Мосгорисполком
Глав АПУ

МНИИТЭП

РС 84106

АЛЮМИНИЕВЫЕ ИЗДЕЛИЯ
ДЛЯ ШКОЛ И ДЕТСКИХ ДОШКОЛЬНЫХ
УЧРЕЖДЕНИЙ

РАБОЧИЕ ЧЕРТЕЖИ

Введен в действие МНИИТЭП
12.02.86г., приказ № 34

МНИИТЭП	1985г МАЙ	Гл. инж. инст.	Гл. арх. пр.	Гл. инж. пр.	Хлевнюк
ОАСИ		Гл. инж. инст.	Сиора		Живов
		Нач. отд.	Горчаков		
		Гл. спец. отд.	Симанович		
АРХ. №					

Карт 4416/84106

gost.e-ecolog.ru

Вариант из профилей системы "Виднал"

37. Школа У-79 вар.2.	Планы I,2,3,4 этажей	лист 36
38. Школа У-79 вар.2.	Перечень марок,спецификации	37
39. Спецификации стекла, марок. Раскрой стекла		38
40. Остекление по оси "А" м/о "I3-I4" и по оси "П" м/о "I4-I3"		39
4I. Остекление по оси "Г" у оси "Б". Разрезы		40
42. ДБ-674-ВД . Общий вид. Разрезы. Узел 43		4I
43. Остекление по оси "Г" м/о "3-4", "8-9" по оси "I2" м/о "В-Б", "Е-Д", "М-Л"		42
44. Спецификации расхода материалов на марку ВО-I2I0-В		43
45. Остекление по оси "I" м/о "Н-И" по оси "II" м/о "И-Н". Разрезы. Таблица сечений.		44
46. Узел 28		45
47. Узел 29		46
48. Узел 30		47
49. Узлы 3I, 32, 33		48
50. Узлы 34, 35		49
5I. Узлы 36, 37, 38, 39		50
52. Узлы 40, 4I, 42		5I
53. ДДУ-УI-52 вар. 3 вып.I986г.. Перечень марок. Спецификации. Выборка изделий		52
54. Остекление по оси "I" м/о"Д-В" и по оси "8" м/о "В-Д"		53
55. Узлы 43, 44		54
56. Таблица сечений		55
57. Гардероб. Решетка РД-I. Общий вид, разрезы, спецификация		56
58. Гардероб. Решетка. Узлы I, 2, 3		57
59. Информационная карта		Iк

КАЛЬКУЛЯЦИЯ 87-2/1

Внесены изменения 21.10.88г. Гип [signature] А.В. Шивов

Арх 6 49829

П О Я С Н И Т Е Л Ь Н А Я З А П И С К А
(к альбому РС 84 106)

Настоящий альбом содержит рабочие чертежи (в стадии КМ) алюминиевых изделий входов, окон, ограждений лоджий, лестниц, обрамлений козырьков и светильника, а также поручней ограждений для школы-У-79 вар. 2 и детских дошкольных учреждений ДДУ-УI-52вар.3вып.1986г. Все изделия выполнены по рисункам и заданию мастерской № 7 МНИИТЭП.

Указанные изделия запроектированы из алюминиевых профилей ГПО ММК. Материал алюминиевых прессованных профилей - сплав АД31Т5, листовых элементов - АМг2М. Все алюминиевые изделия должны быть анодированы в натуральный цвет с толщиной покрытия I5-20мкм. Стальные элементы изделий запроектированы из стали марки ВСт3кп2. Соединительные стальные детали, имеющие контакт с алюминием, а также метизы цинковать или кадмировать. Стальные каркасы в обрамлениях козырьков и светильников должны быть защищены от коррозии одним из вариантов лакокрасочных покрытий группы III с индексом "а" по табл. 48 СНиП II-28-78 . Наиболее рекомендуемый вариант покрытия: три слоя кремнийорганической эмали КО-8I3 по грунтовке ГФ-02I с общей толщиной покрытия 80мкм.

Сварку стальных элементов производить электродами типа Э-46 ГОСТ 9467-75. Наименьшая толщина сварных швов h=4мм, длина-40мм. Монтажные сварные швы и места повреждения антикоррозийного покрытия стальных оцинкованных элементов должны быть защищены металлизацией цинком в соответствии с ВСН-I4I-77 "Инструкция по проектированию и производству противокоррозийной защиты стальных связей Главмосстроя". Аналогичные места окрашенных стальных элементов должны быть защищены от коррозии вышеуказанными лакокрасочными покрытиями.

Проемы окон, дверных полотен заполняются витринным полированным стеклом толщ. 6,5мм ГОСТ I3 454-77. Установка стекол производится с помощью резиновых профилей РЦ-I и ПРУ-29 с герметизацией эластосилом.

Алюминиевые конструкции рассчитаны согласно СНиП II-24-74 и распоряжениям Глав АПУ № I4 от 29.0I. 7Iг. и №I7 от 3.02.7Iг. Ветровая нагрузка для рам входов и окон принята для I-го ветрового района (q_0 = 27 кгс/м), по типу местности "Б". Горизонтальная нагрузка на поручни ограждений лоджий и лестниц принята в соответствии с п.3.II СНиП II-6-74

При разработке рабочих чертежей изделий входов и окон в стадии КМД предусмотреть:

I. Установку скобяных изделий.

2. Установку дверного закрывателя ДГ-0I тип 3В завода "Мосремстроймаш" ГУМСС (поставляется заказчиком).

Изготовление алюминиевых конструкций производить согласно ТУ 400-28-382-80. В местах примыкания к строительным конструкциям соответствующие элементы алюминиевых изделий перед установкой их в проектное положение, должны окрашиваться эмалью ЭП- 773 или покрываться лаком ХС- 76 по грунтовке ХС-0I0.

Узлы заделки примыкания дверных блоков и окон к строительным конструкциям см. архитектурно-строительные чертежи (кроме ВО-I2I0).

Стальные изделия могут поставляться заказчику огрунтованными ГФ-02I с последующей окраской на стройплощадке.

Гл. спец.ОАСИ А.М.Симанович
Гл. арх.пр-та В.Т.Хлевнюк
Гл. инж.пр-та А.В.Живов

Настоящий альбом дополнен вариантом алюминиевых витражей, выполненых из профилей системы "Виднал" производства ГПО "Мосметаллоконструкция " (см. листы № 36 - 35) без изменения их рисунка.

Гл.инженер пр-та А.В.Живов
15.07.87.

Внесены изменения. 21.10.88г. ГИП А.В Живов.

стр. 1п

Арх. 620681

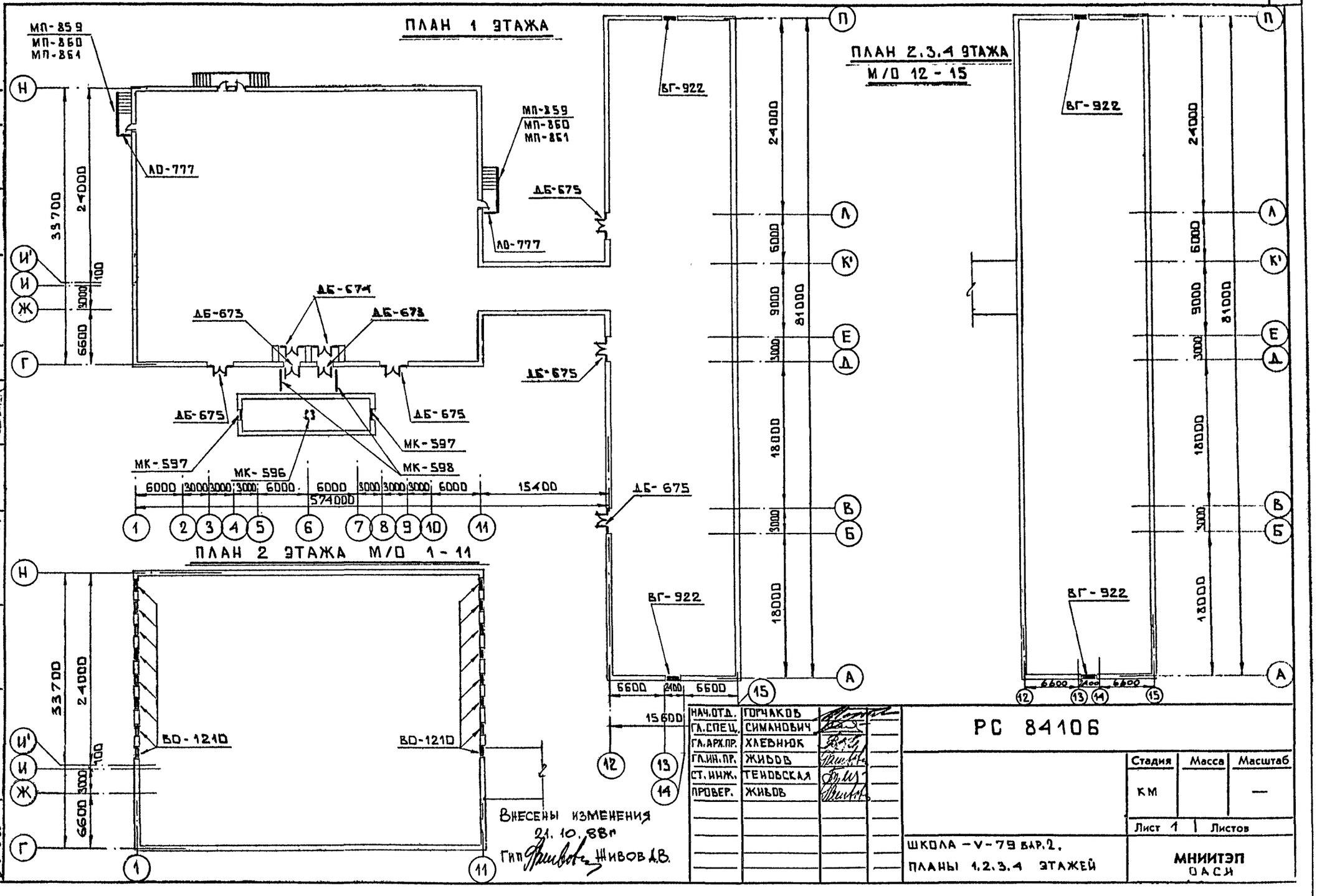

СОГЛАСОВАНО. М.7

ГАП	Малтызова	
ГИП	Вильданский	
Рук. маст. 7	Каптерев	

Инв. № подл.	Подпись и дата	Взам. инв. №
6892		

Нач. отд.	Горчаков	
Гл. спец.	Симанович	
Гл. арх. пр.	Хлебнюк	
Гл. ин. пр.	Живов	
Ст. инж.	Тенявская	
Провер.	Живов	

РС 84106

Стадия	Масса	Масштаб
КМ		—
Лист 1	Листов	

ШКОЛА – У – 79 вар. 2.
ПЛАНЫ 1.2.3.4 ЭТАЖЕЙ

МНИИТЭП
ОАСИ

Ф12и

ПЕРЕЧЕНЬ МАРОК

NN П/П	НАИМЕНОВАНИЕ	К-ВО ШТ	ПРИМЕЧАНИЯ
1	ВГ-922	8	
2	ДБ-673	2	
3	ДБ-674	2	
4	ДБ-675	5	
5	ЛО-777	2	
6	МП-859	2	
7	МП-860	2	
8	МП-861	2	
9	МК-596	1	
10	МК-597	2	
11	МК-598	2	
12	ВО-1210	16	

СПЕЦИФИКАЦИЯ СТАЛИ

NN П/П	НАИМЕНОВАН.	МАТЕР.	МАССА КГ	ПРИМЕЧАНИЯ
1	-4×40	ВСТ3КП2	67.5	ГОСТ 103-76*
2	L25×4	—"—	47.4	ГОСТ 8509-72
3	Ø 16	—"—	2.02	ГОСТ 2590-72
4	L40×4		4	

ИТОГО: 120,92

СПЕЦИФИКАЦИЯ РЕЗИНЫ

NN П/П	НАИМЕНОВАНИЕ	ЭСКИЗ	МАССА КГ
1	РЦ-1		26.3
2	ПРУ-29		18.3
3	РЦ-3		78

ОБЩИЙ РАСХОД АЛЮМИНИЯ - 4426,28
ОБЩИЙ РАСХОД СТАЛИ - 283,64

ВНЕСЕНЫ ИЗМЕНЕНИЯ 21.10.88г. Гип [подпись] ЖИВОВ А.В.

СПЕЦИФИКАЦИЯ АЛЮМИНИЕВЫХ ПРЕССОВАННЫХ ПРОФИЛЕЙ АД 31Т5

NN П/П	НОРМАЛЬ ЗАВОДА	ЭСКИЗ	МАССА, КГ 1 п.м	МАССА, КГ ОБЩАЯ
1	СПА-0022		1.57	72.96
2	СПА-0069		2.08	22.94
3	СПА-0148		0.81	16.76
4	СПА-0190		2.46	44.2
5	СПА-0191		2.28	54.64
6	СПА-0183		1.87	1033.7
7	СПА-0184		2.05	271.7
8	СПА-0185		1.71	731.0
9	СПА-2023		0.19	179.2
10	СПА-2070		0.20	90.1
11	СПА-2163-1		2.00	13.86
12	СПА-2306		0.53	184.8
13	СПА-2106		0.78	124.0
14	СПА-2547		3.84	31.44
15	СПА-2577		2.40	13.88
16	СПА-2599		5.78	26.68
17	СПА-2246		6.56	65.02
18	АЛ.ЛИСТ δ=3	АМГ2М		24,00
19	СПА-2337-1		0.17	2.72
20	СПА-2036		0.54	21.0
21	СПА-0245		1.52	3.04
22	СПА-2167-1		0.62	37.2
23	АЛ.ЛИСТ δ=1	АМГ2М		93.5
24	АЛ.ЛИСТ δ=2	—"—		259.4
25	СПА-2275-1		0.46	14.0

ИТОГО: 3431,74

ЗАКАЗНАЯ СПЕЦИФИКАЦИЯ СТЕКЛА

ВИД СТЕКЛА	РАЗМЕРЫ, мм	К-ВО ШТ.	ПЛОЩАДЬ м²	ДОПУСКИ
СТЕКЛО ВИТРИННОЕ ПОЛИРОВАННОЕ ТОЛЩ. 6.5мм ГОСТ 13454-77	2950×2350	31	214.9	$l_1 - l_2 \le 5$мм
	1940×1400	30	81.5	

СПЕЦИФИКАЦИЯ ПРОЧИХ МАТЕРИАЛОВ

NN П/П	НАИМЕНОВАНИЕ	МАССА КГ	ПРИМЕЧАНИЯ
1	ППУ-62	20.6	ТУ 6-01-2-553-79
2	ПЛАСТМАССА „АГАТ"	10.54	ТУ 6-05-964-72
3	ГЕРМЕТИК ЭЛАСТОСИЛ 11-06	5.15	ТУ 6-02-775-78
4	ДВЕРНОЙ ЗАКРЫВАТЕЛЬ	9 шт.	ДГ-01 ТИП 38 пр-во ГММСС ТУ 400-28-394-82
5	СИНТЕТИЧ. ЖГУТ	672 м	ТУ-63-78
6	ПАКЛЯ ПРОПИТАННАЯ	0.1 м²	ГОСТ 16183-77
7	УТЕПЛИТ. ПСБС	3.2 м³	ГОСТ 15588-70

СПЕЦИФИКАЦИЯ СТЕКЛА

NN П/П	МАРКА	РАЗМЕР	К-ВО ШТ	ПЛОЩ. м² 1 шт.	ПЛОЩ. м² ВСЕХ
1	С-1	810×1180	8	0.96	7.65
2	С-2	310×2185	4	0.68	2.72
3	С-3	1300×610	4	0.79	3.16
4	С-4	810×1080	10	0.87	8.7
5	С-5	810×758	10	0.61	6.1
6	С-6	170×1895	20	0.32	6.4
7	С-8	1460×2260	8	3.3	26.4
8	С-9	1495×1595	40	2.2	88.0
9	С-10	1460×560	8	0.82	6.56
10	С-12	1560×1660	32	2.42	77.44
11	С-13	1495×545	32	0.69	22.08

СПЕЦИФИКАЦИЯ УНИФИЦИРОВАННЫХ АЛЮМИНИЕВЫХ ИЗДЕЛИЙ

NN П/П	МАРКА ИЗДЕЛИЯ	К-ВО	МАССА, КГ 1шт общ/ал.	МАССА, КГ всех общ/ал.	ПРИМЕЧАНИЯ
1	ДАПп 19.У.22.99.Г.Нп	4	81.73 / 69.76	326.92 / 279.04	
2	БЛОК ДВЕРНОЙ СПАРЕННЫЙ ПО ЧЕРТ. „МОССПЕЦПРОМПР."	5	147.62 / 125.04	738.1 / 625.2	
3	СП 14.17.15	8	15.63 / 13.84	125.04 / 110.72	

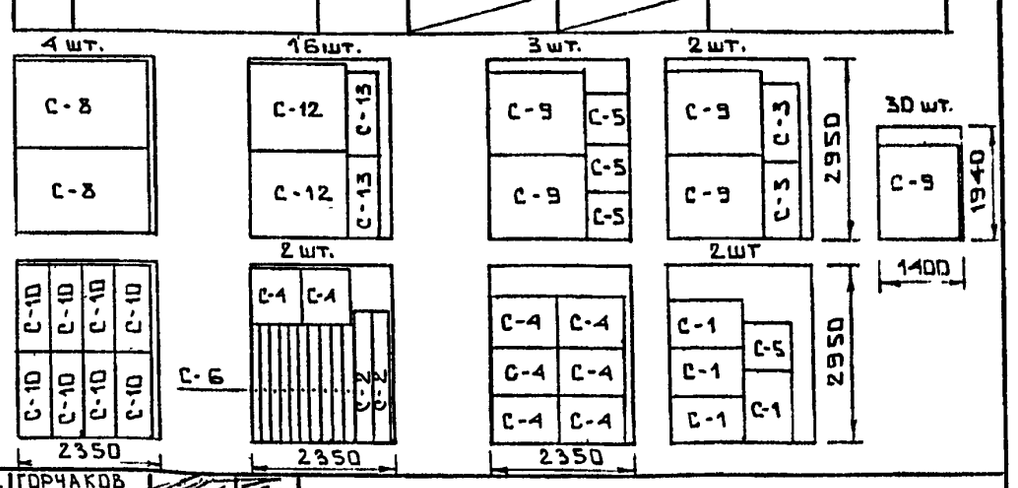

НАЧ.ОТД.	ГОРЧАКОВ	
ГЛ.СПЕЦ.	СИМАНОВИЧ	
ГЛ.АРХ.ПР	ХЛЕВНЮК	
ГЛ.ИН.ПР.	ЖИВОВ	
СТ.ИНЖ.	ТЕНОВСКАЯ	
ПРОВЕР.	ЖИВОВ	

РС 84106

Стадия	Масса	Масштаб
КМ		—

Лист 2 | Листов

ШКОЛА-V-79 вар.2.
ПЕРЕЧЕНЬ МАРОК. СПЕЦИФИКАЦИИ

МНИИТЭП ОАСИ

СОГЛАСОВАНО М.7
ГАП МАЛТЫЗОВА
ГИП ВИЛЬШАНСКИЙ
РУК МАСТ. 7 КАПТЕРЕВ
Взаим. инв. №
Подпись и дата
Инв. № подл. 620883

Ф12и

СПЕЦИФИКАЦИЯ МАРОК

NN п/п	НАИМЕНОВАНИЕ ИЗДЕЛИЙ И КОНСТРУКЦИЙ	РАЗМЕРЫ В ММ	ЕДИНИЦА ИЗМЕРЕНИЯ	МАССА ЕДИНИЦЫ В КГ	КОЛИЧЕСТВО ЕДИНИЦ
1	БЛОКИ ДВЕРНЫЕ		ШТ		
	ДВУПОЛЬНЫЕ КОМБИНИРОВАННЫЕ (ДБ-673)				
	ДАП п 19.У.22.99.Г.Нп	1950 × 2380		81.73 + 4.7	2
				81.73	2
	ДВУПОЛЬНЫЕ СВЕТОПРОЗРАЧНЫЕ				
	БЛОК ДВЕРНОЙ СПАРЕННЫЙ ПО ЧЕРТ. «МОССПЕЦПРОМПРОЕКТА»	1750 × 2120		147.62	5
2	ВИТРАЖИ		ШТ		
	ОДИНАРНЫЕ С ДВЕРНЫМИ БЛОКАМИ				
	ДБ-674	2700 × 3055		76.70	2
	СПАРЕННЫЕ, ОБЕ РАМЫ С ДВУПОЛЬНОЙ СПАРЕННОЙ ДВЕРЬЮ				
	ДБ-675	2220 × 2145		76.54	5
3	ОКНА		ШТ		
	СПАРЕННЫЕ, НАРУЖНАЯ ГЛУХАЯ, ВНУТР. СО СТВОРКОЙ				
	ВГ-922	1525 × 2325		67.62	8
	СП-14.17.15	1460 × 1660		15.63	8
	НАРУЖНЯЯ РАМА С ФРАМУГОЙ, ВНУТРЯННЯЯ – С ФРАМУГОЙ И СТВОРКОЙ				
	ВО-1210	1625 × 4075		150.76	16
4	ИЗДЕЛИЯ ИЗ АЛЮМИНИЕВЫХ СПЛАВОВ				
	ПОРУЧНИ ОГРАЖДЕНИЙ		М		
	МП-859	2.82 м		8.0	2
	МП-860	2.24 м		6.45	2
	МП-861	0.45 м		1.67	2
	ОГРАЖДЕНИЯ ЛЕСТНИЦ		ШТ		
	ЛО-777	1400 × 950		19.52	2
	ОБРАМЛЕНИЕ КОЗЫРЬКА		ШТ		
	МК-597	925 × 1000		11.88	2
	МК-598	3115 × 700		26.24	2
	СВЕТИЛЬНИК		ШТ		
	МК-596	800 × 800 × 752		143.95	1

КРАТНОСТЬ ПОСТАВКИ

NN п/п.	ПРОФИЛЬ	ДЛИНА М.	КОЛ-ВО ШТ.	ВЕС КГ
1.	СПА-0190	2.4	5	30,0
		3.4	2	16.0
2.	СПА-0191	2.7	3	19,0
		3,8	4	35,0
3.	СПА-0183	3,1	43	245,0
		3,8	11	79,0
		4,2	95	715,0
4.	СПА-0184	6,0	22	271,0
5.	СПА-0185	3,4	40	232,0
		4,8	8	66,0
		6,0	42	431,0
6.	СПА-2023	6,0	157	179,0
7.	СПА-0069	5,4	1	11,5
		5,7	1	11,0
8	СПА-0022	3,5	4	22,0
		4,75	2	15,0
		5,7	4	36,0
9.	СПА-0148	5,2	4	15,6
10.	СПА-2070	6,0	75	90,0
11.	СПА-2163-1	4,25	2	17,0
12.	СПА-2306	6,0	58	184,0
13.	СПА-2647	4,1	2	31,0
14.	СПА-2577	5,8	1	14,0
15.	СПА-2599	4,6	1	26,0
16.	СПА-2036	5,6	7	21,0
17.	СПА-2167-1	5,4	8	26,0
		6,0	3	11,0
18.	СПА-2275-1	6,0	5	14,0
19.	СПА-2246	4,95	2	65,0
20.	СПА-0245	2,0	1	3,0
21	СПА-2700-1	5,7	3	8,0
22	СПА-0064-2	5,0	1	1,0
23	СПА-0120-1	6,0	47	468,0
24.	СПА-0019	4.0	4	37,0
		6,0	6	83,0

ВНЕСЕНЫ ИЗМЕНЕНИЯ 21.10.88 г
ГИП ЖИВОВ А.В.

СОГЛАСОВАНО. М.7
ГАП
ГИП
МАЛТЫЗОВА
БИЛЬШАНСКИЙ
Взаим. инв. №
Подпись и дата
Инв. № подл. 620884

ПРИМЕЧАНИЯ

1. МАССА МАРКИ ДБ-674 ДАНА В СПЕЦИФИКАЦИИ БЕЗ ДВЕРНОГО БЛОКА ДАПп 19.У.22.99.Г.Нп

2. МАССА МАРКИ ДБ-675 ДАНА В СПЕЦИФИКАЦИИ БЕЗ БЛОКА ДВЕРНОГО СПАРЕННОГО.

NN п/п	ПРОФИЛЬ	ДЛИНА М	КОЛ-ВО ШТ	ВЕС КГ
25	СПА-2569-1	5,0	1	58,0
26	СПА-2779	6,0	30	62,0
27	СПА-2814-1	6,0	5	12,0
28	СПА-2337-1	6,0	35	36,0
29	СПА-2580	5,6	1	8,0.
30	СПА-2248	5,0	1	10,0
31	СПА-2701	6,0	2	33,0
32	СПА-2839	6,0	6	54,0
33	СПА-2570	5,0	1	6,0
34	СПА-2106	6	26	124

НАЧ.ОТД.	ГОРЧАКОВ	
ГЛ.СПЕЦ.	СИМАНОВИЧ	
ГЛ.АРХ.ПР.	ХЛЕВНЮК	
ГЛ.ИН.ПР.	ЖИВОВ	
СТ.ИНЖ.	ТЕНОВСКАЯ	
ПРОВЕРИЛ	ЖИВОВ	

РС 84106

Стадия	Масса	Масштаб
КМ		—

Лист 3 | Листов

ШКОЛА – V-79 ВАР.2.
СПЕЦИФИКАЦИЯ МАРОК

МНИИТЭП
ОАСИ

Ф12и

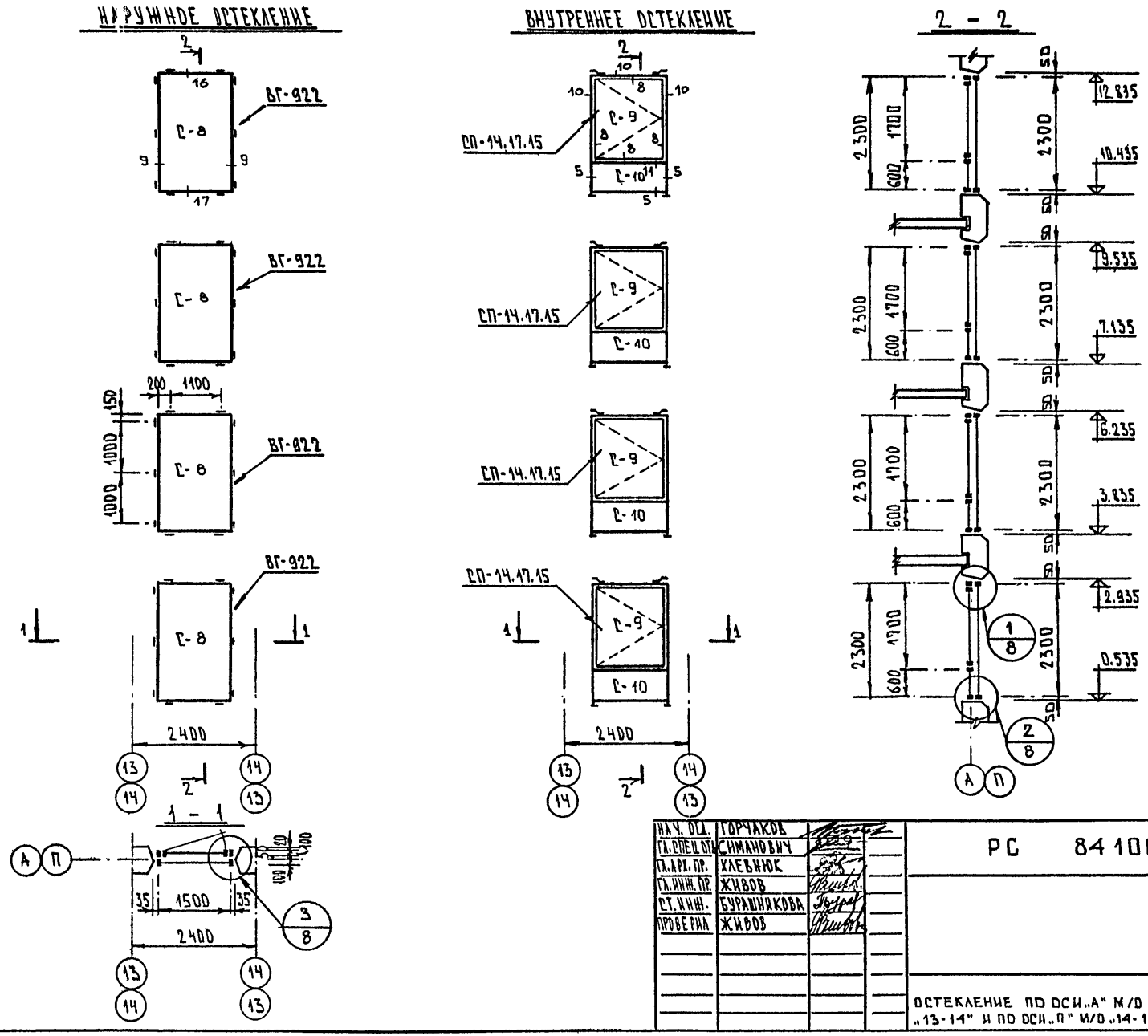

НАЧ. ОСТ.	ГОРЧАКОВ	
ГЛ. СПЕЦ. ОТД.	СИМАНОВИЧ	
ГЛ. АРХ. ПР.	ХЛЕВНЮК	
ГЛ. ИНЖ. ПР.	ЖИВОВ	
СТ. ИНЖ.	БУРАШНИКОВА	
ПРОВЕРИЛ	ЖИВОВ	

РС 84106

Стадия	Масса	Масштаб
КМ		1:75

Лист 4 | Листов

ОСТЕКЛЕНИЕ ПО ОСИ „А" М/О „13-14" И ПО ОСИ „П" М/О „14-13"

МНИИТЭП ОАСИ

СОГЛАСОВАНО М.7

ГАП МАЛТЫЗОВА

ГИП ВИЛЬШАНСКИЙ

РУК. МАСТ. 7 КАПТЕРЕВ

Инв. № подл. 620885 | Подпись и дата | Взаим. инв. №

Ф12и

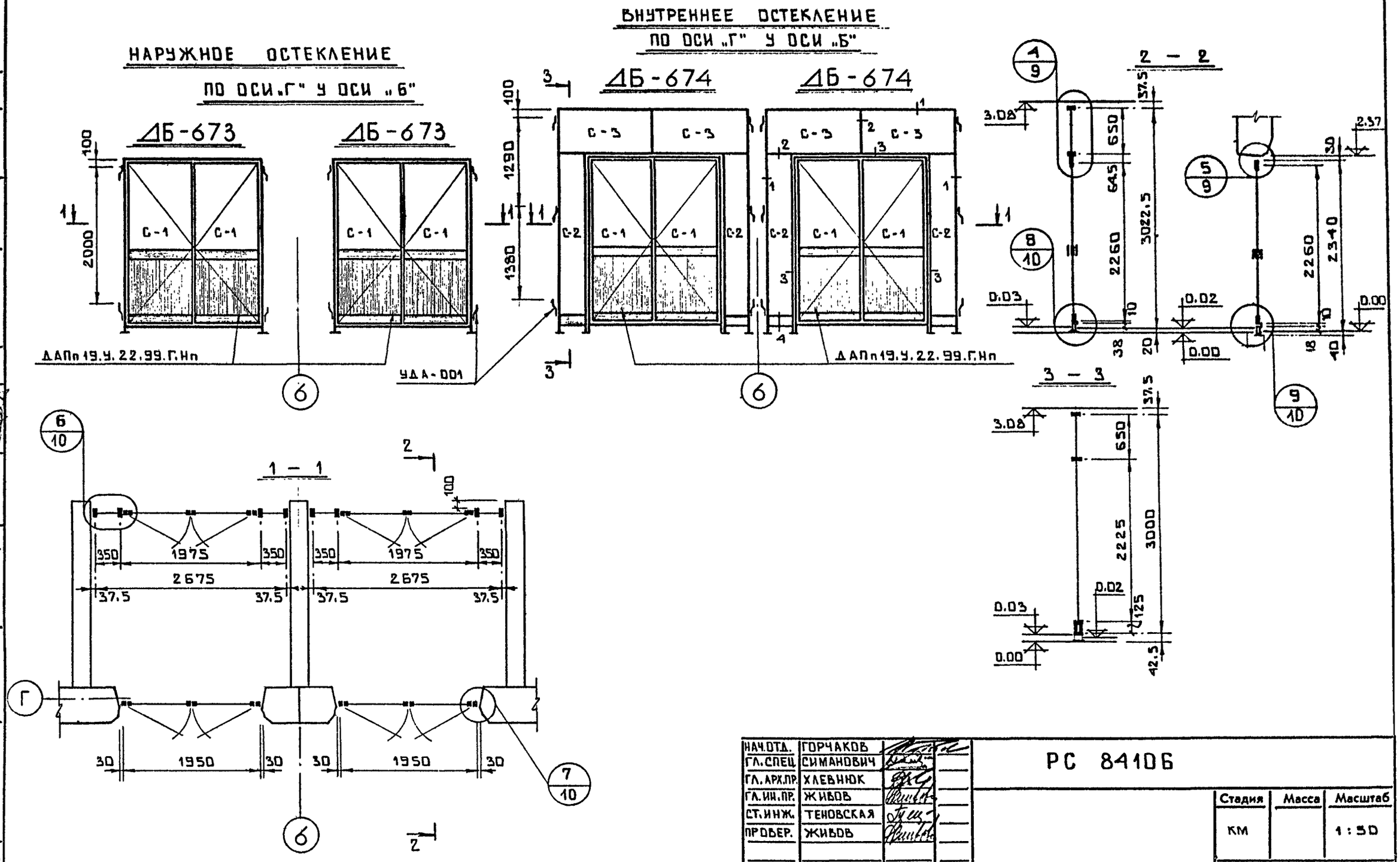

НАЧ.ОТД.	ГОРЧАКОВ		
ГЛ.СПЕЦ.	СИМАНОВИЧ		
ГЛ.АРХ.ПР.	ХЛЕВНЮК		
ГЛ.ИН.ПР.	ЖИВОВ		
СТ.ИНЖ.	ТЕНОВСКАЯ		
ПРОВЕР.	ЖИВОВ		

РС 8410Б

Стадия	Масса	Масштаб
КМ		1:50

Лист 5 | Листов

ОСТЕКЛЕНИЕ ПО ОСИ „Г" У ОСИ „Б". РАЗРЕЗЫ.

МНИИТЭП
ОАСИ

СОГЛАСОВАНО.М.7

ГАП	МАЛТЫЗОВА
ГИП	ВИЛЬШАНСКИЙ
РУК.МАСТ. 7	КАПТЕРЕВ

Взаим. инв. №

Подпись и дата

Инв. № подл. 620886

Ф12и

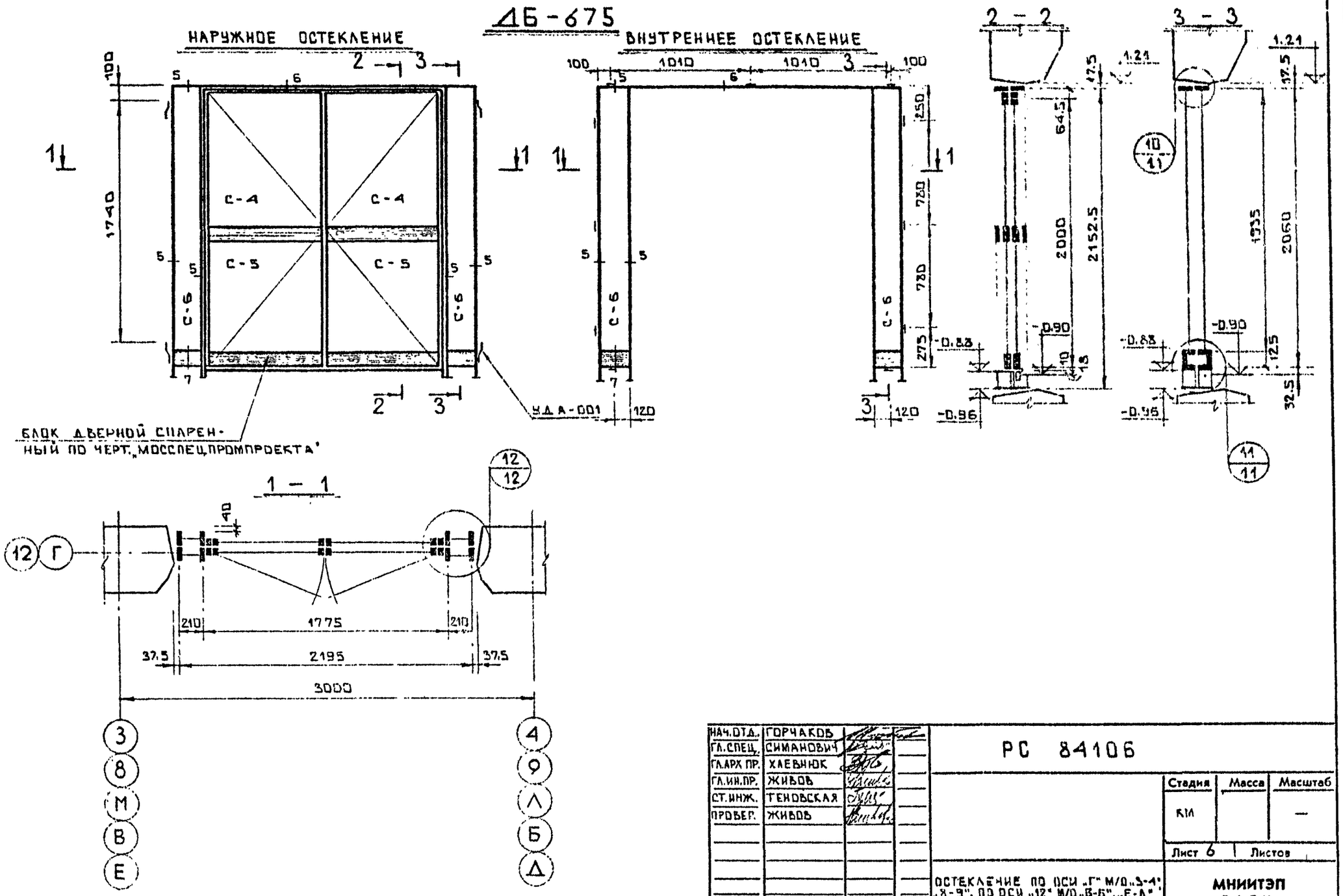

НАЧ.ОТД.	ГОРЧАКОВ		
ГЛ.СПЕЦ.	СИМАНОВИЧ		
ГЛ.АРХ ПР.	ХАЕВНЮК		
ГЛ.ИН.ПР.	ЖИВОВ		
СТ.ИНЖ.	ТЕНОВСКАЯ		
ПРОВЕР.	ЖИВОВ		

РС 84106

Стадия	Масса	Масштаб
КМ		—

Лист 6 | Листов

ОСТЕКЛЕНИЕ ПО ОСИ „Г" М/О „3-4", „8-9", ПО ОСИ „12" М/О „В-Б"...„Е-Д", „М-Л"

МНИИТЭП
ОАСИ

СОГЛАСОВАНО М.7

ГАП | МАКТЫЗОВА
ГИП | КАПТЕРЕВ
РУК. МАСТ. 7

Взаим. инв. №
Подпись и дата
Инв. № подл. 620887

Ф12и

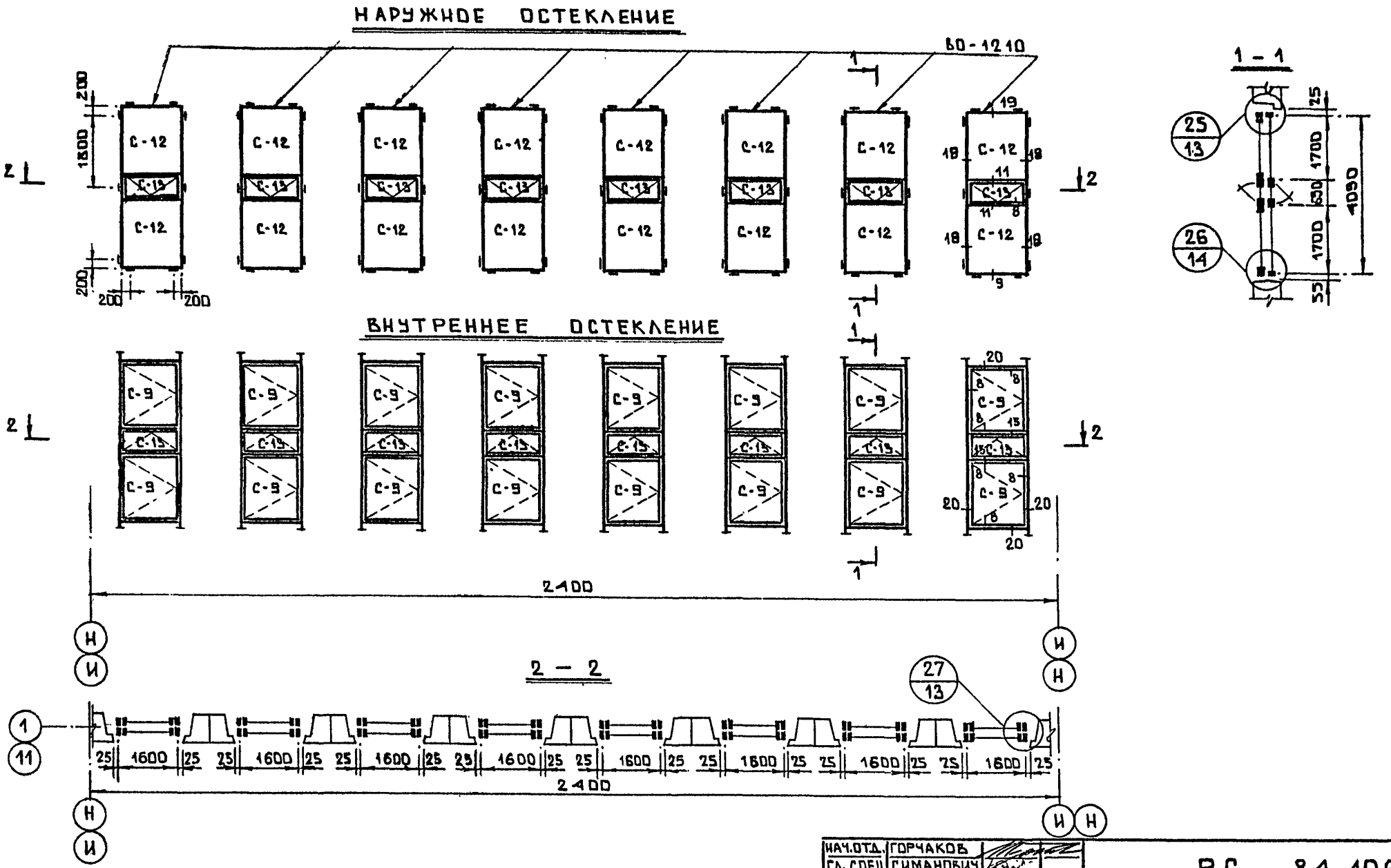

НАЧ.ОТД.	ГОРЧАКОВ		
ГЛ. СПЕЦ	СИМАНОВИЧ		
ГЛ.АРХ.ПР.	ХЛЕБНЮК		
ГЛ.ИН.ПР.	ЖИВОВ		
СТ.ИНЖ.	ТЕНОВСКАЯ		
ПРОВЕР.	ЖИВОВ		

РС 84 106

Стадия	Масса	Масштаб
КМ		–

Лист 7 | Листов

ОСТЕКЛЕНИЕ ПО ОСИ „1" М/О „Н-И" И ПО ОСИ „11" М/О „И-Н". РАЗРЕЗЫ

МНИИТЭП ОАСИ

СОГЛАСОВАНО

ГАП | МАЛТЫЗОВА
ГИП | БИЛЬШАНСКИЙ
РУК. МАСТ. 7 | КАПТЕРЕВ

Взаим. инв. №

Подпись и дата

Инв. № подл. 620888

Ф12и

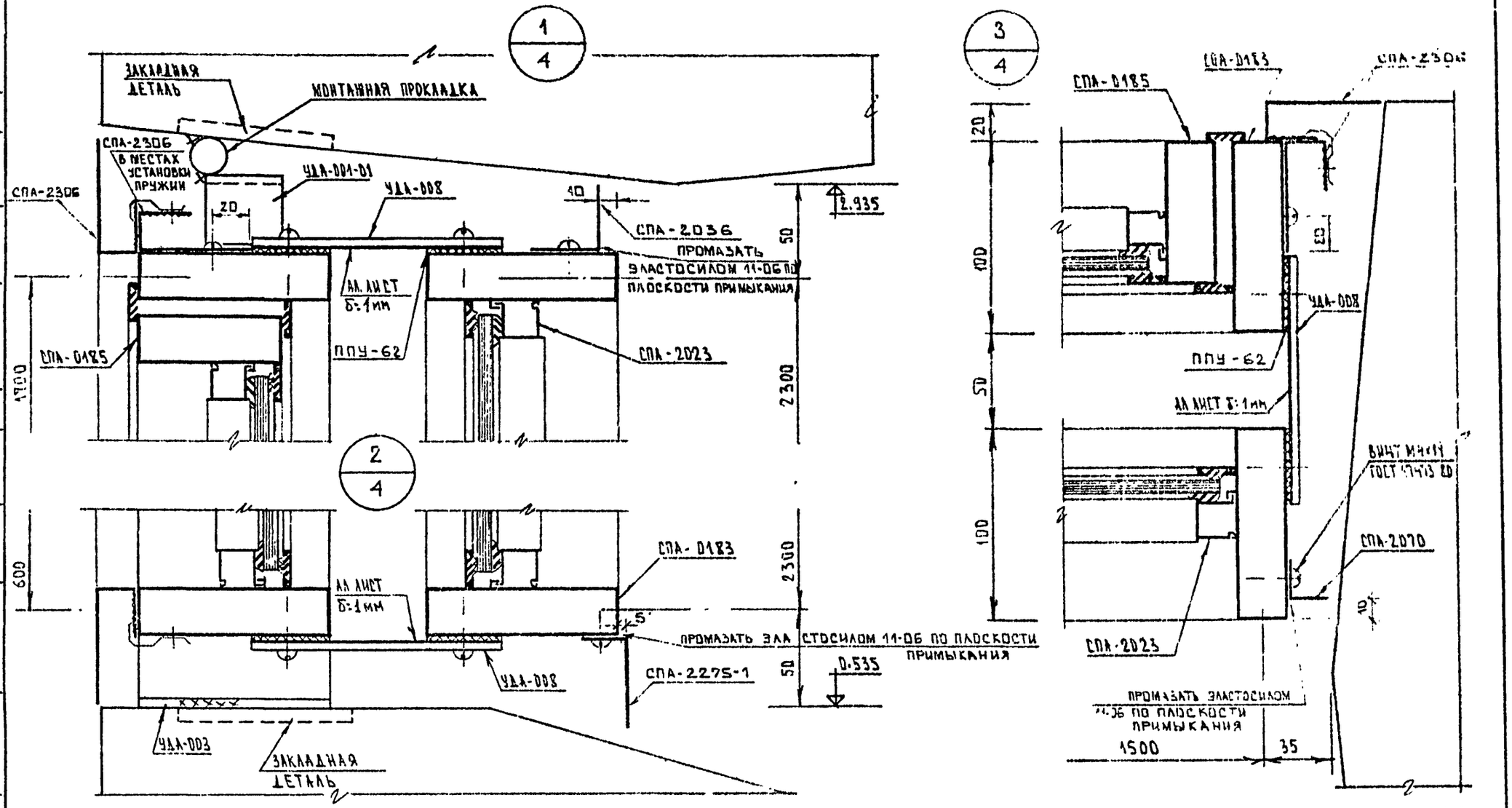

НАЧ. ОТД.	ГОРЧАКОВ		
ГЛ.СПЕЦ.ОС.	СИМАНОВИЧ		
ГЛ.АРХ. ПР.	ХАЕВНЮК		
ГЛ.ИНЖ. ПР.	ЖИВОВ		
СТ. ИНЖ.	БУРАШНИКОВА		
ПРОВЕРИЛ	ЖИВОВ		

РС 84106

Стадия	Масса	Масштаб
КМ		1:2

Лист 8 | Листов

УЗЛЫ N 1.2.3

МНИИТЭП ОАСИ

СОГЛАСОВАНО М.Ф.

ГАП | ГИП | Взаим. инв. № | Подпись и дата | Инв. № подл. 620889

Ф12и

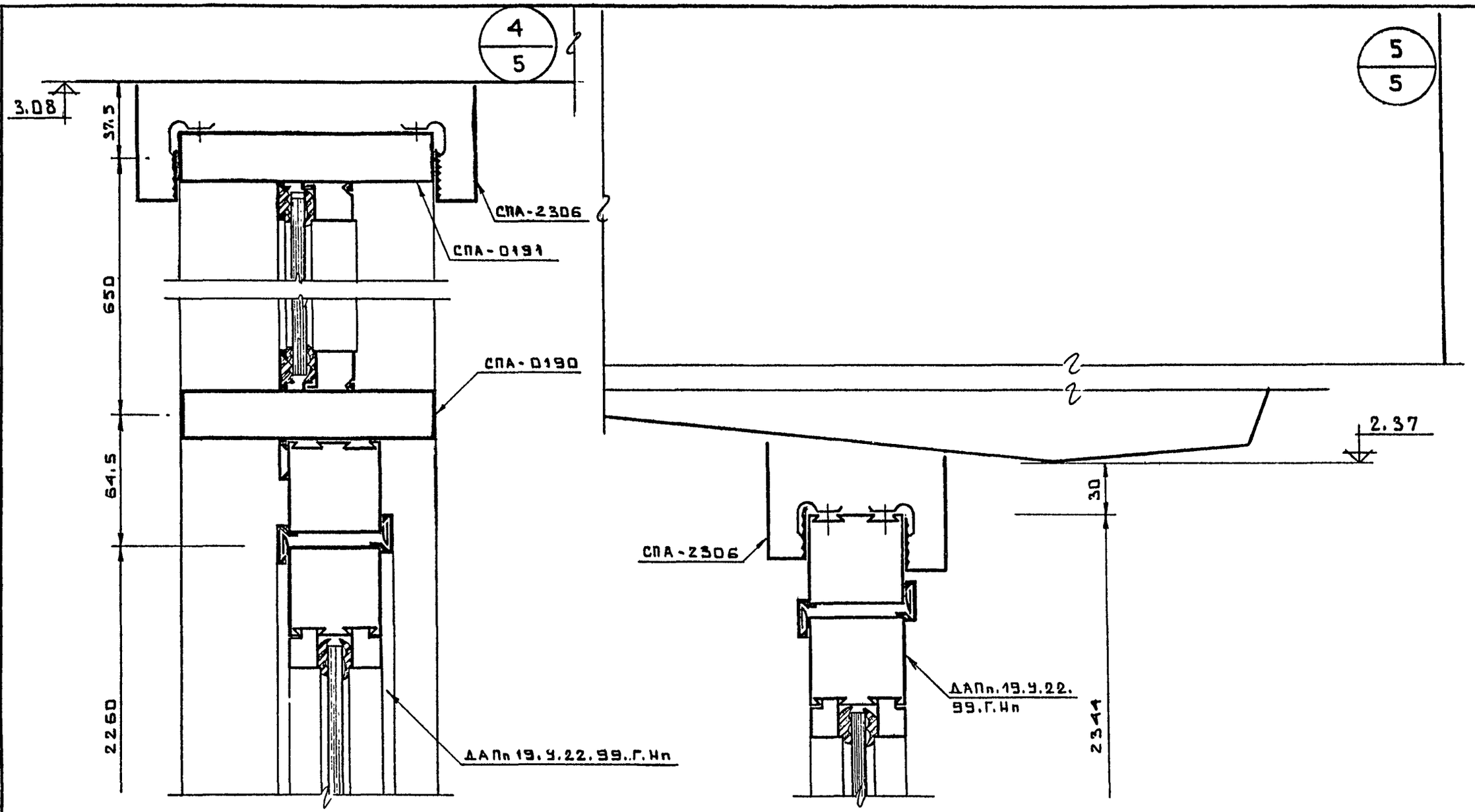

СОГЛАСОВАНО М.7

ГАП	МАЛТЫЗОВА	
ГИП	ВИЛЬШАНСКИЙ	

Взам. инв. №

Подпись и дата

Инв. № подл. 620890

НАЧ. ОТД.	ГОРЧАКОВ		
ГЛ. СПЕЦ.	СИМАНОВИЧ		
ГЛ. АРХ. ПР.	ХЛЕВНЮК		
ГЛ. ИН. ПР.	ЖИВОВ		
СТ. ИНЖ.	ТЕНОВСКАЯ		
ПРОВЕРИЛ	ЖИВОВ		

РС 84106

Стадия	Масса	Масштаб
КМ		1:2
Лист 9	Листов	

УЗЛЫ N 4.5

МНИИТЭП
ОАСИ

Ф12и

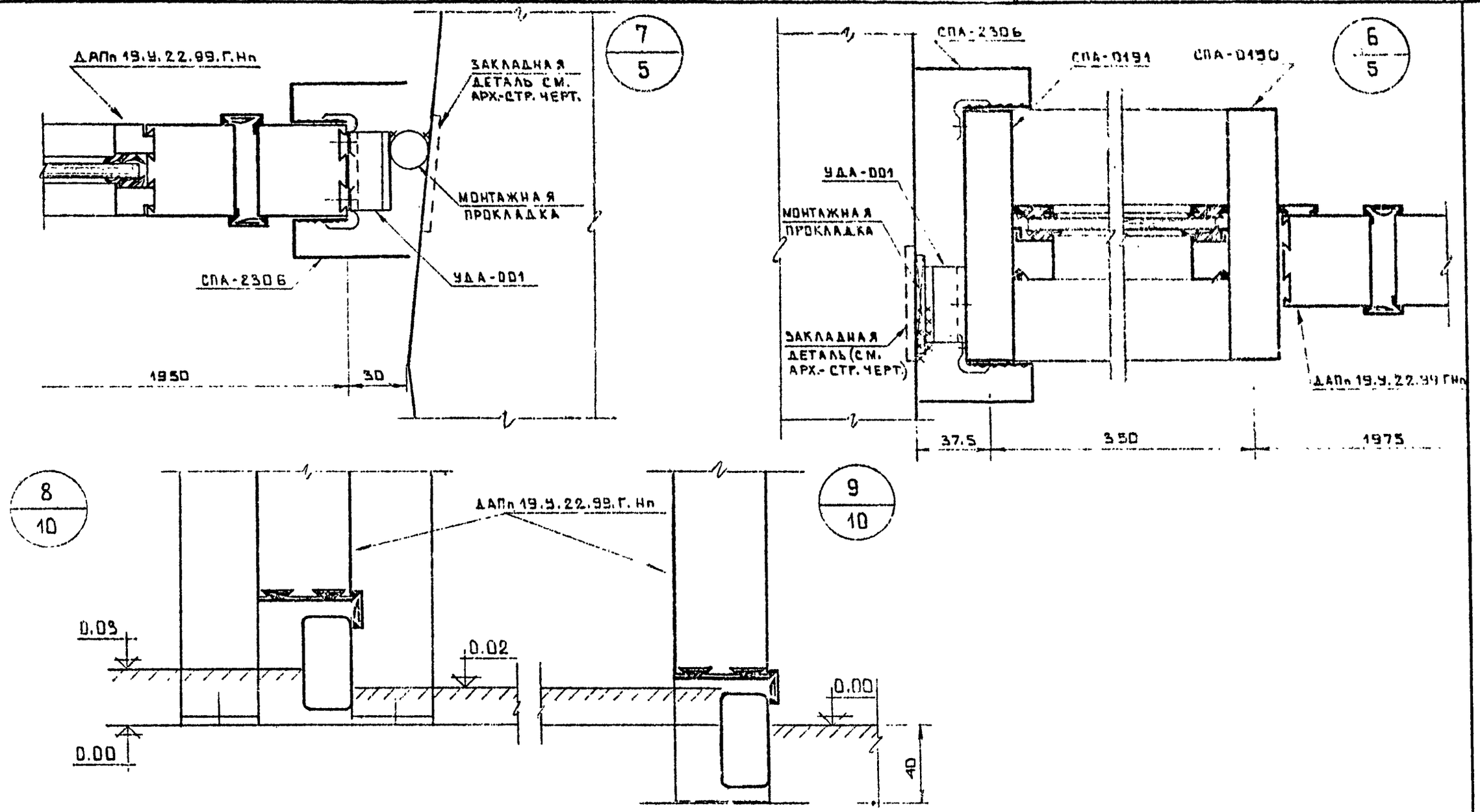

НАЧ. ОТД.	ГОРЧАКОВ		
ГЛ. СПЕЦ.	СИМАНОВИЧ		
ГЛ. АРХ. ПР.	ХЛЕВНЮК		
ГЛ. ИН. ПР.	ЖИВОВ		
СТ. ИНЖ.	ТЕНОВСКАЯ		
ПРОВЕРИЛ	ЖИВОВ		

РС 84106

Стадия	Масса	Масштаб
КМ		1:2

Лист 10 | Листов

УЗЛЫ N 6.7.8.9

МНИИТЭП ОАСИ

СОГЛАСОВАНО М.7

ГАП | ГИП | Взаим. инв. № | Подпись и дата | Инв. № подл. 620891

Ф12и

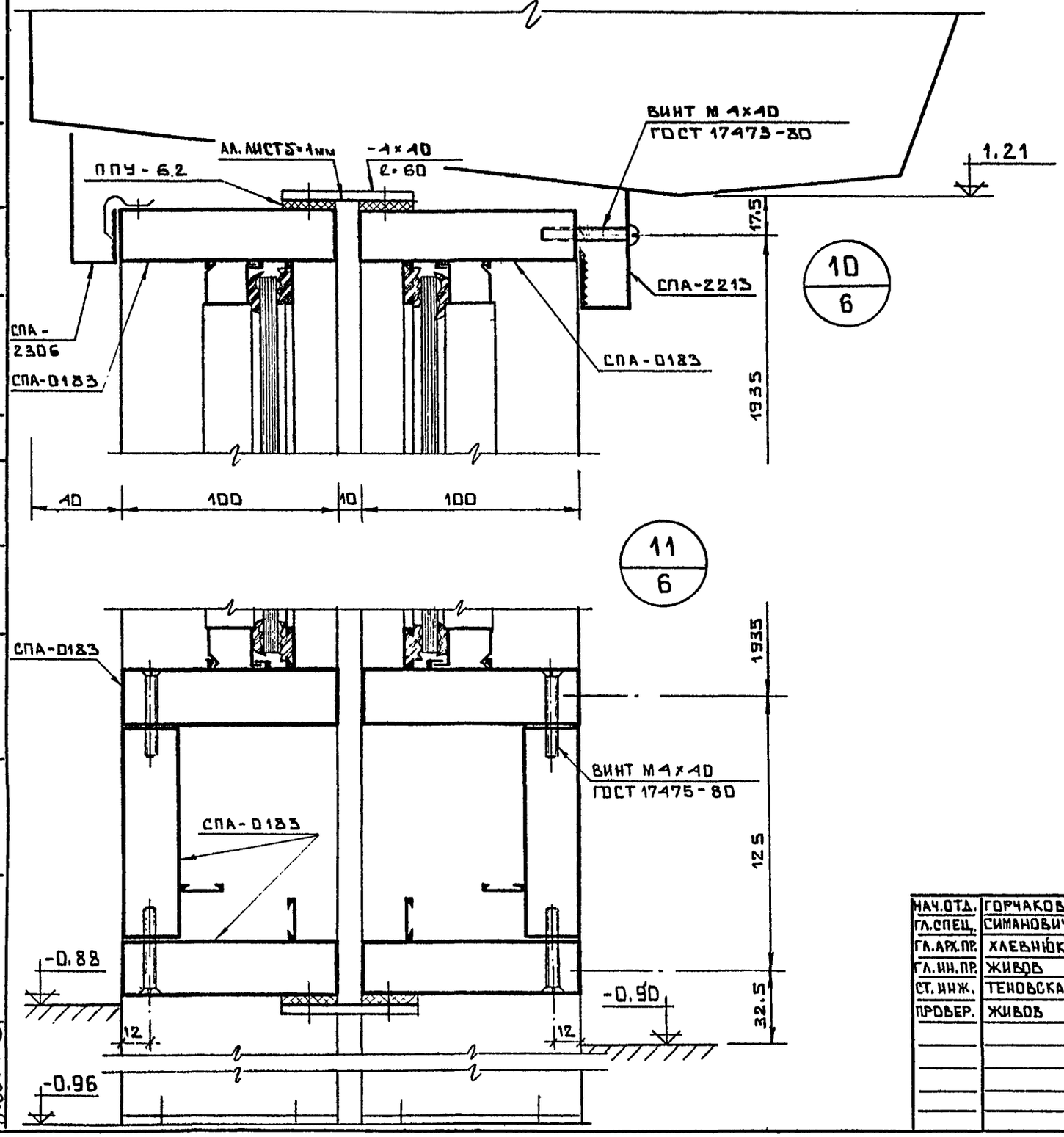

НАЧ.ОТД.	ГОРЧАКОВ	
ГЛ.СПЕЦ.	СИМАНОВИЧ	
ГЛ.АРХ.ПР.	ХАЕВНЮК	
ГЛ.ИН.ПР.	ЖИВОВ	
СТ.ИНЖ.	ТЕНОВСКАЯ	
ПРОВЕР.	ЖИВОВ	

РС 84106

Стадия	Масса	Масштаб
КМ		1:2
Лист 11	Листов	

УЗЛЫ N 10, 11

МНИИТЭП
ОАСИ

Ф12и

СОГЛАСОВАНО: М.7

ГАП МАЛТЫЗОВА

ГИП БИЛЬШАНСКИЙ

Инв. № подл. 6208/92 | Подпись и дата | Взаим. инв. №

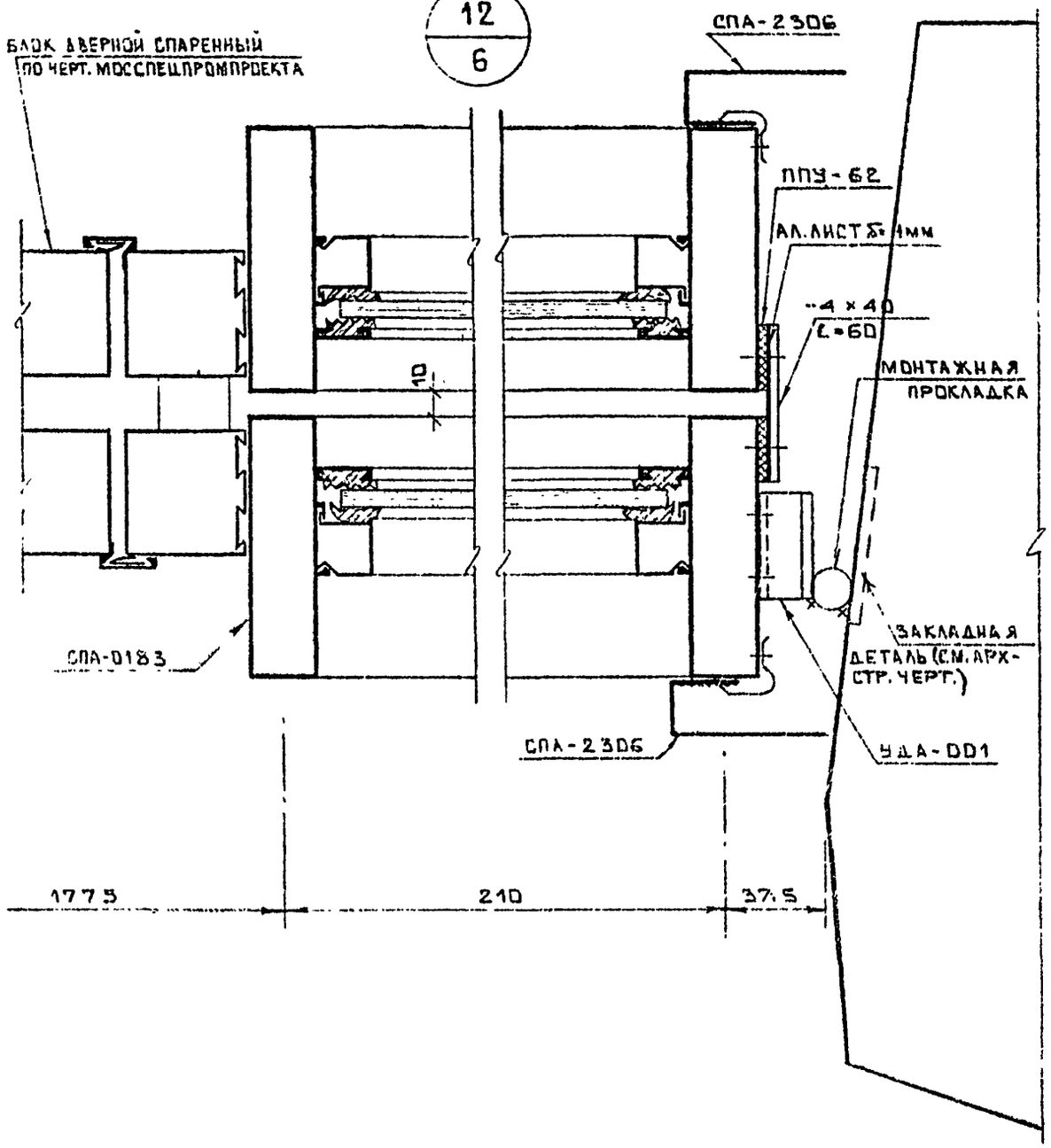

СОГЛАСОВАНО

ГАП

ГИП

Инв. № подл. 620893 | Подпись и дата | Взаим. инв. №

НАЧ.ОТД.	ГОРЧАКОВ		
ГА.СПЕЦ.	СИМАНОВИЧ		
ГА.АРХ.ПР.	ХАЕВИНОК		
ГА.ИН.ПР.	ЖИВОВ		
СТ.ИНЖ.	ТЕНОВСКАЯ		
ПРОВЕР	ЖИВОВ		

РС 84106

Стадия	Масса	Масштаб
КМ		1:2

Лист 12 | Листов

УЗЕЛ N-12

МНИИТЭП ОАСИ

Ф12и

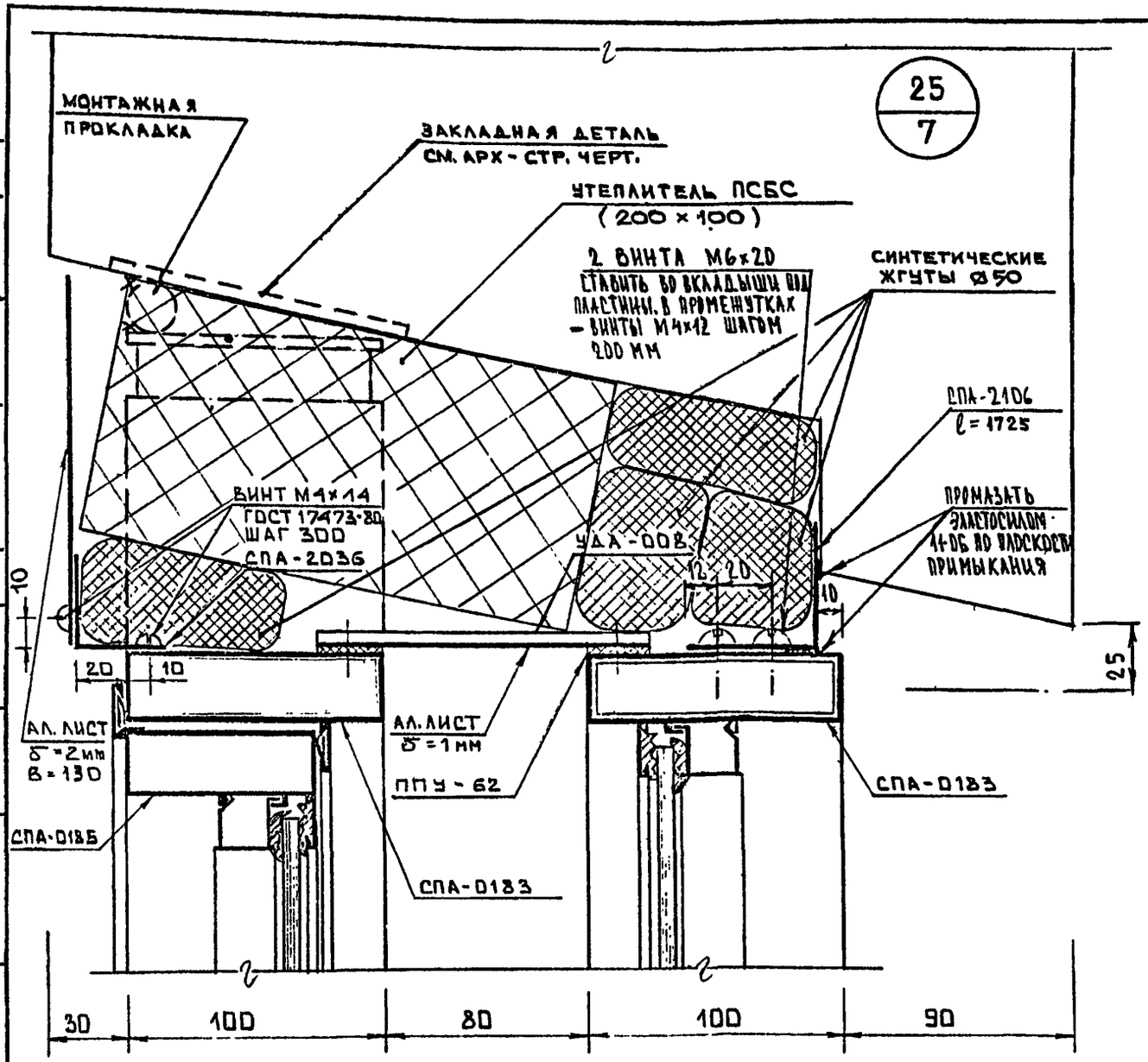

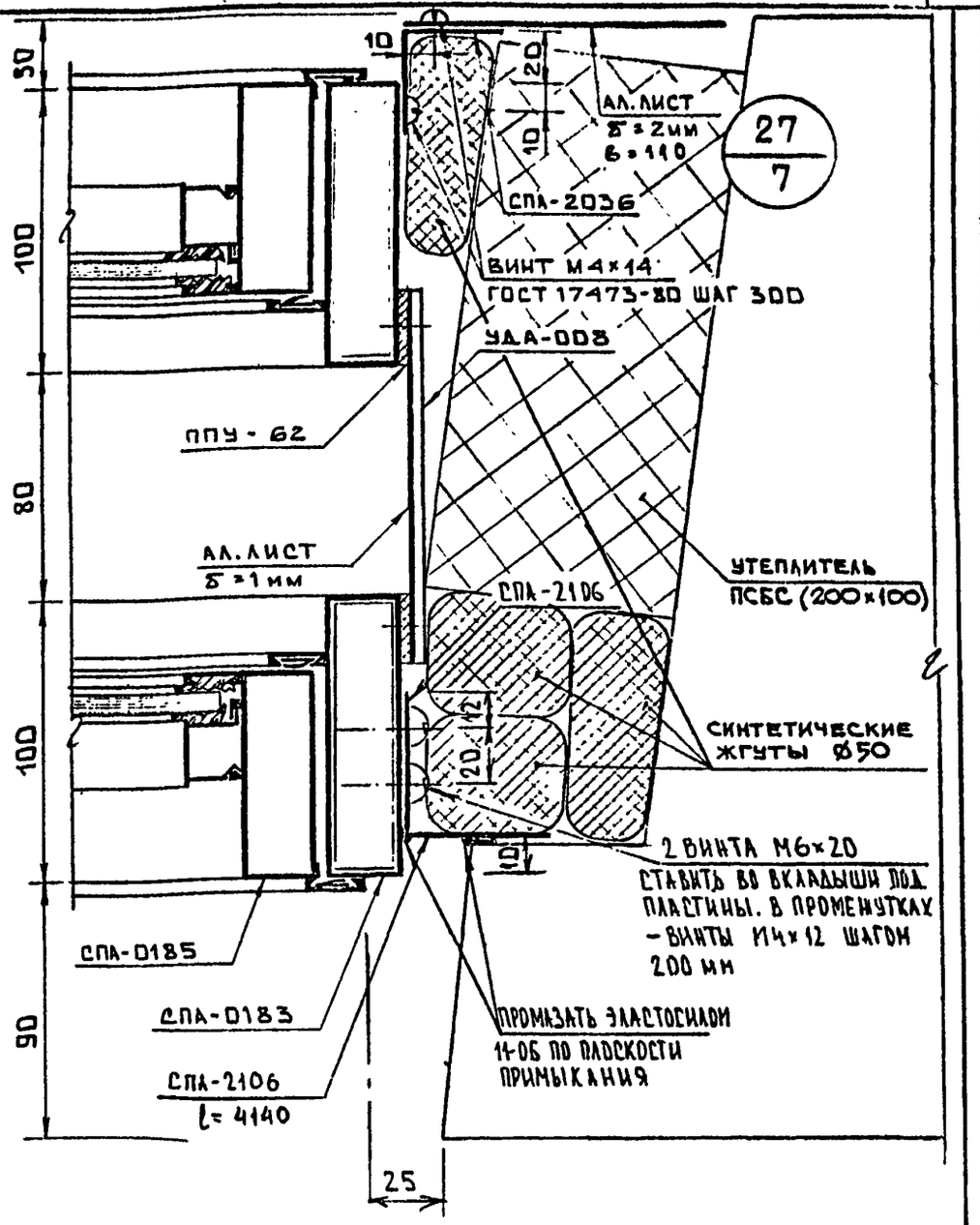

СОГЛАСОВАНО: ГАП МАЛЫЗОВА, ГИП БИЛЬШАНСКИЙ

Инв. № подл. 6208/94 | Подпись и дата | Взаим. инв. №

НАЧ. ОТД.	ГОРЧАКОВ	
ГЛ. СПЕЦ.	СИМАНОВИЧ	
ГЛ. АРХ. ПР.	ХЛЕВНЮК	
ГЛ. ИН. ПР.	ЖИВОВ	
СТ. ИНЖ.	ТЕНОВСКАЯ	
ПРОВЕР.	ЖИВОВ	

РС 84 106

Стадия	Масса	Масштаб
КМ		1:2
Лист 13	Листов	

УЗЛЫ N 25, 27

МНИИТЭП ОАСИ

Ф12и

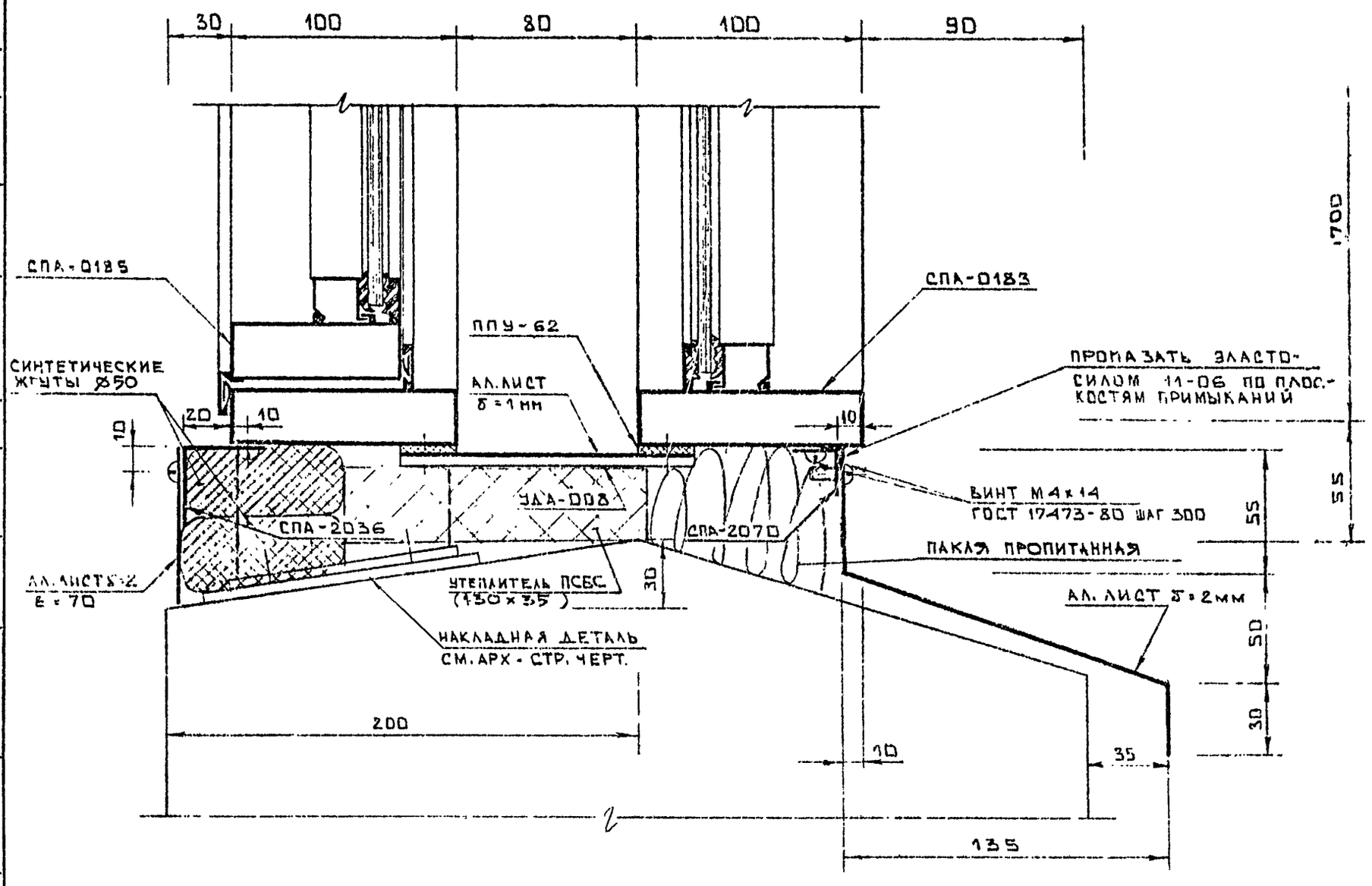

НАЧ. ОТД.	ГОРЧАКОВ		
ГЛ. СПЕЦ.	СИМАНОВИЧ		
ГЛ. АРХ. ПР.	ХЛЕБНЮК		
ГЛ. ИНЖ. ПР.	ЖИВОВ		
СТ. ИНЖ.	ТЕНОВСКАЯ		
ПРОВЕР.	ЖИВОВ		

РС 84.106

Стадия	Масса	Масштаб
КМ		1:2

Лист 14 | Листов

УЗЕЛ N 26

МНИИТЭП ОАСИ

СОГЛАСОВАНО. М.7

Инв. № подл. | Подпись и дата | Взаим. инв. №

Ф12и

План 1го этажа

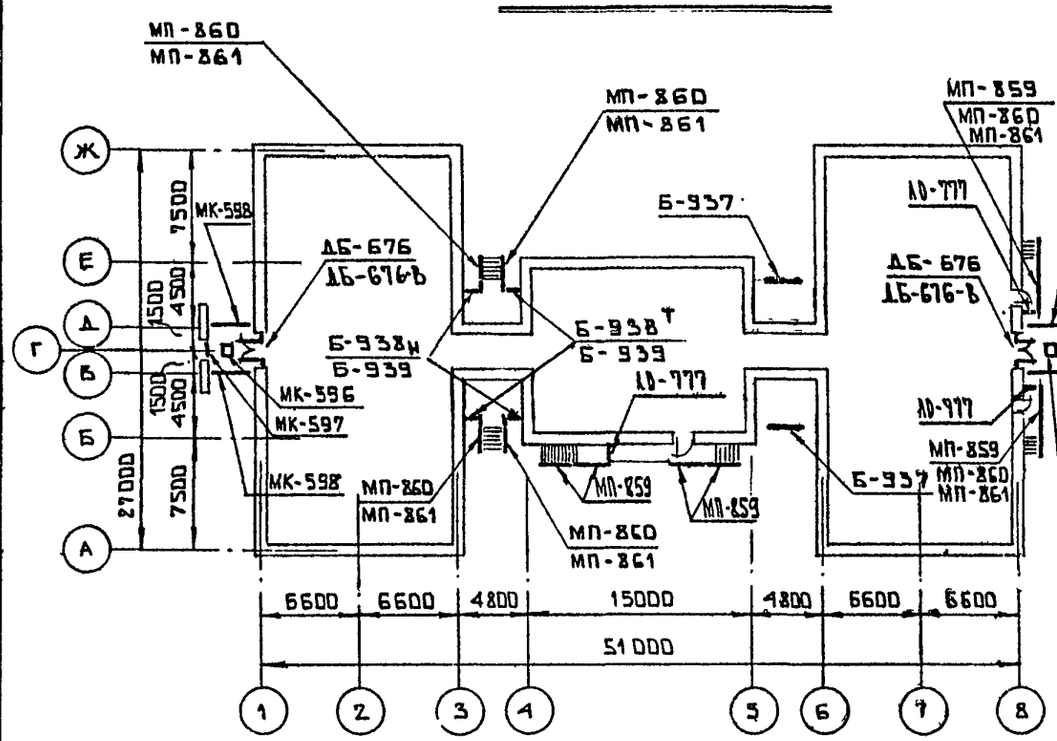

План 2го и 3го этажей

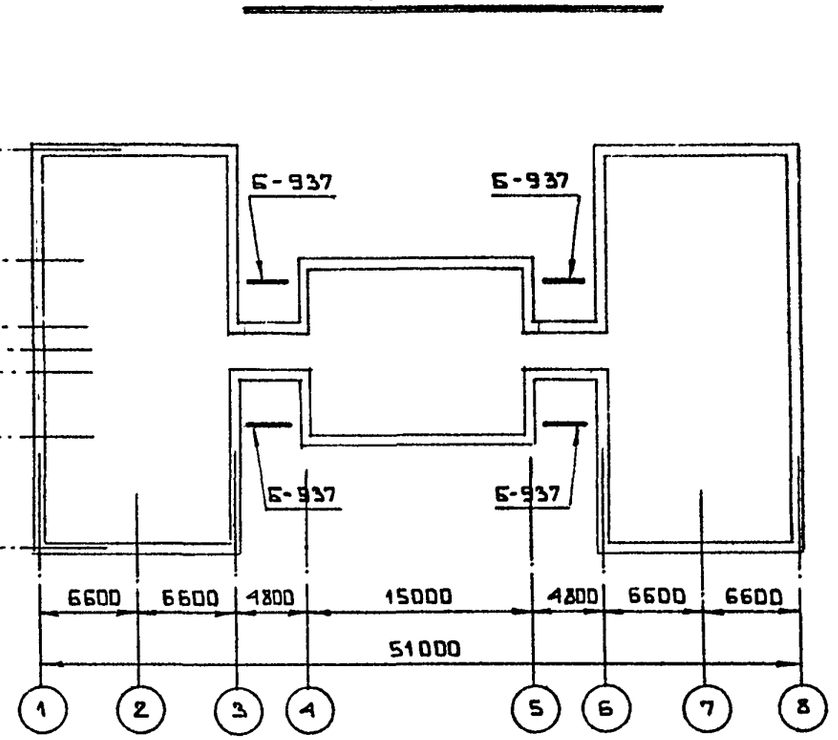

Нач.отд.	Горчаков		
Гл.спец.	Симанович		
Гл.арх.пр.	Хлебнюк		
Гл.ин.пр.	Живов		
Ст.инж.	Теновская		
Провер.	Живов		

РС 84 106-88

Стадия	Масса	Масштаб
КМ		—
Лист 15	Листов	

ДДУ-VI-52 вар.3 вып. 1986г
Планы 1,2 этажей

МНИИТЭП
ДАСИ

Согласовано: ГАП Трубников; ГИП Калмыкова; Рук. маст. 7 Каптерев

Инв. № подл. 6208736 | Подпись и дата | Взам. инв. №

Откорректировал. Живов 25.01.88г.

Ф12и

ПЕРЕЧЕНЬ МАРОК

NN ПП	НАИМЕНОВАНИЕ	КОЛ-ВО ШТ.	ПРИМЕЧАНИЯ
1	ДБ-676	2	
2	МП-859	6	
3	МП-860	6	
4	МП-861	6	
5	ЛО-777	3	
6	Б-937	10	
7	Б-938 $^{т}_{н}$	2/2	
8	Б-939	4	
9	МК-596	2	
10	МК-597	2	
11	МК-598	4	

СПЕЦИФИКАЦИЯ СТАЛИ

NN ПП	НАИМЕНОВАН.	МАТЕР.	МАССА КГ	ПРИМЕЧАНИЯ
1.	- 4 х 40	Ст3кп2	12.88	ГОСТ 103-76*
2.	- 4 х 30	—"—	0,36	—"—
3	- 4 х 50	—"—	0,32	—"—
4.	L 25 х 4	—"—	93.79	ГОСТ 8509-72
5.	L 50 х 5	—"—	11.4	—"—
6.	ф 16	—"—	6.06	ГОСТ 2590-72
7	L 40 х 4		7.2	ГОСТ 8509-72

ИТОГО: 132.01

СПЕЦИФИКАЦИЯ РЕЗИНЫ

NN ПП	НАИМЕНОВАНИЕ	ЭСКИЗ	МАССА, КГ
1.	РЦ-1		1,54
2.	ПРУ-23		0,82

СПЕЦИФИКАЦИЯ АЛЮМИНИЕВЫХ ПРЕССОВАННЫХ ПРОФИЛЕЙ АД 31Т5

NN ПП	НОРМАЛЬ ЗАВОДА	ЭСКИЗ	МАССА, КГ 1 П.М	МАССА, КГ ОБЩАЯ
1.	СПА-0022		1,57	238,47
2.	СПА-0069		2,08	68,82
3.	СПА-2163-1		2,00	67,54
4	СПА-0148		0,81	214,94
5.	СПА-2246		6,56	118.13
6.	СПА-0245		1,52	6.8
7	СПА-2070		0,20	7.2
8	СПА-0183		1,87	5,24
9	СПА-0191		2,28	61,40
10	СПА-2213		0,294	13,60
11	СПА 2023		0,19	3,22
12	СПА-2578		3,11	2,60
13	СПА-2598		7,40	3,00
14	СПА-2547		3,84	2,00
15	АЛ. ЛИСТ δ=1мм	Ам г 2м		2.0
16	АЛ. ЛИСТ δ=2мм			4.8
17.	АЛ. ЛИСТ δ=3мм			11.0
18	СПА-2337-1		0.17	5,44
19	СПА-0190		2.46	12,0
20	СПА-2167-1		0.62	68,82

ИТОГО: 997,02

СПЕЦИФИКАЦИЯ УНИФИЦИРОВАННЫХ АЛЮМИНИЕВЫХ ИЗДЕЛИЙ

NN ПП	МАРКА ИЗДЕЛИЯ	К-ВО	МАССА, КГ 1 ШТ.	ОБЩАЯ	ВСЕХ АЛ. 1 ШТ.	ВСЕХ АЛ. ОБЩАЯ
1	ДАЛ п 19.9.2П 88.Г.Н п	2	73.81	62.52	147.62	125.04

СПЕЦИФИКАЦИЯ ПРОЧИХ МАТЕРИАЛОВ

NN ПП	НАИМЕНОВАН	МАССА КГ	ПРИМЕЧАНИЯ
1.	ПЛАСТМАССА АГАТ	0,3	ТУ6-05-954-72
2.	ГЕРМЕТИК ЭЛАСТОСИЛ 1106	1,0	ТУ6-02 775-78

СПЕЦИФИКАЦИЯ СТЕКЛА

NN ПП	МАРКА	РАЗМЕР	КОЛ-ВО ШТ.	ПЛОЩАДЬ М2 1 ШТ.	ПЛОЩАДЬ М2 ВСЕХ	ПРИМЕЧАНИЯ
1.	С-4	810 х 1080	4	0.87	3.48	
2	С-6	170 х 1895	4	0.32	1.28	

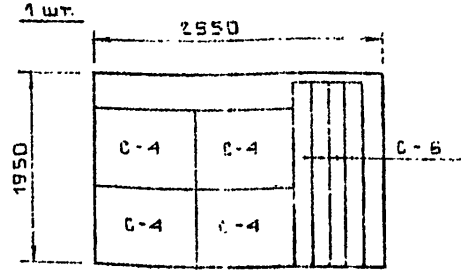

ЗАКАЗНАЯ СПЕЦИФИКАЦИЯ СТЕКЛА

ВИД СТЕКЛА	РАЗМЕРЫ, ММ	К-ВО ШТ.	ПЛОЩАДЬ М²	ДОПУСКИ
БИТРОННОЕ ПРАЙРОВАННОЕ СТЕКЛО ТОЛЩ. 6,5мм ГОСТ 13454-77	2950 х 1950	1	5.75	$c_1 - c_2 \leq 5$мм

ОБЩИЙ РАСХОД АЛЮМИНИЯ — 1111.06кг
ОБЩИЙ РАСХОД СТАЛИ — 154.59кг

НАЧ. ОТД.	ГОРЧАКОВ	
ГЛ. СПЕЦ.	СИМАНОВИЧ	
ГЛ. АРХ. ПР.	ХЛЕВНЮК	
ГЛ. ИНЖ. ПР.	ЖИВОВ	
СТ. ИНЖ.	БУРАШНИКОВА	
ПРОВЕРИЛ	ЖИВОВ	

РС 84 106-88

Стадия	Масса	Масштаб
КМ		—
Лист 16	Листов	

ДОУ-VI-52 ВАР. 3 ВЫП 1986г
ПЕРЕЧЕНЬ МАРОК. СПЕЦИФИКАЦИИ

МНИИТЭП ГАГИ

Карт 4416/84106 Ф12и

СОГЛАСОВАНО: ГАП Гурьев; ГИП Камышова; РУК. МАСТ. Свитцев

Инв. № подл. | Подпись и дата | Взам. инв. №

6218/87

СПЕЦИФИКАЦИЯ МАРОК

NN п/п	НАИМЕНОВАНИЕ ИЗДЕЛИЙ И КОНСТРУКЦИЙ	РАЗМЕРЫ В ММ	ЕДИНИЦА ИЗМЕРЕНИЯ	МАССА ЕДИНИЦЫ В КГ	КОЛИЧЕСТ. ЕДИНИЦ
1	ИЗДЕЛИЯ ИЗ АЛЮМИНИЕВЫХ СПЛАВОВ				
	ОБРАМЛЕНИЕ КОЗЫРЬКА		ШТ		
	МК-597	925 × 1000		11.88	2
	МК-598	3115 × 700		26.24	4
	СВЕТИЛЬНИК		ШТ		
	МК-596	800 × 800 × 752		143.95	2
2	ВИТРАЖИ ОДИНАРНЫЕ		ШТ		
	С ДВЕРНЫМИ БЛОКАМИ				
	ДБ-676	2220 × 2165		36,1	2
3	ИЗДЕЛИЯ ИЗ АЛЮМИНИЕВЫХ СПЛАВОВ				
	ПОРУЧНИ ОГРАЖДЕНИЙ		М		
	МП-859	2.82м		8,0	6
	МП-860	0.45м		1.67	6
	МП-861	2.24м		6.45	6
	ОГРАЖДЕНИЯ ЛЕСТНИЦ И ЛОДЖИЙ		ШТ		
	ЛО-777	1400 × 950		19.12	3
	Б-937	2700 × 950		35.7	10
	$Б-958^{т}_{н}$	588 × 950		9.92	2/2
	Б-939	188 × 950		5.69	4
4	БЛОКИ ДВЕРНЫЕ		ШТ.		
	ДВУПОЛЬНЫЕ КОМБИНИРОВАННЫЕ				
	ДАПп 19.У.20.88.Г.Нп	1750 × 2120		73.81	2

КРАТНОСТЬ ПОСТАВКИ

NN п/п	ПРОФИЛЬ	ДЛИНА М	КОЛ-ВО ШТ	ВЕС КГ
1.	СПА-0022	3,5	8	44,0
		4,0	5	31,0
		4,7	3	22,0
		5,6	22	193,0
2	СПА-0069	5,5	6	68,0
3	СПА-2163-1	4,8	7	67,0
4	СПА-0148	4,6	30	186,0
		5,0	9	36,0
5	СПА-2246	4,3	5	148,0
6	СПА-0245	4,5	1	7,0
7	СПА-2070	6,0	6	7,0
8	СПА-0183	2,8	1	5,0
9	СПА-0191	5,2	3	36,0
10	СПА-2213	6,0	8	14,0
11	СПА-2023	6,0	3	3,0
12	СПА-0190	4,4	2	22,0
13	СПА-2578	0,34	1	3,0
14	СПА-2598	0,4	1	3,0
15	СПА-2547	0,5	1	2,0
16	СПА-2167-1	6,0	18	67,0
17	СПА-2700-1	3,4	1	1,6
18	СПА-0064-2	0,8	1	0,12
19	СПА-0120-1	3,5	2	12,0
		4,3	6	43,0
20	СПА-2569-1	0,5	1	5,34
21	СПА-0019	6,0	2	14,0
22	СПА-2779	5,0	3	3,0
23	СПА-2814-1	5,0	3	4,7
24	СПА-2337-1	6,0	11	11,0
25	СПА-2580	0,8	1	1,5
26	СПА-2248	0,4	1	1,3
27	СПА-2704	1,6	1	4,3
28	СПА-2839	6,0	1	9,0
29	СПА-2570	0,9	1	0,6

ПРИМЕЧАНИЕ

МАССА МАРКИ ДБ-676 ДАНА В СПЕЦИФИКАЦИИ БЕЗ ДВЕРНОГО БЛОКА ДАПп 19.У.20.88.Г.Нп

НАЧ. ОТД.	ГОРЧАКОВ	
ГЛ. СПЕЦ.	СИМАНОВИЧ	
ГЛ. АРХ. ПР.	ХЛЕВНЮК	
ГЛ. ИН. ПР.	ЖИВОВ	
СТ. ИНЖ.	ТЕНОВСКАЯ	
ПРОВЕР.	ЖИВОВ	

РС 84 106-88

Стадия	Масса	Масштаб
КМ		—
Лист 17	Листов	

Д.ДУ-VI-52 ВАР. 3 ВЫП. 1986г.
СПЕЦИФИКАЦИЯ МАРОК

МНИИТЭП
ОАСИ

СОГЛАСОВАНО.М.7

ГАП ТРУБНИКОВА
ГИП КАЛМЫКОВА

Инв. № подл. 6208-88 | Подпись и дата | Взаим. инв. №

Ф12и

ДБ-676

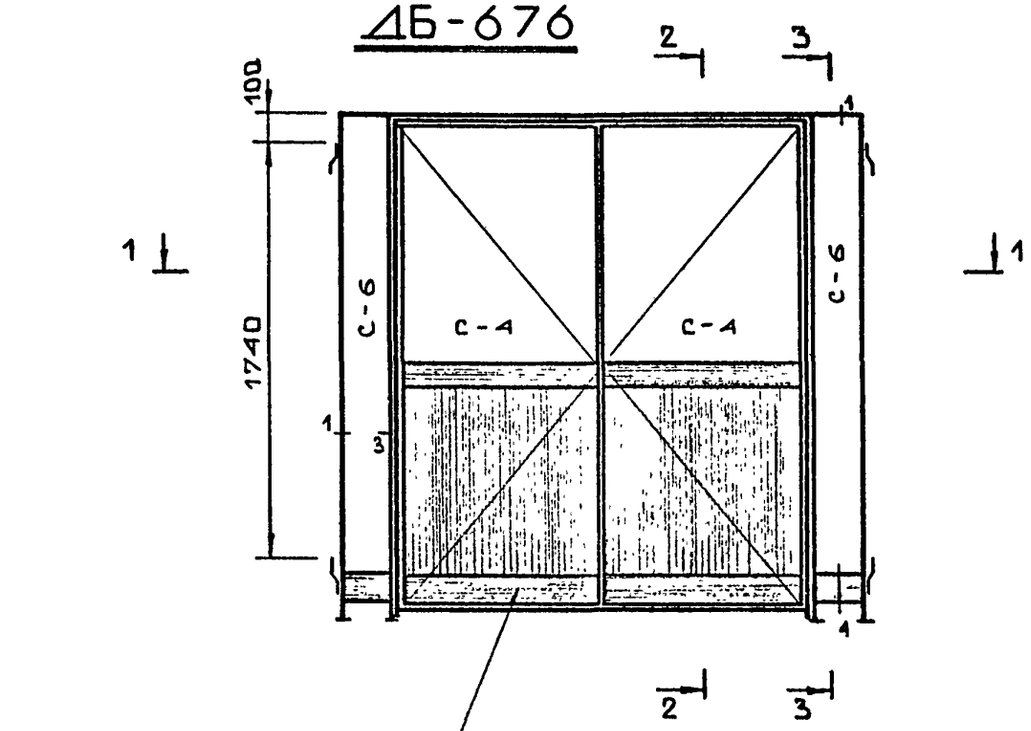

Д АПп 19.У.20.88.Г.Нп

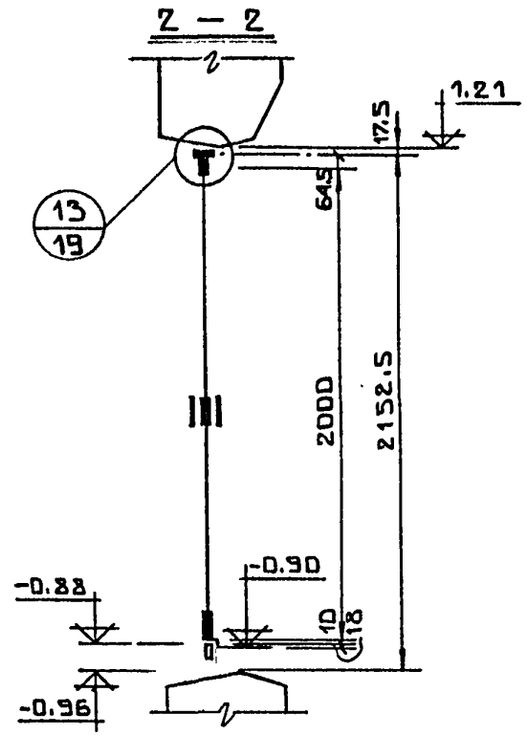

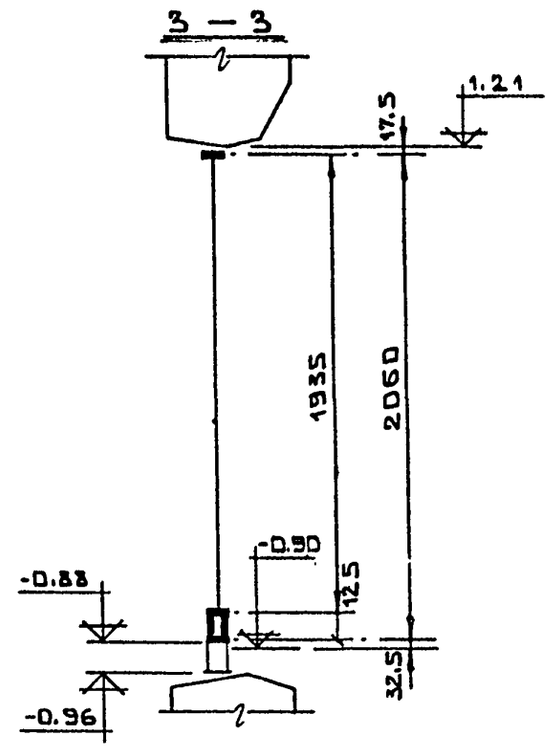

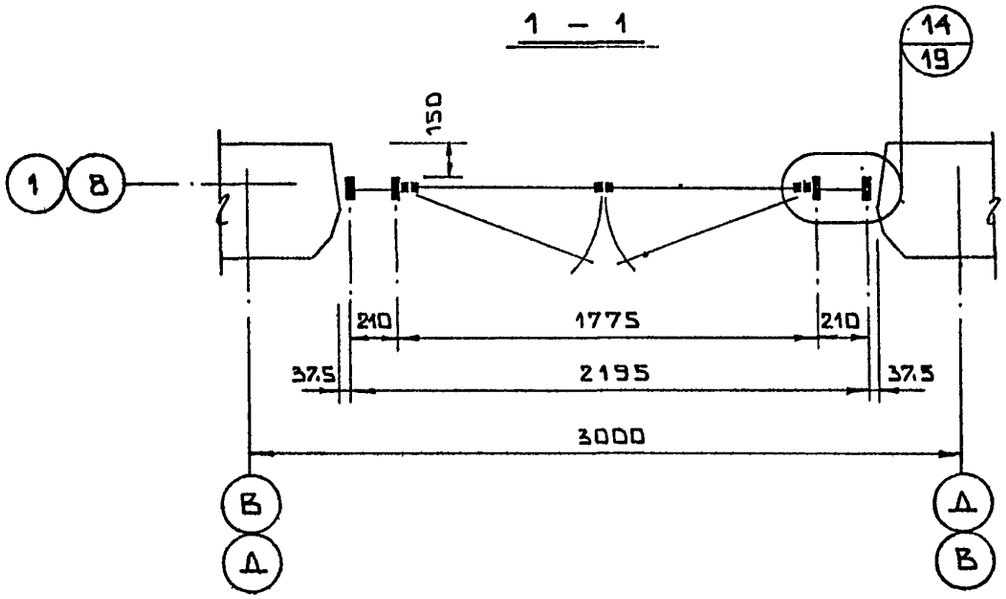

НАЧ.ОТД.	ГОРЧАКОВ		
ГА.СПЕЦ.	СИМАНОВИЧ		
ГА.АРХ.ПР.	ХЛЕВНЮК		
ГА.ИН.ПР.	ЖИВОВ		
СТ.ИНЖ.	ТЕНОВСКАЯ		
ПРОВЕР.	ЖИВОВ		

РС 84 106

Стадия	Масса	Масштаб
КМ		

Лист 18 | Листов

ОСТЕКЛЕНИЕ ПО ОСИ «1» М/О «Д-В» И ПО ОСИ «8» М/О «В-Д»

МНИИТЭП ОАСИ

СОГЛАСОВАНО М.7

ГАП ТРУБНИКОВА

ГИП. КАЛМЫКОВА

РУК. МАСТ.7 КАПТЕРЕВ

Взаим. инв. №

Подпись и дата

Инв. № подл. 62099

Ф12и

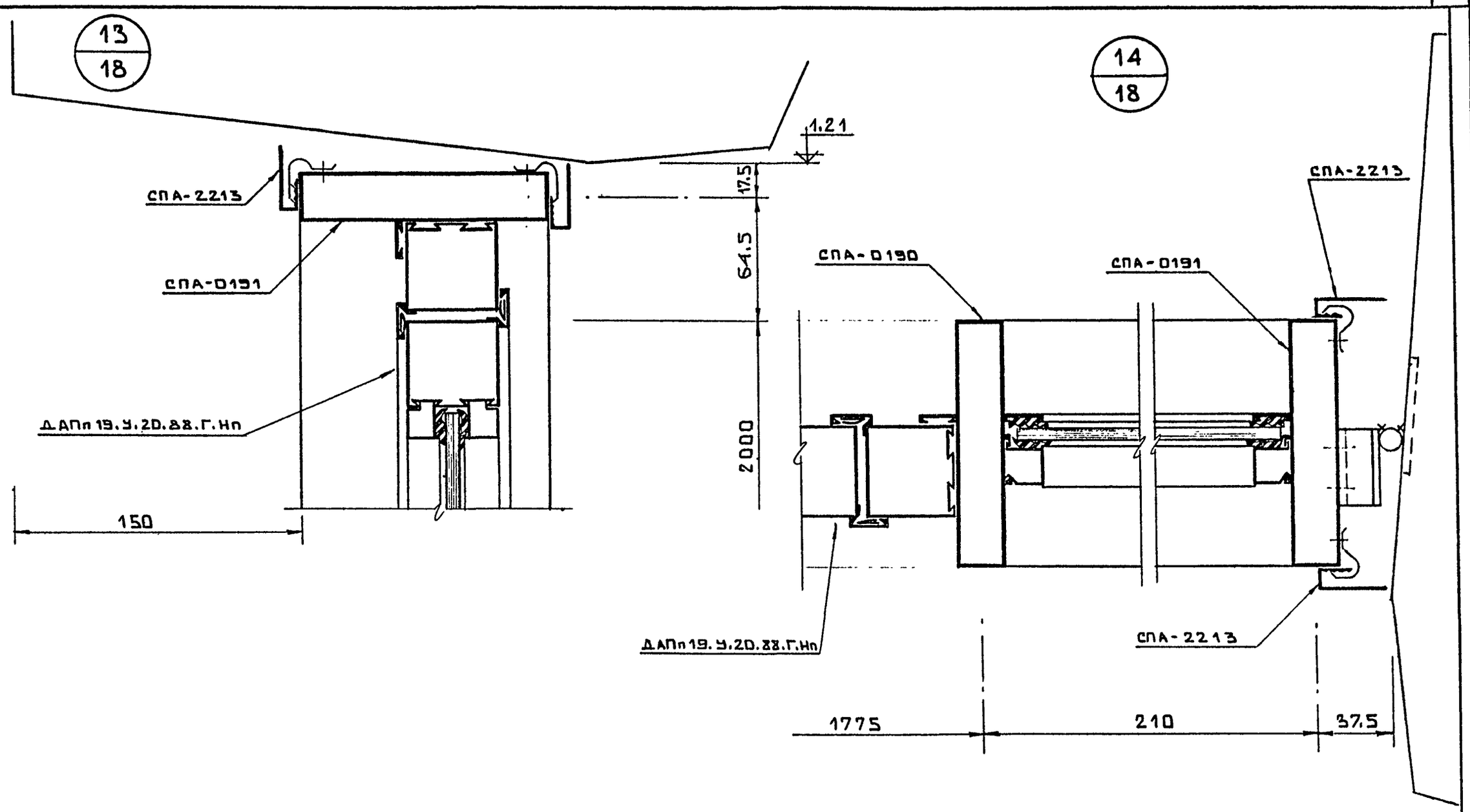

НАЧ.ОТД.	ГОРЧАКОВ		
ГЛ.СПЕЦ.	СИМАНОВИЧ		
ГЛ.АРХ.ПР.	ХЛЕВНЮК		
ГЛ.ИН.ПР.	ЖИВОВ		
СТ.ИНЖ.	ТЕНОВСКАЯ		
ПРОВЕР.	ЖИВОВ		

РС 84 106

Стадия	Масса	Масштаб
КМ		

Лист 19 | Листов

УЗЛЫ N 13.14

МНИИТЭП
ОАСИ

Ф12и

СОГЛАСОВАНО М.7

ГАП ТРУБНИКОВА

ГИП КАЛМЫКОВА

Взаим.инв. №

Подпись и дата

Инв. № подл. 620900

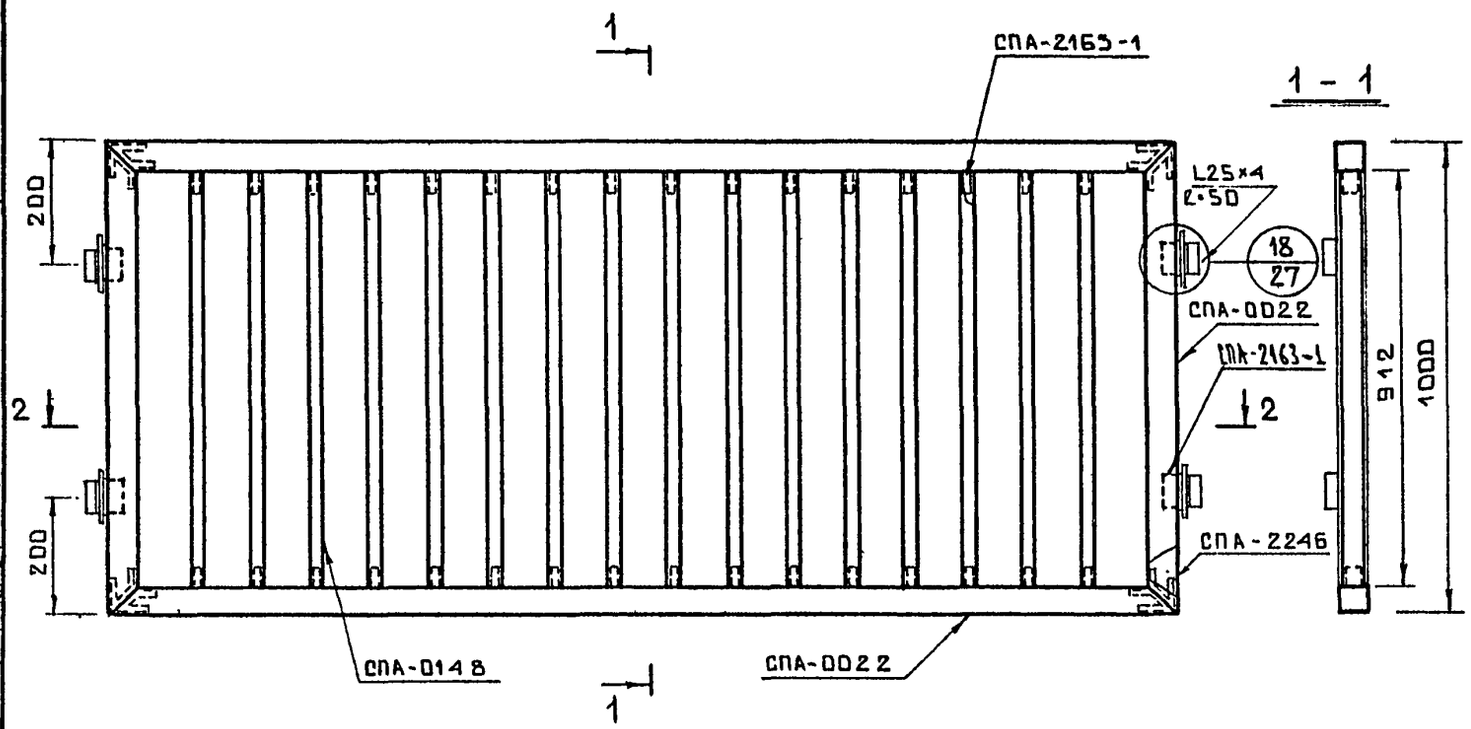

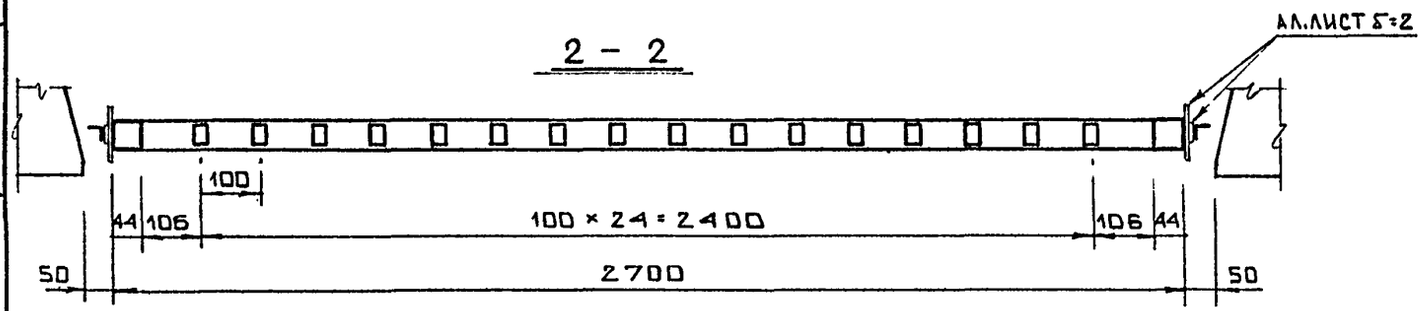

СПЕЦИФИКАЦИЯ АЛЮМИНИЯ АД31Т5

МАРКА	NN П/П	СЕЧЕНИЕ ПРОФИЛЬ	ДЛИНА ММ	МАССА КГ	ПРИМЕЧАНИЯ
Б-937	1	СПА-0022	7400	11.7	
	2	СПА-0148	22800	18.47	
	3	СПА-2246	172	1.13	
	4	СПА-2163-1	1950	3.90	
	5	L25×4	200	0.3	ГОСТ 8509-72
	6	АЛ.ЛИСТ δ=2	—	0.20	
		ИТОГО:		35.7	

СОГЛАСОВАНО.М.7

ГАП ТРУБНИКОВА

ГИП КАЛМЫКОВА

РУК. МАСТ. 7 КАПТЕРЕВ

Взаим. инв. №

Подпись и дата

Инв. № подл. 62с90/

НАЧ.ОТД.	ГОРЧАКОВ		
ГЛ.СПЕЦ.	СИМАНОВИЧ		
ГЛ.АРХ.ПР.	ХЛЕВНЮК		
ГЛ.ИН.ПР.	ЖИВОВ		
СТ.ИНЖ.	ТЕНОВСКАЯ		
ПРОВЕР.	ЖИВОВ		

РС 84 106

Стадия	Масса	Масштаб
КМ		1:10
Лист 20	Листов	

Б-937 ОГРАЖДЕНИЕ ЛОДЖИЙ
РАЗРЕЗЫ. СПЕЦИФИКАЦИЯ

МНИИТЭП
ОАСИ

Ф12и

СОГЛАСОВАНО.М.7

ГАП	МАЛТЫЗОВА	
ГИП	БИЛЬШИНСКИЙ	
РУК. МАСТ. 7	КАПТЕРЕВ	

Взаим. инв. №

Подпись и дата

Инв. № подл. 6к0902

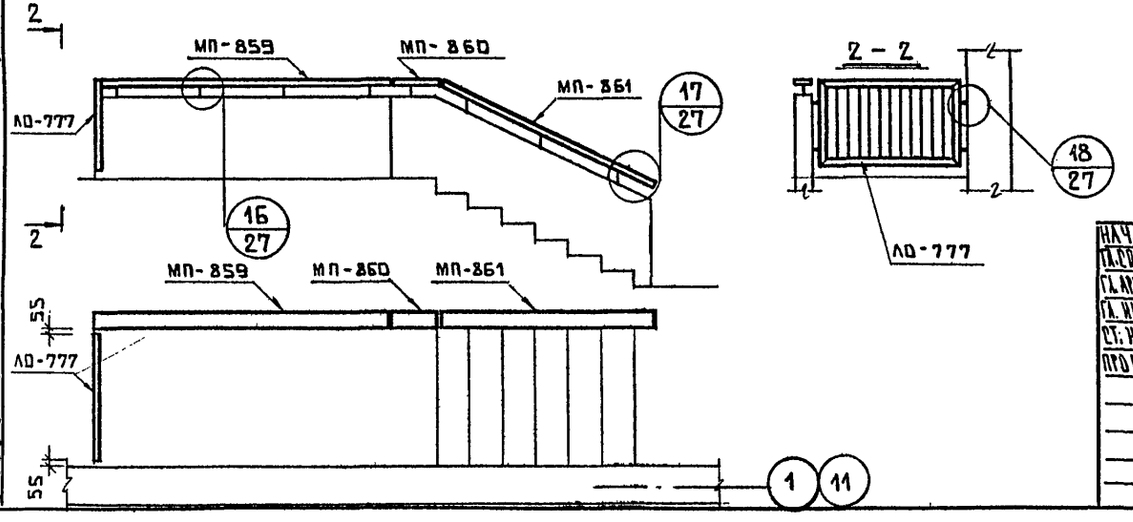

Внесены изменения 21.10.88 г.

ГИП Живов Живов А.В

НАЧ. ОТД.	ГОРЧАКОВ	
ГЛ. СПЕЦ. ОТД.	СИМАНОВИЧ	
ГЛ. АРХ. ПР.	ХАЕВНЮК	
ГЛ. ИНЖ. ПР.	ЖИВОВ	
СТ. ИНЖ.	БУРАШНИКОВА	
ПРОВЕРИЛ	ЖИВОВ	

РС 84 106

Стадия	Масса	Масштаб
КМ		—
Лист 21	Листов	

ШКОЛА-V-79 ВАР.2.
СХЕМЫ ОГРАЖДЕНИЙ ЛЕСТНИЦ

МНИИТЭП
ОАСИ

Ф12и

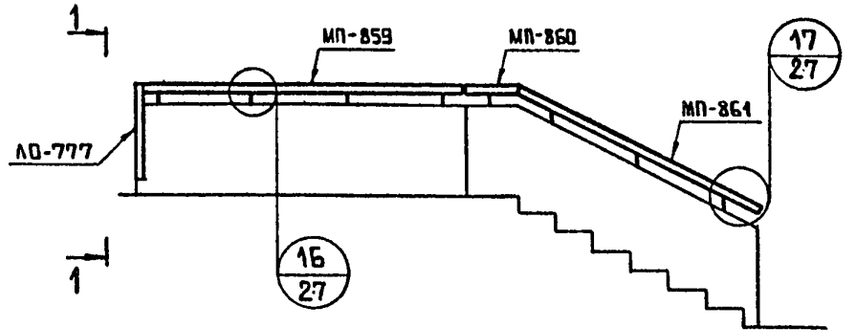

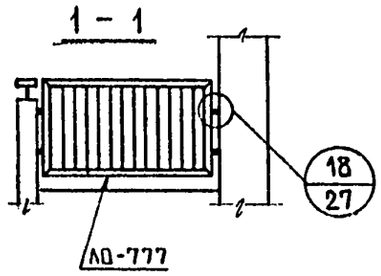

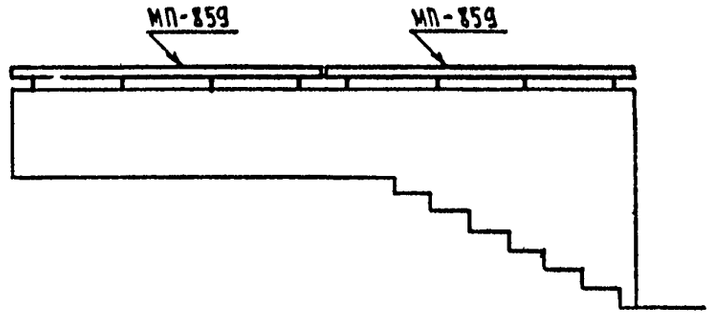

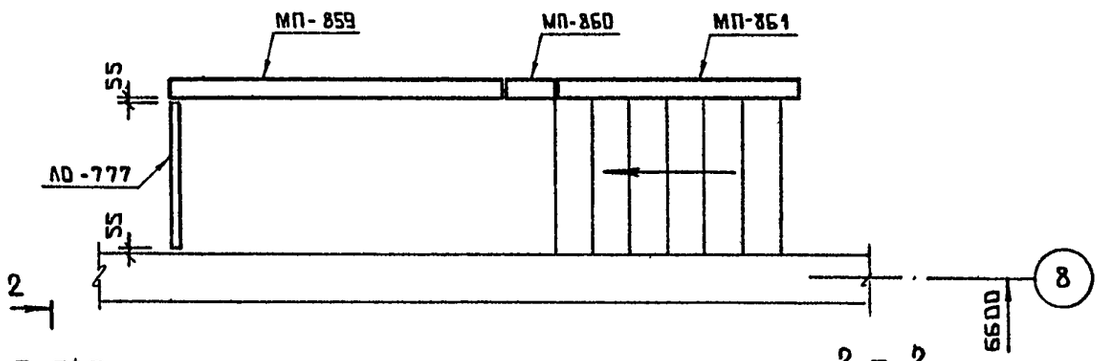

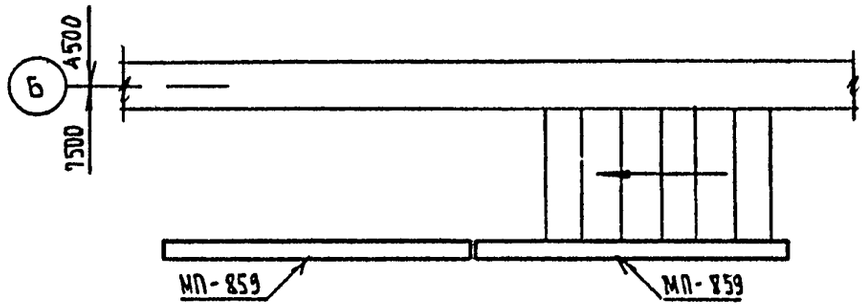

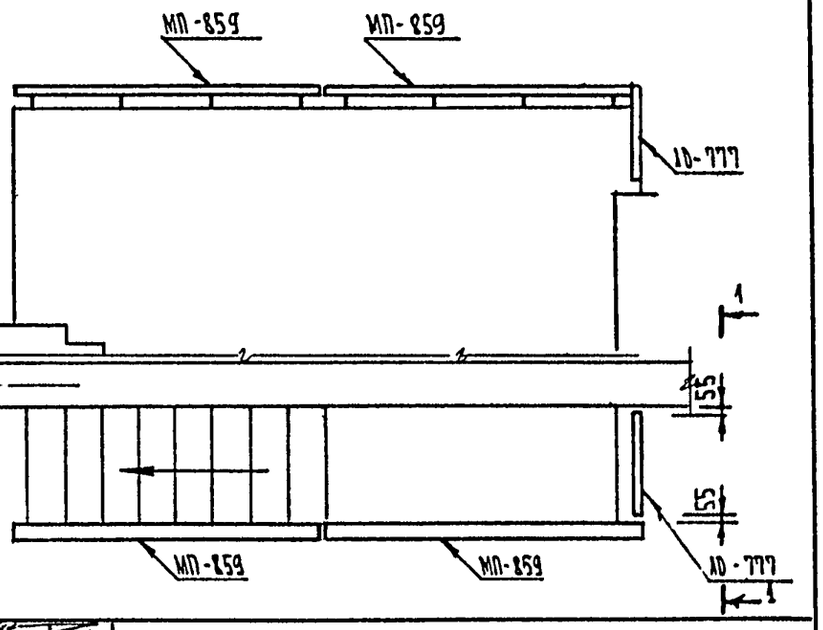

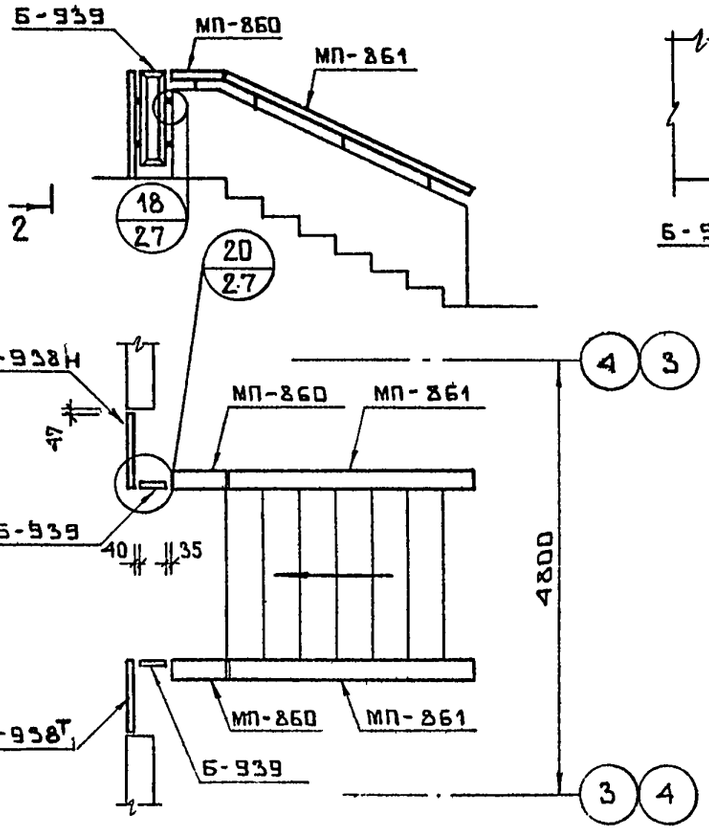

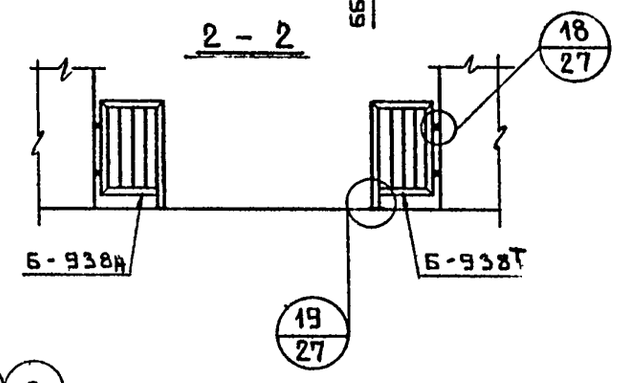

СОГЛАСОВАНО

ГАП	ПУБНИКОВА	
ГИП	КАЛМЫКОВА	
РУК. МАСТ. 7	САПТЕРЕВ	

Взаим. инв. №

Подпись и дата

Инв. № подл. 620903

НАЧ. ОТД.	ГОРЧАКОВ		
ГЛ. СПЕЦ.	СИМАНОВИЧ		
ГЛ. АРХ. ПР.	ХЛЕВНЮК		
ГЛ. ИН. ПР.	ЖИВОВ		
СТ. ИНЖ.	ТЕНОВСКАЯ		
ПРОВЕР.	ЖИВОВ		

РС 84 106-88

Стадия	Масса	Масштаб
КМ		—
Лист 22	Листов	

ДДУ-VI-52 ВАР. 3 ВЫП. 1986г
СХЕМЫ ОГРАЖДЕНИЙ ЛЕСТНИЦ.

МНИИТЭП
ОАСИ

Откорректирован Живов 25.01.88г.

Ф12и

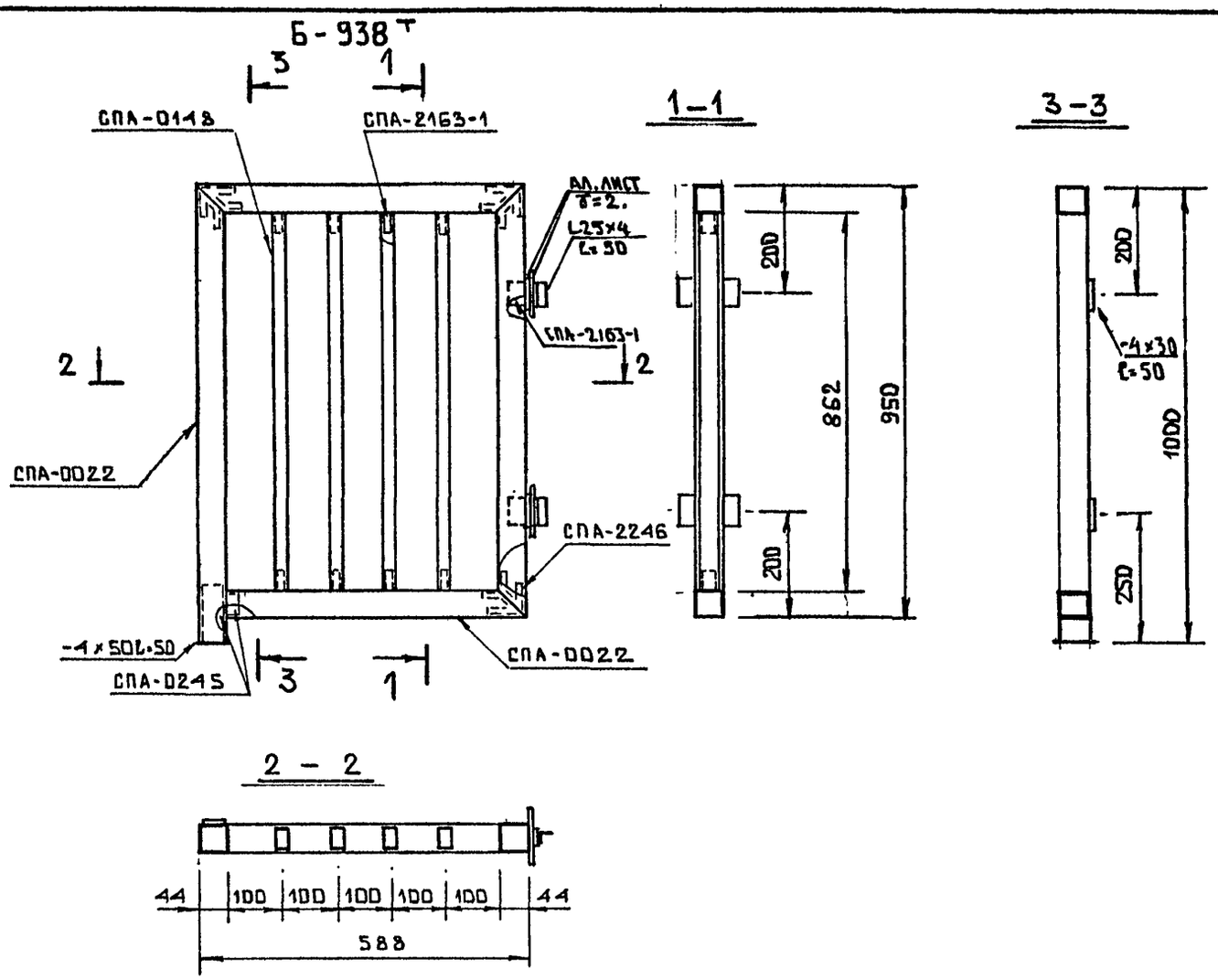

СПЕЦИФИКАЦИЯ АЛЮМИНИЯ АД31Т5

МАРКА	NN П/П	СЕЧЕНИЕ ПРОФИЛЬ	ДЛИНА ММ	МАССА КГ	ПРИМЕЧАНИЯ
Б-938Т / Б-938Н	1	СПА-0022	3126	4.94	
	2	СПА-0148	3448	2.79	
	3	СПА-2246	129	0.85	
	4	СПА-2163-1	372	0,74	
	5	-4×30	100	0.09	ГОСТ 103-76*
	6	L25×4	100	0.15	ГОСТ 8509-72
	7	АЛ. ЛИСТ δ=2	—	0.10	АМГ2М
	8	СПА-0245	120	0.18	
	9	-4×50	50	0.08	ГОСТ 103-76*
			ИТОГО:	9.92	

МАРКА Б-938Н ЗЕРКАЛЬНА МАРКЕ Б-938Т

НАЧ.ОТД.	ГОРЧАКОВ		
ГЛ.СПЕЦ.	СИМАНОВИЧ		
ГЛ.АРХ.ПР.	ХЛЕВНЮК		
ГЛ.ИН.ПР.	ЖИВОВ		
СТ.ИНЖ.	ТЕНОВСКАЯ		
ПРОВЕР.	ЖИВОВ		

РС 84 106-88

Стадия	Масса	Масштаб
КМ		1:10

Лист 23 | Листов

Б-938Т/Н ОГРАЖДЕНИЕ ЛЕСТНИЦЫ
РАЗРЕЗЫ. СПЕЦИФИКАЦИЯ

МНИИТЭП
ОАСИ

СОГЛАСОВАНО М.7

ГАП	ТРУБНИКОВА	
ГИП	КАЛМЫКОВА	
РУК. МАСТ. 7	КАПТЕРЕВ	

Взаим. инв: №

Подпись и дата

Инв. № подл. 620904

Откорректирован [signature] 25.01.88.

Ф12и

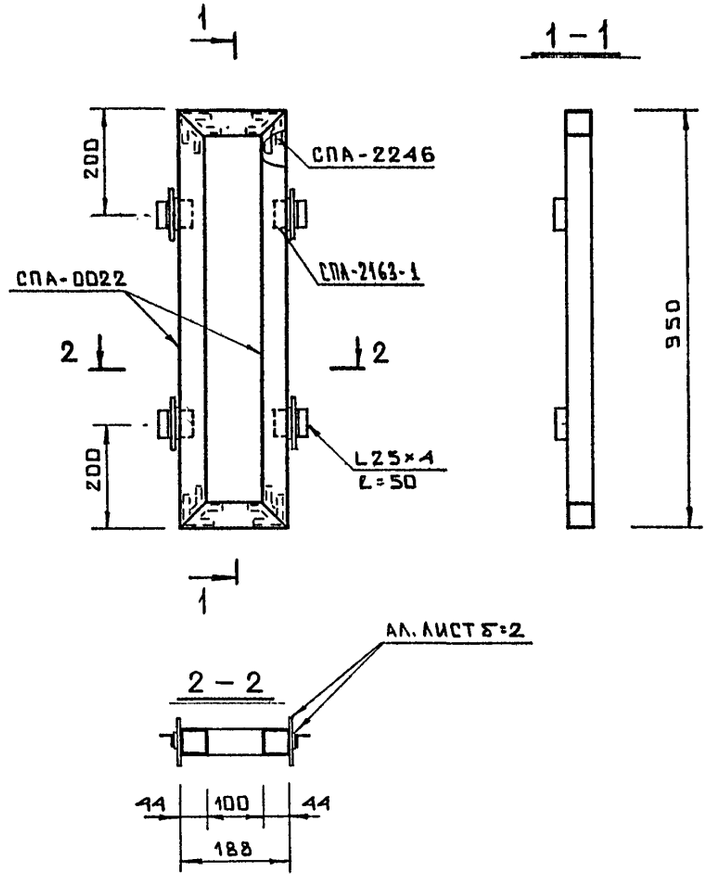

СПЕЦИФИКАЦИЯ АЛЮМИНИЯ АД31Т5

МАРКА	NN П/П	СЕЧЕНИЕ ПРОФИЛЬ	ДЛИНА ММ	МАССА КГ	ПРИМЕЧАНИЯ
Б-939	1	СПА-0022	2276	3.66	
	2	СПА-2246	172	1.13	
	3	L25×4	200	0.3	ГОСТ 8509-72
	4	АЛ. ЛИСТ δ=2	—	0.20	АМГ2М
	5.	СПА-2163-1	200	0.40	
			ИТОГО:	5.69	

СОГЛАСОВАНО.М.7

ГАП	ТРУБНИКОВА	
ГИП	КАЛМЫКОВА	
РУК. МАСТ. 7	КАПТЕРЕВ	

Инв. № подл. 6209ст | Подпись и дата | Взаим. инв. №

НАЧ. ОТД.	ГОРЧАКОВ		
ГЛ. СПЕЦ.	СИМАНОВИЧ		
ГЛ. АРХ. ПР.	ХЛЕВНЮК		
ГЛ. ИН. ПР.	ЖИВОВ		
СТ. ИНЖ.	ТЕНОВСКАЯ		
ПРОВЕР.	ЖИВОВ		

РС 84106

Стадия	Масса	Масштаб
КМ		1:10
Лист 24	Листов	

Б-939 ОГРАЖДЕНИЕ ЛЕСТНИЦЫ
РАЗРЕЗЫ. СПЕЦИФИКАЦИЯ

МНИИТЭП
ОАСИ

Ф12и

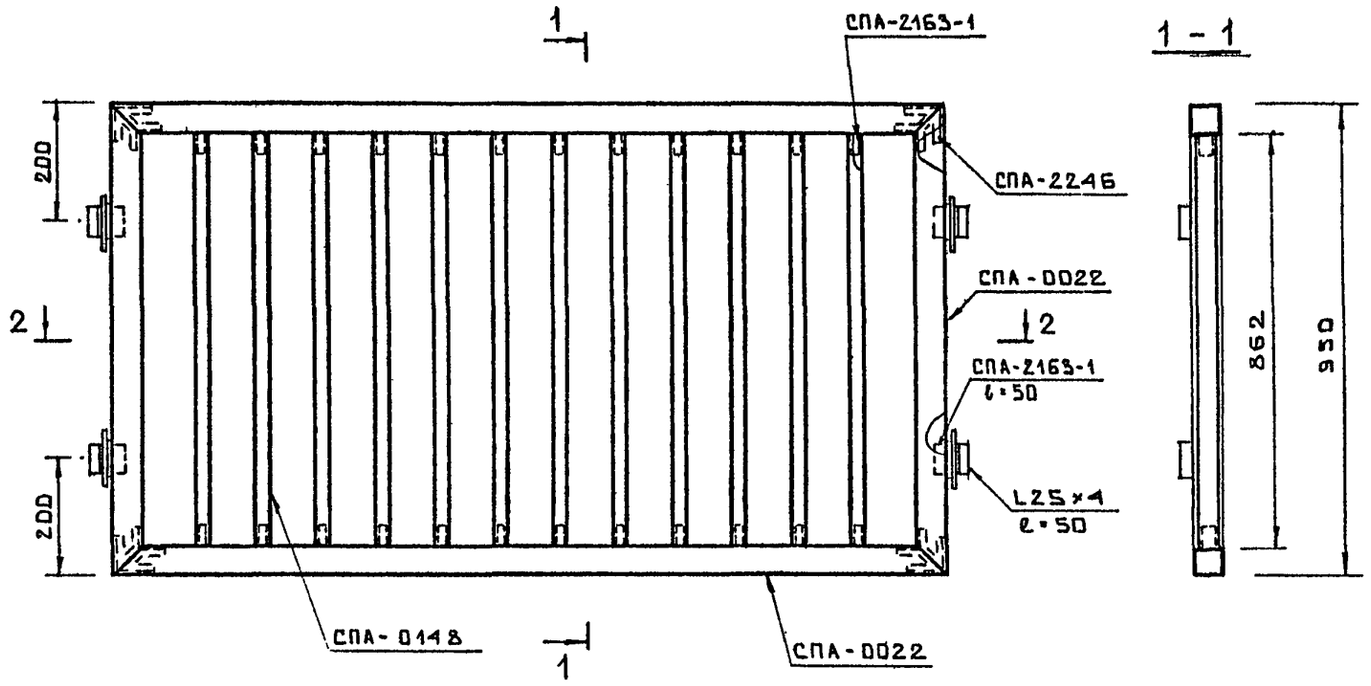

СПЕЦИФИКАЦИЯ > АЛЮМИНИЯ АД 31Т5

МАРКА	NN П/П	СЕЧЕНИЕ ПРОФИЛЬ	ДЛИНА ММ	МАССА КГ	ПРИМЕЧАНИЯ
ЛО-777	1	СПА-0022	4700	7.43	
	2	СПА-0148	10344	8.38	
	3	СПА-2246	172	1.13	
	4	СПА-2163-1	1040	2.08	
	5	L25×4	200	0.5	ГОСТ 8509-72
	6	АЛ. ЛИСТ δ=2	—	0.20	АМГ2М
			ИТОГО:	19.52	

СОГЛАСОВАНО. М.7

ГАП	ТРУБНИКОВА	
ГИП	КАМЫКОВА	
РУК. МАСТ. 7	КАПТЕРЕВ	

Инв. № подл. 620906 | Подпись и дата | Взаим. инв. №

НАЧ. ОТД.	ГОРЧАКОВ		
ГА. СПЕЦ.	СИМАНОВИЧ		
ГА. АРХ. ПР.	ХЛЕВНЮК		
ГА. ИН. ПР.	ЖИБОВ		
СТ. ИНЖ.	ГЕНОВСКАЯ		
ПРОВЕР.	ЖИБОВ		

РС 84 106

Стадия	Масса	Масштаб
КМ		1:10
Лист 25	Листов	

ЛО-777 ОГРАЖДЕНИЕ ЛЕСТНИЦЫ. РАЗРЕЗЫ. СПЕЦИФИКАЦИЯ.

МНИИТЭП
ОАСИ

Ф126

МП-859

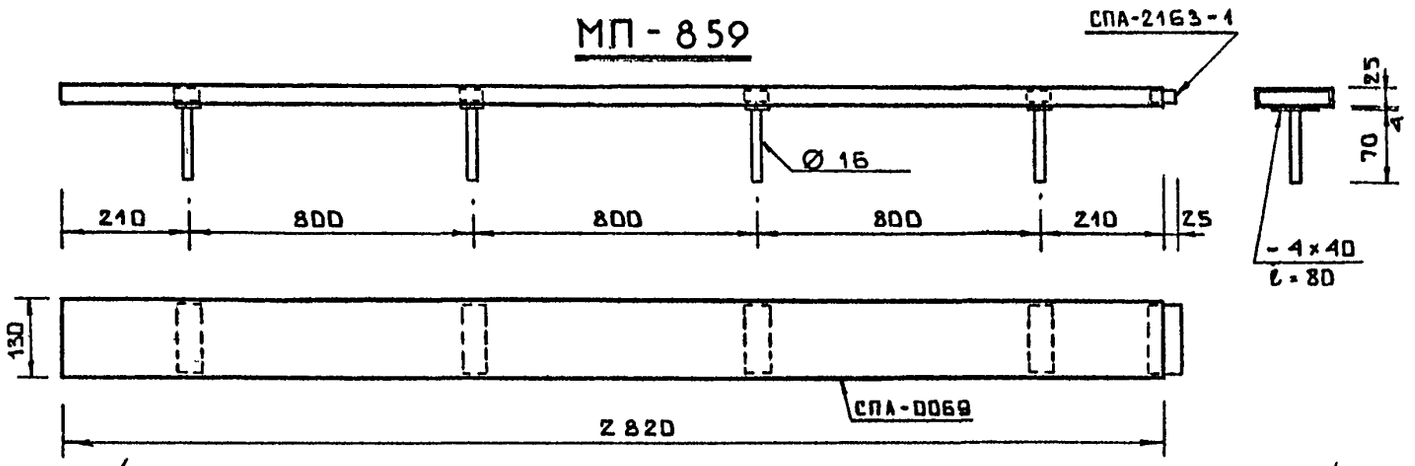

МП-861

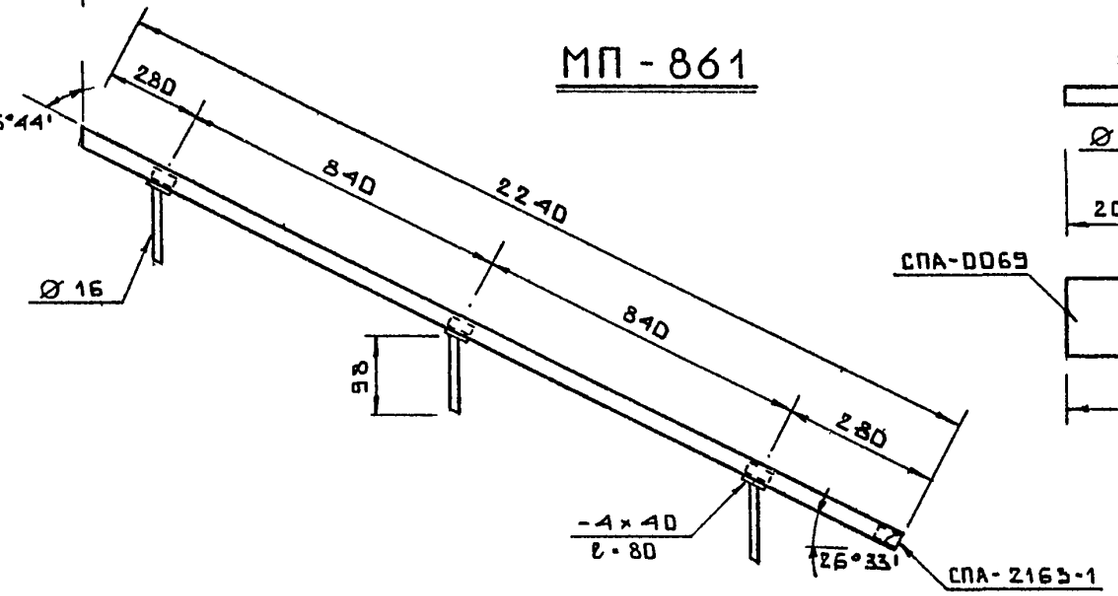

МП-860

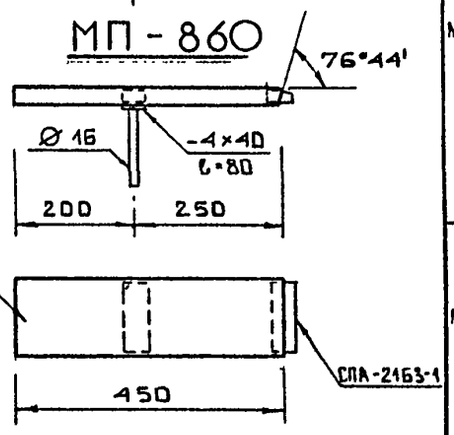

СПЕЦИФИКАЦИЯ МЕТАЛЛА Вст3кп2

МАРКА	NN П/П	СЕЧЕНИЕ, ПРОФИЛЬ	ДЛИНА мм	МАССА кг	ПРИМЕЧАНИЯ
МП-859	1	СПА-0069	2820	5.87	АД31Т5
	2	Ø16	280	0.44	ГОСТ 2590-71
	3	-4×40	320	0.4,	ГОСТ 103-76*
	4	СПА-2163-1	615	1.3	АД31Т5
			ИТОГО:	8.0	
МП-861	1	СПА-0069	2240	4.66	АД31Т5
	2	Ø16	294	0.46	ГОСТ2590-71
	3	-4×40	240	0.3	ГОСТ103-76*
	4	СПА-2163-1	492	1.03	АД31Т5
			ИТОГО:	6.45	
МП-860	1	СПА-0069	450	0.94	АД31Т5
	2	Ø16	70	0.11	ГОСТ2590-71
	3	-4×40	80	0.1	ГОСТ103-76*
	4	СПА-2163-1	246	0.52	АД31Т5
			ИТОГО:	1.67	

СОГЛАСОВАНО:
ГАП ТРУБНИКОВ
ГИП КАЛМЫКОВА
РУК.МАСТ.7 КАПТЕРЕВ

Инв. № подл. 620987 | Подпись и дата | Взаим. инв. №

НАЧ.ОТД.	ГОРЧАКОВ		
ГЛ.СПЕЦ.	СИМАНОВИЧ		
ГЛ.АРХ.ПР.	ХЛЕВНЮК		
ГЛ.ИН.ПР.	ЖИВОВ		
СТ.ИНЖ.	ТЕНОВСКАЯ		
ПРОВЕР.	ЖИВОВ		

РС 84 106

Стадия	Масса	Масштаб
КМ		—
Лист 26	Листов	

МП-859, МП-860, МП-861
АЛЮМИНИЕВЫЕ ПОРУЧНИ ДЛЯ НАРУЖНЫХ ЛЕСТНИЦ. РАЗРЕЗЫ. СПЕЦИФИКАЦИЯ

МНИИТЭП
ОАСИ

Ф12и

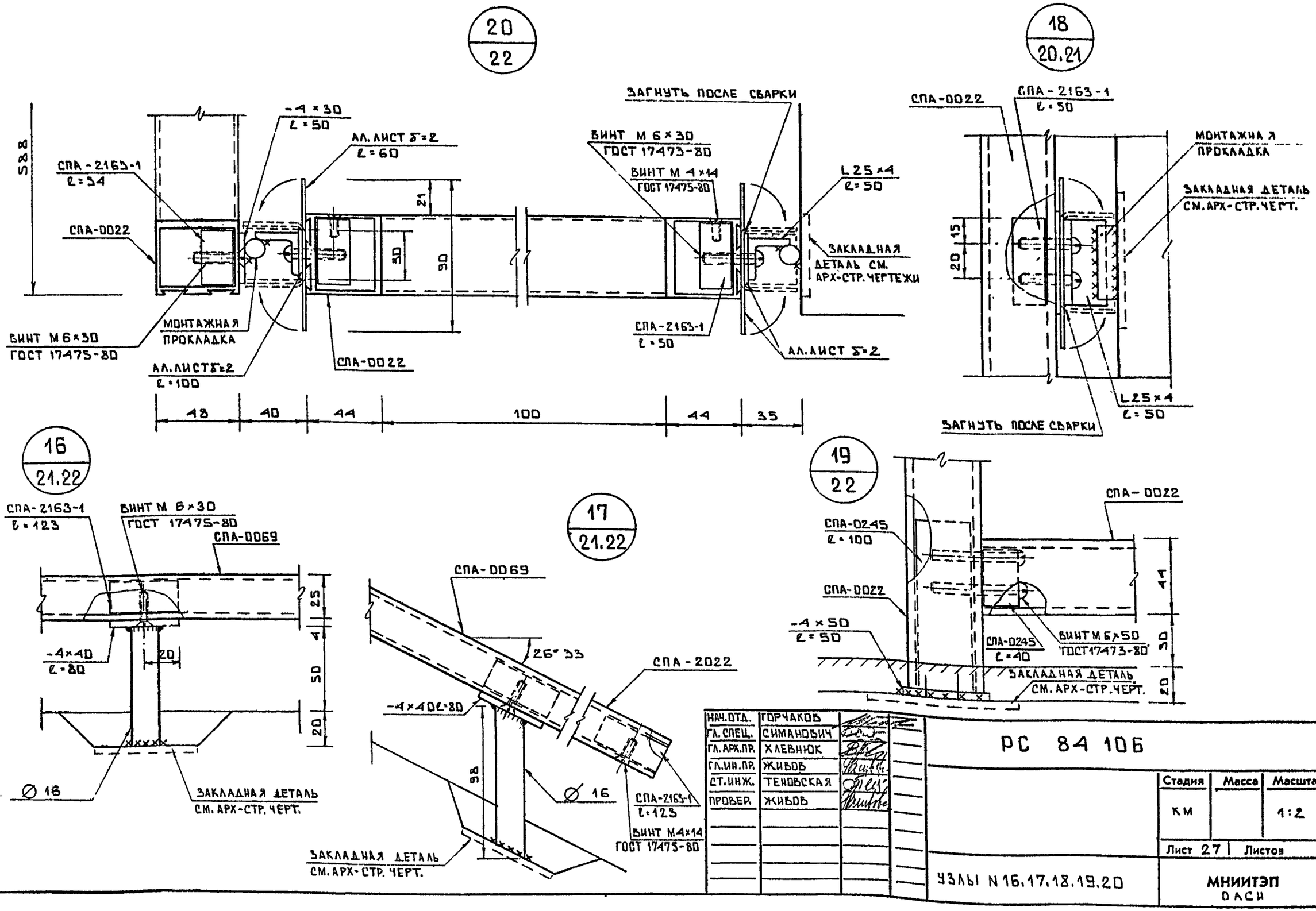

НАЧ. ОТД.	ГОРЧАКОВ	
ГЛ. СПЕЦ.	СИМАНОВИЧ	
ГЛ. АРХ. ПР.	ХЛЕВНЮК	
ГЛ. ИН. ПР.	ЖИВОВ	
СТ. ИНЖ.	ТЕНОВСКАЯ	
ПРОВЕР.	ЖИВОВ	

РС 84 106

Стадия	Масса	Масштаб
КМ		1:2

Лист 27 | Листов

УЗЛЫ N 16, 17, 18, 19, 20

МНИИТЭП
ОАСИ

СОГЛАСОВАНО М.7

ГАП ГИП

ТРУБНИКОВ КАЛМЫКОВА

Взаим. инв. №

Подпись и дата

Инв. № подл. 620908

Ф12и

ТАБЛИЦА СЕЧЕНИЙ

1	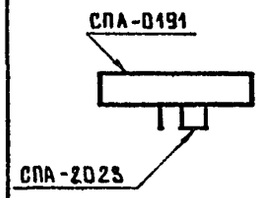	5	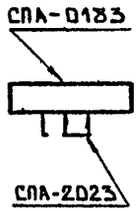	9	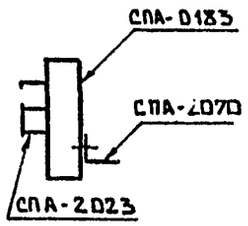	13	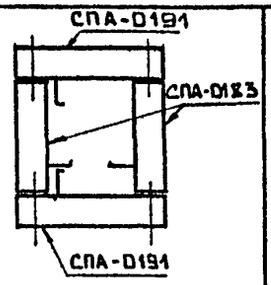	17	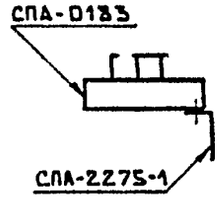		
2	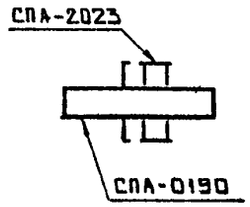	6	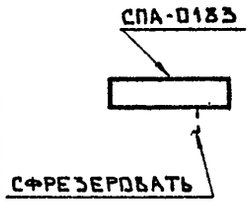	10	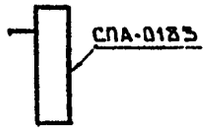	14	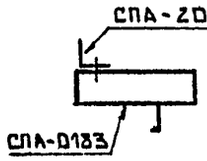	18	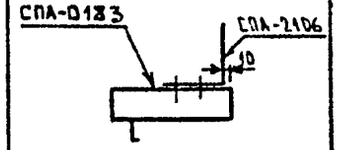		
3	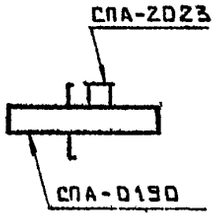	7	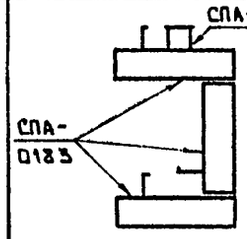	11	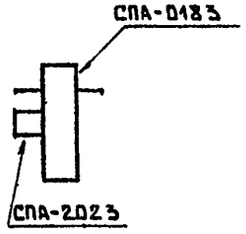	15	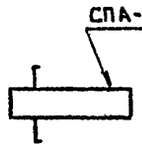	19	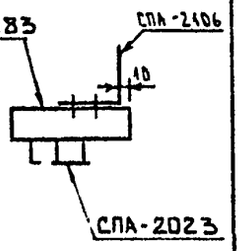		
4	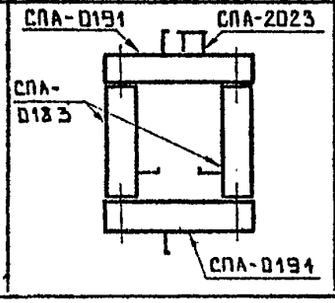	8	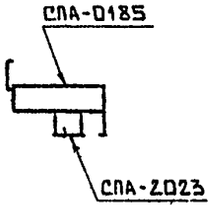	12	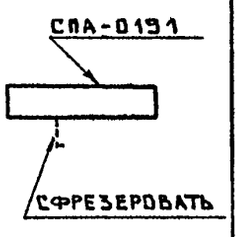	16	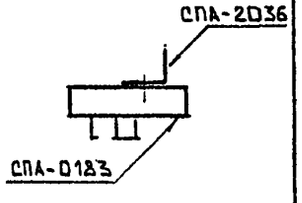	20	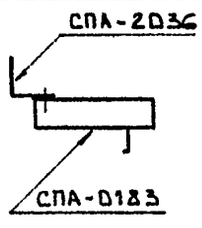		

НАЧ.ОТД.	ГОРЧАКОВ	
ГЛ.СПЕЦ.	СИМАНОВИЧ	
ГЛ.АРХ.ПР.	ХЛЕВНЮК	
ГЛ.ИН.ПР.	ЖИВОВ	
СТ.ИНЖ.	ТЕНОВСКАЯ	
ПРОВЕР.	ЖИВОВ	

РС 84 106

Стадия	Масса	Масштаб
КМ		—

Лист 28 | Листов

ТАБЛИЦА СЕЧЕНИЙ

МНИИТЭП
ОАСИ

СОГЛАСОВАНО

Взам. инв. №

Подпись и дата

Инв. № подл. 620909

Ф12и

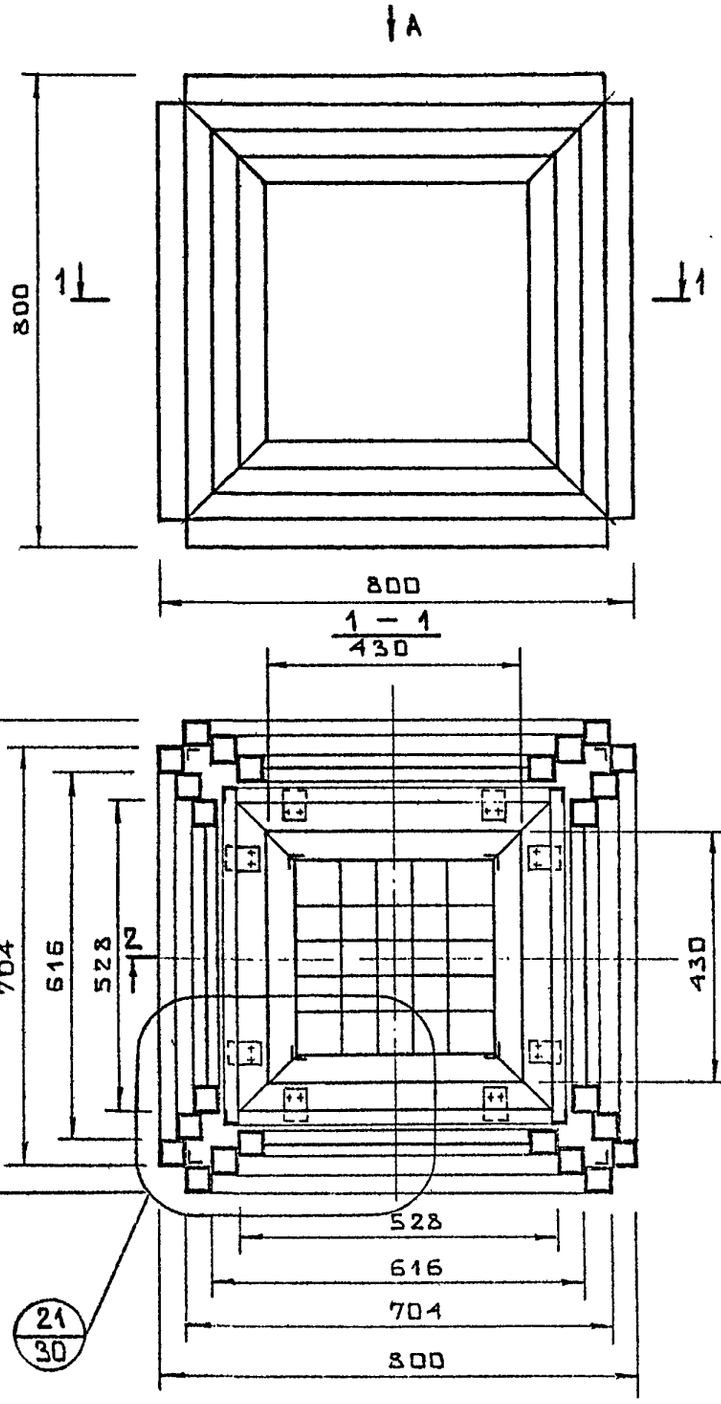

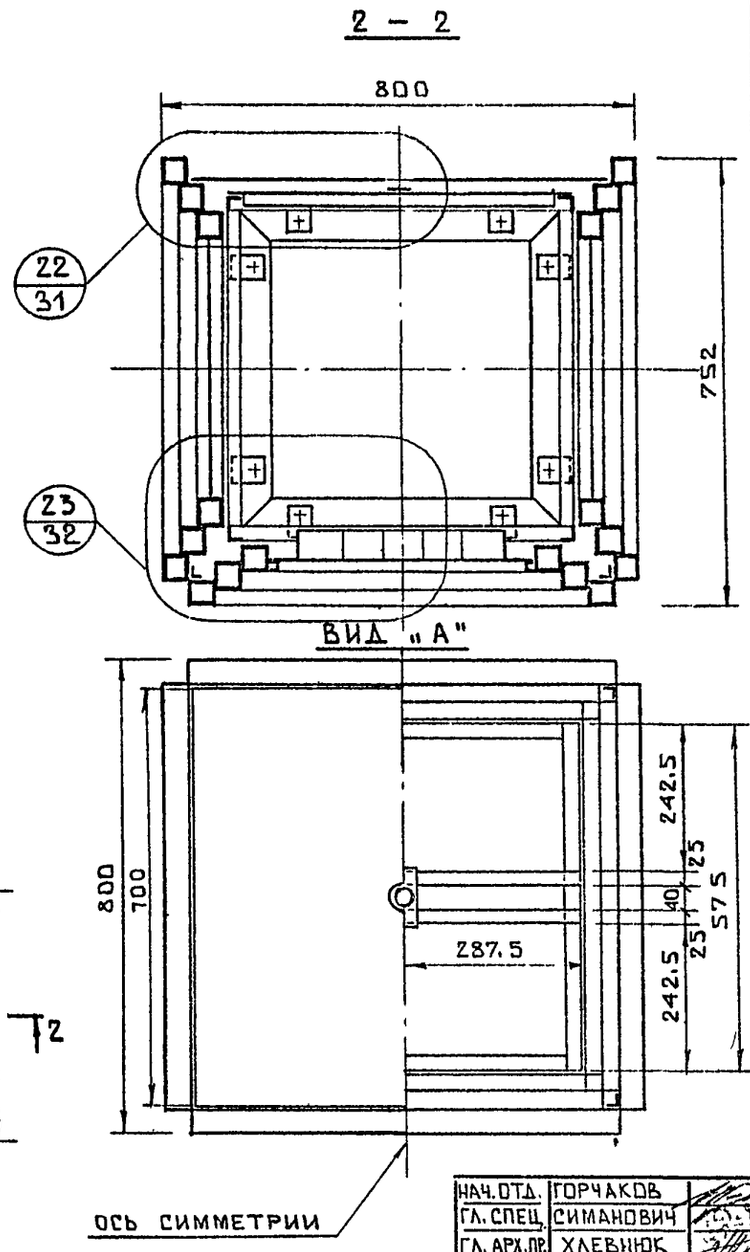

СПЕЦИФИКАЦИЯ АЛЮМИНИЯ АД 31Т5

МАРКА	NN П/П	СЕЧЕНИЕ ПРОФИЛЬ	ДЛИНА ММ	МАССА КГ	ПРИМЕЧАНИЯ
МК-596	1	СПА-0022	37 000	58.1	
	2	СПА-2070	6500	1.3	
	3	АЛ.ЛИСТ δ=1	1800	1.0	АМГ2М
	4	СПА-2246	9 600	62.76	
	5	СПА-2337-1	16 000	2.72	
	6	АЛ.ЛИСТ δ=1	–	0.5	АМГ2М'
	7	L 25×4	8 050	11.75	ГОСТ 8509-72
	8	–4×40	2210	2,78	ГОСТ 103-76*
	9	СПА-0245	2000	3.04	
			ИТОГО	143.95	

КАРКАС СВЕТИЛЬНИКА

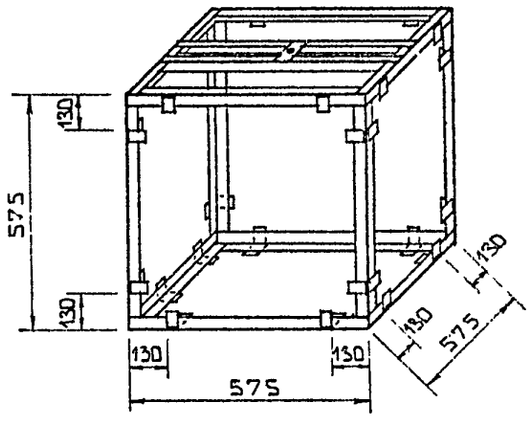

НАЧ. ОТД.	ГОРЧАКОВ		
ГЛ. СПЕЦ.	СИМАНОВИЧ		
ГЛ. АРХ. ПР.	ХЛЕВНЮК		
ГЛ. ИН. ПР.	ЖИВОВ		
СТ. ИНЖ.	ТЕНОВСКАЯ		
ПРОВЕР.	ЖИВОВ		

РС 84 106

Стадия	Масса	Масштаб
КМ		—
Лист 29	Листов	

МК-596 СВЕТИЛЬНИК. РАЗРЕЗЫ. СПЕЦИФИКАЦИЯ.

МНИИТЭП ОАСИ

СОГЛАСОВАНО: ГАП ТРУБНИКОВА, ГИП КАЛМЫКОВА, РУК. МАСТ.7 КАПТЕРЕВ

ГАП Шевцова, ГИП Большанский

Инв. № подл. 62910 | Подпись и дата | Взам. инв. №

Ф12и

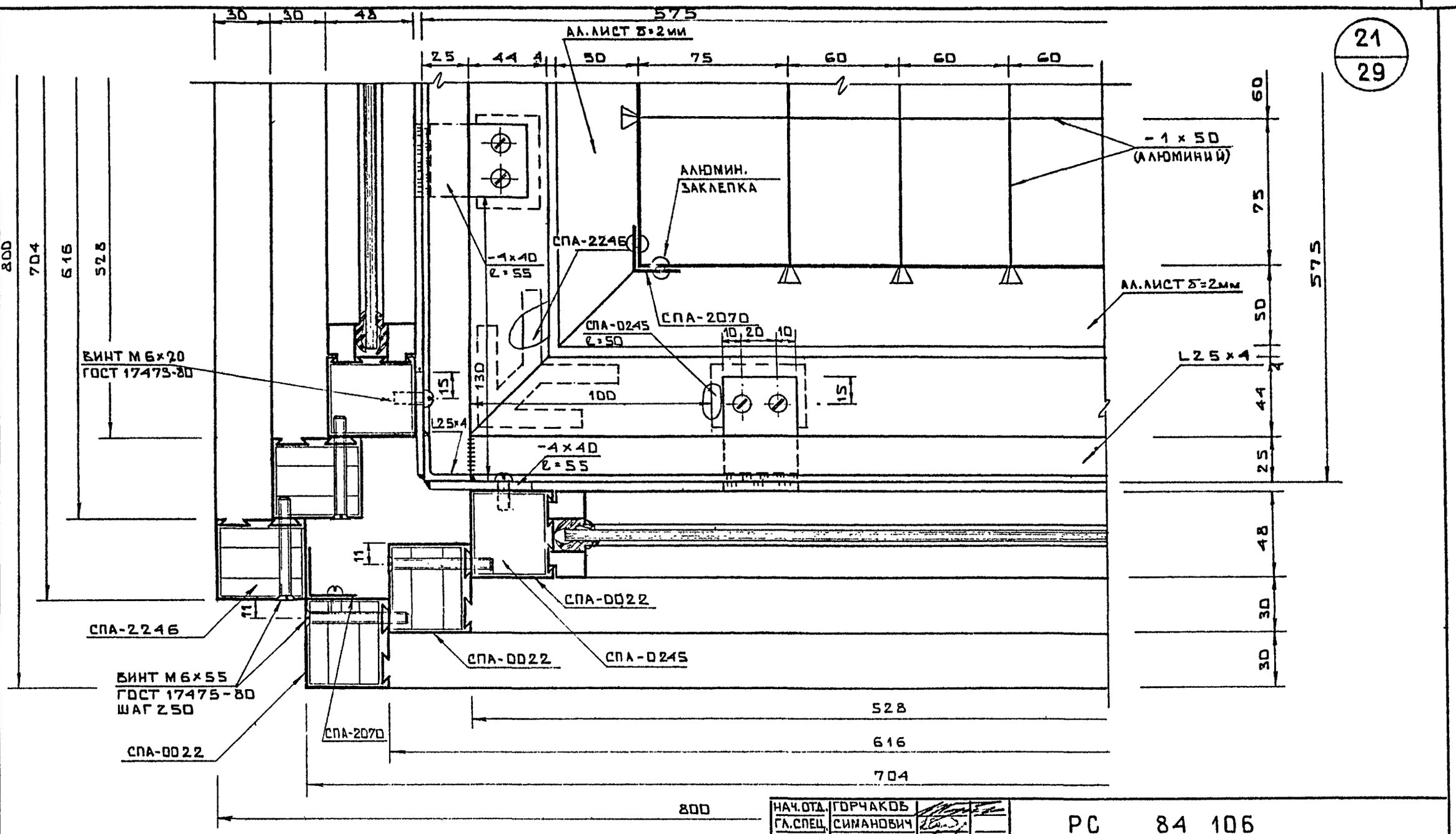

СОГЛАСОВАНО

ГАП	ТРУБНИКОВ	
ГИП	КАЛМЫКОВА	
ГАП	МАТЫЗОВА	
ГИП	БИЛЬШИНСКИЙ	

Инв. № подл. 6209/11 | Подпись и дата | Взам. инв. №

НАЧ. ОТД.	ГОРЧАКОВ		
ГЛ. СПЕЦ.	СИМАНОВИЧ		
ГЛ. АРХ. ПР.	ХЛЕВНЮК		
ГЛ. ИН. ПР.	ЖИВОВ		
СТ. ИНЖ.	ТЕНОВСКАЯ		
ПРОВЕР.	ЖИВОВ		

РС 84 106

УЗЕЛ N 21

Стадия	Масса	Масштаб
КМ		1:2
Лист 30	Листов	

МНИИТЭП
ОАСИ

Ф12и

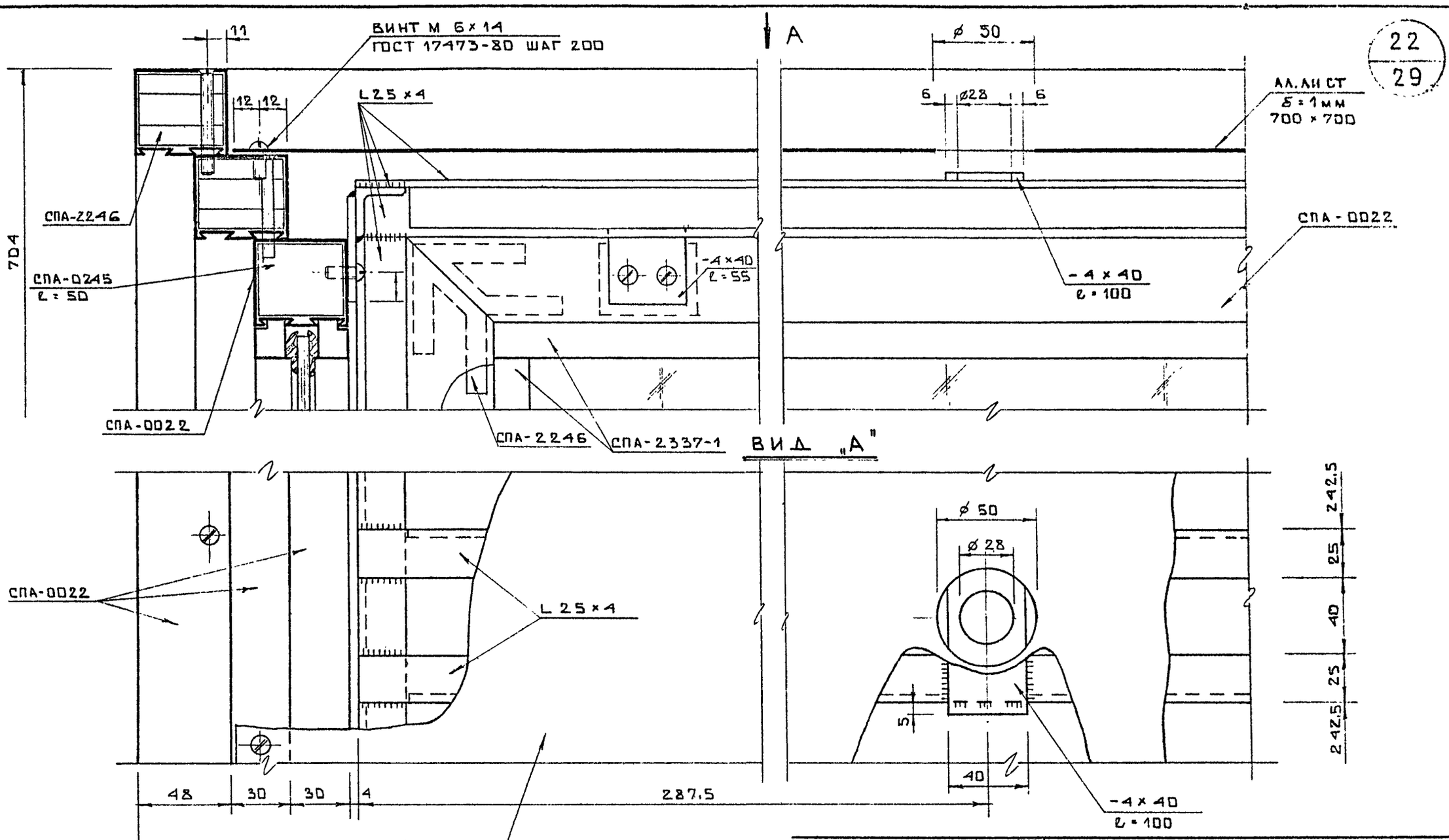

22
29

СОГЛАСОВАНО

ГАП	ТРУБНИКОВ	
ГИП	КАЛМЫКОВА	
ГАП	МАЛТЫЗОВ	
ГИП	ВИЛЬШАНСКИЙ	

Инв. № подл. 6209/12 | Подпись и дата | Взаим. инв. №

НАЧ. ОТД.	ГОРЧАКОВ		
ГЛ. СПЕЦ.	СИМАНОВИЧ		
ГЛ. АРХ. ПР.	ХЛЕВНЮК		
ГЛ. ИН. ПР.	ЖИВОВ		
СТ. ИНЖ.	ТЕНОВСКАЯ		
ПРОВЕР.	ЖИВОВ		

РС 84 106

Стадия	Масса	Масштаб
КМ		1:2

Лист 31 | Листов

УЗЕЛ N 22

МНИИТЭП
ОАСИ

Ф12и

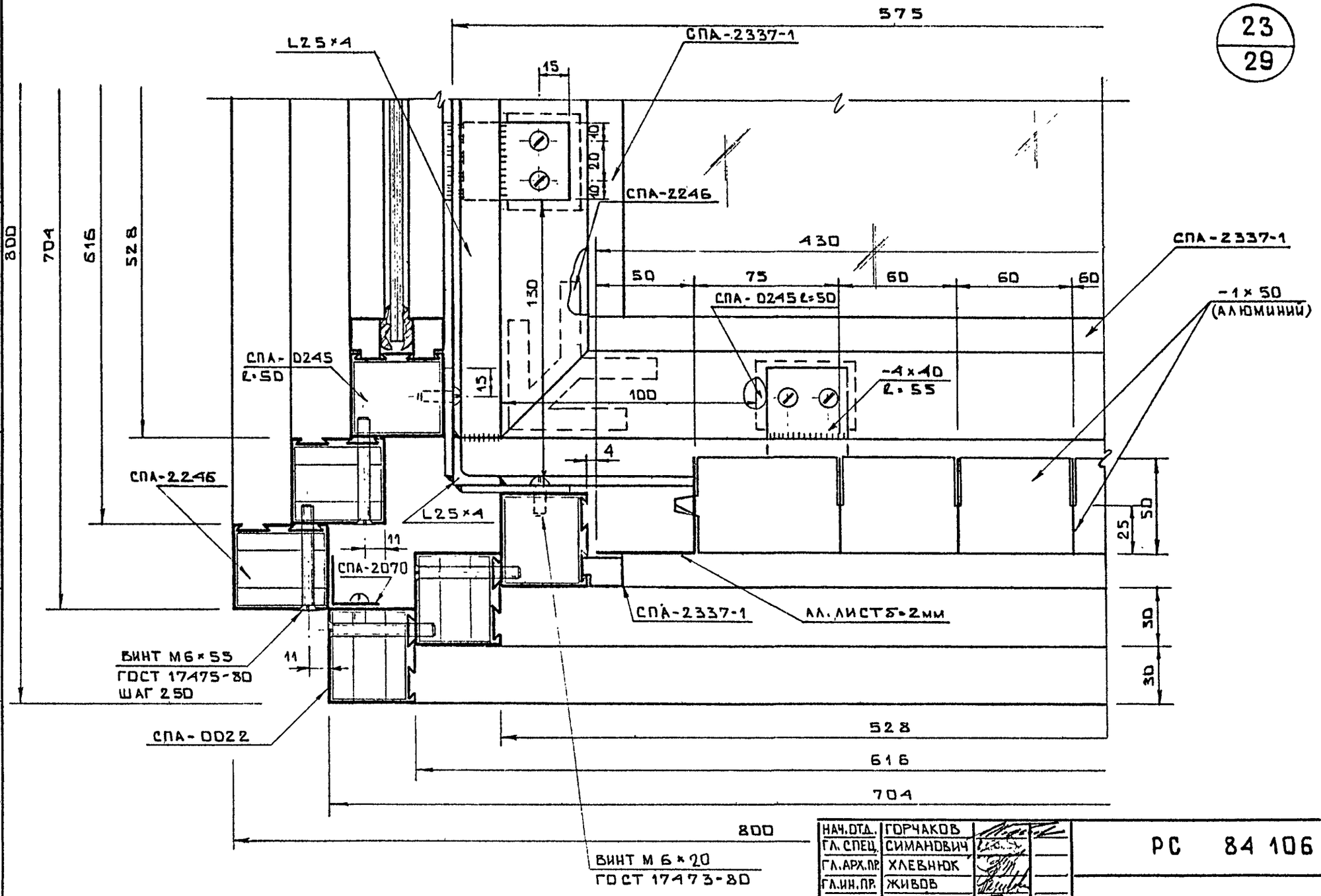

СОГЛАСОВАНО

ГАП	МАКЛЫЗОВА	
ГИП	ВИЛЬШАНСТЕЙ	
ГАП	ТРУБНИКОВ	
ГИП	КАЛМЫКОВА	
ГАП		
ГИП		

Взаим. инв. №

Подпись и дата

Инв. № подл. 6209/3

НАЧ. ОТД.	ГОРЧАКОВ	
ГЛ. СПЕЦ.	СИМАНДВИЧ	
ГЛ. АРХ. ПР.	ХЛЕВНЮК	
ГЛ. ИН. ПР.	ЖИВОВ	
СТ. ИНЖ.	ТЕНОВСКАЯ	
ПРОВЕР.	ЖИВОВ	

РС 84 106

Стадия	Масса	Масштаб
КМ		1:2
Лист 32	Листов	

УЗЕЛ N 23

МНИИТЭП
ОАСИ

Ф12и

ДДУ - VI - 52 вар. 3 вып. 1986г.

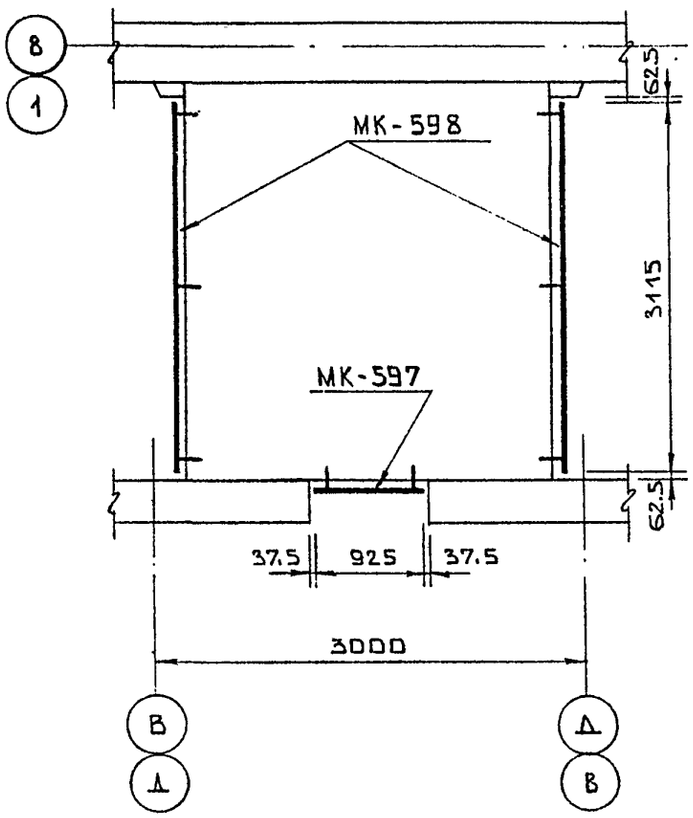

ШКОЛА - V - 79 вар.2

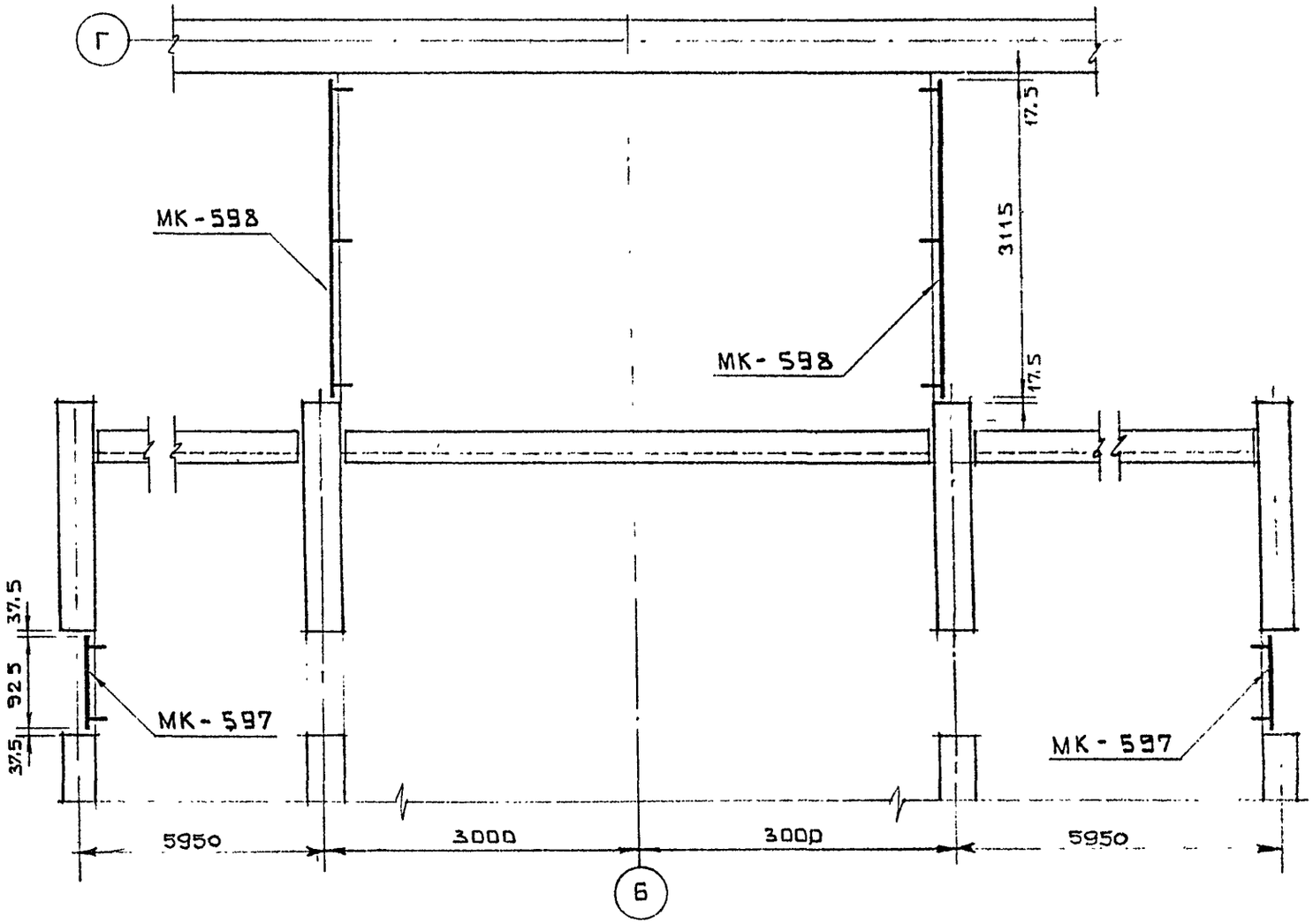

Внесены изменения. 21.10.88г.
ГИП Живов А.В.

НАЧ.ОТД.	ГОРЧАКОВ		
ГЛ.СПЕЦ.	СИМАНОВИЧ		
ГЛ.АРХ.ПР.	ХЛЕВНЮК		
ГЛ.ИН.ПР.	ЖИВОВ		
СТ.ИНЖ.	ТЕНОВСКАЯ		
ПРОВЕР.	ЖИВОВ		

РС 84 106

Стадия	Масса	Масштаб
КМ		—
Лист 33	Листов	

ДДУ-VI-52 вар. 3 вып. 1986г.
ШКОЛА-V-79 вар.2.
СХЕМЫ ОБРАМЛЕНИЙ КОЗЫРЬКОВ

МНИИТЭП
ОАСИ

СОГЛАСОВАНО: ГАП Грубникова; ГИП Калмыкова; РУК.МАСТ.7 Каптерев

ГАП Малтызова; ГИП Вильшанский

Инв. № подл. 6203/4 | Подпись и дата | Взам. инв. №

Ф12и

СОГЛАСОВАНО

ГАП	М-7	ТРЕБНИКОВ
ГИП	М-7	ЧИЛЬКОВ
РУК. МАСТ.	7	КАПТЕРЕВ

Взам. инв. №

Подпись и дата

Инв. № подл. 6209/5

2

СПА-2167-1

1

1

L25×4

L25×4

2

ВИД ИЗНУТРИ

1-1

150

150

925

24
—

ДЛЯ ДДУ-VI-52 ВАР.3 ВЫП. 1984г.

2-2

50
60
L40×4
ℓ=165
680
900
L40×4
ℓ=165
160
50
50
165
1000

ДЛЯ ШКОЛЫ-V-79 ВАР.1 ВЫП.1984г.

L40×4

L25×4

150

ВИНТ М4×10
ГОСТ 17473-80

ВИНТ М4×10
ГОСТ 17475-80

L25×4
ℓ = 30

СПА-2167-1

СПЕЦИФИКАЦИЯ МЕТАЛЛА

МАРКА	№ П/П	СЕЧЕНИЕ ПРОФИЛЬ	МАРКА МЕТАЛЛА	ДЛИНА ММ	МАССА КГ	ПРИМЕЧАНИЯ (ГОСТ, ТУ)
МК-597	1	L40×4	ВСт3кп2	330	0.8	ГОСТ 8509-72
	2	L25×4	—"—	3770	5.5	—"—
	3	СПА-2167-1	АД-31Т5	9000	5,58	
		ИТОГО: 11.88				

ВСЕГО НА 1 МАРКУ: АЛЮМИНИЯ-5.58кг; СТАЛИ- 6,3

ПРИМЕЧАНИЕ

L40×4 ℓ=165 ПОСТАВЛЯТЬ В КОМПЛЕКТЕ

24
—

НАЧ.ОТД	ГОРЧАКОВ	
ГИ.СПЕЦ.ОТ	СИМАНОВИЧ	
ГИ.АРХ.ПР.	ХЛЕВНЮК	
ГИ.ИНЖ.ПР	ЖИВОВ	
ИСПОЛНИЛ	ПЕТУХОВ	
ПРОВЕРИЛ	ЖИВОВ	

РС 84 106

Стадия	Масса	Масштаб
КМ		—
Лист 34	Листов	

МК-597 ОБРАМЛЕНИЕ КОЗЫРЬКА. РАЗРЕЗЫ. СПЕЦИФИКАЦИЯ. УЗЕЛ N24

МНИИТЭП ОАСИ

Ф12и

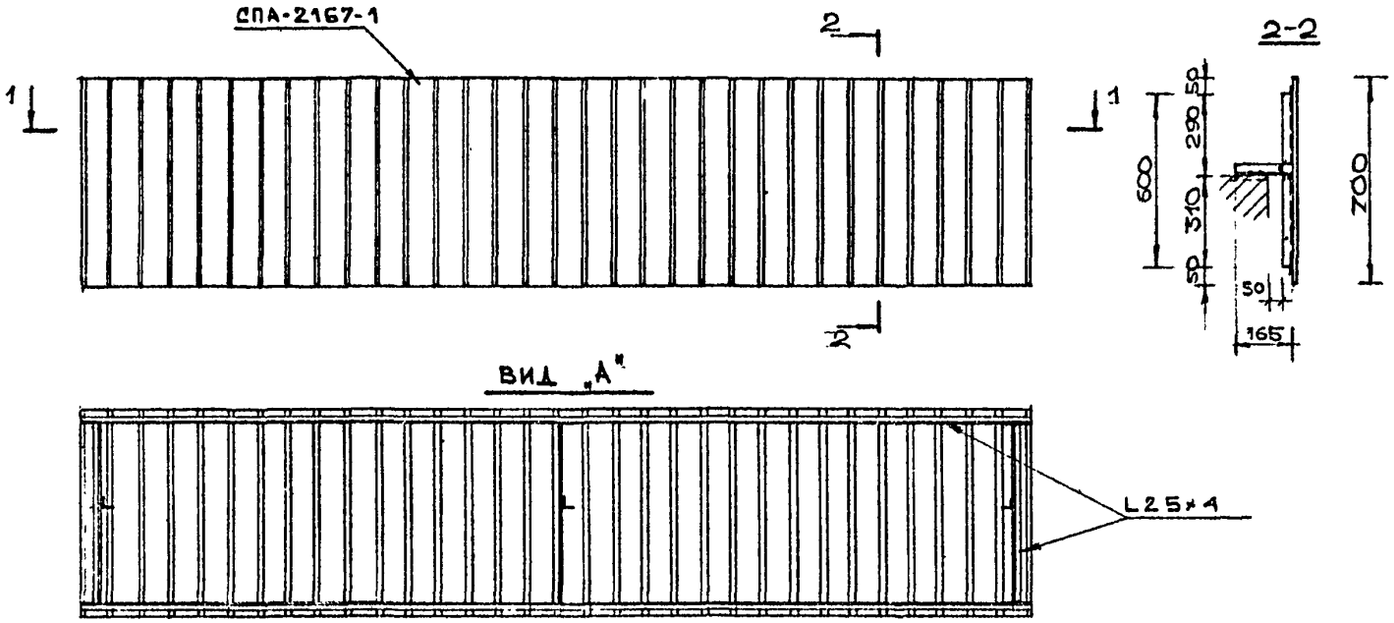

СПЕЦИФИКАЦИЯ МЕТАЛЛА

МАРКА	№ П/П	СЕЧЕНИЕ ПРОФИЛЬ	МАРКА МЕТАЛЛА	ОБЩАЯ ДЛИНА мм	МАССА КГ	ПРИМЕЧАНИЯ (ТУ, ГОСТ)
МК-598	1	L40×4	ВСт3кп2	495	1.2	ГОСТ 8509-72*
	2	L25×4	ВСт3кп2	8230	12.02	— " —
	3	СПА-2167-1	Д1-31Т5	21000	13.02	
	ИТОГО : 26.24					
	ВСЕГО НА 1 МАРКУ : АЛЮМИНИЯ - 13.02 КГ; СТАЛИ - 15.22					

ПРИМЕЧАНИЯ

1. КРЕПЛЕНИЕ СПА-2167-1 ПО ЗЗЛУ N24 ЛИСТ N 34

СОГЛАСОВАНО

ГАП	М-7	МАЛТЫЗОВ
ГИП	М-7	БИЛЬШАНСКИЙ
РУК. МАСТ. 7		КАПТЕРЕВ

Инв. № подл. 620916 | Подпись и дата | Взаим. инв. №

НАЧ. ОТД	ГОРЧАКОВ		
ГИ. СПЕЦ. ОТ	СИМАНОВИЧ		
ГИ. АРХ. ПР	ХЛЕВНЮК		
ГИ. ИНЖ. ПР	ЖИВОВ		
ИСПОЛНИЛ	ПЕТУХОВ		
ПРОВЕРИЛ	ЖИВОВ		

РС 84 106

Стадия	Масса	Масштаб
КМ		—
Лист 35	Листов	

МК-598 ОБРАМЛЕНИЕ КОЗЫРЬКА, РАЗРЕЗЫ, СПЕЦИФИКАЦИЯ

МНИИТЭП ОАСИ

Ф12и

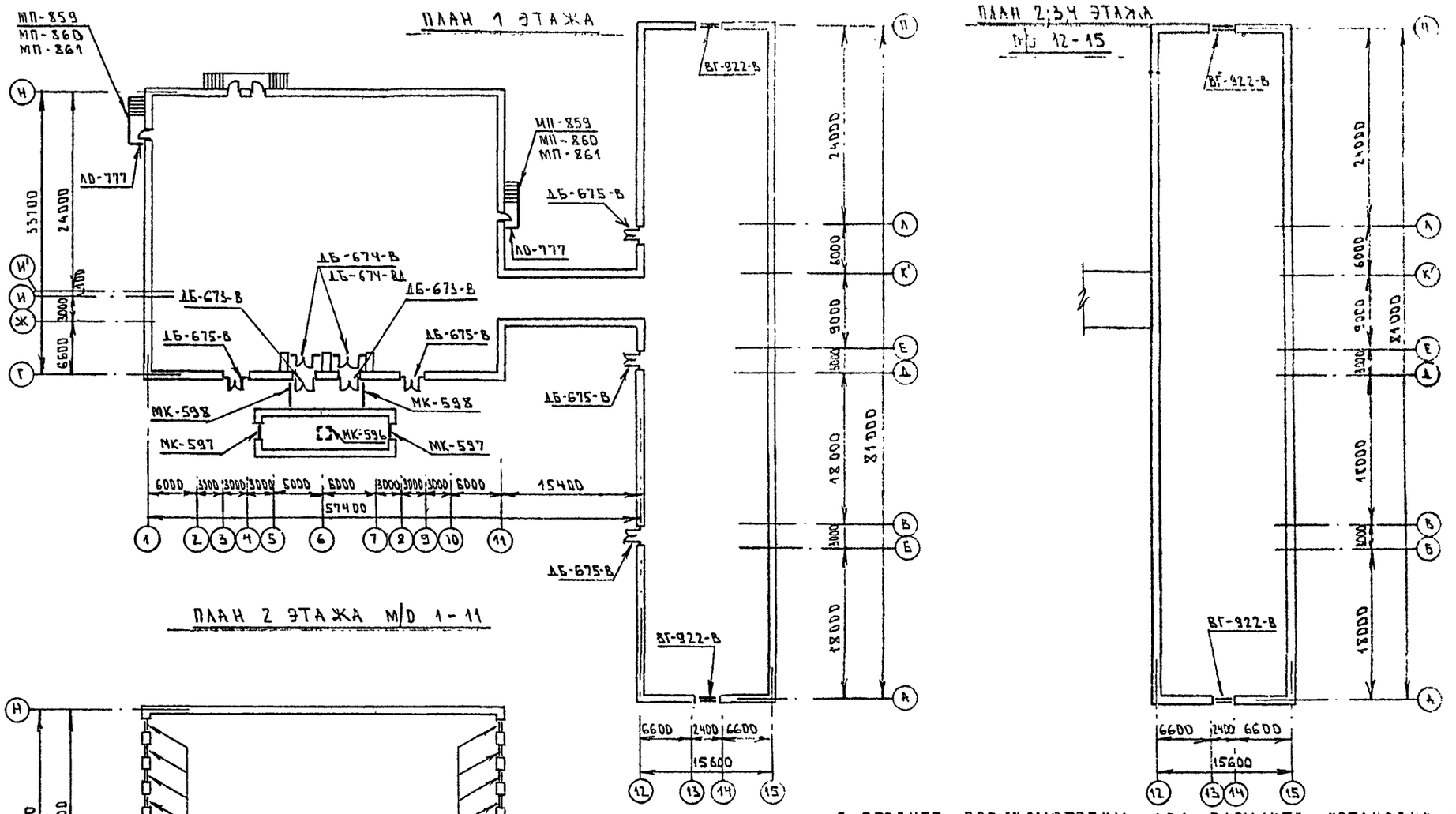

В ПРОЕКТЕ ПРЕДУСМОТРЕНЫ ДВА ВАРИАНТА УСТАНОВКИ ДВЕРНЫХ БЛОКОВ: 1 ВАРИАНТ – ПО ТУ 400-28-474-86;
2 ВАРИАНТ – ПО ГОСТ 24698-81.

ВНЕСЕНЫ ИЗМЕНЕНИЯ
21.10.88
ГИП ЖИВОВ А.В.

НАЧ. ОТД.	ГОРЧАКОВ		
ГЛ. СПЕЦ.	СИМАНОВИЧ		
ГЛ. ИНЖ. ПР.	ЖИВОВ		
РУК. ГР. ИНЖ.	КОЛОСОВА		
СТ. ИНЖ.	БУРАШНИКОВА		
ПРОВЕРИЛ	КОЛОСОВА		
Н. КОНТР.	ПЕТУХОВ		

РС 84106

Стадия	Масса	Масштаб
КМ	—	1:500

Лист 36 | Листов

ШКОЛА V-79 ВАР.2.
ПЛАНЫ 1,2,3,4 ЭТАЖЕЙ

МНИИТЭП
ОАСИ

СОГЛАСОВАНО
РУК. М-7 КАПТЕРЕВ

Инв. № подл. 649890 | Подпись и дата | Взаим. инв. №

Ф12и

ПЕРЕЧЕНЬ МАРОК

NN п/п	НАИМЕНОВАН.	К-ВО ШТ.	ПРИМЕЧАНИЕ
1	МП-859	2	
2	МП-860	2	
3	МП-861	2	
4	МК-598	2	
5	МК-597	2	
6	МК-596	1	
7	ЛО-777	2	
8	ДБ-674-В	2	ДБ-674-ВД см.прим. п.1,2
9	ДБ-673-В	2	
10	ДБ-675-В	5	
11	ВГ-922-В	2	
12	ВО-1210-В	16	

СПЕЦИФИКАЦИЯ СТАЛИ

NN п/п	ПРОФИЛЬ	МАТЕРИАЛ	МАССА, КГ с ДБ-673-В ДБ-674-В	МАССА, КГ с МАРКОЙ ДБ-674-ВД	ПРИМЕЧАНИЯ
1.	-5×60	ВСт.3кп2	45,3	44,3	ГОСТ 103-76*
2.	-5×40	—"—	72,9	72,9	—"—
3.	-5×30	—"—	10,0	9,0	—"—
4.	ПРУЖИНКА С 197.00.00.00	Ст.65г	15,0	15,0	ГОСТ 1050-74*
5.	-4×40	ВСт.3кп2	4,38	4,38	ГОСТ 103-76*
6.	L25×4	—"—	46,85	46,85	ГОСТ 8509-72
7.	L40×4	—"—	4,0	4,0	—"—
8.	ф 16	—"—	2,02	2,02	ГОСТ 2590-72
	ИТОГО:		200,45	198,45	

СПЕЦИФИКАЦИЯ АЛЮМИНИЕВЫХ ПРЕССОВАННЫХ ПРОФИЛЕЙ

NN п/п	НОРМАЛЬ ЗАВОДА	МАССА, КГ п/м	МАССА, КГ с МАРКАМИ ДБ-673-В ДБ-674-В	МАССА, КГ с МАРКОЙ ДБ-674-ВД	ПРИМЕЧАН.
1.	СПА-В-0368	1,89	1232,0	1232,0	АД 31 Т5
2.	СПА-В-0369	2,39	382,0	315,0	—"—
3.	СПА-В-2900	0,192	205,0	198,0	—"—
4.	СПА-В-2899	0,273	95,0	95,0	—"—
5.	СПА-В-0370-2	1,33	544,0	544,0	—"—
6.	СПА-В-0338	2,51	46,0	56,0	—"—
7.	СПА-В-0355	3,05	48,0	48,0	—"—
8.	СПА-В-2891	0,685	118,5	119,0	—"—
9.	СПА-В-0371	0,837	62,5	61,0	—"—
10.	СПА-В-0332	3,73	3,0	4,0	—"—
11.	СПА-В-2834	0,292	50,0	50,0	—"—
12.	СПА-2082	0,26	116,0	109,0	—"—
13	СПА-2275-1	0,46	124,0	124,0	—"—
14	СПА-В-2936	0,165	18,0	9,0	—"—
15	СПА-В-0354	3,7	13,0	11,0	—"—
16	СПА-В-2918	1,53	51,0	51,0	—"—
17	СПА-В-2923	3,32	21,0	21,0	—"—
18	СПА-2279-27	1,15	47,0	47,0	—"—
19	СПА-2126	1,64	—	13,0	—"—
20	СПА-2337-1	0,17	2,72	2,72	—"—
21	СПА-0022	1,57	72,96	72,96	—"—
22	СПА-0148	0,81	16,76	16,76	—"—
23	СПА-2246	6,56	65,02	65,02	—"—
24	СПА-2163-1	2,00	9,86	9,86	—"—
25	СПА-0069	2,08	22,94	22,94	—"—
26	СПА-2070	0,20	1,30	1,30	—"—
27	СПА-0245	1,52	3,04	3,04	—"—
28	СПА-2167-1	0,62	37,2	37,2	—"—
29	АЛ. ЛИСТ δ=1		1,5	1,5	АМг 2М
30	АЛ. ЛИСТ δ=2		420,0	415,0	—"—
	ИТОГО:		3829,3	3755,3	

ДЛЯ МАРОК МП-859, МП-861, МК-596, МК-598, ЛО-777

СПЕЦИФИКАЦИЯ ПРОЧИХ МАТЕРИАЛОВ

NN п/п	НАИМЕНОВАНИЕ, МАРКА	ЕД. ИЗМ.	КОЛ-ВО ЕД. с МАРКАМИ ДБ-673-В ДБ-674-В	КОЛ-ВО ЕД. с МАРКОЙ ДБ-674-ВД	ПРИМЕЧАН.
1.	ЭЛАСТОСИЛ 1106	КГ	434,0	400,0	ТУ-6-02-775-78
2.	ПОДКЛАДКА С 151.00.00.00	КГ	16,0	15,0	ПРОМУТИЛЕН 204-15 ГОСТ 16338-77
3.	ПОДКЛАДКА С 152.00.00.00	КГ	24,4	23,4	ГПО ММК
4.	УПЛОТНЯЮЩ. ПРОКЛ. ф 50	П.М.	635,0	635,0	ВУЛАТЕРМ ТУ6-05-221-31-74
—	—	—	—	—	—
5	УТЕПЛИТЕЛЬ ПСБС	МЗ	1,7	1,7	ГОСТ 15588-70
6	ФРАМУЖ. ПРИБОР ПФАп-18/1600×1600	ШТ	16	16	ГПО ММК ИЗГОТОВ. ПОРУЧЕНИЕ, ЗАКАЗ
7	СТЯЖКА СФ-80	ШТ	32	32	ГПО ММК
8	ДВЕРНОЙ ЗАКРЫВАТЕЛЬ ДГ-01 ТИП 3В	ШТ	4	2	ТУ-400-28-394-82 ПР-ВА ГИМСС

СМ. ПРИМЕЧ. п.3

СПЕЦИФИКАЦИЯ УНИФИЦИРОВАННЫХ АЛЮМИНИЕВЫХ ИЗДЕЛИЙ

NN п/п	МАРКА ИЗДЕЛИЯ	К-ВО ШТ.	МАССА, КГ с МАРКАМИ ДБ-673-В ДБ-674-В	ОБЩ/АЛ с МАРКОЙ ДБ-674-ВД	ПРИМЕЧАН.
1.	ДАЧ-24-19П-В	4	241,56 / 180,76	—	В ТУ 400-28-474-82
2.	ДАЧк 21-19П-В	5	577,7 / 422,70	577,7 / 422,70	МАССА ИЗДЕЛИЙ НЕ ВКЛЮЧЕНА В ЗАКАЗНЫЕ СПЕЦИФИКАЦИИ МАТЕРИАЛОВ

3. В СПЕЦИФИКАЦИИ ПРОЧИХ МАТЕРИАЛОВ В п.4,5 УЧТЕНЫ МАТЕРИАЛЫ ТОЛЬКО ДЛЯ ВО-1210-В И ВГ-922-В, ВСТАВЛЯЕМЫХ В ПАНЕЛЬ НА ЗАВОДЕ. ДЛЯ ОСТАЛЬНЫХ МАРОК СПЕЦИФИК. ЭТИХ МАТЕРИАЛОВ СМ. АРХ.-СТР. ЧЕРТЕЖИ

ВНЕСЕНЫ ИЗМЕНЕНИЯ 21.10.88г
ГИП [подпись] ЖИВОВ А.В.

НАЧ. ОТД.	ГОРЧАКОВ	[подпись]
ГЛ.СПЕЦ.	СИМАНОВИЧ	[подпись]
ГЛ.ИНЖ.ПР.	ЖИВОВ	[подпись]
РУКТР.ИНЖ.	КОЛОСОВА	[подпись]
СТ.ИНЖ.	БУРАШНИКОВ	[подпись]
ПРОВЕРИЛ	КОЛОСОВА	[подпись]
Н.КОНТР.	ПЕТУХОВ	[подпись]

1. ПРИ ПРИМЕНЕНИИ ВАРИАНТА ВХОДОВ С ДЕРЕВЯННЫМИ ДВЕРНЫМИ БЛОКАМИ МАРКА ДБ-674-В В ТАБЛИЦЕ ПЕРЕЧНЯ МАРОК ЗАМЕНЯЕТСЯ НА МАРКУ ДБ-674-ВД.
2. СПЕЦИФИКАЦИЮ ДЕРЕВЯННЫХ ДВЕРНЫХ БЛОКОВ ПО ГОСТ 24698-81 СМ. АРХ.-СТРОИТ. ЧЕРТЕЖИ.

РС 84106

Стадия	Масса	Масштаб
КМ	—	—

Лист 37 | Листов

ШКОЛА-V-79 ВАР.2.
ПЕРЕЧЕНЬ МАРОК. СПЕЦИФИКАЦИИ

МНИИТЭП ОАСИ

Карі 4416/84106

Ф12и

СОГЛАСОВАНО

Взаим. инв. №

Подпись и дата

Инв. № подл. 649841

СПЕЦИФИКАЦИЯ УПЛОТНИТЕЛЕЙ

NN п/п	ШИФР ПРОФИЛЯ	ЭСКИЗ	МАССА, КГ С МАРКАМИ ДБ-673-В ДБ-674-В	МАССА, КГ С МАРКОЙ ДБ-674-ВД	ПРИМЕЧ.
1	ППУ-В-68		16,0	13,0	РЕЗИНА 7-6190 гр ВС ТУ 38-105-576-82
2	ППУ-В-65		64,0	58,0	
3	ППУ-В-71		17,0	17,0	ПЛАСТИКАТ ИП 45-12 ГОСТ 5960-72*
4	ППУ-В-2		1,0	1,0	
5	ППУ-В-32		23,0	23,0	ПЛАСТИКАТ ПМ-40 ТУ-В-01-2-553-79

ЗАКАЗНАЯ СПЕЦИФИКАЦИЯ СТЕКЛА

ВИД СТЕКЛА	РАЗМЕРЫ ММ	К-ВО ШТ С МАРК. ДБ-673-В ДБ-674-В	К-ВО ШТ С МАРК. ДБ-674-ВД	ПЛОЩАДЬ М2 С МАРКАМИ ДБ-673-В ДБ-674-В	ПЛОЩАДЬ М2 С МАРКОЙ ДБ-674-ВД	ДОПУСКИ
СТЕКЛО ВИТРИННОЕ ПОЛИРОВАННОЕ ТОЛЩ. 6,5мм ГОСТ 15151-77	2950×2350	27	26	187,11	180,18	
	1950×1750	32	32	106,88	106,88	

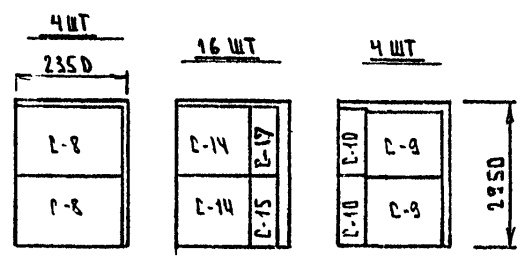

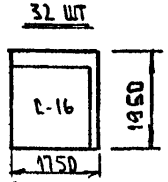

ВКЛЮЧАЯ МАРКИ ДБ-673-В, ДБ-674-В

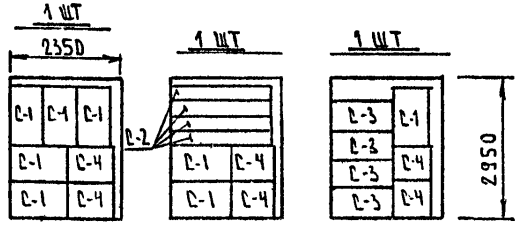

ВКЛЮЧАЯ МАРКУ ДБ-674-ВД

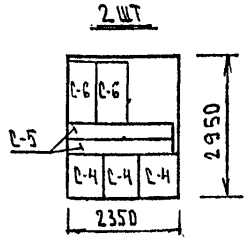

СПЕЦИФИКАЦИЯ СТЕКЛА

NN п/п	МАРКА	РАЗМЕРЫ ММ	К-ВО ШТ	ПЛОЩ. М2 1 ШТ	ПЛОЩ. М2 С МАРКАМИ ДБ-673-В ДБ-674-В	ПЛОЩ. М2 С МАРКОЙ ДБ-674-ВД
1.	С-1	1225×755	8	0,93	7,44	—
2	С-2	320×2185	4	0,7	2,8	—
3	С-3	605×1270	4	0,77	3,08	—
4	С-4	925×755	6	0,7	4,2	4,2
5	С-5	295×2205	4	0,65	—	2,6
6	С-6	585×1270	4	0,74	—	3,0
7	С-8	1445×2245	8	3,25	26,0	26,0
8	С-9	1345×1545	8	2,08	16,64	16,64
9	С-10	545×1445	8	0,79	6,32	6,32
10	С-14	1545×1445	32	2,23	71,44	71,44
11	С-15	1445×445	16	0,64	10,29	10,29
12	С-16	1645×1545	32	2,54	81,33	81,33
13	С-17	1395×395	16	0,55	8,8	8,8
		ИТОГО:			238,34	230,62

ВЫБОРКА АЛЮМИНИЕВЫХ ИЗДЕЛИЙ

NN п/п	НАИМЕНОВАНИЕ ИЗДЕЛИЙ	ЕД. ИЗМ.	КОЛ-ВО С МАРК. ДБ-673-В ДБ-674-В	КОЛ-ВО С МАРК. ДБ-674-ВД	ПРИМЕЧАН.
1.	ДВЕРНОЙ БЛОК 2365×1850	ШТ.	4	—	
2.	ДВЕРНОЙ БЛОК СПАРЕННЫЙ ПО ЧЕРТЕЖАМ МОССПЕЦПРОМПРОЕКТА	ШТ.	5	5	
3.	ВИТРАЖ ОДИНАРНЫЙ С ПРОЕМОМ ПОД ДВЕРНОЙ БЛОК	М²	25,2	16,2	МЕНЕЕ 10 МАРОК
4.	ВИТРАЖ СПАРЕННЫЙ С ПРОЕМОМ ПОД СПАРЕННЫЙ ДВЕРНОЙ БЛОК	М²	22,9	22,9	— " —
5.	ВИТРАЖ СПАРЕННЫЙ. НАРУЖНАЯ РАМА ГЛУХАЯ, ВНУТРЕННЯЯ СО СТВОРКОЙ	М²	27,6	27,6	— " —
6.	ВИТРАЖ СПАРЕННЫЙ. НАРУЖНАЯ РАМА С ФРАМУГОЙ, ВНУТРЕННЯЯ — С ФРАМУГОЙ И СТВОРКОЙ	М²	105,0	105,0	
7.	ПОРУЧНИ ОГРАЖДЕНИЙ	П.М	16,4	16,4	
8.	ОБЛИЦОВКА КОЗЫРЬКОВ ВХОДОВ	М²	6,2	6,2	МЕНЕЕ 10 МАРОК
9.	ОГРАЖДЕНИЕ ЛЕСТНИЦ (РЕШЕТКА ЖАЛЮЗИЙНАЯ)	М²	2,7	2,7	— " —
10.	СВЕТИЛЬНИК (ПЛАФОНЫ)	П.М.	37,0	37,0	— " —
11.	НАЩЕЛЬНИК ИЗ ЛИСТА	П.М.	275,6	262,2	
12	СЛИВЫ ИЗ ПРЕССОВАННОГО ПРОФИЛЯ	П.М	37,6	37,6	

СОГЛАСОВАНО

Инв. № подл. 24984 | Подпись и дата | Взам. инв. №

НАЧ. ОТД.	ГОРЧАКОВ	
ГЛ. СПЕЦ.	СИМАНОВИЧ	
ГЛ. ИНЖ. ПР.	ЖИДОВ	
РУК. ГР. ИНЖ.	КОЛОСОВА	
СТ. ИНЖ.	БУРАШНИКОВА	
ПРОВЕРИЛ	КОЛОСОВА	
Н. КОНТР.	ПЕТУХОВ	

РД 84106

Стадия	Масса	Масштаб
КМ	—	—
Лист 38	Листов	

СПЕЦИФИКАЦИИ СТЕКЛА, МАРОК. РАСКРОЙ СТЕКЛА

МНИИТЭП ДЗСН

Ф12и

НАРУЖНОЕ ОСТЕКЛЕНИЕ

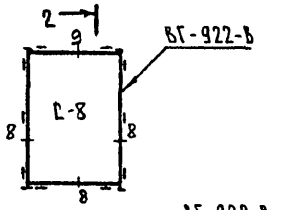

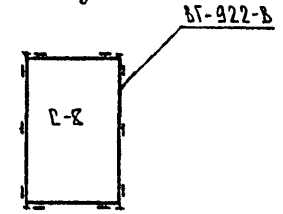

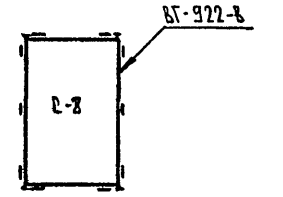

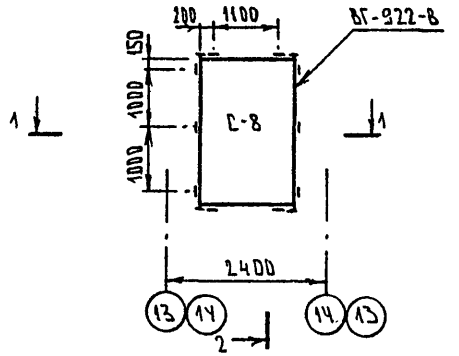

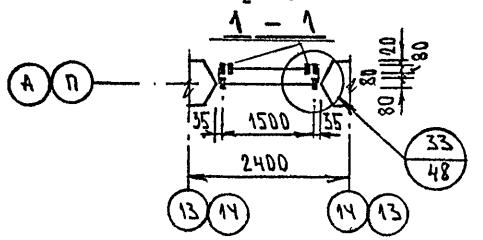

ВНУТРЕННЕЕ ОСТЕКЛЕНИЕ

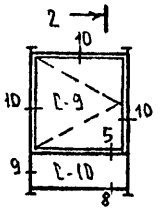

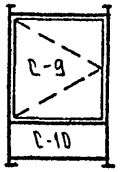

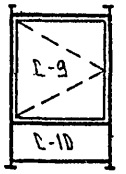

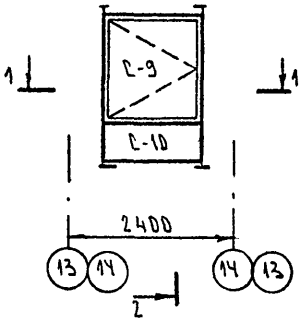

ТАБЛИЦЫ СЕЧЕНИЙ
СМ. ЛИСТЫ 44, 55

2 - 2

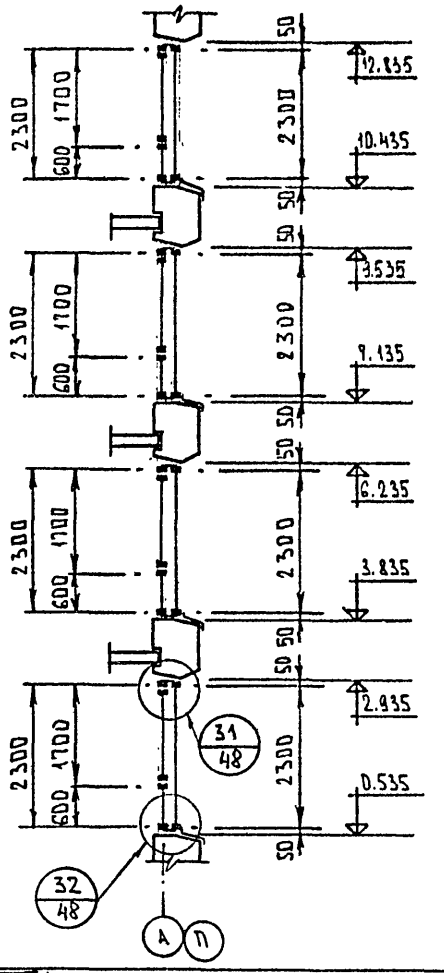

НАЧ. ОТД.	ГОРЧАКОВ		
ГА.СПЕЦ.	СИМАНОВИЧ		
ГА. ИНЖ. ПР.	ЖИЛОВ		
РУК. ГР. ИНЖ.	КОЛОСОВА		
СТ. ИНЖ.	БУРАШНИКОВА		
ПРОВЕРИЛ	КОЛОСОВА		
Н. КОНТР.	ПЕТУХОВ		

РС 84106

Стадия	Масса	Масштаб
КМ		1:75
Лист 39	Листов	

ОСТЕКЛЕНИЕ ПО ОСИ "А" М/О "13-14" И ПО ОСИ "П" М/О "14-13"

МНИИТЭП ОАСИ

СОГЛАСОВАНО
РУК. ИЗ-У КАЛЕРЕВ
Взам. инв. №
Подпись и дата
Инв. № подл. 695843

Ф12и

НАРУЖНОЕ ОСТЕКЛЕНИЕ ПО ОСИ „Г" У ОСИ „Б"

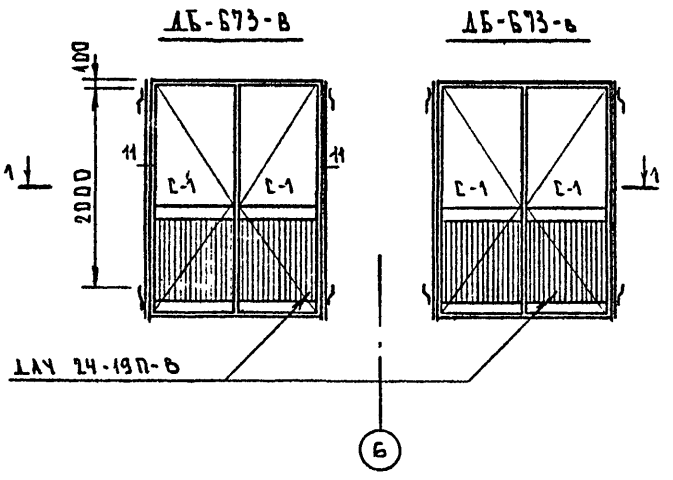

ВНУТРЕННЕЕ ОСТЕКЛЕНИЕ ПО ОСИ „Г" У ОСИ „Б"

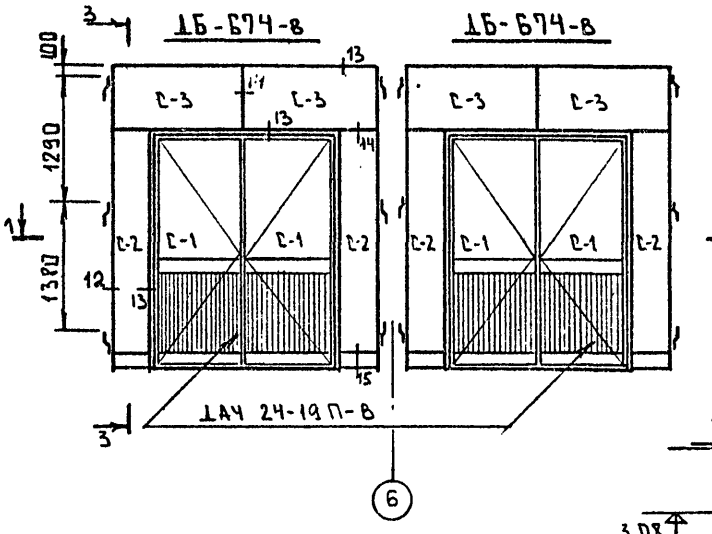

2 — 2

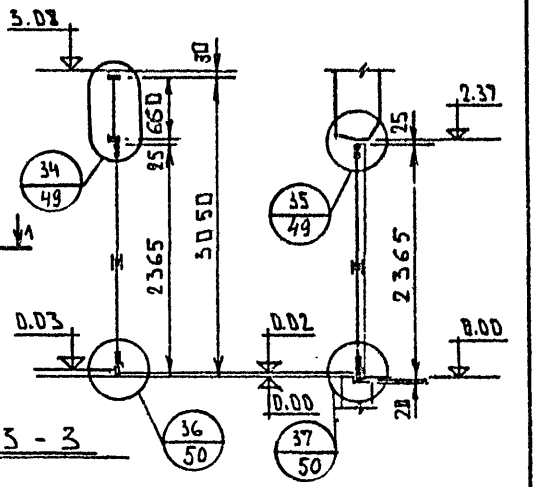

3 — 3

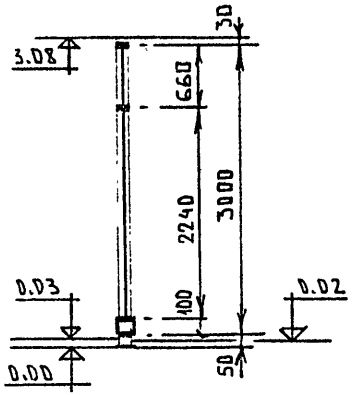

1 — 1

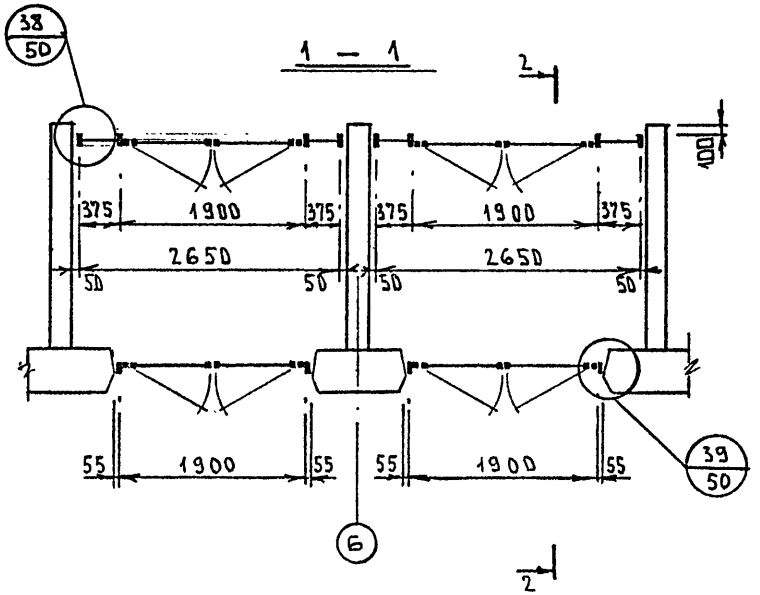

ТАБЛИЦУ СЕЧЕНИЙ
СМ. ЛИСТЫ 44, 55

НАЧ. ОТД	ГОРЧАКОВ	
ГА. СПЕЦ.	СИМАНОВИЧ	
ГА. ИНЖ. ПР.	ЖИВОВ	
РУК. ГР. И НС	КОЛОСОВА	
СТ. ИНЖ.	БУРАШНИКОВА	
ПРОВЕРИЛ	КОЛОСОВА	
Н. КОНТР.	ПЕТУХОВ	

РД 84 106

Стадия	Масса	Масштаб
Р		1:50
Лист 40	Листов	

ОСТЕКЛЕНИЕ ПО ОСИ „Г" У ОСИ „Б"
РАЗРЕЗЫ.

МНИИТЭП
ОАСИ

Ф12и

СОГЛАСОВАНО
РУК. М-Я КАПТЕРЕВ
Взаим. инв. №
Подпись и дата
Инв. № подл. 649894

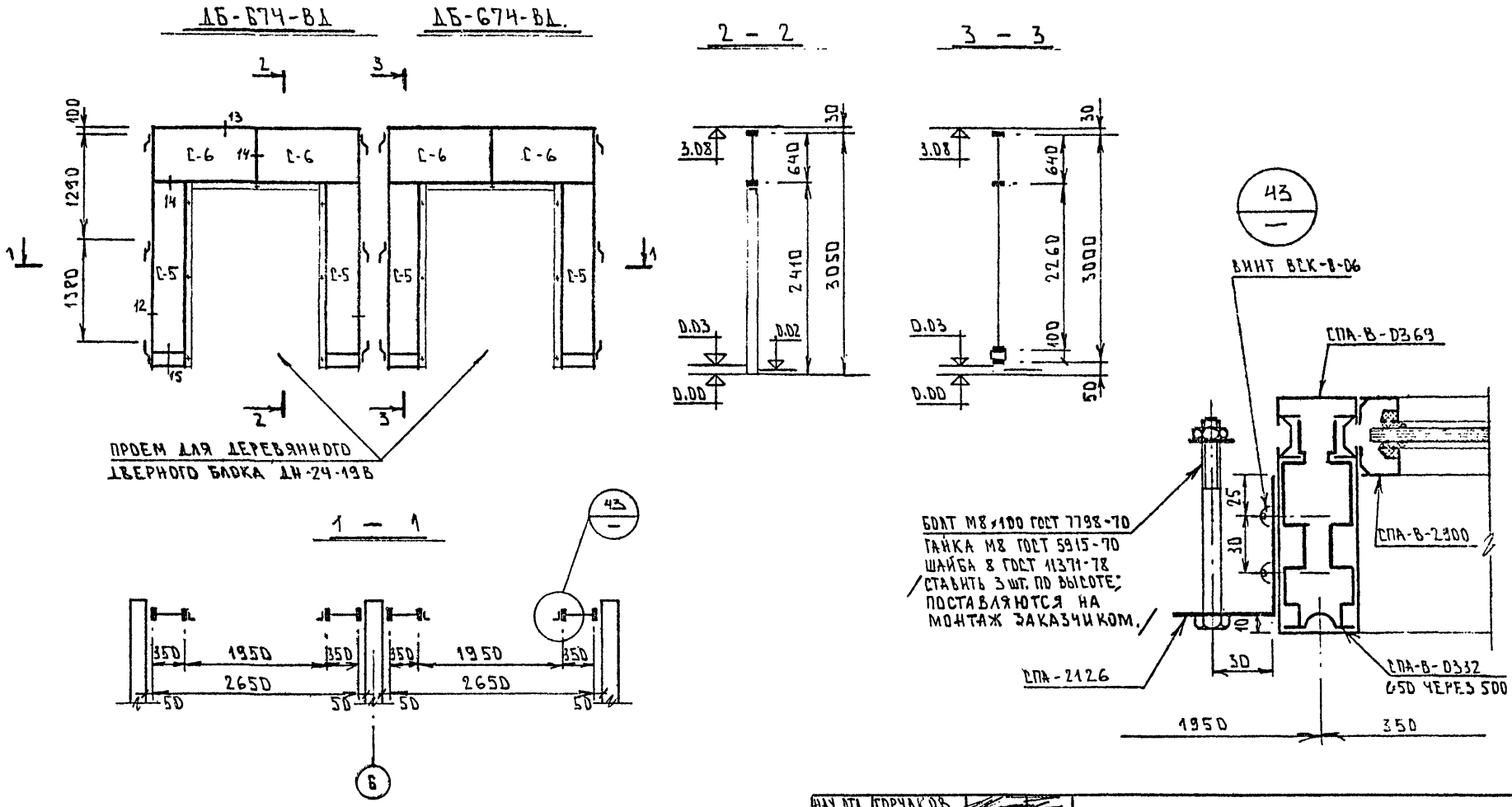

НАЧ. ОТД.	ГОРЧАКОВ		
ГЛ. СПЕЦ.	СИМАНОВИЧ		
ГЛ. ИНЖ. ПР.	ЖИВОВ		
РУК. ГР. ИНЖ.	КОЛОСОВА		
СТ. ИНЖ.	БУРАШНИКОВА		
ПРОВЕРИЛ	КОЛОСОВА		
Н. КОНТР.	ПЕТУХОВ		

РС 84106-88

Стадия	Масса	Масштаб
КМ		1:2

Лист 41 | Листов

ДБ-674-ВД. ОБЩИЙ ВИД, РАЗРЕЗЫ. УЗЕЛ 43

МНИИТЭП ОАСИ

Ф12и

СОГЛАСОВАНО

РУР. М-7 | КАПТЕРЕВ

Взаим. инв. №

Подпись и дата

Инв. № подл. 649845

Откорректирован [signature] 25.01.88г.

ДБ-675-В

НАРУЖНОЕ ОСТЕКЛЕНИЕ

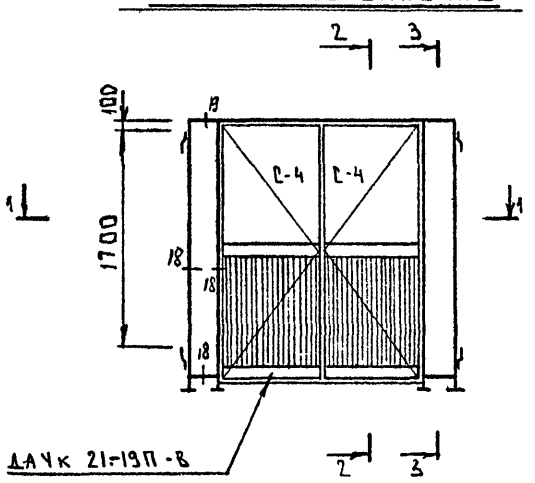

ВНУТРЕННЕЕ ОСТЕКЛЕНИЕ

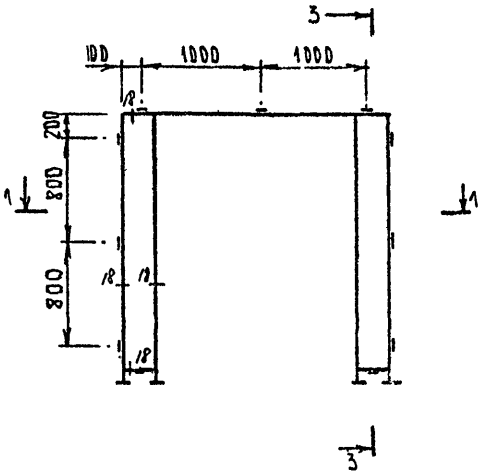

2 – 2

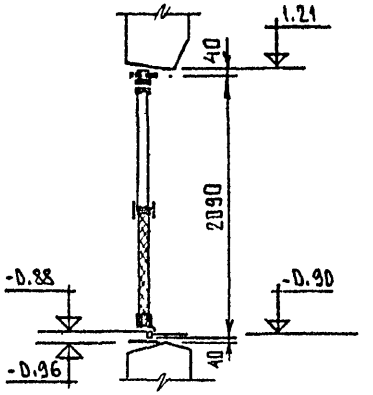

3 – 3

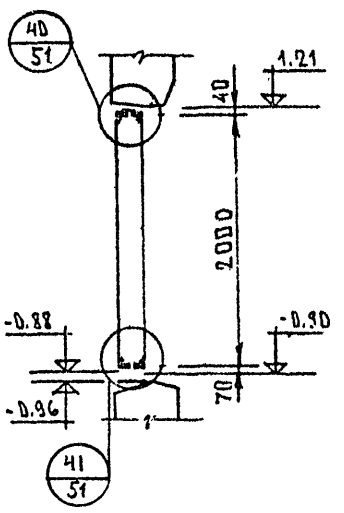

1 – 1

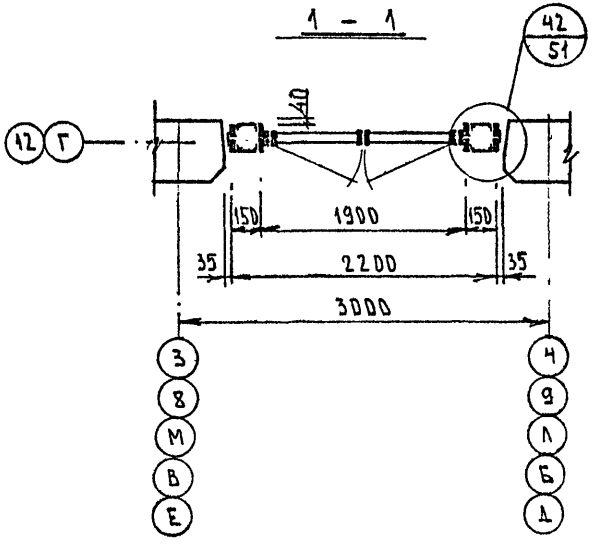

ТАБЛИЦУ СЕЧЕНИЙ СМ. ЛИСТ 55

НАЧ. ОТД.	ГОРЧАКОВ		
ГЛ. СПЕЦ.	СИМАНОВИЧ		
ГЛ. ИНЖ. ПР.	ЖИВОВ		
РУК. ГР. ИНЖ.	КОЛОСОВА		
СТ. ИНЖ.	БУРАШНИКОВА		
ПРОВЕРИЛ	КОЛОСОВА		
Н. КОНТР.	ПЕТУХОВ		

РС 84106

Стадия	Масса	Масштаб
КМ		–

Лист 42 | Листов

ОСТЕКЛЕНИЕ ПО ОСИ „Г" М/О „3-4", „8-9" ПО ОСИ „12" М/О „В-Б", „Е-Д", „М-Л"

МНИИТЭП ОАСИ

СОГЛАСОВАНО

РУК М-7 | КАПТЕРЕВ

Инв. № подл. 649846 | Подпись и дата | Взаим. инв. №

Ф12и

Спецификация алюминиевых прессованных профилей ГПОММК

№ п/п	Номиналь завода	Масса, кг: 1 п.м.	Масса, кг: общ.	Примечан.
1.	СПА-В-0338	2,51	1,8	АД31 Т5
2	СПА-В-0355	3,05	2,1	— " —
3	СПА-В-2891	0,685	7,2	— " —
4	СПА-В-0368	1,89	60,9	— " —
5	СПА-В-0370-2	1,33	29,4	— " —
6	СПА-В-2899	0,273	1,9	— " —
7	СПА-В-2918	1,53	2,5	— " —
8	СПА-В-2900	0,192	8,8	— " —
9	СПА-В-2923	3,32	1,3	— " —
10	СПА-2279-27	1,15	2,9	— " —
11	СПА-2082	0,26	5,9	— " —
12	СПА-2275-1	0,46	7,6	— " —
13.	СПА-В-0371	0,837	3,8	— " —
14	Ал. лист δ=2	—	17,0	АМг2М
15	СПА-В-2834	0,292	2,5	АД31 Т5
	ИТОГО:		156,6	

Спецификация уплотнителей

№ п/п	Шифр профиля	Эскиз	Масса кг	Примечан.
1	ППУ-В-68		0,66	Резина 7-6190 ГРВС ТУ 38-105-376-82
2	ППУ-В-65	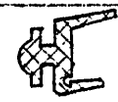	3,17	
3	ППУ-В-71		0,99	Пластикат ИО 45-12 ГОСТ 5960-72*
4	ППУ-В-2		0,04	
5	ППУ-В-32		1,26	Пластикат ОМ-40 ТУ-6-01-2-553-79

Спецификация стекла ГОСТ 13454-77

№ п/п	Марка стекла	Толщ. мм	Размеры мм	Кол. шт.	Площ. м²: 1 шт.	Площ. м²: общ.
1	С-14	6,5	1545×1445	2	2,23	4,46
2	С-15	6,5	1445×445	1	0,64	0,64
3	С-16	6,5	1645×1545	2	2,54	5,08
4	С-17	6,5	1395×395	1	0,55	0,55
					ИТОГО:	10,73

Спецификация прочих материалов

№ п/п	Наименование, марка	Ед. изм	Кол-во ед.	Примечан.
1.	Эластосил 1106	кг	23,2	ТУ-6-02-775-78
2	Прокладка С 151.00.00.00	кг	0,8	Полиэтилен 204-1 ГОСТ 16338-77
3	Прокладка С 152.00.00.00	кг	1,2	ГПО ММК
4	Уплотняющ. прокл. ø 50	п.м	32,0	Биллатерм ТУ 6-05-221-311-74
—	—	—	—	—
5	Утеплитель ПЕБС	м³	0,08	ГОСТ 15588-70
6	Фрамуж. приб. ПФАп-1В/1600×1600	шт.	1	ГПО ММК. Изготовить по индивидуальн. заказу
7	Стяжка СФ-80	шт.	2	ГПО ММК

Спецификация стали

№ п/п	Профиль	Масса кг	Материал	Примечан
1	—5×60	1,52	Ст.3кп2	ГОСТ 103-76
2	—5×40	3,12	— " —	— " —
3	Пружинка С 137.00.00.00	0,75	Ст. 65Г	ГОСТ 1050-74*
	ИТОГО:	5,39		

ВО-1210-В изготовить 16 шт.

Нач. от.	Горчаков	
Гл. спец.	Симанович	
ГИП	Живов	
Рук. гр.	Колосова	
Провер.	Живов	
Н. контр.	Петухов	

РС 84106

Стадия	Масса	Масштаб
КМ		—
Лист 43	Листов	

Спецификации расхода материалов на марку ВО-1210-В

МНИИТЭП ОАСИ

Согласовано

Инв. № подл. 64981х | Подпись и дата | Взам. инв. №

Ф12и

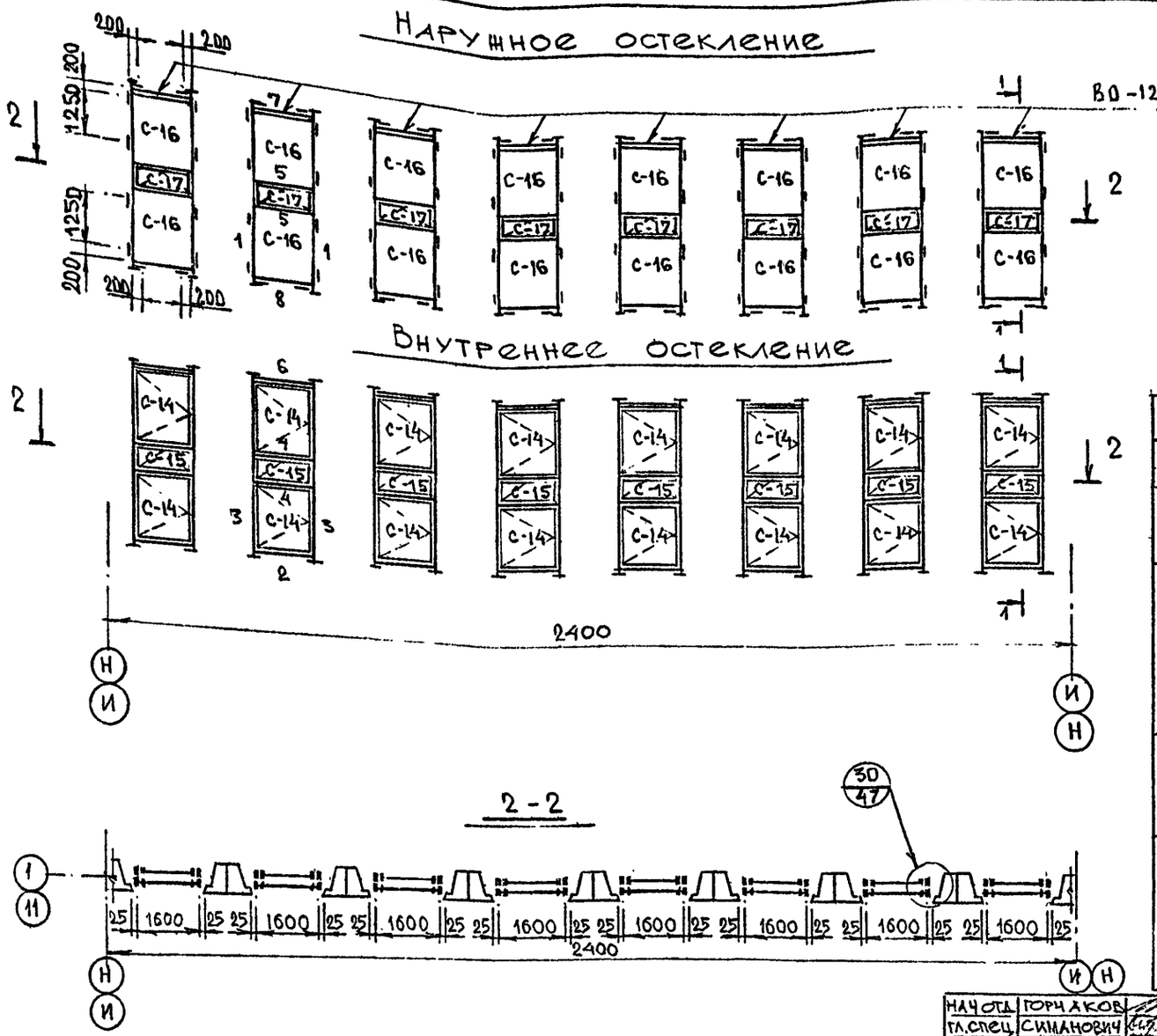

ПРОДОЛЖЕНИЕ ТАБЛИЦЫ СЕЧЕНИЙ
СМ. ЛИСТ 55.

ТАБЛИЦА СЕЧЕНИЙ

N сеч.	ЭСКИЗ	N сеч.	ЭСКИЗ
1	СПА-В-2900, СПА-В-0368, СПА-22751	5	СПА-В-2900, СПА-В-0368, СПА-В-2899, СПА-В-0370-2, СПА-В-2900
2	СПА-В-2900, СПА-В-0370-2, СПА-В-2899, СПА-В-0368	6	СПА-2082, СПА-В-0368, АЛ. ЛИСТ б=2, СПА-2082, СПА-В-2899, СПА-В-0370-2, СПА-В-2900
3	СПА-22751, СПА-В-0370-2, СПА-В-2899, СПА-0368, СПА-В-2900	7	АЛ. ЛИСТ б=2, СПА-В-0368, СПА-2082, СПА-В-2900
4	СПА-В-2900, СПА-В-0370-2, СПА-В-0368, СПА-В-2899, СПА-В-0371, СПА-В-0370-2, СПА-В-2900		

НАЧ.ОТД.	ГОРЧАКОВ		
ГЛ.СПЕЦ.	СИМАНОВИЧ		
ГЛ.ИНЖ.ПР.	ЖИВОВ		
РУК.ГР.ИНЖ.	КОЛОСОВА		
АРХИТ.	БАЛАБАЙ		
ПРОВЕР.	ЖИВОВ		
Н.КОНТР.	ПЕТУХОВ		

РС 84106

Стадия	Масса	Масштаб
КМ	—	1:100

Лист 44 | Листов -

ОСТЕКЛЕНИЕ ПО ОСИ „1" М/О „Н-И" ПО ОСИ „11" М/О „И-Н". РАЗРЕЗЫ. ТАБЛИЦА СЕЧЕНИЙ.

МНИИТЭП ОАСИ

СОГЛАСОВАНО
РУК. МАСТ. 7 | КАПТЕРЕВ
Взаим. инв. №
Подпись и дата
Инв. № подл. 649848

Ф12и

28
44

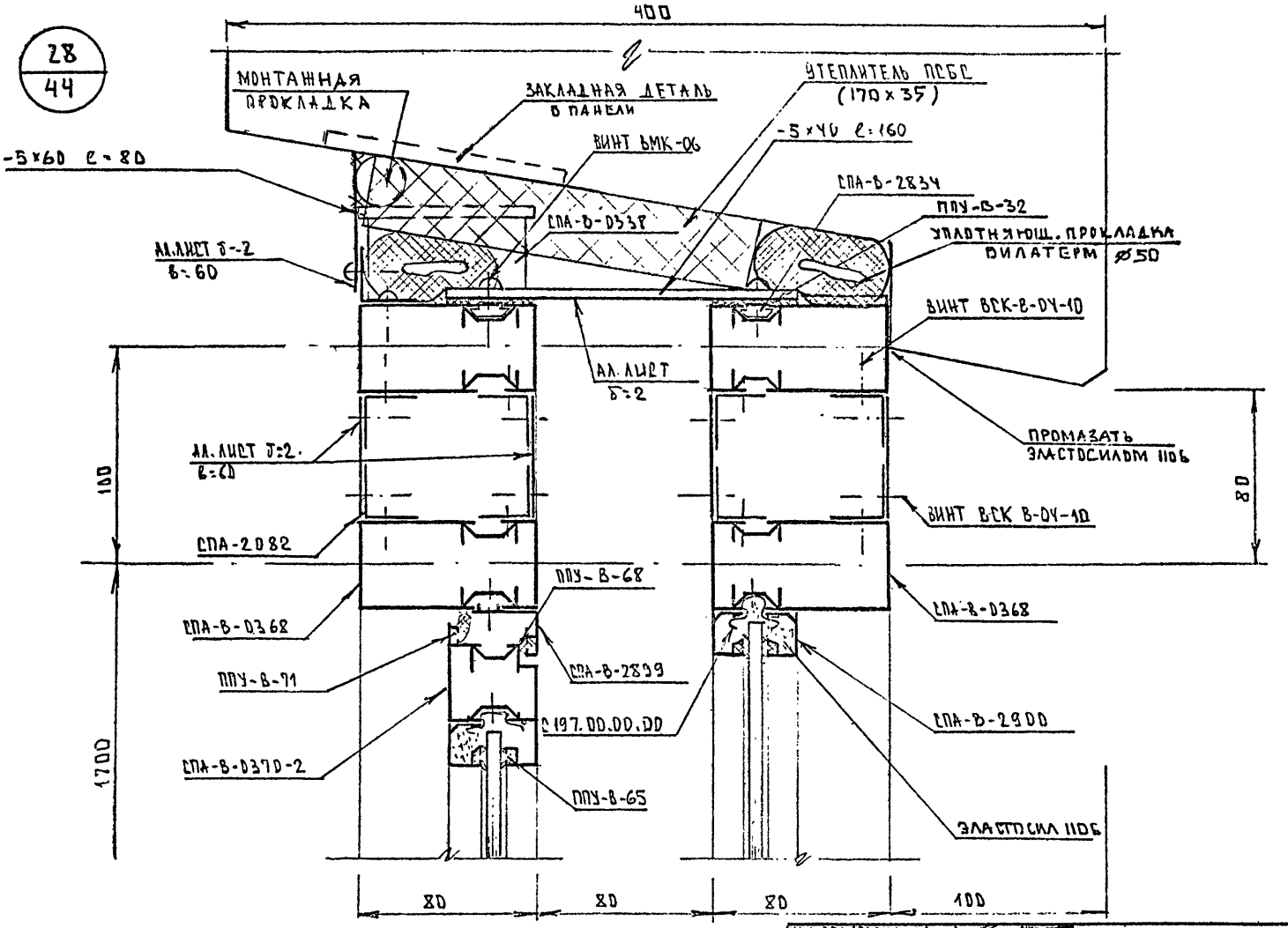

НАЧ.ОТД	ГОРЧАКОВ		
ГЛ.СПЕЦ	СИМАНОВИЧ		
ГЛ.ИНЖ.ПР	ЖИВОВ		
РУК.ГР.ИНЖ	КОЛОСОВА		
СТ.ИНЖ	БУРАШНИКОВА		
ПРОВЕРИЛ	ЖИВОВ		
Н.КОНТР.	ПЕТУХОВ		

РС 84106

Стадия	Масса	Масштаб
КМ	–	1:2

Лист 45 | Листов

УЗЕЛ 28

МНИИТЭП ДАСИ

СОГЛАСОВАНО

ГУК.ГЛАСТ. 7 | КАПТЕРЕВ

Взаим. инв. №

Подпись и дата

Инв. № подл. 649849

Ф12и

29
44

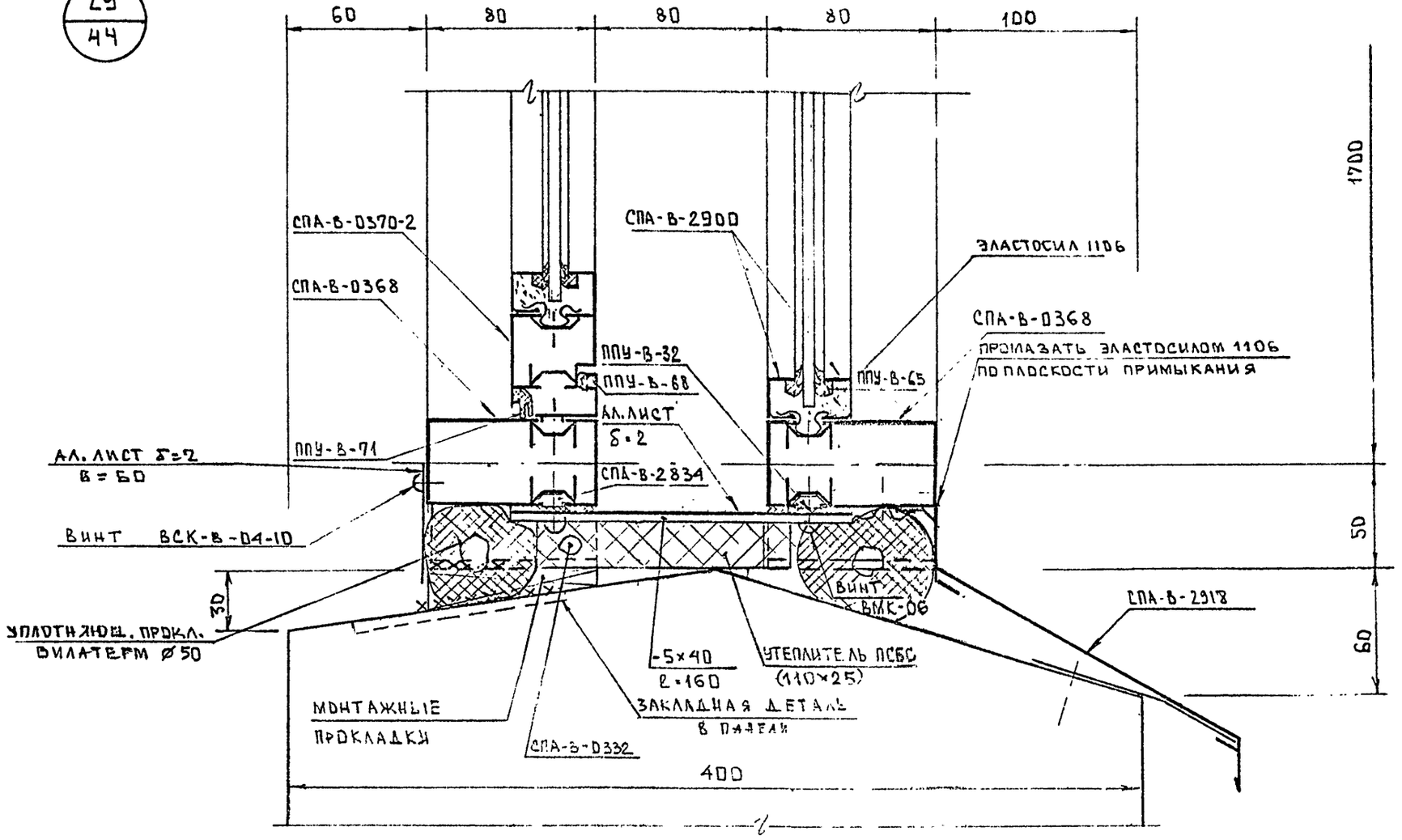

НАЧ.ОТД.	ГОРЧАКОВ		
ГЛ.СПЕЦ.	СИМАНОВИЧ		
ГЛ.ИН.ПР	ЖИЛЬЗ		
РУК.ГР.№	КОЛОСОВА		
СТ.ИНЖ.	ТЕНЬКСКАЯ		
ПРОВЕР.	ЖИЛОВ		
Н.КОНТР	ПЕТУХОВ		

РС 84 106

Стадия	Масса	Масштаб
КМ		1:2
Лист 46		Листов

УЗЕЛ 29

МНИИТЭП
ОАСИ

СОГЛАСОВАНО
ГЭК. МАСТ. 7 КАПТЕРЕВ

Инв. № подл. 6985
Подпись и дата
Взаим. инв. №

Ф12и

30
44

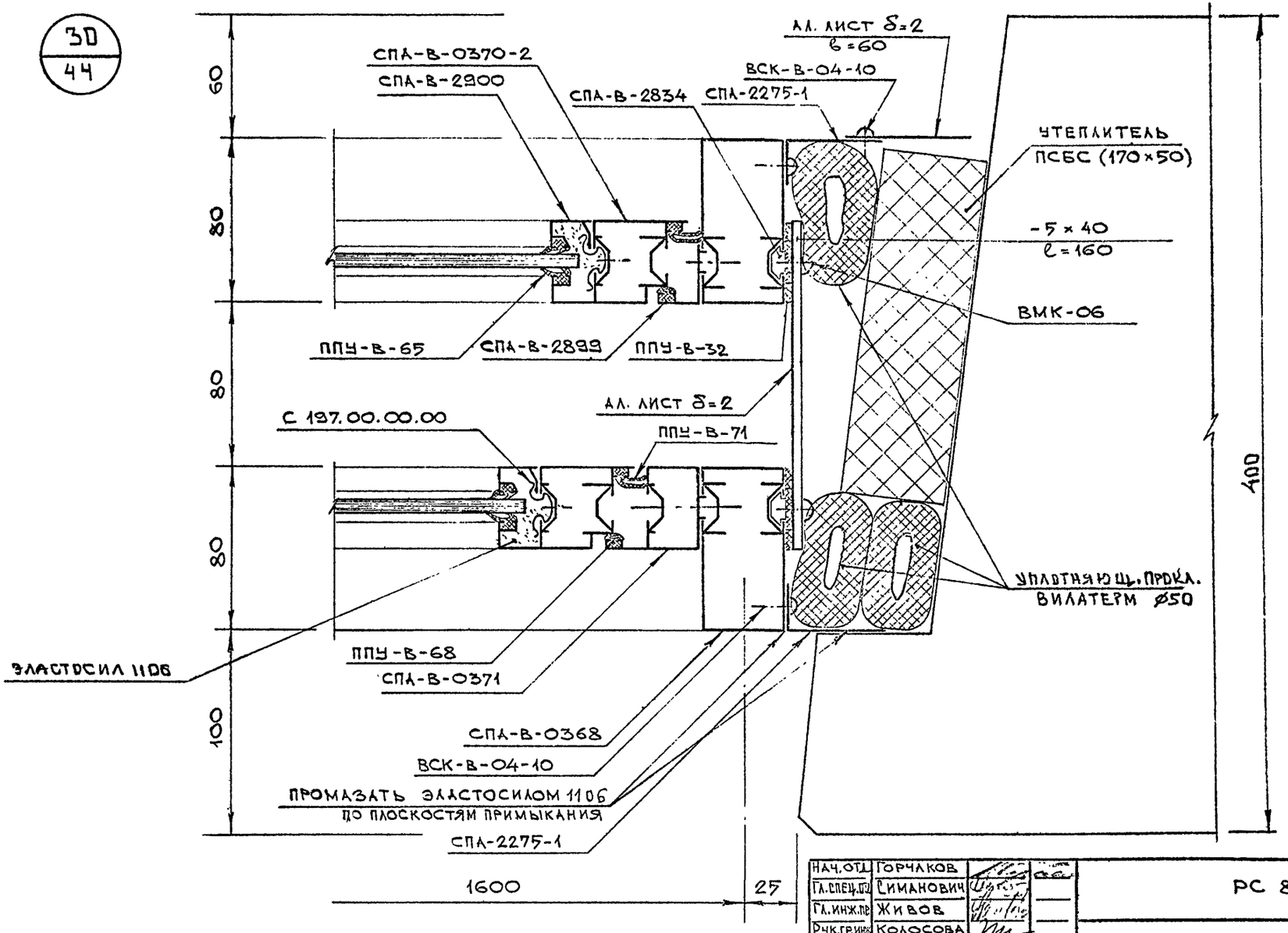

НАЧ.ОТД.	ГОРЧАКОВ		
ГЛ.СПЕЦ.ОТД	СИМАНОВИЧ		
ГЛ.ИНЖ.ПР	ЖИВОВ		
РУК.ГР.ИНЖ	КОЛОСОВА		
СТ. ИНЖ.	ПАВЛОВА		
ПРОВЕРИЛ	ЖИВОВ		
Н.КОНТР.	ПЕТУХОВ		

РС 84106

Стадия	Масса	Масштаб
КМ	-	1:2

Лист 471 Листов

УЗЕЛ 30

МНИИТЭП ОАСИ

СОГЛАСОВАНО
КАПТЕРЕВ
РУК. МАСТ.У

Инв. № подл. 64 9857 | Подпись и дата | Взаим. инв. №

Ф12и

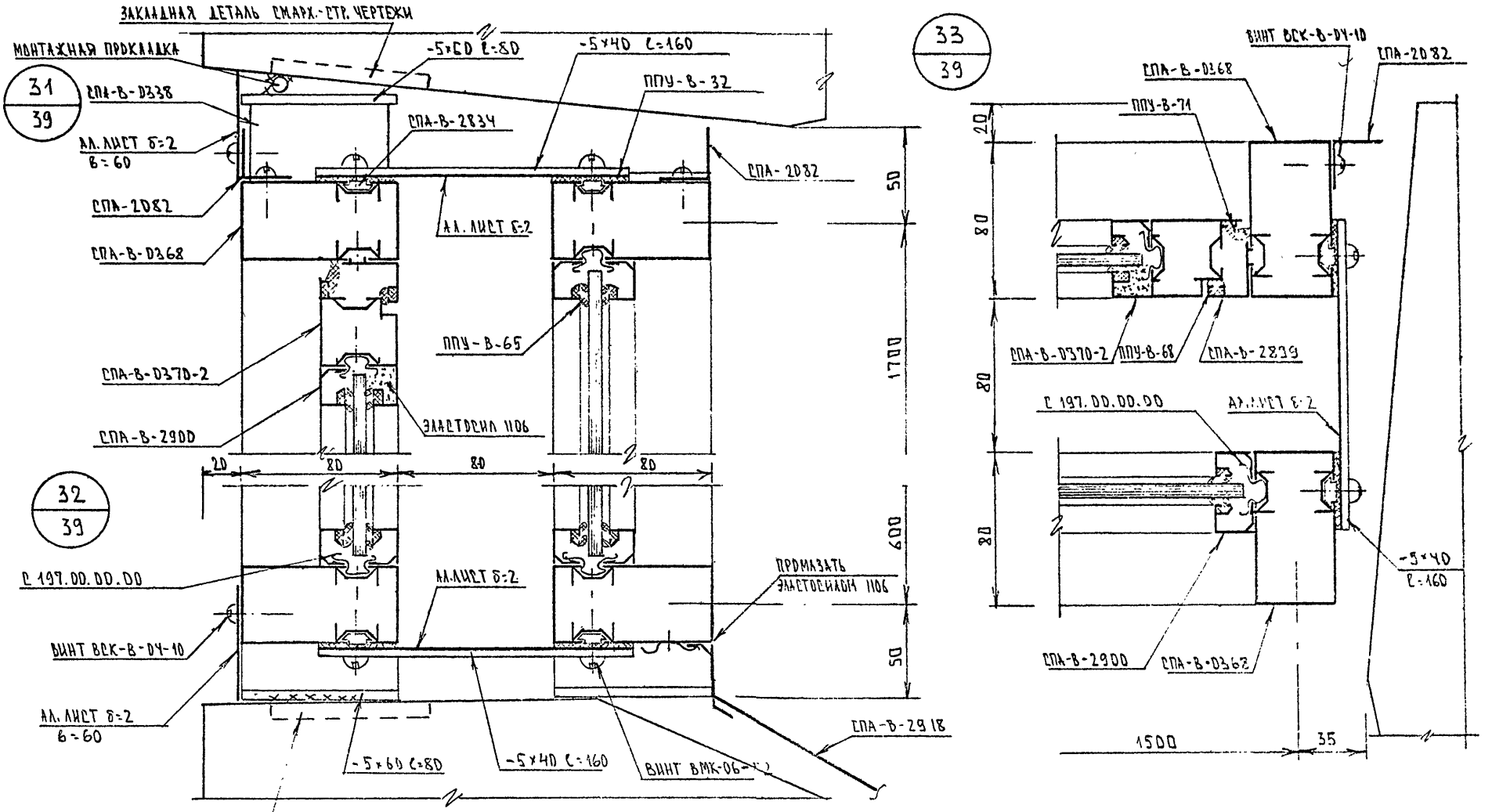

ГЕРМЕТИЗАЦИЯ УЗЛОВ 31, 32, 33 СМ. СОВМЕСТНЫЕ УЗЛЫ 28, 29, 30 НА ЛИСТАХ 45, 46, 47.

НАЧ. ОТД.	ГОРЧАКОВ		
ГЛ. СПЕЦ.	СИМАНОВИЧ		
ГЛ. ИНЖ. ПР.	ЖИВОВ		
РУК. ГРУППЫ	КОЛОСОВА		
СТ. ИНЖ.	БУРАШНИКОВА		
ПРОВЕРИЛ			
Н. КОНТР.	ПЕТУХОВ		

РС 84106

Стадия	Масса	Масштаб
КМ		1:2
Лист 48	Листов	

Узлы 31; 32; 33

МНИИТЭП ОАЕИ

Ф12и

СОГЛАСОВАНО
РУК. МАСТ. № 7 КАПТЕРЕВ

Инв. № подл. 64982 | Подпись и дата | Взаим. инв. №

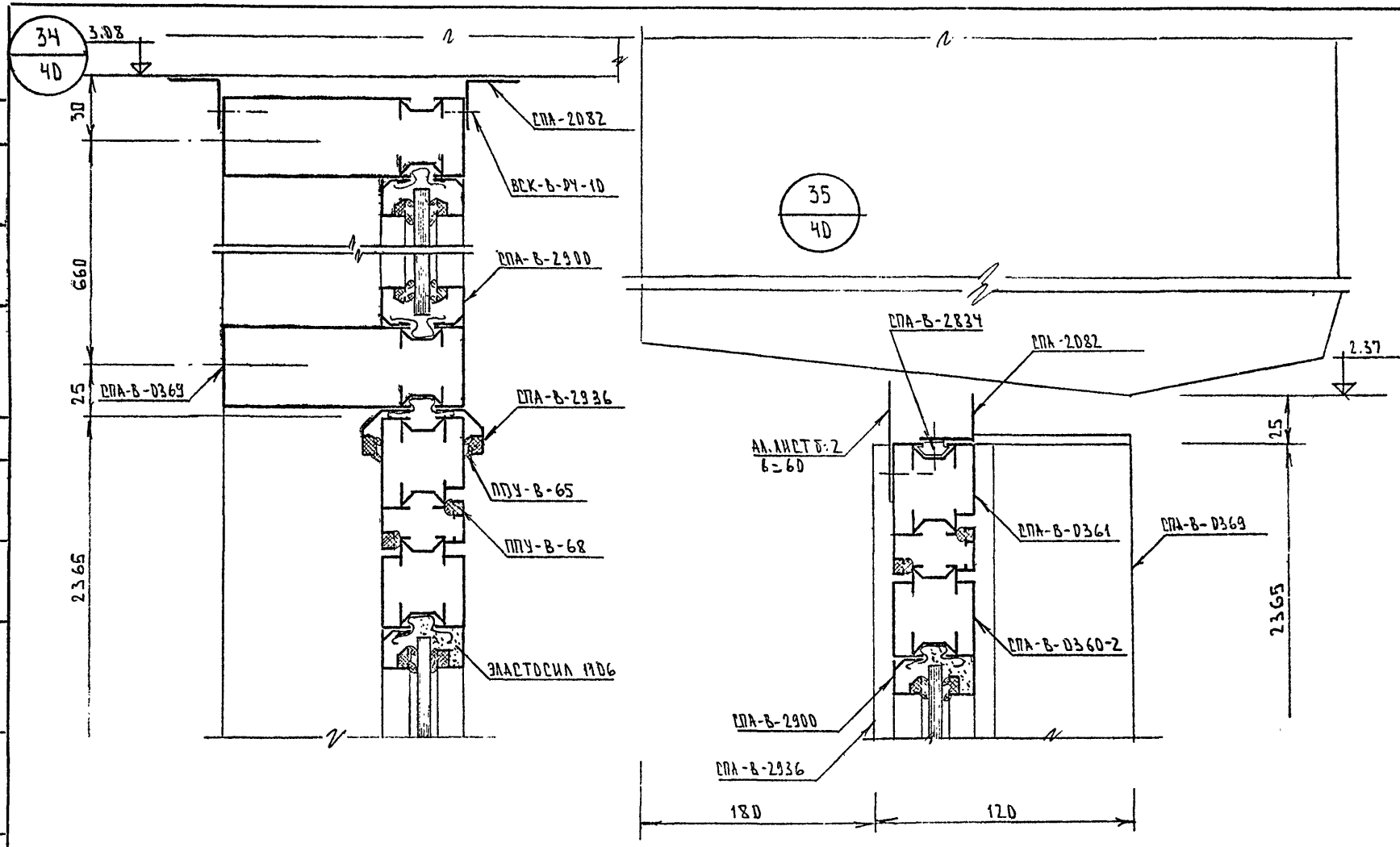

НАЧ. ОТД.	ГОРЧАКОВ		
ГЛ. СПЕЦ	СИМАНОВИЧ		
ГЛ. ИНЖ. ПР.	ЖИВОВ		
РУК. ГР. ИНЖ.	КОЛОСОВА		
СТ. ИНЖ.	БУРАШНИКОВА		
ПРОВЕРИЛ	КОЛОСОВА		
Н. КОНТР	ПЕТУХОВ		

РС 84106

Стадия	Масса	Масштаб
КМ.		1:2

Лист 49 | Листов -

Узлы 34; 35

МНИИТЭП ДАСИ

СОГЛАСОВАНО

РУК. М-Ч | КАНТЕРЕВ

Инв. № подл. 649853 | Подпись и дата | Взаим. инв. №

Ф12и

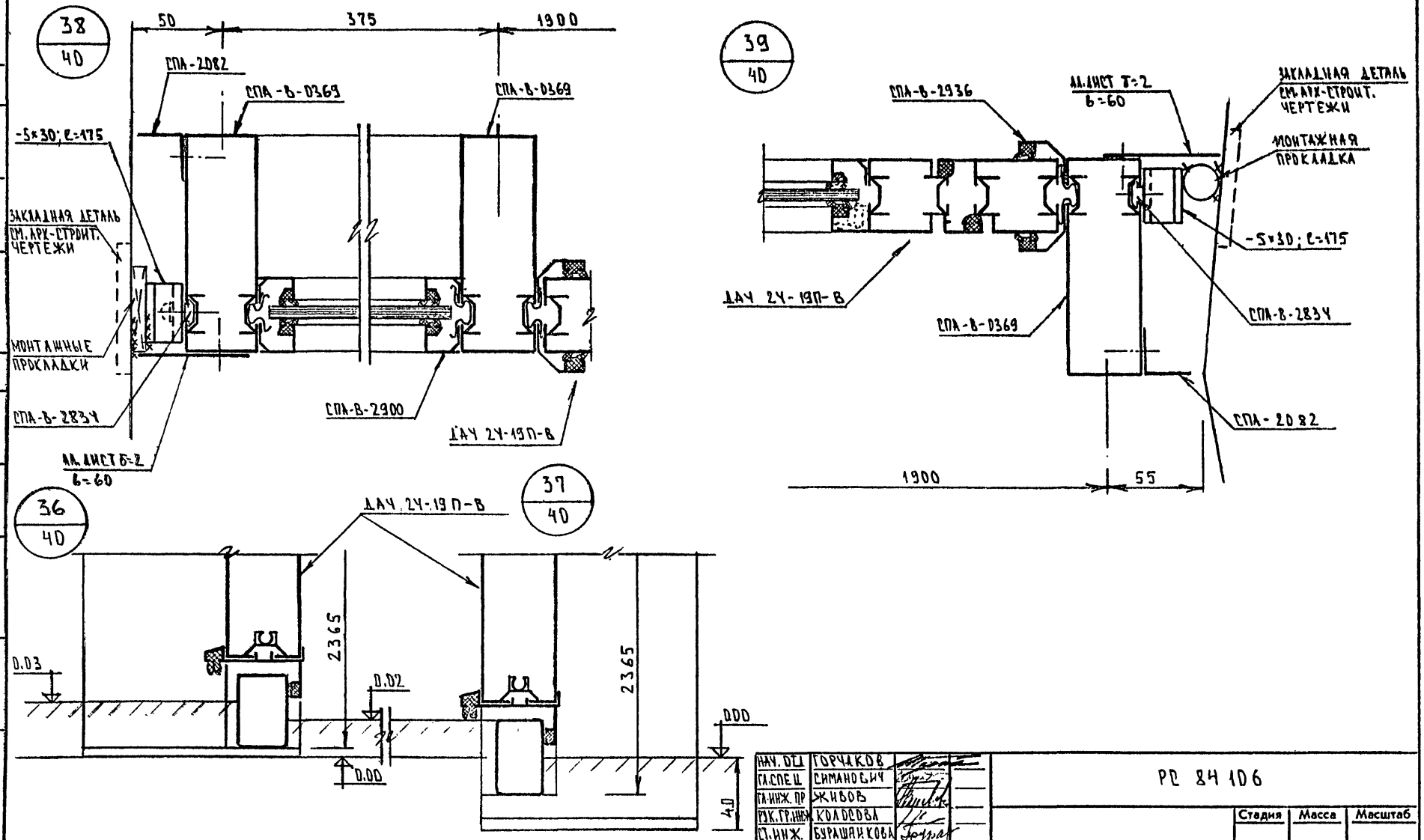

НАЧ. ОТД	ГОРЧАКОВ		
ГЛ. СПЕЦ	СИМАНОВИЧ		
ГЛ. ИНЖ. ПР	ЖИВОВ		
РУК. ГР. ИНЖ	КОЛОСОВА		
СТ. ИНЖ.	БУРАШНИКОВА		
ПРОВЕРИЛ	КОЛОСОВА		
Н. КОНТР.	ПЕТУХОВ		

РС 84 106

Стадия	Масса	Масштаб
Р		1:2

Лист 50 | Листов

Узлы 36; 37; 38; 39

МНИИТЭП ДАСИ

Ф12и

СОГЛАСОВАНО

РУК. М-7 КАПТЕРЕВ

Инв. № подл. 649854 | Подпись и дата | Взаим. инв. №

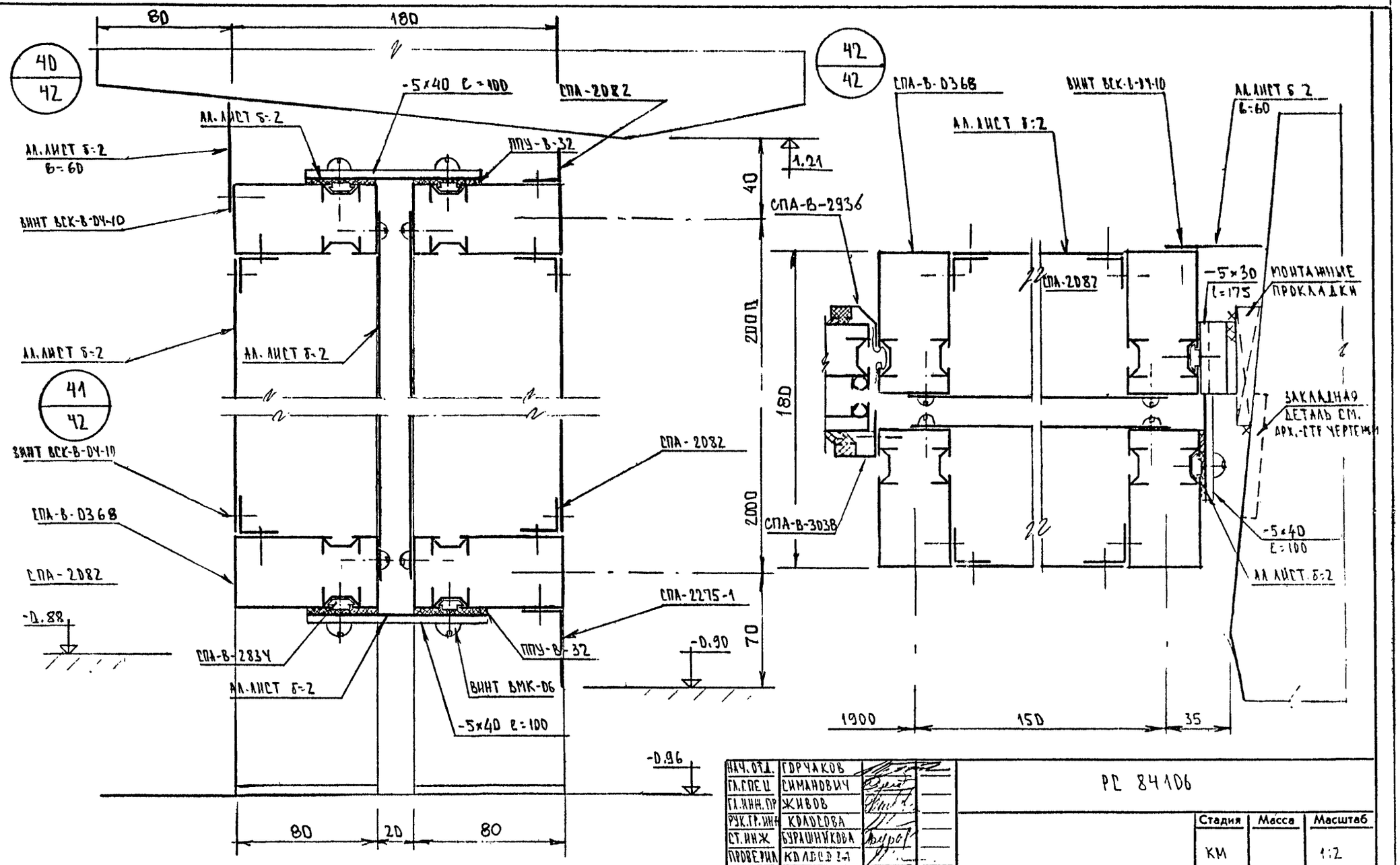

СОГЛАСОВАНО

РЧК. М-Т КАПТЕРЕВ

Инв. № подл. 64985 | Подпись и дата | Взам. инв. №

НАЧ. ОТД.	ГОРЧАКОВ	
ГЛ. СПЕЦ	СИМАНОВИЧ	
ГЛ. ИНЖ. ПР	ЖИВОВ	
РУК. ГР. ИНЖ	КОЛОСОВА	
СТ. ИНЖ	БУРАШНИКОВА	
ПРОВЕРИЛ	КОЛОСОВА	
Н. КОНТР.	ПЕТУХОВ	

РС 8410б

Стадия	Масса	Масштаб
КМ		1:2
Лист 51		Листов

Узлы 40; 41; 42

МНИИТЭП ДАСИ

ФГ2И

ПЕРЕЧЕНЬ МАРОК

NN п/п	НАИМЕНОВАНИЕ	К-ВО ШТ	ПРИМЕЧАН.
1.	ДБ-676-В	2	
2.	МП-859	6	
3	МП-860	6	
4.	МП-861	6	
5	ЛО-777	3	
6	Б-937	10	
7	Б-938 Т/Н	2/2	
8	Б-939	4	
9	МК-596	2	
10	МК-597	2	
11	МК-598	4	

СПЕЦИФИКАЦИЯ СТАЛИ

NN п/п	ПРОФИЛЬ	МАТЕР.	МАССА КГ	ПРИМЕЧАН.
1.	-5×30	ВСт3кп2	2,0	ГОСТ 103-76*
2.	-4×30	—"—	0,5	—"—
3.	-4×50	—"—	0,5	—"—
4.	-4×40	—"—	10,5	—"—
5.	L25×4	—"—	89,0	ГОСТ 8509-72
6	L40×4	—"—	7,0	—"—
7	Ф16	—"—	7,0	ГОСТ 2590-72

ИТОГО: 116,5

СПЕЦИФИКАЦИЯ АЛЮМИНИЕВЫХ ПРЕССОВАННЫХ ПРОФИЛЕЙ

NN п/п	НОРМАЛЬ ЗАВОДА	МАССА, КГ П.М	МАССА, КГ ОБЩ.	ПРИМЕЧАН.
1.	СПА-В-0369	2,39	56,0	АД31-Т5
2.	СПА-В-2936	0,165	3,0	—"—
3.	СПА-В-2834	0,292	1,0	—"—
4.	СПА-В-0354	3,7	1,5	—"—
5.	СПА-В-2891	0,685	0,5	—"—
6.	СПА-2082	0,26	10,0	—"—
7.	СПА-0022	1,57	290,0	—"—
8.	СПА-0148	0,81	215,5	—"—
9.	СПА-2246	6,56	148,5	—"—
10.	СПА-2163-1	2,00	67,0	—"—
11.	СПА-0069	2,08	70,0	—"—
12.	СПА-2070	0,20	3,0	—"—
13.	СПА-2337-1	0,62	5,5	—"—
14.	СПА-0245	1,52	7,5	—"—
15.	СПА-2167-1	0,62	63,5	—"—
16.	АЛ. ЛИСТ δ=1		3,0	АМг 2М
17	АЛ. ЛИСТ δ=2		20,0	—"—

ИТОГО: 965,5

СПЕЦИФИКАЦИЯ УНИФИЦИРОВАННЫХ АЛЮМИНИЕВЫХ ИЗДЕЛИЙ

NN п/п	МАРКА ИЗДЕЛИЯ	К-ВО ШТ.	МАССА, КГ ОБЩ/АЛ.	ПРИМЕЧАН.
1.	ДАЧ 21-19П-В	2	114,54/84,54	

СПЕЦИФИКАЦИЯ УПЛОТНИТЕЛЕЙ

NN п/п	ШИФР ПРОФИЛЯ	ЭСКИЗ	МАССА КГ	ПРИМЕЧ.
1.	ППУ-В-65	[illegible]	2,0	РЕЗИНА 7-6190 гр ВС ТУ 38-105-276-82

СПЕЦИФИКАЦИЯ СТЕКЛА

NN п/п	МАРКА	РАЗМЕРЫ ММ	К-ВО ШТ.	ПЛОЩ. М² 1 ШТ	ПЛОЩ. М² ОБЩ.
1.	С-4	925×775	4	0,7	2,8

ВЫБОРКА АЛЮМИНИЕВЫХ ИЗДЕЛИЙ

NN п/п	НАИМЕНОВАНИЕ ИЗДЕЛИЙ	ЕД. ИЗМ.	К-ВО	ПРИМЕЧАН.
1.	ДВЕРНОЙ БЛОК 2065×1850	ШТ.	2	
2.	ВИТРАЖ ОДИНАРНЫЙ С ПРОЕМОМ ПОД ДВЕРНОЙ БЛОК	М²	9,3	МЕНЕЕ 10 МАРОК
3.	ПОРУЧНИ ОГРАЖДЕНИЙ	М	26,4	
4.	ОБЛИЦОВКА КОЗЫРЬКОВ ВХОДОВ	М²	10,6	МЕНЕЕ 10 МАР
5.	ОГРАЖДЕНИЕ ЛЕСТНИЦ (РЕШЕТКА ЖАЛЮЗИЙНАЯ)	М²	34,1	
6.	СВЕТИЛЬНИК (ПИЛОНЫ)	П.М.	74,0	МЕНЕЕ 10 МАРОК
7.	НАЩЕЛЬНИК ИЗ ЛИСТА	П.М	6,5	

СПЕЦИФИКАЦИЯ ПРОЧИХ МАТЕРИАЛОВ

NN п/п	НАИМЕНОВАНИЕ МАРКА	ЕД. ИЗМ.	К-ВО ЕД.	ПРИМЕЧАН.
1.	ЭЛАСТОСИЛ 1106	КГ	9,0	ТУ6-02-775-78
2.	ПОДКЛАДКА С 151.00.00.00	КГ	1,0	ПОЛИЭТИЛЕН 20Ч-15 ГОСТ 16338-77
3.	ПОДКЛАДКА С 152.00.00.00	КГ	1,5	ГПО ММК

ЗАКАЗНАЯ СПЕЦИФИКАЦИЯ СТЕКЛА

ВИД СТЕКЛА	РАЗМЕРЫ ММ	К-ВО ШТ	ПЛОЩ. М²	ДОПУСКИ
СТЕКЛО ВИТРИН. ПОЛИРОВ. ТОЛЩ. 6,5 ГОСТ 13454-77	1950×1750	1	3,34	$e_1-e_2 \le 6$ мм

РАСКРОЙ СТЕКЛА

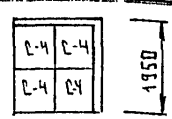

НАЧ. ОТД.	ГОРЧАКОВ		
ГЛ. СПЕЦ	СИМАНОВИЧ		
ГЛ. ИНЖ. ПР.	ЖИВОВ		
РУК. ГР. ИНЖ.	КОЛОСОВА		
СТ. ИНЖ.	БУРАШНИКОВА		
ПРОВЕРИЛ	КОЛОСОВА		
Н. КОНТР.	ПЕТУХОВ		

РС 84106-88

Стадия	Масса	Масштаб
КМ	—	—

Лист 52 | Листов

ДДУ-VI-52 ВАР. 3. ВЫП. 1986г
ПЕРЕЧЕНЬ МАРОК. СПЕЦИФИКАЦИИ
ВЫБОРКА ИЗДЕЛИЙ

МНИИТЭП
ПАСИ

СОГЛАСОВАНО

Инв. № подл. 64985б | Подпись и дата | Взаим. инв. №

Ф12и

ДБ-676-В

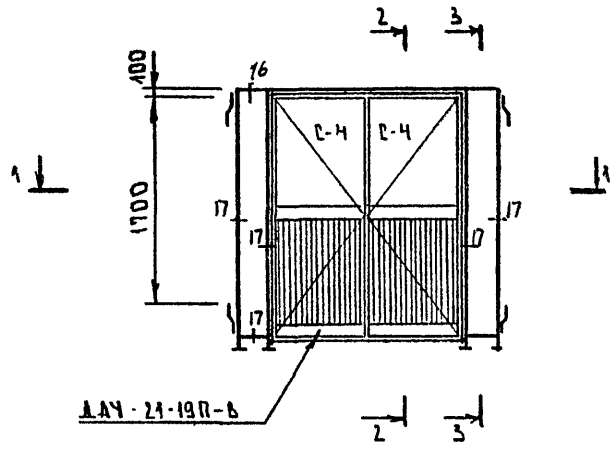

2 – 2

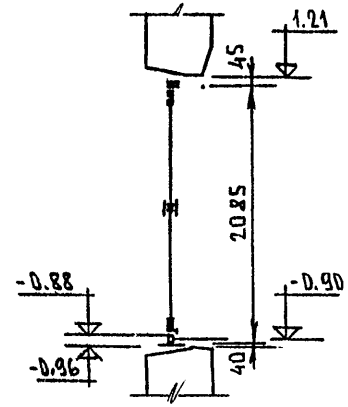

3 – 3

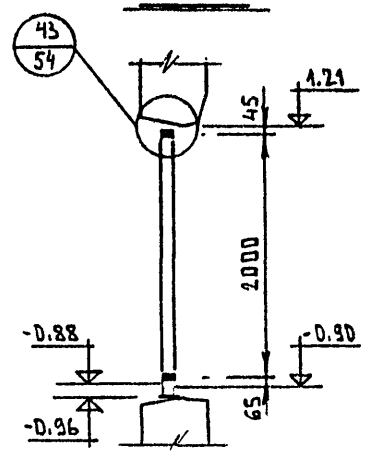

1 – 1

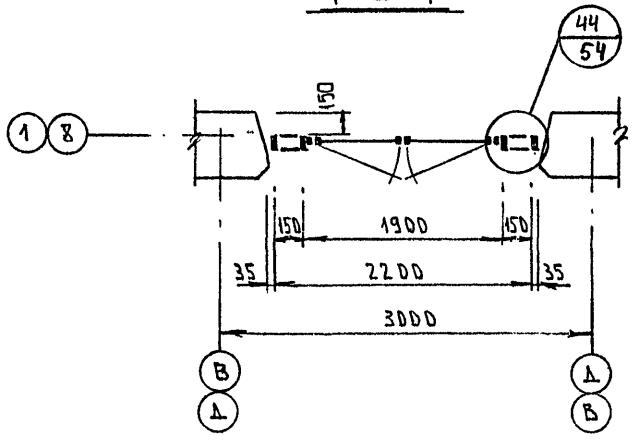

ТАБЛИЦУ СЕЧЕНИЙ СМ. ЛИСТ 55.

НАЧ. ОТД	ГОРЧАКОВ		
ГЛ. СПЕЦ	СИМАНОВИЧ		
ГЛ. ИНЖ. ПР.	ЖИВОВ		
РУК. ГР. ИЗЫ	КОЛДОБА		
СТ. ИНЖ.	БУРАШНИКОВА		
ПРОВЕРИЛ	КОЛДОБА		
Н. КОНТР.	ПЕТУХОВ		

РС 84106

Стадия	Масса	Масштаб
КМ		—
Лист 53	Листов	

ОСТЕКЛЕНИЕ ПО ОСИ „1" М/О „Д-В" И ПО ОСИ „8" М/О „В-Д"

МНИИТЭП ГАСИ

Ф12и

СОГЛАСОВАНО
РУК. И-Я КАНТЕРЕВ

Инв. № подл. 699857 | Подпись и дата | Взаим. инв. №

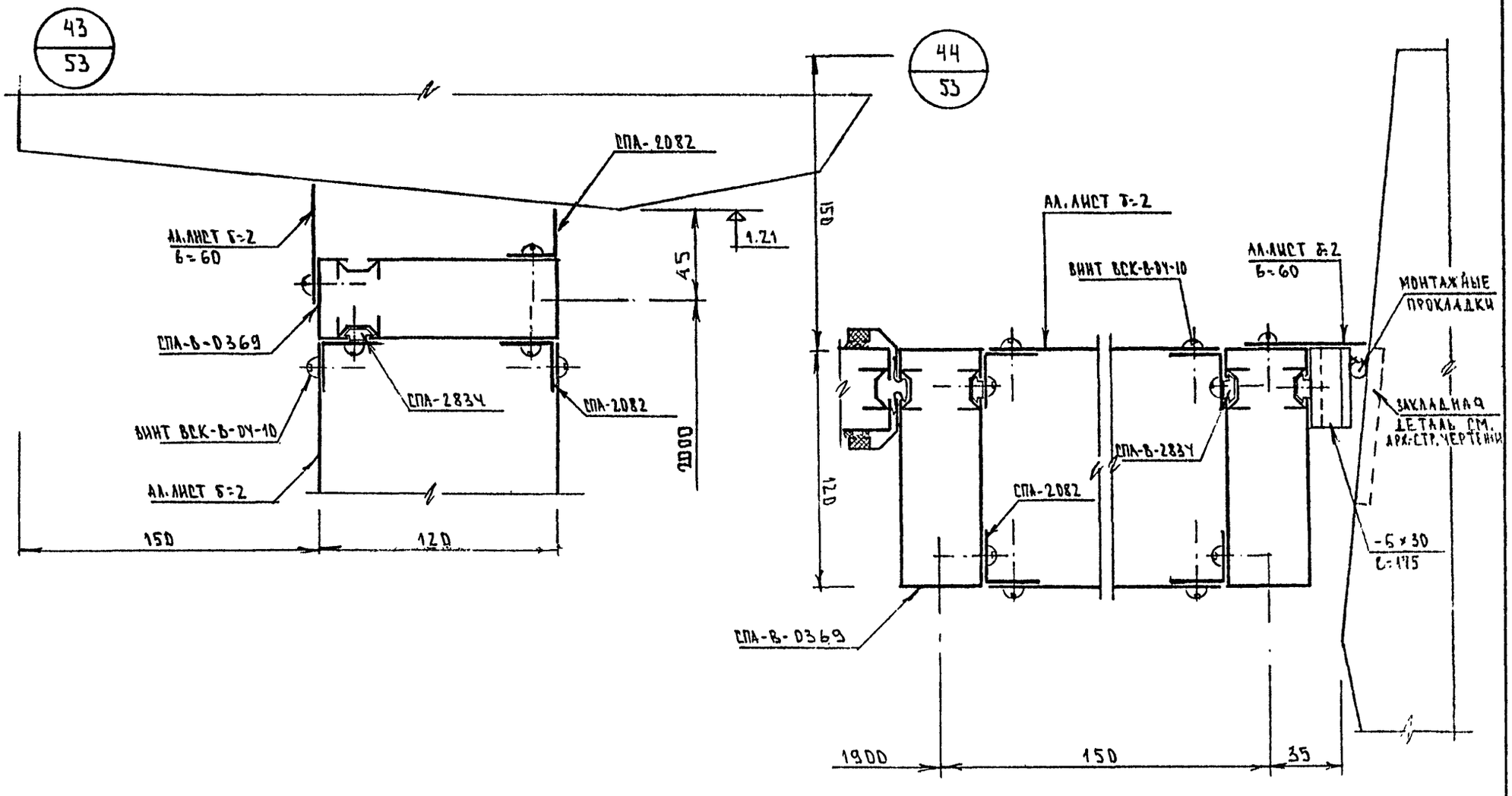

НАЧ.ОТД.	ГОРЧАКОВ		
ГЛ.СПЕЦ.	СИМАНОВИЧ		
ГЛ.ИНЖ.ПР.	ЖИВОВ		
РУК.ГР.ИНЖ.	КОЛОСОВА		
СТ.ИНЖ.	БУРАШНИКОВА		
ПРОВЕРИЛ	КОЛЕСОВА		
Н.КОНТР.	ПЕТУХОВ		

РС 84106

Стадия	Масса	Масштаб
КМ		1:2
Лист 54	Листов	

Узлы 43; 44

МНИИТЭП ОАРИ

Ф12и

СОГЛАСОВАНО

РЧК. М-7 КАПТЕРЕВ

Инв. № подл. 6938С8 | Подпись и дата | Взам. инв. №

ТАБЛИЦА СЕЧЕНИЙ

8.	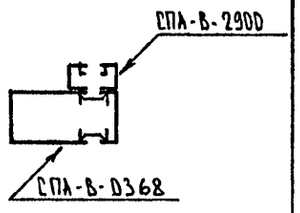	12.	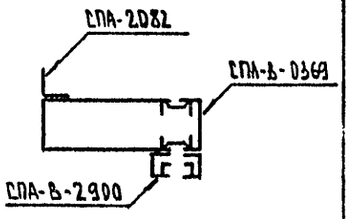	16	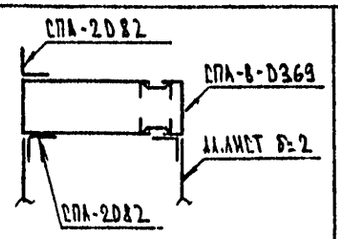
9.	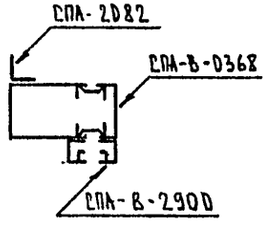	13.	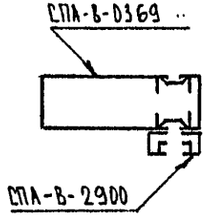	17.	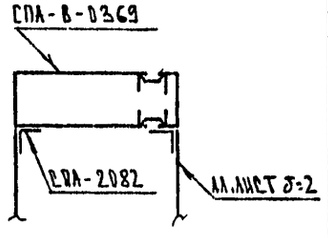
10.	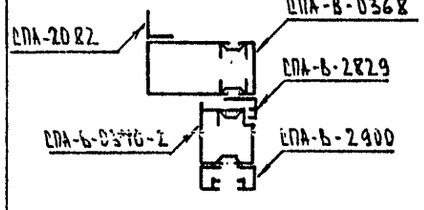	14.	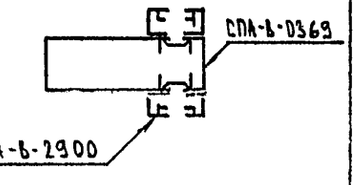	18	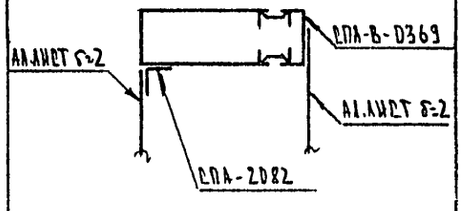
11	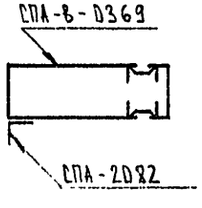	15.	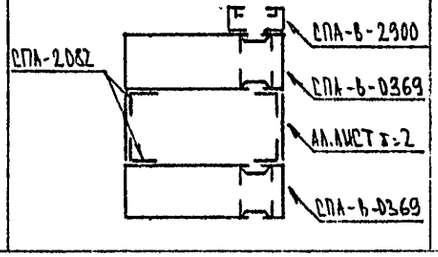	19	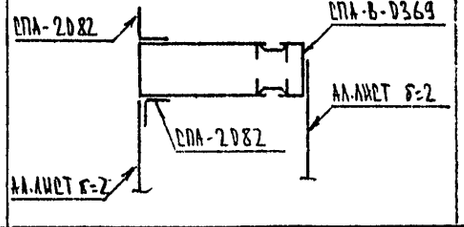

НАЧ.ОТД.	ГОРЧАКОВ	
ГА.СПЕЦ.	СИМАНОВИЧ	
Г.ИНЖ.ПР.	ЖИВОВ	
РУК.ГР.ИНЖ.	КОЛОСОВА	
СТ.ИНЖ.	БУРАШНИКОВА	
ПРОВЕРИЛ		
Н.КОНТР.	ПЕТУХОВ	

РС 84106

Стадия	Масса	Масштаб
КМ		
Лист 55	Листов	

ТАБЛИЦА СЕЧЕНИЙ

МНИИТЭП ОАСИ

СОГЛАСОВАНО

Взаим. инв. №

Подпись и дата

Инв. № подл. 699859

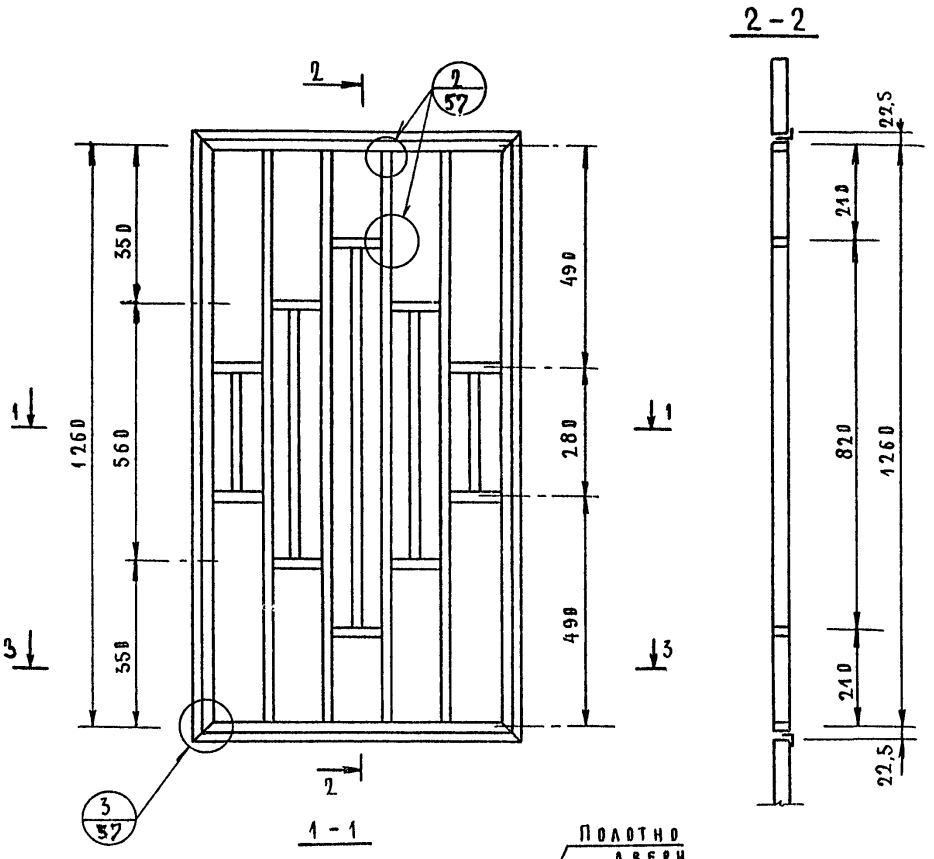

Спецификация алюминия

NN п/п	Нормаль завода	Эскиз	Масса, кг		Материал
			1 п.м	общая	
1	СПА-0148		0,81	10,20	АД31-Т5
2	СПА-2082		0,26	1,07	"
3	СПА 2163-1		2,00	0,76	"
4	СПА-2547		3,84	0,6	"

Итого: 12,63 кг

Декоративная решетка для заполнения проема (вместо стекла) в дверном блоке ДО21-10 разработана по заданию и рисунку маст. N 7 из алюминиевых прессованных профилей ГПО ММК. Материал алюминиевых профилей - сплав АД31 Т5. Для защитно-декоративной отделки профили анодировать в цвет N 9 (золотистый). Толщина анодной пленки должна быть не менее 15 мкм.

Нач. отд	Горчаков	
Рук. спец	Симанович	
Гл. инж. пр	Живов	
Рук. гр. инж.	Колосова	
Ст. инж.	Бурашников	
Проверил	Живов	
Н. контр.	Петухов	
Копиров	Воротынцева	

РС 84106

Гардероб. решетка РД 1
Общий вид. Разрезы
Спецификация

Стадия	Масса	Масштаб
КМ	—	—
Лист 56	Листов	

МНИИТЭП
ОАСИ

Ф 24

Согласовано
Гап. N 7 Беникант

Инв. N подл. 69880 | Подпись и дата | Взам. инв. N

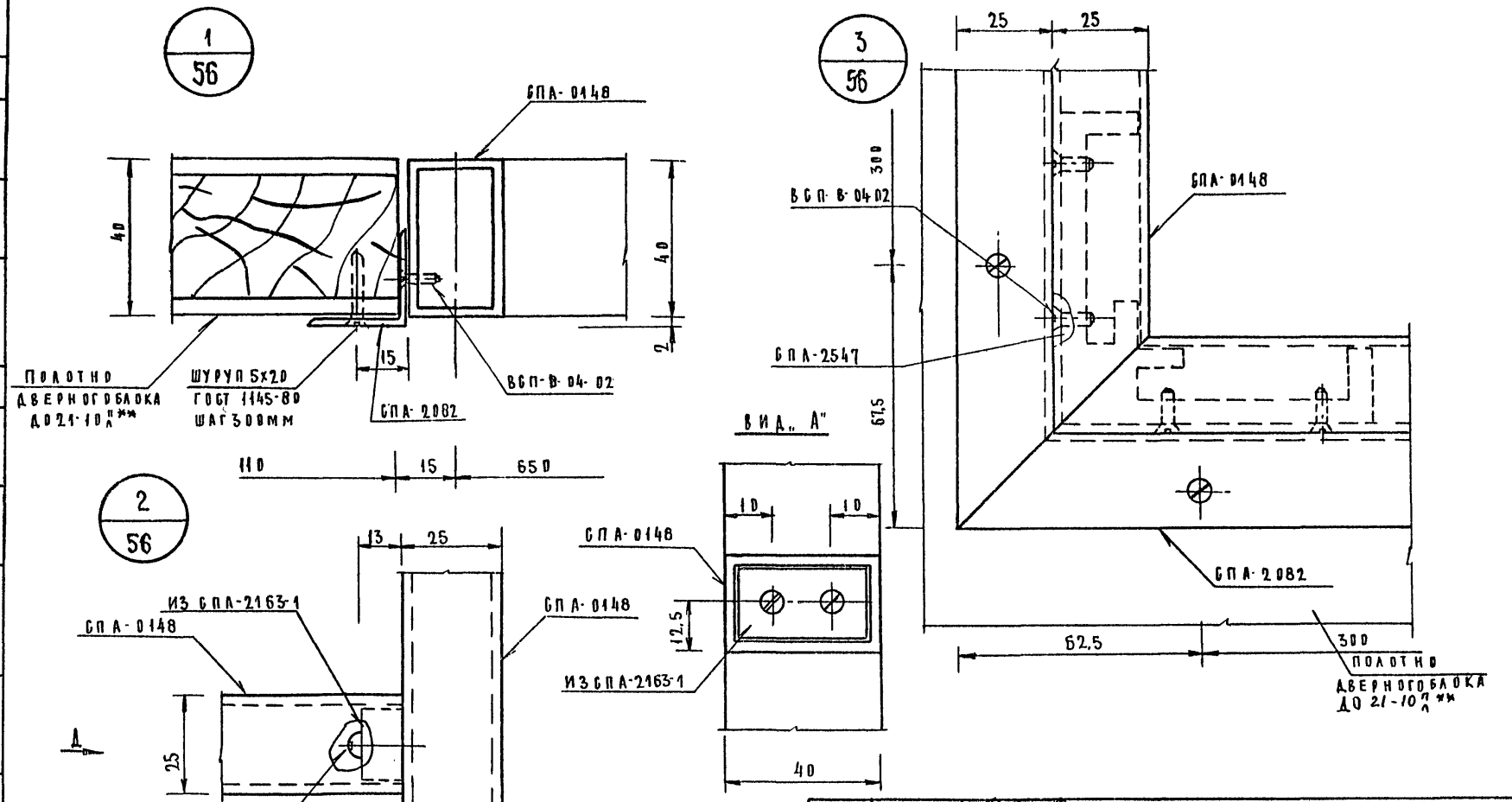

НАЧ. ОТД.	ГОРЧАКОВ		
ГЛ. СПЕЦ. ОП	СИМАНОВИЧ		
ГЛ. ИНЖ. ПР	ЖИВОВ		
РУК. ГР. ИНЖ	КОЛОСОВА		
СТ. ИНЖ.	БУРАШНИКОВА		
ПРОВЕРИЛ	ЖИВОВ		
Н. КОНТР.	ПЕТУХОВ		
КОПИРОВ	ВОРОТЫНЦЕВА		

РС 84106

СТАДИЯ	МАССА	МАСШТАБ
КМ	—	1:2

ЛИСТ 57 ЛИСТОВ

ГАРДЕРОБ. РЕШЕТКА УЗЛЫ 1, 2, 3

МНИИТЭП ОАСН

СОГЛАСОВАНО

ГАП М-7 СЕМИКАНТ

ВЗАМ. АРХН

ПОДПИСЬ И ДАТА

АРХН ПОДЛ. 649 361

NN п/п	ШИФР	НАИМЕНОВАНИЕ	К-ВО	ДАТА ВВОДА	ДАТА ОТМЕНЫ
1	РС 84106	АЛЮМИНИЕВЫЕ ИЗДЕЛИЯ ДЛЯ ШКОЛ И ДЕТСКИХ ДОШКОЛЬНЫХ УЧРЕЖДЕНИЙ			
		СОДЕРЖАНИЕ. СТР.1	1		
		ПОЯСНИТЕЛЬНАЯ ЗАПИСКА. СТР.2	1		
		ПЛАНЫ ЭТАЖЕЙ. ЛИСТ 1.15	2	ПРИКАЗ	
		ПЕРЕЧНИ МАРОК. СПЕЦИФИКАЦИИ ЛИСТЫ 2.3.16.17	4	N 34 ОТ 12.2.86г	
		СХЕМЫ ОСТЕКЛЕНИЙ ЛИСТЫ 4-7.18	5		
		СХЕМЫ ОГРАЖДЕНИИ ЛЕСТНИЦ ЛИСТЫ 21.22	2		
		СХЕМЫ ОБРАМЛЕНИИ КОЗЫРЬКОВ ЛИСТ 33	1		
		РАБОЧИЕ ЧЕРТЕЖИ ИЗДЕЛИЙ ЛИСТЫ 20.23-26.29.34.35	8		
		УЗЛЫ ЛИСТЫ 8-14.19.27.30.31.32	12		
		ТАБЛИЦА СЕЧЕНИЙ ЛИСТ 28	1		
		ИНФОРМАЦИОННАЯ КАРТА ЛИСТ 1К	1		
2	РС 84106	Алюминиевые изделия для школ и детских дошкольных учреждений		ОТКОР. 15.07.87.	
		Откорректировано:			
		содержание стр. I	I		
		Планы I,2 этажей лист I5	I		
		Дополнено:			
		Содержание стр. 2	I		
		Планы этажей лист 36	I		
		Перечни марок ,спецификации лист 37, 38, 43, 5I	4		
		Схемы остекления листы 39-42, 44,53	6		
		Узлы листы 45-5I, 54	8		
		Таблица сечений лист 55	I		
		Гардероб. Решетка РД-I.листы 56,57	2		
3	РС 84106	АЛЮМИНИЕВЫЕ ИЗДЕЛИЯ ДЛЯ ШКОЛ И ДЕТСКИХ ДОШКОЛЬНЫХ УЧРЕЖДЕНИЙ			
		ОТКОРРЕКТИРОВАНО:			
		СОДЕРЖАНИЕ , СТР. 1	1	ОТКОР. 25.01.88	
		МОНТАЖ. СХЕМЫ , ЛИСТ 15, 22	2		
		СПЕЦИФИКАЦИИ , ЛИСТ 16, 17, 52.	3		
		РАБОЧИЙ ЧЕРТЕЖ ИЗДЕЛИЯ , ЛИСТ 23,	1		
		СХЕМА ОСТЕКЛЕНИЯ, ЛИСТ 41	1		

NN п/п	ШИФР	НАИМЕНОВАНИЕ	К-ВО	ДАТА ВВОДА	ДАТА ОТМЕНЫ
4	РС 84106	Алюминиевые изделия для школ и детских дошкольных учреждений.			
		Откорректировано:		ОТКОРР. 21.10.88	
		содержание стр. 1, 2	2		
		пояснительная записка стр. 1п	1		
		монтажные схемы лист 1, 36	2		
		спецификации лист 2, 3, 37	3		
		схемы ограждений лестниц лист 21	1		
		схемы козырьков лист 33	1		

ПРИЛОЖЕНИЕ	ИНФОРМАЦИОННАЯ КАРТА	РС 84 106
		ЛИСТ 1К

gost.e-ecolog.ru