ТИПОВОЙ ПРОЕКТ
503-1-35.85

ПРОИЗВОДСТВЕННЫЙ КОРПУС АВТОТРАНСПОРТНОГО ПРЕДПРИЯТИЯ НА 450 ГРУЗОВЫХ АВТОМОБИЛЕЙ С ОТКРЫТОЙ СТОЯНКОЙ

АЛЬБОМ VII

СТРОИТЕЛЬНЫЕ ИЗДЕЛИЯ

Нф 1364/07

цена 6-46

				Привязан:	
Инв.№					

Копировал: [illegible] Формат А2

gost.e-ecolog.ru

ТИПОВОЙ ПРОЕКТ
503-1-35.85

ПРОИЗВОДСТВЕННЫЙ КОРПУС АВТОТРАНСПОРТНОГО ПРЕДПРИЯТИЯ НА 450 ГРУЗОВЫХ АВТОМОБИЛЕЙ С ОТКРЫТОЙ СТОЯНКОЙ

АЛЬБОМ VII

СТРОИТЕЛЬНЫЕ ИЗДЕЛИЯ

РАЗРАБОТАН НОВОСИБИРСКИМ ФИЛИАЛОМ ИНСТИТУТА „ГИПРОАВТОТРАНС"

УТВЕРЖДЁН И ВВЕДЁН В ДЕЙСТВИЕ МИНАВТОТРАНСОМ РСФСР 23.01.85 г. ПРОТОКОЛ N93

ГЛАВНЫЙ ИНЖЕНЕР ФИЛИАЛА Я.И.ВИЛЬБЕРГЕР
ГЛАВНЫЙ ИНЖЕНЕР ПРОЕКТА Ю.В.НИКИТИН

Привязан:

Инв.№

Альбом VII

Типовой проект 503-1-35.85

Обозначение	Наименование	Примечание
503- -кжи	Общие данные (начало)	2
503- -кжи	Общие данные (продолжение)	3
503- -кжи	Общие данные (продолжение)	4
503- -кжи	Общие данные (окончание)	5
503- -кжи	Пояснительная записка	6
503- -кжи-ФБ24 II-3А IV-1 / ФБ24 II-4А IV-2	Фермы ФБ24 II-3А IV-1 / ФБ24 II-4А IV-2	7
503- -кжи-ФБ24 II-3А IV-2 / ФБ24 II-4А IV-3	Фермы ФБ24 II-3А IV-2 / ФБ24 II-4А IV-3	8
503- -кжи-ФБ24 II-3А IV-3 / ФБ24 II-4А IV-4	Фермы ФБ24 II-3А IV-3 / ФБ24 II-4А IV-4	9
503- -кжи-ФБ24 II-4А IV-1 / ФБ24 II-5А IV-1	Фермы ФБ24 II-4А IV-1 / ФБ24 II-5А IV-1	10
503- -кжи-ФБ24 III-5А IV-2 / ФБ24 III-6А IV-1	Фермы ФБ24 III-5А IV-2 / ФБ24 III-6А IV-1	11
503- -кжи-ФБ24 III-5А IV-3 / ФБ24 III-6А IV-2	Фермы ФБ24 III-5А IV-3 / ФБ24 III-6А IV-2	12
503- -кжи-ФБ24 III-5А IV-4 / ФБ24 III-6А IV-3	Фермы ФБ24 III-5А IV-4 / ФБ24 III-6А IV-3	13
503- -кжи-ФБ24 III-5А IV-5 / ФБ24 III-6А IV-4	Фермы ФБ24 III-5А IV-5 / ФБ24 III-6А IV-4	14
503- -кжи-К72-4-1 / К72-5-1	Колонны К72-4-1 / К72-5-1	15
503- -кжи-К72-4-2 / К72-5-2	Колонны К72-4-2 / К72-5-2	16
503- -кжи-К72-4-3 / К72-5-3	Колонны К72-4-3 / К72-5-3	17
503- -кжи-К72-4-4 / К72-5-4	Колонны К72-4-4 / К72-5-4	18
503- -кжи-К72-4-5 / К72-5-5	Колонны К72-4-5 / К72-5-5	19
503- -кжи-К72-4-6 / К72-5-6	Колонны К72-4-6 / К72-5-6	20
503- -кжи-К72-4-7 / К72-5-7	Колонны К72-4-7 / К72-5-7	21
503- -кжи-К72-28а-1 / К72-31а-1	Колонны К72-28а-1 / К72-31а-1	22
503- -кжи-К72-28а-2 / К72-31а-2	Колонны К72-28а-2 / К72-31а-2	23
503- -кжи-К72-28а-3 / К72-31а-3	Колонны К72-28а-3 / К72-31а-3	24
503- -кжи-К72-28а-4 / К72-31а-4	Колонны К72-28а-4 / К72-31а-4	25
503- -кжи-К72-28а-5 / К72-31а-5	Колонны К72-28а-5 / К72-31а-5	26
503- -кжи-7КФ103-1-Н1 / 7КФ103-2-Н1	Колонны 7КФ103-1-Н1 / 7КФ103-2-Н1	27
503- -кжи-7КФ97-1-Н1 / 7КФ97-2-Н1	Колонны 7КФ97-1-Н1 / 7КФ97-2-Н1	28
503- -кжи-7КФ103-2-Н2	Колонна 7КФ103-2-Н2	29
503- -кжи-7КФ97-2-Н2	Колонна 7КФ97-2-Н2	30
503- -кжи-7КФ103-1-Н2 / 7КФ103-2-Н3	Колонны 7КФ103-1-Н2 / 7КФ103-2-Н3	31
503- -кжи-7КФ97-1-Н2 / 7КФ97-2-Н3	Колонны 7КФ97-1-Н2 / 7КФ97-2-Н3	32

Обозначение	Наименование	Примечание
503 кжи-2КО3.42-2.1-1	Колонна 2КО3.42-2.1-1	33
503 кжи-2КО3.42-2.1-2	Колонна 2КО3.42-2.1-2	34
503 кжи-3КО3.33(20)-1.1-1	Колонна 3КО3.33(20)-1.1-1	35
503 кжи-КБ11а-1	Колонна КБ11а-1	36
503 кжи-КБ11а-2	Колонна КБ11а-2	37
503 кжи КБ11а-3	Колонна КБ11а-3	38
503 кжи-КБ11а-4	Колонна КБ11а-4	39
503 кжи-КБ11а-5	Колонна КБ11а-5	40
503 кжи-КБ11а-6	Колонна КБ11а-6	41
503 кжи-КБ11а-7	Колонна КБ11а-7	42
503 кжи-КБ11а-8	Колонна КБ11а-8	43
503 кжи-КБ11а-9	Колонна КБ11а-9	44
503 кжи-КБ9-1	Колонна КБ9-1	45
503 кжи-КБ9-2	Колонна КБ9-2	46
503 кжи-КБ9-3	Колонна КБ9-3	47
503 кжи-РДП4.56-60АтV-1	Ригель РДП4.56-60АтV-1	48
503 кжи-РДП4.56-60АтV-2	Ригель РДП4.56-60АтV-2	49
503 кжи-РДП4.56-60АтV-3	Ригель РДП4.56-60АтV-3	50
503 кжи-РОП4.56-40-1	Ригель РОП4.56-40-1	51
503 кжи-РДП4.57-60АтV-1	Ригель РДП4.57-60АтV-1	52
503 кжи-РДП4.57-60АтV-2	Ригель РДП4.57-60АтV-2	53
503 кжи-РДП4.57-60АтV-3	Ригель РДП4.57-60АтV-3	54
503 кжи-РОП4.57-40-1	Ригель РОП4.57-40-1	55
503 кжи-РОП4.57-30-1	Ригель РОП4.57-30-1	56
503 кжи-РДП4.57-60АтV-4	Ригель РДП4.57-60АтV-4	57
503 кжи 1ПГ-2АтVT-130АН-500П-1 / 1ПГ-2АтVT-170АН-500П-1	Плиты 1ПГ-2АтVT-130АН-500П-1 / 1ПГ-2АтVT-170АН-500П-1	58
503 кжи 1ПГ-3АтVT-130АН-500П-1 / 1ПГ-3АтVT-170АН-500П-1	Плиты 1ПГ-3АтVT-130АН-500П-1 / 1ПГ-3АтVT-170АН-500П-1	59

ГИП	Никитин	[подпись]
Нач.отд.	Сидорова	[подпись]
Гл.спец.	Стрехнин	[подпись]
Рук.гр.	Шайхратова	[подпись]
Инж.	Леонова	[подпись]
Инж.	Пехенько	[подпись]
Н.контр.	Комиссарова	[подпись]

503-1-35.85 КЖИ

Общие данные (начало)

Стадия	Лист	Листов
РП	1	4

ГИПРОАВТОТРАНС
Новосибирский филиал

Инв. № подл. | Подпись и дата | Взам. инв. №

Обозначение	Наименование	Примечание
503- -КЖИ-1ПГ-2АтУТ-130ЯН-500П-2 / 1ПГ-2АтУТ-170ЯН-500П-2	Плиты 1ПГ-2АтУТ-130ЯН-500П-2 / 1ПГ-2АтУТ-170ЯН-500П-2	60
503- -КЖИ-1ПГ-3АтУТ-130ЯН-500П-2 / 1ПГ-3АтУТ-170ЯН-500П-2	Плиты 1ПГ-3АтУТ-130ЯН-500П-2 / 1ПГ-3АтУТ-170ЯН-500П-2	61
503- -КЖИ-1ПГ-2АтУТ-130ЯН-500П-3 / 1ПГ-2АтУТ-170ЯН-500П-3	Плиты 1ПГ-2АтУТ-130ЯН-500П-3 / 1ПГ-2АтУТ-170ЯН-500П-3	62
503- -КЖИ-1ПГ-3АтУТ-130ЯН-500П-3 / 1ПГ-3АтУТ-170ЯН-500П-3	Плиты 1ПГ-3АтУТ-130ЯН-500П-3 / 1ПГ-3АтУТ-170ЯН-500П-3	63
503- -КЖИ-1ПВ4-2АтУТ-130ЯН-500П-1 / 1ПВ4-2АтУТ-170ЯН-500П-1	Плиты 1ПВ4-2АтУТ-130ЯН-500П-1 / 1ПВ4-2АтУТ-170ЯН-500П-1	64
503- -КЖИ-1ПВ4-3АтУТ-130ЯН-500П-1 / 1ПВ4-3АтУТ-170ЯН-500П-1	Плиты 1ПВ4-3АтУТ-130ЯН-500П-1 / 1ПВ4-3АтУТ-170ЯН-500П-1	65
503- -КЖИ-1ПВ4-4АтУТ-170ЯН-500П-1	Плита 1ПВ4-4АтУТ-170ЯН-500П-1	66
503- -КЖИ-1ПВ4-2АтУТ-130ЯН-500П-2 / 1ПВ4-2АтУТ-170ЯН-500П-2	Плиты 1ПВ4-2АтУТ-130ЯН-500П-2 / 1ПВ4-2АтУТ-170ЯН-500П-2	67
503- -КЖИ-1ПВ4-3АтУТ-130ЯН-500П-2 / 1ПВ4-3АтУТ-170ЯН-500П-2	Плиты 1ПВ4-3АтУТ-130ЯН-500П-2 / 1ПВ4-3АтУТ-170ЯН-500П-2	68
503- -КЖИ-1ПВ4-4АтУТ-170ЯН-500П-2	Плита 1ПВ4-4АтУТ-170ЯН-500П-2	69
503- -КЖИ-1ПВ7-2АтУТ-130ЯН-500П-1 / 1ПВ7-2АтУТ-170ЯН-500П-1	Плиты 1ПВ7-2АтУТ-130ЯН-500П-1 / 1ПВ7-2АтУТ-170ЯН-500П-1	70
503- -КЖИ-1ПВ7-3АтУТ-130ЯН-500П-1 / 1ПВ7-3АтУТ-170ЯН-500П-1	Плиты 1ПВ7-3АтУТ-130ЯН-500П-1 / 1ПВ7-3АтУТ-170ЯН-500П-1	71
503- -КЖИ-1ПВ7-4АтУТ-130ЯН-500П-1 / 1ПВ7-4АтУТ-170ЯН-500П-1	Плиты 1ПВ7-4АтУТ-130ЯН-500П-1 / 1ПВ7-4АтУТ-170ЯН-500П-1	72
503- -КЖИ-1ПВ7-3АтУТ-130ЯН-500П-2 / 1ПВ7-3АтУТ-170ЯН-500П-2	Плиты 1ПВ7-3АтУТ-130ЯН-500П-2 / 1ПВ7-3АтУТ-170ЯН-500П-2	73
503- -КЖИ-1ПВ7-4АтУТ-130ЯН-500П-2 / 1ПВ7-4АтУТ-170ЯН-500П-2	Плиты 1ПВ7-4АтУТ-130ЯН-500П-2 / 1ПВ7-4АтУТ-170ЯН-500П-2	74
503- -КЖИ-1ПВ10-3АтУТ-130ЯН-500П-1 / 1ПВ10-3АтУТ-170ЯН-500П-1	Плиты 1ПВ10-3АтУТ-130ЯН-500П-1 / 1ПВ10-3АтУТ-170ЯН-500П-1	75
503- -КЖИ-1ПВ10-4АтУТ-130ЯН-500П-1 / 1ПВ10-4АтУТ-170ЯН-500П-1	Плиты 1ПВ10-4АтУТ-130ЯН-500П-1 / 1ПВ10-4АтУТ-170ЯН-500П-1	76
503- -КЖИ-ПРС56.15-16АтУТ-1	Плита ПРС56.15-16АтУТ-1	77
503- -КЖИ-ПРС56.15-16АтУТ-2	Плита ПРС56.15-16АтУТ-2	78
503- -КЖИ-ПРС56.15-16АтУТ-3	Плита ПРС56.15-16АтУТ-3	79
503- -КЖИ-ПРС56.15-16АтУТ-4	Плита ПРС56.15-16АтУТ-4	80
503- -КЖИ-ПРС56.15-16АтУТ-5	Плита ПРС56.15-16АтУТ-5	81
503- -КЖИ-ПРС56.15-16АтУТ-6	Плита ПРС56.15-16АтУТ-6	82
503- -КЖИ-ПРС56.15-16АтУТ-7	Плита ПРС56.15-16АтУТ-7	83
503- -КЖИ-ПРС56.15-16АтУТ-8	Плита ПРС56.15-16АтУТ-8	84
503- -КЖ-Б3а	Балка Б3а	85
503- -КЖИ-ПС60.12.2.0-4Л-1.44-1 / ПС60.12.2.5-5Л-1.44-1	Панели ПС60.12.2.0-4Л-1.44-1; ПС60.12.2.5-5Л-1.44-1	85
503- -КЖИ-ПС60.9.2.0-4Л-1.31-1 / ПС60.9.2.5-4Л-1.31-1	Панели ПС60.9.2.0-4Л-1.31-1; ПС60.9.2.5-4Л-1.31-1	86
503- -КЖИ-ПС62.5.12.2.0-2Л-1.31-1 / ПС63.12.2.5-3Л-1.31-1	Панели ПС62.5.12.2.0-2Л-1.31-1; ПС63.12.2.5-3Л-1.31-1	87
503- -КЖИ-ПС62.5.12.2.0-2Л-2.31-1 / ПС63.12.2.5-3Л-2.31-1	Панели ПС62.5.12.2.0-2Л-2.31-1; ПС63.12.2.5-3Л-2.31-1	88
503- -КЖИ-ПС60.12.2.0-2Л-1.31-1 / ПС60.12.2.5-3Л-1.31-1	Панели ПС60.12.2.0-2Л-1.31-1; ПС60.12.2.5-3Л-1.31-1	89
503- -КЖИ-ПС62.5.18.2.0-3Л-1.31-1 / ПС63.18.2.5-4Л-1.31-1	Панели ПС62.5.18.2.0-3Л-1.31-1; ПС63.18.2.5-4Л-1.31-1	90

Обозначение	Наименование	Примечание
503- -КЖИ-ПС30.12.2.0-6Л-1.53-1 / ПС30.12.2.5-6Л-1.53-1	Панели ПС30.12.2.0-6Л-1.53-1; ПС30.12.2.5-6Л-1.53-1	91
503- -КЖИ-ПС62.5.12.2.0-4Л-1.31-1 / ПС63.12.2.5-5Л-1.31-1	Панели ПС62.5.12.2.0-4Л-1.31-1; ПС63.12.2.5-5Л-1.31-1	92
503- -КЖИ-ПС62.5.12.2.0-4Л-2.31-1 / ПС63.12.2.5-5Л-2.31-1	Панели ПС62.5.12.2.0-4Л-2.31-1; ПС63.12.2.5-5Л-2.31-1	93
503- -КЖИ-ПС60.18.2.0-3Л-1.31-1 / ПС60.18.2.5-4Л-1.31-1	Панели ПС60.18.2.0-3Л-1.31-1; ПС60.18.2.5-4Л-1.31-1	94
503- -КЖИ-2ПС12.12.2.0-Л-59-1 / 2ПС12.12.2.5-Л-59-1	Панели 2ПС12.12.2.0-Л-59-1; 2ПС12.2.5-Л-59-1	95
503- -КЖИ-2ПС6.12.2.0-Л-60-1 / 2ПС6.12.2.5-Л-60-1	Панели 2ПС6.12.2.0-Л-60-1; 2ПС6.12.2.5-Л-60-1	95
503- -КЖИ-ПС60.12.2.0-4Л-1.42-1 / ПС60.12.2.5-4Л-1.42-1	Панели ПС60.12.2.0-4Л-1.42-1; ПС60.12.2.5-4Л-1.42-1	96
503- -КЖИ-ПС60.12.2.0-4Л-1.41-1 / ПС60.12.2.5-4Л-1.41-1	Панели ПС60.12.2.0-4Л-1.41-1; ПС60.12.2.5-4Л-1.41-1	96
503- -КЖИ-ПС30.18.2.0-6Л-1.56-1 / ПС30.18.2.5-6Л-1.56-1	Панели ПС30.18.2.0-6Л-1.56-1; ПС30.18.2.5-6Л-1.56-1	97
503- -КЖИ-ППЛ-13 / 5,27×1,185-1	Панель ППЛ-13 / 5,27×1,185-1	97
503- -КЖИ-ППЛ-1 / 5,98×2,985-1	Панель ППЛ-1 / 5,98×2,985-1	98
503- -КЖИ-ППЛ-1 / 5,98×2,985-3	Панель ППЛ-1 / 5,98×2,985-3	98
503- -КЖИ-ППЛ-1 / 5,98×2,985-4	Панель ППЛ-1 / 5,98×2,985-4	99
503- -КЖИ-ППЛ-1 / 5,98×2,985-5	Панель ППЛ-1 / 5,98×2,985-5	100
503- -КЖИ-ППЛ-1 / 5,98×2,985-6	Панель ППЛ-1 / 5,98×2,985-6	100
503- -КЖИ-ППЛ-1 / 5,98×2,985-7	Панель ППЛ-1 / 5,98×2,985-7	101
503- -КЖИ-ППЛ-1 / 5,98×2,985-8	Панель ППЛ-1 / 5,98×2,985-8	101
503- -КЖИ-ППЛ-1 / 5,98×2,985-2	Панель ППЛ-1 / 5,98×2,985-2	102
503- -КЖИ-ППЛ-1-Д / 5,98×2,985-1	Панель ППЛ-1-Д / 5,98×2,985-1	102
503- -КЖИ-ППЛ-3 / 5,98×1,485-1	Панель ППЛ-3 / 5,98×1,485-1	103
503- -КЖИ-ППЛ-3 / 5,98×1,485-2	Панель ППЛ-3 / 5,98×1,485-2	103
503- -КЖИ-ППЛ-3 / 5,98×1,485-3	Панель ППЛ-3 / 5,98×1,485-3	104
503- -КЖИ-ППЛ-4 / 5,98×1,185-1	Панель ППЛ-4 / 5,98×1,185-1	104
503- -КЖИ-ППЛ-4 / 5,98×1,185-2	Панель ППЛ-4 / 5,98×1,185-2	105
503- -КЖИ-ППЛ-4 / 5,98×1,185-3	Панель ППЛ-4 / 5,98×1,185-3	105
503- -КЖИ-ППЛ-5 / 5,77×2,985-1	Панель ППЛ-5 / 5,77×2,985-1	106
503- -КЖИ-ППЛ-5 / 5,77×2,985-2	Панель ППЛ-5 / 5,77×2,985-2	107
503- -КЖИ-ППЛ-8 / 5,77×1,185-1	Панель ППЛ-8 / 5,77×1,185-1	107
503- -КЖИ-ППЛ-8 / 5,77×1,185-2	Панель ППЛ-8 / 5,77×1,185-2	108

503-1-35.85 КЖИ- Лист 2

Копировал [illegible] Формат А3

Альбом IV

Типовой проект 503-1-35.85

Обозначение	Наименование	Примеч.
503 – КЖИ-5.77х1.485-1 (ППА-9)	Панель ППА-9 5.77х1.485-1	109
503-КЖИ-5.27х1.485-1 (ППА-12)	Панель ППА-12 5.27х1.485-1	109
503-КЖИ-5.27х1.485-2 (ППА-12)	Панель ППА-12 5.27х1.485-2	110
503-КЖИ-5.27х1.485-3 (ППА-12)	Панель ППА-12 5.27х1.485-3	110
503-КЖИ-5.17х1.485-1 (ППА-15)	Панель ППА-15 5.17х1.485-1	111
503-КЖИ-4.88х1.485-1 (ППА-18)	Панель ППА-18 4.88х1.485-1	112
503-КЖИ-ОП1	Опора под трубопроводы ОП1	113
503-КЖИ-ОП2	Опора под трубопроводы ОП2	113
503-КЖИ-СТ1	Опорный столик Ст1	114
503-КЖИ-Т9а	Насадка $Т9^{а}$	114
503-КЖИ-Т9б	Насадка $Т9^{б}$	115
503-КЖИ-Т9в	Насадка $Т9^{в}$	115
503-КЖИ-Т11а	Насадка $Т11^{а}$	116
503-КЖИ-Т12а	Насадка $Т12^{а}$	116
503-КЖИ-Т12б	Насадка $Т12^{б}$	117
503-КЖИ-Т12в	Насадка $Т12^{в}$	117
503-КЖИ-Т12г	Насадка $Т12^{г}$	118
503-КЖИ-Т13в	Насадка $Т13^{в}$	118
503-КЖИ-Т13г	Насадка $Т13^{г}$	119
503-КЖИ-Т13а	Насадка $Т13^{а}$	119
503-КЖИ-Т14а	Насадка $Т14^{а}$	120
503-КЖИ-Т14б	Насадка $Т14^{б}$	120
503-КЖИ-Р1	Решетка Р1	121
503-КЖИ-Р2	Решетка Р2	121
503-КЖИ-Р3; Р4	Решетки Р3; Р4	122
503-КЖИ-ОГ1	Ограждение ОГ1	123
503-КЖИ-Щ1	Щит Щ1	123
503-КЖИ-Щ2	Щит Щ2	124
503-КЖИ-Щ3	Щит Щ3	125

Обозначение	Наименование	Примеч.
503 КЖИ-С1	Сетка арматурная С1	125
503 КЖИ-С2	Сетка арматурная С2	126
503 КЖИ-С3	Сетка арматурная С3	126
503 КЖИ-С4	Сетка арматурная С4	127
503 КЖИ-С5	Сетка арматурная С5	127
503 КЖИ-КР1	Плоский каркас КР1	128
503 КЖИ-КР2	Плоский каркас КР2	128
503 КЖИ-КР3	Плоский каркас КР3	129
503 КЖИ-КР4	Плоский каркас КР4	129
503 КЖИ-КП1	Пространственный каркас КП1	130
503 КЖИ-ОП3	Опора ОП3	130
503 КЖИ-МС1	Изделие соединительное МС1	131
503 КЖИ-МС2	Изделие соединительное МС2	131
503 КЖИ-МС3	Опорный столик МС3	132
503 КЖИ-МС4	Изделие соединительное МС4	132
503 КЖИ-МС5	Опорный столик МС5	133
503 КЖИ-МС6	Изделие соединительное МС6	133
503 КЖИ-МС7	Изделие соединительное МС7	134
503 КЖИ-МС8	Изделие соединительное МС8	134
503 КЖИ-МС9	Изделие соединительное МС9	135
503 КЖИ-МС10	Изделие соединительное МС10	135
503 КЖИ-МС37а	Изделие соединительное МС37а	136
503 КЖИ-МС39а	Изделие соединительное МС39а	136
503 КЖИ-МН1	Изделие закладное МН1	137
503 КЖИ-МН2	Изделие закладное МН2	137
503 КЖИ-МН3	Изделие закладное МН3	138
503 КЖИ-МН4	Изделие закладное МН4	138
503 КЖИ-МН5	Изделие закладное МН5	139

Инв. № подл. | Подпись и дата | Взам. инв. №

Альбом IV

Типовой проект 503-1-35.85

Обозначение	Наименование		Примеч.
503- -КНШ-МН6	Изделие закладное	МН6	139
503- -КНШ-МН7	Изделие закладное	МН7	140
503- -КНШ-МН8	Изделие закладное	МН8	140
503- -КНШ-МН9	Изделие закладное	МН9	141
503- -КНШ-МН10	Изделие закладное	МН10	141
503- -КНШ-МН11	Изделие закладное	МН11	142
503- -КНШ-МН12	Изделие закладное	МН12	142
503- -КНШ-МН13	Изделие закладное	МН13	143
503- -КНШ-МН14	Изделие закладное	МН14	143
503- -КНШ-МН15	Изделие закладное	МН15	144
503- -КНШ-МН16	Изделие закладное	МН16	144
503- -КНШ-МН17	Изделие закладное	МН17	145
503- -КНШ-МН18	Изделие закладное	МН18	145
503- -КНШ-МН19	Изделие закладное	МН19	146
503- -КНШ-МН20	Изделие закладное	МН20	146
503- -КНШ-МН21	Изделие закладное	МН21	147
503- -КНШ-МН22	Изделие закладное	МН22	147
503- -КНШ-МН23	Закладная рамка	МН23	148
503- -КНШ-МН24	Закладная рамка	МН24	148
503- -КНШ-МН25	Закладная рамка	МН25	149
503- -КНШ-МН26	Закладная рамка	МН26	149
503- -КНШ-МН27	Изделие закладное	МН27	150
503- -КНШ-МН28	Рама	МН28	150
503- -КНШ-А1	Изделие закладное А1		151
503- -КНШ-ОК1	Каркасно-обшивной вкладыш ОК1		152
503- -КНШ-ОК2	Каркасно-обшивной вкладыш ОК2		152
503- -КНШ-ОК3	Каркасно-обшивной вкладыш ОК3		153
503- -КНШ-ОК4	Каркасно-обшивной вкладыш ОК4		153
503- -КНШ-ОК5	Каркасно-обшивной вкладыш ОК5		154
503- -КНШ-ОК6	Каркасно-обшивной вкладыш ОК6		154

Обозначение	Наименование	Примеч.
503- -КНШ-ОК7	Каркасно-обшивной вкладыш ОК7	155
503- -КНШ-ОК8	Каркасно-обшивной вкладыш ОК8	155
503- -КНШ-ОК9	Каркасно-обшивной вкладыш ОК9	156
503- -КНШ-ОК10	Каркасно-обшивной вкладыш ОК10	156
503- -КНШ-ОК11	Каркасно-обшивной вкладыш ОК11	157
503- -КНШ-ОК12	Каркасно-обшивной вкладыш ОК12	157
503- -КНШ-ОК13	Каркасно-обшивной вкладыш ОК13	158
503- -КНШ-ОК14	Каркасно-обшивной вкладыш ОК14	158
503- -КНШ-ОК15	Каркасно-обшивной вкладыш ОК15	159
503- -КНШ-ОК16	Каркасно-обшивной вкладыш ОК16	159
503- -КНШ-ОК17	Каркасно-обшивной вкладыш ОК17	160
503- -КНШ-ОК18	Каркасно-обшивной вкладыш ОК18	160
503- -КНШ-ОК19	Каркасно-обшивной вкладыш ОК19	161
503- -КНШ-ОК20	Каркасно-обшивной вкладыш ОК20	161
503- -КНШ-ОК21	Каркасно-обшивной вкладыш ОК21	162
503- -КНШ-ОК22	Каркасно-обшивной вкладыш ОК22	162
503- -КНШ-ОК23	Каркасно-обшивной вкладыш ОК23	163
503- -КНШ-ОК24	Каркасно-обшивной вкладыш ОК24	163
503- -КНШ-ОК25	Каркасно-обшивной вкладыш ОК25	164
503- -КНШ-ОК26	Каркасно-обшивной вкладыш ОК26	164
503- -КНШ-ОК27	Каркасно-обшивной вкладыш ОК27	165
503- -КНШ-ОК28	Каркасно-обшивной вкладыш ОК28	165
503- -КНШ-ОК29	Каркасно-обшивной вкладыш ОК29	166
503- -КНШ-ОК30	Каркасно-обшивной вкладыш ОК30	166
503- -КНШ-ОК31	Каркасно-обшивной вкладыш ОК31	167
503- -КНШ-РВ1	Рама ворот РВ1	168

Инв. № подл. | Подпись и дата | Взам. инв. №

503-1-35.85 -КНШ- Лист 4

Копировал: Сунтеева Формат А3

1. Настоящий альбом содержит рабочие чертежи колонн, ферм, плит и ригелей с дополнительными закладными изделиями, чертежи сварных арматурных сеток и закладных изделий.

2. Арматурные и закладные изделия должны изготовляться в соответствии с требованиями следующих документов:

ГОСТ 10922-75 „Арматурные изделия и закладные детали сварные для железобетонных конструкций. Технические требования и методы испытаний."

ГОСТ 14098-68 „Соединения сварные арматуры железобетонных изделий и конструкций. Контактная и ванная сварка. Основные типы и конструктивные элементы."

СН 393-78 „Инструкция по сварке соединений арматуры и закладных деталей железобетонных конструкций."

ГОСТ 19222-84 „Соединения сварных элементов закладных деталей сборных железобетонных конструкций. Контактная и автоматическая сварка плавлением. Основные типы и конструктивные элементы."

3. Изготовление сеток должно выполняться на многоточечных машинах при помощи контактной сварки стержней во всех точках пересечения.

4. Соединение элементов закладных изделий производить в соответствии с чертежами электродуговой сваркой электродами типа Э-42 по ГОСТ 9467-75.

5. Приварку стержней к прокатной стали производить в тавр под слоем флюса.

6. Толщину сварных швов принять по наименьшей толщине свариваемых элементов. Пережог металла не допускается. Все наплывы и набрызги на лицевой стороне изделий должны быть удалены.

7. Для арматуры класса А-I марки стали Ст3 Сп3, класса А-II - ВСт5Сп2, класса А-III - 35ГС.

8. Для изготовления закладных изделий принят прокат из хорошо свариваемой стали марки ВСт3 кп2 и ВСт3 пс6 по ГОСТ 380-71*.

9. При транспортировке и хранении изделий необходимо оградить их от механических повреждений и загрязнений.

10. Все металлические изделия должны поставляться заводом-изготовителем с обязательным указанием марок изделий.

ГИП	Никитин		503-1-35.85	-КЖИ		
Нач.отд.	Сидорова					
Гл.спец.	Стрехнин		Пояснительная записка	Стадия	Лист	Листов
Рук.гр.	Шайхратова			РП	1	1
Ведущ.	Полякова			ГИПРОАВТОТРАНС Новосибирский филиал		
Инж.	Пехенько					

Копир. [signature]

Формат А3

Альбом III

Типовой проект 503-1-35.85

Инв.№ подл. | Подпись и дата | Взам.инв.№

Типовой проект 503-1-35.85 Альбом VII

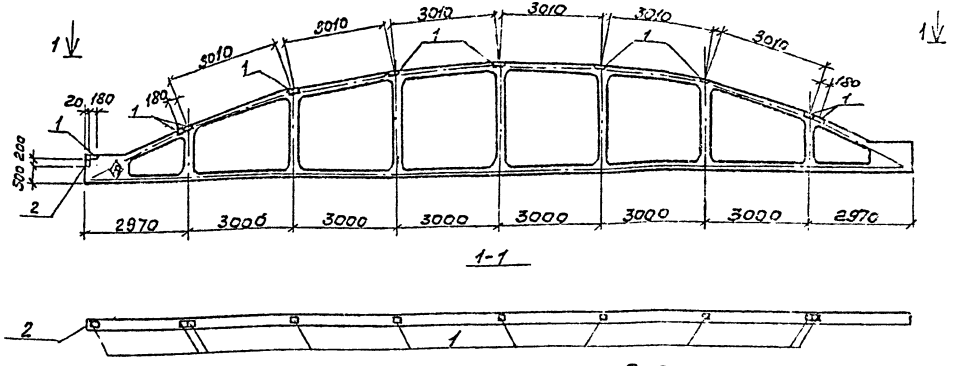

Ведомость расхода стали на дополнительные закладные изделия на элемент, кг

Марка элемента	Изделия закладные									Общий расход
	Арматура класса				Прокат марки				Всего	
	A I		A III		Вст3кп2					
	ГОСТ 5781-82				ГОСТ 8510-72		ГОСТ 103-76			
	ф6	Итого	ф8	Итого	180х10 L=6	Итого	-180х6	Итого		
ФБ24Т-3АIV-1	0,1	0,1	2,4	2,4	2,4	2,4	20	20	24,9	24,9
ФБ24Т-4АIV-2	0,1	0,1	2,4	2,4	2,4	2,4	20	20	24,9	24,9

Изм.	Зона	Поз.	Обозначение	Наименование	Кол.	Примечание
				Документация		
			1.463-3 Вып. I, Вып. IV	Пояснительная записка		
			1.463-3 Вып. IV	Чертеж фермы ФБ24Т-3АIV		
				ФБ24Т-4АIV		
				Дополнительные сборочные единицы		
				Изделие закладное		
		1	1.400-6/76 Вып.1	М4-14	10	2,5
		2	2.432-1 Вып.0	М43	1	2,9

1. Фермы ФБ24Т-3АIV-1, ФБ24Т-4АIV-2 отличаются от ферм ФБ24-3АIV, ФБ24-4АIV по серии 1.463-3 Вып.IV только поставкой дополнительных закладных изделий. Арматурно-опалубочные чертежи и технические условия изготовления см. вышеуказанную серию.
2. Закладные изделия, предусмотренные серией, на чертеже фермы не показаны.
3. Знак ⊗ наносить несмываемой краской.

ГИП	Нигматуллин		503-1-35.85 КЖИ-ФБ24Т-3АIV-1 ФБ24Т-4АIV-2
Начотд	Сидорова		
Гл.спец.	Стерхнин		Фермы ФБ24Т-3АIV-1 ФБ24Т-4АIV-2
Рук.гр.	Шахрат		Железобетон
Ст.техн.	Голубева		

Стадия	Масса	Масштаб
РП	10500	1:100
Лист 1	Листов 1	

Гипроавтотранс

Копировал Формат А3

Типовой проект 503-1-35.85 Альбом III

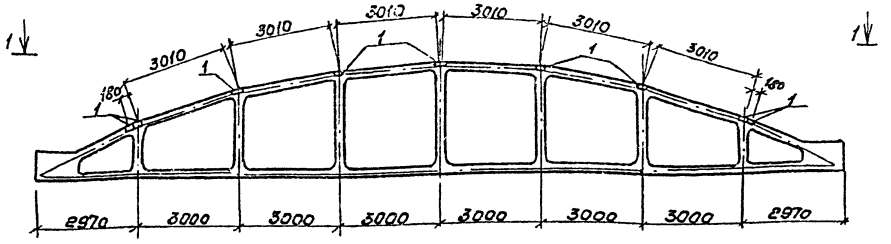

1-1

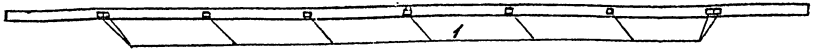

Ведомость расхода стали на дополнительные закладные изделия на элемент, кг

Марка элемента	Изделия закладные							Общий расход
	Арматура класса			Прокат марки			Всего	
	А III			Вст3кп2				
	ГОСТ 5781-82			ГОСТ 103-76				
	Ф 8		Итого	-180×6		Итого		
ФБ24II-3АIV-2	1,8		1,8	18		18	19,8	19,8
ФБ24II-4АIV-3	1,8		1,8	18		18	19,8	19,8

Формат	Зона	Поз.	Обозначение	Наименование	Кол.	Примечание
				Документация		
			1.463-3 вып. I, вып. IV	Пояснительная записка		
			1.463-3 вып. IV	Чертеж фермы ФБ24II-3АIV		
				ФБ24II-4АIV		
				Дополнительные сборочные единицы		
				Изделие закладное		
		1	1.400-6/76 вып. 1	М4-14	9	

1. Фермы ФБ24II-3АIV-2, ФБ24II-4АIV-3 отличаются от ферм ФБ24II-3АIV, ФБ24II-4АIV по серии 1.463-3 вып. IV – только постановкой дополнительных закладных изделий. Арматурно-опалубочные чертежи и технические условия изготовления см. вышеуказанную серию.
2. Закладные изделия, предусмотренные серией на чертеже фермы не показаны.
3. Знак (А) нанести несмываемой краской.

ГИП	Никитин	
Нач.отд.	Сидорова	
Гл.спец.	Стрехнин	
Рук.гр.	Шайхратова	
Ст.инж.	Голубева	

503-1-35.85 КЖИ-ФБ24II-3АIV-2 ФБ24II-4АIV-3

Фермы ФБ24II-3АIV-2 ФБ24II-4АIV-3

Стадия	Масса	Масштаб
РП	10500	1:100

Лист 1 Листов 1

Железобетон

ГИПРОАВТОТРАНС Новосибирский филиал

Копировал Друг

Формат А3

Типовой проект 503-1-35.85 Альбом VII

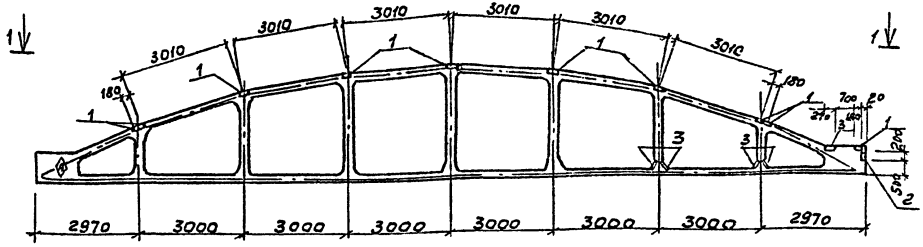

1-1

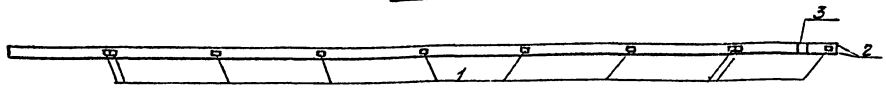

Ведомость расхода стали на дополнительные закладные изделия на элемент, кг

Марка элемента	Изделия закладные										Общий расход
	Арматура класса				Прокат марки					Всего	
	А I		А III		ВСт3 кп2						
	ГОСТ 5781-82				ГОСТ 8510-72		ГОСТ 103-76				
	ф6	Итого	ф8	Итого	L80×50×6	Итого	-180×6	-270×6	Итого		
ФБ24II-3АIV-3	0,1	0,1	3,4	3,4	2,4	2,4	2,0	15,5	35,5	41,4	41,4
ФБ24II-4АIV-4	0,1	0,1	3,4	3,4	2,4	2,4	20,0	15,5	35,5	41,4	41,4

Формат	Зона	поз.	Обозначение	Наименование	Кол.	Примечание
				Документация		
			1.463-3 вып. I, вып. IV	Пояснительная записка		
			1.463-3 вып. IV	Чертеж фермы ФБ24II-3АIV		
				ФБ24II-4АIV		
				Дополнительные сборочные единицы		
				Изделие закладное		
		1	1.400-6/76 вып. 1	М4-14	10	[illegible]
		2	2.432-1 вып. 0	МД-3	1	[illegible]
		3	1.400-6/76 вып. 1	М4-6-1	5	[illegible]

1. Фермы ФБ24II-3АIV-3, ФБ24II-4АIV-4 отличаются от ферм ФБ24-3АIV, ФБ24-4АIV по серии 1,463-3 вып. IV только постановкой дополнительных закладных изделий. Арматурно-опалубочные чертежи и технические условия изготовления см. вышеуказанную серию.
2. Закладные изделия, предусмотренные серией, на чертеже фермы не показаны.
3. Знак (А) нанести несмываемой краской.

ГИП	Никитин	[signature]
Нач.отд.	Сиборова	[signature]
Гл.спец.	Стрехнин	[signature]
Рук.гр.	Шайхратова	[signature]
Инж.	Леонова	[signature]

503-1-35.85 КЖИ-ФБ24II-3АIV-3 ФБ24II-4АIV-4

Фермы ФБ24II-3АIV-3 ФБ24II-4АIV-4

Стадия	Масса	Масштаб
РП	10500	1:100

Лист 1 Листов 1

Железобетон

ГИПРОАВТОТРАНС Новосибирский филиал

Копировал [signature]

Формат А3

Типовой проект 503-1-35.85 Альбом IV

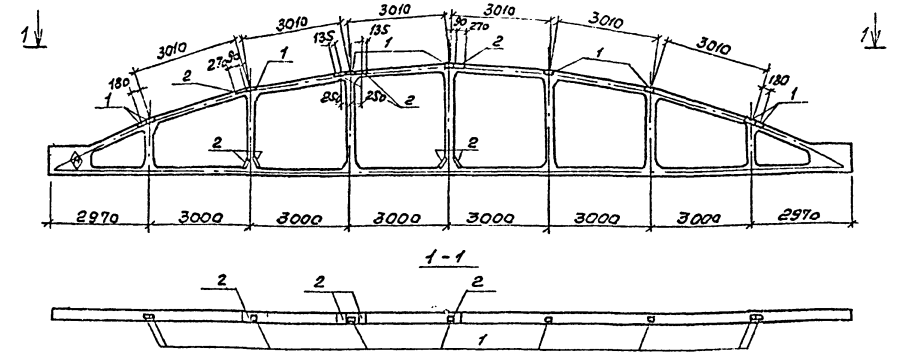

Ведомость расхода стали на дополнительные закладные изделия на элемент, кг

Марка элемента	Изделия закладные							Общий расход
	Арматура класса			Прокат марки			Всего	
	А III			ВСт3кп2				
	ГОСТ 5781-82			ГОСТ 103-76				
	ф8		Итого	-180×6	-240×6	Итого		
ФБ24II-4АIV-1	3.4		3.4	18	24.8	42.8	46.2	46.2
ФБ24II-5АIV-1	3.4		3.4	18	24.8	42.8	46.2	46.2

Формат	Зона	Поз	Обозначение	Наименование	Кол.	Примечание
				Документация		
			1.463-3 вып.I, вып.IV	Пояснительная записка		
			1.463-3 вып. IV	Чертеж фермы ФБ24II-4АIV		
				ФБ24II-5АIV		
				дополнительные сборочные единицы		
				Изделие закладное		
		1	1.400-6/76 вып.1	М4-14	9	
		2	1.400-6/76 вып.1	М4-6-1	8	

1. Фермы ФБ24II-4АIV-1, ФБ24II-5АIV-1 отличаются от ферм ФБ24II-4АIV, ФБ24II-5АIV по серии 1.463-3 вып. IV только постановкой дополнительных закладных изделий. Арматурно-опалубочные чертежи и технические условия изготовления см. вышеуказанную серию.
2. Закладные изделия предусмотренные серией на чертеже фермы не показаны
3. Знак (А) нанести несмываемой краской.

ГИП	Никитин	[подпись]
Нач.отд.	Гидорова	[подпись]
Гл.спец	Стрехнин	[подпись]
Рук.гр	Шайхратов	[подпись]
Ст.техн	Голубева	[подпись]

503-1-35.85 КЖИ- ФБ24II-4АIV-1 ФБ24II-5АIV-1

Фермы ФБ24II-4АIV-1 ФБ24II-5АIV-1

Железобетон

Стадия	Масса	Масштаб
Рп	10500 11700	1:100

Лист 1 Листов 1

ГИПРОАВТОТРАНС Новосибирский филиал

Копировал [подпись] Формат А3

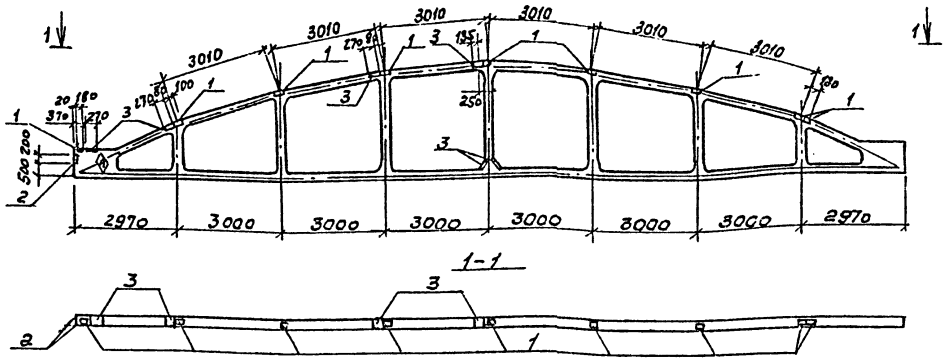

Формат	Зона	Поз	Обозначение	Наименование	Кол.	Примечание
				Документация		
			1.463-8 Вып.I, Вып.IV	Пояснительная записка		
			1.463-3 Вып.IV.	Чертежи фермы ФБ24VII-5AIV		
				ФБ24VII-6AIV		
				Дополнительные сборочные единицы		
				Изделие закладное		
		1	1.400-6/76 Вып.1	М4-14	9	
		2	2.432-1 Вып.0	МД3	1	
		3	1.400-6/76 Вып.1	М4-6-1	6	

Ведомость расхода стали на дополнительные закладные изделия на элемент, кг

Марка элемента	Изделия закладные									Общий расход
	Арматура класса		Прокат марки							
	AI		AIII		ВСт3кп2				Всего	
	ГОСТ 5781-82				ГОСТ 103-76			ГОСТ 8510-72*		
	ф6	Итого	ф8	Итого	-190х6	-240х6	Итого	180х 150х6	Итого	
ФБ24VII-5AIV-2	0,1	0,1	3,4	3,4	18	18,6	36,6	2,4	2,4	42,5	42,5
ФБ24VII-6AIV-1	0,1	0,1	3,4	3,4	18	18,6	36,6	2,4	2,4	42,5	42,5

1. Фермы ФБ24VII-5AIV-2, ФБ24VII-6AIV отличаются от ферм ФБ24VII-5AIV, ФБ24VII-6AIV по серии 1.463-3 вып.IV только постановкой дополнительных закладных изделий. Арматурно-опалубочные чертежи и технические условия изготовления см. вышеуказанную серию.
2. Закладные изделия, предусмотренные серией на чертеже фермы не показаны.
3. Знак Ⓐ нанести несмываемой краской.

ГИП	Никитин		
Ученый	Сидорова		
Гл.спец.	Стрекин		
Рук.гр.	Шафаренко		
Ст.техн.	Голубева		

503-1-35.85 КМ.Ч.1 - ФБ24VII-5AIV-2 ФБ24VII-6AIV-1

Фермы ФБ24VII-5AIV-2 ФБ24VII-6AIV-1

Железобетон

Стадия	Масса	Масштаб
РП	11700	1:100
Лист	Листов	

ГИПРОПРОТРАНС (Ленинградский филиал)

Копировал

Формат А3

Типовой проект 503-1.35.85 Альбом IV

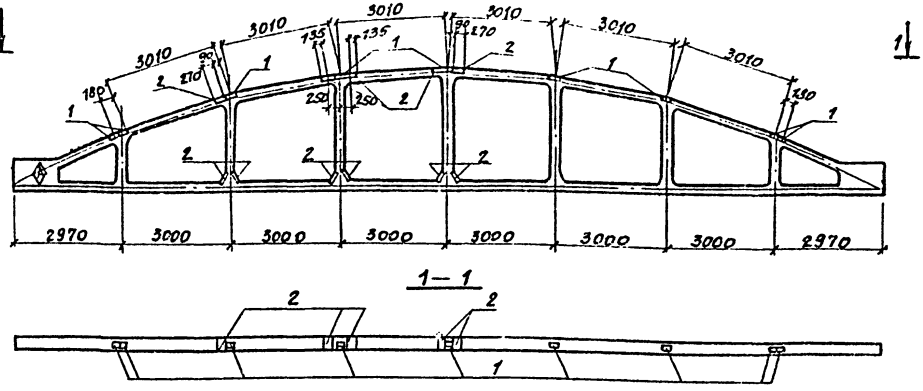

Формат	Зона	Поз.	Обозначение	Наименование	Кол.	Примечание
				Документация		
			1.463-3 вып. I, вып. II	Пояснительная записка		
			1.463-3 вып. IV	Чертеж фермы ФБ24III-5АIV		
				ФБ 24III-6АIV		
				Дополнительные сборочные единицы		
				Изделие закладное		
		1	1.400-6/76 вып.1	М4-14	9	
		2	1.400-6/76 вып.1	М4-6-1	11	

1. Фермы ФБ24III-5АIV-3, ФБ24III-6АIV-2 отличаются от ферм ФБ24III-5АIV, ФБ24III-6АIV по серии 1.463-3 вып. IV только установкой дополнительных закладных изделий. Арматурно-отделочные чертежи и технические условия изготовления см. вышеуказанную серию.
2. Закладные изделия, предусмотренные серией, на чертеже фермы не показаны
3. Знак ⊘ нанести несмываемой краской.

Ведомость расхода стали на дополнительные закладные изделия на элемент, кг

Марка элемента	Изделия закладные						Всего	Общий расход
	Арматура класса			Прокат марки				
	A III			Вст 3кп2				
	ГОСТ 5781-82			ГОСТ 103-76				
	Ф8		Итого	180х6	240х6	Итого		
ФБ24III-5АIV-3	4,0		4,0	18,0	34,1	52,1	56,1	56,1
ФБ24III-6АIV-2	4,0		4,0	18,0	34,1	52,1	56,1	56,1

ГИП	Никитин		503-1-35.85 -КЖИ- ФБ 24III-5АIV-3, ФБ 24III-6АIV-2
Нач.отд.	Гайорова		
Гл.спец.	Стрехнин		Фермы ФБ 24III-5АIV-3, ФБ 24III-6АIV-2
Рук.гр.	Шайхатова		
Ст.техн.	Голубева		Железобетон

Стадия	Масса	Масштаб
РП	11700	1:100
Лист 1	Листов 1	

ГИПРОАВТОТРАНС Новосибирский филиал

Копировал: Сунтеева

Формат А3

Инв. № подл. | Подпись и дата | Взам. инв. №

Типовой проект 503-1-35.85 Альбом VII

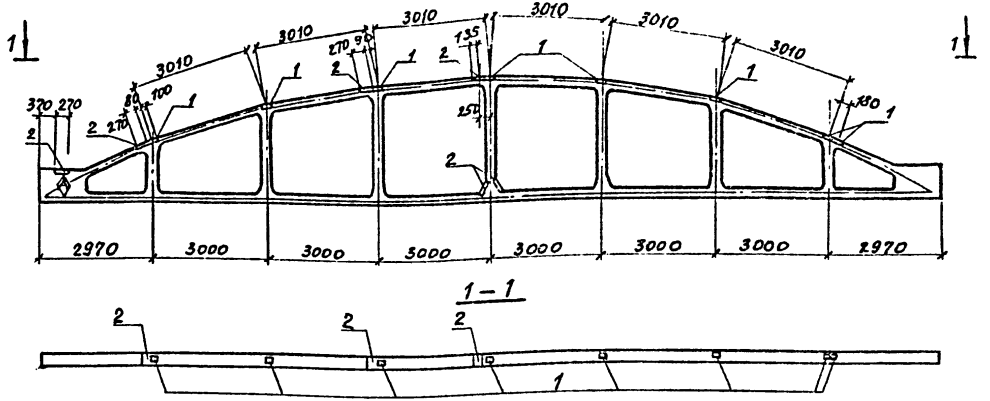

Формат	Зона	Поз.	Обозначение	Наименование	Кол.	Примечание
				Документация		
			1.463-3 вып. I, вып. IV	Пояснительная записка		
			1.463-3 вып. IV	Чертежи фермы ФБ24III-5AIV		
				ФБ 24III-6AIV		
				Дополнительные сборочные единицы		
				Изделие закладное		
		1	1.400-6/76 вып. 1	М4-14	8	
		2	1.400-6/76 вып. 1	М4-6-1	6	

1. Фермы ФБ24III-5AIV-4, ФБ24III-6AIV-3 отличаются от ферм ФБ24III-5AIV, ФБ24III-6AIV по серии 1.463-3 вып. IV только постановкой дополнительных закладных изделий. Арматурно-опалубочные чертежи и технические условия изготовления см. вышеуказанную серию.
2. Закладные изделия, предусмотренные серией, на чертеже фермы не показаны.
3. Знак ◇ нанести несмываемой краской.

Ведомость расхода стали на дополнительные закладные изделия на элемент, кг

Марка элемента	Изделия закладные							Общий расход
	Арматура класса			Прокат марки			Всего	
	A III			Вст3 кп2				
	ГОСТ 5781-82			ГОСТ 103-76				
	Ф8		Итого	-180х6	2Ø16	Итого		
ФБ24III-5AIV-4	2.8		2.8	16	18.6	34.6	37.4	37.4
ФБ24III-6AIV-3	2.8		2.8	16	18.6	34.6	37.4	37.4

ГИП	Никитин	
Нач. отд.	Чадрова	
Гл. спец.	Стрехнин	
Эк. гр.	Шухрат	
Гл. гр.	Голубев	

503-1-35.85-КЖИ – ФБ24III-5AIV-4, ФБ24III-6AIV-3

Фермы ФБ24III-5AIV-4, ФБ24III-6AIV-3

Железобетон

Стадия	Масса	Масштаб
РП	11700	1:100

Лист 1 Листов 1

Гипролавтотранс, Новосибирский с. филиал

Копировал: Литеева

Формат А3

Типовой проект 503-1-35.85 Альбом VII

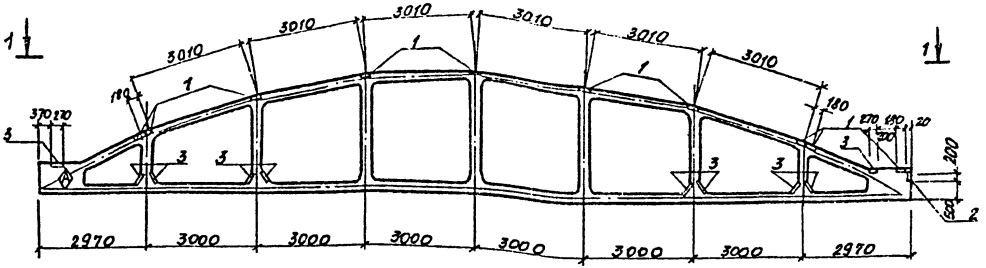

1—1

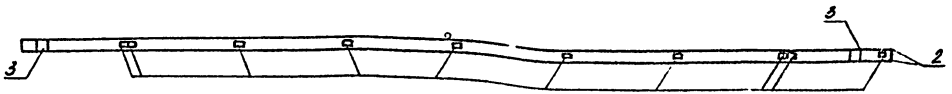

Формат	Зона	Поз.	Обозначение	Наименование	Кол.	Примечание
				Документация		
			1.463-3 вып. I, вып. IV	Пояснительная записка		
			1.463-3 вып. IV	чертеж фермы ФБ24III-5АIV		
				ФБ24III-6АIV		
				Дополнительные сборочные единицы		
				Изделие закладное		
		1	1.400-6/76 вып.1	М4-14	10	
		2	2.432-1 вып.0	МД-3	1	
		3	1.400-6/76 вып.1	М4-6-1	12	

1. Фермы ФБ24III-5АIV-5; ФБ24III-6АIV-4 отличаются от ферм ФБ24III-5АIV; ФБ24III-6АIV по серии 1.463-3 вып. IV. только постановкой дополнительных закладных изделий. Арматурно-опалубочные чертежи и технические условия изготовления см. вышеуказанную серию.
2. Закладные изделия, предусмотренные серией, на чертеже фермы не показаны.

Ведомость расхода стали на дополнительные закладные изделия на элемент, кг

Марка элемента	Изделия закладные										Общий расход
	Арматура класса				Прокат марки					Всего	
	А I		А III		Вст3 кп2						
	ГОСТ 5781-82				ГОСТ 8510-72		ГОСТ 103-76				
	Ф6	Итого	Ф8	Итого	L80x50 x6	Итого	-180x6	-240x6	Итого		
ФБ24III-5АIV-5	0.1	0.1	4.8	4.8	2.4	2.4	20.0	37.2	57.2	64.5	64.5
ФБ24III-6АIV-4	0.1	0.1	4.8	4.8	2.4	2.4	20.0	37.2	57.2	64.6	64.5

3. Знак Ⓐ нанести несмываемой краской

ГИП	Никитин	
Нач.отд.	Сидорова	
Гл. спец.	Стрехнин	
Рук.гр.	Шайкратова	
Инжен.	Леонова	

503-1-35.85-КЖИ — ФБ24III-5АIV-5, ФБ24III-6АIV-4

Фермы ФБ24III-5АIV-5, ФБ24III-6АIV-4

Железобетон

Стадия	Масса	Масштаб
РП	11700	1:100
Лист 1	Листов 1	

ГИПРОАВТОТРАНС Новосибирский филиал

Инв. № подл. | Подпись и дата | Взам. инв. №

Копировал: Сунтеева

Формат А-3

Альбом III

Типовой проект 503-1-35.85

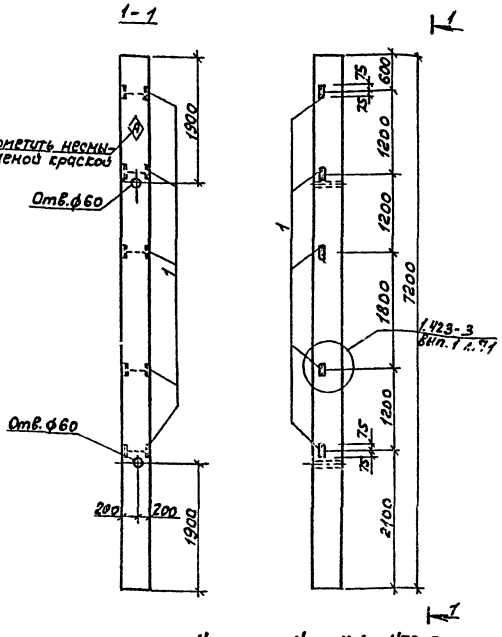

Формат	Зона	Поз.	Обозначение	Наименование	Кол.	Примечание
				Документация		
			1.423-3 вып.1	Пояснительная записка		
				Чертеж колонн		
			1.423-3 вып.1	К72-4; К72-5		
				Дополнительные сборочные единицы		
				Изделие закладное		
		1	1.423-3 вып.2 л.141	М1-14	5	1,7[illegible]

Ведомость расхода стали на дополнительные закладные изделия на элемент, кг.

Марка элемента	Изделия закладные									Общий расход
	Арматура класса					Прокат марки			Всего	
	А III					В Ст3 ГОСТ 380-71*				
	ГОСТ 5781-82					ГОСТ 8509-72*				
	ф12				Итого	L63×5		Итого		
К72-4-1	1,65				1,65	7,20		7,20	8,85	8,85
К72-5-1	1,65				1,65	7,20		7,20	8,85	8,85

1. Колонны К72-4-1 и К72-5-1 отличаются от колонн К72-4 и К72-5 по серии 1.423-3, вып.1 только постановкой дополнительных закладных изделий. Арматурно-опалубочные чертежи и технические условия изготовления см. выше указанную серию.
2. Закладные изделия, предусмотренные серией, на чертеже колонны не показаны

ГИП	Никитин	
Нач.отд.	Сидорова	
Гл.спец.	Стрехнин	
Рук.гр.	Шайхратов	

503-1-35.85 -КЖИ-К72-4-1; К72-5-1

Колонны К72-4-1 К72-5-1

Железобетон

Стадия	Масса	Масштаб
РП	3300	1:50 1:20

Лист 1 Листов 1

ГИПРОАВТОТРАНС

Новосибирский филиал

Копировал [illegible]

Формат А3

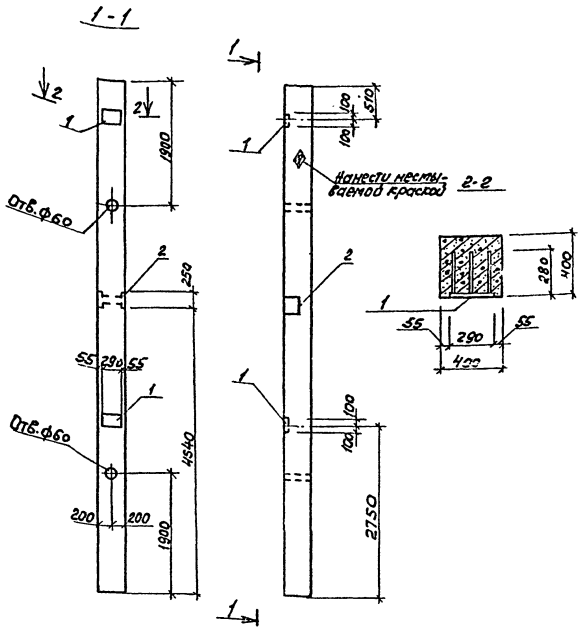

Формат	Зона	Поз.	Обозначение	Наименование	Кол	Примечание
				Документация		
			1.423-3, вып.1	Пояснительная записка		
				Чертеж колонн		
			1.423-3, вып.1	К72-4; К72-5		
				Дополнительные сборочные единицы		
				Изделие закладное		
		1	1.423-3, вып.2 л.140	М1-12-1	2	
		2	1.427.1-3.2-0.15.0СБ	МН 14	1	

Ведомость расхода стали на дополнительные закладные изделия на элемент, кг

Марка элемента	Изделия закладные									Все-го	Общий расход
	Арматура класса					Прокат марки					
	AIII					ВСт3 ГОСТ 380-71*					
	ГОСТ 5781-82					ГОСТ 103-76					
	ф12				Итого	200×410	8×200		Итого		
К72-4-2	4,84				4,84	9,2	6,4		15,6	20,44	20,44
К72-5-2	4,84				4,84	9,2	6,4		15,6	20,44	20,44

1. Колонны К72-4-2 и К72-5-2 отличаются от колонн К72-4 и К72-5 по серии 1.423-3, вып.1 только постановкой дополнительных закладных изделий. Арматурно-опалубочные чертежи и технические условия изготовления см. вышеуказанную серию.
2. Закладные изделия, предусмотренные серией, на чертеже колонны не показаны.

ГИП	Никитин		503-1-35.85 -КЖИ-К72-4-2; К72-5-2
Нач.отд.	Сидорова		
Гл.спец.	Стрехнин		Колонны К72-4-2 К72-5-2
Рук.гр.	Шайхатаров		

стадия	Масса	Масштаб
Р П	3300	1:50 1:20
Лист 1	Листов 1	

Железобетон

ГИПРОАВТОТРАНС Уфимский филиал

Копировал Формат А3

Типовой проект 503-1-35.85 Альбом VIII

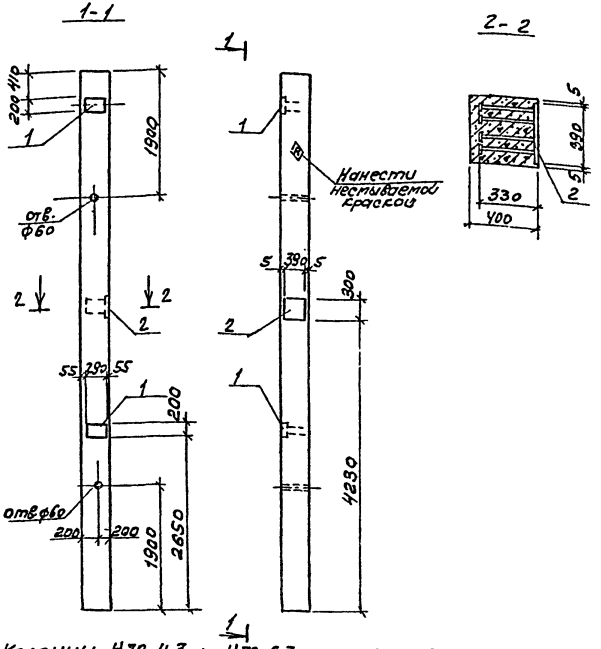

Формат	Зона	Поз.	Обозначение	Наименование	Кол.	Примечание
				Документация		
			1.423-3, вып.1	Пояснительная записка		
				Чертеж колонны		
			1.423-3, вып.1	К72-4; К72-5		
				Дополнительные сборочные единицы		
				Изделие закладное		
		1	1.423-3, вып.2 л.140	М1-12-1	2	
		2	1.400-6/76 в.1 л.27	М0-4-1	1	

Ведомость расхода стали на дополнительные закладные изделия на элемент, кг

Марка элемента	Изделия закладные								Всего	Общий расход
	Арматура класса				Прокат марки					
	AIII				ВСт3					
	ГОСТ 5781-82				ГОСТ 103-76	ГОСТ 82-70				
	ф10	ф12		Итого	-40х8	-200х110	-300х110	Итого		
К72-4-3	1,6	2,8		4,4	0,8	9,2	9,2	19,2	23,6	23,6
К72-5-3	1,6	2,8		4,4	0,8	9,2	9,2	19,2	23,6	23,6

1. Колонны К72-4-3 и К72-5-3 отличаются от колонн К72-4 и К72-5 по серии 1.423-3 вып.1 только постановкой дополнительных закладных изделий. Арматурно-опалубочные чертежи и технические условия изготовления см. вышеуказанную серию.
2. Закладные изделия, предусмотренные серией, на чертеже колонны не показаны.

ГИП	Никитин		503-1-35.85 - КЖИ - К72-4-3, К72-5-3
Нач. отд.	Сидорова		
Гл. спец.	Стефанич		Колонны К72-4-3, К72-5-3
Рук. гр.	Шарапов		Железобетон

Стадия	Масса	Масштаб
Р	3300	1:50

Инв. № подл. | Подпись и дата | Взам. инв. №

Гипроавтотранс (Башкирский филиал)

Госпроект 5-3 Формат А3

Типовой проект 503-1-35.85 Альбом VII

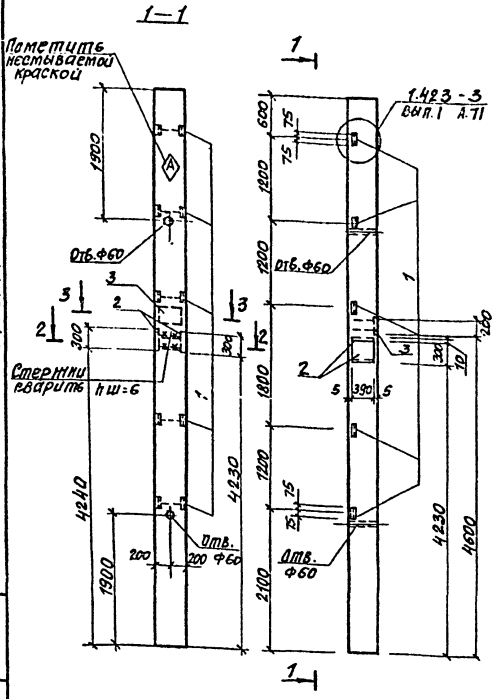

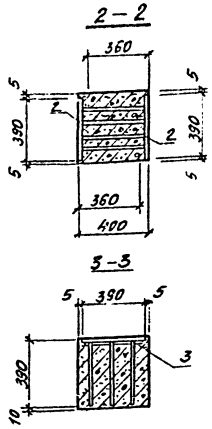

Формат	Зона	Поз.	Обозначение	Наименование	Кол	Примечание
				Документация		
			1.423-3 вып.1	Пояснительная записка		
				Чертеж колонны		
			1.423-3 вып.1	К72-4; К72-5		
				Дополнительные сборочные единицы		
				Изделие закладное		
		1	1.423-3 вып.2 л.141	М1-14	5	
		2	1.400-6/76 вып.1 л.26	М0-4	2	
		3	1.423-3 вып.2 л.138	НМ1-12	1	

Ведомость расхода стали на дополнительные закладные изделия на элемент. кг

Марка элемента	Изделия закладные													Общий расход
	Арматура класса						Прокат марки						Всего	
	А III				А I		ВСТ 3 ГОСТ 380-71*							
	ГОСТ 5781-82						ГОСТ 87-70			ГОСТ 8509-72				
	Ф10	Ф12	Ф22	Итого	Ф6	Итого	-300×10	-200×10	Итого	L63×5		Итого		
К72-4-4	3.6	3.65	1.4	8.65	0.2	0.20	18.4	6.1	24.5	9.20		9.20	42.55	42.55
К72-5-4	3.6	3.65	1.4	8.65	0.2	0.20	18.4	6.1	24.5	9.20		9.20	42.55	42.55

1. Колонны К72-4-4 и К72-5-4 отличаются от колонн К72-4 и К72-5 по серии 1.423-3 вып.1 только постановкой дополнительных закладных изделий. Арматурно-опалубочные чертежи и технические условия изготовления см. вышеуказанную серию.
2. Закладные изделия, предусмотренные серией, на чертеже колонны не показаны.

ГИП	Никитин		
Нач.отд.	Сидорова		
Гл.спец.	Стрехнин		
Рук.гр.	Шайкратова		

503-1-35.85 -КЖИ-К72-4-4; К72-5-4

Колонны К72-4-4; К72-5-4

Стадия	Масса	Масштаб
РП	3300	1:50
Лист 1	Листов 1	

Железобетон

ГИПРОАВТОТРАН Новосибирский филиал

Копировал: Сунтеева

Формат А3

Инв. № подл. | Подпись и дата | Взам. инв. №

Типовой проект 503-1-35.85 Альбом VII

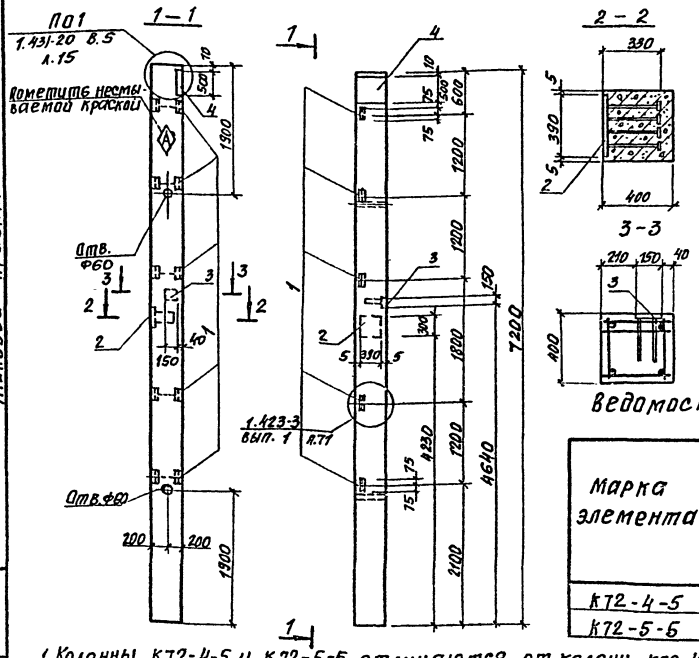

Формат	Зона	Поз.	Обозначение	Наименование	Кол.	Примечание
				Документация		
			1.423-3 вып. 1	Пояснительная записка		
				Чертеж колонн		
			1.423-3 вып. 1	К72-4; К72-5		
				Дополнительные сборочные единицы		
				Изделие закладное		
		1	1.423-3 вып. 2 л.141	М1-14	5	
		2	1.400-6/76 в.1 л.27	МО-4-1	1	
		3	1.400-15 в.1 1.120-44	МН112-3	1	
		4	1.431-20 вып. 5 л.39	МН5	1	

Ведомость расхода стали на дополнительные закладные изделия на элемент, кг

Марка элемента	Изделия закладные													Общий расход
	Арматура класса А III				Прокат марки Вст3								Всего	
	ГОСТ 5781-82				ГОСТ 103-76			ГОСТ 82-70			ГОСТ 8509-72*			
	Ф10	Ф12	Ф14	Итого	-40×8	-150×8	-50×10	-300×10	-400×10	Итого	L63×5	Итого		
К72-4-5	2.4	2.7	2.1	7.2	0.8	1.4	0.8	9.2	15.7	27.9	7.3	7.3	42.4	42.4
К72-5-5	2.4	2.7	2.1	7.2	0.8	1.4	0.8	9.2	15.7	27.9	7.3	7.3	42.4	42.4

1. Колонны К72-4-5 и К72-5-5 отличаются от колонн К72-4 и К72-5 по серии 1.423-3 вып. 1 только постановкой дополнительных закладных изделий. Арматурно-опалубочные чертежи и технические условия изготовления см. вышеуказанную серию
2. Закладные изделия, предусмотренные серией на чертеже колонны не показаны.

ГИП	Никитин	
Нач. отд.	Сидорова	
Гл. спец.	Стрехнин	
Рук. гр.	Шайкранова	

503-1-35.85 — КНИ — К72-4-5, К72-5-5

Колонны К72-4-5, К72-5-5

Железобетон

Стадия	Масса	Масштаб
РП	3300	1:50

Лист 1 Листов 1

ГИПРОАВТОТРАНС

Копировал: Сунтеева

Формат А3

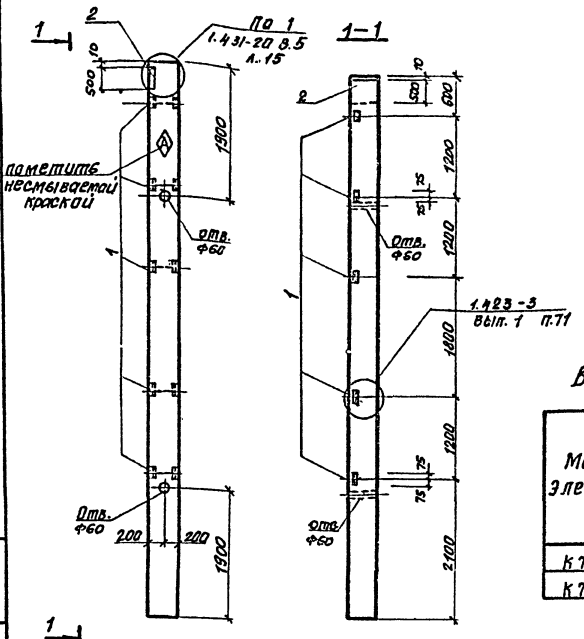

Формат	Зона	Поз.	Обозначение	Наименование	Кол.	Примечание
				Документация		
			1.425-3 вып. 1	Пояснительная записка		
				Чертеж колонн		
			1.423-3 вып.1	К72-4; К72-5		
				Дополнительные сборочные единицы		
				Изделие закладное		
		1	1.423-3 вып.2 л.141	М1-14	5	
		2	1.431-20 вып.5 л.39	МН5	1	

Ведомость расхода стали на дополнительные закладные изделия на элемент кг.

Марка элемента	Изделия закладные												Всего	Общий расход
	Арматура класса A III					Прокат марки Вст3 ГОСТ 380-71								
	ГОСТ 5781-82					ГОСТ 103-76	ГОСТ 82-70		ГОСТ 8509-72*					
	Ф10	Ф12	Ф14		Итого	-50х10	-400х х10	Итого	L63х 5	Итого				
К72-4-6	0,8	1,65	2,1		4,55	0,8		15,7	16,5	7,2	7,2		28,25	28,25
К72-5-6	0,8	1,65	2,1		4,55	0,8		15,7	16,5	7,2	7,2		28,25	28,25

1. Колонны К72-4-6 и К72-5-6 отличаются от колонн К72-4 и К72-5 по серии 1.423-3 вып.1 только постановкой дополнительных закладных изделий. Арматурно-опалубочные чертежи и технические условия изготовления см. вышеуказанную серию.
2. Закладные изделия, предусмотренные серией, на чертеже колонны не показаны.

ГИП	Никитин	5.03-1-35.85 – КНИ	К72-4-6 К72-5-6
Нач.отд.	Сидорова		
Гл.спец.	Стрехнин		
Рук.гр.	Шайхретдинов		
		Колонны К72-4-6, К72-5-6	Стадия: РП; Масса: 3300; Масштаб: 1:50; Лист 1; Листов 1
		Железобетон	ГИПРОАВТОТРАНС Новосибирский филиал

Копировал: Сунтеева

Формат А3

Типовой проект 503-1-35.85 Альбом III

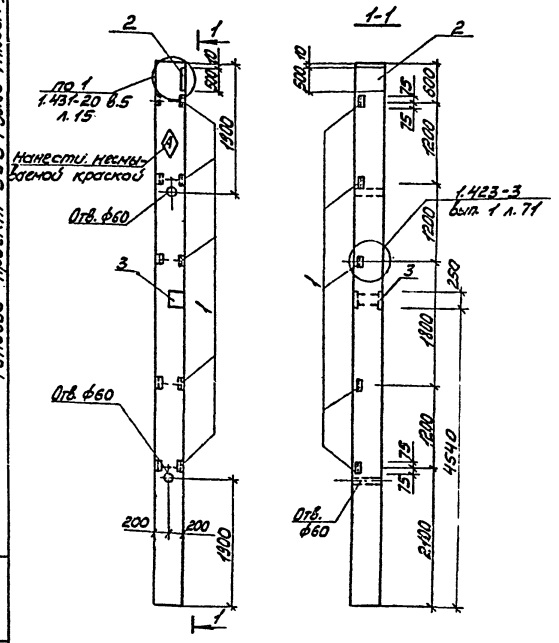

Формат	Зона	Поз.	Обозначение	Наименование	Кол.	Примечание
				Документация		
			1.423-3. Вып. 1	Пояснительная записка		
				Чертеж колонн		
			1.423-3. Вып. 1	К72-4; К72-5		
				Дополнительные сборочные единицы		
				Изделие закладное		
		1	1.423-3. Вып. 2 л. 141	МН-14	5	
		2	1.431-20. в.5 л. 39	МН 5	1	
		3	1.427.1-3.2-0.15 ОСБ	МН 14	1	

Ведомость расхода стали на дополнительные закладные изделия на элемент, кг

Марка элемента	Изделия закладные										Всего	Общий расход
	Арматура класса А-III				Прокат марки Вст3 ГОСТ 380-71*							
	ГОСТ 5781-82				ГОСТ 103-76		ГОСТ 82-70*		ГОСТ 8509-72*			
	ф10	ф12	ф14	Итого	δ 12	δ 50×10	400А х10	Итого	63×5	Итого		
К72-4-7	0.8	3.69	2.1	6.59	6.4	0.8	15.7	22.9	7.2	7.2	30.1	36.69
К72-5-7	0.8	3.69	2.1	6.59	6.4	0.8	15.7	22.9	7.2	7.2	30.1	36.69

1. Колонны К72-4-7 и К72-5-7 отличаются от колонн К72-4 и К72-5 по серии 1.423-3 вып.1 только постановкой дополнительных закладных изделий. Арматурно-опалубочные чертежи и технические условия изготовления см. вышеуказанную серию.
2. Закладные изделия, предусмотренные серией, на чертеже колонны не показаны.

ГИП	Никитин		503-1-35.85 -КЖИ- К72-4-7, К72-5-7
Нач.отд.	Сидорова		
Гл.спец.	Стрехнин		Колонны К72-4-7 К72-5-7
Рук.гр.	Шабратова		Стадия: Р11; Масса: 3300; Масштаб: 1:50
			Железобетон; Листов: 7; ГИПРОАВТОТРАНС, г. Новосибирский филиал

Копировал Мастер Формат А3

Типовой проект 503-1-35ф85 Альбом VII

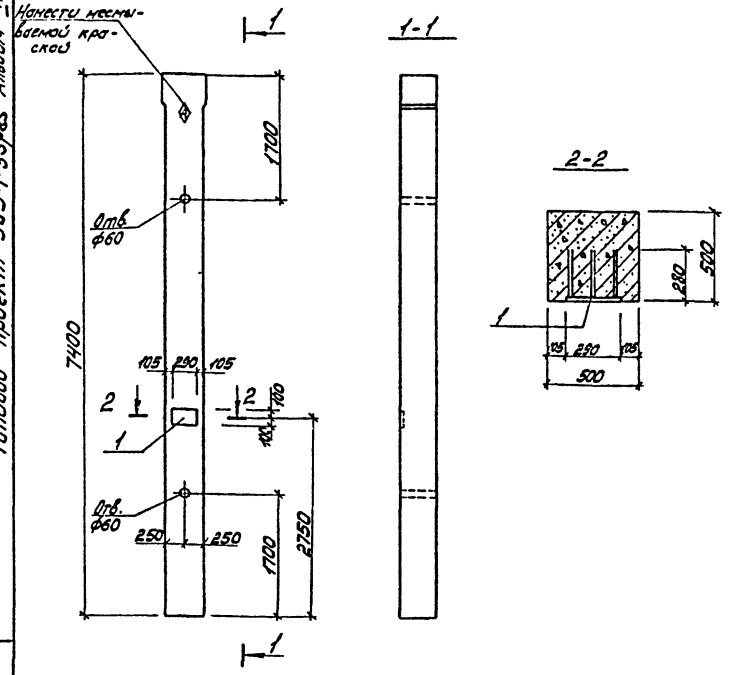

Формат	Зона	Поз.	Обозначение	Наименование	Кол.	Примечание
				Документация		
			1.423-3 вып.1	Пояснительная записка		
				Чертеж колонн		
			1.423-3 вып.1	К72-28а; К72-31а		
				Дополнительные сборочные единицы:		
				Изделие закладное		
		1	1.423-3 вып.2 л.140	М1-12-1	1	

Ведомость расхода стали на дополнительные закладные изделия на элемент, кг

Марка элемента	Изделия закладные									Общий расход
	Арматура класса А III ГОСТ 5781-82				Прокат марки В ст3 ГОСТ 380-71* ГОСТ 103-76				Всего	
	ф12			Итого	-200×10			Итого		
К72-28а-1	1.4			1.4	4.6			4.6	6.0	6.0
К72-31а-1	1.4			1.4	4.6			4.6	6.0	6.0

1. Колонны К72-28а-1 и К72-31а-1 укороченные на 100 мм отличаются от колонн К72-28а и К72-31а по серии 1.423-3 вып.1 только постановкой дополнительных закладных изделий. Арматурно-опалубочные чертежи и технические условия изготовления см. вышеуказанную серию.
2. Закладные изделия, предусмотренные серией на чертеже колонны не показаны.

Гип.	Никитин		
Нач.отд.	Сидорова		
Гл.спец.	Стрехнин		
Рук.гр.	Шабкратова		

503-1-35.85 - КЖИ - К72-28а-1, К72-31а-1

Колонны К-72-28а-1, К-72-31а-1

Стадия	Масса	Масшт.
РП	4700	1:50, 1:20
Лист 1	Листов 1	

Железобетон

ГИПРОАВТОТРАНС Новосибирский филиал

Копировал [signature]

Формат А3

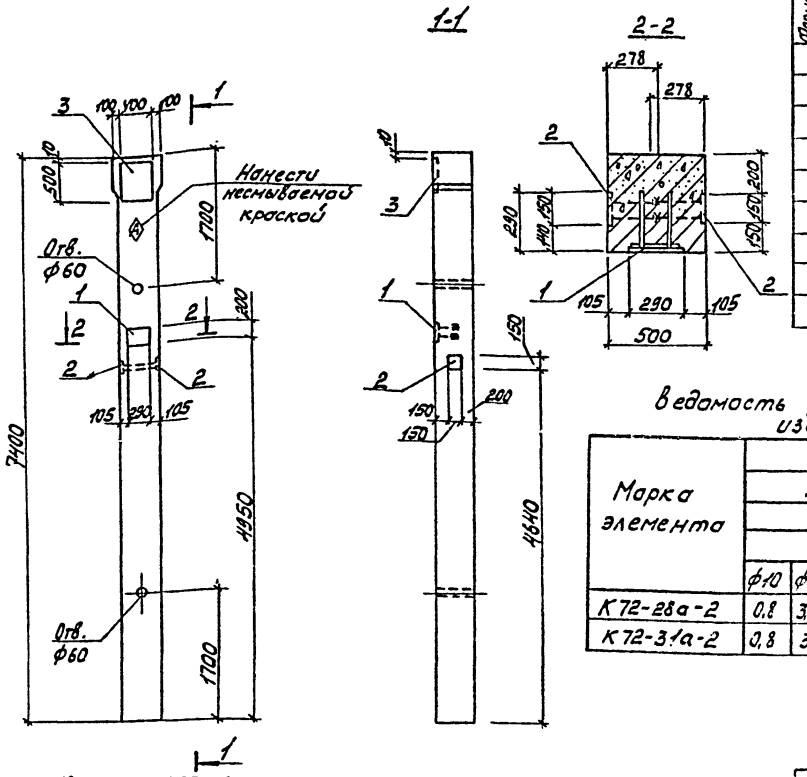

Формат	Зона	Поз.	Обозначение	Наименование	Кол.	Примечание
				Документация		
			1.423-3 вып.1	Пояснительная записка		
				Чертеж колонн		
			1.423-3 вып.1	К72-28а; К72-31а		
				Дополнительные сборочные единицы		
				Изделие закладное		
		1	1.423-3 вып.2 л.135	МН1-3	1	
		2	1.400-15 в.1.120-44	МН 1.12-3	2	
		3	1.431-20 в.7 ч.2 л.39	МН5	1	

Ведомость расхода стали на дополнительные закладные изделия на элемент, кг

Марка элемента	Изделия закладные													Всего	Общий расход
	Арматура класса							Прокат марки							
	A-III					A-I		Вст3 ГОСТ 380-71*							
	ГОСТ 5781-82							ГОСТ 103-76							
	ф10	ф12	ф14	ф22	Итого	ф6	Итого	-150*8	-50*10	-200*10	-100*10		Итого		
К72-28а-2	0,8	3,5	2,1	1,4	7,8	0,2	0,2	2,8	0,8	4,6	15,7		23,9	31,9	31,9
К72-31а-2	0,8	3,5	2,1	1,4	7,8	0,2	0,2	2,8	0,8	4,6	15,7		23,9	31,9	31,9

1. Колонны К72-28а-2 и К72-31а-2 укороченные на 100мм отличаются от колонн К72-28а, и К72-31а по серии 1.423-3 вып.1 только постановкой дополнительных закладных изделий. Арматурно-опалубочные чертежи и технические условия изготовления см. вышеуказанную серию.
2. Закладные изделия предусмотренные серией на чертеже колонны не показаны.

ГИП	Никитин	
Нач.отд.	Соборова	
Гл.спец.	Стрекнин	
Рук.гр.	Шайхатов	
Инж.	Леонова	

503-1-35-85 К72-28а-2 -КЖИ- К72-31а-2

Колонны К72-28а-2 К72-31а-2

Железобетон

Стадия	Масса	Масшт.
РП	4,700	1:50 1:20

Лист 1 Листов 1

ГИПРОАВТОТРАНС Новосибирский филиал

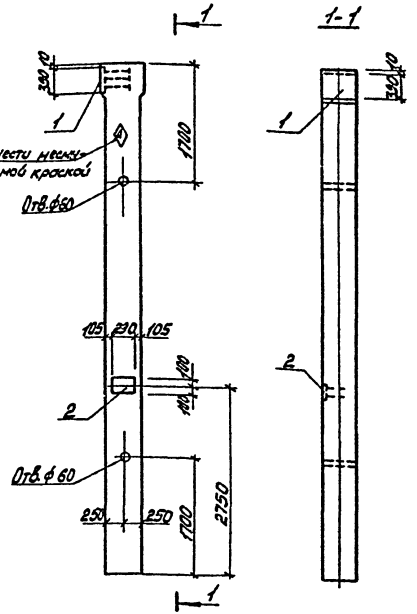

1. Колонны К72-28а-3 и К72-31а-3 укороченные на 100 мм, отличаются от колонн К72-28а и К72-31а по серии 1.423-3 вып.1 только постановкой дополнительных закладных изделий.
Арматурно-опалубочные чертежи и технические условия изготовления см. вышеуказанную серию.
2. Закладные изделия предусмотренные серией на чертеже колонны колонны не показаны.

Формат	Зона	Поз.	Обозначение	Наименование	Кол.	Примечание
				Документация		
			1.423-3 вып.1	Пояснительная записка		
				Чертеж колонн		
			1.423-3 вып.1	К72-28а К72-31а		
				Дополнительные сборочные единицы		
				Изделие закладное		
		1	503- -КЖИ-МН27	МН27	1	
		2	1.423-3 вып.2 л.40	МН-12-1	1	

Ведомость расхода стали на дополнительные закладные изделия на элемент, кг

Марка элемента	Изделия закладные								Всего	Общий расход
	Арматура класса А-III ГОСТ 5781-82				Прокат марки Вст3 ГОСТ 380-71* ГОСТ 103-76					
	ф10	ф12	ф16	Итого	-50х10	-200х10	-330х10	Итого		
К72-28а-3	0,2	1,4	5,8	7,4	2,0	4,6	15,3	21,9	29,3	29,3
К72-31а-3	0,2	1,4	5,8	7,4	2,0	4,6	15,3	21,9	29,3	29,3

ГИП	Никитин		503-1-35.85 -КЖИ	-К72-28а-3 -К72-31а-3	
Нач.отд.	Сидорова				
Гл.спец.	Стрекнин		Колонны К72-28а-3 К72-31а-3	Стадия	Масса	Масшт.
Рук.гр.	Шабротова			РП	4700	1:50
Инж.	Леонова			Лист 1	Листов 1
			Железобетон	ГИПРОАВТОТРАНС Новосибирский филиал	

Копировал Мастер

Формат А3

Альбом VII

Типовой проект 503-1-85.85

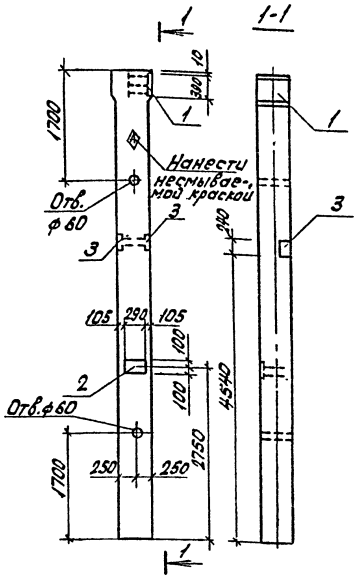

Формат	Зона	Поз.	Обозначение	Наименование	Кол.	Примечание
				Документация		
			1.423-3 вып.1	Пояснительная записка		
				Чертеж колонн		
			1.423-3 вып.1	К72-28а К72-31а		
				Дополнительные сборочные единицы		
				Изделие закладное		
		1	503- -КЖИ-МН27	МН27	1	
		2	1.423-3 вып.2 л.40	М1-12-1	1	
		3	3.400-6/76	МИ1-32	2	

Ведомость расхода стали на дополнительные закладные изделия на элемент, кг

Марка элемента	Изделия закладные											Общий расход
	Арматура класса А-III					Прокат марки Вст3 ГОСТ 380-71*					Всего	
	ГОСТ 5781-82					ГОСТ 103-76			ГОСТ 82-70*			
	ф8	ф10	ф12	ф16	Итого	-8×2,8	-50×10	-200×10	-390×10	Итого		
К72-28а-4	1,4	0,2	1,4	5,8	8,8	6.0	2.0	4.6	15.3	27.9	36.7	36.7
К72-31а-4	1,4	0,2	1,4	5,8	8,8	6.0	2.0	4.6	15.3	27.9	36.7	36.7

1. Колонны К72-28а-4 и К72-31а-4 укороченные на 100мм, отличаются от колонн К72-28а и К72-31а по серии 1.423-3 вып.1 только постановкой дополнительных закладных изделий.
Арматурно-опалубочные чертежи и технические условия изготовления см. вышеуказанную серию.
2. Закладные изделия, предусмотренные серией, на чертеже колонны не показаны.

ГИП	Никитин		503-1-85.85 КЖИ- К72-28а-4 К72-31а-4
Нач.отд.	Сидорова		
Гл.спец.	Стрехнин		Колонны К72-28а-4 К72-31а-4
Рук.гр.	Шайкратова		
Инж.	Леонова		
			Железобетон

Стадия	Масса	Масштаб
РП	4700	1:50
Лист 1	Листов 1	

ГИПРОАВТОТРАНС Новосибирский филиал

Копировал: Севастьянова Формат А3

Типовой проект 503-1-35.85 Альбом VII

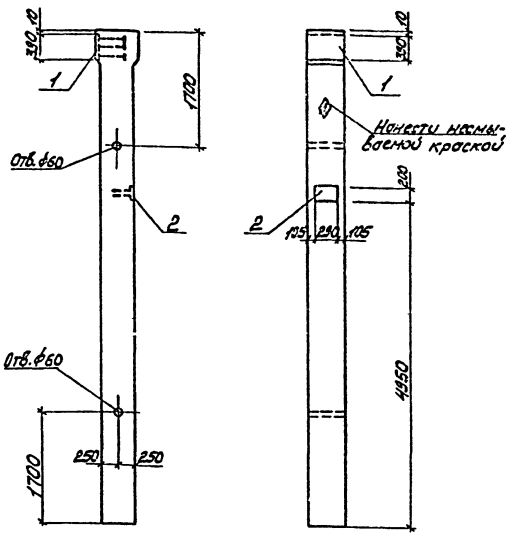

Формат	Зона	Поз.	Обозначение	Наименование	Кол.	Примечание
				Документация		
			1.423-3 вып.1	Пояснительная записка		
				Чертеж колонн		
			1.423-3 вып.1	К72-28а; К72-31а		
				Дополнительные сборочные единицы		
				Изделие закладное		
		1	503- -КЖИ-МН27	МН27	1	
		2	1.423-3 вып.2 л.135	НМ1-3	1	

Ведомость расхода стали на долнительные закладные изделия на элемент, кг

Марка элемента	Изделия закладные												Общий расход
	Арматура класса							Прокат марки				Всего	
	А-III					А-I		В ст3 ГОСТ 380-71*					
	ГОСТ 5781-82							ГОСТ 103-76		ГОСТ 82-70*			
	ф10	ф12	ф16	ф22	Итого	ф6	Итого	50х10	-200х10	390х10	Итого		
К72-28а-5	0,2	1,5	5,8	1,4	8,9	0,2	0,2	2,0	4,6	15,3	21,9	31,0	31,0
К72-31а-5	0,2	1,5	5,8	1,4	8,9	0,2	0,2	2,0	4,6	15,3	21,9	31,0	31,0

1. Колонны К72-28а-5 и К72-31а-5 укороченные на 100мм отличаются от колонн К72-28а и К72-31а по серии 1.423-3 вып.1 только постановкой дополнительных закладных изделий.
Арматурно-опалубочные чертежи и технические условия изготовления см. вышеуказанную серию.
2. Закладные изделия, предусмотренные серией на чертеже колонны не показаны.

ГИП	Никитин	
Нач.отд.	Сидорова	
Гл.спец.	Стрехнин	
Рук.гр.	Шайхратова	
Инж.	Леонова	

503-1-35.85 -КЖИ К72-28а-5 К72-31а-5

Колонны К72-28а-5 К72-31а-5

Стадия	Масса	Масшт.
РП	4700	1:50

Лист 1 | Листов 1

Железобетон

ГИПРОАВТОТРАНС Новосибирский филиал

Инв.№ подл. | Подп. и дата | Взам.инв.№

Копировал Мастер

Формат А3

Типовой проект 503-1-35.85 Альбом VII

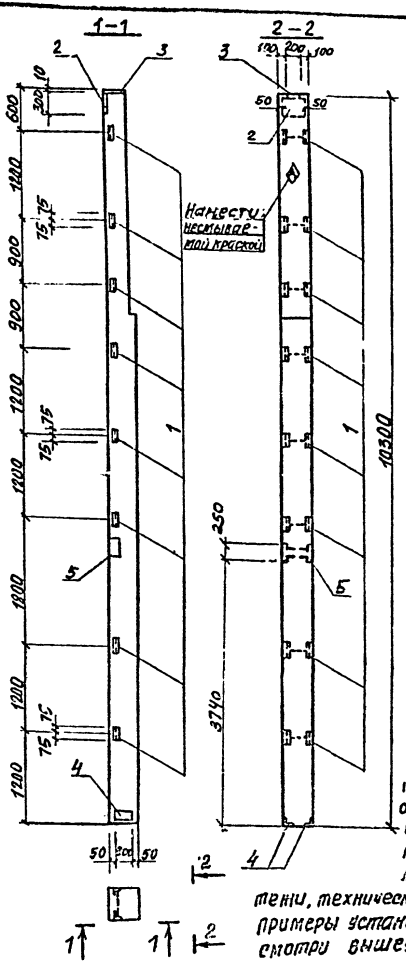

Формат	Зона	Поз.	Обозначение		Наименование	Кол.	Примечание
					Документация		
			1.427.1-3	Вып.0	Пояснительная записка		
					Чертеж колонны		
			1.427.1-3	Вып.1	7КФ103-1-Н; 7КФ103-2-Н		
					Дополнительные сборочные единицы		
					Изделия закладные		
		1	1.427.1-3	Вып.2	МН28	8	
		2	1.427.1-3	Вып.2	МН1	1	
		3	1.427.1-3	Вып.2	МН3	1	
		4	1.427.1-3	Вып.2	МН8	1	
		5	1.427.1-3.2-0.15 ОСБ		МН14	1	

Ведомость расхода стали на дополнительные закладные изделия на элемент. Кг

Марка элемента	Изделия закладные														Общий расход
	Арматура класса AIII ГОСТ 5781-82					Прокат марки Вст3 кп2 ГОСТ 82-75			ГОСТ 103-76		ГОСТ 8509-72*			Всего	
	ф10	ф12	ф14		Итого	-8х300	-300х10	Итого	-8х200	Итого	∠63х5	∠90х6	Итого		
7КФ103-1-Н1	3.38	3,64	3.0		10,02	5.7	4.7	10,4	6.4	6.4	11.2	5.0	16.2	43,02	43,02
7КФ103-2-Н1	3.38	3,64	3.0		10,02	5.7	4.7	10,4	6,4	6.4	11.2	5.0	16.2	43,02	43,02

1. Колонны 7КФ103-1-Н1 и 7КФ103-2-Н1 отличаются от колонн 7КФ103-1-Н и 7КФ103-2-Н по серии 1.427.1-3 вып.1 постановкой закладных изделий. Арматурно-опалубочные чертежи, технические условия изготовления и примеры установки закладных изделий смотри вышеуказанную серию.

ГИП	Никитин		503-1-35.85-КНИ-7КФ103-1-Н1; 7КФ103-2-Н1
Нач.отд.	Сидорова		
Гл.спец.	Стрехнин		Колонны 7КФ-103-1-Н1 7КФ-103-2-Н1
Рук.гр.	Шейхетова		Железобетон
Ст.техн.	Галибева		

Стадия	Масса	Масштаб
РП	3800	1:50
Лист 1	Листов 1	

ГИПРОАВТОТРАНС
Республиканский филиал

Копировал: Сунтсева

Формат А3

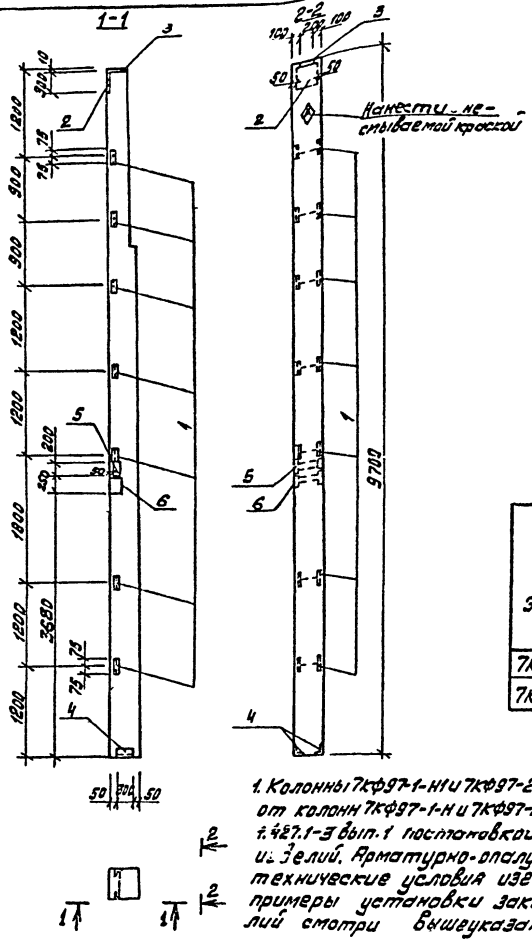

Формат	Зона	Поз.	Обозначение	Наименование	Кол.	Примечание
				Документация		
			1.427.1-3 Вып. 0	Пояснительная записка		
				Чертеж колонн		
			1.427.1-3 Вып. 1	7КФ97-1-Н, 7КФ97-2-Н		
				Дополнительные сборные единицы		
				Изделие закладное		
		1	1.427.1-3 Вып. 2	МН28	7	
		2	1.427.1-3 Вып. 2	МН1	1	
		3	1.427.1-3 Вып. 2	МН3	1	
		4	1.427.1-3 Вып. 2	МН8	1	
		5	1.400-15.81 210-09	МН202-5	1	
		6	1.427.1-3.2-0.15 ССБ	МН14	1	

Ведомость расхода стали на дополнительные закладные изделия на элемент, кг

Марка элемента	Изделия закладные															Общий расход
	Арматура класса А III					Прокат марки Вст3 кп2									Всего	
	ГОСТ 5781-82					ГОСТ 82-70*			ГОСТ 103-76			ГОСТ 8509-72*				
	Ф10	Ф12	Ф14		Итого	-8×300	300×10	Итого	-10×150	-8×200	Итого	L90×6	-63×5	Итого		
7КФ97-1-Н1	5,18	5,04	3,0		13,22	5,7	4,7	10,4	4,8	6,4	11,2	5,0	9,8	14,8	49,62	49,62
7КФ97-2-Н1	5,18	5,04	3,0		13,22	5,7	4,7	10,4	4,8	6,4	11,2	5,0	9,8	14,8	49,62	49,62

1. Колонны 7КФ97-1-Н1 и 7КФ97-2-Н1 отличаются от колонн 7КФ97-1-Н и 7КФ97-2-Н по серии 1.427.1-3 вып. 1 постановкой закладных изделий. Арматурно-опалубочные чертежи, технические условия изготовления и примеры установки закладных изделий смотри вышеуказанную серию.

ГИП	Никитин		503-1-35.85 КЖИ-7КФ97-1-Н1; 7КФ97-2-Н1
Нач.отд.	Сидорова		
Гл.спец.	Стрехнин		Колонны 7КФ97-1-Н1, 7КФ97-2-Н1
Рук.гр.	Шайхратова		Стадия: РП; Масса: 3600; Масштаб: 1:50
Ст.техн.	Голубева		лист 1; листов 1
			железобетон
			ГИПРОАВТОТРАНС Новосибирский филиал

Типовой проект 503-1-35.85

Альбом

копировал Муртазина

Формат А3

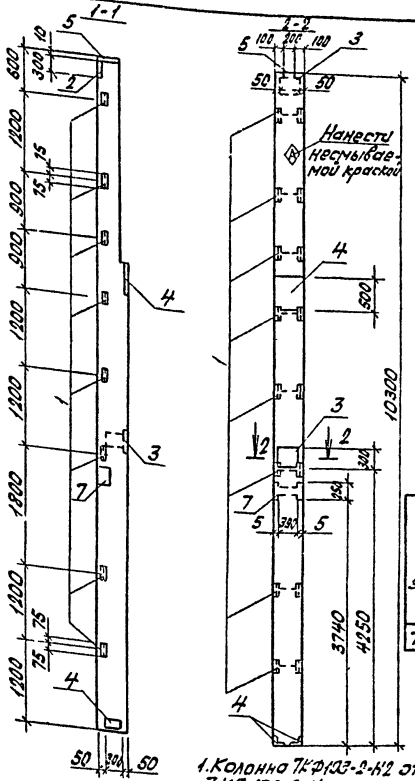

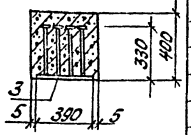

Формат	Зона	Поз.	Обозначение	Наименование	Кол.	Примечание
				Документация		
			1.427.1-3 Вып.0	Пояснительная записка		
				Чертеж колонны		
			1.427.1-3 Вып.0	7КФ103-2-Н		
				Дополнительные сборочные единицы		
				Изделие закладное		
		1	1.427.1-3 Вып.2	МН28	8	
		2	1.427.1-3 Вып.2	МН1	1	
		3	1.400-6/76 Вып.1 л27	М05-1	1	
		4	1.431-20 Вып.74.2 л39	МН5	1	
		5	1.427.1-3 Вып.2	МН3	1	
		6	1.427.1-3 Вып.2	МН8	1	
		7	1.427.1-3.2-0.15 ОСБ	МН14	1	

Ведомость расхода стали на дополнительные закладные изделия на элемент, кг

Марка элемента	Изделия закладные															Всего	Общий расход
	Арматура кл AIII				Прокат марки Вст3 кп2												
	ГОСТ 5781-82				ГОСТ 103-76				ГОСТ 82-70*				ГОСТ 8509-72*				
	ф10	ф12	ф14	Итого	-8×180	-50×8	-50×10	Итого	-8×800	-300×10	-400×25	Итого	L63×5	190×8	Итого		
7КФ103-2-Н2	4.18	5.84	5.1	15.12	6.4	1.3	0.8	8.5	5.7	13.9	15.7	35.3	11.2	5.0	16.2	75.12	75.12

1. Колонна 7КФ103-2-Н2 отличается от колонны 7КФ103-2-Н по серии 1.427-1-3 вып.1 постановкой закладных изделий.
2. Арматурно-опалубочные чертежи, технические условия изготовления и примеры установки закладных изделий смотри вышеуказанную серию.

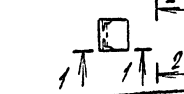

ГИП	Никитин		503-1-35.85-КЖИ-7КФ103-2-Н2
Нач.отд.	Сидорова		
Гл.спец.	Стрехнин		
Рук.гр.	Шайхатаров		Колонны 7КФ103-2-Н2
Инж.	Леднова		Стадия: Р; Масса: 3800; Масштаб: 1:50, 1:20
Ст.тех.	Голубева		Лист 1; Листов 1
			Железобетон
			Гипроавтотранс

Типовой проект 503-1-35.85 Альбом VII

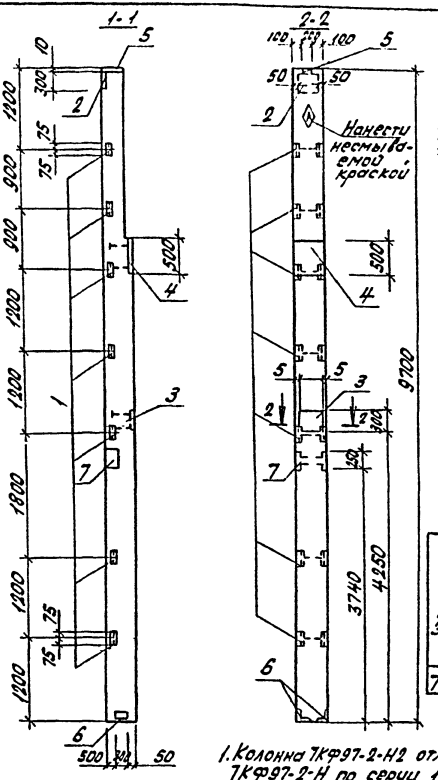

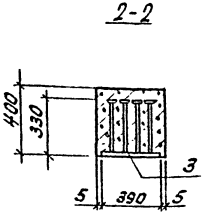

Формат	Зона	Поз	Обозначение	Наименование	Кол.	Примечание
				Документация		
			1.427.1-3 Вып.0	Пояснительная записка		
				Чертеж колонны		
			1.427.1-3 Вып.1	7КФ97-2-Н		
				Дополнительные сборочные единицы		
				Изделие закладное		
		1	1.427.1-3 Вып.2	МН28	7	
		2	1.427.1-3 Вып.2	МН1	1	
		3	1.400-6/76 Вып.1 л.27	МО-5-1	1	
		4	1.431-20 Вып.7 ч.2 л.39	МН-5	1	
		5	1.427.1-3 Вып.2	МН3	1	
		6	1.427.1-3 Вып.2	МН8	1	
		7	1.427.1-3.2-0.15 ОСБ	~~МН14~~	1	

Ведомость расхода стали на дополнительные закладные изделия на элемент, кг.

Марка элемента	Изделия закладные																Общий расход
	Арматура класса				Прокат марки												
	А III				В ст3 КП2												
	ГОСТ 5781-82				ГОСТ 103-76				ГОСТ 82-70*				ГОСТ 8509-72*			Всего	
	ф10	ф12	ф14	Итого	-8х200	50х8	-50х10	Итого	-8х300	-300х10	-400х10	Итого	L63х5	L90х6	Итого		
7КФ97-2-Н2	4.18	5.64	5.1	14.92	6.4	1.3	0.8	8.5	5.7	13.9	15.7	37.4	9.8	5.0	14.8	75.62	75.62

1. Колонна 7КФ97-2-Н2 отличается от колонны 7КФ97-2-Н по серии 1.427.1-3 вып 1 постановкой закладных изделий. Арматурно-опалубочные чертежи, технические условия изготовления и примеры установки закладных изделий смотри вышеуказанную серию.

ГИП	Никитин	
Нач.отд.	Сидорова	
Гл.спец.	Стрехнин	
Рук.гр.	Шайхратова	
Инж.	Леонова	
Ст.техн.	Голубева	

503-1-35.85 - КЖИ - 7КФ97-2-Н2

Колонна 7КФ97-2-Н2

Стадия	Масса	Масштаб
РП	3600	1:50 1:20
Лист 1	Листов 1	

Железобетон

ГИПРОАВТОТРАНС Новосибирский филиал

Копировал: Севастьянова Формат: А3

Типовой проект 503-1-35.85 Альбом VII

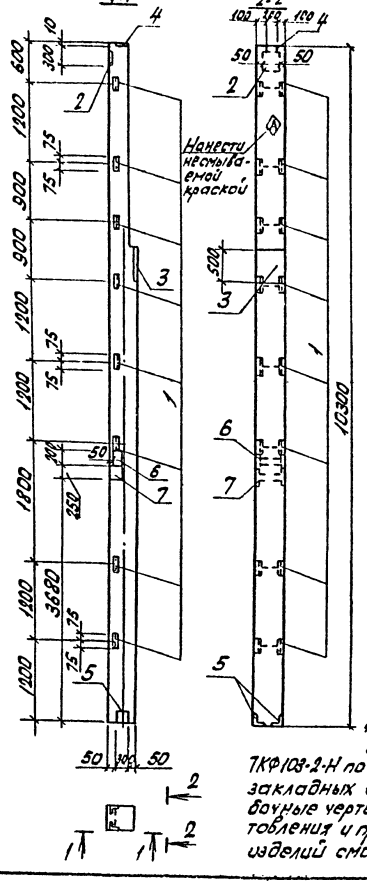

Формат	Зона	Поз.	Обозначение	Наименование	Кол.	Примечание
				Документация		
			1.427.1-3 вып.0	Пояснительная записка		
				Чертеж колонны		
			1.427.1-3 вып.1	7КФ103-1-Н, 7КФ103-2-4		
				Дополнительные сборочные единицы		
		1	1.427.1-3 вып.2	МН28	8	
		2	1.427.1-3 вып.2	МН1	1	
		3	1.427.1-3 вып.2	МН5	1	
		4	1.427.1-3 вып.2	МН3	1	
		5	1.427.1-3 вып.2	МН8	1	
		6	1.400-15.81 210-09	МН202-5	1	
		7	1.427.1-3.2-0.15 ОСБ	МН14	1	

Ведомость расхода стали на дополнительные закладные изделия на элемент, кг

Марка элемента	Изделия закладные																Общий расход
	Арматура класса А III				Прокат марки В Ст3 кп2											Всего	
	ГОСТ 5781-82				ГОСТ 103-76				ГОСТ 82-70				ГОСТ 8509-72				
	ф10	ф12	ф14	Итого	-8×200		-150×10	Итого	-8×300	-300×10		Итого	L63×5	L90×6	Итого		
7КФ103-1-Н2	3,44	7.04	3.06	13,54	6,4		4,8	11,20	9,5	4,7		14,2	11,2	5,0	16,2	55,14	55,14
7КФ103-2-Н3	3,44	7.04	3.06	13,54	6,4		4,8	11,20	9,5	4,7		14,2	11,2	5,0	16,2	55,14	55,14

1. Колонны 7КФ103-1-Н2, 7КФ103-2 А3 отличаются от колонн 7КФ103-1-Н, 7КФ103-2-Н по серии 1.427.1-3 вып.1 постановкой закладных изделий. Арматурно-опалубочные чертежи, технические условия изготовления и примеры установки закладных изделий смотри серию вышеуказанную.

ГИП	Никитин	
Нач.отд.	Сидорова	
Гл.спец.	Стрехнин	
Рук.пр.	Шахматова	
Инж.	Леонова	
Ст.инж.	Голубева	

503-1-35.85 КЖИ-7КФ103-1-Н2, 7КФ103-2-Н3

Колонны 7КФ103-1-Н2; 7КФ103-2-Н3

Железобетон

Стадия	Масса	Масштаб
РП	3800	1:50

Лист 1 Листов 1

ГИПРОАВТОТРАНС Новосибирский филиал

Копировал: Севастьянова Формат: А3

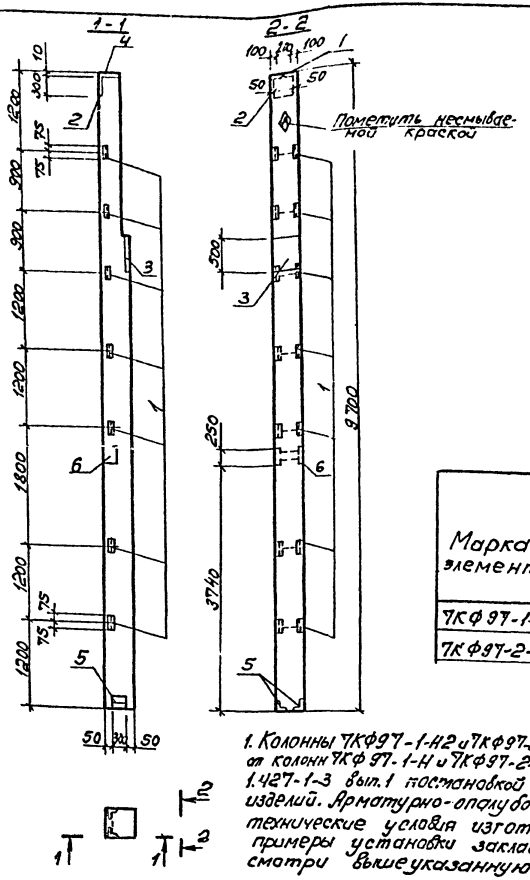
1-1
2-2
Пометить несмываемой краской
9700
3740
50
50
50

Типовой проект 503-1-35.85 Альбом №

1-1

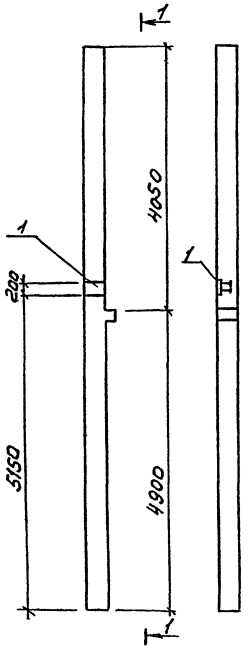

Формат	Зона	Поз	Обозначение	Наименование	Кол.	Примечание
				Документация		
			1.020-1/83 вып. 2-1	Пояснительная записка		
				Чертеж колонны		
			1.020-1/83 вып. 2-1	2КО3.42-2.1		
				Дополнительные сборочные единицы		
				Изделие закладное		
		1	1.431-20 в.7 ч.2 л.44	МН22	1	

Ведомость расхода стали на дополнительные закладные изделия на элемент, кг

Марка элемента	Изделия закладные											Общий расход
	Арматура класса						Прокат марки				Всего	
	А III						ВСТ 3 ГОСТ 380-71*					
	ГОСТ 5781-82						ГОСТ 103-76					
	Ф12		Итого			Итого	-50х10	-200х10		Итого		
2КО3.42-2.1-1	1.4		1.4				1,2	4,7		5,9	7,3	7,3

1. Колонна 2КО3.42-2.1-1 отличается от колонны 2КО3.42-2.1 по серии 1.020-1/83 вып. 2-1 только постановкой дополнительных закладных изделий. Арматурно-опалубочные чертежи и технические условия изготовления см. вышеуказанную серию.

ГИП	Никитин	
Нач.отд.	Сидорова	
Гл.спец.	Стрехнин	
Рук.гр.	Шайхратов	

503-1-35.85 КЖИ-2КО3.42-2.1-1

Колонна 2КО3.42-2.1-1

Стадия	Масса	Масштаб
РП	2115	1:50

Лист 1 Листов 1

Железобетон

ГИПРОАВТОТРАНС Новосибирский филиал

Копировал [signature] Формат А3

Типовой проект 503-1-35.85 Альбом-III

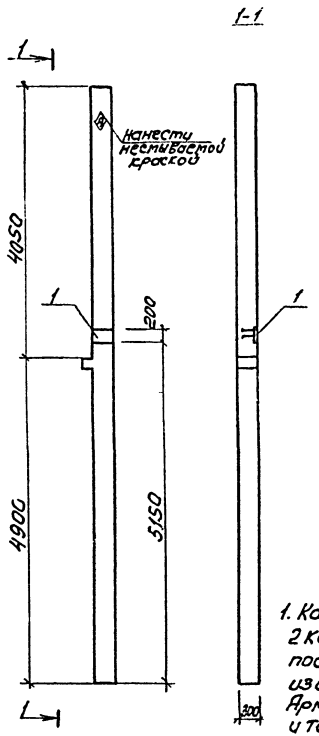

Формат	Зона	Поз.	Обозначение	Наименование	Кол.	Примечание
				Документация		
			1.020-1/83 вып. 2-1	Пояснительная записка		
				Чертеж колонны		
			1.020-1/83 вып. 2-1	2КО3.42-2.1		
				Дополнительные сборочные единицы		
				Изделие закладное		
		1	1.431-20 в.7 ч.2 л.44	МН22	1	

Ведомость расхода стали на дополнительные закладные изделия на элемент, кг

Марка элемента	Изделия закладные										Общий расход
	Арматура класса						Прокат марки				
	А III						В Ст3 ГОСТ 380-71*			Всего	
	ГОСТ 5781-82						ГОСТ 103-76				
	ф12		Итого			Итого	-50×10	-200×10	Итого		
2КО3.42-2.1-2	1.4		1.4				1.2	4,7	5,9	7.3	7,3

1. Колонна 2КО3.42-2.1-2 отличается от колонны 2КО3.42-2.1 по серии 1.020-1/83 вып.2-1 только постановкой дополнительных закладных изделий.
Арматурно-опалубочные чертежи и технические условия изготовления см. выше указанную серию.

ГИП	Никитин	
Нач.отд.	Сидорова	
Гл.спец.	Стрехнин	
Рук.гр.	Шайхратова	

503-1-35.85 -КЖИ-2КО3.42-2.1-2

Колонна 2КО3.42-2.1-2

Стадия	Масса	Масштаб
Рп	2115	1:50

Лист 1 Листов 1

Железобетон

ГИПРОАВТОТРАНС Новосибирский филиал

Копировал [illegible] Формат А3

Альбом IV

Типовой проект 503-1-35.85

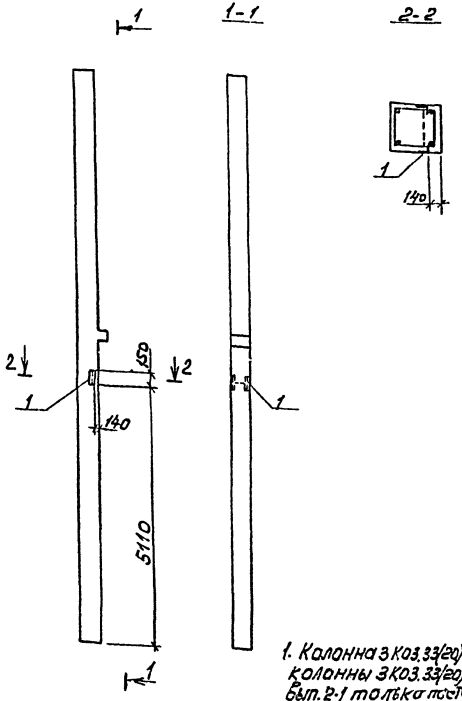

Формат	Зона	Поз.	Обозначение	Наименование	Кол.	Примечание
				Документация		
			1.020-1/83 Вып. 2-1	Пояснительная записка		
				Чертеж колонны		
			1.020-1/83 Вып. 2-1	3К03.33(20)-11		
				Дополнительные сборочные единицы		
				Изделие закладное		
		1	1.427.1-3 Вып. 2	Мн 28	1	

Ведомость расхода стали на дополнительные закладные изделия на элемент, кГ

Марка элемента	Изделия закладные								Общий расход
	Арматура класса AIII ГОСТ 5781-82				Прокат марки Вст3 ГОСТ 380-71* ГОСТ 8509-72*			Всего	
	ф12			Итого	∠63×5			Итого		
3К03.33(20)-1.1-1	0,2			0,2	1,4			1,4	1,6	1,6

1. Колонна 3К03.33(20)-1.1-1 отличается от колонны 3К03.33(20)-1.1 по серии 1.020-1/83 вып. 2-1 только постановкой дополнительных закладных изделий.
Арматурно-опалубочные чертежи и технические условия изготовления см. вышеуказанную серию.

ГИП	Никитин		503-1-35.85	-КЖИ-3К03.33(20)-1.1-1	
Нач.отд.	Сидоров				
Т.контр.	Стрехнин		Колонна 3К03.33(20)-1.1-1	Стадия	Масса	Масштаб
Рук.гр.	Шайхет			РП	2030	1:50
				Лист 1	Листов 1
			Железобетон	Гипроавтотранс Новосибирский филиал	

Копировал [illegible] Формат А3

Альбом V

Типовой проект 503-1-35.85

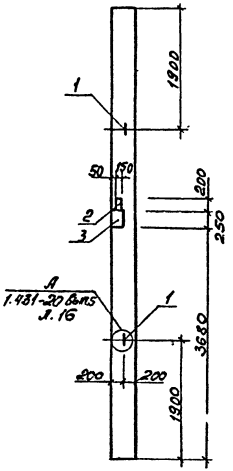

Формат	Зона	Поз.	Обозначение	Наименование	Кол.	Примечание
				Документация		
			1.431-20, вып. 5	Пояснительная записка		
				Чертеж колонны		
			1.431-20, вып. 5	КБ 11а		
				Дополнительные		
				сборочные единицы		
		1	1.400-9, вып. 1	Петля УП2-4	2	
		2	1.400-15 вып. 1 210-08	Изделие закладное МН 202-4	1	
		3	1.427.1-3.2-0.15 ОСБ	МН 13	1	

Ведомость расхода стали дополнительные закладные изделия на элемент, кг

Марка элемента	Изделия закладные								Всего	Общий расход
	Арматура класса				Прокат марки					
	A I		A III		ВСт3 ГОСТ 380-71*					
	ГОСТ 5781-82				ГОСТ 103-76					
	ф12	Итого	ф12	Итого	-8×120-	-10×50-	Итого			
	1,96	1,96	8,60	2,60	6,4	4,8	11,2		15,76	15,76

1. Колонна КБ11а-1 отличается от колонны КБ11а по серии 1.431-20 вып 5 только постановкой дополнительных закладных изделий. Арматурно- опалубочные чертежи и технические условия изготовления см. выше указанную серию.

ГИП	Никитин		503-1-35.85	КЖИ-КБ 11а-1
Нач.отд.	Сидоров			
Гл.спец.	Стрехнин			
Рук.гр.	Шайхратов		Колонна КБ 11а-1	Стадия: РП; Масса: 2200; Масштаб: 1:50
				Лист 1; Листов 1
			Железобетон	ГИПРОАВТОТРАНС Новосибирский филиал

Копировал

Формат А3

Типовой проект 503-1-35.85 Альбом VII

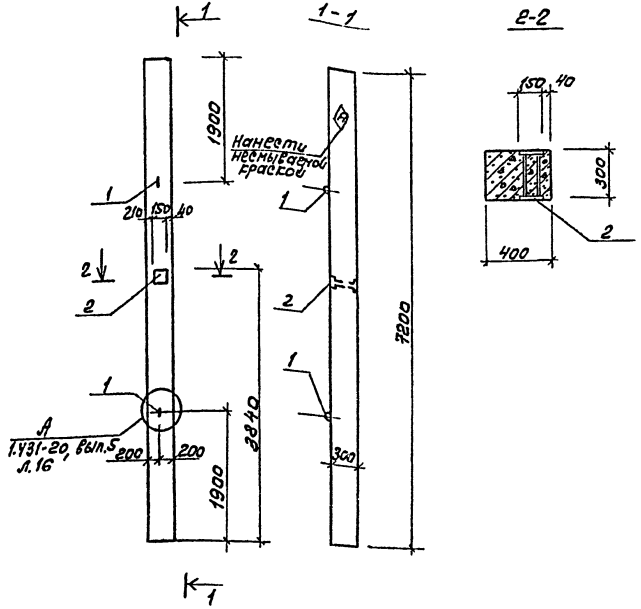

Формат	Зона	Поз.	Обозначение	Наименование	Кол.	Примечание
				Документация		
			1.431-20 вып.5	Пояснительная записка		
				Чертеж колонны		
			1.431-20 вып.5	КБ 11а		
				Дополнительные сборочные единицы		
		1	1.400-9 вып.1	УП2-4	2	
		2	1.400-15 в.1 210-03	МН201-4	1	

Ведомость расхода стали на дополнительные закладные изделия на элемент, кг

Марка элемента	Изделия закладные									Общий расход
	Арматура класса				Прокат марки				Всего	
	А-I		А-III		ВСТ3 ГОСТ 330-71*					
	ГОСТ 5781-82				ГОСТ 103-76					
	ф12	Итого	ф12	Итого	-150×10			Итого		
КБ 11а-2	1,96	1,96	1,0	1,0	3,6			3,6	6,56	6,56

1. Колонна КБ11а-2 отличается от колонны КБ11а по серии 1.431-20 вып.5 только постановкой дополнительных закладных изделий. Арматурно-опалубочные чертежи и технические условия изготовления см. вышеуказанную серию.
2. Закладные детали, предусмотренные серией, на чертеже колонны не показаны.

ГИП	Никитин		503-1-35.85
Нач.отд.	Сидорова		
Гл.спец.	Стрехнин		Колонна КБ 11а-2
Рук.гр.	Шайкратова		
Вед.инж.	Полякова		

КЖИ-КБ 11а-2

Стадия	Масса	Масштаб
РП	2200	1:50

Лист 1 Листов 1

Железобетон

Гипроавтотранс Новосибирский филиал

Копировал [illegible] Формат А3

Типовой проект 503-1-35.85 Альбом VII

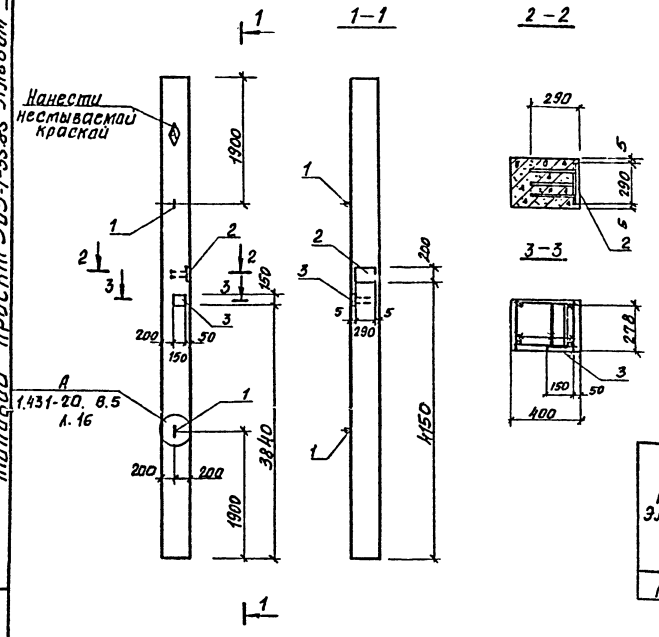

Формат	Зона	Поз.	Обозначение	Наименование	Кол.	Примечание
				Документация		
			1.431-20 вып.5	Пояснительная записка		
				Чертеж колонны		
			1.431-20 вып.5	КБ 11а		
				Дополнительные сборочные единицы		
				Изделие закладное		
		1	1.400-9 вып.1	Петля УП2-4	2	
		2	1.423-3 вып.2 л.135	Изделие НМ1-3	1	
		3	1.400-15 в.1 120-44	МН 112-3	1	

Ведомость расхода стали на дополнительные закладные изделия на элемент кг

Марка элемента	Изделия закладные										Вес- го	Общий расход
	Арматура класса						Прокат марки					
	AIII			AI			Вст3 ГОСТ 380-71*					
	ГОСТ 5781-82						ГОСТ 103-76					
	Ф12	Ф22	Итого	Ф6	Ф12	Итого	-200х х10	-150х х8		Итого		
КБ 11а-3	2.5	1.4	3.90	0.2	1.96	2.16	4.6	1.4		6.0	12.06	12.06

1. Колонна КБ11а-3 отличается от колонны КБ11а по серии 1.431-20 вып.5 только постановкой дополнительных закладных изделий. Арматурно- опалубочные чертежи и технические условия изготовления см. вышеуказанную серию.
2. Закладные детали предусмотренные серией на чертеже колонны не показаны.

ГИП	Никитин		503-1-35.85 -КЖИ – КБ 11а-3
Нач.отд.	Сидорова		
Гл.спец.	Стрехнин		Колонна КБ 11а-3
Рук.гр.	Шайхатаров		
Инженер.	Леонова		
			Железобетон

Стадия	Масса	Масштаб
РП	2200	1:50 1:20
Лист 1	Листов 1	

ГИПРОАВТОТРАНС Новосибирский филиал

Копировал: Сунтеева

Формат А3

Типовой проект 503-1-35.85 Альбом III

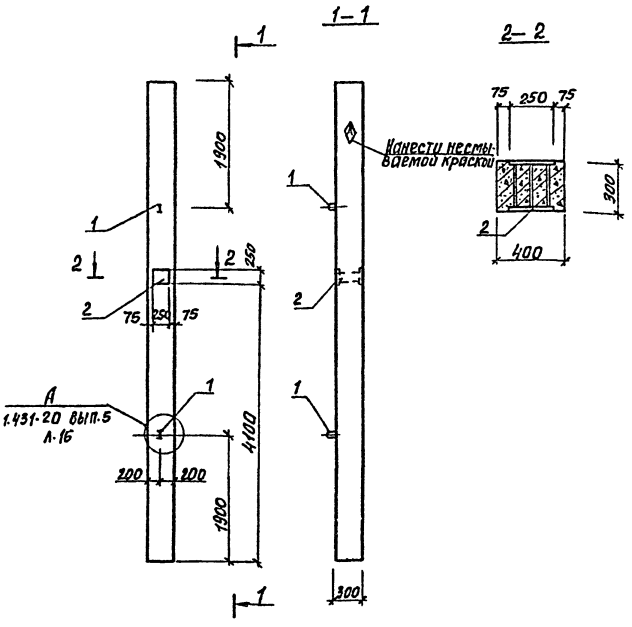

Формат	Зона	Поз.	Обозначение	Наименование	Кол.	Примечание
				Документация		
			1.431-20 вып. 5	Пояснительная записка		
				Чертежи колонны		
			1.431-20 вып. 5	КБ 11а		
				Дополнительные сборочные единицы		
				Изделие закладное		
		1	1.400-9 вып.1	Петля УП2-4	2	
		2	1.400-15 в.1 230-03	Изделие МН218-4	1	

Ведомость расхода стали на дополнительные закладные изделия на элемент. кг.

Марка элемента	Изделия закладные								Общий расход
	Арматура класса				Прокат марки			Всего	
	A-I		A-III		Вст3 ГОСТ 380-71*				
	ГОСТ 5781-82				ГОСТ 82-70				
	Ф12	Итого	Ф12	Итого	-250х10		Итого		
КБ 11а-4	1.96	1.96	2.1	2.1	9.8		9.8	13.86	13.86

1. Колонна КБ 11а-4 отличается от колонны КБ 11а по серии 1431-20 вып.5 только постановкой дополнительных закладных изделий. Арматурно-опалубочные чертежи и технические условия изготовления см. вышеуказанную серию.
2. Закладные детали предусмотренные серией на чертеже колонны не показаны.

			503-1-35.85 — КЖИ — КБ 11а — 4		
ГИП	Никитин				
Нач.отд.	Сидорова				
Гл.спец.	Стрехнин		Колонна КБ 11а-4	Стадия	Масса	Масштаб
Рук.гр.	Майкратова			РП	2200	1:50 1:20
Инж.	Леонова			Лист 1	Листов 1
			Железобетон	СИПРОАВТОТРАНС Московский филиал	

Копировал: Сунтеева Формат А3

Типовой проект 503-1-35.85 Альбом VIII

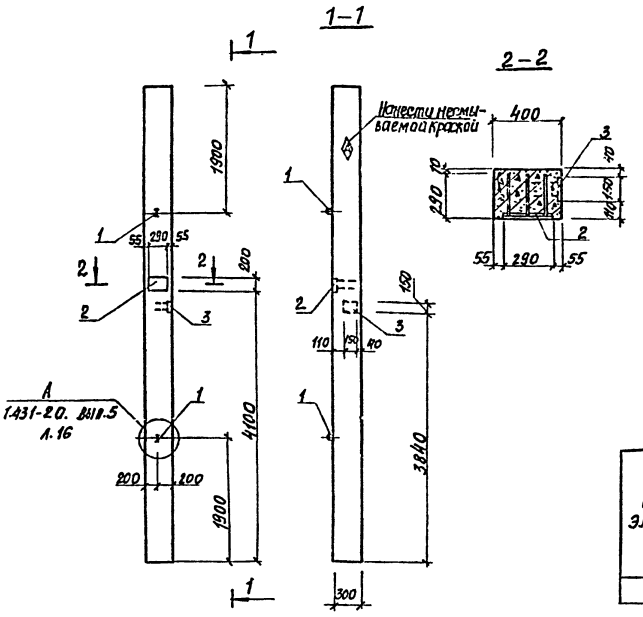

Формат	Зона	Поз.	Обозначение	Наименование	Кол.	Примечание
				Документация		
			1.431-20 вып. 5	Пояснительная записка		
				Чертежи колонны		
			1.431-20 вып. 5	КБ 11а дополнительные сборочные единицы		
				Изделие закладное		
		1	1.400-9 вып. 1	УП2-4	2	
		2	1.423-3 вып. 2 л. 135	НМ1-3	1	
		3	1.400-15. 8.1 120-44	МН 112-3	1	

Ведомость расхода стали на дополнительные закладные изделия на элемент. кг

Марка элемента	Изделия закладные									Всего	Общий расход
	Арматура класса						Прокат марки				
	А-III			А-I			Вст3 ГОСТ 380-71*				
	ГОСТ 5781-82						ГОСТ 103-76				
	Ф12	Ф22	Итого	Ф6	Ф12	Итого	-200х-х10	-150х-х8	Итого		
КБ 11а-5	2.5	1.4	3.90	0.2	1.96	2.16	4.6	1.4	6.0	12.06	12.06

1. Колонна КБ 11а-5 отличается от колонны КБ 11а по серии 1431-20 вып. 5 только постановкой дополнительных закладных изделий. Арматурно-опалубочные чертежи и технические условия изготовления см. вышеуказанную серию.
2. Закладные детали, предусмотренные серией на чертеже колонны не показаны.

ГИП	Никитин		503-1-35.85 -КЖИ-КБ 11а-5
Нач. отд.	Сидорова		
Гл. спец.	Стрехнин		Колонна КБ 11а-5
Рук. гр.	Шайхатова		
Инж.	Леонова		Железобетон

Стадия	Масса	Масштаб
РП	2200	1:50 1:20
Лист 1	Листов 1	

ГИПРОАВТОТРАНС Новосибирский филиал

Копировал: Сунтсева

Формат А3

Типовой проект 503-1-35.85 Альбом VII

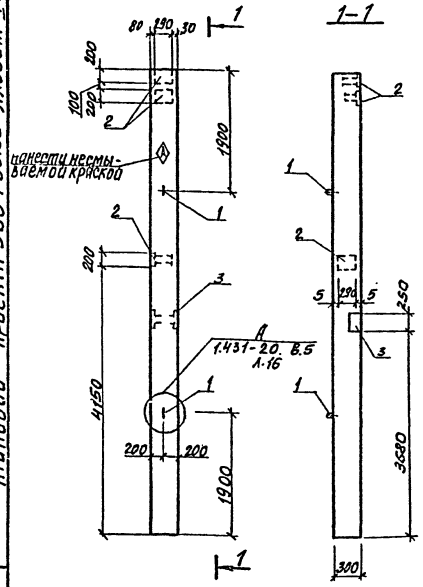

Формат	Зона	Поз.	Обозначение	Наименование	Кол.	Примечание
				Документация		
			1.431-20 вып.5	Пояснительная записка		
				Чертеж колонны		
			1.431-20 вып.5	КБ 11а		
				Дополнительные сборочные единицы		
				Изделие закладное		
		1	1.400-9. вып.1	Петля УП2-4	2	
		2	1.423-3 вып. 2. Л135	НМ1-3	3	
		3	1.427.1-3.2-0.15 ОСБ	МН-13	1	

Ведомость расхода стали на дополнительные закладные изделия на элемент, кг

Марка элемента	Изделия закладные										Общий расход
	Арматура класса						Прокат марки			Всего	
	А-I			А-III			Вст3 ГОСТ 380-71*				
	ГОСТ 5781-82						ГОСТ 103-76				
	Ф6	Ф12	Итого	Ф12	Ф22	Итого	-200×10	-8×200	Итого		
КБ 11а-6	0.6	1.96	2.56	5,86	4.2	10,06	13.8	6.4	20,2	32,82	32,82

1. Колонна КБ 11а-6 отличается от колонны КБ 11а по серии 1.431-20 вып.5 только постановкой дополнительных закладных изделий. Арматурно-опалубочные чертежи и технические условия изготовления см. вышеуказанную серию.
2. Закладные детали, предусмотренные серией, на чертеже колонны не показаны.

ГИП	Никитин	
Нач.отд.	Сидорова	
Гл.спец.	Стрехнин	
Рук.гр.	Шайхратов	
Инж.	Леонова	

503-1-35.85 -КЖИ — КБ 11а-6

Колонна КБ 11а-6

Стадия	Масса	Масштаб
РП	22.00	1:50

Лист 1 Листов 1

Железобетон

ГИПРОАВТОТРАНС Центральный филиал

Копировал: Бунтеева

Формат А3

Типовой проект 503-1-35.85 Альбом VIII

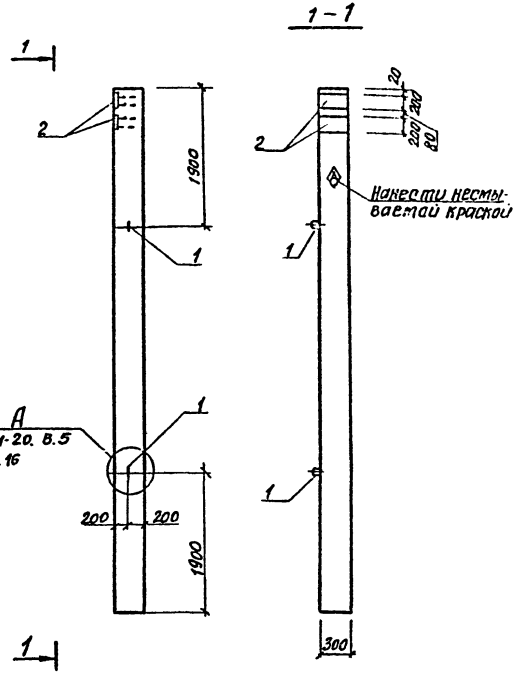

Формат	Зона	Поз.	Обозначение	Наименование	Кол	Примечание
				Документация		
			1.431-20. Вып.5	Пояснительная записка		
				Чертеж колонны		
			1.431-20. Вып.5	КБ 11а		
				Дополнительные сборочные единицы		
				Изделие закладное		
		1	1.400-9 Вып.1	Петля УП2-4	2	
		2	1.431-20 В.7 Ч.2 л.44	МН 22	2	

Ведомость расхода стали на дополнительные закладные изделия на элемент кг.

Марка элемента	Изделия закладные										Общий расход
	Арматура класса						Прокат марки			Всего	
	А-I			А-III			Вст3 ГОСТ 380-71*				
	ГОСТ 5781-82						ГОСТ 103-76				
	Ф12		Итого	Ф12		Итого	50х10	-200х10	Итого		
КБ 11а-7	1.96		1.96	2.8		2.8	2.4	9.4	11.8	16.56	16.56

1. Колонна КБ11а-7 отличается от колонны КБ11а по серии 1.431-20 вып. 5 только постановкой дополнительных закладных изделий. Арматурно-опалубочные чертежи и технические условия изготовления см. вышеуказанную серию.
2. Закладные детали предусмотренные серией на чертеже колонны не показаны.

ГИП	Никитин		503-1-35.85	-КЖИ-КБ11а-7
Нач.отд	Субарева			
Гл.спец	Стрехнин		Колонна КБ 11а-7	Стадия: РП; Масса: 2200; Масштаб: 1:50
Рук.гр	Шайхатдов			Лист 1; Листов 1
Инжен.	Леонова		Железобетон	ГИПРОАВТОТРАНС Новосибирский филиал

Копировал: Сунтеева

Формат А3

Инв.№ подл. | Подпись и дата | Взам.инв.№

Типовой проект 503-1-35.85 Альбом III

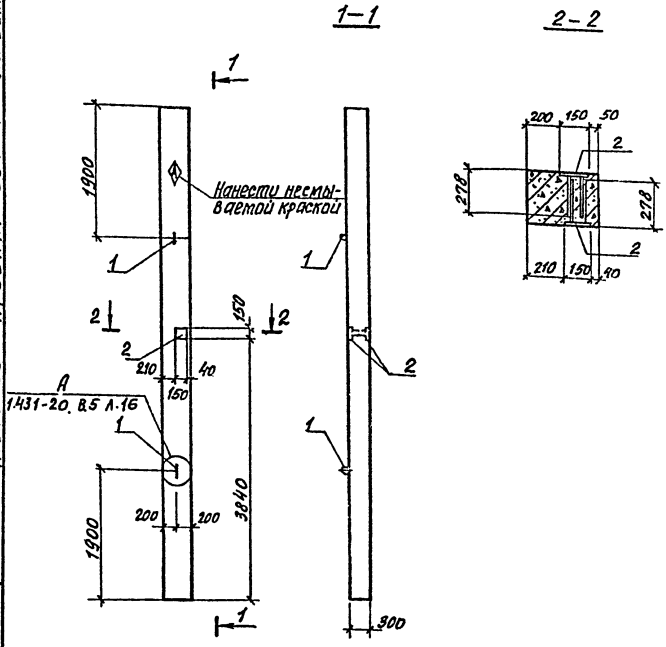

1. Колонна КБ 11а-8 отличается от колонны КБ 11а по серии 1.431-20 вып. 5 только постановкой дополнительных закладных изделий. Арматурно-опалубочные чертежи и технические условия изготовления см. вышеуказанную серию.

Формат	Зона	Поз.	Обозначение	Наименование	Кол.	Примечание
				Документация		
			1.431-20 Вып. 5	Пояснительная записка		
				Чертеж колонны		
			1.431-20 Вып. 5	КБ 11а		
				Дополнительные сборочные единицы		
				Изделие закладное		
		1	1.400-9 Вып.1	Петля УП2-4	2	
		2	1.400-15 В.1 120-44	Изделие МК 112-3	2	

Ведомость расхода стали на дополнительные закладные изделия на элемент, кг

Марка элемента	Изделия закладные								Общий расход
	Арматура класса				Прокат марки			Всего	
	А-I		А-III		Вст3 ГОСТ 380-71*				
	ГОСТ 5781-82				ГОСТ 103-76				
	Ф12	Итого	Ф12	Итого	-150х8		Итого		
КБ 11а-8	1.96	1.96	2.0	2.0	2.8		2.8	6.76	6.76

ГИП	Никитин		503-1-35.85 -КЖИ – КБ 11а-8
Нач. отд.	Сидорова		
Гл. спец.	Стрехнин		Колонна КБ 11а-8
Рук. гр.	Цилихтарова		
Инженер	Леонова		Железобетон

Стадия	Масса	Масштаб
РП	2200	1:50
Лист 1	Листов 1	

ГИПРОАВТОТРАНС Новосибирский филиал

Копировал: Сунтеева Формат А3

Инв. № подл. | Подпись и дата | Взам. инв. №

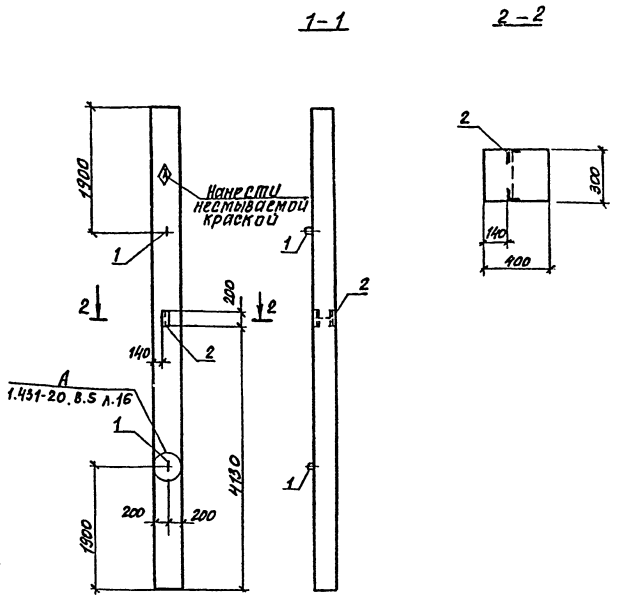

1. Колонна КБ11а-9 отличается от колонны КБ11а по серии 1.431-20 вып.5, только постановкой дополнительных закладных изделий. Арматурно-опалубочные чертежи и технические условия изготовления см. вышеуказанную серию.

Формат	Зона	Поз.	Обозначение	Наименование	Кол.	Примечание
				Документация		
			1.431-20. Вып. 5	Пояснительная записка		
				Чертеж колонны КБ 11а		
			1.431-20 Вып.5	Дополнительные сборочные единицы		
				Изделие закладное		
		1	1.400-9 Вып.1	Петля УП2-4	2	
		2	1.427.1-3 Вып.2	МН 28	1	

Ведомость расхода стали на дополнительные закладные изделия на элемент, кг.

Марка элемента	Изделия закладные								Всего	Общий расход
	Арматура класса				Прокат марки					
	A-I		A-III		Вст3 ГОСТ 380-71*					
	ГОСТ 5781-82				ГОСТ 8509-72*					
	Ф12	Итого	Ф12	Итого	∠63×5			Итого		
КБ11а-9	1.96	1.96	0.2	0.2	1.4			1.4	3.56	3.56

ГИП	Никитин		503-1-35.85 — КЖИ — КБ11а-9
Нач.сект.	Сидорова		
Гл.спец.	Стрекнин		Колонна КБ 11а-9
Рук.гр.	Шайхатова		
Констр.	Леонова		
			Железобетон

Стадия	Масса	Масштаб
РП	2200	1:50 1:20
Лист 1	Листов 1	

ГИПРОАВТОТРАНС Новосибирский филиал

Копировал: Сунтеева

Формат А3

Типовой проект 503-1-35.85 Альбом VII

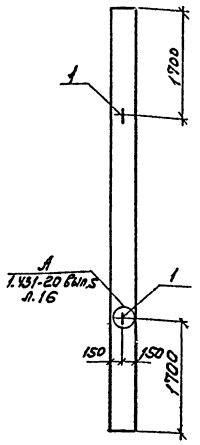

Формат	Зона	Поз.	Обозначение	Наименование	Кол.	Примечание
				Документация		
			1.431-20, вып.5	Пояснительная записка		
				Чертеж колонны		
			1.431-20, вып.5	КБ 9		
				Дополнительные		
				сборочные единицы		
		1	1.400-9, вып.1	Петля УП2-4	2	

Ведомость расхода стали на дополнительные закладные изделия на элемент, кг

Марка элемента	Изделия закладные				Общий расход
	Арматура класса			Всего	
	АI				
	ГОСТ 5781-82				
	Ф12		Итого		
КБ 9-1	1,96		1,96	1,98	1,96

1. Колонна КБ9-1 отличается от колонны КБ9 по серии 1.431-20, вып.5 только постановкой дополнительных закладных изделий. Арматурно-опалубочные чертежи и технические условия изготовления см. выше - указанную серию.

ГИП	Никитин		
Нач.отд.	Сидорова		
Гл.спец.	Стрехнин		
Рук.гр.	Шайкратова		

503-1-35.85 -КЖИ- КБ9-1

Колонна КБ9-1

Стадия	Масса	Масштаб
РП	1500	1:50

Лист 1 Листов 1

Железобетон

ГИПРОАВТОТРАНС
Новосибирский филиал

Копировал [signature] Формат А3

Типовой проект 503-1-35.85 Альбом IV

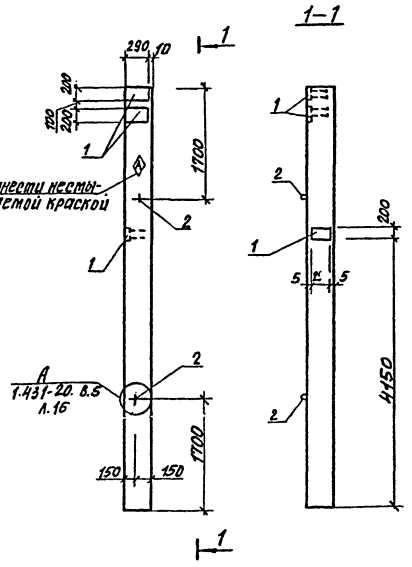

Формат	Зона	Поз.	Обозначение	Наименование	Кол.	Примечание
				Документация		
			1.431-20. вып.5	Пояснительная записка		
				Чертеж колонны		
			1.431-20. вып.5	КБ 9		
				Дополнительные сборочные единицы		
				Изделие закладное		
		1	1.423-3 вып.2. л.135	НМ1-3	3	[illegible]
		2	1.400-9 вып.1	Петля УП2-4	2	[illegible]

Ведомость расхода стали на дополнительные закладные изделия на элемент. кг

Марка элемента	Изделия закладные											Общий расход
	Арматура класса						Прокат марки				всего	
	А-I			А-III			В ст3 ГОСТ 380-71*					
	ГОСТ 5781-82						ГОСТ 103-76					
	Ф6	Ф12	Итого	Ф12	Ф22	Итого	-200×10			Итого		
КБ 9-2	0.6	1.96	2.56	4.5	4.2	8.7	13.8			13.8	25.06	25.06

1. Колонна КБ9-2 отличается от колонны КБ 9 по серии 1.431-20 вып. 5 только постановкой дополнительных закладных изделий. Арматурно-опалубочные чертежи и технические условия изготовления см. выше указанную серию.
2. Закладные детали предусмотренные серией на чертеже колонны не показаны.

ГИП	Никитин	[signature]	503-1-35.85 -КЖИ-КБ 9-2
Нач.отд.	Сидорова	[signature]	
Гл.спец.	Стрехнин	[signature]	Колонна КБ 9-2
Рук.гр.	Шайхратова	[signature]	
Инжен.	Леонова	[signature]	Железобетон

Стадия	Масса	Масштаб
РП	1500	1:50
Лист 1	Листов 1	

ГИПРОАВТОТРАНС
Новосибирский филиал

Копировал: Сунтеева

Формат А3

Альбом III

Типовой проект 503-1-35.85

1-1

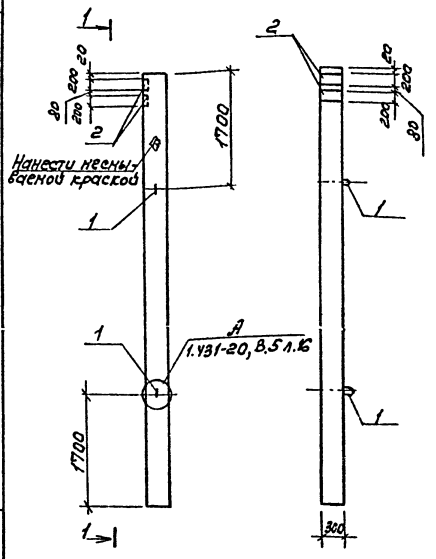

Формат	Зона	Поз.	Обозначение	Наименование	Кол.	Примечание
				Документация		
			1.431-20, Вып.5	Пояснительная записка		
				Чертеж колонны		
			1.431-20, Вып.5	КБ9		
				Дополнительные сборочные единицы		
				Изделие закладное		
		1	1.400-9, Вып.1	Петля УП2-4	2	
		2	1.431-20, В.7 ч.2 л.44	МН22	2	

Ведомость расхода стали на дополнительные закладные изделия на элемент, кг

Марка элемента	Изделия закладные											Общий расход
	Арматура класса						Прокат марки				Всего	
	А-I			А-III			ВСт3 ГОСТ 380-71*					
	ГОСТ 5781-82						ГОСТ 103-76					
	ф12		Итого	ф12		Итого	-50×10	-200×10		Итого		
КБ9-3	1,96		1,96	2,8		2,8	2,4	9,4		11,8	16,56	16,56

1. Колонна КБ9-3 отличается от колонны КБ9 по серии 1.431-20, вып.5 только постановкой дополнительных закладных изделий. Арматурно-опалубочные чертежи и технические условия изготовления см. вышеуказанную серию.
2. Закладные детали предусмотренные серией на чертеже колонны не показаны.

ГИП	Никитин	[signature]
Нач.отд.	Сидорова	[signature]
Гл.спец.	Стрехнин	[signature]
Рук.гр.	Шайхратов	[signature]
Инж.	Леонова	[signature]

503-1-35.85 -КЖИ- КБ9-3

КБ9-3

Стадия	Масса	Масштаб
РП	1500	1:50

Лист 1 Листов 1

Железобетон

ГИПРОАВТОТРАНС Новосибирский филиал

Копировал [signature] Формат А3

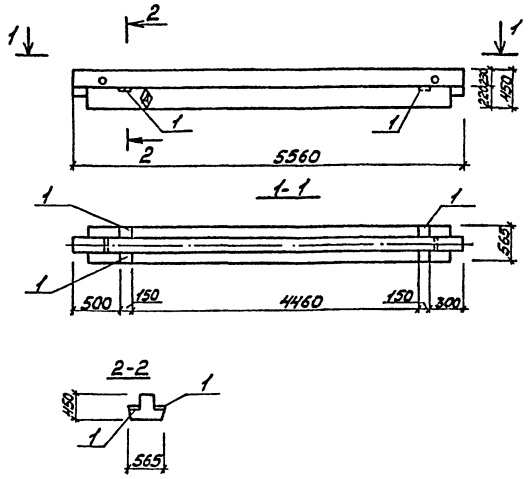

Формат	Зона	Поз.	Обозначение	Наименование	Кол.	Примечание
				Документация		
			1.020-1/83 вып. 3-1	Пояснительная записка		
				Чертеж ригеля		
			1.020-1/83 вып. 3-1	РДП4.56-60 Ат V		
				Дополнительные сборочные единицы		
				Изделие закладное		
		1	1.020-1/83 вып. 3-6	Мн19	3	

Ведомость расхода стали на дополнительные закладные изделия на элемент, кг

Марка элемента	Изделия закладные								Всего	Общий расход
	Арматура класса А-III				Прокат марки Вст3 ГОСТ 380-71*					
	ГОСТ 5781-82				ГОСТ 103-76					
	ф10			Итого	100х8			Итого		
РДП4.56-60Ат V-1	1,2			1,2	1,89			1,89	3,09	3,09

1. Индекс ◊ нанести на боковую грань ригеля несмываемой краской.
2. На чертеже ригеля условно показаны только дополнительные закладные детали.
3. Ригель марки РДП4.56-60Ат V-1 отличается от типового ригеля РДП4.56-60Ат V по серии 1.020-1/83 вып. 3-1 только постановкой дополнительных закладных деталей Мн19.

ГИП	Никитин		
Нач.отд.	Сидорова		
Гл.спец.	Стрехнин		
Рук.гр.	Шайхратова		
Вед.инж.	Полякова		

503-1-35.85 - КЖИ-РДП4.56-60Ат V-1

Ригель РДП4.56-60Ат V-1

Стадия	Масса	Масшт.
РП	2550	1:50
Лист 1	Листов 1	

Железобетон

ГИПРОАВТОТРАНС Новосибирский филиал

копировал Мотин

Формат А3

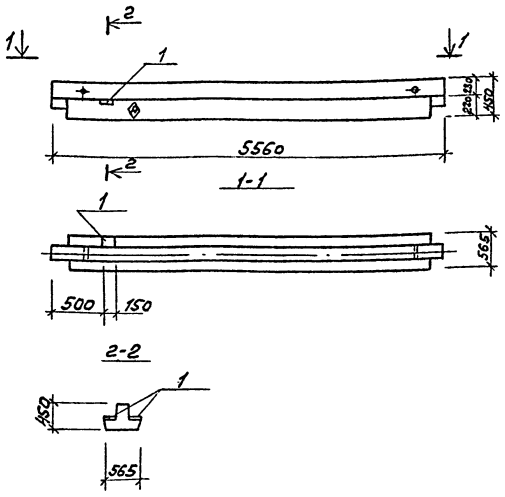

Формат	Зона	Поз.	Обозначение	Наименование	Кол.	Примечание
				Документация		
			1.020-1/83 Вып. 3-1	Пояснительная записка		
				Чертеж ригеля		
			1.020-1/83 Вып. 3-1	РДП 4.56-60 A_T V		
				Дополнительные сборные единицы		
				Изделие закладное		
		1	1.020-1/83 Вып. 3-6	МН19	1	

Ведомость расхода стали на дополнительные закладные изделия на элемент, кг

Марка элемента	Изделия закладные								Всего	Общий расход
	Арматура класса				Прокат марки					
	A-III				Вст3 ГОСТ 380-71*					
	ГОСТ 5781-82				ГОСТ 103-76					
	ф10			Итого	100×13			Итого		
РДП 4.56-60 A_T V-2	0,4			0,4	0,63			0,63	1,03	1,03

1. Индекс ⊕ нанести на боковую грань ригеля несмываемой краской
2. На чертеже ригеля условно показаны только дополнительные закладные детали
3. Ригель марки РДП 4.56-60 A_T V-2 отличается от типового ригеля РДП 4.56-60 A_T V по серии 1.020-1/83 Вып. 3-1 только постановкой дополнительных закладных деталей МН19.

ГИП	Никитин		
Начальник	Сидоров		
Гл. спец.	Сорокин		
Рук. гр.	Шайхатов		
Ведущий	Полякова		

503-1-35.85 КЖИ-РДП 4.56-60 A_T V-2

Ригель РДП 4.56-60 A_T V-2

Стадия	Масса	Масштаб
РП	2550	1:50

Лист 1 Листов 1

Железобетон

Гипроавтотранс Ленинградский филиал

Копировал Формат А3

Альбом VII

Типовой проект 503-1-35.85

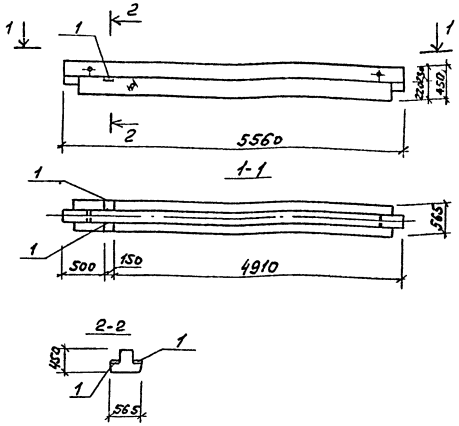

Формат	Зона	Поз.	Обозначение	Наименование	Кол.	Примечание
				Документация		
			1.020-1/83 вып. 3-1	Пояснительная записка		
				Чертеж ригеля		
			1.020-1/83 вып. 3-1	РДП 4.56-60Ат V		
				Дополнительные сборочные единицы		
				Изделие закладное		
		1	1.020-1/83 вып. 3-6	МН 19	2	

Ведомость расхода стали на дополнительные закладные изделия на элемент, кг

Марка элемента	Изделия закладные								Общий расход
	Арматура класса А-III				Прокат марки ВСт3 ГОСТ 380-71*			Всего	
	ГОСТ 5781-82				ГОСТ 103-76				
	ф10			Итого	-100×8		Итого		
РДП 4.56-60Ат V-3	0,8			0,8	1,26		1,26	2,06	2,06

1. Индекс ⊕ нанести на боковую грань ригеля несмываемой краской.
2. На чертеже ригеля условно показаны только дополнительные закладные детали.
3. Ригель марки РДП 4.56-60Ат V-3 отличается от типового ригеля РДП 4.56-60Ат V по серии 1.020-1/83 вып. 3-1 только постановкой дополнительных закладных деталей МН19.

ГИН	Никитин		
Нач.отд.	Сидорова		
Гл.спец.	Стрехнин		
Рук.гр.	Шайхратова		
Вед.инж.	Полякова		

503-1-35.85 КЖИ-РДП 4.56-60Ат V-3

Ригель РДП 4.56-60Ат V-3

Стадия	Масса	Масштаб
РП	2550	1:50

Лист 1 Листов 1

Железобетон

ГИПРОАВТОТРАНС Новосибирский филиал

Копировал Друг Формат А3

Типовой проект 503-1-35.85 Альбом VII

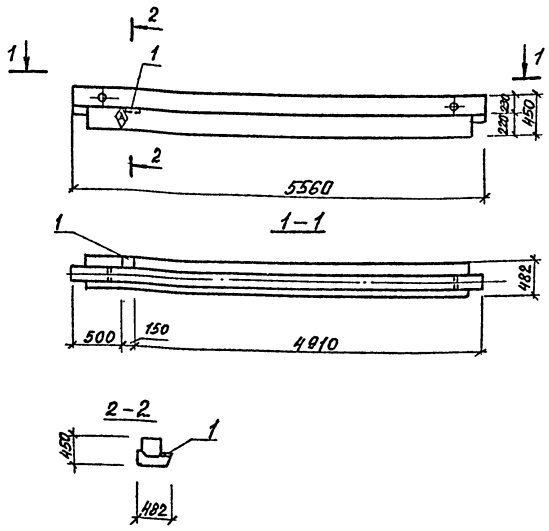

Формат	Зона	Поз.	Обозначение	Наименование	Кол.	Примечание
				Документация		
			1.020-1/83 вып. 3-1	Пояснительная записка		
				Чертеж ригеля		
			1.020-1/8 вып. 3-1	РОП 4.56-40		
				Дополнительные сборочные единицы		
				Изделие закладное		
		1	1.020-1/83 вып. 3-6	МН19	1	

Ведомость расхода стали на дополнительные закладные изделия на элемент. кг

Марка элемента	Изделия закладные									Общий расход
	Арматура класса А III				Прокат марки В Ст3 ГОСТ 380-71*				Всего	
	5781-82				ГОСТ 103-76					
	Ф10			Итого	-100×8			Итого		
РОП 4.56-40-1	0.40			0.40	0.63			0.63	1.03	1.03

1. Индекс ◊ нанести на боковую грань ригеля несмываемой краской.
2. На чертеже ригеля условно показаны только дополнительные закладные детали.
3. Ригель марки РОП 4.56-40-1 отличается от типового ригеля РОП 4.56-40 по серии 1.020-1/83 вып. 3-1 только постановкой дополнительных закладных деталей МН-19.

ГИП	Никитин	
Нач.отд	Сидорова	
Гл.спец	Стрехнин	
Рук.гр	Шайхратова	
Вед.инж	Полякова	

503-1-35.85 -КЖИ-РОП 4.56-40-1

Ригель РОП 4.56-40-1

Стадия	Масса	Масштаб
РП	2 350	1:50
Лист 1	Листов 1	

Железобетон

ГИПРОАВТОТРАНС Новосибирский филиал

Инв. № подл. | Подпись и дата | Взам. инв. №

Копировал: Сунтеева

Формат А3

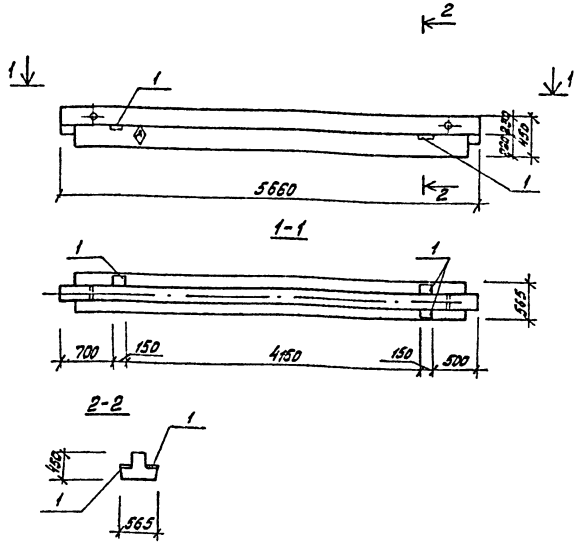

Формат	Зона	Поз.	Обозначение	Наименование	кол.	Примечание
				Документация		
			1.020-1/83 Вып. 3-1	Пояснительная записка		
				Чертежи ригеля		
			1.020-1/83 Вып. 3-1	РДП 4.57-60АтV		
				Дополнительные сборочные единицы		
				Изделие закладное		
		1	1.020-1/83 Вып. 3-6	МН19	3	

Ведомость расхода стали на дополнительные закладные изделия на элемент, кг

Марка элемента	Изделия закладные								Общий расход
	Арматура класса A III ГОСТ 5781-82				Прокат марки Вст3гост 380-71* гост 103-76				
	ф10			Итого	-100х8			Итого	
РДП4.57-60АтV-1	1.2			1.2	1.89			1.89	3.09	3.09

1. Индекс ◊ нанести на боковую грань ригеля несмываемой краской.
2. На чертеже ригеля условно показаны только дополнительные закладные детали.
3. Ригель марки РДП4.57-60АтV-1 отличается от типового ригеля РДП 4.57-60АтV по серии 1.020-1/83 Вып.3-1 только постановкой дополнительных закладных деталей МН19.

ГИП	Никитин		503-1-35.85 КЖСИ-РДП4.57-60АтV-1
Нач.отд.	Сидорова		
Гл.спец.	Стрехнин		Ригель РДП4.57-60АтV-1
Рук.гр.	Шейхатова		
Ведущ.	Полякова		

Стадия	Масса	Масштаб
РП	2600	1:50
Лист 1	Листов 1	

железобетон

ГИПРОАГРОТРАНС Новосибирский филиал

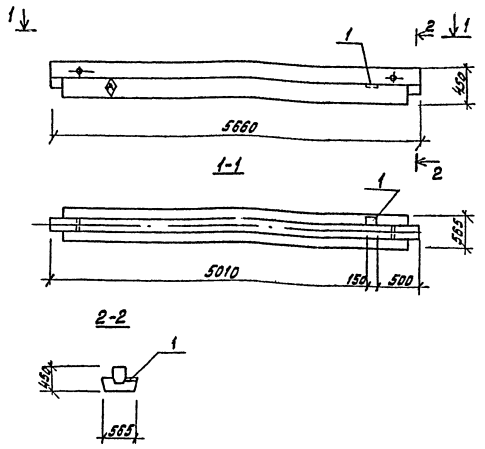

Формат	Зона	Поз.	Обозначение	Наименование	Кол.	Примечание
				Документация		
			1.020-1/83 вып.3-1	Пояснительная записка		
				Чертеж ригеля		
			1.020-1/83 вып. 3-1	РДП4.57-60Ат-V		
				Дополнительные сборочные единицы		
				Изделие закладное		
		1	1.020-1/83 вып.3-6	МН19	1	

Ведомость расхода стали на дополнительные закладные изделия на элемент, кг

Марка элемента	Изделия закладные								Всего	Общий расход
	Арматура класса				Прокат марки					
	А III				Вст3 ГОСТ380-71					
	ГОСТ5781-82				ГОСТ 103-76					
	ф10			Итого	-100х х8			Итого		
РДП4.57-60Ат-V-2	0,4			0,4	0,63			0,63	1,03	1,03

1. Индекс ◊ нанести на боковую грань ригеля несмываемой краской.
2. На чертеже ригеля условно показаны только дополнительные закладные детали.
3. Ригель марки РДП4.57-60Ат-V-2 отличается от типового ригеля РДП4.57-60Ат-V по серии 1.020-1/83 вып.3-1 только постановкой дополнительных закладных деталей МН 19.

ГИП	Никитин		503-1-35.85 КЖИ-РДП4.57-60Ат-V-2
Нач.отд.	Сидорова		
Гл.спец.	Стрекнин		Ригель РДП4.57-60Ат-V-2
Рук.гр.	Шайхратова		
Вед.инж.	Полякова		

Стадия	Масса	Масштаб
РП	2600	1:50
лист 1	листов 1	

железобетон

ГИПРОАВТОТРАНС Новосибирский филиал

Типовой проект 503-1-35.85 Альбом VII

Инв.№ подл. | Подпись и дата | Взам. инв.№

Копировал Муртазина Формат А3

Альбом VIII

Типовой проект 503-1-35.85

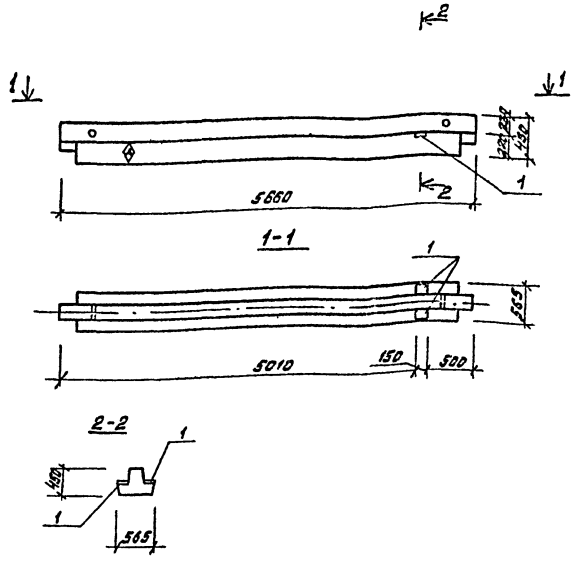

Формат	Зона	Поз.	Обозначение	Наименование	Кол.	Приме-чание
				Документация		
			1.020-1/83 Вып. 3-1	Пояснительная записка		
				Чертеж ригеля		
			1.020-1/83 Вып. 3-1	РДП4.57-60Ат V		
				Дополнительные сборочные единицы		
				Изделие закладное		
		1	1.020-1/83 Вып. 3-6	МН19	2	

Ведомость расхода стали на дополнительные закладные изделия на элемент, кг

Марка элемента	Изделия закладные								Всего	Общий расход
	Арматура класса A III ГОСТ 5781-82				Прокат марки Вст3 ГОСТ 380-71 ГОСТ 103-76					
	ф10			Итого	-100х х8			Итого		
РДП4.57-60АтV-3	0,8			0,8	1,89			1,89	2,06	2,06

1. Индекс ◊ нанести на боковую грань ригеля несмываемой краской.
2. На чертеже ригеля условно показаны только дополнительные закладные детали.
3. Ригель марки РДП4.57-60АтV-3 отличается от типового ригеля РДП4.57-60АтV по серии 1.020-1/83 Вып. 3-1 только постановкой дополнительных закладных деталей МН19.

ГИП	Никитин		503-1-35.85 КЖСИ-РДП4.57-60АтV-3
Нач.отд.	Сидорова		
Гл.спец.	Стрехнин		
Рук.гр.	Чайкратова		Ригель РДП4.57-60АтV-3
Вед.инж.	Палякова		
			железобетон

Стадия	Масса	Масштаб
РП	2600	1:50
Лист 1	Листов 1	

ГИДРОВЕТОТРАНС Новосибирский филиал

Инв.№ подл. | Подпись и дата | Взам.инв.№

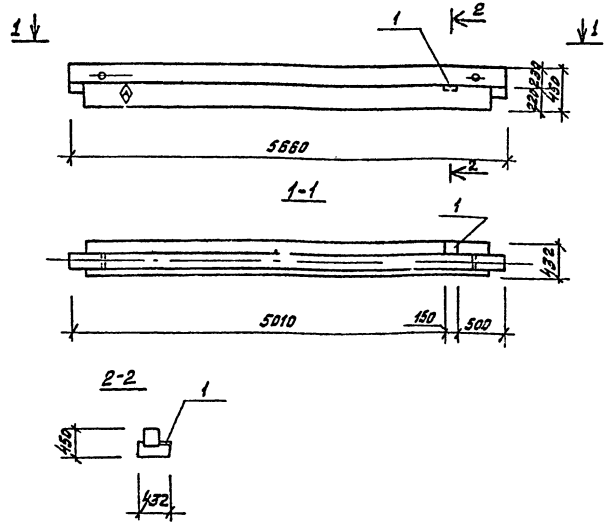

Формат	Зона	Поз.	Обозначение	Наименование	кол.	Примечание
				Документация		
			1.020-1/83 Вып. 3-1	Пояснительная записка		
				Чертеж ригеля		
			1.020-1/83 Вып. 3-1	РОП 4.57-40		
				Дополнительные сборочные единицы		
				Изделие закладное		
		1	1.020-1/83 Вып. 3-6	МН19	1	

Ведомость расхода стали на дополнительные закладные изделия на элемент, кг

Марка элемента	Изделия закладные								Всего	Общий расход
	Арматура класса A III ГОСТ 5781-82				Прокат марки Вст3 ГОСТ 380-71* ГОСТ 103-76					
	ф10			Итого	100х8			Итого		
РОП4-57-40-1	0.4			0,4	0,63			0,63	1.03	1,03

1. Индекс ◊ нанести на боковую грань ригеля несмываемой краской.
2. На чертеже ригеля условно показаны только дополнительные закладные детали.
3. Ригель марки РОП4.57-40-1 отличается от типового ригеля РОП4.57-40 по серии 1.020-1/83 Вып.3-1 только постановкой дополнительных закладных деталей МН19.

ГИП	Никитин		503-1-35.85 КЖСИ-РОП4.57-40-1
Нач.отд	Сидорова		
Гл.спец	Спрохнин		Ригель РОП4.57-40-1
Рук.гр.	Шейхотова		
Ведущ.инж	Полякова		
			железобетон

Стадия	Масса	Масштаб
РП	2070	1:50
Лист 1	Листов 1	

СИБГИПРОАВТОТРАНС Новосибирский филиал

Копировал Муртазина

Формат А3

Альбом VII

Типовой проект 503-1-35.85

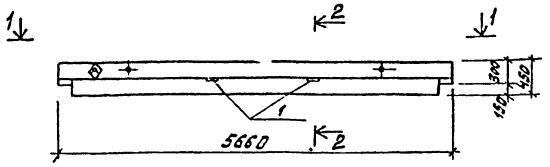

1-1

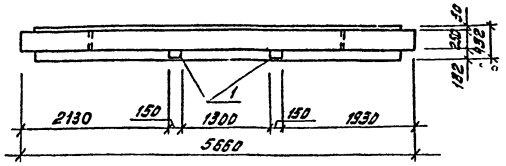

2-2

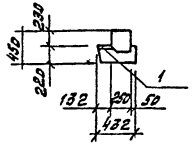

1. Индекс ◇ нанести на боковую грань ригеля несмываемой краской.
2. На чертеже ригеля условно показаны только дополнительные закладные детали.
3. Ригель марки РОП4.57-30-1 отличается от типового ригеля РОП4.57-30 по серии 1.020-1/83 вып. 3-1 только постановкой дополнительных закладных деталей МН19.

Формат	Зона	Поз.	Обозначение	Наименование	Кол.	Примечание
				Документация		
			1.020-1/83 вып. 3-1	Пояснительная записка		
				Чертеж ригеля		
			1.020-1/83 вып. 3-1	РОП4.57-30		
				Дополнительные сборочные единицы		
				Изделие закладное		
		1	1.020-1/83 вып. 3-6	МН 19	2	

Ведомость расхода стали на дополнительные закладные изделия на элемент, кг

Марка элемента	Изделия закладные									Общий расход
	Арматура класса				Прокат марки				Всего	
	А III				Вст3 ГОСТ 380-71*					
	ГОСТ 5781-82				ГОСТ 103-76					
	Ф10			Итого	~100х х8			Итого		
РОП4.57-30-1	0,8			0,8	1,26			1,26	2,06	2,06

ГИП	Никитин		
Нач.отд.	Сидорова		
Гл.спец.	Стрехнин		
Рук.гр.	Шайхратова		
Вед.инж.	Полякова		

503-1-35.85 КЖИ-РОП4.57-30-1

Ригель РОП4.57-30-1

Стадия	Масса	Масштаб
РП	2070	1:50

Лист 1 Листов 1

железобетон

ГИПРОАВТОТРАНС Новосибирский филиал

Копировал Муртазина

Формат А3

Типовой проект 503-1-35.85 Альбом VII

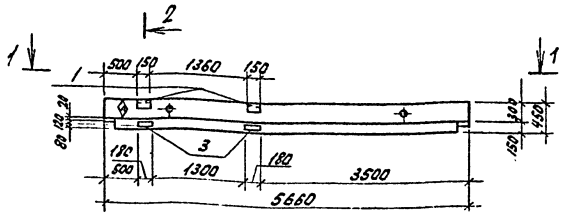

1-1

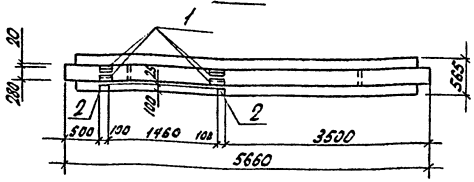

2-2

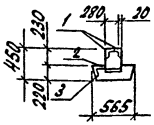

Формат	Зона	Поз	Обозначение	Наименование	Кол.	Примечание
				Документация		
			1.020-1/83 Вып.3-1	Пояснительная записка		
				Чертеж ригеля		
			1.020-1/83 Вып.3-1	РДП4.57-60АтV		
				Дополнительные сборочные единицы		
				Изделие закладное		
		1	3.400-6/76 л.39	МН4-48	4	[illegible]
		2	1.020-1/83 Вып.3-6	МН19	2	[illegible]
		3	3.400-6/76 л.19	МН1-18	2	[illegible]

Ведомость расхода стали на дополнительные закладные изделия на элемент, кг

Марка элемента	Изделия закладные											Общий расход
	Арматура класса				Прокат марки						Всего	
	А III				Вст3 ГОСТ 380-71*							
	ГОСТ 5781-82				ГОСТ 103-76			ГОСТ 8509-72*				
	ф8	ф10		Итого	-8х100	-8х120	Итого	L63х5		Итого		
РДП4.57-60АтV-4	1,4	0,8		2,2	1,26	2,8	4,06	2,8		2,8	9,06	9,06

1. Индекс А нанести на боковую грань ригеля несмываемой краской.
2. На чертеже ригеля условно показаны только дополнительные закладные детали.
3. Ригель марки РДП4.57-60АтV-4 отличается от типового ригеля РДП4.57-60АтV по серии 1.020-1/83 В.3-1 только постановкой дополнительных закладных деталей МН1-18; МН4-48; МН19.

ГИП	Никитин		503-1-35.85 КЖИ-РДП4.57-60АтV-4
Нач.отд	Сидорова		
Гл.спец	Стрекнин		Ригель РДП4.57-60АтV-4
Рук.гр	Шайкратов		
Вед.инж	Полякова		

Стадия	Масса	Масштаб
РП	2600	1:50
Лист 1	Листов 1	

Железобетон

ГИПРОАВТОТРАНС Новосибирский филиал

Копировал: Севастьянова Формат: А3

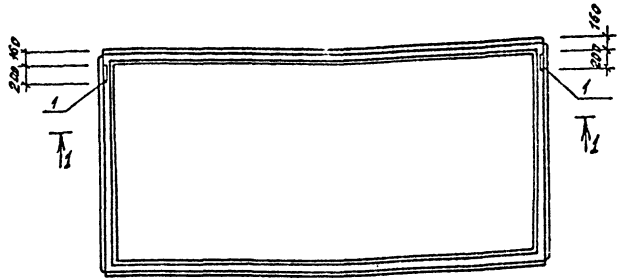

1-1

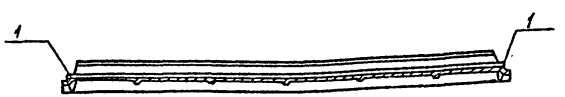

1. Плиты 1ПГ-2АтV̄Т-130АН-500п-1, 1ПГ-2АтV̄Т-170АН-500п-1 отличаются от плит 1ПГ-2АтV̄Т-130АН-500п, 1ПГ-2АтV̄Т-170АН-500п по серии 1.465.1-10/82 вып. 1 и ГОСТ 22701.1-77* только постановкой дополнительных закладных изделий. Арматурно-опалубочные чертежи и технические условия изготовления см. выше указанные серию и ГОСТ.
2. Закладные изделия, предусмотренные ГОСТом, на чертеже плиты не показаны.

Формат	Зона	Поз	Обозначение	Наименование	Кол.	Примечание
				Документация		
			1.465.1-10/82 вып. 1, ГОСТ 22701.1-77* ГОСТ 22701.0-77*	Пояснительная записка		
			1.465.1-10/82 вып.1, ГОСТ 22701.1-77*	Чертеж плит		
				1ПГ-2АтV̄Т-130АН-500п		
				1ПГ-2АтV̄Т-170АН-500п		
				Дополнительные сборочные единицы		
				Изделия закладные		
		1	ГОСТ 22701.5-77* л. 22	М8	2	

Ведомость расхода стали на дополнительные закладные изделия на элемент, кг

Марка элемента	Изделия закладные							Всего	Общий расход
	Арматура класса AIII ГОСТ 5781-82				Прокат марки Вст3 ГОСТ 380-71* ГОСТ 103-76				
	Ф10			Итого	Вх100		Итого		
1ПГ-2АтV̄Т-130АН-500п-1	0,8			0,8	2,6		2,6	3,4	3,4
1ПГ-2АтV̄Т-170АН-500п-1	0,8			0,8	2,6		2,6	3,4	3,4

ГИП	Никитин		503-1-35.85	КЭСИ 1ПГ-2АтV̄Т-130АН-500п-1, 1ПГ-2АтV̄Т-170АН-500п-1	
Нач.отд.	Сибирзяк				
Гл.спец.	Стрехнин				
Рук.гр.	Шайхратова		Плиты 1ПГ-2АтV̄Т-130АН-500п-1 1ПГ-2АтV̄Т-170АН-500п-1	Стадия: РП; Масса: 4220; Масштаб: 1:50	
Инженер	Леонова			Лист 1; Листов 1	
			железобетон	ГИДРОАВТОТРАНС Новосибирский филиал	

Типовой проект 503-1-35.85 Альбом VII

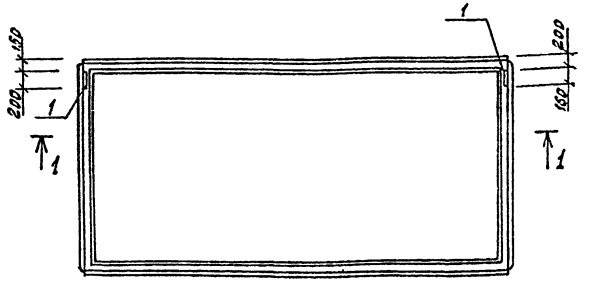

1-1



1. Плиты 1ПГ-3АтV̄Т-130ЯН-500п-1, 1ПГ-3АтV̄Т-170ЯН-500п-1 отличаются от плит 1ПГ-3АтV̄Т-130ЯН-500п, 1ПГ-3АтV̄Т-170ЯН-500п по серии 1.465.1-10/82 вып. 1 и ГОСТ 22701.1-77* только постановкой дополнительных закладных изделий. Арматурно-опалубочные чертежи и технические условия изготовления см. вышеуказанные серию и ГОСТ.
2. Закладные изделия, предусмотренные ГОСТом, на чертеже плиты не показаны

Формат	Зона	Поз.	Обозначение	Наименование	Кол.	Примечание
				Документация		
			1.465.1-10/82 вып. 1, ГОСТ 22701.1-77*, ГОСТ 22701.0-77*	Пояснительная записка		
			1.465.1-10/82 вып. 1, ГОСТ 22701.1-77*	Чертеж плит		
				1ПГ-3АтV̄Т-130ЯН-500п		
				1ПГ-3АтV̄Т-170ЯН-500п		
				Дополнительные сборочные единицы		
				изделия закладные		
		1	ГОСТ 22701.5-77*	М8	2	

Ведомость расхода стали на дополнительные закладные изделия на элемент, кг

Марка элемента	Изделия закладные								Общий расход
	Арматура класса				Прокат марки			Всего	
	А-III				Вст3 ГОСТ 380-71				
	ГОСТ 5781-82				ГОСТ 103-76				
	Ф10			Итого	-8×100		Итого		
1ПГ-3АтV̄Т-130ЯН-500п-1	0,8			0,8	2,6		2,6	3,4	3,4
1ПГ-3АтV̄Т-170ЯН-500п-1	0,8			0,8	2,6		2,6	3,4	3,4

ГИП	Никитин		503-1-35.85
Нач.отд.	Сидорова		
Гл.спец.	Стрехнин		
Рук.гр.	Шайхратова		
Инженер	Леонова		

Кжи: 1ПГ-3АтV̄Т-130ЯН-500п-1, 1ПГ-3АтV̄Т-170ЯН-500п-1

Плиты: 1ПГ-3АтV̄Т-130ЯН-500п-1, 1ПГ-3АтV̄Т-170ЯН-500п-1

Стадия	Масса	Масштаб
РП	4220	1:50
Лист 1	Листов 1	

Железобетон

ГИПРОДОРТРАНС Новосибирский филиал

копировал Муртазина Формат А3

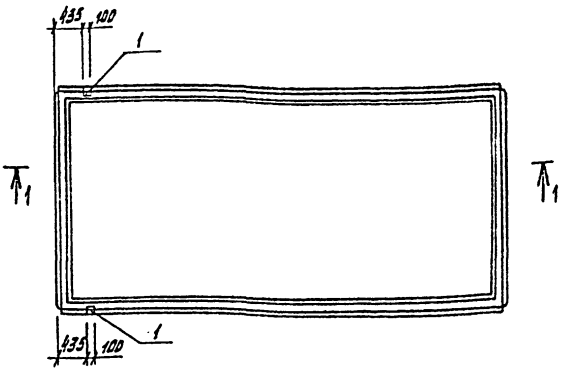

1–1



1. Плиты 1ПГ-2АтVТ-130АН-500п-2, 1ПГ-2АтVТ-170АН-500п-2 отличаются от плит 1ПГ-2АтVТ-130АН-500п, 1ПГ-2АтVТ-170АН-500п по серии 1.465.1-10/82 вып. 1 и ГОСТ 22701.1-77* только постановкой дополнительных закладных изделий. Арматурно-опалубочные чертежи и технические условия изготовления см. вышеуказанные серию и ГОСТ.

2. Закладные изделия, предусмотренные ГОСТом, на чертеже плиты не показаны.

Формат	Зона	Поз.	Обозначение	Наименование	Кол.	Примечание
				Документация		
			1.465.1-10/82 вып. 1, ГОСТ 22701.1-77, ГОСТ 22701.0-77*	Пояснительная записка		
			1.465.1-10/82 вып. 1, ГОСТ 22701.1-77*	Чертежи плит		
				1ПГ-2АтVТ-130АН-500п		
				1ПГ-2АтVТ-170АН-500п		
				Дополнительные сборочные единицы		
				Изделия закладные		
		1	ГОСТ 22701.5-77*	М9	2	

Ведомость расхода стали на дополнительные закладные изделия на элемент, кг

Марка элемента	Изделия закладные							Общий расход
	Арматура класса A-III, ГОСТ 5781-82				Прокат марки Вст3пс6-1 ГОСТ 380-71, ГОСТ 8509-72*			
	ф10	ф14		Итого	∠70х8		Итого	Всего
1ПГ-2АтVТ-130АН-500п-2	0,6	0,2		0,8	1,7		1,7	2,5	2,5
1ПГ-2АтVТ-170АН-500п-2	0,6	0,2		0,8	1,7		1,7	2,5	2,5

ГИП	Никитин		503-1-35.85	Конст. 1ПГ-2АтVТ-130АН-500п-2, 1ПГ-2АтVТ-170АН-500п-2
Нач. отд.	Сидорова			
Гл. спец.	Стрехнин			
Рук. гр.	Шайхратова		Плиты 1ПГ-2АтVТ-130АН-500п-2, 1ПГ-2АтVТ-170АН-500п-2	Стадия: РП; Масса: 42.20; Масштаб: 1:50
Инженер	Леонова			Лист 1; Листов 1
			Железобетон	Гипроавтотранс, Новосибирский филиал

Типовой проект 503-1-35.85 Альбом III

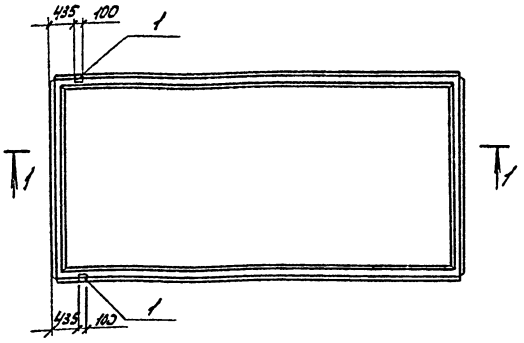

1-1

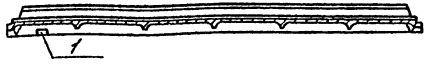

1. Плиты 1ПГ-3АтV̄Т-130ЯН-500П-2, 1ПГ-3АтV̄Т-170ЯН-500П-2 отличаются от плит 1ПГ-3АтV̄Т-130ЯН-500П, 1ПГ-3АтV̄Т-170ЯН-500П по серии 1.465.1-10/82 вып. 1 и ГОСТ 22701.1-77* только постановкой дополнительных закладных изделий арматурно-опалубочные чертежи и технические условия изготовления см. выше указанные серию и ГОСТ.
2. Закладные изделия, предусмотренные ГОСТом, на чертеже плиты не показаны.

Формат	Зона	Поз.	Обозначение	Наименование	Кол.	Примечание
				Документация		
			1.465.1-10/82 вып. 1 ГОСТ 22701.1-77*, ГОСТ 22701.8-77*	Пояснительная записка		
			1.465.1-10/82 вып. 1, ГОСТ 22701.1-77*	Чертеж плит		
				1ПГ-3АтV̄Т-130ЯН-500П		
				1ПГ-3АтV̄Т-170ЯН-500П		
				Дополнительные сборочные единицы		
				Изделия закладные		
		1	ГОСТ 22701.5-77*	М9	2	

Ведомость расхода стали на дополнительные закладные изделия на элемент, кг

Марка элемента	Изделия закладные								Общий расход
	Арматура класса А III ГОСТ 5781-82				Прокат марки ВСт3 ГОСТ 380-71* ГОСТ 8509-72*			Всего	
	ф10	ф14		Итого	L70x8		Итого		
1ПГ-3АтV̄Т-130ЯН-500П-2	0,6	0,2		0,8	1,7		1,7	2,5	2,5
1ПГ-3АтV̄Т-170ЯН-500П-2	0,6	0,2		0,8	1,7		1,7	2,5	2,5

ГИП	Никитин		
Нач.отд	Сидорова		
Гл.спец	Стрехнин		
Рук.гр	Шайхратова		
Инж.	Леонова		

503-1-35.85 - КЖИ - 1ПГ-3АтV̄Т-130ЯН-500П-2, 1ПГ-3АтV̄Т-170ЯН-500П-2

Плиты 1ПГ-3АтV̄Т-130ЯН-500П-2, 1ПГ-3АтV̄Т-170ЯН-500П-2

Стадия	Масса	Масштаб
РП	4220	1:50

Лист 1 Листов 1

Железобетон

ГИПРОАВТОТРАНС Новосибирский филиал

Инв. № подл. | Подп. и дата | Взам. инв. №

Копировал: Севасть Формат А3

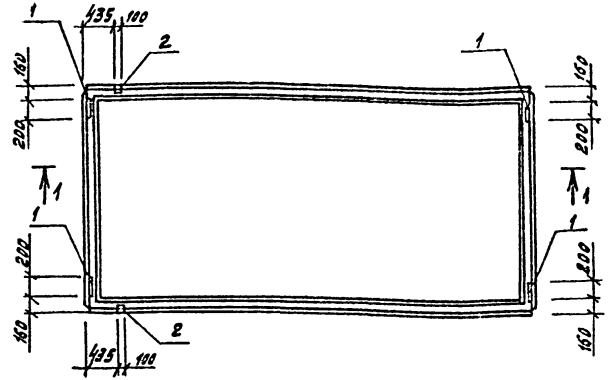

1-1

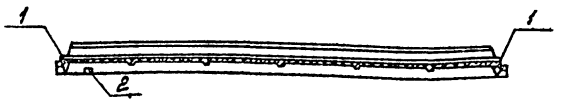

1. Плиты 1ПГ-2АтVТ-130АН-500п-3, 1ПГ-2АтVТ-170АН-500п-3 отличаются от плит 1ПГ-2АтVТ-130АН-500п, 1ПГ-2АтVТ-170АН-500п по серии 1.465.1-10/82 вып. 1 и ГОСТ 22701.1-77* только постановкой дополнительных закладных изделий. Арматурно-опалубочные чертежи и технические условия изготовления см. вышеуказанные в серию и ГОСТ.
2. Закладные изделия, предусмотренные ГОСТом, на чертеже плиты не показаны.

Формат	Зона	Поз.	Обозначение	Наименование	кол.	Примечание
				Документация		
			1.465.1-10/82 вып.1, ГОСТ 22701.1-77, ГОСТ 22701.0-77*	Пояснительная записка		
			1.465.1-10/82 вып.1, ГОСТ 22701.1-77*	Чертеж плит		
				1ПГ-2АтVТ-130АН-500п		
				1ПГ-2АтVТ-170АН-500п		
				Дополнительные сборочные единицы		
				Изделия закладные		
		1	ГОСТ 22701.5-77*	М8	4	
		2	ГОСТ 22701.5-77*	М9	2	

Ведомость расхода стали на дополнительные закладные изделия на элемент, кг

Марка элемента	Изделия закладные										Общий расход
	Арматура класса AIII ГОСТ 5781-82				Прокат марки Ст3 ГОСТ 103-76			ГОСТ 8509-72		Всего	
	ф10	ф14		Итого	8х100		Итого	L 70х6	Итого		
6ПГ-2АтVТ-130АН-500п-3	2,2	0,2		2,4	5,2		5,2	1,7	1,7	9,3	9,3
1ПГ-2АтVТ-170АН-500п-3	2,2	0,2		2,4	5,2		5,2	1,7	1,7	9,3	9,3

ГИП	Никитин		503-1-35.85 -КЭСИ	1ПГ-2АтVТ-130АН-500п-3 1ПГ-2АтVТ-170АН-500п-3	
Нач. отд.	Сибирева				
Гл. спец.	Стрехнин		Плиты 1ПГ-2АтVТ-130АН-500п-3 1ПГ-2АтVТ-170АН-500п-3	Стадия: РП	Масса: 4220
Рук. гр.	Шайхратова				Масштаб: 1:50
Инженер	Леонова			Лист 1	Листов 1
			железобетон	ГИПРОАВТОТРАНС Новосибирский филиал	

Копировал Мурлазина Формат А3

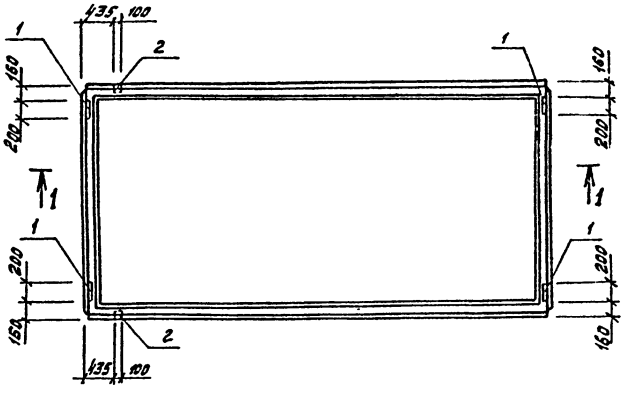

Формат	Зона	Поз.	Обозначение	Наименование	Кол.	Примечание
				Документация		
			1.465.1-10/82 Вып.1, ГОСТ 22701.1-77*, ГОСТ 22701.0-77*	Пояснительная записка		
			1.465.1-10/82 Вып.1, ГОСТ 22701.1-77*	Чертеж плит		
				1ПГ-3АтVТ-130АН-500п		
				1ПГ-3АтVТ-170АН-500п		
				Дополнительные сборочные единицы		
				Изделия закладные		
		1	ГОСТ 22701.5-77*	М8	4	
		2	ГОСТ 22701.5-77*	М9	2	

Ведомость расхода стали на дополнительные закладные изделия на элемент, кг

Марка элемента	Изделия закладные									Общий расход
	Арматура класса А-III ГОСТ 5781-82				Прокат марки Вст3 ГОСТ 103-76			ГОСТ 8509-72*		
	Ø10	Ø14		Итого	-8х100		Итого	L70х8	Итого	Всего
1ПГ-3АтVТ-130АН-500п-3	2,2	0,2		2,4	5,2		5,2	1,7	1,7	9,3	9,3
1ПГ-3АтVТ-170АН-500п-3	2,2	0,2		2,4	5,2		5,2	1,7	1,7	9,3	9,3

1. Плиты 1ПГ-3АтVТ-130АН-500п-3, 1ПГ-3АтVТ-170АН-500п-3 отличаются от плит 1ПГ-3АтVТ-130АН-500п, 1ПГ-3АтVТ-170АН-500п по серии 1.465.1-10/82 вып.1 и ГОСТ 22701.1-77* только постановкой дополнительных закладных изделий. Арматурно-опалубочные чертежи и технические условия изготовления см. в вышеуказанные серию и ГОСТ.
2. Закладные изделия, предусмотренные ГОСТом, на чертеже плиты не показаны.

ГИП	Никитин		503-1-35.85	КЖСИ	1ПГ-3АтVТ-130АН-500п-3 1ПГ-3АтVТ-170АН-500п-3
Нач.отд.	Сидорова				
Гл.спец.	Стрехнин		Плиты 1ПГ-3АтVТ-130АН-500п-3 1ПГ-3АтVТ-170АН-500п-3	Стадия: РП	Масса: 4220
Рук.гр.	Шайхатаров				Масштаб: 1:50
Инженер	Леонова			Лист 1	Листов 1
			железобетон	ГИПРОАВТОТРАНС Новосибирский филиал	

Копировал Муртазина

Формат А3

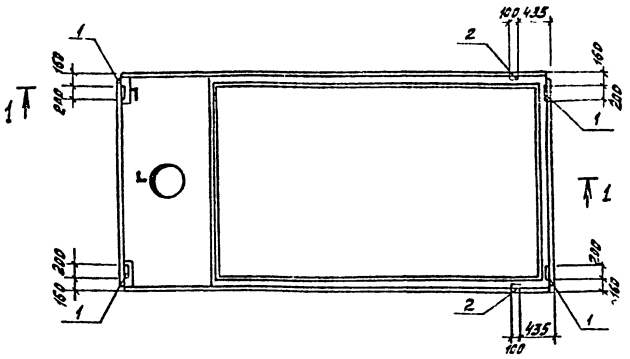

1-1

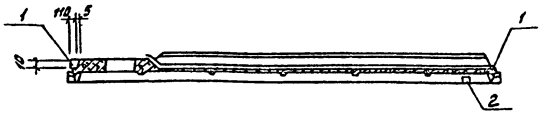

1. Плиты 1ПВ4-2АтVТ-130АН-500п-1, 1ПВ4-2АтVТ-170АН-500п-1 отличаются от плит 1ПВ4-2АтVТ-130АН-500п, 1ПВ4-2АтVТ-170АН-500п по серии 1.465.1-10/82 вып.1 и ГОСТ 22701.2-77* только постановкой дополнительных закладных изделий. Арматурно-опалубочные чертежи и технические условия изготовления см. в вышеуказанные серию и ГОСТ.
2. Закладные изделия, предусмотренные ГОСТом, на чертеже плиты не показаны.

Формат	Зона	Поз.	Обозначение	Наименование	Кол.	Примечание
				Документация		
			1.465.1-10/82 вып. 1, ГОСТ 22701.2-77, ГОСТ 22701.0-77*	Пояснительная записка		
			1.465.1-10/82 вып. 1, ГОСТ 22701.2-77*	Чертеж плит		
				1ПВ4-2АтVТ-130АН-500п		
				1ПВ4-2АтVТ-170АН-500п		
				Дополнительные сборочные единицы		
				Изделия закладные		
		1	ГОСТ 22701-5-77*	М8	4	
		2	ГОСТ 22701.5-77*	М9	2	

Ведомость расхода стали на дополнительные закладные изделия на элемент, кг

Марка элемента	Изделия закладные								Общий расход
	Арматура класса А-III ГОСТ 5781-82				Прокат марки Вст3 ГОСТ 380-71* ГОСТ 103-76		ГОСТ 8509-72*	Всего	
	ф10	ф14		Итого	-8х100	Итого	∟70х8	Итого	
1ПВ4-2АтVТ-130АН-500п1	2,2	0,2		2,4	5,2	5,2	1,7	1,7	9,3	9,3
1ПВ4-2АтVТ-170АН-500п1	2,2	0,2		2,4	5,2	5,2	1,7	1,7	9,3	9,3

ГИП	Никитин		503-1-35.85 КЖИ	1ПВ4-2АтVТ-130АН-500п-1 1ПВ4-2АтVТ-170АН-500п-1	
Нач. отд.	Сидорова				
Гл. спец.	Стрехнин				
Рук. гр.	Цыбхратова		Плиты 1ПВ4-2АтVТ-130АН-500п-1 1ПВ4-2АтVТ-170АН-500п-1	Стадия / Масса / Масштаб	
Инж.	Уленова			РП / 4490 / 4750 / 1:50	
				Лист 1 / Листов 1	
			железобетон	ГИПРОАВТОТРАНС Новосибирский филиал	

Копировал Муртазина Формат А3

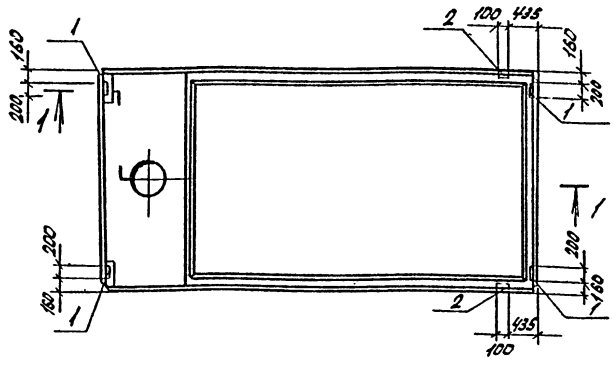

1-1

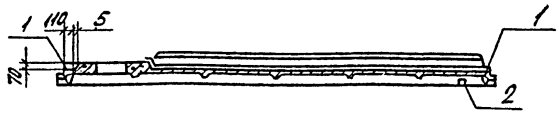

1. Плиты 1ПВ4-3АтVт-130ЯН-500П-1, 1ПВ4-3АтVт-170ЯН-500П-1 отличаются от плит 1ПВ4-3АтVт-130ЯН-500П, 1ПВ4-3АтVт-170ЯН-500П по серии 1.465.1-10/82 вып. 1 и ГОСТ 22701.2-77* только постановкой дополнительных закладных изделий арматурно-опалубочные чертежи и технические условия изготовления см выше указанные серию и ГОСТ.
2. Закладные изделия, предусмотренные ГОСТом, на чертеже плиты не показаны.

Формат	Зс.	Поз	Обозначение	Наименование	Кол.	Примечание
				Документация		
			1.465.1-10/82 вып. 1 ГОСТ 22701.2-77* ГОСТ 22701-2-77*	Пояснительная записка		
			1.465.1-10/82 вып. 1, ГОСТ 22701.2-77*	Чертеж плит		
				1ПВ4-3АтVт-130ЯН-500П		
				1ПВ4-3АтVт-170ЯН-500П		
				Дополнительные сборочные единицы		
				Изделия закладные		
		1	ГОСТ 22701.5-77*	М8	4	
		2	ГОСТ 22701.5-77*	М9	2	

Ведомость расхода стали на дополнительные закладные изделия на элемент, кг

Марка элемента	Изделия закладные									Общий расход
	Арматура класса А III				Прокат марки ВСт3 ГОСТ 380-71*				Всего	
	ГОСТ 5781-82				ГОСТ 103-76		ГОСТ 8509-72*			
	ф10	ф14		Итого	-8×100	Итого	L70×8	Итого		
1ПВ4-2АтVт-130ЯН-500П-1	2,2	0,2		2,4	5,2	5,2	1,7	1,7	9,3	9,3
1ПВ4-2АтVт-170ЯН-500П-1	2,2	0,2		2,4	5,2	5,2	1,7	1,7	9,3	9,3

ГИП	Никитин		
Нач.отд.	Сидорова		
Гл.спец.	Стрехнин		
Рук.гр.	Шайхратова		
Инж.	Леонова		

503-1-35.85 - КЖИ 1ПВ4-3АтVт-130ЯН-500П-1, 1ПВ4-3АтVт-170ЯН-500П-1

Плиты 1ПВ4-3АтVт-130ЯН-500П-1, 1ПВ4-3АтVт-170ЯН-500П-1

Стадия	Масс.	Масштаб
РП	4490, 4750	1:50

Лист 1 Листов 1

Железобетон

ГИПРОАВТОТРАНС Новосибирский филиал

Копировал: Севастьянов Формат: А3

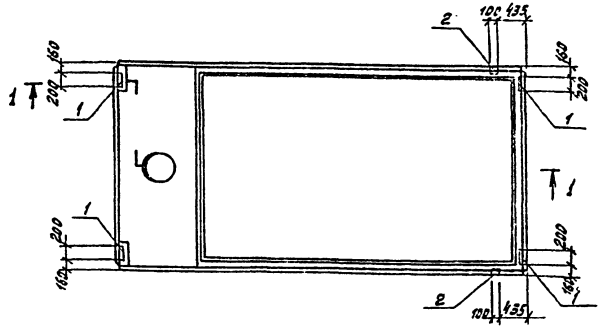

1-1

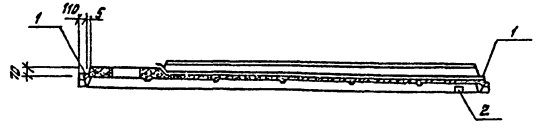

1. Плита 1ПВ4-4АтVТ-170ЯН-500п-1, отличается от плиты 1ПВ4-4АтVТ-170ЯН-500п по серии 1.465.1-10/82 вып. 1 и ГОСТ 22701.2-77* только постановкой дополнительных закладных изделий. Арматурно-опалубочные чертежи и технические условия изготовления см. вышеуказанные серию и ГОСТ.
2. Закладные изделия, предусмотренные ГОСТом, на чертеже плиты не показаны.

Формат	Поз.	Обозначение	Наименование	Кол.	Примечание
		1.465.1-10/82 вып.1, ГОСТ 22701.2-77* ГОСТ 22701.0-77* 1.465.1-10/82 вып.1, ГОСТ 22701.2-77*	Документация		
			Пояснительная записка		
			Чертеж плиты		
			1ПВ4-4АтVТ-170ЯН-500п		
			Дополнительные сборочные единицы		
			Изделия закладные		
	1	ГОСТ 22701.5-77*	М8	4	
	2	ГОСТ 22701.5-77*	М9	2	

Ведомость расхода стали на дополнительные закладные изделия на элемент, кг

Марка элемента	Изделия закладные								Общий расход
	Арматура класса AIII				Прокат марки Вст3 ГОСТ 380-71				
	ГОСТ 5781-82				ГОСТ 103-76		ГОСТ 8509-72*		
	ф10	ф14		Итого	-Вх100	Итого	Уголок	Итого	
1ПВ4-4АтVТ-170ЯН-500п	2.2	0.2		2.4	5.2	5.2	1.7	1.7	9.3
					5.2	5.2	1.7	1.7	9.3

ГИП	Никитин		503-1-35.85	КЖСИ-1ПВ4-4АтVТ-170ЯН-500п-1
Нач.отд.	Сиборова			
Гл.спец.	Стрекнин		Плиты 1ПВ4-4АтVТ-170ЯН-500п-1	Стадия: РП; Масса: 4750; Масштаб: 1:50
Рук.гр.	Шульгина			Лист 1; Листов 1
Инженер	Леонова		железобетон	ГИПРОАВТОТРАНС Новосибирский филиал

Инв.№ подл. | Подпись и дата | Взам.инв.№

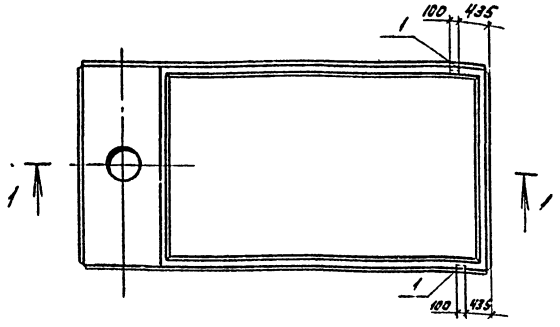

1 - 1



1. Плиты 1ПВ4-2АтVТ-130ЯН-500П-2; 1ПВ4-2АтVТ-170ЯН-500П-2 отличаются от плит 1ПВ4-2АтVТ-130ЯН-500П; 1ПВ4-2АтVТ-170ЯН-500П по серии 1.465.1-10/82 Вып.1 и ГОСТ 22701.2-77* только постановкой дополнительных закладных изделий арматурно-опалубочные чертежи и технические условия изготовления см. выше указанные серию и ГОСТ.
2. Закладные изделия, предусмотренные ГОСТом, на чертеже плиты не показаны.

Формат	Зона	Поз.	Обозначение	Наименование	Кол.	Примечание
				Документация		
			1.465.1-10/82 Вып. 1, ГОСТ 22701.2-77, ГОСТ 22701.0-77*	Пояснительная записка		
			1.465.1-10/82 Вып.1, ГОСТ 22701.2-77*	Чертеж плит		
				1ПВ4-2АтVТ-130ЯН-500П-2		
				1ПВ4-2АтVТ-170ЯН-500П-2		
				Дополнительные сборочные единицы		
				Изделия закладные		
		1	ГОСТ 22701.5-77*	М9	2	1.3

Ведомость расхода стали на дополнительные закладные изделия на элемент, кг

Марка элемента	Изделия закладные							Общий расход
	Арматура класса A III ГОСТ 5781-82				Прокат марки ВСт3/ГОСТ 380-71* ГОСТ 8509-72*			
	ф10	ф14		Итого	Итого		Всего	
1ПВ4-2АтVТ-130ЯН-500П-2	0,6	0,2		0,8	1,7		1,7	2,5	2,5
1ПВ4-2АтVТ-170ЯН-500П-2	0,6	0,2		0,8	1,7		1,7	2,5	2,5

ГИП	Никитин		503-1-35.85	1ПВ4-2АтVТ-130ЯУ-500П-2 -КИИ-1ПВ4-2АтVТ-170ЯУ-500П-2
Нач.отд.	Сидорова			
Гл.спец.	Стрекунин		Плиты 1ПВ4-2АтVТ-130ЯН-500П-2 1ПВ4-2АтVТ-170ЯН-500П-2	Стадия / Масса / Масштаб: РП / 4490 / 4750 / 1:50
Рук.гр.	Войтович			Лист / Листов: 1
Инж.	Леонова		Железобетон	Гипроавтотранс Челябинский филиал

Копировал: Севастьянова Формат А3

Типовой проект 503-1-35.85 Альбом VII

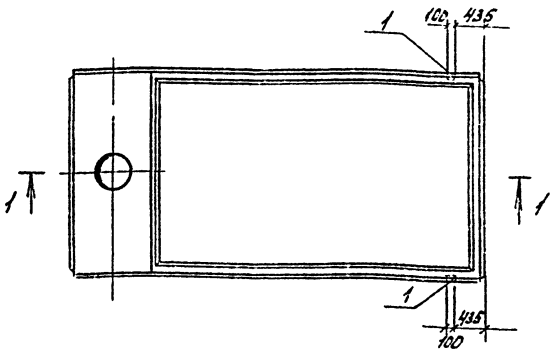

1-1



1. Плиты 1ПВ4-3АТV̄Т-130ЯН-500П-2, 1ПВ4-3АТV̄-Т-170ЯН-500П-2 отличаются от плит 1ПВ4-3АТV̄Т-130ЯН-500П, 1ПВ4-3АТV̄Т-170ЯН-500П по серии 1.465.1-10/82 вып.1 и ГОСТ 22701.2-77* только постановкой дополнительных закладных изделий арматурно-опалубочные чертежи и технические условия изготовления см. выше указанные серию и ГОСТ.
2. Закладные изделия, предусмотренные ГОСТом, на чертеже плиты не показаны.

Формат	Зона	Поз.	Обозначение	Наименование	Кол.	Примечание
				Документация		
			1.465.1-10/82 вып.1, ГОСТ 22701.2-77*, ГОСТ 22701.0-77*	Пояснительная записка		
			1.465.1-10/82 вып.1, ГОСТ 22701.2-77*	Чертеж плит		
				1ПВ4-3АТV̄Т-130ЯН-500П		
				1ПВ4-3АТV̄Т-170ЯН-500П		
				Дополнительные сборочные единицы		
		1	ГОСТ 22701-5-77*	Изделия закладные		
				М9	2	

Ведомость расхода стали на дополнительные закладные изделия на элемент, кг

Марка элемента	Изделия закладные								Общий расход
	Арматура класса А III				Прокат марки ВСТ3 ГОСТ 380-71*			Всего	
	ГОСТ 5781-82				ГОСТ 8509-72*				
	ф10	ф14		Итого	L70x8		Итого		
1ПВ4-3АТV̄Т-130ЯН-500П-2	0,6	0,2		0,8	1,7		1,7	2,5	2,5
1ПВ4-3АТV̄Т-170ЯН-500П-2	0,6	0,2		0,8	1,7		1,7	2,5	2,5

ГИП	Никитин		503-1-35.85	КЖИ-1ПВ4-3АТV̄Т-130ЯН-500П-2, 1ПВ4-3АТV̄Т-170ЯН-500П-2		
Нач.отд.	Сидорова					
Гл.спец.	Строхнин		Плиты 1ПВ4-3АТV̄Т-130ЯН-500П-2, 1ПВ4-3АТV̄Т-170ЯН-500П-2	Стадия	Масса	Масштаб
Рук.гр.	Шайхратов			РП	4490, 4750	1:50
Инж.	Леонова			Лист 1	Листов 1	
			Железобетон	ГИПРОАВТОТРАНС Новосибирский филиал		

Копировал: Севастьянова Формат: А3

Альбом IV

Типовой проект 503-1-35.85

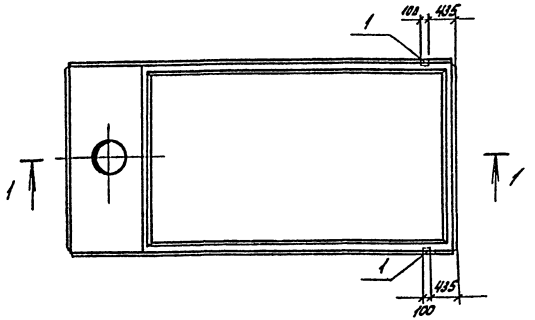

1-1

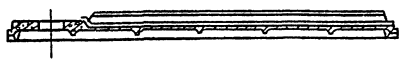

1. Плита 1ПВ4-4АтVт-170ЯН-500П-2 отличается от плиты 1ПВ4-4АтVт-170ЯН-500П по серии 1.465.1-10/82 вып. 1 и ГОСТ 22701.2-77* только постановкой дополнительных закладных изделий арматурно-опалубочные чертежи и технические условия изготовления см. выше указанные серию и ГОСТ.
2. Закладные изделия, предусмотренные ГОСТом, на чертеже плиты не показаны.

Формат	Зона	Поз	Обозначение	Наименование	Кол.	Примечание
				Документация		
			1.465-1-10/82 вып. 1 ГОСТ 22701.2-77*, ГОСТ 22701.0-77*	Пояснительная записка		
			1.465.1-10/82 вып. 1, ГОСТ 22701.2-77*	Чертеж плит		
				1ПВ4-4АтVт-170ЯН-500П		
				Дополнительные сборочные единицы		
				Изделия закладные		
		1	ГОСТ 22701.5-77*	М9	2	1,25

Ведомость расхода стали на дополнительные закладные изделия на элемент, кг

Марка элемента	Изделия закладные								Общий расход
	Арматура класса А III				Прокат марки ВСТ3 ГОСТ 380-71*			Всего	
	ГОСТ 5781-82				ГОСТ 8509-72*				
	ф10	ф14		Итого	L70x6		Итого		
1ПВ4-4АтVт-170ЯН-500П-2	0,6	0,2		0,8	1,7		1,7	2,5	2,5

ГИП	Никитин		503-1-35.85 -КЖИ	=1ПВ4-4АтVт-170ЯН-500П-2			
Нач.отд	Сидорова						
Гл.спец	Стрехнин		Плиты 1ПВ4-4АтVт-170ЯН-500П-2	Стадия	Масса	Масштаб	
Рук.гр	Шайхратова			РП	4750	1:50	
Инж.	Леонова			Лист 1	Листов 1		
			Железобетон	ГИПРОАВТОТРАНС Новосибирский филиал			

Копировал: Севастьянова Формат: А3

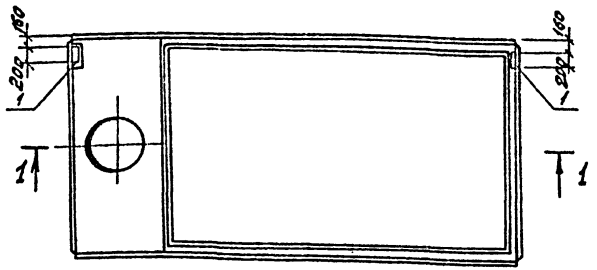

1-1

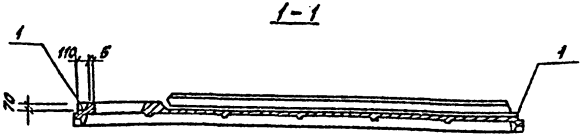

1. Плиты 1ПВ7-2АтVТ-130АН-500п-1, 1ПВ7-2АтVТ-170АН-500п-1 отличаются от плит 1ПВ7-2АтVТ-130АН-500п, 1ПВ7-2АтVТ-170АН-500п по серии 1.465.1-10/82 вып. 1 и ГОСТ 22701.2-77* только постановкой дополнительных закладных изделий. Арматурно-опалубочные чертежи и технические условия изготовления см. выше указанные серию и ГОСТ.
2. Закладные изделия, предусмотренные ГОСТом, на чертеже плиты не показаны.

Формат	Зона	Поз.	Обозначение	Наименование	Кол.	Примечание
				Документация		
			1.465.1-10/82 вып. 1, ГОСТ 22701.2-77*, ГОСТ 22701.0-77*	Пояснительная записка		
			1.465.1-10/82 вып. 1, ГОСТ 22701.2-77*	Чертеж плит		
				1ПВ7-2АтVТ-130АН-500п		
				1ПВ7-2АтVТ-170АН-500п		
				Дополнительные сборочные единицы		
				Изделия закладные		
		1	ГОСТ 22701.5-77*	М8	2	

Ведомость расхода стали на дополнительные закладные изделия на элемент, кг

Марка элемента	Изделия закладные							Общий расход
	Арматура класса AIII, ГОСТ 5781-82				Прокат марки ВСт3 ГОСТ 380-71*, ГОСТ 103-76			
	ф10			Итого	-8х100	Итого	Всего	
1ПВ7-2АтVТ-170АН-500п-1	0,8			0,8	2,6	2,6	3,4	3,4
1ПВ7-2АтVТ-130АН-500п	0,8			0,8	2,6	2,6	3,4	3,4

ГИП	Никитин		503-1-35.85	1ПВ7-2АтVТ-130АН-500п-1 КЖСИ-1ПВ7-2АтVТ-170АН-500п-1	
Нач. отд.	Сидорова				
Гл. спец.	Стрехнин		Плиты 1ПВ7-2АтVТ-130АН-500п-1 1ПВ7-2АтVТ-170АН-500п-1	Стадия: РП	Масса: 4390 4650
Рук. гр.	Шихратова				Масштаб: 1:50
Инженер	Леонова			Лист 1	Листов 1
			железобетон	ГИПРОАВТОТРАНС Новосибирский филиал	

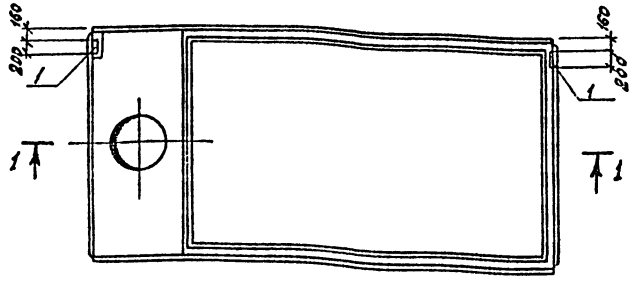

1-1

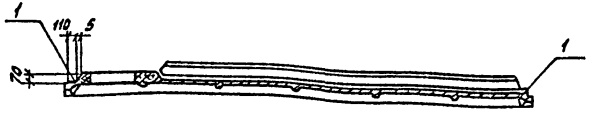

1. Плиты 1ПВ7-3АтVТ-130АН-500п-1, 1ПВ7-3АтVТ-170АН-500п-1 отличаются от плит 1ПВ7-3АтVТ-130АН-500п, 1ПВ7-3АтVТ-170АН-500п по серии 1.465.1-10/82 вып. 1 и ГОСТ 22701.2-77* только постановкой дополнительных закладных изделий. Арматурно-опалубочные чертежи и технические условия изготовления см. вышеуказанные серию и ГОСТ.

2. Закладные изделия, предусмотренные ГОСТом, на чертеже плиты не показаны.

Формат	Зона	Поз.	Обозначение	Наименование	Кол.	Примечание
				Документация		
			1.465.1-10/82 вып. 1, ГОСТ 22701.2-77* ГОСТ 22701.0-77*	Пояснительная записка		
			1.465.1-10/82 вып. 1, ГОСТ 22701.2-77*	Чертеж плит		
				1ПВ7-3АтVТ-130АН-500п		
				1ПВ7-3АтVТ-170АН-500п		
				Дополнительные сборочные единицы		
				Изделия закладные		
		1	ГОСТ 22701-5-77** п. 22	М8	2	

Ведомость расхода стали на дополнительные закладные изделия на элемент, кг

Марка элемента	Изделия закладные							Всего	Общий расход
	Арматура класса				Прокат марки				
	AIII				Вст3 ГОСТ 380-71*				
	ГОСТ 5781-82				ГОСТ 103-76				
	ф10			Итого	-8х100		Итого		
1ПВ7-3АтVТ-130АН-500п-1	0,8			0,8	2,6		2,6	3,4	3,4
1ПВ7-3АтVТ-170АН-500п-1	0,8			0,8	2,6		2,6	3,4	3,4

ГИП	Никитин		503-1-35.85 КЖИ – 1ПВ7-3АтVТ-130АН-500п-1, 1ПВ7-3АтVТ-170АН-500п-1
Нач. отд.	Сиборова		
Гл. спец.	Стрехнин		
Рук. гр.	Чайкратова		Плиты 1ПВ7-3АтVТ-130АН-500п-1 1ПВ7-3АтVТ-170АН-500п-1
Инженер	Леонова		железобетон

Стадия	Масса	Масштаб
РП	4390 4650	1:50
Лист 1	Листов 1	

Гипродортранс Сибирский филиал

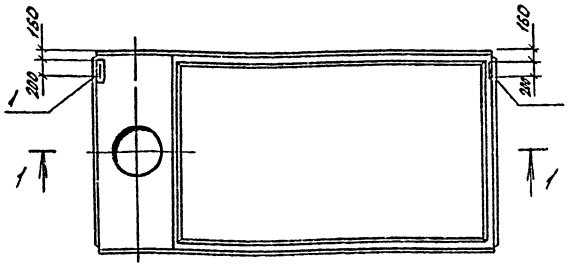

1-1



1. Плиты 1ПВ7-4АтV̄Т-130ЯН-500П-1, 1ПВ7-4АтV̄Т-170ЯН-500П-1 отличаются от плит 1ПВ7-4АтV̄Т-130ЯН-500П, 1ПВ7-4АтV̄Т-170ЯН-500П по серии 1.465.1-10/82 вып.1 и ГОСТ 22701.2-77* только постановкой дополнительных закладных изделий арматурно-опалубочные чертежи и технические условия изготовления см. выше указанные серию и ГОСТ.
2. Закладные изделия, предусмотренные ГОСТом, на чертеже плиты не показаны.

Формат	Зона	Поз.	Обозначение	Наименование	Кол.	Примечание
				Документация		
			1.465.1-10/82 вып.1, ГОСТ 22701.2-77, ГОСТ 22701.0-77*	Пояснительная записка		
			1.465.1-10/82 вып.1, ГОСТ 22701.2-77*	Чертеж плит		
				1ПВ7-4АтV̄Т-130ЯН-500П		
				1ПВ7-4АтV̄Т-170ЯН-500П		
				Дополнительные сборочные единицы		
				Изделия закладные		
		1	ГОСТ 22701.5-77*	М8	2	[illegible]

Ведомость расхода стали на дополнительные закладные изделия на элемент, кг

Марка элемента	Изделия закладные								Общий расход
	Арматура класса А III ГОСТ 5781-82				Прокат марки ВСт3 ГОСТ 380-71 ГОСТ 103-76			Всего	
	ф10			Итого	-8×100		Итого		
1ПВ7-4АтV̄Т-130ЯН-500П-1	0,8			0,8	2,6		2,6	3,4	3,4
1ПВ7-4АтV̄Т-130ЯН-500П-1	0,8			0,8	2,6		2,6	3,4	3,4

ГИП	Никитин	[signature]		503-1-35.85	-КЖИ	1ПВ7-4АтV̄Т-130ЯН-500П-1 1ПВ7-4АтV̄Т-170ЯН-500П-1	
Нач.отд.	Сидорова	[signature]		Плиты 1ПВ7-4АтV̄Т-130ЯН-500П-1 1ПВ7-4АтV̄Т-170ЯН-500П-1	Стадия	Масса	Масштаб
Гл.спец.	Стрехнин	[signature]			РП	4390 4650	1:50
Рук.гр.	Шайхратова	[signature]			Лист 1	Листов 1	
Инж.	Леонова	[signature]		Железобетон	ГИПРОАВТОТРАНС Новосибирский филиал		

Типовой проект 503-1-35.85 Альбом [illegible]

Копировал: Севастьянова Формат: А3

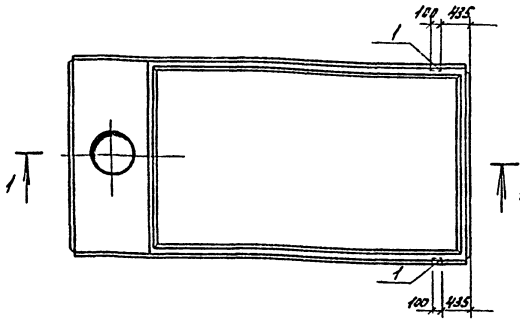

1-1

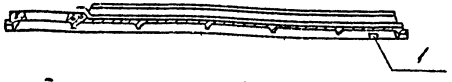

1. Плиты 1ПВ4АтУТ-15.10Ян-500П-2 и 1ПВ4АтУТ-17.10Ян-500П-2 отличаются от плит 1ПВ3АтУТ-13.10Ян-500П, 1ПВ3АтУТ-15.10Ян-500П по серии 1.465.1-10/82 вып.1 и ГОСТ 22701.2-77* только постановкой дополнительных закладных изделий арматурно-опалубочные чертежи и технические условия изготовления см. выше указанные серию и ГОСТ.
2. Закладные изделия предусмотренные ГОСТом, на чертеже плиты не показаны.

Формат	Зона	Поз	Обозначение	Наименование	Кол.	Примечание
				Документация		
			1.465.1-10/82 вып.1, ГОСТ 22701.2-77*, ГОСТ 22701.0-77*	Пояснительная записка		
			1.465.1-10/82 вып.1, ГОСТ 22701.2-77*	Чертеж плит		
				1ПВ7-3АтУТ-13.10Ян-500П		
				1ПВ7-3АтУТ-17.10Ян-500П		
				Дополнительные сборочные единицы		
				Изделия закладные		
		1	ГОСТ 22701.5-77*	М9	2	

Ведомость расхода стали на дополнительные закладные изделия на элемент, кг

Марка элемента	Изделия закладные						Всего	Общий расход
	Арматура класса AIII ГОСТ 5781-82			Прокат, марки ВСт3 ГОСТ 380-71* ГОСТ 8509-72*				
	ф10	ф14	Итого	Лист		Итого		
1ПВ7-3АтУТ-13.10Ян-500П-2	0,6	0,2	0,8	1,7		1,7	2,5	2,5
1ПВ7-3АтУТ-17.10Ян-500П-2	0,6	0,2	0,8	1,7		1,7	2,5	2,5

ГИП	Никитин		503-1-35.85
Нач. отд.	Сидоров		
Гл. спец.	Стрехнин		
Рук. гр.	Шкарата		
Инж.	Аронова		

1ПВ7-3,9тУТ-13.10Ян-500П-2
-К1Ж4-1ПВ7-3АтУТ-17.10Ян-500П-2

Плиты 1ПВ7-3АтУТ-13.10Ян-500П-2 1ПВ7-3АтУТ-17.10Ян-500П-2

Железобетон

Стадия	Масса	Масштаб
РП	4390 4650	1:50
Лист 1	Листов 1	

ГИПРОАВТОТРАНС Западносибирский филиал

Альбом VII

Типовой проект 503-1-35.85

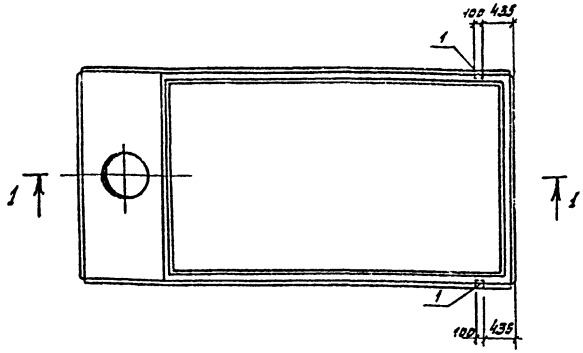

1-1

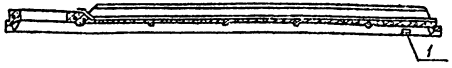

1. Плиты 1ПВ7-4АтⅤТ-130ЯН-500п-2, 1ПВ7-4АтⅤТ-170ЯН-500п-2 отличаются от плит 1ПВ7-4АтⅤТ-130ЯН-500п, 1ПВ7-4АтⅤТ-170ЯН-500п по серии 1.465.1-10/82 вып.1 и ГОСТ 22701.2-77* только постановкой дополнительных закладных изделий. Арматурно-опалубочные чертежи и технические условия изготовления см. выше указанные серию и ГОСТ.
2. Закладные изделия, предусмотренные ГОСТом, на чертеже плиты не показаны.

Формат	Зона	Поз.	Обозначение	Наименование	Кол	Примечание
				Документация		
			1.465.1-10/82 вып. 1, ГОСТ 22701.2-77*; ГОСТ 22701.0-77*	Пояснительная записка		
			1.465.1-10/82 вып. 1, ГОСТ 22701.2-77*	Чертеж плит		
				1ПВ7-4АтⅤТ-130ЯН-500п		
				1ПВ7-4-АтⅤТ-170ЯН-500п		
				Дополнительные сборочные единицы		
				Изделия закладные		
		1	ГОСТ 22701.5-77*	М9	2	

Ведомость расхода стали на дополнительные закладные изделия на элемент, кг

Марка элемента	Изделия закладные								Общий расход
	Арматура класса АIII ГОСТ 5781-82				Прокат марки Вст3 ГОСТ 380-71* ГОСТ 8509-72*			Всего	
	Ф10	Ф14		Итого	L70x8		Итого		
1ПВ7-4АтⅤТ-130ЯН-500п-2	0,6	0,2		0,8	1,7		1,7	2,5	2,5
1ПВ7-4АтⅤТ-170ЯН-500п-2	0,6	0,2		0,8	1,7		1,7	2,5	2,5

ГИП	Никитин		
Нач.отд.	Сидорова		
Гл.спец.	Стрехнин		
Рук.гр.	Шайхратова		
Инженер	Леонова		

503-1-35.85 КЖИ -1ПВ7-4АтⅤТ-130ЯН-500п-2 -1ПВ7-4АтⅤТ-170ЯН-500п-2

Плиты 1ПВ7-4АтⅤТ-130ЯН-500п-2 1ПВ7-4АтⅤТ-170ЯН-500п-2

Стадия	Масса	Масштаб
РП	4390 4650	1:50
лист 1	листов 1	

железобетон

ГИПРОАВТОТРАНС Новосибирский филиал

Инв.№ подл. | Подпись и дата | Взам.инв.№

Копировал Муртазина Формат А3

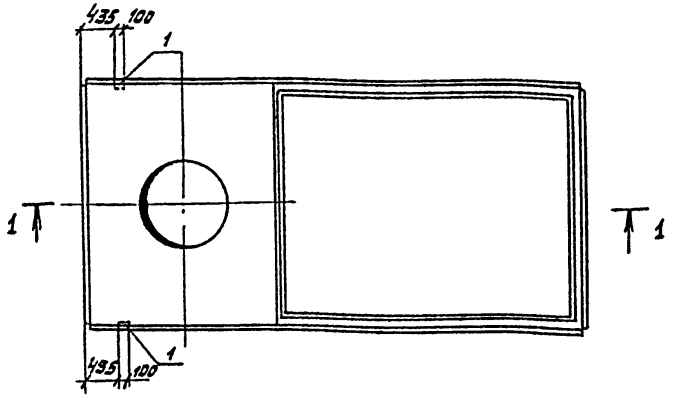



1. Плиты 1ПВ10-3АтVТ-130АН-500П-1, 1ПВ10-3АтVТ-170АН-500П-1 отличаются от плит 1ПВ10-3АтVТ-130АН-500 П, 1ПВ10-3АтVТ-170АН-500П по серии 1.465.1-10/82 вып. 1 и ГОСТ 22701.2-77* только постановкой дополнительных закладных изделий, арматурно-опалубочные чертежи и технические условия изготовления см. выше указанные серию и ГОСТ.

2. Закладные изделия, предусмотренные ГОСТом, на чертеже плиты не показаны.

Формат	Зона	Поз.	Обозначение	Наименование	Кол.	Примечание
				Документация		
			1.465.1-10/82 Вып. 1, ГОСТ 22701.2-77, ГОСТ 22701.0-77*	Пояснительная записка		
			1.465.1-10/82 Вып. 1, ГОСТ 22701.2-77*	Чертежи плит		
				1ПВ10-3АтVТ-130АН-500П		
				1ПВ10-3АтVТ-170АН-500П		
				Дополнительные сборочные единицы		
				Изделия закладные		
		1	ГОСТ 22701.5-77*	М9	2	

Ведомость расхода стали на дополнительные закладные изделия на элемент, кг

Марка элемента	Изделия закладные							Всего	Общий расход
	Арматура класса AIII ГОСТ 5781-82				Прокат марки Вст3 ГОСТ 380-71* ГОСТ 8509-72*				
	ф10	ф14		Итого	L70x8		Итого		
1ПВ10-3АтVТ-130АН-500П-1	0,6	0,2		0,6	1,7		1,7	2,5	2,5
1ПВ10-3АтVТ-170АН-500П-1	0,6	0,2		0,8	1,7		1,7	2,5	2,5

ГИП	Никитин		503-1-35.85
Нач. отд.	Сидоренко		
Гл. спец.	Стрехнин		
Рук. гр.	Шайкратов		
Инженер	Леонова		

Плиты 1ПВ10-3АтVТ-130АН-500П-1, 1ПВ10-3АтVТ-170АН-500П-1

Железобетон

Конс. 1ПВ10-3АтVТ-130АН-500П, 1ПВ10-3АтVТ-170АН-500П

Стадия	Масса	Масштаб
РП	4790 5050	1:50
Лист 1	Листов 1	

Сиборавтотранс Новосибирский филиал

Альбом III

Типовой проект 503-1-35.85

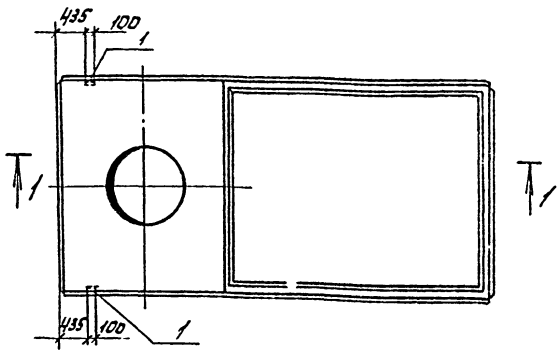

1-1

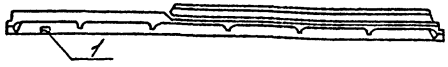

1. Плиты 1ПВ10-4АтV̄Т-130ЯН-500П-1, 1ПВ10-4АтV̄Т-170ЯН-500П-1 отличаются от плит 1ПВ10-4АтV̄Т-130ЯН-500П, 1ПВ10-4АтVТ-170ЯН-500П по серии 1.465.1-10/82 вып. 1 и ГОСТ 22701.2-77* только постановкой дополнительных закладных изделий арматурно-опалубочные чертежи и технические условия изготовления см. выше указанные серию и ГОСТ.
2. Закладные изделия, предусмотренные ГОСТом, на чертеже плиты не показаны.

Формат	Зона	Поз	Обозначение	Наименование	Кол.	Примечание
				Документация		
			1.465.1-10/82 вып. 1, ГОСТ 22701.2-77*, ГОСТ 22701.0-77*	Пояснительная записка		
			1.465.1-10/82 вып. 1, ГОСТ 22701.2-77*	Чертеж плит		
				1ПВ10-4АтV̄Т-130ЯН-500П		
				1ПВ10-4АтV̄Т-170ЯН-500П		
				Дополнительные сборочные единицы		
				Изделия закладные		
		1	ГОСТ 22701.5-77*	М9	2	1,7

Ведомость расхода стали на дополнительные закладные изделия на элемент, кг

Марка элемента	Изделия закладные								Общий расход
	Арматура класса А III ГОСТ 5781-82				Прокат марки ВСТ3 ГОСТ 380-71* ГОСТ 8509-72*			Всего	
	ф10	ф14		Итого	L70x8		Итого		
1ПВ10-4АтV̄Т-130ЯН-500П-1	0,6	0,2		0,8	1,7		1,7	2,5	2,5
1ПВ10-4АтV̄Т-170ЯН-500П-1	0,6	0,2		0,8	1,7		1,7	2,5	2,5

ГИП	Никитин		503-1-35.85 КЖИ. 1ПВ10-4АтV̄Т-130ЯН-500П-1, 1ПВ10-4АтV̄Т-170ЯН-500П-1
Нач.отд.	Сидорова		
Гл.спец.	Стрехнин		Плиты 1ПВ10-4АтV̄Т-130ЯН-500П-1, 1ПВ10-4АтV̄Т-170ЯН-500П-1
Рук.гр.	Шайхратов		
Инж.	Леонова		

Стадия	Масса	Масштаб
РП	4790 5050	1:50
Лист 1	Листов 1	

Железобетон

ГИПРОАВТОТРАНС Новосибирский филиал

Копировал: Севастьянова Формат: А3

Типовой проект 503-1-35.85 Альбом VII

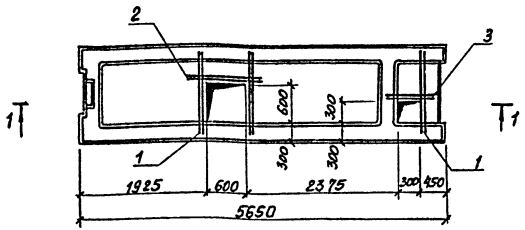

1—1

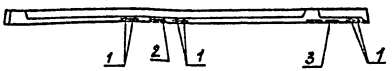

Формат	Зона	Поз.	Обозначение	Наименование	Кол.	Примечание
				Документация		
			1.041.1-2 вып.6	Пояснительная записка		
				Чертежи плиты		
12			1.041.1-2.6.2.0000-14	ПРС 56.15-16 АтУт		
				Дополнительные сборочные единицы		
				Детали		
64		1		ф10 AIII ℓ=1300 ГОСТ 5781-82	6	0.81 кг
64		2		ф10 AIII ℓ=1000 ГОСТ 5781-82	2	0.62 кг
64		3		ф10 AIII ℓ=650 ГОСТ 5781-82	2	0.4 кг

1. Плита ПРС 56.15-16 АтУт-1 отличается от плиты ПРС 56.15-16 АтУт по серии 1.041.1-2 вып.6 только наличием отверстий. Арматурно-опалубочные чертежи и технические условия см. вышеуказанную серию.
2. Закладные изделия, предусмотренные серией на чертеже плиты не показаны.

Ведомость расхода стали на дополнительные закладные изделия на элемент, кг

Марка элемента	Изделия арматурные						Всего	Общий расход
	Арматура класса AIII, 35ГС ГОСТ 5781-82							
	ф10					Итого		
ПРС56.15-16АтУт-1	6.90					6.90	6.90	6.90

			503-1-35.85 -КЖИ-ПРС56.15-16АтУт-1			
ГИП	Никитин		Плита ПРС 56.15-16АтУт-1	Стадия	Масса	Масштаб
Нач.отд.	Сафронова			РП	2370	1:50
Гл. спец.	Стрехнин			Лист 1	Листов 1	
Рук. гр.	Шейхетова		Железобетон	ГИДРОАВТОТРАНС Московский филиал		
Вед. инж.	Полякова					

Копировал: Сунтеева

Формат А3

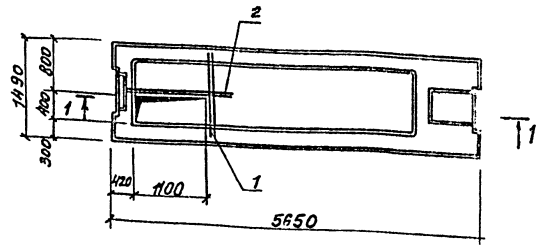

1-1

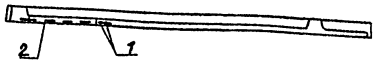

Формат	Зона	Поз.	Обозначение	Наименование	Кол.	Примечание
				Документация		
			1.041.1-2 вып. 6	Пояснительная записка		
				Чертеж плиты		
			1.041.1-2.6.2.0000-14	ПРС 56.15-16 АтV т		
				Дополнительные сборочные единицы		
				Детали		
БЧ		1		Ф10А-III ℓ-1300 ГОСТ 5781-82	2	0.81 кг
БЧ		2		Ф10А-III ℓ=1500 ГОСТ 5781-82	2	0.93 кг

1. Плита ПРС 56.15-16 АтV т-2 отличается от плиты ПРС 56.15-16 АтV т по серии 1.041.1-2 вып. 6 только наличием отверстия. Арматурно-опалубочные чертежи и технические условия см. вышеуказанную серию.
2. Закладные изделия, предусмотренные серией на чертеже плиты не показаны.

Ведомость расхода стали на дополнительные закладные изделия на элемент, кг.

Марка элемента	Изделия арматурные						Общий расход
	Арматура класса АIII, 35ГС ГОСТ 5781-82					Всего	
		Ф10			Итого		
ПРС 56.15-16 АтV т-2		3.48			3.48	3.48	3.48

ГИП	Никитин		503-1-35.85-КЖИ-ПРС 56.15-16 АтV т-2
Нач. отд.	Сидорова		
Гл. спец.	Стрехнин		Плита ПРС 56.15-16 АтV т-2
Рук. гр.	Шайхратова		
Вед. инж.	Полякова		

Стадия	Масса	Масштаб
РП	2870	1:50

Железобетон

ГИПРОАВТОТРАНС Новосибирский филиал

Копировал: Сунтеева

Формат А3

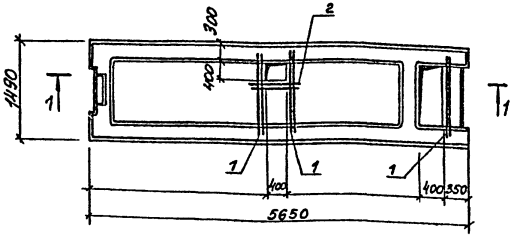

1-1

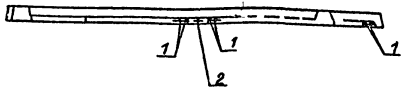

Формат	Зона	Поз.	Обозначение	Наименование	Кол.	Примечание
				Документация		
			1.041.1-2 вып.6	Пояснительная записка		
				Чертежи плиты		
			1.041.1-2.6.2.0000-14	ПРС 56.15-16АтVТ		
				Дополнительные сборочные единицы		
				Детали		
		1	ГОСТ 5781-82	Ф10 А-III ℓ=1300	6	0.81кг
		2	ГОСТ 5781-82	Ф10 А-III ℓ=650	2	0.4кг

1. Плита ПРС 56.15-16АтVТ-3 отличается от плиты ПРС 56.15-16АтVТ по серии 1.041.1-2 вып. 6 только наличием отверстий. Арматурно-опалубочные чертежи и технические условия см. вышеуказанную серию.
2. Закладные изделия, предусмотренные серией на чертеже плиты не показаны.

Ведомость расхода стали на дополнительные закладные изделия на элемент, кг

Марка элемента	Изделия арматурные						Всего	Общий расход
	Арматура класса А-III, 35ГС ГОСТ 5781-82							
	Ф10					Итого		
ПРС 56.15-16АтVТ-3	1.21					1.21	1.21	1.21

ГИП	Никитин		503-1-35.85КНИ-ПРС 56.15-16АтVТ-3
Нач. отд.	Сидорова		
Гл. спец.	Стрехнин		Плита ПРС 56.15-16АтVТ-3
Рук. гр.	Майхратов		Стадия: РП; Масса: 2870; Масштаб: 1:50
Вед. инж.	Полякова		Лист 1; Листов 1
			Железобетон
			ГИПРОАВТОТРАНС Новосибирский филиал

Копировал: Султеева

Формат А3

Инв. № подл. | Подпись и дата | Взам. инв. №

Типовой проект 503-1-35.85 Альбом VII

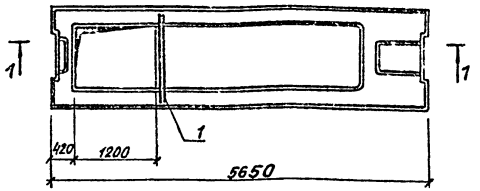

1–1

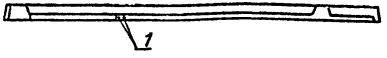

Формат	Зона	Поз.	Обозначение	Наименование	Кол.	Примечание
				Документация		
			1.041.1-2 вып. 6	Пояснительная записка		
				Чертеж плиты		
			1.041.1-2 6.2.0000-14	ПРС 56.15-16АтVТ Дополнительное сборочные единицы		
				Детали		
		1	ГОСТ 5781-82	Ф10 А-III Р=1300	2	0,81кг

1. Плита ПРС 56.15-16АтVТ-4 отличается от плиты ПРС 56.15-16АтVТ по серии 1.041.1-2 вып.6 только наличием отверстия. Арматурно-опалубочные чертежи и технические условия см. вышеуказанную серию.
2. Закладные изделия, предусмотренные серией на чертеже плиты не показаны.

Ведомость расхода стали на дополнительные закладные изделия на элемент кг.

Марка элемента	Изделия арматурные						Всего	Общий расход
	Арматура класса А-III, 35ГС ГОСТ 5781-82							
	Ф10					Итого		
ПРС 56.15-16АтVТ-4	1.62					1.62	1.62	1.62

ГИП	Никитин		503-1-35.85-КЖИ-ПРС56.15-16АтVТ-4
Нач.отд.	Сидорова		
Гл.спец.	Стрехнин		
Рук.гр.	Шайхратова		Плита ПРС56.15-16АтVТ-4
Вед.инж.	Полякова		

Стадия	Масса	Масштаб
РП	2840	1:50
Лист 1	Листов 1	

Железобетон

ГИПРОАВТОТРАНС Новосибирский филиал

Копировал: Сунтеева

Формат А3

Типовой проект 503-1-35.85 Альбом VII

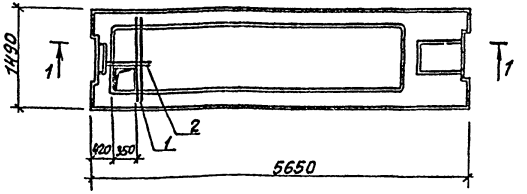

1-1

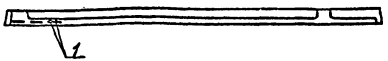

Формат	Зона	Поз.	Обозначение	Наименование	Кол.	Примечание
				Документация		
			1.041.1-2 вып.6	Пояснительная записка		
				Чертеж плиты		
			1.041.1-2.6.2.0000-14	ПРС 56.15-16 АтVт		
				Дополнительные сборочные единицы		
		1	ГОСТ 5781-82	Ф10 А-III ℓ=1300	2	0,81
		2	ГОСТ 5781-82	Ф10 А-III ℓ=650	2	0,4

1. Плита ПРС 56.15-16 АтVт-5 отличается от плиты ПРС 56.15-16 АтVт по серии 1.041.1-2 вып.6 только наличием отверстия и закладных деталей МН5. Арматурно-опалубочные чертежи и технические условия см. вышеуказанную серию.
2. Закладные изделия, предусмотренные серией на чертеже плиты не показаны.

Ведомость расхода стали на дополнительные закладные изделия на элемент, кг

Марка элемента	Изделия арматурные							Общий расход
	Арматура класса А-III, 35ГС ГОСТ 5781-82						Всего	
	Ф10					Итого		
ПРС 56.15-16 АтVт-5	2.42					2.42	2.42	2.42

ГИП	Никитин		503-1-35.85 -КЖИ-ПРС 56.15-16 АтVт-5
Нач.отд.	Сидорова		
Гл.спец.	Стрехнин		Плита ПРС 56.15-16 АтVт-5
РУК.гр.	Шайкратов		
Вед.инж.	Полякова		

Стадия	Масса	Масштаб
РП	2290	1:50
Лист	Листов 1	

Железобетон

ГИПРОАВТОТРАНС Новосибирский филиал

Копировал: Сунтеева

Формат А3

Типовой проект 503-1-35.85 Альбом VII

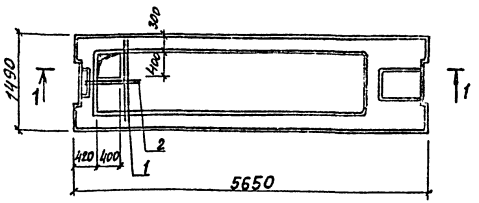

1–1

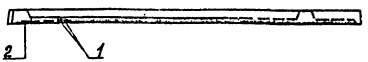

Формат	Зона	Поз.	Обозначение	Наименование	Кол.	Примечание
				Документация		
			1.041.1-2 вып. 6	Пояснительная записка		
				Чертеж плиты		
			1.041.1-2.6.2.0000-14	ПРС 56.15-16 Ат V т		
				Дополнительные сборочные единицы		
		1	ГОСТ 5781-82	Ф10 А-III ℓ=1300	2	0.81кг
		2	ГОСТ 5781-82	Ф10 А-III ℓ=650	2	0.4кг

1. Плита ПРС 56.15-16 Ат V т-6 отличается от плиты ПРС 56.15-16 Ат V т по серии 1.041.1-2 вып. 6 только наличием закладных изделий МН5 и отверстия. Арматурно-опалубочные чертежи и технические условия см. вышеуказанную серию.
2. Закладные изделия, предусмотренные серией на чертеже плиты не показаны.

Ведомость расхода стали на дополнительные закладные изделия на элемент. кг

Марка элемента	Изделия арматурные							Всего	Общий расход
	Арматура класса А-III, 35ГС ГОСТ 5781-82								
		Ф10					Итого		
ПРС 56.15-16 Ат V т-6		1.21					1.21	1.21	1.21

ГИП	Никитин		503-1-35.85 -КЖИ- ПРС 56.15-16 Ат V т-6
Нач. отд.	Сидорова		
Гл. спец.	Стрехнин		Плита ПРС 56.15-16 Ат V т-6
Рук. гр.	Шайхратова		
Вед. инж.	Полякова		
			Железобетон

Стадия	Масса	Масштаб
РП	2890	1:50
Лист 1	Листов 1	
ГИПРОАВТОТРАНС Новосибирский филиал		

Инв. № подл. | Подпись и дата | Взам. инв. №

Копировал: Сунтеева

Формат А3

Типовой проект 503-1-35.85 Альбом VII

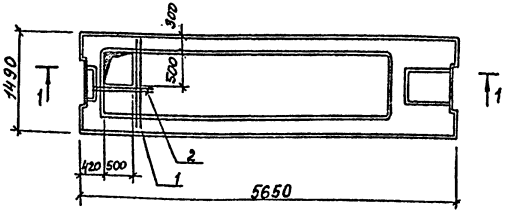

1-1

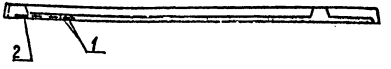

Формат	Зона	Поз.	Обозначение	Наименование	Кол.	Примечание
				Документация		
			1.041.1-2 вып. 6	Пояснительная записка		
				Чертеж плиты		
			1.041.1-2.6.2.000-14	ПРС 56.15-16 АтVТ		
				Дополнительные сборочные единицы		
				Детали		
		1	ГОСТ 5781-82	Ф 10 А-III ℓ=1500	2	0.81 кг
		2	ГОСТ 5781-82	Ф 10 А-III ℓ=1000	2	0.62 кг

1. Плита ПРС 56.15-16 АтVТ-7 отличается от плиты ПРС 56.15-16 АтVТ по серии 1.041.1-2 вып.6 только наличием отверстия. Арматурно-опалубочные чертежи и технические условия см. вышеуказанную серию.
2. Закладные изделия, предусмотренные серией на чертеже плиты не показаны.

Ведомость расхода стали на дополнительные закладные изделия на элемент, кг

Марка элемента	Изделия арматурные						Общий расход
	Арматура класса A III, 35ГС ГОСТ 5781-82					всего	
	ф10				Итого		
ПРС56.15-16АтVТ-7	1.43				1.43	1.43	1.43

			503-1-3585-КЖИ-ПРС56.15-16АтVТ-7			
ГИП	Никитин		Плита ПРС56.15-16АтVТ-7	Стадия	Масса	Масштаб
Нач.отд	Сидорова			РП	2890	1:50
Гл.спец.	Стрехный			Лист 1	Листов 1	
Рук.гр.	Шихратова		Железобетон	ГИПРОАВТОТРАНС Новосибирский филиал		
Ред.инж.	Полякова					

Копировал: Сунтеева

Формат А3

Инв.№ подл. | Подпись и дата | Взам.инв.№ | Инв.№ дубл. | Подпись и дата

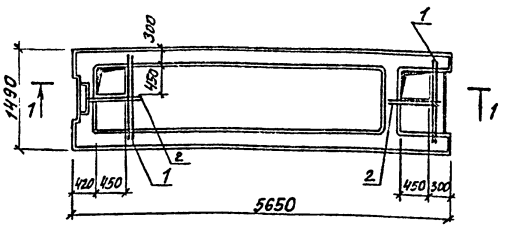

1—1

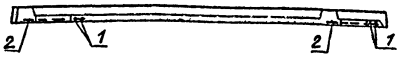

Формат	Зона	Поз.	Обозначение	Наименование	Кол.	Примечание
				Документация		
			1.041.1-2 вып.6	Пояснительная записка		
				Чертежи плиты		
			1.041.1-2.6.2.0000-14	ПРС 56.15-16АтVт		
				Дополнительные сборочные единицы		
				Детали		
		1	ГОСТ 5781-82	Ф10 А-III ℓ=1300	4	0.81кг
		2	ГОСТ 5781-82	Ф10 А-III ℓ=650	4	0.4 кг.

1. Плита ПРС 56.15-16АтVт-8 отличается от плиты ПРС 56.15-16АтVт по серии 1.041.1-2 вып.6 только количеством отверстий. Арматурно-опалубочные чертежи и технические условия см. вышеуказанную серию.
2. Закладные изделия, предусмотренные серией на чертеже плиты не показаны.

Ведомость расхода стали на дополнительные закладные изделия на элемент, кг

Марка элемента	Изделия арматурные						Всего	Общий расход
	Арматура класса AIII, 35ГС ГОСТ 5781-82							
	Ф10					Итого		
ПРС 56.15-16АтVт-8	4.84					4.84	4.84	4.84

ГИП	Никитин		503-1-35.85 —КНИ—ПРС 56.15-16АтVт-8
Нач.отд.	Сидорова		
Гл.спец.	Сапрехнин		Плита ПРС 56.15-16АтVт-8
Рук.гр	Майматова		
Вед.инж.	Полякова		Железобетон

Стадия	Масса	Масштаб
РП	2870	1:50
Лист 1	Листов 1	

ГИПРОАВТОТРАНС Новосибирский филиал

Копировал: Сунтеева

Формат А3

Инв.№ подл. | Подпись и дата | Взам.инв.№ | Инв.№ дубл. | Подпись и дата

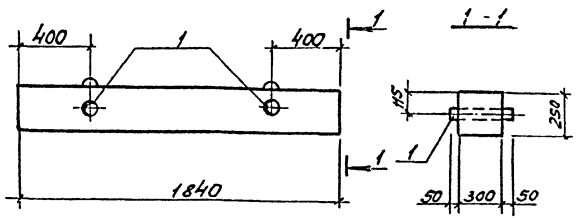

1. Балка Б3а отличается от балки Б3 по серии 3.006.1-2/82 в.2-2 только наличием трубки (поз. 1)
Арматурно-опалубочные чертежи и технические условия изготовления см. вышеуказанную серию

Формат	Зона	Поз.	Обозначение	Наименование	Кол.	Примечание
				Документация		
			3.006.1-2/82 в.2-2	Пояснительная записка		
				Чертеж балки		
			3.006.1-2/82 в.2-2	Б3		
				Дополнительные сборочные единицы		
БЧ		1		Тр. 50×3, ℓ=400 ГОСТ 3262-75*	2	1,7 кг

ГИП	Никитин		503-1-35.85	КЖИ-Б3а		
Нач. отд	Сидорова				Стадия	Масса	Масштаб
Гл. спец	Стрекнин		Балка Б3а		РП	250	1:50
Рук. гр	Цайхатова				Лист 1	Листов 1
Инж.	Аронова		Железобетон		Новосибирский филиал	

Формат А4

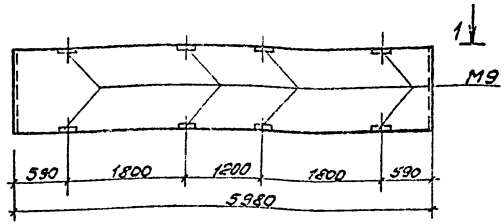

1 - 1

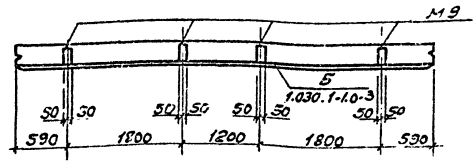

Панели ПС60.12.2.0-4Л-1.44-1; ПС60.12.2.5-5Л-1.44-1 отличаются от типовых панелей ПС60.12.2.0-4Л-1.44; ПС60.12.2.5-5Л-1.44 по сериям 1.030.1-1.0-3 и 1.030.1-1. 1-1 разбивкой закладных изделий М9

ГИП	Никитин		503-1-35.85	-КЖИ ПС60.12.2.0-4Л-1.44-1; ПС60.12.2.5-5Л-1.44-1		
Нач. отд	Сидорова				Стадия	Масса	Масштаб
Гл. спец	Стрекнин		Панель ПС60.12.2.0-4Л-1.44-1 ПС60.12.2.5-5Л-1.44-1		РП	1:60 2320	1:50
Рук. гр	Цайхатова				Лист 1	Листов 1
Инж.	Аронова		Железобетон		Новосибирский филиал	

Альбом

Типовой проект 503-1-35.85

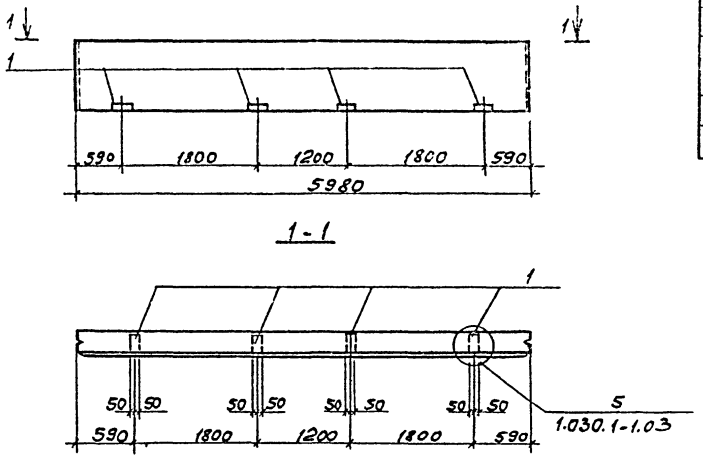

Формат	Зона	Поз.	Обозначение	Наименование	Кол.	Примечание
				Документация		
			1.030.1-1.0-3	Пояснительная записка		
				Чертеж панели ПС.60.9.2,0-4Л-1.31 ПС.60.9.2,5-4Л-1.31		
			1.030.1-1.1-1	Дополнительные связевые вставки		
				Изделие закладное		
		1	1.030.1-1.1-3	М9	4	

Ведомость расхода стали на дополнительные закладные изделия элемента, кг

Марка элемента	Изделия закладные						Всего	Общий расход
	Арматура класса			Прокат марки				
	A II			Вст3		ГОСТ 380-71		
	ГОСТ 5781-82			ГОСТ 103-76				
	ф10		Итого	-100х8		Итого		
ПС60.9.2,0-4л-1.31-1	1,52		1,52	4,0		4,0	5,52	5,52
ПС60.9.2,5-4Л-1.31-1	1,52		1,52	4,0		4,0		5,52

1. Панели ПС.60.9.2,0-4Л-1.31-1, ПС60.9.2,5-4Л-1.31-1 отличаются от типовых панелей ПС60.9.2,0-4Л-1.31, ПС 60.9.2,5-4Л-1.31 по сериям 1.030.1-1,1-1, 1.030.1-1.0-3. наличием дополнительных изделий М9.

ГИП	Никитин		
Нач. отд.	Сидорова		
Гл. спец.	Строкина		
Рук. гр.	Шайдорова		
Инженер	Леонова		

503-1-35.85 КЖИ - ПС.60.9.2,0-4Л-1.31-1 ПС60.9.2,5-4Л-1.31-1

Панель ПС.60.9.2,0-4Л-1.31-1 ПС.60.9.2,5-4Л-1.31-1

Железобетон

Стадия	Масса	Масштаб
РП	1330 1610	1:50
Лист 1	Листов 1	

ГИПРОАВТОТРАНС Новосибирский филиал

Инв. № подл. | Подпись и дата | Взам. инв. №

Копировал

Формат А3

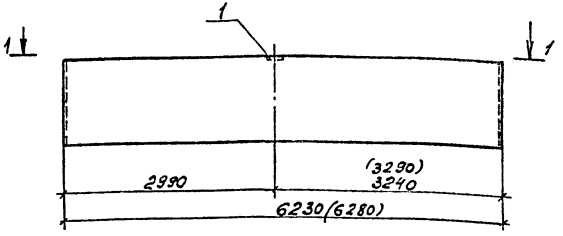

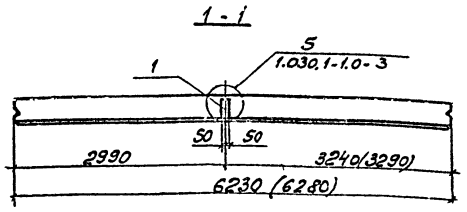

Формат	Зона	Позиция	Обозначение	Наименование	Кол.	Примеч.
				Документация		
			1.030.1-1.1-3	Пояснительная записка		
			1.030.1-1.1-1	Чертежи панелей ПС 62.5.12.2.0-2А-1.31, ПС63.12.25-3А-1.31		
				Дополнительные сборочные единицы		
		1	1.030.1-1.1-3	Изделие закладное М9	1	

Ведомость расхода стали на дополнительные закладные изделия элемента, кг

Марка элемента	Изделие закладное						Всего	Общий расход
	Арматура класса AII ГОСТ 5781-82			Прокат марки ВСт3 ГОСТ 380-71 ГОСТ 103-76				
	ф10		Итого	100×8		Итого		
ПС62.5.12.2.0-2А-1.31-1	0,38		0,38	1,0		1,0	1,38	1,38
ПС63.12.25-3А-1.31-1	0,38		0,38	1,0		1,0	1,38	1,38

Панели ПС62.5.12.2.0-2А-1.31-1; ПС63.12.25-3А-1.31-1 отличаются от типовых панелей ПС62.5.12.2.0-2А-1.31; ПС63.12.25-3А-1.31 по сериям 1.030.1-1.0-3 и 1.030.1-1.1-1 наличием дополнительных изделий М9.

ГИП	Никитин		503-1-35.85 КЖИ	ПС62.5.12.2.0-2А-1.31-1 ПС63.12.25-3А-1.31-1	
Нач.отд.	Гидрова				
Н.контр.	Трехнин		Панель ПС 62.5.12.2.0-2А-1.31-1 Р17 ПС 63.12.25-3А-1.31-1	Стадия Р	Масса 7810 6230
Рук.гр.	Найдорф				
Инж.	Аронов				
			Мосгражданпроект		

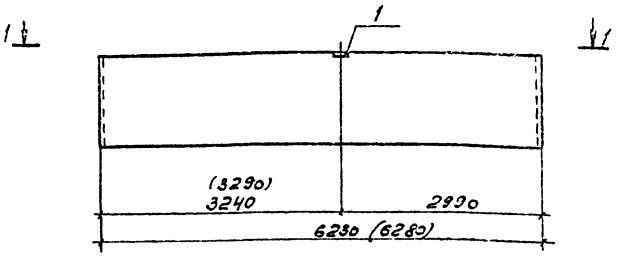

1 – 1

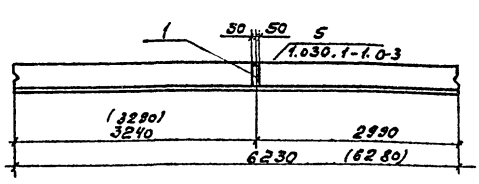

Позиция	Зона	Поз.	Обозначение	Наименование	Кол.	Примечание
				Документация		
			1.030.1-1.0-3	Пояснительная записка		
				Чертеж панели		
			1.030.1-1.1-1	ПС 62.5.12.2.0-2А-2.31 ПС 63.12.2.5-3А-2.31		
				Закладные сборные элементы		
		1	1.030.1-1.1-3	Изделие закладное М9	1	

Ведомость расхода стали на дополнительные закладные изделия элемента, кг

Марка элемента	Изделие закладное										Всего	Общий расход
	Арматура класса AII ГОСТ 5781-82					Прокат марки ВСт3 ГОСТ 380-71* ГОСТ 103-76						
	ф10				Итого	100×8				Итого		
ПС62.5.12.2.0-2А-2.31	0,38				0,38	1,0				1,0	1,38	1,38
ПС63.12.2.5-3А-2.31-1	0,38				0,38	1,0				1,0	1,38	1,38

Панели ПС 62.5.12.2.0-2А-2.31-1; ПС63.12.2.5-3А-2.31-1 отличаются от типовых панелей ПС62.5.12.2.0-2А-2.31; ПС63.12.2.5-3А-2.31 по сериям 1.030.1-1.0-3 и 1.030.1-1.1-1 наличием дополнительных изделий М9.

ГИП	Нихитин		503-1-35.85 КЖИ-ПС62.5.12.2.0-2А-2.31-1 ПС63.12.2.5-3А-2.31-1
Нач.отд	Сидорова		
Гл.спец.	Стрекнин		Панель ПС 62.5.12.2.0-2А-2.31-1 ПС 63.12.2.5-3А-2.31-1
Рук.гр.	Чайхратьян		
Инженер	Леонова		

Стадия	Масса	Масштаб
РП	1810 2230	1:50
Лист	Листов	

железобетон

ГИПРОАВТОТРАНС
Новосибирский филиал

Копировал

Формат А3

Альбом VII

Типовой проект 503-1-35.85

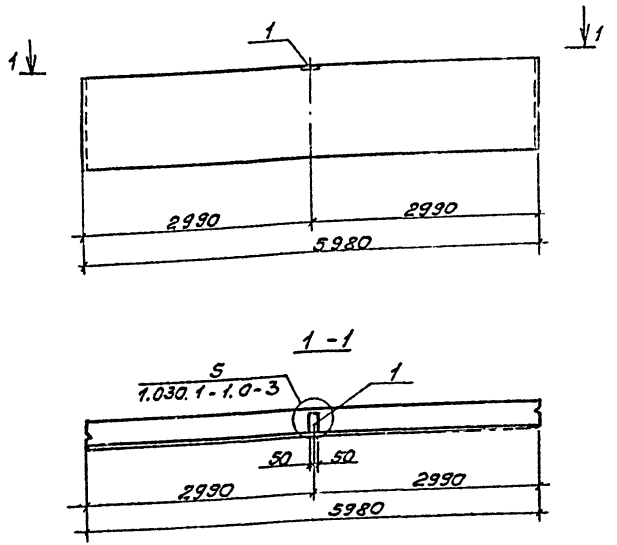

Панели ПС.60.12.2.0-2Л-1.31-1; ПС60.12.2.5-3Л-1.31-1 отличаются от типовых панелей ПС60.12.2.0-2Л-1.31; ПС60.12.2.5-3Л-1.31 по сериям 1.030.1-1.0-3 и 1.030.1-1.1-1 наличием дополнительных изделий М9.

Формат	Зона	Поз.	Обозначение	Наименование	Кол.	Примеч.
				Документация		
			1.030.1-1.0-3	Пояснительная записка		
				Чертежи панели		
			1.030.1-1.1-1	ПС 60.12.2.0-2Л-1.31 ПС 60.12.2.5-3Л-1.31		
				Дополнительные сборочные элементы		
		1	1.030.1-1.1-3	М9	1	

Ведомость расхода стали на дополнительные закладные изделия элемента, кг

Марка элемента	Изделие закладное: Арматура класса AII ГОСТ 5781-82 ф10				Итого	Прокат марки Вст3 ГОСТ 380-71* ГОСТ 103-76 -100×8				Итого	Всего	Общий расход
ПС60.12.2.0-2Л-1.31-1	0,38				0,38	1,0				1,0	1,38	1,38
ПС60.12.2.5-3Л-1.31-1	0,38				0,38	1,0				1,0	1,38	1,38

ГИП	Никитин		503-1-35.85 КЖИ ПС60.12.2.0-2Л-1.31-1 ПС60.12.2.5-3Л-1.31-1	
Нач.отд	Сидорова			
Гл.спец	Стрехнин			
Рук.гр	Шайхутдинов		Панель ПС.60.12.2.0-2Л-1.31-1 ПС.60.12.2.5-3Л-1.31-1	Стадия: РП; Масса: 1740, 2120; Масштаб: 1:50
Инженер	Леонова			Листов 1
			Железобетон	Челябинский филиал

Копировал

Формат А4

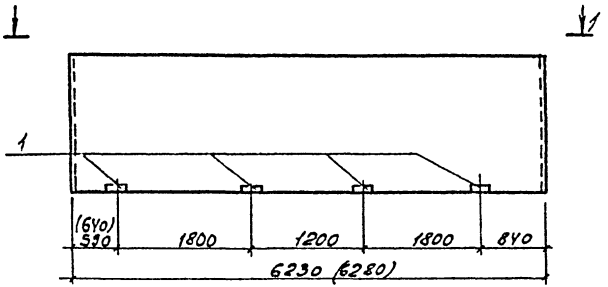

1-1

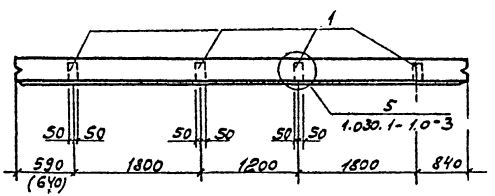

Формат	Зона	Поз.	Обозначение	Наименование	Кол	Примечание
				Документация		
			1.030.1-1.0-3	Пояснительная записка		
				Чертеж панели		
			1.030.1-1.1-1	ПС 63.18.2,5-4Л-1.31 ПС 62,5.18.2,0-3Л-1,31		
				Дополнительные сборочные единицы		
				Изделие закладное		
		1	1.030.1-1.1-3	М9	4	

Ведомость расхода стали на дополнительные закладные изделия элемента, кг

Марка элемента	Изделия закладные						Всего	Общий расход
	Арматура класса AII ГОСТ 5781-82			Прокат марки Вст3 ГОСТ 380-71 ГОСТ 103-76				
	ф10		Итого	-100×8		Итого		
ПС62,5.18.2,0-3Л-1,31-1	1,52		1,52	4,0		4,0	5,52	5,52
ПС63.18.2,5-4Л-1,31-1	1,52		1,52	4,0		4,0	5,52	5,52

Панели ПС62,5.18.2,0-3Л-1,31-1, ПС63.18.2,5-4Л-1.31-1 отличаются от типовых панелей ПС62,5.18.2,0-3Л-1,31; ПС63.18.2,5-4Л-1.31 по сериям 1.030.1-1.0-3 и 1.030.1-1.1-1 наличием дополнительных изделий М9

ГИП	Никитин		503-1-35.85 КЖИ ПС 625.18.20-3Л-1.31-1 ПС63.18.2,5-4Л-1.31-1
Нач.отд	Сиворова		
Гл.спец	Стрекнин		Панель ПС 62,5.18.2,0-3Л-1,31-1 ПС63,18.2,5-4Л-1,31-1
Рук.гр	Шайхатов		Железобетон
Инженер	Леонова		

Стадия	Масса	Масштаб
РП	2740 3370	1:50
Лист	Листов	
	1	

ГИПРОАВТОТРАНС Новосибирский филиал

Копировал А4 Формат А3

Альбом VII

Типовой проект 503-1-35.85

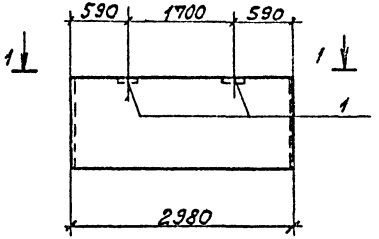

1 - 1

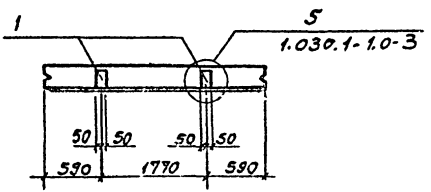

Формат	Зона	Поз.	Обозначение	Наименование	Кол.	Примечание
				Документация		
			1.030.1-1. 0-3	Пояснительная записка		
				Чертеж панели		
			1.030.1-1. 1-1	ПС30.12.2,0-6Л-1.53 ПС30.12.2,5-6Л-1.53		
				Дополнительные сборочные единицы		
				Изделие закладное		
		1	1.030.1-1. 1-3	М9	2	

Ведомость расхода стали на дополнительные закладные изделия элемента, кг

Марка элемента	Изделие закладное							Общий расход
	Арматура класса А II			Прокат марки Вст3 ГОСТ 380-71			Всего	
	ГОСТ 5781-82			ГОСТ 103-76				
	ф10		Итого	-100×8		Итого		
ПС30.12.2,0-6Л-1,53-1	0,76		0,76	2,0		2,0	2,76	2,76
ПС30.12,2,5-6Л-1,53-1	0,76		0,76	2,0		2,0	2,76	2,76

1. Панели ПС30.12.2,0-6Л-1,53-1; ПС30.12.2,5-6Л-1.53-1 отличаются от типовых панелей ПС30.12.2,0-6Л-1,53; ПС30.12.2,5-6Л-1.53 по сериям 1.030.1-1.1-1 и 1.030.1-1.0-3 наличием дополнительных изделий М9.

ГИП	Никитин		
Нач.отд.	Сидорова		
Гл.спец.	Строхнин		
Рук.пр.	Шайхоатова		
Инженер	Леонова		

503-1-35.85 КЖИ- ПС30.12.2,0-6Л-1.53-1 ПС30.12.2,5-6Л-1.53-1

Панель ПС30.12.2,0-6Л-1.53-1 ПС30.12.2,5-6Л-1.53-1

Железобетон

Стадия	Масса	Масштаб
РП	870 10кг	1:50

Лист 1 Листов 1

Копировал Формат

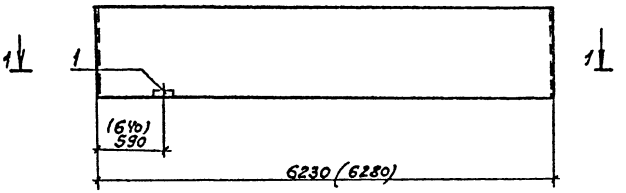

1 – 1

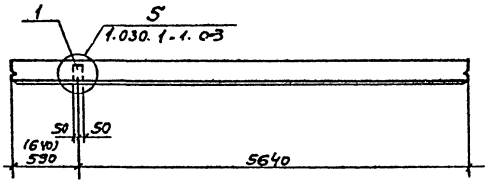

Формат	Зона	Поз.	Обозначение	Наименование	Кол.	Примечание
				Документация		
			1.030.1-1.0-3	Пояснительная записка		
				Чертеж панели		
			1.030.1-1.1-1	ПС 62.5.12.2.0-4А-1,31 ПС 63.12.2,5-5А-1,31		
				Дополнительные сборочные единицы		
				Изделие закладное		
		1	1.030.1-1.1-3	М9	1	1,38

Ведомость расхода стали на дополнительные закладные изделия элемента, кг

Марка элемента	Изделия закладные						Общий расход
	Арматура класса A II ГОСТ 5781-82			Прокат марки Вст3 ГОСТ 380-71 ГОСТ 103-76		Всего	
	ф10		Итого	-100×8	Итого		
ПС62.5.12.2.0-4А-1,31-1	0,38		0,38	1,0	1,0	1,38	1,38
ПС63.12.2,5-5А-1,31-1	0,38		0,38	1,0	1,0	1,38	1,38

Панели ПС62.5.12.2.0-4А-1,31-1; ПС 63.12.2,5-5А-1,31-1 отличаются от типовых панелей ПС62.5.12.2.0-4А-1.31; ПС63.12.2,5-5А-1.31 по сериям 1.030.1-1, 1-1 и 1.030.1-1,0-3 наличием дополнительных изделий М9.

ГИП	Никитин		503-1-35.85	КЖИ ПС62.5.12.2.0-4А-1.31-1 ПС63.12.2,5-5А-1.31-1	
Нач. отд.	Сидорова				
Гл. спец.	Стрехнин				
Рук. гр.	Шайратова		Панель ПС62.5.12.2.0-4А-1.31-1 ПС63.12.2,5-5А-1.31-1	Стадия: РП	Масса: 1840 / 2240
Инж.	Леонова				Масштаб: 1:50
				Лист 1	Листов 1
			железобетон	СИПРОАВТОТРАНС Новосибирский филиал	

Копировал

Формат А3

Типовой проект 503-1-35.85 Альбом VII

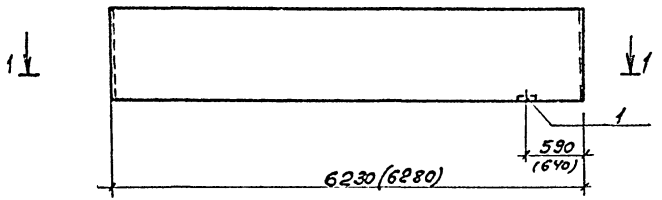

1-1

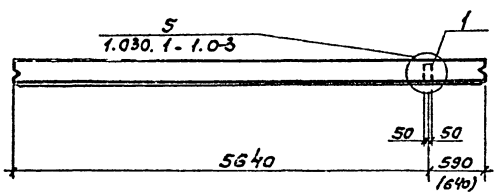

Формат	Зона	Поз.	Обозначение	Наименование	Кол.	Примечание
				Документация		
			1.030.1-1.0-3	Пояснительная записка		
				Чертеж панели		
			1.030.1-1, 1-1	ПС 62.5.12.20-4Л-2.31 ПС 63.12.2.5-5Л-2.31		
				Дополнительные сборочные единицы		
		1	1.030.1-1.1-3	Изделие закладное		
				М9	1	

Ведомость расхода стали на дополнительные закладные изделия элемента, кг

Марка элемента	Изделия закладные							Общий расход
	Арматура класса А II ГОСТ 5781-82			Прокат марки Вст3 ГОСТ 380-71 ГОСТ 103-76			Всего	
	ф10		Итого	-100×8		Итого		
ПС62.5.12.20-4Л-2.31-1	0,38		0,38	1,0		1,0	1,38	1,38
ПС63.12.2.5-5Л-2.31-1	0,38		0,38	1,0		1,0	1,38	1,38

Панели ПС62,5.12.20-4Л-2.31-1; ПС63.12.2,5-5Л-2,31-1 отличаются от типовых панелей ПС62.5.12.20-4Л-2.31; ПС63.12.2,5-5Л-2.31 по сериям 1.030.1-1.0-3 и 1.030.1-1.1-1 наличием дополнительных изделий М9

ГИП	Никитин		
Нач.отд.	Сидорова		
Гл.спец.	Стрехнин		
Рук.гр.	Шайхратова		
Инженер	Лернова		

503-1-35.85 КЖИ ПС62.5.12.20-4Л-2.31-1 ПС63.12.2,5-5Л-2.31-1

Панель ПС 62.5.12.20-4Л-2.31-1 ПС 63.12.2,5-5Л-2.31-1

Стадия	Масса	Масштаб
РП	1840 2240	1:50

Лист 1 Листов 1

Железобетон

ГИПРОСТРОТРАНС Новосибирский филиал

Копировал

Формат А3

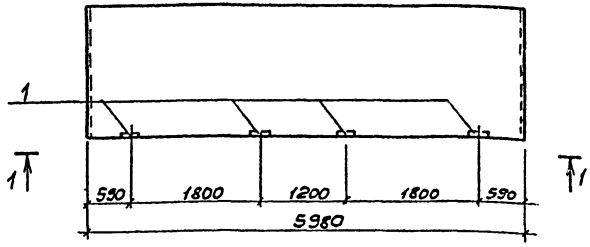

1 – 1

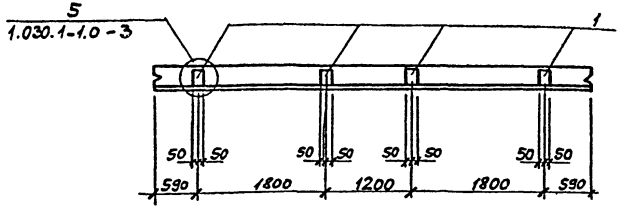

Формат	Зона	Поз.	Обозначение	Наименование	Кол.	Примечание
				Документация		
			1.030.1-1.0-3	Пояснительная записка		
				Чертеж панели		
			1.030.1-1.1-1	ПС60.18.20-3Л-1.31 ПС60.18.25-4Л-1.31		
				Дополнительные сборочные единицы		
				Изделие закладное		
		1	1.030.1-1.1-3	М9	4	1,38

Ведомость расхода стали на дополнительные закладные изделия на элемент, кг

Марка элемента	Изделия закладные								Всего	Общий расход
	Арматура класса A III ГОСТ 5781-82				Прокат марки ВСт3 ГОСТ 380-71* ГОСТ 103-76					
	ф10			Итого	-100х8			Итого		
ПС60.18.20-3Л-1.31 ПС60.18.25-4Л-1.31	1,52			1,52	4,0			4,0	5,52	5,52

Панели ПС60.18.20-3Л-1.31-1, ПС60.18.25-4Л-1.31-1 отличаются от типовых панелей ПС60.18.20-3Л-1.31, ПС60.18.25-4Л-1.31 по сериям 1.030.1-1.1-1 и 1.030.1-1.0-3 наличием дополнительных изделий М9.

ГИП	Никитин		503-1-35.85 -КЖИ	ПС60.18.20-3Л-1.31-1 ПС60.18.25-4Л-1.31-1
Нач.отд.	Сидорова			
Гл.спец.	Стрехнин		Панель ПС60.18.20-3Л-1.31-1 ПС60.18.25-4Л-1.31-1	Стадия: РП; Масса: 2620, 3210; Масштаб: 1:50
Рук.гр.	Майхратова			Лист 1; Листов 1
Инж.	Леонова		Железобетон	ГИПРОАВТОТРАНС Новосибирский филиал

Инв.№ подл. | Подпись и дата | Взам.инв.№

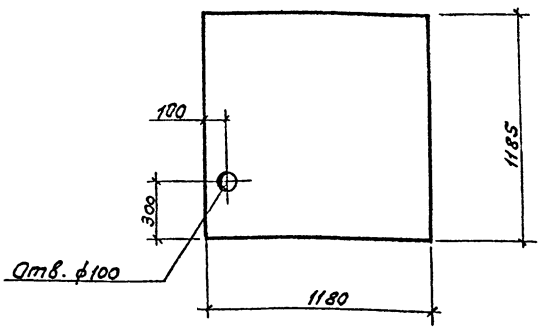

Панели марки 2ПС12.12.2.0-А-59-1; 2ПС12.12.2.5-А-59-1 отличаются от панелей 2ПС12.12.2.0-А-59; 2ПС12.12.2.5-А-59 по сериям 1.030.1-1.1-1, 1.030.1-1.0-3 только наличием отверстия d=100мм.

ГИП	Никитин		503-1-35.85 - КЖИ- 2ПС12.12.2.0-А-59-1 2ПС12.12.2.5-А-59-1		
Нач.отд	Сидорова				
Гл.спец	Стрехнин		Панель 2ПС.12.12.2.0-А-59-1 2ПС12.12.2.5-А-59-1	Стадия: РП	Масса: 340 420
Рук.гр	Шайхатова				Масштаб: 1:20
Инж.	Леонова			Лист 1	Листов 1
			Железобетон	ГИПРОВОСТОТРАНС Новосибирский филиал	

Инв.№ подл. | Подпись и дата | Взам. инв.№

Формат А1

1. Панели марки 2ПС6.12.2.0-А-60-1; 2ПС6.12.2.5-А-60-1 отличаются от панелей 2ПС6.12.2.0-А-60; 2ПС6.12.2.5-А-60 по сериям 1.030.1-1.1-1, 1.030.1-1.0-3 только наличием отверстия d=100мм

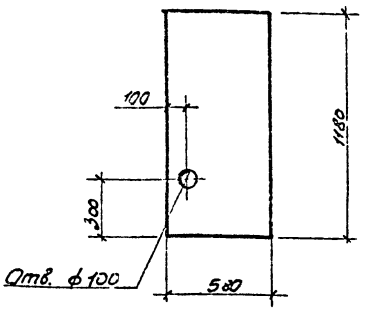

ГИП	Никитин		503-1-35.85 - КЖИ- 2ПС6.12.2.0-А-60-1 2ПС6.12.2.5-А-60-1		
Нач.отд	Сидорова				
Гл.спец	Стрехнин		Панель 2ПС.12.12.2.0-А-60-1 2ПС6.12.2.5-А-60-1	Стадия: РП	Масса: 170 210
Рук.гр	Шайхатова				Масштаб: 1:20
Инж.	Леонова			Лист 1	Листов 1
			Железобетон	ГИПРОВОСТОТРАНС Новосибирский филиал	

Инв.№ подл. | Подпись и дата | Взам. инв.№

Копировал

Формат А1

Альбом VII

Типовой проект 503-1-35.85

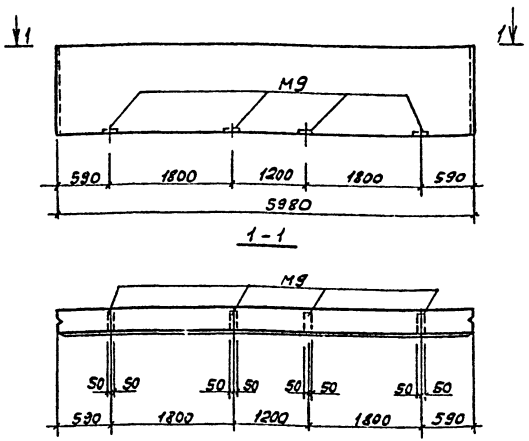

Панели ПС60.12.2,0-4Л-1.42-1, ПС60.12,2,5-4Л-1.42-1. отличаются от типовых панелей ПС60.12.2,0-4Л-1.42, ПС60.12.2,5-4Л-1.42 по сериям 1.030.1-1. 0-3 и 1.030.1-1,1-1 разбивкой закладных изделий М9.

ГИП	Никитин	
Нач.отд.	Сидорова	
Гл.спец.	Стрехнин	
Рук.гр.	Шайхратова	
Ст.техн.	Голубева	

503-1-35.85 КЖИ ПС60.12.2,0-4Л-1.42-1 ПС60.12,2,5-4Л-1.42-1

Панель ПС60.12.2,0-4Л-1.42-1 ПС60.12.2,5-4Л-1.42-1

Стадия	Масса	Масштаб
РП	1760 2320	1:50

Лист | Листов

Железобетон

ГИПРОАВТОТРАНС Новосибирский филиал

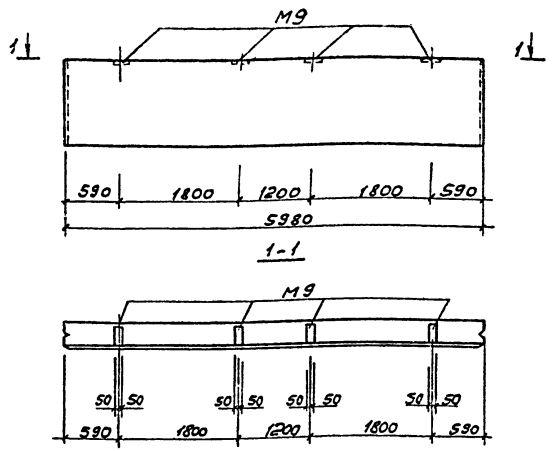

Панели ПС60.12.2,0-4Л-1.41-1, ПС60.12.2,5-4Л-1.41-1 отличаются от типовых панелей ПС60.12.2,0-4Л-1.41 ПС60.12.2,5-4Л-1.41 по сериям 1.030.1-1,0-3 и 1.030.1-1,1-1 разбивкой закладных изделий М9.

Взам.Инв.№ | Подпись и дата | Инв.№ подл.

ГИП	Никитин	
Нач.отд.	Сидорова	
Гл.спец.	Стрехнин	
Рук.гр.	Шайхратова	
Ст.техн.	Голубева	

503-1-35.85 КЖИ- ПС60.12.2,0-4Л-1.41-1 ПС60.12.2,5-4Л-1.41-1

Панель ПС60.12.2,0-4Л-1.41-1 ПС60.12.2,5-4Л-1.41-1

Стадия	Масса	Масштаб
РП	1760 2320	1:50

Лист | Листов

Железобетон

ГИПРОАВТОТРАНС Новосибирский филиал

Типовой проект 503-1-35.85 Альбом IV

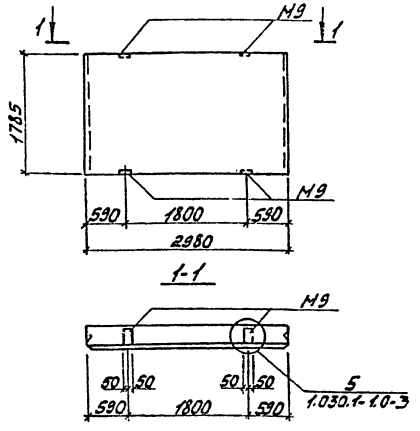

Панели ПС30.18.2,0-6Л-1.56-1, ПС30.18.2.5-6Л-1.56-1 отличаются от типовых панелей ПС30.18.2.0-6Л-1.56, ПС30.18.25-6Л-1.56 по сериям 1.030.1-1.0-3 и 1.030.1-1.1-1 только отличной разбивкой закладных изделий М9.

ГИП	Никитин		503-1-35.85 КЖИ	ПС30.18.2.0-6Л-1.56-1 ПС30.18.2.5-6Л-1.56-1		
Нач.отд.	Сидорова		Панель ПС30.18.2.0-6Л-1.56-1 ПС30.18.2.5-6Л-1.56-1	Стадия	Масса	Масшт.
Гл.спец.	Стрехнин			РП	1300 1600	1:50
Рук.гр.	Шабхратова			Лист 1	Листов 1	
Инж.	Леонова					
			Железобетон	ГИПРОАВТОТРАНС Новосибирский филиал		

Инв. № подл. | Подп. и дата | Взам. инв. №

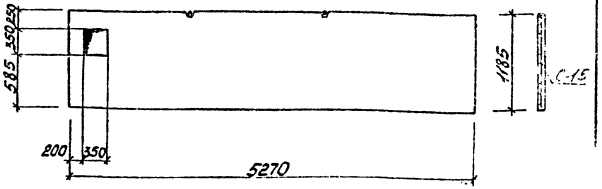

Панель $\frac{ППЛ-13}{5,27\times1,185}$-1 выполнить по серии 1.431-20 вып. 1 в опалубке панели $\frac{ППЛ-13}{5,27\times1,185}$ с дополнительным отверстием по данному чертежу.

ГИП	Никитин		503-1-35.85 КЖИ- $\frac{ППЛ-13}{5,27\times1,185}$-1			
Нач.отд.	Сидорова		Панель $\frac{ППЛ-13}{5,27\times1,185}$-1	Стадия	Масса	Масшт.
Гл.спец.	Стрехнин			РП	510	
Рук.гр.	Шабхратова			Лист 1	Листов 1	
Зад.инж.	Полякова					
			Железобетон	ГИПРОАВТОТРАНС Новосибирский филиал		

Инв. № подл. | Подп. и дата | Взам. инв. №

копировал [illegible]

Формат А4

Типовой проект 503-1-35.85 Альбом VIII

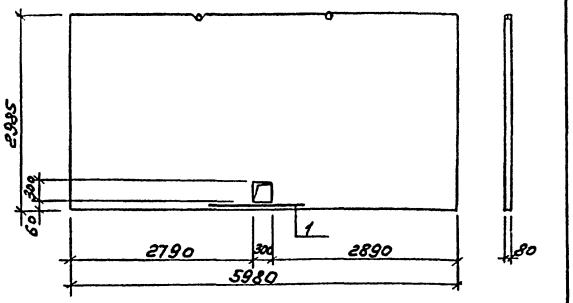

Формат	Зона	Поз.	Обозначение	Наименование	Кол.	Примечание
Б.У.		1		ф10А-III ГОСТ 5781-82 ℓ=1200	1	0,74

Панель $\frac{ППЛ-1}{5,98\times2,985}$-1 выполнить по серии 1.431-20 в.1 в опалубке панели $\frac{ППЛ-1}{5,98\times2,985}$ с отверстием и дополнительным армированием по данному чертежу.

ГИП	Никитин	
Нач.отд.	Сидорова	
Гл.спец.	Стрехнин	
Рук.гр.	Шайхратова	
Вед.инж.	Полякова	

503-1-35.85 КЖИ-$\frac{ППЛ-1}{5,98\times2,985}$-1

Панель $\frac{ППЛ-1}{5,98\times2.985}$-1

Стадия	Масса	Масштаб
РП	1480	

Лист 1 Листов 1

Железобетон

ГИПРОАВТОТРАНС Новосибирский филиал

Формат А4

Инв.№ подл. | Подпись и дата | Взам. инв.№

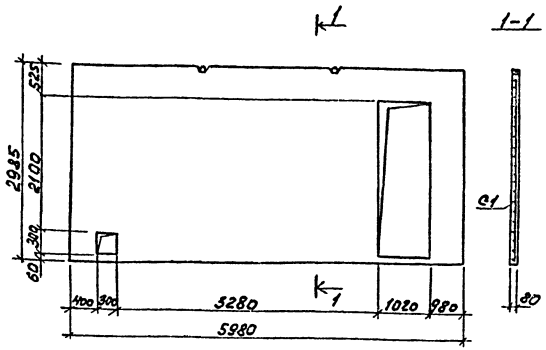

Панель $\frac{ППЛ-1}{5.98\times2,985}$-3 выполнить по серии 1.431-20 вып.1 в опалубке панели $\frac{ППЛ-1}{5,98\times2,985}$ с наличием дверного проема и отверстия. Армирование панели выполнить по чертежу КЖИ $\frac{ППЛ-1}{5,98\times2,985}$-4

ГИП	Никитин	
Нач.отд.	Сидорова	
Гл.спец.	Стрехнин	
Рук.гр.	Шайхратова	
Вед.инж.	Полякова	

503-1-35.85 КЖИ-$\frac{ППЛ-1}{5,98\times2,985}$-3

Панель $\frac{ППЛ-1}{5,98\times2,985}$-3

Стадия	Масса	Масштаб
РП	1300	

Лист 1 Листов 1

Железобетон

ГИПРОАВТОТРАНС Новосибирский филиал

Копировал Формат А4

Инв.№ подл. | Подпись и дата | Взам. инв.№

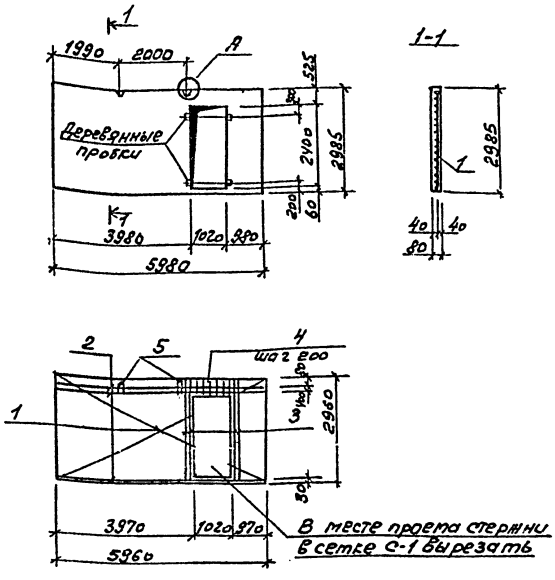

Формат	Зона	Поз.	Обозначение	Наименование	Кол.	Примечание
				Документация		
			1.431-20 вып. 1	Пояснительная записка		
				Сборочный чертеж		
		1	1.431-20 вып.7	Сетка С-1	1	29,0
		2	ГОСТ 5781-82	Стержень ф18А-III ℓ=5960	3	11,9
		3	ГОСТ 5781-82	ф18А-III ℓ=2960	4	5,9
		4	ГОСТ 6727-80	ф5В-I ℓ=530	7	0,08
		5	1.431-20 вып.7	Закладное изделие М-2	2	1,4
				Материалы		
				Легкий бетон М-75	1,19	м³

Ведомость расхода стали на элемент, кг

Марка элемента	Изделия арматурные							Закладные детали			Общий расход
	Арматура класса						Всего	Арматура класса		Всего	
	А III			В I				А I			
	5781-82			6727-80				5781-82			
	ф18	ф8	Итого	ф5		Итого		ф12	Итого		
ППЛ-1 / 5,98×2,985 -4	58,5	4,7	63,2	24,86		24,86	88,06	2,8	2,8	2,8	90,86

1. Узел „А" см. серию 1.431-20 вып. 1 лист 4.
2. Для крепления дверных коробок в панелях в опалубку заложить деревянные антисептированные пробки размером 100×100×60.
3. Панель ППЛ-1 / 5,98×2,985 -4 выполнить по серии 1.431-20 вып. 1 в опалубке панели ППЛ-1 / 5,98×2,985 с наличием дверного проема и дополнительным армированием по данному чертежу.

ГИП	Никитин		
Нач.отд.	Сидорова		
Гл.спец.	Стрехнин		
Рук.гр.	Шайхратова		
Вед.инж.	Полякова		

503-1-35.85 КЖИ-ППЛ-1 / 5,98×2,985 -4

Панель ППЛ-1 / 5,98×2,985 -4

Железобетон

Стадия	Масса	Масштаб
РП	1290	

Лист 1 Листов 1

СУПРОЯСТОТРАНС
Новосибирский филиал

Копировал [illegible] Формат А3

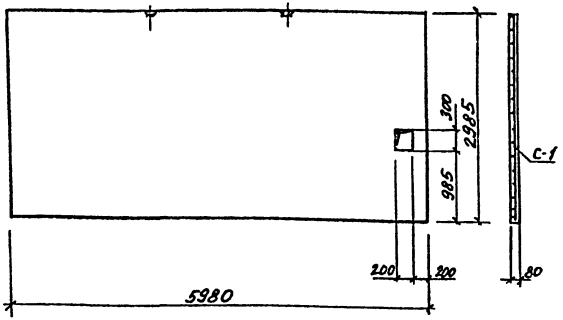

Панель $\frac{ППА-1}{5.98\times2.985}$ -5 выполнить по серии 1.431-20 вып. 1 в опалубке панели $\frac{ППА-1}{5.98\times2.985}$ с дополнительным отверстием по данному чертежу.

ГИП	Никитин		503-1-35.85	-КЖИ $\frac{ППА-1}{5.98\times2.985}$ -5		
Нач.отд	Сидорова					
Гл.спец.	Стрехнин		Панель $\frac{ППА-1}{5.98\times2.985}$ -5	Стадия	Масса	Масштаб
Рук.гр.	Шайхратова			РП	1460	1:50
Вед.инж.	Полякова			Лист 1	Листов 1	
			Железобетон	ГИПРОАВТОТРАНС Новосибирский филиал		

Инв.№ подл. | Подпись и дата | Взам.инв.№

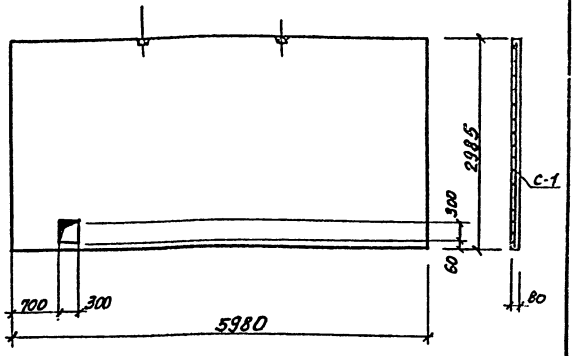

Панель $\frac{ППА-1}{5.98\times2.985}$ -6 выполнить по серии 1.431-20 вып. 1 в опалубке панели $\frac{ППА-1}{5.98\times2.985}$ с дополнительным отверстием по данному чертежу.

ГИП	Никитин		503-1-35.85	-КЖИ $\frac{ППА-1}{5.98\times2.985}$ -6		
Нач.отд	Сидорова					
Гл.спец.	Стрехнин		Панель $\frac{ППА-1}{5.98\times2.985}$ -6	Стадия	Масса	Масштаб
Рук.гр.	Шайхратова			РП	1460	1:50
Вед.инж.	Полякова			Лист 1	Листов 1	
			Железобетон	ГИПРОАВТОТРАНС Новосибирский филиал		

Инв.№ подл. | Подпись и дата | Взам.инв.№

Копировал: Сунтеева

Формат А4

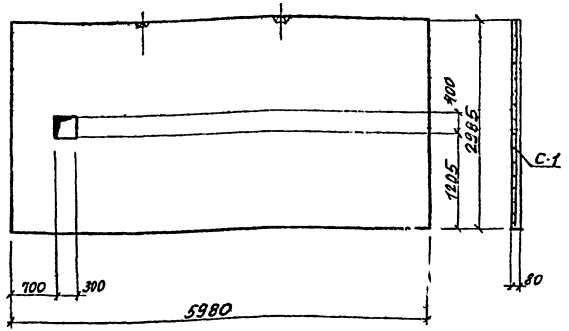

Панель $\frac{ППА-1}{5,98-2,985}$ -7 выполнить по серии 1.431-20 вып. 1 в опалубке панели $\frac{ППА-1}{5,98\times2,985}$ с дополнительным отверстием по данному чертежу.

ГИП	Никитин		503-1-35.85 -КЖИ- $\frac{ППА-1}{5,98-2,985}$ -7		
Нач.отд.	Сидорова				
Гл.спец.	Стрехнин		Панель $\frac{ППА-1}{5,98\times2,985}$ -7	Стадия	Масса	Масштаб
Рук.гр.	Майкратова			РП	1460	
Вед.инж.	Полякова			Лист 1	Листов 1
			Железобетон	ГИПРОАВТОТРАНС	
				Новосибирский филиал	

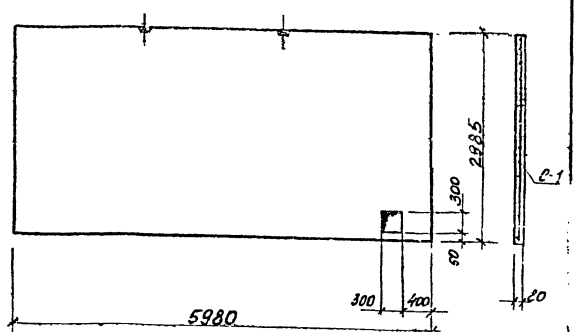

Панель $\frac{ППА-1}{5,98\times2,985}$ -8 выполнить по серии 1.431-20 вып. 1 в опалубке панели $\frac{ППА-1}{5,98\times2,985}$ с дополнительным отверстием по данному чертежу.

ГИП	Никитин		503-1-35.85 -КЖИ- $\frac{ППА-1}{5,98\times2,985}$ -8		
Нач.отд.	Сидорова				
Гл.спец.	Стрехнин		Панель $\frac{ППА-1}{5,98\times2,985}$ -8	Стадия	Масса	Масштаб
Рук.гр.	Майкратова			РП	1460	
Вед.инж.	Полякова			Лист 1	Листов 1
			Железобетон	ГИПРОАВТОТРАНС	
				Новосибирский филиал	

Копировал: Сунтеева

Формат А4

Альбом VII

Типовой проект 503-1-35.85

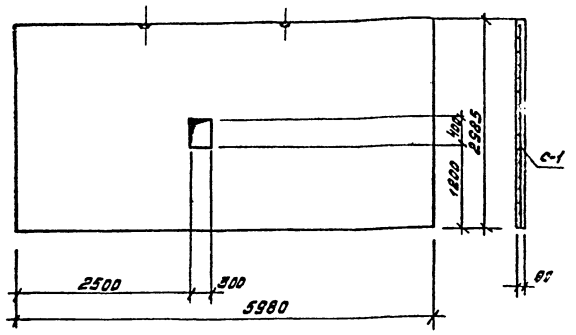

Панель $\frac{ППЛ-1}{5,98\times2,985}$ — 2 выполнить по серии 1.431-20 вып. 1 в опалубке панели $\frac{ППЛ-1}{5,98\times2,985}$ с дополнительным отверстием по данному чертежу.

ГИП	Никитин		503-1-35.85	КЖИ $\frac{ППЛ-1}{5,98\times2,985}$ -2		
Нач.отд.	Сидорова					
Гл.спец.	Стрехнин		Панель $\frac{ППЛ-1}{5,98\times2,985}$ -2	Стадия	Масса	Масштаб
Рук.гр.	Шайхратова			РП	1460	1:50
Вед.инж.	Полякова			Лист 1	Листов 1	
			железобетон	ГИПРОАВТОТРАНС Новосибирский филиал		

Инв.№ подл. | Подпись и дата | Взам.инв.№

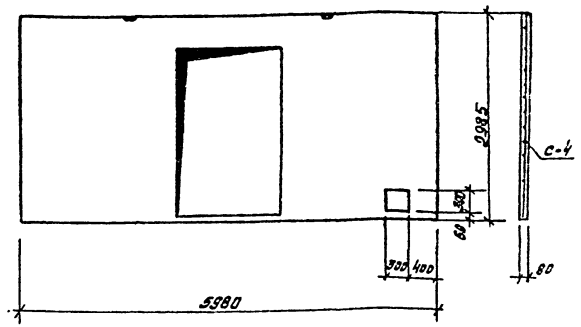

Панель $\frac{ППЛ-1-Д}{5,98\times2,985}$ — 1 выполнить по серии 1.431-20 вып. 1. в опалубке панели $\frac{ППЛ-1-Д}{5,98\times2,985}$ с дополнительным отверстием по данному чертежу.

ГИП	Никитин		503-1-35.85	КЖИ $\frac{ППЛ-1-Д}{5,98\times2,985}$ -1		
Нач.отд.	Сидорова					
Гл.спец.	Стрехнин		Панель $\frac{ППЛ-1-Д}{5,98\times2,985}$ -1	Стадия	Масса	Масштаб
Рук.гр.	Шайхратова			РП	1200	1:50
Вед.инж.	Полякова			Лист 1	Листов 1	
			железобетон	ГИПРОАВТОТРАНС Новосибирский филиал		

Инв.№ подл. | Подпись и дата | Взам.инв.№

Хопировал Муртазина

Формат А4

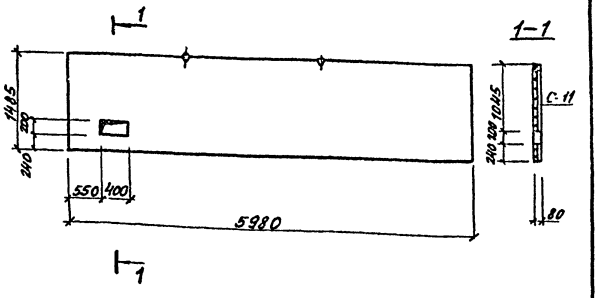

Панель $\frac{ППЛ-3}{5.98\times1.485}-1$ выполнять по серии 1.431-20 выпуск 1.

в опалубке панели $\frac{ППЛ-3}{5.98\times1.485}$

с дополнительным отверстием по данному чертежу.

ГИП	Никитин	
Нач.отд	Сидорова	
Гл.спец.	Стрехнин	
Рук.гр.	Шайхратов	
Вед.инж.	Полякова	

503-1-35.85-КЖИ- $\frac{ППЛ-3}{5.98\times1.485}-1$

Панель $\frac{ППЛ-3}{5.98\times1.485}-1$

Железобетон

Стадия	Масса	Масштаб
РП	730	1:50
Лист 1	Листов 1	

ГИПРОАВТОТРАНС Новосибирский филиал

Инв.№ подл. | Подпись и дата | Взам.инв.№

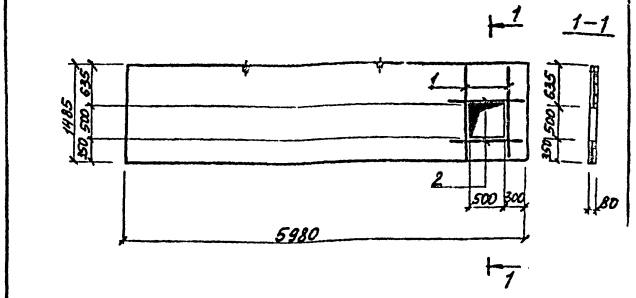

Формат	Зона	Поз.	Обозначение	Наименование	Кол.	Примечание
Б4		1		Ф10А-III ГОСТ 5781-82 ℓ=1400	2	1.94кг.
Б4		2		Ф10А-III ГОСТ 5781-82 ℓ=1000	2	1.24кг.

Панель $\frac{ППЛ-3}{5.98\times1.485}-2$ выполнять по серии 1.431-20 выпуск 1

в опалубке панели $\frac{ППЛ-3}{5.98\times1.485}$ с отверстием и дополнительным армированием по данному чертежу.

ГИП	Никитин	
Нач.отд	Сидорова	
Гл.спец.	Стрехнин	
Рук.гр.	Шайхратов	
Вед.инж.	Полякова	

503-1-35.85-КЖИ- $\frac{ППЛ-3}{5.98\times1.485}-2$

Панель $\frac{ППЛ-3}{5.98\times1.485}-2$

Железобетон

Стадия	Масса	Масштаб
РП	730	1:50
Лист 1	Листов 1	

ГИПРОАВТОТРАНС Новосибирский филиал

Инв.№ подл. | Подпись и дата | Взам.инв.№

Копировал: Сухтаева

Формат А4

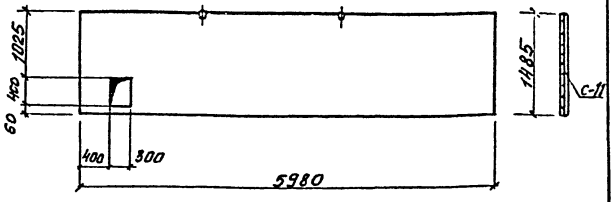

Панель $\frac{ППЛ-3}{5,98\times1,485}$ -3 выполните по серии 1.431-20 вып. 1 в опалубке панели $\frac{ППЛ-3}{5,98\times1,485}$ с дополнительным отверстием по данному чертежу.

ГИП	Никитин	
Нач.отд	Сидорова	
Гл.спец.	Стрехнин	
Рук.гр.	Шайхатова	
Вед.инж	Полякова	

503-1-35.85 КЖИ- $\frac{ППЛ-3}{5,98\times1,485}$ -3

Панель $\frac{ППЛ-3}{5,98\times1,485}$ -3

Стадия	Масса	Масштаб
РП	730	
Лист 1	Листов 1	

Железобетон

ГИПРОАВТОТРАНС Новосибирский филиал

Формат А4

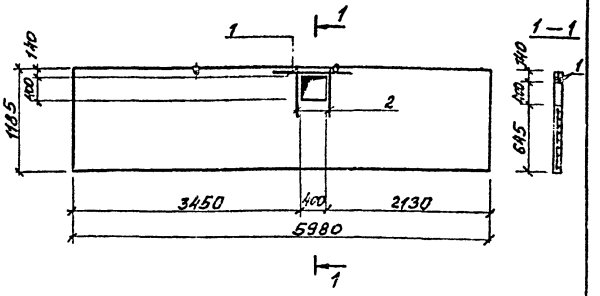

Формат	Зона	Поз.	Обозначение	Наименование	Кол.	Примечание
Б4		1		Ф10А-III ГОСТ 5781-82 ℓ=1200	2	1.49кг
Б4		2		Ф10А-III ГОСТ 5781-82 ℓ=900	2	1.12кг

Панель $\frac{ППЛ-4}{5,98\times1,185}$ -1 выполните по серии 1.431-20 в.1 в опалубке панели $\frac{ППЛ-4}{5,98\times1,185}$ с отверстием и дополнительным армированием по данному чертежу.

ГИП	Никитин	
Нач.отд	Сидорова	
Гл.спец.	Стрехнин	
Рук.гр.	Шайхатова	
Вед.инж	Полякова	

503-1-35.85 — КЖИ $\frac{ППЛ-4}{5,98\times1,185}$ -1

Панель $\frac{ППЛ-4}{5,98\times1,185}$ -1

Стадия	Масса	Масштаб
РП	700	
Лист 1	Листов	

Железобетон

ГИПРОАВТОТРАНС Новосибирский филиал

Копировал: Сунтеева

Формат А4

Типовой проект 503-1-35.85 Альбом VII

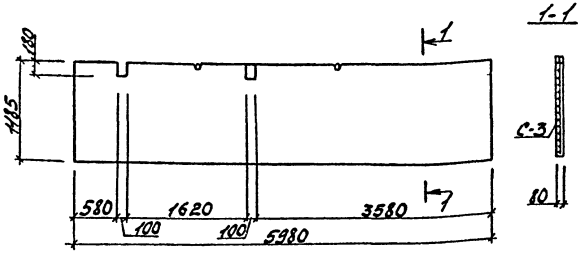

Панель ППЛ-4 / 5,98×1,185 -2 выполнить по серии 1.431-20 в.1 в опалубке панели ППЛ-4 / 5,98×1,185 с отверстиями по данному чертежу.
Арматуру в сетке С-3 вырезать по месту.

ГИП	Никитин		503-1-35.85 КЖИ- ППЛ-4 / 5,98×1,185 -2		
Нач.отд.	Сидорова				
Гл.спец.	Строехин		Панель ППЛ-4 / 5,98×1,185 -2	Стадия: РП	Масса: 700
Рук.гр.	Шабратов			Лист 1	Листов 1
Ведущ.	Полякова		Железобетон	ГИПРОАВТОТРАНС Новосибирский филиал	

Формат А4

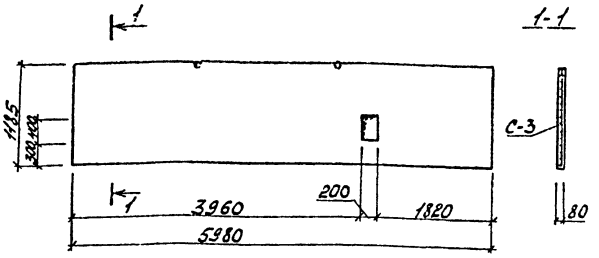

Панель ППЛ-4 / 5,98×1,185 -3 выполнить по серии 1.431-20 в опалубке панели ППЛ-4 / 5,98×1,185 с отверстием по данному чертежу.
Отверстие в сетке С-3 вырезать по месту.

ГИП	Никитин		503-1-35.85 КЖИ ППЛ-4 / 5,98×1,185 -3		
Нач.отд.	Сидорова				
Гл.спец.	Строехин		Панель ППЛ-4 / 5,98×1,185 -3	Стадия: РП	Масса: 700
Рук.гр.	Шабратов			Лист 1	Листов 1
Ведущ.	Полякова		Железобетон	ГИПРОАВТОТРАНС Новосибирский филиал	

Инв.№ подл. | Подп. и дата | Взам.инв.№

Копировал Мочтир Формат А4

Типовой проект 503-1-35.85 Альбом VII

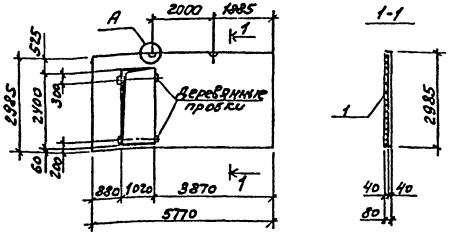

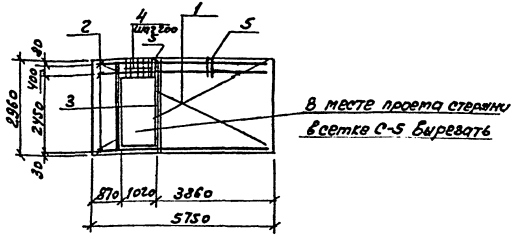

Формат	Зона	Поз.	Обозначение	Наименование	Кол.	Примечание
				Документация		
				Пояснительная записка		
				Чертеж сборочный		
		1	1.431-20 вып. 7	Сетка С-5	1	
		2	ГОСТ 5781-82	Стержень ф18А-III, ℓ=5750	3	11,5
		3	ГОСТ 5781-82	ф18А-III, ℓ=2960	4	5,9
		4	ГОСТ 6727-80	ф5В-I, ℓ=530	7	0,08
		5	1.431-20 вып. 7	Закладное изделие М-2	2	1,40
				Материалы		
				Легкий бетон М-75	1,14	м³

Ведомость расхода стали на элемент, кг

Марка элемента	Изделия арматурные							Закладные детали			Общий расход
	Арматура класса							Арматура класса			
	А III			В I				А I		Всего	
	5781-82			6727-80				5781-82			
	ф18	ф8	Итого	ф5		Итого	Всего	ф12	Итого		
ППЛ-5 / 5,77×2,985 -1	58,1	4,70	62,8	23,86		23,86	86,66	2,8	2,8	2,8	89,46

1. Узел „А" см. серию 1.431-20 вып. 1 лист 4.
2. Для крепления дверных коробок в панелях в опалубку заложить деревянные антисептированные пробки размером 100×100×60.
3. Панель ППЛ-5 / 5,77×2,985 -1 выполнить по серии 1.431-20 вып. 1 в опалубке панели ППЛ-5 / 5,77×2,985 с наличием дверного проема и дополнительным армированием по данному чертежу.

ГИП	Никитин	[signature]
Нач.отд.	Сидорова	[signature]
Гл.спец.	Стрехнин	[signature]
Рук.гр.	Шадхратова	[signature]
Вед.инж.	Полякова	[signature]

503-1-35.85 КЖИ-ППЛ-5 / 5,77×2,985 -1

Панель ППЛ-5 / 5,77×2,985 -1

Железобетон

Стадия	Масса	Масштаб
РП	1250	

Лист 1 Листов 1

ГИПРОАВТОТРАНС Новосибирский филиал

Копировал [signature] Формат А3

Альбом VII

Типовой проект 503-1-35.85

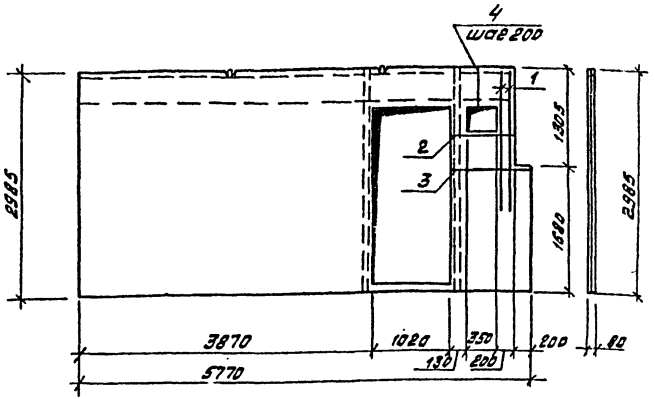

Формат	Зона	Поз.	Обозначение	Наименование	кол.	Примечание
БУ		1		ф18 A III ГОСТ 5781-82, ℓ=1850	2	3.70
БУ		2		ф18 A III ГОСТ 5781-82, ℓ=660	1	1.32
БУ		3		ф18 A III ГОСТ 5781-82, ℓ=860	1	1.72
БУ		4		ф5 B I ГОСТ 6727-80, ℓ=530	3	0.08

1. Панель ППЛ-5 / 5,77×2,985 – 2 выполнить по серии 1.431-20 вып. 1 и по чертежу КЖСИ-ППЛ-5 / 5,77×2,985 – 1 в опалубке панели ППЛ-8 / 5,77×2,985 с дополнительным армированием по данному чертежу.
2. Пунктиром показаны отдельные стержни панели на чертеже КЖСИ-ППЛ-5 / 5,77×2,985 – 1

ГИП	Никитин		503-1-35.85 КЖСИ-ППЛ-5 / 5,77×2,985 – 2			
Нач.отд.	Сидорова					
Гл.спец.	Стрехнин		Панель ППЛ-5 / 5,77×2,985 – 2	Стадия	Масса	Масштаб
Рук.гр.	Шаихратова			РП	12.30	
Вед.инж.	Полякова			Лист 1	Листов 1	
			железобетон	ГИПРОАВТОТРАНС Новосибирский филиал		

Инв.№ подл. | Подпись и дата | Взам.инв.№

Панель ППЛ-8 / 5,77×1,185 – 1 выполнять по серии 1.431-20 выпуск 1 в опалубке панели ППЛ-8 / 5,77×1,185 с дополнительным отверстием по данному чертежу.

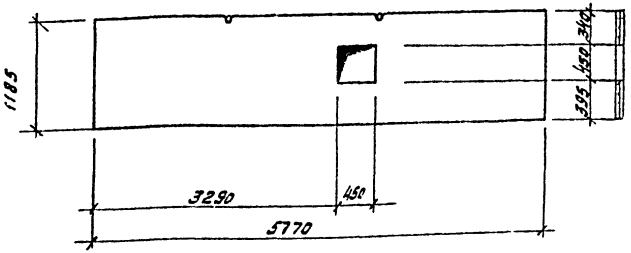

ГИП	Никитин		503-1-35.85 КЖСИ-ППЛ-8 / 5,77×1,185 – 1			
Нач.отд.	Сидорова					
Гл.спец.	Стрехнин		Панель ППЛ-8 / 5,77×1,185 – 1	Стадия	Масса	Масштаб
Рук.гр.	Шаихратова			РП	870	
Вед.инж.	Полякова			Лист 1	Листов 1	
			железобетон	ГИПРОАВТОТРАНС Новосибирский филиал		

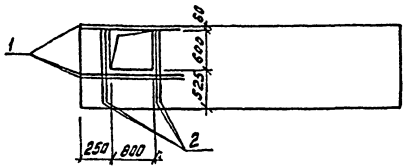

Формат	Зона	Поз.	Обозначение	Наименование	Кол.	Примечание
				Документация		
			1.431-20 вып.1	Пояснительная записка		
			1.431-20 вып.1	Чертежи панели $\frac{ППЛ-8}{5,77 \times 1,185}$		
				Дополнительные		
				сборочные единицы		
				детали		
				Ф12 А III ГОСТ 5781-82,		
БЧ		1		$\ell = 1600$	3	1.4 кг
БЧ		2		$\ell = 1100$	4	1.0 кг

Ведомость расхода стали на дополнительные закладные изделия на элемент, кг

Марка элемента	Изделия арматурные				Общий расход
	Арматура класса А-III ГОСТ 5781-82			Всего	
	Ф12		Итого		
$\frac{ППЛ-8}{5,77 \times 1,185}-2$	8,2		8,2	8,2	8,2

1. 1. Панель $\frac{ППЛ-8}{5,77 \times 1,185}-2$ отличается от панели $\frac{ППЛ-8}{5,77 \times 1,185}$ по серии 1.431-20 вып. 1 только наличием отверстия. Арматурно-опалубочные чертежи и технические условия см. вышеуказанную серию.
2. Закладные изделия, предусмотренные серией, на чертеже панели не показаны.

ГИП	Никитин		503-1-35-85	КЖИ-$\frac{ППЛ-8}{5,77 \times 1,185}-2$
Нач.отд.	Сидорова			
Гл.спец.	Стрехнин		Панель $\frac{ППЛ-8}{5,77 \times 1,185}-2$	Стадия: РП; Масса: 560; Масштаб: 1:50
Рук.гр.	Шайхратова			Лист 1; Листов 1
Вед.инж.	Полякова		железобетон	ГИПРОАВТОТРАНС Новосибирский филиал

копировал Муртазина

Формат А3

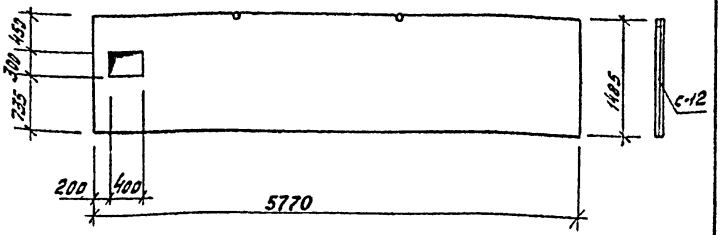

Панель ППЛ-9 / 5,77×1,485 — 1 выполнить по серии 1.431-20 вып. 1 в опалубке панели ППЛ-9 / 5,77×1,485 с дополнительным отверстием по данному чертежу.

ГИП	Никитин		
Нач.отд.	Сиборева		
Гл.спец.	Стрехнин		
Рук.гр.	Шайхатова		
Н.контр.	Полякова		

503-1-35.85 КЖИ — ППЛ-9 / 5,77×1,485 — 1

Панель ППЛ-9 / 5,77×1,485 — 1

Стадия	Масса	Масштаб
РП	700	
Лист 1	Листов 1	

железобетон

ГИПРОАВТОТРАНС Новосибирский филиал

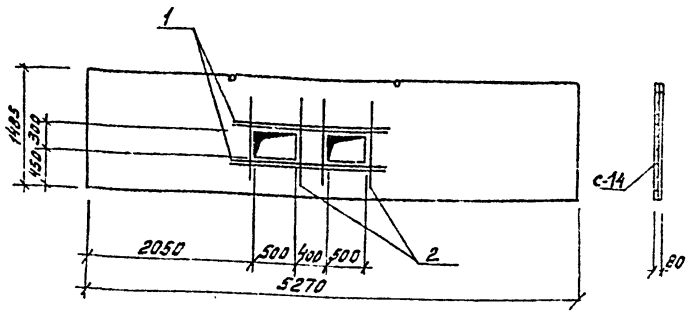

Формат	Зона	Поз.	Обозначение	Наименование	Кол.	Примечание
Б4		1		ф12А-III ГОСТ 5781-82, ℓ=2200	4	7,82 кг
Б4		2		ф12А-III ГОСТ 5781-82, ℓ=1100	4	3,91 кг

Панель ППЛ-12 / 5,27×1,485 — 1 отличается от панели ППЛ-12 / 5,27×1,485 по серии 1.431-20 вып. 1 только наличием отверстия. Арматурно-опалубочные чертежи и технические условия см. вышеуказанную серию.

ГИП	Никитин		
Нач.отд.	Сиборова		
Гл.спец.	Стрехнин		
Рук.гр.	Шайхатова		
Н.контр.	Полякова		

503-1-35.85 КЖИ — ППЛ-12 / 5,27×1,485

Панель 1.ППЛ-12 / 5,27×1,485 — 1

Стадия	Масса	Масштаб
РП	710	
Лист 1	Листов 1	

железобетон

ГИПРОАВТОТРАНС Новосибирский филиал

Инв.№ подл. | Подпись и дата | Взам.инв.№

Копировал Мурзавич Формат А4

Типовой проект 503-1-35.85 Альбом VII

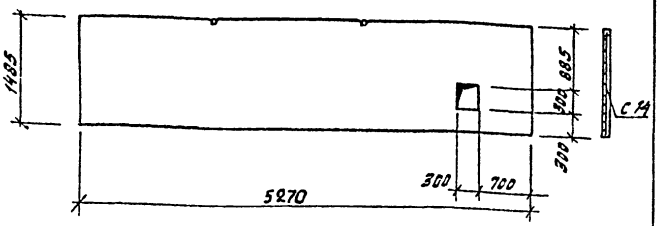

Панель $\frac{ППЛ-12}{5,27\times1,485}$ – 2 выполнить по серии 1.431-20 вып. 1. В опалубке панели $\frac{ППЛ-12}{5,27\times1,485}$ с дополнительным отверстием по данному чертежу.

Гип	Никитин	
Нач.отд.	Сидорова	
Гл.спец.	Стрехнин	
Рук.гр.	Чайкрстова	
Ведущ.	Полякова	

503 КЖИ- $\frac{ППЛ-12}{5,27\times1,485}$ – 2

Панель $\frac{ППЛ-12}{5,27\times1,485}$ – 2

Стадия	Масса	Масштаб
РП	710	
Лист 1	Листов 1	

железобетон

ГИПРОАВТОТРАНС Новосибирский филиал

Инв.№ подл. | Подпись и дата | Взам.инв.№

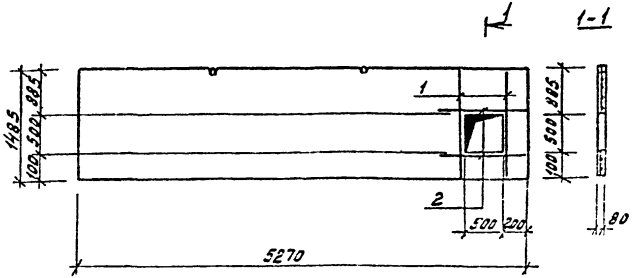

Формат	Зона	Поз	Обозначение	Наименование	Кол.	Примечание
54		1		Ф10А III ГОСТ 5781-82 L= 1400	2	1,74 кг
64		2		Ф10А III ГОСТ 5781-82 L= 1000	2	1,24 кг

Панель $\frac{ППЛ-12}{5,27\times1,485}$ – 3 выполнять по серии 1.431-20 выпуск 1 в опалубке панели $\frac{ППЛ-12}{5,27\times1,485}$ с отверстием и дополнительным армированием по данному чертежу.

Гип	Никитин	
Нач.отд.	Сидорова	
Гл.спец.	Стрехнин	
Рук.гр.	Чайкрстова	
Ведущ.	Полякова	

503-1-35.85 КЖИ- $\frac{ППЛ-12}{5,27\times1,485}$ – 3

Панель $\frac{ППЛ-12}{5,27\times1,485}$ – 3

Стадия	Масса	Масштаб
РП	640	
Лист 1	Листов 1	

железобетон

ГИПРОАВТОТРАНС Новосибирский филиал

Инв.№ подл. | Подпись и дата | Взам.инв.№

Альбом VII
Типовой проект 503-1-35.85

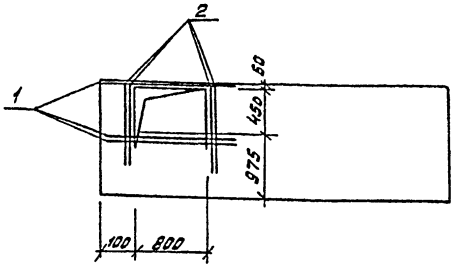

Формат	Зона	Поз	Обозначение	Наименование	кол.	Примечание
				Документация		
			1.431-20 Вып. 1	Пояснительная записка		
			1.431-20 Вып. 1.	Чертежи панели ППЛ-15 / 5,17х1,485		
				Дополнительные		
				сборочные единицы		
				Детали		
				ф12А III ГОСТ5781-82		
Б4		1		L = 1100	3	1.0 кг
Б4		2		L = 900	4	0,8 кг

Ведомость расхода стали на дополнительные закладные изделия на элемент, кг

Марка элемента	Изделия арматурные			Всего	Общий расход
	Арматура класса A-III ГОСТ 5781-82				
	ф12		Итого		
ППЛ-15 / 5,17х1,485 - 1	6,2		6,2	6,2	6,2

1. Панель ППЛ-15 / 5,17х1,485 - 1 отличается от панели ППЛ-15 / 5,17х1,485 по серии 1.431-20 вып. 1 только наличием отверстия. Армотурно-опалубочные чертежи и технические условия см. вышеуказанную серию.
2. Закладные изделия, предусмотренные серией, на чертеже панели не показаны.

ГИП	Никитин		503-1-35.85 -кже и - ППЛ-15 / 5,17х1,485 - 1	
Нач. отд.	Гибадова			
Гл. спец.	Стрехнин		Панель ППЛ-15 / 5,17х1,485 - 1	Стадия: РП; Масса: 520; Масштаб: 1:50
Рук. гр.	Шайхатова			Лист 1; Листов 1
Зав. лаб.	Полякова		железобетон	ГИПРОАВТОТРАНС Новосибирский филиал

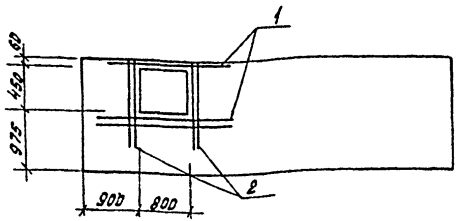

Формат	Зона	Поз.	Обозначение	Наименование	Кол.	Примечание
				Документация		
			1.431-20 Вып.1	Пояснительная записка		
			1.431-20 Вып.1	Чертеж панели ППЛ-18/4,88х1,485		
				Дополнительные		
				сборочные единицы		
				детали		
				Ф12 А III ГОСТ 5781-82		
Б4		1		ℓ = 1600	3	1.4 кг
Б4		2		ℓ = 1100	4	1.0 кг

Ведомость расхода стали на дополнительные закладные изделия на элемент, кг

Марка элемента	Изделия арматурные			Всего	Общий расход
	Арматура класса А-III ГОСТ 5781-82				
	Ф12		Итого		
ППЛ-18/4,88х1,485 - 1	8.2		8.2	8.2	8.2

1. Панель ППЛ-18/4,88х1,485-1 отличается от панели ППЛ-18/4,88х1,485 по серии 1.431-20 Вып.1 только наличием отверстия. Арматурно-опалубочные чертежи и технические условия см. вышеуказанную серию.
2. Закладные изделия, предусмотренные серией, на чертеже панели не показаны.

ГИП	Никитин		503-1-35.85 КЖСИ – ППЛ-18/4,88х1,485 – 1
Нач.отд.	Сидорева		
Гл.спец.	Стрехнин		
Рук.гр.	Шайхратова		Панель ППЛ-18/4,88х1,485 – 1
Ведущ.	Полякова		

Стадия	Масса	Масштаб
РП	600	1:50
Лист 1	Листов 1	

железобетон

ГИПРОАВТОТРАНС Новосибирский филиал

Копировал Муртазина

Формат А-3

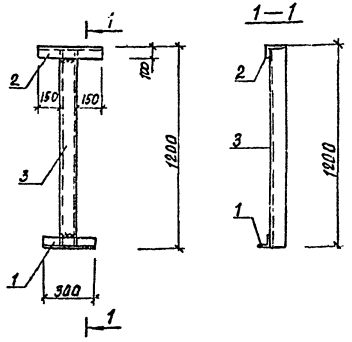

Формат	Зона	Поз.	Обозначение	Наименование	Кол.	Примечание
		1		L75х6 ГОСТ 8510-72* ℓ=300	1	1.7
		2		L75х6 ГОСТ 8510-72* ℓ=400	1	2.3
		3		С10 ГОСТ 8240-72* ℓ=1200	1	10.3

ГИП	Никитин		503—1-35.85 КЖИ—ОП1
Нач. отд.	Сидорова		Опора под трубопроводы ОП1
Гл. спец.	Стрехнин		Стадия: РП; Масса: 14.3; Масштаб: 1:20
Рук. гр.	Шайхутдинов		Сталь Вст3 КП2
Вед. инж.	Полякова		Лист 1; Листов 1
Ст. техн.	Голубева		ГИПРОАВТОТРАНС, Волжский филиал

Инв. № подл. | Подпись и дата | Взам. инв. №

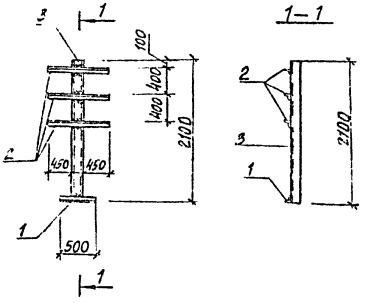

Формат	Зона	Поз.	Обозначение	Наименование	Кол.	Примечание
		1		L75х6 ГОСТ 8510-72* ℓ=500	1	2.8
		2		L75х6 ГОСТ 8510-72* ℓ=1060	3	18.0
		3		С16 ГОСТ 8240-72* ℓ=2100	1	29.8

ГИП	Никитин		503-1-35.89 КЖИ—ОП2
Нач. отд.	Сидорова		Опора под трубопроводы О.П2
Гл. спец.	Стрехнин		Стадия: РП; Масса: 50.6; Масштаб: 1:50
Рук. гр.	Шайхутдинов		Сталь Вст3 КП2
Вед. инж.	Полякова		Лист 1; Листов 1
Ст. техн.	Голубева		ГИПРОАВТОТРАНС, Волжский филиал

Инв. № подл. | Подпись и дата | Взам. инв. №

Копировал: Сунтеева

Формат А4

Типовой проект 503-1-35.85 Альбом VII

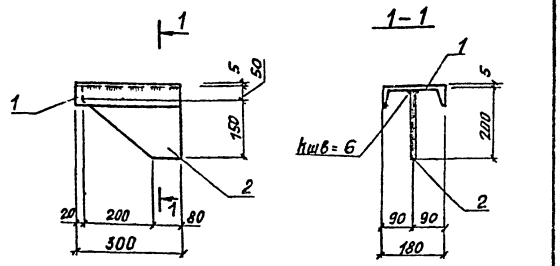

Формат	Зона	Поз.	Обозначение	Наименование	Кол.	Примечание
		1		С18 ГОСТ 8240-72* ℓ=300	1	4.89
		2		-10х200 ГОСТ 103-76 ℓ=280	1	4.40

ГИП	Никитин		503-1-35.85 -КНИ-СТ1			
Нач.отд	Удорова		Опорный столик СТ1	Стадия	Масса	Масштаб
Гл.спец.	Стрехнин			РП	9.29	1:10
Рук.гр.	Шайхратов			Лист 1	Листов 1	
Вед.инж.	Полякова		Сталь Вст 3кп2	ГИПРОАВТОТРАНС Новосибирский филиал		

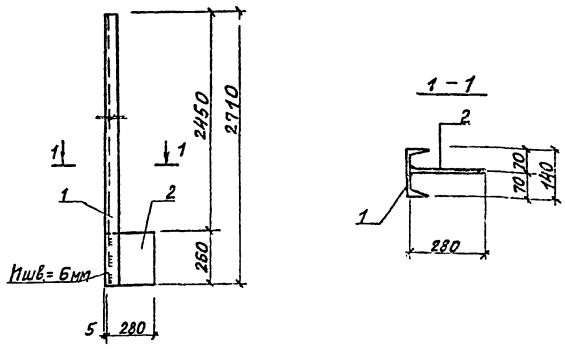

Формат	Зона	Поз.	Обозначение	Наименование	Кол.	Примечание
		1		С14 ГОСТ 8240-72* ℓ=2710	1	33.34
		2		-10х260 ГОСТ 82-70* ℓ=280	1	5.71

ГИП	Никитин		503-1-35.85 -КНИ-Т9а			
Нач.отд	Удорова		Насадка Т9а	Стадия	Масса	Масштаб
Гл.спец.	Стрехнин			РД	39.05	1:50
Рук.гр.	Шайхратов			Лист 1	Листов 1	
Вед.инж.	Полякова		Сталь Вст 3кп2	ГИПРОАВТОТРАНС Новосибирский филиал		

Инв.№ подл. | Подпись и дата | Взам.инв.№ | Инв.№ дубл. | Подпись и дата

Копировал: Сунтеева

Формат А4

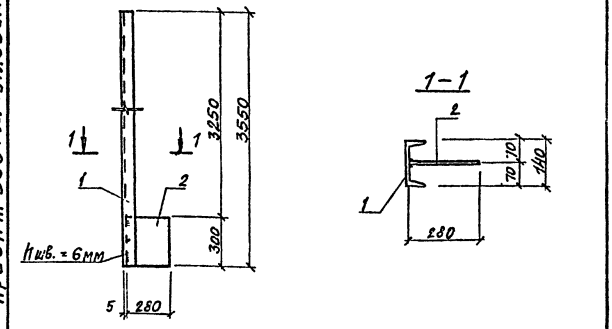

Формат	Зона	Поз.	Обозначение	Наименование	Кол.	Примечание
		1		С14 ГОСТ 8240-72* ℓ=3550	1	43.7
		2		-10х280 ГОСТ 82-70* ℓ=300	1	7.1

ГИП	Никитин		503-1-35.85 -КЖИ-ТЭ⁶	
Нач.отд	Сидорова			
Гл.спец.	Стрехнин			
Рук.гр.	Шихратов		Насадка ТЭ⁶	Стадия: РП; Масса: 50.8; Масштаб:
Вед.инж.	Полякова			Лист 1; Листов 1
			Сталь Вст 3кп2	ГИПРОАВТОТРАНС Новосибирский филиал

Инв.№ подл. | Подпись и дата | Взам.инв.№

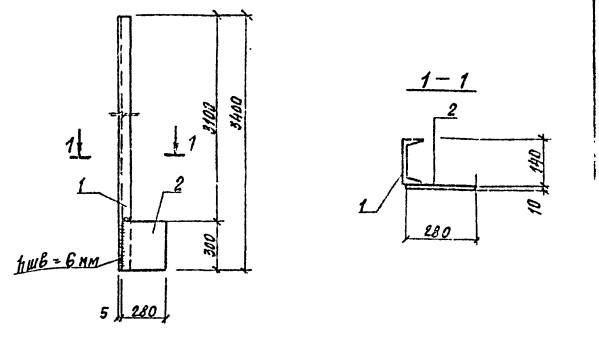

Формат	Зона	Поз.	Обозначение	Наименование	Кол.	Примечание
		1		С14 ГОСТ 8240-72* ℓ=3400	1	41.8
		2		-10х280 ГОСТ 82-70* ℓ=300	1	7.1

ГИП	Никитин		503-1-35.85 -КЖИ-ТЭ⁶	
Нач.отд	Сидорова			
Гл.спец.	Стрехнин			
Рук.гр.	Шихратов		Насадка ТЭ⁶	Стадия: РП; Масса: 48.9; Масштаб:
Вед.инж.	Полякова			Лист 1; Листов 1
			Сталь Вст 3кп2	ГИПРОАВТОТРАНС Новосибирский филиал

Инв.№ подл. | Подпись и дата | Взам.инв.№

Копировал: Сунтеева

Формат А4

Типовой проект 503-1-35.85 Альбом VI

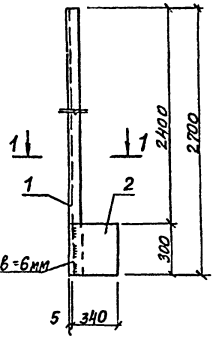

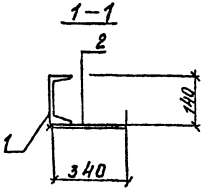

Формат	Зона	Поз.	Обозначение	Наименование	Кол.	Примечание
		1		С14 ГОСТ 8240-72* ℓ=2700	1	33.2
		2		-10х340 ГОСТ 82-70 ℓ=300	1	8.0

ГИП	Никитин		503-1-35.85 -КЖИ-Т 11а
Нач. отд.	Сидорова		Насадка Т 11а
Гл. спец.	Стрехнин		
Рук. гр.	Шайкратова		
Вед. инж.	Полякова		

Стадия	Масса	Масштаб
РП	41.2	
Лист 1	Листов 1	

Сталь Вст3 КП2

ГИПРОАВТОТРАНС Новосибирский филиал

Подпись и дата | Взам. инв. №

формат

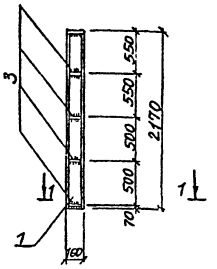

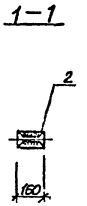

Формат	Зона	Поз.	Обозначение	Наименование	Кол.	Примечание
		1		I16 ГОСТ 8240-72* ℓ=2170	1	34.50
		2		-160х10 ГОСТ 103-76 ℓ=80	1	1.0
		3		-40х10 ГОСТ 103-76 ℓ=150	8	3.8

ГИП	Никитин		503-1-35.85 -КЖИ-Т 12а
Нач. отд.	Сидорова		Насадка Т 12а
Гл. спец.	Стрехнин		
Рук. гр.	Шайкратова		
Вед. инж.	Полякова		
Ст. техн.	Голубева		

Стадия	Масса	Масштаб
РП	39.30	
Лист 1	Листов 1	

Сталь Вст3 КП2

ГИПРОАВТОТРАНС Новосибирский филиал

Инв. № подл. | Подпись и дата | Взам. инв. №

Копировал: Сунтеева

формат А4

Типовой проект 503-1-35.85 Альбом VII

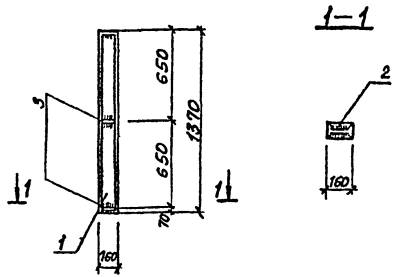

Формат	Зона	Поз.	Обозначение	Наименование	Кол.	Примечание
		1		I16 ГОСТ 8240-72* ℓ=1370	1	21.78
		2		-160х10 ГОСТ 103-76 ℓ=80	1	1.0
		3		-40х10 ГОСТ 103-76 ℓ=150	4	1.92

ГИП	Никитин		
Нач.отд.	Сидорова		
Гл.спец.	Стрехнин		
Рук.гр.	Шайхратова		
Вед.инж.	Полякова		
Ст.техн.	Голубева		

503-1-35.85 -КЖИ-Т 12б

Насадка Т 12б

Стадия	Масса	Масштаб
РП	24.70	

Лист 1 Листов 1

Сталь в ст.3 сп 2

ГИПРОАВТОТРАНС Новосибирский филиал

Инв. № подл. | Подпись и дата | Взам. инв. №

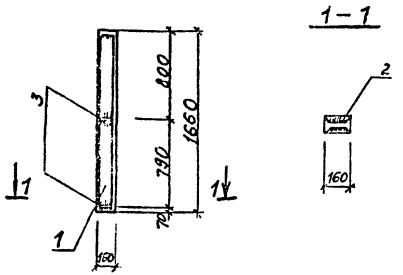

Формат	Зона	Поз.	Обозначение	Наименование	Кол.	Примечание
		1		I16 ГОСТ 8240-72* ℓ=1660	1	26.39
		2		-160х10 ГОСТ 103-76 ℓ=80	1	1.0
		3		-40х10 ГОСТ 103-76 ℓ=150	4	1.92

ГИП	Никитин		
Нач.отд.	Сидорова		
Гл.спец.	Стрехнин		
Рук.гр.	Шайхратова		
Вед.инж.	Полякова		
Ст.техн.	Голубева		

503-1-35.85 -КЖИ-Т 12в

Насадка Т-12в

Стадия	Масса	Масштаб
РП	29.31	

Лист 1 Листов 1

Сталь в ст.3 сп 2

ГИПРОАВТОТРАНС Новосибирский филиал

Инв. № подл. | Подпись и дата | Взам. инв. №

Копировал: Сунтеева

Формат А4

Типовой проект 503-1-35.85 Альбом VIII

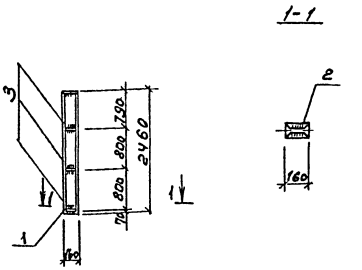

Формат	Зона	Поз.	Обозначение	Наименование	Кол.	Примечание
		1		I16 ГОСТ 8240-72 ℓ=2460	1	39,12
		2		-160х10 ГОСТ 103-76 ℓ=80	1	1,0
		3		-40х10 ГОСТ 103-76 ℓ=150	8	3,8

ГИП	Никулин		503-1-35.85 КЖИ-Т12е
Нач.отд.	Сиворов		
Гл.спец.	Стрекнин		Насадка Т12е
Рук.гр.	Шапиро		Стадия: РП; Масса: 43,9; Масштаб:
Вед.инж.	Полякова		Лист 1 Листов 1
Ст.техн.	Рябцева		Сталь ВСт3кп2
			ГИПРОАВТОТРАНС Новосибирский филиал

Инв.№ подл. | Подпись и дата | Взам.инв.№

Копировал

Формат А4

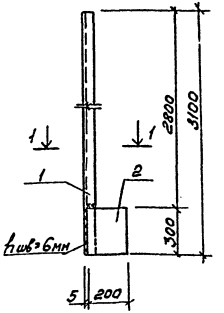

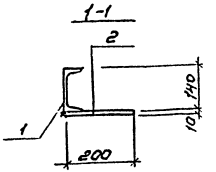

Формат	Зона	Поз.	Обозначение	Наименование	Кол.	Примечание
		1		[14 ГОСТ 8240-72 ℓ=3100	1	38,1
		2		-10х200 ГОСТ 103-76 ℓ=300	1	4,7

ГИП	Никулин		503-1-35.85 КЖИ-Т13б
Нач.отд.	Сиворов		
Гл.спец.	Стрекнин		Насадка Т13б
Рук.гр.	Шапиро		Стадия: РП; Масса: 42,8; Масштаб:
Вед.инж.	Полякова		Лист 1 Листов 1
			Сталь ВСт3кп2
			ГИПРОАВТОТРАНС Новосибирский филиал

Инв.№ подл. | Подпись и дата | Взам.инв.№

Копировал

Формат А4

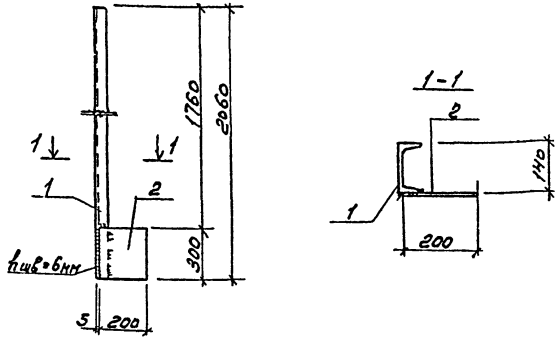

Формат	Зона	Поз.	Обозначение	Наименование	Кол.	Примечание
		1		С14 ГОСТ 8240-72* С=2060	1	25,3
		2		-10х200 ГОСТ 103-76 С=300	1	4,7

ГИП	Никитин		503-1-35.85	КНН-Т13²
Нач.отд	Сидоров		Насадка Т13²	Стадия: РП; Масса: 30,0; Масштаб:
Гл.спец	Стрехнин			Лист; Листов 1
Рук.гр.	Шайхатов		Сталь Вст3кп2	ГИПРОАВТОТРАНС Новосибирский филиал
Вед.инж	Полякова			

Инв.№ подл. | Подпись и дата | Взам.инв.№

Формат А4

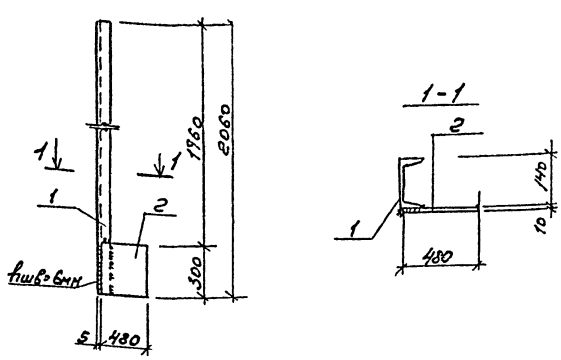

Формат	Зона	Поз.	Обозначение	Наименование	Кол.	Примечание
		1		С14 ГОСТ 8240-72* С=2060	1	25,3
		2		-10х480 ГОСТ 103-76 С=300	1	11,3

ГИП	Никитин		503-1-35.85	КНН-Т13а
Нач.отд	Сидоров		Насадка Т13а	Стадия: РП; Масса: 336; Масштаб:
Гл.спец	Стрехнин			Лист 1; Листов 1
Рук.гр.	Шайхатов		Сталь Вст3 кп2	ГИПРОАВТОТРАНС Новосибирский филиал
Вед.инж	Полякова			

Копировал

Формат А4

Типовой проект 503-1-35.85 Альбом VIII

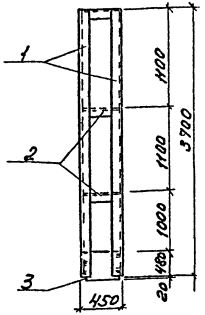

Формат	Зона	Поз.	Обозначение	Наименование	Кол.	Примечание
		1		[14 ГОСТ 8240-72* ℓ=3700	2	91,2
		2		[14 ГОСТ 8240-72* ℓ=440	3	16,23
		3		-430×10 ГОСТ 82-70* ℓ=506	1	16,87

ГИП	Никитин		503-1-35.85	КН-Т14а	
Нач.отд	Сиворова				
Гл.спец	Стрехнин		Насадка Т14а	Стадия: Р	Масса: 124,3
Рук.гр	Шавратова			Лист 1	Листов 1
Вед.инж	Полякова		Сталь Вст3кп2	ГИПРОАВТОТРАНС Новосибирский филиал	

Копировал

Формат А4

Инв.№ подл. | Подпись и дата | Взам.инв.№

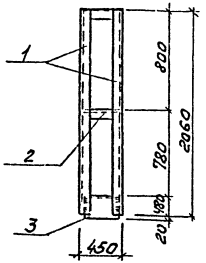

Формат	Зона	Поз.	Обозначение	Наименование	Кол.	Примечание
		1		[14 ГОСТ 8240-72* ℓ=2060	2	25,30
		2		[14 ГОСТ 8240-72* ℓ=440	2	10,81
		3		-430×10 ГОСТ 82-70* ℓ=506	1	16,87

ГИП	Никитин		503-1-35.85	КН-Т14б	
Нач.отд	Сиворова				
Гл.спец	Стрехнин		Насадка Т14б	Стадия: Р	Масса: 52,95
Рук.гр	Шавратова			Лист 1	Листов 1
Вед.инж	Полякова		Сталь Вст3кп2	ГИПРОАВТОТРАНС Новосибирский филиал	

Копировал

Формат А4

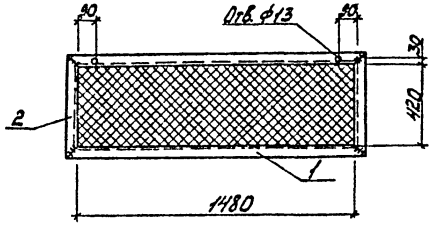

Формат	Зона	Поз.	Обозначение	Наименование	Кол.	Примечание
		1		L50×5 ГОСТ 8509-72*, ℓ=1580	2	12,0 кг
		2		L50×5 ГОСТ 8509-72*, ℓ=520	2	4,0 кг
		3		Сетка №20×16 ГОСТ 5336-80	0,6 м²	1,1 кг

ГИП	Никитин		503-1-35.85	КЖИ-Р1
Нач. отд.	Суворова		Решетка Р1	Стадия: РП; Масса: 17,1; Масшт.: 1:20
Гл. спец.	Стрелнин			Лист 1; Листов 1
Рук. гр.	Шайхратова		Сталь	ГИПРОАВТОТРАНС Новосибирский филиал
Инж.	Леонова			

Формат А4

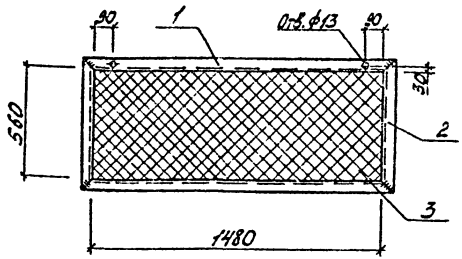

Формат	Зона	Поз.	Обозначение	Наименование	Кол.	Примечание
		1		L50×5 ГОСТ 8509-72*, ℓ=1580	2	12,0 кг
		2		L50×5 ГОСТ 8509-72*, ℓ=660	2	5,0 кг
		3		Сетка №20×16 ГОСТ 5336-80	0,8 м²	1,4 кг

ГИП	Никитин		503-1-35.85	КЖИ-Р2
Нач. отд.	Суворова		Решетка Р2	Стадия: РП; Масса: 18,4; Масшт.: 1:20
Гл. спец.	Стрелнин			Лист 1; Листов 1
Рук. гр.	Шайхратова		Сталь	ГИПРОАВТОТРАНС Новосибирский филиал
Инженер	Леонова			

Инв. № подл. | Подп. и дата | Взам. инв. №

Копировал Мочалу

Формат А4

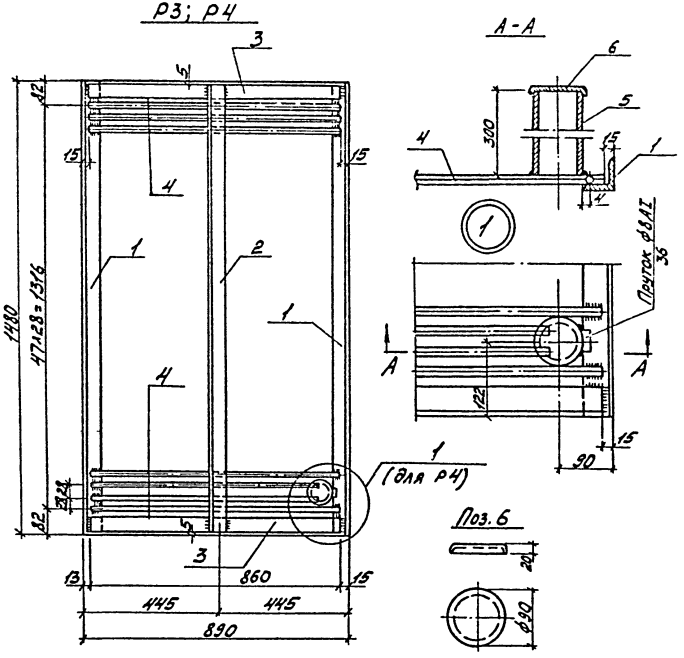

1. Решетка Р4 отличается от Р3 наличием трубы для шланга.

Формат	Зона	Поз.	Обозначение	Наименование	Кол.	Примечание
				Решетка Р3		
				Сборочные единицы и детали		
				L 50х5 ГОСТ 8509-72*		
		1		ℓ = 1480	2	11,2 кг
		2		ℓ = 1470	1	5,5 кг
		3		ℓ = 860	2	6,5 кг
		4		ФВАI ГОСТ 5781-82, ℓ = 860	48	16,3 кг
				Решетка Р4		
				Сборочные единицы и детали		
				L 50х5 ГОСТ 8509-72*		
		1		ℓ = 1480	2	11,2 кг
		2		ℓ = 1470	1	5,5 кг
		3		ℓ = 860	2	6,5 кг
БЧ		4		ФВАI ГОСТ 5781-82, ℓ = 860	48	16,3 кг
БЧ		5		Труба d = 80 ℓ = 300	1	2,5 кг
		6		Крышка δ = 0,5 мм ℓ = 130х130	1	0,10 кг

ГИП	Никитин		503-1-35.85 -КЖИ-Р3; Р4			
Нач. отд.	Сизарова		Решетка Р3; Р4	Стадия	Масса	Масшт
Гл. спец.	Стрелкин			РП	39,5 / 42,1	1:50
Рук. гр.	Шабкратова					
Инженер	Леонова		Сталь	ГИПРОАВТОТРАНС Новосибирский филиал		

Типовой проект 503-1-35.85 Альбом IV

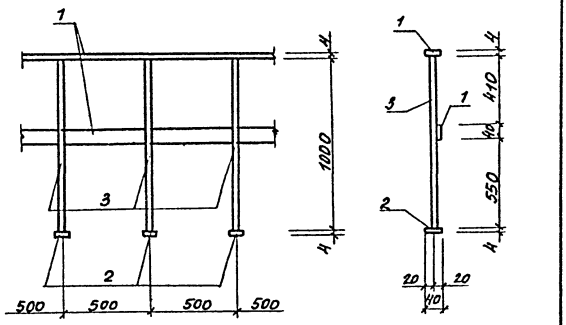

Формат	Зона	Поз.	Обозначение	Наименование	Кол.	Примечание
		1		-4х40 ГОСТ 103-76, ℓ=1000	2	2.5 кг
		2		-4х20 ГОСТ 103-76, ℓ=100	3	0.8 кг
		3		ф22АI ГОСТ 5781-82, ℓ=1000	3	9.0 кг

ГИП	Никитин		503-1-35.85 -КЖИ-ОГ1
Нач.отд.	Сидорова		
Гл.спец.	Стрехнин		Ограждение ОГ1
Рук.гр.	Шайкратова		
Инженер	Леонова		Сталь

Стадия	Масса	Масштаб
РП	12.3	1:20
Лист 1	Листов 1	

ГИПРОАВТОТРАНС Новосибирский филиал

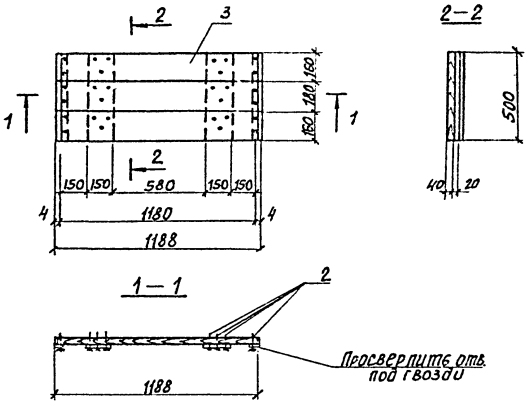

Формат	Зона	Поз.	Обозначение	Наименование	Кол.	Примеч.
		1		L40х4 ГОСТ 8509-72* ℓ=500	2	2.4
		2		Гвозди	30	4.0кг
		3		Древесина	0.003	м³

ГИП	Никитин		503-1-35.85 -КЖИ-Щ-1
Нач.отд.	Сидорова		
Гл.спец.	Стрехнин		Щит Щ-1
Рук.гр.	Шайкратова		
Инженер	Леонова		Дерево
Ст.техн.	Голубева		

Стадия	Масса	Масштаб
РП	7.0	
Лист 1	Листов 1	

ГИПРОАВТОТРАНС Новосибирский филиал

Копировал: Сунтеева Формат А4

Инв.№ подл. | Подпись и дата | Взам.инв.№

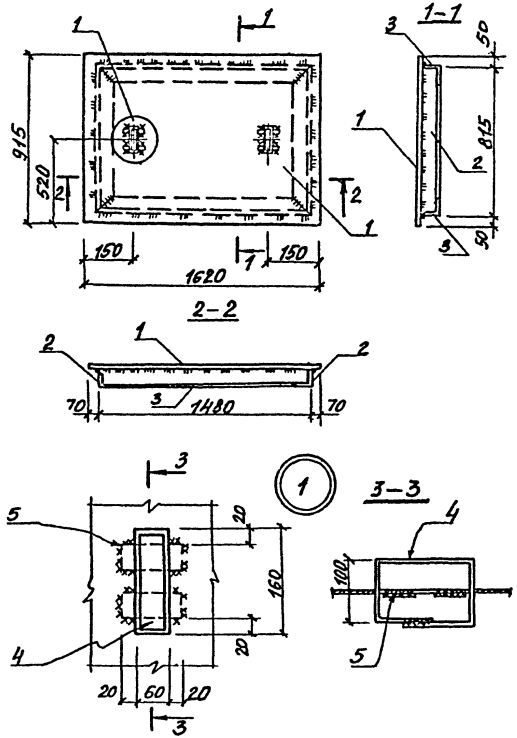

Формат	Зона	Поз.	Обозначение	Наименование	Кол.	Примечание
				Щит Щ2		
				Сборочные единицы и детали		
		1		Рифл. сталь 8-6мм ГОСТ 8568-77	м² 1.5	75.15кг
				L50×5 ГОСТ 8509-72*		
		2		ℓ=815	2	6.2кг
		3		ℓ=1480	2	11.2кг
				-40×6 ГОСТ 103-76		
		4		ℓ=520	1	1.0кг
		5		ℓ=100	4	0.8кг

ГИП	Никитин		503-1-35.85 -КЖИ – Щ2			
Нач.отд.	Сидорова					
Гл.спец.	Стрехнин			Стадия	Масса	Масштаб
Рук.гр.	Шайхатова		Щит Щ2	РП	94,35	1:25
Инж.	Лепкова			Лист 1	Листов 1	
			Сталь	ГИПРОАВТОТРАНС Новосибирский филиал		

Копировал: Сухтеева

Формат А3

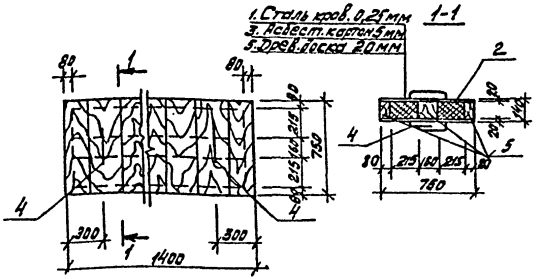

Формат	Зона	Поз.	Обозначение	Наименование	Кол.	Примечание
		1		Сталь кровельная δ=0,25мм	4,2	кг
		2		Минеральная вата γ=100 кг/м³	0,15	м³
		3		Асб. картон δ=5мм	2,2	м²
		4		ф20А I ГОСТ 5781-82 ℓ=1600	7,9	кг
		5		Древесина	0,31	м³

Щит готовить из древесины хвойных пород с пропиткой антипиренами.

ГИП	Никитин		503-1-35.85 КЖСИ-Щ3
Нач.отд.	Сидорова		
Гл.спец.	Стрехнин		Щит Щ3
Рук.гр.	Шайхатова		
Инженер	Полякова		Сталь

Стадия	Масса	Масштаб
РП	0,230	
Лист 1	Листов 1	

ГИДРОАВТОТРАНС Новосибирский филиал

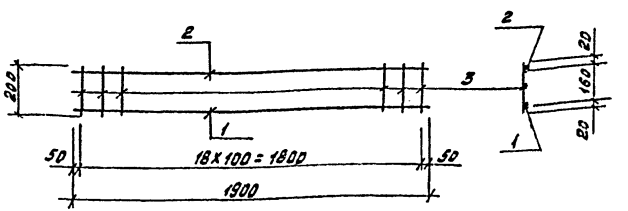

Формат	Зона	Поз.	Обозначение	Наименование	Кол.	Примечание
		1		ф12А III ГОСТ 5781-82, ℓ=1900	1	1,7кг
		2		ф8А III ГОСТ 5781-82, ℓ=1900	1	0,8 кг
		3		ф6А I ГОСТ 5781-82, ℓ=200	19	0,8 кг

ГИП	Никитин		503-1-35.85 КЖСИ-С1
Нач.отд.	Сидорова		
Гл.спец.	Стрехнин		Сетка арматурная С1
Рук.гр.	Шайхатова		
Инженер	Леонова		Сталь

Стадия	Масса	Масштаб
РП	3,3	1:20
Лист 1	Листов 1	

ГИДРОАВТОТРАНС Новосибирский филиал

Инв.№ подл. | Подпись и дата | Взам.инв.№

Копировал Наталья Формат А4

Альбом VII

Типовой проект 503-1-35.85

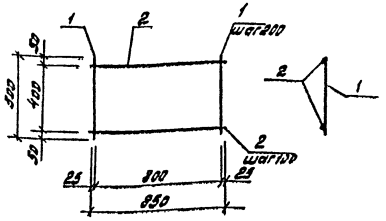

Формат	Зона	Поз.	Обозначение	Наименование	Кол.	Примечание
		1		Ф6А I ГОСТ 5781-82, ℓ=600	5	0,6 кг
		2		Ф8А III ГОСТ 5781-82, ℓ=850	5	1,7 кг

ГИП	Никитин		
Нач.отд.	Сидорова		
Гл.спец.	Стрехнин		
Рук.гр.	Шайхратова		
Инженер	Леонова		

503-1-35.85 КЖС-С2

Сетка арматурная С2

Стадия	Масса	Масштаб
РП	2,3	1:20

лист 1 листов 1

Сталь

ГИПРОАВТОТРАНС Новосибирский филиал

Инв.№ подл. | Подпись и дата | Взам.инв.№

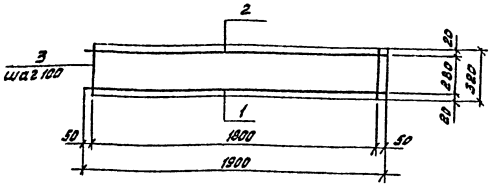

Формат	Зона	Поз.	Обозначение	Наименование	Кол.	Примечание
		1		Ф10А III ГОСТ 5781-82, ℓ=1900	1	1,2 кг
		2		Ф8А III ГОСТ 5781-82, ℓ=1900	1	0,8 кг
		3		Ф6А I ГОСТ 5781-82, ℓ=320	19	1,3 кг

ГИП	Никитин		
Нач.отд.	Сидорова		
Гл.спец.	Стрехнин		
Рук.гр.	Шайхратова		
Инженер	Леонова		

503-1-35.85 КЖСИ-С3

Сетка арматурная С3

Стадия	Масса	Масштаб
РП	3,3	1:20

лист 1 листов 1

Сталь

ГИПРОАВТОТРАНС Новосибирский филиал

Инв.№ подл. | Подпись и дата | Взам.инв.№

Копировал Муртазина Формат А4

Альбом VII

Типовой проект 503-1-35-85

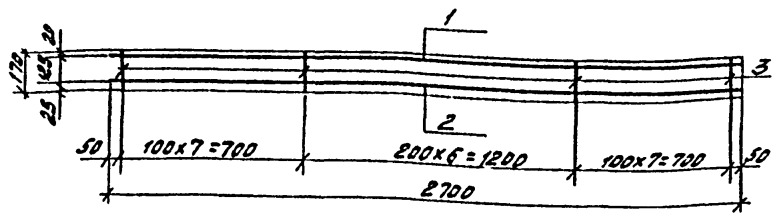

Формат	Зона	Поз.	Обозначение	Наименование	Кол.	Примечание
		1		Ф8А III ГОСТ 5781-82, ℓ=2700	1	1,1 кг
		2		Ф12А III ГОСТ 5781-82, ℓ=2700	1	5,4 кг
		3		Ф10А I ГОСТ 5781-82, ℓ=170	21	2,1 кг

ГИП	Никитин		
Нач.отд.	Сидорова		
Гл.спец.	Стрехнин		
Рук.гр.	Шайхратова		
Инженер	Леонова		

503-1-35.85 КЖИ-С4

Сетка арматурная С4

Стадия	Масса	Масштаб
РП	9,6	1:20

Лист 1 Листов 1

Сталь

ГИПРОАВТОТРАНС
Новосибирский филиал

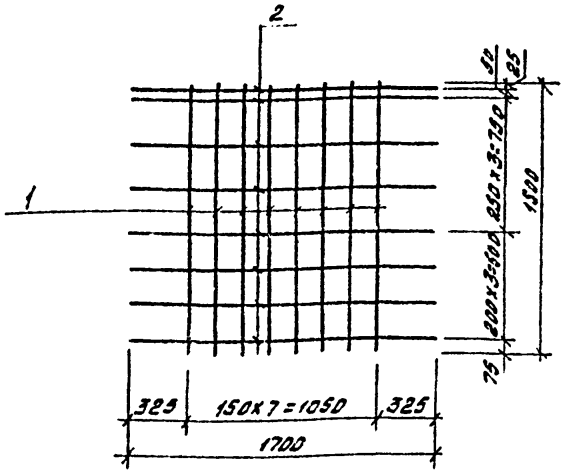

Формат	Зона	Поз.	Обозначение	Наименование	Кол.	Примечание
		1		Ф12А III ГОСТ 5781-82 ℓ=1500	8	10,66
		2		Ф12А III ГОСТ 5781-82 ℓ=1700	8	12,10

1. Сетку готовить при помощи контактной точечной сварки в соответствии с ГОСТ 10922-75
2. Для арматуры класса А-III сталь марки 35 ГС.

ГИП	Никитин		
Нач.отд.	Сидорова		
Гл.спец.	Стрехнин		
Рук.гр.	Шайхратова		
Инженер	Полякова		

503-1-35.85 КЖИ-С5

Сетка арматурная С5

Стадия	Масса	Масштаб
РП	22,75	

Лист 1 Листов 1

Сталь

ГИПРОАВТОТРАНС
Новосибирский филиал

Инв. № подл. | Подпись и дата | Взам. инв. №

Копировал Муртазина Формат А4

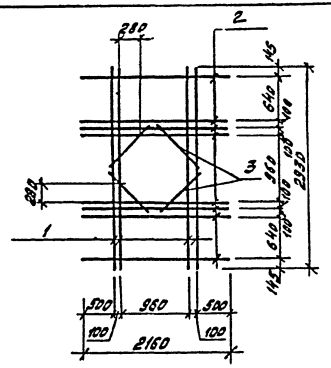

Формат	Зона	Поз.	Обозначение	Наименование	Кол.	Примечание
		1		Ф12 А III С=2930 ГОСТ 5781-82	4	10,4
		2		Ф12 А III С=2160 ГОСТ 5781-82	8	15,4
		3		Ф12 А III С=620 ГОСТ 5781-82	4	2,2

ГИП	Никитин		503-1-35.85	КЖСИ-КР-1
Нач.отд.	Сидорова			
Гл.спец.	Стрехнин		Каркас КР-1	Стадия: РП; Масса: 28,0; Масштаб:
Рук.гр.	Шайхратова			Лист 1; Листов 1
			Сталь	ГИПРОАВТОТРАНС Новосибирский филиал

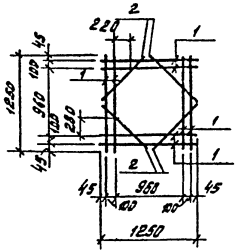

Формат	Зона	Поз.	Обозначение	Наименование	Кол.	Примечание
		1		Ф12 А III С=1250 ГОСТ 5781-82	2	8,9
		2		Ф12 А III С=620 ГОСТ 5781-82	4	2,2

ГИП	Никитин		503-1-35.85	КЖСИ-КР-2
Нач.отд.	Сидорова			
Гл.спец.	Стрехнин		Каркас КР-2	Стадия: РП; Масса: 11,1; Масштаб:
Рук.гр.	Шайхратова			Лист 1; Листов 1
			Сталь	ГИПРОАВТОТРАНС Новосибирский филиал

Инв.№ подл. | Подпись и дата | Взам.инв.№

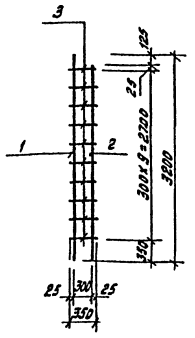

Формат	Зона	Поз.	Обозначение	Наименование	Кол.	Примечание
		1		Ф22А-III ГОСТ 5781-82 L=3200	1	9,54
		2		Ф22А-III ГОСТ 5781-82 L=3075	1	9,17
		3		Ф10А-III ГОСТ 5781-82 L=350	10	2,17

1. Каркасы готовить при помощи контактной точечной сварки в соответствии с ГОСТ 10922-75
2. Для арматуры класса А-III сталь марки 35ГС.

			503-1-35.85	КЭСИ-КР3		
ГИП	Никитин				Стадия	Масса	Масштаб
Нач.отд.	Сидорова		Плоский каркас КР3		РП	20.83	
Гл.спец.	Стрекнин				Лист 1	Листов 1	
Рук.гр.	Шайкатова				ПИИпроектстальконструкция		
Ведущ.	Полякова		Сталь		Новосибирский филиал		

Формат А4

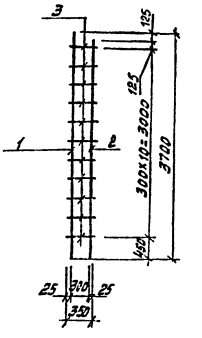

Формат	Зона	Поз.	Обозначение	Наименование	Кол.	Примечание
		1		Ф16А-III ГОСТ 5781-82 L=3700	1	5,86
		2		Ф16А-III ГОСТ 5781-82 L=3575	1	5,65
		3		Ф10А-III ГОСТ 5781-82 L=350	11	2,39

1. Каркасы готовить при помощи контактной точечной сварки в соответствии с ГОСТ 10922-75.
2. Для арматуры класса А-III сталь марки 35ГС.

Инв.№подл. | Подпись и дата | Взам.инв.№

			503.1-35.85	КЭСИ-КР4		
ГИП	Никитин				Стадия	Масса	Масштаб
Нач.отд.	Сидорова		Плоский каркас КР4		РП	13.90	
Гл.спец.	Стрекнин				Лист 1	Листов 1	
Рук.гр.	Шайкатова				ПИИпроектстальконструкция		
Ведущ.	Полякова		Сталь		Новосибирский филиал		

Формат А4

Альбом №1

Типовой проект 503-1-35.85

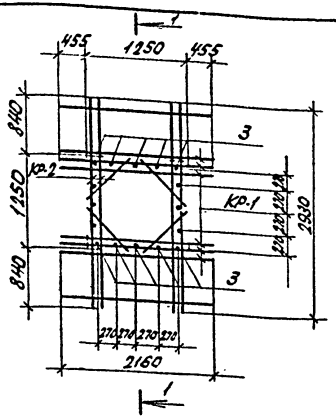

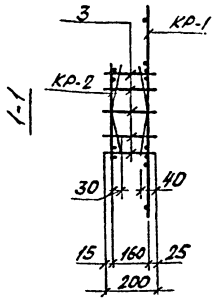

Формат	Зона	Поз.	Обозначение	Наименование	Кол.	Примечание
				Сборочные единицы		
		1	КЖИ-КР-1	Каркас КР-1	1	
		2	КЖИ-КР-2	Каркас КР-2	1	
				Детали		
		3		Ф12А III ℓ=200 ГОСТ 5781-82	16	0,178 кг

Пространственный каркас выполняется на строительной площадке сваркой.

ГИП	Никитин	
Нач.отд	Сидорова	
Гл.спец	Стрехнин	
Рук.гр	Шайхратова	

503-1-35.85 -КЖИ-КП1

Каркас пространственный КП-1

Стадия	Масса	Масштаб
РП	41,95	1:20
Лист 1	Листов 1	

Сталь

ГИПРОАВТОТРАНС Новосибирский филиал

Формат А4

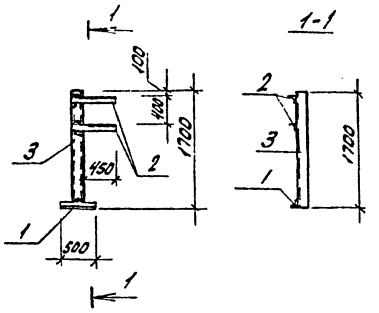

Формат	Зона	Поз.	Обозначение	Наименование	Кол.	Примечание
		1		L75×6 ГОСТ 8510-72 ℓ=500	1	2,8 кг
		2		L75×6 ГОСТ 8510-72 ℓ=610	2	6,94 кг
		3		[16 ГОСТ 8240-72* ℓ=1700	1	27,0 кг

ГИП	Никитин	
Нач.отд	Сидорова	
Гл.спец	Стрехнин	
Рук.гр	Шайхратова	
Вед.инж	Полякова	
Ст.техн	Голубева	

503-1-35.85 КЖИ-ОП3

Опора ОП-3

Стадия	Масса	Масштаб
РП	38,7	1:50
Лист 1	Листов 1	

ГИПРОАВТОТРАНС Новосибирский филиал

Инв.№ подл. | Подп. и дата | Взам.инв.№

Копировал: Севастьянова Формат: А4

Типовой проектный материал

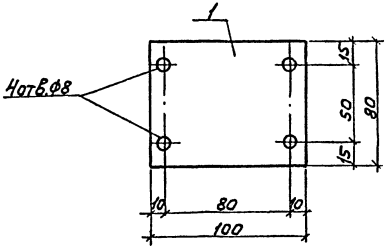

Формат	Зона	Поз.	Обозначение	Наименование	Кол.	Примечание
		1		-20х80 ГОСТ 19904-74, ℓ=100	1	1,3кг

			503-1-35.85	КЖИ-МС1			
ГИП	Никитин				Стадия	Масса	Масштаб
Нач.отд	Сидорова		Изделие соединительное МС1		РП	1,3	
Гл.спец	Брехних				Лист 1	Листов 1	
Рук.гр.	Шайхрат		Сталь		ГИПРОАВТОТРАНС		
Инж.	Леонова				Новосибирский филиал		

Формат А4

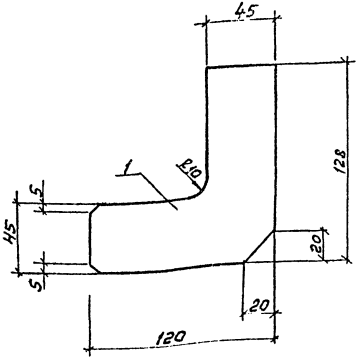

Формат	Зона	Поз.	Обозначение	Наименование	Кол.	Примечание
		1		-6х120 ГОСТ 103-76, ℓ=128	1	0,7кг

			503-1-35.85	КЖИ-МС2			
ГИП	Никитин				Стадия	Масса	Масштаб
Нач.отд	Сидорова		Изделие соединительное МС2		РП	0,7	
Гл.спец	Брехних				Лист 1	Листов 1	
Рук.гр.	Шайхрат		Сталь		ГИПРОАВТОТРАНС		
Инж.	Леонова				Новосибирский филиал		

Инв.№ подл. | Подпись и дата | Взам.инв.№

Копировал

Формат А4

Типовой проект 503-1-35.85 Альбом VIII

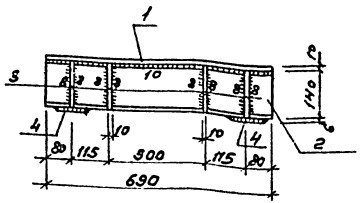

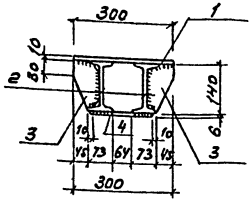

Формат	Зона	Поз.	Обозначение	Наименование	Кол.	Примечание
		1		-300×690×10 ГОСТ 82-70*	1	16.25
		2		I 14 ℓ=690 ГОСТ 8239-72*	2	16.4
		3		-140×80×10 ГОСТ 103-76	8	7.03
		4		-190×100×6 ГОСТ 103-76	2	1.79

Толщина сварных швов $h_ш = 8$мм

ГИП	Никитин		503-1-35.85	-КНН- МС3	
Нач.отд.	Сибарова				
Гл.спец.	Стрехнин		Опорный столик МС-3	Стадия: РП	Масса: 41,47
Рук.гр.	Шайхратов				Масштаб: 1:10
				Лист 1	Листов 1
			Сталь ВСт3пс6 ГОСТ 380-71*	ГИПРОАВТОТРАНС Новосибирский филиал	

Инв.№ подл. | Подпись и дата | Взам.инв.№

Копировал

Формат А4

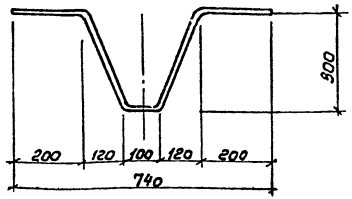

Формат	Зона	Поз.	Обозначение	Наименование	Кол.	Примечание
		1		ф12А1 ГОСТ 5781-82, ℓ=1160	1	1.03

ГИП	Никитин		503-1-35.85	КНН-МС4	
Нач.отд.	Сибарова				
Гл.спец.	Стрехнин		Изделие совединительное МС4	Стадия: РП	Масса: 1.03
Рук.гр.	Шайхратов				Масштаб:
Инж.	Пехенько			Лист 1	Листов 1
			Сталь ВСт3сп2	ГИПРОАВТОТРАНС Новосибирский филиал	

Инв.№ подл. | Подпись и дата | Взам.инв.№

Копировал

Формат А4

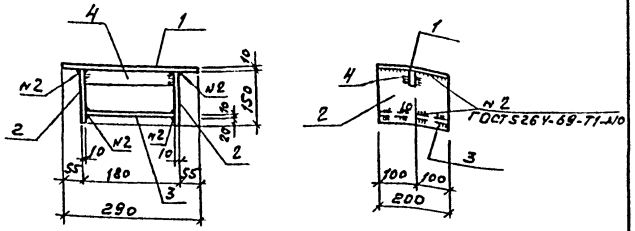

Формат	Зона	Поз.	Обозначение	Наименование	Кол.	Примечание
		1		-290×200×10 ГОСТ 103-76	1	4,55
		2		-150×200×10 ГОСТ 103-76	2	4,72
		3		-160×200×10 ГОСТ 103-76	1	2,51
		4		-60×160×8 ГОСТ 103-76	1	0,603

Толщина сварных швов h_w = 10мм

ГИП	Никитин		503-1-35.85 КЖИ-МС5		
Нач.отд	Суворов		Опорный столик МС-5	Стадия	Масса	Масштаб
Гл.спец	Стрехнин			РП	12,37	1:10
Рук.гр	Шайхутдинов			Лист	Листов	
			Сталь Вст3пс6 ГОСТ 380-71*	ГИПРОАВТОТРАНС Новосибирский филиал		

Формат А4

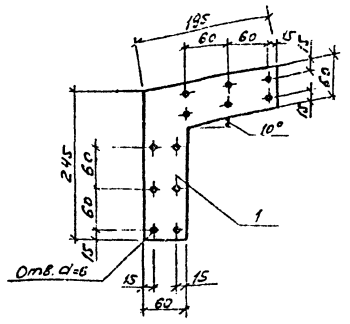

Формат	Зона	Поз.	Обозначение	Наименование	Кол.	Примечание
		1		-195×4 ГОСТ 103-76 Ст3кп2	1	1,5

Стальную накладку окрасить масляной краской за два раза.

ГИП	Никитин		503-1-35.85 КЖИ-МС6		
Нач.отд	Суворов		Изделие соединительное МС6	Стадия	Масса	Масштаб
Гл.спец	Стрехнин			РП	1,50	1:50
Рук.гр	Шайхутдинов			Лист	Листов	
Осн.инж.	Полякова		Сталь ВСт3кп2	ГИПРОАВТОТРАНС Новосибирский филиал		
Ст.техн	Голубева					

Копировал Формат А4

Инв.№ подл. | Подпись и дата | Взам.инв.№

Типовой проект 503-1.35.85 Альбом VII

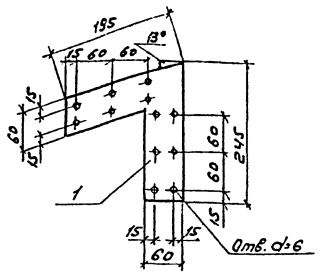

Формат	Зона	Поз.	Обозначение	Наименование	Кол.	Примечание
		1		-195×4, ГОСТ 103-76, ℓ=245	1	1,5

Стальную накладку окрасить масляной краской за два раза

ГИП	Никитин		
Нач.отд.	Сидорова		
Гл.спец.	Стрехнин		
Рук.гр.	Шайхратова		
Вед.инж.	Полякова		
Ст.техн.	Голубева		

503-1-35.85 КЖИ-МС7

Изделие соединительное МС7

Стадия	Масса	Масштаб
РП	1,50	1:5

Лист 1 Листов 1

Сталь ВСт3Кп2

ГИПРОАВТОТРАНС Новосибирский филиал

Формат А4

Инв.№ подл. | Подпись и дата | Взам.инв.№

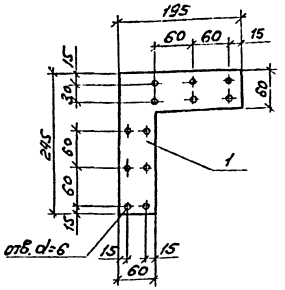

Формат	Зона	Поз.	Обозначение	Наименование	Кол.	Примечание
		1		-195×4, ГОСТ 103-76, ℓ=245	1	1.5

Стальную накладку окрасить масляной краской за два раза.

ГИП	Никитин		
Нач.отд.	Сидорова		
Гл.спец.	Стрехнин		
Рук.гр.	Шайхратова		
Вед.инж.	Полякова		
Ст.техн.	Голубева		

503-1-35.85 КЖИ-МС8

Изделие соединительное МС8

Стадия	Масса	Масштаб
РП	1,50	1:5

Лист 1 Листов 1

Сталь ВСт3Кп2

ГИПРОАВТОТРАНС Новосибирский филиал

Копировал Фрун-

Формат А4

Инв.№ подл. | Подпись и дата | Взам.инв.№

Альбом III

Типовой проект 503-1-35.85

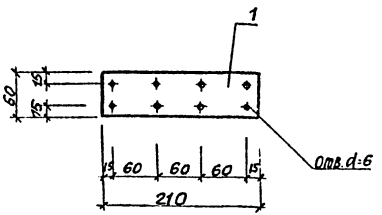

Формат	Зона	Поз.	Обозначение	Наименование	Кол.	Примечание
		1		-60×4 ГОСТ 103-76 ℓ=210	1	0.41

Стальную накладку окрасить масляной краской за два раза

ГИП	Никитин	
Нач. отд.	Сидорова	
Гл. спец.	Стрехнин	
Рук. гр.	Шайхатова	
Вед. инж.	Полякова	
Ст. техн.	Голубева	

503-1-35.85 -КЖИ-МС 9

Изделие соединительное МС 9

Стадия	Масса	Масштаб
РП	0.41	1:5
Лист 1	Листов 1	

Сталь Вст 3кп2

ГИПРОАВТОТРАНС Новосибирский филиал

Инв. № подл. | Подпись и дата | Взам. инв. №

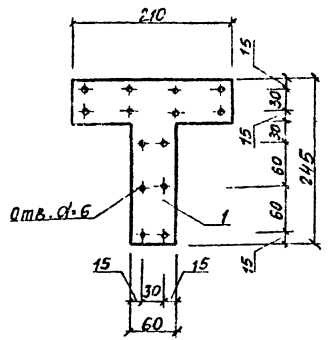

Формат	Зона	Поз.	Обозначение	Наименование	Кол.	Примечание
		1		-210×4 ГОСТ 103-76 ℓ=245	1	0.74

Стальную накладку окрасить масляной краской за 2 раза.

ГИП	Никитин	
Нач. отд.	Сидорова	
Гл. спец.	Стрехнин	
Рук. гр.	Шайхатова	
Вед. инж.	Полякова	
Ст. техн.	Голубева	

503-1-35.85 -КЖИ-МС10

Изделие соединительное МС10

Стадия	Масса	Масштаб
РП	0.74	
Лист 1	Листов 1	

Сталь Вст3 кп2

ГИПРОАВТОТРАНС Новосибирский филиал

Копировал: Сидорова

Формат А4

Типовой проект 503-1-35.85 Альбом III

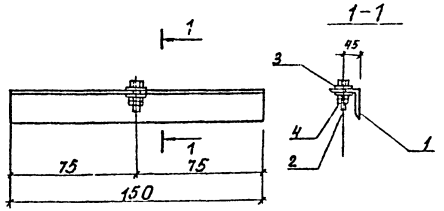

Формат	Зона	Поз.	Обозначение	Наименование	Кол.	Примечание
		1		L 90х8 ГОСТ 8509-72* ℓ=150	1	1.64кг
		2		Болт М20 ГОСТ 22353-77 Всю	1	0.198кг
		3		Шайба 20 ГОСТ 22355-77	2	0.070кг
		4		Гайка М20 ГОСТ 22354-77	2	0.016кг

Соединительное изделие МС 37а отличается от типового МС37 по серии 1.431-20 выпуск 7 часть 2 только длиной позиции 1.

ГИП	Никитин	503-1-35.85 -КЖИ — МС-37а	
Нач. отд.	Сидорова	Изделие соединительное МС-37а	Стадия: РП; Масса: 2.24; Масштаб: 1:20
Гл. спец.	Стрехнин		Лист 1; Листов 1
Рук. гр.	Шайхратова		
Вед. инж.	Полякова	Сталь Вст3кп2	ГИПРОАВТОТРАНС Новосибирский филиал

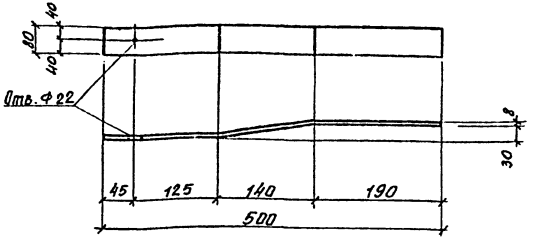

Формат	Зона	Поз.	Обозначение	Наименование	Кол.	Примечание
		1		-80х8 ГОСТ 103-76 ℓ=500	1	2.7кг

ГИП	Никитин	503-1-35.85 -КЖИ — МС 39а	
Нач. отд.	Сидорова	Изделие соединительное МС 39а	Стадия: РП; Масса: 2.7; Масштаб: 1:50
Гл. спец.	Стрехнин		Лист 1; Листов 1
Рук. гр.	Шайхратова		
Вед. инж.	Полякова	Сталь Вст3 кп2	ГИПРОАВТОТРАНС Новосибирский филиал

Инв. № подл. | Подпись и дата | Взам. инв. №

Копировал: Сунтеева

Формат А4

Типовой проект 503-1-35.85 Альбом VII

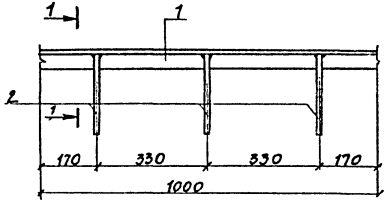

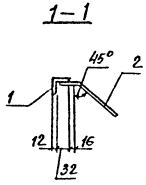

Формат	Зона	Поз.	Обозначение	Наименование	Кол.	Примечание
		1		L50x5 ГОСТ 8509-72*, ℓ=1000	1	3.8 кг
		2		ФВ1 III ГОСТ 5781-82, ℓ=250	3	0.3 кг

ГИП	Никитин		503-1-35.85 -КЖИ-Мн 1
Нач. отд.	Сидорова		
Гл. спец.	Стрехнин		Изделие закладное Мн 1
Рук. гр.	Шайкратова		
Инжен.	Леонова		

Стадия	Масса	Масштаб
РП	4.1	1:10
Лист 1	Листов 1	

Сталь Вст3 КП2 ГОСТ 380-71*

ГИПРОАВТОТРАНС Новосибирский филиал

Формат А4

Инв. № подл. | Подпись и дата | Взам. инв. №

Формат	Зона	Поз.	Обозначение	Наименование	Кол.	Примечание
				Труба d_y=20 ГОСТ 3262-75*		
		1		ℓ=410	1	0.7 кг

ГИП	Никитин		503-1-35.85 -КЖИ-Мн 2
Нач. отд.	Сидорова		
Гл. спец.	Стрехнин		Изделие закладное Мн 2
Рук. гр.	Шайкратова		
Инжен.	Леонова		

Стадия	Масса	Масштаб
РП	0.7	1:10
Лист 1	Листов 1	

Сталь Вст 3 КП 2 ГОСТ 380-71*

ГИПРОАВТОТРАНС Новосибирский филиал

Копировал: Рентеева

Формат А4

Инв. № подл. | Подпись и дата | Взам. инв. №

Альбом VII

Типовой проект 503-1-35.85

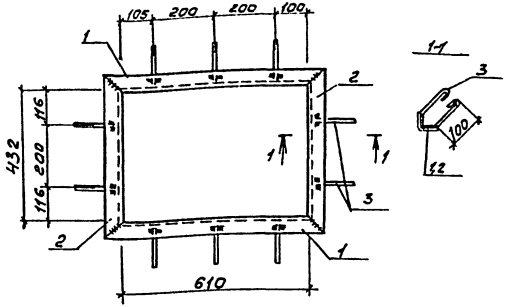

Формат	Зона	Поз.	Обозначение	Наименование	Кол.	Примечание
				∠50×5 ГОСТ 8509-72*		
		1		ℓ=710	2	5,4кг
		2		ℓ=532	2	4,0кг
		3		ф6 А-I ГОСТ 5781-82, ℓ=350	10	0,8кг

ГИП	Никитин		503-1-35.85 -КЖИ-МН3		
Нач.отд	Сидорова				
Гл.спец	Стрехнин			Стадия	Масса	Масштаб
Рук.гр	Шайхратова		Изделие закладное МН3	РП	10,2	1:10
Инж.	Леонова			Лист	Листов 1
			Сталь	ГИПРОАВТОТРАНС Новосибирский филиал	

Формат А4

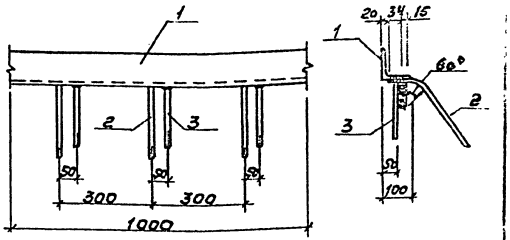

Формат	Зона	Поз.	Обозначение	Наименование	Кол.	Примечание
		1		∠100×10 ГОСТ 8509-72*, ℓ=1000	1	15,1кг
		2		ф8 А-III ГОСТ 5781-82, ℓ=300	3	0,36кг
		3		ф8 А-III ГОСТ 5781-82, ℓ=200	3	0,24кг

Инв.№ подл. | Подпись и дата | Взам.инв.№

ГИП	Никитин		503-1-35.85 -КЖИ-МН4		
Нач.отд	Сидорова				
Гл.спец	Стрехнин			Стадия	Масса	Масштаб
Рук.гр	Шайхратова		Изделие закладное МН4	РП	15,7	1:10
Инж.	Леонова			Лист 1	Листов 1
			Сталь	ГИПРОАВТОТРАНС Новосибирский филиал	

Копировал

Формат А4

Типовой проект 503-1-35.85 Альбом III

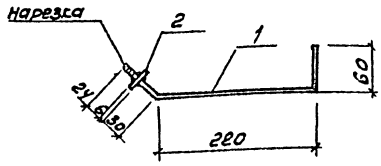

Формат	Зона	Поз	Обозначение	Наименование	Кол.	Примечание
		1		ф10А-I ГОСТ 5781-82, ℓ=340	1	0,2 кг
		2		-6×60 ГОСТ 103-76, ℓ=60	1	0,2 кг

ГИП	Никитин		503-1-35.85	КЖИ-МН5		
Нач.отд	Сиборова			Стадия	Масса	Масштаб
Гл.спец.	Стрехнин		Изделие закладное МН5	Р П	0,4	1:5
Рук.гр.	Шайхратов			Лист 1	Листов 1	
Инж.	Ясенова		Сталь	ГИПРОАВТОТРАНС Новосибирский филиал		

Инв.№ подл. | Подпись и дата | Взам.инв.№

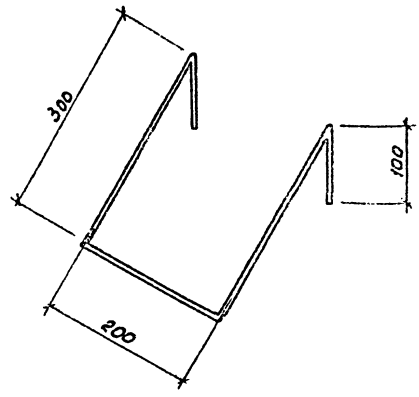

Формат	Зона	Поз	Обозначение	Наименование	Кол.	Примечание
		1		ф20А-I ГОСТ 5781-82, ℓ=1000	1	2,5 кг

ГИП	Никитин		503-1-35.85	КЖИ-МН6		
Нач.отд	Сиборова			Стадия	Масса	Масштаб
Гл.спец.	Стрехнин		Изделие закладное МН6	Р П	2,5	1:10
Рук.гр.	Шайхратов			Лист 1	Листов 1	
Инж.	Ясенова		Сталь	ГИПРОАВТОТРАНС Новосибирский филиал		

Инв.№ подл. | Подпись и дата | Взам.инв.№

Копировал

Формат А3

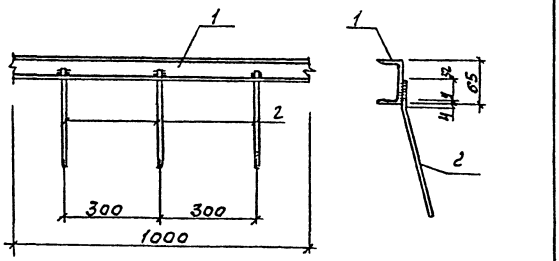

Формат	Зона	Поз.	Обозначение	Наименование	Кол.	Примечание
		1		С6,5 ГОСТ 8240-72*, ℓ=1000	1	5,9кг
		2		ФВАIII ГОСТ 5781-82, ℓ=300	4	0,5кг

ГИП	Никитин		503-1-35.85 -КЖН- МН7		
Нач.отд.	Сидоров				
Гл.спец.	Стрехнин		Изделие закладное МН7	Стадия	Масса	Масштаб
Рук.гр.	Шадхраев			РП	6,4	1:10 1:5
Инж.	Леонова			Лист 1	Листов
			Сталь	ГИПРОАВТОТРАНС Новосибирский филиал	

Копировал Формат А4

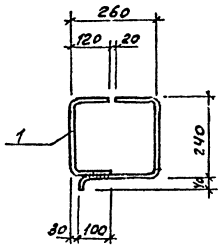

Формат	Зона	Поз.	Обозначение	Наименование	Кол.	Примечание
		1		ФБАI ГОСТ 5781-82, ℓ=1110	1	0,3кг

ГИП	Никитин		503-1-35.85 -КЖН- МН8		
Нач.отд.	Сидоров				
Гл.спец.	Стрехнин		Изделие закладное МН8	Стадия	Масса	Масштаб
Рук.гр.	Шадхраев			РП	0,3	1:10
Инж.	Леонова			Лист 1	Листов 1
			Сталь	ГИПРОАВТОТРАНС Новосибирский филиал	

Копировал Формат А4

Типовой проект 503-1-35.85

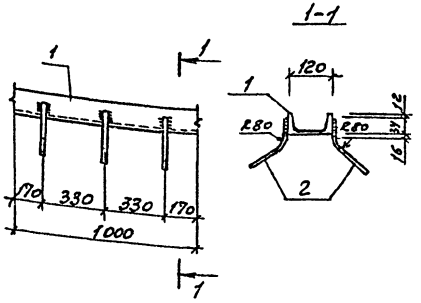

Формат	Зона	Поз.	Обозначение	Наименование	Кол.	Примечание
		1		⊏12 ГОСТ 8240-72*, ℓ=1000	1	10,4 кг
		2		ф8А-II ГОСТ 5781-82, ℓ=250	6	0,6 кг

ГИП	Никитчук		503-1-35.85	-КЖИ- МН9	
Нач.отд	Сидорова				
Гл.спец	Стрехнин			Стадия	Масса	Масштаб
Рук.гр	Шайхратов		Изделие закладное МН9	РП	11,0	1:20
Инж.	Леонова			Лист 1	Листов 1
			Сталь	ГИПРОАВТОТРАНС	
				Новгородский филиал	

Формат А4

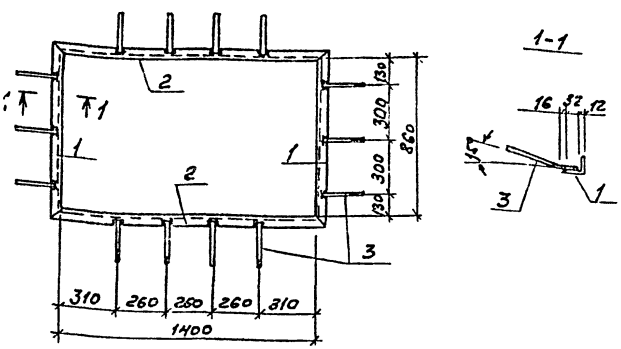

Формат	Зона	Поз	Обозначение	Наименование	Кол.	Примечание
		1		L50х5 ГОСТ 8509-72*, ℓ=960	2	7,2 кг
		2		L50х5 ГОСТ 8509-72*, ℓ=1500	2	11,3 кг
		3		ф8А-II ГОСТ 5781-82, ℓ=200	14	1,1 кг

ГИП	Никитчук		503-1-35.85	КЖИ- МН10	
Нач.отд	Сидорова				
Гл.спец	Стрехнин			Стадия	Масса	Масштаб
Рук.гр	Шайхратов		Изделие закладное МН10	РП	19,6	1:20
Инж.	Леонова			Лист 1	Листов 1
			Сталь	ГИПРОАВТОТРАНС	
				Новгородский филиал	

Инв.№ подл. | Подпись и дата | Взам. инв.№

Копировал

Формат А4

Типовой проект 503-1-35.85 Альбом III

1-1

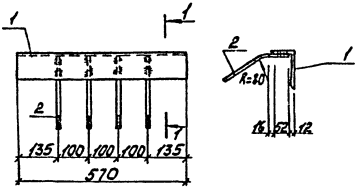

Формат	Зона	Поз.	Обозначение	Наименование	Кол.	Примечание
		1		L125×80×8 ГОСТ 8510-72* ℓ=570	1	7.1 кг
		2		ФВАIII ГОСТ 5781-82 ℓ=250	4	0.4 кг

ГИП	Никитин		503-1-35.85 -КЖСИ-МН11
Нач.отд.	Сидорова		
Гл.спец.	Стрекнин		Изделие закладное МН11
Рук.гр.	Шафхатов		
Инж.	Леонова		Сталь

Стадия	Масса	Масштаб
РП	7.5	1:10
Лист 1	Листов 1	

ГИПРОАВТОТРАНС Новосибирский филиал

Инв.№ подл. | Подп. и дата | Взам. инв.№

Формат А4

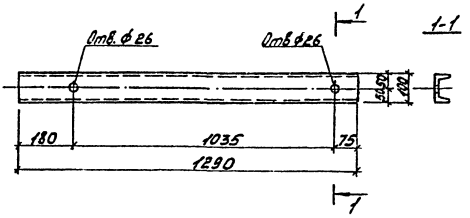

Формат	Зона	Поз.	Обозначение	Наименование	Кол.	Примечание
		1		[10 ГОСТ 8240-72* ℓ=1440	1	9.8 кг

ГИП	Никитин		503-1-35.85 -КЖСИ-МН12
Нач.отд.	Сидорова		
Гл.спец.	Стрекнин		Изделие закладное МН12
Рук.гр.	Шафхатов		
Инж.	Леонова		Сталь

Стадия	Масса	Масштаб
РП	9.8	1:10
Лист 1	Листов 1	

ГИПРОАВТОТРАНС Новосибирский филиал

Копировал Монтаж

Формат А4

Типовой проект 503-1-35.85 Альбом III

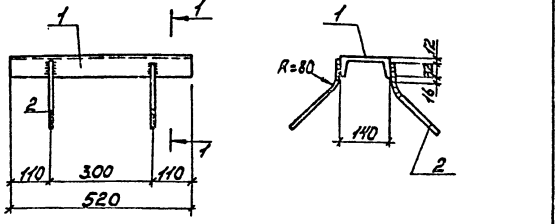

Формат	Зона	Поз.	Обозначение	Наименование	Кол.	Примечание
		1		Г.14 ГОСТ 8240-72*, ℓ=520	1	6,4 кг
		2		ф8А-III ГОСТ 5781-82, ℓ=250	4	0,4 кг

ГИП	Никитин		503-1-35.85 - КЖСИ-МН13
Нач.отд.	Сидорова		Изделие закладное МН13
Гл.спец.	Стрехнин		Стадия: РП; Масса: 6,8; Масштаб: 1:10
Рук.гр.	Шабратова		Лист 1; Листов 1
Инж.	Леонова		Столб
			ГИПРОАВТОТРАНС Новосибирский филиал

Инв.№ подл. | Подп. и дата | Взам.инв.№

Формат А4

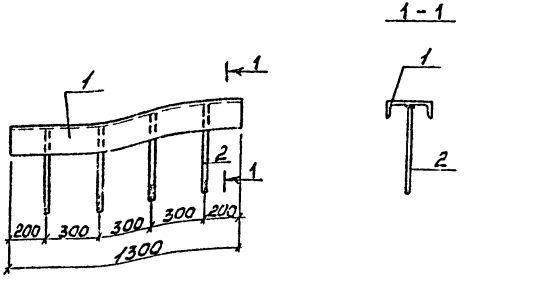

Формат	Зона	Поз.	Обозначение	Наименование	Кол.	Примечание
		1		Г.5 ГОСТ 8240-72*, ℓ=1300	1	6,3 кг
		2		ф8А-III ГОСТ 5781-82, ℓ=200	4	0,32 кг

ГИП	Никитин		503-1-35.85 - КЖСИ-МН14
Нач.отд.	Сидорова		Изделие закладное МН14
Гл.спец.	Стрехнин		Стадия: РП; Масса: 6,62; Масштаб: 1:20
Рук.гр.	Шабратова		Лист 1; Листов 1
Инженер	Леонова		Столб
			ГИПРОАВТОТРАНС Новосибирский филиал

Инв.№ подл. | Подп. и дата | Взам.инв.№

Копировал Котлер

Формат А4

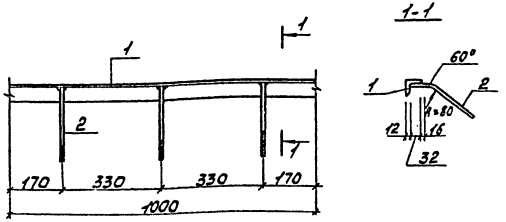

Формат	Зона	Поз.	Обозначение	Наименование	Кол.	Примечание
		1		L75×50×5 ГОСТ 8510-72*, ℓ=1000	1	4,79 кг
		2		⌀8А-I ГОСТ 5781-82, ℓ=250	3	0,3 кг

ГИП	Никитин		503-1.35.85 -КЖИ-МН15
Нач.отд.	Сидорова		Изделие закладное МН15
Гл.спец.	Стрекнин		Сталь
Рук.гр.	Шафратова		Стадия: РП; Масса: 5,1; Масшт.: 1:10; Лист 1; Листов 1
Инж.	Леонова		ГИПРОАВТОТРАНС Новосибирский филиал

Формат А4

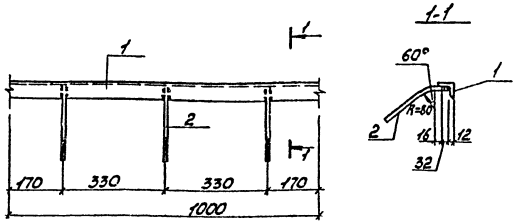

Формат	Зона	Поз.	Обозначение	Наименование	Кол.	Примечание
		1		L50×5 ГОСТ 8509-72*, ℓ=1000	1	3,77 кг
		2		⌀8А-I ГОСТ 5781-82, ℓ=250	3	0,3 кг

ГИП	Чигичич		503-1-35.85 -КЖИ-МН16
Нач.отд.	Сидорова		Изделие закладное МН16
Гл.спец.	Стрекнин		Сталь
Рук.гр.	Шафратова		Стадия: РП; Масса: 4,1; Масшт.: 1:10; Лист 1; Листов 1
Инж.	Леонова		ГИПРОАВТОТРАНС Новосибирский филиал

Копировал Мостер

Формат А4

Типовой проект 503-1-35.85 Альбом VII

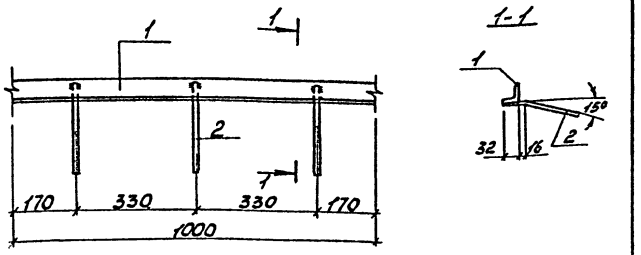

Формат	Зона	Поз.	Обозначение	Наименование	Кол.	Примечание
		1		L50×5 ГОСТ 8509-72*, ℓ=1000	1	3,77кг
		2		ф8А-III ГОСТ 5781-82, ℓ=250	3	0,3кг

ГИП	Никитин		503-1-35.85 -КЖСИ- МН17
Нач. отд.	Сидорова		Изделие закладное МН 17
Гл. спец.	Стрекнин		Стадия: РП; Масса: 4,1; Масшт.: 1:10
Рук. гр.	Шайхатова		Лист 1; Листов 1
Инж.	Леонова		Сталь
			ГИПРОАВТОТРАНС Новосибирский филиал

Инв. № подл. | Подп. и дата | Взам. инв. №

Формат А4

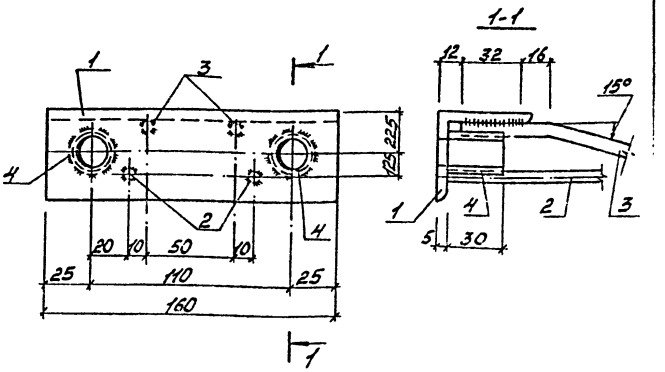

Формат	Зона	Поз.	Обозначение	Наименование	Кол.	Примечание
		1		L50×5 ГОСТ 8509-72*, ℓ=160	1	0,6кг
		2		ф8А-III ГОСТ 5781-82, ℓ=200	2	0,16кг
		3		ф8А-III ГОСТ 5781-82, ℓ=250	2	0,2кг
		4		ф25 ГОСТ 2590-71*, ℓ=30	2	0,24кг

ГИП	Никитин		503-1-35.85 -КЖСИ- МН18
Нач. отд.	Сидорова		Изделие закладное МН18
Гл. спец.	Стрекнин		Стадия: РП; Масса: 1,2; Масшт.:
Рук. гр.	Шайхатова		Лист 1; Листов 1
Инж.	Леонова		Сталь
			ГИПРОАВТОТРАНС Новосибирский филиал

Инв. № подл. | Подп. и дата | Взам. инв. №

Копировал Монтер

Формат А4

Типовой проект 503-1-33.85 Альбом III

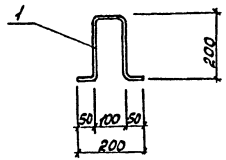

Формат	Зона	Поз.	Обозначение	Наименование	Кол.	Примечание
		1		ф6 AI ГОСТ 5781-82 ℓ=600	1	0,1 кг

			503-1-35.85		-КЖИ-МН19
ГИП	Никитин		Изделие закладное МН19	Стадия	Масса	Масшт.
Нач. отд.	Сидорова			РП	0,1	1:10
Гл. спец.	Стрекнин			Лист 1	Листов 1
Рук. гр.	Шафкратова		Сталь	ГИПРОАВТОТРАНС Новосибирский филиал	
Инж.	Леонова				
Ст. техн.	Голубева				

Формат А4

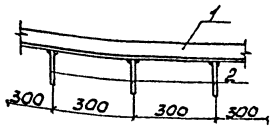

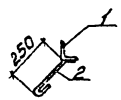

Формат	Зона	Поз.	Обозначение	Наименование	Кол.	Примечание
		1		L 75×5 ℓ=1000 ГОСТ 8509-72*	1	5,8 кг
		2		ф6 AI ℓ=300 ГОСТ 5781-82	4	0,27 кг

Инв. № подл. | Подп. и дата | Взам. инв. №

			503-1-35.85		-КЖИ-МН20
ГИП	Никитин		Изделие закладное МН20	Стадия	Масса	Масшт.
Нач. отд.	Сидорова			РП	6,1	1:10
Гл. спец.	Стрекнин			Лист 1	Листов 1
Рук. гр.	Шафкратова		Сталь	ГИПРОАВТОТРАНС Новосибирский филиал	
Инж.	Леонова				
Ст. техн.	Голубева				

Копировал Масейф

Формат А4

Типовой проект 503-1-35.85 Альбом VII

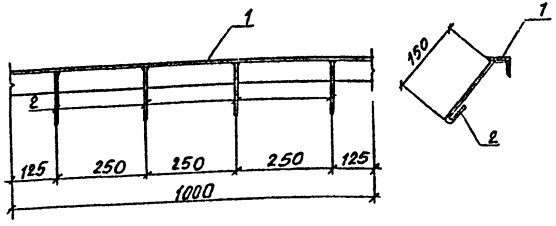

Формат	Зона	Поз.	Обозначение	Наименование	Кол.	Примечание
		1		L63х5 ГОСТ 8509-72*	1п.м	4.8 кг
		2		ФБАI l=220 ГОСТ 5781-82	4	0.2 кг

ГИП	Никитин		503-1-35.85 -КЖИ-МН21			
Нач.отд	Сидорова					
Гл.спец.	Стрехнин					
Рук.гр.	Шкуратова		Изделие закладное МН 21	Стадия	Масса	Масштаб
Инжен.	Леонова			РП	5.0	1:10
Ст.техн	Голубева			Лист 1	Листов 1	
			Сталь Вст3 КП2	ГИПРОАВТОТРАНС Новосибирский филиал		

Инв.№ подл. | Подпись и дата | Взам.инв.№

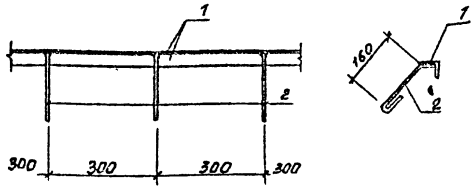

Формат	Зона	Поз.	Обозначение	Наименование	Кол	Примечание
		1		L50х5 ГОСТ 8509-72*	1.0п.м	3.8 кг
		2		ФБАI l=300 ГОСТ 5781-82	4	0.3 кг

СИП	Никитин		503-1-35.85 -КЖИ-МН22			
Нач.отд	Сидорова					
Гл.спец.	Стрехнин					
Рук.гр.	Шкуратова		Изделие закладное МН 22	Стадия	Масса	Масштаб
Инжен.	Леонова			РП	4.1	1:10
Ст.техн	Голубева			Лист 1	Листов 1	
			Сталь Вст3 КП2	ГИПРОАВТОТРАНС Новосибирский филиал		

Инв.№ подл. | Подпись и дата | Взам.инв.№

Копировал: Сунтеева

Формат А4

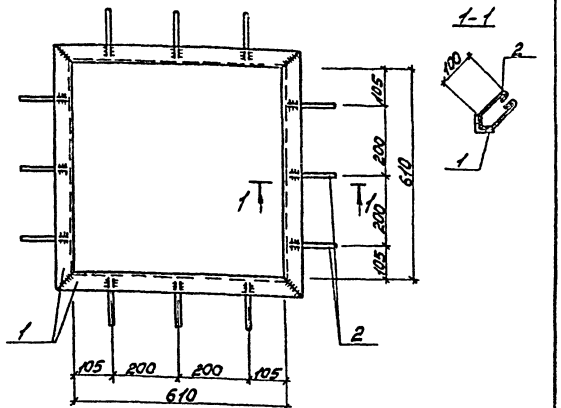

Формат	Зона	Поз.	Обозначение	Наименование	Кол.	Примечание
		1		L50×5 ГОСТ 8509-72*		
				ℓ=710	4	10,7 кг
		2		ф6 АI ГОСТ 5781-82, ℓ=350	12	0,9 кг

ГИП	Никитин		
Нач.отд.	Сидорова		
Гл.спец.	Стрехнин		
Рук.гр.	Шибротова		
Инж.	Леонова		

503-1-35.85 -КЖИ-МН23

Закладная рамка МН23

Сталь

Стадия	Масса	Масшт.
РП	11,6	1:10
Лист 1	Листов 1	

ГИПРОАВТОТРАНС Новосибирский филиал

Формат А4

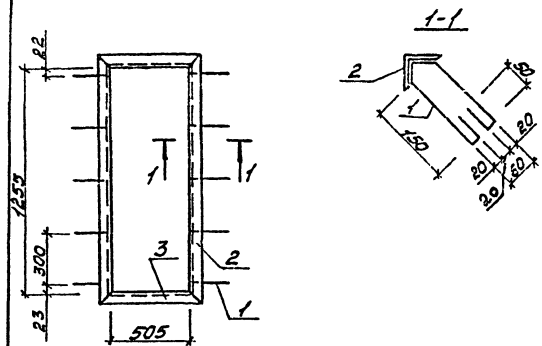

Формат	Зона	Поз.	Обозначение	Наименование	Кол.	Примечание
		1		ф6 АI ГОСТ 5781-82 ℓ=520	10	0,115
		2		L50×5 ГОСТ 8509-72* ℓ=1355	2	5,108
		3		L50×5 ГОСТ 8509-72* ℓ=605	2	2,281

ГИП	Никитин		
Нач.отд.	Сидорова		
Гл.арх.	Серебров		
Рук.гр.	Власовская		
Вед.арх.	Евсеенкова		
Арх.	Самсонов		

503-1-35.85 -КЖИ-МН-24

Закладная рамка МН-24

Сталь

Стадия	Масса	Масшт.
РП	15,9	1:20
Лист 1	Листов 1	

ГИПРОАВТОТРАНС Новосибирский филиал

Инв.№ подл. | Подп. и дата | Взам. инв.№

Копировал Мастер

Формат А4

Типовой проект 503-1-35.85 Альбом III

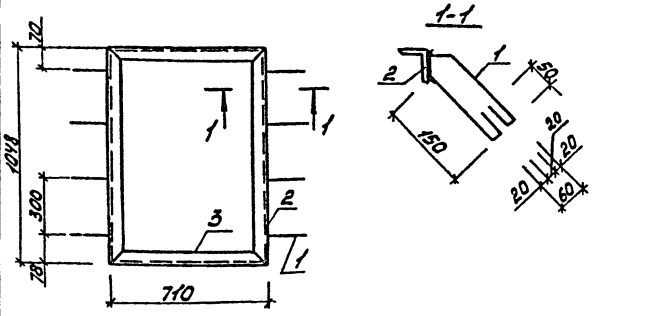

Формат	Зона	Поз.	Обозначение	Наименование	Кол.	Примечание
		1		ф6AI ГОСТ 5781-82 ℓ=520	8	0,115
		2		L50×5 ГОСТ 8509-72* ℓ=1048	2	3,95
		3		L50×5 ГОСТ 8509-72* ℓ=710	2	2,68

ГИП	Никитин		
Нач. отд.	Сидорова		
Гл. спец.	Серебров		
Рук. гр.	Власовская		
Вед. спец.	Евсюкова		
Арх.	Самсонов		

503-1-35.85 -КЖИ-МН-25

Закладная рамка МН-25

Сталь

Стадия	Масса	Масштаб
РП	11,2	1:20
Лист 1	Листов 1	

ГИПРОАВТОТРАНС Новосибирский филиал

Формат А4

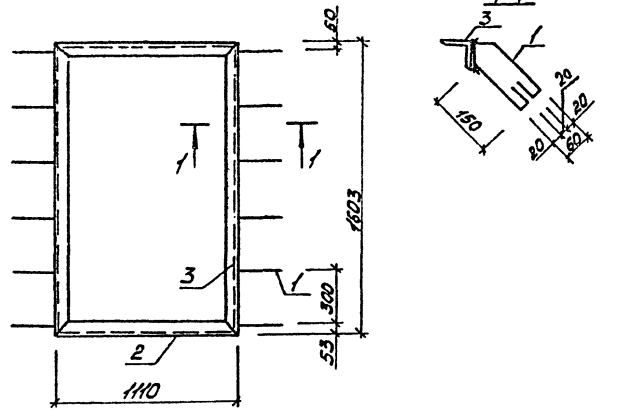

Формат	Зона	Поз.	Обозначение	Наименование	Кол.	Примечание
		1		ф6AI ГОСТ 5781-82 ℓ=520	12	0,115
		2		L50×5 ГОСТ 8509-72* ℓ=1110	2	4,18
		3		L50×5 ГОСТ 8509-72* ℓ=1603	2	6,04

ГИП	Никитин		
Нач. отд.	Сидорова		
Гл. спец.	Серебров		
Рук. гр.	Власовская		
Вед. спец.	Евсюкова		
Арх.	Самсонов		

503-1-35.85 -КЖИ-МН26

Закладная рамка МН-26

Сталь

Стадия	Масса	Масштаб
РП	21,8	1:20
Лист 1	Листов 1	

ГИПРОАВТОТРАНС Новосибирский филиал

Инв. № подл. | Подп. и дата | Взам. инв. №

Копировал Монтаж

Формат А4

Типовой проект 6ИЭ-1-35.85 Альбом III

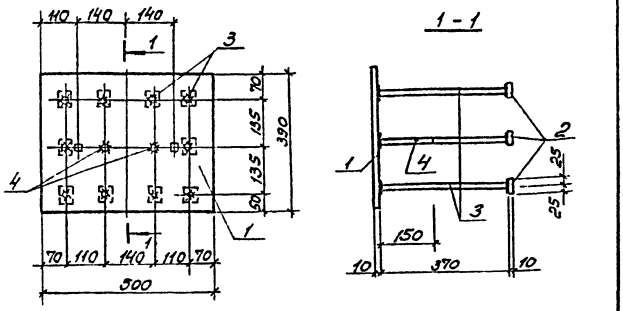

Формат	Зона	Поз.	Обозначение	Наименование	Кол.	Примечание
		1		-10х390, ℓ=500. ГОСТ 82-70*	1	15,3 кг
		2		-10х50 ℓ=50. ГОСТ 103-76	10	2,0 кг
		3		ф16АIII ℓ=370. ГОСТ 5781-82	10	5,8 кг
		4		ф10АIII ℓ=150 ГОСТ 5781-82	2	0,2 кг

ГИП	Никитин		503-1-35.85 -КЖИ - МН 27	
Нач.отд.	Сидорева			
Гл.спец.	Стрехнин		Изделие закладное МН 27	Стадия: РП; Масса: 23,3; Масштаб: 1:10
Рук.гр.	Шайхратова			Лист 1; Листов 1
			Сталь ВСт3 пс6 ГОСТ 380-71*	ГИПРОАВТОТРАНС Новосибирский филиал

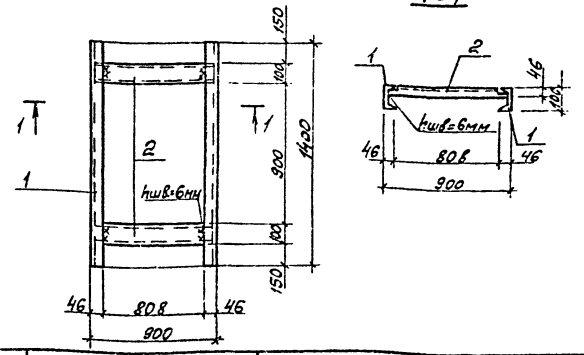

Формат	Зона	Поз.	Обозначение	Наименование	Кол.	Примечание
		1		Г10 ГОСТ 8240-72* ℓ=1400	2	24,03 кг
		2		Г10 ГОСТ 8240-72* ℓ=890	2	15,30 кг

1. Сварку производить электродами Э-42 по ГОСТ 9467-75
2. Рамку окрасить эмалью ХВ-124 за два раза по грунтовке ФЛ-03К.

Инв.№ подл. | Подпись и дата | Взам. инв.№

ГИП	Никитин		503-1-35.85 -КЖИ - МН 28	
Нач.отд.	Сидорева			
Гл.спец.	Стрехнин		Рамка МН 28	Стадия: РП; Масса: 39,33; Масштаб: 1:20
Рук.гр.	Шайхратова			Лист 1; Листов 1
Вед.инж.	Полякова		Сталь Вст3кп2	ГИПРОАВТОТРАНС Новосибирский филиал

Копировал Аз-

Формат А4

Альбом VII

Типовой проект 503-1-35.85

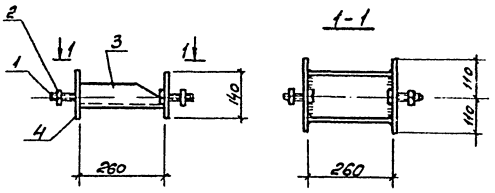

			Обозначение	Наименование	Кол.	Примечание
		1		Болт М16 ГОСТ 7798-70*	2	0,026 кг
		2		Гайка М16 ГОСТ 5915-70*	2	0,006 кг
		3		[16 ГОСТ 8240-72* ℓ=260	1	3,7 кг
		4		δ=8 ГОСТ 103-76 ℓ=140	2	3,8 кг

ГИП	Никитин		
Нач. отд.	Сидорова		
Гл. спец.	Стрехнин		
Рук. гр.	Шайхратов		
Ст. техн.	Голубева		

503-1-35.85 -КЖИ- А1

Изделие закладное А1

Стадия	Масса	Масштаб
Р.П	7,5	1:10

Лист 1 Листов 1

Сталь Вст 3 пс 6 ГОСТ 380-71*

ГИПРОАВТОТРАНС Новосибирский филиал

Инв. № подл. | Подпись и дата | Взам. инв. №

Копировал

Формат А4

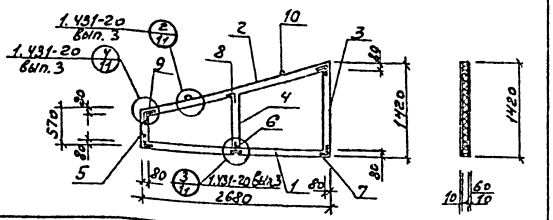

Позиция	Зона	Поз.	Обозначение	Наименование	Кол.	Примечание
		1		Брусок 80х60 ℓ= 2680	1	8,4 кг
		2		Брусок 80х60 ℓ= 2900	1	9,0 кг
		3		Брусок 80х60 ℓ= 1260	1	3,9 кг
		4		Брусок 80х60 ℓ= 750	1	2,3 кг
		5		Брусок 80х60 ℓ= 410	1	1,3 кг
		6/7	КЖИ-МС10/МС8	Накладка стальная МС10/МС8	2/4	0,74 кг / 1,5 кг
		8/9	КЖИ-МС7/МС6	Накладка стальная МС7/МС6	1/2	1,3 кг / 1,5 кг
		10	ГОСТ 5781-82	Петля ф10 А I ℓ=450	2	0,3 кг
			ГОСТ 1145-80*	Шурупы ф4 ℓ=30	76	0,003 кг
			ГОСТ 5915-70*	Гайки М10	4	0,01 кг
			ГОСТ 103-76	Шайбы 60х6х160	2	0,46 кг
			ГОСТ 1812У-75*	Асбестоцементные листы 8 мм	5,4	м²
			ГОСТ 9573-82	Минераловатные плиты γ=100 кг/м³	0,032	м³

Обшивка вкладыша асбестоцементными листами на плане условно не показана

ГИП	Никитин		
Нач.отд.	Сидорова		
Гл.спец.	Стрехнин		
Рук.гр.	Шайхратов		
Вед.инж.	Полякова		
Ст.техн.	Голубева		

503-1-35.85 -КЖИ-ОК1

Каркасно-обшивной вкладыш ОК1

Стадия	Масса	Масштаб
РП	178,0	

Лист 1 Листов 1

Дерево

ГИПРОАВТОТРАНС Новосибирский филиал

Формат А4

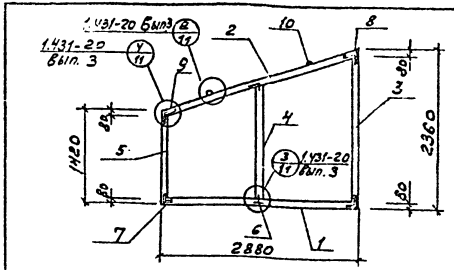

Позиция	Зона	Поз.	Обозначение	Наименование	Кол.	Примечание
		1		Брусок 80х60 ℓ= 2880	1	9,0 кг
		2		Брусок 80х60 ℓ= 3100	1	9,7 кг
		3		Брусок 80х60 ℓ= 2200	1	6,9 кг
		4		Брусок 80х60 ℓ= 1700	1	5,3 кг
		5		Брусок 80х60 ℓ=1260	1	3,9 кг
		6/7	КЖИ-МС10/МС8	Накладка стальная МС10/МС8	2/4	0,74 кг / 1,5 кг
		8/9	КЖИ-МС7/МС6	Накладка стальная МС7/МС6	1/2	1,3 кг / 1,5 кг
		10	ГОСТ 5781-82	петля ф10 А I ℓ=450	2	0,3 кг
			ГОСТ 1145-80*	Шурупы ф 4 ℓ=30	148	0,003 кг
			ГОСТ 5915-70*	Гайки М10	4	0,01 кг
			ГОСТ 103-76	Шайба 60х6х160	2	0,46 кг
			ГОСТ 1812У-75*	Асбестоцементные листы 8 мм	13,6	м²
			ГОСТ 9573-82	Минераловатные плиты γ=100 кг/м³	0,5	м³

Обшивка вкладыша асбестоцементными листами условно не показана

ГИП	Никитин		
Нач.отд.	Сидорова		
Гл.спец.	Стрехнин		
Рук.гр.	Шайхратов		
Вед.инж.	Полякова		
Ст.техн.	Голубева		

503-1-35.85 -КЖИ-ОК2

Каркасно-обшивной вкладыш ОК2

Стадия	Масса	Масштаб
РП	362,0	

Лист 1 Листов 1

Дерево

ГИПРОАВТОТРАНС Новосибирский филиал

Копировал Формат А4

Инв.№ подл. | Подпись и дата | Взам.инв.№

Типовой проект 503-1-35.85 Альбом VII

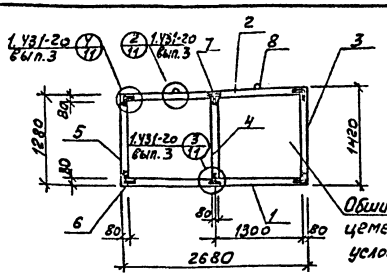

Формат	Зона	Поз.	Обозначение	Наименование	Кол.	Примечание
		1		Брусок 80×60, ℓ=2680	1	8,4кг
		2		Брусок 80×60, ℓ=2700	1	8,4кг
		3		Брусок 80×60, ℓ=1260	1	3,9кг
		4		Брусок 80×60, ℓ=1250	1	3,9кг
		5		Брусок 80×60, ℓ=1120	1	3,5кг
		6	КЖИ-МС8	Накладка стальная МС8	4	1,5кг
		7	КЖИ-МС10	Накладка стальная МС10	8	0,74кг
		8	ГОСТ 5781-82	Петля ф10АI, ℓ=450	2	0,3кг
		9	ГОСТ 1145-80*	Шурупы ф4, ℓ=30	152	0,003кг
			ГОСТ 5915-70*	Гайки М10	4	0,01кг
			ГОСТ 103-76	Шайбы 60×6×160	2	0,46кг
			ГОСТ 18124-75	Асбестоцементные листы 8-10	7,2	м²
			ГОСТ 9573-82	Минераловатные плиты ℓ=100 кг/м³	0,2	м³

ГИП	Никитин		503-1-35.85 КЖИ-ОК 3
Нач.отд	Сидорова		
Гл.спец	Стрехнин		Каркасно-обшивной вкладыш ОК3
Рук.гр	Шайхратов		Стадия: РП; Масса: 1990; Масштаб: 1:100
Вед.инж	Полякова		Дерево
Ст.техн	Голубева		Лист 1 Листов 1
			ГИПРОАВТОТРАНС
			Новосибирский филиал

Инв.№ подл. | Подпись и дата | Взам.инв.№

Копировал Формат А4

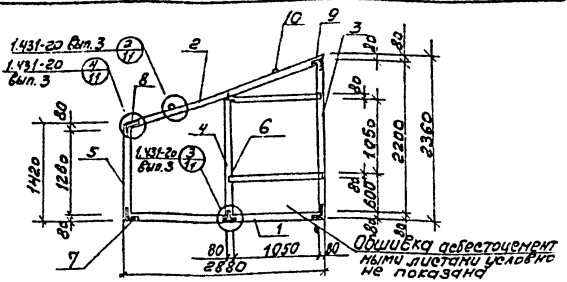

Формат	Зона	Поз.	Обозначение	Наименование	Кол.	Примечание
		1		Брусок 80×60, ℓ=2880	1	9,0кг
		2		Брусок 80×60, ℓ=3100	1	9,7кг
		3		Брусок 80×60, ℓ=2200	1	6,9кг
		4		Брусок 80×60, ℓ=1700	1	5,3кг
		5		Брусок 80×60, ℓ=1260	1	3,9кг
		6/7	КЖИ-МС10/МС8	Накладка стальная МС10/МС8	8/6	0,74кг/1,5кг
		8/9	КЖИ-МС6/МС7	Накладка стальная МС6/МС7	2/2	1,5кг/1,5кг
		10	ГОСТ 5781-82	Петля ф10АI, ℓ=450	2	0,3кг
			ГОСТ 1145-80*	Шурупы ф4, ℓ=30	152	0,003кг
			ГОСТ 5915-70*	Гайки М10	4	0,01кг
			ГОСТ 103-76	Шайбы 60×6×160	2	0,46кг
			ГОСТ 18124-75	Асбестоцементные листы 8-10	10,5	м²
			ГОСТ 9573-82	Минераловатные плиты ℓ=100 кг/м³	0,3	м³

ГИП	Никитин		503-1-35.85 КЖИ-ОК 4
Нач.отд	Сидорова		
Гл.спец	Стрехнин		Каркасно-обшивной вкладыш ОК 4
Рук.гр	Шайхратов		Стадия: РП; Масса: 1990; Масштаб: 1:40
Вед.инж	Салкова		Дерево
Ст.техн	Голубева		Лист 1 Листов 1
			ГИПРОАВТОТРАНС
			Новосибирский филиал

Инв.№ подл. | Подпись и дата | Взам.инв.№

Копировал Формат А4

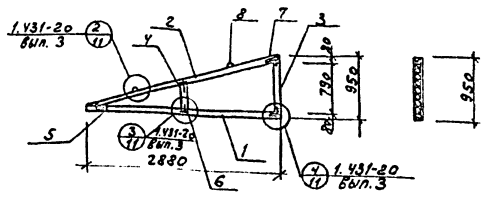

Формат	Зона	Поз.	Обозначение	Наименование	Кол.	Примечание
		1		Брусок 80×60 ℓ=2880	1	9,0кг
		2		Брусок 80×60 ℓ=3000	1	9,4кг
		3		Брусок 80×60 ℓ=780	1	2,5кг
		4		Брусок 80×60 ℓ=350	1	1,1кг
		5/6	КЖИ-МС8/МС10	Накладка стальная МС8/МС10	4/4	1,5кг/0,74кг
		7	КЖИ-МС7	Накладка стальная МС7	2	1,5кг
		8	ГОСТ 5781-82	Петля ф10А1 ℓ=450	2	0,3кг
			ГОСТ 1145-80*	Шурупы ф4 ℓ=30	132	0,003кг
			ГОСТ 5915-70*	Гайки М10	4	0,01кг
			ГОСТ 103-76	Шайбы 60×6×160	2	0,46кг
			ГОСТ 18124-75	Асбестоцементные листы δ=10 мм	3,1	м²
			ГОСТ 9573-82	Минераловатные плиты ℓ=100 мм, γ=125 кг/м³	0,11	м³

Обшивка вкладыша асбестоцементными листами на плане условно не показана.

ГИП	Никитин		503-1-35.85 -КЖИ-ОК5			
Нач.отд.	Сидоров					
Гл.спец.	Стрекнин		Каркасно-обшивной вкладыш ОК5	Стадия	Масса	Масштаб
Рук.гр.	Шафхатов			РП	1060	
Вед.инж.	Полякова			Лист 1	Листов 1	
Ст.техн	Голубева		Дерево	ГИПРОАВТОТРАНС Новосибирский филиал		

Формат А4

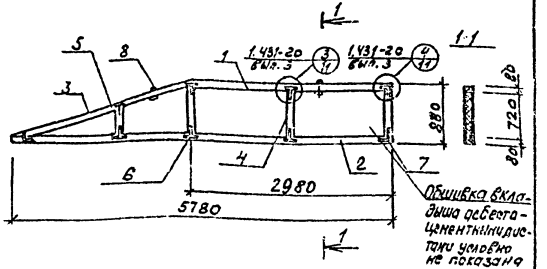

Формат	Зона	Поз.	Обозначение	Наименование	Кол.	Примечание
		1		Брусок 80×60 ℓ=2980	1	9,3кг
		2		Брусок 80×60 ℓ=5780	1	18,0кг
		3		Брусок 80×60 ℓ=2700	1	8,4кг
		4		Брусок 80×60 ℓ=720	3	2,2кг
		5		Брусок 80×60 ℓ=400	1	1,2кг
		6	КЖИ-МС10	Накладка стальная МС10	12	0,74кг
		7	КЖИ-МС8	Накладка стальная МС8	6	1,5кг
		8	ГОСТ 5781-82	Петля ф10А1 ℓ=450	2	0,3кг
		9	ГОСТ 1145-80*	Шурупы ф4 ℓ=30	312	0,003кг
			ГОСТ 5915-70*	Гайки М10	4	0,01кг
			ГОСТ 103-76	Шайбы 60×6×160	2	0,46кг
			ГОСТ 18124-75	Асбестоцементные листы δ=10 мм	7,7	м²
			ГОСТ 9573-82	Минераловатные плиты ℓ×γ=100×125 кг/м³	0,5	м³

Инв.№подл. | Подпись и дата | Взам.инв.№

ГИП	Никитин		503-1-35.85 -КЖИ-ОК6			
Нач.отд.	Сидорова					
Гл.спец.	Стрекнин		Каркасно-обшивной вкладыш ОК6	Стадия	Масса	Масштаб
Рук.гр.	Шафхатова			РП	2600	
Вед.инж.	Полякова			Лист 1	Листов 1	
Ст.инж.	Голубева		Дерево	ГИПРОАВТОТРАНС Новосибирский филиал		

Копировал [illegible] Формат А4

Типовой проект 503-1-35.85 Альбом VII

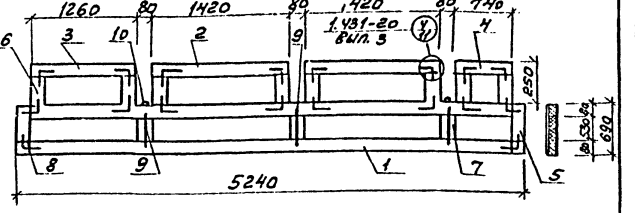

Формат	Зона	Поз.	Обозначение	Наименование	Кол.	Примечание
		1		Брусок 80×60 ℓ=5240	2	16,3кг
		2		Брусок 80×60 ℓ=1420	2	4,4кг
		3		Брусок 80×60 ℓ=1260	1	3,9кг
		4		Брусок 80×60 ℓ=740	1	2,3кг
		5		Брусок 80×60 ℓ=690	2	2,2кг
		6		Брусок 80×60 ℓ=170	8	0,52кг
		7		Брусок 80×60 ℓ=530	3	1,6кг
		8	КЖИ-МС8	Накладка стальная МС8	36	1,5кг
		9	КЖИ-МС9	Накладка стальная МС9	12	0,41кг
		10	ГОСТ 5781-82	Петля ф10 АI ℓ=450	2	0,3кг
			ГОСТ 1145-80*	Шурупы ФН ℓ=30	492	0,003кг
			ГОСТ 5915-70*	Гайки М10	4	0,01кг
			ГОСТ 103-76	Шайба 60×6×160	2	0,46кг
			ГОСТ 18124-75	Асбестоцементные листы В=10	7,2	м²
			ГОСТ 9573-82	Минераловатные плиты ℓ=100 ρ=225	0,25	м³

Обшивка вкладыша асбестоцементными листами на плане условно не показана

ГИП	Никитин		503-1-35.85 -КЖИ-ОК7
Нач. отд.	Сидорова		
Гл. спец.	Стрехнич		Каркасно-обшивной вкладыш ОК7
Рук. гр.	Шайхатова		
Вед. инж.	Полякова		Дерево
Ст. техн.	Голубева		

Стадия	Масса	Масштаб
РП	285,0	

Лист | Листов 1

ГИПРОАВТОТРАНС Новосибирский филиал

Формат А4

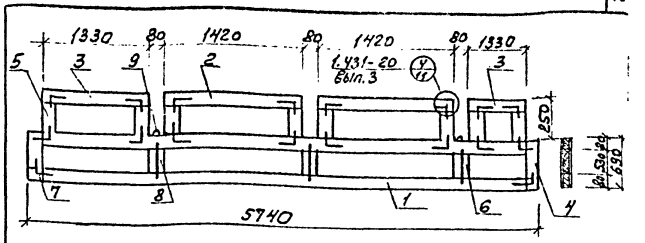

Формат	Зона	Поз.	Обозначение	Наименование	Кол.	Примечание
		1		Брусок 80×60 ℓ=5740	2	17,9кг
		2		Брусок 80×60 ℓ=1420	2	4,4кг
		3		Брусок 80×60 ℓ=1330	2	4,1кг
		4		Брусок 80×60 ℓ=690	2	2,2кг
		5		Брусок 80×60 ℓ=170	8	0,52кг
		6		Брусок 80×60 ℓ=530	2	1,6кг
		7	КЖИ-МС8	Накладка стальная МС8	36	1,5кг
		8	КЖИ-МС9	Накладки стальная МС9	12	0,41кг
		9	ГОСТ 5781-82	Петля ф10 АI ℓ=450	2	0,3кг
			ГОСТ 1145-80*	Шурупы ФН	492	0,003кг
			ГОСТ 5915-70*	Гайки М10	4	0,01кг
			ГОСТ 103-76	Шайба 60×6×160	2	0,46кг
			ГОСТ 18124-75	Асбестоцементные листы В=10	8,1	м²
			ГОСТ 9573-82	Минераловатные плиты ℓ=100 ρ=225	0,3	м³

Обшивка вкладыша асбестоцементными листами условно не показаны

ГИП	Никитин		503-1-35.85 -КЖИ-ОК8
Нач. отд.	Сидорова		
Гл. спец.	Стрехнич		Каркасно-обшивной вкладыш ОК8
Рук. гр.	Шайхатова		
Вед. инж.	Полякова		Дерево
Ст. техн.	Голубева		

Стадия	Масса	Масштаб
РП	311,0	

Лист | Листов

ГИПРОАВТОТРАНС Новосибирский филиал

Копировал

Формат А3

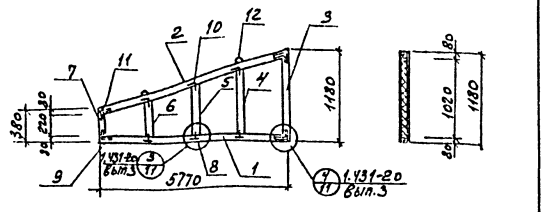

Формат	Зона	Поз.	Обозначение	Наименование	Кол.	Примечание
		1		Брусок 80х60 ℓ=5770	1	18,0кг
		2		Брусок 80х60 ℓ=5850	1	18,2кг
		3		Брусок 80х60 ℓ=1020	1	3,12кг
		4		Брусок 80х60 ℓ=1000	1	3,12кг
		5		Брусок 80х60 ℓ=850	1	2,6кг
		6		Брусок 80х60 ℓ=650	1	2,0кг
		7		Брусок 80х60 ℓ=220	1	0,7кг
		8/9	КЖИ-МС10/МС8	Накладка стальная МС10/МС8	6/1	0,74кг / 1,5кг
		10/11	КЖИ-МС7/МС6	Накладка стальная МС7/МС6	3/2	1,5кг / 1,5кг
		12	ГОСТ 5781-82	Петля ф10 А1 ℓ=450	2	0,3кг
			ГОСТ 11145-80*	Шурупы ф4 ℓ=30	256	0,003кг
			ГОСТ 5915-70*	Гайки М10	4	0,01кг
			ГОСТ 103-76	Шайба 60х6х160	2	0,46кг
			ГОСТ 18124-75	Асбестоцементные листы 8-10	13,6	м²
			ГОСТ 9573-82	Минераловатные плиты ℓ=100 кг/м³	0,4	м³

Обшивка вкладыша асбестоцементными листами условно не показана

ГИП	Никитин		
Нач. отд	Сиворов		
Гл. спец	Стрехнин		
Рук. гр	Майхратова		
Вед. инж	Полякова		
Ст. техн	Голубева		

503-1-35.85 КЖИ-ОК9

Каркасно-обшивной вкладыш ОК9

Дерево

Стадия	Масса	Масштаб
Р	373,0	1:50

Лист | Листов

ГИПРОАВТОТРАНС Новосибирский филиал

Копировал формат А4

Инв.№ подл. | Подпись и дата | Взам. инв.№

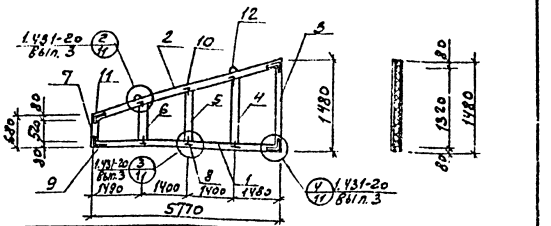

Формат	Зона	Поз.	Обозначение	Наименование	Кол.	Примечание
		1		Брусок 80х60 ℓ=5770	1	18,0кг
		2		Брусок 80х60 ℓ=5850	1	18,2кг
		3		Брусок 80х60 ℓ=1320	1	4,1кг
		4		Брусок 80х60 ℓ=1000	1	3,12кг
		5		Брусок 80х60 ℓ=840	1	2,6кг
		6		Брусок 80х60 ℓ=680	1	2,1кг
		7		Брусок 80х60 ℓ=520	1	1,6кг
		8/9	КЖИ-МС10/МС8	Наклавка стальная МС10/МС8	6/1	0,71кг / 1,5кг
		10/11	КЖИ-МС7/МС6	Наклавка стальная МС7/МС6	3/2	1,5кг / 1,5кг
		12	ГОСТ 5781-82	Петля ф10А-I ℓ=450	2	0,3кг
			ГОСТ 11145-80*	Шурупы ф4 ℓ=30	256	0,003кг
			ГОСТ 5915-70*	Гайки М10	4	0,01кг
			ГОСТ 103-76	Шайба 60х6х160	2	0,46кг
			ГОСТ 18124-75	Асбестоцементные листы 8-10	17,1	м²
			ГОСТ 9573-82	Минераловатные плиты ℓ=100 кг/м³	0,6	м³

Обшивка вкладыша асбестоцементными листами условно не показана

ГИП	Никитин		
Нач. отд	Сиворов		
Гл. спец	Стрехнин		
Рук. гр	Майхратова		
Вед. инж	Полякова		
Ст. техн	Голубева		

503-1-35.85 -КЖИ-ОК10

Каркасно-обшивной вкладыш ОК10

Дерево

Стадия	Масса	Масштаб
РП	462,0	1:50

Лист | Листов

ГИПРОАВТОТРАНС Новосибирский филиал

Копировал формат А4

Типовой проект 503-1-35.85 Альбом VII

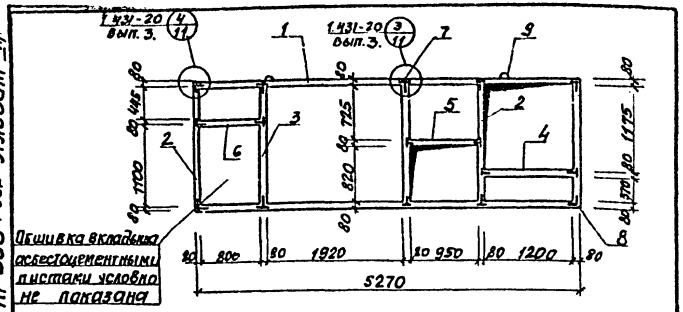

Формат	Зона	Поз.	Обозначение	Наименование	Кол.	Примеч.
		1		Брусок 80х60 ℓ=5110	2	15.9кг
		2		Брусок 80х60 ℓ=1785	2	5.5кг
		3		Брусок 80х60 ℓ=1625	3	5.1кг
		4		Брусок 80х60 ℓ=1200	1	3.7кг
		5		Брусок 80х60 ℓ=950	1	3.0кг
		6		Брусок 80х60 ℓ=800	1	2.5кг
		7	КЖИ мс 10	Накладка стальная мс10	24	0.74кг
		8	КЖИ мс 8	Накладка стальная мс8	8	1.5кг
		9	ГОСТ 5781-82	Петля Ф10АI ℓ=450	2	0.3кг
			ГОСТ 1145-80*	Шурупы Ф4 ℓ=30	432	0.005кг
			ГОСТ 5915-70*	Гайки М10	4	0.01кг
			ГОСТ 103-76	Шайба 60х6х160	2	0.46кг
			ГОСТ 18124-75	Асбестоцементные листы δ=10 м³	18.7	м²
			ГОСТ 9573-82	Минераловатные плиты γ=100 кг/м³	0.6	м²

ГИП	Никитин	
Нач.отд.	Сидорова	
Гл.спец.	Стрехнин	
Рук.гр.	Шайхратов	
Вед.инж.	Полякова	
Ст.техн.	Голубева	

503-1-35.85 -КЖИ-ОК 11

Каркасно-обшивной вкладыш ОК 11

Стадия	Масса	Масштаб
РП	515.0	
Лист 1	Листов 1	

Дерево

ГИПРОАВТОТРАНС Новосибирский филиал

Инв. № подл. | Подпись и дата

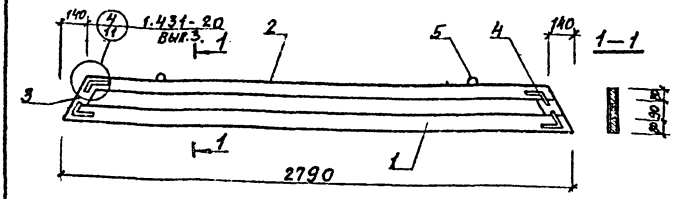

Формат	Зона	Поз.	Обозначение	Наименование	Кол.	Примечание
		1		Брусок 80х60 ℓ=2720	1	8.7к
		2		Брусок 80х60 ℓ=2510	1	7.8к
		3		Брусок 80х60 ℓ=125	2	0.4к
		4	КЖИ-мс 8	Накладка стальная мс8	8	1.5кг
		5	ГОСТ 5781-82	Петля Ф10АI ℓ=450	2	0.3кг
		6	ГОСТ 1145-80*	Шурупы Ф4 ℓ=30	56	0.003кг
			ГОСТ 5915-70*	Гайки М10	4	0.01кг
			ГОСТ 103-76	Шайбы 60х6х160	2	0.46кг
			ГОСТ 18124-75	Асбестоцементные листы δ=10 м³	3	м²
			ГОСТ 9573-82	Минераловатные плиты γ=100 кг/м³	0.03	м³

Обшивка вкладыша асбестоцементными листами условно не показана

ГИП	Никитин	
Нач.отд.	Сидорова	
Гл.спец.	Стрехнин	
Рук.гр.	Шайхратов	
Вед.инж.	Полякова	
Ст.техн.	Голубева	

503-1-35.85 -КЖИ-ОК 12

Каркасно-обшивной вкладыш ОК 12

Стадия	Масса	Масштаб
РП	59.0	
Лист 1	Листов 1	

Дерево

ГИПРОАВТОТРАНС Новосибирский филиал

Инв. № подл. | Подпись и дата | Взам. инв. №

Копировал: Сунцеева

Формат А4

Типовой проект 503-1-35.85 Альбом VII

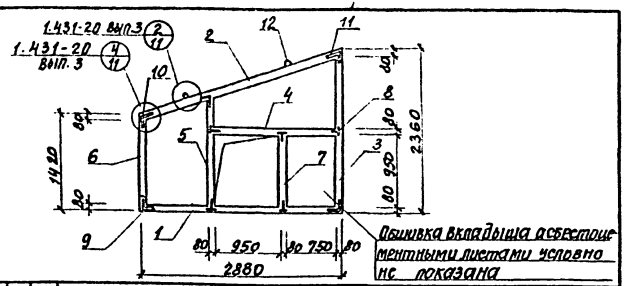

Формат	Зона	Поз.	Обозначение	Наименование	Кол.	Примечание
		1		Брусок 80х60 ℓ= 2880	1	9,0 кг
		2		Брусок 80х60 ℓ= 3550	1	11,1 кг
		3		Брусок 80х60 ℓ= 2200	1	6,9 кг
		4		Брусок 80х60 ℓ= 1780	1	5,6 кг
		5		Брусок 80х60 ℓ= 1500	1	4,7 кг
		6		Брусок 80х60 ℓ= 1260	1	3,9 кг
		7		Брусок 80х60 ℓ= 950	1	3,0 кг
		8/9	КНИ-МС8 / МС9	Накладка стальная МС8 / МС9	10/4	0,74 кг / 1,5 кг
		10/11	КНИ-МС6 / МС7	Накладка стальная МС6 / МС7	2/4	1,5 кг / 1,5 кг
		12	ГОСТ 5781-82	Петля Ф10 А I ℓ= 450	2	0,3 кг
			ГОСТ 1145-80*	Шурупы Ф 4 ℓ= 30	260	0,003 кг
			ГОСТ 5915-70*	Гайки М 10	4	0,01 кг
			ГОСТ 103-76	Шайба 60х6х160	2	0,46 кг
			ГОСТ 18124-75	Асбестоцементные листы δ=10	13,6	м²
			ГОСТ 9573-82	Минераловатные плиты γ=100 кг/м³	0,5	м³

Инв. № подлинника | Подпись и дата | Взам. инв. №

ГИП	Никитин		
Нач. отд.	Сидорова		
Гл. спец.	Стрехнин		
Рук. гр.	Шайхратов		
Вед. инж.	Полякова		
Гл. техн.	Голубева		

503-1-35.85 -КНИ-ОК 13

Каркасно-обшивной вкладыш ОК 13

Стадия	Масса	Масштаб
РП	377.0	
Лист 1	Листов 1	

Дерево

ГИПРОАВТОТРАНС Новосибирский филиал

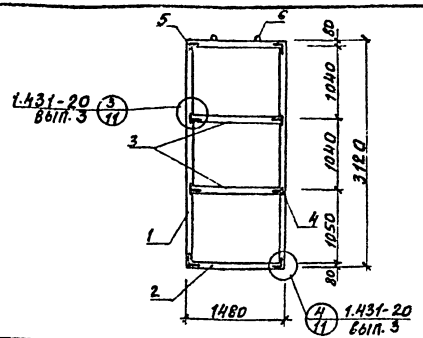

Формат	Зона	Поз.	Обозначение	Наименование	Кол.	Примечание
		1		Брусок 80х60 ℓ= 2960	2	9,2 кг
		2		Брусок 80х60 ℓ= 1480	2	4,6 кг
		3		Брусок 80х60 ℓ= 1320	2	4,1 кг
		4	КНИ-МС8	Накладка стальная МС8	8	1,5 кг
		5	КНИ-МС10	Накладка стальная МС10	8	0,74 кг
		6	ГОСТ 5781-82	Петля Ф10 А I ℓ= 450	2	0,3 кг
		7	ГОСТ 1145-80*	Шурупы Ф 4 ℓ= 30	208	0,003 кг
			ГОСТ 5915-70*	Гайки М 10	4	0,01 кг
			ГОСТ 103-76	Шайбы 60х6х160	2	0,46 кг
			ГОСТ 18124-75	Асбестоцементные листы δ=10	9,2	м²
			ГОСТ 9573-82	Минераловатные плиты γ=100 кг/м³	0,3	м³

Обшивка вкладыша асбестоцементными листами условно не показана

Инв. № подл. | Подпись и дата | Взам. инв. №

ГИП	Никитин		
Нач. отд.	Сидорова		
Гл. спец.	Стрехнин		
Рук. гр.	Шайхратов		
Вед. инж.	Полякова		
Гл. техн.	Голубева		

503-1-35.85 -КНИ-ОК 14

Каркасно-обшивной вкладыш ОК 14

Стадия	Масса	Масштаб
РП	261.0	
Лист 1	Листов 1	

Дерево

ГИПРОАВТОТРАНС Новосибирский филиал

Копировал: Сунтеева

Формат А4

Типовой проект 503-1-35.85 Альбом VII

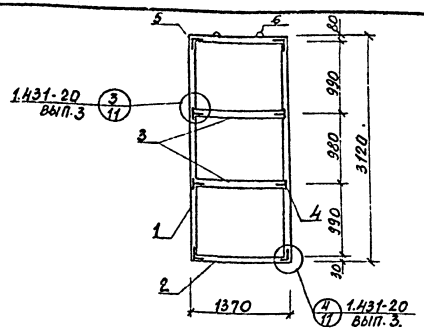

Формат	Зона	Поз.	Обозначение	Наименование	Кол.	Примечание
		1		Брусок 80х60 ℓ=2960	2	9.2 кг
		2		Брусок 80х60 ℓ=1370	2	4.2 кг
		3		Брусок 80х60 ℓ=1210	2	3.8 кг
		4	КЖИ-МС10	Накладка стальная МС10	8	0.7 кг
		5	КЖИ-МС8	Накладка стальная МС8	8	1.5 кг
		6	ГОСТ 5781-82	Петля Ф10 АI ℓ=450	2	0.3 кг
		7	ГОСТ 1145-80*	Шурупы Ф4 ℓ=30	208	0.003 кг
			ГОСТ 5915-70*	Гайки М10	4	0.01 кг
			ГОСТ 103-76	Шайбы 60х6х160	2	0.46 кг
			ГОСТ 18124-75	Асбестоцементные листы δ=10	3.5	м²
			ГОСТ 9573-82	Минераловатные плиты ɣ=100 кг/м³	0.3	м³

Обшивка вкладыша асбестоцементными листами условно не показана

ГИП	Никитин		503-1-35.85 -КЖИ-ОК 15
Нач.отд	Сидорова		
Гл.спец	Стрехнин		Каркасно-обшивной вкладыш ОК 15
Рук.гр.	Майорова		Стадия: РП; Масса: 246.0; Масштаб:
Вед.ин	Полякова		Лист 1; Листов 1
Ст.тех	Голубева		Дерево

ГИПРОАВТОТРАНС Новосибирский филиал

Инв.№ подл. | Подпись и дата | Взам.инв.№

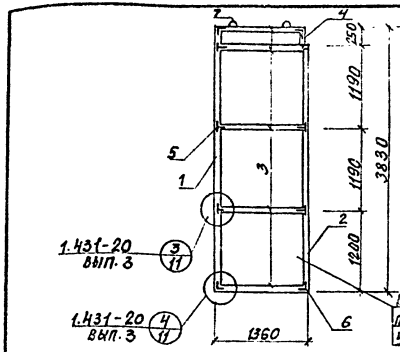

Обшивка вкладыша асбестоцементными листами условно не показана

Формат	Зона	Поз.	Обозначение	Наименование	Кол.	Примечание
		1		Брусок 80х60 ℓ=3830	1	11.9 кг
		2		Брусок 80х60 ℓ=3580	1	11.2 кг
		3		Брусок 80х60 ℓ=1200	5	9.7 кг
		4		Брусок 80х60 ℓ=130	1	0.4 кг
		5	КЖИ МС10	Накладка стальная МС10	10	0.7 кг
		6	КЖИ МС8	Накладка стальная МС8	10	1.5 кг
		7	ГОСТ 5781-82	Петля Ф10 АI ℓ=450	2	0.3 кг
		8	ГОСТ 1145-80*	Шурупы Ф4 ℓ=30	260	0.003 кг
			ГОСТ 5915-70*	Гайки М10	4	0.01 кг
			ГОСТ 103-76	Шайбы 60х6х160	2	0.46 кг
			ГОСТ 18124-75	Асбестоцементные листы δ=10	10.4	м²
			ГОСТ 9573-82	Минераловатные плиты ɣ=100 кг/м³	0.32	м³

ГИП	Никитин		503-1-35.85 -КЖИ-ОК 16
Нач.отд	Сидорова		
Гл.спец	Стрехнин		Каркасно-обшивной вкладыш ОК 16
Рук.гр.	Майорова		Стадия: РП; Масса: 237.0; Масштаб:
Вед.ин	Полякова		Лист 1; Листов 1
Ст.тех	Голубева		Дерево

ГИПРОАВТОТРАНС

Инв.№ подл. | Подпись и дата | Взам.инв.№

Копировал: Синтеева

Типовой проект 503-1-35.85 Альбом VII

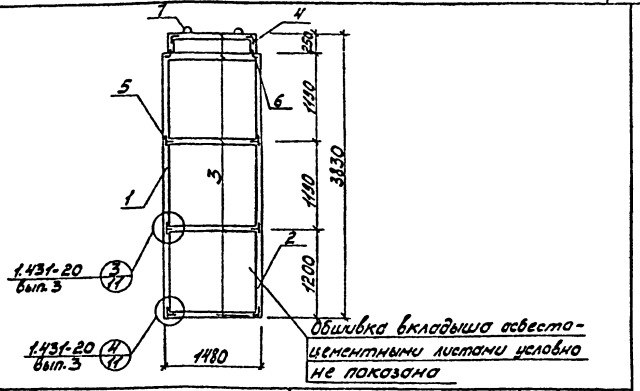

Формат	Зона	Поз.	Обозначение	Наименование	Кол.	Примечание
		1		Брусок 80×60 ℓ=3830	1	11,9 кг
		2		Брусок 80×60 ℓ=3580	1	11,2 кг
		3		Брусок 80×60 ℓ=1320	5	4,1 кг
		4		Брусок 80×60 ℓ=130	2	0,4 кг
		5	503- -КЖИ-МС10	Накладка стальная МС10	8	0,74 кг
		6	503- -КЖИ-МС8	Накладка стальная МС8	12	1,5 кг
		7	ГОСТ 5781-82	Петля ф10АI ℓ=450	2	0,3 кг
		8	ГОСТ 1145-80*	Шурупы ф4 ℓ=30	256	0,003 кг
			ГОСТ 5915-70*	Гайки М10	4	0,01 кг
			ГОСТ 103-76	Шайбы 60×6×160	2	0,46 кг
			ГОСТ 18124-75	Асбестоцементные листы δ=10	11,3	м²
			ГОСТ 9573-82	Минераловатные плиты γ=100 кг/м³	0,34	м³

ГИП	Никитин	
Нач.отд.	Сидорова	
Гл.спец.	Стрехнин	
Рук.гр.	Шайхратова	
Вед.инж.	Полякова	
Ст.инж.	Голубева	

503-1-35.85 КЖИ-ОК17

Каркасно-обшивной вкладыш ОК17

Стадия	Масса	Масшт.
РП	319,0	

Лист 1 Листов 1

Дерево

ГИПРОАВТОТРАНС Новосибирский филиал

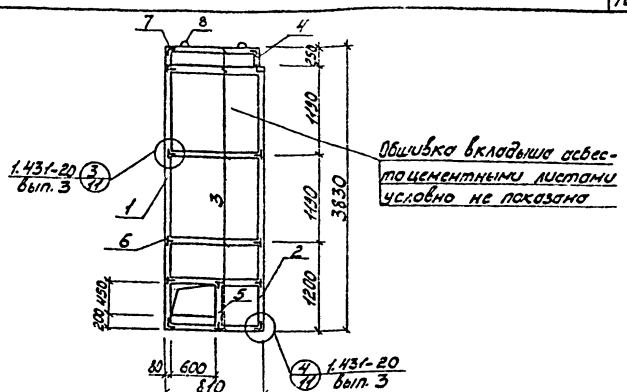

Формат	Зона	Поз.	Обозначение	Наименование	Кол.	Примечание
		1		Брусок 80×60 ℓ=3830	1	11,9 кг
		2		Брусок 80×60 ℓ=3580	1	11,0 кг
		3		Брусок 80×60 ℓ=650	6	2,0 кг
		4		Брусок 80×60 ℓ=130	1	0,4 кг
		5		Брусок 80×60 ℓ=570	1	1,8 кг
		6	503- -КЖИ-МС10	Накладка стальная МС10	18	0,74 кг
		7	503- -КЖИ-МС8	Накладка стальная МС8	10	1,5 кг
		8	ГОСТ 5781-82	Петля ф10АI ℓ=450	2	0,3 кг
			ГОСТ 1145-80*	Шурупы ф4 ℓ=30	372	0,003 кг
			ГОСТ 5915-70*	Гайки М10	4	0,01 кг
			ГОСТ 103-76	Шайбы 60×6×160	2	0,46 кг
			ГОСТ 18124-75	Асбестоцементные листы δ=10	6,0	м²
			ГОСТ 9573-82	Минераловатные плиты γ=100 кг/м³	0,19	м³

ГИП	Никитин	
Нач.отд.	Сидорова	
Гл.спец.	Стрехнин	
Рук.гр.	Шайхратова	
Вед.инж.	Полякова	
Ст.техн.	Голубева	

503-1-35.85 КЖИ-ОК18

Каркасно-обшивной вкладыш ОК18

Стадия	Масса	Масшт.
РП	201,0	

Лист 1 Листов 1

Дерево

ГИПРОАВТОТРАНС Новосибирский филиал

Взам. инв. №

Подп. и дата

Инв. № подл.

копировал Мочит Формат А4

Типовой проект 503-1-35.85 Альбом VII

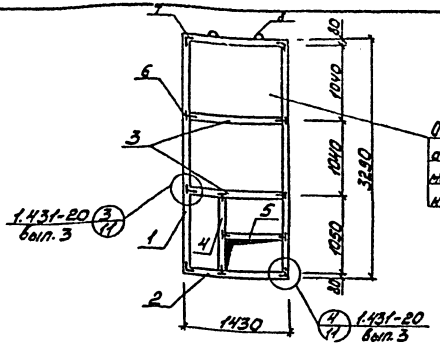

Формат	Зона	Поз.	Обозначение	Наименование	Кол.	Примечание
		1		Брусок 80х60 ℓ=3130	1	9,8 кг
		2		Брусок 80х60 ℓ=1430	2	4,4 кг
		3		Брусок 80х60 ℓ=1290	2	4,0 кг
		4		Брусок 80х60 ℓ=930	1	2,9 кг
		5		Брусок 80х60 ℓ=800	1	2,5 кг
		6	503- -КЖИ-МС10	Накладка стальная МС10	16	0,74 кг
		7	503- -КЖИ-МС8	Накладка стальная МС8	8	1,5 кг
		8	ГОСТ 5781-82	Петля ф10 АI ℓ=450	2	0,3 кг
		9	ГОСТ 1145-80*	Шурупы ф4	416	0,003 кг
			ГОСТ 5915-70*	Гайки М10	4	0,01 кг
			ГОСТ 103-76	Шайбы 60х6х160	2	0,46 кг
			ГОСТ 18124-75	Асбестоцементные листы δ=10	9,1	м²
			ГОСТ 9573-82	Минераловатные плиты ℓ=100	0,26	м³

ГИП	Никитин		503-1-35.85 КЖИ-ОК19
Нач. отд.	Сидорова		
Гл. спец.	Стрелкин		Каркасно-обшивной вкладыш ОК19
Рук. гр.	Шайратова		
Вед. инж.	Полякова		Дерево
Ст. техн.	Голубева		

Стадия	Масса	Масштаб
РП	258.0	
Лист 1	Листов 1	

ГИПРОАВТОТРАНС Новосибирский филиал

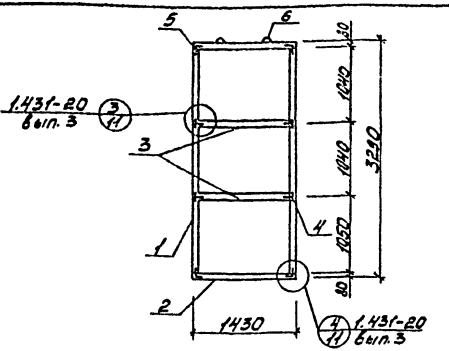

Формат	Зона	Поз.	Обозначение	Наименование	Кол.	Примечание
		1		Брусок 80х60 ℓ=3130	2	9,8 кг
		2		Брусок 80х60 ℓ=1430	2	4,4 кг
		3		Брусок 80х60 ℓ=1290	2	4,0 кг
		4	503- -КЖИ МС10	Накладка стальная МС10	8	0,74 кг
		5	503- -КЖИ МС8	Накладка стальная МС8	8	1,5 кг
		6	ГОСТ 5781-82	Петля ф10 АI ℓ=450	2	0,3 кг
		7	ГОСТ 1145-80*	Шурупы ф4	208	0,003 кг
			ГОСТ 5915-70*	Гайки М10	4	0,01 кг
			ГОСТ 103-76	Шайбы 60х6х160	2	0,46 кг
			ГОСТ 18124-75	Асбестоцементные листы δ=10	9,4	м²
			ГОСТ 9573-82	Минераловатные плиты ℓ=100	0,23	м³

Обшивка вкладыша асбестоцементными листами условно не показана.

Инв. № подл. | Подп. и дата | Взам. инв. №

ГИП	Никитин		503-1-35.85 КЖИ-ОК20
Нач. отд.	Сидорова		
Гл. спец.	Стрелкин		Каркасно-обшивной вкладыш ОК-20
Рук. гр.	Шайратова		
Вед. инж.	Полякова		Дерево
Ст. техн.	Голубева		

Стадия	Масса	Масштаб
РП	263.0	
Лист 1	Листов 1	

ГИПРОАВТОТРАНС Новосибирский филиал

Копировал Шитова Формат А4

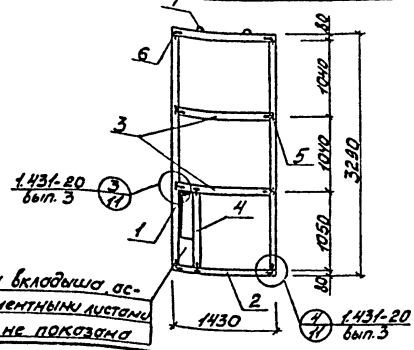

Обшивка вкладыша асбестоцементными листами условно не показана

Формат	Зона	Поз.	Обозначение	Наименование	Кол.	Примечание
		1		Брусок 80×60 ℓ=3130	2	9,8 кг
		2		Брусок 80×60 ℓ=1430	2	4,4 кг
		3		Брусок 80×60 ℓ=1290	2	4,0 кг
		4		Брусок 80×60 ℓ=930	1	2,9 кг
		5	503- -КЖИ МС10	Накладка стальная МС10	12	0,74 кг
		6	503- -КЖИ МС8	Накладка стальная МС8	8	1,5 кг
		7	ГОСТ 5781-82	Петля ф 10А-I ℓ=450	2	0,3 кг
		8	ГОСТ 1145-80*	Шурупы ф4	416	0,003 кг
			ГОСТ 5915-70*	Гайки М10	4	0,01 кг
			ГОСТ 103-76	Шайбы 60×6×160	2	0,46 кг
			ГОСТ 18124-75	Асбестоцементные листы δ=10	9,4	м²
			ГОСТ 9573-82	Минераловатные плиты γ=100 кг/м³	0,25	м³

ГИП	Никитин		
Нач.отд.	Сидорова		
Гл.спец.	Стрехнин		
Рук.гр.	Шайхратова		
Вед.инж.	Полякова		
Ст.техн.	Голубева		

503-1-35.85 КЖИ-ОК21

Каркасно-обшивной вкладыш ОК21

Стадия	Масса	Масшт.
РП	267.0	

Лист 1 Листов 1

ГИПРОАВТОТРАНС Новосибирский филиал

Дерево

Формат А4

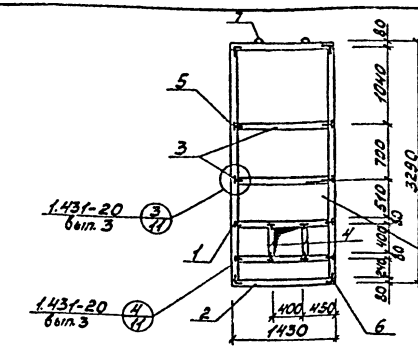

Обшивка вкладыша асбестоцементными листами условно не показана

Формат	Зона	Поз.	Обозначение	Наименование	Кол.	Примечание
		1		Брусок 80×60 ℓ=3130	2	9,8 кг
		2		Брусок 80×60 ℓ=1430	2	4,4 кг
		3		Брусок 80×60 ℓ=1290	3	4,0 кг
		4		Брусок 80×60 ℓ=400	2	1,3 кг
		5	503 КЖИ-МС10	Накладка стальная МС10	24	0,74 кг
		6	503 КЖИ-МС8	Накладка стальная МС8	8	1,5 кг
		7	ГОСТ 5781-82	Петля ф 10А-I ℓ=450	2	0,3 кг
			ГОСТ 1145-80*	Шурупы ф4	432	0,003 кг
			ГОСТ 5915-70*	Гайки М10	4	0,01 кг
			ГОСТ 103-76	Шайба 60×6×160	2	0,46 кг
			ГОСТ 18124-75	Асбестоцементные листы δ=10	9,4	м²
			ГОСТ 9573-82	Минераловатные плиты γ=100 кг/м³	0,28	м³

ГИП	Никитин		
Нач.отд.	Сидорова		
Гл.спец.	Стрехнин		
Рук.гр.	Шайхратова		
Вед.инж.	Полякова		
Ст.техн.	Голубева		

503-1-35.85 КЖИ-ОК22

Каркасно-обшивной вкладыш ОК22

Стадия	Масса	Масшт.
РП	282,0	

Лист 1 Листов 1

ГИПРОАВТОТРАНС Новосибирский филиал

Дерево

Инв. № подл. | Подп. и дата | Взам. инв. №

копировал Мочтя

Формат А4

Типовой проект 503-1-35.85 Альбом VII

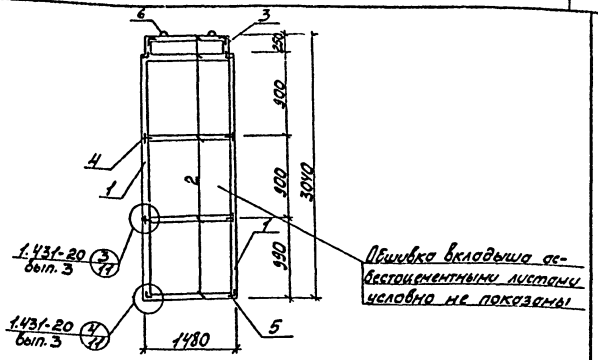

Формат	Зона	Поз.	Обозначение	Наименование	Кол.	Примечание
		1		Брусок 80×60 ℓ=2790	2	8,7кг
		2		Брусок 80×60 ℓ=1320	5	4,1кг
		3		Брусок 80×60 ℓ=170	2	0,5кг
		4	КЖИ-МС10	Накладка стальная МС10	8	0,74кг
		5	КЖИ-МС8	Накладка стальная МС8	12	1,5кг
		6	ГОСТ 5781-82	Петля Ф10А-I ℓ=450	2	0,3кг
		7	ГОСТ 1145-80*	Шурупы Ф4	256	0,003кг
		8	ГОСТ 5915-70*	Гайки М10	4	0,01кг
			ГОСТ 103-76	Шайба 60×6×160	2	0,46кг
			ГОСТ 18124-75	Асбестоцементные листы δ=10		8,5м³
			ГОСТ 9573-82	Минераловатные плиты γ=100 кг/м³		0,27м³

ГИП	Никитин	
Нач.отд.	Сидорова	
Гл.спец.	Стрехнин	
Рук.гр.	Шабхратова	
Вед.инж.	Полякова	
Ст.техн.	Голубева	

503-1-35.85 КЖИ-ОК23

Каркасно-обшивной вкладыш ОК23

Стадия	Масса	Масшт.
РП	254.0	
Лист 1	Листов 1	

Дерево

ГИПРОАВТОТРАНС Новосибирский филиал

Формат А4

Взам.инв.№ | Подп. и дата | Инв.№ подл.

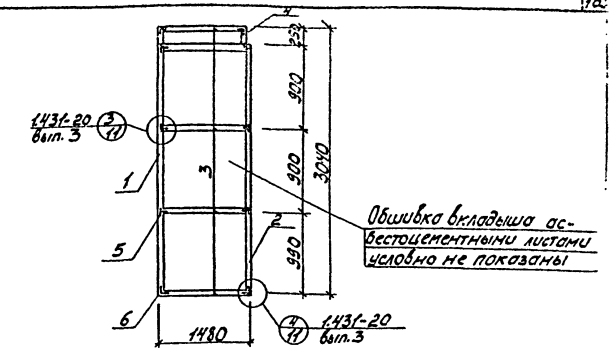

Формат	Зона	Поз.	Обозначение	Наименование	Кол.	Примечание
		1		Брусок 80×60 ℓ=3040	1	9,5кг
		2		Брусок 80×60 ℓ=2750	1	8,7кг
		3		Брусок 80×60 ℓ=1320	5	4,1кг
		4		Брусок 80×60 ℓ=130	1	0,4кг
		5	КЖИ-МС10	Накладка стальная МС10	10	0,74кг
		6	КЖИ-МС8	Накладка стальная МС8	10	1,5кг
		7	ГОСТ 5781-82	Петля Ф10А-I ℓ=450	2	0,3кг
		8	ГОСТ 1145-80*	Шурупы Ф4	260	0,003кг
			ГОСТ 5915-70*	Гайки М10	4	0,01кг
			ГОСТ 103-76	Шайбы 60×6×160	2	0,46кг
			ГОСТ 18124-75	Асбестоцементные листы δ=10		9,0м³
			ГОСТ 9573-82	Минераловатные плиты γ=100 кг/м³		0,27м³

ГИП	Никитин	
Нач.отд.	Сидорова	
Гл.спец.	Стрехнин	
Рук.гр.	Шабхратова	
Вед.инж.	Полякова	
Ст.техн.	Голубева	

503-1-35.85 -КЖИ-ОК24

Каркасно-обшивной вкладыш ОК24

Стадия	Масса	Масшт.
РП	262.0	
Лист 1	Листов 1	

Дерево

ГИПРОАВТОТРАНС Новосибирский филиал

Взам.инв.№ | Подп. и дата | Инв.№ подл.

копировал Мотив

Формат А4

Типовой проект 503-1-35.85 Альбом VII

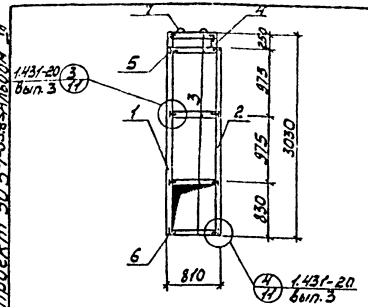

Формат	Зона	Поз.	Обозначение	Наименование	Кол.	Примечание
		1		Брусок 80×60 ℓ=3030	1	9,1 кг
		2		Брусок 80×60 ℓ=2580	1	8,0 кг
		3		Брусок 80×60 ℓ=650	5	2,0 кг
		4		Брусок 80×60 ℓ=130	1	0,4 кг
		5	503- -КЖИ-МС10	Накладка стальная МС10	10	0,74 кг
		6	503- КЖИ-МС8	Накладка стальная МС8	10	1,5 кг
		7	ГОСТ 5781-82	Петля Ф10А-Т ℓ=450	2	0,3 кг
		8	ГОСТ 1145-80*	Шурупы Ф4	260	0,003 кг
			ГОСТ 5915-70*	Гайки М10	4	0,01 кг
			ГОСТ 103-76	Шайбы 60×6×160	2	0,46 кг
			ГОСТ 18124-75	Асбестоцементные листы δ=10	5,0	м²
			ГОСТ 9573-82	Минераловатные плиты γ=100 кг/м³	0,15	м³

Обшивка вкладыша асбестоцементными листами условно не показана.

ГИП	Никитин		503-1-35.85 КЖИ-ОК25
Нач.отд.	Сидорова		
Гл.спец.	Строгинин		Каркасно-обшивной вкладыш ОК25
Рук.гр.	Шафкатова		Стадия: РП; Масса: 163,0; Масштаб:
Вед.инж.	Полякова		Лист 1; Листов 1
Ст.техн.	Голубева		Дерево

ГИПРОАВТОТРАНС Новосибирский филиал

Инв.№ подл. | Подп. и дата | Взам.инв.№

Формат А4

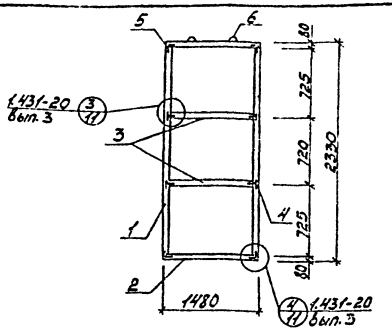

Формат	Зона	Поз.	Обозначение	Наименование	Кол.	Примечание
		1		Брусок 80×60 ℓ=2170	2	6,8 кг
		2		Брусок 80×60 ℓ=1480	2	4,5 кг
		3		Брусок 80×60 ℓ=1320	2	4,1 кг
		4	503- -КЖИ-МС10	Накладка стальная МС10	8	0,74 кг
		5	503- -КЖИ-МС8	Накладка стальная МС8	8	1,5 кг
		6	ГОСТ 5781-82	Петля Ф10А-Т ℓ=450	2	0,3 кг
		7	ГОСТ 1145-80*	Шурупы Ф4	208	0,003 кг
			ГОСТ 5915-70*	Гайки М10	4	0,01 кг
			ГОСТ 103-76	Шайбы 60×6×160	2	0,46 кг
			ГОСТ 18124-75	Асбестоцементные листы δ=10	6,9	м²
			ГОСТ 9573-82	Минераловатные плиты γ=100 кг/м³	0,2	м³

Обшивка вкладыша асбестоцементными листами условно не показана.

ГИП	Никитин		503-1-35.85 КЖИ-ОК26
Нач.отд.	Сидорова		
Гл.спец.	Строгинин		Каркасно-обшивной вкладыш ОК26
Рук.гр.	Шафкатова		Стадия: РП; Масса: 202,0; Масштаб:
Вед.инж.	Полякова		Лист 1; Листов 1
Ст.техн.	Голубева		Дерево

ГИПРОАВТОТРАНС Новосибирский филиал

Инв.№ подл. | Подп. и дата | Взам.инв.№

копировал Мастер Формат А4

Типовой проект 503-1-35.85 Альбом VII

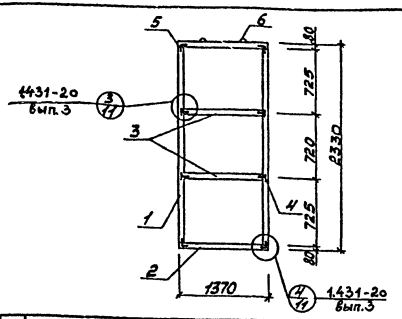

Формат	Зона	Поз.	Обозначение	Наименование	Кол.	Примечание
		1		Брусок 80×60 ℓ=2170	2	6,8 кг
		2		Брусок 80×60 ℓ=1370	2	4,2 кг
		3		Брусок 80×60 ℓ=1210	2	3,8 кг
		4	503- -КЖИ-МС10	Накладка стальная МС10	8	0,74 кг
		5	503- -КЖИ-МС8	Накладка стальная МС8	8	1,5 кг
		6	ГОСТ 5781-82	Петля ф10 АТ ℓ=450	2	0,3 кг
		7	ГОСТ 1145-80*	Шурупы ф4	208	0,003 кг
			ГОСТ 5915-70*	Гайки М10	4	0,01 кг
			ГОСТ 103-76	Шайбы 60×6×160	2	0,46 кг
			ГОСТ 18124-75	Асбестоцементные листы δ=10	6,4	м²
			ГОСТ 9573-82	Минераловатные плиты γ=100 кг/м³	0,2	м³

Обшивка вкладыша асбестоцементными листами условно не показана

ГИП	Никитин		503-1-35.85	КЖИ-ОК27		
Нач.отд.	Сидорова				Стадия	Масса	Масшт.
Гл.спец.	Стрелкин		Каркасно-обшивной вкладыш ОК27		РП	1910	
Рук.гр.	Шафратова				Лист 1	Листов 1
Вед.инж.	Полякова					
Ст.техн.	Голубева				ГИПРОАВТОТРАНС Новосибирский филиал	
			Дерево			

Инв.№ подл. | Подп. и дата | Взам.инв.№

Копировал

Формат А4

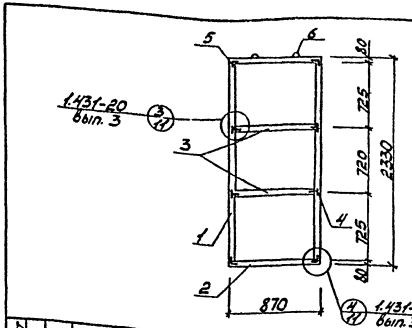

Формат	Зона	Поз.	Обозначение	Наименование	Кол.	Примечание
		1		Брусок 80×60 ℓ=2170	2	6,8 кг
		2		Брусок 80×60 ℓ=870	2	2,7 кг
		3		Брусок 80×60 ℓ=710	2	2,2 кг
		4	503- -КЖИ-МС10	Накладка стальная МС10	8	0,74 кг
		5	503- -КЖИ-МС8	Накладка стальная МС8	8	1,5 кг
		6	ГОСТ 5781-82	Петля ф10А-I ℓ=450	2	0,3 кг
		7	ГОСТ 1145-80*	Шурупы ф4	208	0,003 кг
			ГОСТ 5915-70*	Гайки М10	4	0,01 кг
			ГОСТ 103-76	Шайбы 60×6×160	2	0,46 кг
			ГОСТ 18124-75	Асбестоцементные листы δ=10	4,0	м²
			ГОСТ 9573-82	Минераловатные плиты γ=100 кг/м³	0,1	м³

Обшивка вкладыша асбестоцементными листами условно не показана

ГИП	Никитин		503-1-35.85	КЖИ-ОК28		
Нач.отд.	Сидорова				Стадия	Масса	Масшт.
Гл.спец.	Стрелкин		Каркасно-обшивной вкладыш ОК28		РП	1300	
Рук.гр.	Шафратова				Лист 1	Листов 1
Вед.инж.	Полякова					
Ст.техн.	Голубева				ГИПРОАВТОТРАНС Новосибирский филиал	
			Дерево			

Инв.№ подл. | Подп. и дата | Взам.инв.№

Копировал Монтиз

Формат А4

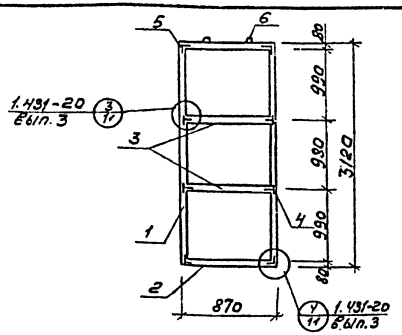

Формат	Зона	Поз.	Обозначение	Наименование	Кол.	Примечание
		1		Брусок 80×60 ℓ=2960	2	9,2кг
		2		Брусок 80×60 ℓ= 870	2	2,7кг
		3		Брусок 80×60 ℓ= 710	2	2,2кг
		4	КЖИ-МС10	Накладка стальная МС10	3	0,74кг
		5	КЖИ-МС8	Накладка стальная МС8	3	1,5кг
		6	ГОСТ 5781-82	Петля ф10А-Т ℓ=450	2	0,3кг
		7	ГОСТ 1145-80*	Шурупы ф4	208	0,003кг
			ГОСТ 5915-70*	Гайки М10	4	0,01кг
			ГОСТ 103-76	Шайбы 60×6×160	2	0,46кг
			ГОСТ 18124-75	Асбестоцементные листы δ=10	5,4	м²
			ГОСТ 9573-82	Минераловатные плиты ρ=200 кг/м³	0,2	м³

Обшивка вкладыша асбестоцементными листами условно не показана

ГИП	Никитин		503-1-35.85 КЖИ-ОК29		
Нач.отд	Сидорова				
Гл.спец	Стрехнин		Каркасно-обшивной вкладыш ОК29	Стадия	Масса	Масштаб
Рук.гр	Шайхатова			РП	178,0 / 171,0	1:50
Вед.инж	Полякова			Лист	Листов 1	
Ст.техн	Голубева		Дерево	ГИПРОАВТОТРАНС Новосибирский филиал		

Формат А4

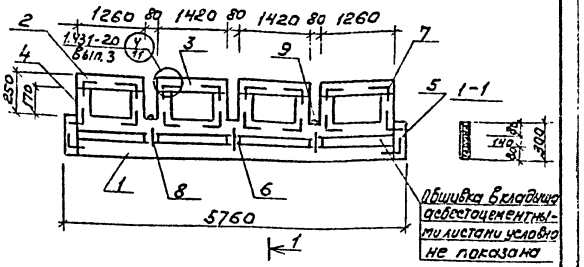

Формат	Зона	Поз.	Обозначение	Наименование	Кол.	Примечание
		1		Брусок 80×60 ℓ=5600	2	17,4кг
		2		Брусок 80×60 ℓ=1260	2	3,9кг
		3		Брусок 80×60 ℓ=1420	2	4,4кг
		4		Брусок 80×60 ℓ= 300	2	0,9кг
		5		Брусок 80×60 ℓ=170	8	0,5кг
		6		Брусок 80×60 ℓ=140	3	0,4кг
		7	КЖИ-МС8	Накладка стальная МС8	18	1,5кг
		8	КЖИ-МС9	Накладка стальная МС9	3	0,41кг
		9	ГОСТ 5781-82	Петля ф10А-Т ℓ=450	2	0,3кг
			ГОСТ 1145-80*	Шурупы ф4	498	0,003кг
			ГОСТ 5915-70*	Гайки М10	4	0,01кг
			ГОСТ 103-76	Шайбы 60×6×160	2	0,46кг
			ГОСТ 18124-75	Асбестоцементные листы δ=10	6,2	м²
			ГОСТ 9573-82	Минераловатные плиты ρ=100 кг/м³	0,15	м³

ГИП	Никитин		503-1-35.85 -КЖИ-ОК30		
Нач.отд	Сидорова				
Гл.спец	Стрехнин		Каркасно-обшивной вкладыш ОК30	Стадия	Масса	Масштаб
Рук.гр	Шайхатова			РП	154,0 / 223,0	1:20
Вед.инж	Полякова			Лист 1	Листов 1	
Ст.техн	Голубева		Дерево	ГИПРОАВТОТРАНС Новосибирский филиал		

Копировал Брус - Формат А4

Альбом №

Типовой проект 503-1-35.85

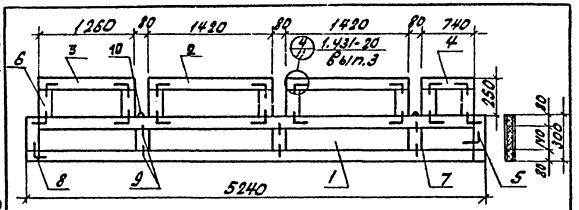

Формат	Зона	Поз.	Обозначение	Наименование	Кол.	Примечание
		1		Брусок 80х60 ℓ=5080	2	15,8кг
		2		Брусок 80х60 ℓ=1420	2	4,4кг
		3		Брусок 80х60 ℓ=1260	1	3,9кг
		4		Брусок 80х60 ℓ=740	1	2,3кг
		5		Брусок 80х60 ℓ=300	2	0,9кг
		6		Брусок 80х60 ℓ=170	8	0,5кг
		7		Брусок 80х60 ℓ=140	3	0,4кг
		8	КНИ МС8	Накладка стальная МС8	18	1,5кг
		9	КНИ МС9	Накладка стальная МС9	6	0,41кг
		10	ГОСТ 5781-82	Петля ф10А-Т ℓ=450	2	0,3кг
			ГОСТ 11145-80*	Шуруп ф4	492	0,003кг
			ГОСТ 5915-70*	Гайка М10	4	0,01кг
			ГОСТ 103-76	Шайба 60х6	2	0,45кг
			ГОСТ 18124-75	Асбестоцементные листы δ10	5,6	м2
			ГОСТ 9573-82	Минераловатные плиты γ=100 кг/м³ δ=0,1	0,1	м3

Обшивка вкладыша асбестоцементными листами условно не показана.

ГИП	Никитин		
Нач.отд	Сударова		
Нач.сект	Стрекнин		
Рук.гр	Шахратова		
Ведущ.	Полякова		
Ст.техн	Голубева		

503-1-35.85 - КНИ-ОК31

Каркасно-обшивной вкладыш ОК31

Стадия	Масса	Масштаб
РП	203,0	1:20
Лист 1	Листов 1	

Дерево

ГИПРОАВТОТРАНС
Новосибирский филиал

Инв.№подл. | Подп. и дата | Взам.инв.№

Копировал: Севастьянова Формат А

Инв.№подл. | Подп. и дата | Взам.инв.№

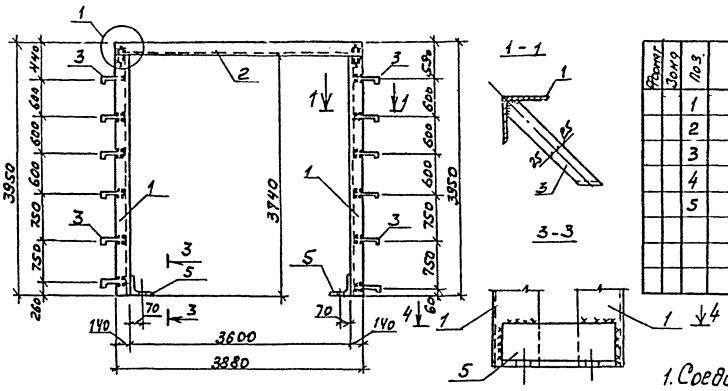

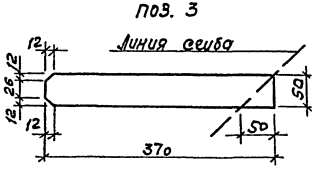

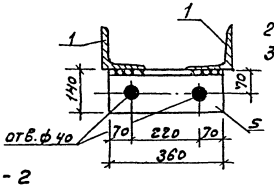

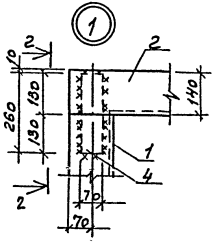

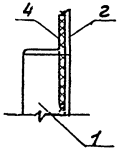

Формат	Зона	Поз.	Обозначение	Наименование	Кол.	Примечание
		1	РВ1	L140×12 ГОСТ 8509-72* ℓ=3880	2	194,31
		2		L140×12 ГОСТ 8509-72* ℓ=3880	1	98,94
		3		-50×6 ГОСТ 19903-74* ℓ=370	12	10,48
		4		-70×10 ГОСТ 19903-74* ℓ=260	2	2,86
		5		L140×12 ГОСТ 8509-72* ℓ=360	2	19,36

1. Соединение элементов рамы производится при помощи сварки, высота шва равна наименьшей толщине свариваемых элементов.
2. Сварку производить электродами Э-42 по ГОСТ 9467-75.
3. Поз. „5" приварить после монтажа уголков рамы ворот.

ГИП	Никитин		503-1-35.85 КЖИ-РВ1
Нач.отд.	Сидорова		Рама ворот РВ1
Гл.спец.	Стрехнин		Стадия: РП; Масса: 325,95; Масштаб:
Рук.гр.	Майхратова		Лист 1; Листов 1
Инж.	Лехенько		Сталь ВСт3 СП5

ГИПРОАВТОТРАНС Новосибирский филиал

Копировал [illegible] Формат А3

Типовой проект 503-1-35.85 Альбом VII

Инв. № подл. | Подпись и дата | Взам. инв. №

Отпечатано
в Новосибирском филиале ЦИТП
630064 г. Новосибирск пр. Карла Маркса 1
Выдано в печать 24" 5 1986 г.
Заказ Г-2890 Тираж 500

gost.e-ecolog.ru