ТИПОВОЙ ПРОЕКТ
503-1-35.85

ПРОИЗВОДСТВЕННЫЙ КОРПУС АВТОТРАНСПОРТНОГО ПРЕДПРИЯТИЯ НА 450 ГРУЗОВЫХ АВТОМОБИЛЕЙ С ОТКРЫТОЙ СТОЯНКОЙ

АЛЬБОМ VI

ЗАДАНИЕ ЗАВОДУ-ИЗГОТОВИТЕЛЮ НА ЭЛЕКТРООБОРУДОВАНИЕ И АВТОМАТИЗАЦИЮ САНИТАРНО-ТЕХНИЧЕСКИХ СИСТЕМ

Нф 1364/06

gost.e-ecolog.ru

Привязан:

Инв. №

ТИПОВОЙ ПРОЕКТ
503-1-35.85

ПРОИЗВОДСТВЕННЫЙ КОРПУС АВТОТРАНСПОРТНОГО ПРЕДПРИЯТИЯ НА 450 ГРУЗОВЫХ АВТОМОБИЛЕЙ С ОТКРЫТОЙ СТОЯНКОЙ

АЛЬБОМ VI

ЗАДАНИЕ ЗАВОДУ-ИЗГОТОВИТЕЛЮ НА ЭЛЕКТРООБОРУДОВАНИЕ И АВТОМАТИЗАЦИЮ САНИТАРНО-ТЕХНИЧЕСКИХ СИСТЕМ

РАЗРАБОТАН НОВОСИБИРСКИМ ФИЛИАЛОМ ИНСТИТУТА „ГИПРОАВТОТРАНС"

УТВЕРЖДЁН И ВВЕДЁН В ДЕЙСТВИЕ МИНАВТОТРАНСОМ РСФСР 23.01.85г. ПРОТОКОЛ N93

ГЛАВНЫЙ ИНЖЕНЕР ФИЛИАЛА Я.И.ВИЛЬБЕРГЕР
ГЛАВНЫЙ ИНЖЕНЕР ПРОЕКТА Ю.В.НИКИТИН

ПРИВЯЗАН:

ИНВ.N°

Начало

Наименование	Марка листа	№ страницы
Содержание альбома (начало)	1	2
Содержание альбома (окончание)	2	3
Таблица перечня комплектных устройств	АСС1-1	4
Приточная система П1. Щит управления.		
Технические данные аппаратов (2 листа)	АСС1-2	5
Приточная система П1. Щит управления		
Чертеж общего вида	АСС1-3	6
Приточная система П1. Щит управления.		7
Схема электрическая соединений (2 листа)	АСС1-4	8
Приточная система П1. Щит управления		
Таблица перечня надписей	АСС1-5	9
Приточная система П2. Щит управления		
Технические данные аппаратов (2 листа)	АСС1-6	10
Приточная система П2. Щит управления		
Чертеж общего вида	АСС1-7	11
Приточная система П2. Щит управления		12
Схема электрическая соединений (2 листа)	АСС1-8	13
Приточная система П2. Щит управления.		
Таблица перечня надписей	АСС1-9	14
Приточная система П3. Щит управления.		
Технические данные аппаратов (2 листа)	АСС1-10	15
Приточная система П3. Щит управления.		
Чертеж общего вида	АСС1-11	16
Приточная система П3. Щит управления.	АСС1-	17
Схема электрическая соединений (2 листа)	12	18
Приточная система П3. Щит управления	АСС1-	
Таблица перечня надписей	13	19

Продолжение

Наименование	Марка листа	№ страницы
Приточная система П5. Щит управления.	АСС1-	
Технические данные аппаратов (2 листа)	14	20
Приточная система П5. Щит управления.	АСС1-	
Чертеж общего вида	15	21
Приточная система П5. Щит управления.	АСС1-	22
Схема электрическая соединений (2 листа)	16	23
Приточная система П5. Щит управления.	АСС1-	
Таблица перечня надписей	17	24
Приточная система П7. Щит управления	АСС1-	
Технические данные аппаратов (2 листа)	18	25
Приточная система П7. Щит управления.	АСС1-	
Чертеж общего вида	19	26
Приточная система П7. Щит управления.	АСС1-	27
Схема электрическая соединений (2 листа)	20	28
Приточная система П7. Щит управления.	АСС1-	
Таблица перечня надписей	21	29
Приточная система П8. Щит управления.	АСС1-	
Технические данные аппаратов (2 листа)	22	30

Привязан

Инв. №

503-1-35.85

ГИП	Никитин	
Нач. отд.	Архипов	
Гл. спец.	Стенин	
Рук. гр.	Смирнов	
Ст. инж.	Конобеев	
Н. контр.	Конюхова	

Автотранспортное предприятие на 450 грузовых автомобилей с открытой стоянкой

Производственный корпус

Стадия	Лист	Листов
РП	1	2

Содержание альбома (начало)

ГИПРОАВТОТРАНС Новосибирский филиал

Типовой

Продолжение

Наименование	Марка листа	№ страницы
Приточная система П8. Щит управления.	АСС1-	
Чертеж общего вида	23	31
Приточная система П8. Щит управления.	АСС1-	32
Схема электрическая соединений (2 листа)	24	33
Приточная система П8. Щит управления.	АСС1-	
Таблица перечня надписей	25	34
Насосы циркуляционные. Щит управления.	АСС1-	
Технические данные аппаратов (2 листа)	26	35
Насосы циркуляционные. Щит управления.	АСС1-	
Чертеж общего вида	27	36
Насосы циркуляционные. Щит управления.	АСС1-	
Схема электрическая соединений	28	37
Насосы циркуляционные. Щит управления.	АСС1-	
Таблица перечня надписей	29	38
Воздушно-тепловая завеса У1,У2. Щит управления. Технические данные аппаратов (2 листа)	АСС1-	
	30	39
Воздушно-тепловая завеса У1,У2. Щит управления. Чертеж общего вида	АСС1-	
	31	40
Воздушно-тепловая завеса У1,У2. Щит управления. Схема электрическая соединений	АСС1-	
	32	41
Воздушно-тепловая завеса У1,У2. Щит управления. Таблица перечня надписей.	АСС1-	
	33	42

Окончание

Наименование	Марка листа	№ страницы
Воздушно-тепловая завеса У5,У6. Щит управления. Технические данные аппаратов (2 листа)	АСС1-	
	34	43
Воздушно-тепловая завеса У5,У6. Щит управления. Чертеж общего вида	АСС1-	
	35	44
Воздушно-тепловая завеса У5,У6. Щит управления. Схема электрическая соединений	АСС1-	
	36	45
Воздушно-тепловая завеса У5,У6. Щит управления. Таблица перечня надписей	АСС1-	
	37	46
Ворота. Щит управления. Технические данные аппаратов	АСС1-	
	38	47
Ворота. Щит управления. Чертеж общего вида	АСС1-	
	39	48
Ворота. Щит управления. Схема электрическая соединений	АСС1-	
	40	49
Ворота. Щит управления. Таблица перечня надписей	АСС1-	
	41	50
Опросный лист для заказа КТП 1х630	ЭМ-1	(51)

Привязан

Инв. №

ГИП	Никитин		
Нач. отд.	Архипов		
Гл. спец.	Стенин		
Рук. гр.	Смирнова		
Ст. инж.	Хановалова		05.85

503-1-35.85

Автотранспортное предприятие на 450 грузовых автомобилей с открытой стоянкой

Производственный корпус

Стадия	Лист	Листов
РП	2	

Содержание альбома (окончание)

ГИПРОАВТОТРАНС Новосибирский филиал

Наименование	Кол. нку	Кол. приведенных панелей	Обозначение таблицы аппаратов	Примечание
Щит управления приточной системой П1.	1	1	АСС1-2	
Щит управления приточной системой П2	2	2	АСС1-6	
Щит управления приточной системой П3	2	2	АСС1-10	
Щит управления приточной системой П5	1	1	АСС1-14	
Щит управления приточной системой П7	1	1	АСС1-18	
Щит управления приточной системой П8	1	1	АСС1-22	
Щит управления циркуляционными насосами	1	1	АСС1-26	
Щит управления воздушно-тепловой завесой У1, У2.	5	5	АСС1-30	
Щит управления воздушно-тепловой завесой У5, У6	1	1	АСС1-34	
Щит управления воротами	4	4	АСС 1-38	

Рип	Никитин	[signature]	
Нач.отд	Архипов	[signature]	
Гл.спец	Стенин	[signature]	
Инж.гр	Снирнова	[signature]	
Ст.инж.	Коновалова	[signature]	06.85

503-1-35.85 АСС 1

Автотранспортное предприятие на 450 грузовых автомобилей с открытой стоянкой

Производственный корпус	Стадия	Лист	Листов
	РП	1	

Таблица перечня комплектных устройств

ГИПРОАВТОТРАНС Новосибирский филиал

Инв.№ подл. | Подпись и дата | Взам.Инв.№

Наименование	Кол. нку	Кол. приведенных панелей	Обозначение таблицы аппаратов	Примечание

Лист

Позиция	Зона	Обозначение	Наименование	Кол.	Примечание
			Документация		
		503- АСС1-3	Чертеж общего вида	01	
		503- АСС1-4	Схема электрическая соединений	02	
		503- АСС1-5	Таблица перечня надписей	02	
			Сборочные единицы		
			Н1 01		
01			Выключатель А63-МУ3, ~220В, Ур=2А, ОТС10	01	SF
02			Реле РВЛ72-3121-0044, ~220В	01	КТ
03			Реле РПУ2-3602023У3, ~220В	05	К2; К4; К5; К6; К7
04			Реле РПУ2-3620023У3, ~220В	01	К8
05			Реле РПУ2-3640023У3, ~220В	02	К1; К3
06			Прерыватель сигнальный ~220В	01	Р1
07			Предохранитель ПП-10У3, пл.вст. ВТ-Ф6У3	01	FU
			Н51 01		
08			Переключатель УП5312-С86У3	01	SA1
09			Переключатель УП53Н-С225У3	01	SA4
10			Переключатель УП53Н-А225У3	01	SA5
11			Переключатель ПП2-10/Н2У4, исп 1	01	SA6
12			Выключатель ПВ1-10У4, исп 1	02	SA2; SA3
13			Кнопка КЕ011У3, исп 5, толк. красн.	04	SB1; SB3; SB7; SB8
14			Кнопка КЕ011У3, исп 4, толк. черн.	03	SB2; SB4; SB9
15			Кнопка КЕ011У3, исп 2, толк. черн.	02	SB5; SB6
17			Арматура АСЛ1-У2, ~220В, зеленый	01	HL1
18			Арматура АСЛ1-У2, ~220В, оранжевый	01	HL2
			Блок из 10 зажимов Б32-4	03	X1...X3

ГИП	Никитин		
Нач. отд.	Архипов		
Гл. спец.	Стенин		
Рук. гр.	Смирнова		
Нач. сект.	Коновалов		06.85

503-1-35.85 АСС1

Автотранспортное предприятие на 450 грузовых автомобилей с открытой стоянкой

Производственный корпус

Стадия	Лист	Листов
РП	2-1	2

Приточная система П1. Щит управления. Технические данные аппаратов

ГИПРОАВТОТРАНС Новосибирский филиал

Инв. № подл. | Подп. и дата | Взам. инв. №

503-1-35.85 АСС1 Лист 2-2

Вид спереди
Дверь не показана

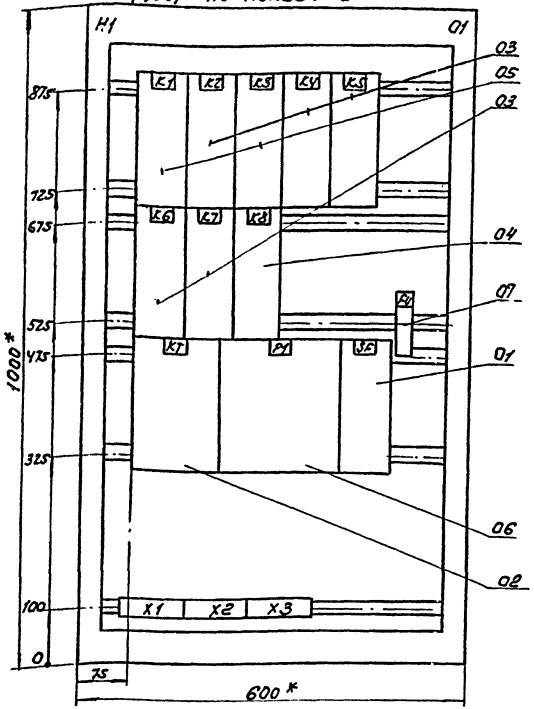

Дверь ящика
Вид спереди

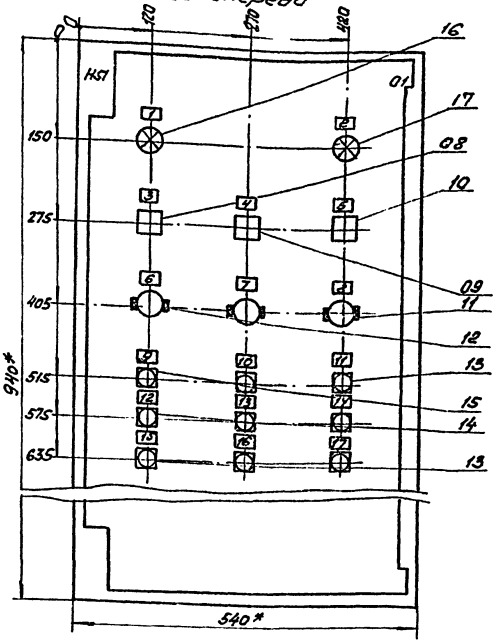

1.* Размеры для справок
2. В контуре табличек и аппаратов указаны номера надписей по перечню надписей
3. Глубина ящика 350 мм.

ГИП	Никитин		
Начотд	Архипов		
Гл.спец.	Стенин		
Рук.гр.	Смирнова		
Стенин	Колобанова		0535

503-1-35.85 АСС1

Автотранспортное предприятие на 450 грузовых автомобилей с открытой стоянкой

Производственный корпус

Стадия	Лист	Листов
РП	3	

Приточная система П1. Щит управления. Чертеж общего вида

ГИПРОАВТОТРАНС Новосибирский филиал

Копировал

Формат А3

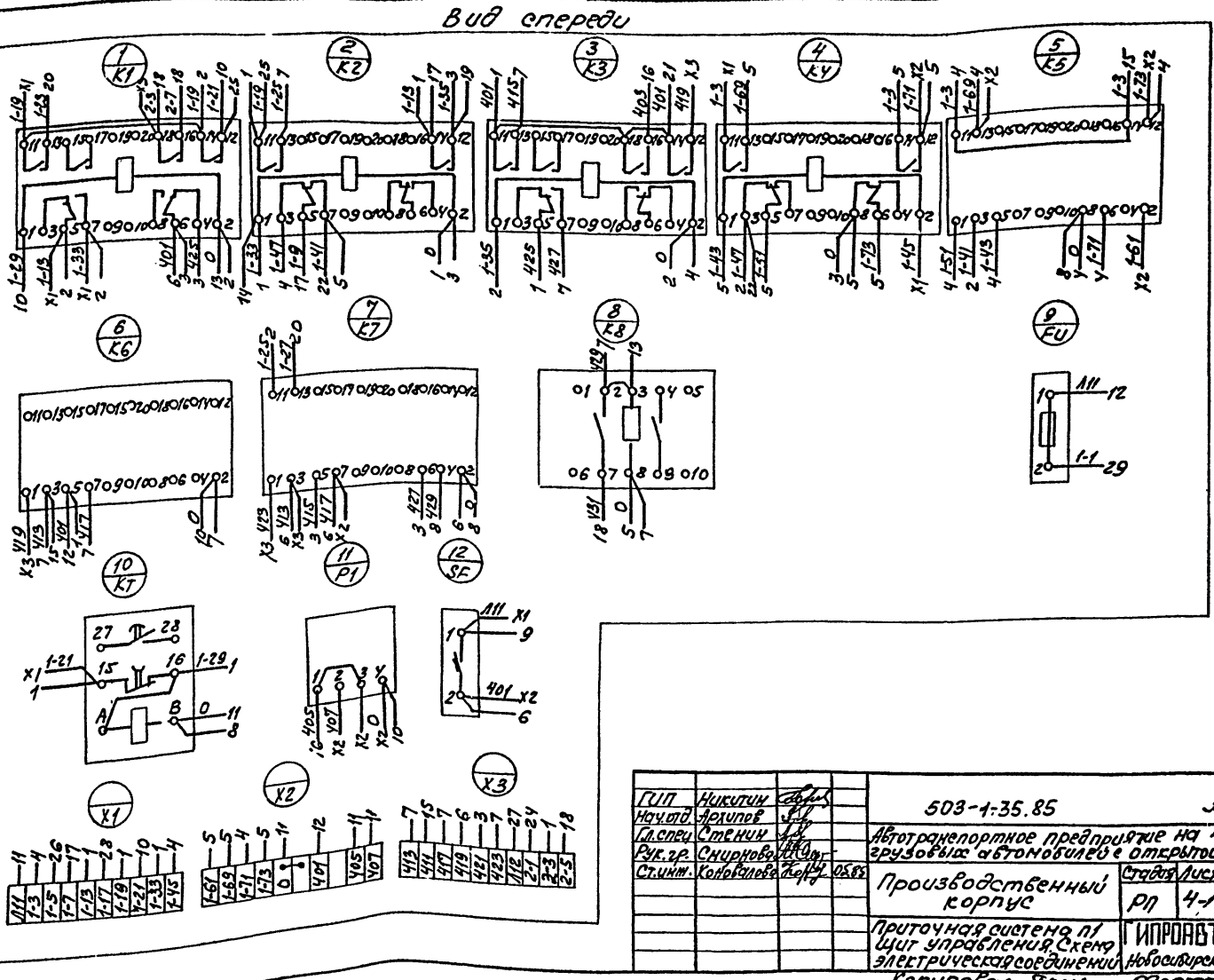

ГИП	Никитин			503-1-35.85	АС-1
Нач.отд.	Архипов			Автотранспортное предприятие на 450 грузовых автомобилей с открытой стоянкой	
Гл.спец.	Стенин			Производственный корпус	Стадия: РП; Лист: 4-1; Листов: 2
Рук.гр.	Смирнова				
Ст.инж.	Коноваленко		05.85		
				Приточная система П1 щит управления. Схема электрическая соединений	ГИПРОАВТОТРАНС Новосибирский филиал

Копировал Формат А2

Дверь щита (Вид со стороны монтажа)

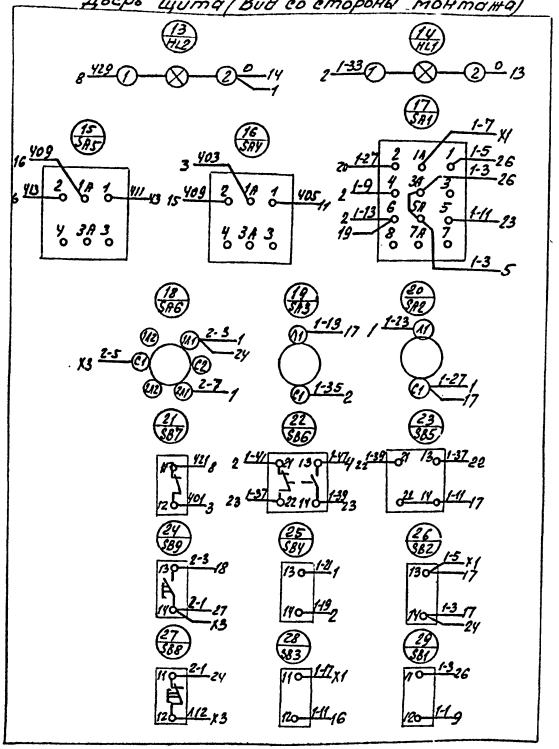

ГИП	Никитин			503-1-35.85		АСС1	
Нач.отд	Архипов						
Гл.спец	Степан			Автотранспортное предприятие на 450 грузовых автомобилей с открытой стоянкой			
Рук.гр.	Смирнова						
Ст.инж.	Коновалова		07.85	Производственный корпус	Стадия	Лист	Листов
					РП	4-2	
				Приточная система П1. Щит Управления. Схема электрическая соединений	ГИПРОАВТОТРАНС Новосибирский филиал		

Копировал [illegible]

Формат А3

Альбом VI

Типовой проект 503-1-35.85

Ранель	Строка	Надпись	Поз. обозначение	Место надписи	Текст	Кол	Вид шрифта	Заготовка
		1	HL1	Табличка	Нормальная работа	01		
		2	HL2	то же	Авария	01		
		3	SA1	"	Управление системой „Опробование-Откл.-Дист"	01		
		4	SA4	"	Управление клапаном теплоносителя „Авт.-Откл.-Руч"	01		
		5	SA5	"	Температура „Понизить-Откл-Повысить"	01		
		6	SA2	"	Режим „Зима-Лето"	01		
		7	SA3	"	Промежуточное реле „Включить"	01		
		8	9A5	"	Нагреватель. Управление „Дист-Откл-Опробование"	01		
		9	SB5	"	Клапан наружного воздуха „Открыть"	01		
		10	SB6	"	Клапан наружного воздуха „Закрыть"	01		
		11	SB7	"	Съем аварийного сигнала	01		

ГИП	Никитин	[подпись]	
Нач.отд.	Архипов	[подпись]	
Гл.спец.	Стенин	[подпись]	
Гр.	Смирнова	[подпись]	
Ст.	Коновалова	[подпись]	07.85

503-1-35.85 АСС1

Автотранспортное предприятие на 450 грузовых автомобилей с открытой стоянкой

Производственный корпус

Стадия	Лист	Листов
РП	5-1	2

Приточная система П1. Щит управления. Таблица перечня надписей

ГИПРОАВТОТРАНС Новосибирский филиал

Формат А4

Ранель	Строка	Надпись	Поз. обозначение	Место надписи	Текст	Кол.	Вид шрифта	Заготовка
		12	SB2	Табличка	Опробование системы „Включить"	01		
		13	SB4	то же	Автоматическое управление системой „Включить"	01		
		14	SB9	"	Нагреватель „Включить"	01		
		15	SB1	"	Опробование системы „Выключить"	01		
		16	SB3	"	Автоматическое управление системой „Выключить"	01		
		17	SB8	"	Нагреватель „Выключить"	01		

Взам. инв. №

Подпись и дата

Инв. № подл.

503-1-35.85 АСС1 Лист 5-2

Копировал [подпись] Формат А4

Позиция	Зона позиций	Обозначение	Наименование	Кол.	Примечание
			Документация		
1		503-АСС1-7	Чертеж общего вида	01	
2		503-АСС1-8	Схема электрическая соединений	02	
3		503-АСС1-9	Таблица перечня надписей	02	
			Сборочные единицы		
			Н1 01		
	01		Выключатель А63-1М УЗ, ~220В, Ур=20А, отс:10	01	SF
	02		Реле РВП72-3121-00044, ~220В	01	КТ
	03		Реле РПУ2-36У203УЗ, ~220В	01	К1
	04		Реле РПУ2-36200ЗУЗ, ~220В	01	К8

ГИП	Никитин		503-1-35.85 АСС1	
Нач. отд	Арцупов		Автотранспортное предприятие на 450 грузовых авт. и автобусов с открытой стоянкой	
Гл. спец.	Степин		Производственный корпус	Стадия: РП; Лист: 6-1; Листов: 2
Нач. сект.	Сокурова		Приточная система П2. Щит управления. Технические данные аппаратов	ТИПРОМАВТОТРАНС Новосибирский филиал
Н. контр.	Камовалова	06.85		

Инв. № подл. | Подп. и дата | Взам. инв. №

Формат А4

Позиция	Зона позиций	Обозначение	Наименование	Кол.	Примечание
	05		Реле РПУ2-36202ЗУЗ, ~220В	06	К2... К7
	06		Предохранитель ПП-10УЗ, пл. вст. 8ТФ6УЗ	01	FU
			Н51 01		
	07		Переключатель УП5312-С86УЗ	01	SA1
	08		Переключатель УП53Н-А225УЗ	01	SA4
	09		Выключатель ПВ1-10 УЧ, исп 1	02	SA2; SA3
	10		Переключатель ПП2-10/Н2УЧ, исп 1	01	SA5
	11		Кнопка КЕ011УЗ, исп 5, толк. красн.	04	SB1; SB3; SB7; SB8
	12		Кнопка КЕ011УЗ, исп 4, толк. черн.	03	SB2; SB4; SB9
	13		Кнопка КЕ011УЗ, исп 2, толк. черн.	02	SB5; SB6
	14		Арматура АСЛ 11У2, ~220В, зеленый	01	HL1
	15		Арматура АСЛ 11У2, ~220В, оранжевый	01	HL2
			Блок из 10 зажимов БЗ24	03	X1...X3

503-1-35.85	АСС1	Лист 6-2

Коп. Мостир

Формат А4

Типовой проект 503-1-35.85 Альбом VI

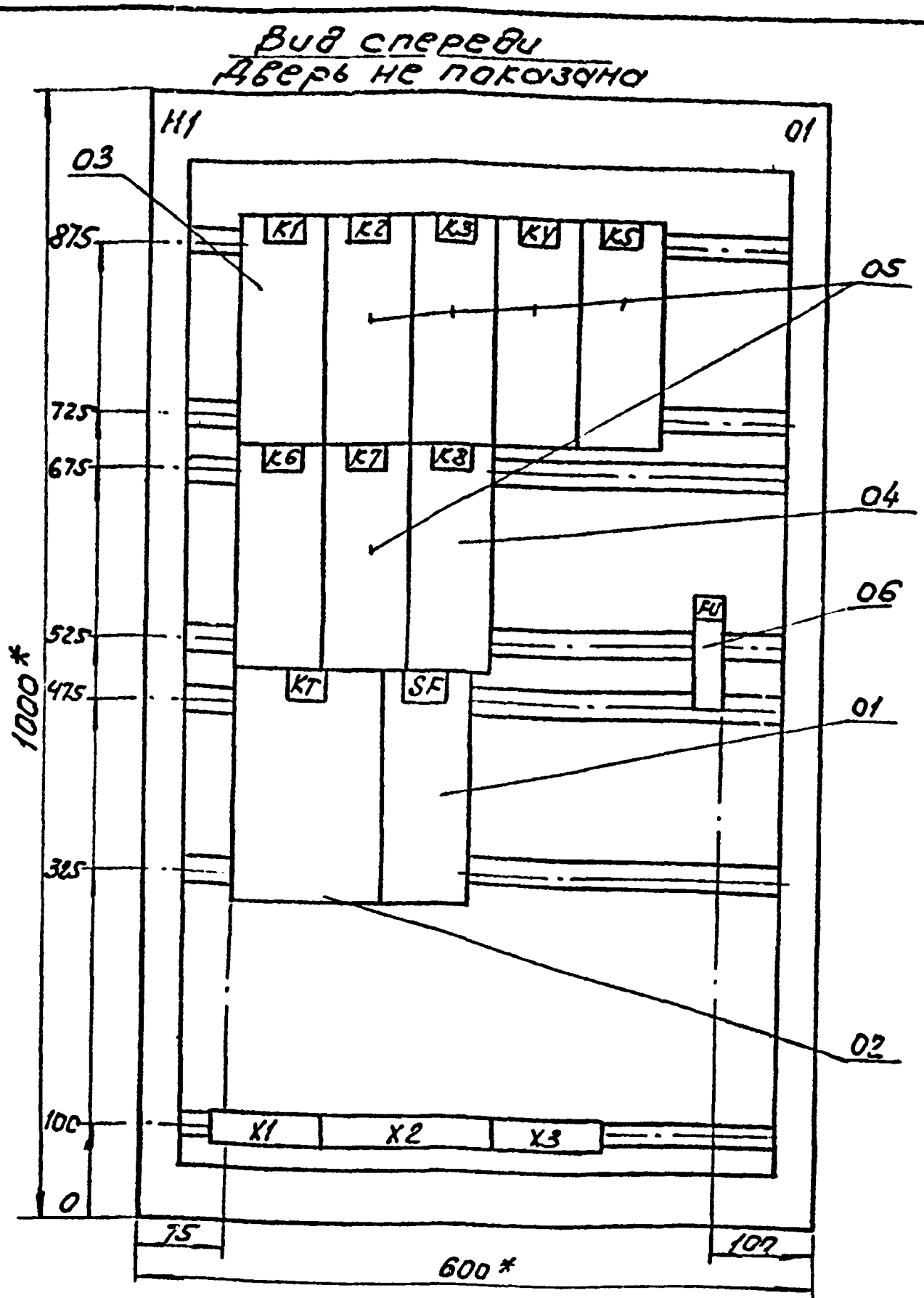

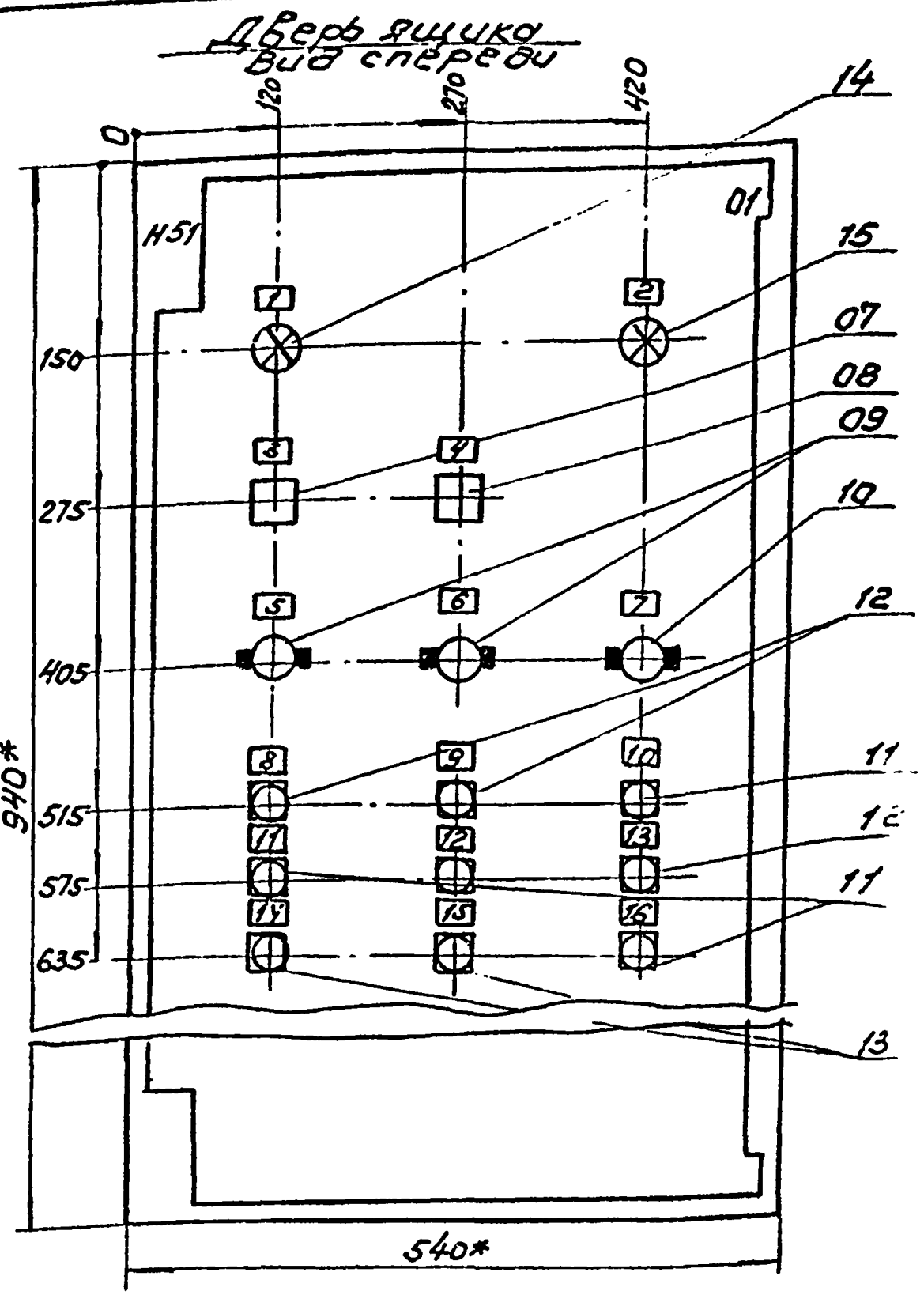

1.* Размеры для справок
2. В контуре табличек и аппаратов указаны номера надписей по перечню надписей
3. Глубина ящика 350мм
4. По данному чертежу изготовить 2 щита

ГИП	Никитин		
Нач.отд.	Архипов		
Гл.спец.	Стенин		
Рук.гр.	Смирнова		
Ст.инж.	Коновалова		05.85

503-1-35.85 АСС1

Автотранспортное предприятие на 450 грузовых автомобилей с открытой стоянкой

Производственный корпус	Стадия	Лист	Листов
	РП	7	

Приточная система П2 Щит управления чертеж общего вида

ГИПРОАВТОТРАНС Новосибирский филиал

Копировал Круг — Формат А3

Вид спереди

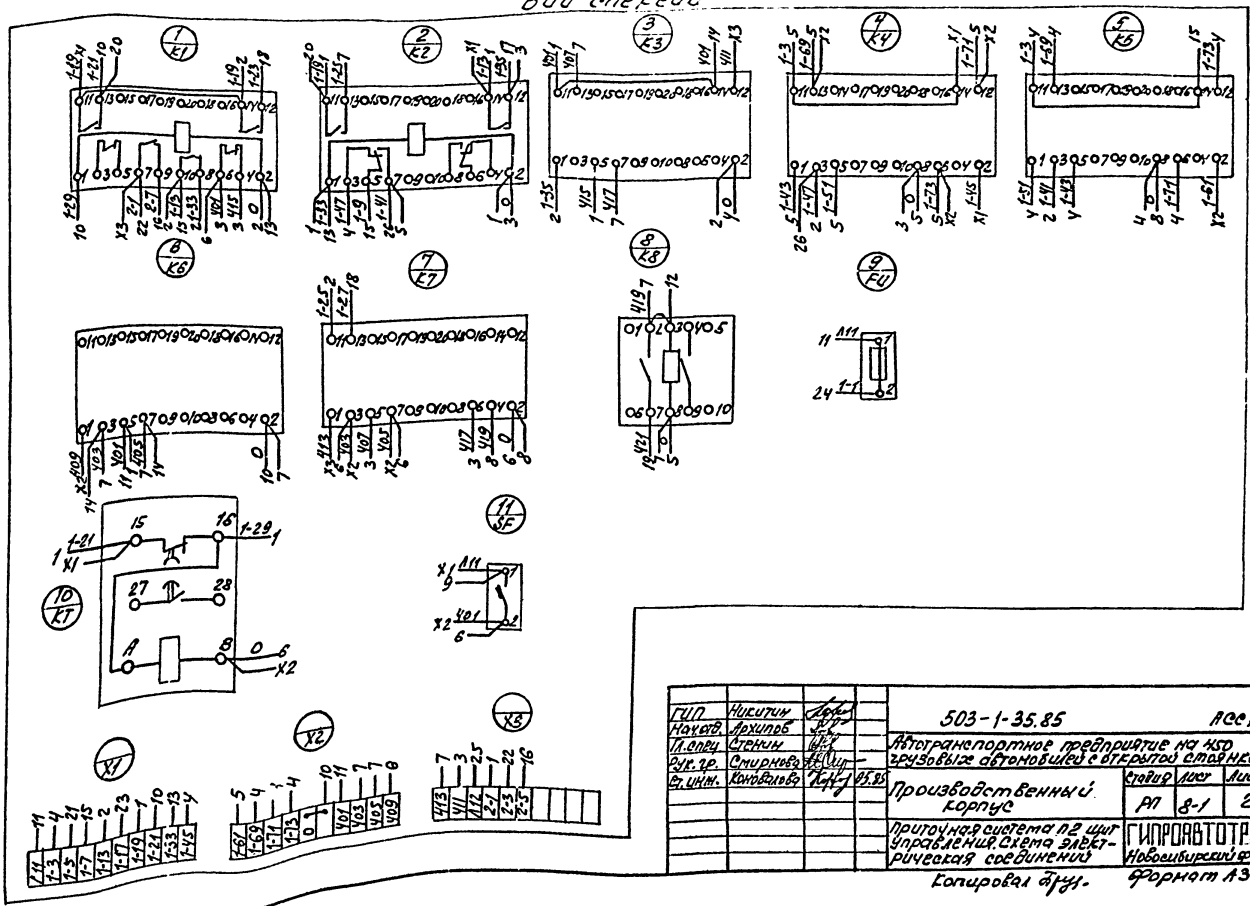

ГИП	Никитин		
Нач.отд.	Архипов		
Гл.спец	Стенин		
Рук.гр.	Смирнова		
Ст.инж.	Коновалова		05.85

503-1-35.85 АСС1

Автотранспортное предприятие на 450 грузовых автомобилей с открытой стоянкой

Производственный корпус

Стадия	Лист	Листов
РП	8-1	2

Приточная система П2 щит управления. Схема электрическая соединений

ГИПРОАВТОТРАНС Новосибирский филиал

Копировал Друг. Формат А3

Дверь (Вид со стороны монтажа)

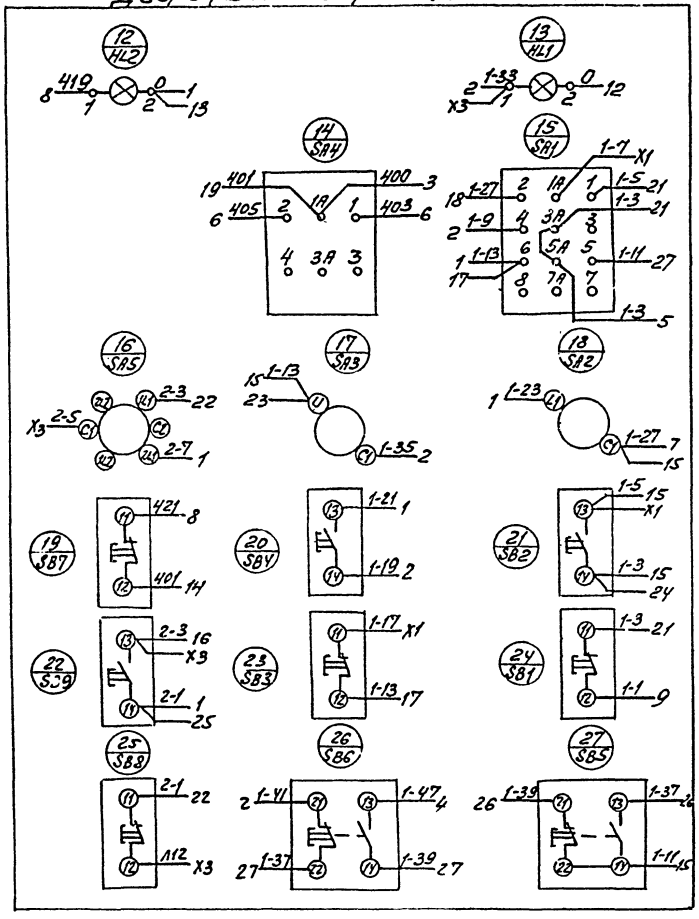

ГИП	Никитин			503-1-35.85			АСС1
Нач.отд.	Архипов			Автотранспортное предприятие на 450 грузовых автомобилей с открытой стоянкой			
Гл.спец.	Стенин						
Рук.гр.	Смирнова						
Ст.инж.	Коновалова		05.85	Производственный корпус	Стадия	Лист	Листов
					РП	8-2	
				Приточная система П2. Щит управления. Схема электрическая соединений	ГИПРОАВТОТРАНС Новосибирский филиал		

Копировала Бруя- Формат А2

Панель	Строка	Надпись	Поз. обозначение	Место надписи	Текст	Кол.	Вид шрифта	Заготовка
		1	HL1	Табличка	Нормальная работа	01		
		2	HL2	То же	Авария	01		
		3	SA1	"	Управление системой „Опробование-Откл.-Дист."	01		
		4	SA4	"	Температура „Повысить-Откл-Понизить"	01		
		5	SA2	"	Режим „Зима-Лето"	01		
		6	SA3	"	Промежуточное реле „Включить-Выключить"	01		
		7	SA5	"	Нагреватель-Управление „Дист-Откл-Опробование"	01		
		8	SB2	"	Опробование системы „Включить"	01		
		9	SB4	"	Автоматическое управление системой „Включить"	01		
		10	SB7	"	Съем аварийного сигнала	01		
		11	SB1	"	Опробование системы „Выключить"	01		
		12	SB3	"	Автоматическое управление системой „Выключить"	01		

Гип	Никитин		
Нач.отд.	Архипов		
Гл.спец.	Степин		
Рук.гр.	Смирнова		
Ст.инж.	Коноваловa		05.85

503-1-35.85 АСС1

Автотранспортное предприятие на 450 грузовых автомобилей с открытой стоянкой

Производственный корпус

Стадия	Лист	Листов
РП	9-1	2

Приточная система П2. Щит управления. Таблица перечня надписей

ГИПРОАВТОТРАНС Новосибирский филиал

Формат А4

Инв.№ подл. | Подпись и дата | Взам.инв.№

Панель	Строка	Надпись	Поз. обозначение	Место надписи	Текст	Кол.	Вид шрифта	Заготовка
		13	SB9	Табличка	Нагреватель „Включить"	01		
		14	SB5	То же	Клапан наружного воздуха „Открыть"	01		
		15	SB6	"	Клапан наружного воздуха „Закрыть"	01		
		16	SB8	"	Нагреватель „Выключить"	01		

503-1-35.85 АСС1 Лист 9-2

Копировал [illegible] Формат А4

Инв.№ подл. | Подпись и дата | Взам.инв.№

Формат	Зона	Позиция	Обозначение	Наименование	Кол.	Примечание
				Документация		
А3			503- АСС1-11	Чертеж общего вида	01	
А3			503- АСС1-12	Схема электрическая соединений	02	
А4			503- АСС1-13	Таблица перечня надписей	02	
				Сборочные единицы		
				Н1 01		
		01		Выключатель А63-МУ3, ~220В, Jр=20А, отс 10	01	SF
		02		Реле РВП72-3121-00У4, ~220В	02	КТ1; КТ2
		03		Реле РПУ2-360023У3, ~220В	04	К1; К4; К5; К10
		04		Реле РПУ2-36402 3У3, ~220В	04	К2; К3; К9; К11

ГИП	Никитин		
Инж. отд.	Архипов		
Гл. спец.	Стенин		
Гл. гр.	Смирнова		
Гл. инж.	Коновалов		06.85

503-1-35.85 АСС1

Автотранспортное предприятие на 450 грузовых автомобилей с открытой стоянкой

Производственный корпус	Стадия	Лист	Листов
	РП	10-1	2

Приточная система П3. Щит управления. Технические данные аппаратов

ГИПРОАВТОТРАНС Новосибирский филиал

Формат А4

Формат	Зона	Позиция	Обозначение	Наименование	Кол.	Примечание
		05		Реле РПУ2-362023У3 ~220В	02	К6; К7
		06		Реле РПУ2-362003У3	01	К8
		07		Предохранитель ППТ-10У3, ПЛ вст. ВТФБУ3	04	Fu1...; Fu4
				Н51 01		
		08		Переключатель УП5312-Ф105У3	01	SA1
		09		Переключатель УП5311-С225У3	01	SA2
		10		Переключатель УП5311-А225У3	01	SA4
		11		Переключатель ПП2-10/Н2У4, исп 1	01	SA5
		12		Выключатель ПВ1-10У4, исп. 1	01	SA3
		13		Кнопка КЕ011У3, исп 5 толк. красн.	05	SB1; SB3; SB5; SB7; SB8
		14		Кнопка КЕ011У3, исп 2, толк. черн.	02	SB10; SB11
		15		Кнопка КЕ011У3, исп 4, толк. черн.	04	SB2; SB4; SB6; SB9
		16		Арматура АСЛ11У2, ~220В, зеленый	01	HL1
		17		Арматура АСЛ11У2, ~220В, оранжевый	01	HL2
				Блок из 10 зажимов Б324	04	X1...X4

Взам. инв. №

Подп. и дата

Инв. № подл.

503-1-35.85 АСС1 Лист 10-2

коп. Мочин

Формат А4

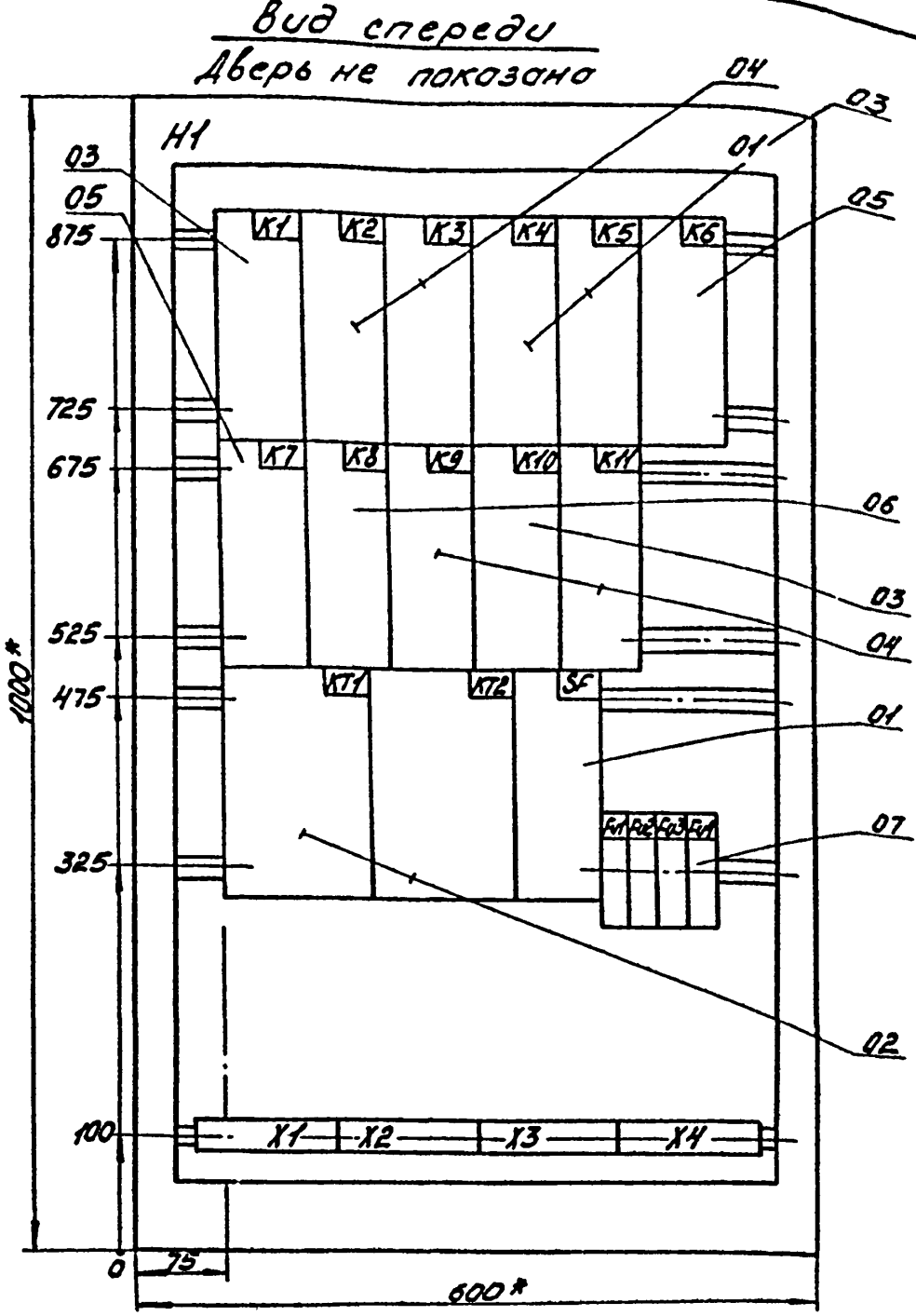

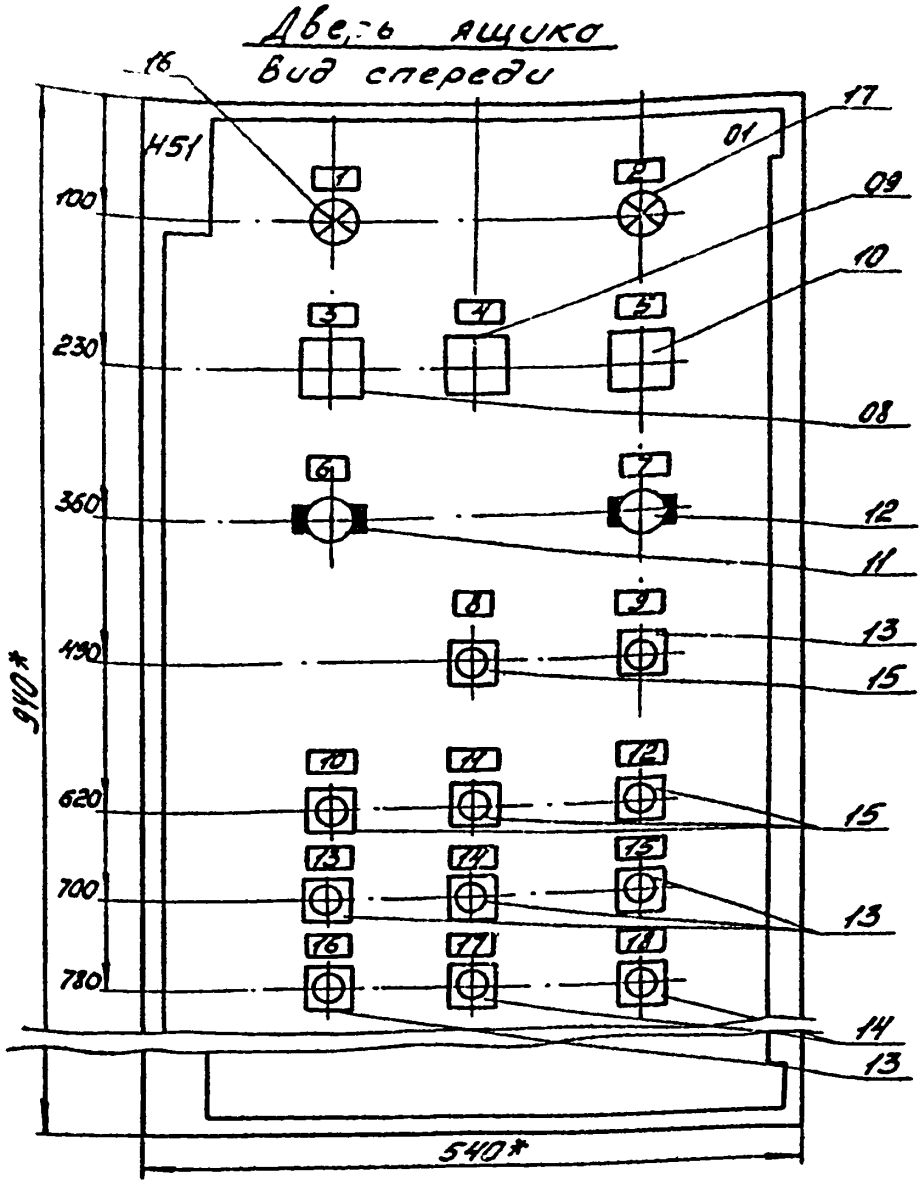

1.* Размеры для справок
2. В контуре табличек и аппаратов указаны номера надписей по перечню надписей
3. Глубина ящика 350мм
4. По данному чертежу изготовить 2 щита.

ГИП	Никитин			503-1-35.85			АСС1
Нач.отд.	Архипов			Автотранспортное предприятие на 450 грузовых автомобилей с открытой стоянкой			
Гл.спец.	Стенин			Производственный корпус	Стадия	Лист	Листов
Рук.гр.	Смирнов				РП	11	
Ст.инж.	Коновалова		05.85	Приточная система П3. Щит управления Чертеж общего вида	ГИПРОАВТОТРАНС Новосибирский филиал		

Инв. № подл. | Подп. и дата | Взам. инв. №

коп. Могилёв

Формат А3

Типовой проект 503-1-35.85 Альбом VI

Вид спереди

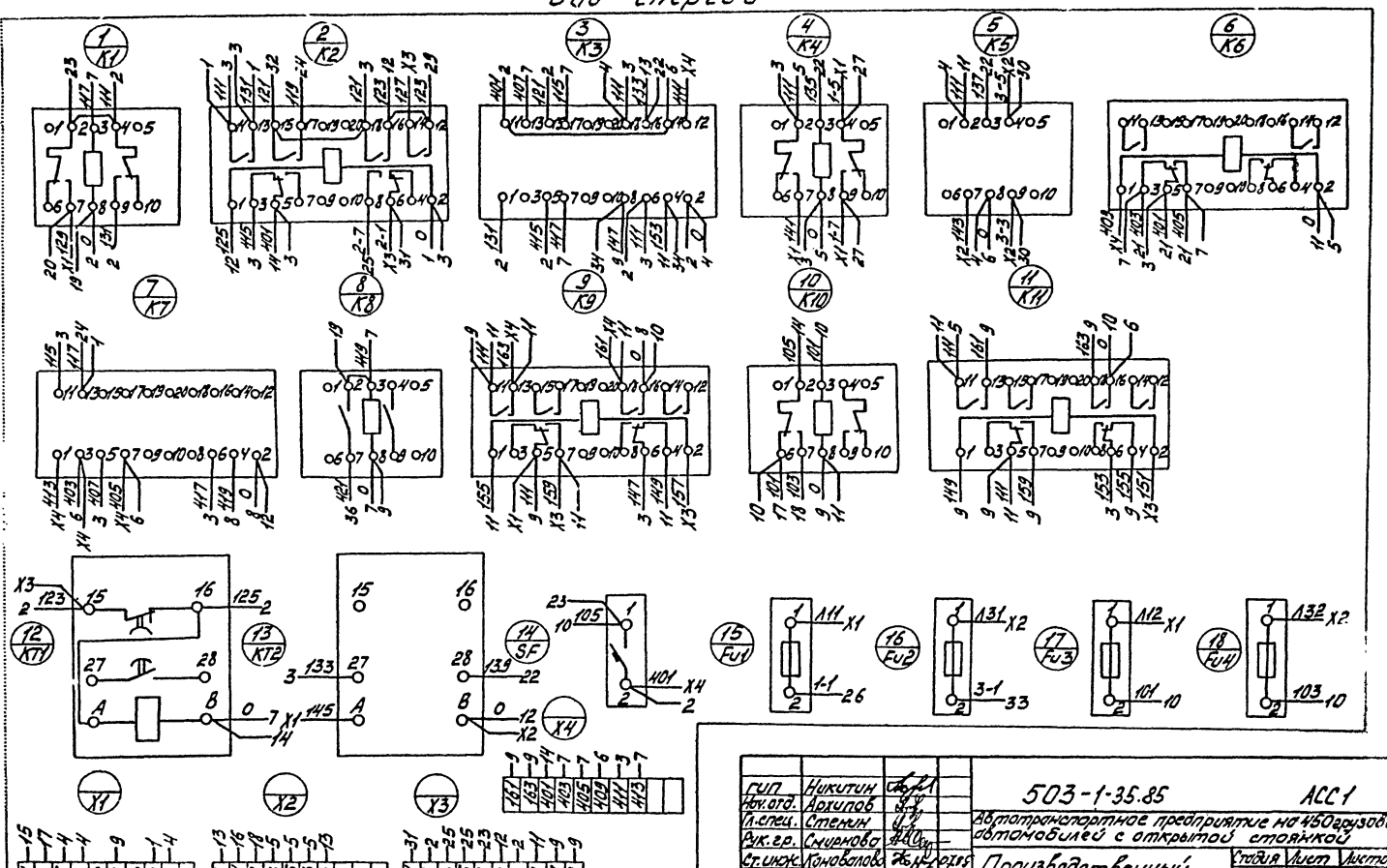

ГИП	Никитин		503-1-35.85 АСС1		
Нач.отд.	Архипов		Автотранспортное предприятие на 450 грузовых автомобилей с открытой стоянкой		
Гл.спец.	Стемин				
Рук.гр.	Смирнова		Производственный корпус	Стадия	Лист	Листов
Ст.инж.	Коноваловa			РП	12-1	2
			Приточная система П3 Щит управления. Схема электрическая соединений	ГИПРОАВТОТРАНС Новосибирский филиал		

коп. Монтин

Формат А3

Дверь / Вид со стороны монтажа /

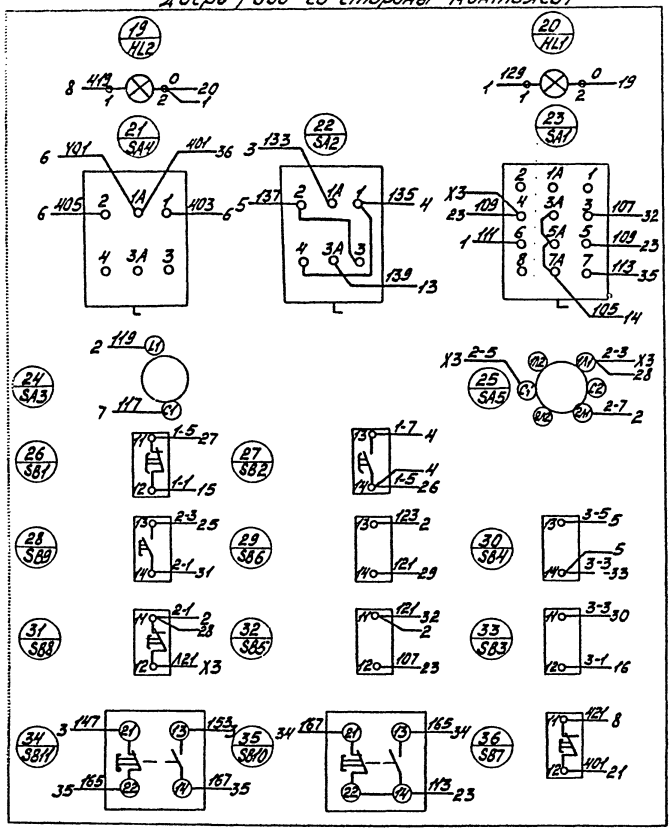

гип	Никитин			503-1-35.85 АСС1
Нач.отд.	Архипов			Автотранспортное предприятие на 450 грузовых автомобилей с открытой стоянкой
Гл.спец.	Стенин			
Рук.гр.	Смирнова			Производственный корпус
Ст.инж.	Коновалова		05.85	Стадия: РП; Лист: 12-2; Листов:
				Приточная система П3. Щит управления. Схема электрическая соединений.
				ГИПРОАВТОТРАНС Новосибирский филиал

коп. Могилев

Формат А3

Панель	Строка	Надпись	Поз. обозначение	Место надписи	Текст	Кол.	Вид шрифта	Заготовка
		1	HL1	Табличка	Нормальная работа	01		
		2	HL2	то же	Авария	01		
		3	SA1	"	Управление системой „Откл-Мест-Руч-Дист"	01		
		4	SA2	"	Выбор вентилятора „N1, N2"	01		
		5	SAY	"	Температура „Повысить-Откл-Понизить"	01		
		6	SA5	"	Нагреватель, Управление „Дист-Откл.-Опробование"	01		
		7	SA3	"	Режим „Зима-Лето"	01		
		8	SB2	"	Вентилятор N1 „Включить"	01		
		9	SB1	"	Вентилятор N1 „Выключить"	01		
		10	SB4	"	Вентилятор N2 „Включить"	01		
		11	SB6	"	Система „Включить"	01		
		12	SB9	"	Нагреватель „Включить"	01		
		13	SB3	"	Вентилятор N2 „Выключить"	01		
		14	SB5	"	Система „Выключить"	01		
		15	SB8	"	Нагреватель „Выключить"	01		
		16	SB7	"	Съем аварийного сигнала	01		
		17	SB5	"	Клапан наружного воздуха „Открыть"	01		
		18	SB6	Табличка	Клапан наружного воздуха „Закрыть"	01		

Инв.№ подл. | Подпись и дата | Взам. инв.№

ГИП	Ниситин		503-1-35.85 АСС1
Нач.отд.	Архипов		
Гл.спец.	Стенин		Автотранспортное предприятие на 450 грузовых автомобилей с открытой стоянкой
Н.контр.	Смирнова		Производственный корпус — Стадия: РП; Лист: 13-1; Листов: 2
Гл.инж.	Коновалова	06.85	Приточная система П3. Щит управления. Таблица перечня надписей — ГИПРОАВТОТРАНС, Новосибирский филиал

Формат А4

Копир.

Формат А4

Формат	Зона	Позиция	Обозначение	Наименование	Кол.	Примечание
				Документация		
А3			503- АСС1-15	Чертеж общего вида	01	
А3			503- АСС1-16	Схема электрическая соединений	02	
А4			503- АСС1-17	Таблица перечня надписей	02	
				Сборочные единицы		
				Н1 01		
		01		Выключатель А63-МУ3, Jр=2А, отс 10, ~220В	1	SF
		02		Реле РВПТ2-3121-00У4, ~220В	1	КТ
		03		Реле РПУ2-3640 23У3, ~220В	2	К1
		04		Реле РПУ2-3620 23У3, ~220В	06	К2... К7
		05		Реле РПУ2-362003У3, ~220В	01	К8

ИП	Никитин		
ГАД	Архипов		
спец	Стенин		
гр	Смирнова		
инж	Коновалова		06.85

503-1-35.85 АСС1

Автотранспортное предприятие на 450 грузовых автомобилей с открытой стоянкой

Производственный корпус	Стадия	Лист	Листов
	РП	14-1	2

Приточная система П5. Щит управления. Технические данные аппаратов.

ГИПРОАВТОТРАНС Новосибирский филиал

Инв.№ подл. | Подпись и дата | Взам. инв.№

Формат А4

Формат	Зона	Позиция	Обозначение	Наименование	Кол.	Примечание
		06		Реле РПУ2-36022 3У3, ~220В	01	К9
		07		Прерыватель СИП-01УМ, ~220В	01	Р1
		08		Предохранитель ППТ-10У3, пл вст ВТ46У3	01	Fu
				Н51 01		
		09		Переключатель УП5312-С86У3	01	SA1
		10		Переключатель УП5311-С225У3	02	SA4; SA7
		11		Переключатель УП5311-А225У3	01	SA5
		12		Переключатель ПП2-10/Н2У4, исп.1	02	SA6; SA8.
		13		Выключатель ПВ1-10У4, исп.1	02	SA2; SA3
		14		Кнопка КЕ011У3, исп.2, толк. черн.	02	SB5; SB6
		15		Кнопка КЕ011У3; исп.5, толк. красн.	03	SB1; SB3; SB7
		16		Кнопка КЕ011У3, исп.4, толк. черн.	02	SB2; SB4
		17		Арматура АСЛ11У2, цвет зеленый	01	HL1
		18		цвет оранжевый	01	HL2
				Блок из 10 зажимов Е324	04	X1... X4

503-1-35-85 АСС1 Лист 14-2

Инв.№ подл. | Подпись и дата | Взам. инв.№

Копировал

Формат А4

Вид спереди
Дверь не показана

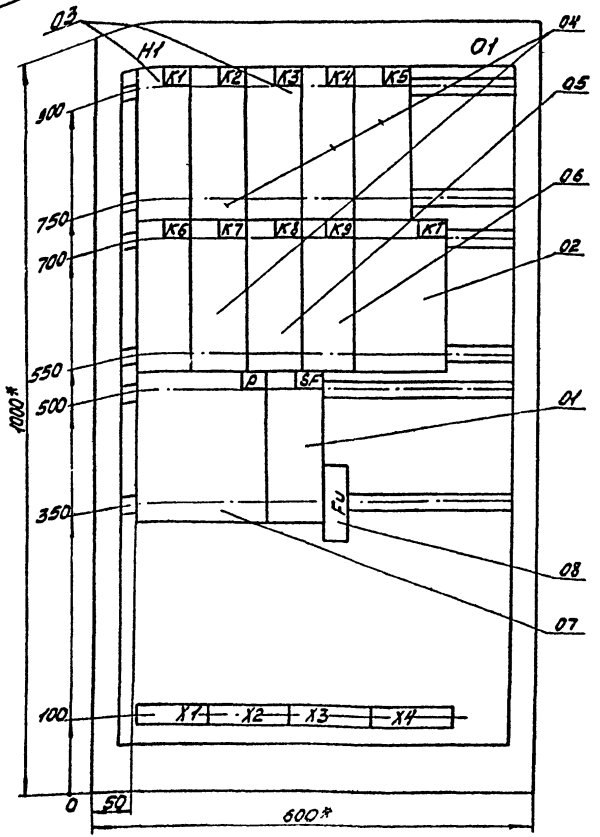

Дверь ящика
Вид спереди

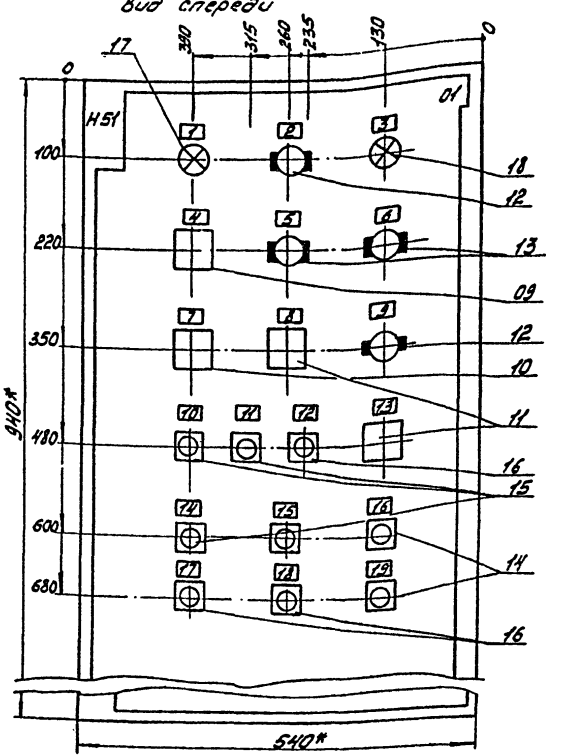

1* Размеры для справок
2. В каптуре табличек и аппаратов указаны номера надписей по перечню надписей
3. Глубина ящика 350 мм.

ГИП	Никитин		503-1-35.85	АСС1
Нач. отд.	Аргилов		Автотранспортное предприятие на 150 грузовых автомобилей с открытой стоянкой	
Гл. спец.	Стенин			
Рук. гр.	Смирнова		Производственный корпус	Стадия: РП; Лист: 15; Листов:
Ст. инж.	Коновалова	05335	Приточная система П5. Щит управления. Чертеж общего вида.	ГИПРОАВТОТРАНС Новосибирский филиал

коп. Мочину

Формат А3

Типовой проект 503-1-35.85 Альбом II

Вид спереди

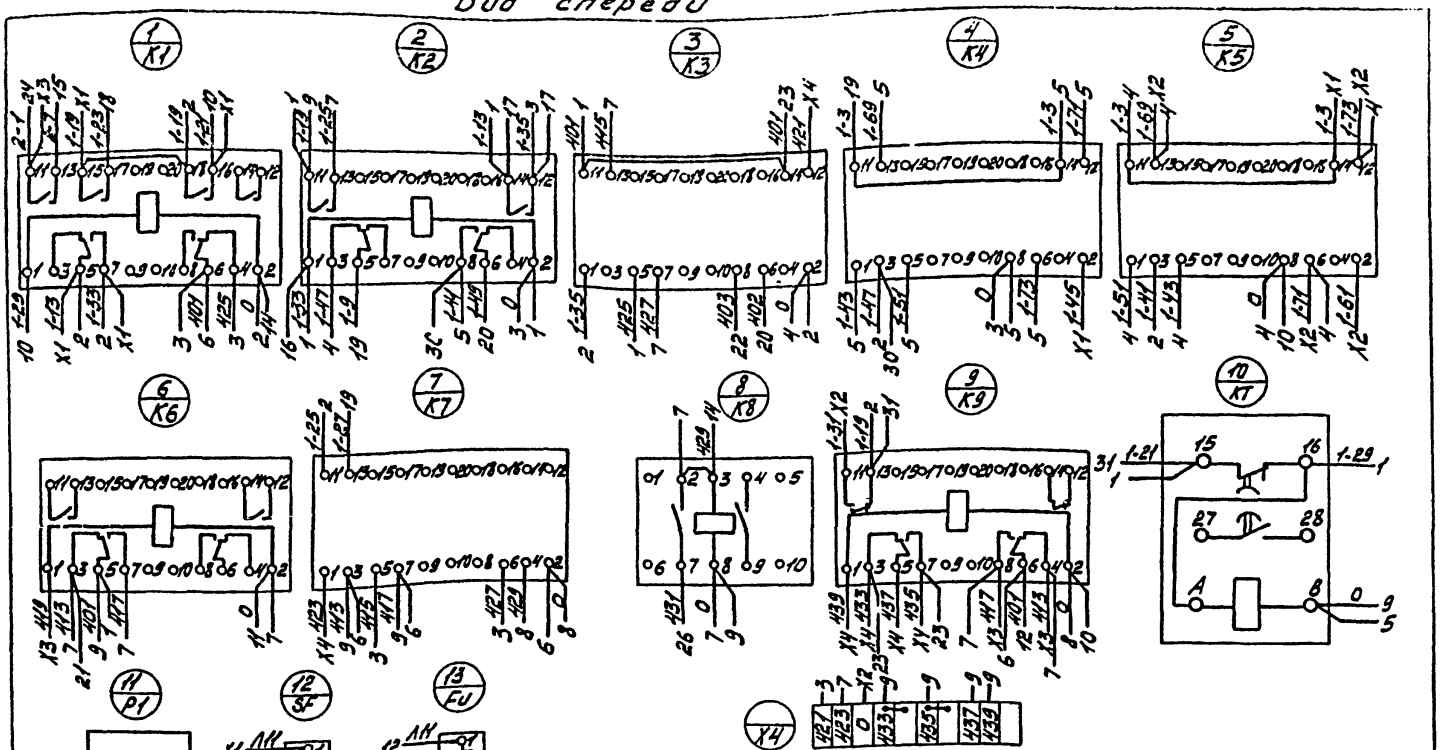

ГИП	Никитин			503-1-35.85 АСС1
Нач.отд.	Архипов			Автотранспортное предприятие на 450 грузовых автомобилей с открытой стоянкой
Гл.спец.	Семин			Производственный корпус
Рук.гр.	Смирнова			Стадия: РП; Лист: 16-1; Листов: 2
Ст.инж.	Коноболова		05.86	Приточная система ПВ. Щит управления. Схема электрическая соединений
				ГИПРОАВТОТРАНС Новосибирский филиал

Инв.№ подл. | Подп. и дата | Взам.инв.№

кол. Мочтин

Формат А3

Типовой проект 503-1-35.85 Альбом VII

Дверь (вид со стороны монтажа)

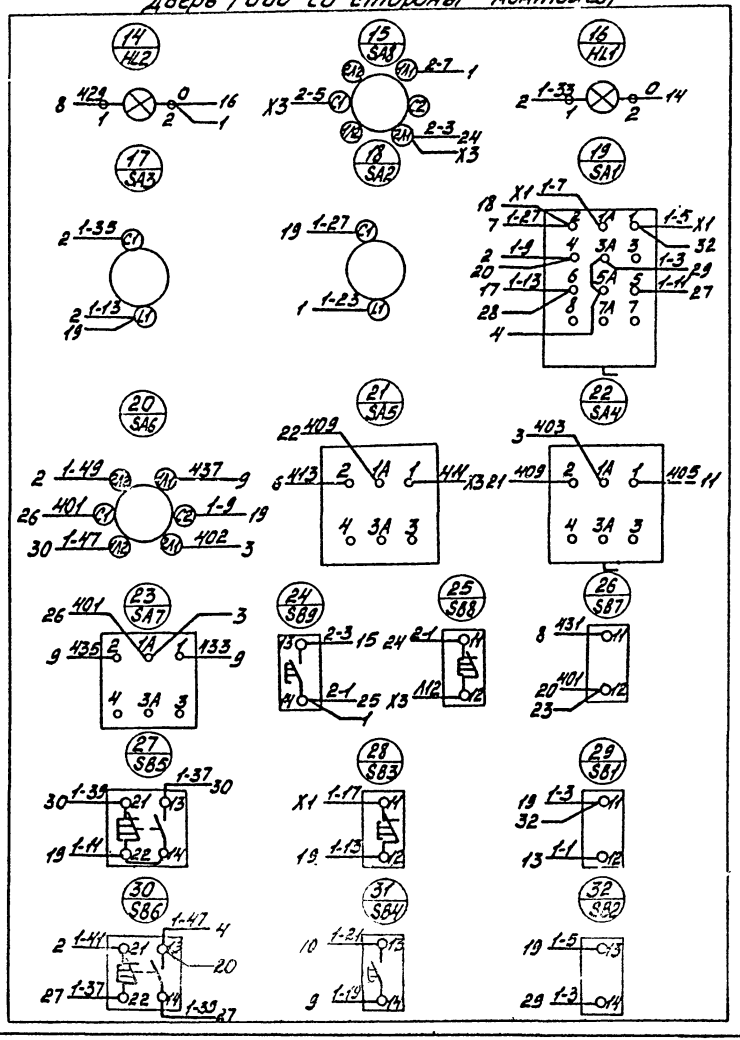

ГИП	Никитин			503-1-35.85	АСС1
Нач.отд	Артипов			Автотранспортное предприятие на 150 грузовых автомобилей с открытой стоянкой	
Гл.спец.	Стенин				
Рук.гр.	Смирнова				
Ст.инж.	Колоколова		05.85	Производственный корпус	Стадия: РП; Лист: 16-2; Листов:
				Приточная система П5. Щит управления. Схема электрическая соединений	ГИПРОАВТОТРАНС Новосибирский филиал

Инв.№ подл. | Подп. и дата | Взам.инв.№

Копировал Монтаж

Формат А3

Альбом I

Типовой проект 503-1-35.85

Панель	Строка	Надпись	Поз. обозначение	Место надписи	Текст	Кол.	Вид шрифта	Заготовка
		1	HL1	Табличка	Нормальная работа	01		
		2	SA8	то же	Нагреватель „Дист-Откл - Мест."	01		
		3	HL2	"	Авария	01		
		4	SA1	"	Управление системой „Опробование - Откл-Дист"	01		
		5	SA2	"	Режим работы „Зима-Лето"	01		
		6	SA3	"	Автоматическое управление „Включено"	01		
		7	SA4	"	Управление „Авт-Откл-Руч"	01		
		8	SA5	"	Температура „Понизить-Откл - Повысить"	01		
		9	SA6	"	Режим „Рабочее время-Откл.-Нерабочее время"	01		
		10	SB7	"	Съем аварийного сигнала	01		
		11	SB8	"	Нагреватель „Выключить"	01		
		12	SB9	"	Нагреватель „Включить"	01		

ГИП	Никитин		
Нач.отд.	Архипов		
Гл.спец.	Стенин		
Рук.гр.	Смирнова		
Ст.инж.	Головалова		06.85

503-1-35.85 АСС 1

Автотранспортное предприятие на 450 грузовых автомобилей с открытой стоянкой

Производственный корпус

Стадия	Лист	Листов
РП	17-1	2

Приточная система П5. Щит управления. Таблица перечня надписей

ГИПРОАВТОТРАНС Новосибирский филиал

Инв.№ подл. | Подпись и дата | Взам. инв.№

Формат А4

Панель	Строка	Надпись	Поз. обозначение	Место надписи	Текст	Кол.	Вид шрифта	Заготовка
		13	SA7	Табличка	Рециркуляционная заслонка „Открыть-Откл - Закрыть"	01		
		14	SB1	то же	Вентилятор. Опробование „Выключить"	01		
		15	SB3	"	Вентилятор „Выключить"	01		
		16	SB5	"	Клапан наружного воздуха „Открыть"	01		
		17	SB2	"	Вентилятор. Опробование „Включить"	01		
		18	SB4	"	Вентилятор „Включить"	01		
		19	SB6	"	Клапан наружного воздуха „Закрыть"	01		

503-1-35.85 АСС 1 Лист 17-2

Копировал

Формат А4

Формат	Зона	Поз.	Обозначение	Наименование	Кол.	Примечание
				Документация		
А3			503-АСС1-19	Чертеж общего вида	01	
А3			503-АСС1-20	Схема электрическая соединений	02	
А4			503-АСС1-21	Таблица перечня надписей	01	
				Сборочные единицы		
				Н1 01		
		01		Выключатель А63-Н43, ~220В, Iр=2,0А, отс 10	01	SF
		02		Реле РВП 72-3121-004У4 ~220В, в.в=3мин	01	КТ
		03		Реле РПУ2-3620235У3, ~220В	07	К1... К7
		04		Реле РПУ2-3620035У3, ~220В	01	К8

ГИП	Никитин		503-1-35.85 АСС1
Нач. отд.	Архипов		Автотранспортное предприятие на 450 грузовых автомобилей с открытой стоянкой
Гл. спец.	Стекин		Производственный корпус — Стадия: Р; Лист: 18.1; Листов: 2
Рук. гр.	Смирнова		Приточная система П7. Щит управления. Технические данные аппаратов.
Ст. инж.	Коновалова	06.85	ГИПРОАВТОТРАНС Новосибирский филиал

Формат А4

Формат	Зона	Позиция	Обозначение	Наименование	Кол.	Примечание
		05		Предохранитель ПП Т-10У3, ал вст ВПВБУ3	01	FU
				Н51 01		
		06		Переключатель УП5312-С86У3	01	SA1
		07		Переключатель УП5311-А225У3	01	SA4
		08		Выключатель ПВ1-1.0У4. исп.1	02	SA2; SA3
		09		Кнопка КЕ011У3. исп.2, толк. черн.	02	SB5; SB6
		10		Кнопка КЕ011У3, исп.5, толк. красн.	02	SB1; SB3
		11		Кнопка КЕ011У3, исп.4, толк. черн.	02	SB2; SB4
		12		Арматура АСЛ11У2, ~220В, „зеленый"	01	HL1
		13		Арматура АСЛ11У2, ~220В, „оранжевый"	01	HL2
				Блок из 10 зажимов Б 324	03	X1...X3

Инв. № подл. | Подпись и дата | Взам. инв. №

503-1-35.85	АСС1
	Лист 18.2

Копир

Формат А4

Типовой проект 503-1-35.85 Альбом VI

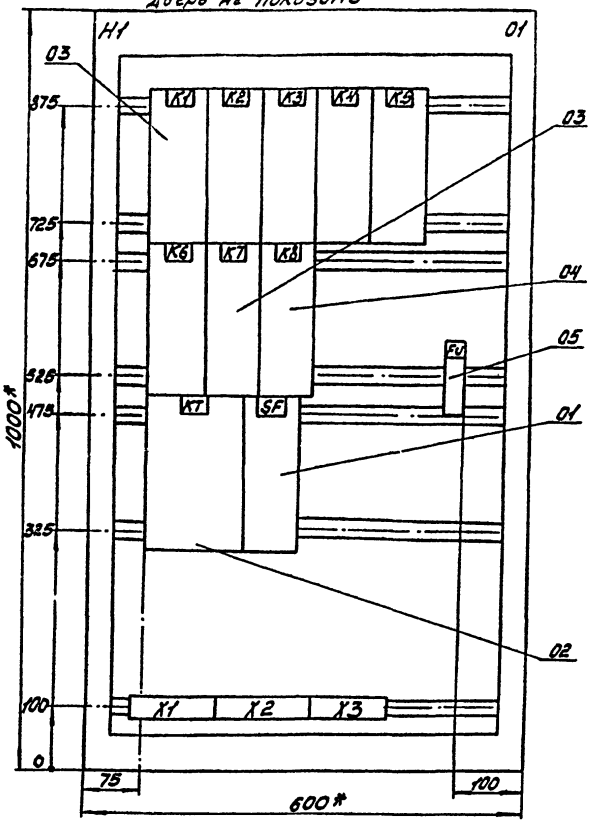

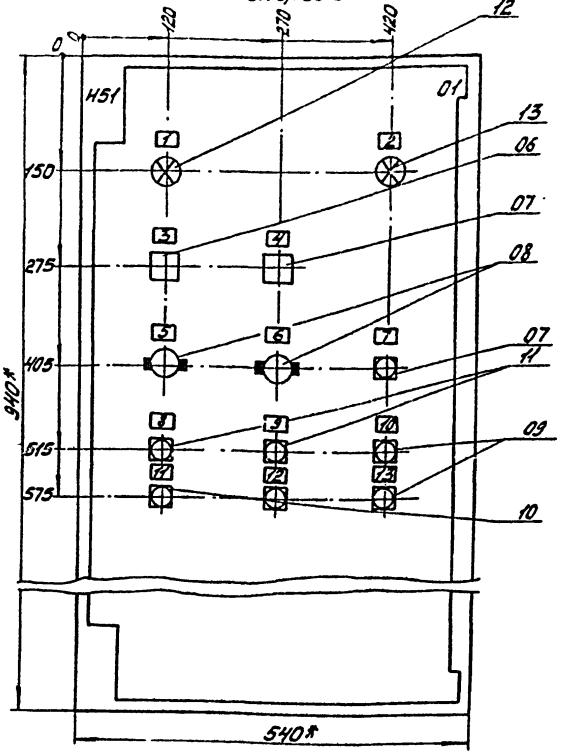

1.* Размеры для справок
2. В контуре табличек и аппаратов указаны номера надписей по перечню надписей
3. Глубина ящика 350 мм.

ГИП	Никитин		
Нач.отд.	Архипов		
Гл.спец.	Стенин		
Рук.гр.	Смирнова		
Ст.инж.	Коновалова		05.85

503-1-35.85 АСС 1

Автотранспортное предприятие на 450 грузовых автомобилей с открытой стоянкой

Производственный корпус

Стадия	Лист	Листов
РП	19	

Приточная система П7. Щит управления. Чертеж общего вида

ГИПРОАВТОТРАНС
Новосибирский филиал

Инв.№ подл. | Подп. и дата | Взам. инв.№

коп. Мочтин

Формат А3

Типовой проект 503-1-35.85 Альбом VII

Вид спереди

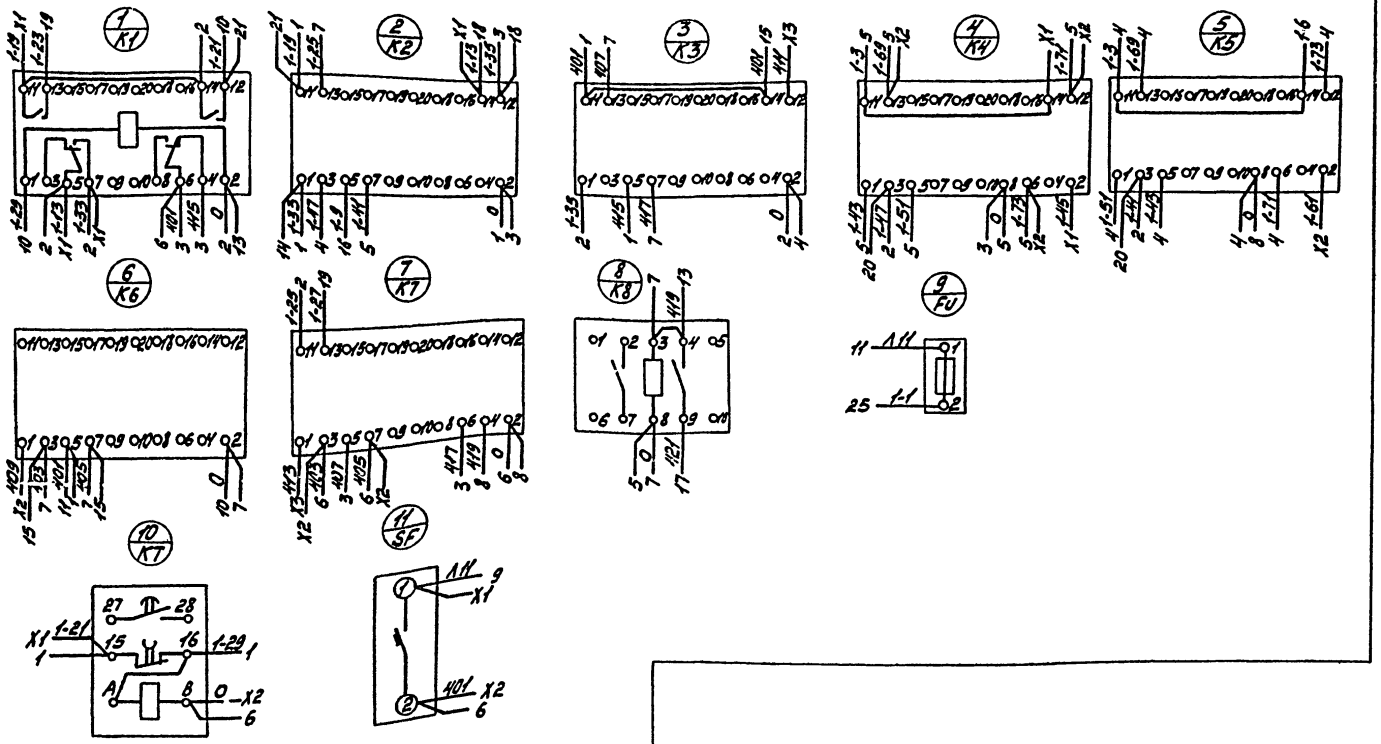

ГИП	Никитин			503-1-35.85 АСС1	
Нач.отд.	Лахипов			Автотранспортное предприятие на 450 грузовых автомобилей с открытой стоянкой	
Гл.спец.	Степин			Производственный корпус	Стадия: РП; Лист: 20-1; Листов: 2
Рук.гр.	Смирнова				
Ст.инж.	Коновалова		05.85	Приточная система П7. Щит управления. Схема электрическая соединений	ГИПРОАВТОТРАНС Новосибирский филиал

Коп. Могилф

Формат А3

Типовой проект 503-1-35.85 Альбом II

Дверь ящика
вид со стороны монтажа

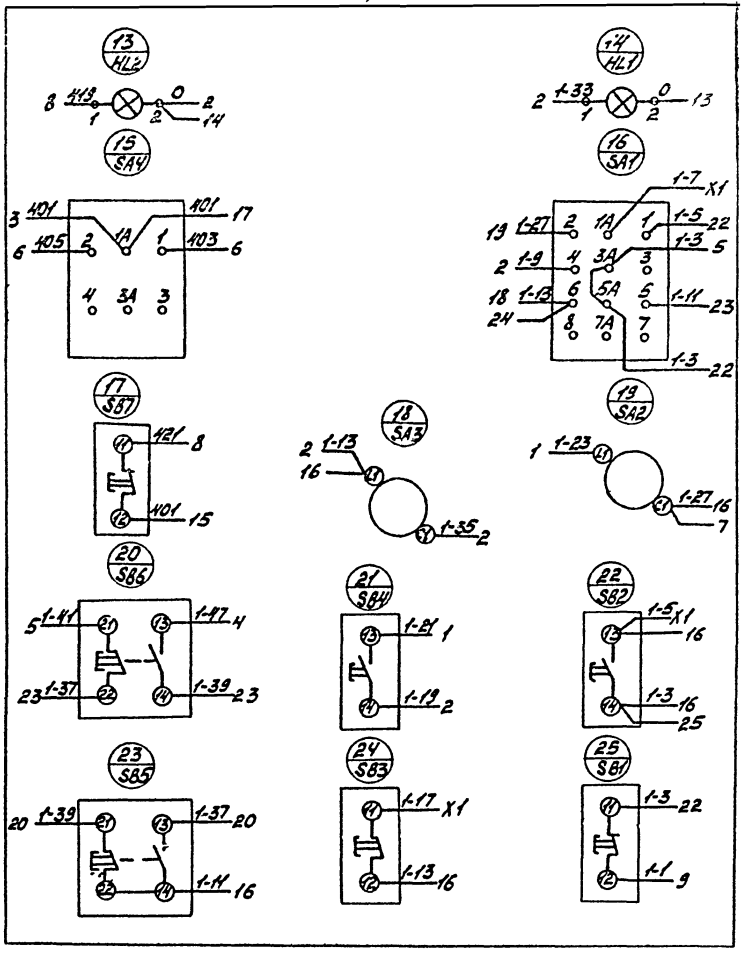

ГИП	Нижегин			503-1-35.85 АСС1	
Нач.отд.	Архипов			Автотранспортное предприятие на 450 грузовых автомобилей с открытой стоянкой	
Гл.спец.	Стенин				
Рук.гр.	Смирнова				
Ст.инж.	Коноволов		0585	Производственный корпус	Стадия: РП; Лист: 20-2; Листов:
				Приточная система П7. Щит управления. Схема электрическая соединений	ГИПРОАВТОТРАНС Новосибирский филиал

Копировал Монтаж

Формат А3

Альбом VII

Типовой проект 503-1-35.85

Панель	Строка	Графа	Поз. обозначение	Место надписи	Текст	Кол.	Вид шрифта	Заготовка
		1	HL1	Табличка	Нормальная работа	01		
		2	HL2	то же	Авария	01		
		3	SA1	"	Управление системой „Опробование-Откл-Дист"	01		
		4	SA4	"	Температура „Повысить-Откл-Понизить"	01		
		5	SA2	"	Режим „Зима - Лето"	01		
		6	SA3	"	Промежуточное реле „Включить · Выключить"	01		
		7	SB7	"	Сброс аварийного сигнала	01		
		8	SB2	"	Опробование системы „Включить"	01		
		9	SB4	"	Автоматическое управление системой „Вкл"	01		
		10	SB6	"	Клапан наружного воздуха „Закрыть"	01		
		11	SB1	"	Опробование системы „Отключить"	01		
		12	SB3	"	Автоматическое управление системой „Откл"	01		
		13	SB5	"	Клапан наружного воздуха „Открыть"	01		

ГИП	Никитин		503-1-35.85 АСС 1
Нач. отд	Архипов		Автотракторное предприятие на 450 грузовых автомобилей с открытой стоянкой
Гл. спец.	Стенин		
Рук. гр	Смирнова		
Ст. инж.	Коновалова	06.85	Производственный корпус — Стадия: РП; Лист: 21; Листов:
			Приточная система П7. Щит управления. Таблица перечня надписей — ГИПРОАВТОТРАНС, Новосибирский филиал

Инв. № подл. | Подпись и дата | Взам. инв. №

Лист

Формат А4

Альбом VI

Типовой проект 503-1-35.85

Формат	Зона	Позиция	Обозначение	Наименование	Кол.	Примечание
				Документация		
А3			503- АСС1-23	Чертеж общего вида	01	
А3			503- АСС1-24	Схема электрическая соединений	02	
А4			503- АСС1-25	Таблица перечня надписей	02	
				Сборочные единицы		
				Н1 01		
		01		Выключатель А63-Н1 У3, ~220В, Iр=2А, отк.10	01	SF
		02		Реле РВП72-3121-0004, ~220В	01	КТ
		03		Реле РПУ2-364023 У3, ~220В	02	К1, К3
		04		Реле РПУ2-362023У3, ~220В	05	К2, К4...К7
		05		Реле РПУ2.36200-3У3, ~220В	01	К8

ГИП	Никитин		503-1-35.85 АСС1
Нач.отд.	Архитов		
Гл.спец.	Степин		Автотранспортное предприятие на 450 грузовых автомобилей с открытой стоянкой
Рук.гр.	Смирнова		Производственный корпус. Стадия: РП. Лист: 22-1. Листов: 2
Ст.инж.	Коновалова	06.85	Приточная система П8. Щит управления. Технические данные аппаратов.
			ГИПРОАГРОТРАНС Новосибирский филиал

Инв.№ подл. | Подпись и дата | Взам.инв.№

Поз.	Обозначение	Наименование	Кол.	Примечание
06		Реле РПУ2-3600[illegible]У3 ~220В	01	К9
07		Прерыватель СИП-01УМ, ~220В	02	Р1, Р2
08		Предохранитель ППТ-10У3, пл. вст. [illegible]	01	Fu
		Н51 01		
09		Переключатель УП5312-С86У3	01	SA1
10		Переключатель УП5311-А225У3	02	SA4,SA8
11		Переключатель УП5311-С225У3	02	SA5, SA7
12		Переключатель ПП2-10/Н2У4, исп.1	01	SA6
13		Выключатель ПВ1-10У4, исп.1	02	SA2, SA3
14		Кнопка КЕ011У3, исп2, толк. черн.	02	SB5, SB6
15		Кнопка КЕ011У3, исп.4, толк. черн.	03	SB2, SB4, SB9
16		Кнопка КЕ011У3, исп5. толк. красн.	04	SB1, SB3, SB7, SB8
		Арматура АС1112-220		
17		цвет зеленый	01	HL1
18		цвет оранжевый	01	HL2
		Блок Б 324		
		из 10 зажимов	04	X1...X4
		из 5 зажимов	01	X5

503-1-35.85	АСС1	Лист 22-2

Формат А4

Типовой проект 503-1-35.85 Альбом VI

Вид спереди
Дверь не показана

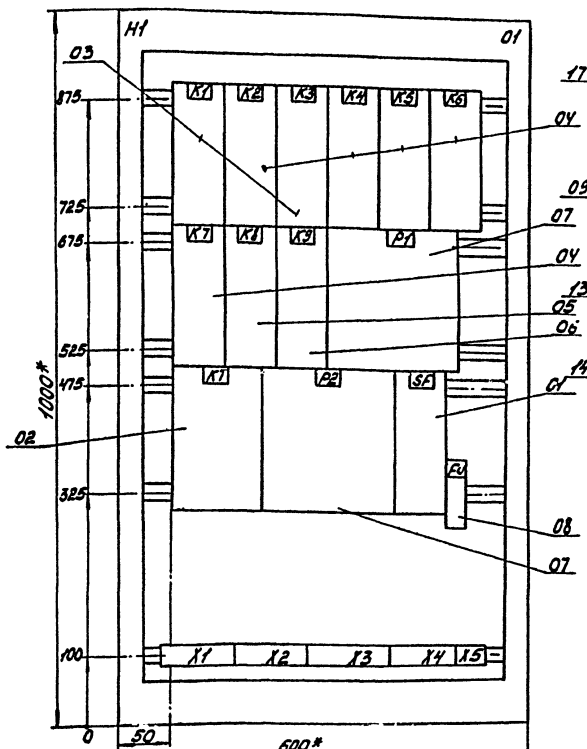

Дверь ящика
(Вид спереди)

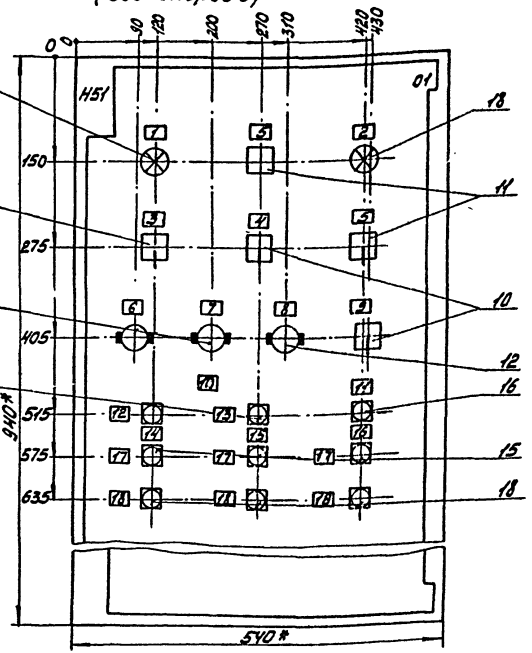

1* Размеры для справок
2. В контуре табличек и аппаратов указаны номера надписей по перечню надписей.
3. Глубина ящика 350 мм.

ГИП	Никитин		
Нач.отд.	Архипов		
Гл.спец.	Стенин		
Рук.гр.	Смирнова		
Ст.инж.	Коновалова		05.85

503-1-35.85 АСС1

Автотранспортное предприятие на 450 грузовых автомобилей с открытой стоянкой

Производственный корпус

Стадия	Лист	Листов
РП	23	

Приточная система П8. Щит управления. Чертеж общего вида

ГИПРОАВТОТРАНС
Новосибирский филиал

коп. Могилев

Формат А3

Вид спереди

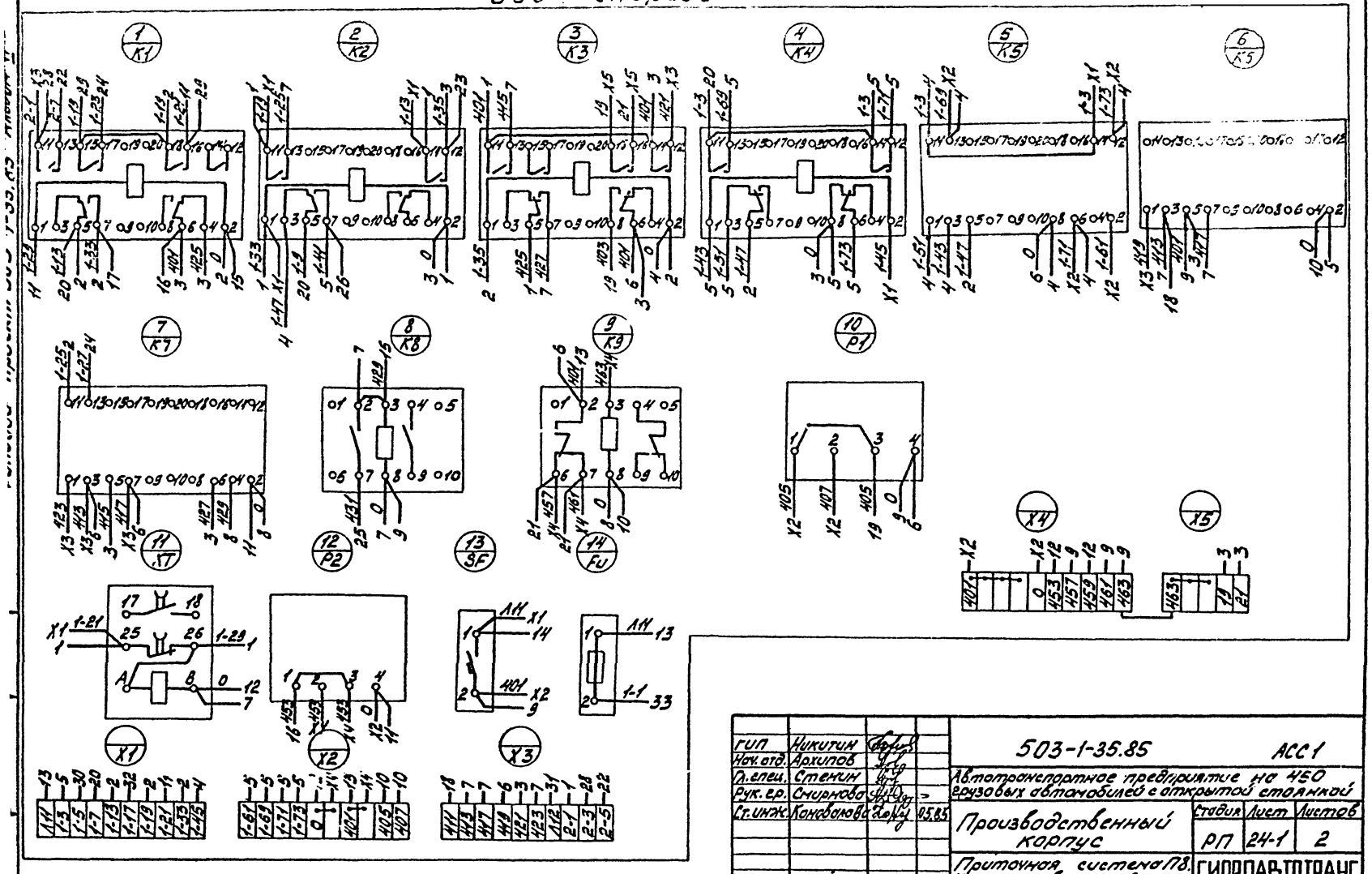

ГИП	Никитин			503-1-35.85 АСС1
Нач. отд.	Архипов			Автотранспортное предприятие на 450 грузовых автомобилей с открытой стоянкой
Гл. спец.	Стенин			
Рук. гр.	Смирнова			Производственный корпус — Стадия: РП; Лист: 24-1; Листов: 2
Ст. инж.	Коновалова		05.85	
				Приточная система П8. Щит управления. Схема электрическая соединений — ГИПРОАВТОТРАНС Новосибирский филиал

коп. Мошин

Формат А3

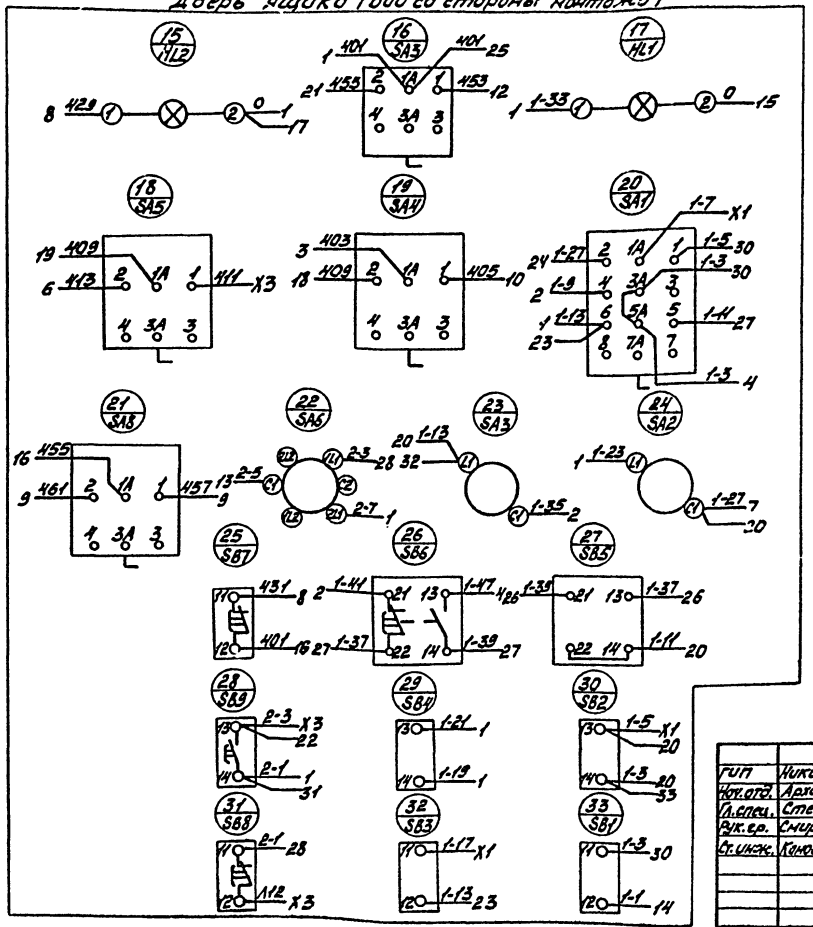

ГИП	Никитин			503-1-35.85 АСС1	
Нач.отд.	Архипов			Автотранспортное предприятие на 450 грузовых автомобилей с открытой стоянкой	
Гл.спец.	Стемин			Производственный корпус	Стадия: РП; Лист: 24-2; Листов:
Вед.ер.	Смирнова			Приточная система П8. Щит управления. Схема электрическая соединений	ГИПРОАВТОТРАНС Новосибирский филиал
Ст.инж.	Коновалова		05.85		

Копировал

Формат А2

Альбом V

Типовой проект 503-1-35.85

Строка	Позиция	Поз. обозначение	Место надписи	Текст	Кол.	Для чертежа	Заготовка
1		HL1	Табличка	Нормальная работа	01		
2		HL2	То же	Авария	01		
3		SA1	"	Управление системой			
				„Опробование-Откл.-Дистанционное"	01		
4		SA4	"	Температура			
				Понизить - Откл - Повысить"	01		
5		SA5,	"	Регулирование температуры			
		SA7		„Автомат.-С.кл.-Ручное"	02		
6		SA2	"	Режим „Зима-Лето"	01		
7		SA3	"	Промежуточное реле			
				„Включить - Выключить"	01		
8		SA6	"	Электронагреватель			
				„Опробование-Дистанционное"	01		
9		SA8	"	Обводная заслонка			
				„Открыть-Откл.-Закрыть"	01		
10			"	Клапан наружного воздуха	01		
11		SB7	"	Съём аварийного сигнала	01		
12		SB5	"	Открыть	01		
13		SB6	"	Закрыть	01		
14			"	Опробование системы	01		

ГИП	Никитин		503-1-35.85 АСС1
Нач. отд.	Архипов		
Нач. сект.	Степин		Автотранспортное предприятие на 450 грузовых автомобилей с открытой стоянкой
Гр.	Смирнова		
Н. контр.	Коновалов	06.85	Производственный корпус — Стадия: РП; Лист: 25-1; Листов: 2
			Приточная система П8. Щит управления. Таблица перечня надписей
			ГИПРОАВТОТРАНС Новосибирский филиал

Формат А4

Инв. № подл. | Подпись и дата | Взам. инв. №

Строка	Позиция	Поз. обозначение	Место надписи	Текст	Кол.	Для чертежа	Заготовка
15			Табличка	Автоматическое управление системой	01		
16			то же	Электронагреватель			
				Опробование	01		
17		SB2,	"	Включить			
		SB4,					
		SB9			03		
18		SB1,	"	Выключить			
		SB3,					
		SB8			03		

503-1-35.85 АСС1 Лист 25-2

Копировал

Формат А4

Формат	Зона	Позиция	Обозначение	Наименование	Кол.	Примечание
				Документация		
А3		503-	АСС1-27	Чертеж общего вида	01	
А3		503-	АСС1-28	Схема электрическая соединений	02	
А4		503-	АСС1-29	Таблица перечня надписей	01	
				Сборочные единицы		
				Н1 01		
	01			Реле РПУ2-362203 УЗ, ~ 220В	02	К2; К3
	02			Реле РПУ2-362003УЗ, ~220В	01	К1
	03			Реле РВП72-3121004УЗ, ~220В	01	КТ
	04			Предохранитель ПТ-10УЗ, пл. вст. ВТФ6УЗ	04	Fu1...Fu4
				Н51 01		
	05			Переключатель УП5311-С226 УЗ	02	SA1; SA2
	06			Выключатель ПВ1-10 У4, исп.1	01	SA3
	07			Кнопка КЕ011 УЗ, исп.4, толк. черн.	02	SB2; SB4
	08			Кнопка КЕ011 УЗ, исп.5, толк. красн.	02	SB1; SB3
	09			Арматура АСЛ11У2, ~220В, зеленый	02	HL1; HL2
	10			Арматура АСЛ11У2, ~220В, оранжевый	02	HL3; HL4
				Блок из 10 зажимов Б 324	02	X1; X2

ГИП	Никитин		503-1-35.85 АСС1
Нач.отд.	Архипов		Автотранспортное предприятие на 450 грузовых автомобилей с открытой стоянкой
Гл.спец.	Степин		Производственный корпус — Стадия: РП; Лист: 26-1; Листов: 2
Рук.гр.	Смирнова		Насосы циркуляционные. Щит управления. Технические данные аппаратов.
Т.контр.	Коновалова	06.85	ГИПРОАВТОТРАНС Новосибирский филиал

Инв.№ подл. | Подпись и дата | Взам.инв.№

503-1-35.85 АСС1 Лист 26-2

Копиров. Ав-

Формат А4

Формат А4

Вид спереди

Дверь не показана

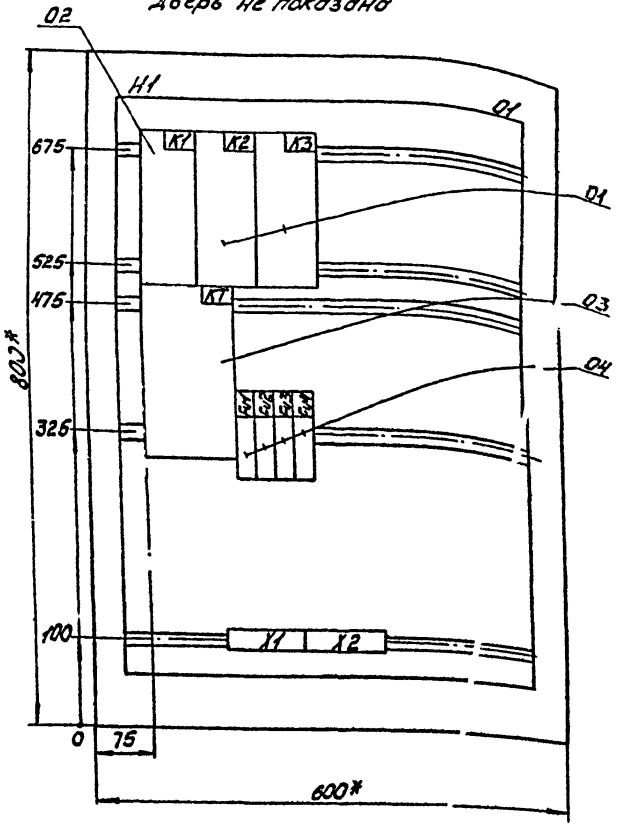

Дверь ящика

Вид спереди

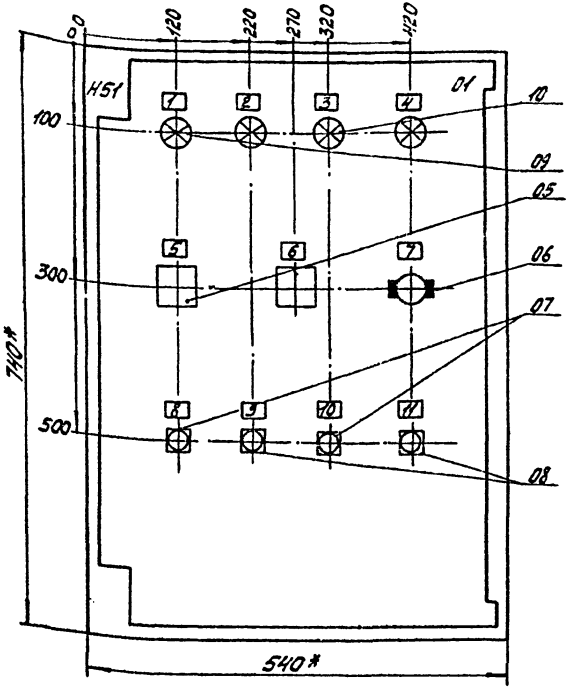

1.* Размеры для справок

2. В контуре табличек и аппаратов указаны номера надписей по перечню надписей.

3. Глубина ящиков 350 мм.

ГИП	Никитин		503-1-35.85 АСС1		
Нач.отд.	Архипов		Автотранспортное предприятие на 450 грузовых автомобилей с открытой стоянкой		
Гл.спец.	Стенин				
Рук.гр.	Смирнова		Производственный корпус	стадия	лист	листов
Ст.инж.	Коноплева	05.86		РП	27	
			Насосы циркуляционные Щит управления. Чертеж общего вида	ГИПРОАВТОТРАНС Новосибирский филиал		

Коп. Монтаж

Формат А3

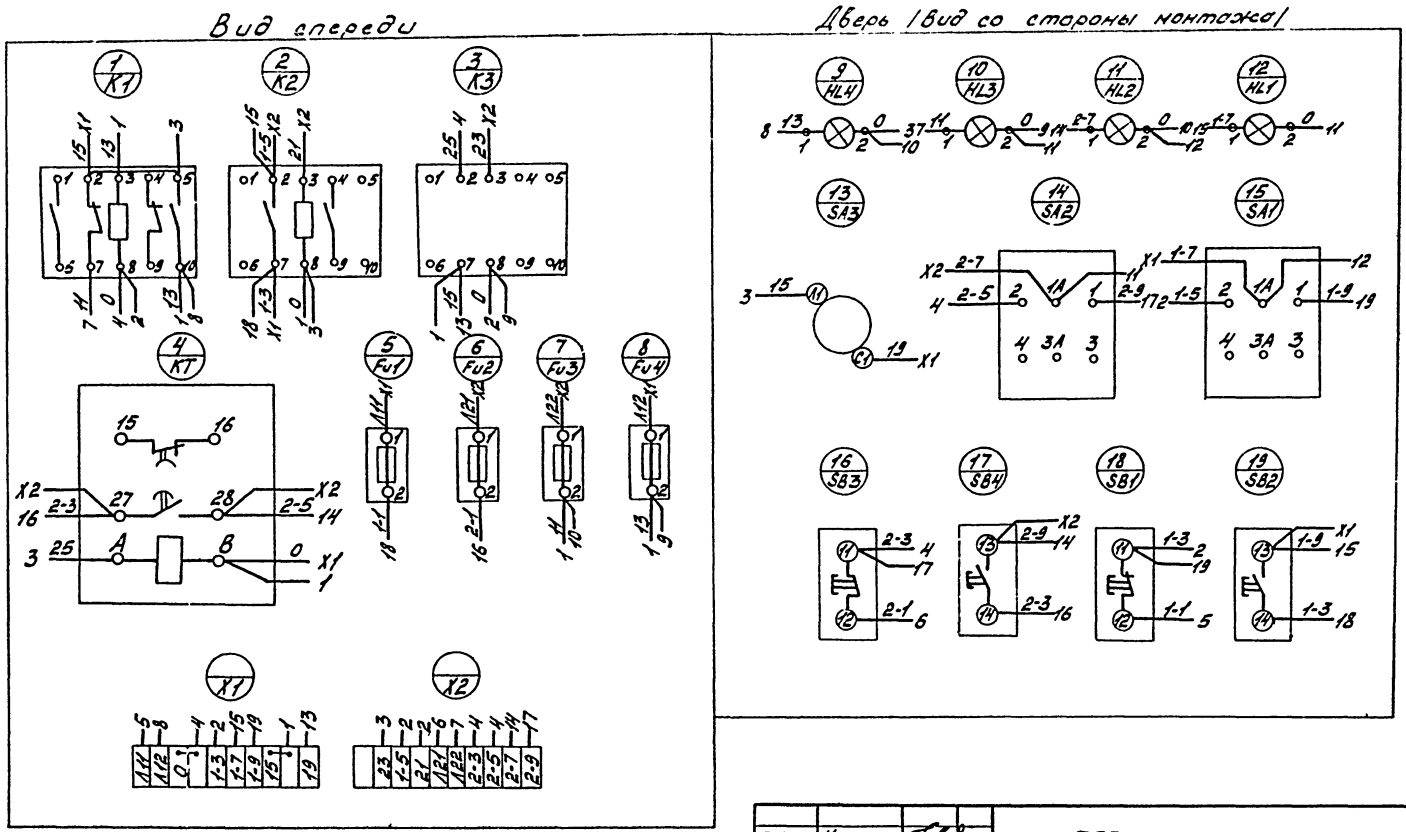

ГИП	Никитин			503-1-35.85 АСС1
Нач.отд.	Архипов			Автотранспортное предприятие на 450 грузовых автомобилей с открытой стоянкой
Гл.спец.	Стенин			
Рук.гр.	Смирнова			
Ст.инж.	Коновалова		05.85	Производственный корпус — Стадия: РП; Лист: 28; Листов:
				Насосы циркуляционные. Щит управления. Схема электрическая соединений — ГИПРОАВТОТРАНС Новосибирский филиал

Инв. № подл. | Подп. и дата | Взам. инв. №

коп. Мотин

Формат А8

Позиция	Строка	Надпись	Поз. обозначение	Место надписи	Текст	Кол.	Вид шрифта	Заготовка
		1	HL1	Табличка	Рабочий насос „Включён"	01		
		2	HL2	То же	Резервный насос „Включён"	01		
		3	HL3	"	Ввод №2 ~ 220В	01		
		4	HL4	"	Ввод №1 ~ 220В	02		
		5	SA1	"	Управление рабочим насосом „Мест-Откл-Дист"	01		
		6	SA2	"	Управление резервным насосом „Руч-Откл-Авт"	01		
		7	SA3	"	Режим „Зима-Лето"	01		
		8	SB2	"	Рабочий насос „Включить"	01		
		9	SB1	"	Рабочий насос „Выключить"	01		
		10	SB4	"	Резервный насос „Включить"	01		
		11	SB3	"	Резервный насос „Выключить"	01		

ГИП	Никитин		
Нач.отд.	Архипов		
Гл.спец.	Стенин		
Инж.гр.	Смирнова		
Ст.инж.	Коновалова		06.85

503-1-35.85 АСС 1

Автотранспортное предприятие на 450 грузовых автомобилей с открытой стоянкой

Производственный корпус	Стадия	Лист	Листов
	РП	29	

Циркуляционные насосы. Щит управления. Таблица перечня надписей

ГИПРОАВТОТРАНС Новосибирский филиал

Формат А4

Позиция	Строка	Надпись	Поз. обозначение	Место надписи	Текст	Кол.	Вид шрифта	Заготовка

Взам. инв. | Подпись и дата | Инв. № подл.

Лист

Формат	Зона	Позиция	Обозначение	Наименование	Кол.	Примечание
				Документация		
		503-	АСС1-31	Чертеж общего вида	01	
		503-	АСС1-32	Схема электрическая соединений	01	
		503-	АСС1-33	Таблица перечня надписей	01	
				Сборочные единицы		
				Н1 01		
		01		Выключатель А63-м УЗ Iр=2А, отс 10, ~220В	01	SF
		02		Реле РПУ2-3620034З, ~220В	01	K
		03		Предохранитель ПП-10УЗ, пл вст ВТФ6УЗ	02	Fu1; Fu2
				HS1 01		
		0У		Переключатель ПП2-10/Н2У4, исп.1	02	SA1; SA2
		05		Кнопка КЕО11УЗ, исп.4, толк. черн.	02	SB2; SBУ
		06		Кнопка КЕО11УЗ, исп.5, толк. красн.	02	SB1; SB3
				Блок из 10 замимов Б324	02	X1; X2

ГИП	Никитин		503-1-35.85 АСС 1
Нач.отд.	Архипов		Автотранспортное предприятие на 450 грузовых автомобилей с открытой стоянкой
Гл.спец.	Степин		Производственный корпус — Стадия: РП; Лист: 30-1; Листов: 2
Н.контр.	Смирнова		Воздушно-тепловая завеса У1, У2. Щиты управления. Технические данные аппаратов
Инж.	Коновалова	08.85	ГИПРОАВТОТРАНС Новосибирский филиал

			503-1-35.85 АСС 1 — Лист 30-2

Инв.№подл. | Подпись и дата | Взам.инв.№

Копировал

Формат А4

Формат А4

Вид спереди
Дверь не показана

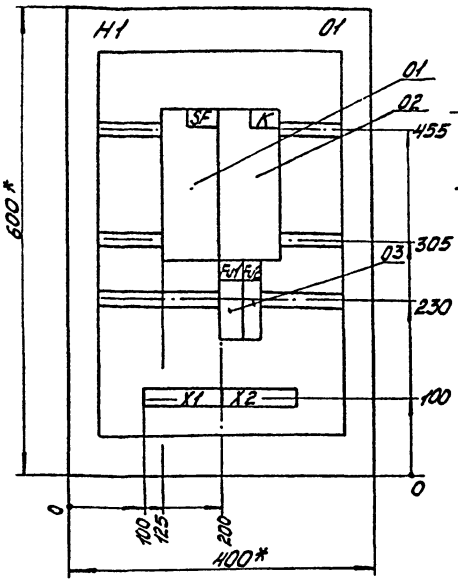

Дверь ящика
Вид спереди

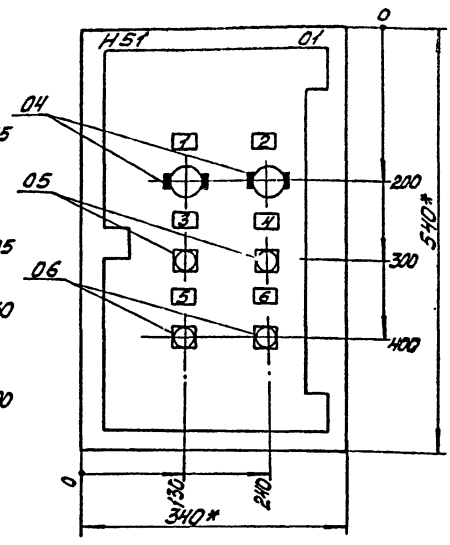

1. * Размеры для справок
2. В контуре табличек указаны номера надписей по таблице перечня надписей
3. Глубина ящика 350мм
4. По данному чертежу изготовить 5 щитов.

ГИП	Никитин		503-1-35.85 АСС1
Нач.отд.	Архипов		Автотранспортное предприятие на 450 грузовых автомобилей с открытой стоянкой
Гл.спец.	Стенин		
Рук.гр.	Смирнова		Производственный корпус
Ст.инж.	Коновалова	05.85	Воздушно-тепловая завеса У1У2. Щит управления. Чертеж общего вида

Стадия	Лист	Листов
РП	31	

ГИПРОАВТОТРАНС
Новосибирский филиал

Инв.№ подл. | Подпись и дата | Взам.инв.№

коп. Могилу

Формат А3

Дверь

Вид со стороны монтажа

Вид спереди

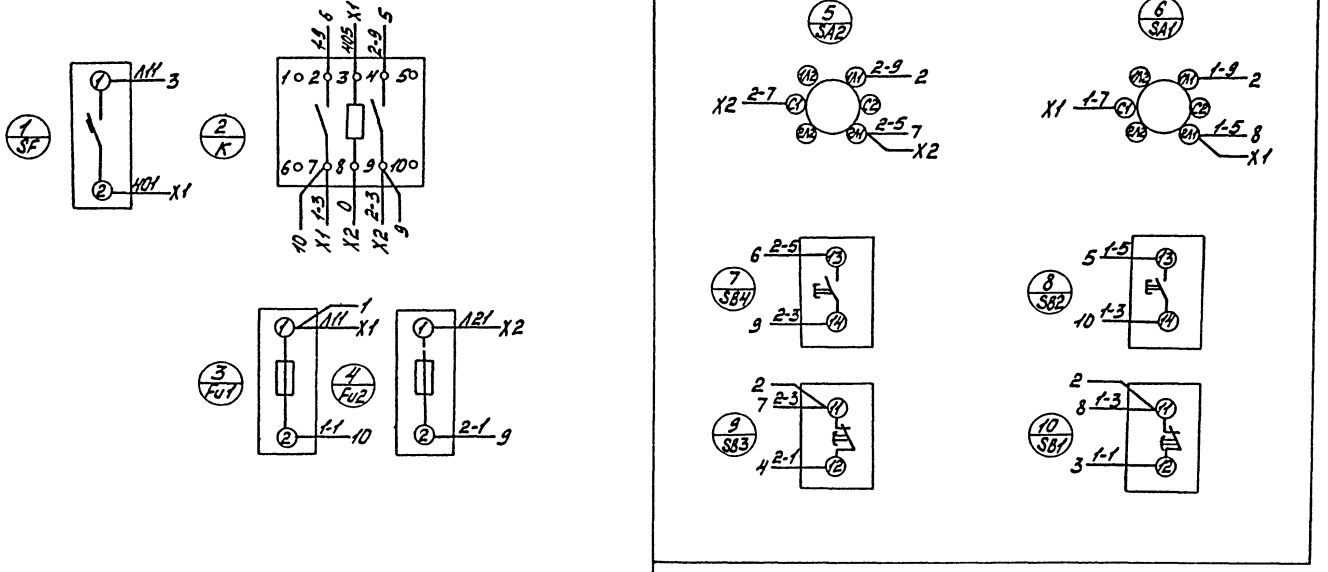

ГИП	Никитин		503-1-35.85 АСС1		
Нач.отд.	Архипов		Автотранспортное предприятие на 450 грузовых автомобилей с открытой стоянкой		
Гл.спец.	Стенин		Производственный корпус	Стадия	Лист	Листов
Рук.гр.	Смирнова			РП	32	
Ст.инж.	Коноболова	05.85	Воздушно-тепловая завеса Ч.У2. Щит управления. Схема электрическая соединений.	ГИПРОАВТОТРАНС Новосибирский филиал		

коп. Мотин

Формат А3

Поле	Строка	Надпись	Поз. обозначение	Место надписи	Текст	Кол.	Вид
		1	SA1	Табличка	Управление завесой У1.		
					„Руч.- Откл.- Авт."	01	
		2	SA2	то же	Управление завесой У2		
					„Руч.- Откл.- Авт."	01	
		3	SB2	"	Завеса У1. „Включить"	01	
		4	SB4	"	Завеса У2. Включить"	01	
		5	SB1	"	Завеса У1. Выключить"	01	
		6	SB3	"	Завеса У2. Выключить"	01	

ГИП	Никитин		503-1-35.85 АСС 1
Нач.отд	Архипов В		Автотранспортное предприятие на 450 груз.-пас. автомобилей с открытой стоянкой
Гл.спец	Стенин		
Рук.гр	Смирнова		Производственный корпус
Т.инж.	Коновалов	06.85	Воздушно-тепловая завеса У1, У2. Щит управления. Таблица перечня надписей

Стадия	Лист	Листов
РП	33	

ГИПРОАВТОТРАНС Новосибирский филиал

Копир. А4 Формат А4

Поз. обозначение	Место надписи	Текст	Кол.	Вид	Масштаб	Заметки

Инв.№ подл. | Подпись и дата | Взам.инв.№

Лист

Формат	Зона	Позиция	Обозначение	Наименование	Кол.	Примечание
				Документация		
А3			503- АСС1-35	Чертеж общего вида	01	
А3			503- АСС1-36	Схема электрическая соединений	01	
А4			503- АСС1-37	Таблица - перечня надписей	01	
				Сборочные единицы		
				Н1 01		
		01		Выключатель А63-М У3, ~220В, Jp=20А, отс 10	01	SF
		02		Реле РПУ2-362003У3, ~220В	01	К
		03		Предохранитель ППТ-10У3, пл. вст. ВТФ6У3	02	Fu1; Fu2

ГИП	Никитин		
Нач.отд.	Архипов		
Гл.спец.	Стенин		
Рук.гр.	Смирнова		
Гл.инж.	Коновалова		06.85

503-1-35.85 АСС 1

Автотранспортное предприятие на 450 грузовых автомобилей с открытой стоянкой

Производственный корпус

Стадия	Лист	Листов
РП	34-1	2

Воздушно-тепловая завеса У5, У6. Щит управления. Технические данные аппаратов

ГИПРОАВТОТРАНС Новосибирский филиал

Формат	Зона	Позиция	Обозначение	Наименование	Кол.	Примечание
				Н51 01		
		04		Переключатель ПП2-10/Н2У4, исп. 1	03	SA1; SA2; SA3
		05		Кнопка КЕ011У3, исп.5, толк. красн.	02	SB1; SB2
		06		Кнопка КЕ011У3, исп.4, толк. черн.	02	SB2; SB4
				Блок из 10 зажимов Б324	02	X1; X2

Взам. инв. №

Подпись и дата

Инв. № подл.

503-1-35.85 АСС1

Лист 34-2

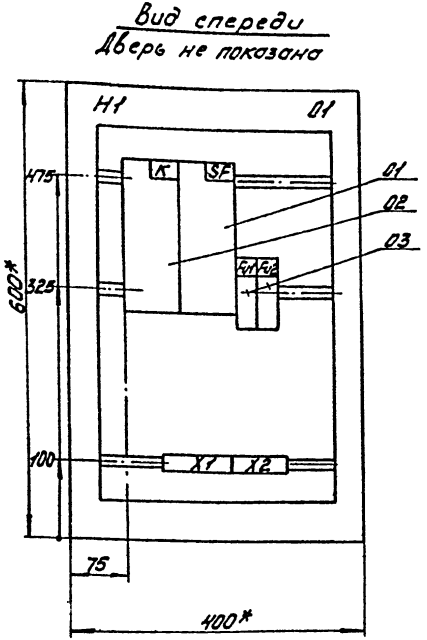

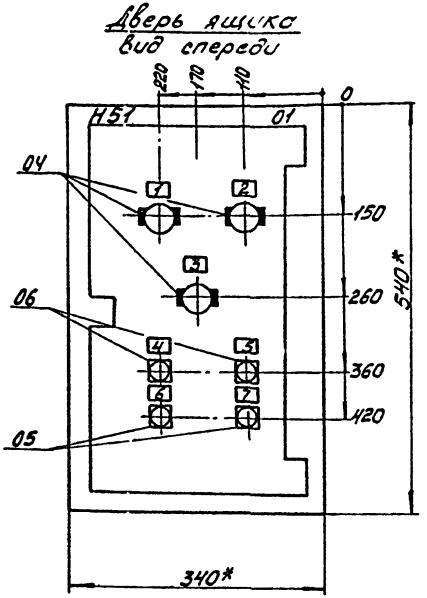

1. * Размеры для справок
2. В контуре таблиучек указаны номера надписей по таблице перечня надписей
3. Глубина ящика 350мм.

ГИП	Никитин		503-1-35.85 АСС1		
Нач.отд.	Архипов		Автотранспортное предприятие на 150 грузовых автомобилей с открытой стоянкой		
Гл.спец.	Степин		Производственный корпус	стадия	лист	листов
Рук.гр.	Смирнова			РП	35	
Ст.инж.	Коноплева		Воздушно-тепловая завеса ВЗ,УВ. Щит управления. Чертеж общего вида.	ГИПРОАВТОТРАНС Новосибирский филиал		

Инв.№ подл. | Подп. и дата | Взам.инв.№

коп. Монтер

Формат А3

Типовой проект 503-1-35.85 Альбом II

Вид спереди

Дверь /вид со стороны монтажа/

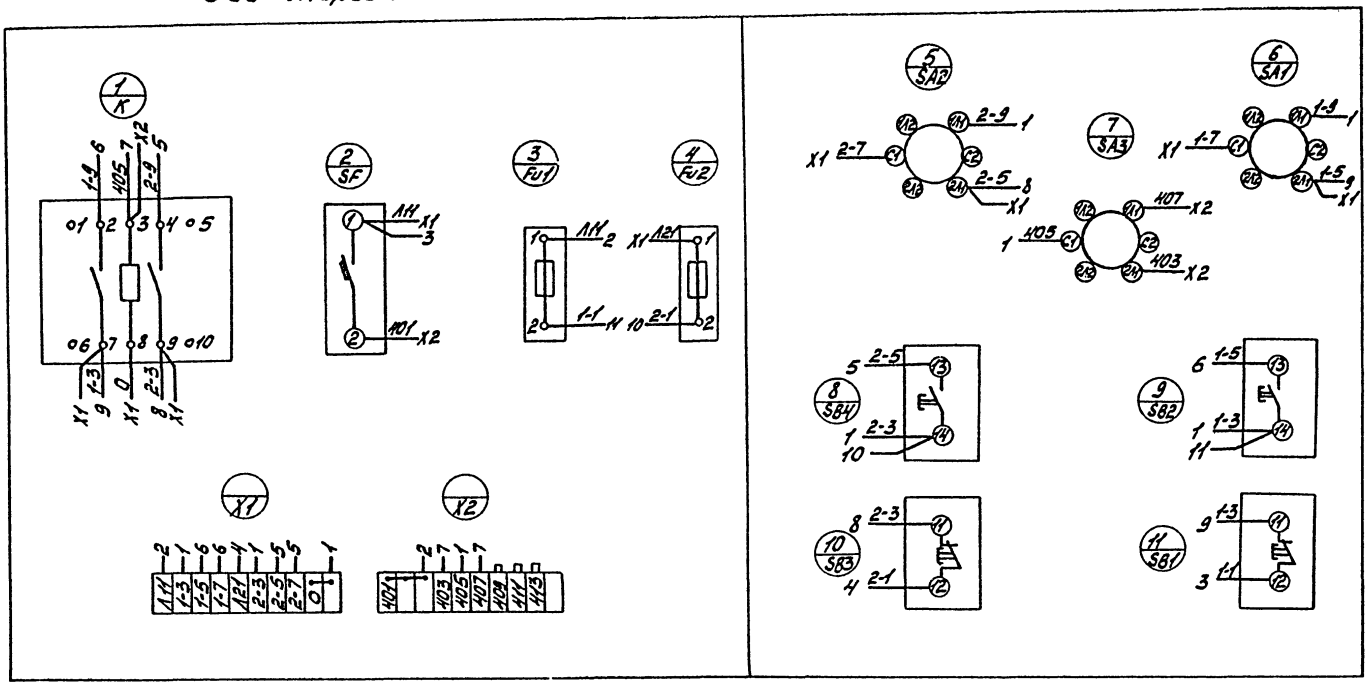

ГИП	Никитин			503-1-35.85	АСС1
Нач.отд.	Архипов			Автотранспортное предприятие на 450 грузовых автомобилей с открытой стоянкой	
Гл.спец.	Стенин				
Рук.гр.	Смирнова			Производственный корпус	Стадия: Р/П; Лист: 36; Листов:
Ст.инж.	Коновалова		15.85		
				Воздушно-тепловая завеса 45 кВт. Шит управления. Схема электрическая соединений	ГИПРОАВТОТРАНС Новосибирский филиал

Панель	Строка	Надпись	Поз. обозначение	Место надписи	Текст	Кол.	Вид шрифта	Заготовка
		1	SA1	Табличка	Вентилятор №1. Управление „Руч - Откл - Авт"	01		
		2	SA2	то же	Вентилятор №2. Управление „Руч - Откл - Авт"	01		
		3	SA3	"	Режим „Рабочее время - Откл - Нерабочее время"	01		
		4	SB2	"	Вентилятор №1 „Включить"	01		
		5	SB4	"	Вентилятор №2 „Включить"	01		
		6	SB1	"	Вентилятор №1 „Выключить"	01		
		7	SB3	"	Вентилятор №2 „Выключить"	01		

ГИП	Никитин	[signature]	
Нач.отд.	Архипов	[signature]	
Гл.спец.	Стенин	[signature]	
Рук.гр.	Смирнова	[signature]	
Рт.инж.	Коновалова	[signature]	06.85

503-1-35.85 АСС 1

Автотранспортное предприятие на 450 грузовых автомобилей с открытой стоянкой

Производственный корпус

Стадия	Лист	Листов
Р	37	

Воздушно-тепловая завеса У5, У6. Щит управления Таблица переезда надписей

ГИПРОАВТОТРАНС Новосибирский филиал

Панель	Строка	Надпись	Поз. обозначение	Место надписи	Текст	Кол.	Вид шрифта	Заготовка

Инв.№ подл. | Подпись и дата | Взам. инв.

Лист

Альбом VI

Типовой проект 503-1-35.85

Формат	Зона	Позиция	Обозначение	Наименование	Кол.	Примечание
				Документация		
А3			503- АСС1-39	Чертеж общего вида	01	
А3			503- АСС1-40	Схема электрическая соединений	01	
А4			503- АСС1-41	Таблица перечня надписей	01	
				Сборочные единицы		
				Н1 01		
		01		Реле РПУ2-362003У3, ~220В	02	К3;К4
		02		Предохранитель ППТ-10У3, пл. вст. ВТФ6У3	01	F4
				Н51 01		
		03		Кнопка КЕ011У3, исп. 5, толк. красн.	01	SB1

ГИП	Никитин	[signature]	
Нач. отд.	Архипов	[signature]	
Гл. спец.	Стенин	[signature]	
Нач. гр.	Смирнова	[signature]	
Инж.	Коновалова	[signature]	06.85

503-1-35.85 АСС1

Автотранспортное предприятие на 450 грузовых автомобилей с открытой стоянкой

Производственный корпус

Стадия	Лист	Листов
РП	38-1	2

Ворота. Щит управления. Технические данные аппаратов

ГИПРОАВТОТРАНС Новосибирский филиал

Инв. № подл. | Подпись и дата | Взам. инв. №

Формат	Зона	Позиция	Обозначение	Наименование	Кол.	Примечание
		04		Кнопка КЕ011У3, исп. 4, толк. черн.	02	SB2, SB3
				Блок из 10 зажимов Б324	02	X1, X2

503-1-35.85 АСС1 Лист 38-2

Вид спереди
Дверь не показана

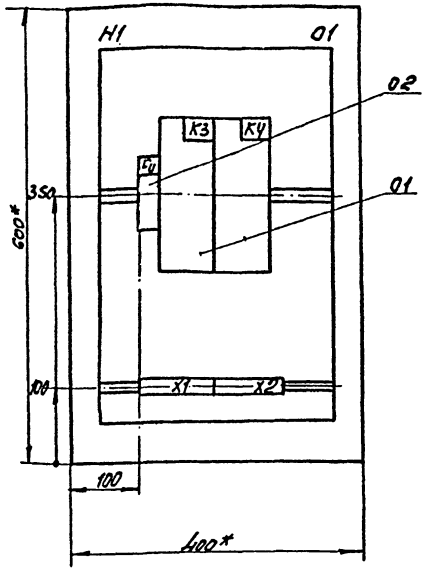

Вид сверху

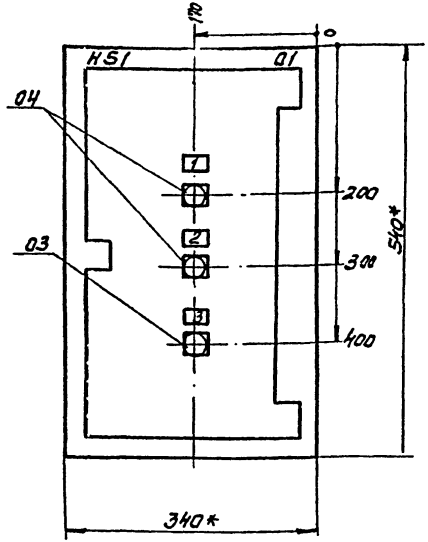

1. * Размеры для справок.
2. В контуре табличек указаны номера надписей по таблице перечня надписей.
3. Глубина ящика 350 мм.
4. По данному чертежу изготовить 8 ящиков.

ГИП	Никитин		
Нач.отд.	Архипов		
Н.спец.	Стенин		
Рук.гр.	Смирнова		
Ст.инж.	Коноплева		06.85

503-1-35.85 АСС 1

Автотранспортное предприятие на 150 грузовых автомобилей с открытой стоянкой.

Производственный корпус

Стадия	Лист	Листов
РП	39	

Ворота. Щит управления. Чертеж общего вида

ГИПРОАВТОТРАНС Новосибирский филиал

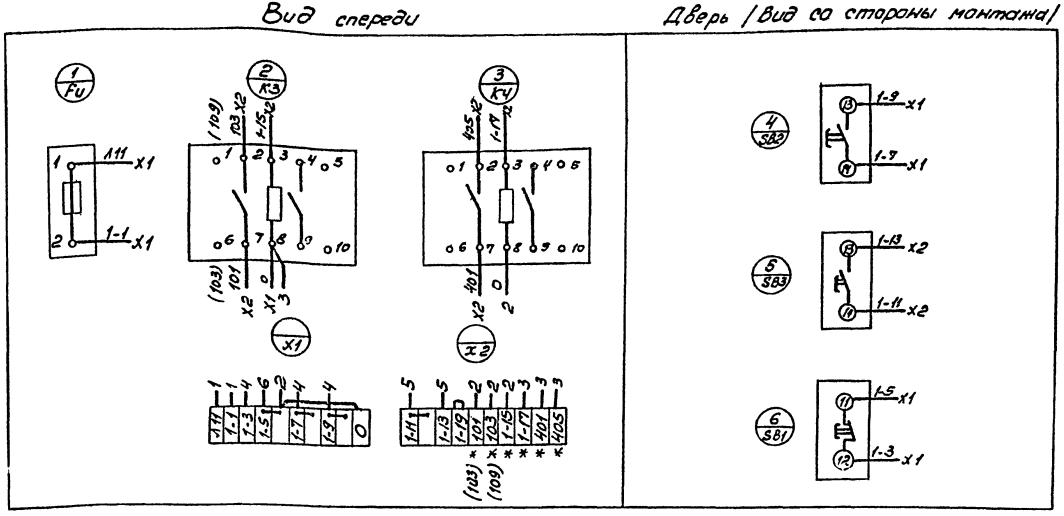

1. * Маркировку выполнить только для двух щитов.
2. Для двух других щитов выполнить маркировку — „101, 103" заменить на „103, 109", маркировку же „1-17, 401, 405" аннулировать.
3. Маркировку „401, 405, 1-17" выполнить для четырех последующих щитов, а маркировку „101, 103, 1-15" для них аннулировать.
4. Реле КЗ и КЧ для щитов без маркировки „1-15, 101, 103" или „1-15, 103, 109" и „1-17, 401, 405" не устанавливать

ГИП	Никитин		503-1-35.85 АСС 1		
Нач.отд	Архипов				
Гл.спец	Степин		Автотранспортное предприятие на 450 грузовых автомобилей с открытой стоянкой		
Рук.гр.	Смирнова		Производственный корпус	Стадия	Лист	Листов
Ст.инж.	Коновалов			РП	40	
			Ворота. Щит управления. Схема электрических соединений	СИПРОАВТОТРАНС Новосибирский филиал	

Позиция	Строка	Надпись	Поз. обозначение	Место надписи	Текст	Кол.	Вид
		1	SB2	Табличка	Ворота „Открыть"	01	
		2	SB3	То же	Ворота „Закрыть"	01	
		3	SB1	"	Ворота „Стоп"	01	

ГИП	Никитин		
Нач.отд	Архипов		
Гл.спец.	Стенин		
Рук.гр.	Смирнова		
Ст.инж.	Коновалова		06.85

Инв.№ подл. | Подпись и дата | Взам.инв.№

Типовой проект 503-1-35.85

503-1-35.85 АСС 1

Автотранспортное предприятие на 450 грузовых автомобилей с открытой стоянкой

Производственный корпус

Стадия	Лист	Листов
РП	41	

Ворота. Щит управления. Таблица перечня надписей

ГИПРОАВТОТРАНС Новосибирский филиал

Формат А4

Позиция	Надпись	Поз. обозначение	Место надписи	Текст	Кол.	Вид	Заготовка

Инв.№ подл. | Подпись и дата | Взам.инв.№

Лист

Опросный лист

Для заказа комплектной трансформаторной подстанции типа КТП-М-630

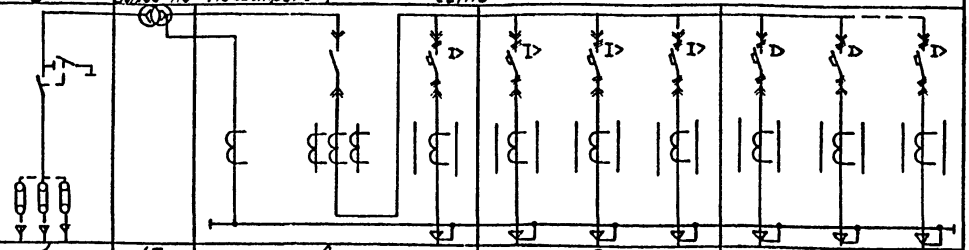

Наименование и адрес	Заказчика									
	Объекта									
	Проектирующей организации	Новосибирский филиал „Гипроавтотранс" ул. Каменская 34								
Номинальная мощность подстанции кВА	630	Номинальное напряжение	ВН, кВ	10						
			НН, кВ	0,4						
Установка подстанции	внутренняя	Исполнение подстанции	левое							
Помещение	отапливаемое	Схема и группа соединения обмоток трансформатора	У/Уо							
УВН Тип	ШВВ-3									
УВН Количество подключаемых кабелей	3	Выход на магистраль	есть							
Сборные шины										
Схема первичных соединений										
Номер шкафа на полу	1	1Т	2		3			4		
Тип шкафа	ШВВ-3	ТМ 3	ШНВ-1МЛ		ШНЛ-1МЛ			ШНЛ-1МЛ		
Назначение шкафа	вводной ВН	силовой	вводной		линейный			линейный		
Номер фидера	—		81	1	2	3	4	5	6	7
Назначение фидера	Выключатель ввода ВН	ввод	Выключатель вводов	РП-1	РП-2	РП-3	АБК	Стоянка с воздухоподогревом	механическая мойка	Резерв
Расчетный ток линии, А	—	—	—	275	259		173,5	400	400	—
Выключатель Тип	ВН-11	—	916В	906В	906В	906В	906В	906В	906В	906В
Выключатель Номинальный ток, А	—	—	1600	630	630	630	630	630	630	630
Выключатель Ток расцепителя, А	—	—	1600	400	400	400	400	400	400	400
Предохранитель Тип	—	—	—	—	—	—	—	—	—	—
Предохранитель Ток плавкой вставки, А	—	—	—	—	—	—	—	—	—	—
Трансформатор тока	—	—	800/5	400/5	400/5	400/5	400/5	400/5	400/5	400/5
Измерительные приборы Амперметр	—	—	—	0...400А	0...400А	0...400А	0...400А	0...400А	0...400А	0...400А
Измерительные приборы Вольтметр	—	—	0 ÷ 500В	—	—		—	—	—	—
Измерительные приборы Счетчик	—	—	САЧУИ672М	СО-2М	СО-2М	СО-2М	СО-2М	СО-2М	СО-2М	СО-2М
Габаритные размеры (L×H×B) (ширина×высота×глубина), мм	1200×2436×860	450×1738×1012	800×2246×1500		600×2246×1500			600×2246×1500		
Масса кг	500	масса	890		666			666		

Запрашиваемые данные

Данные для заполнения опросного листа

Расчетная температура воздуха °С	Расчетный ток РП-3 Iр, А
-30	151
-40	216

План подстанции

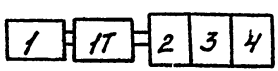

1	1Т	2	3	4

ГИП	Никитин	[signature]
Нач.отд.	Архипов	[signature]
Гл.спец.	Стенин	[signature]
Рук.гр.	Смирнова	[signature]
Ст.инж.	Уденцов	[signature]

Привязан

Инв. №

503-1-35.85 ЭМ

Автотранспортное предприятие на 450 грузовых автомобилей с открытой стоянкой

Производственный корпус

Стадия	Лист	Листов
РП	1	1

Опросный лист для заказа КТП 1×630

ГИПРОАВТОТРАНС Новосибирский филиал

Отпечатано
в Новосибирском филиале ЦИТП.
630064 г. Новосибирск пр. Карла Маркса 1
Выдано в печать 24" X 1986 г.
Заказ 17-2889 Тираж 500

gost.e-ecolog.ru