ТИПОВОЙ ПРОЕКТ
503-1-35.85

ПРОИЗВОДСТВЕННЫЙ КОРПУС АВТОТРАНСПОРТНОГО ПРЕДПРИЯТИЯ НА 450 ГРУЗОВЫХ АВТОМОБИЛЕЙ С ОТКРЫТОЙ СТОЯНКОЙ

АЛЬБОМ III

ОТОПЛЕНИЕ И ВЕНТИЛЯЦИЯ, ВНУТРЕННИЕ ВОДОПРОВОД И КАНАЛИЗАЦИЯ

Нф 1364/03

Привязан:

Инв.№

gost.e-ecolog.ru

ТИПОВОЙ ПРОЕКТ
503-1-35.85

ПРОИЗВОДСТВЕННЫЙ КОРПУС АВТОТРАНСПОРТНОГО ПРЕДПРИЯТИЯ НА 450 ГРУЗОВЫХ АВТОМОБИЛЕЙ С ОТКРЫТОЙ СТОЯНКОЙ

АЛЬБОМ III

СОСТАВ ПРОЕКТА:

АЛЬБОМ I ТЕХНОЛОГИЯ ПРОИЗВОДСТВА
АЛЬБОМ II АРХИТЕКТУРНЫЕ РЕШЕНИЯ, КОНСТРУКЦИИ ЖЕЛЕЗОБЕТОННЫЕ, КОНСТРУКЦИИ МЕТАЛЛИЧЕСКИЕ
АЛЬБОМ III ОТОПЛЕНИЕ И ВЕНТИЛЯЦИЯ, ВНУТРЕННИЕ ВОДОПРОВОД И КАНАЛИЗАЦИЯ
АЛЬБОМ IV СИЛОВОЕ ЭЛЕКТРООБОРУДОВАНИЕ, ЭЛЕКТРИЧЕСКОЕ ОСВЕЩЕНИЕ, СВЯЗЬ И СИГНАЛИЗАЦИЯ
АЛЬБОМ V АВТОМАТИЗАЦИЯ САНИТАРНО-ТЕХНИЧЕСКИХ СИСТЕМ
АЛЬБОМ VI ЗАДАНИЕ ЗАВОДУ-ИЗГОТОВИТЕЛЮ НА ЭЛЕКТРООБОРУДОВАНИЕ И АВТОМАТИЗАЦИЮ САНИТАРНО-ТЕХНИЧЕСКИХ СИСТЕМ
АЛЬБОМ VII СТРОИТЕЛЬНЫЕ ИЗДЕЛИЯ
АЛЬБОМ VIII СПЕЦИФИКАЦИИ ОБОРУДОВАНИЯ
АЛЬБОМ IX СМЕТЫ КНИГА 1, КНИГА 2
АЛЬБОМ X ВЕДОМОСТИ ПОТРЕБНОСТИ В МАТЕРИАЛАХ

РАЗРАБОТАН НОВОСИБИРСКИМ ФИЛИАЛОМ ИНСТИТУТА „ГИПРОАВТОТРАНС"

УТВЕРЖДЁН И ВВЕДЁН В ДЕЙСТВИЕ МИНАВТОТРАНСОМ РСФСР 23.01.85г. ПРОТОКОЛ N93

ГЛАВНЫЙ ИНЖЕНЕР ФИЛИАЛА Я.И. ВИЛЬБЕРГЕР
ГЛАВНЫЙ ИНЖЕНЕР ПРОЕКТА Ю.В. НИКИТИН

ПРИВЯЗАН:

ИНВ.N°

Содержание альбома

начало

Наименование	Марка лист	N страницы
Содержание альбома		2
Отопление и вентиляция		
Общие данные (начало)	ОВ 1	3
Общие данные (продолжение)	ОВ 2	4
Общие данные (продолжение)	ОВ 3	5
Общие данные (продолжение)	ОВ 4	6
Общие данные (продолжение)	ОВ 5	7
Общие данные (продолжение)	ОВ 6	8
Общие данные (продолжение)	ОВ 7	9
Общие данные (продолжение)	ОВ 8	10
Общие данные (продолжение)	ОВ 9	11
Общие данные (окончание)	ОВ 10	12
Отопление. План на отм. 0.000 между осями 1... 15 и А... Ж.	ОВ 11	13
Отопление. План на отм. 0.000 между осями 1... 15 и Ж... П.	ОВ 12	14
Теплоснабжение. План на отм 0.000 между осями 1... К5 и А... Ж.	ОВ 13	15
Теплоснабжение. План на отм. 0.000 между осями 1... 15 и Ж... П.	ОВ 14	16
Вентиляция План на отм. 0.000 между осями 1... 15 и А... И.	ОВ 15	17
Вентиляция. План на отм. 0.000 между осями 1... 15 и И... П.	ОВ 16	18
План на отм. 0.000 между осями 12.14 и К... Л (фрагмент 1); План на отм. 0.000 между осями 1... 3и А... В (фрагмент 2); элементы кровли с расстановкой вентоборудования.	ОВ 17	19
Схема системы отопления (начало)	ОВ 18	20
Схема системы отопления (окончание)	ОВ 19	21

продолжение

Наименование	Марка лист	N страницы
Схема системы теплоснабжения установок П1... П8. Узлы 1... 8	ОВ 20	22
Схема системы теплоснабжения установок У1... У12. Узлы 1... 12 (при $t_н$ = -30°С)	ОВ 21	23
Узлы 1... 12 (при $t_н$ = -40°С)	ОВ 22	24
Схема системы теплоснабжения с использованием ВЭР	ОВ 23	25
Схемы систем П1... П5	ОВ 24	26
Схемы систем П6... П8, В1... В3, У1... У12	ОВ 25	27
Схемы систем В4... В8, В18... В22, В24	ОВ 26	28
Схемы систем В26... В31, ВЕ1... ВЕ18	ОВ 27	29
Установки систем П1... П4, В3, В4, В6, В7	ОВ 28	30
Установки систем П5... П7, В18, В19	ОВ 29	31
Установки систем П8, В26... В28	ОВ 30	32
Спецификация отопительно-вентиляционных установок П1... П4	ОВ 31	33
Спецификация отопительно-вентиляционных установок П5... П8	ОВ 32	34
Спецификация отопительно-вентиляционных установок В3, В4, В6, В7, В18, В19, В26... В28.	ОВ 33	35
Виброизолирующее основание под пластмассовый вентилятор	ОВ 34	36
Крепление калориферов систем В9...В16	ОВ 35	37
Сборочный чертеж		
Переход, поддон	ОВ 36	38
Центральный тепловой пункт. Принципиальная схема	ОВ 37	39
Центральный тепловой пункт. План на отм. 0.000	ОВ 38	40
Центральный тепловой пункт. Разрезы 1-1... 3-3	ОВ 39	41

окончание

Наименование	Марка лист	N страницы
Центральный тепловой пункт. Спецификация установок.	ОВ 40	42
Водопровод и канализация		
Общие данные (начало)	ВК 1	43
Общие данные (окончание)	ВК 2	44
План на отметке 0.000 с сетями водопровода и канализации в осях А-И	ВК 3	45
План на отметке 0.000 с сетями водопровода и канализации в осях И-П	ВК 4	46
План на отметке 0.000 с сетями водопровода и канализации в осях А-И (вариант выпуска водостоков на рельеф)	ВК 5	47
План на отм. 0.000 с сетями водопровода и канализации в осях Ж-П (вариант выпуска водостоков на рельеф).	ВК 6	48
Схема системы В1	ВК 7	49
Схемы систем Т3, К1, К8	ВК 8	50
Таблица колодцев. Схемы системы К3	ВК 9	51
План кровли. Схемы системы К2	ВК 10	52
План кровли. Схемы системы К2 (вариант выпуска водостоков на рельеф)	ВК 11	53
Схемы системы К2 (вариант выпуска водостоков на рельеф) Гидрозатвор прочистка в лючке	ВК 12	54
Колодец - нейтрализатор 1	ВК 13	55
Колодец - нейтрализатор 2	ВК 14	56
Колодец с отстойной частью 1.2	ВК 15	57

Инв. № подл. | Подпись и дата | Взам. инв. №

ГИП	Никитин			503-1-35.85	
Нач. отд	Лизиков				
Гл. спец.	Голубев		09.84	Автотранспортное предприятие на 450 грузовых автомобилей с открытой стоянкой	
Н. спец.	Кучумова		09.84		
Привязан				Производственный корпус	Стадия: РП; Лист; Листов
Инв. №				Содержание альбома	ГИПРОАВТОТРАНС Новосибирский филиал

Альбом III

Типовой проект 503-1-35.85

Ведомость рабочих чертежей основного комплекта ОВ (начало)

Лист	Наименование	Примечание
1	Общие данные (начало)	
2	Общие данные (продолжение)	
3	Общие данные (продолжение)	
4	Общие данные (продолжение)	
5	Общие данные (продолжение)	
6	Общие данные (продолжение)	
7	Общие данные (продолжение)	
8	Общие данные (продолжение)	
9	Общие данные (продолжение)	
10	Общие данные (окончание)	
11	Отопление. План на отм. 0.000 между осями 1...15 и А...М	
12	Отопление. План на отм. 0.000 между осями 1...15 и М...П	
13	Теплоснабжение. План на отм. 0.000 между осями 1...15 и А...М	
14	Теплоснабжение. План на отм. 0.000 между осями 1...15 и М...П	
15	Вентиляция. План на отм. 0.000 между осями 1...15 и А...И	
16	Вентиляция. План на отм. 0.000 между осями 1...15 и И...П	
17	План на отм. 0.000 между осями 12...14 и К...А (фрагмент). План на отм. 0.000 между осями 1...3 и 1...6 (фрагмент). Элементы кровли с расстановкой вентоборудования	
18	Схема системы отопления (начало)	
19	Схема системы отопления (окончание)	
20	Схема системы теплоснабжения установок П1...П8. Узлы 1...8	
21	Схема системы теплоснабжения установок У1...У12. Узлы 1...12 (при $t_н$ = -30°С)	
22	Узлы 1...12 (при $t_н$ = -40°С)	
23	Схема системы теплоснабжения с использованием ВЗР	
24	Схемы систем П1...П5	
25	Схемы систем П6...П8, В1...В3, У1...У12	
26	Схемы систем В4...В8, В18...В22, В24	
27	Схемы систем В26...В31, ВЕ1...ВЕ18	
28	Установки систем П1...П4, В3, В4, В6, В7	
29	Установки систем П5...П7, В18, В19	
30	Установки систем П8, В26...В28	
31	Спецификация отопительно-вентиляционных установок П1...П4	
32	Спецификация отопительно-вентиляционных установок П5...П8	
33	Спецификация отопительно-вентиляционных установок В3, В4, В6, В7, В18, В19, В26...В28	
34	Виброизолирующее основание под мастерскую вентилятор	
35	Крепление калориферов систем В3...В16. Сборочный чертеж	

(окончание)

Лист	Наименование	Примечание
36	Переход. поддон	
37	Центральный тепловой пункт. Принципиальная схема трубопроводов	
38	Центральный тепловой пункт. План на отм. 0.000	
39	Центральный тепловой пункт. Разрезы 1-1...3-3	
40	Центральный тепловой пункт. Спецификация установок	

Ведомость спецификаций

Лист	Наименование	Примечание
ОВ31-ОВ33	Спецификация отопительно-вентиляционных установок П1...П8, В3, В4, В6, В7, В18, В19, В26...В28	
ОВ.40	Центральный тепловой пункт. Спецификация	

Ведомость ссылочных и прилагаемых документов (начало)

Обозначение	Наименование	Примечание
	Ссылочные документы	
5.904-12 вып. 1-1, 1-2, 1-3, 1-15, 1-16, 1-17, 1-28, 1-29, 1-30, 1-35	Приточные вентиляционные камеры производительностью от 3,5 до 125 тыс. м³/ч.	
5.904-13 вып. 1-1	Заслонки воздушные унифицированные прямоугольного сечения	
3.904-18 вып. 0,1	Клапаны и заслонки для вентиляционных систем взрывоопасных производств	
1.494-32	Зонты и дефлекторы для вентиляционных систем	
1.494-25	Подставки под калориферы	
5.904-5	Гибкие вставки к центробежным вентиляторам	
5.904-4	Двери и люки для вентиляционных камер.	
5.904-10	Узлы прохода вентиляционных вытяжных шахт через покрытия промышленных зданий. Узлы прохода общего назначения	

(продолжение)

Обозначение	Наименование	Примечание
4.904-13	Шиберы неутепленные стальные	
5.904-13 вып. 1-2	Заслонки воздушные унифицированные круглого сечения	
1.494-2 вып. 11, 12	Воздушно-тепловые завесы для ворот промышленных зданий	
4.903-10 вып. 9	Баки расширительные и конденсатные	
4.904-37	Местные отсосы при ручной электросварке	
3.904-16 дополнение 1	Виброизолирующие основания и гибкие вставки для центробежных насосов типа К, КМ и ЦНШ	
1.494-26 вып. 1	Унифицированные конструкции приточных вентиляционных установок	
5.904-3	Ограждения нагревательных приборов для помещений категорий А, Б, В и Е	
5.904-1 вып. 0,1	Крепление стальных неизолированных воздуховодов	
1.494-21	Крепление решеток воздухоприточных типа „РР" и щелевых регулирующих типа „Р" к воздуховодам и строительным конструкциям.	
4.904-69	Детали крепления санитарно-технических приборов и трубопроводов.	
5.904-20	Огнезадерживающие клапаны прямоугольного сечения	
1.494-30 вып. 2	Установка и крепление вентиляторов к строительным конструкциям.	

Типовой проект разработан в соответствии с действующими нормами и правилами и предусматривает мероприятия, обеспечивающие, взрывную, взрывопожарную и пожарную безопасность при эксплуатации корпуса.

Главный инженер проекта /Никитин/.

Привязан

Инв. №

ГИП	Никитин		503-1-35.85 ОВ
Нач. отд.	Айзикович		Автотранспортное предприятие на 450 грузовых автомобилей с открытой стоянкой
Гл. спец.	Голубев		
Рук. гр.	Чистякова		Производственный корпус. Стадия РП, Лист 1, Листов 40
Ст. инж.	Благодарова	8.84	Общие данные (начало)

ГИПРОАВТОТРАНС Новосибирский филиал

Инв. № подл. | Подпись и дата | Взам. инв. №

Инв. № подл. | Подпись и дата

Альбом II

Типовой проект 503-1-35.85

Ведомость ссылочных и прилагаемых документов (окончание)

Обозначение	Наименование	Примечание
5.903-2 вып. 01	Воздухосборники для систем отопления и теплоснабжения вентиляционных установок	
1.494-38 вып.0,1	Воздухораспределители эжекционные панельные штампованные тип ВЭПш.	
1.494-35 вып. 4	Эжекторы низкого давления производительностью 4000 м³/час	
1.494-8	Решетки воздухоприточные тип РР	
4.903-10 вып. 1,3,8	Изделия и детали трубопроводов для тепловых сетей	
903-04.13 альбом 1,2	Автоматизированные индивидуальные тепловые пункты зданий жилищно-гражданского и производственного назначения	
А 17 В 001 вып IV	Опорные конструкции и средства крепления стальных трубопроводов внутренних санитарно-технических систем	
1.469-7 вып. 2	Покрытия зданий с крышными вентиляторами для бесфонарных зданий с зенитными фонарями	
1.494-27 вып. 1	Воздухоприемные устройства с подвесными утепленными клапанами	
1.494-36 вып. 1,2,3	Шахты дымоудаления производственных зданий промышленных предприятий	
	Прилагаемые документы	
503- -ОВ.СО	Спецификации оборудования	Альбом VIII
503- -ОВ.ВМ	Ведомость потребности в материалах	Альбом X

План-схема

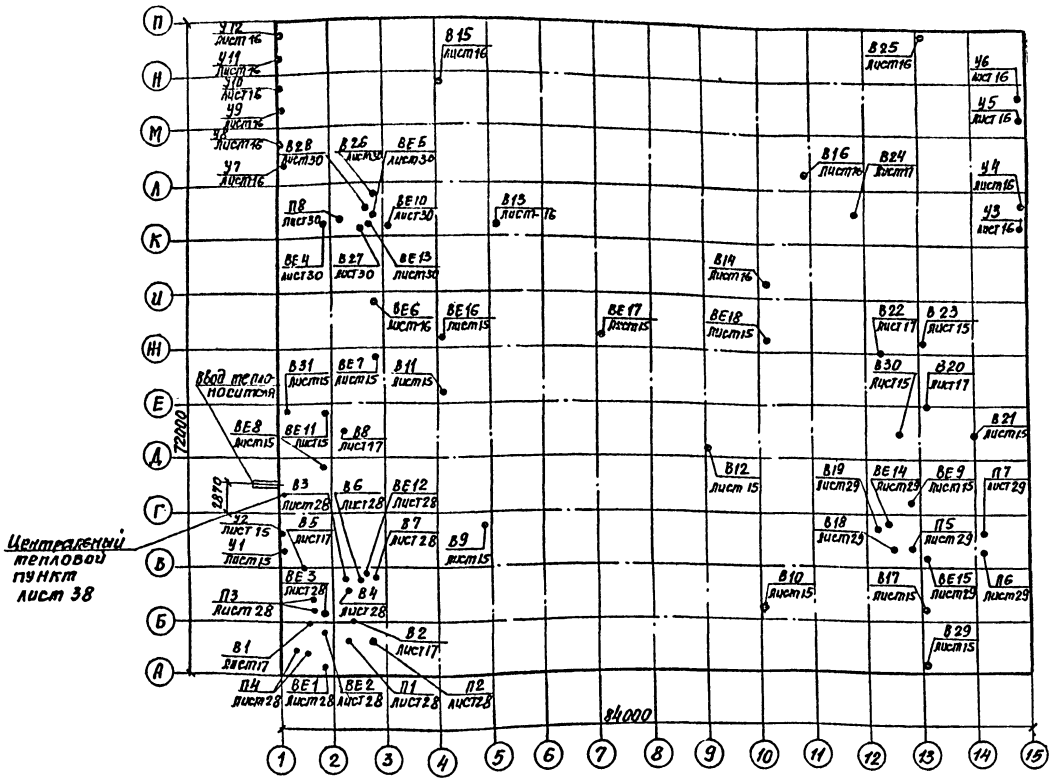

Основные показатели по чертежам отопления и вентиляции

Наименование здания (сооружения), помещения	Объем м³	Периоды года при $t_н$ °С	Расход тепла, Вт (ккал/ч) На отопление	На вентиляцию	На горячее водоснабжение	Общий	Расход холода, $\frac{Вт}{ккал/ч}$	Установленная мощн. эл. двигат. кВт
Производ-	61289	-30	628900	2043940 *	124180	2812020	—	103,7
ственный			(542160)	(1762020) *	(107050)	(2424160)		
корпус	61692	-40	692720	2415150 *	124180	3277050	—	167,3
			(597170)	(2107890) *	(107050)	(2825040)		

* В том числе на ВТЗ с учетом одновременности фактического времени работы: при $t_н$ = -30°С - 375880 Вт (324030 ккал/час)
при $t_н$ = -40°С - 414470 Вт (357300 ккал/час).

В общем расходе тепла учтен расход тепла на технологические нужды 15000 Вт (12930 ккал/час).

Взам. инв. №

Подпись и дата

Инв. № подл.

Привязан .....

Инв. №

ГИП	Никитин		503-1-35.85 ОВ
Нач. отд.	Низикович		Автотранспортное предприятие на 450 грузовых автомобилей с открытой стоянкой.
Гр. испол.	Голубев		Производственный корпус.
Рук. гр.	Чистякова		Общие данные (продолжение).
Ст. инж.	Благодарова		Стадия Р; Лист 2; Листов
			ГИПРОАВТОТРАНС Новосибирский филиал

Альбом III

Типовой проект 503-1-35.85

Инв. № подл. | Подпись и дата | Взам. инв. №

Общие указания

Проект отопления и вентиляции разработан для районов с расчетной температурой наружного воздуха -30°С; -40°С.

Температуры внутреннего воздуха в помещениях приняты по ГОСТ 12.1.005-76.

Теплоснабжение предусматривается от внешних сетей.

Теплоноситель для нужд отопления и вентиляции - вода с температурой 150-70°С.

Температура воды для горячего водоснабжения - 60°С.

Данный проект выполнен в соответствии со СНиП II-33-75*, СНиП II-93-74, СНиП II-92-76, СНиП I-106-76 и „Инструкцией по проектированию отопления и вентиляции предприятий по обслуживанию автомобилей" шифр 9125/2.

Отопление

Отопление вкорпусе в рабочее время запроектировано перегревом приточного воздуха и местными нагревательными приборами. Дежурное отопление осуществляется: на участках ТО1, ТО2, и ТР- местными нагревательными приборами и приточной камерой П5, работающей на рециркуляцию; в остальных помещениях- местными нагревательными приборами.

Система отопления запроектирована однотрубная с верхней разводкой проточно-регулируемая. В качестве нагревательных приборов приняты стальные панельные радиаторы марки РСВ1 для температуры наружного воздуха -30°С и РСГ2 для температуры -40°С. Трубопроводы систем отопления, проложенные в подпольных каналах, и подающие трубопроводы систем теплоснабжения калориферов диаметром меньше 50 изолируются шнуром теплоизоляционным из минеральной ваты $\delta_{из}$=30мм, трубопроводы теплоснабжения диаметром равным и более 50мм - полуцилиндрами минераловатными на синтетическом связующем $\delta_{из}$=50мм. Покровный слой-стеклопластик рулонный РСТ. Неизолированные трубопроводы окрашиваются масляной краской за 2 раза. Нагревательные приборы окрашиваются за один раз. В помещениях категории А, Б и В у нагревательных приборов предусматриваются несгораемые экраны.

Потери напора составляют:

в системе отопления -163700 Па (16370 кгс/м²) при $t_н$ = -30°С
-155690 Па (15569 кгс/м²) при $t_н$ = -40°С

в системе теплоснабжения установок
П1... П8- 250000 Па (25000 кгс/м²) при $t_н$ = -30°С
У1... У12- 250000 Па (25000 кгс/м²) при $t_н$ = -40°С

Вентиляция

Вентиляция в корпусе запроектирована приточна-вытяжная с механическим и естественным побуждением.

Основными вредностями, выделяющимися в помещениях, являются: окислы азота, марганец и его окислы, водород, пары серной кислоты, бензина, дизтоплива и теплоизбытки.

У оборудования, выделяющего вредности, устраиваются местные отсосы.

На участках ТО1, ТО2 и ТР, углубленной и общей диагностики, медницко-сварочном воздухообмены рассчитаны на растворение газовых вредностей до ПДК, в остальных помещениях воздухообмены приняты по местной вытяжке и по кратностям.

Воздуховоды приточных и вытяжных систем вентиляции выполняются металлическими с толщиной стали согласно СНиП II-33-75*. Воздуховоды системы В20 выполняются из тонколистовой оцинкованной стали.

Воздуховоды систем В4, В6, В2 покрываются изнутри и снаружи: грунтовкой ХСГ (хс-010) в два слоя, эмалью ХСЭ-2 в четыре слоя, лаком ХСЛ - в два слоя.

Транзитные воздуховоды систем П1, П5, П8, В1, В2, В5, В27, В6-1... В6-5 и частично эжектор оштукатуриваются асбестоцементным раствором по металлической сетке $\delta_{из}$ = 30мм.

Переходы между заслонками и калориферами и патрубки между заслонками и приемными секциями в приточных системах, воздуховод, соединяющий воздухозаборы, изолируются матами минераловатными $\delta_{из}$ = 40мм. Покровный слой - стеклопластик рулонный РСТ.

Для перемещения взрывоопасных сред в системах В1, В2, В20 предусмотрены искрозащитные вентиляторы, для перемещения агрессивных сред в системах В4, В6, В21- антикоррозионные.

Использование тепловых вторичных энергетических ресурсов.

В проекте предусмотрено использование тепла удаляемого воздуха в общеобменных системах В9... В16 для нагрева приточного воздуха системы П8 в соответствии с „Временными рекомендациями по проектированию систем утилизации тепла удаляемого воздуха (системы с промежуточным теплоносителем), серия 904-02-10. В качестве промежуточного теплоносителя использован 28%-ный раствор нитрита натрия.

Защита атмосферного воздуха

Расчет рассеивания в атмосфере вредных веществ, содержащихся в вентиляционных выбросах, произведен на ЭВМ ЕС-1020 по программе УПРЗА-I ЕС.

Расчетом установлено, что максимальная концентрация окислов азота от всех источников в точке с координатами x=50, y=-200 составляет 0.0107 мг/м³, что ниже ПДК.

За центр координат принят угол здания в осях А/1
Ось X совпадает с осью А, ось У- с осью 1.

Центральный тепловой пункт.

Приготовление горячей воды предусматривается в водоводяных водогревателях, установленных в центральном тепловом пункте, и подключенных к наружным тепловым сетям по двухступенчатой смешанной схеме. Узел управления с контрольно-измерительными приборами и автоматикой выполнен в соответствии с типовой серией 903-04-13.

Оборудование и трубопроводы диаметром 50мм и более изолируются цилиндрами теплоизоляционными из минеральной ваты на синтетическом связующем δ=50мм; калачи водоподогревателей, подающий и обратный коллекторы и трубопроводы диаметром менее 50мм изолируются шнуром теплоизоляционным из минеральной ваты в чулке из нити стеклянной $\delta_{из}$=30мм. Покровный слой-стеклопластик рулонный РСТ. Трубопроводы и оборудование перед изоляцией покрываются антикоррозионным покрытием-краской БТ-177 в два слоя по грунтовке ГФ-020 в один слой. Дренажные трубопроводы окрашиваются масляной краской за 2 раза.

ГИП	Никитин		503-1-35.85 -ОВ
Нач. отд.	Айзикович		
Гл. спец.	Голубев		Автотранспортное предприятие на 450 грузовых автомобилей с открытой стоянкой
Рук. гр.	Чиртакова	8.84	Производственный корпус
Ст. инж.	Благодарова		Стадия: РП; Лист: 3; Листов:
Привязан			Общие данные (продолжение)
Инв. №			ГИПРОАВТОТРАНС Новосибирский филиал

Альбом III

Типовой проект 503-1-35.85

ХАРАКТЕРИСТИКА ОТОПИТЕЛЬНО-ВЕНТИЛЯЦИОННЫХ СИСТЕМ

(Начало)

Обозначение системы	Кол. систем	Наименование обслуживаемого помещения (технологического оборудования)	Тип установки	Вентилятор: Тип, исполн. взрывозащите	№	Схема исполнен.	положение	L, м³/ч	P Па (кгс/м²)	n, об/мин	Электродвигатель: Тип, исполнение по взрывозащите	N, кВт	n, об/мин	Воздухонагреватель: Тип	№	Кол.	Т-ра нагрева, °С от	до	Расход тепла, вт (ккал/час)	ΔP Па (кгс/м²)	Фильтр: Тип	№	Кол.	ΔP Па кгс/м²	Примечание
П1	1	Участок текущего ремонта, кислотная, шиномонтажный участок	А8-4	В-Ц4-70	8	6	Пр0°	27870*	650 (65)	960	4А132 М6	7,5	960	КСк4	10-02	3	-30	+25	366940 (316320)						
														КСк4	10-02	3	-40	+25	433650 (373840)						
П2	1	Аккумуляторный участок, участок ремонта приборов питания, центральный тепловой пункт	А6,3105-1	В-Ц4-70	6,3	1	Пр0°	11890*	360 (36)	950	4А100L6	2,2	950	КСк3	10-02	2	-30	+16	167290 (144210)						
														КСк4	10-02	2	-40	+16,1	204010 (175870)						
П3	1	Зарядная, тамбур-шлюз	А6,3095-1	В-Ц4-70	6,3	1	Пр0° Л0°	5300*	470 (47)	950	4А90L6	1,5	950	КСк3	10-02	1	-30	+16,3	75080 (64720)						1-основной 1-резервный
														КСк3	10-02	1	-40	+16,3	91290 (78700)						
П4	1	Регулировочный участок	А4095-2	В-Ц4-70	4	1	Л0°	1900*	420 (42)	1370	4А71А4	0,55	1370	КСк3	6-02	1	-30	+17	27360 (23580)						1-основной 1-резервный
														КСк3	6-02	1	-40	+17	33180 (28600)						
П5	1	Участок ТР, Т01, Т02, тамбур	А10-5	В-Ц4-70	10	6	Пр0°	29240*	700 (70)	970	4А160S6	11	970	КСк4	12-02	1	-30	+36,5	594610 (512600)						
														КСк3	12-02	2	-40	+45	760030 (655200)						
П6	1	Участок углубленной диагностики	А6,3095-1	В-Ц4-70	6,3	1	Пр0°	5960*	470 (47)	950	4А90L6	1,5	950	КСк3	10-02	2	-30	+25	100280 (86450)						
														КСк3	10-02	2	-40	+25	118520 (102170)						
П7	1	Медницко-сварочный участок	А8-2	В-Ц4-70	8	6	Пр0°	12830*	560 (56)	950	4А112М6	4	950	КСк3	10-02	3	-30	+18,7	191030 (164680)						
														КСк3	10-02	3	-40	+18,8	230640 (198830)						
П8	1	Участок Т01, Т02, общей диагностики склад масел	А10-5	В-Ц4-70	10	6	Л0°	29340*	750 (75)	970	4А160S6	11	970	КСк4	12-02	1	-30	-15	134580 (116020)						теплоноситель-нитрит натрия
														КСк3	12-02	1	-15	+25	358870 (309370)						теплоноситель-вода

* Расходы воздуха даны с учетом коэффициента 1,1.

ГИП	Никитин		503-1-35.85 - ОВ
Нач.отд.	Аозикович		Автотранспортное предприятие на 450 грузовых автомобилей с открытой стоянкой
Гл.спец.	Голубев		
Рук.гр.	Чустякова	8.84	Производственный корпус
Ст.инж.	Благодарова		Стадия: РП; Лист: 4; Листов:
Привязан			Общие данные (продолжение)
Инв.№			ГИПРОАВТОТРАНС Новосибирский филиал

Инв.№ подл. | Подпись и дата | Взам.инв.№

Альбом II

Типовой проект 503-1-35.85

ХАРАКТЕРИСТИКА ОТОПИТЕЛЬНО-ВЕНТИЛЯЦИОННЫХ СИСТЕМ

(продолжение)

Обозначение системы	Кол. систем	Наименование обслуживаемого помещения (технологического оборудования)	Тип установки	Вентилятор: Тип, исполнение, взрывозащита	№	Схема исполнен	положение	L, м³/ч	P Па (кгс/м²)	n, об/мин	Электродвигатель: Тип, исполнение по взрывозащите	N, квт	n, об/мин	Воздухонагреватель: Тип	№	Кол.	Т-ра нагрева, °С от	до	Расход тепла, вт (ккал/час)	ΔP Па (кгс/м²)	Фильтр: Тип	№	Кол.	ΔP Па (кгс/м²)	Примечание
														КСк 4	12-02	1	-40	-22	161500						теплоноситель-нитрит натрия
																			(139220)						
														КСк 3	12-02	1	-22	+25	421670						Теплоноситель вода
																			(363510)						
У1...У4	4	Участок ТР	А6,3105-1	В-Ц4-70	6,3	1	Л180° Пр180°	13500	(300) 30	950	4А100L6	2,2	950	КВБ-П	8	2	12	38	117270						при $t_н$=-30°С
																			(101090)						
			А6,3100-2а	В-Ц4-70	6,3	1	Л180° Пр180°	15400	(900) 90	1450	4А132В4	7,5	1450	КВБ-П	8	4	12	44	164640						при $t_н$=-40°С
																			(141930)						
У5...У12	8	Участок общей	А6,3105-1	В-Ц4-70	6,3	1	Л180° Пр180°	13500	(300) 30	950	4А100L6	2,2	950	КВБ-П	8	2	16	45	130790						при $t_н$=-30°С
		диагностики,																	(112750)						
		ТО1, ТО2	А6,3100-2а	В-Ц4-70	6,3	1	Л180° Пр180°	15400	(900) 90	1450	4А132В4	7,5	1450	КВБ-П	8	4	16	51	180070						при $t_н$=-40°С
																			(155230)						
В1	1	Регулировочный	—	В-Ц4-70 / Н1-01	3,15	1	Л0°	1300*	270 (27)	1370	В63А4 / В2Т3	0,25	1370	—	—	—	—	—							
		участок																							
В2	1	Участок ремонта	—	В-Ц4-70 / Н1-01	3,15	1	Пр0°	1360*	250 (25)	1370	В63А4 / В2Т3	0,25	1370	—	—	—	—	—							
		приборов питания																							
В3	1	Аккумуляторный	А5-105-1	В-Ц4-70	5	1	Пр0°	4950*	300 (30)	930	4А80А6	0,75	930	—	—	—	—	—							
		участок																							
В4	1	Аккумуляторный	—	В-Ц4-76	5к	1	Л0°	4430*	300 (30)	950	4А100L6	2,2	950	—	—	—	—	—							пластмассовый
		участок																							
В5	1	Зарядная	А3,15105-2а	В-Ц4-70	3,15	1	Л270°	4400*	1000 (100)	2860	4А80В2	2,2	2860	—	—	—	—	—							эжектор ЭИ-21
В6	1	Кислотная	—	В-Ц4-70	5к	1	Л0°	1020*	320 (32)	950	4А100L6	2,2	950	—	—	—	—	—							пластмассовый
В7	1	Участок ТР	А3,15105-1	В-Ц4-70	3,15	1	Л0°	720*	350 (35)	1400	4АА63В4	0,37	1400	—	—	—	—	—							
В8	1	Щиномонтажный	А4105-1	В-Ц4-70	4	1	Пр0°	2060*	230 (23)	920	4А71А6	0,37	920	—	—	—	—	—							на лето
		участок																							
В9...	5	Участок общей	крышн.	КЦ3-90	6,3	1	—	7930	400 (40)	950	4А100L6У2	2,2	950	КСк4	10-02	2	+16	-0,5							охлаждение воздуха
В13		диагностики,																							
		ТО1, ТО2, ТР																							
В14...	3	Участок общей	крышн.	КЦ3-90	6,3	1	—	8000	400 (40)	950	4А100L6У2	2,2	950	КСк4	10-02	2	+16	-0,5							охлаждение воздуха
В16		диагностики,																							
		ТО1, ТО2, ТР																							

* Расходы воздуха даны с учетом коэффициента 1,1

ГИП	Никитин		503-1-35.85 ОВ
Нач.отд	Адзикович		
Гл.спец	Голубев		Автотранспортное предприятие на 450 грузовых автомобилей с открытой стоянкой
Рук.гр.	Чистякова	8.84	
Ст.инж	Благодарова		Производственный корпус — Стадия: РП; Лист: 5; Листов:
			Общие данные (продолжение) — ГИПРОАВТОТРАНС Новосибирский филиал

Привязан

Инв. №

Инв. № подл. | Подпись и дата | Взам. инв.

Альбом III

Типовой проект 503-1-35.85

ХАРАКТЕРИСТИКА ОТОПИТЕЛЬНО-ВЕНТИЛЯЦИОННЫХ СИСТЕМ

Обозначение системы	Кол. систем	Наименование обслуживаемого помещения (технологического оборудования)	Тип установки	Вентилятор: Тип, исполн. взрывозащите	Вентилятор: №	Вентилятор: Схема исполнен.	Вентилятор: положение	Вентилятор: L, м³/ч	Вентилятор: P, Па (кгс/м²)	Вентилятор: n, об/мин	Электродвигатель: Тип, исполнение по взрывозащите	Электродвигатель: N, кВт	Электродвигатель: n, об/мин	Воздухонагреватель: Тип	Воздухонагреватель: №	Воздухонагреватель: Кол.	Воздухонагреватель: Т-ра нагрева, °С от	Воздухонагреватель: Т-ра нагрева, °С до	Воздухонагреватель: Расход тепла, Вт (ккал/час)	Воздухонагреватель: ΔP, Па (кгс/м²)	Фильтр: Тип	Фильтр: №	Фильтр: Кол.	Фильтр: ΔP, Па (кгс/м²)	Примечание
В17	1	Участки агрегатный, слесарно-механический; участок РЭО.	осевой крышн.		5	8	—	6000	20 (2)	1390	4А71А4У2	0,55	1390	—	—	—	—	—	—	—					На лето
В18	1	Участок углубленной диагностики	А3,15100-1	В-Ц4-70	3,15	1	Л0°	1100*	300 (30)	1400	4АА63А4	0,25	1400	—	—	—	—	—	—	—					
В19	1	Участок углубленной диагностики	А5100-1	В-Ц4-70	5	1	Л0°	4180*	300 (30)	930	4А80А6	0,75	930	—	—	—	—	—	—	—					
В20	1	Медничко-сварочный участок	—	В-Ц4-70 Н1-01	4	1	ПрО	2000*	470 (47)	1370	В71В4 / В2Т3	0,75	1370	—	—	—	—	—	—	—					
В21	1	Медничко-сварочный участок	—	В-Ц4-70	6,3с	1	Л0°	5250*	560 (56)	950	4А100L6Х	2,2	950	—	—	—	—	—	—	—					титановый
В22	1	Медничко-сварочный участок	А5100-1	В-Ц4-70	5	1	ПрО	2200*	350 (35)	930	4А80А6	0,75	930	—	—	—	—	—	—	—					
В23	1	Медничко-сварочный участок	осевой крышн		4	8	—	3075	—	1365	4АА63В4У2	0,37	1365	—	—	—	—	—	—	—					
В24	1	Санузлы, курительная	А3,15095-1	В-Ц4-70	3,15	1	Л0°	1120*	270 (27)	1400	4АА63А4	0,25	1400	—	—	—	—	—	—	—					
В25	1	Место для ожидания	осевой крышн		4	8	—	2300	40 (4)	1365	4АА63В4У2	0,37	1365	—	—	—	—	—	—	—					
В26	1	Участок общей диагностики, ТО1, ТО2, ТР	А5100-1	В-Ц4-70	5	1	Л0°	2860*	350 (35)	930	4А80А6	0,75	930	—	—	—	—	—	—	—					
В27	1	Насосная	А2,5100-1	В-Ц4-70	2,5	1	Л0°	330*	180 (18)	1400	4АА56А4	0,12	1400	—	—	—	—	—	—	—					
В28	1	Склад масел	А3,15095-1	В-Ц4-70	3,15	1	Л0°	1240*	250 (25)	1400	4АА63А4	0,25	1400	—	—	—	—	—	—	—					
В29	1	Агрегатный, слесарно-механический участки и отдел главного механика	ЗИЛ-900м	—	—	—	—	700	—	—	4АХ80А2	1,5	2860	—	—	—	—	—	—	—					
В30	1	Медничко-свароч-	ЗИЛ-900м	—	—	—	—	700	—	—	4АХ80А2	1,5	2860	—	—	—	—	—	—	—					

* Расходы воздуха даны с учетом коэффициента 1.1.

ГИП	Никитин		503-1-35.85 ОВ
Нач.отд	Айзикович		
Гл.спец	Голубев		Автотранспортное предприятие на 150 грузовых автомобилей с открытой стоянкой.
Рук.гр	Чистякова	8.84	
Ст.инж.	Благодарова		Производственный корпус — Стадия: РП; Лист: 6; Листов:
			Общие данные (продолжение) — ГИПРОАВТОТРАНС Новосибирский филиал

Привязан

Инв. №

Альбом III

Типовой проект 503-1-35.85

ХАРАКТЕРИСТИКА ОТОПИТЕЛЬНО-ВЕНТИЛЯЦИОННЫХ СИСТЕМ

(окончание)

Обозначение системы	Кол. систем	Наименование обслуживаемого помещения (технологического оборудования)	Тип установки	Вентилятор: Тип, исполн. взрывозащите	№	Схема исполнен.	положение	L, м³/ч	P Па (кгс/м²)	n, об/мин	Электродвигатель: Тип, исполнение по взрывозащите	N, кВт	n об/мин	Воздухонагреватель: Тип	№	Кол.	Т-ра нагрева, °С: от	до	Расход тепла, Вт (ккал/час)	ΔP Па (кгс/м²)	Фильтр: Тип	№	Кол.	ΔP Па (кгс/м²)	Примечание
		ный участок																							
В31	1	Шиномонтажный участок	ЗИЛ-900м	—	—	—	—	700	—	—	4АХ80А2	1,5	2860	—	—	—	—	—	—	—					
ВЕ1	1	Регулировочный участок	Дефлектор	Д	00.	000		45																	
ВЕ2	1	Реагентная	Дефлектор	Д	00.	000		135																	
ВЕ3	1	Зарядная	Дефлектор	Д	00.	000		70																	
ВЕ4	1	Насосная	Дефлектор	Д	00.	000		80																	
ВЕ5	1	Склад масел	Дефлектор	Д	00.	000	-01	570																	
ВЕ6	1	Компрессорная	Дефлектор	Д	00.	000	-04	1200																	
ВЕ7	1	Склад шин	Дефлектор	Д	00	000	-04	1150																	
ВЕ8	1	Центральный тепловой пункт	Дефлектор	Д	00	000	-02	1040																	
ВЕ9	1	Склад запчастей и материалов	Дефлектор	Д	00	000	-05	1450																	
ВЕ10	1	Отдел управления производством	Дефлектор	Д	00	000		140																	
ВЕ11	1	Шиномонтажный участок	Дефлектор	Д	00	000	-02	700																	
ВЕ12	1	Венткамера между осями 1...3 и А...В	Дефлектор	Д	00	000		120																	
ВЕ13	1	Венткамера между осями 1...3 и К...Л	Дефлектор	Д	00	000		110																	
ВЕ14	1	Венткамера между осями 12...15 и В...Г	Дефлектор	Д	00.	000		140																	
ВЕ-15	1	Венткамера между осями 12...15 и В...Г	Дефлектор	Д	00.	000		140																	
ВЕ16...ВЕ18	3	Участок ТР	Дефлектор	Д	00	000	-07																		для дымоудаления

ГИП	Никитин		503-1-35.85 ОВ
Нач.отд	Айзикович		
Гл.спец.	Голубев		Автотранспортное предприятие на 450 грузовых автомобилей с открытой стоянкой
Рук.гр.	Чистякова	8.84	
Ст.инж.	Благодарова		Производственный корпус — Стадия: РП; Лист: 7; Листов:
			Общие данные (продолжение) — ГИПРОАВТОТРАНС Новосибирский филиал

Привязан

Инв. №

Инв. № подл. | Подпись и дата | Взам. Инв. №

Альбом III

Типовой проект 503-1-35.85

МЕСТНЫЕ ОТСОСЫ ОТ ТЕХНОЛОГИЧЕСКОГО ОБОРУДОВАНИЯ

Начало

Технологическое оборудование			Характеристика выделяющихся вредностей	Объем вытяжки м³/ч		Характеристика местного отсоса		Обозначение системы	Примечание
Поз.	Наименование	Кол.		На ед. оборуд.	Всего	Обозначение	Применяемые документы		
			Регулировочный участок						
4	Стенд для проверки форсунок и гидроплотности плунжерных пар насосов 625	1	Пары дизтоплива	1185	1185	Панель равномерного всасывания 1П7,5	Серия 4.904-37	В1	
			Участок ремонта приборов питания						
1	Верстак для ремонта топливной аппаратуры Р968	1	Пары дизтоплива	1240	1240	2 панели равномерного всасывания 1П6	Серия 4.904-37	В2	
			Аккумуляторный участок						
1	Шкаф вытяжной для электротигелей Р405	1	Пары свинца, мастики	4500	4500	Шкафное укрытие		В3	
6	Ванна для промывки деталей аккумуляторных батарей М301	1	Пары серной кислоты, электролита	1400	1400	Панель равномерного всасывания 1П9	Серия 4.904-37	В4	
7	Стол для разборки аккумуляторных батарей Э 403	1	Пары серной кислоты	1700	1700	Панель равномерного всасывания 1П9		В4	
8	Ванна для слива электролита Э-404	1	Пары электролита	930	930	Панель равномерного всасывания 1П6	Серия 4.904-37	В4	
			Кислотная						
1	Ванна для приготовления электролита Э404	2	Пары серной кислоты, электролита	930	930	Панель равномерного всасывания 1П6	Серия 4.904-37	В6	одновременно работает 1 ванна
			Зарядная						
1	Стеллаж для зарядки аккумуляторных батарей ОРГ-Автотех	2	водород	2000	4000	Щелевой отсос		В5	Эжектор ЭИ-21
			Шиномонтажный участок						
7	Станок точильно-шлифовальный ЗК634	1	Абразивная пыль	700	700	Защитно-обеспыливающий кожух		В31	ЗИЛ-900м
			Участок углубленной диагностики						
	Стенд диагностики тяговых качеств грузовых автомобилей 4819А	1	Выхлопные газы	1000	1000	Шланговый отсос		В18	

ГИП	Никитин		503-1-35.85 ОВ
Нач. отд.	Айзикович		Автотранспортное предприятие на 450 грузовых автомобилей с открытой стоянкой
Гл. спец.	Голубев		
Рук. гр.	Чистякова	8.84	Производственный корпус
Ст. инж.	Благодарова		Общие данные (продолжение)

Стадия	Лист	Листов
РП	8	

АПРОАВТОТРАНС Новосибирский филиал

Привязан

Инв. №

Инв. № | Подпись, дата | Взам. №

Альбом III

Типовой проект 503-1-35.85

МЕСТНЫЕ ОТСОСЫ ОТ ТЕХНОЛОГИЧЕСКОГО ОБОРУДОВАНИЯ

продолжение

Технологическое оборудование			Характеристика выделяющихся вредностей	Объем вытяжки м³/ч		Характеристики местного отсоса		Обозначение на схеме	Примечание
Поз.	Наименование	Кол.		На ед. оборуд.	Всего	Обозначение	Применяемые документы		
			Агрегатный, слесарно-механический участок и ОГМ						
1	Станок точильно-шлифовальный 3К634	1	Абразивная пыль	700	700	Защитно-обеспыливающий кожух		В29	ЗИЛ-900М
			Медницко-сварочный участок						
4	Станок точильно-шлифовальный 3К634	1	Абразивная пыль	700	700	Защитно-обеспыливающий кожух		В30	ЗИЛ-900М
5	Установка для промывки и пропаривания топливных баков М-424	1	Пары воды, бензина, дизтоплива	1815	1815	Шкафное укрытие		В20	
7	Установка для очистки радиаторов от накипи М-423	1	Пары водного раствора едкого натрия	2970	2970	Шкафное укрытие		В21	
8	Шкаф вытяжной для распайки радиаторов Р-405	1	Пары свинца, мастики	4500	4500	Шкафное укрытие		В21	
9	Стенд для комплексных работ по ремонту радиаторов Р209	1	Пары соляной кислоты	1800	1800	Панель равномерного всасывания 1П9		В21	
12	Стол для газосварочных работ ОКС 7547	1	Окислы азота	2000	2000	Нижний отсос		В22	
13	Стол для электросварочных работ ОКС 7523	1	сварочный аэрозоль, марганец и его окислы	2000	2000	Нижний отсос		В22	
			Участок общей диагностики						
	Пост обслуживания	1	Выхлопные газы	650	650			В26	
			Участок ТО-1, ТО-2						
	Пост обслуживания	2	Выхлопные газы	650	650	Шланговый отсос модель 9253		В26	одновременно работает один пост

Привязан

Инв. №

Инв. № подл. | Подпись и дата | Взам. инв. №

ГИП	Никитин		503-1-35.85 ОВ
Нач. отд	Лайковцев		Автотранспортное предприятие на 450 грузовых автомобилей с открытой стоянкой
Гл. спец.	Голубев		
Рук. гр.	Чистякова		Производственный корпус — Стадия: РП; Лист: 9; Листов:
Ст. инж.	Благодарова		Общие данные (продолжение)

ГИПРОАВТОТРАНС Новосибирский филиал

Альбом III

Типовой проект 503-1-35.85

Местные отсосы от технологического оборудования

Окончание

Технологическое оборудование			Характеристика выделяющихся вредностей	Объем вытяжки м³/ч		Характеристика местного отсоса		Обозначение системы	Примечание
Поз.	Наименование	Кол.		на ед. оборуд.	Всего	Обозначение	Применяемые документы		
			Участок ТР						
	Пост обслуживания	8	Выхлопные газы	650	1300	шланговый отсос модель 9253		В7 826	Одновременно работают два поста

Расчет воздухообмена по вредностям

Таблица 1

Наименование помещений	Источник выделения вредностей	Вредные вещества	Данные для определения количества вредных веществ: Кол-во выездов в час	Мощн. двигателей л.с.	Удельные газовыд. $\frac{2}{л.с.\ выезд}$	Количество вредных веществ, выделяющихся в помещении Z г/час: По формуле Z=n·q·N	Прорыв от шланговых отсосов	По технологичес. данным	Всего	Концентрация в уход. воздухе $C_{ух}$	Концентрация в приточном воздухе $C_п$	Воздухообмен: Формула для расчета $L=\frac{Z\cdot10^5}{C_{ух}-C_п}$	Объем воздуха м³/час	Примечания
Участок углубленной диагностики	КаМАЗ-5410	Окислы азота	1	210	0,16	33,6	—	—	33,6	5	1,5	$\frac{33,6\cdot10^3\cdot0,5}{5-1,5}$	4800	К=0,5 - один выезд
Медницко-сварочный участок	КаМАЗ-5410	Окислы азота	1	210	0,16	33,6	—	—	33,6	5	1,5	$\frac{33,6\cdot10^3\cdot0,5}{5-1,5}$	4800	К=0,5 - один выезд
Участок ТО1 и ТО2	КаМАЗ-5410	Окислы азота	2	210	0,16	67,2	—	—	67,2	5	1,5	$\frac{6,72\cdot10^3\cdot0,3}{5-1,5}$	5760	К=0,3 передвижение на конвейере
Участок ТР	КаМАЗ-5410	Окислы азота	4	210	0,16	134,4	—	—	134,4	5	1,5	$\frac{134,4\cdot10^3\cdot0,8}{5-1,5}$	30720	К=0,8 - четыре выезда. Воздухообмен принят зимой L=64480 - из расчета воздушного отопления; летом L=40480 по канавам

Расчет воздухообмена по вредностям

Таблица 2

Наименование помещений	Источник выделения вредностей	Вредные вещества	Формула для расчета количества вредных веществ, выделяющихся в помещение Z г/час	Концентрация вредностей в уходящем воздухе $C_{ух}$ мг/м³	Концентрация вредностей в приточном воздухе $C_п$ мг/м³	Формула для расчета воздухообмена $L=\frac{Z\cdot10^3}{C_{ух}-C_п}$	Объем воздуха м³/час	Примечания
Участок общей диагностики	2 автомобиля в час КаМАЗ-5410 газование - 2 мин на 1 автомобиль	Окислы азота	$(160+13,5\cdot10,85)\frac{0,009}{100}\cdot\frac{2}{60}$	5	1,5	$\frac{0,92\cdot10^3\cdot2}{5-1,5}$	525	

Расчет воздухообмена по вредностям

Таблица 3

Наименование помещений	Источник выделения вредностей	Вредные вещества	Формула для расчета количества вредных веществ, выделяющихся в помещении Z г/ч	Концентрация в уходящем воздухе $C_{ух}$ мг/м³	Концентрация в приточном воздухе $C_п$ мг/м³	Формула для расчета $L=\frac{Z\cdot10^3}{C_{ух}-C_п}$	Объем воздуха м³/час	Примечания
Медницко-сварочный участок	Электросварка (электроды Э-42 0,8 кг/ч)	Окислы марганца (аэрозоль конденсации марганца)	0,51 · 0,8	0,05	0,015	$\frac{0,51\cdot0,8\cdot10^3}{0,05-0,015}$	11660	

ГИП	Никитин		
Нач. отд.	Лизикович		
Гл. спец.	Голубев		
Рук. гр.	Чистяково		8.84
Ст. инж.	Благодарова		

Привязан

Инв. №

503-1-35.85 -ОВ

Автотранспортное предприятие на 450 грузовых автомобилей с открытой стоянкой

Производственный корпус

Стадия	Лист	Листов
РП	10	

Общие данные (окончание)

ГИПРОАВТОТРАНС

Инв. № подл. | Подпись и дата | Взам. инв. №

Типовой проект 503-1-35.85 Альбом III

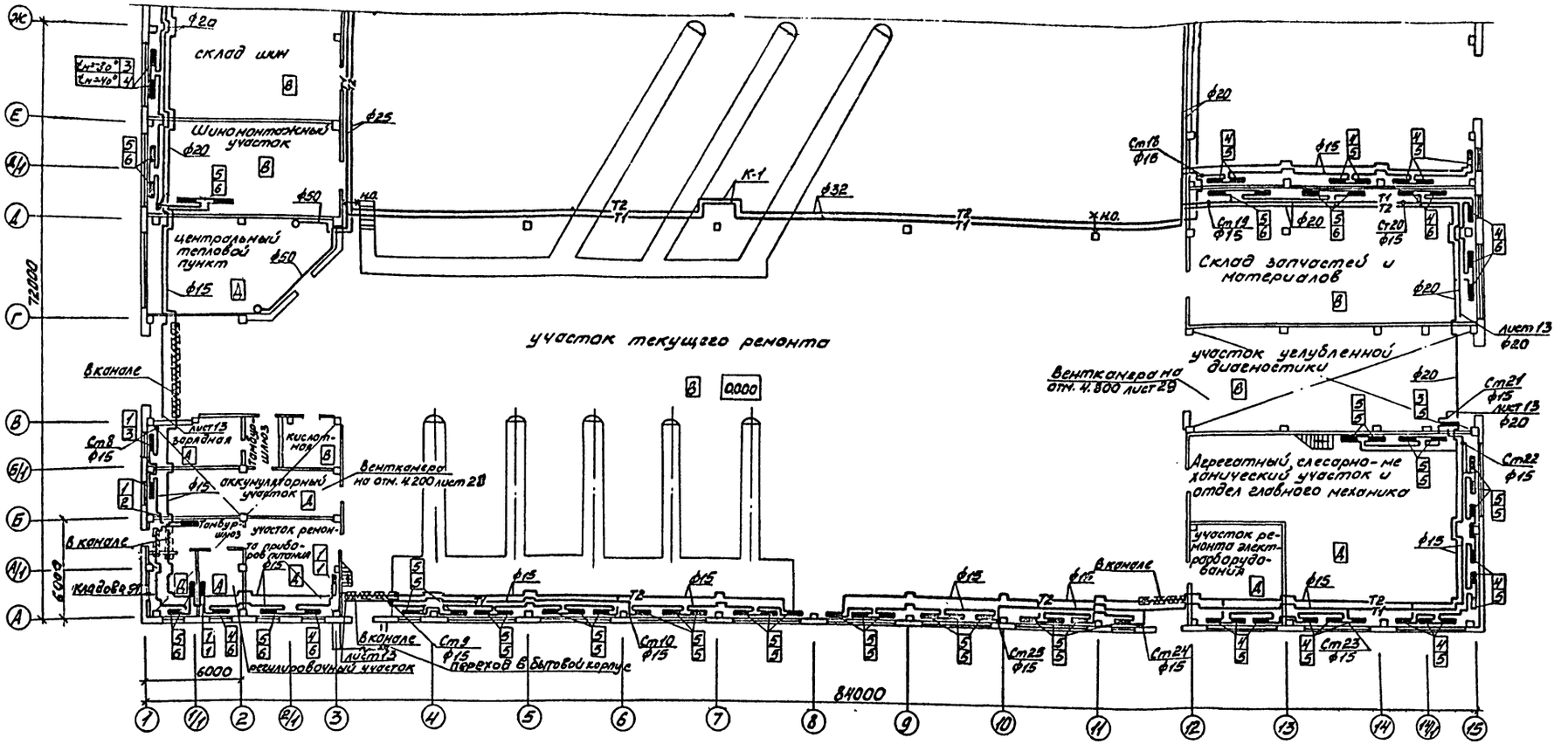

Схематический план

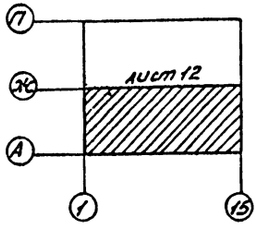

Таблица нагревательных приборов и экранов

№ прибора	Тип прибора, экрана			
	$t_н$=-30°С		$t_н$=-40°С	
1	РСВ1-2-500-6-1,55	ЭА-600	РСГ2-2-500-6-1,5	
2	РСВ1-2-500-6-2,09		РСГ2-2-500-6-1,86	
3	РСВ1-2-500-6-2,69	ЭА-1000	РСГ2-2-500-6-2,26	ЭА-800
4	РСВ1-2-500-6-3,16	ЭА-1400	РСГ2-2-500-6-3,11	ЭА-1400
5	РСВ1-2-500-6-3,7	ЭА-1600	РСГ2-2-500-6-3,56	ЭА-1600
6	—		РСГ2-2-500-6-3,99	ЭА-2000

Согласовано

Инв. № подл. | Подп. и дата | Взам. инв. №

Привязан

Инв. №

ГИП	Никитин		
Нач. отд.	Айзикович		
Гл. спец.	Голубев		
Рук. гр.	Чистякова		7.85
Инж.	Доренкова		7.85

503-1-35.85 -08

Автотранспортное предприятие на 450 грузовых автомобилей с открытой стоянкой

Производственный корпус

Стадия	Лист	Листов
РП	11	

Отопление. План на отм. 0.000 между осями 1...15 и А...Ж

ГИПРОАВТОТРАНС Новосибирский филиал

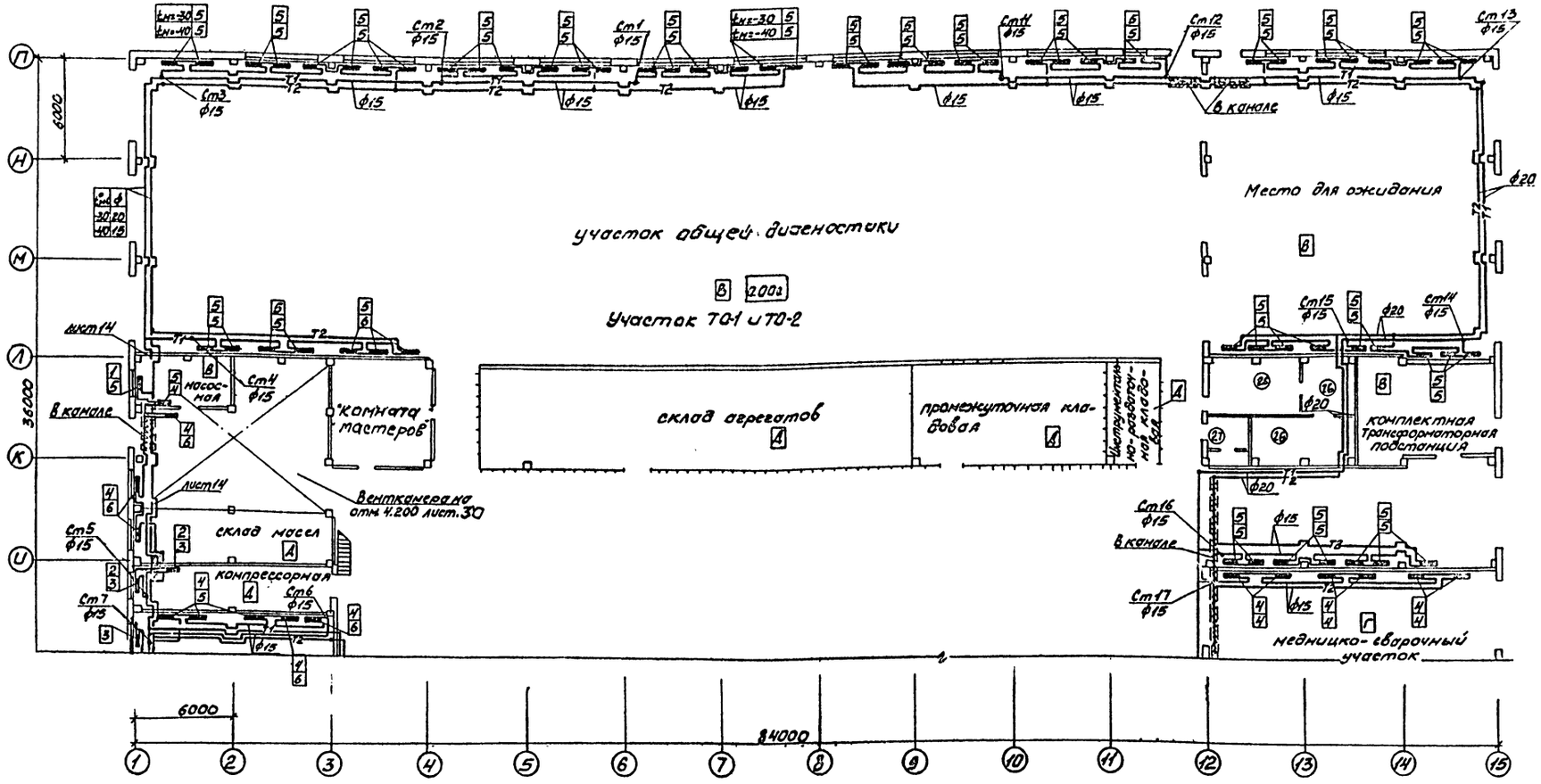

Таблица нагревательных приборов и экранов

№ прибора	Тип прибора, экрана			
	$t_н$=-30°С		$t_н$=-40°С	
1	РСВ1-2-500-6-1,55	ЭА-600	РСГ2-2-500-6-1,5	
2	РСВ1-2-500-6-2,09		РСГ2-2-500-6-1,86	
3	РСВ1-2-500-6-2,62	ЭА-1000	РСГ2-2-500-6-2,26	
4	РСВ1-2-500-6-3,16	ЭА-1400	РСГ2-2-500-6-3,11	ЭА-1400
5	РСВ1-2-500-6-3,7	ЭА-1600	РСГ2-2-500-6-3,56	ЭА-1600
6	—		РСГ2-2-500-6-3,99	ЭА-2000

Схематический план.

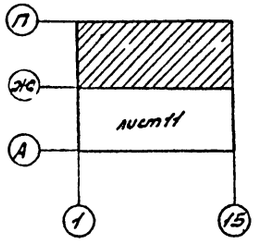

Типовой проект 503-1-35.85 Альбом III

ГИП	Никитин		
Нач. отд.	Айзикович		
Гл. спец.	Голубев		
Рук. гр.	Чистякова		7.85
инж.	Доренкова		

Привязан

Инв. №

503-1-35.85 -08

Автотранспортное предприятие на 450 грузовых автомобилей с открытой стоянкой

Производственный корпус

Стадия	Лист	Листов
РП	12	

Отопление. План на отм. 0.000 между осями 1...15 и Ж...П

ГИПРОАВТОТРАНС Новосибирский филиал

Согласовано

Нач. стр. отд.

Инв. № подл. | Подп. и дата | Взам. инв. №

Типовой проект 503-1-35.85 Альбом III

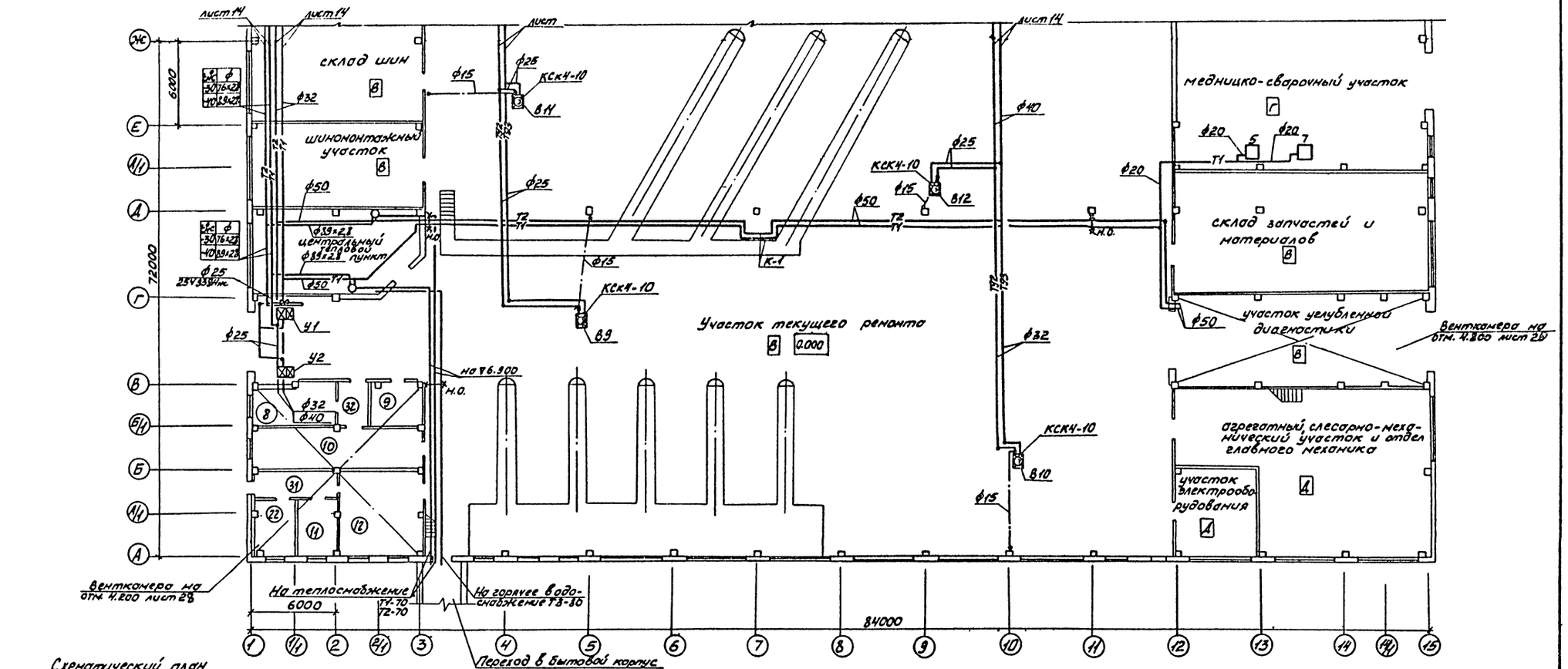

Схематический план

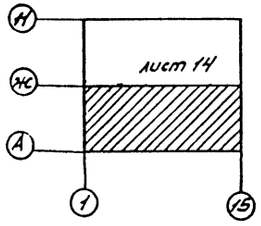

План на отм. 4.200 между осями 1...2 и А...В

План на отм. 4.800 между осями 12...15 и В...Г

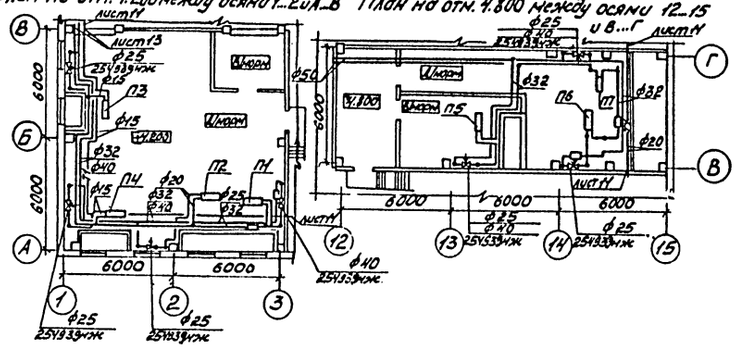

Условные обозначения

- ТП2 — Подающий трубопровод нитрита натрия
- ТП3 — Обратный трубопровод нитрита натрия
- Трубопровод для выпуска воздуха

				503-1-35.85 -ОВ	
				Автотранспортное предприятие на 450 грузовых автомобилей с открытой стоянкой	
ГИП	Никитин			Производственный корпус	Стадия: РП; Лист: 13; Листов:
Нач.отд.	Айзикович				
Гл.спец.	Голубев				
Рук.гр.	Чистякова			Теплоснабжение. План на отм. 0.000 между осями 1...15 и А...Ж	ГИПРОАВТОТРАНС Новосибирский филиал
Инж.	Афенкова				

Привязан

Инв. № подл. | Подп. и дата | Взам. инв. №

Типовой проект 503-1-35.85 Альбом III

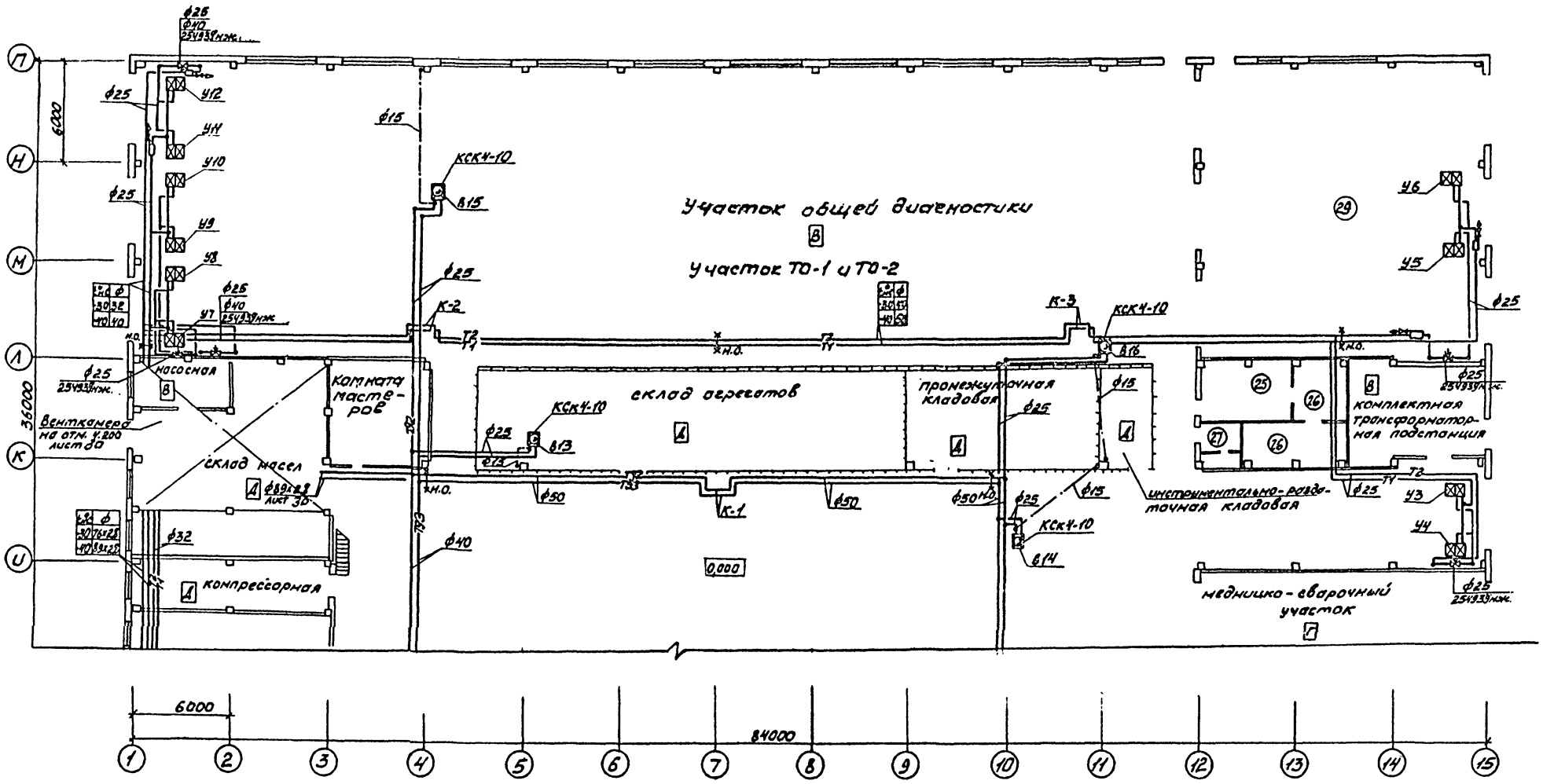

Схематический план

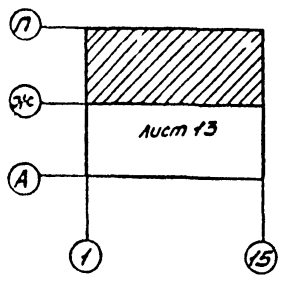

План на отм. 4.200 между осями 1...3 и К...Л

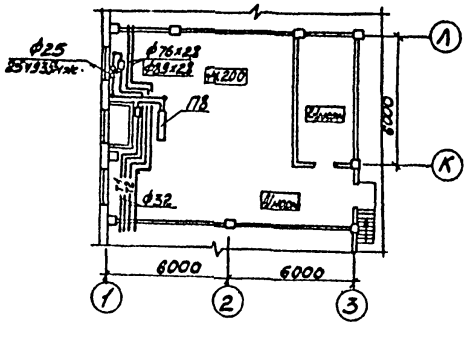

ГИП	Никитин			503-1-35.85 -ОВ
Нач.отд.	Айзикович			Автотранспортное предприятие на 450 грузовых автомобилей с открытой стоянкой
Гл.спец.	Голубев			Производственный корпус
Рук. гр.	Чистякова		7.85	Стадия: РП; Лист: 14; Листов:
Инж.	Доренкова		7.85	Теплоснабжение. План на отм. 0.000 между осями 1...15 и Ж...П
				ГИПРОАВТОТРАНС Новосибирский филиал

Привязан

Инв. №

Инв. № подл. | Подп. и дата | Взам. инв. № | Нач. отд. | Согласовано

Типовой проект 503-1-35.85 Альбом III

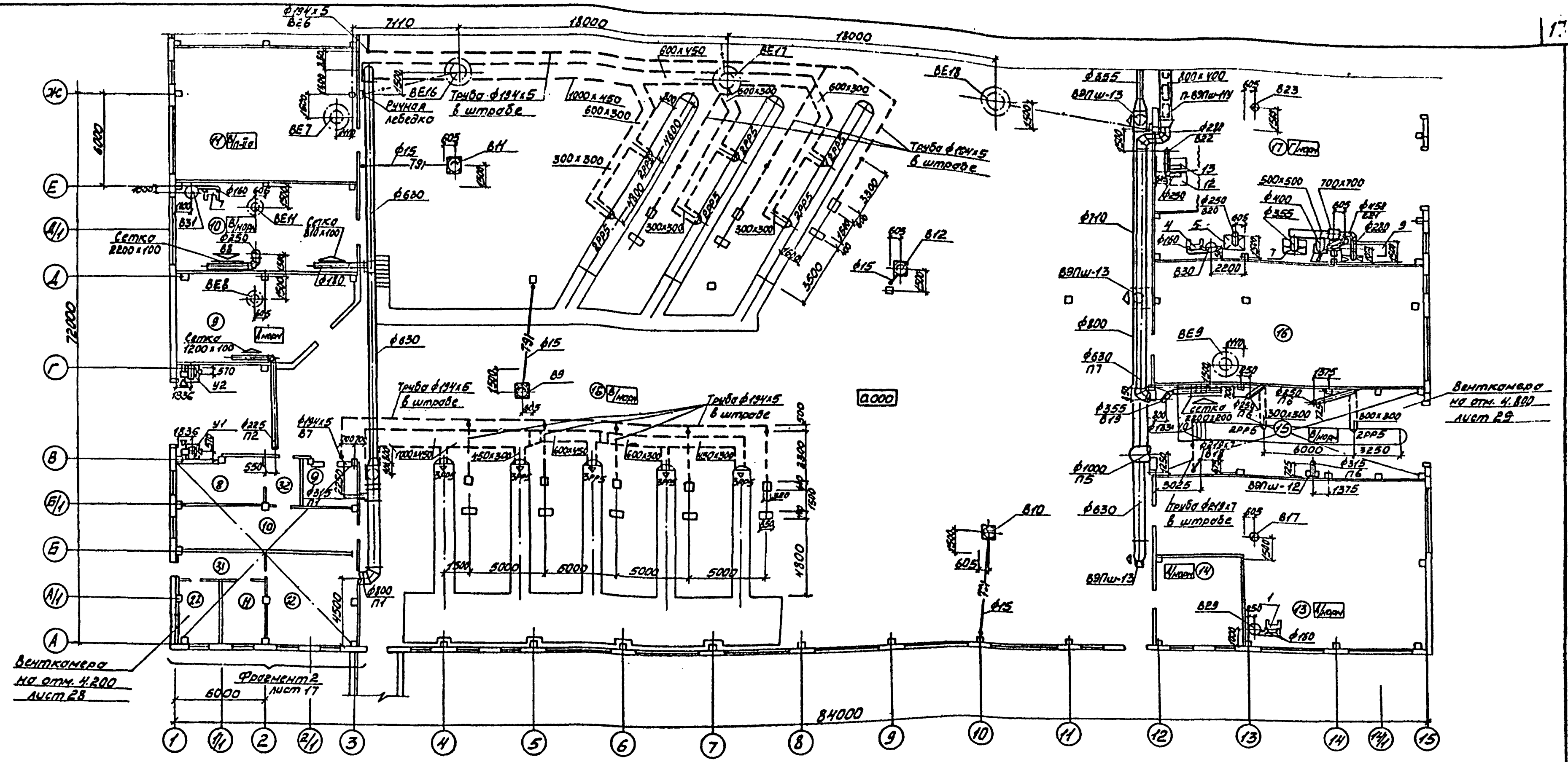

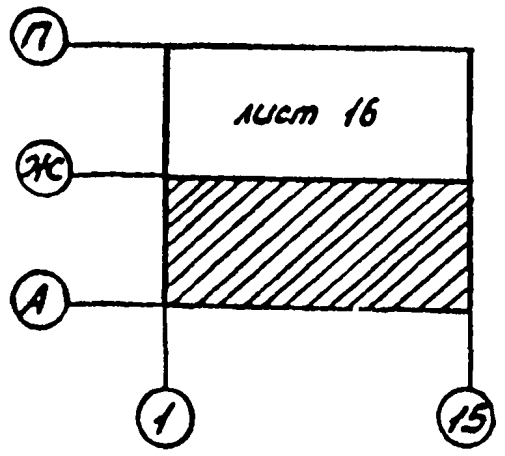

Номер по плану	Наименование	Номер по плану	Наименование
22	Реагентная	16	Участок текущего ремонта
11	Регулировочный участок	20	Агрегатный, слесарно-меха-
12	Участок ремонта приборов		нический участок и отдел
	питания		главного механика
31	Коридор	21	Участок ремонта электро-
10	Аккумуляторный участок		оборудования
8	Зарядная	19	Участок углубленной диаг-
32	Тамбур-шлюз		ностики
9	Кислотная	18	Склад запчастей и материа-
23	Центральный тепловой пункт		лов
7	Шиномонтажный участок	17	Медницко-сварочный участок
6	Склад шин		

Условные обозначения

ф15 Т91 — Дренажный трубопровод

—·— Трос

Согласовано

Взам. инв. № | Подп. и дата | Инв. № подл.

Привязан

Инв. №

ГИП	Никитин		
Нач. отд.	Айвикович		
Гл. спец.	Голубев		
Рук. гр.	Чистякова		
Ст. инж.	Благодарова		

503-1-35.85 -ОВ

Автотранспортное предприятие на 450 грузовых автомобилей с открытой стоянкой

Производственный корпус

Стадия	Лист	Листов
РП	15	

Вентиляция. План на отм. 0.000 между осями 1...15 и А...И

ГИПРОАВТОТРАНС Новосибирский филиал

Типовой проект 503-1-35.85 Альбом III

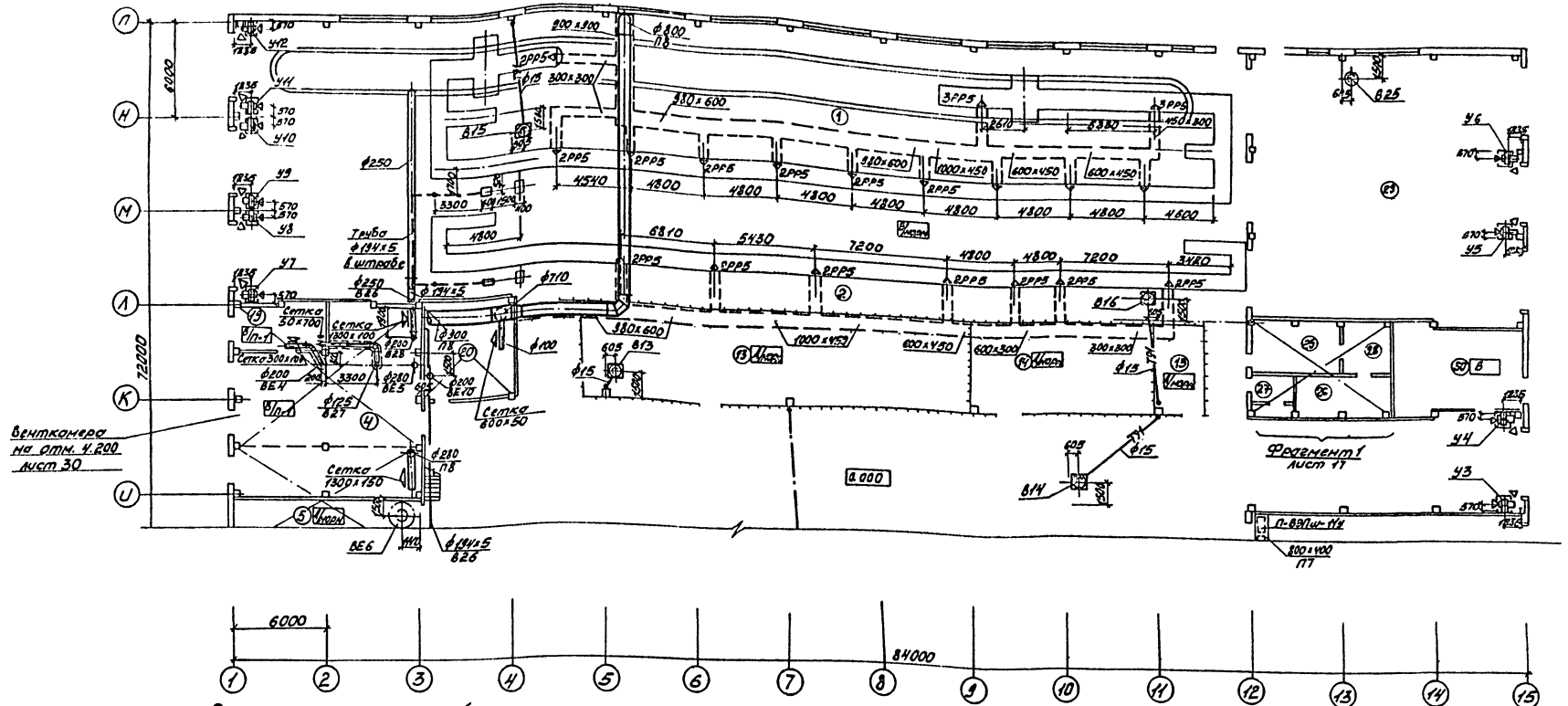

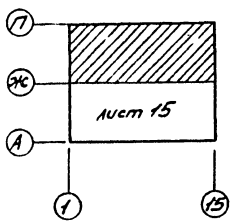

Экспликация помещений (начало) (окончание)

Номер по плану	Наименование	Номер по плану	Наименование
4	Склад масел	30	Комплектная трансформаторная подстанция
3	Насосная		
24	Комната мастеров	29	Место для ожидания
		2	Участок технического обслуживания - ТО1 и ТО2
13	Склад агрегатов		
14	Промежуточная кладовая		
15	Инструментально-раздаточная кладовая	5	Компрессорная
		1	Участок общей диагностики
25	Курительная		
26	Мужская уборная		
27	Женская уборная		

Привязан

Инв. №

ГИП	Никитин		
Нач. отд.	Айзиковин		03.95
Гл. спец.	Голубев		
Рук. гр.	Чистакова		10.95
Ст. инж.	Благодарова		10.95

503-1-35.85 -ОВ

Автотранспортное предприятие на 450 грузовых автомобилей с открытой стоянкой

Производственный корпус

Вентиляция. План на отм. 0.000 между осями 1...15 и У...П

Стадия	Лист	Листов
РП	16	

ГИПРОАВТОТРАНС Новосибирский филиал

Инв. № подл. | Подп. и дата | Взам. инв. № | Инв. № дубл. | Подп. и дата

Альбом III

Типовой проект 503-1-35.85

План на отм. 0.000 между осями 12-14 и К-Л (фрагмент 1)

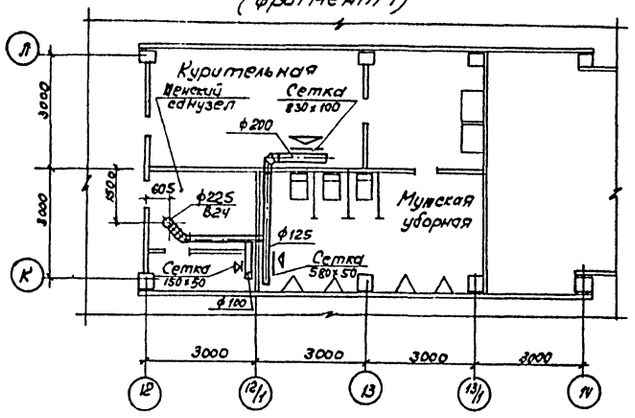

План на отм. 0.000 между осями 1-3 и А-В (фрагмент 2)

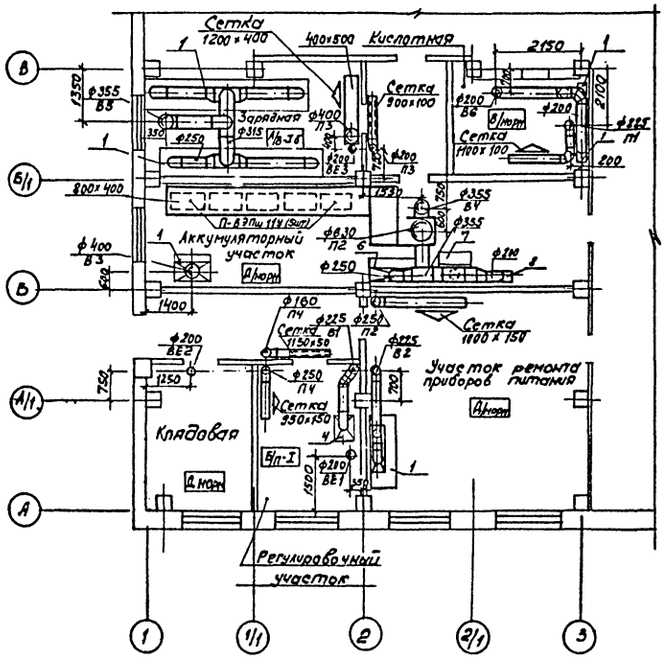

Элементы кровли с расстановкой вентоборудования

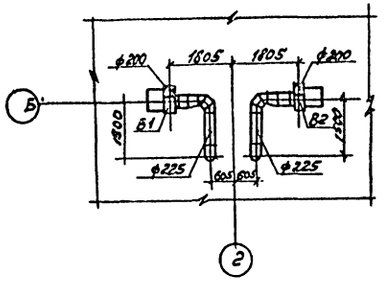

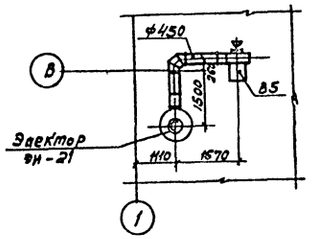

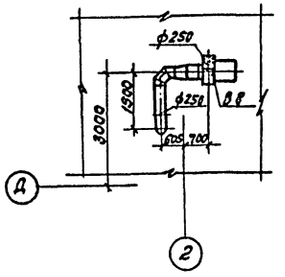

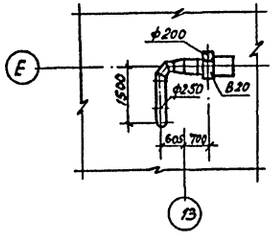

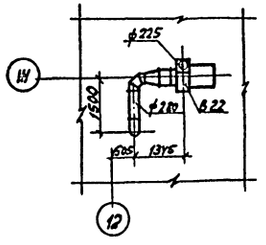

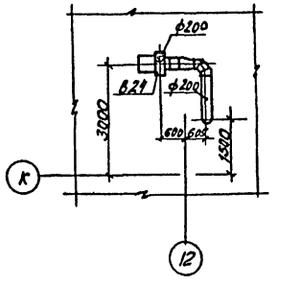

ГИП	Никитин			503-1-35.85	ОВ
Нач. отд.	Лазикович			Автотранспортное предприятие на 450 грузовых автомобилей с открытой стоянкой	
Гл. спец.	Голубев				
Рук. гр.	Чистякова		09.85		
Ст. инж.	Благодарова			Производственный корпус	Стадия: РП; Лист: 17; Листов:
Привязан				План на отм. 0.000 между осями Е-И и К-Л (фрагмент 1), план на отм. 0.000 между осями И-Г и А-В (фрагмент 2) элементы кровли с расстановкой вентоборудования	ГИПРОАВТОТРАНС Новосибирский филиал
Инв. №					

Согласовано
Нач. ПО Кифорова
Нач. ГПК Банщикова
Нач. ПТО Ушатова

Инв. № подл. | Подпись и дата | Взам. инв. №

Типовой проект 503-1-35.85 Альбом III

Система отопления (начало)

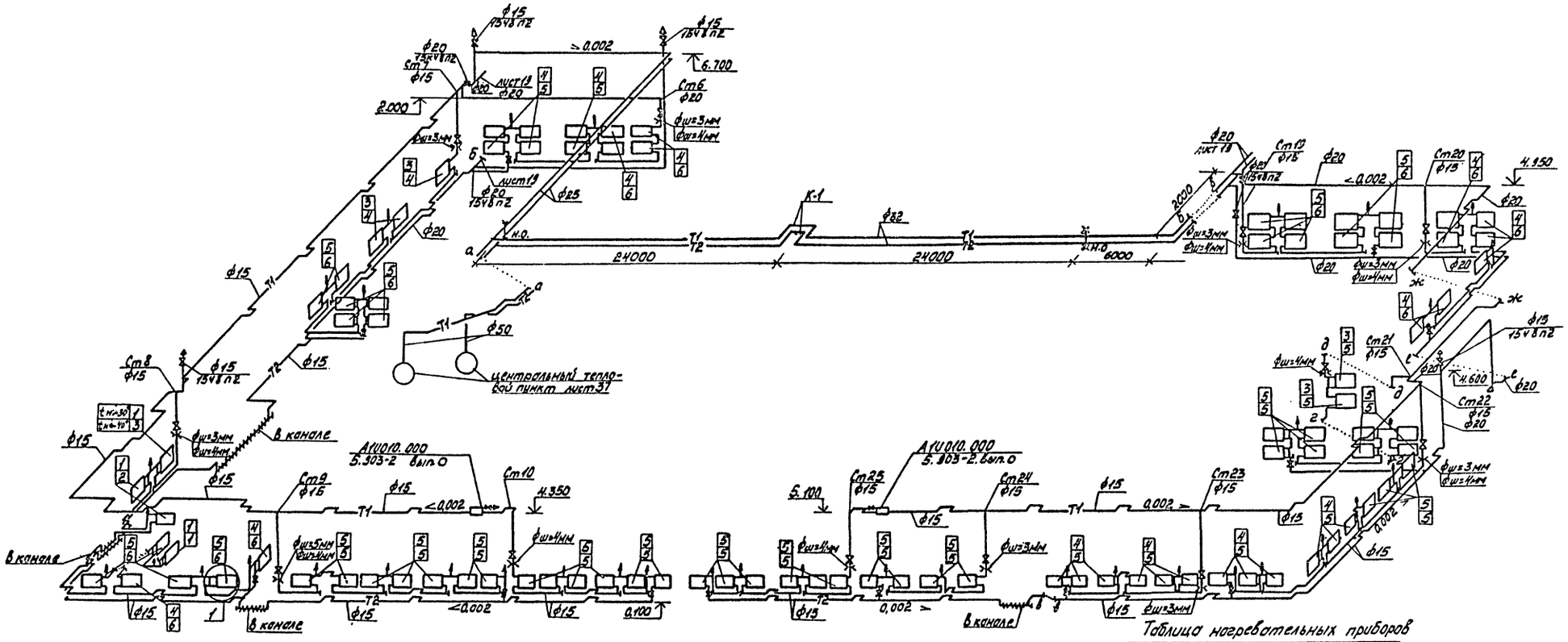

Таблица нагревательных приборов

N прибора	Тип прибора	
	$t_н$=-30°С	$t_н$=-40°С
1	РСВ1-2-500-6-1,55	РСГ2-2-500-6-1.5
2	РСВ1-2-500-6-2,09	РСГ2-2-500-6-1.86
3	РСВ1-2-500-6-2,62	РСГ2-2-500-6-2,26
4	РСВ1-2-500-6-3,16	РСГ2-2-500-6-3,11
5	РСВ1-2-500-6-3,7	РСГ2-2-500-6-3,56
6	—	РСГ2-2-500-6-3,99

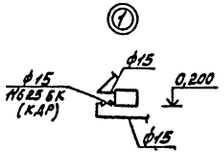

Размеры компенсаторов, мм

Эскиз	Обозначение компенсатора	ф	Н	А	R	Компенсирующая способность	Кол.
	К-1	32	1400	1600	150	83	2

Привязан

Инв. №

ГИП	Никитин			
Нач.отд.	Азыкович		03.85	
Гл.спец.	Голубев			
Рук.гр.	Чистякова		07.85	
Инж.	Доренкова			

503-1-35.85 -08

Автотранспортное предприятие на 450 грузовых автомобилей с открытой стоянкой

Производственный корпус

Стадия	Лист	Листов
РП	18	

Схема системы отопления (начало)

ГИПРОАВТОТРАНС Новосибирский филиал

Инв.№ подл. | Подп. и дата | Взам. инв.№

Альбом VII

Типовой проект 503-1-35.85

Инв. № подл. | Подп. и дата | Взам. инв. №

Система отопления (окончание)

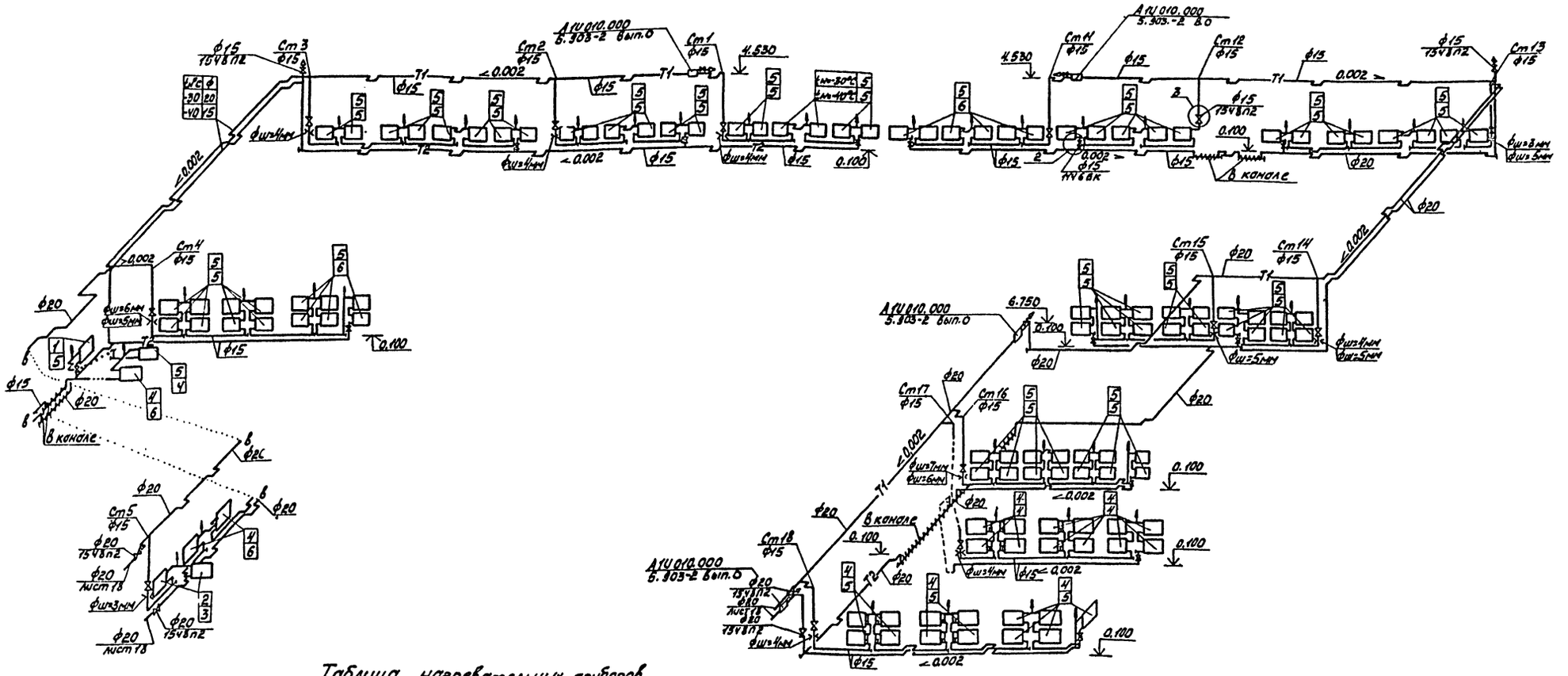
Ст3 ф15
Ст2 ф15
Ст1 ф15
Ст4 ф15
Ст5 ф15
Ст18 ф15
Ст17 ф15
Ст16 ф15
Ст15 ф15
Ст14 ф15
Ст12 ф15
Ст11 ф15
Ст13 ф15
АТМ 010.000 5.903-2 вып.0
4.530
6.750
0.100
0.002
Т1
Т2
ф20
ф15
В конале
ф15 1548 ПЗ
ф20 1548 ПЗ
ф20 лист 18
ф20 1541 ПЗ
ф20 1548 ПЗ
ф20 1548 ПЗ
ф20 1548

Типовой проект 503-1-35.85 Альбом III

Инв.№подл. | Подпись и дата | Взам.инв.№

Система теплоснабжения установок П1...П8

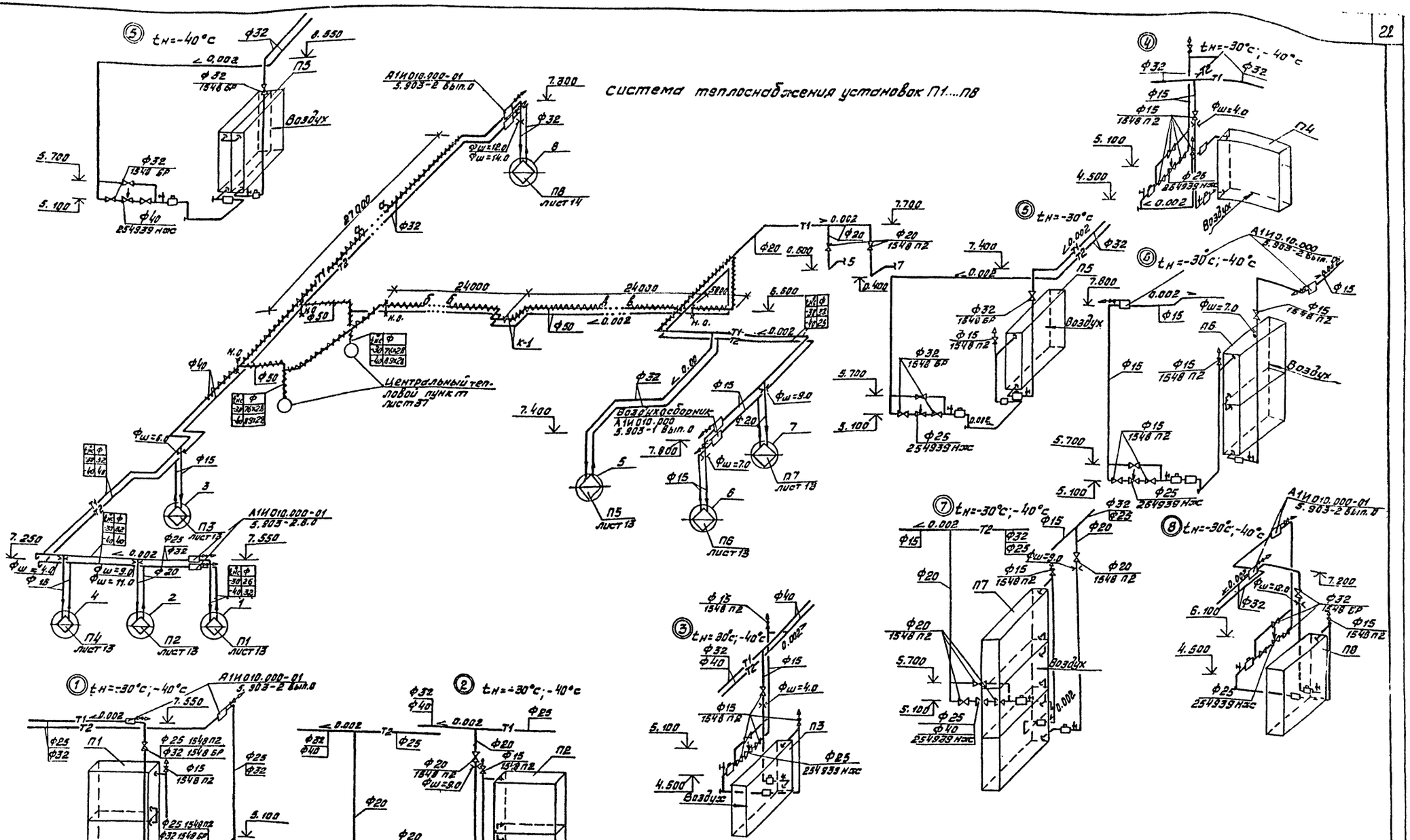

ГИП	Никитин			503-1-35.85 ОВ	
Нач. отд.	Лизиковин		07.85	Автотранспортное предприятие на 450 грузовых автомобилей с открытой стоянкой	
Гл. спец.	Галубев				
Рук. гр.	Чистякова		07.85		
Инж.	Доренкова			Производственный корпус	Стадия: РП; Лист: 20; Листов:
Привязан				Схема системы теплоснабжения установок П1...П8 Узлы 1...8	ГИПРОАВТОТРАНС Новосибирский филиал
Инв.№					

Типовой проект 503-1-35.85 Альбом III

Система теплоснабжения установок У1...У12

АТУ010.000-01 5.903-2 вып.0

Центральный тепловой пункт лист 31

① ② $t_н$=-30°С

③ ④ $t_н$=-30°С

⑤ ⑥ $t_н$=-30°С

⑦ ⑧ $t_н$=-30°С

⑨ ⑩ $t_н$=-30°С

Привязан

Инв.№ подл. | Подп. и дата | Взам.инв.№

ГИП	Никитин			503-1-35.85 -ОВ	
Нач.отд.	Абзиковин		07.85	Автотранспортное предприятие на 450 грузовых автомобилей с открытой стоянкой	
Гл.спец.	Голубев			Производственный корпус	Стадия: РП; Лист: 21; Листов:
Рук.гр.	Чистякова		07.85		
Инж.	Доренкова			Схема системы теплоснабжения установок У1...У12, узлы 1...12 для $t_н$=-30°С	ГИПРОАВТОТРАНС Новосибирский филиал

Копировал

Формат А2

Типовой проект 503-1-35.85 Альбом III

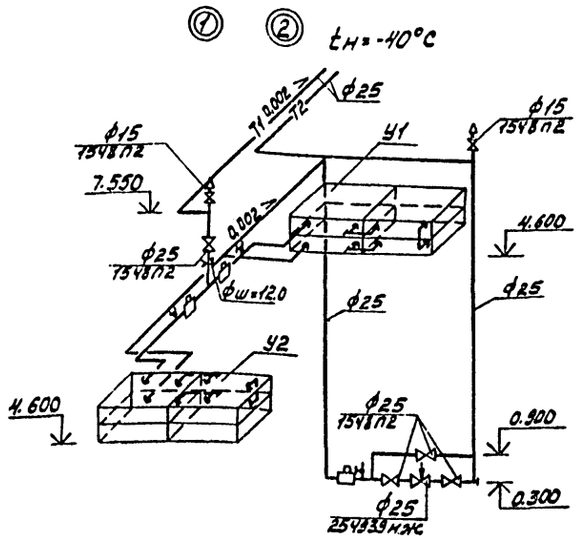
① ② tн=-40°С
У1
У2
ф15 75Х8П2
ф25 75Х8П2
ф25 25Х9Ю9НЖС
ф15 75Х8П2
ф25
ф25
ф25

Система теплоснабжения с использованием ВЗР

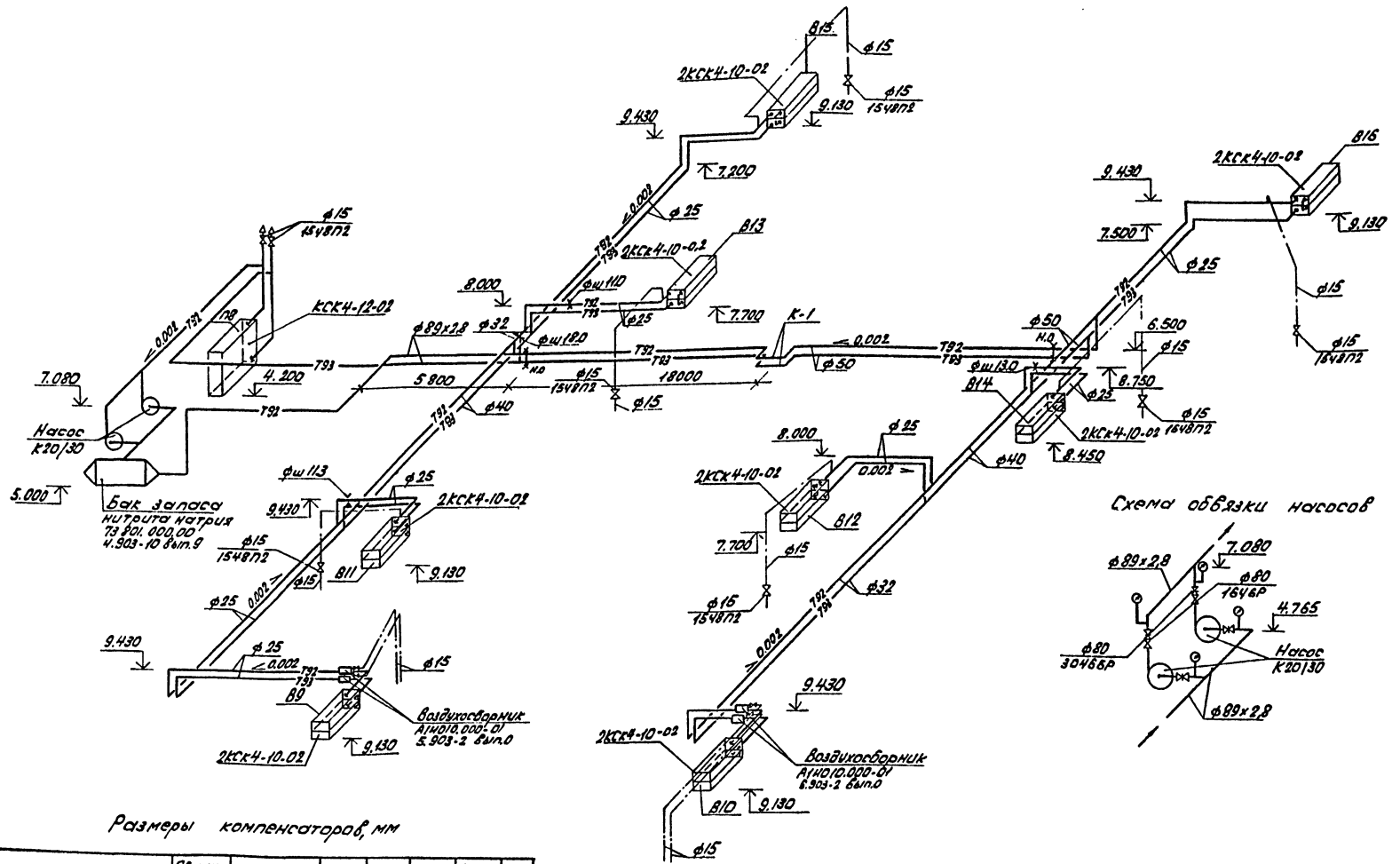

Размеры компенсаторов, мм

Эскиз	Обозначение компенсатора	ф	H	A	R	Компенс. способность	Кол.
	К-1	50	1300	2000	300	63	2

ГИП	Никитин			503-1-35.85	ОВ
Нач.отд	Айзикович		07.85		
Гл.спец	Голубев			Автотранспортное предприятие на 450 грузовых автомобилей с открытой стоянкой	
Рук.гр.	Чистякова		07.85	Производственный корпус	Стадия: РП; Лист: 23; Листов:
Инж.	Доренкова			Схема системы теплоснабжения с использованием ВЗР	ГИПРОАВТОТРАНС Новосибирский филиал

Привязан:

Инв. №

Инв.№ подл. | Подп. и дата | Взам.инв.№

Типовой проект 503-1-35.85 Альбом VII

П1

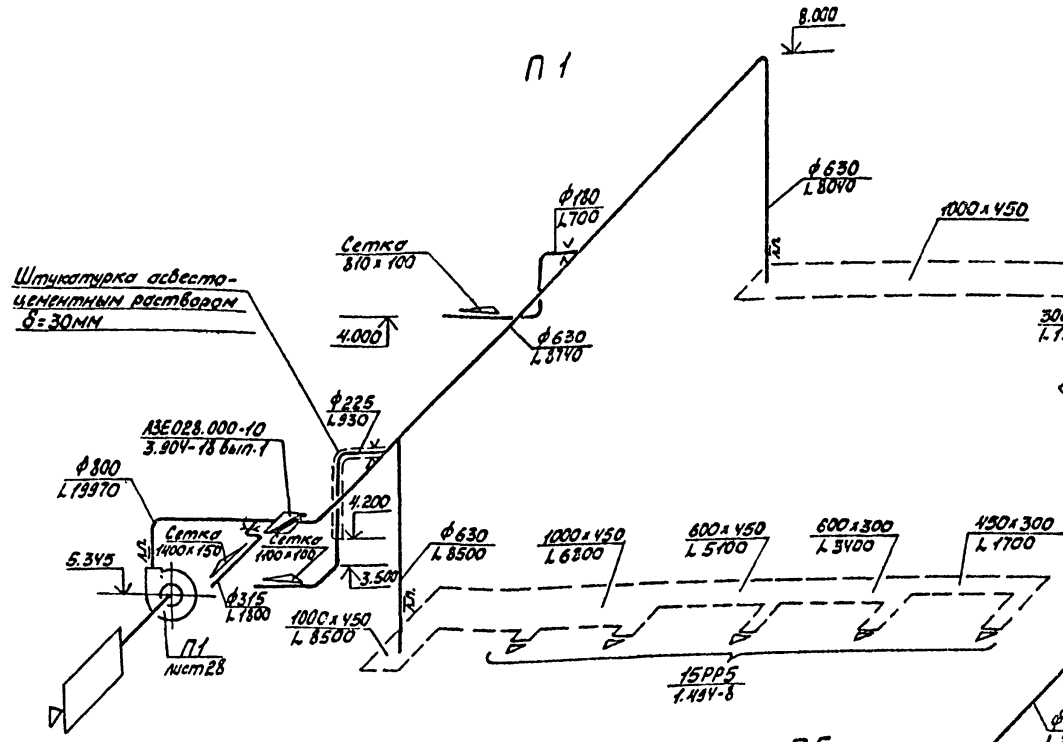

П2

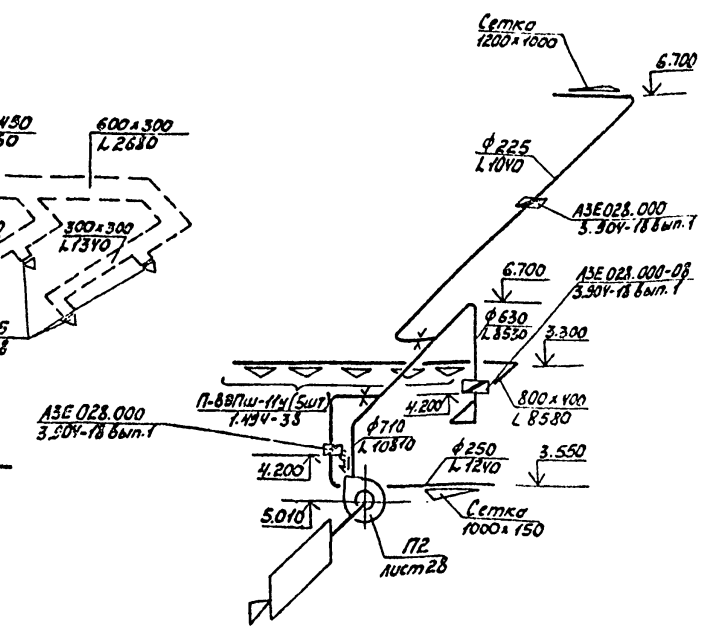

П3

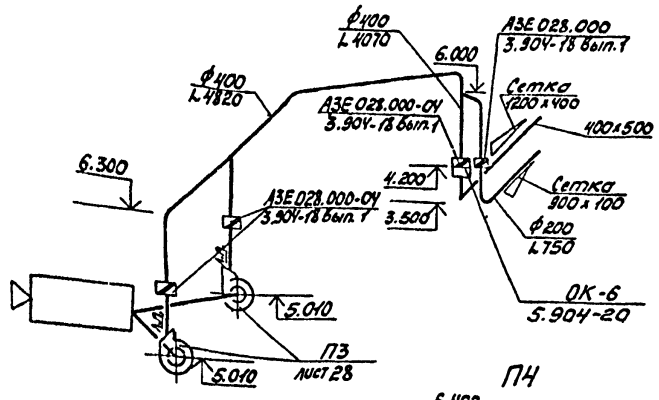

П4

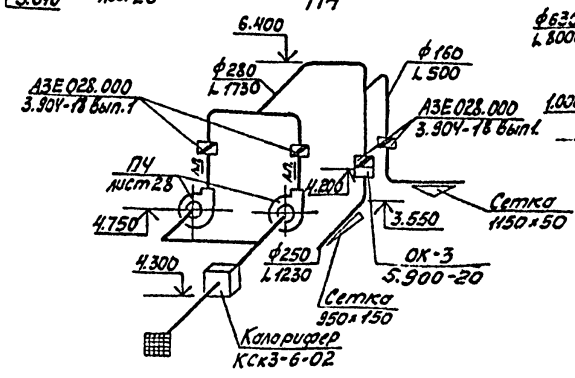

П5

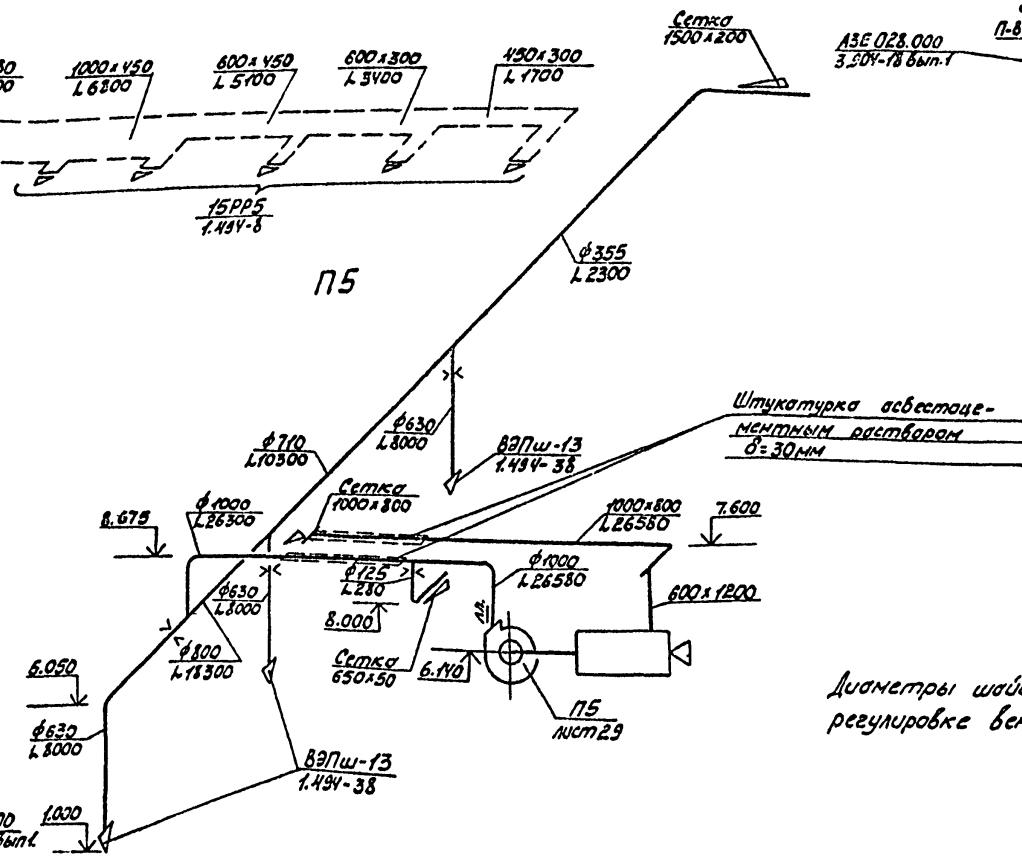

Диаметры шайб уточнить при монтажной регулировке вентсистем.

				503-1-35.85 ОВ		
				Автотранспортное предприятие на 450 грузовых автомобилей с открытой стоянкой		
ГИП	Никитин			Производственный корпус	Стадия	Лист	Листов
Нач.отд.	Айзикович				РП	24	
Гл.спец.	Голубев			Схемы систем П1...П5	ГИПРОАВТОТРАНС (Новосибирский филиал)		
Рук.гр.	Чистякова						
Ст.инж.	Благодарова						

Привязан

Инв.№

Инв.№ подл. | Подп. и дата | Взам. инв.№

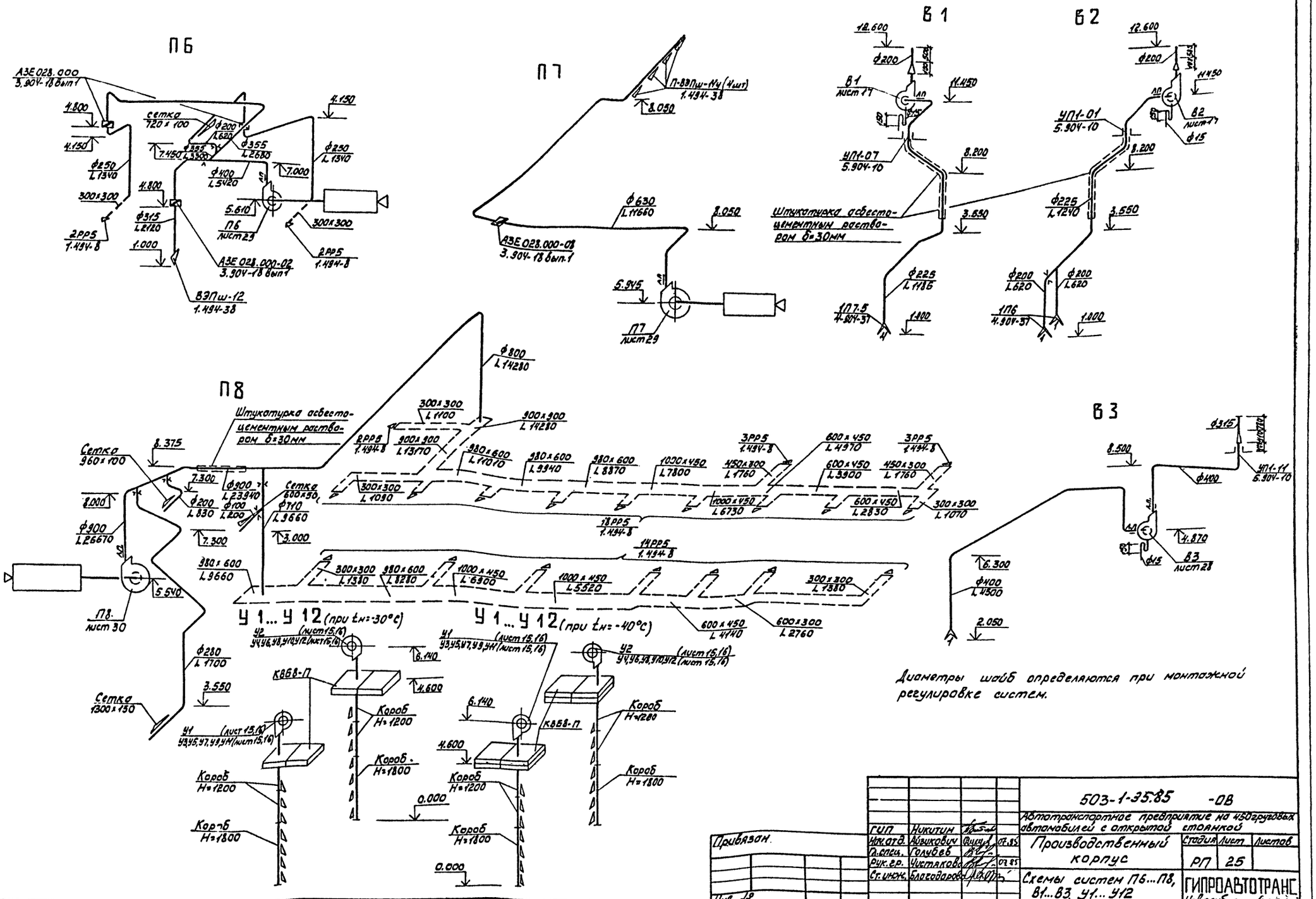

Типовой проект 503-1-35.85 Альбом III

ГИП	Никитин			503-1-35.85 -ОВ	
Нач.отд.	Айзикович		07.85	Автотранспортное предприятие на 450 грузовых автомобилей с открытой стоянкой	
Гл.спец.	Голубев			Производственный корпус	Стадия: РП; Лист: 25; Листов:
Рук.гр.	Чистякова		07.85		
Ст.инж.	Благодарова			Схемы систем П6...П8, В1...В3, У1...У12	ГИПРОАВТОТРАНС Новосибирский филиал

Привязан.

Инв. №

Инв. № подл. | Подп. и дата | Взам. инв. №

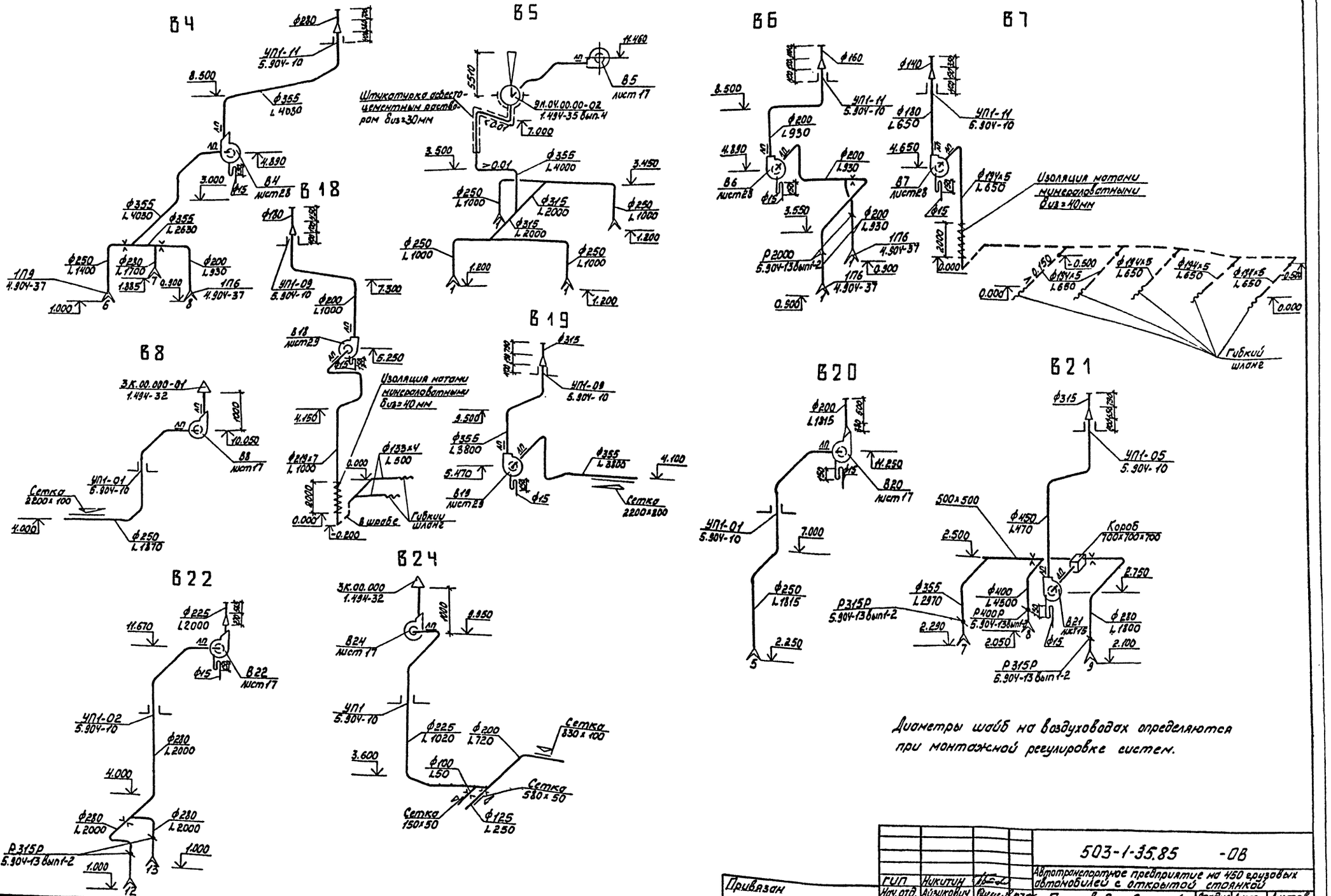

Диаметры шайб на воздуховодах определяются при монтажной регулировке систем.

Альбом III

Типовой проект 503-1-35.85

Инв. № подл. | Подп. и дата | Взам. инв. №

Привязан

Инв. №

ГИП	Никитин		
Нач. отд.	Айзикович		
Гл. спец.	Голубев		
Рук. гр.	Чистякова		
Ст. инж.	Благоварова		

503-1-35.85 -ОВ

Автотранспортное предприятие на 450 грузовых автомобилей с открытой стоянкой

Производственный корпус

Стадия	Лист	Листов
РП	26	

Схемы систем ВН...В8, В18... В22, В24

ГИПРОАВТОТРАНС Новосибирский филиал

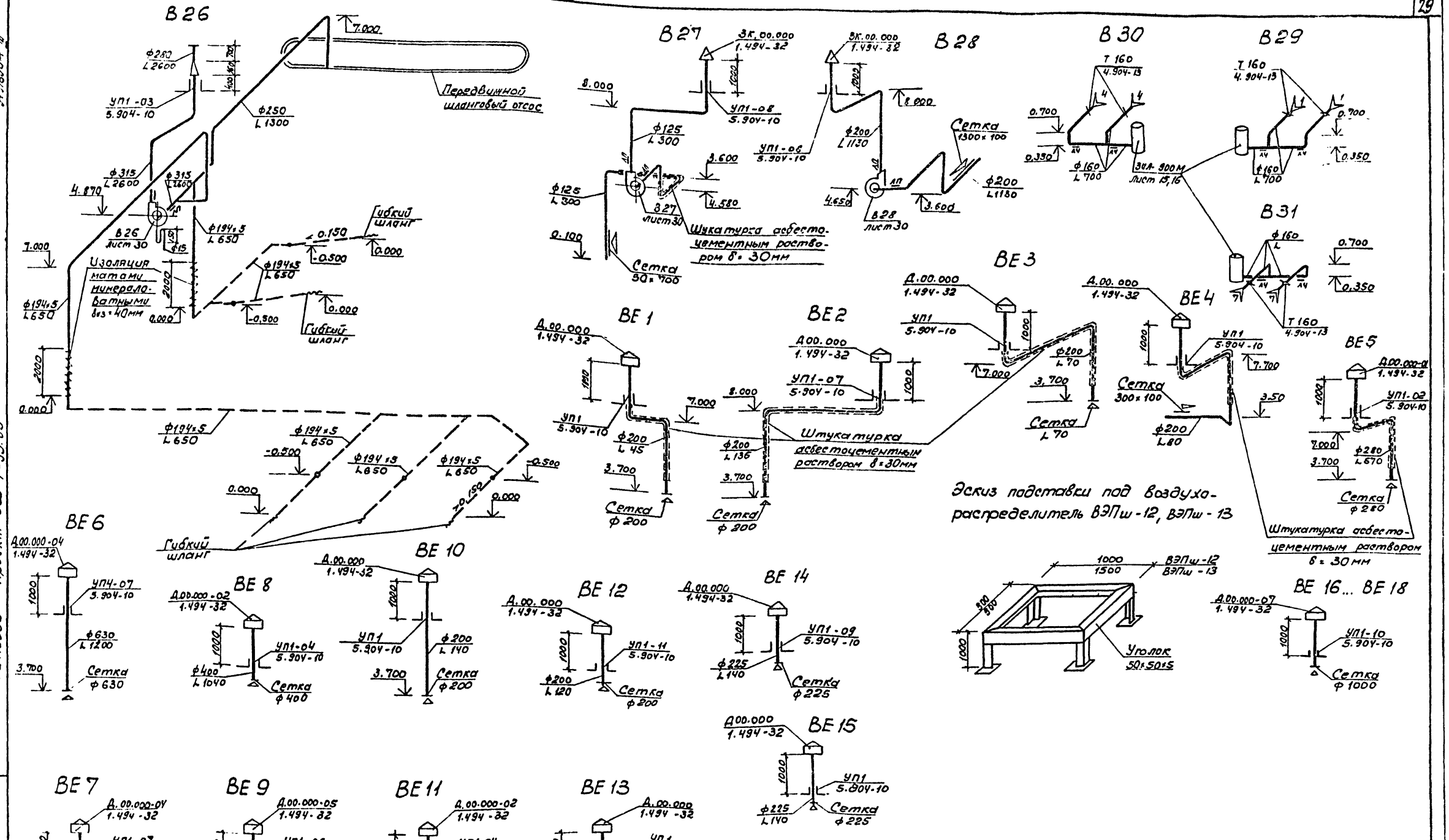

Альбом III

Типовой проект 503-1-35.85

ГИП	Никитин			503-1-35.85		ОВ	
Нач.отд	Айзикович		07.85	Автотранспортное предприятие на 450 грузовых автомобилей с открытой стоянкой			
Гл.спец	Голубев						
Рук.гр.	Чистякова		07.85	Производственный корпус	Стадия	Лист	Листов
Ст.инж.	Благодарова				РП	27	
Привязан				Схемы систем В26...В31, ВЕ1... В18.	ГИПРОАВТОТРАНС Новосибирский филиал		

Инв. №

Инв.№ подл. | Подпись и дата | Взам. инв.№

Альбом VII

Типовой проект 503-1-35.85

Согласовано

Инв. № подл. | Подпись и дата | Взам. инв. №

План

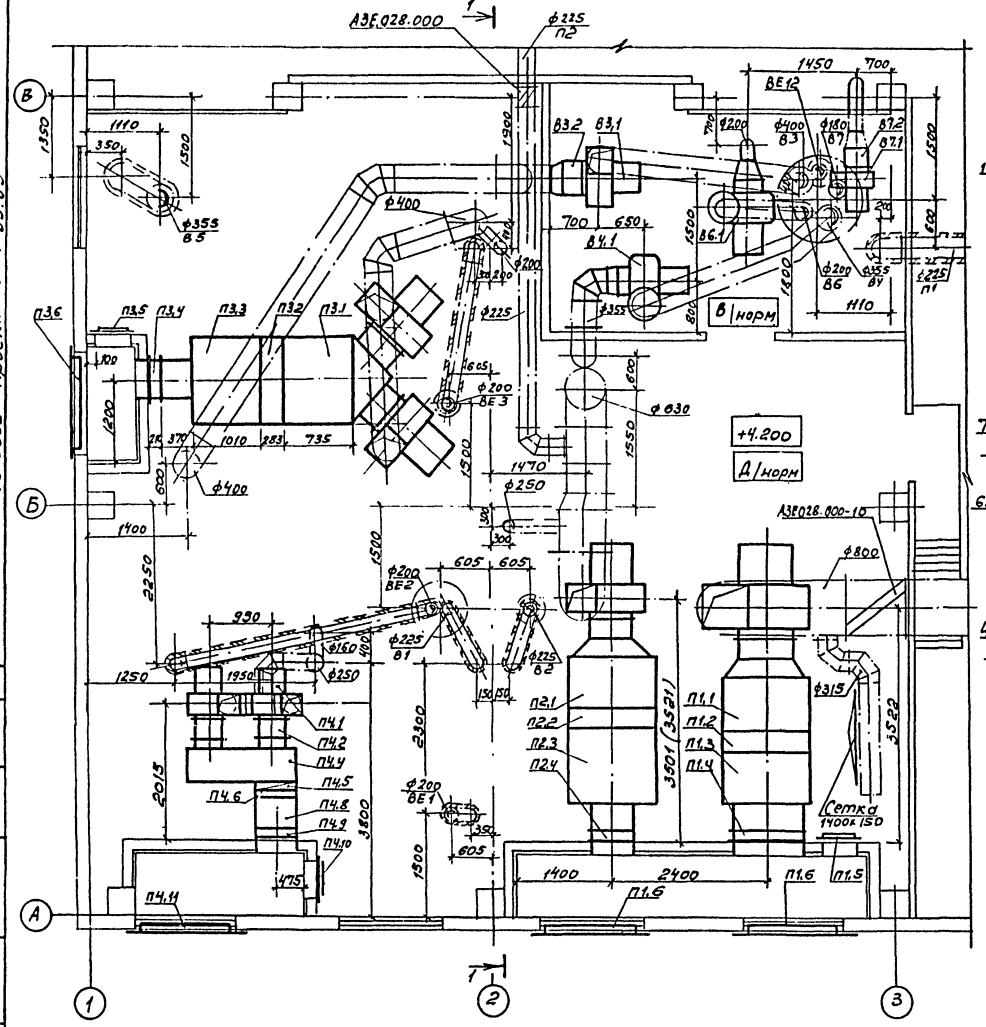

Разрез 1-1

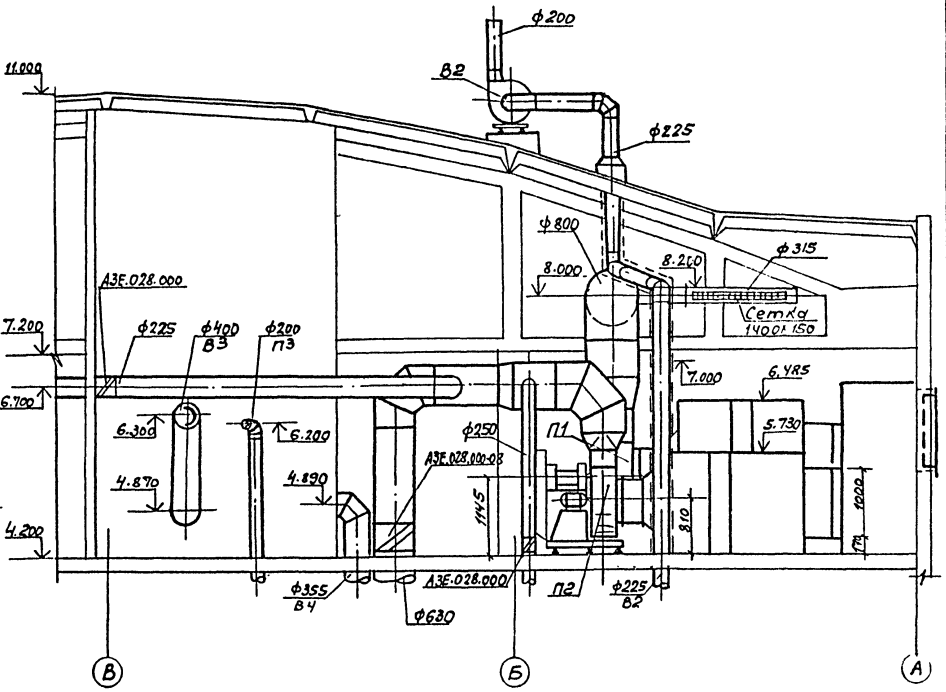

Размеры в скобках указаны для температуры -40°С

ГИП	Никитин			503-1-35.85	-ОВ
Нач.отд.	Айзиковић		07.85		
Гл.спец.	Голубев		07.85	Автотранспортное предприятие на 450 грузовых автомобилей с открытой стоянкой	
Рук.гр.	Чистякова		07.85		
Ст.инж.	Благодарова			Производственный корпус	Стадия: РП; Лист: 28; Листов:
				Установка систем П1...П4, В3, В4, В6, В7.	ГИПРОАВТОТРАНС Новосибирский филиал

Привязан

Инв. №

Альбом III

Типовой проект 503-1-35.85

Согласовано:
Нач. АСО Судакова
Нач. ЭТО Архипов

Инв. № подл. | Подпись и дата | Взам. инв. №

Разрез 1-1

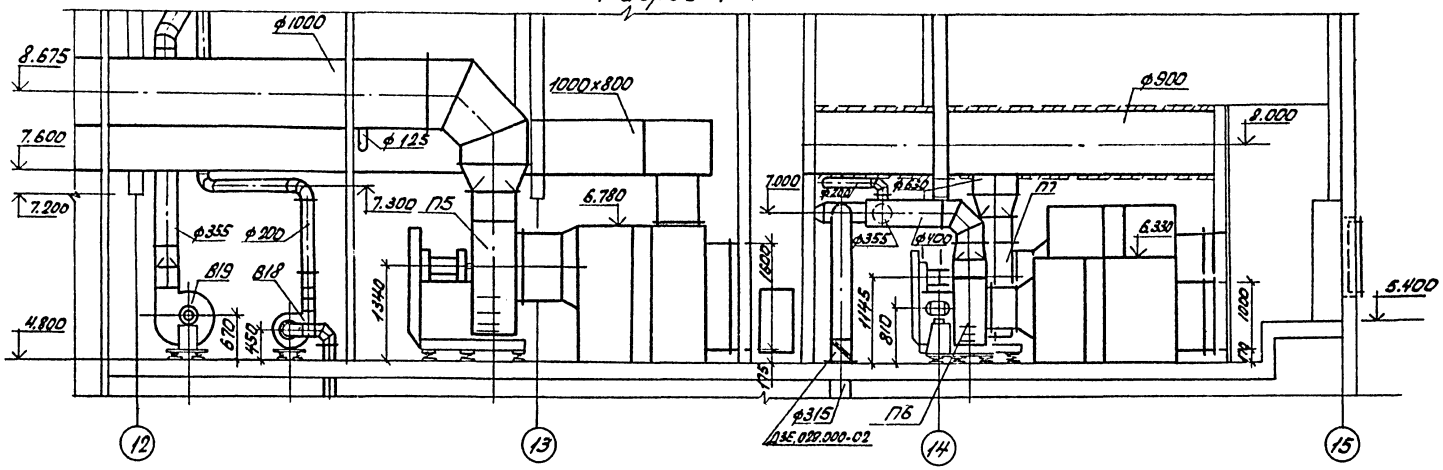

План

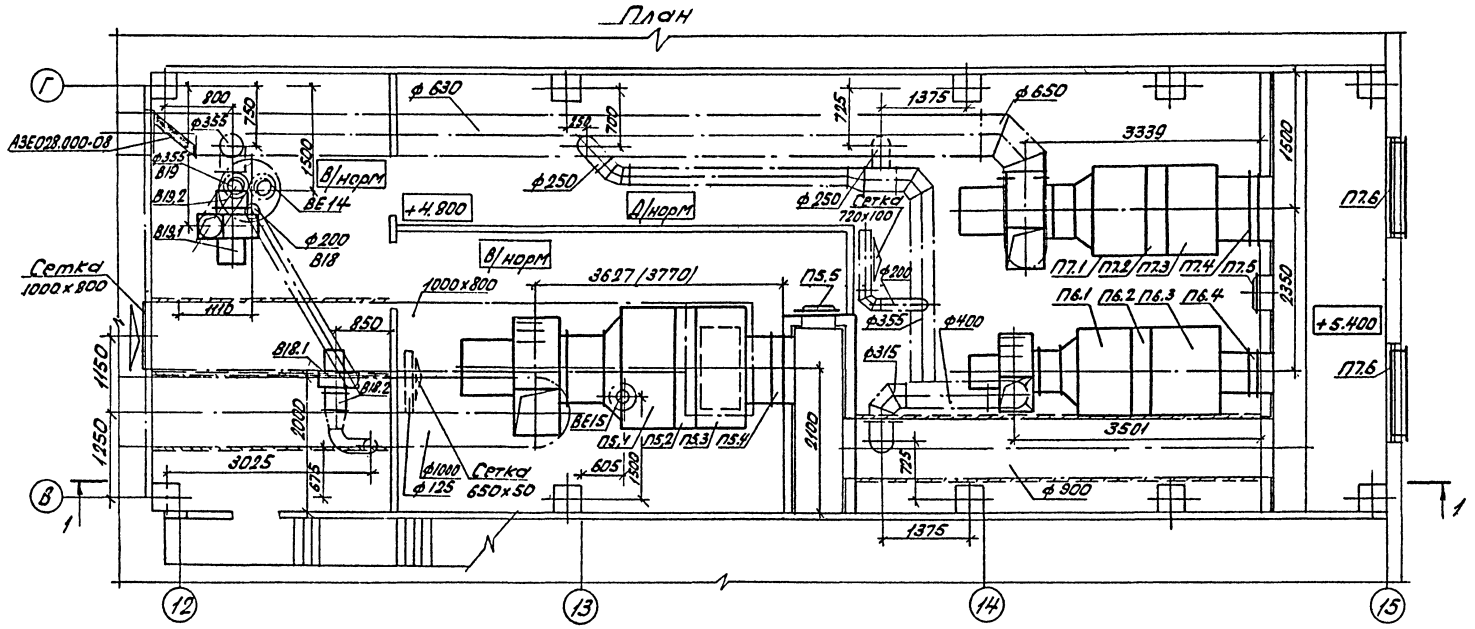

ГИП	Никитин		
Нач.отд.	Айзикович		07.85
Гл.спец.	Голубев		
Рук.гр.	Чистякова		07.85
Ст.инж.	Благодарова		

Привязан:

Инв. №

503-1-35.85 08

Автотранспортное предприятие на 450 грузовых автомобилей с открытой стоянкой

Производственный корпус

Стадия	Лист	Листов
РП	29	

Установка систем П5...П7, В18, В19

ГИПРОАВТОТРАНС
Новосибирский филиал

Альбом III

Типовой проект 503-1-35.85

План

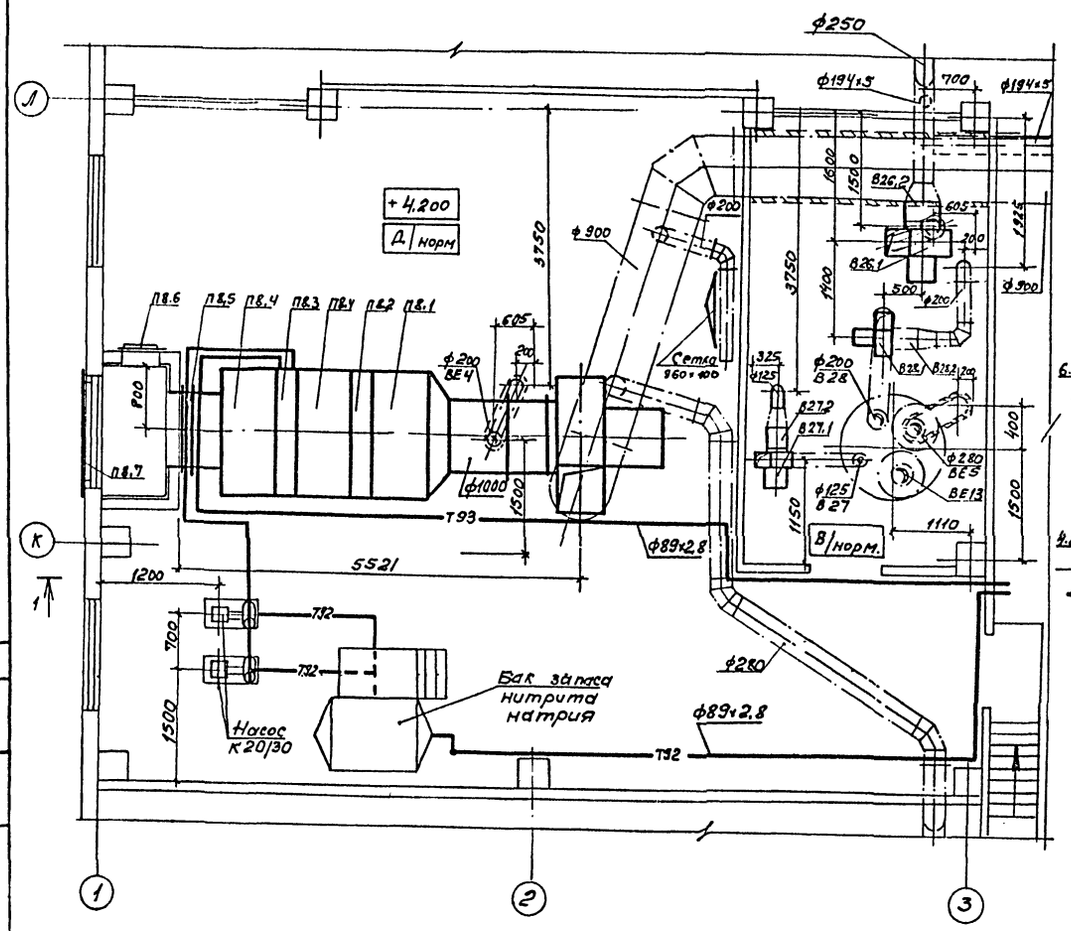

Разрез 1-1

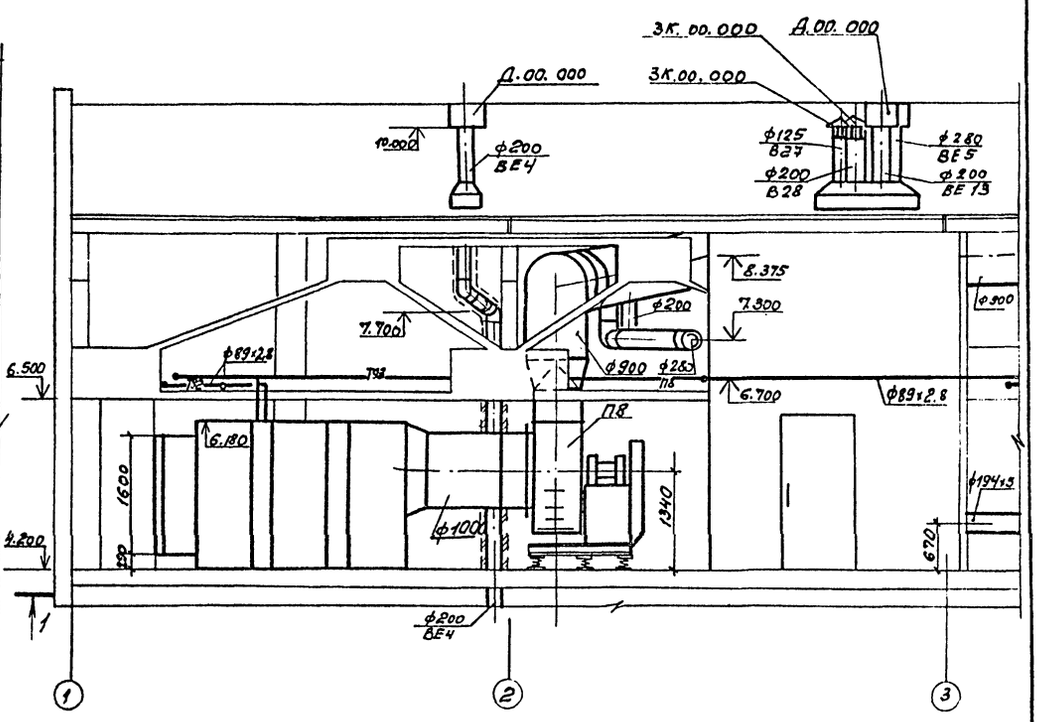

Согласовано

Инв.№ подл. | Подпись и дата | Взам. инв.№

ГИП	Никитин			503-1-35.85	-ОВ
Нач.отд.	Лизикович		07.85	Автотранспортное предприятие на 450 грузовых автомобилей с открытой стоянкой	
Гл.спец.	Голубев				
Рук.гр.	Чусткова		07.85	Производственный корпус	Стадия: РП; Лист: 30; Листов:
Ст.инж.	Благодарева			Установка систем П8, В21...В28.	ГИПРОАВТОТРАНС Новосибирский филиал

Привязан

Инв.№

Альбом III

Типовой проект 503-1-35.85

Спецификация отопительно-вентиляционных установок

Начало

Марка, поз.	Обозначение	Наименование	Кол.	Масса ед, кг	Примечание
		П1(2ПК20 правое исполнение)			
П1.1	Серия 5.904-12 вып. 1-2	Секция соединительная А1А 181.000 с вентагрегатом А8-4 с гибкими вставками	1	717	
П1.2	Серия 5.904-12 вып. 1-16	Секция калориферная А1А 189.000-03 с калориферами КСк4-10.02 (3шт.)	1	520	
П1.3	Серия 5.904-12 вып. 1-29	Секция приемная А1А 226.000	1	148,5	
П1.4	Серия 5.904-12 вып. 1-35	Установка утепленной заслонки КВУ 1600×1000 АУ2 А14М036.000-02	1	160,4	
П1.5	Серия 5.904-4	Дверь герметическая утепленная Дус 1,25×0,5	1	33,6	
П1.6	Серия 1.494-27	Неподвижные воздухоприемные решетки СТД302 150×580	28	1,2	
		П2(2ПК10; левое исполнение)			
П2.1	Серия 5.904-12 вып. 1-1	Секция соединительная А1А 180.000-02 с вентагрегатом А6,3 105-1 с гибкими вставками	1	317	
П2.2	Серия 5.904-12 вып. 1-15	Секция калориферная А1А 188.000-02 с калориферами КСк3-10-02 (2шт.) при $t_н$ = -30°С	1	282	

продолжение

Марка, поз.	Обозначение	Наименование	Кол.	Масса ед, кг	Примечание
П2.2	Серия 5.904-12 вып. 1-15	Секция калориферная А1А 188.000-03 с калориферами КСк4-10-02 (2шт.) при $t_н$ = -40°С	1	347	
П2.3	Серия 5.904-12 вып. 1-28	Секция приемная А1А 223.000	1	130,5	
П2.4	Серия 5.904-12 вып. 1-35	Установка утепленной заслонки КВУ 600×1000А У2 А14М036.000	1	79,3	
		П3(2ПК-10 левое исполнение)			
П3.1	Серия 5.904-12 вып. 1-1	Секция соединительная А1А 180.000-03 с вентагрегатом А6,3095-1 с гибкими вставками	1	500	
П3.2	Серия 5.904-12 вып. 1-15	Секция калориферная А1А 188.000-02 с калориферами КСк3-10-02 (1шт.)	1	207,8	
П3.3	Серия 5.904-12 вып. 1-28	Секция приемная А1А 223.000	1	130,5	
П3.4	Серия 5.904-12 вып. 1-35	Установка утепленной заслонки КВУ 600×1000А У2 А14М036.000	1	79,3	
П3.5	Серия 5.904-4	Дверь герметическая утепленная Дус 1,25×0,5	1	33,6	
П3.6	Серия 1.494-27	Неподвижные воздухоприемные решетки СТД302 150×580	4	1,2	

Продолжение

Марка, поз.	Обозначение	Наименование	Кол.	Масса ед, кг	Примечание
		П4(индивидуальная)			
П4.1		Агрегат вентиляторный А4095-2, комплектно:	2	86	
		а. Вентилятор радиальный В-Ц4-70 №4, исполнение 1, положение ЛО°			
		б. Электродвигатель 4А71-А4, мощность 0,55 кВт, частота вращения 1370 об/мин			
П4.2	Серия 5.904-5	Вставка гибкая ВВ19	2	5,13	
П4.3	Серия 5.904-5	Вставка гибкая ВН-12	2	4,12	
П4.4	Серия 1.494-26	Коробка воздухораспределительная 1640×500×1000 (по типу К-3)	1	104	
П4.5		Калорифер биметаллический КСК3-6-02	1	39,9	
П4.6	Серия 5.904-13 вып. 1-1	Заслонка прямоугольного сечения Р400×400р	1	10,5	
П4.7	Серия 1.494-25	Подставка под калорифер h=100мм	4	0,79	
П4.8		Венткороб 600×500×1200 из стали б=1мм по ГОСТ 19903-74*	1	2,3	
П4.9		Заслонка унифицированная с электроподогревом КВУ 600×1000 АУ2	1	63,7	

Инв. № подл. | Подп. и дата | Взам. инв. №

Привязан:

Инв. №

ГИП	Никитин		
Нач.отд.	Айзикович		07.85
Гл.спец.	Голубев		
Рук.гр.	Чустякова		07.85
Стин.инж.	Благодарова		

503-1-35.85 ОВ

Автотранспортное предприятие на 450 грузовых автомобилей с открытой стоянкой

Производственный корпус

Стадия	Лист	Листов
РП	31	

Спецификация отопительно-вентиляционных установок П1... П4

ГИПРОАВТОТРАНС Новосибирский филиал

Альбом III

Типовой проект 503-1-35.85

продолжение

Марка, поз.	Обозначение	Наименование	Кол.	Масса ед. кг	Примечание
П4.10	Серия 5.904-4	Дверь герметическая утепленная Дус 1,25×0,5	1	33,6	
П4.11	Серия 1.494-27	Неподвижные воздухоприемные решетки СТД302 150×580	2	1,2	
		П5(2пк31.5 левое исполнение)			
П5.1	Серия 5.904-12 вып.1-3	Секция соединительная А1А182.000 с вентагрегатом А10-5 с гибкими вставками	1	983	
П5.2	Серия 5.904-12 вып.1-17	Секция калориферная А1А190.000-03 с калориферами КСК4-12-02 (1шт) при $t_н$=-30°С	1	660	
П5.2	Серия 5.904-12 вып.1-17	Секция калориферная А1А190.000 с калориферами КСК3-12-02 (2шт) при $t_н$=-40°С	1	930	
П5.3	Серия 5.904-12 вып.1-30	Секция приемная А1А227.000-06	1	196	
П5.4	Серия 5.904-12 вып.1-35	Установка утепленной заслонки КВУ 1600×1000 А У2 А14М036.000-02	1	160,4	
П5.5	Серия 5.904-4	Дверь герметическая утепленная Дус 1,25×0,5	1	33,6	

продолжение

Марка, поз.	Обозначение	Наименование	Кол.	Масса ед. кг	Примечание
		П6(2пк10 левое исполнение)			
П6.1	Серия 5.904-12 вып.1-1	Секция соединительная А1А180.000-02 с вентагрегатом А6,3095-1 с гибкими вставками	1	308	
П6.2	Серия 5.904-12 вып.1-15	Секция калориферная А1А188.000-02 с калориферами КСК3-10-02 (2шт)	1	282	
П6.3	Серия 5.904-12 вып.1-28	Секция приемная А1А223.000	1	130,5	
П6.4	Серия 5.904-12 вып.1-35	Установка утепленной заслонки КВУ 600×1000 А У2 А14.М036.000	1	79,3	
		П7(2пк20 правое исполнение)			
П7.1	Серия 5.904-12 вып.1-2	Секция соединительная А1А181.000 с вентагрегатом А8-2 с гибкими вставками	1	687	
П7.2	Серия 5.904-12 вып.1-16	Секция калориферная А1А189.000-02 с калориферами КСК3-10-02 (3шт)	1	425	
П7.3	Серия 5.904-12 вып.1-29	Секция приемная А1А226.000	1	148,5	
П7.4	Серия 5.904-12 вып.1-35	Установка утепленной заслонки П1600×1000Э А14М036.000-03	1	114,3	

продолжение

Марка, поз.	Обозначение	Наименование	Кол.	Масса ед. кг	Примечание
П7.5	Серия 5.904-4	Дверь герметическая утепленная Дус 1.25×0,5	1	33,6	
П7.6	Серия 1.494-27	Неподвижные воздухоприемные решетки СТД302 150×580	40	1,2	
		П8(2пк31.5 левое исполнение)			
П8.1	Серия 5.904-12 вып.1-3	Секция соединительная А1А182.000 с вентагрегатом А10-5 с гибкими вставками	1	983	
П8.2	Серия 5.904-12 вып.1-17	Секция калориферная А1А190.000-02 с калориферами КСК3-12-02 (1шт)	1	520	
П8.3	Серия 5.904-12 вып.1-17	Секция калориферная А1А190.000-03 с калориферами КСК4-12-02 (1шт)	1	660	
П8.4	Серия 5.904-12 вып.1-30	Секция приемная А1А227.000	2	168,5	
П8.5	Серия 5.904-12 вып.1-35	Установка утепленной заслонки КВУ 1600×1000 А У2 А14М036.000-02	1	160,4	
П8.6	Серия 5.904-4	Дверь герметическая утепленная Дус 1,25×0,5	1	33,6	

Инв. № подл. | Подпись и дата | Взам. инв. №

Привязан

Инв. №

ГИП	Никитин		
Нач.отд.	Айзикович		07.85
Гл.спец.	Голубев		
Рук.гр.	Чистякова		07.85
Ст.инж.	Благодарова		

503-1-35.85 ОВ

Автотранспортное предприятие на 450 грузовых автомобилей с открытой стоянкой

Производственный корпус

Стадия	Лист	Листов
РП	32	

Спецификация отопительно-вентиляционных установок П5...П8

ГИПРОАВТОТРАНС Новосибирский филиал

Альбом III

Типовой проект 503-1-35.85

Продолжение

Марка, поз.	Обозначение	Наименование	Кол.	Масса ед, кг	Примечание
П8.7	Серия 1.494-27	Неподвижные воздухоприточные решетки СТД 302 150×550	20	1,2	
		В3			
В3.1		Агрегат вентиляторный А5105-1 комплектно:	1	120	
		а. Вентилятор радиальный В-Ц4-70 №5 исполнение 1, положение Пр0°			
		б. Электродвигатель 4А80А6, мощность 0,75 кВт, частота вращения 930 об/мин.			
В3.2	Серия 5.904-5	Вставка гибкая ВВ20	1	6,76	
В3.3	Серия 5.904-5	Вставка гибкая ВН-13	1	5,02	
		В4, В6			
В4.1, В6.1		Вентилятор радиальный пластмассовый В-Ц4-76 №5к исполнение 1, положение Л0° с электродвигателем 4А100L6 мощность 2,2 кВт, частота вращения 950 об/мин	1	100	
		В7			
В7.1		Агрегат вентиляторный А3.15105-1 комплектно:	1	42	
		а. Вентилятор радиальный В-Ц4-70 №3,15 исполнение 1, положение Л0°			
		б. Электродвигатель 4АА63 В4, мощность 0,37 кВт, частота вращения 1400 об/мин			
В7.2	Серия 5.904-5	Вставка гибкая ВВ18	1	3,45	
В7.3	Серия 5.904-5	Вставка гибкая ВН 11	1	3,3	
		В18			
В18.1		Агрегат вентиляторный А3.15100-1 комплектно:	1	42	
		а. Вентилятор радиальный В-Ц4-70 №3,15, исполнение 1, положение Л0°			
		б. Электродвигатель 4АА63 А4 мощность 0,25 кВт, частота вращения 1400 об/мин			
В18.2	Серия 5.904-5	Вставка гибкая ВВ18	1	3,45	
В18.3	Серия 5.904-5	Вставка гибкая ВН-11	1	3,3	
		В19, В26			
В19.1, В26.1		Агрегат вентиляторный А5100-1 комплектно:	1	120	
		а. Вентилятор радиальный В-Ц4-70 №5 исполнение 1, положение Л0°			
		б. Электродвигатель 4А80А6 мощность 0,75 кВт, частота вращения 930 об/мин			

Окончание

Марка, поз.	Обозначение	Наименование	Кол.	Масса ед, кг	Примечание
В19.2, В26.2	Серия 5.904-5	Вставка гибкая ВВ20	1	6,76	
В19.3, В26.3	Серия 5.904-5	Вставка гибкая ВН-13	1	5,02	
		В27			
В27.1		Агрегат вентиляторный А25100-1 комплектно:	1	26	
		а. Вентилятор радиальный В-Ц4-70 №25, исполнение 1, положение Л0°			
		б. Электродвигатель 4АА56 А4 мощность 0,12 кВт, частота вращения 1400 об/мин			
В27.2	Серия 5.904-5	Вставка гибкая ВВ17	1	2,82	
В27.3	Серия 5.904-5	Вставка гибкая ВН 10	1	2,66	
		В28			
В28.1		Агрегат вентиляторный А3.15095-1 комплектно:	1	42	
		а. Вентилятор радиальный В-Ц4-70 №3.15, исполнение 1, положение Л0°			
		б. Электродвигатель 4АА63 А4 мощность 0,25 кВт, частота вращения 1400 об/мин			
В28.2	Серия 5.904-5	Вставка гибкая ВВ18	1	3,45	
В28.3	Серия 5.904-5	Вставка гибкая ВН 11	1	3,3	

ГИП	Никитин		
Нач.отд.	Айзикович		07.85
Гл.спец.	Голубев		
Рук.гр.	Чистякова		07.85
Ст.инж.	Благодарова		

503-1-35.85 ОВ

Автотранспортное предприятие на 450 грузовых автомобилей с открытой стоянкой

Производственный корпус

Стадия	Лист	Листов
Рп	33	

Спецификация отопительно-вентиляционных установок В3, В4, В6, В7, В15, В19, В26...В28

ГИПРОАВТОТРАНС Новосибирский филиал

Привязан

Инв. №

Инв. № подл. | Подпись и дата | Взам. инв. №

Копировал [illegible]

Формат А2

Альбом III

Типовой проект 503-1-35.85

Общий вид

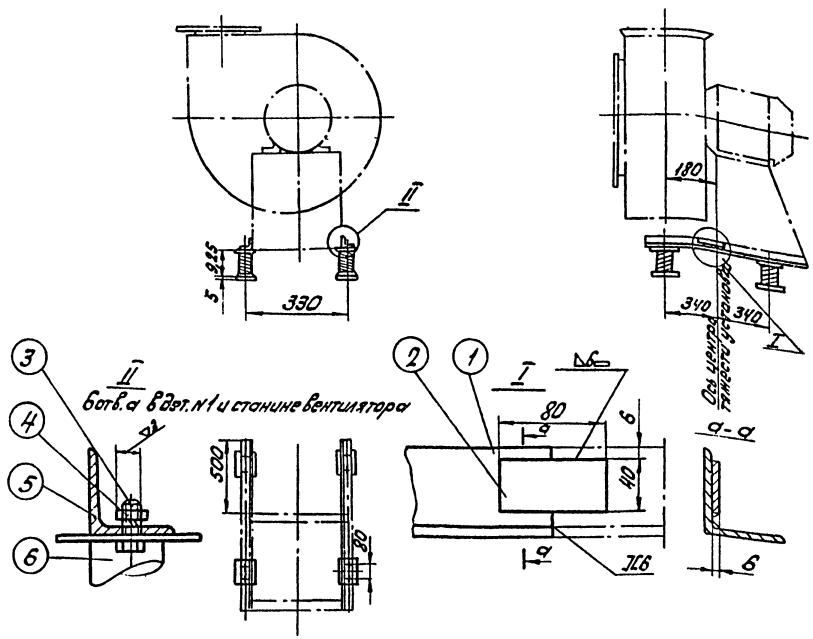

№ вентилятора					5к
Тип электродвигателя					4Я100L6
Вес установки, кг					106,42
Число оборотов вентилятора ПВ об/мин					950
Чистота собственных вертикальных колебаний n^2 кол/мин					155
$n^в/n^z$					6
Деформация виброизоляторов λ ст мм					37
Изделие				Обозн.	1Д049
				Вес кг	6,42
№№ п/п	Наименование	Комп.	Материал	—	—
1	Уголок ГОСТ8509-72*	2	Сталь Ст3	Обознач.	1Д049.1
				Профиль	50×50×5
				Ремм	550
				Вес кг	11,33/2,66
2	Полоса 40ХВ ГОСТ103-76	2	Сталь Ст3	Обозн.	—
				Вес кг	—
3	Болт ГОСТ7798-70*	8	Сталь Ст3	Размер	М8×25
				Вес кг	(0,016)0,128
4	Гайка ГОСТ5915-76*	8	Сталь Ст3	Размер	М8
				Вес кг	(0,006)0,048
5	Шайба пружинная ГОСТ6402-70*	8	Сталь 65Г	Размер	8
				Вес кг	(0,001)0,008
6	Виброизолятор	4	Разный	Обозн.	Д040
				Вес кг	(0,893)3,572

1. Виброизоляторы крепить к перекрытию не требуется.
2. В скобках в таблице показан вес одной детали, без скобки - общий вес.
3. При индустриальном изготовлении электросварка автоматическая в среде углекислого газа. Катет шва равен меньшей толщине свариваемого металла. При индивидуальном изготовлении, при невозможности осуществления сварки в среде углекислого газа, сварку производить по внутренней окружности труб, прерывистым швом. Общая длина шва не менее 0,3 окружности трубы.

ГИП	Никитин		
Начотд.	Айзикович		07.85
Гл.спец.	Голубев		
Рук.гр.	Чистякова		07.85
Ст.инж.	Благодарев		

503-1-35.85 ОВ

Автотранспортное предприятие на 450 грузовых автомобилей с открытой стоянкой

Производственный корпус

Стадия	Лист	Листов
РП	34	

Виброизолирующее основание под пластмассовым вентилятор

ГИПРОАВТОТРАНС Новосибирский филиал

Привязан:

Инв. №

Инв. № подл. | Подп. и дата | Взам. инв. №

Альбом ⅛

Типовой проект 503-1-35.85

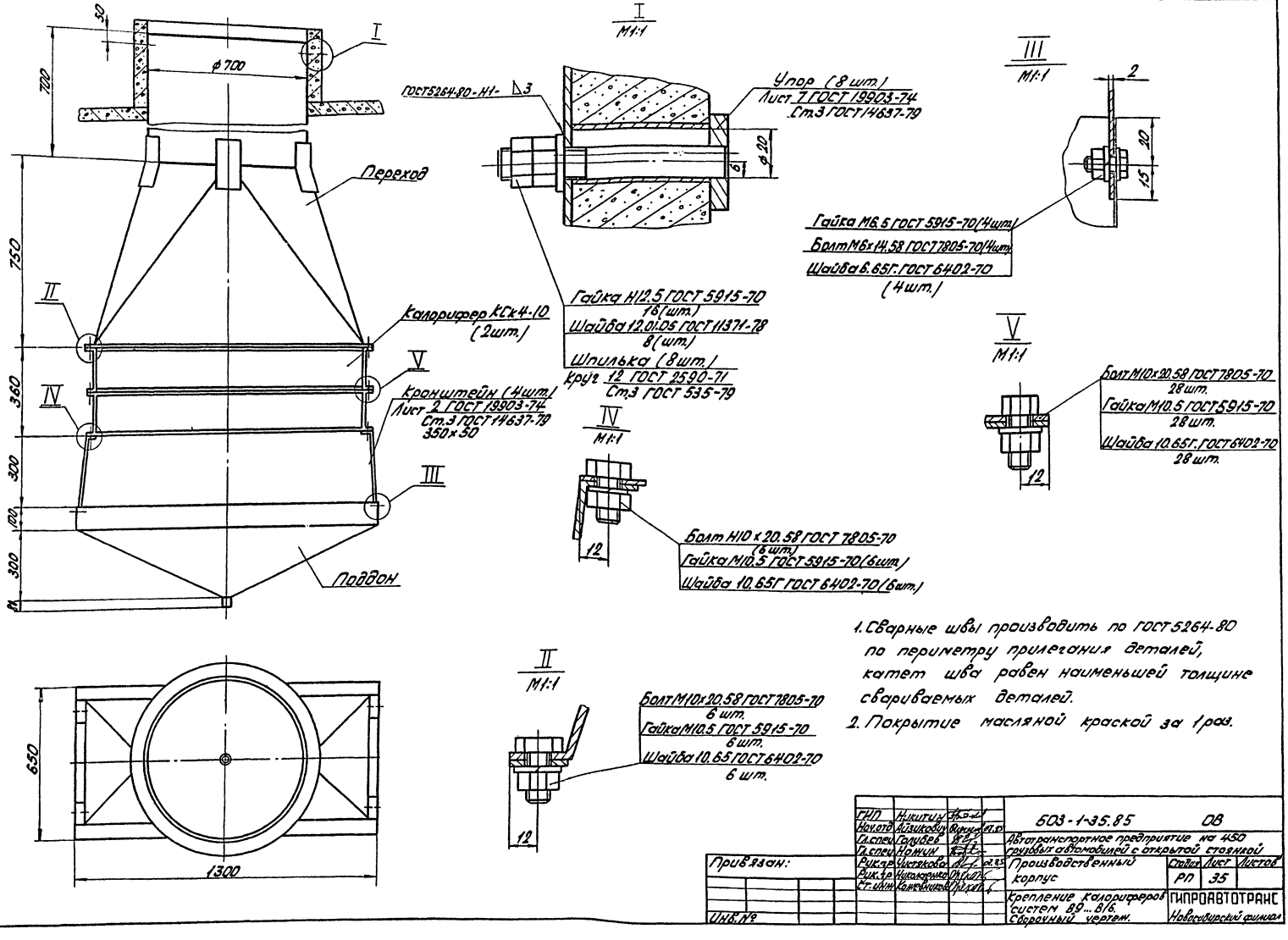

1. Сварные швы производить по ГОСТ 5264-80 по периметру прилегания деталей, катет шва равен наименьшей толщине свариваемых деталей.
2. Покрытие масляной краской за 1 раз.

ГИП	Никитин			503-1-35.85	ОВ
Нач.отд	Айзикович		07.85	Автотранспортное предприятие на 450 грузовых автомобилей с открытой стоянкой	
Гл.спец	Голубев				
Гл.спец	Ножин				
Рук.гр	Чистякова		07.85	Производственный корпус	Стадия: РП; Лист: 35; Листов:
Рук.гр	Николаенко				
Ст.инж	Кожевников			Крепление калориферов систем В9...В16. Сборочный чертеж.	ГИПРОАВТОТРАНС Новосибирский филиал

Привязан:

Инв.№

Инв.№ подл. | Подп. и дата | Взам.инв.

Альбом III

Типовой проект 503-1-35.85

Переход

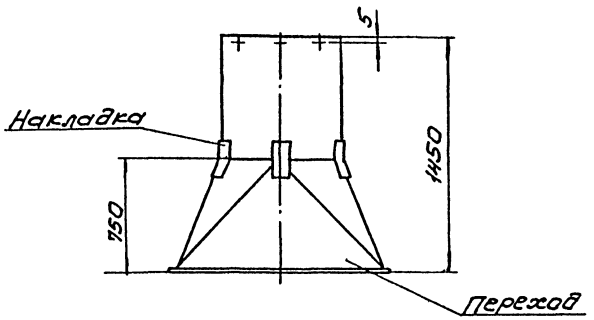

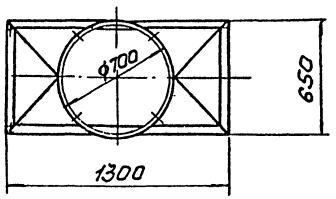

Поддон

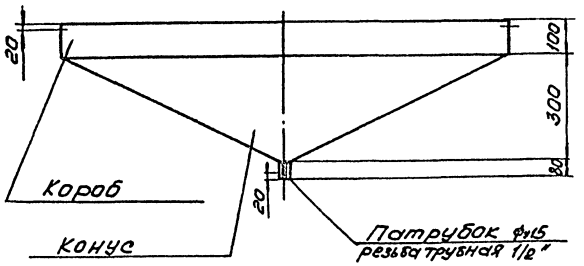

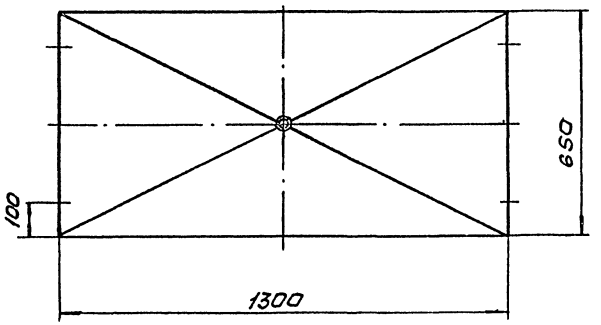

Переход изготовить из листовой стали ГОСТ 19903-74* δ=3мм
и окрасить масляной краской за 1 раза
Поддон изготовить из оцинкованной тонколистовой
стали ГОСТ 19904-74* δ=1мм.

ГИП	Никитин			503-1-35.85 -ОВ	
Нач.отд.	Айзикович		07.85	Автотранспортное предприятие на 450 грузовых автомобилей с открытой стоянкой	
Гл.спец.	Голубев				
Гл.спец.	Ножин				
Рук.гр.	Чистякова		07.85	Производственный корпус	Стадия: Рп; Лист: 36; Листов:
Рук.гр.	Николаенко				
Ст.инж.	Кожевникова			Переход, поддон	ГИПРОАВТОТРАНС Новосибирский филиал

Привязан

Инв. №

Инв.№ подл. | Подпись и дата | Взам.инв.№

Типовой проект 503-1-35.85 Альбом III

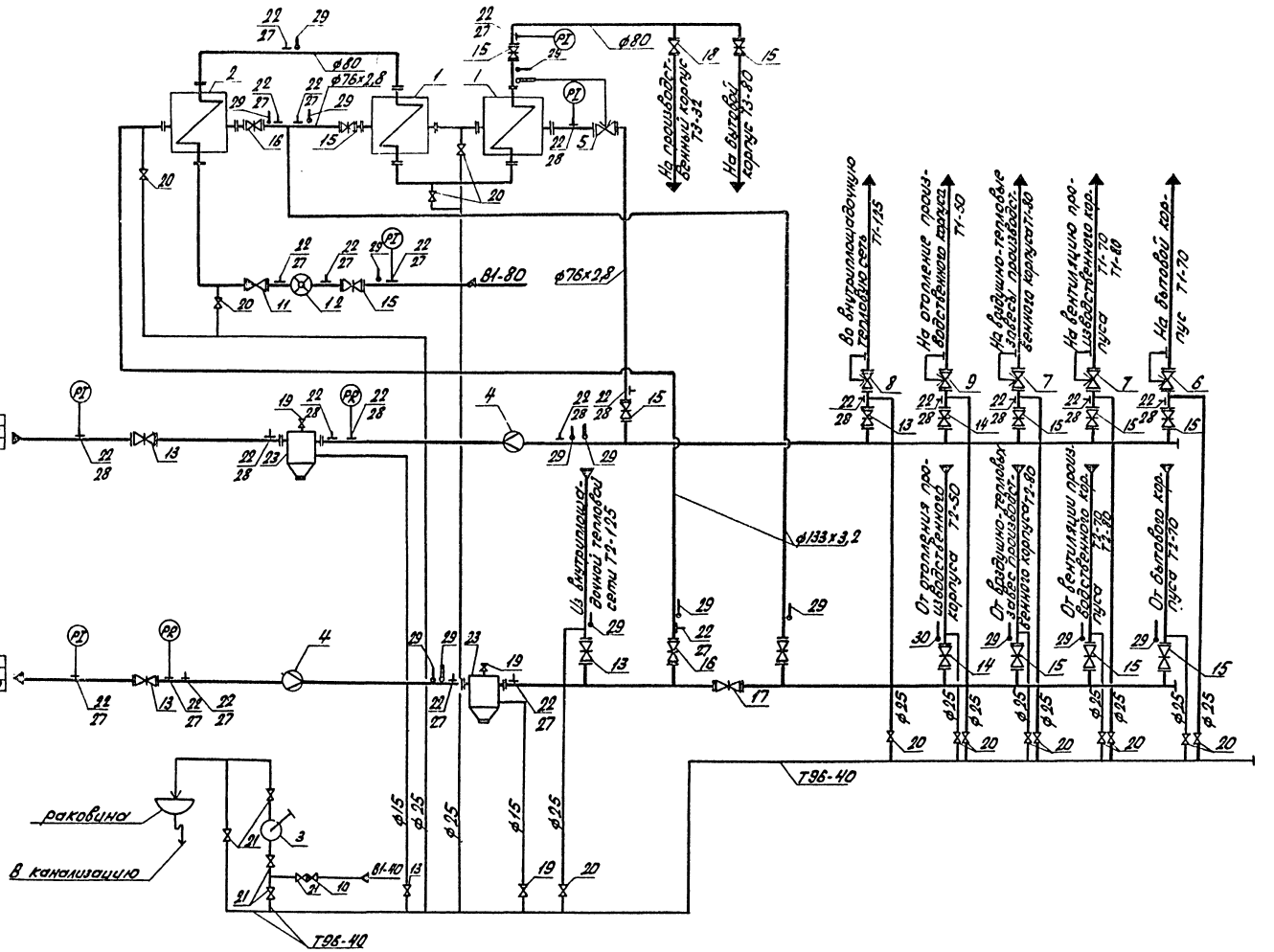

Т96 Условные обозначения

Дренажный трубопровод

ГИП	Никитин			503-1-35.85	08
Нач.отд.	Айзиковой		07.85	Автотранспортное предприятие на 450 грузовых автомобилей с открытой стоянкой	
Гл.спец.	Голубев				
Рук.гр.	Полявко		07.85	Производственный корпус	Стадия: РП; Лист: 37; Листов:
Ст.инж.	Федотов			Центральный тепловой пункт. Принципиальная схема трубопроводов	ГИПРОАВТОТРАНС Новосибирский филиал

Привязан:

Инв.№

Согласовано:

Инв.№ подл. | Подп.и дата | Взам.инв.№ | Нач.отд. | Архипов

Альбом VII

Типовой проект 503-1-35.85

План на отм. 0.000

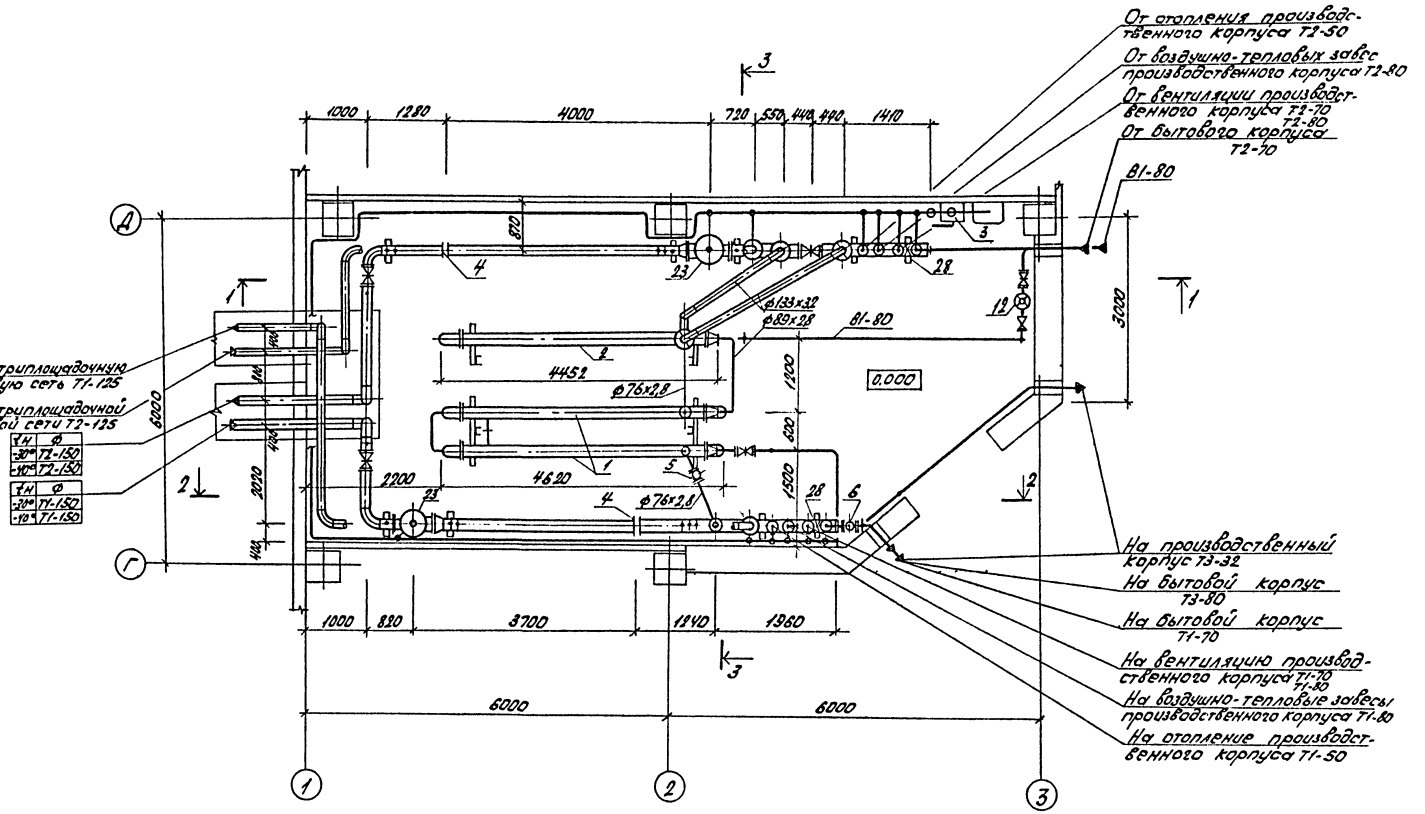

Разрез 1-1÷3-3 смотри лист 39.

ГИП	Никитин		503-1-35.85		ОВ
Нач.отд	Лизуков		Автотранспортное предприятие на 450 грузовых автомобилей с открытой стоянкой		
Гл.спец	Голубев				
Рук.гр	Полевка		Производственный корпус	Стадия	Лист	Листов
Ст.инж	Федотов			РП	38	
Привязан:			Центральный тепловой пункт отм. 0.000	ГИПРОАВТОТРАНС Новосибирский филиал		
Инв.№						

Инв.№ подл. | Подп. и дата | Взам.инв.№ | Инв.№ дубл. | Подп. и дата

Типовой проект 503-1-35.85 Альбом III

Разрез 1-1

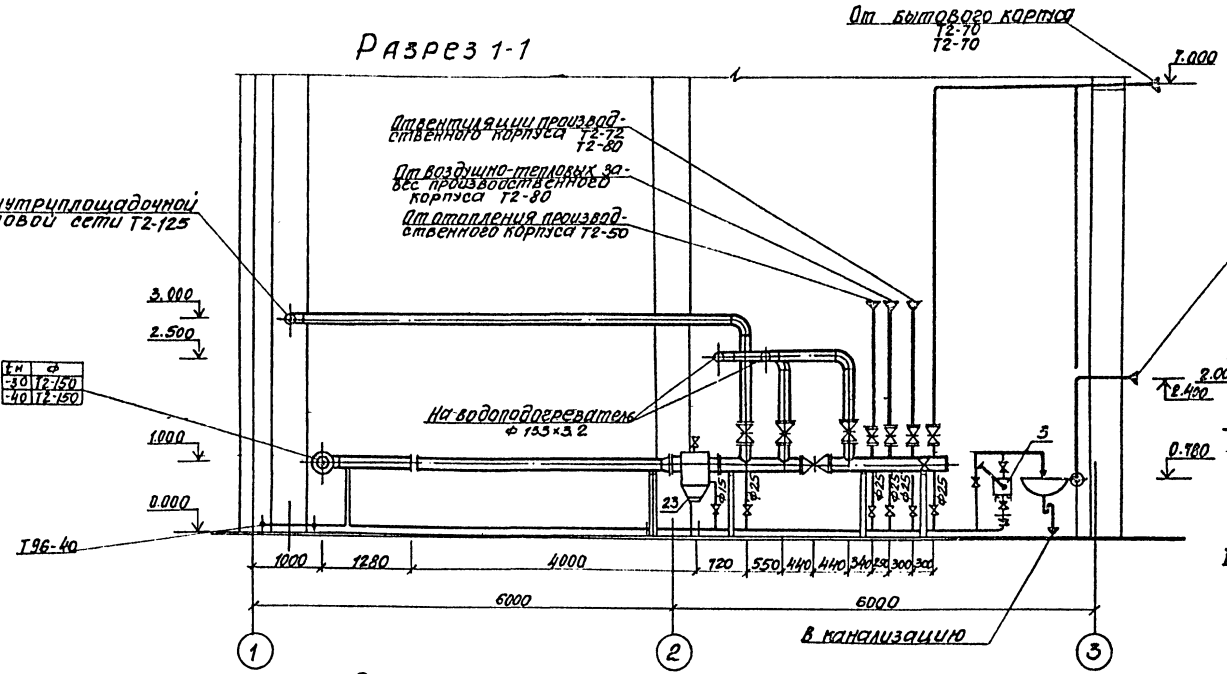

Разрез 3-3

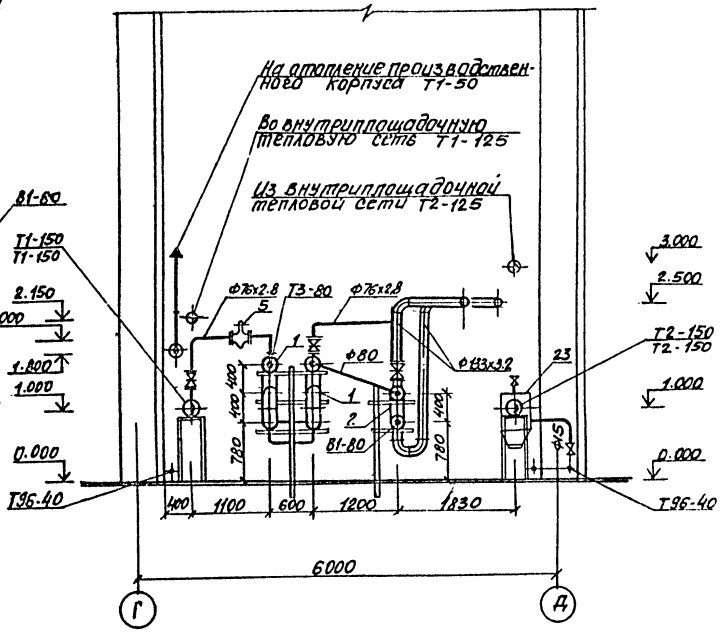

Разрез 2-2

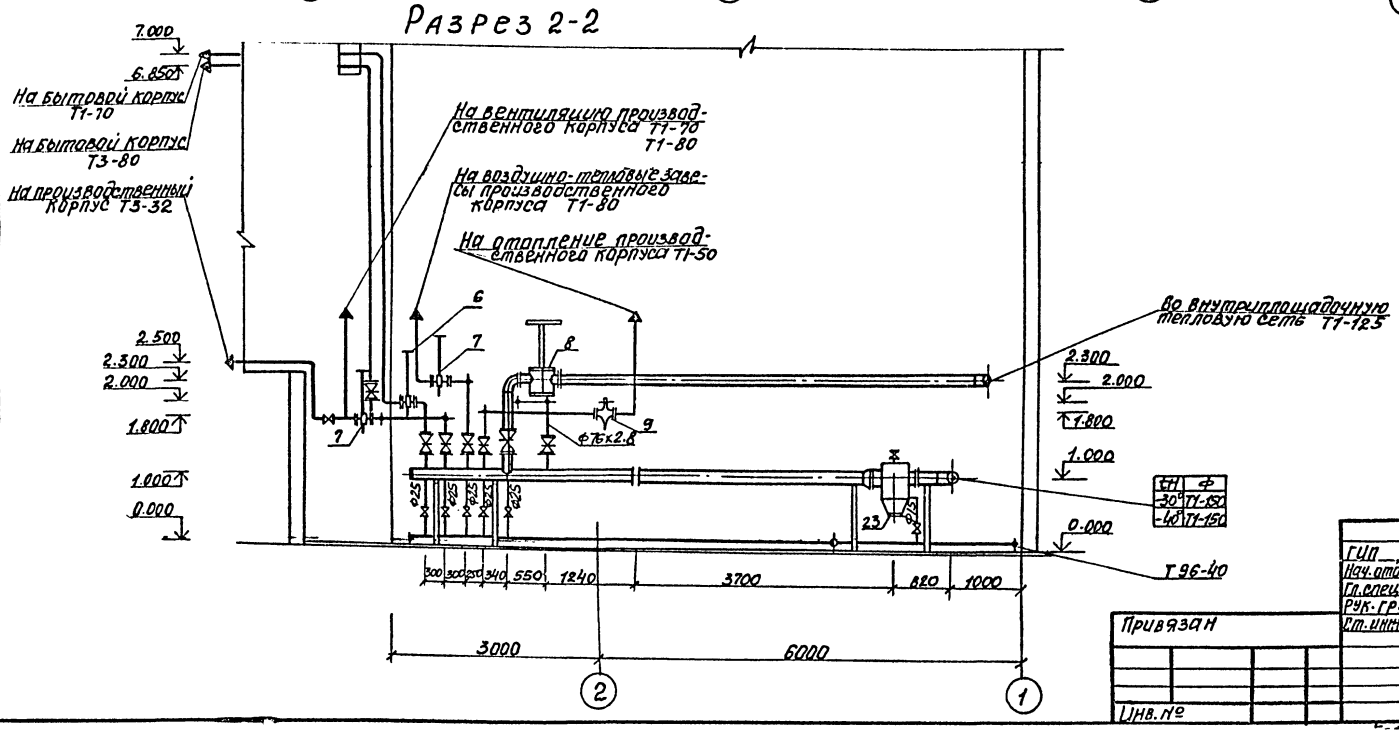

ГИП	Никитин			503-1-35.85 ОВ
Нач. отд.	Айзикович		07.85	Автотранспортное предприятие на 450 грузовых автомобилей с открытой стоянкой
Гл. спец.	Голубев			
Рук. гр.	Полявка		07.85	Производственный корпус
Ст. инж.	Федотов			Стадия: РП; Лист: 39; Листов:
Привязан				Центральный тепловой пункт. Разрезы 1-1...3-3
Инв. №				ГИПРОАВТОТРАНС Новосибирский филиал

Формат А2

Согласовано

Инв. № подл. | Подпись и дата | Взам. инв. № | Дата

Альбом III

Типовой проект 503-1-35.85

Начало

Марка, поз.	Обозначение	Наименование	Кол.	Масса ед., кг	Примечание
1	10 ОСТ34-588-68	Водоподогреватель водоводяной 3х секционный Fc=6,9м2 ф168	2	615	
2	10 ОСТ34-588-68	Водоподогреватель водоводяной 2х секционный Fc=6,9м2 ф168	1	411	
3	БКФ-4	Насос ручной.	1	28	
4		Диафрагма камерная	2		См. часть КНП
5	РТ-50	Регулятор температуры прямого действия ф50	1	30	
6	РК-1	Клапан регулирующий tн=-30°;-40° ф50	1	46	
7	РК-1	tн=-30°;-40° ф80	2	54	
8	РК-1	tн=-30°;-40° ф150	1	240	
9	УРРД-25	tн=-30°;-40° ф25	1	28	
10	16ч3р	Клапан обратный подземный фланцевый ф40	1	7	
11	16ч6р	ф80	1	23,5	
12	ВТ-50	Водомер ф50	1	9	
13	(3КЛ2-16) 30с41нж1	Задвижка клиновая с выдвижным шпинделем фланцевая tн=-30°;-40° ф150	4	97	
14	30ч6бр	Задвижка параллельная с выдвижным шпинделем фланцевая tн=-30°;-40° ф50	2	18,4	
15	30ч6бр	tн=-30°;-40° ф80	11	29	
16	30ч6бр	tн=-30°;-40° ф125	3	58,7	
17	30ч6бр	tн=-30°;-40° ф150	1	78,5	
18	15кч19п2	Вентиль запорный фланцевый ф32	1	4,3	
19	15кч18п	Вентиль запорный муфтовый ф15	4	0,7	
20	15кч18п	ф25	14	1,4	
21	15кч18п	ф40	5	3,7	
22	14М1-00-00	Кран трехходовой для манометра ф15	25	0,16	
23	Т34.07	Грязевик ф150	2	96,7	
24	3КЧ-45-70	Деталь закладная для установки манометра	13		
25	3КЧ-46-70	"	12		
26	10-3КЧ-1-75	Деталь закладная для установки термометра tн=-30°;-40°	15		
27	8-3КЧ-3-75	tн=-30°;-40°	1		
28	Т3.09	Опора неподвижная	2	1,3	

Окончание

Марка, поз.	Обозначение	Наименование	Кол.	Масса ед., кг	Примечание

Марка, поз.	Обозначение	Наименование	Кол.	Масса ед., кг	Примечание

Инв. № подл. | Подп. и дата | Взам. инв. №

Привязан:

Инв. №

ГИП	Никитин		
Начотд.	Айзикович		07.85
Гл.спец.	Голубев		
Рук.гр.	Полявка		07.85
Ст.инж.	Федотов		

503-1-35.85 08

Автотранспортное предприятие на 450 грузовых автомобилей с открытой стоянкой

Производственный корпус

Центральный тепловой пункт. Спецификация установок

Стадия	Лист	Листов
РП	40	

ГИПРОАВТОТРАНС Новосибирский филиал

Типовой проект 503-1-35.85 Альбом III

Ведомость рабочих чертежей основного комплекта ВК

Лист	Наименование	Примечание
1	Общие данные (начало)	
2	Общие данные (окончание)	
3	План на отм. 0.000 с сетями водопровода и канализации в осях А-Ж	
4	План на отм. 0.000 с сетями водопровода и канализации в осях Ж-П	
5	План на отм. 0.000 с сетями водопровода и канализации в осях А-Ж (вариант выпуска водостоков на рельеф)	
6	План на отм. 0.000 с сетями водопровода и канализации в осях Ж-П (вариант выпуска водостоков на рельеф)	
7	Схема системы В1	
8	Схемы систем Т3, К1, К8	
9	Таблица колодцев. Схемы системы К3	
10	План кровли. Схемы системы К2	
11	План кровли. Схемы системы К2 (вариант выпуска водостоков на рельеф)	
12	Схемы системы К2 (вариант выпуска водостоков на рельеф). Гидрозатвор. Прочистка в лючке	
13	Колодец - нейтрализатор 1	
14	Колодец - нейтрализатор 2	
15	Колодец с отстойной частью 1,2	

Условные обозначения

КБ ◎ колодец с бадьей

КО ○ колодец с отстойной частью

—В— вентиляционный трубопровод

—В1— водопровод хозяйственно-питьевой производственно-противопожарный

Ведомость ссылочных и прилагаемых документов

Обозначение	Наименование	Примечание
	Ссылочные документы	
серия 4.900-8 вып. I-IV	Внутреннее санитарно-техническое оборудование	
Нестандартное оборудование М9180	Колодец с бадьей	
Гипроавтотранс г. Воронеж т. п. 902-09-22.84	Канализационные колодцы	
	Прилагаемые документы	
Альбом VIII	Спецификация оборудования	
Альбом X	Ведомость потребности в материалах	

Общие указания

1. Исходными данными для разработки рабочих чертежей являются задания технологического и строительного отделов.
2. Расчет систем водопровода и канализации выполнен на основании строительных норм и правил: СНиП II-30-76; II-32-74; II-34-76; II-93-74; 2.04.02-84.
3. Основные показатели по чертежам водопровода и канализации

Наименование системы	Потребный напор на вводе, м/па	Расчетный расход м³/сут	м³/ч	л/с	при пожаре л/с	Установленная мощн. электродвигателей, кВт	Примечание
Водопровод хозяйственно-питьевой, производственный противопожарный							
а. хозяйственно-питьевые нужды	16/16·10⁴	3,38	0,77	0,67	0,67	–	
б. Производственные нужды	16/16·10⁴	8,17	1,48	2,00	–	–	
в. Внутреннее пожаротушение	23/23·10⁴	–	–	–	10	–	
г. Наружное пожаротушение	10/10·10⁴	–	–	–	30	–	
Всего		11,55	2,25	2,67	40,67	–	
Бытовая канализация		3,38	0,77	2,27	–	–	
Производственная канализация		7,74	1,36	1,8	–	1,35	
Горячая вода		–	0,66	0,29			

4. Монтаж внутренних санитарно-технических систем производить в соответствии со СНиП III-28-75.
5. Трубопроводы систем ВОиТЗ проложить с уклоном 0,002 к водоразборным и спускным кранам.
6. Трубопроводы систем ВОиТЗ изготовить из стальных водогазопроводных труб по ГОСТ 3262-75.
Трубопроводы системы К1 изготовить из чугунных канализационных труб по ГОСТ 6942.3-80.
Трубопроводы системы К3 изготовить из чугунных канализационных труб по ГОСТ 6942.3-80.
Трубопроводы системы К8 изготовить из полиэтиленовых канализационных труб по ТУ 21-26-100-74.
Трубопроводы системы „в" изготовить из асбестоцементных безнапорных труб по ГОСТ 1839-80.
Трубопроводы системы К2 изготовить из асбестоцементных безнапорных труб диаметром 100 ÷ 200 мм и диаметром 150 ÷ 200 мм из асбестоцементных напорных труб по ГОСТ 539-80.
7. Стальные трубопроводы окрасить масляной краской за 2 раза, чугунные трубопроводы покрыть кузбасским лаком за 2 раза.
8. Магистральные трубопроводы горячего водоснабжения изолировать шнуром теплоизоляционным из минеральной ваты в чулке из нити стеклянной δ=30мм с покровным слоем из стеклопластика рулонного РСТ δ=2мм.

Типовой проект разработан в соответствии с действующими нормами и правилами и предусматривает мероприятия, обеспечивающие взрывную, взрывопожарную и пожарную безопасность при эксплуатации здания.
Главный инженер проекта [подпись] (Никитин)

Нормоконтроль: Рук. гр. [подпись] Крыжановская [подпись] 01.85

Инв. № подл. | Подпись и дата | Взам. инв. №

Гип	Никитин	[подпись]		
Нач. отд.	Айзикович	[подпись]	07.85	
Гл. спец.	Кучунова	[подпись]	07.85	
Рук. гр.	Крыжановская	[подпись]	07.85	
Ст. инж.	Попова	[подпись]	07.85	
Н. контр.	Коннисарова	[подпись]	07.85	

Привязан

Инв. №

503-1-35.85 ВК

Автотранспортное предприятие на 450 грузовых автомобилей с открытой стоянкой

Производственный корпус	Стадия	Лист	Листов
	РП	1	15

Общие данные (начало)

ГИПРОАВТОТРАНС Новосибирский филиал

Формат А2

Альбом III

Типовой проект 503-1-35.85

Данные по производственному водопотреблению и водоотведению

№ потребителя по плану	Наименование потребителя	Количество потребителей	Количество часов работы в сутки	Водопотребление: Требования к качеству воды	Потребный напор у потребителя м	Режим водопотребления	Расход воды на одного потребителя м³/ч	Из водопровода м³/сут	Из водопровода м³/ч	Из водопровода л/с	Из оборотного водоснабжения м³/сут	Из оборотного водоснабжения м³/ч	Из оборотного водоснабжения л/с	Водоотведение: Характеристика сточных вод	Режим водоотведения	Сброс в канализацию м³/сут	Сброс в канализацию м³/ч	Сброс в канализацию л/с	Концентрация загрязнений сточных вод после локальных сооружений мг/л	Примечание
	Аккумуляторный участок													Раствор H_2SO_4 - 1500 мг/л						
1-6	Ванна для промывки деталей аккумуляторов М-301А	1	2	техническая	5	периодический 1 раз в сутки	0,17	0,17	0,17*	0,28*					периодический 1 раз в сутки	0,17	0,17*	0,28*	pH = 7÷8	Колодец-нейтрализатор 1
2-14	Дистиллятор ДЭ-4	1	7	хоз-питьевая	5	непрерывный	0,16	1,12	0,16	0,04				t° - 40°C не загрязненные	непрерывный	1,12	0,16	0,04		
3	Раковина	1		хоз-питьевая	3	непрерывный				0,2					непрерывный			0,3		
	Участок ремонта приборов питания																			
4	Раковина	1		хоз-питьевая	3	непрерывный				0,2					непрерывный			0,3		
	Шиномонтажный участок																			
5-8	Ванна для проверки камер автомобильных шин Ш-902	1	7	техническая	5	периодический 2 раза в месяц непрерывный	0,27	0,27* 0,21**	0,27* 0,03**	0,45* 0,10**				Взвешенных веществ - 400 мг/л	периодический 2 раза в месяц	0,27*	0,27*	0,45*	Взвешенных веществ - 120 мг/л	Колодец с отстойной частью 1
	Агрегатный, слесарно-механический участок и ОГМ																			
6-8	Стенд для проверки пневмооборудования автомобиля К-203	1	2	хоз-питьевая	5	непрерывный	0,3	0,6	0,3	0,08				Незагрязненные	непрерывный	0,6	0,3	0,08		
	Медницко-сварочный участок																			
7-6	Ванна для проверки герметичности топливных баков 5008А	1	2	техническая	5	периодический 2 раза в месяц непрерывный	0,6	0,6 0,08**	0,6 0,04**	1,0 0,10**				Незагрязненные	периодический 2 раза в месяц	0,6	0,6	1,0		
8-9	Стенд для комплексных работ по ремонту радиаторов Р-209	1	2	техническая	5	периодический 2 раза в месяц непрерывный	0,56	0,56* 0,02**	0,56* 0,02**	0,93* 0,10**				Раствор HCl - 1 г/л Взвешенных веществ - 0,2 г/л Нефтепродуктов - 0,2 г/л	периодический 2 раза в месяц	0,56*	0,56*	0,93*	Взвешенных веществ - 100 мг/л Нефтепродуктов - 25 мг/л pH = 7÷8	Колодец с отстойной частью 2 Колодец-нейтрализатор 2
9-5	Установка для промывки и пропаривания топливных баков М-424	1	2	техническая	5	непрерывный	0,3	0,6	0,3	0,08				Дизельное топливо - 0,02 г/л	непрерывный	0,6	0,3	0,08		Очистные сооружения оборотного водоснабжения т.п. 902-2-248
10-7	Установка для очистки радиаторов от накипи М-423	1	4	техническая	5	периодический 2 раза в месяц непрерывный	0,33	0,33* 0,12**	0,33* 0,03**	0,55* 0,10**				Взвешенных веществ - 0,2 г/л NaOH - 1,5 г/л	периодический 2 раза в месяц	0,33*	0,33*	0,55*	Взвешенных веществ - 100 мг/л pH = 7÷8	Колодец с отстойной частью 2. Колодец-нейтрализатор 2
11	Мойка пола	3103,3 м²		техническая	10		1,5 л/м²	4,65						Взвешенные вещества - 60 мг/л Нефтепродукты - 20 мг/л		4,65				Очистные сооружения оборотного водоснабжения т.п. 902-2-298
	Итого							8,17	1,48	2,00						7,74	1,36	1,8		

* Расходы воды не включены в суммарный расход из-за несовпадения по времени.

** Безвозвратные потери воды на испарение и унос на деталях.

Инв. № подл. | Подпись и дата | Взам. инв. №

Привязан

Инв. №

ГИП	Никитин	[подпись]	
Нач. отд.	Айзикович	[подпись]	07.85
Гл. спец.	Кучумова	[подпись]	07.85
Рук. гр.	Кружановская	[подпись]	07.85
Ст. инж.	Попова	[подпись]	07.85

503-1-35.85 ВК

Автотранспортное предприятие на 450 грузовых автомобилей с открытой стоянкой

Производственный корпус

Стадия	Лист	Листов
РП	2	

Общие данные (окончание)

ГИПРОАВТОТРАНС Новосибирский филиал

Копировал [подпись] Формат А2

Альбом III

Типовой проект 503-1-35.85

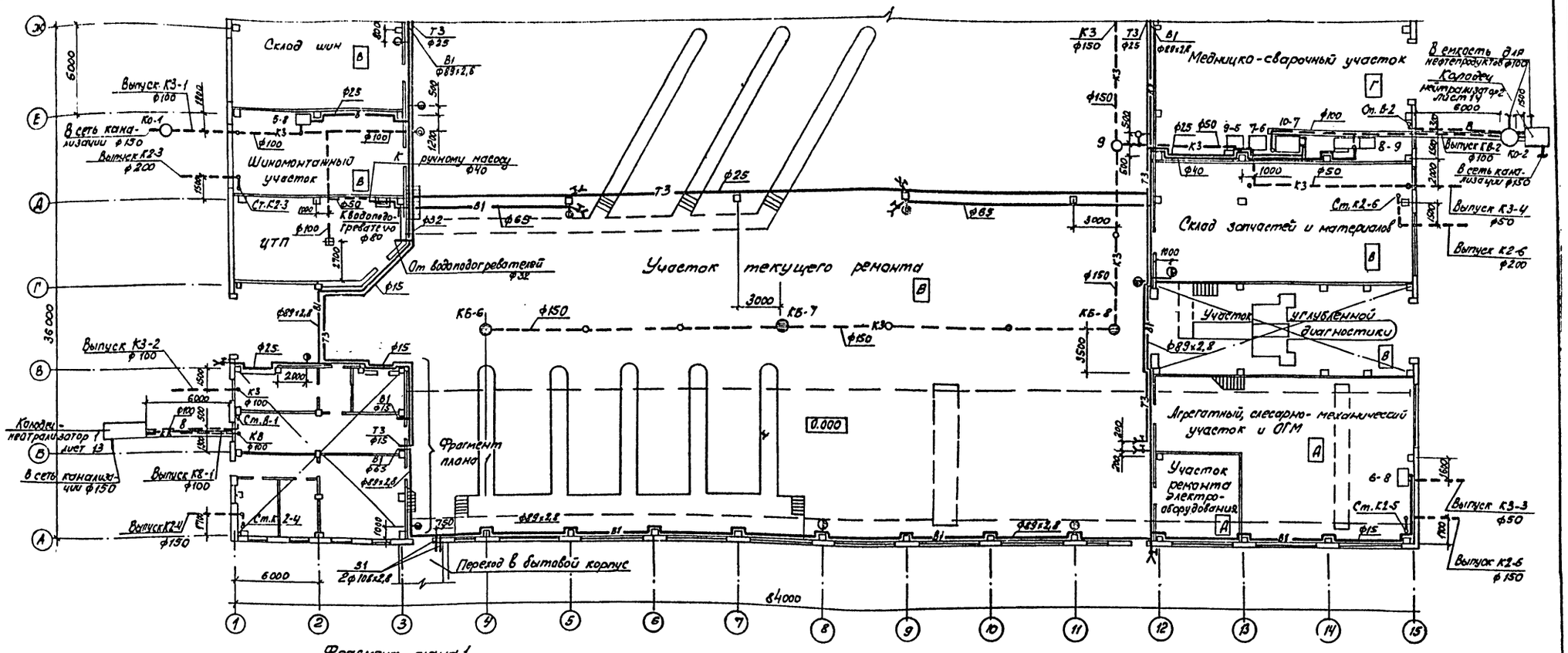

Фрагмент плана 1

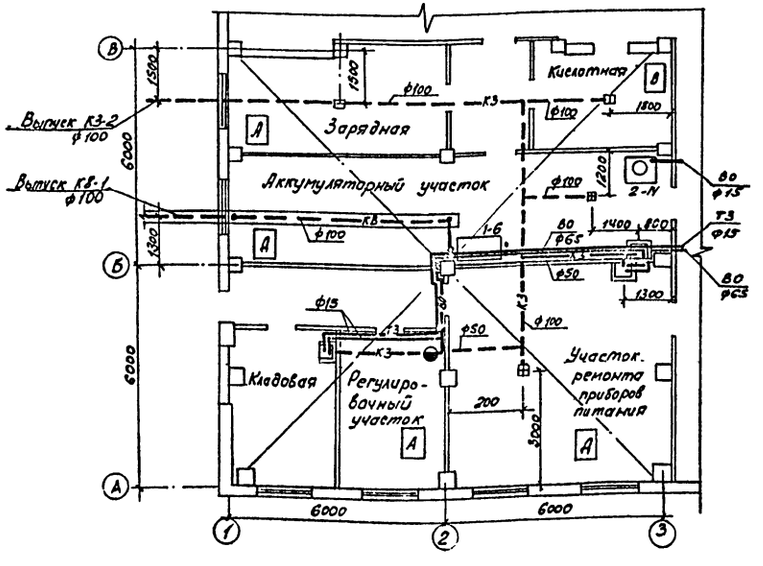

Схематический план

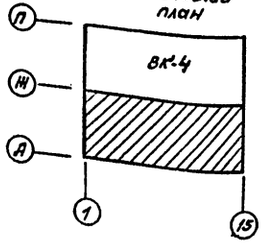

Экспликация технологического оборудования лист 2

Согласовано

Нач. стр. отд.	Сидорова	
Нач. техн. отд.	Боярышева	
Нач. электр. отд.	Архипов	

Инв. № подл.	Подпись и дата	Взам. инв. №

Привязан

Инв. №

ГИП	Никитин		
Нач. отд.	Айзикович		07.85
Гл. спец.	Кучумова		
Рук. гр.	Кошмановская		07.85
Ст. инж.	Попова		07.85

503-1-35.85 ВК

Автотранспортное предприятие на 450 грузовых автомобилей с открытой стоянкой

Производственный корпус

Стадия	Лист	Листов
РП	3	

План на отметке 0.000 с сетями водопровода и канализации в осях А – Ж

ГИПРОАВТОТРАНС Новосибирский филиал

Альбом III

Типовой проект 503-1-35.85

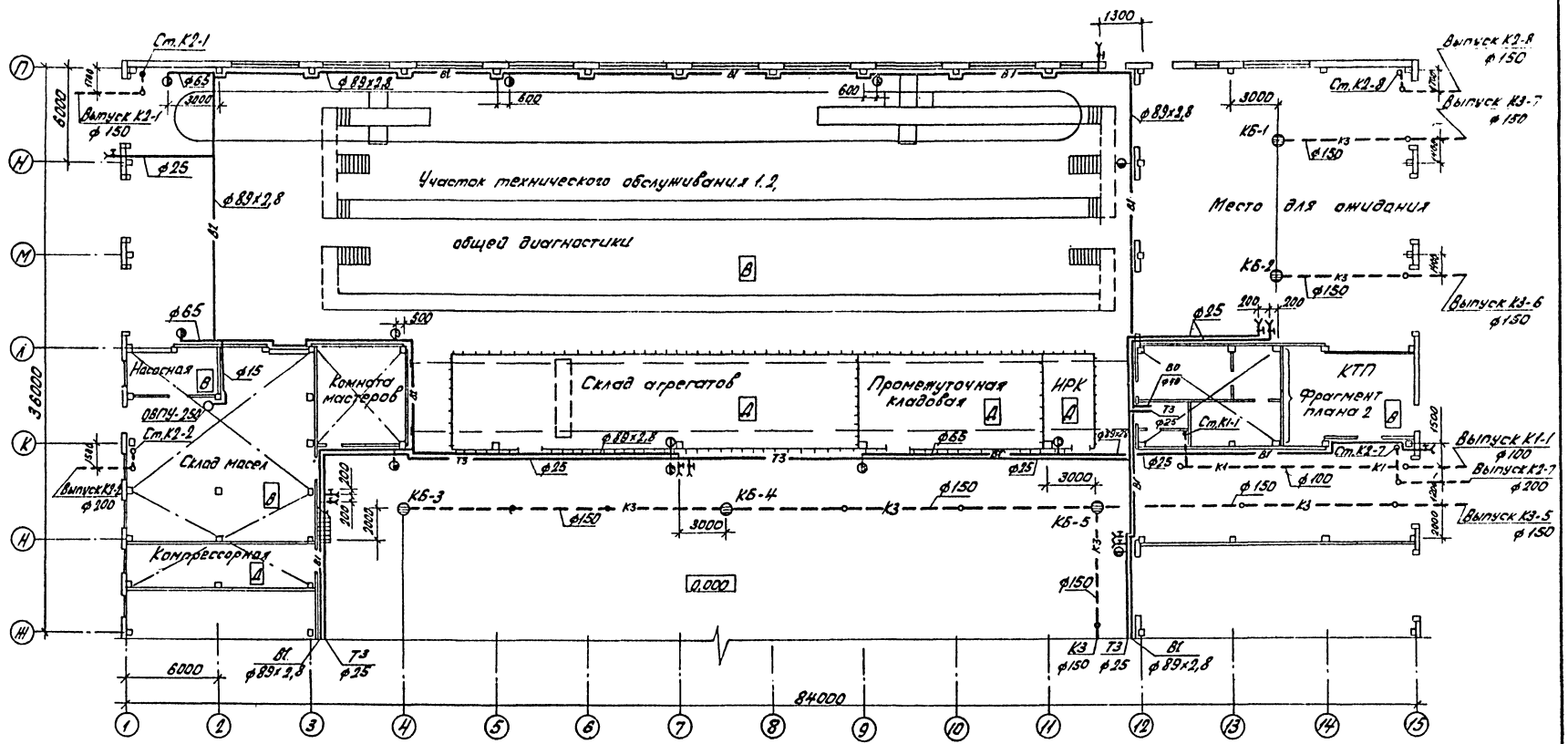

Фрагмент плана 2

Схематический план

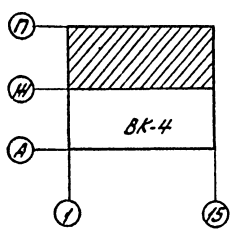

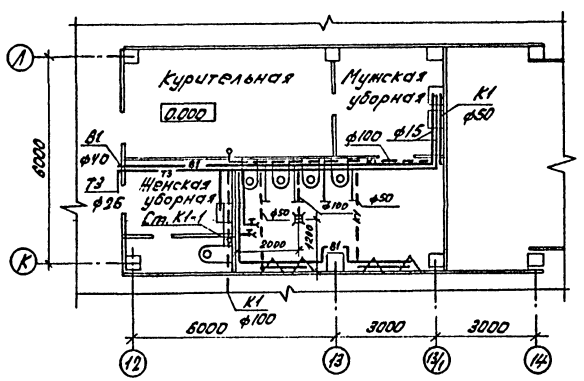

Привязан:			
Инв.№			

ГИП	Никитин		
Начотд.	Айзикович		07.85
Гл.спец.	Кучумова		07.85
Рук.гр.	Крыжановская		07.85
Ст.инж.	Попова		07.85

503-1-35.85 ВК

Автотранспортное предприятие на 450 грузовых автомобилей с открытой стоянкой

Производственный корпус

Стадия	Лист	Листов
РП	4	

План на отм. 0.000 с сетями водопровода и канализации в осях Ж-П

ГИПРОАВТОТРАНС Новосибирский филиал

Инв.№ подл. | Подп. и дата | Взам.инв.№ | Нач.стр.отд. | Нач.техн.отд. | Нач.электр.отд. | Нач.сл.отд. | Сидорова | Бородина | Ярцев

Альбом III

Типовой проект 503-1-35.85

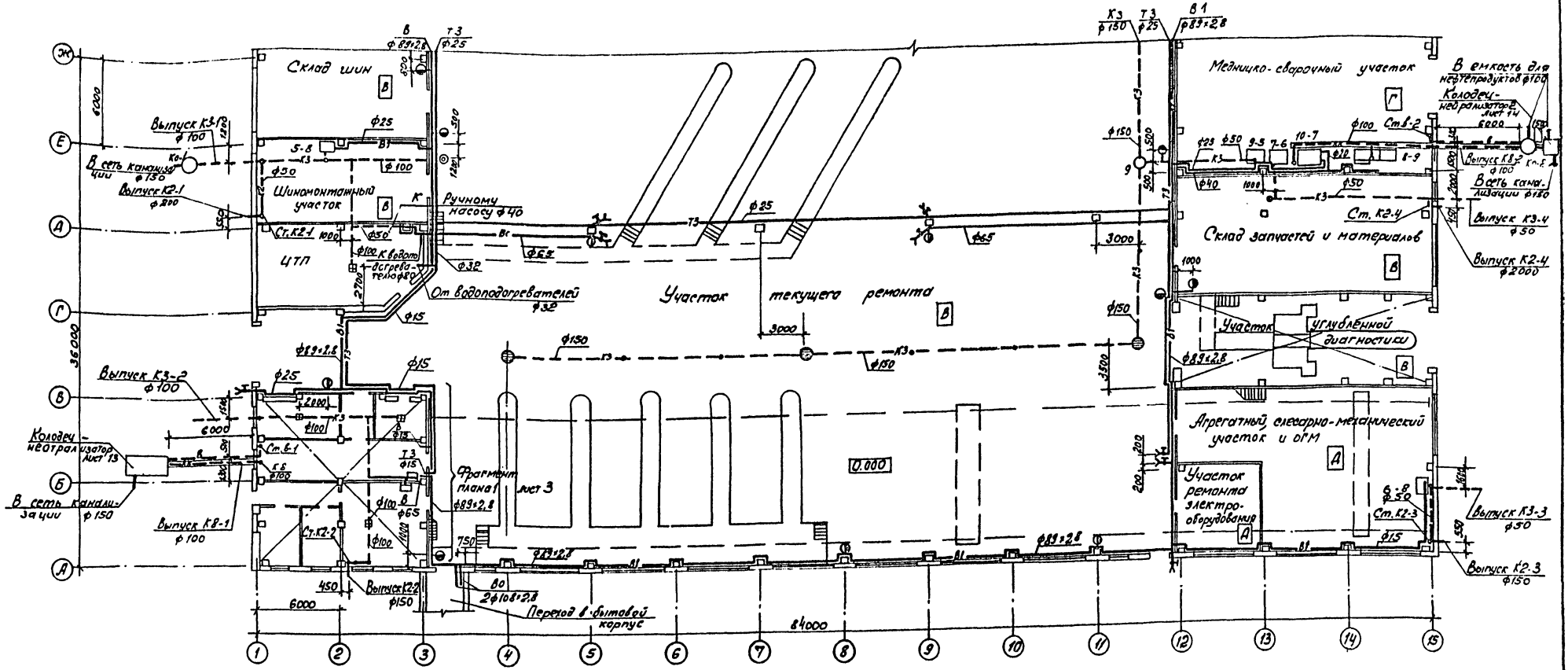

Схематический план

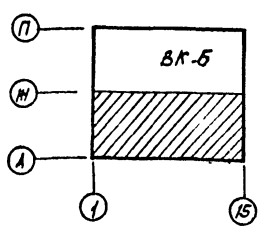

Экспликация технологического оборудования лист 2.

Согласовано

Нач. отд.	Гудорова	
Нач. тех. отд.	Бояршинов	
Нач. электр. отд.	Архипов	

Инв. № подл. | Подпись и дата | Взам. инв. №

Привязо

Инв. №

ГИП	Никитин		
Нач. отд.	Айзикович		07.85
Гл. спец.	Кучумова		07.85
Рук. гр.	Крыжановская		07.85
Ст. инж.	Попова		07.85

503-1-35.85 ВК

Автотранспортное предприятие на 450 грузовых автомобилей с открытой стоянкой

Производственный корпус

Стадия	Лист	Листов
РП	5	

План на отм. 0.000 с сетями водопровода и канализации в осях 1-Ж (вариант выпуска водостоков на сельсоветы)

ГИПРОАВТОТРАНС Новосибирский филиал

Альбом III

Типовой проект 503-1-35.85

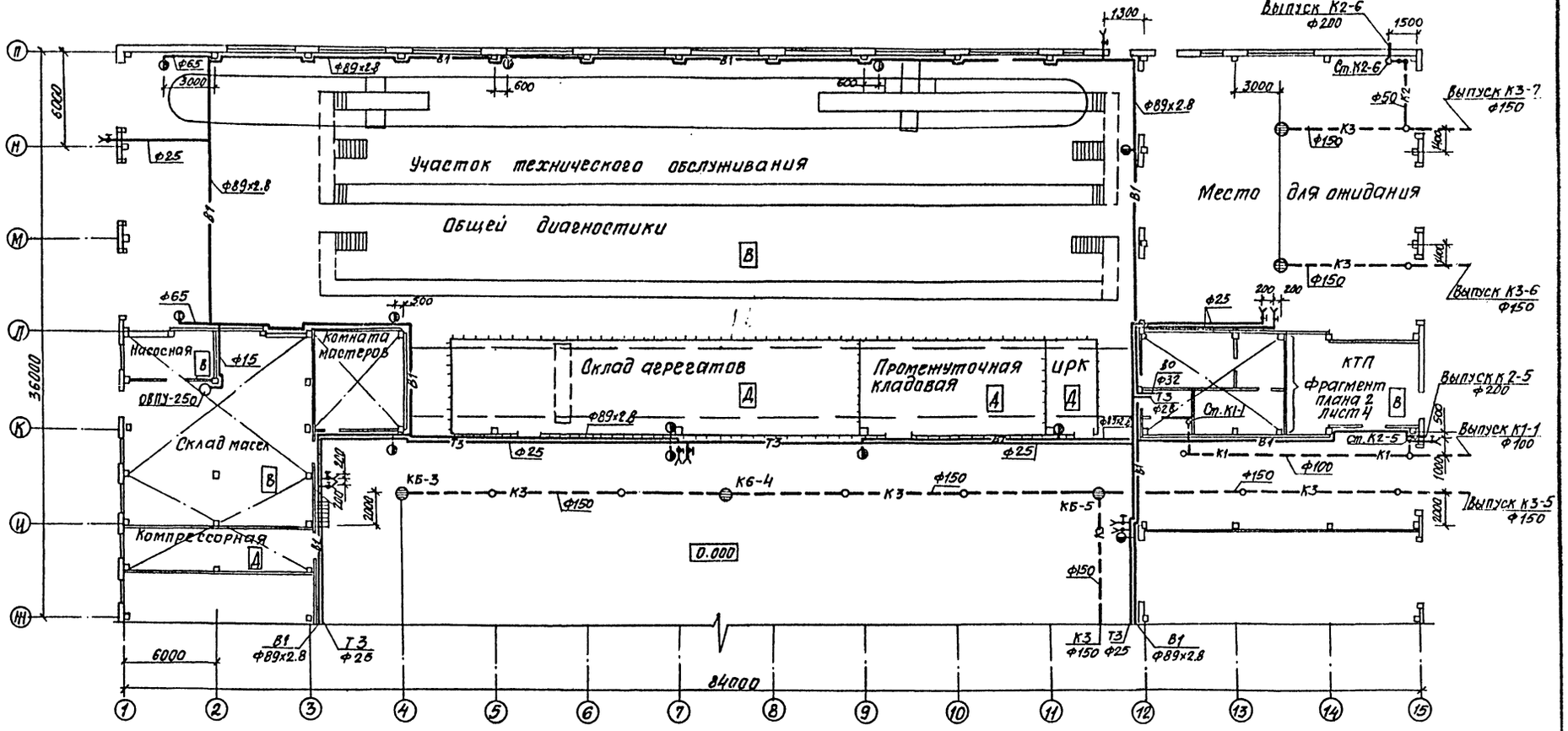

Схематический план

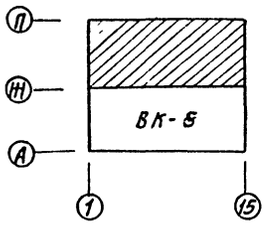

Согласовано

Нач. стр. отд.	Сидорова		
Нач. отд.	Кузнецова		
Нач. электр. отд.	Архипов		

Инв. № подл. | Подпись и дата | Взам. инв. №

Привязан

Инв. №

ГИП	Никитин		
Нач. отд.	Айзикович		07.85
Гл. спец.	Кучумова		07.85
Рук. гр.	Крыжановская		07.85
Ст. инж.	Попова		07.85

503-1-35.85 ВК

Автотранспортное предприятие на 450 грузовых автомобилей с открытой стоянкой

Производственный корпус

Стадия	Лист	Листов
РП	6	

План на отм. 0.000 с сетями водопровода и канализации в осях ж.-п. (вариант выпуска водостоков на рельеф)

ГИПРОАВТОТРАНС Новосибирский филиал

Копировал: Воропаева

Формат А2

Типовой проект 503-1-35.85 Альбом III

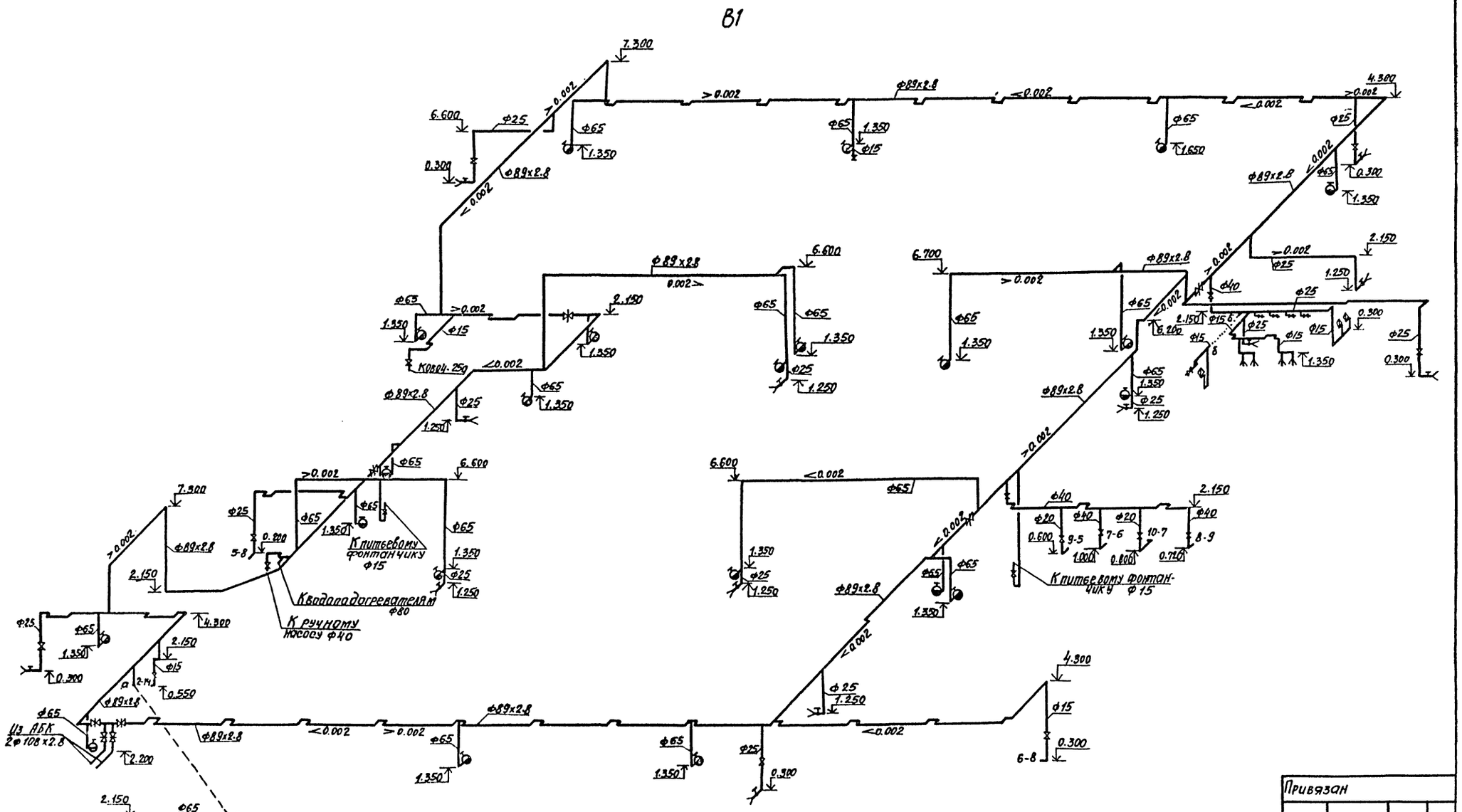

Экспликация технологического оборудования лист 2

Привязан

Инв.№

ГИП	Никитин			503-1-35.85	-ВК
Нач. отд.	Айзикович		07.85	Автотранспортное предприятие на 450 грузовых автомобилей с открытой стоянкой	
Гл. спец.	Кучумова		07.85		
Рук. гр.	Крыжановская		07.85		
Ст. инж.	Попова		07.85	Производственный корпус	Стадия: РП; Лист: 7; Листов:
				Схема системы В1	ГИПРОАВТОТРАНС Новосибирский филиал

Копировал: Воронцева

Формат А2

Инв. № подл. | Подпись и дата | Взам. инв. №

Типовой проект 503-1-35.85 Альбом III

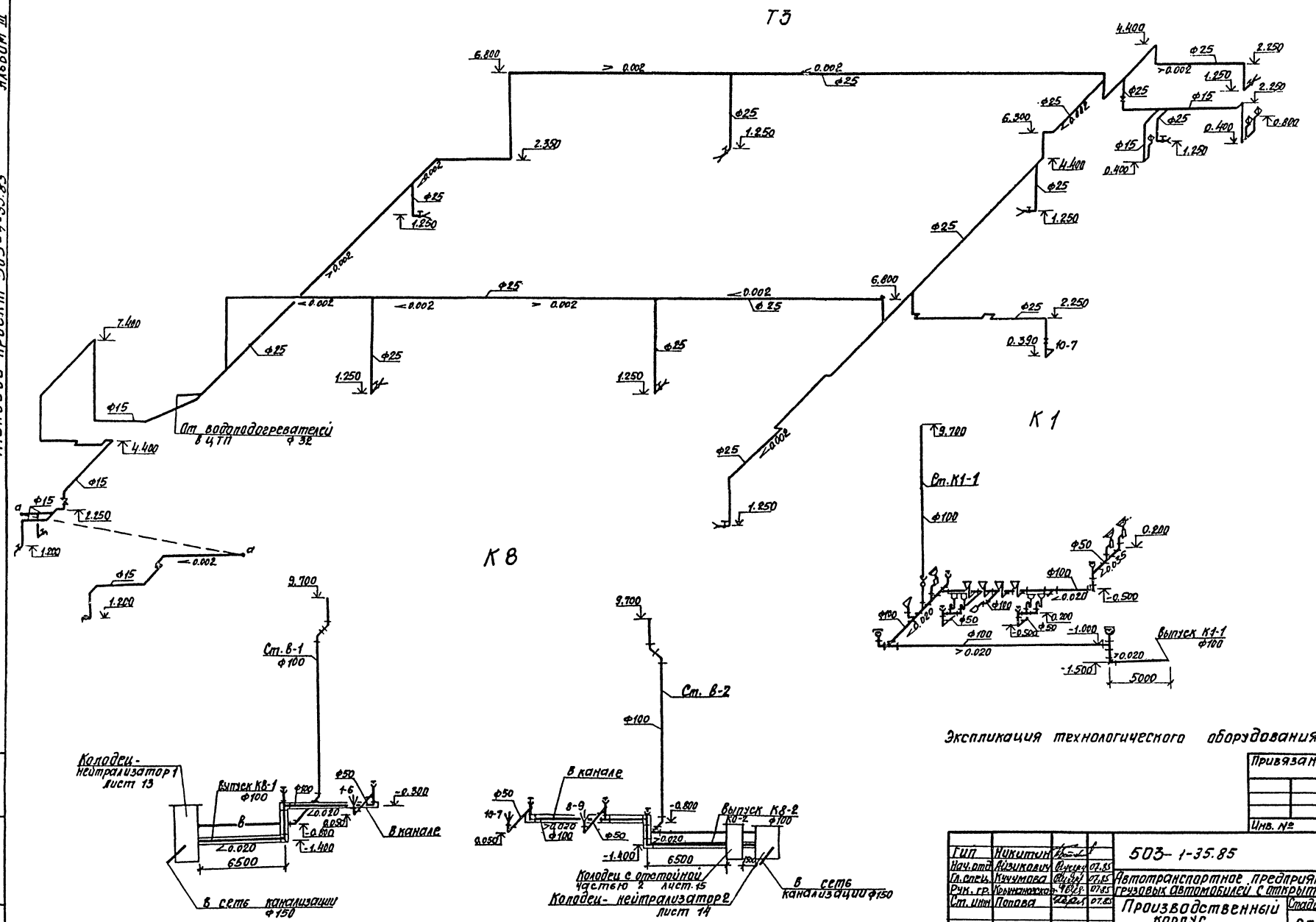

Экспликация технологического оборудования лист 2

Привязан			
Инв. №			

Гип	Никитин			503-1-35.85 -ВК
Нач. отд.	Айзикович		07.85	Автотранспортное предприятие на 450 грузовых автомобилей с открытой стоянкой
Гл. спец.	Кучумова		07.85	
Рук. гр.	Крыжановская		07.85	Производственный корпус.
Ст. инж.	Попова		07.85	Стадия: РП; Лист: 8; Листов:
				Схемы систем Т3, К1, К8

ГИПРОАВТОТРАНС Новосибирский филиал

Инв. № подл. | Подпись и дата | Взам. инв. №

Копировал: Воронцева

Формат А3

Типовой проект 503-1-35.85 Альбом III

Таблица колодцев

№ колодца по детализировке сети	№ узла по типовому проекту	Диаметр колодца, мм	полная высота колодца, мм	Глубина заложения до низа трубы (лотка), мм	Рабочая высота колодца, мм	Высота горловины, мм	Тип люка: m	Тип люка: л	Тип люка: $P_н$	Объем бетона лотка м200, м3	Наименование сборных железобетонных элементов: Плита днища: КЦД-10	Плита днища: КЦД-15	Плита днища: КЦД-20	Рабочая часть: КЦ-10-3	Рабочая часть: КЦ-10-6	Рабочая часть: КЦ-10-9	Рабочая часть: КЦ-15-6	Рабочая часть: КЦ-15-9	Рабочая часть: КЦ-20-6	Рабочая часть: КЦ-20-9	Рабочая часть: КЦ-10-9а	Рабочая часть: КЦ-15-6а	Рабочая часть: КЦ-15-9а	Рабочая часть: КЦ-20-6а	Рабочая часть: КЦ-20-9а	Плита перекрытия: КЦП1-10-1	Плита перекрытия: КЦП1-15-1	Плита перекрытия: КЦП1-20-1	Горловина: КЦО-1	Горловина: КЦ-7-3	Горловина: КЦ-7-9	Скобы ходовые, шт	Объем бетона для заделки труб м100, м3
1	2	3	4	5	6	7	8	9	10	11	12	13	14	15	16	17	18	19	20	21	22	23	24	25	26	27	28	29	30	31	32	33	34
КО-1		1000	2050		1500	550	1				1				1						1					1			4			6	
КБ-1		700	1230	200		1030				0,30	1																		1		1		
КБ-2		700	1230	200		1030				0,30	1																		1		1		
КБ-3		700	1230	200		1030				0,30	1																		1		1		
КБ-4		700	1450	200		1250				0,30	1																		5		1		
КБ-5		700	1680	200		1480				0,30	1																		4	1	1		
КБ-6		700	1230	200		1030				0,30	1																		1		1		
КБ-7		700	1360	200		1160				0,30	1																		3		1		
КБ-8		700	1500	200		1300				0,30	1																		1	1	1		
9		1000	1560	200	900	660	1			0,36	1					1										1			1	1		5	
КО-2		1000	2750		2100	650	1				1				2						1					1			1	1		5	
						Итого	3				11				3	1					2					3			23	4	8	16	

К3

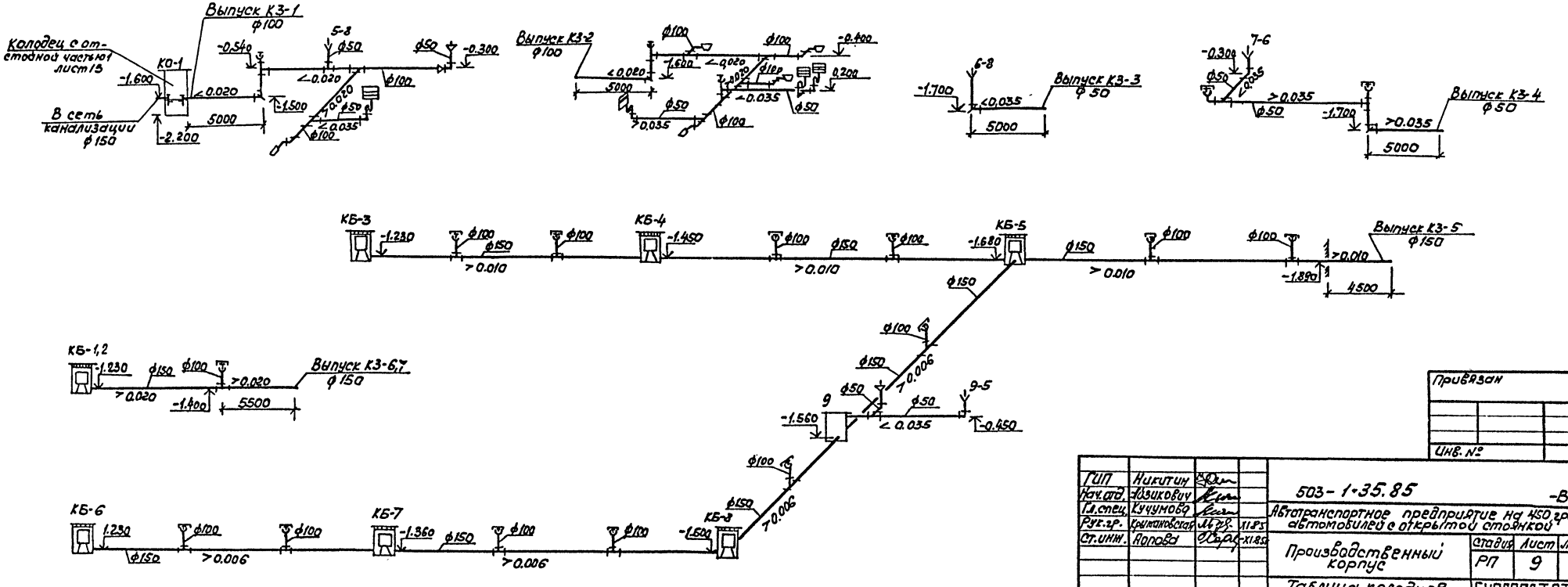

Инв. № подл.	Подпись и дата	Взам. инв. №

Привязан

Инв. №

ГИП	Никитин		
Нач. отд.	Айзикович		
Гл. спец.	Кучумова		
Рук. гр.	Крымановская		XI.85
Ст. инж.	Попова		XI.85

503-1-35.85 -ВК

Автотранспортное предприятие на 450 грузовых автомобилей с открытой стоянкой

Производственный корпус

Стадия	Лист	Листов
РП	9	

Таблица колодцев Схемы системы К3

ГИПРОАВТОТРАНС Новосибирский филиал

Копировал

Типовой проект 503-1-35.85 Альбом III

План кровли

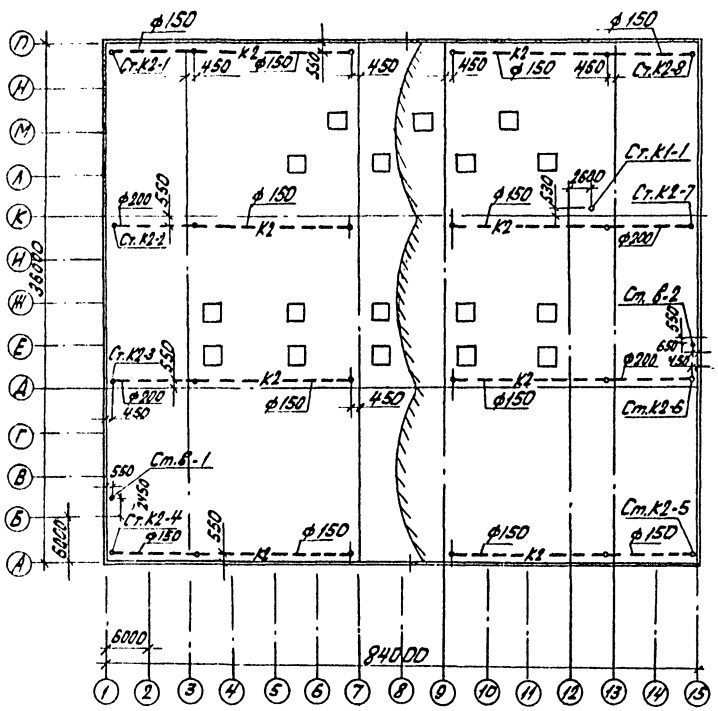

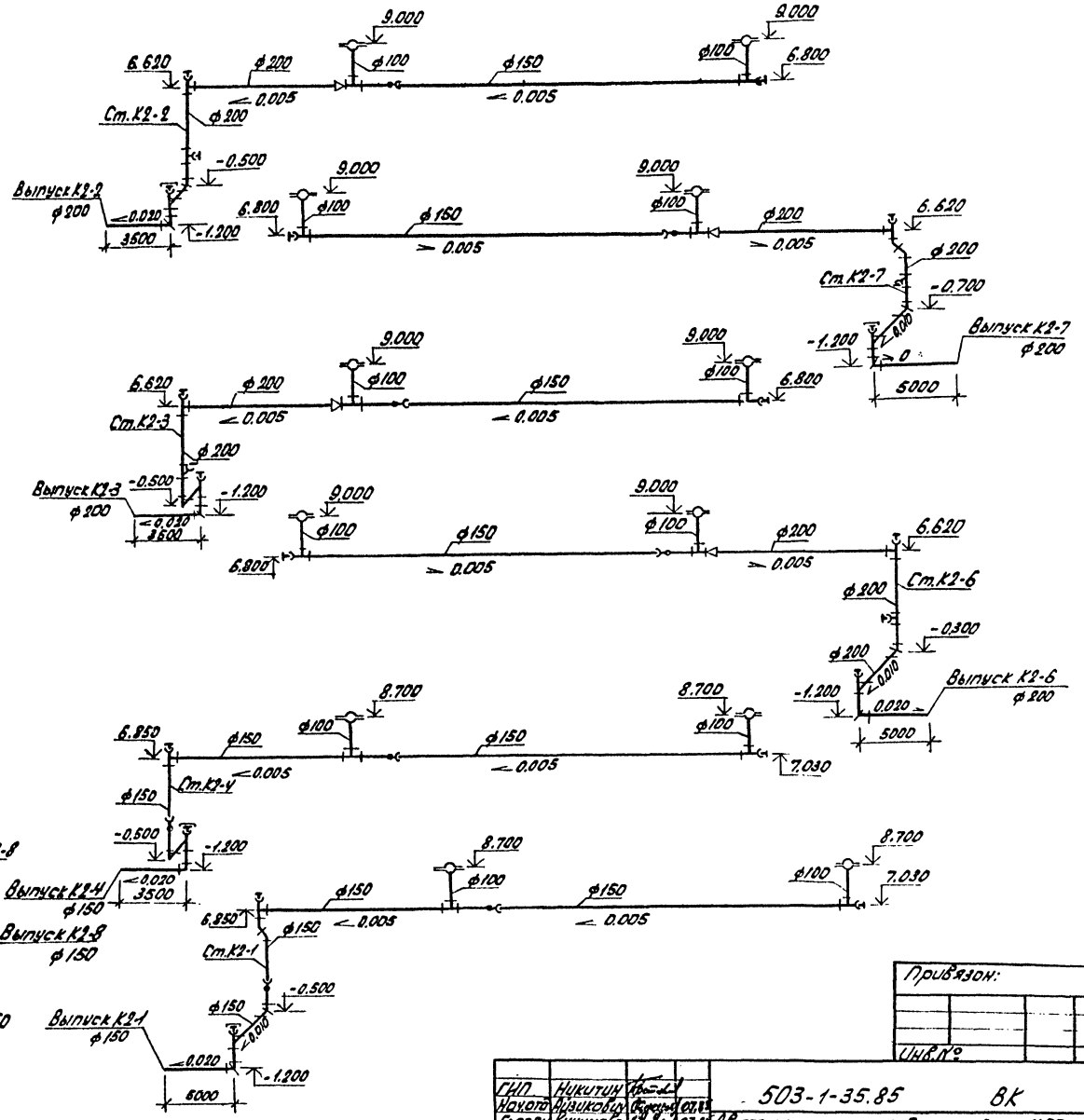

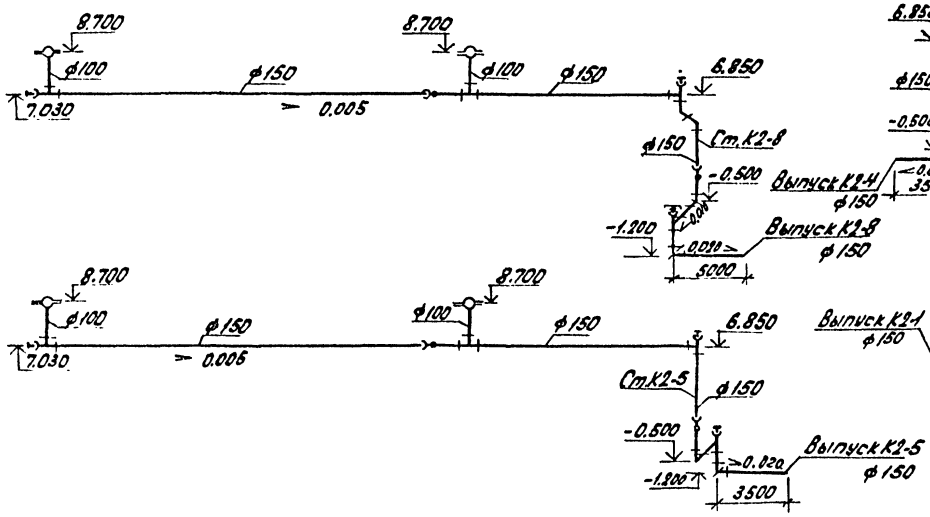

Привязан:

Инв.№

ГИП	Никитин			503-1-35.85 ВК
Нач.отд.	Айзикович		07.85	Автотранспортное предприятие на 450 грузовых автомобилей с открытой стоянкой
Гл.спец.	Кучумова		07.85	
Рук.гр.	Крыжановская		07.85	Производственный корпус
Ст.инж.	Попова		07.85	Стадия: РП; Лист: 10; Листов:
				План кровли. Схемы системы К2.
				ГИПРОАВТОТРАНС Новосибирский филиал

Инв.№ подл. | Подпись и дата | Взам.инв.№ | Нач.стр.отд. | Гидроавтотранс

Типовой проект 503-1-35.85 Альбом III

План кровли

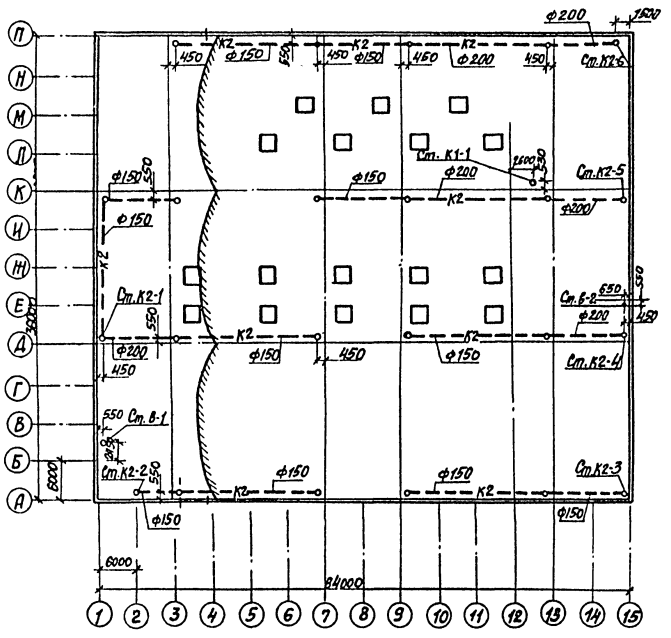

К2

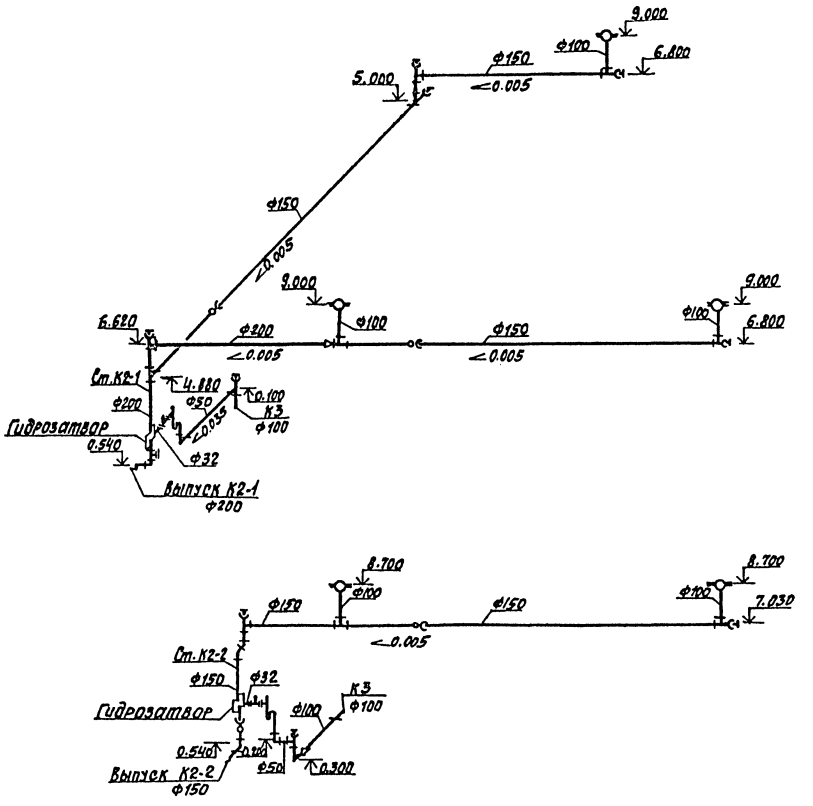

Привязан

Инв. №

ГИП	Никитин			503-1-35.85	-ВК
Нач. отд.	Аникович		07.85	Автотранспортное предприятие на 450 грузовых автомобилей с открытой стоянкой	
Гл. спец.	Кучумова		07.85		
Рук. гр.	Крыжановская		07.85		
Ст. инж.	Попова		07.85	Производственный корпус	Стадия: РП; Лист: 11; Листов:
				План кровли. Схемы систем К2 (вариант выпусков водостоков на рельеф)	ГИПРОАВТОТРАНС Новосибирский филиал

Копировал: Воропаева. Формат А2

Инв. № подл. | Подпись и дата | Взам. инв. №

Нач. отд. Кабанова И.А.

Типовой проект 503-1-35.85 Альбом III

К2

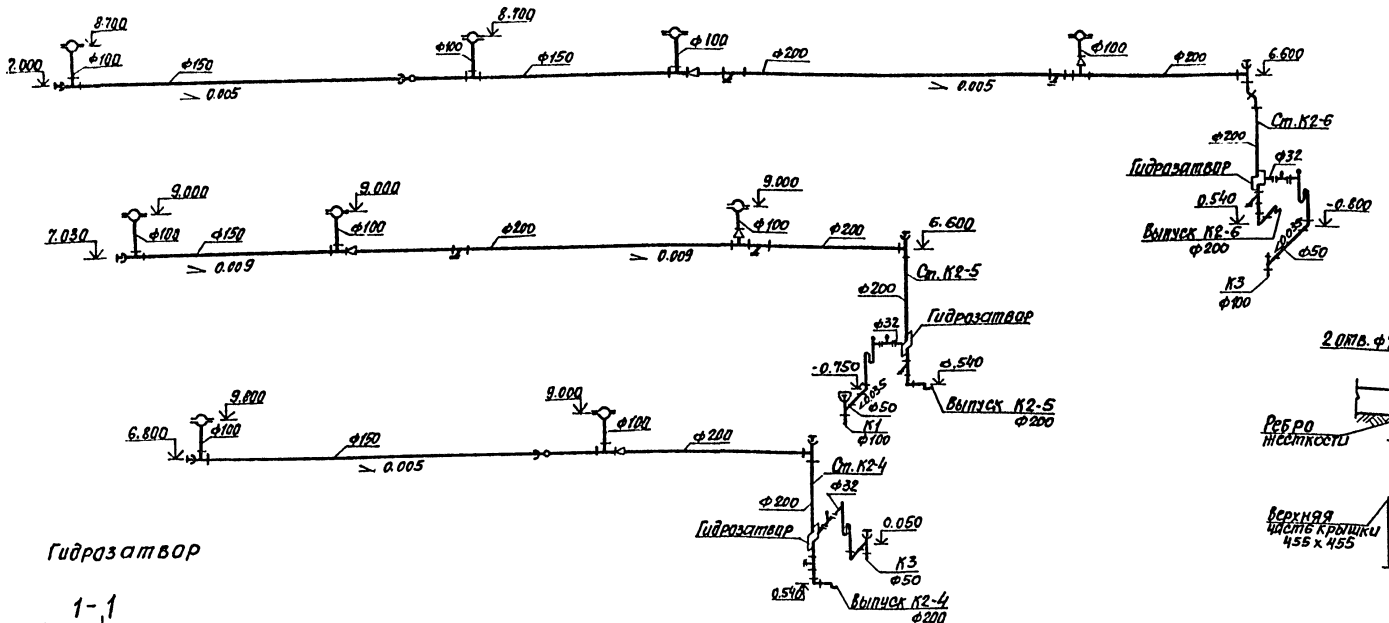

Прочистка в лючке

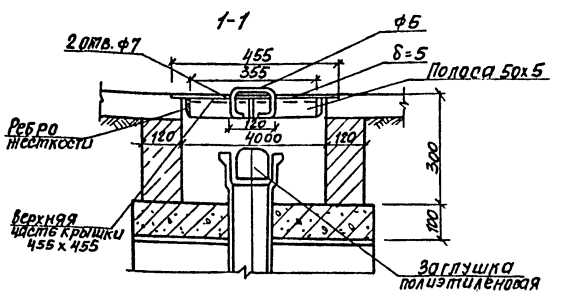

Гидрозатвор

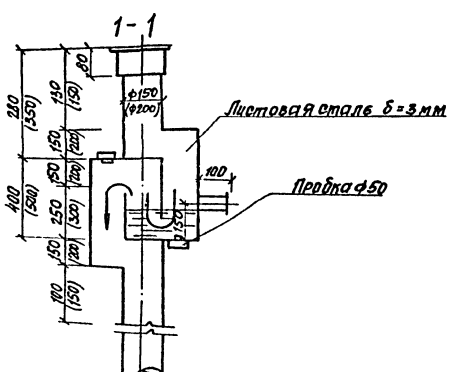

Перелив в канализационную сеть

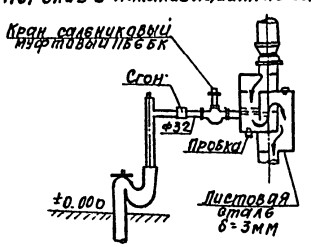

Выпуск на рельеф

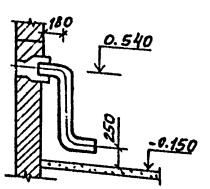

План

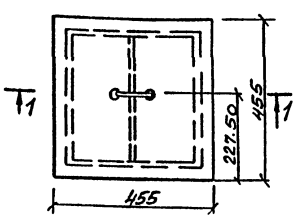

1. Гидрозатвор изготовить из листовой стали δ=3мм и окрасить масляной краской за 2 раза
2. Размеры в скобках даны для гидрозатвора ф 200
3. Верхнюю часть крышки, ребро жесткости изготовить из листовой стали δ= 5мм.
4. Ручку изготовить из круглой стали ф 5мм.

Привязан

Инв. №

ГИП	Никитин			503-1-35.85 -ВК
Нач.отд	Лизиковин		07.85	Автотранспортное предприятие на 450 грузовых автомобилей с открытой стоянкой
Гл.спец.	Кучумова		07.85	
Рук.гр.	Крыжановская		07.85	Производственный корпус
Ст.инж.	Попова		07.85	Стадия: РП; Лист: 12; Листов:
				Схема системы К2 (вариант выпуски водостоков на рельеф) Гидрозатвор. Прочистка в лючке
				ГИПРОАВТОТРАНС Новосибирский филиал

Инв. № подл. | Подпись и дата | Взам. инв. №

формат А2

Типовой проект 503-1-35.85 Альбом III

План

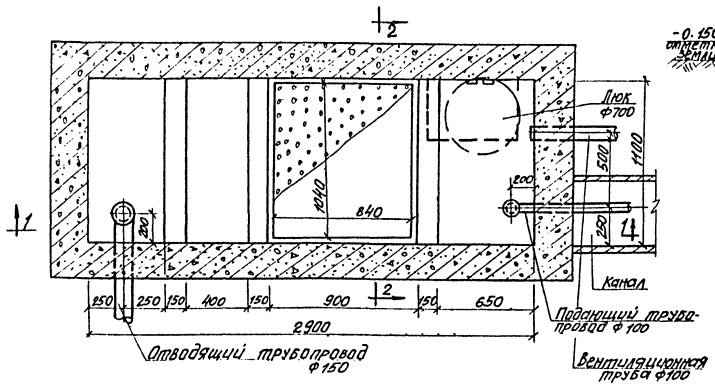

Разрез 2-2

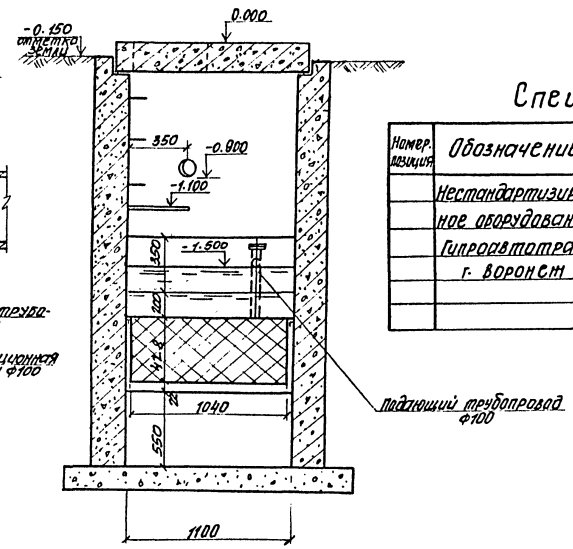

Разрез 1-1

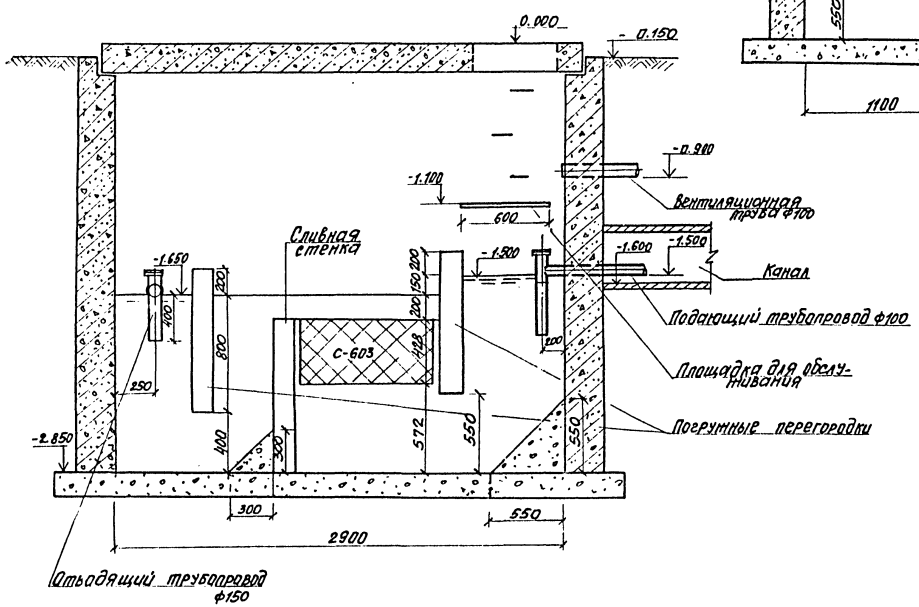

Спецификация

Номер. позиция	Обозначение	Наименование	Количество	Масса единицы, кг	Примечание
	Нестандартизированное оборудование	Фильтр большой С 603-03	1	40.9	каркас
	Гипроавтотранс г. Воронеж	Размер по низу 1040 × 840 × 400			

1. Загрузка фильтра доломитом, объем загрузки 0.33 м³.
2. Известняк применяется для нейтрализации кислотосодержащих стоков.

Привязан

Инв. №

ГИП	Никитин		
Нач. отд.	Айзикович		07.85
Гл. спец.	Кучумова		07.85
Рук. груп.	Крыжановская		07.85

503-1-35.85 ВК

Автотранспортное предприятие на 450 грузовых автомобилей с открытой стоянкой

Производственный корпус

Стадия	Лист	Листов
РП	13	

Колодец-нейтрализатор 1

ГИПРОАВТОТРАНС Новосибирский филиал

Копировал: Воропаева

Формат А2

Инв. № подл. | Подпись и дата | Взам. инв. №

Нач. стр. отд. | Сидорова

Типовой проект 503-1-35.85 Альбом VII

План

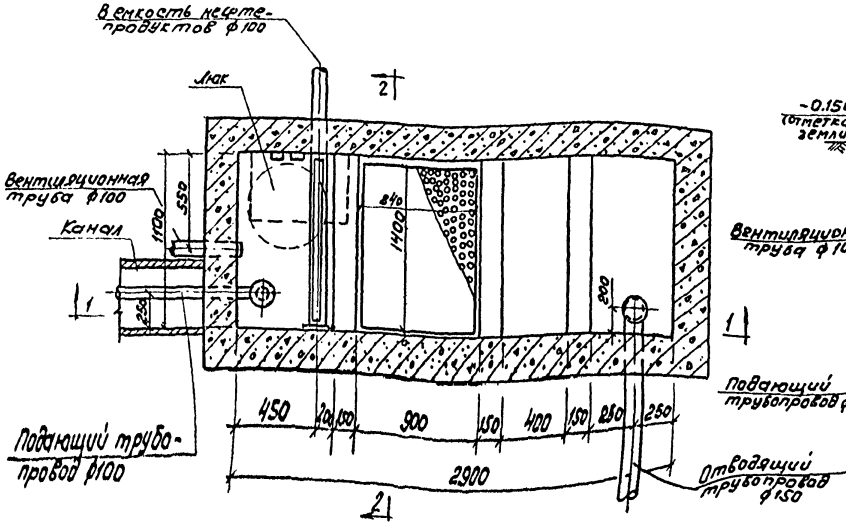

Разрез 2-2

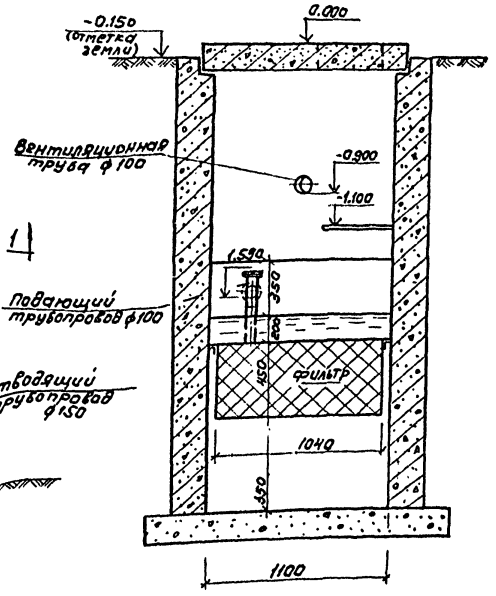

Разрез 1-1

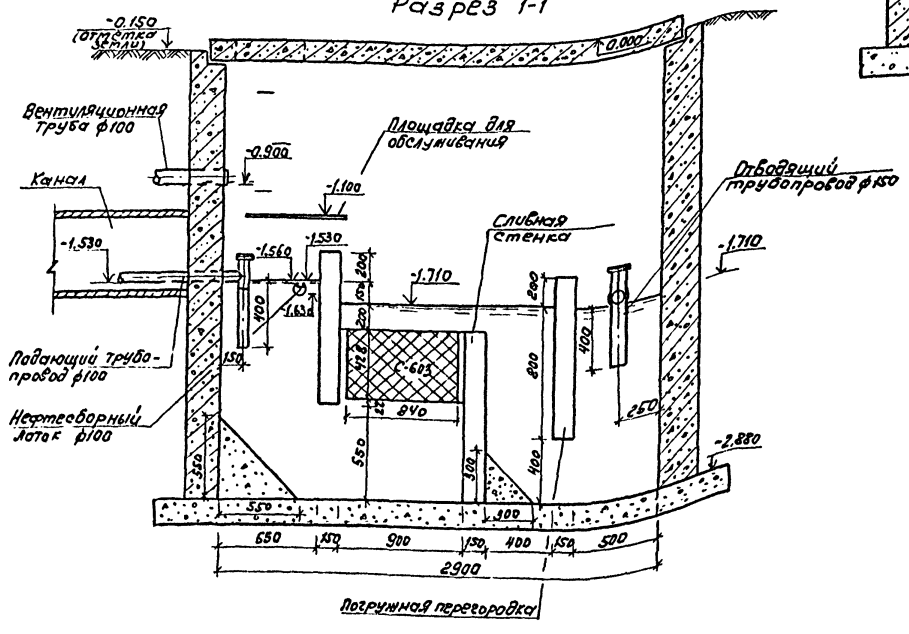

Спецификация

Номер позиции	Обозначение	Наименование	Кол.	Масса ед., кг	Примечание
	Нестандартизированное оборудование	фильтр большой			
		С603-03	1	40,9	каркас
	„Гипроавтотранс" г. Воронеж	Рыстер по низу			
		1040 х 840 х 400			

1. Загрузка фильтра долонитом, объем загрузки - 0,33 м³
2. Известняк применяется для нейтрализации кислотосодержащих стоков.

Привязан

Инв. №

ГИП	Никитин			503-1-35.85 ВК	
Нач. отд.	Музыкова		07.85		
Гл. спец.	Кучумова		07.85	Автотранспортное предприятие на 450 грузовых автомобилей с открытой стоянкой	
Рук. гр.	Крылатова		07.85	Производственный корпус	Стадия: РП; Лист: 14; Листов:
				Колодец-нейтрализатор 2	Гипроавтотранс Новосибирский филиал

Согласовано

Инв. № подл. | Подпись и дата | Взам. инв. №

Альбом III

Типовой проект 503-1-35.85

Колодец с отстойной частью 1

План

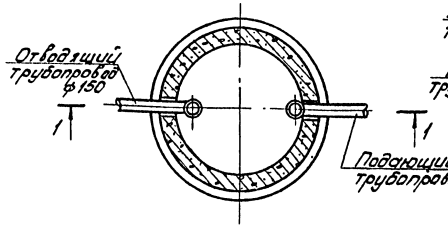

Колодец с отстойной частью 2

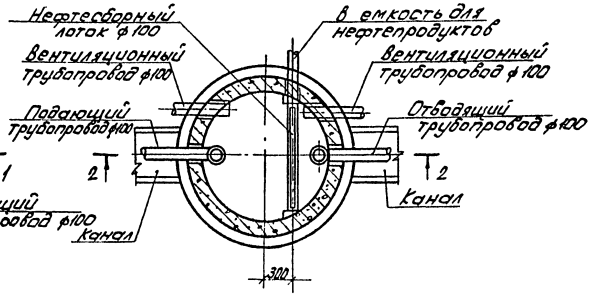

Разрез 1-1

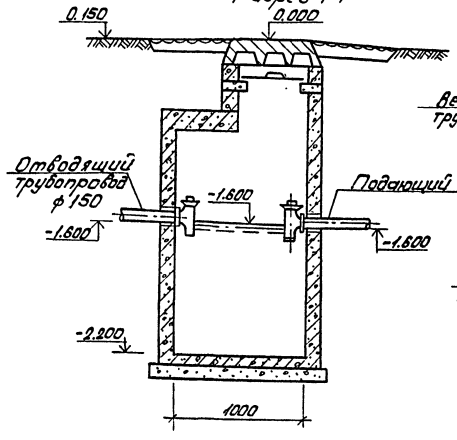

Разрез 2-2

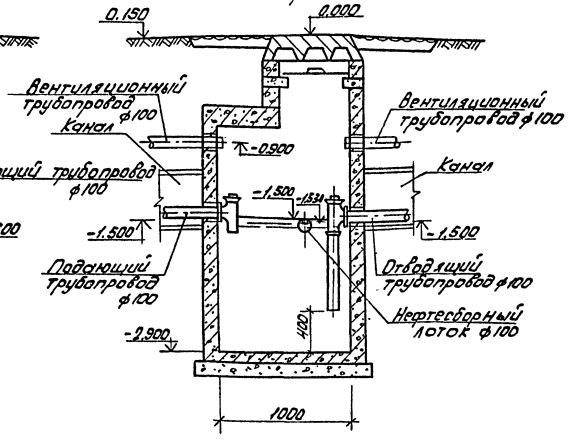

1. За относительную отметку 0.000 принята отметка чистого пола корпуса.

Привязан:

Инв. №

ГИП	Никитин			503-1-35.85 ВК	
Нач.отд.	Аизикович		07.85		
Гл.спец.	Кучумова		07.85	Автотранспортное предприятие на 450 грузовых автомобилей с открытой стоянкой	
Рук.гр.	Крыжановская		07.85		
Ст.инж.	Попова		07.85	Производственный корпус	Стадия: РП; Лист: 15; Листов:
				Колодец с отстойной частью 1,2	ГИПРОАВТОТРАНС Новосибирский филиал

Инв. № подл. | Подп. и дата | Взам. инв. №

Отпечатано
в Новосибирском филиале ЦИТП
630064 г. Новосибирск пр. Карла Маркса 1
Выдано в печать 24.X 1986 г.
Заказ Г-2886 тираж 500

gost.e-ecolog.ru