Альбом —

ТИПОВОЙ ПРОЕКТ
[illegible]
503-1-92.85

# АВТОТРАНСПОРТНОЕ ПРЕДПРИЯТИЕ НА 150 СПЕЦАВТОМАШИН ДЛЯ АЭРОПОРТОВ ГА

## ГЛАВНЫЙ КОРПУС

АЛЬБОМ XV

ПОМЕЩЕНИЯ УЧЕБНЫХ ЗАНЯТИЙ И ОБЩЕСТВЕННЫХ ОРГАНИЗАЦИЙ В ПОДВАЛЕ ГЛАВНОГО КОРПУСА

gost.e-ecolog.ru

| | | | | |
|---|---|---|---|---|
| | | | | ПРИВЯЗАН |
| | | | | |
| | | | | |
| | | | |

Отпечатано
в Новосибирском филиале ЦИТП
630064 г. Новосибирск пр. Карла Маркса 1
Выдано в печать 23" 12 1987 г.
Заказ Г-1553 Тираж 90

ТИПОВОЙ ПРОЕКТ
А-III-200
503-1-32.85

# АВТОТРАНСПОРТНОЕ ПРЕДПРИЯТИЕ НА 150 СПЕЦАВТОМАШИН ДЛЯ АЭРОПОРТОВ ГА

# ГЛАВНЫЙ КОРПУС

## АЛЬБОМ XV

## СОСТАВ ПРОЕКТА


| | |
|---|---|
| АЛЬБОМ I | ОБЩАЯ ПОЯСНИТЕЛЬНАЯ ЗАПИСКА. ОСНОВНЫЕ ПОЛОЖЕНИЯ ПО ОРГАНИЗАЦИИ СТРОИТЕЛЬСТВА. СХЕМА ГЕНЕРАЛЬНОГО ПЛАНА. |
| АЛЬБОМ II | ТЕХНОЛОГИЧЕСКИЕ И АРХИТЕКТУРНО-СТРОИТЕЛЬНЫЕ РЕШЕНИЯ. |
| АЛЬБОМ III | КОНСТРУКЦИИ ЖЕЛЕЗОБЕТОННЫЕ. |
| АЛЬБОМ IV | КОНСТРУКЦИИ МЕТАЛЛИЧЕСКИЕ. |
| АЛЬБОМ V | СТРОИТЕЛЬНЫЕ ИЗДЕЛИЯ. |
| АЛЬБОМ VI | ОТОПЛЕНИЕ И ВЕНТИЛЯЦИЯ. ВОДОПРОВОД И КАНАЛИЗАЦИЯ. ВОЗДУХОСНАБЖЕНИЕ. |
| АЛЬБОМ VII | ЭЛЕКТРОСНАБЖЕНИЕ. ЭЛЕКТРООБОРУДОВАНИЕ. |
| АЛЬБОМ VIII | УПРАВЛЕНИЕ ЭЛЕКТРОПРИВОДАМИ. |
| АЛЬБОМ IX | АВТОМАТИЗАЦИЯ. СВЯЗЬ И СИГНАЛИЗАЦИЯ. |
| АЛЬБОМ X | ТЕХНИЧЕСКИЕ СРЕДСТВА ОХРАНЫ. (РАСПРОСТРАНЯЕТ ЛЕНАЭРОПРОЕКТ). |
| АЛЬБОМ XI | АВТОМАТИЧЕСКОЕ ПОЖАРОТУШЕНИЕ. ЭЛЕКТРОУПРАВЛЕНИЕ ПОЖАРОУСТАНОВОК. ПОЖАРНАЯ СИГНАЛИЗАЦИЯ. |
| АЛЬБОМ XII | СПЕЦИФИКАЦИИ ОБОРУДОВАНИЯ. |
| АЛЬБОМ XIII | ВЕДОМОСТИ ПОТРЕБНОСТИ В МАТЕРИАЛАХ. |
| АЛЬБОМ XIV | СМЕТЫ (ЧАСТИ 1,2,3,4). |
| АЛЬБОМ XV | ПОМЕЩЕНИЕ УЧЕБНЫХ ЗАНЯТИЙ И ОБЩЕСТВЕННЫХ ОРГАНИЗАЦИЙ В ПОДВАЛЕ ГЛАВНОГО КОРПУСА, ПРИСПОСАБЛИВАЕМЫХ ПОД УБЕЖИЩЕ. |


## ПРИМЕНЕННЫЕ ТИПОВЫЕ ПРОЕКТЫ

ТИПОВОЙ ПРОЕКТ 503-3-9.83 „МЕХАНИЗИРОВАННАЯ МОЙКА ГРУЗОВЫХ АВТОМОБИЛЕЙ."

ТИПОВОЙ ПРОЕКТ 902-2-172 „ОЧИСТНЫЕ СООРУЖЕНИЯ ДЛЯ СТОЧНЫХ ВОД ОТ МОЙКИ АВТОМОБИЛЕЙ С РАСХОДОМ 10 Л/СЕК. ПРИ ОБОРОТНОМ ВОДОСНАБЖЕНИИ" (РАСПРОСТРАНЯЕТ ЦИТП).

ТИПОВОЙ ПРОЕКТ 503-311 „ВОЗДУХОПОДОГРЕВ ГРУЗОВЫХ АВТОМОБИЛЕЙ."

ТИПОВОЙ ПРОЕКТ 506-103 „КОНТРОЛЬНО-ПРОПУСКНОЙ ПУНКТ." (РАСПРОСТРАНЯЕТ АЭРОПРОЕКТ)


РАЗРАБОТАН

ЛЕНИНГРАДСКИМ ФИЛИАЛОМ ГПИ И НИИ „АЭРОПРОЕКТ" ЛЕНАЭРОПРОЕКТ

ГЛАВНЫЙ ИНЖЕНЕР В.Н.ЛАПШИН

ГЛАВНЫЙ ИНЖЕНЕР ПРОЕКТА Н.М. СТРЕЛЕЦКАЯ

УТВЕРЖДЕН МГА 15.05.84

ЗАКЛЮЧЕНИЕ №3 ОТ 28.02.84

ВВЕДЕН В ДЕЙСТВИЕ ЛЕНАЭРОПРОЕКТОМ 06.06.84

ПРИКАЗ №42


ПРИВЯЗАН:

Инв. №

Альбом XV


| Марка | Наименование | Стр. |
|---|---|---|
| | Титульный лист | 1 |
| | Содержание альбома | 2 |
| ПЗ | Пояснительная записка | 3,4 |
| | | |
| | Чертежи марки АР | |
| АР-1 | Общие данные /начало/ | 5 |
| АР-2 | Общие данные /окончание/ | 6 |
| АР-3 | План подвала. Разрезы 1-1, 2-2, 3-3; Сечения А-А, Б-Б. | 7 |
| АР-4 | План размещения мест, фрагмент 1, спецификации. | 8 |
| АР-5 | План полов, ведомость перемычек, детали. | 9 |
| АР-6 | Павильон. | 10 |
| | | |
| | Чертежи марки КЖ. | |
| КЖ-1 | Общие данные /начало/ | 11 |
| КЖ-2 | Общие данные /окончание/ | 12 |
| КЖ-3 | Схема расположения фундаментов, фрагмент 1 | 13 |
| КЖ-4 | Схема армирования фундамента ФЛм1. | 14 |
| | Сечения 1-1, 2-2. | |
| КЖ-5 | Спецификация к схеме армирования фундамента | 15 |
| | ФЛм1 сечения 3-3 ÷ 5-5. | |
| КЖ-6 | Схема армирования фундамента Фм1. | 16 |
| КЖ-7 | Схема расположения монолитных конструктив- | 17 |
| | ных элементов подвала. | |
| КЖ-8 | Схемы армирования колонн Км1, Км2. | 18 |
| КЖ-9 | Фрагмент 2. | 19 |
| КЖ-10 | Схема армирования фрагмента 2. | 20 |
| КЖ-11 | Спецификация к схеме армирования фрагмента 2 | 21 |
| КЖ-12 | Фрагмент 3. | 22 |
| КЖ-13 | Схема армирования фрагмента 3. | 23 |
| КЖ-14 | Спецификация к схеме армирования фрагмента 3. | 24 |
| КЖ-15 | Схема расположения сборных железобетонных | 25 |
| | элементов подвала. Узлы II, III. | |
| КЖ-16 | Узлы IV ÷ X к схеме расположения сборных | 26 |
| | железобетонных элементов. | |
| КЖ-17 | Схема армирования плиты Пм1. | 27 |
| КЖ-18 | Сечения 1-1 ÷ 6-6 к схеме армирования плиты Пм1 | 28 |
| КЖ-19 | Узлы XI ÷ XV к схеме армирования плиты Пм1 | 29 |
| КЖ-20 | Схема расположения выпусков из плиты Пм1 для | 30 |
| | фундаментов надземной части здания. | |
| КЖ-21 | Аварийный выход. | 31 |
| КЖ-22 | Схема армирования аварийного выхода | 32 |

| Марка | Наименование | Стр. |
|---|---|---|
| КЖ-23 | Узлы XVI, XVII спецификация к схеме армирования | 33 |
| | аварийного выхода. | |
| КЖ-24 | Фрагмент 4 | 34 |
| КЖ-25 | Приямок ПРм1 | 35 |
| КЖ-26 | Схема расположения элементов лестницы. | 36 |
| КЖ-27 | Схема расположения вентиляционной шахты Д-600 | 37 |
| КЖ-28 | Схема армирования вентиляционной шахты | 38 |
| | | |
| | Чертежи марки КМ | |
| КМ-1 | Каркас павильона над входом | 39 |
| КМ-2 | Техническая спецификация металла | 40 |
| | | |
| | Чертежи марки ОВ | |
| ОВ-1 | Общие данные /начало/ | 41 |
| ОВ-2 | Общие данные /окончание/ | 42 |
| ОВ-3 | Отопление, теплоснабжение калорифера | 43 |
| | План на отм. -4.580. | |
| ОВ-4 | Вентиляция. План на отм. -4.550 | 44 |
| ОВ-5 | Вентиляция. Фрагмент разреза 1-1 ÷ 3-3. | 45 |
| | | |
| | Чертежи марки ВК | |
| ВК-1 | Общие данные | 46 |
| ВК-2 | План на отм. -4.550 в осях 18÷21; И÷А. | 47 |
| | системы В1, К1. Схемы систем В1, К1. | |
| ВК-3 | Установка бака запаса воды. | 48 |
| ВК-4 | Установка бака запаса воды | 49 |
| | Сборочный чертеж. | |
| | Чертежи марки ЭМ | |
| ЭМ-1 | Общие данные /начало/ | 50 |
| ЭМ-2 | Общие данные /окончание/ | 51 |
| ЭМ-3 | Схема принципиальная распределительной | 52 |
| | сети 380/220 В 2S ШР. | |
| ЭМ-4 | План на отм. -4.550. Прокладка распределитель- | 53 |
| | ной сети 380/220 В. Кабельный | |
| | журнал. | |
| ЭМ-5 | План на отм. -4.550. Электроосвещение. | 54 |
| | | |
| | Чертежи марки СС. | |
| СС-1 | План расположения сети связи. | 55 |
| СС-2 | План расположения сети радиофикации. | 56 |
| | | |

| Марка | Наименование | Стр. |
|---|---|---|
| | Чертежи марки АС. | |
| АС-1 | Задвижка на канализационном трубо- | 57 |
| | проводе. Схемы функциональная и | |
| | электрическая принципиальная. | |
| АС-2 | Задвижка на канализационном трубопро- | 58 |
| | воде. Схема внешних проводок. План | |
| | расположения. | |


Привязан:

Инв. №

Инв. № подл. | Подпись и дата | Взам. инв. №

| | | | |
|---|---|---|---|
| ГИП | Стрелецкая | | 7-07 ВЗ |
| Нач. отд. | Климов | | 7-07 ВЗ |
| Гл. спец. | Казаков | | 7-07 ВЗ |
| Гл. конст. | Григорьяни | | 7-07 ВЗ |
| Рук. конст. | Матвеева | | 7-07 ВЗ |
| Рук. арх. гр. | Величанов | | 7-07 ВЗ |

Т.П. 503-1-32.85 А-III-200

Автотранспортное предприятие на 150 спецавтомашин для аэропортов ГА.

Главный корпус /подвал/

| Стадия | Лист | Листов |
|---|---|---|
| Р | 1 | 1 |

Содержание альбома.

ЛЕНАЭРОПРОЕКТ ЛЕНИНГРАД

Нормоконтролер: Мекжель

Формат А2

Альбом XIV

## Ведомость основных комплектов рабочих чертежей

| Обозначение | Наименование | Примечание |
|---|---|---|
| 1 | 2 | 3 |
| ПЗ | Общая пояснительная записка. Основные положения по организации строительства | Альбом I<br>Альбом I |
| ТГ | Схема генерального плана | Альбом I |
| Главный корпус | | |
| ТХ | Технологические решения | Альбом II |
| АР | Архитектурные решения | Альбом II |
| КЖ | Конструкции железобетонные | Альбом III |
| КМ | Конструкции металлические | Альбом IV |
| АРИ,КЖИ | Строительные изделия | Альбом V |
| ОВ | Отопление и вентиляция | Альбом VI |
| ВК | Водопровод и канализация | Альбом VI |
| ВС | Воздухоснабжение | Альбом VI |
| Эм | Электроснабжение. Электрооборудование | Альбом VII |
| Эму | Управление электроприводами | Альбом VIII |
| АС,СС | Автоматизация. Связь и сигнализация. | Альбом IX |
| ТСО | Технические средства охраны | Альбом X |
| АПТ | Автоматическое пожаротушение | Альбом XI |
| АП | Электроуправление пожароустановок | Альбом XI |
| ПС | Пожарная сигнализация | Альбом XI |
| СО | Спецификации оборудования | Альбом XII |
| ВМ | Ведомости потребности в материалах. | Альбом XIII |
| С | Сметы /части 1,2,3,4. | Альбом XIV |
| — | Помещения учебных занятий и общественных организаций в подвале главного корпуса. | Альбом XV |
| | | |
| | | |

Типовой проект разработан в соответствии с действующими нормами, правилами, инструкциями и государственными стандартами и предусматривает мероприятия, обеспечивающие взрывную, взрыво-пожарную и пожарную безопасность при эксплуатации здания.

ПРИВЯЗАН: ГА. инженер проекта ГА. инженер проекта Стрелецкая

Инв. № подл. | Дата и подпись | Взам. инв. №

## Ведомость рабочих чертежей комплекта ПЗ.

| Лист | Наименование | Примечан. |
|---|---|---|
| 1 | Пояснительная записка /начало/ | |
| 2 | Пояснительная записка /окончание/ | |
| | | |

## Пояснительная записка

### Общая часть.

Рабочие чертежи главного корпуса „автотранспортного предприятия на 150 спецавтомашин для аэропортов ГА" со встроенным убежищем на 200 человек разработаны на основании плана типового проектирования на 1981-1983г.г., утвержденного Госстроем СССР постановление N 205 от 19.12.83г.

Задания на проектирование, утвержденного зам. министра гражданской авиации от 31.03.81г.

Согласования экспертизы министерства гражданской авиации, письмо N 32.9-91 от 09.07.82г.

Проект выполнен согласно СНиП II-11-77 „Защитные сооружения гражданской обороны." Класс защиты А-III. Класс сооружения II. Степень огнестойкости II.

Проект разработан для II климатической зоны /согласно СНиП II-11-77, таблица 34/

- расчетная температура воздуха -30°С.
- рельеф территории спокойный, грунтовые воды отсутствуют, грунты непучинистые, непросадочные со следующими нормативными характеристиками:

а) Нормативный угол внутреннего трения $\varphi$=0.49 рад или 28°
б) Нормативное удельное сцепление $C^н$=2КПа (0.02 кгс/см$^2$)
в) Плотность грунта $\rho$ = 1.800 кг/м$^3$.
г) Модуль деформации E=15 мпа

Убежище размещается в подвале административно-бытовой части главного корпуса и по условиям мирного времени используется как помещение для учебных занятий и общественных организации.

Инженерное обеспечение сооружения предусматривается от общих сетей основного здания - главного корпуса.

### Объемно-планировочные и конструктивные решения

Убежище представляет собой подвальное сооружение размерами в плане 12.0х15.0 м. Высота основных помещений в свету 3.0 м.

Сооружение запроектировано из конструкций серии У-01-01/80 „Унифицированные сборно-монолитные конструкции заглубленных помещений с перекрытием балочного типа", утвержденной Госстроем СССР.

Входы в подвал предусмотрены через лестничную клетку, включенную в основной контур, и через аварийный выход.

За относительную отметку 0.000 принята отметка чистого пола первого этажа главного корпуса.

В соответствии с выпуском 0-1 серии У-01-01/80 балки, стеновые панели, панели перекрытий приняты сборными, железобетонными. Сборные стеновые панели устанавливаются в продольный паз фундамента. Поверх сборных железобетонных плит перекрытия шириной 3.0м, выполняющих функции опалубки предусмотрено устройство монолитной железобетонной плиты, работающей совместно со сборными плитами. В монолитном железобетоне решены вход в подвал, аварийный выход, колонны, фундаменты и частично - стены подвала.

В проекте принят бетон сборных конструкций М150-500, монолитных - 300. Марка рабочей арматуры - сталь класса А-III марок 25Г2С и 32ГС, конструктивной - А-I марок ВСт3ПС2.

Отметка верха перекрытия подвала принята - 1.150 из условия применения типовых сборных колонн и башмаков и обеспечения прохождения коммуникаций над подвалом.

Перегородки подвала выполняются армированными из кирпича марки 75 на растворе М50 под расшивку швов.

### Отопление и вентиляция.

Отопление подвала водяное с параметрами 150-70°С. Теплоснабжение осуществляется от теплового пункта, расположенного в главном корпусе. Расчетная температура воздуха в помещении в мирное время принята +18°С.

Таблица расходов тепла в вт./ккал/час/

| Отопление | | Вентиляция | | Всего | |
|---|---|---|---|---|---|
| $t_н$=-20 | 3750 /3230/ | 25390 | /21890/ | 29140 | /25120/ |
| $t_н$=-30 | 4740 /4080/ | 32070 | /27650/ | 36810 | /31740/ |
| $t_н$=-40 | 3730/45940/ | 38760 | /33410/ | 44480 | /38350/ |

Проект вентиляции разработан для II климатической зоны наружного воздуха по параметрам А в летнее время на 2 режима работы: режим чистой вентиляции и режим фильтровентиляции. В обоих режимах работают все вентсистемы. В режиме фильтровентиляции удаление воздуха осуществляется за счет подпора через санузлы, приточные системы П18, П21 и П22 работают с рециркуляцией, а приточный воздух, очищенный от радиоактивной пыли и отравляющих веществ в фильтрах ФЯР и ФПУ-200, подаются системами П19 и П20.

В режиме чистой вентиляции удаление воздуха осуществляется за счет подпора через вытяжные воздуховоды из санузлов и помещений укрываемых. Положение герметических клапанов при различных режимах работы приведены в таблице на листе ОВ-2.

| | | | | | |
|---|---|---|---|---|---|
| | | | | Привязан: | |
| Инв. № | | | | | |
| Гл.инженер | Лапшин | | 7.07 | Т.П. А-III-2.00 503-1-32.85 | ПЗ |
| Гл.инженер пр. | Стрелецкая | | 7.07 | | |
| Нач.отд. | Климов | | 7.07 | Автотранспортное предприятие на 150 спецавтомашин для аэропортов ГА | |
| Рук.конс.гр. | Матвеева | | 7.07 | Главный корпус /подвал/ | Стадия: Р; Лист: 1; Листов: 2 |
| Рук.арх.гр. | Великанов | | 7.07 | | |
| Архитект | Игнатов | | 7.07 | Пояснительная записка /начало/ | ЛЕНАЗРИПРОЕКТ ЛЕНИНГРАД |

Альбом XV.

## Водопровод

Источником водоснабжения принимается наружная водопроводная сеть. Ввод от внутренней сети главного корпуса.

Вода подается к санитарным приборам по трубопроводам из стальных водогазопроводных оцинкованных легких труб по ГОСТ 3262-75*.

На случай повреждения источника водоснабжения предусматривается аварийный запас воды, который хранится в 2-х вертикальных проточных баках, общей емкостью 1800 литров из расчета 3 литра на одного укрываемого и расчетного срока пребывания. Разбор воды из баков производится через специальный кран в питьевые бачки и фляги. Баки выполняются из стальных электросварных труб ф 1020 XII, высотой 1,5 м и изолируются минераловатными плитами. Баки оборудуются водоуказателями и имеют люки для возможности очистки и окраски внутренних поверхностей. Внутренняя поверхность баков покрывается составом, не влияющим на питьевые качества воды. Проток баков осуществляется через санитарные приборы.

Сеть водопровода прокладывается открыто по стенам и перегородкам подвала. Трубы окрашиваются масляной краской по ГОСТ 10503-71* за два раза.

## Канализация.

Система запроектирована для отвода стоков от санитарных приборов в наружную канализацию по самостоятельному выпуску самотеком. На выпуске устанавливается задвижка с электроприводом - в рабочем положении открытая.

В помещении санитарного узла предусматривается аварийный резервуар для сбора фекалий. В перекрытии резервуара устраиваются отверстия, используемые вместо унитазов и закрываемые крышками. Конструкция резервуара предусматривает возможность его очистки (опорожнения) через индивидуальный выпуск с присоединением к выпуску от системы канализации убежища. На выпуске из резервуара устанавливается задвижка с ручным управлением, в рабочем положении задвижка закрыта. Объем резервуара определен из расчета 2 л/сутки на каждого укрываемого.

Сеть канализации прокладывается из чугунных канализационных труб ГОСТ 69423-80 диаметром 100мм.

Трубы чугунные окрашиваются лаком БТ-577 по ГОСТ 5631-79* за 2 раза.

## Электроснабжение

Проект выполнен с соблюдением действующих электротехнических норм и правил СНиП II-11-77.

Электроснабжение помещения осуществляется от разных секции щита низкого напряжения 0.4 кв. К.Т.П.

Напряжение питающей сети ~380/220 в

Потребная мощность электроэнергии 6 квт.

## Силовое электрооборудование.

Потребителями электроэнергии являются асинхронные электродвигатели с короткозамкнутым ротором вентиляционных систем и электрозадвижки.

Управление вентиляционными системами местное.

Силовые распределительные сети выполняются кабелем АВВГ по стенам и частично в винипластовых трубах.

Все металлические части электроприемников, нормально не находящиеся под напряжением, заземляются в соответствии с ПУЭ-76.

## Электроосвещение.

Освещенность помещений используемых в мирное время предусмотрена в соответствии со СНиП II-4-79. При переходе на режим убежища часть светильников отключается.

Для аварийного освещения предусмотрены переносные аккумуляторные фонари.

Групповая сеть освещения выполняется кабелем АВВГ открыто по монтажной полосе.

## КИП и автоматика.

Проектом предусматривается контроль уровня стоков в приямке регулятором уровня ЭРСУ-3.

Выходные контакты прибора используются в схеме управления задвижкой на канализационном трубопроводе.

## Связь.

В убежище устанавливается телефонный аппарат АТС города, 3 телефонных аппарата УАТС Аэропорта и 3 часов.

Для радиофикации помещений предусматриваются 3 абонентских громкоговорителя.

Подключение телефонов и радио производится, соответственно, к комплексной телефонной сети основного здания и сети радиовещания аэропорта.

При использовании подвала в мирное время используются эти же абонентские устройства.

Подземный ввод кабелей связи и радиофикации осуществляется самостоятельно через компенсирующее устройство.

Марки кабелей, заводимых в помещение подвала, определяются при привязке данного проекта.

| | | | |
|---|---|---|---|
| Гл.инж.инс. | Лапшин | | 7.07 83 |
| Гл.инж.пр. | Стрелецкая | | 7.07 83 |
| Нач.отд. | Климов | | 7.07 83 |
| Рук.конс.гр. | Матвеева | | 7.07 83 |
| Рук.арх.гр. | Великанов | | 7.07 83 |
| Архитек. | Игнатов | | 7.07 83 |

Т.П. А-111-200 / 503-1-32.80 — ПЗ

Автотранспортное предприятие на 150 спецавтомашин для аэропортов ГА.

Главный корпус /подвал/

| Стадия | Лист | Листов |
|---|---|---|
| Р | 2 | |

Пояснительная записка /окончание/

ЛЕНАЭРОПРОЕКТ ЛЕНИНГРАД

Привязан:

Инв. №

Нормоконтролер: Меккель

Формат А2

Инв. № подл. | Подпись и дата | Взамен инв.

## Ведомость основных комплектов рабочих чертежей.

Альбом XIV

| Обозначение | Наименование | Примечание |
|---|---|---|
| ПЗ | Общая пояснительная записка | Альбом I |
| | Основные положения по | |
| | организации строительства | Альбом I |
| ТГ | Схема генплана | Альбом I |
| | ГЛАВНЫЙ КОРПУС | |
| ТХ | Технологические решения | Альбом II |
| АР | Архитектурные решения | Альбом II |
| КЖ | Конструкции железобетонные | Альбом III |
| КМ | Конструкции металлические | Альбом IV |
| АРИ,КЖИ | Строительные изделия | Альбом V |
| ОВ | Отопление и вентиляция | Альбом VI |
| ВК | Водопровод и канализация | Альбом VI |
| ВС | Воздухоснабжение | Альбом VI |
| ЭМ | Электроснабжение | |
| | Электрооборудование | Альбом VII |
| ЭМУ | Управление электроприводами | Альбом VIII |
| АС,СС | Автоматизация | |
| | Связь и сигнализация | Альбом IX |
| ТСО | Технические средства охраны | Альбом X |
| АПТ | Автоматическое пожаротушение | Альбом XI |
| АП | Электроуправление пожароустановок | Альбом XI |
| ПС | Пожарная сигнализация | Альбом XI |
| СО | Спецификация оборудования | Альбом XII |
| ВМ | Ведомости потребности в | |
| | материалах. | Альбом XIII |
| С | Сметы /части 1,2,3,4/ | Альбом XIV |
| | Помещения учебных занятий и | |
| | общественных организаций в | |
| | подвале главного корпуса. | Альбом XIV |
| | | |

## Ведомость рабочих чертежей комплекта АР

| Лист | Наименование | Примечание |
|---|---|---|
| 1 | Общие данные /начало/ | |
| 2 | Общие данные /окончание/ | |
| 3 | План подвала. Разрезы 1-1, 2-2, 3-3; | |
| | сечения А-А, Б-Б. | |
| 4 | План размещения мест, фрагмент 1, | |
| | спецификации. | |
| 5 | План полов, ведомость перемычек, | |
| | детали. | |
| 6 | Павильон. | |
| | | |
| | | |

## Ведомость спецификаций.

| Лист | Наименование | Примечан. |
|---|---|---|
| 4 | Спецификация элементов заполнения | |
| | проемов | |
| 5 | Спецификация перемычек | |
| 5 | Спецификация закладных элементов | |
| | для крепления перегородок. | |
| 6 | Расход элементов на павильон | |
| 1 | Спецификация закладных элементов в полу | |
| 4 | Спецификация щитовых перегородок. | |

## Ведомость ссылочных и прилагаемых документов.

| Обозначение | Наименование | Примечан. |
|---|---|---|
| | Ссылочные документы | |
| Серия 1.138-10 выпуск 1 | Перемычки железобетонные для зданий с кирпичными стенами | |
| ГОСТ 6629-74* | Двери деревянные внутренние для жилых и общественных зданий. | |
| ТДК-Н-I-68 /ред. 1971 г./ часть II раздел IV | Дверь герметическая | |
| ТДК-Н-I-67 часть II /ред 1969г./ раздел IV | Защитно-герметическая металлическая распашная дверь, ставни. | |
| ТДК-Н-I-71 ч.II альб. 5 | Двери защитно-герметические | |
| Типовые решения У-02-03 внутреннего оборудования сооружений гражданской обороны альбом 1 | Сборно-разборные металлические и деревянные конструкции нар для размещения укрываемых. | |
| Серия 2.230-1 выпуск 5 | Детали стен и перегородок общественных зданий. | |
| ГОСТ 16233-77 | Листы асбестоцементные волнистые унифицированного профиля и детали к ним. | |
| ГОСТ 18124-75 | Листы асбестоцементные плоские | |
| Серия 1.400-15 выпуск 0 | Унифицированные закладные изделия железобетонных конструкций для крепления технологических коммуникаций и устройств | |
| Серия 416-0-1 выпуск 7 альбом 1 | Унифицированные секции зданий административно-бытового назначения. | |
| Серия 03.005-1 вып. 0.1,2,3,4 | Гидроизоляция убежищ гражданской обороны | |

## Основные строительные показатели.

| Наименование | Ед. изм. | Количество | Примечан. |
|---|---|---|---|
| общая площадь | м² | 196.6 | |
| в т.ч. аварийный выход | м² | 20.2 | |
| строительный объем | м³ | 988,3 | |
| в т.ч. аварийный выход | м³ | 72.0 | |
| | | | |

## Спецификация закладных элементов в полу.

| Марка, поз. | Обозначение | Наименование | Кол. | Масса ед. кг. | Примечание |
|---|---|---|---|---|---|
| | Серия 1.400-15 вып.0 | МН 117-3 | 5 | 2,2 | |
| | | | | | |
| | | | | | |

Типовой проект разработан в соответствии с действующими нормами, правилами, инструкциями и государственными стандартами и предусматривает мероприятия, обеспечивающие взрывную, взрыво-пожарную и пожарную безопасность при эксплуатации здания:

ПРИВЯЗАН: гл. инженер проекта
гл. инженер проекто Стрелецкая

Инв.№подл. | Подпись и дата | Взам. инв.№

ПРИВЯЗАН:

Инв. №

| | | | |
|---|---|---|---|
| Гл.инженер | Стрелецкая | | 7.07.83 |
| Гл.арх.ин. | Тартаковский | | 7.07.83 |
| Гл.констин. | Судейкин | | 7.07.83 |
| Нач. отд. | Климов | | 7.07.83 |
| Гл.арх.отд. | Казаков | | 7.07.83 |
| Гл.кон.отд. | Григорьяни | | 7.07.83 |
| Рук.кон.гр. | Матвеева | | 7.07.83 |
| Рук.арх.гр. | Великанов | | 6.07.83 |
| Архитект | Каковская | | 6.07.83 |

Т.П. А-III-200 503-1-32.85

АР

Автотранспортное предприятие на 150 спецавтомашин для аэропортов ГА

Главный корпус (подвал)

| Стадия | Лист | Листов |
|---|---|---|
| Р | 1 | 6 |

Общие данные /начало/

ЛЕНАЭРОПРОЕКТ
ЛЕНИНГРАД

Альбом XV

## Ведомость отделки помещений.

| Наименование или номер помещения | Потолок | | Стены или перегородки | | Низ стен или перегородок (панель) | | | Примечание. |
|---|---|---|---|---|---|---|---|---|
| | Площадь | Вид отделки | Площадь | Вид отделки | Площадь | Вид отделки | Высота, мм. | |
| Красный уголок, кабинет безопасности движения, кабинет политического просвещения, коридоры, тамбуры, санузлы | 114,0 | Клеевая окраска по затирке железобет. поверхностей. | 363,0 | Масляная окраска по затирке железобет. и кирпичных поверхностей | | — | | |
| Венткамера, Ф80, аварийный выход. | 49,5 | Клеевая окраска по затирке железобет. поверхностей. | 170,3 | Клеевая окраска по затирке железобет. и кирпичных поверхностей | | — | | |
| Лестничная клетка | — | — | 73,2 | Силикатная окраска по затирке железобетонных и кирпичных поверхностей | | — | | |

## Общие указания.

1. Исходные данные для разработки рабочих чертежей даны в пояснительной записке.
2. В проектируемом подвале размещаются помещения учебных занятий и общественных организации.
3. За отметку 0.000 принята отметка уровня чистого пола 1-го этажа главного корпуса; соответствующей абсолютной отметке [ ]
4. Кладку кирпичной стены толщиной 250 мм вести из обыкновенного глиняного кирпича марки 75 на растворе марки 50 с расшивкой швов валиком. ГОСТ кирпича 530-80). Кирпичные стены толщиной 250мм. и перегородки армировать 2Ф6 AI через 5 рядов кладки по высоте.
5. Перегородки толщиной 120 мм выполнять из обыкновенного кирпича пластического прессования (ГОСТ 530-80) марки 75 на цементно-песчаном растворе марки 50 под расшивку швов.
6. При кладке кирпичных стен и перегородок для крепления дверных коробок заложить в откосы дверных проемов деревянные антисептированные пробки по 3 шт. на каждую сторону проема.
7. В кирпичных стенах и перегородках над проемами размером в плане до 600мм устраивать рядовые кирпичные перемычки на растворе марки 50 с укладкой арматуры под нижний ряд кирпича в слое раствора, толщиной 30мм из 2Ф6 AI.
8. Крепление кирпичных перегородок к железобетонным стенам и покрытию выполнять по деталям на листе АР-3.
9. Все отверстия в стенах после прокладки коммуникаций заделать бетоном марки 100.
10. В помещениях по монолитным железобетонным стенам произвести выравнивающую затирку поверхности цементно-песчаным раствором М 150.
    В потолке и стенах заделать раковины, неровности и подготовить под окраску.
11. Стены павильона - из плоских асбестоцементных плит и металлического каркаса.
    Кровля из волнистых асбестоцементных листов.
    Металлический каркас покрыть алюминиевой краской. Поверхность железобетона выше уровня земли, окрасить силикатными красками серого цвета.
12. У аварийного выхода устроить отмостку из асфальта толщиной 30мм по щебеночному основанию толщиной 100 мм шириной 500 мм.
13. Внутреннюю отделку помещений см. таблицу на данном листе.
14. Двери окрасить светлой масляной краской за 2 раза. Покрытия полов выполнять после прокладки сантехнических и других коммуникаций.
15. В помещениях для укрываемых принято трехярусное расположение нар.
    Количество мест для лежания — 52 шт.
    Количество мест для сидения — 148 шт.
16. Нары приняты сборно-разборные, деревянные по альбому I У-02-03.
17. Гидроизоляцию наружных поверхностей стен, фундаментов, пола и деформационных швов подвала и аварийного выхода выполнять окрасочную из 2х слоев горячего битума по холодной битумной огрунтовке согласно рекомендациям серии 03.005-1 вып. 0,1,4.

| | | | |
|---|---|---|---|
| Гл. инж. пр. | Стрелецкая | | 7.07.83 |
| Гл. арх. ин. | Тартаковский | | 7.07.83 |
| Гл. кон. ин. | Судейкин | | 7.07.83 |
| Нач. отд. | Климов | | 7.07.83 |
| Гл. арх. отд. | Казаков | | 7.07.83 |
| Гл. конс. отд. | Григорьяни | | 7.07.83 |
| Рук. конс. гр. | Матвеева | | 7.07.83 |
| Рук. арх. гр. | Великанов | | 7.07.83 |
| Арх. ... | Каховская | | 7.07.83 |

Т.П. А-III-200 / 503-1-32.85 АР

Автотранспортное предприятие на 150 спецавтомашин для аэропортов ГА

Главный корпус /подвал/

| Стадия | Лист | Листов |
|---|---|---|
| Р | 2 | |

Общие данные /окончание/

ЛЕНАЭРОПРОЕКТ ЛЕНИНГРАД

Привязан:

Инв. №

Инв. № подл. | Подпись и дата | Взам. инв. №

Альбом XV

# План подвала

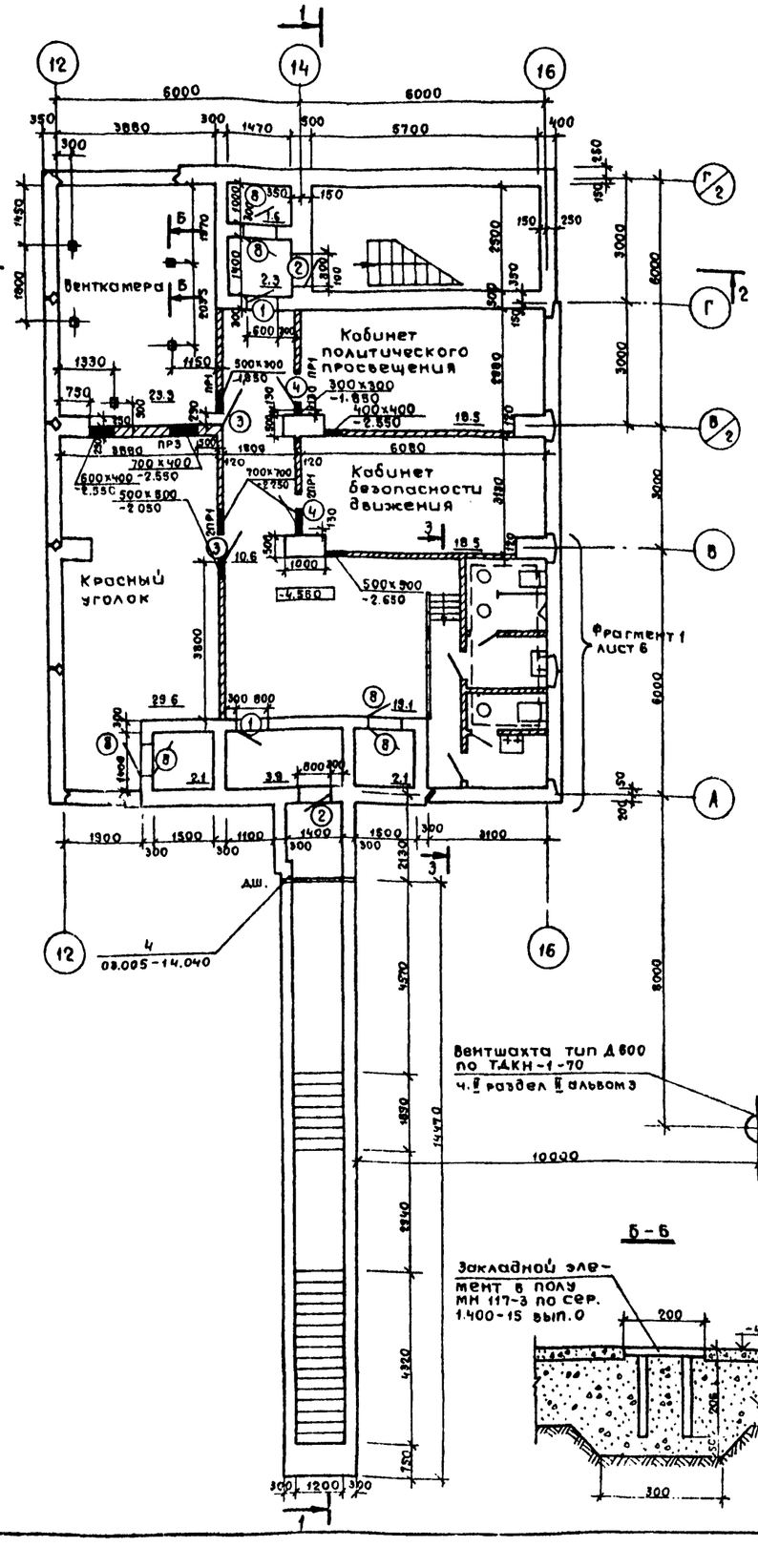


## Разрез 1-1

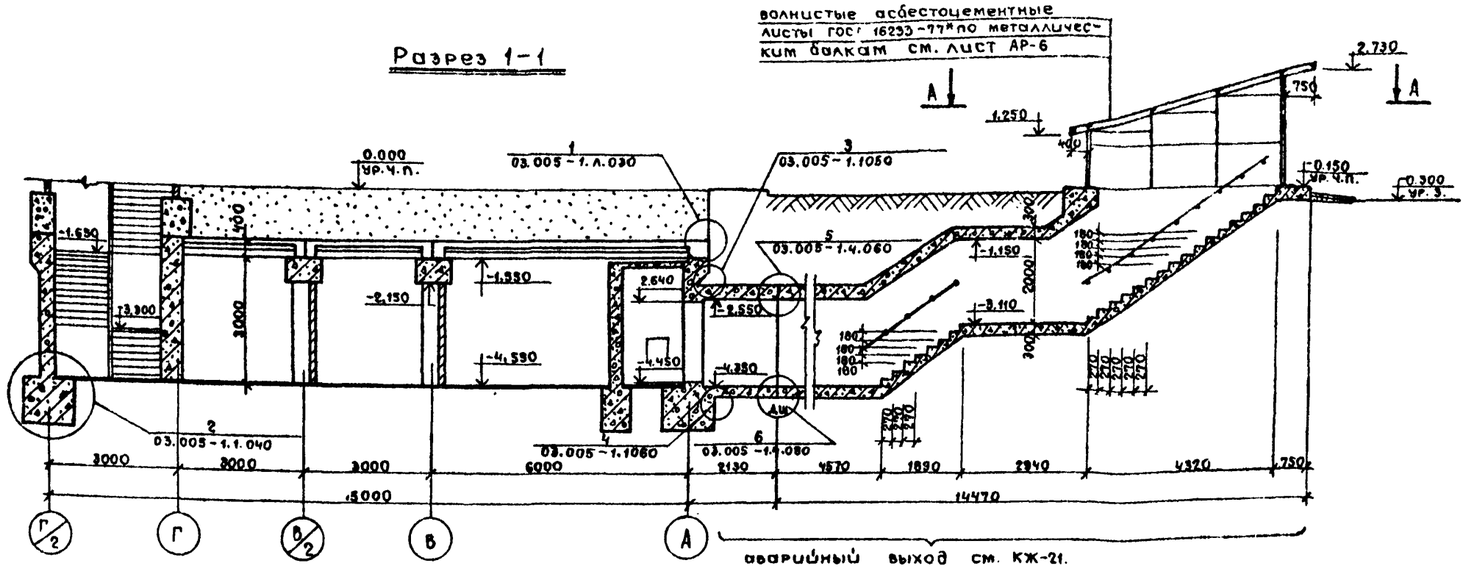


## Разрез 2-2

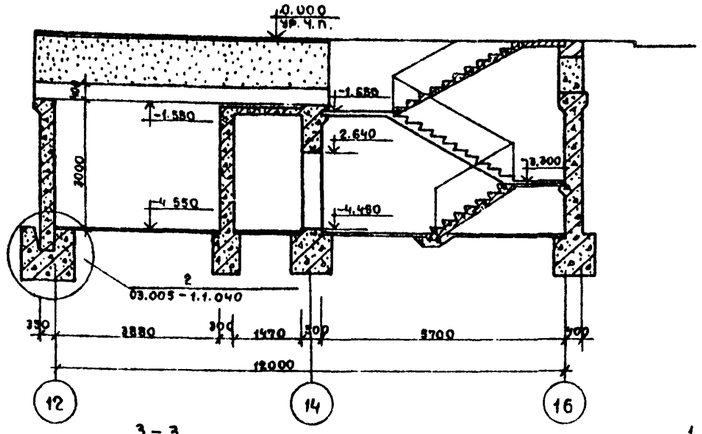


## 3-3

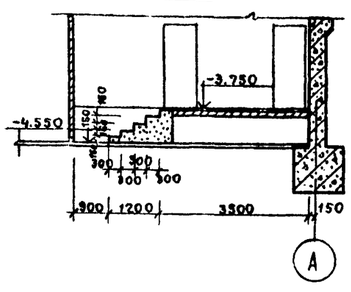


## А-А

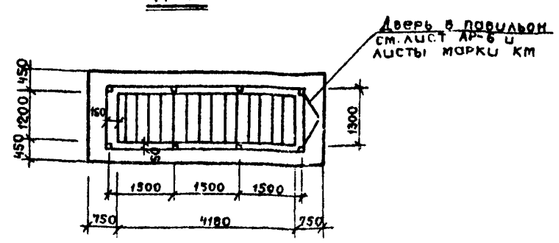


1. Перечень листов и общие указания см. листы АР1,2.
2. Расход элементов на павильон см. лист АР-6.
3. Спецификация закладных элементов в полу венткамеры дана на листе АР1.

Согласовано:

| | | |
|---|---|---|
| Отдел №2 | Павлов | |
| Отдел №4 | Колясов | |
| Отдел №6 | Хмызенков | |

Инв. № подл. | Подпись и дата | Взам. инв. №

Привязан:

Инв. №

| | | |
|---|---|---|
| Гл. инж. пр. | Стрелецкая | |
| Нач. отд. | Климов | |
| Гл. арх. отд. | Казаков | |
| Гл. кон. отд. | Григорьяни | |
| Рук. кон. гр. | Матвеева | |
| Рук. арх. гр. | Великанов | |
| Архитект. | Матреева | |
| Архитект. | Ходовская | |

Т.П. А-III-200 / 503-1-32.85

АР

Автотранспортное предприятие на 150 спецавтомашин для аэропортов ГА.

Главный корпус (подвал)

| Стадия | Лист | Листов |
|---|---|---|
| Р | 3 | |

План подвала, разрезы 1-1; 2-2; 3-3, сечения А-А, Б-Б.

ЛЕНИНГРАДСКОЕ ОТДЕЛЕНИЕ ЛЕНИЗРОПРОЕКТ ЛЕНИНГРАД

Альбом XV

## План размещения мест

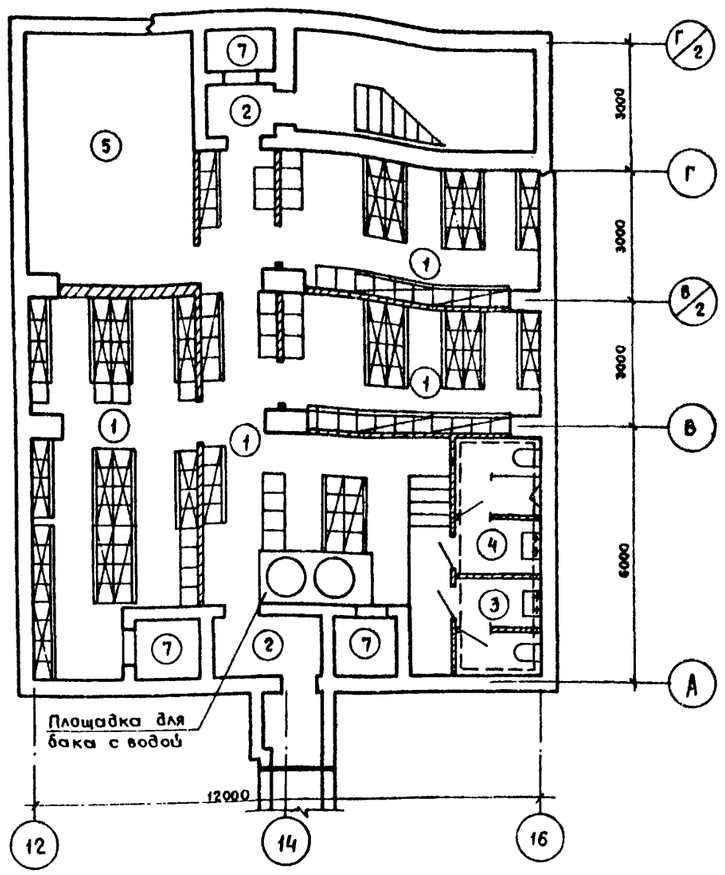


## Фрагмент 1

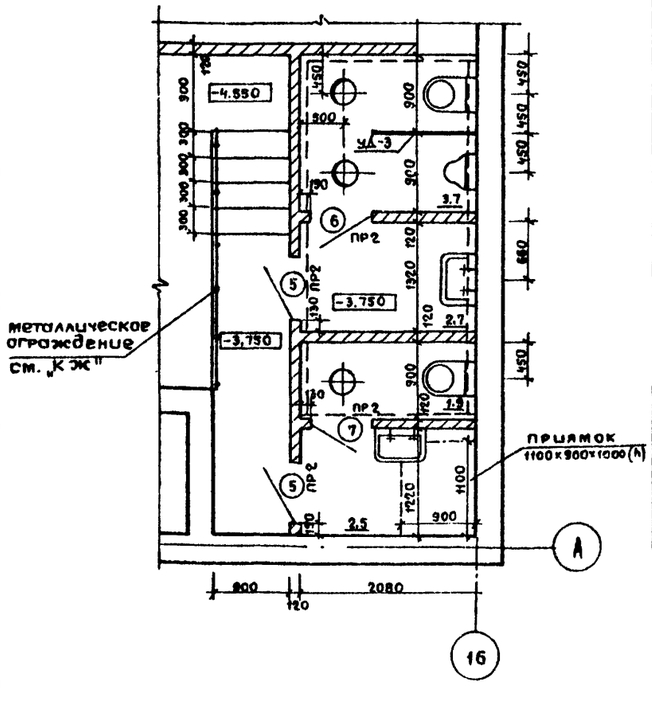


## Экспликация помещений и их основные показатели.

| Номер на плане | Наименование | Площадь м² | | Стр. объем м³ | | Примечание |
|---|---|---|---|---|---|---|
| | | Всего | на 1 укр. | Всего | на 1 укр. | |
| 1 | Помещения для укрываемых | 96,5 | 0,48 | 289,5 | 1,45 | |
| 2 | Тамбуры | 6.2 | 0.03 | 18.6 | 0.09 | |
| 3 | Женский туалет с умывальной | 4.3 | 0.02 | 9.4 | 0.05 | |
| 4 | Мужской туалет с умывальной | 6.4 | 0.03 | 14.0 | 0.07 | |
| 5 | Венткамера | 23.3 | 0.12 | 69.8 | 0,34 | |
| 6 | Аварийный выход | 20,3 | 0,10 | 40.6 | 0,20 | |
| 7 | Ф.В.П. | 5.8 | 0.03 | 17.4 | 0.09 | |
| | | | | | | |

## Спецификация щитовых перегородок.

| Марка, поз. | Обозначение | Наименование | Кол. | Масса /ед. кг./ | Примеч. |
|---|---|---|---|---|---|
| | Перегородки кабин санузлов. | | | | |
| УД-3 | Сер. 416-0-1 вып. 7 альб. 1 | Щитовая перегородка УД-3 | 1 | 9.90 | |
| | | | | | |

## Ведомость проемов. ворот и дверей.

| Марка поз. | Размер проема в кладке |
|---|---|
| 1,2 | 800 × 1800 |
| 3,4 | 910 × 2070 |
| 5 | 810 × 2070 |
| 6,7 | 710 × 2070 |
| 8 | 800 × 800 |
| | |
| | |

## Спецификация элементов заполнения проемов.

| Марка поз. | Обозначение | Наименование | Кол-во | Масса ед. кг | Примечание |
|---|---|---|---|---|---|
| 1 | ТДК-Н-I-68/редакция 71г/ часть II раздел IV | Дверь герметич. ДУ-IV-3 | 2 | 287 | |
| 2 | ТДК-Н-I-71 часть II Альбом 5 | Дверь защитно герм. ДУ-I-7 | 2 | 550 | |
| 3 | ГОСТ 6629-74* | Дверной блок ДГ21-9Л | 2 | | |
| 4 | ГОСТ 6629-74* | Дверной блок ДГ21-9П | 2 | | |
| 5 | ГОСТ 6629-74* | Дверной блок ДГ21-8П | 2 | | |
| 6 | ГОСТ 6629-74* | Дверной блок ДГ21-7П | 1 | | |
| 7 | ГОСТ 6629-74* | Дверной блок ДГ21-7Л | 1 | | |
| 8 | ТДК-Н-I-67 часть II раздел IV /редакция 69/ | Ставень СУ-IV-I | 6 | 84.3 | |

Перечень листов и общие указания см листы АР1,2.

Сит. Казаков
Отдел №6 | Куразенков
Взам инв.№ | Подпись и дата | Инв № подл.

ПРИВЯЗАН:

Инв №

| | | | |
|---|---|---|---|
| Гл. инж. пр. | Стрелецкая | | 7.07.83 |
| Нач. отд. | Климов | | 7.07.83 |
| Гл. арх. отд. | Казаков | | 7.07.83 |
| Рук. арх. гр. | Великанов | | 7.07.83 |
| Архитект. | Матвеева | | 7.07.83 |
| Архитект. | Коловская | | 7.07.83 |

Т.П. А-III-200 / 503-1-92.85 АР

Автотранспортное предприятие на 150 спецавтомашин для аэропортов ГА.

Главный корпус (подвал)

| Стадия | Лист | Листов |
|---|---|---|
| Р | 4 | |

План размещения мест, фрагмент 1, спецификации.

ЛЕНАЭРОПРОЕКТ ЛЕНИНГРАД

Нормоконтролер: Меккель

Формат А2

Альбом XV

## План полов.

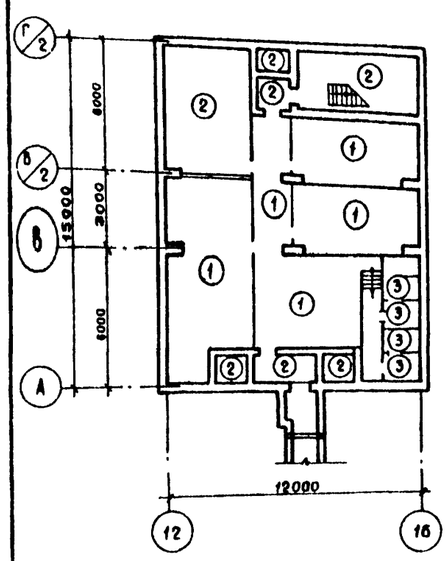


## Деталь крепления кирпичных стен и перегородок к жел. бет. стенам

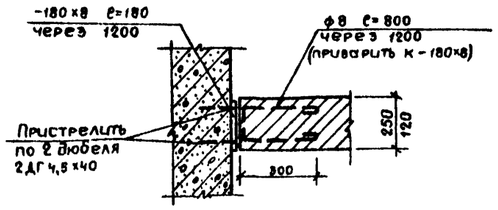


## Деталь крепления кирпичных стен и перегородок к покрытию.

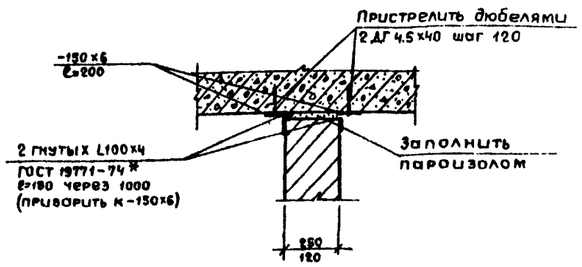


## Деталь поручня.

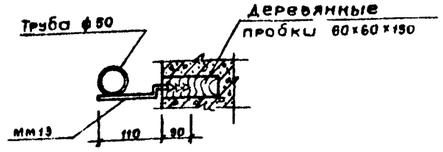


## Экспликация полов.

| Наименование или номер помещен. по проекту | Тип пола по пр-ту | Схема пола или номер узла по серии. | Элементы пола и их толщина (мм). | Площадь пола м² |
|---|---|---|---|---|
| Красный уголок, кабинет безопасности движения, кабинет политического просвещения, коридор. | 1 | 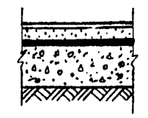 | Покрытие-линолеум ГОСТ18108-80-5<br>Прослойка из холодной мастики на водостойких вяжущих - 1<br>Стяжка-цем.-песч. раствор М150 - 20<br>Гидроизоляция по дет. 2 сер. П-3.005-1.1.040 в.1<br>Подстилающий слой-бетон М150-150<br>Основание-уплотненный грунт с втрамбованным в него слоем щебня, крупностью 40-60мм. | 96,5 |
| Венткамера, лестница, тамбуры, ФБП. | 2 | 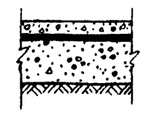 | Покрытие-бетон М300 с железнением - 25<br>Гидроизоляция по дет. 2 сер. 03.805-1.1.040 в.1<br>Подстилающий слой-бетон М150 - 150<br>Основание-уплотненный грунт с втрамбованным в него слоем щебня, крупностью 40-60 мм | 49,6 |
| Санузлы. | 3 |  | Покрытие-плитка керамическая ГОСТ 6787-80 (заполнение швов-цементно-песчаный раствор М 100) - 13<br>Прослойка-цементно-песчаный раствор М150 - 15<br>Железобетонная плита. | 10,8 |

## Ведомость перемычек.

| Марка поз. | Схема сечения |
|---|---|
| ПР1 | 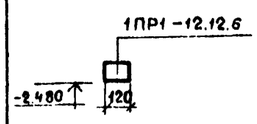  |
| ПР2 | 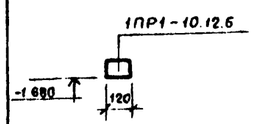  |
| ПР3 | 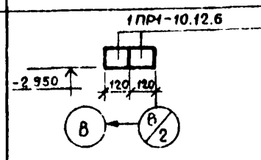  |

## Спецификация закладных элементов для крепления перегородок.

| Марка, поз. | Обозначение | Наименование | Кол. | Масса ед, кг | Примеч. |
|---|---|---|---|---|---|
| | ГОСТ 103-76 | -180×8 ℓ=180 | 45 | 2,03 | |
| | ГОСТ 8568-77* | ф8 AI ℓ=800 | 45 | 0,03 | |
| | ГОСТ 19771-74* | L100×4 ℓ=180 | 84 | 1,09 | |
| | ГОСТ 103-76 | -150×6 ℓ=200 | 84 | 1,41 | |
| | | | | | |
| | | | | | |
| | | | | | |
| | | | | | |

## Спецификация перемычек.

| Марка, поз. | Обозначение | Наименование | Кол. | Масса ед. кг. | Примеч. |
|---|---|---|---|---|---|
| ПР1 | Сер. 1.138-10 вып. 1 | 1ПР1-12.12.6 | 6 | 25 | |
| ПР2 | Сер. 1.138-10 вып. 1 | 1ПР1-10.12.6 | 4 | 25 | |
| ПР3 | Сер. 1.138.-10 вып. 1 | 1ПР1-10.12.6 | 2 | 25 | |
| | | | | | |

Перечень листов и общие указания см. листы АР 1,2.

Привязан:

Инв. №

| | | |
|---|---|---|
| Гл. инж. пр | Стрелецкая | |
| Нач. отд. | Климов | |
| Гл. арх. отд | Казаков | |
| Гл. конс. отд | Григорьяни | |
| Рук. констр | Матросова | |
| Рук. арх. гр. | Великанов | |
| Архитект. | Каховская | |

т.п. 8-III-200 / 503-1-32.85

АР

Автотранспортное предприятие на 150 спецавтомашин для аэропортов ГА.

Главный корпус (подвал)

| Стадия | Лист | Листов |
|---|---|---|
| Р | 5 | |

План полов, ведомость перемычек, детали.

ЛЕНАЭРОПРОЕКТ ЛЕНИНГРАД

Инв. № подл. | Подпись и дата | Взам. инв. №

Альбом XV

## Боковой фасад

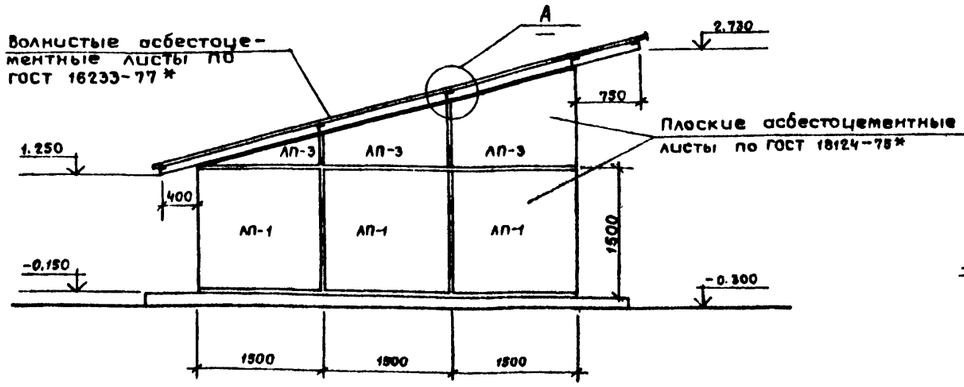


## Вход

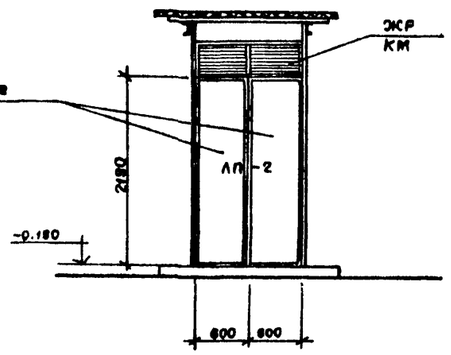


## План кровли

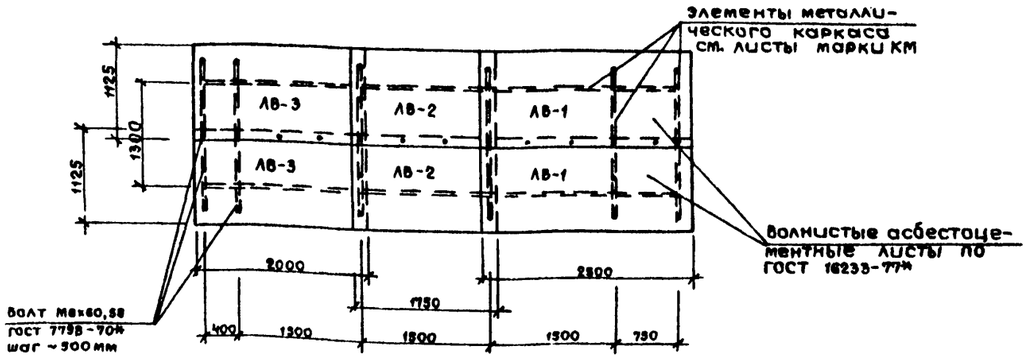


## Торцевой фасад.

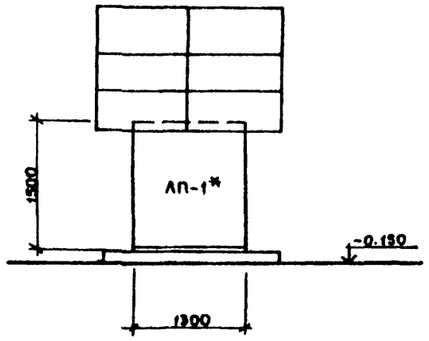





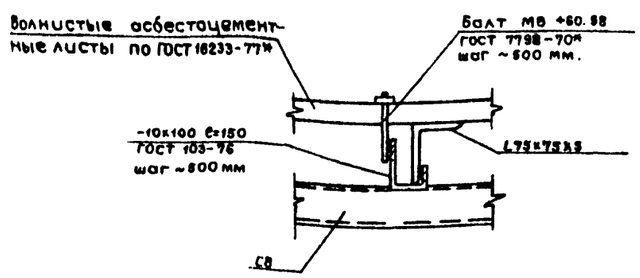


## Расход элементов на павильон.

| Марка, поз. | Обозначение | Наименование | Кол. | Масса ед.кг. | Примеч. |
|---|---|---|---|---|---|
| ЛП-1 | ГОСТ 18124-75* | ЛП-П-1.5×1.5-8 | 6 | 40.0 | |
| ЛП-1* | ГОСТ 18124-75* | ЛП-П-1.5×1.5-8 | 1 | 40.0 | с уменьшением разм. по ширине |
| ЛП-2 | ГОСТ 18124-75* | ЛП-П-2.8×1.2-8 | 1 | 58.0 | раскрой по месту |
| ЛП-3 | ГОСТ 18124-75* | ЛП-П-1.2×1.5-8 | 4 | 32.0 | раскрой по месту |
| ЛВ-1 | ГОСТ 16233-77* | 54/200-7.5-2500 | 2 | 50.0 | |
| ЛВ-2 | ГОСТ 16233-77* | 54/200-7,5-1750 | 2 | 35.0 | |
| ЛВ-3 | ГОСТ 16233-77* | 54/200-7,5-2000 | 2 | 40.6 | |
| | | | | | |
| ММ13 | Серия 2.230-1 вып.5 | Закладной элемент ММ13 | 15 | 0.12 | лист АР-3 |
| | ГОСТ 10704-76* | Поручень-труба ф 50 | п.м. 8.0 | 1.68 | лист АР-3 |
| | | | | | |
| | ГОСТ 103-76 | -100×10, ℓ=150 | 100 | 1.16 | |
| | ГОСТ 7798-70* | Болт М8х60,58 | шт. 100 | 2.92 | общий вес |
| | | | | | |
| | | | | | |

1. Перечень листов и общие указания см. листы АР1,2.
2. Крепление плоских асбестоцементных листов к стойкам и ригелю металлического каркаса производить по месту самонарезающими винтами с шагом 300. Винты применять ф 5 мм (ГОСТ 10621-80) с мелкой резьбой.

| | | | |
|---|---|---|---|
| Гл.инж.пр. | Стрелецкая | | 7.07 83 |
| Нач.отд. | Климов | | 7.07 83 |
| Гл.арх.отд. | Казаков | | 7.07 83 |
| Гл.конст.отд. | Григорьянц | | 7.07 83 |
| Рук.арх.гр. | Величанов | | 7.07 83 |
| Архитект. | Каховская | | 6.07 83 |

Т.П. А-III-200 / 503-1-32.85 — АР

Автотранспортное предприятие на 150 спецавтомашин для аэропортов ГА

Главный корпус /подвал/

| Стадия | Лист | Листов |
|---|---|---|
| Р | 6 | |

Павильон.

ЛЕНАЭРОПРОЕКТ ЛЕНИНГРАД

Привязан:

Инв. №

Нормоконтролер: Моккель

Формат А2

Инв. № подл. | Подпись и дата | Взам. инв. №

Альбом XV

## Ведомость основных комплектов рабочих чертежей.

| Обозначение | Наименование | Примечание |
|---|---|---|
| ПЗ | Общая пояснительная записка. Основные положения по организации строительства | Альбом I |
| ТГ | Схема генплана | Альбом I |
| | Главный корпус | |
| ТХ | Технологические решения | Альбом II |
| АР | Архитектурные решения | Альбом II |
| КЖ | Конструкции железобетонные | Альбом III |
| КМ | Конструкции металлические | Альбом IV |
| АРИ, КЖИ | Строительные изделия | Альбом V |
| ОВ | Отопление и вентиляция | Альбом VI |
| ВК | Водопровод и канализация | Альбом VI |
| ВС | Воздухоснабжение | Альбом VI |
| ЭМ | Электроснабжение, Электрооборудование | Альбом VII |
| ЭМУ | Управление электроприводами | Альбом VIII |
| АС, СС | Автоматизация. Связь и сигнализация | Альбом IX |
| ТСО | Технические средства охраны | Альбом X |
| АПТ | Автоматическое пожаротушение | Альбом XI |
| АП | Электроуправление пожароустановок | Альбом XI |
| ПС | Пожарная сигнализация | Альбом XI |
| СО | Спецификации оборудования | Альбом XII |
| | | |
| | | |

| Обозначение | Наименование | Примечание |
|---|---|---|
| ВМ | Ведомости потребности в материалах | Альбом XIII |
| С | Сметы (части 1, 2, 3, 4) | Альбом XIV |
| | Помещение учебных заведений и общественных организаций в подвале главного корпуса | Альбом XV |
| | | |
| | | |

## Ведомость чертежей марки КЖ.

| Лист | Наименование | Примечание |
|---|---|---|
| 1 | Общие данные (начало) | |
| 2 | Общие данные (окончание) | |
| 3 | Схема расположения фундаментов. Фрагмент 1 | |
| 4 | Схема армирования фундамента ФЛм1. Сечения 1-1; 2-2 | |
| 5 | Спецификация к схеме армирования фундамента ФЛм1. Сечения 3-3 ÷ 5-5 | |
| 6 | Схема армирования фундамента Фм1 | |
| | | |
| | | |

| Лист | Наименование | Примечание |
|---|---|---|
| 7 | Схема расположения монолитных конструктивных элементов подвала | |
| 8 | Схемы армирования колонн Км1, Км2 | |
| 9 | Фрагмент 2 | |
| 10 | Схема армирования фрагмента 2 | |
| 11 | Спецификация к схеме армирования фрагмента 2 | |
| 12 | Фрагмент 3. | |
| 13 | Схема армирования фрагмента 3 | |
| 14 | Спецификация к схеме армирования фрагмента 3 | |
| 15 | Схема расположения сборных железобетонных элементов. Узлы II, III | |
| 16 | Узлы IV ÷ X к схеме расположения сборных железобетонных элементов | |
| 17 | Схема армирования плиты Пм1 | |
| 18 | Сечения 1-1 ÷ 6-6 к схеме армирования плиты Пм1 | |
| 19 | Узлы XI ÷ XV к схеме армирования плиты Пм1 | |
| 20 | Схема расположения выпусков из плиты Пм1 для фундаментов надземной части здания | |
| 21 | Аварийный выход | |
| 22 | Схема армирования аварийного выхода | |
| 23 | Узлы XVI, XVII. Спецификация к схеме армирования аварийн. выхода | |
| 24 | Схема расположения элементов приямка ПРм1 и ФОМ1 | |
| 25 | Приямок ПРм2 | |
| 26. | Схема расположения элементов лестницы | |
| 27 | Схема расположения вентиляционной шахты Д-600 | |
| 28 | Схема армирования вентиляционной шахты | |

Типовой проект разработан в соответствии с действующими нормами, правилами, инструкциями и государственными стандартами и предусматривает мероприятия, обеспечивающие взрывную, взрыво-пожарную и пожарную безопасность при эксплуатации здания.

Гл. инженер проекта /Стрелецкая/

Привязан: Гл. инженер проекта

Инв. № подл. | Подпись и дата | Взам. инв. №

Привязан:

Инв. №

Т.П. А-III-200 / 503-1-32.85 КЖ

Автотранспортное предприятие на 150 спецавтомашин для аэропортов ГА.

| | | | |
|---|---|---|---|
| ГИП | Стрелецкая | | 07.83 |
| Гл. кон. ин. | Судейкин | | 07.83 |
| Нач. отд. | Климов | | 07.83 |
| Гл. кон. отд. | Григорьянц | | 07.83 |
| Рук. груп. | Матвеева | | 07.83 |
| Ст. инжен. | Кудрявцева | | 07.83 |
| Инженер | Рощина | | 07.83 |
| Проверил | Кудрявцева | | 07.83 |

Главный корпус (подвал)

| Стадия | Лист | Листов |
|---|---|---|
| Р | 1 | 28 |

Общие данные (начало)

ЛЕНАЭРОПРОЕКТ ЛЕНИНГРАД

Нормоконтролер: /Овчинников/

Формат А2

## Ведомость ссылочных документов.

| Обозначение | Наименование | Примечание |
|---|---|---|
| У-01-01/80 выпуск 1÷6 | Унифицированные сборно-монолитные конструкции заглубленных помещений с перекрытием балочного типа | |
| ТДК-Н-1-72 часть II | Раздел - Защитно-герметические металлические ставни, переходные коробки и установочные чертежи дверей для сооружений гражданской обороны. Альбом 3. Переходные коробки и установочные чертежи дверей и ставней | |
| 03.005-5 выпуск 1,2. | Конструкции ввода и пропуска коммуникаций в убежищах гражданской обороны. Альбом 15. Конструкции пропуска коммуникаций КПК. Рабочие чертежи | |
| 1.020-1, выпуск 7-1 | Лестницы железобетонные, Ополубочные чертежи и армирование. Пространственные каркасы Арматурные изделия. Рабочие чертежи | |
| 1.020-1, выпуск 8-1 | Металлические ограждения лестниц | |
| ТДК-Н-I-70, часть II, раздел III | Альбом 3. Установка дверей и противовзрывных устройств | |
| 03.005-1 выпуск 0,1,3. | Гидроизоляция убежищ гражданской обороны. | |
| | | |

## Ведомость спецификаций.

| Лист | Наименование | Примечание |
|---|---|---|
| 15 | Спецификация к схеме расположения сборных железобетонных элементов | |
| 24 | Спецификация к схеме расположения элементов приямка ПРм1 и ФОм1 | |
| 25 | Спецификация к схеме расположения элементов приямка ПРм2 | |
| 26 | Спецификация к схеме расположения элементов лестницы | |
| | | |

## Общие указания.

1. Рабочие чертежи марки КЖ разработаны на основании технической документации, оговоренной в общих указаниях на чертежах марки АР, а также в соответствии с технологическими заданиями
2. За условную отметку 0.000 принят уровень чистого пола I^го этажа главного корпуса, что соответствует абсолютной отметке [ ]
3. Проект разработан для строительства подвала в сухих грунтах. Характеристика грунтовых условий приведена в пояснительной записке
4. Монтаж сборных железобетонных конструкций производить в соответствии с настоящими рабочими чертежами, СНиП III-16-80. „Бетонные и железобетонные конструкции сборные. Правила производства и приемки работ."
5. Работы по возведению монолитных ж.б. конструкций и монолитных частей сборно-монолитных конструкций производить в соответствии с настоящими рабочими чертежами и СНиП III-15-76 „Бетонные и ж.б. конструкции монолитные. Правила производства и приемки монтажных работ"
6. Поверхность сборных элементов перекрытия, соприкасающихся с монолитным бетоном, должна быть перед бетонированием тщательно очищена и промыта
7. Под подошвами фундаментов и днищем тоннеля аварийного выхода выполнить бетонную подготовку толщиной 100мм из бетона М50
8. При бетонировании монолитных ж.б. стен подвала установить металлические рамы защитно-герметических и герметических дверей по ТДК-Н-1-72, ч. II, альбом III; ТДК-Н-I-70, часть II, раздел III, альбом III. Маркировку дверей и ставней смотрите лист АР-3, АР-4
9. Железобетонные конструкции подвала приняты по серии У-01-01/80
10. Концы патрубков и гильз до начала бетонирования стен и перекрытий закрыть деревянными пробками во избежание попадания в них бетона
11. Металлические конструкции окрасить пентафталевой эмалью ПФ-115 (ГОСТ 6465-76*) по огрунтовке ГФ-021(ГОСТ 25129-82) общей толщиной 55 мкм
12. Обратную засыпку пазух стен подвала до возведения перекрытия допускается производить не более, чем на $\frac{2}{3}$ их высоты. Окончательную засыпку пазух стен подвала производить только после возведения перекрытия, при достижении монолитным бетоном не менее 70% проектной прочности
13. Поверхности фундаментов и стен подвала, соприкасающиеся с грунтом, обмазать горячим битумом за 2раза по холодной битумной огрунтовке
    Для защиты гидроизоляционного слоя наружных вертикальных стен предусмотреть засыпку мягким дренирующим грунтом ($K_ф$ > 5 м/сут) толщиной ≥ 500 мм
    Наружные поверхности плиты покрытия подвала, соприкасающиеся с грунтом, оштукатурить коллоидно-цементным раствором в два слоя общей толщиной 10мм.
    Гидроизоляционные работы выполнять в соответствии с рекомендациями серии 03.005-1, вып. 0,1,3

## Ведомость объемов сборных бетонных и железобетонных конструкций по рабочим чертежам основного комплекта.

| № п.п. | Наименование группы элементов конструкций | Код | Количество м³ | Примечание |
|---|---|---|---|---|
| 1 | Балки | 5825000000 | 10,92 | |
| 2 | Панели стеновые наружные | 5831000000 | 43,35 | |
| 3 | Плиты перекрытий | 5841000000 | 18,60 | |
| 4 | Элементы лестниц | 5891000000 | 2,72 | |

Взам. инв. № | Подпись и дата | Инв. № подл.

Привязан:

Инв. №

| | | | |
|---|---|---|---|
| ГИП | Стрелецкая | | 06.83 |
| Гл.кон.ин. | Судейкин | | 06.83 |
| Нач. отд. | Калмов | | 06.83 |
| Гл.кон.отд | Григорьянц | | 06.83 |
| Рук.груп. | Матвеева | | 06.83 |
| Ст.инж. | Кудрявцева | | 06.83 |
| Инженер. | Рощина | | 06.83 |
| Провер. | Кудрявцева | | 06.83 |

Т.П. А-III-200 / 503-1-32.85

КЖ

Автотранспортное предприятие на 150 спецавтомашин для аэропортов ГА

Главный корпус (подвал)

| Стадия | Лист | Листов |
|---|---|---|
| Р | 2 | |

Общие данные (окончание)

Ленаэропроект Ленинград

Альбом XV

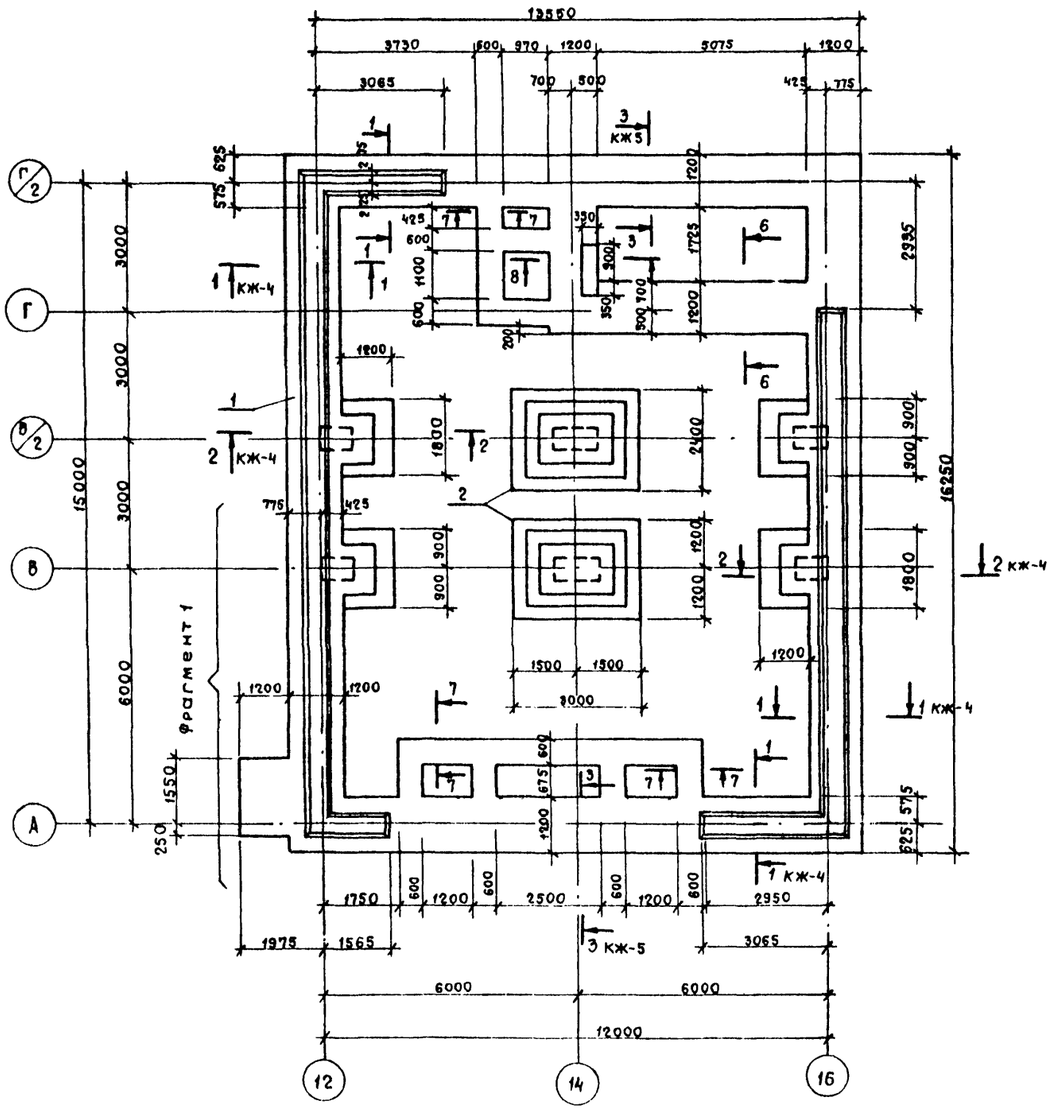


## 8 – 8

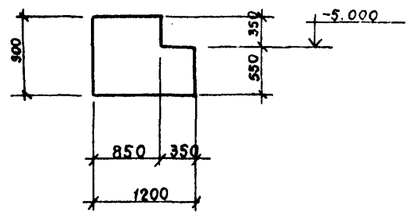


Фрагмент 1

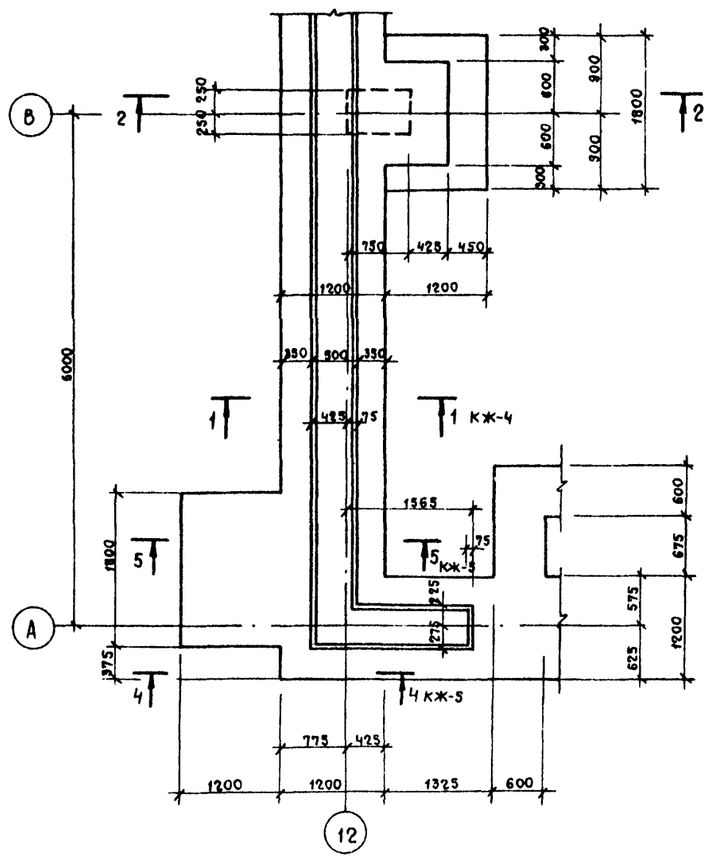


## 6 – 6

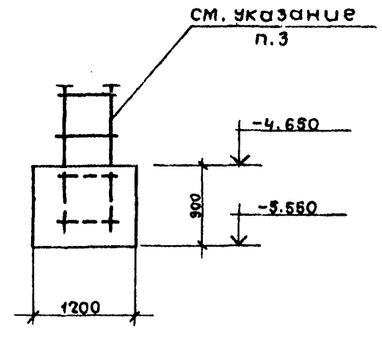


## 7 – 7

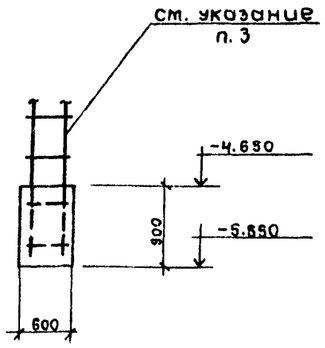


Спецификация к схеме расположения фундаментов.

| Марка, поз. | Обозначение | Наименование | Кол. | Масса ед., кг. | Примечание |
|---|---|---|---|---|---|
| | | Фундаменты монолитные | | | |
| 1 | КЖ-3 ÷ КЖ-5 | Фундамент ленточный | | | |
| | | ФЛм 1 | 1 | | |
| 2 | КЖ-6 | Фундамент столбчатый | | | |
| | | ФМ 1 | 2 | | |
| | | | | | |

1. Общие указания – см. лист КЖ-2
2. Данный лист рассматривать совместно с листами КЖ-4, КЖ-5
3. Перед бетонированием фундаментов установить арматурные каркасы монолитных стен и колонн

| | | | |
|---|---|---|---|
| ГИП | Стрелецкая | | 01.93 |
| Гл.кон.ин | Судейкин | | 07.93 |
| Нач.отд. | Климов | | 07.93 |
| Гл.кон.отд | Григорьяни | | 07.93 |
| Рук.гр.п. | Матвеева | | 07.93 |
| Ст.инж. | Кудрявцева | | 07.93 |
| Инженер | Храпоткова | | 07.93 |
| Проверил | Кудрявцева | | 07.93 |

Привязан:

Инв. №

Тип А-111-200 / 503-1-32.86 — КЖ

Автотранспортное предприятие на 150 спецавтомашин для аэропортов ГА.

Главный корпус (подвал)

| Стадия | Лист | Листов |
|---|---|---|
| Р | 3 | |

Схема расположения фундаментов. Фрагмент 1.

ЛЕНАЭРОПРОЕКТ ЛЕНИНГРАД

Инв. № подл. | Подпись и дата | Взам. инв. №

Альбом XV

## Схема расположения нижних сеток.

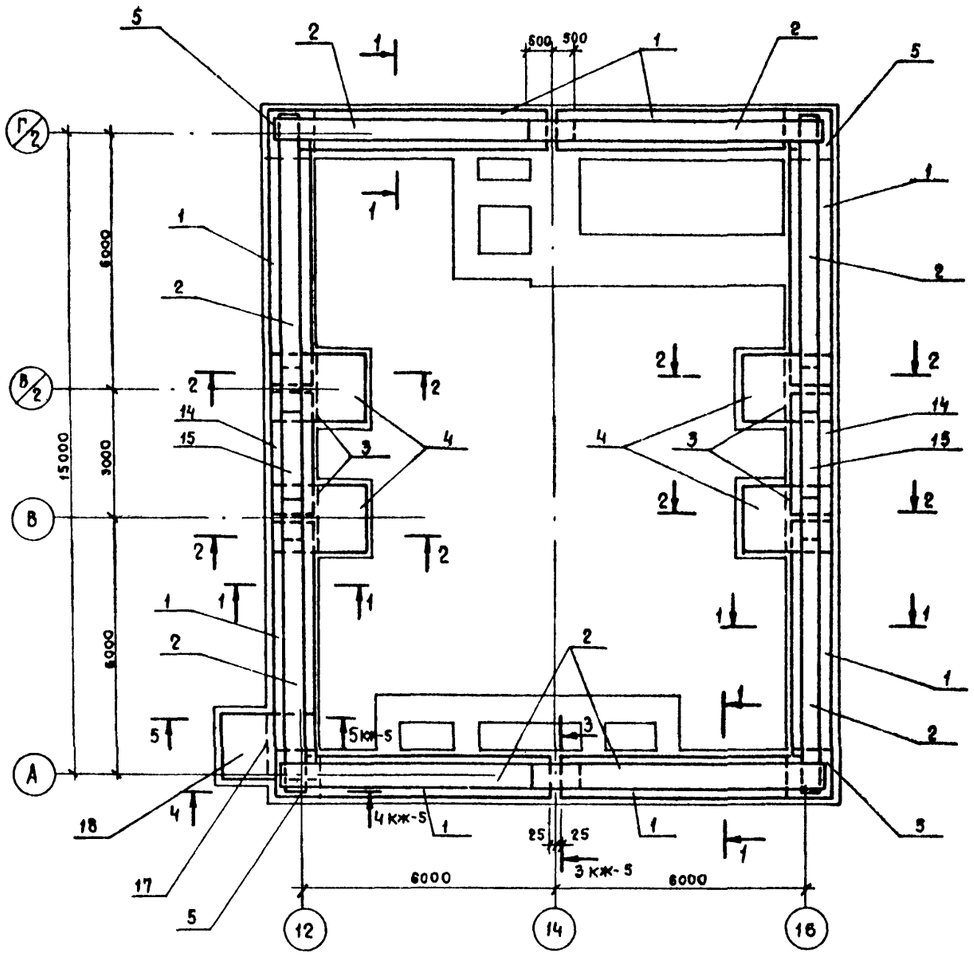


## Схема расположения пространственных каркасов и верхних сеток.

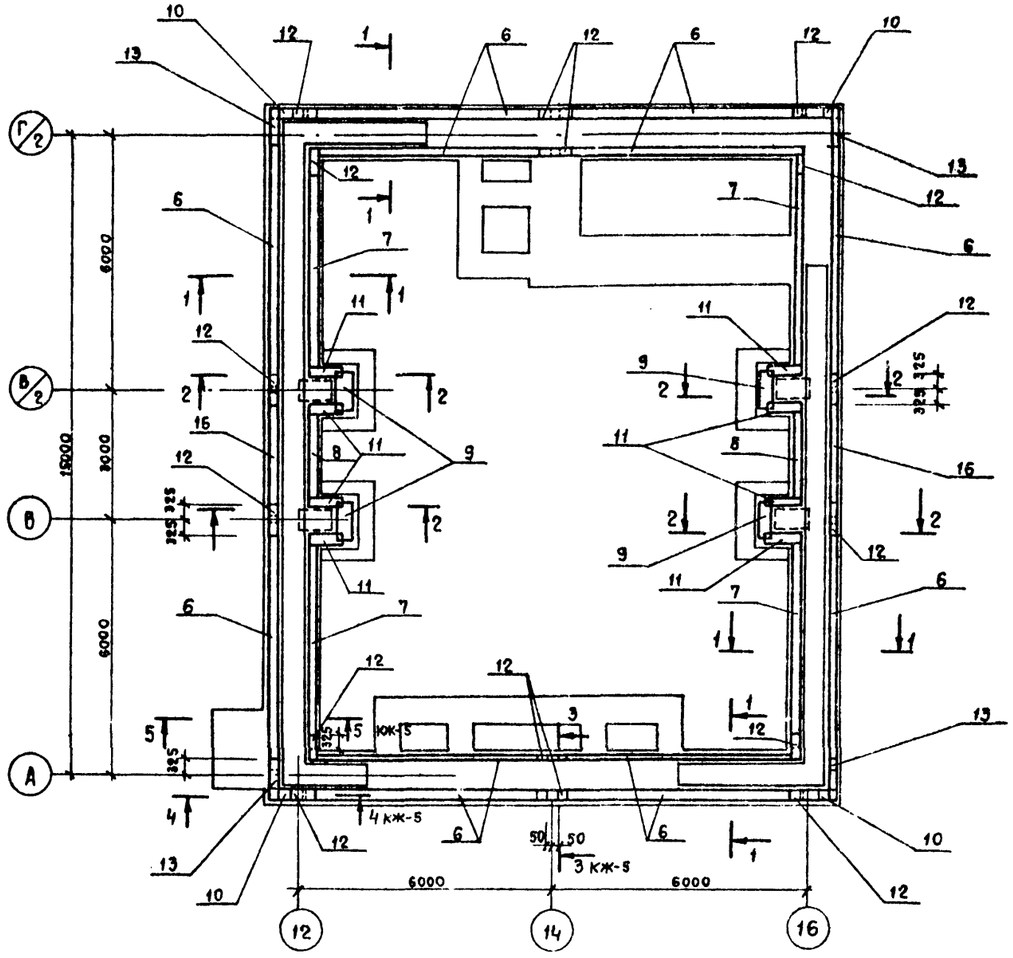


## 1 – 1

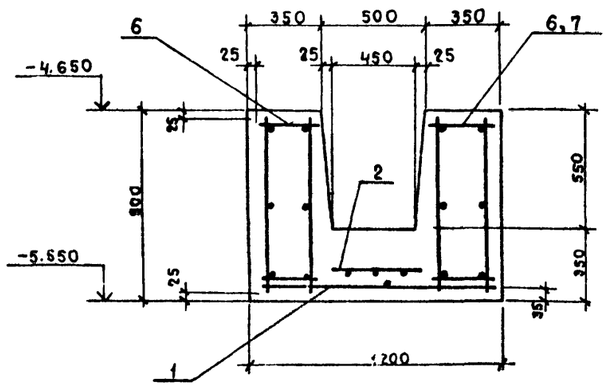


## 2 – 2

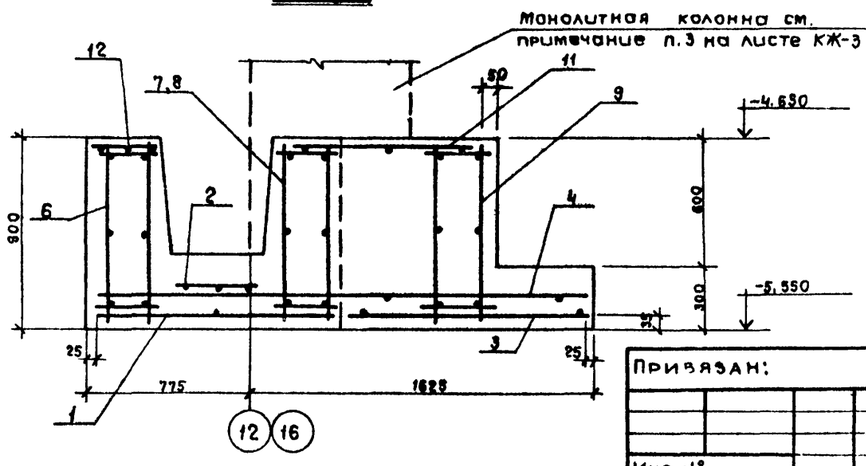


1. Текстовые указания – см. лист КЖ-3
2. Схему расположения фундаментов см. на листе КЖ-3

Инв. № подл. | Подпись и дата | Взам. инв. №

Привязан:

Инв. №

| | | | |
|---|---|---|---|
| ГИП | Стрелецкая | | 07.87 |
| Гл.кон.ин. | Судейкин | | 07.87 |
| Нач.отд. | Климов | | 07.87 |
| Гл.кон.отд. | Григорьянц | | 07.87 |
| Рук.груп. | Матвеева | | 07.87 |
| Ст.инж. | Кудрявцева | | 07.87 |
| Инженер | Аэропотков | | 07.87 |
| Проверил | Кудрявцева | | 07.87 |

Т.П. А-111-200 / 606-1-52.85

КЖ

Автотранспортное предприятие на 150 спецавтомашин для аэропортов ГА.

Главный корпус (подвал)

| Стадия | Лист | Листов |
|---|---|---|
| Р | 4 | |

Схема армирования фундамента ФЛМ1 сечения 1-1 ÷ 2-2.

ЛЕНАЭРОПРОЕКТ ЛЕНИНГРАД

Нормоконтролер: Овчинников С.А.

Формат А1

Альбом XV

## 3 – 3

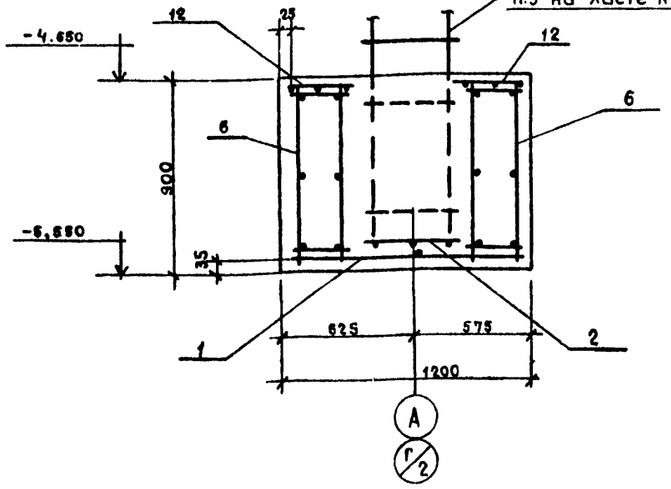


## 4 – 4

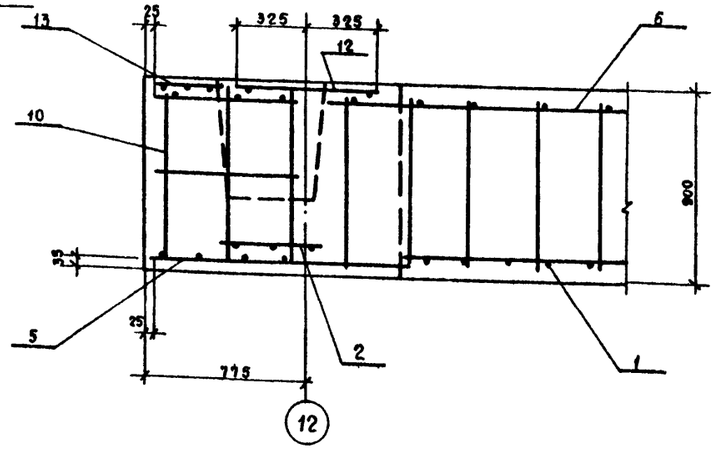


## 5 – 5

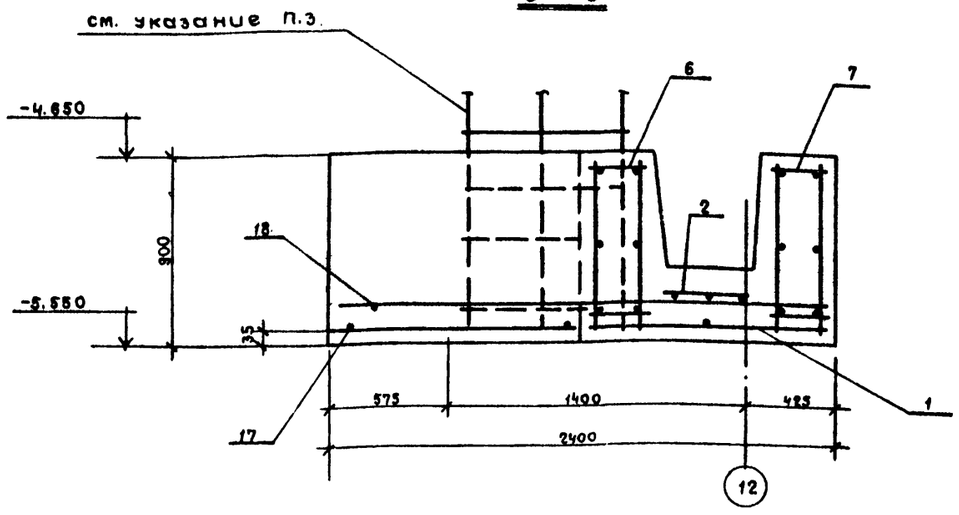


1. Текстовые указания – см. лист КЖ-3.
2. Данный лист рассматривать совместно с листами КЖ-3, КЖ-4.
3. Каркасы КР11÷КР16 установить до начала бетонирования фундамента ФЛм1 по листу КЖ 22 альбома III

## Спецификация к схеме армирования фундамента ФЛм 1.

| Формат | Зона | Поз. | Обозначение | Наименование | Кол. | Примеч. |
|---|---|---|---|---|---|---|
| | | | | ФЛм 1 | | |
| | | | | Сборочные единицы | | |
| | | | | Сетка арматурная | | |
| | | 1 | У-01-01/80, вып. 3. | С18 | 8 | |
| | | 2 | То же | С40 | 8 | |
| | | 3 | 1.410-2, вып. 1 | С12АIII – 12×18 | 4 | |
| | | 4 | То же | С12АIII – 16×24 | 4 | |
| | | 5 | У-01-01/80, вып.3 | С11 | 4 | |
| | | 11 | То же | С6 | 8 | |
| | | 12 | " | С5 | 16 | |
| | | 13 | " | С6 | 4 | |
| | | 14 | " | С20 | 2 | |
| | | 15 | " | С41 | 2 | |
| | | 17 | 1.410-2, вып.1 | С14АIII – 12×18 | 1 | |
| | | 18 | То же | С14АIII – 16×24 | 1 | |
| | | | | Каркас пространственный | | |
| | | 6 | У-01-01/80, вып.3 | КП1 | 12 | |
| | | 7 | То же | КП3 | 4 | |
| | | 8 | " | КП5 | 2 | |
| | | 9 | " | КП8 | 4 | |
| | | 10 | " | КП7 | 4 | |
| | | 16 | " | КП6 | 2 | |
| | | | | | | |
| | | | | Материалы | | |
| | | | | Бетон марки 200 | | 44,9 м³ |

## Ведомость расхода стали на элемент, кг.

| Марка элемента | Изделия арматурные | | | | | | | | | | | Всего | Общий расход |
|---|---|---|---|---|---|---|---|---|---|---|---|---|---|
| | Арматура класса | | | | | | | | | | | | |
| | A-I | | | | | A-III | | | | | | | |
| | ГОСТ 5781-82 | | | | | ГОСТ 5781-82 | | | | | | | |
| | ф6 | ф8 | ф10 | | Итого | ф10 | ф12 | ф14 | ф25 | | Итого | | |
| ФЛм 1 | 217,60 | 36,70 | 39,36 | | 293,66 | 393,12 | 404,24 | 88,67 | 739,2 | | 1625,23 | 1918,89 | 1918,89 |
| | | | | | | | | | | | | | |

Привязан:

Инв. №

| | | | |
|---|---|---|---|
| ГИП | Стрелецкая | | 7.83 |
| Гл.конс.ин. | Судейкин | | 07.83 |
| Нач. отд. | Климов | | 07.83 |
| Гл.конс.отд | Григорьяни | | 07.83 |
| Рук. грп. | Матвеева | | 07.83 |
| Ст.инж. | Кудрявцева | | 07.83 |
| Инжен. | Лапотков | | 07.83 |
| Провер. | Кудрявцева | | 07.83 |

Т.П. А-III-200 / 503-1-32.85 КЖ

Автотранспортное предприятие на 150 спецавтомашин для аэропортов ГА

Главный корпус (подвал)

| Стадия | Лист | Листов |
|---|---|---|
| Р | 5 | |

Спецификация к схеме армирования фундамента ФЛм1. Сечения 3-3 ÷ 5-5

ЛЕНАЭРОПРОЕКТ ЛЕНИНГРАД

Инв.№ подл. | Подпись и дата | Взам. инв.№

Альбом XV

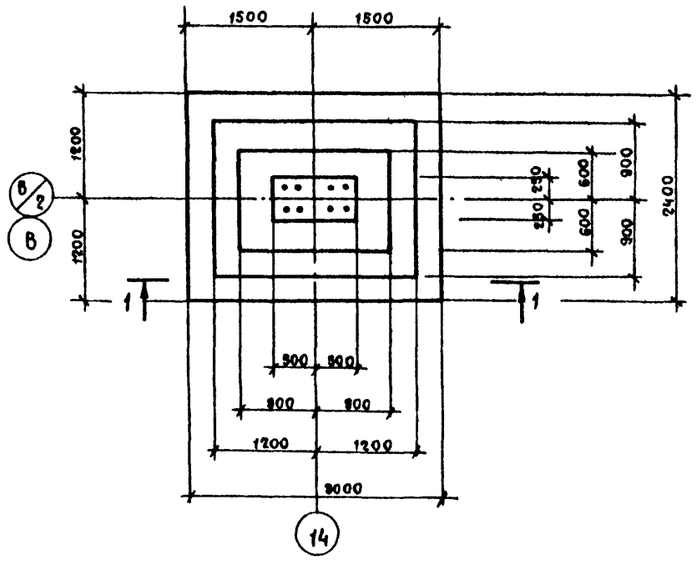


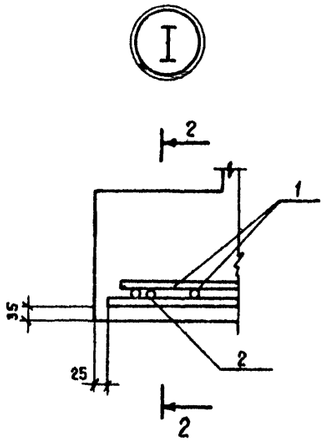


2 – 2

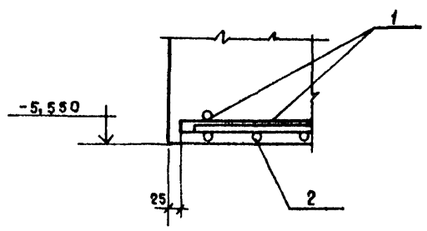


1 – 1

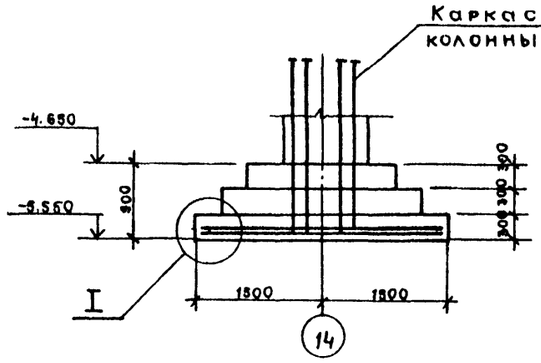


Схема расположения сеток подошвы.

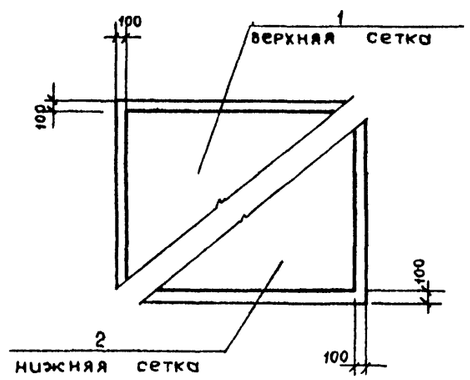


## Спецификация к схеме армирования фундамента Фм 1.

| Формат | Зона | Поз. | Обозначение | Наименование | Кол. | Примеч. |
|---|---|---|---|---|---|---|
| | | | | | | |
| | | | | Сборочные единицы | | |
| | | | | Сетка арматурная | | |
| | | 1. | 1.410-2. вып. 1л 204 | С(1) 20 А III – 28×24 | 1 | |
| | | 2. | 1.410-2, вып. 1л 146 | С(1) 20 А III – 22×30 | 1 | |
| | | | | | | |
| | | | | | | |
| | | | | Материал | | |
| | | | | Бетон марка М200 | | 4,1м³ |
| | | | | | | |

## Ведомость расхода стали на элемент, кг.

| Марка элемента | Изделия арматурные | | | | | | Общий расход |
|---|---|---|---|---|---|---|---|
| | Арматура класса | | | | | | |
| | А-I | | | А-III | | | |
| | ГОСТ 5781-82 | | | ГОСТ 5781-82 | | | |
| | Ф12 | | Итого | Ф20 | | Итого | |
| Фм 1 | 29,2 | | 29,2 | 174,2 | | 174,2 | 203,4 |
| | | | | | | | |

1. Текстовые указания – см лист КЖ-3
2. Схему расположения элементов фундаментов см. на листе КЖ-3.

| | | | |
|---|---|---|---|
| ГИП | Стрелецкая | | 07.83 |
| Гл.кон.ин. | Судейкин | | 07.83 |
| Нач.отд. | Климов | | 07.85 |
| Гл.кон.отд | Григорьяни | | 07.83 |
| Рук.груп. | Матвеева | | 07.83 |
| Ст.инж. | Кудрявцева | | 07.83 |
| Инженер | Ахрапотков | | 07.85 |
| Проверил | Кудрявцева | | 07.83 |

Т.П. А-III-200 / 503-1-32.85 КЖ

Автотранспортное предприятие на 150 спецавтомашин для аэропортов ГА

Главный корпус (подвал)

| Стадия | Лист | Листов |
|---|---|---|
| Р | 6 | |

Схема армирования фундамента Фм 1.

ЛЕНАЭРОПРОЕКТ ЛЕНИНГРАД

Привязан:

Инв. №

Нормоконтролер: /Овчинников С.А./

Формат А2

Инв. № подл. | Подпись и дата | Взам. инв. №

Альбом XV

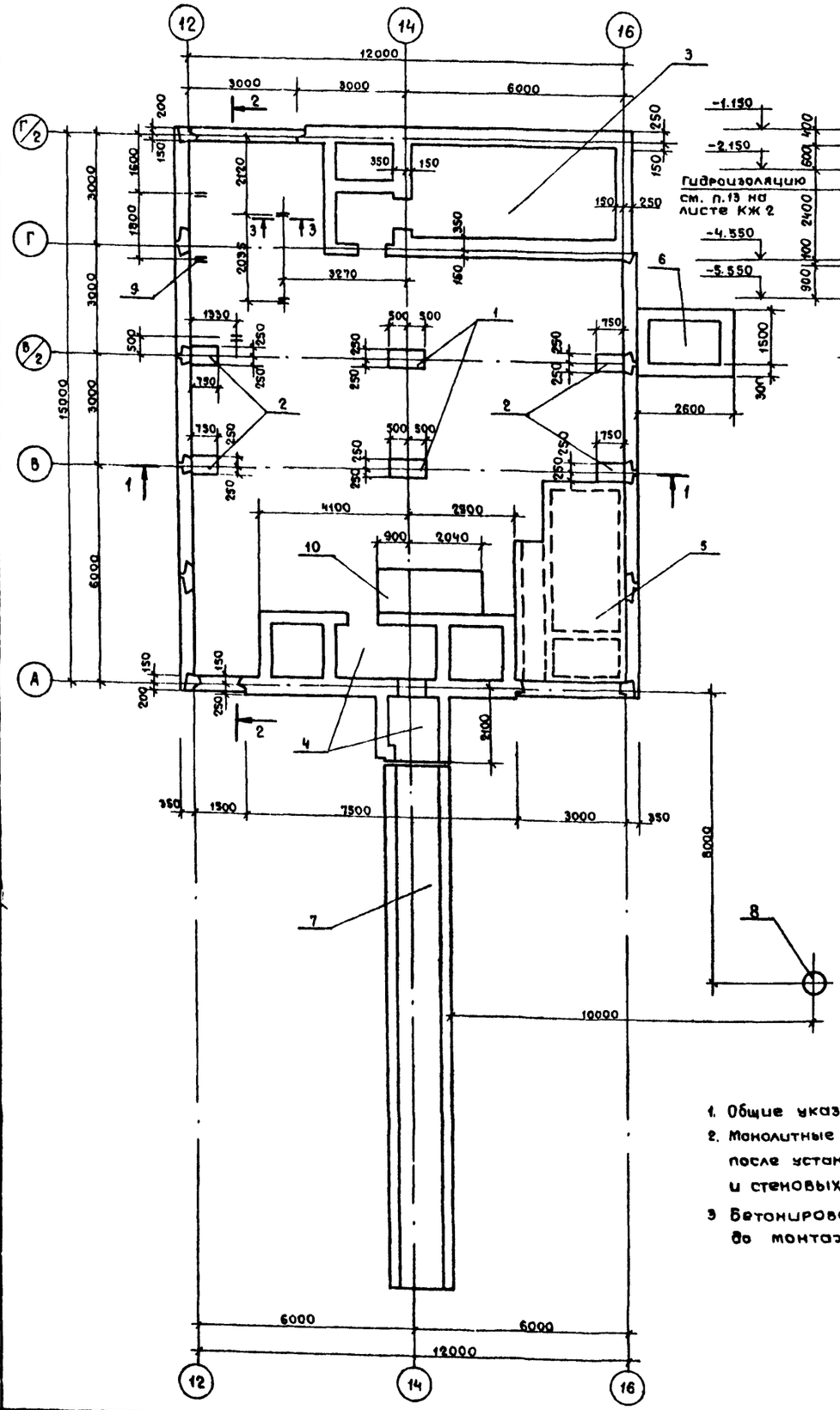


Спецификация конструкций к схеме расположения элементов подвала

| Марка поз. | Обозначение | Наименование | Кол. | Масса ед.кг. | Примечание |
|---|---|---|---|---|---|
| | | Монолитные конструкции | | | |
| | | Колонны | | | |
| 1 | КЖ-8 | КМ1 | 2 | | |
| 2 | То же | КМ2 | 4 | | |
| | | Фрагменты | | | |
| 3 | КЖ-9 ÷ КЖ-11 | 2 | 1 | | |
| 4 | КЖ-12 ÷ КЖ-14 | 3 | 1 | | |
| 5 | КЖ-24 | Приямок ПРм1 | 1 | | |
| 6 | КЖ-25 | Приямок ПРм2 | 1 | | |
| 7 | КЖ-21 | Аварийный выход 1 | 1 | | |
| 8 | КЖ-27, КЖ-28 | Вентшахта Д-600 | 1 | | |
| 9 | КЖи-СТ2 | Стойка опорная СТ2 | 5 | | |
| 10 | КЖ-24 | Фундамент ФОМ1 | 1 | | |

1. Общие указания – см. лист КЖ-2.
2. Монолитные железобетонные стены бетонировать после установки сборных железобетонных колонн и стеновых панелей.
3. Бетонирование фрагментов 2 и 3 выполнять до монтажа сборных плит покрытия.

Согласовано:
Отдел №4 Кулясов
Отдел №6 Кудрявцев
Отдел №12 Малинин

Инв. № подл. | Подпись и дата | Взам. инв. №

Привязан:

Инв. №

| | | | |
|---|---|---|---|
| ГИП | Стрелецкая | | 11.83 |
| Гл.кон.ин. | Сафейкин | | 11.83 |
| Нач.отд. | Климов | | 07.83 |
| Гл.кон.отд. | Григорьяни | | 07.83 |
| Рук.груп. | Матвеева | | 07.83 |
| Ст.инж. | Кудрявцева | | 07.83 |
| Ст.техн. | Сафкова | | 07.83 |
| Провер. | Кудрявцева | | 07.83 |

ТП. А-III-200 503-1-32.85

КЖ

Автотранспортное предприятие на 150 спецавтомашин для аэропортов ГА

Главный корпус (подвал)

| Стадия | Лист | Листов |
|---|---|---|
| Р | 7 | |

Схема расположения монолитных конструктивных элементов подвала.

ЛЕНАЭРОПРОЕКТ ЛЕНИНГРАД

Альбом XV

## Км 1

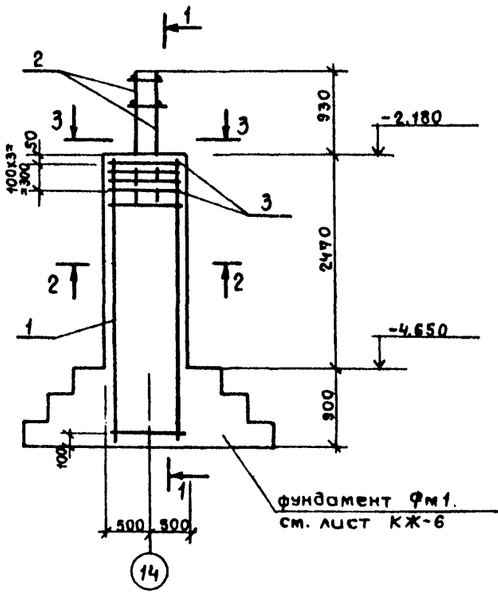


## 1 – 1

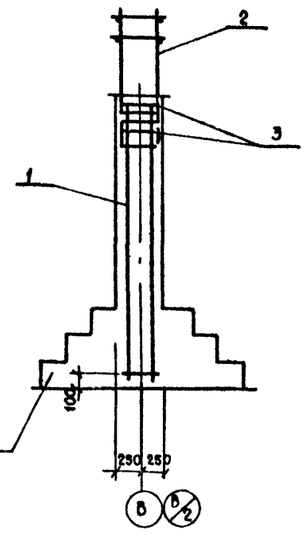


## 2 – 2

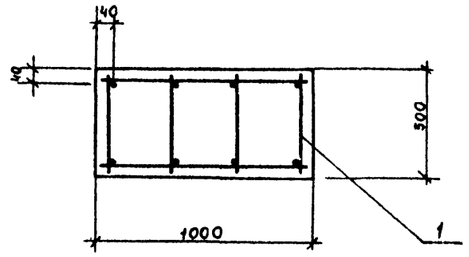


## 3 – 3

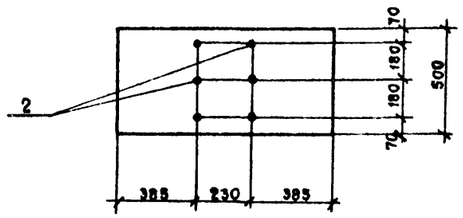


## Км 2

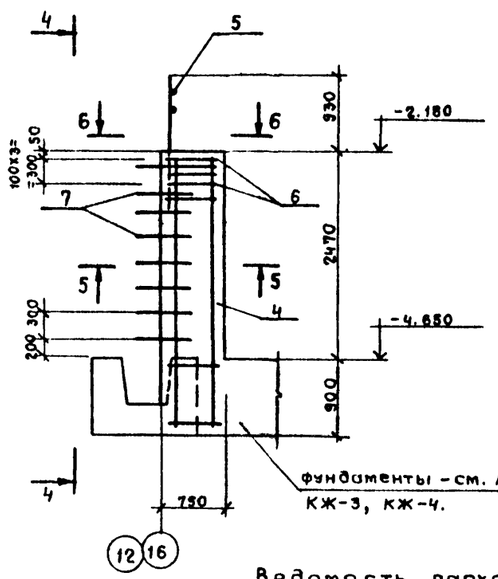


## 4 – 4

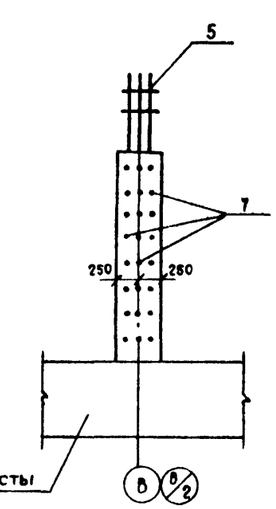


## 5 – 5

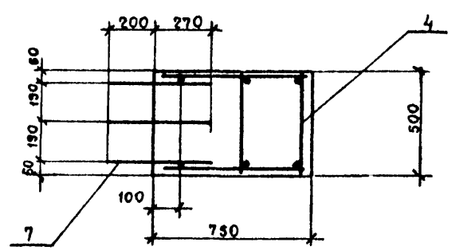


## 6 – 6

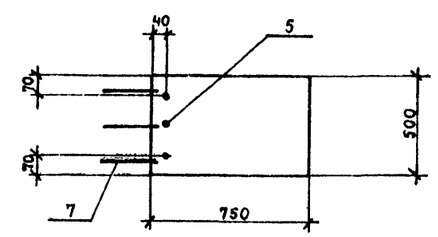


## Ведомость расхода стали на элемент, кг.

| Марка элемента | Изделия арматурные | | | | | | | | Общий расход |
|---|---|---|---|---|---|---|---|---|---|
| | Арматура класса | | | | | | | | |
| | A-I | | | | A-III | | | | |
| | ГОСТ 5781-82 | | | Итого | ГОСТ 5781-82 | | | Итого | |
| | ф6 | ф8 | | | ф8 | ф16 | | | |
| Км 1 | 7,62 | 18,12 | | 25,74 | | 56,80 | | 56,80 | 82,54 |
| Км 2 | 5,70 | 13,10 | | 18,80 | 4,70 | 39,00 | | 43,70 | 62,50 |
| | | | | | | | | | |

## Спецификация к схеме армирования колонн Км1, Км2.

| Формат | Зона | Поз. | Обозначение | Наименование | Кол | Прим. |
|---|---|---|---|---|---|---|
| | | | | **Км1** | | |
| | | | | Сборочные единицы | | |
| | | | | Каркас пространственный | | |
| | | 1 | У-01-01/80, вып.3 | КП22 | 1 | |
| | | 2 | То же | КП25 | 1 | |
| | | | | Сетка арматурная | | |
| | | 3 | У-01-01/80, вып.3. | С43 | 4 | |
| | | | | **Материал** | | |
| | | | | Бетон марки 300 | | 1,25 м³ |
| | | | | **Км2** | | |
| | | | | Сборочные единицы | | |
| | | | | Каркас пространственный | | |
| | | 4 | У-01-01/80, вып.3 | КП23 | 1 | |
| | | | | Каркас плоский | | |
| | | 5 | У-01-01/80, вып.3 | КР17 | 1 | |
| | | | | Сетка арматурная | | |
| | | 6 | У-01-01/80, вып. 3 | С44 | 4 | |
| | | | | **Деталь** | | |
| | | 7 | У-01-01/80, вып.3, 051-05 | Стержень арматурный | 24 | |
| | | | | **Материал** | | |
| | | | | Бетон марки 300 | | 0,94 м³ |

1. Текстовые указания – см. лист КЖ-7
2. Схему расположения колонн – см. лист КЖ-7

Инв.№ подл. | Подпись и дата | Взам. инв.№

Привязан:

Инв.№

| | | | |
|---|---|---|---|
| ГИП | Стрелецкая | | |
| Гл.кон.цех. | Судейкин | | |
| Нач.отд. | Климов | | |
| Гл.кон.отд. | Григорьяни | | |
| Рук.груп. | Матвеева | | |
| Ст.инж. | Кудрявцева | | |
| Инженер | Акопяткова | | |
| Проверил | Кочергина | | |

Т.П А-III-200 / 503-1-82.85 — КЖ

Автотранспортное предприятие на 150 спецавтомашин для аэропортов ГА.

Главный корпус (подвал)

| Стадия | Лист | Листов |
|---|---|---|
| Р | 8 | |

Схемы армирования колонн Км1; Км2.

Ленинградский Промстройпроект

Альбом XV

## Фрагмент 2

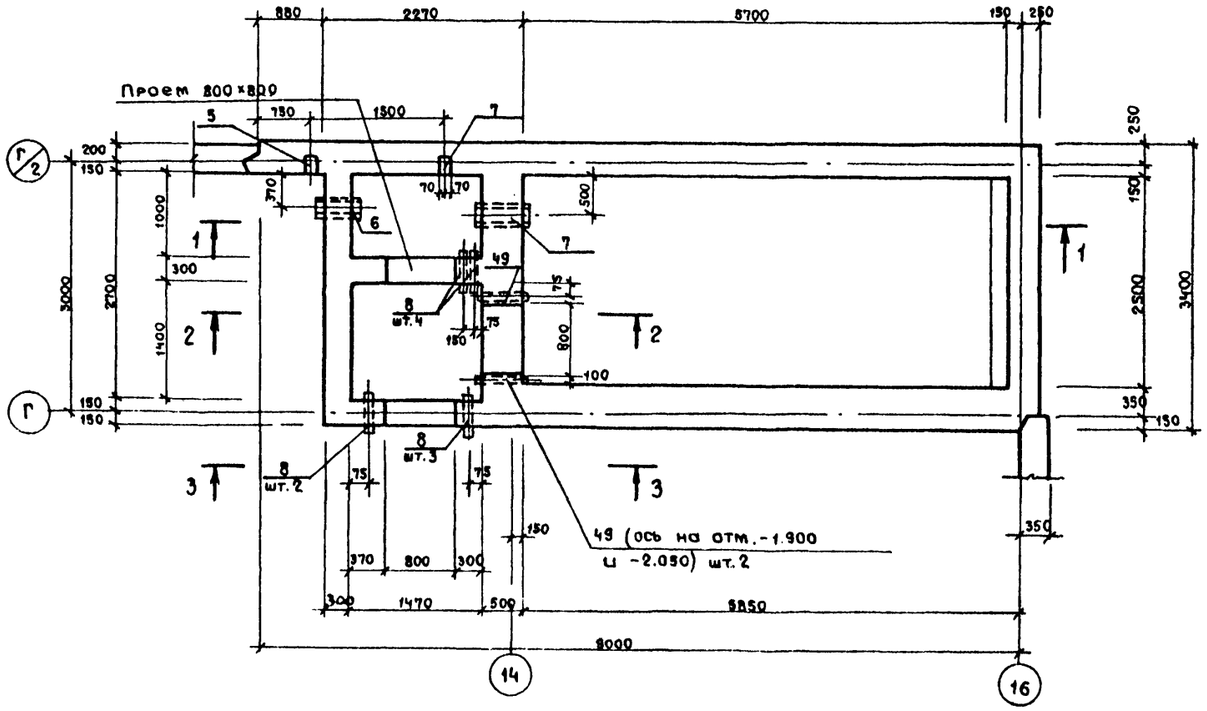


## 1 – 1

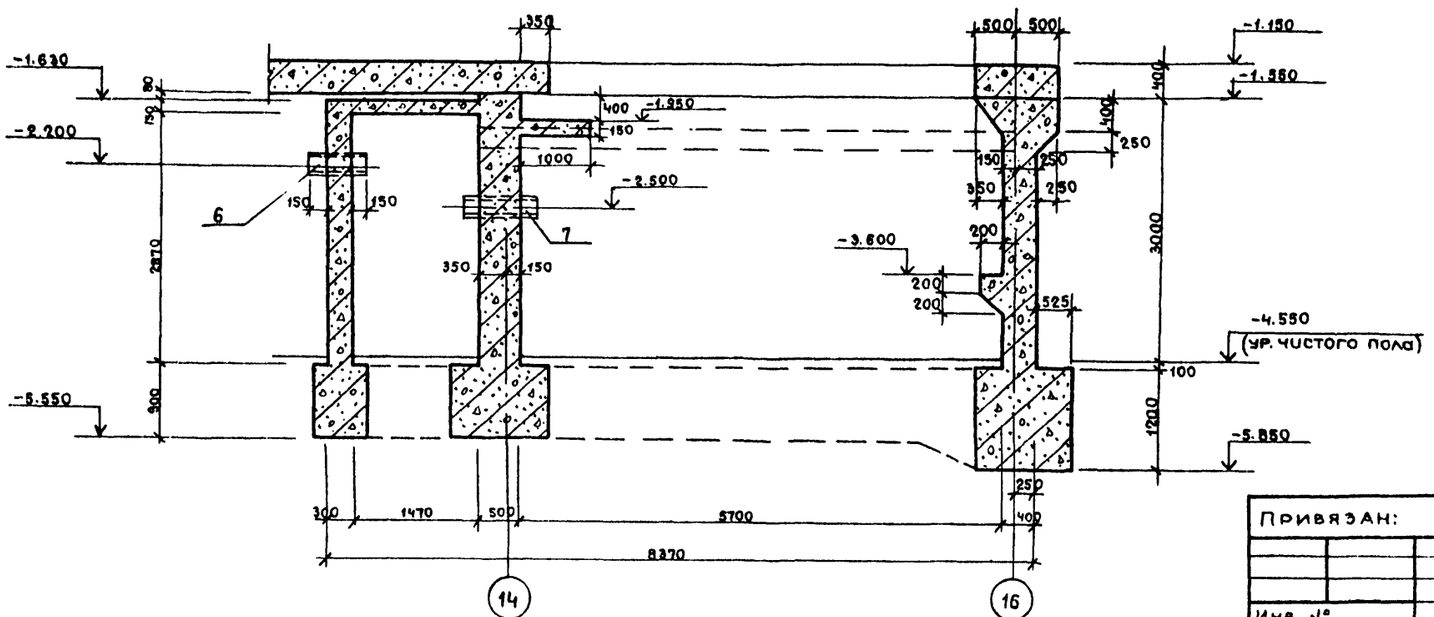


## 2 – 2

## 3 – 3

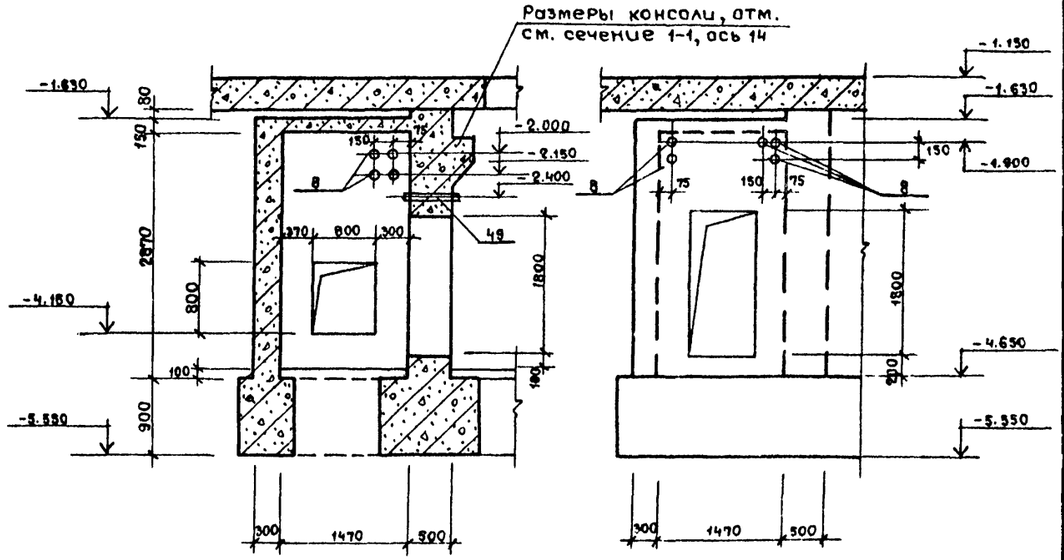


## Схема расположения закладных элементов МЧ-1 по оси „Г" на отм. -1.550

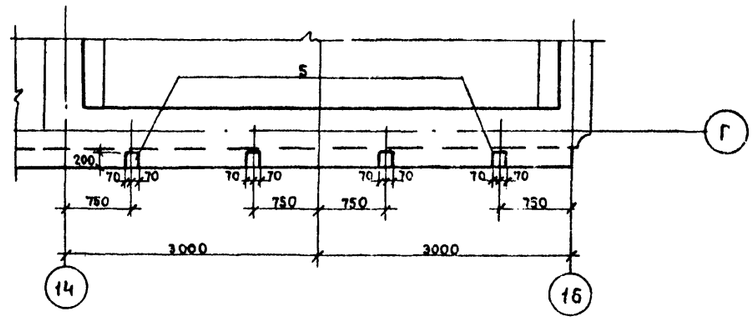


1. Текстовые указания – см. лист КЖ-7
2. Данный лист смотреть совместно с листом КЖ-7

Согласовано:
Нач. отд. №4 Кулаков
Нач. отд. №6 Куренков

Инв. № подл. | Подпись и дата | Взам. инв. №

Привязан:

Инв. №

| | | | |
|---|---|---|---|
| ГИП | Стрелецкая | | |
| Гл.кон.цх. | Судейкин | | |
| Нач.отд. | Климов | | |
| Гл.констр. | Григорьяни | | |
| Рук.груп. | Матвеева | | |
| Инжен. | Кост | | |
| Технол. | Кудрявцев | | |

Т.П. А-III-200 / 503-1-32.85

КЖ

Автотранспортное предприятие на 150 спецавтомашин для аэропортов ГА

Главный корпус (подвал)

| Стадия | Лист | Листов |
|---|---|---|
| Р | 9 | |

Фрагмент 2

ЛЕНАЭРОПРОЕКТ ЛЕНИНГРАД

Альбом XV

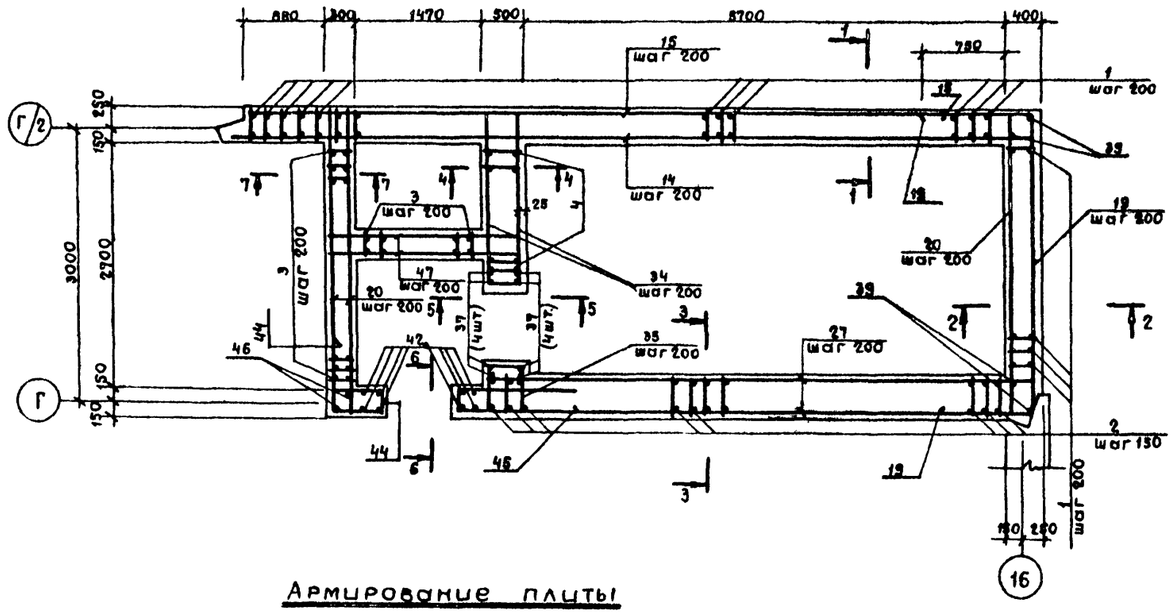

Армирование плиты на отм. -1,630 и -1,950

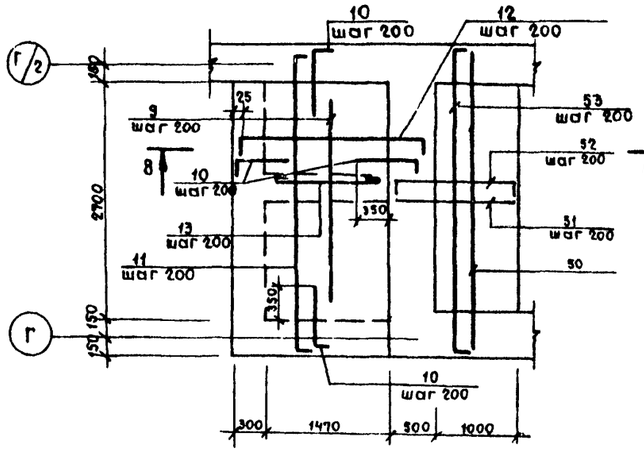

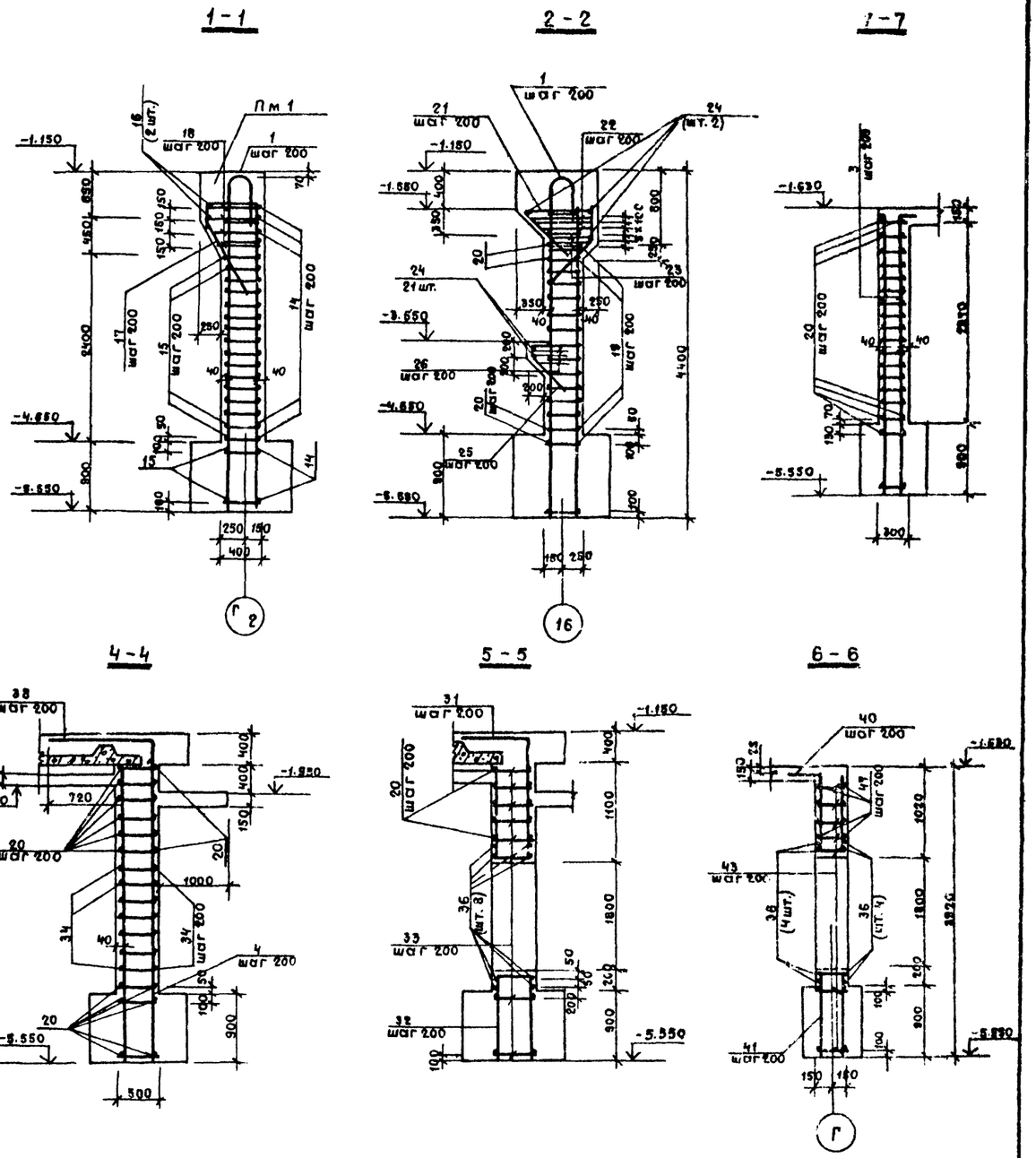


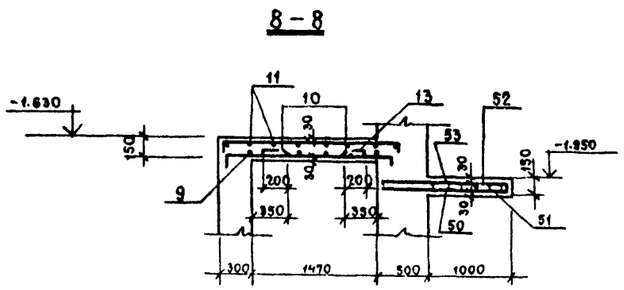


1. Текстовые указания – см. лист КЖ-9
2. Данный лист рассматривать совместно с листами КЖ-11, КЖ-9

| | | | | | |
|---|---|---|---|---|---|
| ГИП | Стрелецкая | | | Т.П. А-III-200 / 503-1-32.85 | КЖ |
| Нач.отд. | Климов | | 07.83 | Автотранспортное предприятие на 150 спецавтомашин для аэропортов ГА | |
| Гл.кон.отд. | Григорьяни | | 07.83 | Главный корпус (подвал) | Стадия: Р; Лист: 10; Листов: |
| Рук.груп. | Матвеева | | 07.83 | | |
| Ст.инж. | Кудрявцева | | 07.83 | Схема армирования фрагмента 2. | ЛЕНАЭРОПРОЕКТ Ленинград |
| Инжен. | Рошина | | 07.83 | | |
| Провер. | Кудрявцева | | 07.83 | | |

Привязан:

Инв. №

Нормоконтролер: Овчинников С.А.

Формат А2

Инв. № подл. | Подпись и дата | Взам. инв. №

## Ведомость деталей.

| Поз. | Эскиз |
|---|---|
| 10 | 600 / 250 |
| 11 | 3350 / 100 / 100 |
| 12 | 2220 / 100 / 100 |
| 13 | 1170 |
| 16 | 570 / 9200 / 570 |
| 17 | 600 / 200 / 200 / 1000 / 865 / 500 |
| 18 | 440 ÷ 600 / 620 / 440 ÷ 600 |
| 19 | 1120 / 1120 / 3340 |
| 21 | 850 / 585 / 830 / 360 / 810 / 585 / 570 / 570 |
| 22 | 820 ÷ 620 / 500 / 500 / 620 / 820 ÷ 620 |
| 23 | 590 ÷ 410 / 620 / 590 ÷ 410 |
| 24 | 500 / 500 / 3340 |
| 25 | 540 / 150 / 200 / 600 / 425 / 425 |
| 52 | 1450 / 100 / 100 |

| Поз. | Эскиз |
|---|---|
| 26 | 530 ÷ 430 / 620 / 530 ÷ 430 |
| 28 | 690 / 200 / 360 / 950 / 650 / 650 |
| 29 | 680 / 680 / 620 |
| 30 | 500 / 500 / 5940 |
| 31 | 1200 / 1050 / 1050 / 430 |
| 32 | 430 / 1080 / 1080 |
| 34 | 450 / 1980 / 1980 |
| 35 | 560 / 560 / 450 |
| 36 | 150 / 150 / 2000 |
| 38 | 1200 / 1200 |
| 40 | 400 / 970 / 970 / 230 |
| 41 | 230 / 1080 / 1080 |
| 44 | 620 / 230 / 610 / 880 |
| 45 | 700 / 230 / 700 |
| 53 | 3350 / 100 / 100 |

1. Текстовые указания — см. лист КЖ-9
2. Данный лист рассматривать совместно с листом КЖ-10

## Спецификация к схеме армирования фундамента 2.

| Формат | Зона | Поз. | Обозначение | Наименование | Кол. | Примеч. |
|---|---|---|---|---|---|---|
| | | | | **Фрагмент 2** | | |
| | | | | **Сборочные единицы.** | | |
| А4 | | 1 | КЖИ-КР18 | Каркас плоский КР18 | 59 | |
| А4 | | 2 | КЖИ-КР19 | Каркас плоский КР19 | 41 | |
| А4 | | 3 | КЖИ-КР20 | То же КР20 | 24 | |
| А4 | | 4 | КЖИ-КР21 | " КР21 | 9 | |
| | | | | **Изделия закладные** | | |
| | | 5 | 1.400-6/76,1,л.84 | М4-1 | 6 | |
| | | 6 | 03.005-5, вып. 1,2 | КПК-5; $Д_1$=219, t=300 | 1 | |
| | | 7 | То же | КПК-3; $Д_1$=219; t=500 | 1 | |
| | | 8 | " | КПК-17; $Д_1$=26,8; t=300. | 9 | |
| | | 49 | " | КПК-15; $Д_1$=26,8; t=500 | 3 | |
| | | | | **Детали** | | |
| Б.4 | | 9 | КЖ-11 | ф16АIII ГОСТ 5781-82 ℓ=2700 | 8 | 4,26 |
| Б.4 | | 10 | То же | ф16АIII ГОСТ 5781-82 ℓ=850 | 44 | 2,34 |
| Б.4 | | 11 | " | ф10АIII то же ℓ=3550 | 8 | 2,19 |
| Б.4 | | 12 | " | ф10АIII " ℓ=2220 | 14 | 1,37 |
| Б.4 | | 13 | " | ф8АI " ℓ=1420 | 14 | 0,56 |
| Б.4 | | 14 | " | ф12АIII " ℓ=9470 | 18 | 8,41 |
| Б.4 | | 15 | " | ф12АIII ГОСТ 5781-82 ℓ=8350 | 15 | 7,41 |
| Б.4 | | 16 | " | ф12АIII то же ℓ=10340 | 2 | 9,18 |
| Б.4 | | 17 | " | ф16АIII " ℓ=2000 | 47 | 3,16 |
| Б.4 | | 18 | " | ф12АIII " ℓ=1660 | 92 | 1,47 |
| Б.4 | | 19 | " | ф12АIII " ℓ=5580 | 15 | 4,96 |
| Б.4 | | 20 | " | ф12АIII " ℓ=3360 | 62 | 2,98 |
| Б.4 | | 21 | " | ф16АIII " ℓ=2850 | 17 | 4,50 |
| Б.4 | | 22 | " | ф12АIII " $ℓ_{ср}$=3060 | 24 | 2,72 |
| | | | | **Материалы** | | |
| | | | | Бетон марки 300 | | 34,6 $м^3$ |

| Формат | Зона | Поз. | Обозначение | Наименование | Кол. | Прим. |
|---|---|---|---|---|---|---|
| Б.4 | | 23 | КЖ-11 | ф12АIII ГОСТ 5781-82 $ℓ_{ср}$=1620 | 24 | 1,44 |
| Б.4 | | 24 | то же | ф12АIII то же ℓ=4340 | 5 | 3,85 |
| Б.4 | | 25 | " | ф16АIII " ℓ=1490 | 17 | 2,35 |
| Б.4 | | 26 | " | ф12АIII " ℓ=1580 | 24 | 1,40 |
| Б.4 | | 27 | " | ф12АIII ℓ=6540 | 33 | 5,80 |
| Б.4 | | 28 | " | ф16АIII " ℓ=2165 | 31 | 3,42 |
| Б.4 | | 29 | " | ф12АIII " ℓ=1980 | 75 | 1,76 |
| Б.4 | | 30 | " | ф12АIII " ℓ=6940 | 2 | 6,16 |
| Б.4 | | 31 | " | ф20АIII " ℓ=3730 | 5 | 9,20 |
| Б.4 | | 32 | " | ф20АIII " ℓ=2590 | 5 | 6,39 |
| Б.4 | | 33 | " | ф12АIII " ℓ=480 | 35 | 0,43 |
| Б.4 | | 34 | " | ф12АIII " ℓ=4410 | 9 | 3,92 |
| Б.4 | | 35 | " | ф12АIII " ℓ=1570 | 9 | 1,39 |
| Б.4 | | 36 | " | ф20АIII " ℓ=2300 | 16 | 5,67 |
| Б.4 | | 37 | " | ф20АIII " ℓ=3980 | 8 | 9,81 |
| Б.4 | | 38 | " | ф20АIII " ℓ=2400 | 39 | 5,92 |
| Б.4 | | 39 | " | ф12АIII " ℓ=4630 | 4 | 4,11 |
| Б.4 | | 40 | " | ф12АIII " ℓ=2570 | 5 | 2,28 |
| Б.4 | | 41 | " | ф12АIII " ℓ=2390 | 5 | 2,12 |
| Б.4 | | 42 | " | ф20АIII " ℓ=3900 | 8 | 9,62 |
| Б.4 | | 43 | " | ф12АIII " ℓ=280 | 30 | 0,25 |
| Б.4 | | 44 | " | ф12АIII " ℓ=2340 | 9 | 2,08 |
| Б.4 | | 45 | " | ф12АIII " ℓ=1630 | 9 | 1,45 |
| Б.4 | | 46 | " | ф12АIII " ℓ=3900 | 2 | 3,46 |
| Б.4 | | 47 | " | ф12АIII " ℓ=2220 | 46 | 1,97 |
| Б.4 | | 48 | " | ф16АIII " ℓ=1800 | 48 | 2,84 |
| Б.4 | | 50 | " | ф10АIII " ℓ=3350 | 6 | 2,08 |
| Б.4 | | 51 | " | ф10АIII " ℓ=1450 | 13 | 0,90 |
| Б.4 | | 52 | " | ф10АIII " ℓ=1650 | 13 | 1,03 |
| Б.4 | | 53 | " | ф10АIII " ℓ=3550 | 8 | 2,20 |

### Ведомость расхода стали на элемент, кг.

| Марка | Изделия арматурные | | | | | | | | | Изделия закладные | | | | | | | | | Общий расход |
|---|---|---|---|---|---|---|---|---|---|---|---|---|---|---|---|---|---|---|---|
| | Арматура класса | | | | | | | | | Прокат марки | | | | | | | | | |
| | АI | | | АIII | | | | | | В Ст.2сп | | | | | | В Ст.3сп | | | |
| | ГОСТ 5781-82 | | | ГОСТ 5781-82 | | | | | | ГОСТ 8732-78* | | | ГОСТ 3262-75* | | | ГОСТ 19903-74* | | | |
| | ф8 | | Итого | ф10 | ф12 | ф16 | ф20 | | Итого | ТР 219×6 | | Итого | ТР. 26,8 | | Итого | δ=6 | δ=8 | Итого | |
| Фрагмент 2 | 7,9 | | 7,9 | 87,7 | 2907,0 | 600,4 | 1651,6 | | 5246,7 | 44,1 | | 44,1 | 10,2 | | 10,2 | 57,65 | 10,8 | 68,45 | 5377,35 |

### Деталь обрамления отверстий

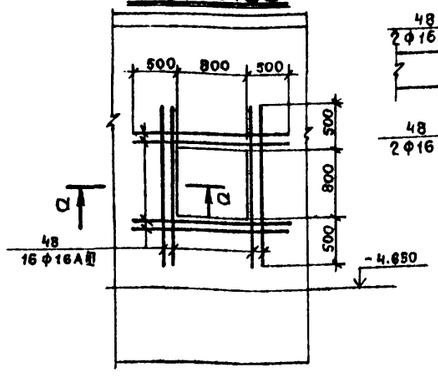


### а-а

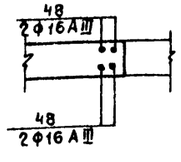


Т.П. А-III-200 / 503-1-32.85 КЖ

Автотранспортное предприятие на 150 спецавтомашин для аэропортов ГА.

Главный корпус (подвал)

Спецификация к схеме армирования фрагмента 2.

| Стадия | Лист | Листов |
|---|---|---|
| Р | 11 | |

ЛЕНАЭРОПРОЕКТ ЛЕНИНГРАД

| | | | |
|---|---|---|---|
| ГИП | Стрелецкая | | 07.83 |
| Нач.отд. | Климов | | 07.83 |
| Гл.кон.отд. | Григорьяни | | 07.83 |
| Рук.груп. | Матвеева | | 07.83 |
| Ст.инж. | Кудрявцева | | 07.83 |
| Инжен. | Рощина | | 07.83 |
| Провер. | Кудрявцева | | 07.83 |

Привязан:

Инв. №

Инв. № подл. | Подпись и дата | Взам. инв. №

Альбом XV

## Фрагмент 3

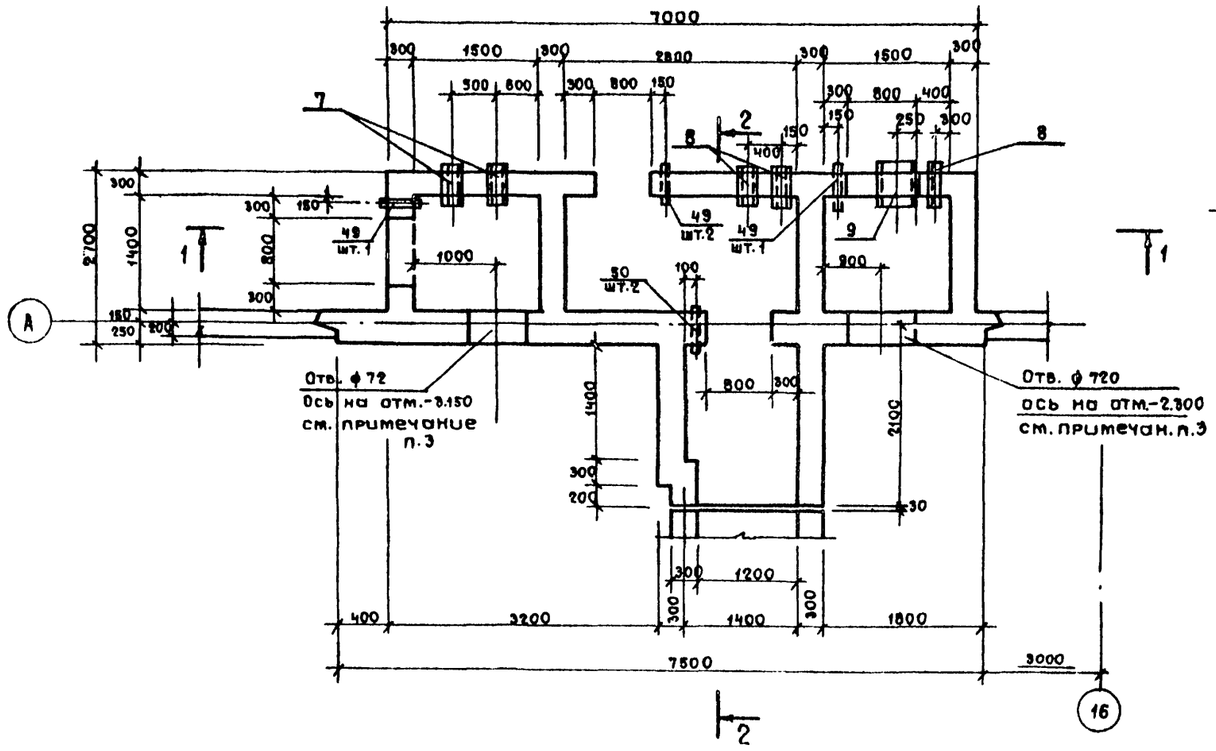


## 1 — 1

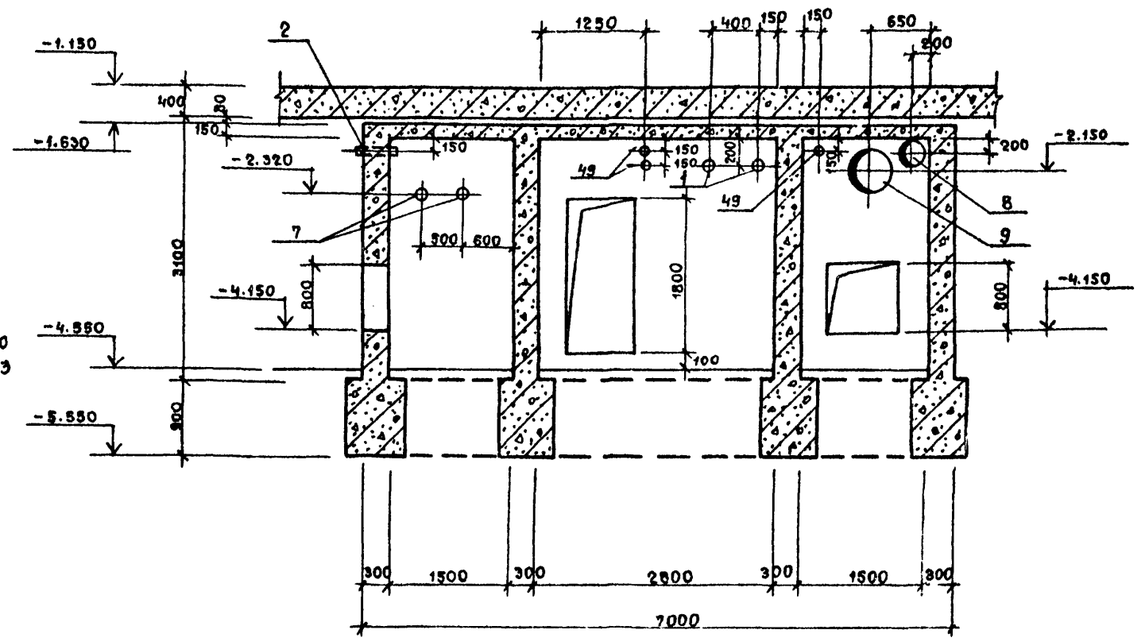


## 2 — 2

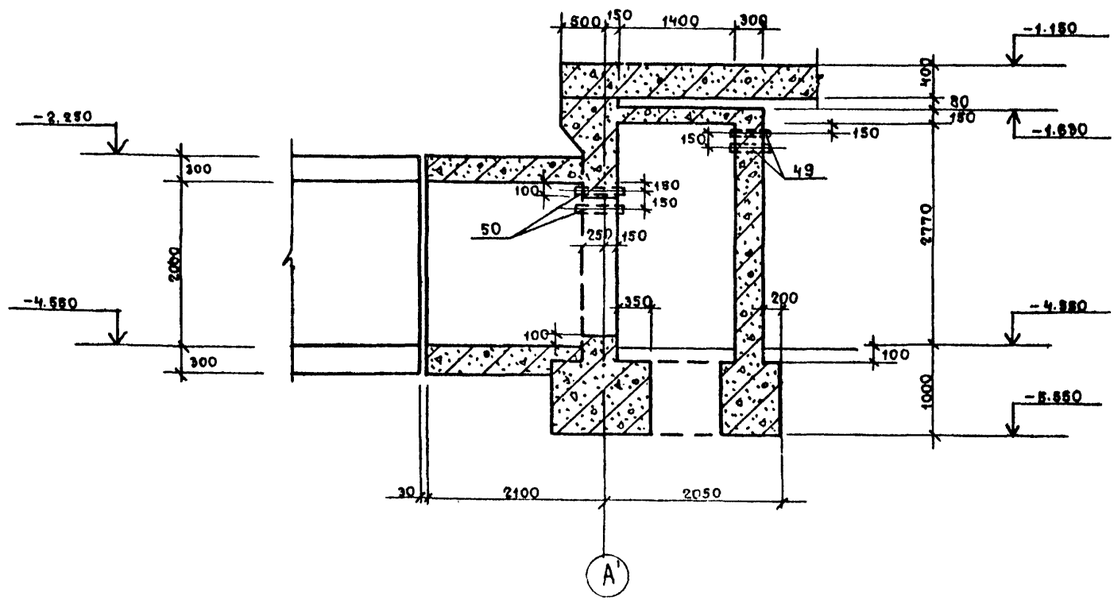


1. Текстовые указания — см. лист КЖ-7
2. Данный лист смотреть совместно с листом КЖ-7
3. При бетонировании стен коробки УЗГ установить по чертежу ТДК-Н-1-70, альбом 3, ч. II, раздел III, лист КС-3-15

Согласовано:
Нач. отд. №4 Кулясов
Нач. отд. №6 Кирзенков

Инв. № подл. | Подпись и дата | Взам. инв. №

Привязан:

Инв. №

| | | | |
|---|---|---|---|
| ГИП | Стрелецкая | | 03 |
| Гл. кон. ин. | Судейкин | | 03 |
| Нач. отд. | Климов | | 03.83 |
| Гл. конст. | Григорьяни | | 03.83 |
| Рук. груп. | Матеева | | 03.83 |
| Ин. ин. | Кост | | 03.83 |
| Провер. | Кудравцева | | 03.83 |

ТП. А-111-200 / 503-1-32.86 — КЖ

Автотранспортное предприятие на 150 спецавтомашин для аэропортов ГА

Главный корпус. (подвал)

| Стадия | Лист | Листов |
|---|---|---|
| Р | 12 | |

Фрагмент 3

ЛЕНАЭРОПРОЕКТ ЛЕНИНГРАД

Альбом XI

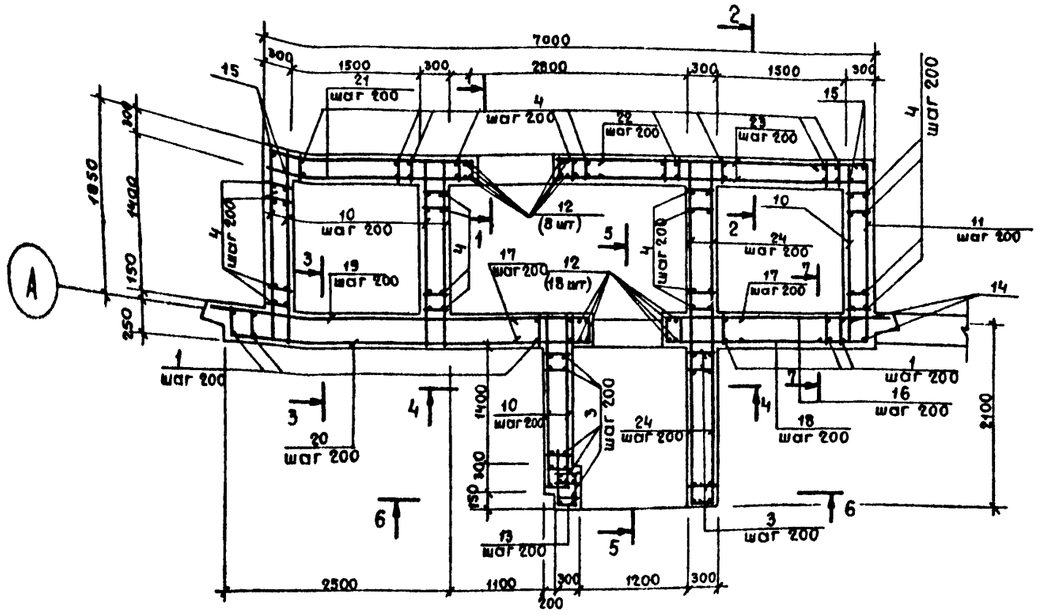

Армирование плиты на отм. -1.630

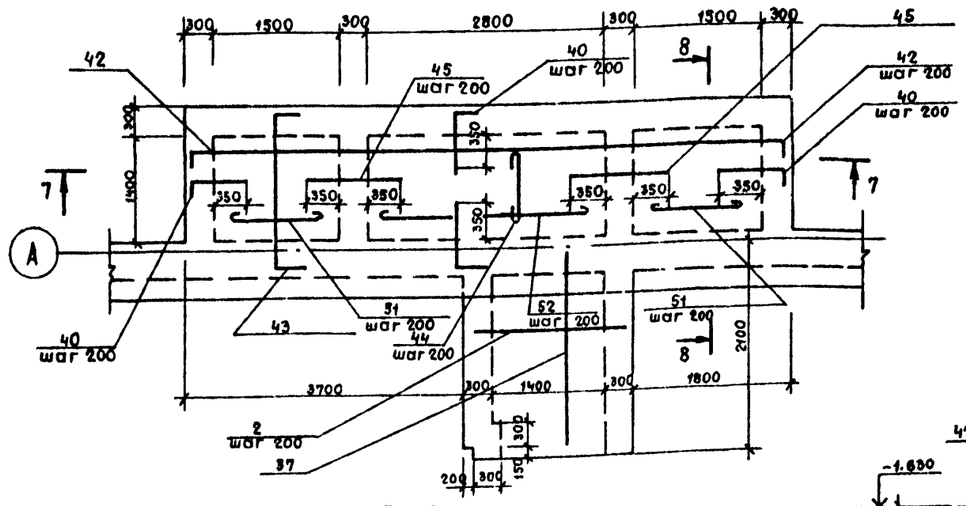

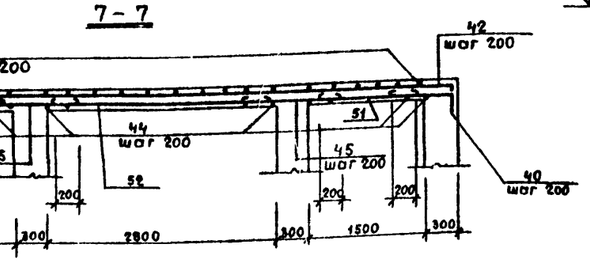

1 - 1

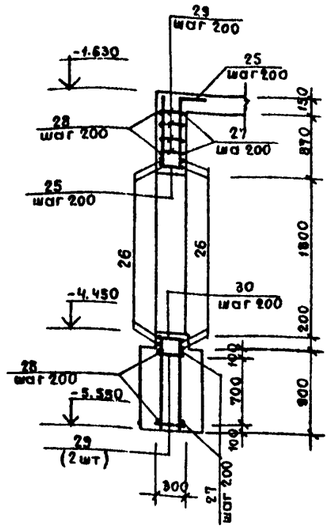

2 - 2

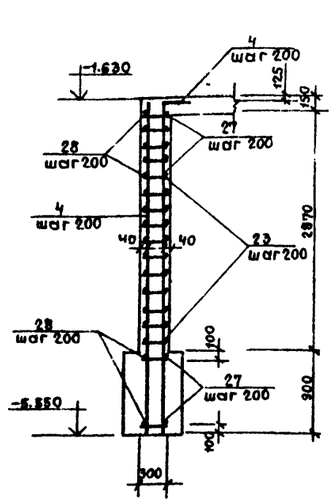

3 - 3 (7 - 7)

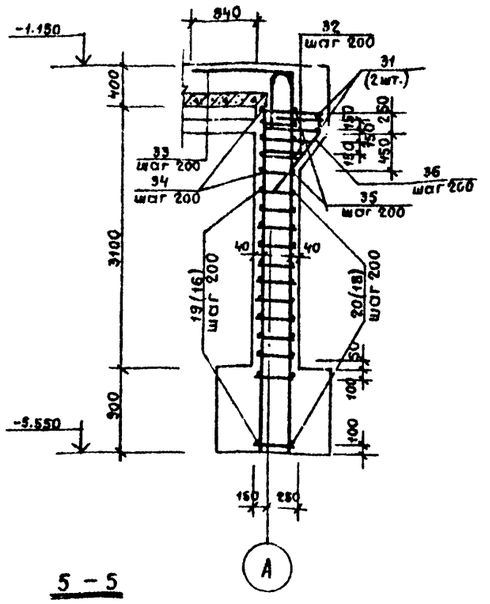

4 - 4 (6 - 6)

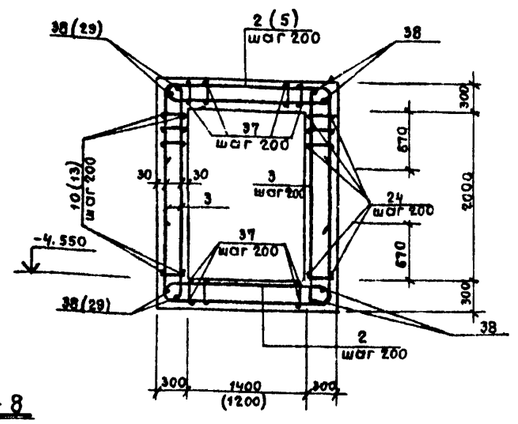

5 - 5

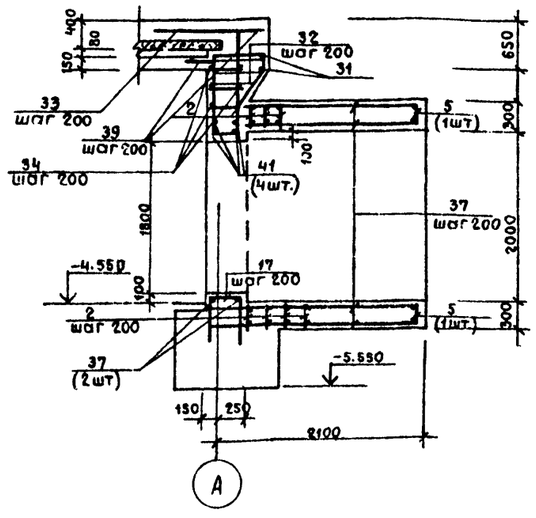

8 - 8

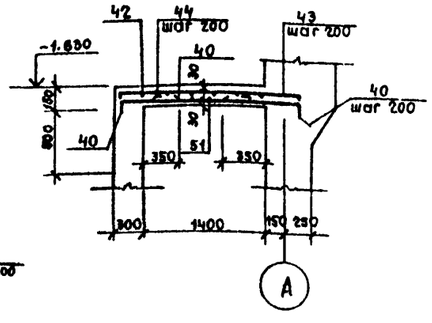

1. Текстовые указания — см. лист КЖ-12
2. Данный лист рассматривать совместно с листами КЖ-14, КЖ-12

| | | | | | | |
|---|---|---|---|---|---|---|
| ГИП | Стрелецкая | | | Т.П. 8-111-200 503-1-32.85 | КЖ | |
| Нач.отд. | Климов | | | Автотранспортное предприятие на 150 спецавтомашин для аэропортов ГА. | | |
| Гл.кон.отд. | Григорьянц | | 07.83 | Главный корпус (подвал) | Стадия: Р | Лист: 13 | Листов: |
| Рук.груп. | Матвеева | | 07.83 | | | |
| Ст.инж. | Кудрявцева | | 07.83 | Схема армирования фрагмента 3. | ЛЕНАЭПРОЕКТ ЛЕНИНГРАД | |
| Инж. | Решина | | 07.83 | | | |
| Проверил | Кудрявцева | | 07.83 | | | |

Привязан:

Инв.№

Нормоконтролер: Овчинников С.А.

Формат А2

Инв.№ подл. | Подпись и дата | Взам. инв.№

Альбом XV

## Ведомость деталей.

| Поз. | Эскиз |
|---|---|
| 10 | 100 — 2050 — 100 |
| 11 | 980 — 2050 — 980 |
| 13 | 250 — 700 — 400 |
| 17 | 700 — 700 — 330 |
| 20 | 100 — 4350 |
| 21 | 650 — 2350 — 2340 — 250 |
| 22 | 230 — 700 — 700 |
| 24 | 100 — 3900 — 100 |
| 25 | 1070 — 230 — 1070 — 400 |
| 26 | 150 — 2000 — 150 |
| 27 | 150 — 6950 — 150 |
| 28 | 650 — 6950 — 650 |
| 30 | 1180 — 230 — 1180 |

| Поз. | Эскиз |
|---|---|
| 31 | 570 — 7350 — 570 |
| 32 | 620 — 440 ÷ 600 — 440 ÷ 600 |
| 33 | 1200 — 1200 |
| 34 | 150 — 7640 — 150 |
| 35 | 350 — 7340 — 350 |
| 36 | 200 — 600 — 200 — 865 — 1000 — 500 |
| 39 | 400 — 960 — 330 — 1440 — 400 |
| 40 | 600 — 250 |
| 42 | 100 — 6950 — 100 |
| 43 | 100 — 1950 — 100 |
| 44 | 1100 |
| 46 | 250 — D=720 |

| Формат | Зона | Поз. | Обозначение | Наименование | Кол. | Прим. |
|---|---|---|---|---|---|---|
| | | | | **Фрагмент 3** | | |
| | | | | **Сборочные единицы** | | |
| А4 | | 1 | КЖИ-КР18 | Каркас плоский КР18 | 34 | |
| А4 | | 2 | КЖИ-КР22 | То же КР22 | 18 | |
| А4 | | 3 | КЖИ-КР24 | " КР24 | 19 | |
| А4 | | 4 | КЖИ-КР20 | " КР20 | 62 | |
| А4 | | 5 | КЖИ-КР23 | " КР23 | 2 | |
| | | 6 | 1.400-6/76.1, л.84. | Изделие закладное М4-1 | 5 | |
| | | 7 | 03.005-6, вып.2, А.5 | то же КПК-5, Д1=219, t=300 | 2 | |
| | | 8 | то же | " КПК-5, Д1=159, t=300 | 3 | |
| | | 9 | " | " КПК-5, Д1=426, t=300 | 1 | |
| | | 49 | 03.005-5, вып.2, А.16 | " КПК-17, Д1=26,8, t=300 | 4 | |
| | | 50 | 03.005-5, вып.2, А14 | " КПК-15, Д1=26,8, t=400 | 2 | |
| | | | | **Детали** | | |
| Б.4 | | 10 | КЖ-13, КЖ-14 | Ф12А III ГОСТ 5781-82 ℓ=2250 | 126 | 2.00 |
| Б.4 | | 11 | то же | Ф12А III ГОСТ 5781-82 ℓ=4010 | 16 | 3.56 |
| Б.4 | | 12 | " | Ф20А III ГОСТ 5781-82 ℓ=3900 | 16 | 9.60 |
| Б.4 | | 13 | " | Ф12А III ГОСТ 5781-82 ℓ=1360 | 9 | 1.21 |
| Б.4 | | 14 | " | Ф12А III ГОСТ 5781-82 ℓ=4350 | 2 | 3.86 |
| Б.4 | | 15 | " | Ф12А III ГОСТ 5781-82 ℓ=3900 | 4 | 3.46 |
| Б.4 | | 16 | " | Ф16А III ГОСТ 5781-82 ℓ=2350 | 9 | 3.70 |
| Б.4 | | 17 | " | Ф12А III ГОСТ 5781-82 ℓ=1730 | 23 | 1.51 |
| Б.4 | | 18 | " | Ф12А III ГОСТ 5781-82 ℓ=2650 | 9 | 2.35 |
| Б.4 | | 19 | " | Ф12А III ГОСТ 5781-82 ℓ=4650 | 9 | 4.13 |
| Б.4 | | 20 | " | Ф12А III ГОСТ 5781-82 ℓ=4450 | 9 | 3.95 |
| Б.4 | | 21 | " | Ф12А III ГОСТ 5781-82 ℓ=5590 | 9 | 4.96 |
| Б.4 | | 22 | " | Ф12А III ГОСТ 5781-82 ℓ=1630 | 9 | 1.45 |
| Б.4 | | 23 | " | Ф12А III ГОСТ 5781-82 ℓ=3650 | 9 | 3.24 |

| Формат | Зона | Позиц. | Обозначение | Наименование | Кол. | Примеч. |
|---|---|---|---|---|---|---|
| Б.4 | | 24 | КЖ-13, КЖ-14 | Ф12А III ГОСТ 5781-82 ℓ=4100 | 9 | 3.64 |
| Б.4 | | 25 | То же | Ф12А III ГОСТ 5781-82 ℓ=2770 | 5 | 2.46 |
| Б.4 | | 26 | " | Ф20А III ГОСТ 5781-82 ℓ=2300 | 8 | 5.67 |
| Б.4 | | 27 | " | Ф12А III ГОСТ 5781-82 ℓ=7250 | 8 | 6.39 |
| Б.4 | | 28 | " | Ф12А III ГОСТ 5781-82 ℓ=8250 | 8 | 7.33 |
| Б.4 | | 29 | " | Ф12А III ГОСТ 5781-82 ℓ=280 | 20 | 0.25 |
| Б.4 | | 30 | " | Ф12А III ГОСТ 5781-82 ℓ=2590 | 5 | 2.30 |
| Б.4 | | 31 | " | Ф12А III ГОСТ 5781-82 ℓ=8490 | 2 | 7.46 |
| Б.4 | | 32 | " | Ф12А III ГОСТ 5781-82 ℓср.=1660 | 61 | 1.47 |
| Б.4 | | 33 | " | Ф16А III ГОСТ 5781-82 ℓ=2400 | 40 | 3.79 |
| Б.4 | | 34 | " | Ф12А III ГОСТ 5781-82 ℓ=7940 | 5 | 7.05 |
| Б.4 | | 35 | " | Ф12А III ГОСТ 5781-82 ℓ=8050 | 5 | 7.15 |
| Б.4 | | 36 | " | Ф12А III ГОСТ 5781-82 ℓ=2000 | 37 | 1.78 |
| Б.4 | | 37 | " | Ф12А III ГОСТ 5781-82 ℓ=2240 | 34 | 1.99 |
| Б.4 | | 38 | " | Ф20А III ГОСТ 5781-82 ℓ=2240 | 8 | 5.52 |
| Б.4 | | 39 | " | Ф12А III ГОСТ 5781-82 ℓ=3530 | 7 | 3.13 |
| Б.4 | | 40 | " | Ф16А III ГОСТ 5781-82 ℓ=1850 | 60 | 1.34 |
| Б.4 | | 41 | " | Ф20А III ГОСТ 5781-82 ℓ=2400 | 4 | 5.92 |
| Б.4 | | 42 | " | Ф10А III ГОСТ 5781-82 ℓ=7150 | 8 | 4.41 |
| Б.4 | | 43 | " | Ф10А III ГОСТ 5781-82 ℓ=2150 | 20 | 1.33 |
| Б.4 | | 44 | " | Ф8АI ГОСТ 5781-82 ℓ=1250 | 18 | 0.49 |
| Б.4 | | 45 | " | Ф16А III ГОСТ 5781-82 ℓ=1000 | 16 | 1.58 |
| Б.4 | | 46 | " | Ф16А III ГОСТ 5781-82 ℓ=4770 | | 7.52 |
| Б.4 | | 48 | КЖ-11 | Ф16А III ГОСТ 5781-82 ℓ=1800 | 48 | 2.84 |
| Б.4 | | 51 | | Ф8АI ГОСТ 5781-82 ℓ=1300 | 16 | 0.52 |
| Б.4 | | 52 | | Ф8АI ГОСТ 5781-82 ℓ=2600 | 8 | 1.04 |
| | | | | **Материалы** | | |
| | | | | Бетон марки 300 | | 26.25 м³ |

## Деталь обрамления отверстий

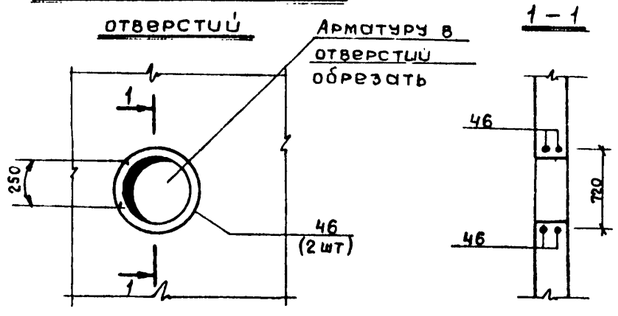


1. Текстовые указания – см. лист КЖ-12
2. Данный лист рассматривать совместно с листом КЖ-13
3. Деталь обрамления отверстий 800×800 – см. лист КЖ-11

## Ведомость расхода стали на элемент кг.

| Марка | Изделия арматурные | | | | | | | | | | Изделия закладные | | | | | | | | | Общий расход |
|---|---|---|---|---|---|---|---|---|---|---|---|---|---|---|---|---|---|---|---|---|
| | Арматура класса | | | | | | | | | | Прокат марки | | | | | | | | | |
| | А I | | | | А III | | | | | | В.Ст. 2сп | | | | | | В.Ст. 3сп. | | | |
| | ГОСТ 5781-82 | | | | ГОСТ 5781-82 | | | | | | ГОСТ 8732-78* | | | | ГОСТ 3262-75* | | ГОСТ 19903-74* | | | |
| | Ф8 | Ф10 | | Итого | Ф10 | Ф12 | Ф16 | Ф20 | | Итого | тр 426×10 | тр 219×6 | тр 159×4,5 | Итого | тр 26,8 | Итого | δ=6 | δ=8 | Итого | |
| Фрагмент 3 | 8,82 | 76,16 | | 84,98 | 61,88 | 167,83 | 48,29 | 830,0 | | 3053,1 | 61,6 | 37,8 | 30,9 | 130,3 | 5,2 | 5,2 | 41,12 | 9,0 | 50,12 | 3323,7 |

Привязан:

Инв. №

| | | | |
|---|---|---|---|
| ГИП | Стрелецкая | | |
| Нач.отд. | Климов | | |
| Гл.к.отд. | Григорьянц | | |
| Рук.пр. | Матвеева | | |
| Ст.инж. | Кудрявцев | | |
| Инж.тех. | Сонцова | | |
| Инж. | К.Ярошева | | |

Т.П. А-III-200 / 503-1-32.85 КЖ

Автотранспортное предприятие на 150 спецавтомашин для аэропортов ГА.

Главный корпус (подвал)

Спецификация к схеме армирования фрагмента 3.

| Стадия | Лист | Листов |
|---|---|---|
| Р | 14 | |

АГРАЭРПРОЕКТ Ленинград

Инв. № подл. | Подпись и дата | Взам. инв. №

Альбом XV

## Схема расположения сборных железобетонных элементов

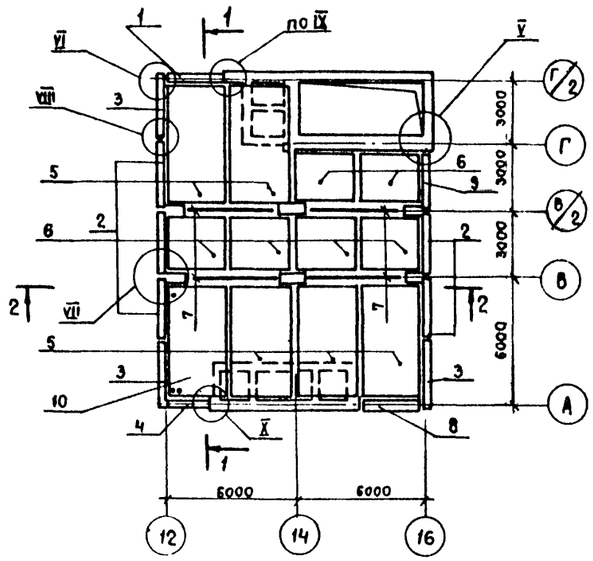


## 2 – 2

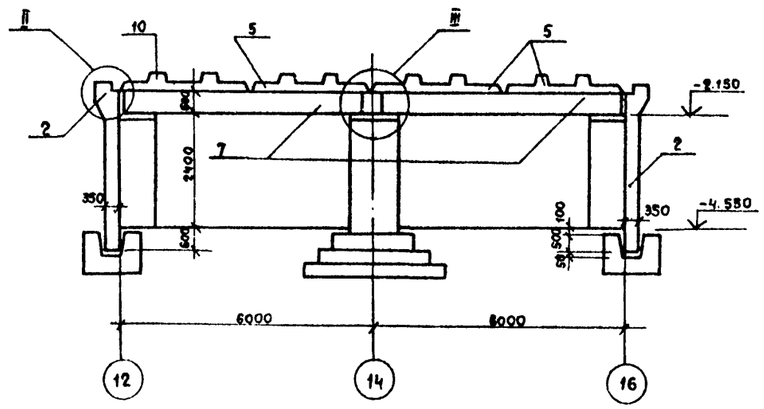


## 1 – 1

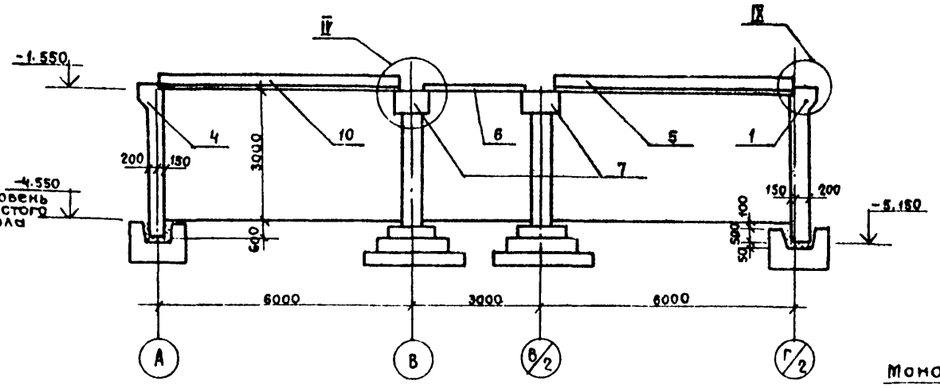


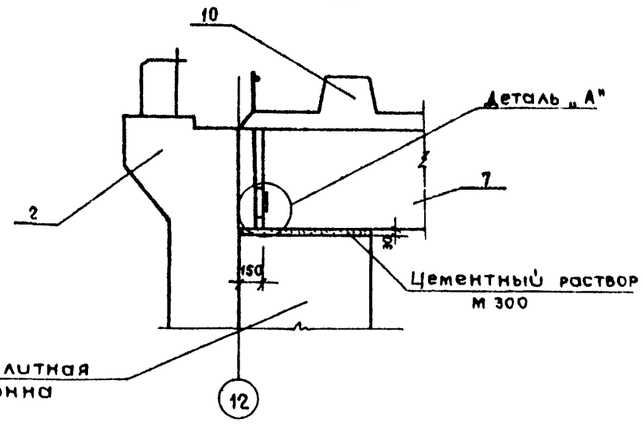


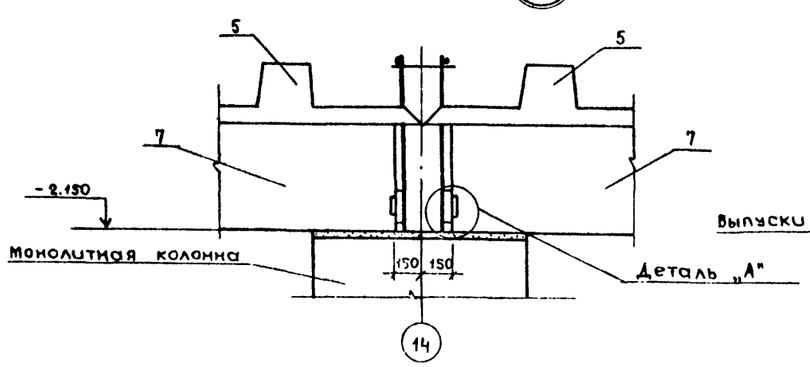


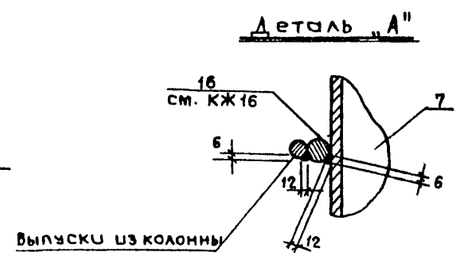


## Спецификация к схеме расположения сборных железобетонных элементов.

| Марка поз. | Обозначение | Наименование | Кол. | Масса ед. кг. | Примечание |
|---|---|---|---|---|---|
| | | Стеновые панели | | | |
| 1 | У-01-01/80, вып.1 | ПС1-7а | 1 | 9500 | |
| 2 | то же | ПС1-7 | 5 | 9500 | |
| 3 | —"— | ПС2-5 | 3 | 9375 | |
| 4 | —"— | ПСД1-7а | 1 | 4250 | |
| 8 | КЖИ-ПС1-7а-1 | ПС1-7а-1 | 1 | 9500 | |
| 9 | КЖИ-ПС1-7-1 | ПС1-7-1 | 1 | 9500 | |
| | | | | | |
| | | Плиты перекрытия | | | |
| 5 | У-01-01/80, вып.1 | П1-4 | 5 | 5900 | |
| 6 | то же | П3-1 | 6 | 1850 | |
| 10 | КЖИ-П1-4-1 | П1-4-1 | 1 | 5900 | |
| | | | | | |
| | | Балки | | | |
| 7 | У-01-01/80, вып.1 | Б8 | 4 | 6825 | |

1. Общие указания – см. лист КЖ-2
2. Данный лист рассматривать совместно с КЖ-16
3. Сварку производить электродами типа Э-42 ГОСТ 9467-75

Инв. № подл. | Подпись и дата | Взам. инв. №

| | | | |
|---|---|---|---|
| ГИП | Стрелецкая | | 01.83 |
| Гл.кон.ин. | Судейкин | | 01.83 |
| Нач.отд. | Климов | | 12.82 |
| Гл.кон.отд | Григорьяну | | 12.82 |
| Рук.груп. | Матвеева | | 12.82 |
| Ст.инж. | Кудрявцева | | 12.82 |
| Инженер | Рощина | | 12.82 |
| Проверил | Кудрявцева | | 12.82 |

Т.П. А-III-800 503-1-32.85

КЖ

Автотранспортное предприятие на 150 спецавтомашин для аэропортов ГА.

Главный корпус (подвал)

| Стадия | Лист | Листов |
|---|---|---|
| Р | 15 | |

Схема расположения сборных железобетонных элементов. Узлы II, III.

ЛЕНАЭРОПРОЕКТ ЛЕНИНГРАД

Привязан:

Инв. №

Альбом XV

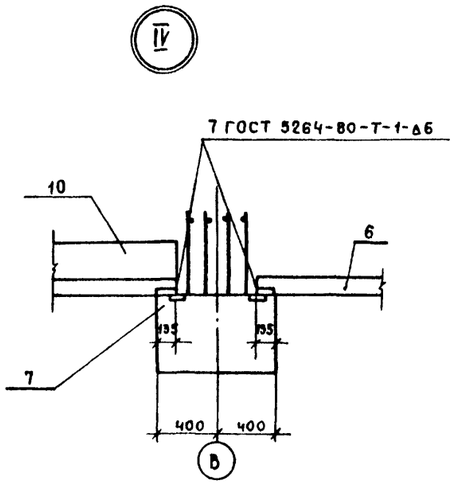


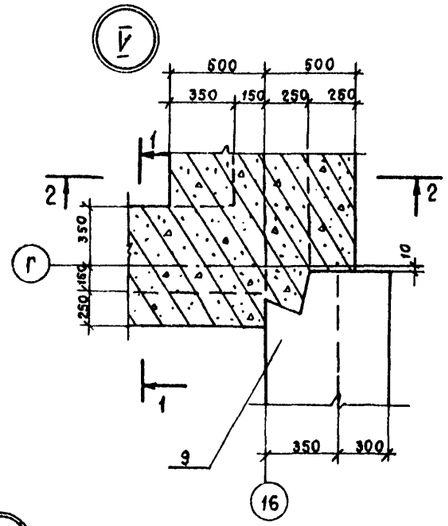


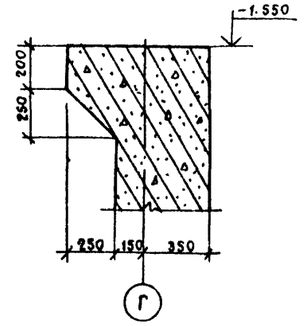


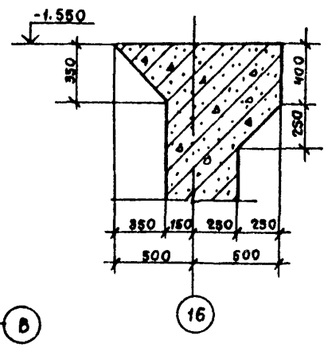


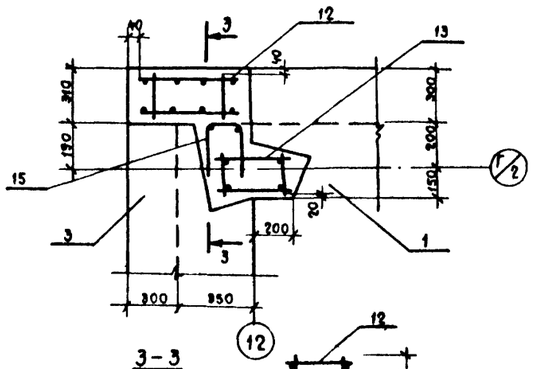


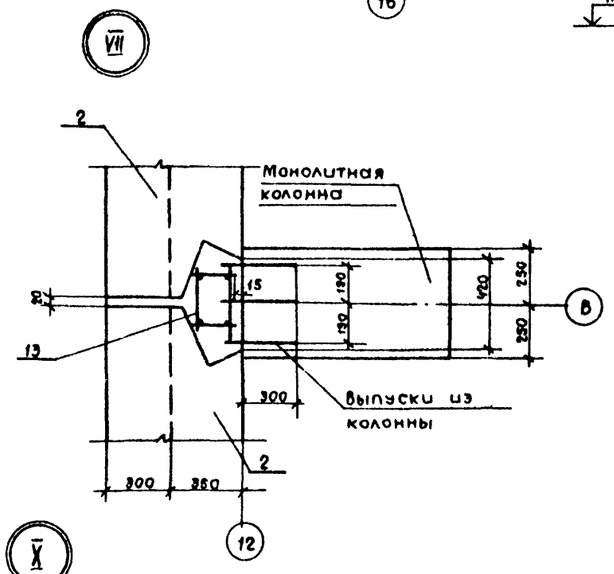





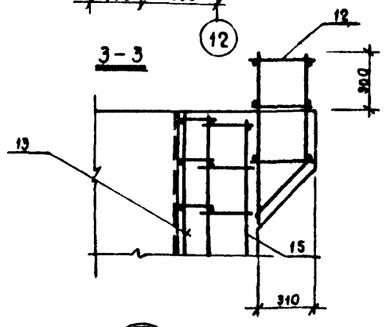


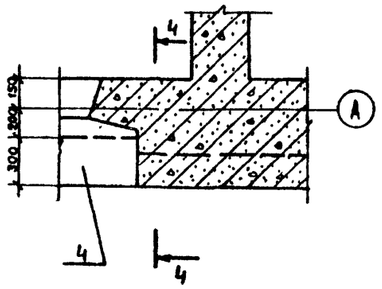


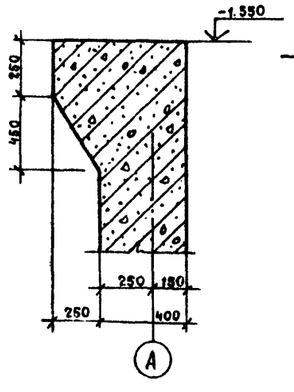


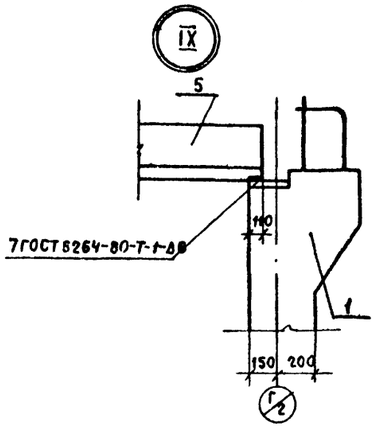


Спецификация на замоноличивание стеновых панелей

| Формат | Зона | Поз. | Обозначение | Наименование | Кол. | Прим. |
|---|---|---|---|---|---|---|
| | | | | Сборочные единицы | | |
| | | 11 | У-01-01/80, вып. 5 | Каркас пространственный | | |
| | | | | КП98 | 3 | |
| | | 12 | То же | КП99 | 3 | |
| | | 13 | " | КП100 | 7 | |
| АУ | | 14 | КЖИ-КП3; | КП3 | 3 | |
| | | 15 | У-01-01/80, вып. 5 | Сетка арматурная | | |
| | | | | С115 | 3 | |
| | | | | Детали | | |
| БУ | | 16 | КЖ-15 | ф25 AIII ГОСТ 5781-82 | | |
| | | | | ℓ=100 | 32 | 0.38 |
| | | | | Материалы | | |
| | | | | Бетон марки 300 | | 6.41 м³ |

Ведомость расхода стали на элемент, кг.

| Марка | Изделия арматурные | | | | | | | | Всего |
|---|---|---|---|---|---|---|---|---|---|
| | Арматура класса | | | | | | | | |
| | AI | | | AIII | | | | | |
| | ГОСТ 5781-82 | | | ГОСТ 5781-82 | | | | | |
| | ф6 | ф8 | Итого | ф12 | ф14 | ф16 | ф25 | Итого | |
| Узлы VI-VIII | 66,82 | 8,40 | 65,22 | 19,2 | 21,84 | 386,40 | 12.16 | 439,60 | 504, 82 |

1. Текстовые указания — см. лист КЖ-15
2. Данный лист рассматривать совместно с КЖ-15.

Привязан:

Инв. №

| | | | |
|---|---|---|---|
| ГИП | Стрелецкая | | 07.87 |
| Гл.кон.цн. | Судейкин | | 07.87 |
| Нач.отд. | Клипов | | 07.87 |
| Гл.кон.отд | Григорьянц | | 07.87 |
| Рук.груп. | Матвеева | | 07.87 |
| Ст.инж. | Кудрявцева | | 07.87 |
| Инженер | Рощина | | 07.87 |
| Проверил | Кудрявцева | | 07.87 |

Т.П. А-111-200 / 503-1-32.85

КЖ

Автотранспортное предприятие на 150 спецавтомашин для аэропортов ГА.

Главный корпус (подвал)

| Стадия | Лист | Листов |
|---|---|---|
| Р | 16 | |

Узлы IV÷V по схеме расположения сборных железобетонных элементов.

ЛЕНАЭРОПРОЕКТ ЛЕНИНГРАД

Инв.№подл. | Подпись и дата | Взам. инв.№

Альбом XV

## Схема расположения верхних арматурных сеток Пм1 по стенам.

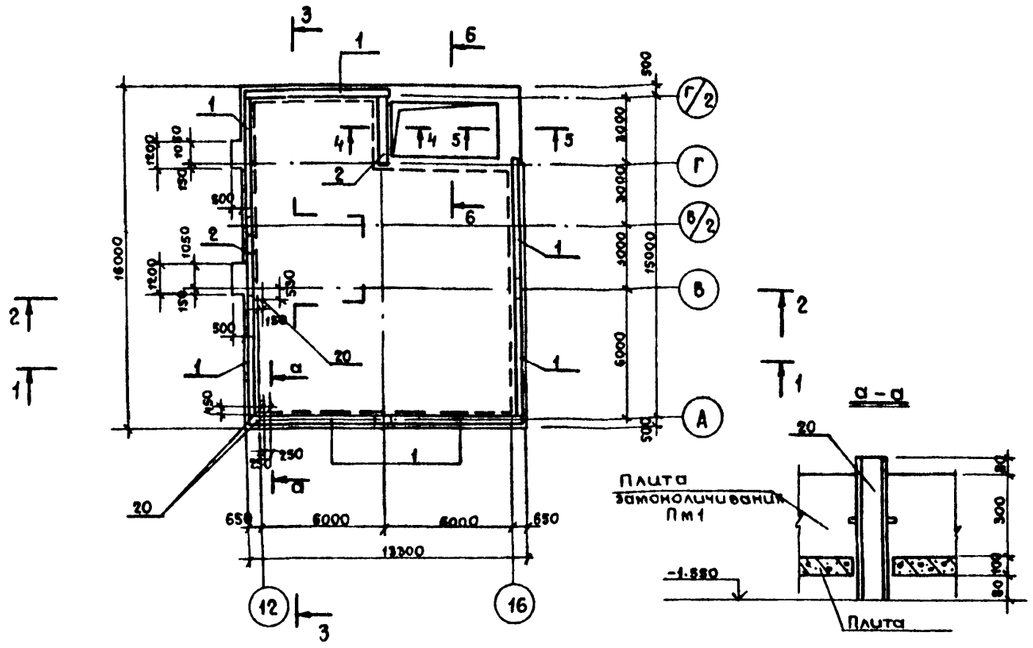


## Ведомость деталей

| Поз. | Эскиз |
|---|---|
| 12 | 7050 |
| 13 | 665 / 965 |
| 14 | 825 / 1095 |
| 15 | 1100 / 750 |
| 16 | 3820 |
| 18 | 785 / 1085 |

## Схема расположения нижних арматурных сеток и каркасов Пм1.

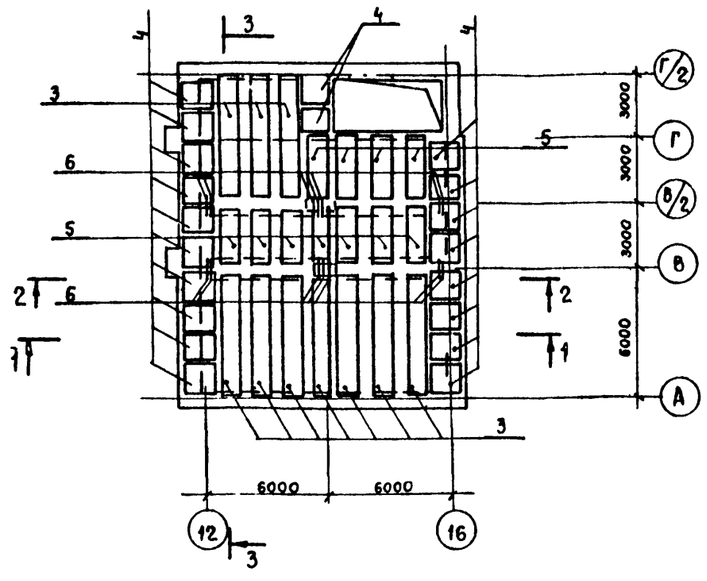

## Схема расположения верхних арматурных сеток Пм1

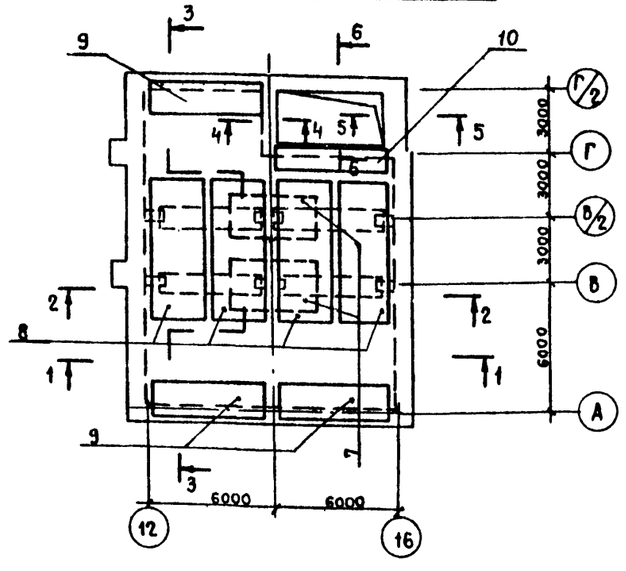

1. Общие указания – см. лист КЖ-2.
2. Данный лист рассматривать с листами КЖ-18, КЖ-19
3. В плите предусмотреть выпуски из арматуры под фундаменты здания. Разбивку выпусков смотреть на листе КЖ-20

## Спецификация к схемам армирования плиты Пм-1.

| Формат | Зона | Поз. | Обозначение | Наименование | Кол. | Примеч. |
|---|---|---|---|---|---|---|
| | | | | Сборочные единицы | | |
| | | | | Сетки арматурные | | |
| | | 1 | У-01-01/80, вып 5 | Сетка С113 | 7 | |
| | | 2 | то же | С114 | 2 | |
| | | 6 | " | С112 | 14 | |
| | | 7 | " | С106 | 2 | |
| | | 8 | " | С99 | 4 | |
| | | 9 | " | С96 | 3 | |
| А4 | | 10 | КЖИ-С22 | С22 | 1 | |
| | | | | Каркасы пространственные | | |
| | | 3 | У-01-01/80, вып.5 | КП 109 | 10 | |
| | | 4 | То же | КП 106 | 20 | |
| | | 5 | " | КП 103 | 11 | |
| | | | | Детали | | |
| Б.4 | | 12 | КЖ-17 | ф16А III ГОСТ 5781-82, ℓ=8000 | 8 | 12,6 |
| Б.4 | | 13 | То же | ф8АI ГОСТ 5781-82, ℓ=1930 | 24 | 0,8 |
| Б.4 | | 14 | " | ф10АI ГОСТ 5781-82, ℓ=2110 | 20 | 1,3 |
| Б.4 | | 15 | " | ф16А III ГОСТ 5781-82, ℓ=2120 | 14 | 3,3 |
| Б.4 | | 16 | " | ф16А III ГОСТ 5781-82, ℓ=4800 | 8 | 7,6 |
| Б.4 | | 17 | КЖ-18 | ф12А III ГОСТ 5781-82, ℓ=3850 | 6 | 3,4 |
| Б.4 | | 18 | КЖ-17 | ф8АI ГОСТ 5781-82, ℓ=2170 | 28 | 0,9 |
| Б.4 | | 11 | То же | ф12А III ГОСТ 5781-82 ℓ=7050 | 4 | 6,3 |
| Б.4 | | 19 | КЖ-18 | ф12А III ГОСТ 5781-82, ℓ=1600 | 64 | 1,4 |
| | | 20 | 03.005-5. вып. 1,5 | Изделие закладное | — | |
| | | | | КПК-5, $A_1$=33,5, t=350 | 3 | |
| | | | | Материалы | | |
| | | | | Бетон марки 300 | | 62,8 м³ |

## Ведомость расхода стали на элемент, кг.

| Марка элемента | Изделия арматурные | | | | | | | | | | | Изделия закладные | | | | | Общий расход |
|---|---|---|---|---|---|---|---|---|---|---|---|---|---|---|---|---|---|
| | Арматура класса | | | | | | | | | | | Прокат марки | | | | | |
| | А I | | | | | | А III | | | | | 18 КП | | | | | |
| | ГОСТ 5781-82 | | | | | | ГОСТ 5781-82 | | | | | ГОСТ 3262-75* | | ГОСТ 103-76 | | Всего | |
| | ф6 | ф8 | ф10 | ф12 | | Итого | ф6 | ф12 | ф16 | ф25 | Итого | Тр.25 | Итого | Б=6 | Итого | | |
| Пм 1 | 228,4 | 82,8 | 616,8 | 361,3 | | 1289,0 | 137,8 | 136,2 | 767,8 | 4565,4 | 5606,2 | 4,5 | 4,5 | 2,4 | 2,4 | 6,9 | 5613,1 |
| | | | | | | | | | | | | | | | | | |

Т.П. А-III-200 / 503-1-32.85 КЖ

Автотранспортное предприятие на 150 спецавтомашин для аэропортов ГА.

Главный корпус (подвал)

Схема армирования плиты Пм 1.

| Стадия | Лист | Листов |
|---|---|---|
| Р | 17 | |

ЛЕНАЭРОПРОЕКТ ЛЕНИНГРАД

| | | | |
|---|---|---|---|
| ГИП | Стрелецкая | | 07.83 |
| Нач отд. | Климов | | 07.83 |
| Гл кон отд | Григорьяни | | 07.83 |
| Рук.груп | Мстреева | | 07.83 |
| Ст.инж. | Кудрявцева | | 07.83 |
| Инжен. | Рущина | | 07.83 |
| Провер. | Кудрявцева | | 07.83 |

Привязан:

Инв. №

Согласовано: Отдел №6 Куразенков

Взам.инв.№ | Подпись и дата | Инв.№ подл.

Альбом XV

## 1 – 1

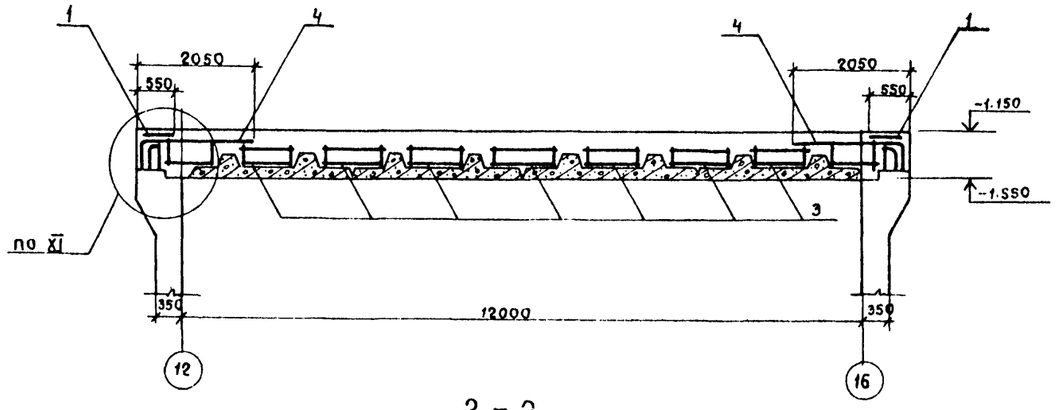


## 3 – 3

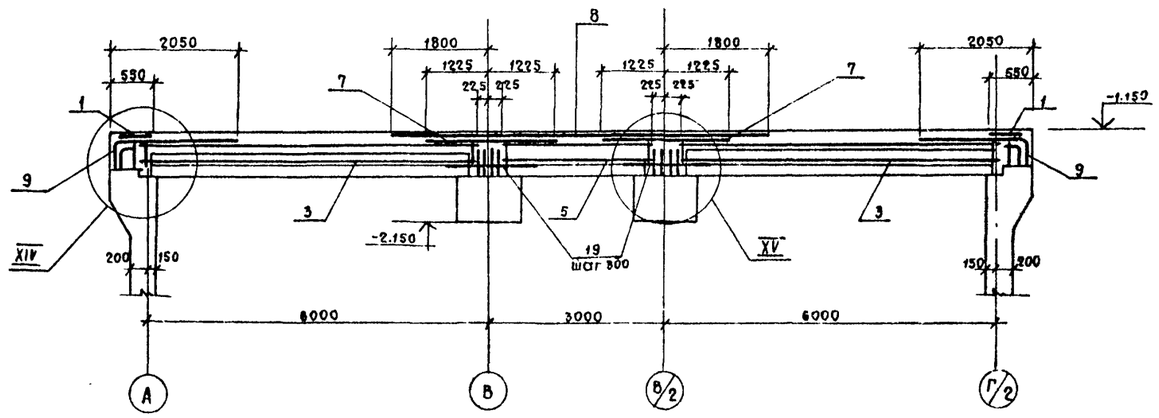


## 2 – 2

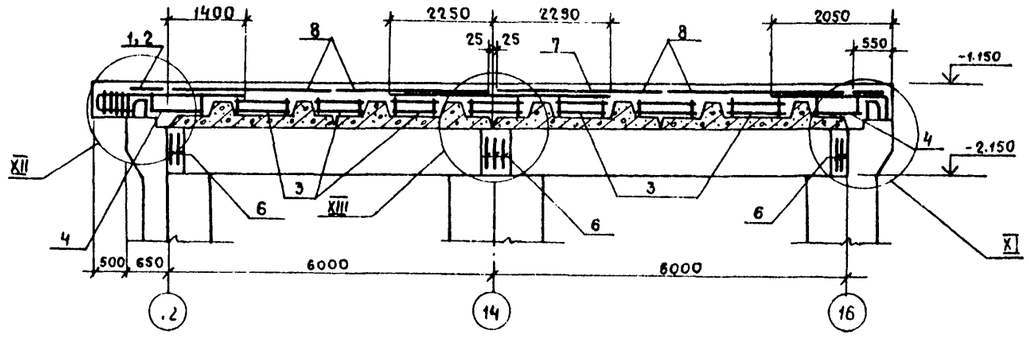


## 4 – 4

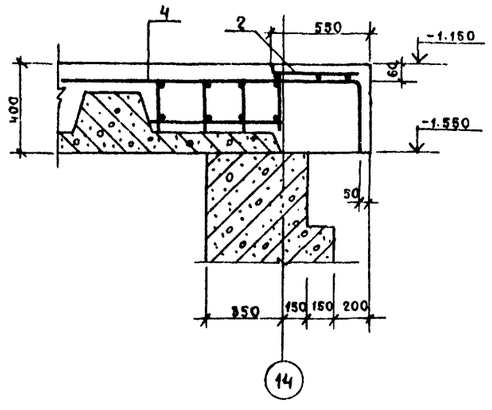


## 5 – 5

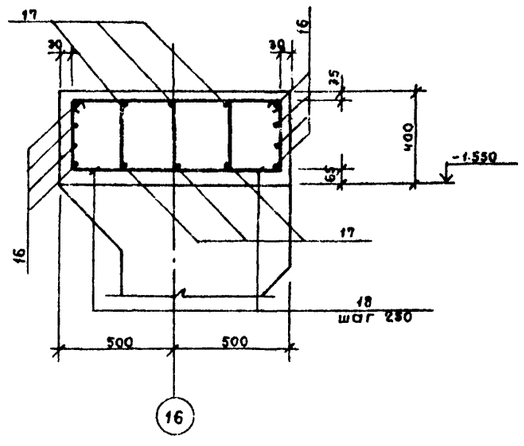


## 6 – 6

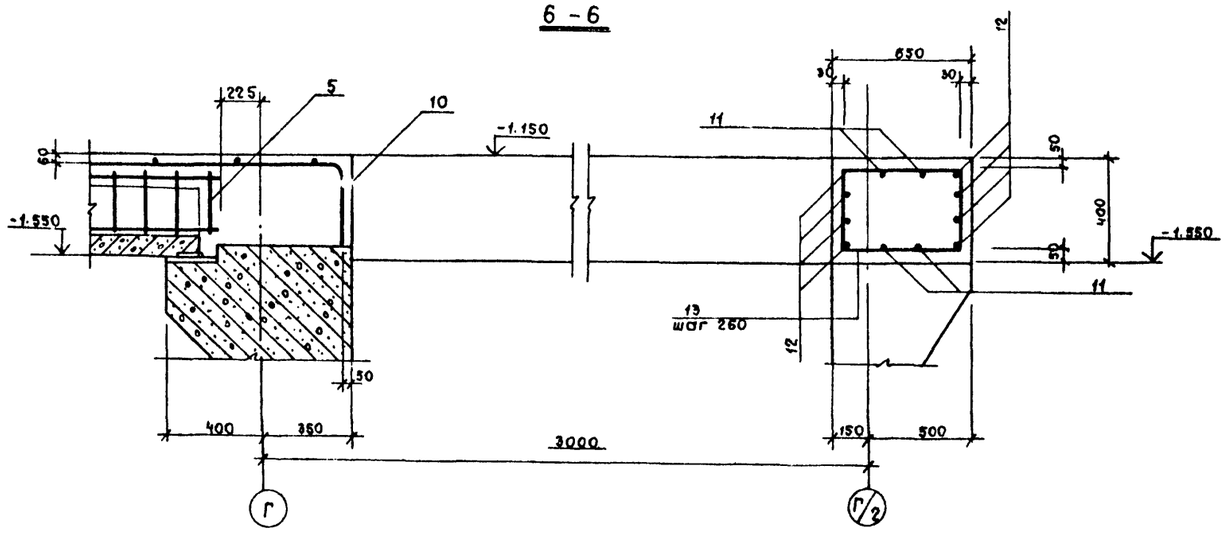


1. Текстовые указания – см. лист КЖ-17
2. Данный лист рассматривать совместно с листами КЖ-17, КЖ-19
3. Защитный слой бетона для рабочей арматуры – 30мм

Т.П. А-III-3.00 / 503-1-32.85

КЖ

Автотранспортное предприятие на 150 спецавтомашин для аэропортов ГА

Главный корпус (подвал)

| Стадия | Лист | Листов |
|---|---|---|
| Р | 18 | |

Сечения 1-1÷6-6 к схеме армирования плиты Пм1

ЛЕНАЭРОПРОЕКТ ЛЕНИНГРАД

| | | | |
|---|---|---|---|
| ГИП | Стрелецкая | | 07.83 |
| Нач.отд. | Климов | | 07.83 |
| Гл.кон.отд | Григорьянц | | 07.83 |
| Рук.груп. | Матвеева | | 07.83 |
| Ст.инж. | Кудрявцева | | 07.83 |
| Инженер | Рощина | | 07.83 |
| Проверил | Кудрявцева | | 07.83 |

Привязан:

Инв.№

Инв.№ подл. | Подпись и дата | Взам.инв.№

Альбом XV

XI

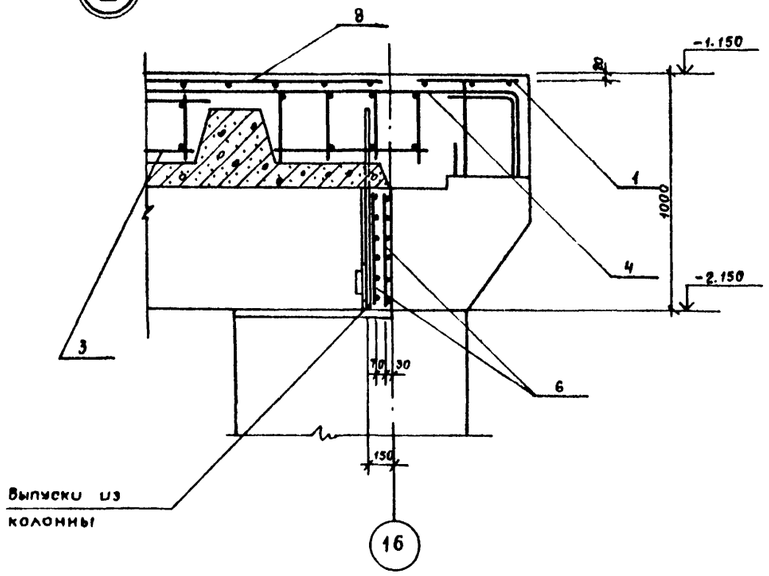


XII

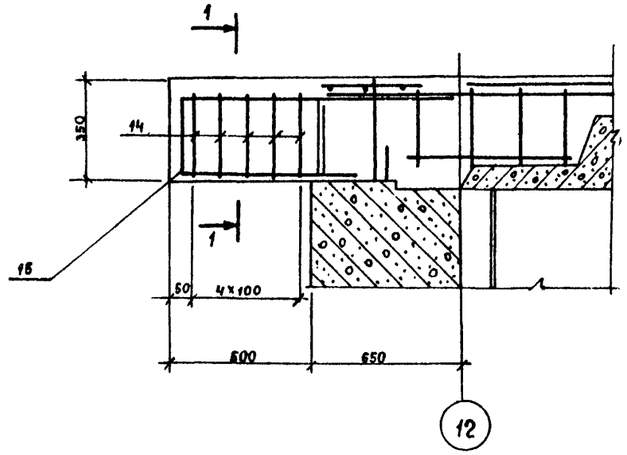


1 – 1

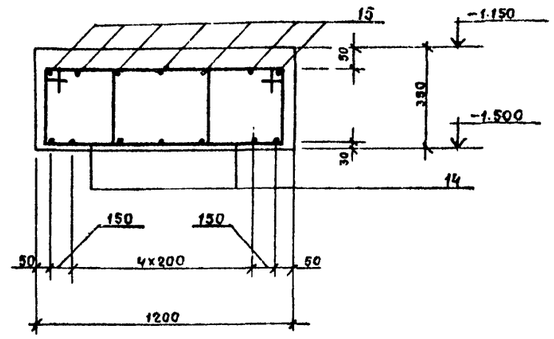


XV

2 – 2

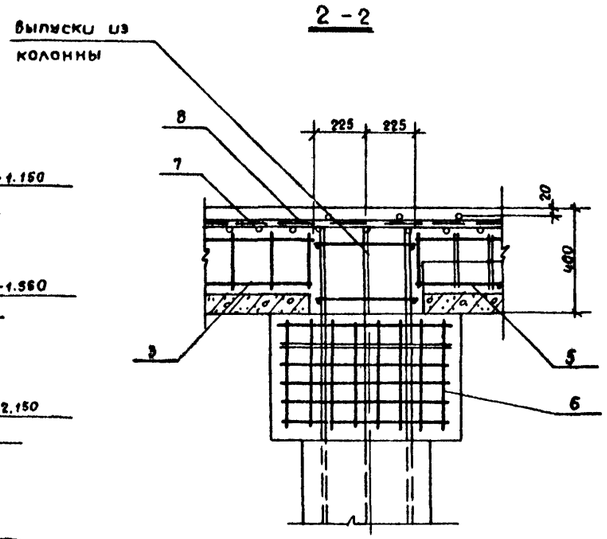


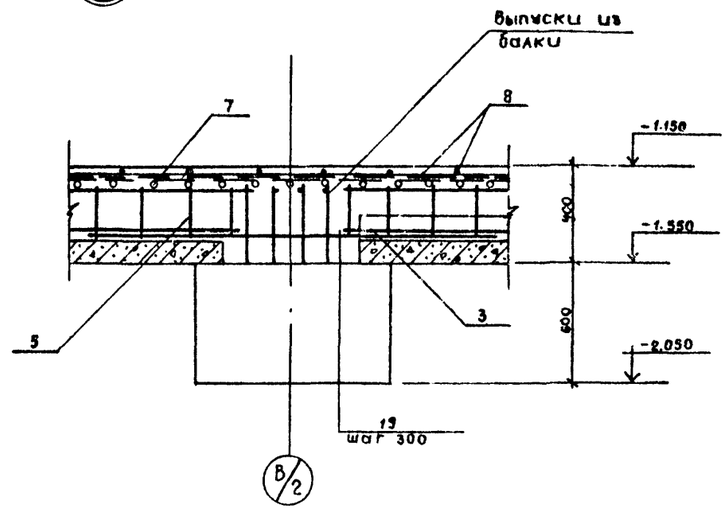


XIII

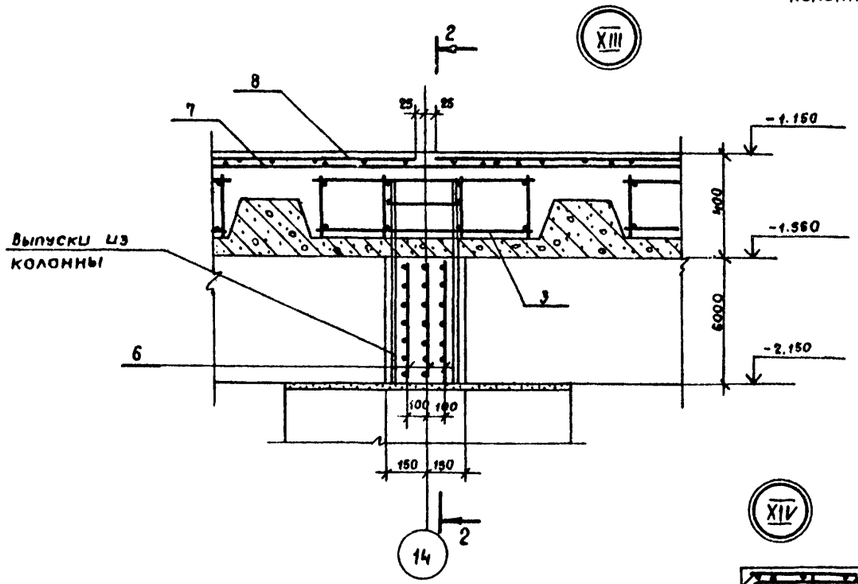


XIV

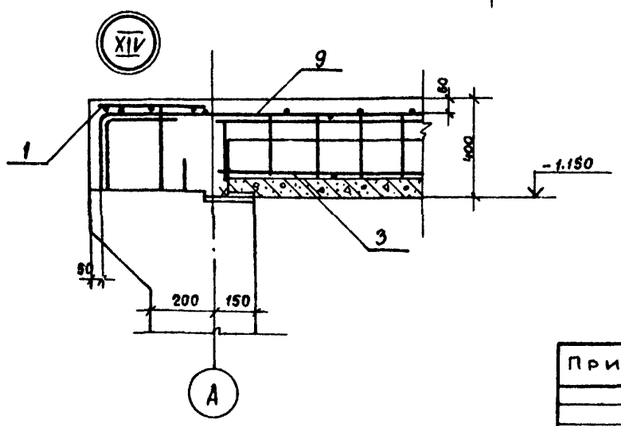


1. Текстовые указания – см. лист КЖ-17
2. Данный лист рассматривать совместно с листами КЖ-18, КЖ-17

Инв. № подл. | Подпись и дата | Взам. инв. №

| | | | | | |
|---|---|---|---|---|---|
| ГИП | Стрелецкий | | 07.83 | Т.П. А-III-200 / 503-1-32.85 | КЖ |
| Нач. отд. | Климов | | 07.83 | Автотранспортное предприятие на 150 спецавтомашин для аэропортов ГА | |
| Гл. кон. отд. | Григорьянц | | 07.83 | Главный корпус (подвал) | Стадия: Р; Лист: 19; Листов: |
| Рук. груп. | Матвеева | | 07.83 | | |
| Ст. инж. | Кудрявцева | | 07.83 | Узлы XI ÷ XV к схеме армирования плиты Пм 1. | Ленаэропроект, Ленинград |
| Инжен. | Рощина | | 07.83 | | |
| Провер. | Кудрявцева | | 07.83 | | |

Привязан:

Инв. №

Альбом XV

## Схема расположения выпусков из плиты Пм 1 под фундаменты.

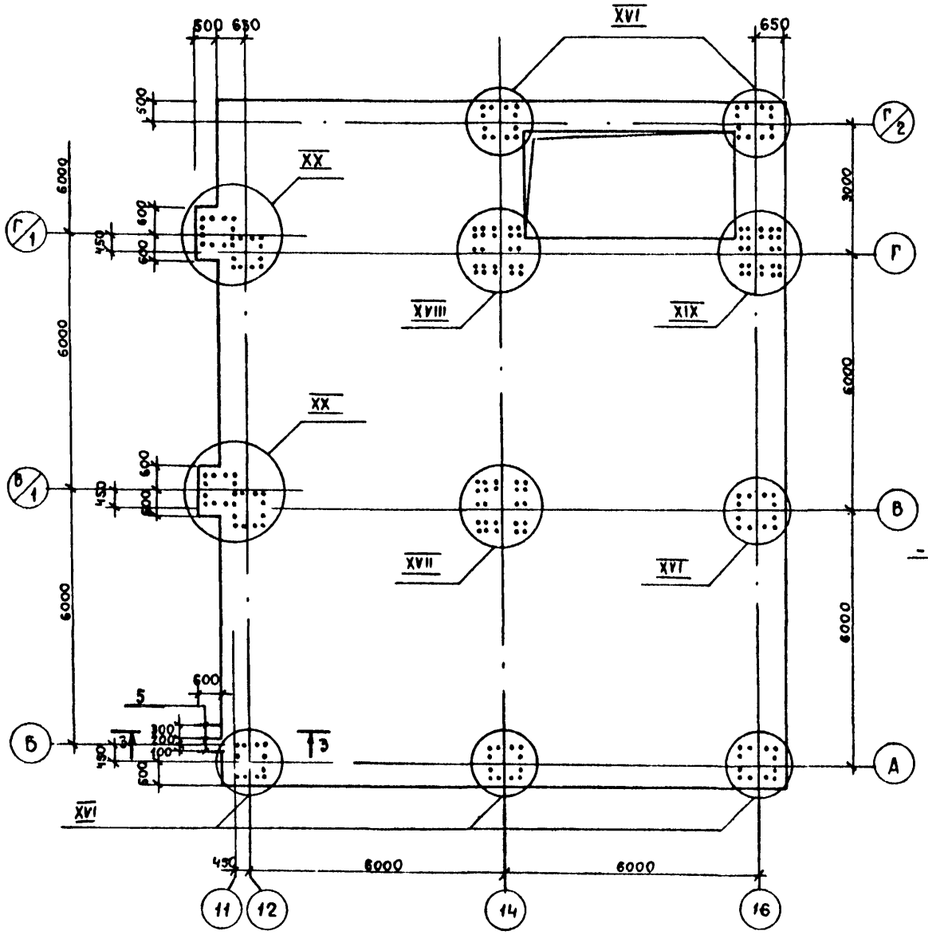


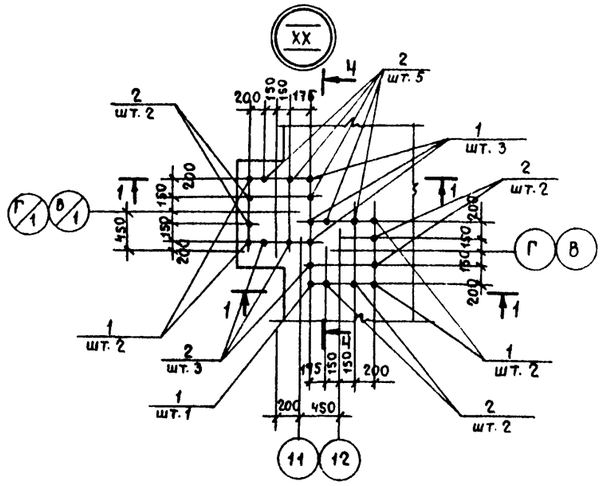


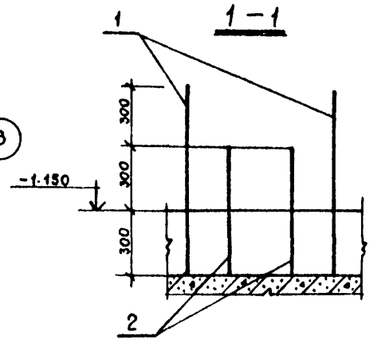


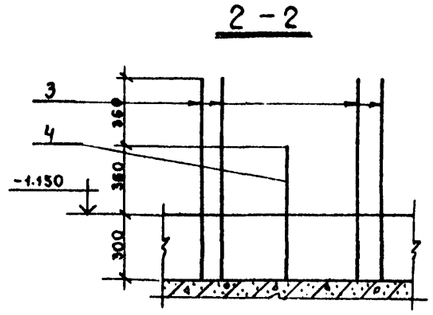


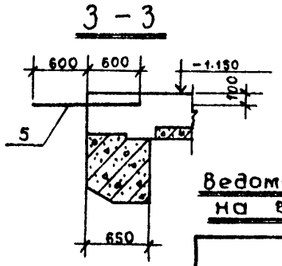


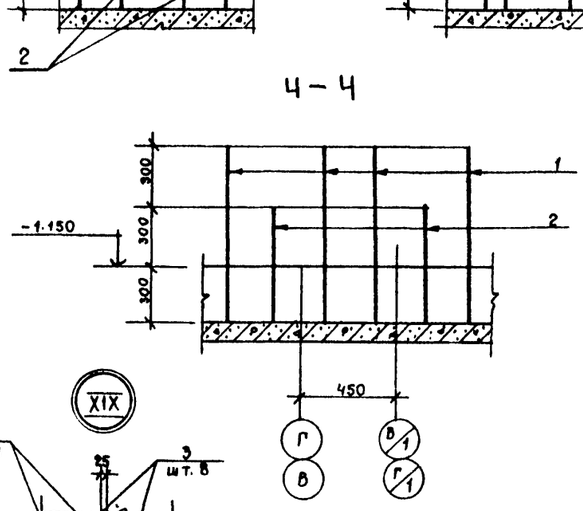


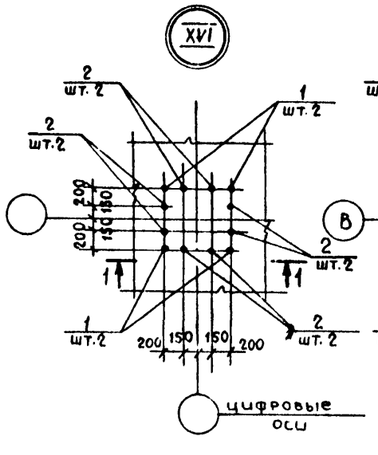


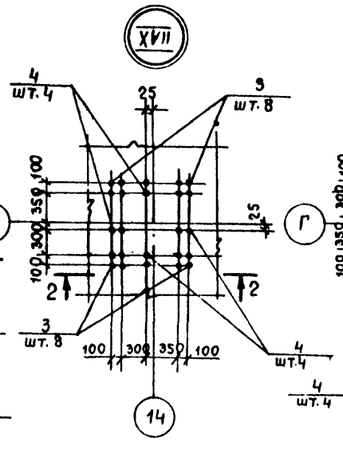


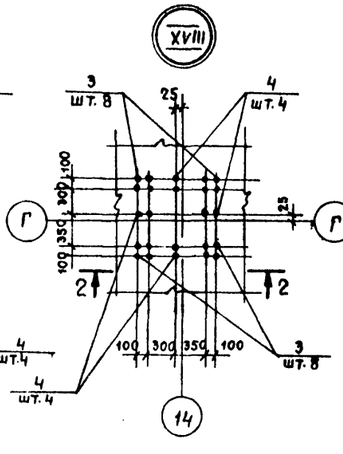


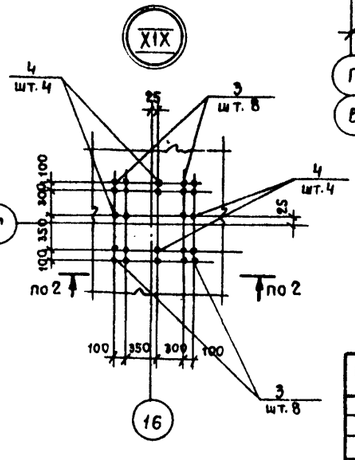


## Спецификация к схеме расположения выпусков из плиты Пм 1 под фундаменты.

| Формат | Зона | Поз. | Обозначение | Наименование | Кол. | Прим. |
|---|---|---|---|---|---|---|
| | | | | | | |
| | | | | Детали | | |
| | | | | ф10 A III ГОСТ 5781-82 | | |
| Б4 | | 1 | КЖ-20 | ℓ=900 | 40 | 0.56 кг. |
| Б4 | | 2 | То же | ℓ=600 | 76 | 0.37 кг. |
| | | | | ф12 A III ГОСТ 5781-82 | | |
| Б4 | | 3 | " | ℓ=1120 | 48 | 0,99 кг |
| Б4 | | 4 | " | ℓ=760 | 24 | 0.67 кг. |
| Б4 | | 5 | " | ф16 A III ГОСТ 5781-82 ℓ=1200 | 3 | 1.89 кг. |

## Ведомость деталей.

| Поз. | Эскиз |
|---|---|
| 3 | 1020 / 100 |
| 4 | 660 / 100 |

## Ведомость расхода стали на выпуски из плиты.

| Марка элемента | Изделия арматурные | | | | |
|---|---|---|---|---|---|
| | Арматура класса | | | | Всего |
| | A-III | | | | |
| | ГОСТ 5781-82 | | | | |
| | ф10 | ф12 | ф16 | Итого | |
| Пм 1 | 50,52 | 63,60 | 5,67 | 119,79 | 119,79 |

1. Текстовые указания — см. лист КЖ-17
2. Данный лист рассматривать совместно с листом КЖ-17

Привязан:

Инв. №

| | | | |
|---|---|---|---|
| ГИП | Стрелецкая | | 07.83 |
| Гл.кон.ин. | Судейкин | | 07.83 |
| Нач. отд. | Климов | | 07.83 |
| Гл.кон.отд | Григорьянц | | 07.83 |
| Рук.груп. | Матвеева | | 07.83 |
| Ст. инж. | Кудравцева | | 07.83 |
| Инженер | Ахапотков | | 07.83 |
| Проверил | Кудравцева | | 07.83 |

Т.П. А-III-200 / 503-1-32.85 КЖ

Автотранспортное предприятие на 150 спецавтомашин для аэропортов ГА

Главный корпус (подвал)

| Стадия | Лист | Листов |
|---|---|---|
| Р | 20 | |

Схема расположения выпусков из плиты Пм1 для фундаментов надземной части здания

ЛЕНАЭРОПРОЕКТ Ленинград

Инв. № подл. | Подпись и дата | Взам. инв. №

Альбом XУ

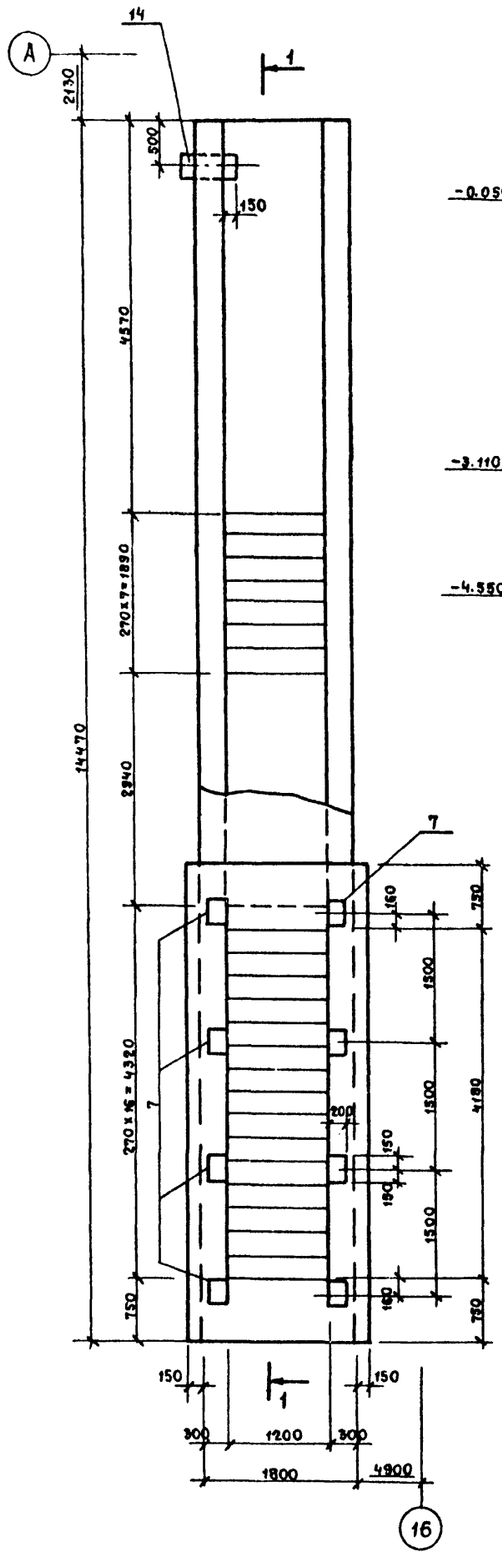


## 1 – 1

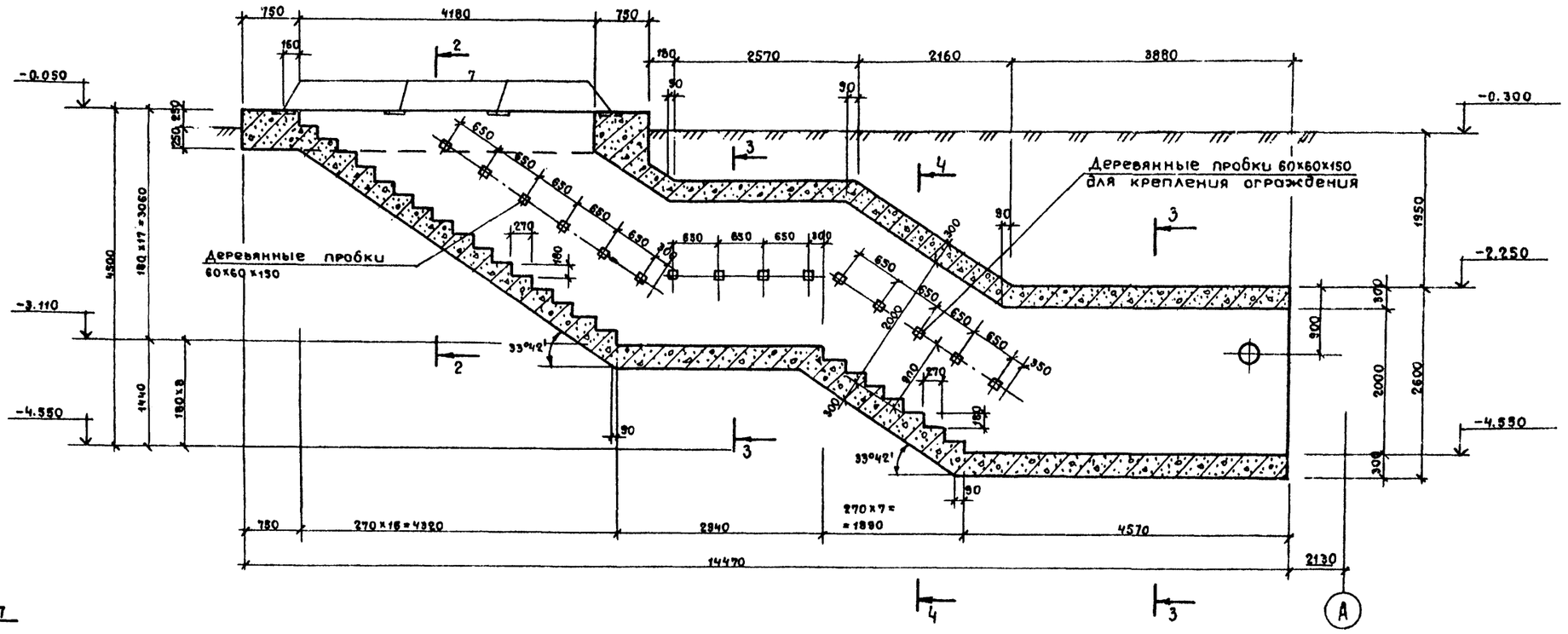
750
4180
750
150
2
7
180
2570
2160
3880
90
90
-0.050
-0.300
250
250
650
650
650

Альбом XV

## 1 – 1

Армирование.

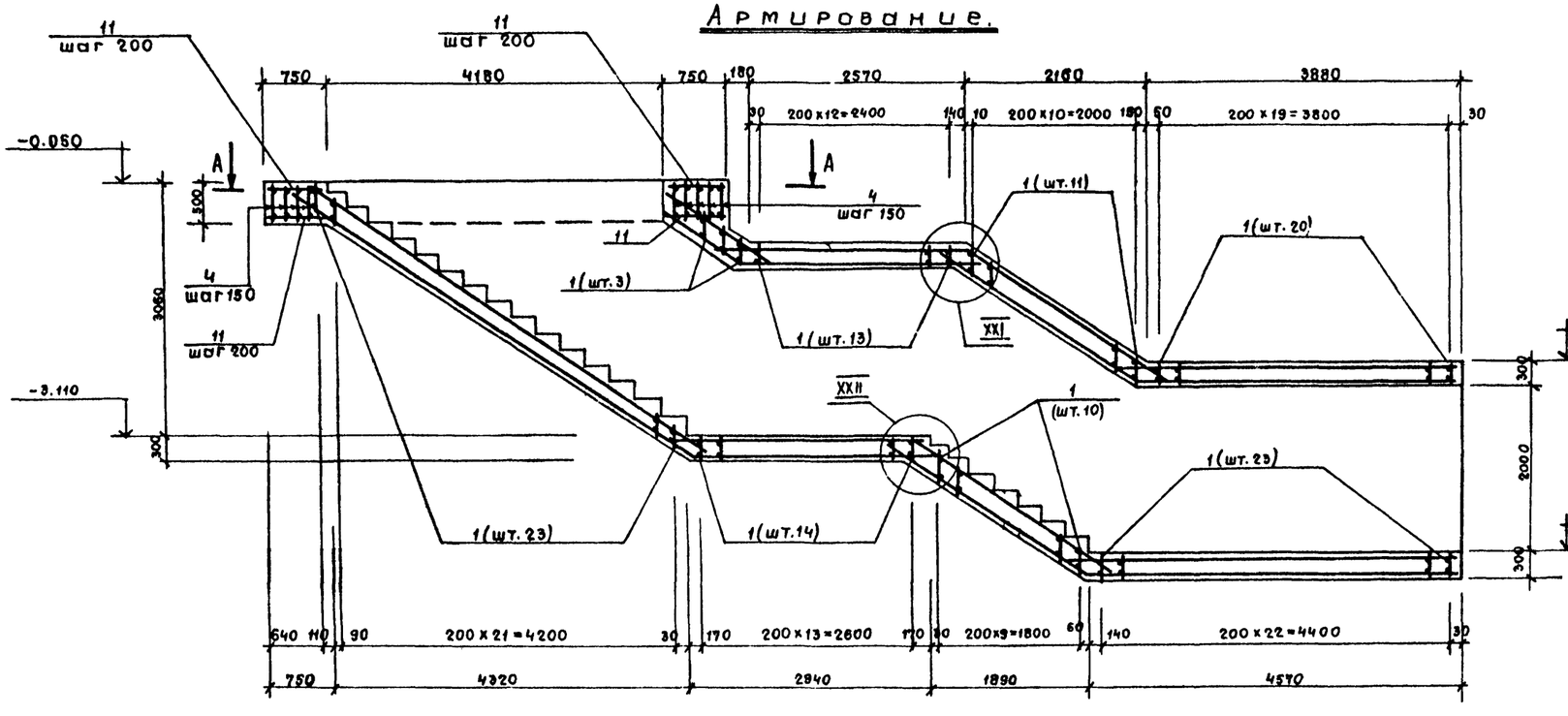


## 3 – 3

Армирование.

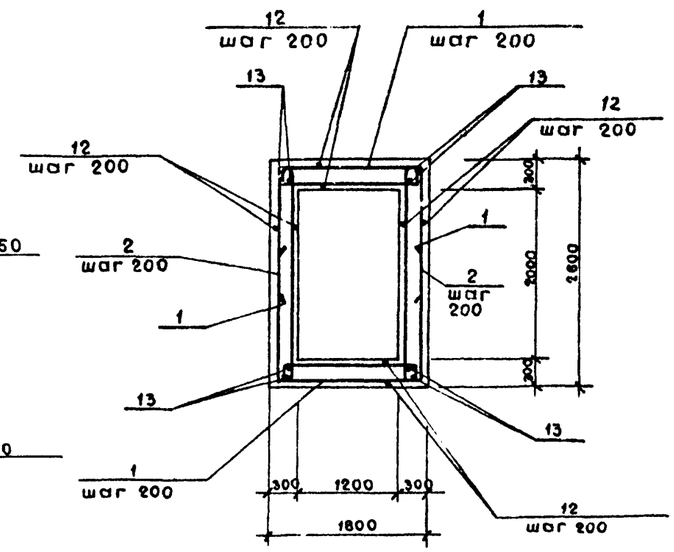


1. Текстовые указания – см. лист КЖ-21
2. Настоящий лист рассматривать совместно с листами КЖ-21, КЖ-23

## 2 – 2

Армирование

## А – А

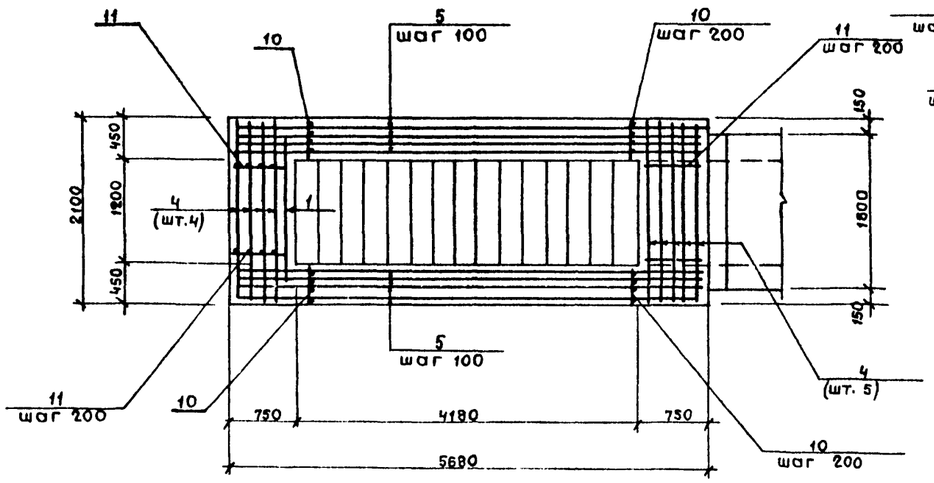


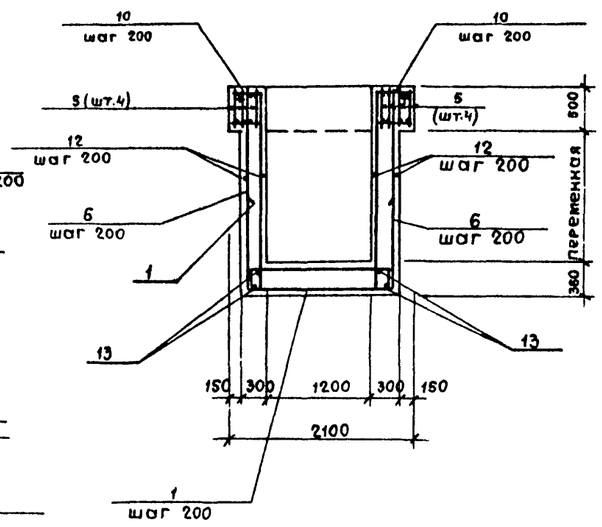


Привязан:

Инв.№

| | | | | |
|---|---|---|---|---|
| ГИП | Стрелецкая | | | 07.85 |
| Нач.отд. | Климов | | | 07.85 |
| Гл.кон.отд | Григорьяни | | | 07.85 |
| Рук.груп. | Матвеева | | | 07.85 |
| Ст.инж. | Кудрявцева | | | 07.85 |
| Инжен. | Акрапотков | | | 07.85 |
| Провер. | Кудрявцева | | | 07.85 |

Т.П. А-III-200 / 503-1-32.86

КЖ

Автотранспортное предприятие №150 спецавтомашин для аэропортов ГА.

Главный корпус (подвал)

| Стадия | Лист | Листов |
|---|---|---|
| Р | 22 | |

Схема армирования аварийного выхода

ЛЕНАЭРОПРОЕКТ ЛЕНИНГРАД

Нормоконтролер: Бачинников С.А.

Формат А2

Инв.№ подл. | Подпись и дата | Взам.инв.№

Альбом XV

## 4 – 4

Армирование

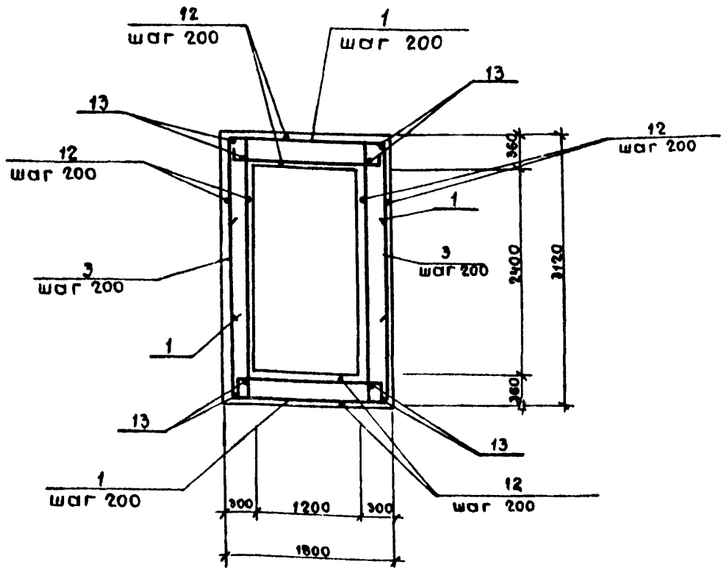


XXI

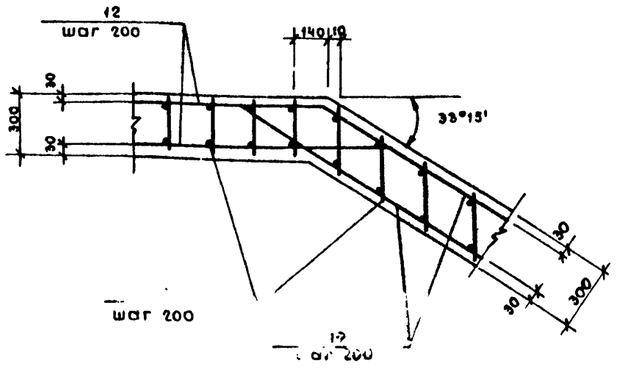


XXII

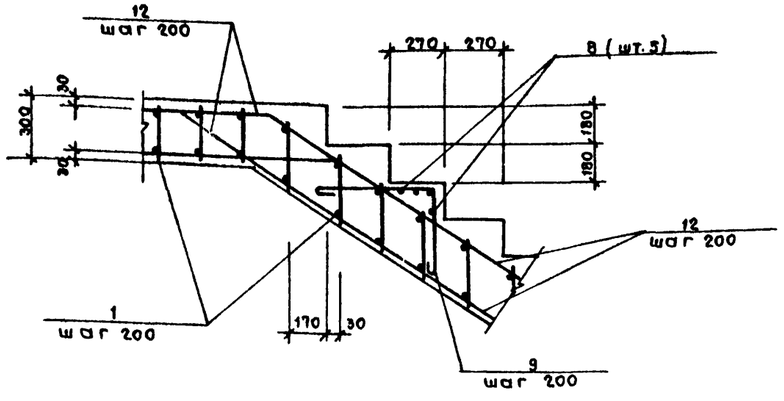


### Ведомость деталей.

| Поз. | Эскиз |
|---|---|
| 8 | 1740 |
| 9 | 500, 400 |
| 10 | 390, 440 |
| 12 | монтажная |
| 13 | п.м |

### Спецификация к схеме армирования аварийного выхода.

| Формат | Зона | Поз. | Обозначение | Наименование | Кол. | Прим. |
|---|---|---|---|---|---|---|
| | | | | Сборочные единицы | | |
| | | | | Каркасы плоские | | |
| А4 | | 1 | КЖИ-КР23 | КР 23 | 117 | |
| А4 | | 2 | КЖИ-КР24 | КР 24 | 74 | |
| А4 | | 3 | КЖИ-КР25 | КР 25 | 20 | |
| А4 | | 4 | КЖИ-КР26 | КР 26 | 9 | |
| А4 | | 5 | КЖИ-КР27 | КР 27 | 8 | |
| А4 | | 6 | КЖИ-КР28 | КР 28 | 17 | |
| | | | | Изделия закладные | | |
| | | 7 | 1.400-15, вып.1 | МН 137-2 | 8 | |
| | | 14 | 03.005-6, вып.2 | КПК-3, $Д_1$=325, t=300 | 1 | |
| | | | | Детали | | |
| | | | | Ф6АI ГОСТ 5781-82 | | |
| Б4 | | 8 | КЖ-23 | ℓ=1820 | 115 | 0,4кг |
| Б4 | | 9 | То же | ℓ=980 | 161 | 0,22кг. |
| | | | | Ф10АI ГОСТ 5781-82 | | |
| Б4 | | 10 | " | ℓ=1810 | 44 | 1,12 кг |
| Б4 | | 11 | " | ℓ=730 | 28 | 0,45кг. |
| | | | | Ф12АIII ГОСТ 5781-82 | | |
| | | 12 | " | ℓ=153000 | 1 | 135,86кг |
| Б4 | | 13 | " | Ф20АIII ГОСТ 5781-82 ℓ=62700 | 1 | 154,87кг. |
| | | | | | | |
| | | | | Материал | | |
| | | | | Бетон марки 300 | | 45,7 м³ |

1. Текстовые указания – см. лист КЖ-21.
2. Настоящий лист рассматривать совместно с листами КЖ-21, КЖ-22.

### Ведомость расхода стали на аварийный выход, кг.

| Марка элемента | Изделия арматурные | | | | | | | | | | Изделия закладные | | | | | | | | | Общий расход |
|---|---|---|---|---|---|---|---|---|---|---|---|---|---|---|---|---|---|---|---|---|
| | Арматура класса | | | | | | | | | | Арматура класса | | | Прокат марки | | | | | | |
| | А-I | | | | А-III | | | | | Всего | А-III | | | ВСт3сп | | | ВСт2сп | | Всего | |
| | ГОСТ 5781-82 | | | | ГОСТ 5781-82 | | | | | | ГОСТ 5781-82 | | | ГОСТ 103-76 | | | ГОСТ 8732-78* | | | |
| | Ф6 | Ф8 | Ф10 | Итого | Ф12 | Ф16 | Ф18 | Ф20 | Итого | | Ф12 | | Итого | -200×8 -330×6 | | Итого | Труба 325×8 | | Итого | |
| Аварийный выход | 81,42 | 64,32 | 514,57 | 660,31 | 135,86 | 307,74 | 149,60 | 3177,45 | 3770,65 | 4430,96 | 16,00 | | 16,00 | 30,40 | 26,0 | 56,4 | 37,5 | | 37,5 | 93,9 | 4524,86 |

Привязан:

Инв.№

| | | | | |
|---|---|---|---|---|
| ГИП | Стрелецкая | | | 07.85 |
| Нач.отд. | Климова | | | 07.85 |
| Гл.конс.отд. | Григорьянц | | | 07.85 |
| Рук.груп. | Матвеева | | | 07.85 |
| Ст.инж. | Кудрявцева | | | 07.85 |
| Инженер. | Акралотков | | | 07.85 |
| Провер. | Кудрявцева | | | 07.85 |

Нормоконтролер: Озчинникова С.А.

Т.П. А-III-200 / 503-1-32.85

КЖ

Автотранспортное предприятие на 150 спецавтомашин для аэропортов ГА

Главный корпус (подвал)

| Стадия | Лист | Листов |
|---|---|---|
| Р | 23 | |

Узлы XVI, XVII, спецификация к схеме армирования аварийного выхода.

ЛЕНАЭРОПРОЕКТ ЛЕНИНГРАД

Формат А1

Инв.№ подл. | Подпись и дата | Взам.инв.№

Альбом XV

## Схема расположения элементов приямка ПРм1 и ФОм1.

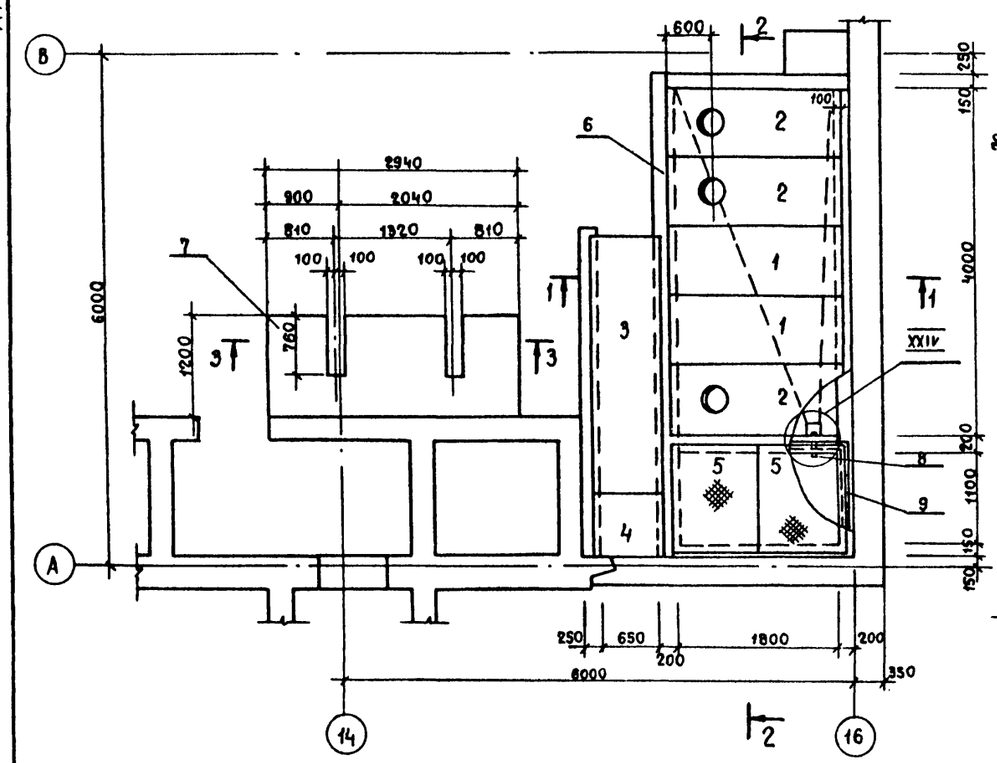


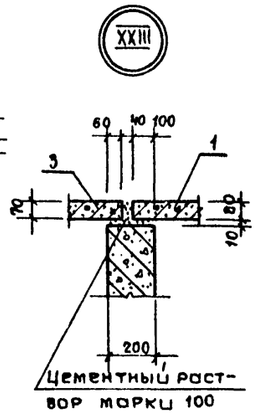


## Ведомость деталей.

| Поз. | Эскиз |
|---|---|
| 10 | 485 2000 |
| 11 | 4250 485 |
| 12 | 1115 1300 |
| 13 | 1115 2000 |
| 14 | 750 2000 |

## 3 – 3

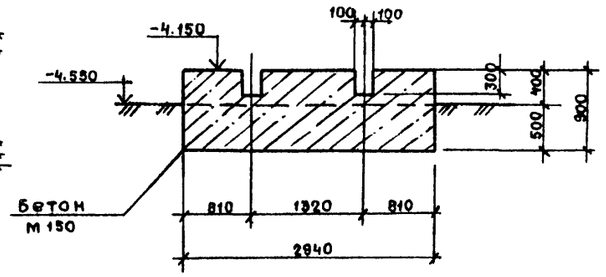


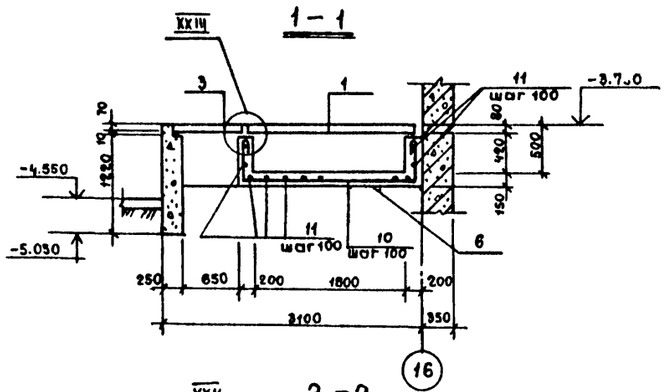


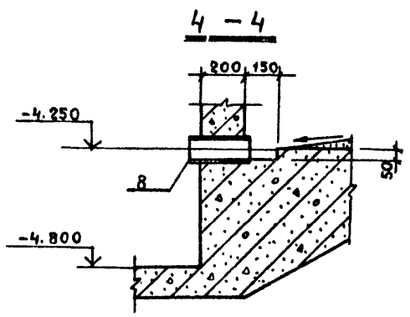


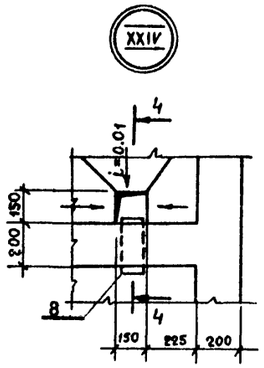


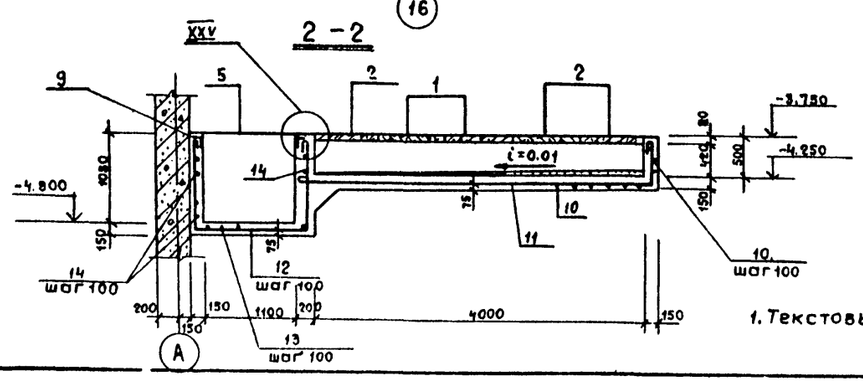


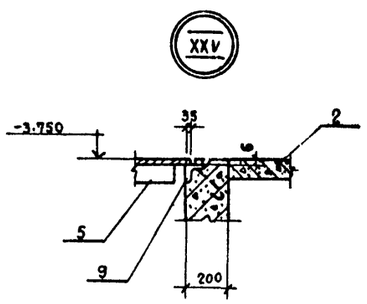


1. Текстовые указания – см. лист КЖ-7

## Спецификация к схеме расположения элементов приямка ПРм1 и ФОм1.

| Марка поз. | Обозначение | Наименование | Кол. | Масса ед, кг. | Примечание |
|---|---|---|---|---|---|
| | | Плита | | | |
| 1 | КЖИ – ПП1 | ПП1 | 2 | 316.0 | |
| 2 | КЖИ – ПП2 | ПП2 | 3 | 316.0 | |
| 3 | 3.006-2, вып. II-2 | П5-8 | 1 | 410,0 | |
| 4 | То же | П5д-8 | 1 | 100.0 | |
| | | | | | |
| 5 | КЖМ – Мщ6 | Щит Мщ6 | 2 | | |
| | | | | | |
| 6 | КЖ-24 | Приямок ПРм1 | 1 | | |
| 7 | То же | Фундамент ФОм1 | 1 | | 3,2м³ |
| | | | | | |

## Спецификация к схеме армирования приямка ПРм1.

| Формат | Зона | Поз. | Обозначение | Наименование | Кол. | Примечание |
|---|---|---|---|---|---|---|
| | | | | Приямок ПРм1 | | |
| | | | | Сборочные единицы | | |
| Б.4 | | 8 | ГОСТ 8732-78* | Сальник Труба d=100 ℓ=250 | 1 | 1,6 кг. |
| Д4 | | 9 | КЖИ-МН12 | Изделие закладное МН12 | 6 | п.м. |
| | | | | | | |
| | | | | Детали | | |
| | | | | Ф6АI ГОСТ 5781-82 | | |
| Б.4 | | 10 | КЖ-24 | ℓ=3050 | 46 | 0,68 кг |
| Б.4 | | 11 | то же | ℓ=4820 | 31 | 1.07 кг |
| Б.4 | | 12 | " | ℓ=3610 | 21 | 0,80 кг. |
| Б.4 | | 13 | " | ℓ=4310 | 12 | 0.96 кг. |
| Б.4 | | 14 | " | ℓ=3580 | 22 | 0.80 кг. |
| | | | | Материал | | |
| | | | | Бетон марки 150 | | 3,78м³ |

## Ведомость расхода стали на приямок ПРм1, кг.

| Марка элемента | Изделия арматурные: Арматура класса А-I ГОСТ 5781-82 Ф6 | Итого | Всего | Изделия закладные: Арматура класса А-I ГОСТ 5781-82 Ф6 | Итого | Прокат марки 18 КП: ГОСТ 2591-71* а6 | Итого | ГОСТ 8509-72* L50x5 | Итого | ГОСТ 8732-78* ТР d=100 | Итого | Всего | Общий расход |
|---|---|---|---|---|---|---|---|---|---|---|---|---|---|
| ПРм 1 | 112,14 | 112,14 | 112,14 | 2.5 | 2.5 | 1,7 | 1.7 | 2.26 | 2.26 | 1.6 | 1.6 | 8,06 | 120,20 |

Т.П. А-III-200 / 503-1-32.85 КЖ

| | | | |
|---|---|---|---|
| ГИП | Стрелецкая | | 07.83 |
| Нач. отд. | Климов | | 07.83 |
| Гл. кон отд. | Григорьяни | | 07.83 |
| Рук. груп. | Матвеева | | 07.83 |
| Ст. инж. | Кудрявцева | | 07.83 |
| Инжр. вр. | Ахрапотков | | 07.83 |
| Проверил | Кудрявцева | | 07.83 |

Автотранспортное предприятие на 150 спецавтомашин для аэропортов ГА

Главный корпус (подвал)

Схема расположения элементов приямка ПРм1 и ФОм1.

| Стадия | Лист | Листов |
|---|---|---|
| Р | 24 | |

ЛЕНАЭРОПРОЕКТ ЛЕНИНГРАД

Привязан:

Инв. №

Согласовано: Отдел №6 Куразенков

Инв. № подл. | Подпись и дата | Взам. инв. №

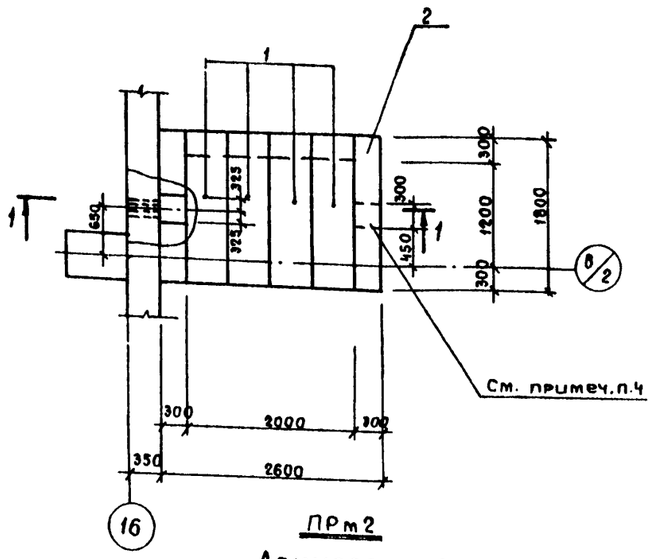


ПРм2

Армирование

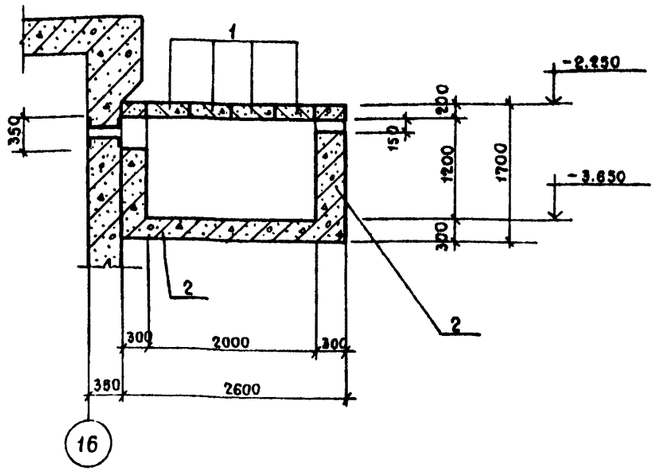


1 – 1

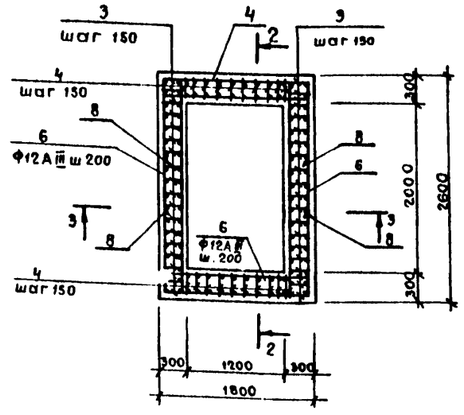


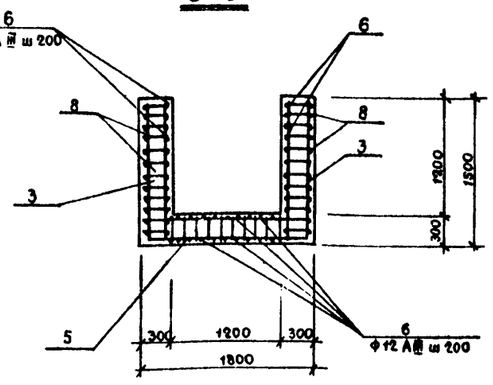


3-3

2 – 2

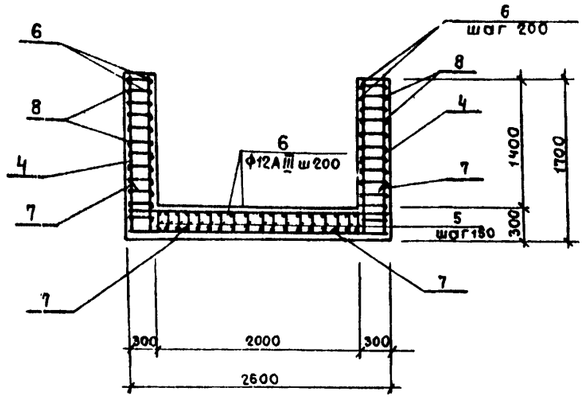


1. Текстовые указания – см. лист КЖ-7.
2. Плиты перекрытия уложить на свежеуложенный цементный раствор марки 100 толщиной 20мм
3. Швы между плитами очистить от строительного мусора и тщательно залить раствором марки 100
4. После прокладки электрического кабеля отверстие в стене заделать просмоленным канатом
5. Под днищем приямка устроить бетонную подготовку толщиной 100мм из бетона марки 50
6. Данный лист рассматривать совместно с листом КЖ-7

## Ведомость деталей.

| Поз. | Эскиз |
|---|---|
| 6 | Общая длина |
| 7 | 800 / 800 |
| 8 | 1750 / 1700 / 1700 |

## Спецификация к схеме расположения элементов приямка ПРм2

| Марка поз | Обозначение | Наименование | Кол. | Масса ед, кг. | Примеч. |
|---|---|---|---|---|---|
| 1 | КЖИ-ППЗ | Плита ППЗ | 4 | 420,0 | |
| 2 | КЖ-25 | Приямок ПРм2 | 1 | | |

## Спецификация к схеме армирования приямка.

| Формат | Зона | Поз. | Обозначение | Наименование | Кол. | Примеч. |
|---|---|---|---|---|---|---|
| | | | | ПРм2 | | |
| | | | | Сборочные единицы | | |
| | | | | Каркасы плоские | | |
| А4 | | 3 | КЖИ-КР29 | КР29 | 36 | |
| А4 | | 4 | КЖИ-КР30 | КР30 | 18 | |
| А4 | | 5 | КЖИ-КР31 | КР31 | 19 | |
| | | | | Детали | | |
| | | | | Ф12 А III ГОСТ 5781-82 | | |
| Б4 | | 6 | КЖ-25 | ℓ = 113,0 п.м. | 1 | 100,3кг |
| Б4 | | 7 | То же | ℓ = 1600 | 20 | 1,4кг |
| Б4 | | 8 | " | ℓ = 5150 | 16 | 4,6кг |
| | | | | Материал | | |
| | | | | Бетон марки 300 | | 2,4м³ |

## Ведомость расхода стали на элемент, кг.

| Марка элемента | Изделия арматурные | | | | | | | | |
|---|---|---|---|---|---|---|---|---|---|
| | Арматура класса | | | | | | | | Всего |
| | AI | | | | AIII | | | | |
| | ГОСТ 5781-82 | | | | ГОСТ 5781-82 | | | | |
| | Ф10 | | | Итого | Ф12 | | | Итого | |
| ПРм2 | 112,0 | | | 112,0 | 540,0 | | | 540,0 | 652,0 |

Согласовано: Отдел N 12 Малинин

Инв. N подл. | Подпись и дата | Взам. инв. N

Привязан:

Инв. №

| | | | |
|---|---|---|---|
| ГИП | Стрелецкая | | 07.83 |
| Нач. отд. | Климов | | 07.83 |
| Гл. кон. отд. | Григорьяни | | 07.83 |
| Рук. груп. | Матвеева | | 07.83 |
| Ст. инж. | Кудрявцева | | 07.83 |
| Инженер | Акрапотков | | 07.83 |
| Проверил | Кудрявцева | | 07.83 |

Т.П. А-III-200 / 503-1-32.85 КЖ

Автотранспортное предприятие на 150 спецавтомашин для аэропортов ГА.

Главный корпус (подвал)

Приямок ПРм2

| Стадия | Лист | Листов |
|---|---|---|
| Р | 25 | |

ЛЕНАЭРОПРОЕКТ ЛЕНИНГРАД

Альбом XV

## Схема расположения элементов лестницы

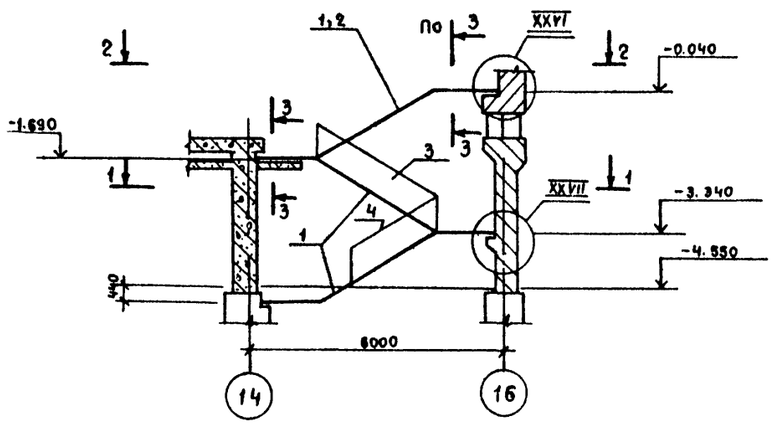


## 1 – 1

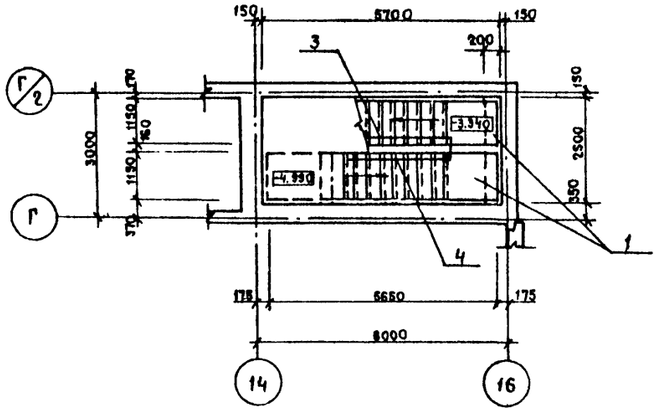


## 2 – 2

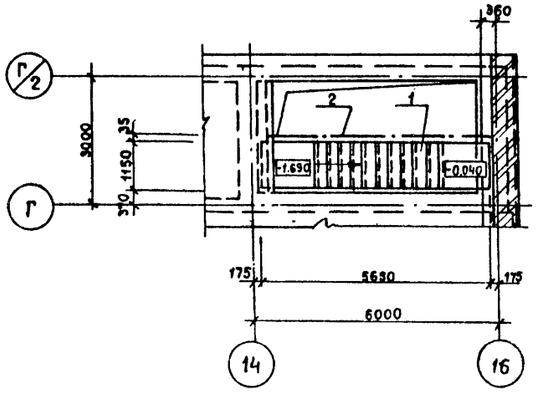


## 3 – 3

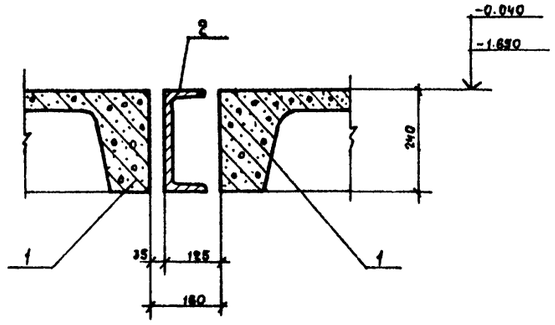


XXVI

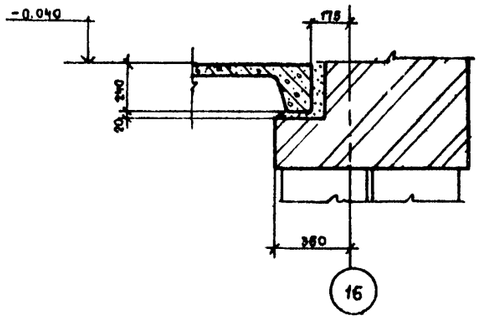


XXVII

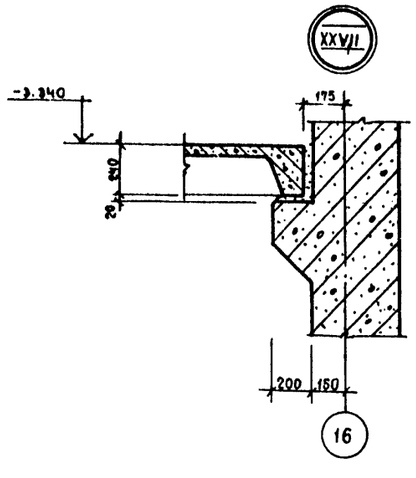


## Спецификация к схеме расположения элементов лестницы

| Марка поз. | Обозначение | Наименование | Кол. | Масса ед., кг. | Примечание |
|---|---|---|---|---|---|
| | | | | | |
| | | Лестничный марш | | | |
| 1 | 1.020-1, вып. 7-1 | ЛМ 57.14.17 | 3 | 2260,0 | |
| | | | | | |
| | | | | | |
| | | Металлический косоур | | | |
| 2 | КЖИ-МК1 | МК1 | 1 | 153,0 | |
| | | | | | |
| | | Ограждение | | | |
| 3 | 1.020-1, вып. 8-1 | ОЛ-33-1 | 1 | 46,15 | |
| 4 | 1.020-1, вып. 8-1 | ОЛ-33-1* | 1 | 45,00 | |
| | | | | | |
| | | | | | |

1. Общие указания – см. лист КЖ-2
2. Ограждение ОЛ-33-1* отличается от ОЛ-33-1 длиной, укороченной на 800 мм

Привязан:

Инв. №

| | | | |
|---|---|---|---|
| ГИП | Стрелецкая | | 07.83 |
| Гл.кон.ин. | Судейкин | | 07.83 |
| Нач.отд. | Клымов | | 07.83 |
| Гл.кон.отд | Григорьяни | | 07.83 |
| Рук.груп. | Матвеева | | 07.83 |
| Гл.инж. | Кудрявцева | | 07.83 |
| Инженер | Акропотков | | 07.83 |
| Проверил | Кудрявцева | | 07.83 |

Т.П. А-III-200 / 503-1-32.85

КЖ

Автотранспортное предприятие на 150 спецавтомашин для аэропортов ГА.

Главный корпус (подвал)

Схема расположения элементов лестницы.

| Стадия | Лист | Листов |
|---|---|---|
| Р | 26 | |

ЛЕНАЭРОПРОЕКТ
ЛЕНИНГРАД

Инв.№ подл. | Подпись и дата | Взам. инв.№

Альбом XV

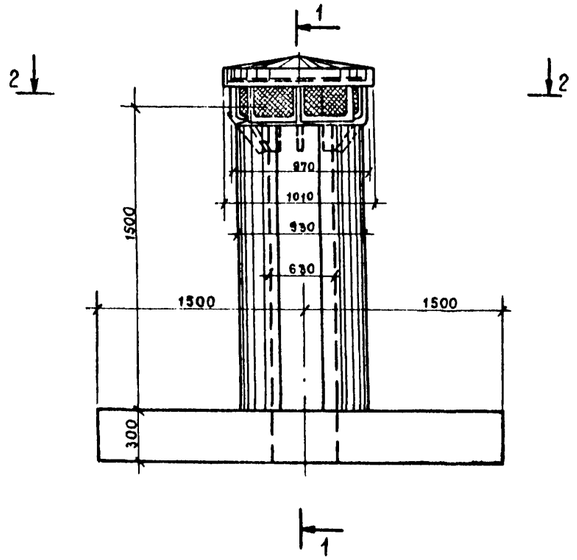


2 – 2

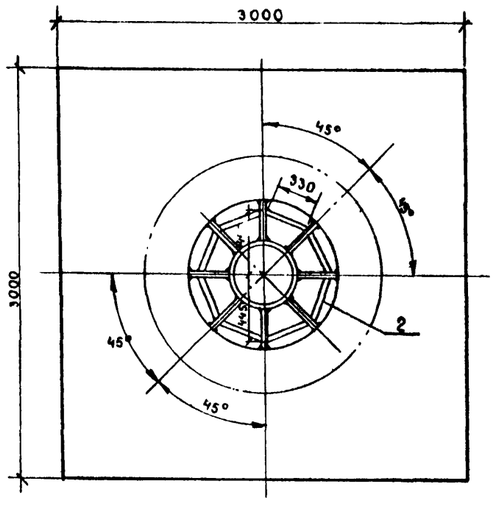


1 – 1

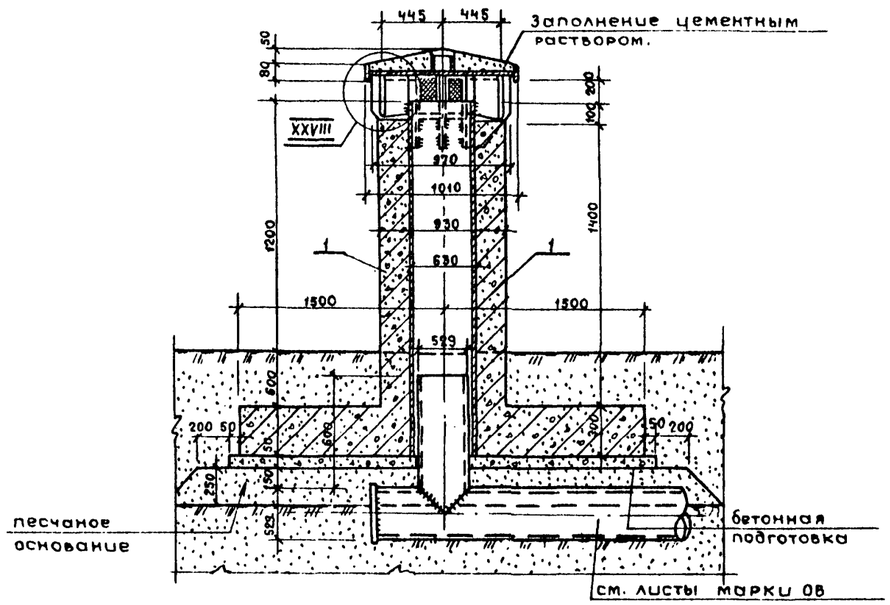


## Спецификация к схеме расположения.

| Марка поз. | Обозначение | Наименование | Кол. | Масса ед, кг. | Примеч. |
|---|---|---|---|---|---|
| | | | | | |
| 1 | КЖ-28 | Вентиляционная шахта. | 1 | | |
| 2 | КЖИ-Р1 | Решетка Р1 | 8 | | |
| | | | | | |
| | | | | | |
| | | Материалы | | | |
| | | Основание из песка | | | 3,50 м³ |
| | | Подготовка из бетона | | | |
| | | М50 | | | 0,47 м³ |
| | | Цементный раствор | | | |
| | | М100 | | | 0,12 м³ |
| | | Сетка стальная | | | |
| | ГОСТ 5336-80 | плетеная №12-1,6. | | | 2,8 кг |
| | | | | | |
| | | | | | |

1. Текстовые указания – см. лист КЖ-7
2. Песчаное основание устраивать с тщательным уплотнением слоями по 10 см
3. Наружную поверхность жел. бетонного ствола шахты, возвышающуюся над землей, затереть цементным раствором
4. Все металлические части оголовка вентшахты покрасить пентафталевой эмалью ПФ-115 (ГОСТ 6465-76) по огрунтовке ГФ-021 после окончания строительных работ, до установки решеток типа „Р", которые привариваются к ребрам в последнюю очередь; места покраски, поврежденные сваркой, восстановить
5. Данный лист рассматривать совместно с листом КЖ-28

| | | | | | |
|---|---|---|---|---|---|
| ГИП | Стрелецкая | | | Т.П. А-III-200 / 503-1-32.85 | КЖ |
| Нач.отд | Климов | | | Автотранспортное предприятие на 150 спецавтомашин для аэропортов ГА | |
| Гл.кон.отд | Григорьяни | | | Главный корпус (подвал) | Стадия: Р; Лист: 27; Листов: |
| Рук.груп. | Матвеева | | | | |
| Ст.инж. | Кудрявцева | | | Схема расположения вентиляционной шахты Д-600. | Ленинград |
| Инженер | Ахрапотков | | | | |
| Проверил | Кудрявцев | | | | |

Привязан:

Инв. №

Инв. № подл. | Подпись и дата | Взам. инв. №

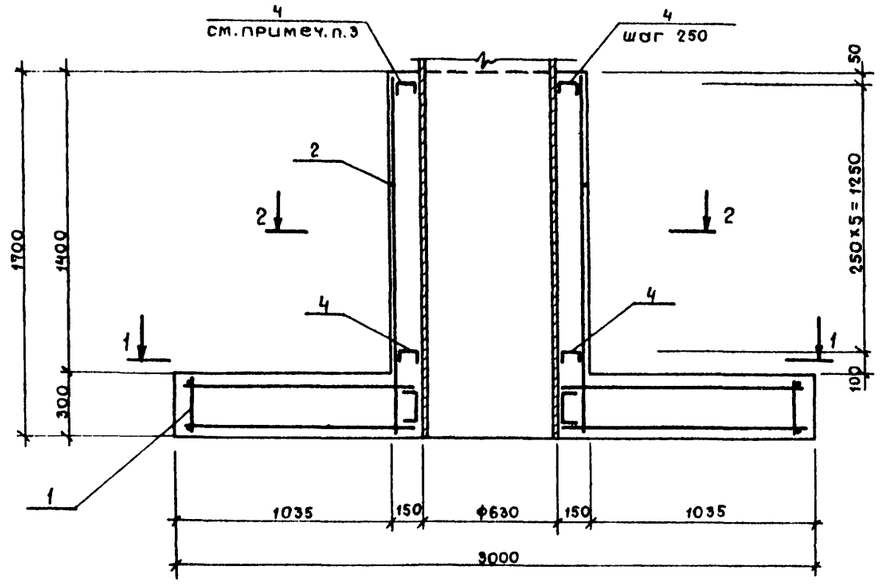


1 – 1

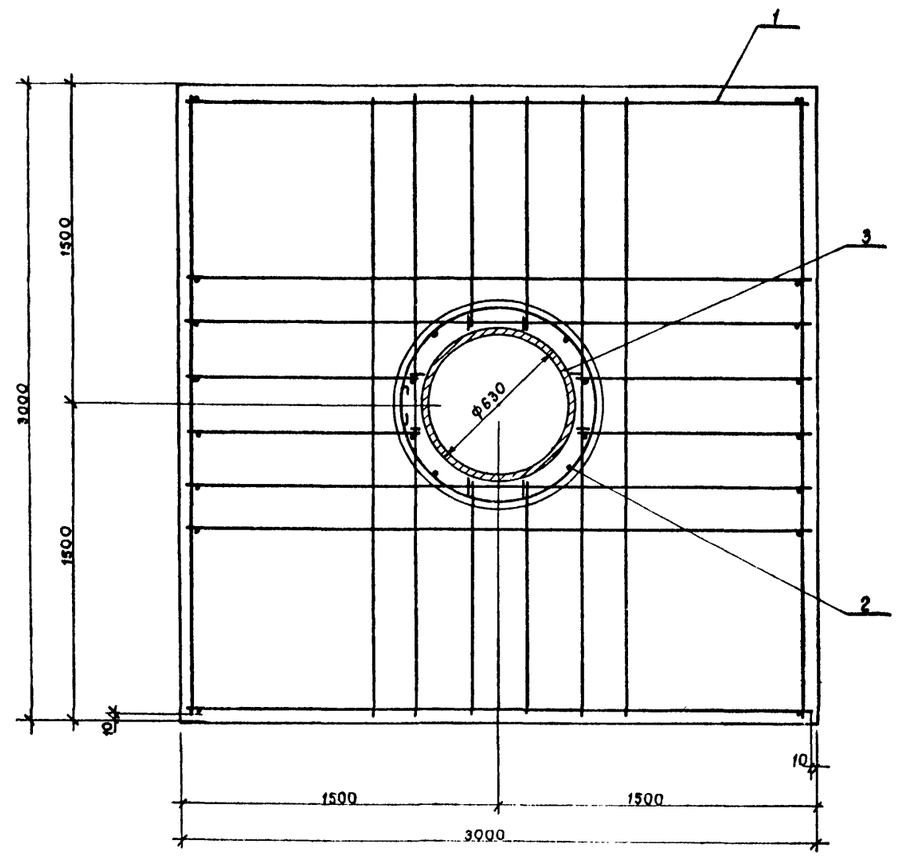


2 – 2

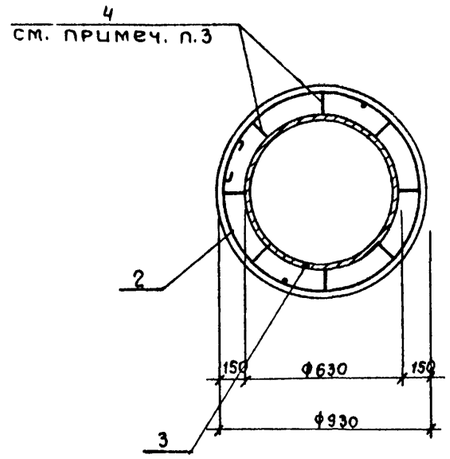


Спецификация к схеме армирования вентиляционной шахты

| Формат | Зона | Поз. | Обозначение | Наименование | Кол. | Примеч. |
|---|---|---|---|---|---|---|
| | | | | Сборочные единицы | | |
| | | | | Каркас пространственный | | |
| А4 | | 1 | КЖИ-КП4 | КП4 | 1 | |
| | | | | Каркас плоский | | |
| А4 | | 2 | КЖИ-КР32 | КР32 | 1 | |
| | | | | Изделие закладное | | |
| А4 | | 3 | КЖИ-МН28 | МН28 | 1 | |
| | | | | Детали | | |
| А2 | | 4 | КЖ-28 | ФВАI ГОСТ 5781-82 ℓ=190 | 48 | 0,08 |
| | | | | | | |
| | | | | Материал | | |
| | | | | Бетон марки 300 | | 3,12 м³ |

Ведомость расхода стали на элемент, кг.

| Марка элемента | Изделия арматурные | | | | | | Всего | Изделия закладные | | | | | | | | | | | Всего | Общий расход |
|---|---|---|---|---|---|---|---|---|---|---|---|---|---|---|---|---|---|---|---|---|
| | Арматура класса | | | | | | | Прокат марки | | | | | | | | | | | | |
| | А-I | | | А-III | | | | В Ст 3сп | | | | | | | В Ст. 2 сп. | | | | | |
| | ГОСТ 5781-82 | | | ГОСТ 5781-82 | | | | ГОСТ 103-76 | | | | | | | ГОСТ 8732-78* | | | | | |
| | ф8 | | Итого | ф12 | | Итого | | -996х6 | -105х6 | -80х6 | -170х8 | | | Итого | ТР ф159х4,5 | ТР ф630х9 | | Итого | | |
| | 40.50 | | 40,50 | 182,18 | | 182,18 | 222,68 | 36,39 | 13,20 | 11,88 | 29,44 | | | 90,91 | 1,54 | 248,04 | | 249,58 | 340,49 | 563,17 |

Ведомость деталей.

| Поз. | Эскиз |
|---|---|
| 4 | 90, 50, 50 |

1. Текстовые указания – см. лист КЖ-27
2. Общий вид вентиляционной шахты смотреть на листе КЖ-27
3. Стержни позиции 4 приварить к стержням каркаса Кр32 и стальной трубе МН28

Привязан:

Инв.№

| | | | |
|---|---|---|---|
| ГИП | Стрелецкая | | 07.83 |
| Нач.отд. | Климов | | 07.83 |
| Гл.кон.отд. | Григорьяни | | 07.83 |
| Рук.гр. | Матвеева | | 07.83 |
| Ст.инж. | Кудрявцева | | 07.83 |
| Инжен. | Акропатков | | 07.83 |
| Пров.пр. | Кудрявцева | | 07.83 |

Т.П. А-III-200 / 503-1-32.85

КЖ

Автотранспортное предприятие на 150 спецавтомашин для аэропортов ГА

Главный корпус (подвал)

| Стадия | Лист | Листов |
|---|---|---|
| Р | 28 | |

Схема армирования вентиляционной шахты

ЛЕНАЭРОПРОЕКТ Ленинград

Инв.№ подл. | Подпись и дата | Взам. инв.№

Альбом IV

## Схема расположения элементов каркаса

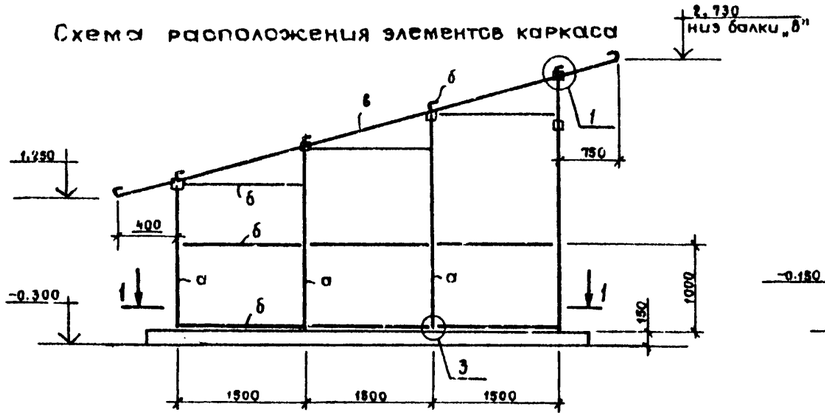


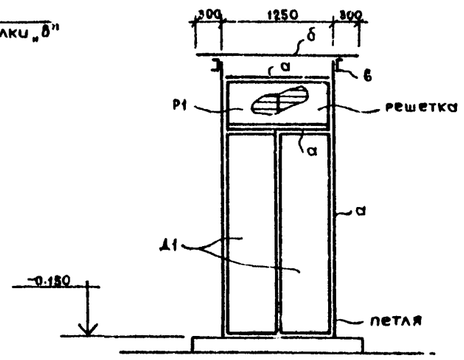


Дверь Д1

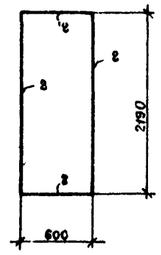


Ведомость элементов

| Марка | Сечение | | | Расчетные усилия | | | Группа констр. | Марка металла | Примечание |
|---|---|---|---|---|---|---|---|---|---|
| | Эскиз | Поз. | Состав | M | N | Q | | | |
| а | □ 1 | 1 | Тр.80×80×4 | конс | труктивно | | 4 | 18 кп | |
| б | ⊤ 1 | 1 | L75×75×6 | | " | | 4 | " | |
| в | 1 ⊂ | 1 | Е8 | | " | | 4 | " | |
| г | ⊏ 1 | 1 | L50×32×4 | | " | | 4 | " | |
| | | | | | | | | | |

1 – 1

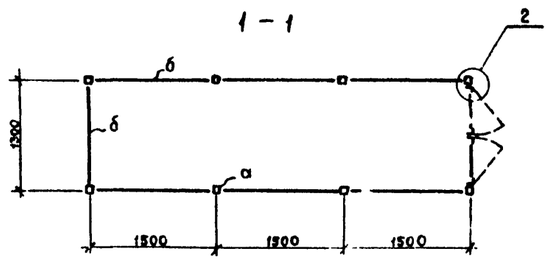


Решетка Р1

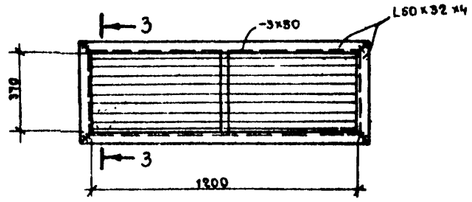


3 – 3

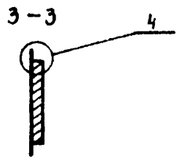


1

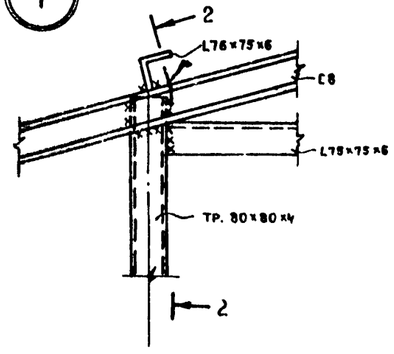


2 – 2

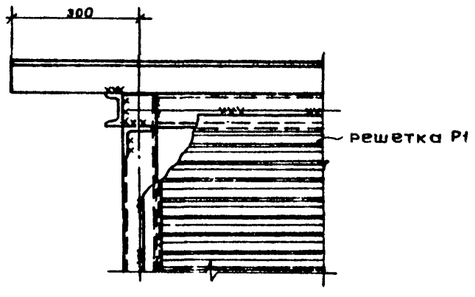


4

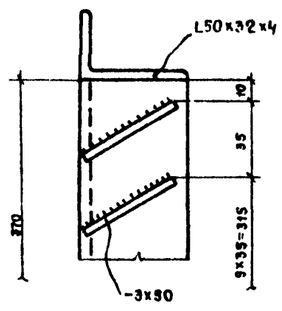


2

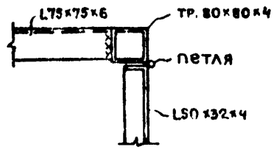


3

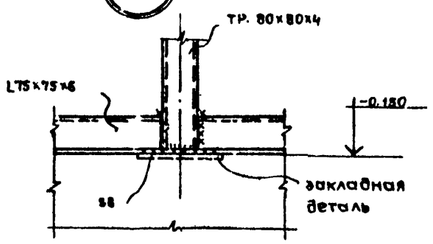


1. Чертежи марки КМ выполнены на двух листах.
2. Сварку конструкций производить электродами типа Э42 по ГОСТ 9467-75. Высоту швов принимать равной наименьшей толщине свариваемых элементов.
3. Стены павильона обшиваются плоскими асбестоцементными листами по ГОСТ 18124-75, покрытие – волнистыми асбестоцементными листами унифицированного профиля по ГОСТ 16233-77. Раскладку листов и их крепление см. на черт. марки АР.
4. После монтажа все металлоконструкции окрасить за 2 раза эмалью марки ПФ по грунту ГФ-020.
5. За отм. 0.000 принята отметка чистого пола главного корпуса.

| | | | | | |
|---|---|---|---|---|---|
| Т.П. А-III-200 / 503-1-32.85 | | | | КМ | |
| Автотранспортное предприятие на 150 спецавтомашин для аэропортов ГА | | | | | |
| Главный корпус /подвал/ | | | | Стадия: Р | Лист: 1 / Листов: 2 |
| Каркас павильона над входом | | | | ЛЕНАЭРОПРОЕКТ ЛЕНИНГРАД | |
| Привязан: | | | | | |
| Инв. № | Гл. инж. пр. | Стр. елецкая | | | |
| | Нач. отд. | Климов | | | |
| | Гл. спец. | Петров | | | |

Инв. № подл. | Подпись и дата | Взам. инв. №

Альбом IV

| Вид профиля и ГОСТ, ТУ. | Марка металла и ГОСТ | Обозначение и размер профиля мм | N п.п. | Код: марки металла | Код: вида профиля | Код: размера профиля | Количество шт. | Длина мм. | Масса металла по элементам конструкции т. / Код элемента конструкций | | | Общая масса, т | Масса потребности в металле по кварталам (заполняется изготовителем) т. I | II | III | IV | Заполняется ВЦ |
|---|---|---|---|---|---|---|---|---|---|---|---|---|---|---|---|---|---|
| 1 | 2 | 3 | 4 | 5 | 6 | 7 | 8 | 9 | | | | | | | | | |
| Швеллер ГОСТ 8240-72 | ВСт3кп2 ~~18 кп~~ ГОСТ ~~23570-79~~ 380-71* | ~~[~~ 10 | 1 | | | | | | 0.09 | | | 0.09 | | | | | |
| | | | 2 | | | | | | | | | | | | | | |
| | Итого | | 3 | | | | | | 0.09 | | | 0.09 | | | | | |
| Всего профиля | | | 4 | | | | | | 0.09 | | | 0.09 | | | | | |
| Сталь угловая равнополочная ГОСТ 8509-72 | ВСт3кп2 ~~18 кп~~ ГОСТ ~~23570-79~~ 380-71* | L75×75×6 | 5 | | | | | | 0.22 | | | 0.22 | | | | | |
| | | L50×50×5 | 6 | | | | | | | | | | | | | | |
| | ~~Итого~~ | | 7 | | | | | | 0.22 | | | 0.22 | | | | | |
| ~~Всего профиля.~~ | Итого | | 8 | | | | | | 0.22 | | | 0.22 | | | | | |
| ~~Сталь угловая неравнополочная ГОСТ 8510-72~~ | ~~18 кп~~ ~~ГОСТ 23570-79~~ | ~~L50×32×4~~ | 9 | | | | | | 0.04 | | | 0.04 | | | | | |
| | | | 10 | | | | | | | | | | | | | | |
| | ~~Итого~~ | | 11 | | | | | | 0.04 | | | 0.04 | | | | | |
| Всего профиля | | | 12 | | | | | | 0.04 | | | 0.04 | | | | | |
| Сталь полосовая ГОСТ 103-76 | ВСт3кп2 ~~18 кп~~ ГОСТ ~~23570-79~~ 380-71* | -4×50 | 13 | | | | | | 0.02 | | | 0.02 | | | | | |
| | | | 14 | | | | | | | | | | | | | | |
| | Итого | | 15 | | | | | | 0.02 | | | 0.02 | | | | | |
| Всего профиля | | | 16 | | | | | | 0.02 | | | 0.02 | | | | | |
| Сталь листовая горячекатаная ГОСТ 19903-74 | 18 кп ГОСТ 23570-79 | 58 | 17 | | | | | | 0.02 | | | 0.02 | | | | | |
| | | | 18 | | | | | | | | | | | | | | |
| | Итого | | 19 | | | | | | 0.02 | | | 0.02 | | | | | |
| Всего профиля | | | 20 | | | | | | 0.02 | | | 0.02 | | | | | |
| Трубы стальные квадратные ГОСТ 8639-82 | 18 кп ГОСТ 23570-79 | тр. 80×80×4 | | | | | | | 0.25 | | | 0.25 | | | | | |
| | | | | | | | | | | | | | | | | | |
| | Итого | | | | | | | | 0.25 | | | 0.25 | | | | | |
| Всего профиля | | | | | | | | | 0.25 | | | 0.25 | | | | | |
| Всего масса металла | | | | | | | | | 0.64 | | | 0.64 | | | | | |
| Масса поставки элементов по кварталам, т (заполняется заказчиком) | | | | | | | | | | | | | | | | | |

1. Чертежи марки КМ выпущены на двух листах.
2. Данный лист читать совместно с чертежом КМ-1.

Взам. инв. N | Подпись и дата | Инв. N подл.

Привязан:

Инв. №

| | | | |
|---|---|---|---|
| Гл. инж. пр. | Стрелецкая | [signature] | 6.07.83 |
| Нач. отд. | Климов | [signature] | 6.07.83 |
| Гл. спец. | Петров | [signature] | 6.07.83 |

Т.П. А-III-200 / 503-1-32.85 КМ

Автотранспортное предприятие на 150 спецавтомашин для аэропортов ГА

Главный корпус (подвал)

| Стадия | Лист | Листов |
|---|---|---|
| Р | 2 | |

Техническая спецификация металла.

ЛЕНАЭРОПРОЕКТ ЛЕНИНГРАД

Альбом XV

## Пояснения к проекту.

### Отопление.

Теплоноситель в системах отопления – вода с параметрами 150 ÷ 70 °С.
Отопление подвала запроектировано самостоятельной ветвью от теплового пункта, расположенного в главном корпусе. (гладкими трубами).
Трубопроводы отопления окрасить масляной краской за 2 раза.

### Вентиляция.

В помещениях подвала предусматривается приточно-вытяжная вентиляция, рассчитанная на два режима работы:
режим чистой вентиляции и фильтро-вентиляции.
Воздуховоды, прокладываемые в земле, покрыть изнутри и снаружи краской БТ-177 в 2 слоя.
Снаружи трубы дополнительно покрыть изолам в 2 слоя. (ГОСТ 10296-79) по холодной изольной мастике МРБ-Х-Т15.
(ТУ-27-37-74 МПСМ). Внутри помещений воздуховоды покрываются масляной краской изнутри и снаружи за 3 раза.

## Ведомость ссылочных и прилагаемых документов.

| Обозначение | Наименование | Примечание |
|---|---|---|
| | Ссылочные документы. | |
| | | |
| 1.494-25 | Подставки под калориферы. | |
| ТДК-Н-1-70 часть I, | Рабочие чертежи коробки | |
| раздел III, альбом №3 | для УЗС, МЗС и масляных | |
| приложение | фильтров. | |
| 5.904-14 | Вытяжное устройство | |
| | общеобменных вентиляцион- | |
| | ных систем. | |
| | Тип ВУР. | |
| 5.903-2 вып. 0,1 | Воздухосборники для | |
| | систем отопления и | |
| | теплоснабжения вентиля- | |
| | ционных установок. | |
| 5.904-13 вып. 1-2 | Заслонки воздушные | |
| | унифицированные для | |
| | систем вентиляции. | |
| | | |
| | | |

## Ведомость спецификаций.

| Лист | Наименование | Примечан. |
|---|---|---|
| ОВСО- | Спецификация на оборудование и | |
| 1,2 | материалы, поставляемые | |
| | заказчиком. | Альбом XII |
| ОВСО | Спецификация на оборудование и | |
| 3÷5 | материалы, поставляемые | Альбом XII |
| | подрядчиком. | |

## Ведомость основных комплектов рабочих чертежей ОВ.

| Лист | Наименование | Примечание |
|---|---|---|
| 1. | Общие данные (начало) | |
| 2. | Общие данные (окончание) | |
| 3. | Отопление, теплоснабжение калори- | |
| | фера. План на отм. -4.550. | |
| 4. | Вентиляция. План на отм. -4,550. | |
| 5. | Вентиляция. Фрагмент 1. | |
| | Разрезы 1-1 ÷ 3-3. | |

## Условные обозначения:

- Противовзрывное устройство в коробке.
- Противовзрывное устройство МЗС на воздуховоде.
- Расходомер табельный Р-49.
- Воздуховод в строительных конструкциях.
- Г.К.Ч. Герметический клапан 4.
- Фильтр ФПУ-200
- Л Люк-вставка.

Типовой проект разработан в соответствии с действующими нормами и правилами и предусматривает мероприятия, обеспечивающие взрывную, взрывопожарную и пожарную безопасность при эксплуатации здания.

Главный инженер проекта Н.М.Стрелецкая
Привязан: главный инженер проекта

Инв. № подл. | Подпись и дата | Взам. инв. №

Привязан:

Инв. №

Т.П. А-III-200 / 503-1-36.85 ОВ

Автотранспортное предприятие на 150 спецавтомашин для аэропортов ГА.

| | | | |
|---|---|---|---|
| Гл.инж.пр. | Стрелецкая | | 7.07.83 |
| Нач.отд. | Курозенков | | 7.07.83 |
| Рук.груп. | Верданова | | 7.07.83 |
| Вед.инж. | Егоров | | 7.07.83 |
| Инж. | Бойкова | | 7.07.83 |
| Инж. | Свиристелев | | 7.07.83 |

Главный корпус подвал.

| Стадия | Лист | Листов |
|---|---|---|
| Р | 1 | 5 |

Общие данные (начало)

ЛЕНАЭРОПРОЕКТ ЛЕНИНГРАД

Альбом XIV

## Характеристика отопительно-вентиляционных систем.

| Обозначение системы | Кол. систем | Наименование обслуживаемого помещения (технологического оборудования) | Тип установки, агрегата | Вентилятор: Тип, исполн. взрывозащите | № | Схема исполнен. | Положение | L, м³/ч | Pa (кгс/м²) | n об/мин | Электродвигатель: Тип, исполнение по взрывозащите | N, квт | n об/мин | Фильтр: Тип | № | Кол. | P, Па (кгс/м²) | Концентрация, мг/м³: начальная | конечная | Воздухонагреватель: Тип | № | Кол. | Т-ра нагрева, °С: от | до | Расход тепла, Вт (ккал/ч) | Δp, Па (кгс/м²) | Примечание |
|---|---|---|---|---|---|---|---|---|---|---|---|---|---|---|---|---|---|---|---|---|---|---|---|---|---|---|---|
| П18 | 1 | Помещение укрываемых | Электро-ручной | 9РВ600/ | 300 | 1 | Л0° | 400/530 | 1450/145 / 1200/120 | 1500 | 4АА63 | 0,36 | 1500 | ФЯР | — | 2 | 49 (5) | — | — | КВС-П | 6 | 1 | -20 | +18 | 25330 (21890) | 20 (2) | |
| П21 | 1 | Помещение укрываемых | | 9РВ600 | 300 | 1 | Л0° | 400/530 | 1450/145 / 1200/120 | 3000/1500 | 4АА63 | 0,55 | 3000/1500 | | | | | | | | | | | | | | | |
| П22 | 1 | Помещение укрываемых | | 9РВ600 | 300 | 1 | Л0° | 400/540 | 1450/145 / 1200/120 | 3000/1500 | 4АА63 | 0,55 | 3000/1500 | | | | | | | | | | | | | | | |
| П19 | 1 | Помещение укрываемых | | 9РВ600/ | 300 | 1 | Л0° | 400/200 | 1450/145 / 1700/170 | 1500 | 4АА63 | 0,55 | 1500 | ФЯР | — | 1 | 45 (5) | — | — | | | | -40 | +18 | 38760 (33410) | 20 (2) | |
| П20 | 1 | Помещение укрываемых | | 9РВ600 | 300 | 1 | Л0° | 400/200 | 1450/145 / 1700/170 | 1500 | 4АА63 | 0,55 | 1500 | ФПУ-200 | — | 4 | 490 (50) | — | — | | | | | | | | |

В числителе приведены показатели для фильтро-вентиляции, в знаменателе - для чистой вентиляции.

## Таблица положения герметических клапанов в зависимости от режима работ.

| №№ Г.К. | Чистая вентиляция | Фильтро-вентиляция | Мирное время |
|---|---|---|---|
| Г.К1 | закрыт | открыт | закрыт |
| Г.К2 | закрыт | закрыт | закрыт |
| Г.К3 | закрыт | открыт | закрыт |
| Г.К4 | открыт | закрыт | открыт |
| Г.К5 | закрыт | закрыт | закрыт |
| Г.К6 | закрыт | закрыт | закрыт |
| Г.К7 | открыт | закрыт | открыт |
| Г.К8 | открыт | открыт | открыт |
| Г.К9 | открыт | закрыт | открыт |
| Г.К10 | закрыт | открыт | закрыт |
| Г.К11 | открыт | открыт | закрыт |
| | | | |
| | | | |

## Основные показатели по чертежам отопления и вентиляции.

| Наименование здания (сооружения), помещения | Объем м³ | Периоды года при tв, °С | Расход тепла, вт (ккал/ч): На отопление | На вентиляцию | На горячее водоснабжение | Общий | Расход холода, ккал/ч | Установ. элек. мощн. эл. двигат. квт. |
|---|---|---|---|---|---|---|---|---|
| Подвал | — | -20 | 3747 (3230) | 25392 (21890) | — | 29139 (25120) | — | 2,75 |
| | 988,3 | -30 | 4744 (4090) | 32074 (27650) | — | 36818 (31740) | — | 2,75 |
| | — | -40 | 5730 (4940) | 38756 (33410) | — | 44486 (38350) | — | 2,75 |

Привязан:

Инв. №

Инв. № подл. | Подпись и дата | Взам. инв. №

| | | | |
|---|---|---|---|
| Гл. инж. пр. | Стрелецкая | | 7.07.85 |
| Нач. отд. | Куразенков | | 7.07.85 |
| Рук. груп. | Вардунова | | 7.07.85 |
| Вед. инж. | Егоров | | 7.07.85 |
| Инженер. | Свиристилова | | 7.07.85 |

Т.П. А-III-200 / 503-1-32.85 ОВ

Автотранспортное предприятие на 150 спецавтомашин для аэропортов ГА

Главный корпус подвал.

Стадия Р | Лист 2 | Листов

Общие данные (окончание)

ЛЕНАЭРОПРОЕКТ ЛЕНИНГРАД

Альбом XV

План на отм. -4,550.

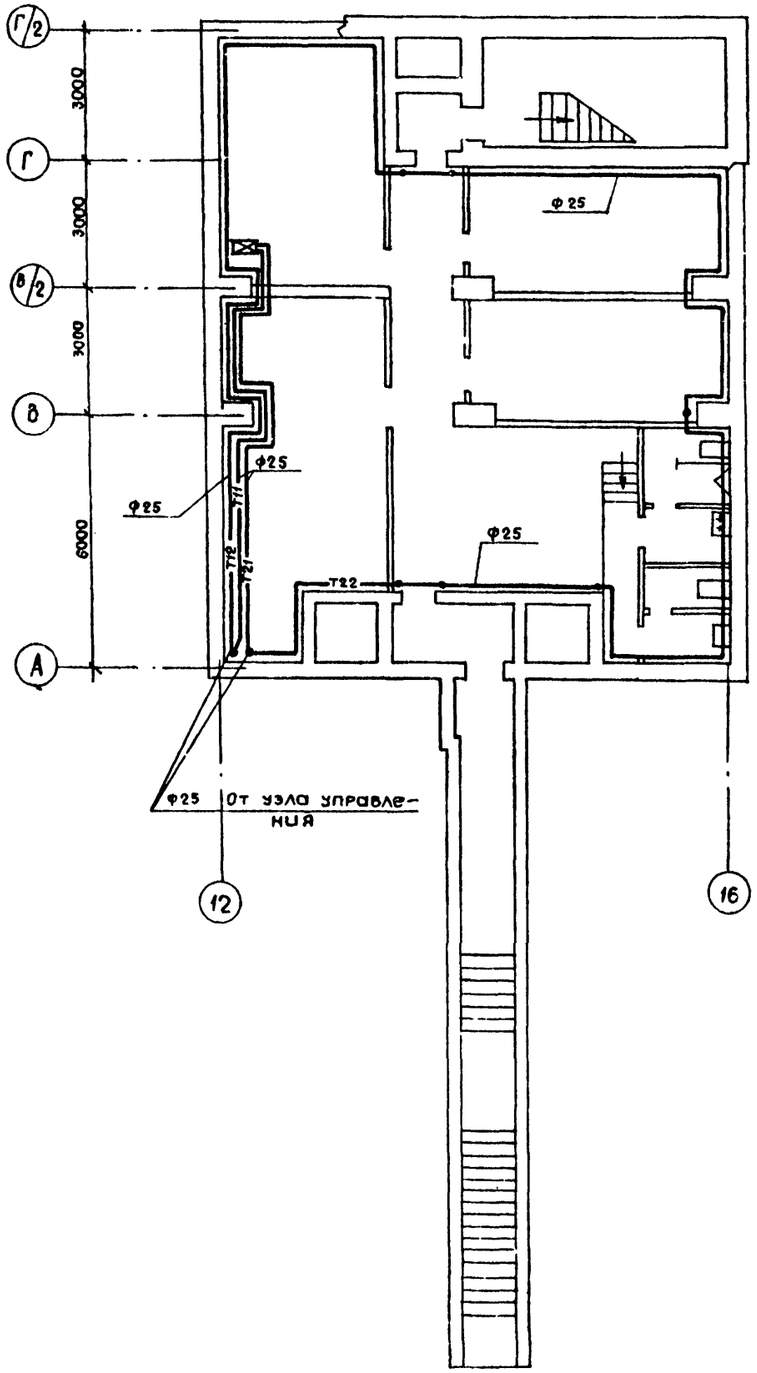


Схема отопления и теплоскабжение калорифера.

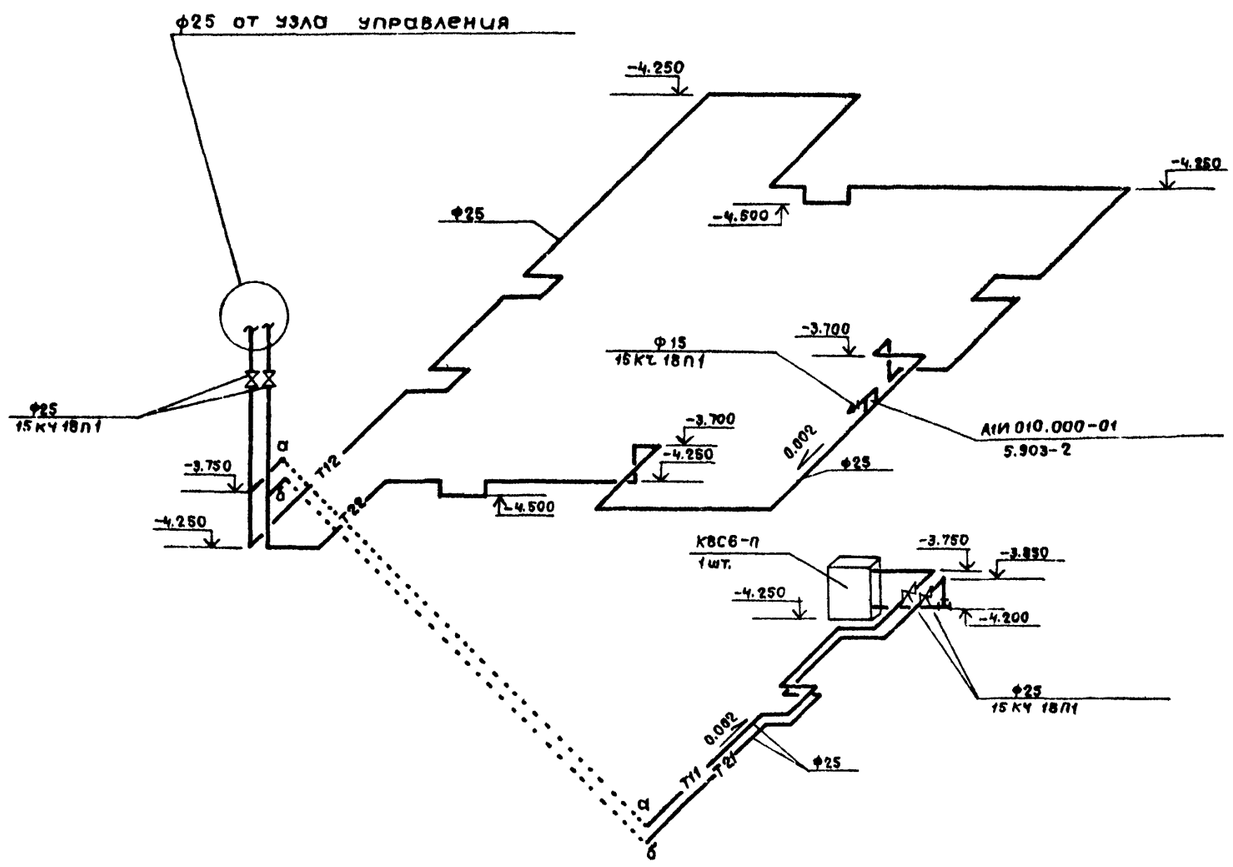


| | | | | | |
|---|---|---|---|---|---|
| Гл.инж.пр. | Стрелецкая | | 7.07.83 | Т.П. | А-III-200 / 503-1-32.85 ОВ |
| Нач.отд. | Куразенков | | 7.07.83 | Автотранспортное предприятие на 150 спецавтомашин для аэропортов ГА | |
| Рук.гр.п. | Варданова | | 7.07.83 | Главный корпус подвал | Стадия: Р; Лист: 3; Листов: |
| Вед.инж. | Егоров | | 7.07.83 | | |
| Инжен. | Зайкова | | 7.07.83 | Отопление, теплоскабжение калорифера. План на отм. -4.550. | ЛЕНАЭРОПРОЕКТ ЛЕНИНГРАД |
| Инжен. | Свиристилева | | 7.07.83 | | |

Привязан:

Инв. №

Согласовано:

| | |
|---|---|
| Нач. отд. №4 | Кулясов |
| Нач. отд. №10 | Климов |
| Нач. отд. №12 | Малинин |

Взам. инв. №

Подпись и дата

Инв. № подл.

Альбом XV

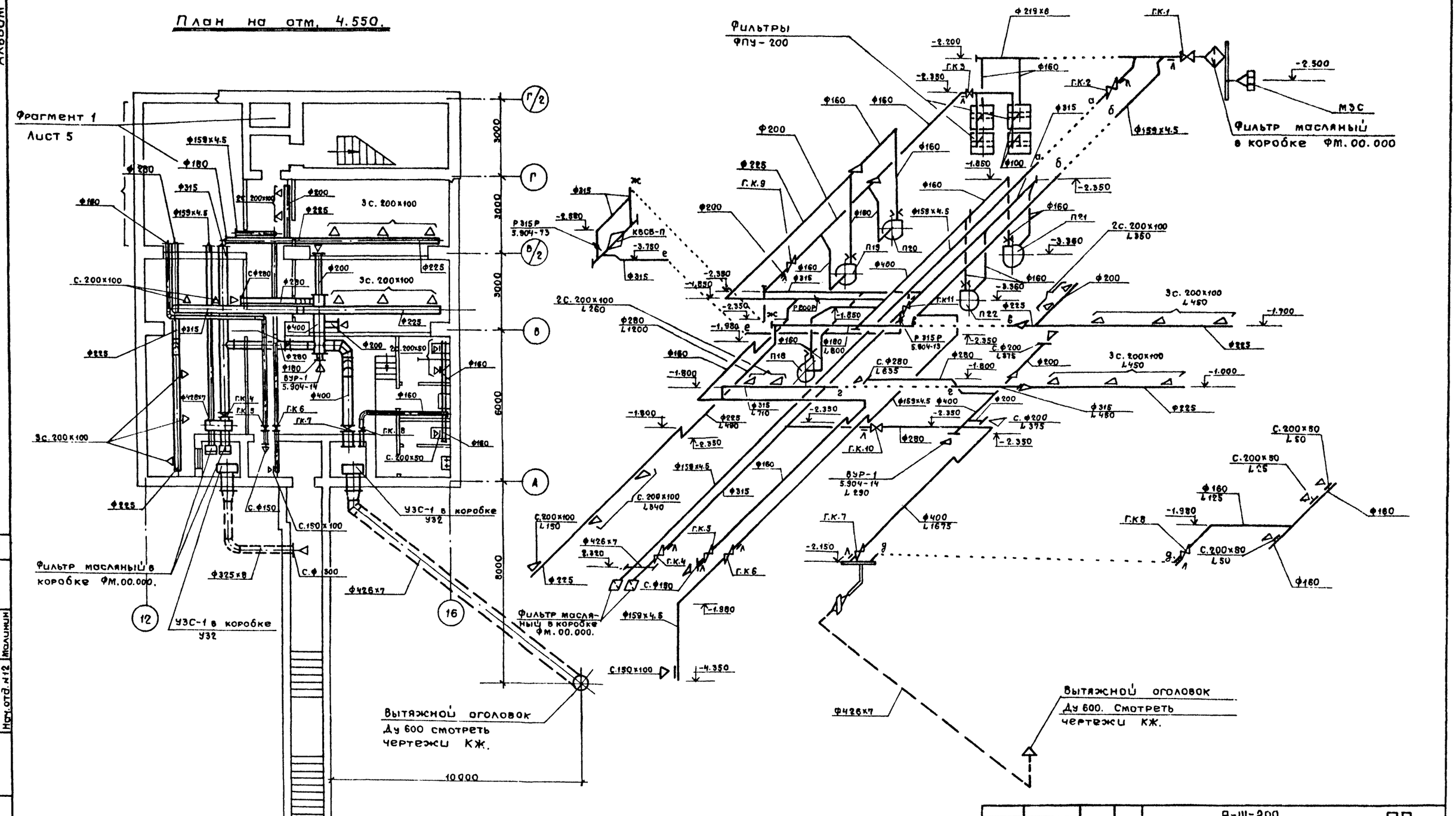


Все сетки регулируются движками.

| | | | | | | | |
|---|---|---|---|---|---|---|---|
| Согласовано: | | | | | | | |
| Нач. отд. №4 | Кулясов | | | | | | |
| Нач. отд. №10 | Климов | | | | | | |
| Нач. отд. №12 | Малинин | | | | | | |
| Взам. инв. № | | | | | | | |
| Подпись и дата | | | | | | | |
| Инв. № подл. | | | | | | | |

| | | | | | | | |
|---|---|---|---|---|---|---|---|
| Т.П. | А-III-200 / 503-1-32.85 | | | | | | ОВ |
| Автотранспортное предприятие на 150 спецавтомашин для аэропортов ГА. | | | | | | | |
| Привязан: | Гл. инж. пр. | Стрелецкая | | 7.07.83 | Главный корпус подвал | Стадия | Лист | Листов |
| | Нач. отд. | Куразенков | | 7.07.83 | | Р | 4 | |
| | Рук. груп. | Вардонова | | 7.07.83 | | | | |
| | Вед. инж. | Егоров | | 7.07.83 | Вентиляция План на отм. -4.550. | ЛЕНАЭРОПРОЕКТ Ленинград | | |
| | Инж. | Сергеистилева | | 7.07.83 | | | | |
| Инв. № | | | | | | | |

Нормоконтролер: Редько Ю.А.

Формат А2

Альбом XV

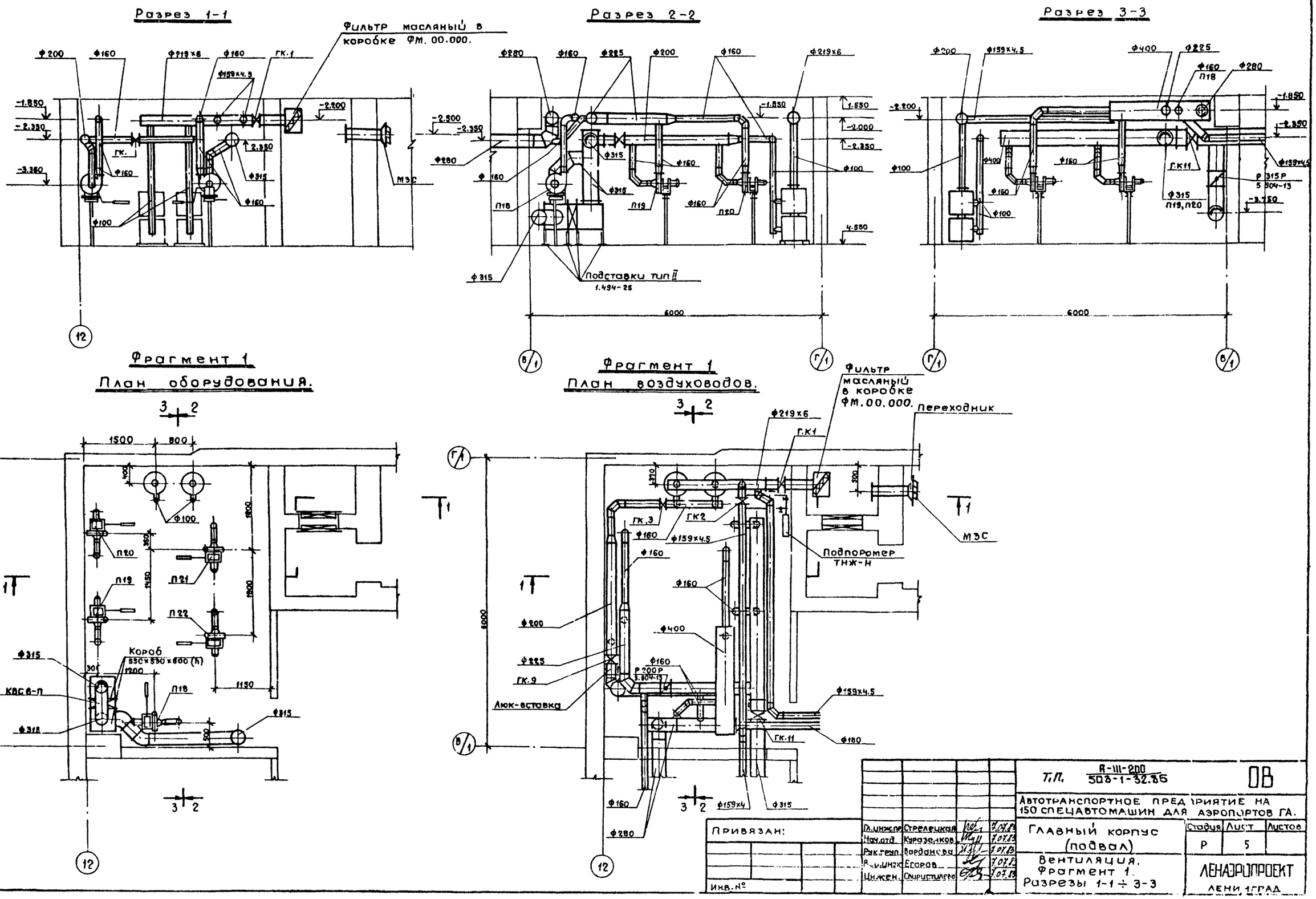


Согласовано:

| | | |
|---|---|---|
| Отдел №4 | Кулясов | |
| Отдел №10 | Климов | |
| Отдел №12 | Малинин | |

Инв. № подл. | Подпись и дата | Взам. инв. №

Привязан:

Инв. №

| | | | |
|---|---|---|---|
| Гл. инж. пр. | Стрелецкая | | 7.07.83 |
| Нач. отд. | Куразенков | | 7.07.83 |
| Рук. груп. | Варданова | | 7.07.83 |
| Вед. инж. | Егоров | | 7.07.83 |
| Инж. | Свиристилева | | 7.07.83 |

Т.П. А-III-200 / 503-1-32.85 ОВ

Автотранспортное предприятие на 150 спецавтомашин для аэропортов ГА.

Главный корпус (подвал)

Вентиляция. Фрагмент 1. Разрезы 1-1 ÷ 3-3

| Стадия | Лист | Листов |
|---|---|---|
| Р | 5 | |

ЛЕНАЭРОПРОЕКТ ЛЕНИНГРАД

Альбом XIV

## Ведомость основных комплектов рабочих чертежей.

| Обозначение | Наименование | Примечание |
|---|---|---|
| ПЗ | Общая пояснительная записка | Альбом I |
| | Основные положения по орга- | |
| | низации строительства | —"— |
| ТГ | Схема генплана | —"— |
| | | |
| | Главный корпус | |
| ТХ | Технологические решения | Альбом II |
| АР | Архитектурные решения | —"— |
| КЖ | Конструкции железобетонные | Альбом III |
| КМ | Конструкции металлические | Альбом IV |
| АРИ, КЖИ | Строительные изделия | Альбом V |
| ОВ | Отопление и вентиляция | Альбом VI |
| ВК | Водопровод и канализация | —"— |
| ВС | Воздухоснабжение | —"— |
| ЭМ | Электроснабжение и электро- | |
| | оборудование | Альбом VII |
| ЭМУ | Управление электроприводами | Альбом VIII |
| АС, СС | Автоматизация, Связь и сигна- | |
| | лизация. | Альбом IX |
| ТСО | Технические средства охраны | Альбом X |
| АПТ | Автоматическое пожаротушение | Альбом XI |
| АП | Электроуправление пожаро- | |
| | установок. | —"— |
| ПС | Пожарная сигнализация | —"— |
| СО | Спецификации оборудования | Альбом XII |
| ВМ | Ведомости потребности в | |
| | материалах. | Альбом XIII |
| С | Сметы (части 1, 2, 3, 4) | Альбом XIV |
| | Помещение учебных занятий | |
| | и общественных организаций | |
| | в подвале главного корпуса. | Альбом XV |
| | | |

## Ведомость рабочих чертежей комплекта ВК.

| Лист | Наименование | Примечание |
|---|---|---|
| 1 | Общие данные | |
| 2 | План на отм.-4.550 в осях 12÷16; 1/2÷А системы В1; К1, Схемы: системы В1; К1 | |
| 3 | Установка баков запаса воды. | |
| 4 | Установка бака запаса воды. Сборочный чертеж. | |

## Ведомость спецификаций оборудования

| | Наименование | Примечание |
|---|---|---|
| | Спецификация на оборудование и материалы, | |
| | поставляемые заказчиком. | Альбом XII |
| | Спецификация на оборудование и материалы, | |
| | поставляемые подрядчиком. | Альбом XII |
| | | |

## Основные показатели по чертежам водопровода и канализации.

| Наименование системы | Потребный напор на вводе, кв.ст. | Расчетный расход | | | | Установленная мощность электродвигателей квт. | Примечание |
|---|---|---|---|---|---|---|---|
| | | м³/сут. | м³/ч | л/с | при пожаре л/сек. | | |
| В1 | 10 | 3,75 | 0,156 | 0,35 | — | — | |
| К1 | — | 3,75 | 0,156 | 0,75 | — | 0,18 | электрозадвижка |

## Ведомость ссылочных и прилагаемых документов.

| Обозначение | Наименование | Примечание |
|---|---|---|
| | Ссылочные документы. | |
| Серия 4.900.8. выпуск IV | Установка умывальника с бутыл- | |
| | лочным сифоном и туалетным краном | лист 2-15 |
| —"— | Установка унитаза с | |
| | косым выпуском | лист 2-6 |
| —"— | Установка писсуара с сифоном- | |
| | -ревизией. | лист 2-12 |
| Серия 4.904-69 | Средства крепления санитарно- | |
| — | технических приборов и трубо- | |
| | проводов. | |
| Серия 69-5 „Сантехпроект" | Установка задвижки с электропри- | листы 1, 5. |
| | водом на канализационной сети. | |

## Общие указания.

1. Трубопроводы системы В1 принимаются из стальных водогазопроводных оцинкованных труб по ГОСТ 3262-75*
2. Трубопроводы системы К1 выполняются из чугунных канализационных труб по ГОСТ 6942.3-80.
3. Трубы стальные окрашиваются масляной краской по ГОСТ 10503-71* за 2 раза.
4. Трубы чугунные окрашиваются лаком БТ-577 по ГОСТ 5631-79* за 2 раза.

Типовой проект разработан в соответствии с действующими нормами и правилами и предусматривает мероприятия, обеспечивающие взрывную, взрывопожарную и пожарную безопасность при эксплуатации здания.

Главный инженер проекта Н.М.Стрелецкая.
Привязан: главный инженер проекта

Инв. № подл. | Подпись и дата | Взам. инв. №

Привязан:

Инв. №

ТП А-III-200 / 503-1-32.85 ВК

Автотранспортное предприятие на 150 спецавтомашин для аэропортов г.а.

| | | | |
|---|---|---|---|
| Гл.инж.пр. | Стрелецкая | | 07.07.85 |
| Нач.отд. | Куразенков | | 07.07.85 |
| Гл.специал. | Сергеев | | 07.07.85 |
| Рук.груп. | Матвеева | | 07.07.85 |
| Инжен. | Ломбас | | 07.07.85 |

Помещение учебных занятий и общественных организаций в подвале главного корпуса

| Стадия | Лист | Листов |
|---|---|---|
| Р | 1 | 4 |

Общие данные

ЛЕНАЭРОПРОЕКТ ЛЕНИНГРАД

Нормоконтролер: Мурох

Формат А2

Альбом XV

План подвала.

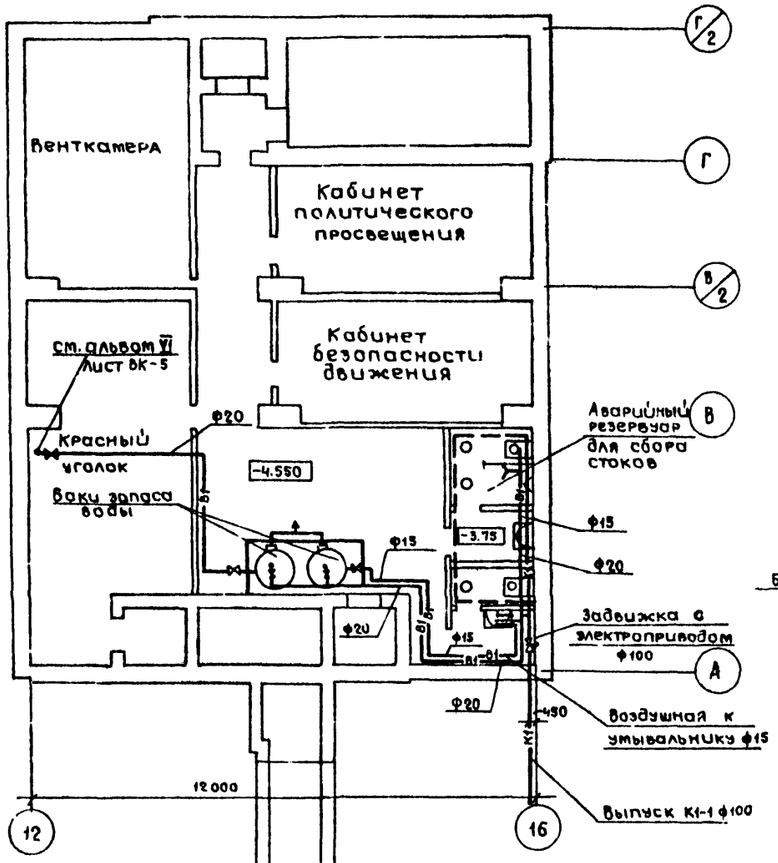


В-I

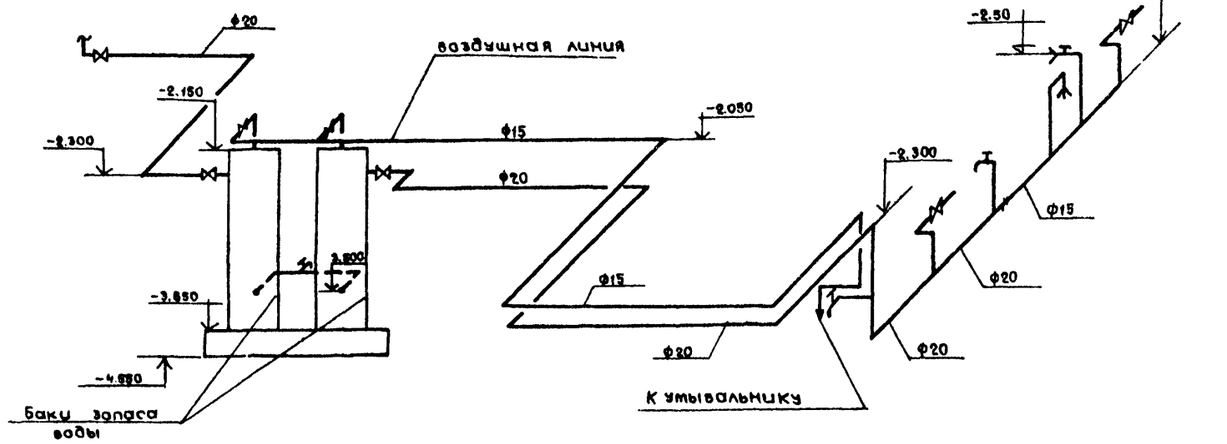


К-1

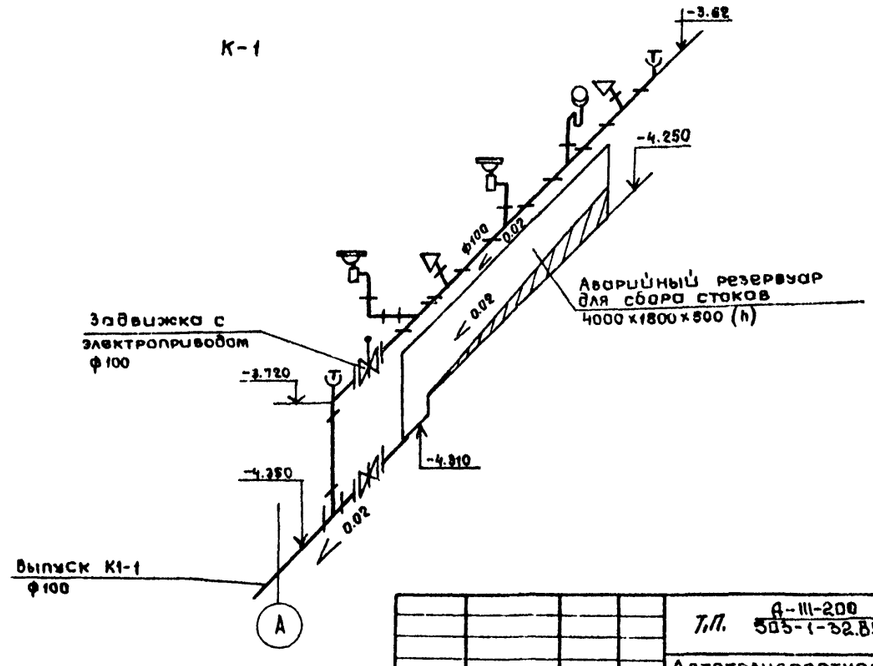


Согласовано:

| | | |
|---|---|---|
| Нач. отд. №4 | Кулясов | |
| Нач. отд. №10 | Климов | |
| Нач. отд. №12 | Мокшин | |

Инв. № подл. | Подпись и дата | Взам. инв. №

Привязан:

Инв. №

| | | |
|---|---|---|
| Гл. инж. пр. | Стрелецкая | 7.07.85 |
| Нач. отд. | Кузенков | 7.07.85 |
| Гл. спец. | Сергеев | 7.07.85 |
| Рук. грп. | Матвеева | 7.07.85 |
| Инженер | Бирбалина | 7.07.85 |

Т.П. А-III-200 / 505-1-32.85

ВК

Автотранспортное предприятие на 150 спецавтомашин для аэропортов Г.А.

Помещение учебных занятий и общественных организаций в подвале главного корпуса.

| Стадия | Лист | Листов |
|---|---|---|
| Р | 2 | |

План на отм. -4.550 в осях 12÷16; Г/2÷А систем В1, К1.
Схемы систем В1, К1.

ЛЕНАЭРОПРОЕКТ
ЛЕНИНГРАД

Альбом XV

## План

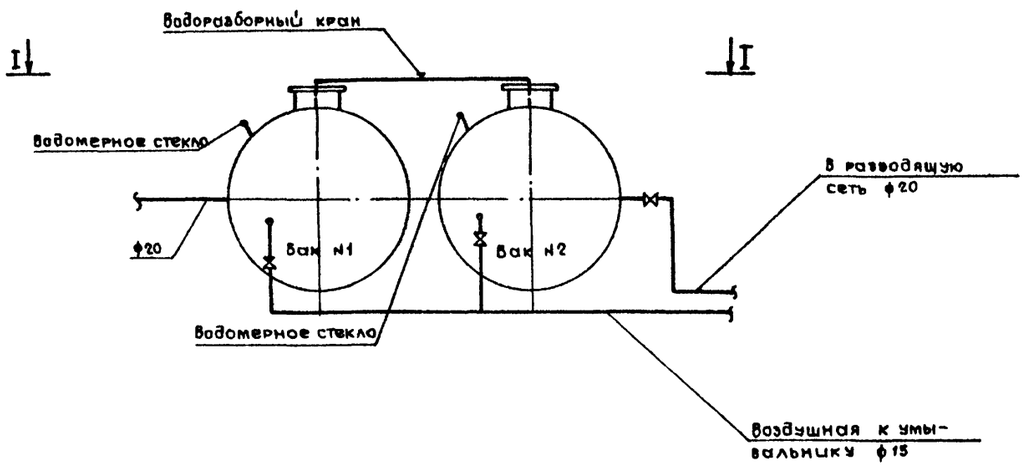


## Разрез I-I

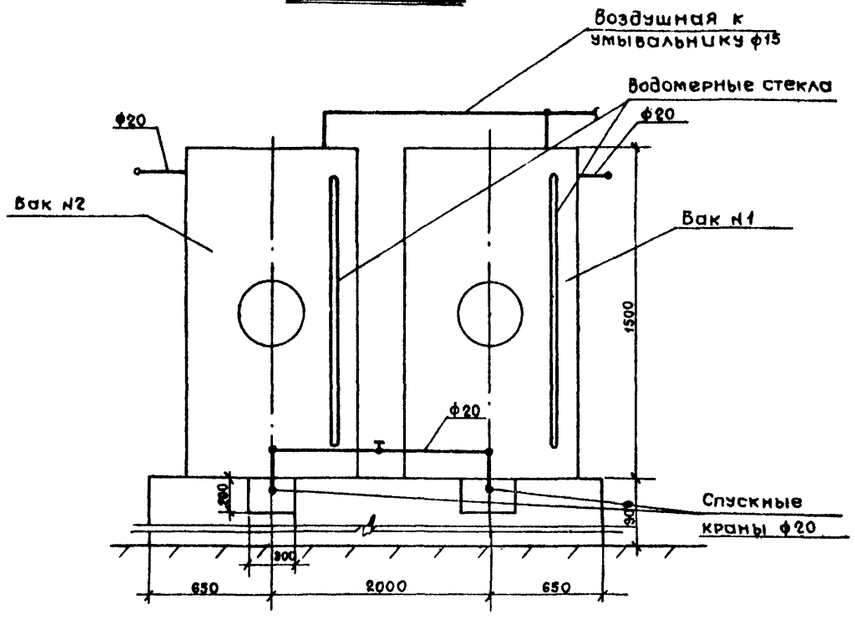


## Технические требования.

1. Сварку производить электродами типа Э-42 ГОСТ 9467-75.
2. Внутреннюю поверхность тщательно окрасить железным суриком за 2 раза.
3. Баки должны быть проверены на прочность в соответствии с ГОСТ 14249-80 п.7.1.12 и 1.13.
4. Слив воды из бака производить переносным резиновым шлангом в передвижную тару.
5. При неиспользовании сооружения I в мирное время необходимый водообмен в резервуарах запаса воды осуществляется принудительно путем включения одного из санитарных приборов.
6. При разработке конструкции бака запаса воды были использованы материалы института „ГИПРОБИОСИНТЕЗ"; заказ 004 инв. №106к-2331.
7. Настоящий чертеж смотреть совместно с чертежом ВК-4.
8. Наружную поверхность бака окрасить масляной краской за 2 раза.
9. Спецификация оборудования составлена на один бак.

## Кожух водомерного стекла

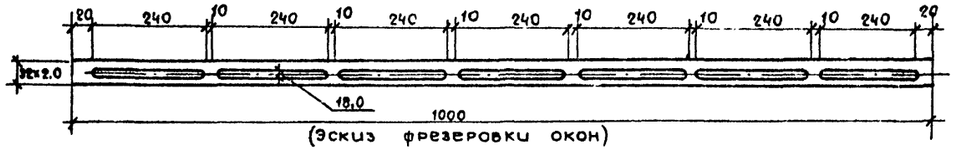


(Эскиз фрезеровки окон)

Инв.№подл. | Подпись и дата | Взам.инв.№

Привязан:

Инв.№

| | | | |
|---|---|---|---|
| Гл.инж.пр. | Стрелецкая | | |
| Нач.отд. | Куразенков | | |
| Гл.спец. | Сергеев | | |
| Рук.груп. | Матвеева | | |
| Инженер | Эскина | | |

Т.П. 9-111-2.00 / 503-1-32.86

ВК

Автотранспортное предприятие на 150 спецавтомашин для аэропортов ГА

Помещение учебных занятий и общественных организаций в подвале главного корпуса.

| Стадия | Лист | Листов |
|---|---|---|
| Р | 3 | |

Установка баков запаса воды.

ЛЕНАЭРОПРОЕКТ ЛЕНИНГРАД

Нормоконтролер:

Формат А2

Альбом XIV

## Бак запаса воды

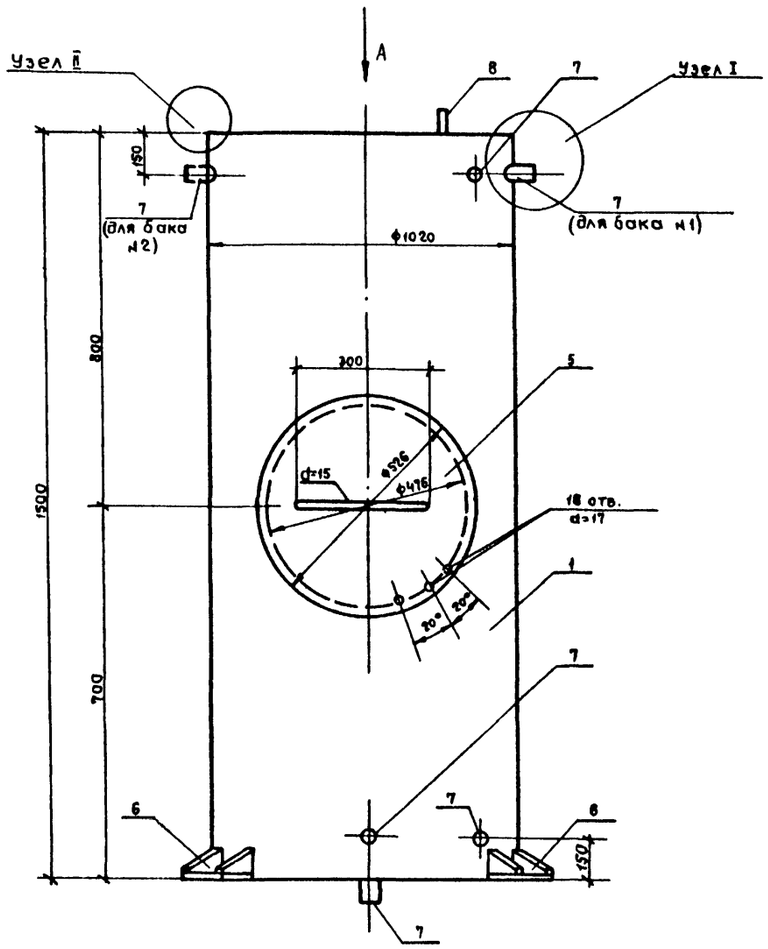


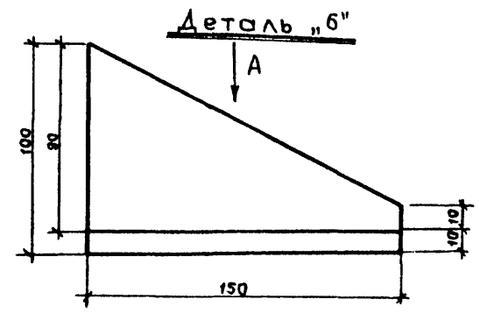


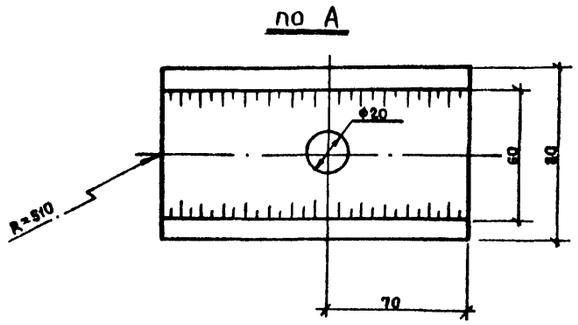


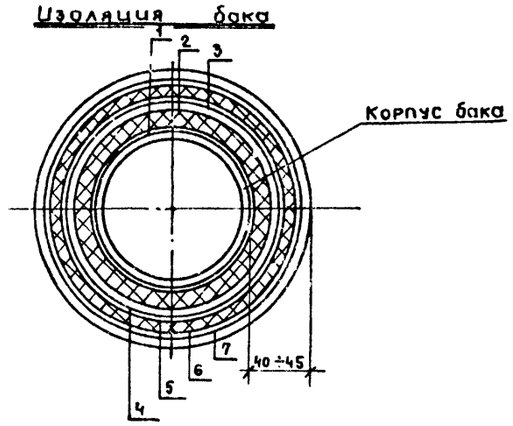


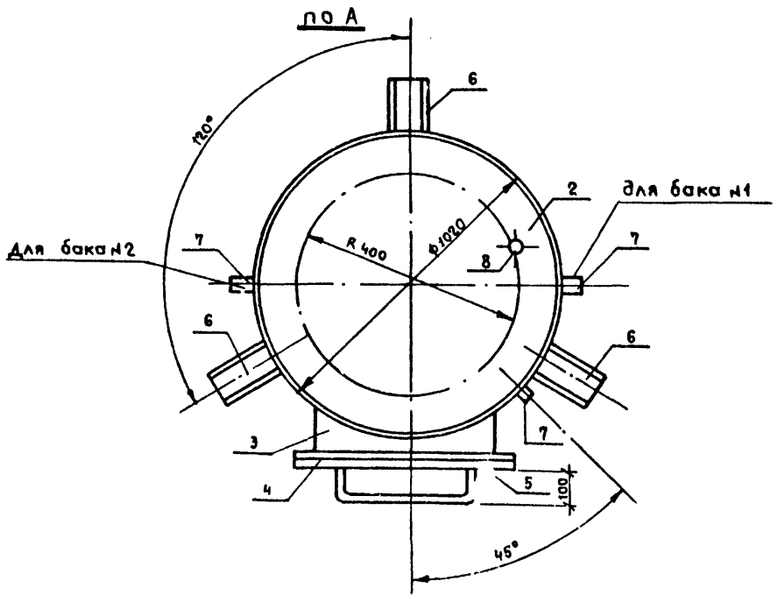


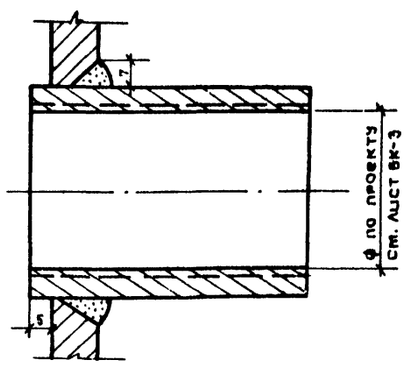


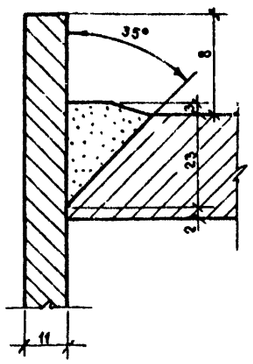


Инв. № подл. | Подпись и дата | Взам. инв. №

| | | | | | |
|---|---|---|---|---|---|
| Привязан: | | Гл. инж. пр. | Стрелецкая | | |
| | | Нач. отд. | Кураженков | | |
| | | Гл. спец. | Сергеев | | |
| | | Рук. груп. | Матвеева | | |
| | | Инж. сан. | Оськина | | |
| Инв. № | | | | | |

Т.П. 9-111-200
503-1-32.85

ВК

Автотранспортное предприятие на 150 спецавтомашин для аэропортов ГА

Помещение учебных занятий и общественных организаций в подвале главного корпуса.

| Стадия | Лист | Листов |
|---|---|---|
| Р | 4 | |

Установка бака запаса воды. Сборочный чертеж.

ЛЕНАЭРОПРОЕКТ
ЛЕНИНГРАД

Альбом XV

## Ведомость чертежей основного комплекта.

| Лист | Наименование | Примечание |
|---|---|---|
| 1 | Общие данные (начало) | |
| 2 | Общие данные (окончание) | |
| 3 | Схема принципиальная распределительной сети 380/220 В 25 ШР. | |
| 4 | План на отм. -4.550. Прокладка распределительной сети 380/220В. Кабельный журнал. | |
| 5 | План на отм. -4.550. Электроосвещение. | |
| | | |
| | | |
| | | |
| | | |
| | | |

## Ведомость ссылочных и прилагаемых документов.

| Обозначение | Наименование | Примечание |
|---|---|---|
| | Ссылочные документы. | |
| | | |
| ТАК-Н-1-70 | Типовые решения систем и | |
| часть II | устройств внутреннего | |
| | оборудования сооружений | |
| | гражданской обороны. | |
| | Альбом 4. Герметизирующие | |
| | устройства и компенсация | |
| | вводов. | 1970г. |
| | Конструкции ввода и пропуска | |
| | коммуникаций в убежище ГО | |
| | Выпуск 1. Узлы установки | |
| | (КПК1...КПК18), | |
| 4.407-186 | Установка распределительных | |
| А.383 | шкафов и щитов | 1976г. |
| 5.407-39 | Установка одиночных магнит- | |
| | ных пускателей серии ПМЕ | |
| | и токоотводы. | 1982г. |
| 5.407-11 | Заземление и зануление | |
| А.174 | электроустановок. Рабочие | 1980г. |
| | чертежи | |
| 5.407-19 | Установка одиночных светиль- | |
| А 181 | ников с лампами | |
| | накаливания. | 1981г. |
| | | |
| | Прилагаемые документы | |
| | | |
| ЭМ.СО4 | Спецификация оборудования для | |
| | силового электрооборудования | |
| ЭМ. СО 5. | Спецификация оборудования | |
| | для электроосвещения | |
| ЭМ. ВМ 3. | Ведомость материалов на силовое | |
| | электрооборудование и электро- | |
| | освещение. | |

## Условные обозначения.

○ П-3 / 0,55 — технологический номер электроприемника / установленная мощность, квт.

П-3 — приточная вентиляционная система.

Типовой проект разработан в соответствии с действующими нормами и правилами и предусматривает мероприятия, обеспечивающие взрывную, взрывопожарную и пожарную безопасность при эксплуатации здания.

Главный инженер проекта Н.М.Стрелецкая

Привязан: Главный инженер проекта –

Инв. № подл. | Подпись и дата | Взам. инв. №

Инв. №

Привязан:

Т.П. А-III-208 / 503-1-32.85 ЭМ

Автотранспортное предприятие на 150 спецавтомашин для аэропортов ГА

| | | | |
|---|---|---|---|
| Гл. инженер | Стрелецкая | | 7.07.83 |
| Нач. отд. | Кулясов | | 7.07.83 |
| Гл. спец. | Маркичев | | |
| Рук. гр. | Пукальская | | |
| Инженер | Гомолина | | |

Главный корпус (подвал)

| Стадия | Лист | Листов |
|---|---|---|
| Р | 1 | 5 |

Общие данные (начало)

ЛЕНАЭРОПРОЕКТ ЛЕНИНГРАД

Альбом XV

## Общие указания.

Электроснабжение помещений учебных занятий и общественных организаций в подвале главного корпуса осуществляется от разных секций щита низкого напряжения КТП.

Проект электрооборудования разработан на напряжение ~380/220в, напряжение сети электроосвещения 220в, сети ремонтного освещения ~36в.

Итоговые данные сооружения составляют:

Общая установленная мощность: 6,0 квт,
Общая расчетная мощность: 5,5 квт,
Установленная мощность электроосвещения: 3,0 квт,
Количество светильников: 37 шт.,
Освещаемая площадь: 200 м².

Освещенность помещений, используемых в мирное время предусмотрена в соответствии со СНиП-II-4-79.

При переходе на режим убежища часть светильников отключается.

Для аварийного освещения дополнительно предусмотрены аккумуляторные фонари.

Силовая сеть выполняется кабелем марки АВВГ по стенам по монтажной полосе.

Подвод к двигателям вентиляторов выполняется в винипластовых трубах и гибких металлорукавах.

Групповая осветительная сеть выполняется кабелем марки АВВГ сечением 2,5 кв.мм по стенам и перекрытию открыто креплением по монтажной полосе.

Аппараты управления установить на высоте от пола:
щитки, магнитные пускатели – 1,5 м,
кнопки управления, выключатели – 1,7 м,
штепсельные розетки освещения – 0,8 м.

Согласно ПУЭ-76 все металлические части электрооборудования, нормально не находящиеся под напряжением, подлежат занулению.

## Ведомость объемов электромонтажных работ.

| № п/п | Наименование работ | Ед. изм. | Кол. | Примечание |
|---|---|---|---|---|
| | Силовое электрооборудование | | | |
| 1 | Установка распределительного | | | |
| | шкафа ШР11-73701-2293 | шт. | 1 | |
| 2 | Установка пакетного переключателя | | | |
| | ППЭ-60/Н2 М1Б6 | шт. | 1 | |
| 3 | Установка магнитного пускателя | | | |
| | ПМЕ-122, ПМЕ-124, ПМЕ-121 | шт. | 7 | |
| 4 | Установка кнопочного поста | | | |
| | управления ПКЕ-212-2У3 | шт. | 5 | |
| 5 | Присоединение к электрической сети | | | |
| | асинхронного электродвигателя | шт. | 6 | |
| 6 | Установка автоматического | | | |
| | выключателя | шт. | 3 | |
| 7 | Прокладка кабеля открыто по стенам | | | |
| | с креплением к монтажной полосе | м | 130 | |
| 8 | Прокладка винипластовых труб | м | | |
| | | | | |
| | Электроосвещение | | | |
| 9 | Установка щитка | шт. | 1 | |
| 10 | Установка светильников с | | | |
| | лампами накаливания | шт | 17 | |
| 11 | Установка светильников с люми- | | | |
| | несцентными лампами. | шт. | 21 | |
| 12 | Установка устройства понижения | | | |
| | напряжения. | шт. | 2 | |
| 13 | Установка переключателя | шт. | 2 | |
| 14 | Установка выключателей | шт. | 11 | |
| 15 | Установка розеток | шт. | 6 | |
| 16 | Прокладка кабеля открыто | | | |
| | креплением к монтажной полосе | м | 200 | |
| 17 | Прокладка тонкостенных труб | | | |
| | открыто креплением скобами, | | | |
| | условный проход 20 мм | м | 20 | |

Инв. № подл. | Подпись и дата | Взам. инв. №

Привязан:

Инв. №

| | | | |
|---|---|---|---|
| Гл.инж.пр. | Стрелецкая | | 7.07.83 |
| Нач.отд. | Кулясов | | 7.07.83 |
| Гл.спец. | Маркичев | | 7.07.83 |
| Рук.груп. | Пукальская | | 7.07.83 |
| Инженер | Гомолина | | 7.07.83 |

Т.П. А-III-200 / 503-1-34.85

ЭМ

Автотранспортное предприятие на 150 спецавтомашин для аэропортов ГА.

Главный корпус (подвал)

| Стадия | Лист | Листов |
|---|---|---|
| Р | 2 | |

Общие данные (окончание)

ЛЕНАЭРОПРОЕКТ ЛЕНИНГРАД

Формат А2

Альбом XV

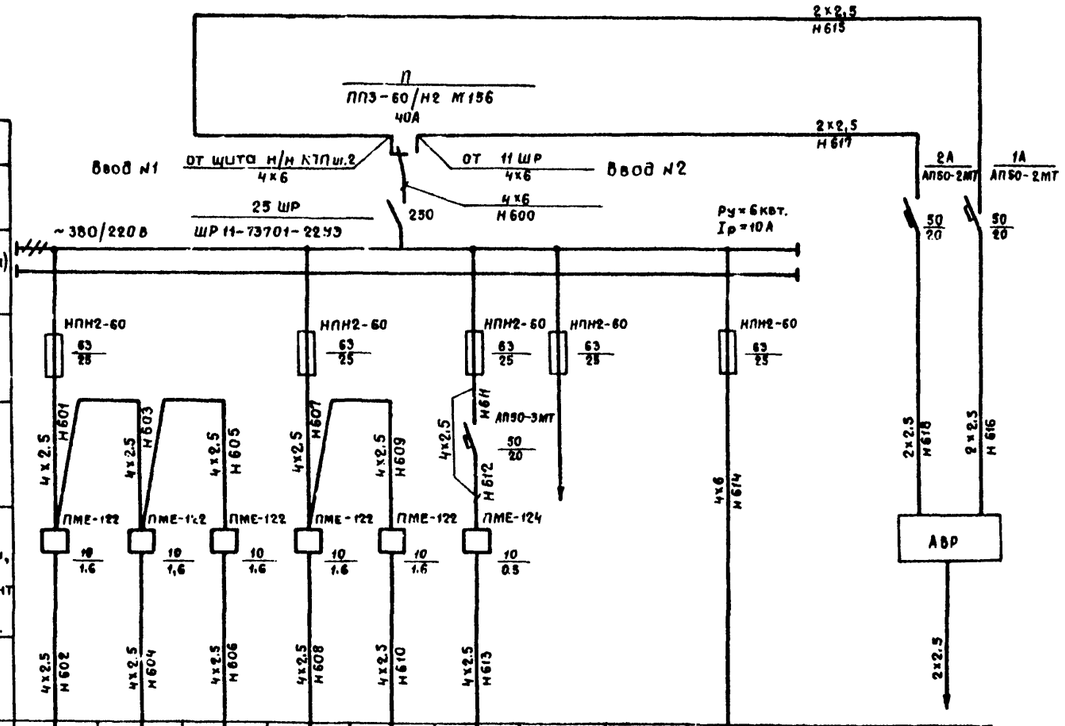


| Данные питающей цепи | | |
|---|---|---|
| Шинопровод | Расп. ред. пункт. | Тип<br>Iн, А<br>Расцепитель, А |
| | | Тип, напряжение, сечение (шинопровода)<br>Расч. ток, А<br>Уст. мощность |
| Аппарат отходящ. линии | | Тип<br>Iн, А<br>Расцепитель или плав. вставка, А. |
| Марка и сечение проводника | Маркировка или длина участка цепи | |
| Пусковой аппарат | | Тип<br>Iн, А<br>Расцепитель автомата, уставка, А<br>Нагревательный элемент теплового реле.<br>Т-тепловой, уставка, А. |
| Марка и сечение проводника | Маркировка или длина участка цепи | |

| Электроприемник | | | | | | | | | | | |
|---|---|---|---|---|---|---|---|---|---|---|---|
| Условное обозначение на плане | | | | | | | | | | | |
| Номер по плану | П18 | П19 | П20 | П22 | П21 | Зд-1 | | | ШО | | |
| Тип | 4АА63 | 4АА63 | 4АА63 | 4АА63 | 4АА63 | АОЛ-12-4 | | | ЩОЗЗ-13-У4 | | |
| Рн, квт. | 0.55 | 0.55 | 0.55 | 0.55 | 0.55 | 0.18 | | | 3 | | 0.5 |
| Ток, А Iн | 1.33 | 1.33 | 1.33 | 1.33 | 1.33 | 0.6 | | | 4.6 | | 2,3 |
| Ток, А Iп | 6.6 | 6.6 | 6,6 | 6.6 | 6.6 | 2,4 | | | — | | — |
| Наименование механизма по плану | Вентиляторы | | | | | Эл. задвижка | Резерв | | Щиток освещения | | Аварийное освещение |

## АВР

Схема принципиальная электрическая

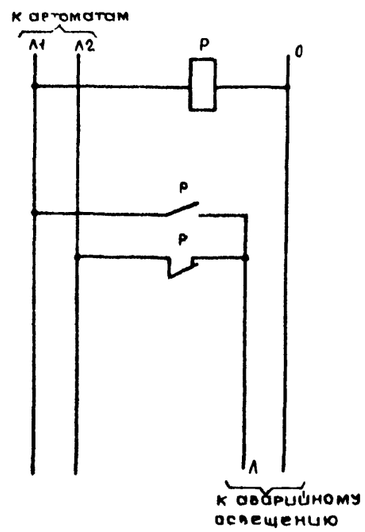


Схема подключений

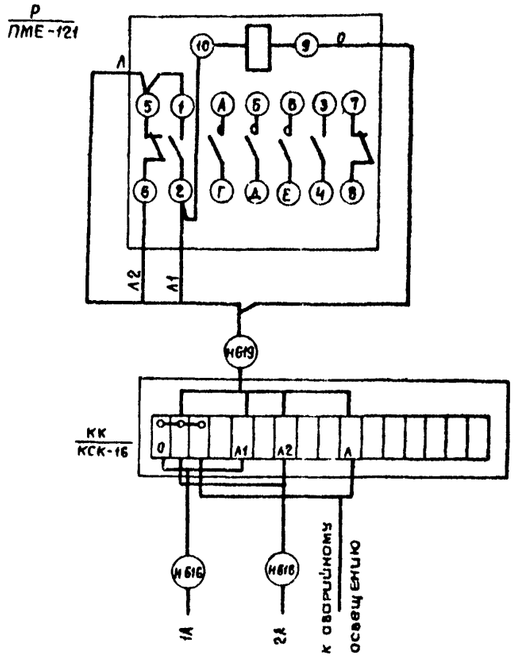


Инв. № подл. | Подпись и дата | Взам. инв. №

Привязан:

Инв. №

| | | | |
|---|---|---|---|
| Гл. инж. пр. | Стрелецкая | | 7.07.83 |
| Нач. отд. | Кулясов | | 7.07.83 |
| Гл. спец. | Маркичев | | 7.07.83 |
| Рук. груп. | Пухольская | | 7.07.83 |
| Исполн. | Степаненко | | 6.07.83 |

Т.П. А-III-200 / 503-1-32.85 ЭМ

Автотранспортное предприятие на 150 спецавтомашин для аэропортов Г.А.

Главный корпус (подвал)

| Стадия | Лист | Листов |
|---|---|---|
| Р | 3 | |

Схема принципиальная распределительной сети 380/220 В. 25 ШР.

ЛЕНАЭРОПРОЕКТ ЛЕНИНГРАД

Альбом XV

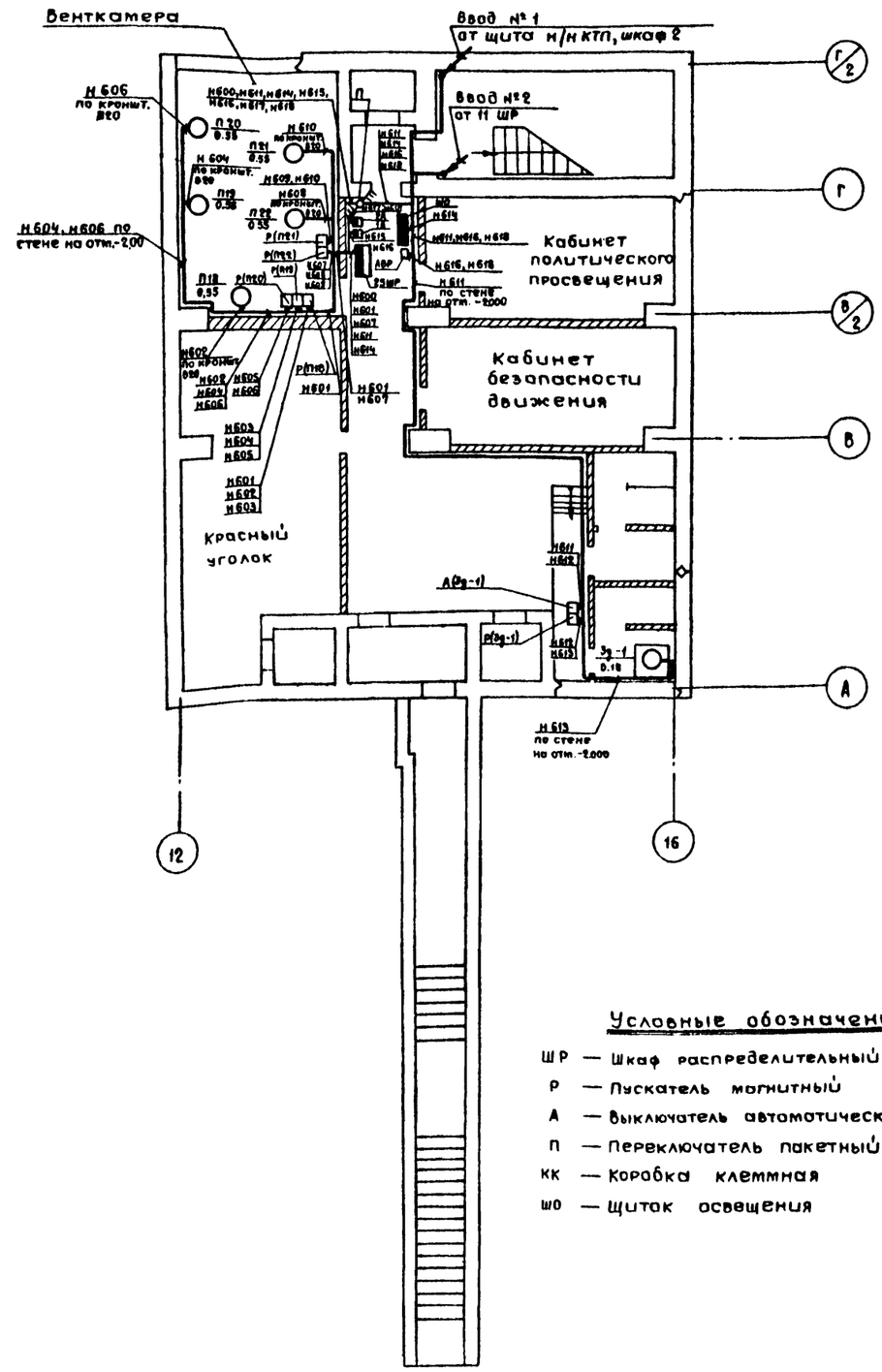


## Условные обозначения.

ШР — Шкаф распределительный
Р — Пускатель магнитный
А — Выключатель автоматический
П — Переключатель пакетный
КК — Коробка клеммная
ШО — Щиток освещения

## Кабельный журнал.

| Маркировка кабеля | Трасса: Начало | Трасса: Конец | Кабель по проекту: Марка | Кабель по проекту: Колич. кабелей, число и сечение жил, напряжение | Кабель по проекту: Длина, м | Кабель проложен: Марка | Кабель проложен: Количество кабелей, число и сечен. жил, напряжение | Кабель проложен: Длина м. |
|---|---|---|---|---|---|---|---|---|
| Н 600 | П | 25 ШР | АВВГ | 4×6 | 5 | | | |
| Н 601 | 25 ШР | Р(П18) | —"— | 4×2.5 | 8 | | | |
| Н 602 | Р(П18) | П18 | —"— | 4×2.5 | 7 | | | |
| Н 603 | —"— | Р(П19) | —"— | 4×2.5 | 1 | | | |
| Н 604 | Р(П19) | П19 | —"— | 4×2.5 | 12 | | | |
| Н 605 | —"— | Р(П20) | —"— | 4×2.5 | 1 | | | |
| Н 606 | Р(П20) | П20 | —"— | 4×2.5 | 14 | | | |
| Н 607 | 25 ШР | Р(П22) | —"— | 4×2.5 | 2 | | | |
| Н 608 | Р(П22) | П22 | —"— | 4×2.5 | 7 | | | |
| Н 609 | —"— | Р(П21) | —"— | 4×2.5 | 1 | | | |
| Н 610 | Р(П21) | П21 | —"— | 4×2.5 | 10 | | | |
| Н 611 | 25 ШР | А(3g-1) | —"— | 4×2.5 | 25 | | | |
| Н 612 | А(3g-1) | Р(3g-1) | —"— | 4×2.5 | 1 | | | |
| Н 613 | Р(3g-1) | 3g-1 | —"— | 4×2.5 | 10 | | | |
| Н 614 | 25 ШР | ШО | —"— | 4×6 | 10 | | | |
| Н 615 | П | 1А | —"— | 2×2.5 | 3 | | | |
| Н 616 | 1А | КК(АВР) | —"— | 2×2.5 | 10 | | | |
| Н 617 | П | 2А | —"— | 2×2.5 | 2 | | | |
| Н 618 | 2А | КК(АВР) | —"— | 2×2.5 | 10 | | | |
| Н 619 | КК(АВР) | Р(АВР) | —"— | 4×2.5 | 1 | | | |

Согласовано:
Отдел №6 Куразенков
Отдел №10 Климов

Инв. № подл. | Подпись и дата | Взам. инв. №

Привязан:

Инв. №

| | | | |
|---|---|---|---|
| Гл. инж. пр. | Стрелецкая | | 7.07.83 |
| Нач. отд. | Кулясов | | 7.07.83 |
| Гл. спец. | Маркичев | | 7.07.83 |
| Рук. груп. | Пухальская | | 7.07.83 |
| Инженер | Гамолина | | 7.07.83 |

Т.П. А-III-200 / 503-1-32.85 ЭМ

Автотранспортное предприятие на 150 спецавтомашин для аэропортов ГА.

Главный корпус (подвал)

| Стадия | Лист | Листов |
|---|---|---|
| Р | 4 | |

План на отм.-4.550. Прокладка распределительной сети 380/220В. Кабельный журнал.

ЛЕНАЭРОПРОЕКТ ЛЕНИНГРАД

Альбом XV

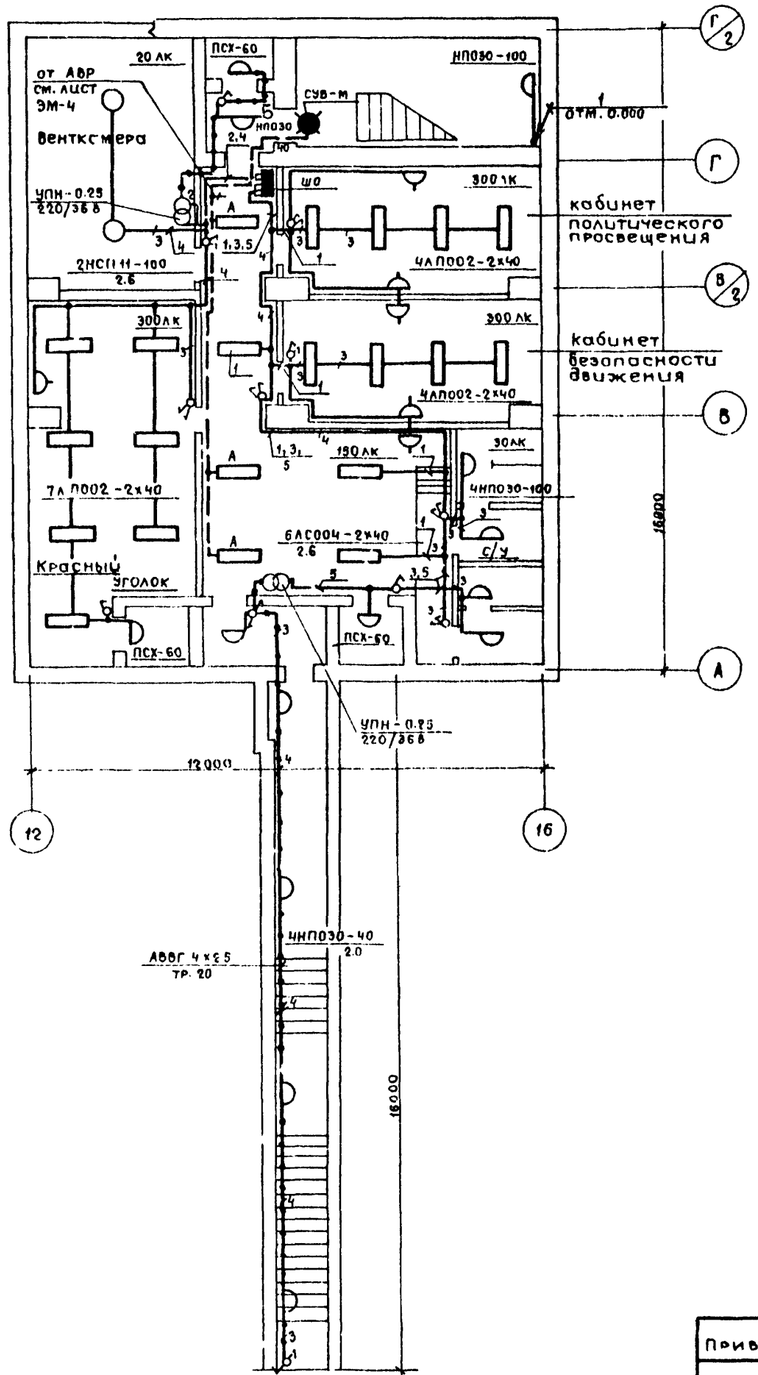


1. Чертеж предусматривает выполнение работ по электроосвещению.

| | | | | | |
|---|---|---|---|---|---|
| Привязан: | | | | Т.П. А-III-200 / 503-1-32.85 | ЭМ |
| | | | | Автотранспортное предприятие на 150 спецавтомашин для аэропортов ГА | |
| | Гл. инж. пр. | Стрелецкая | 2.07.85 | Главный корпус (подвал) | Стадия: Р; Лист: 5; Листов: |
| | Нач. отд. | Кулясов | 2.07.85 | | |
| | Гл. спец. | Маркучев | 2.07.85 | План на отм. -4.550 в осях 12...16, А...Г/2 Электроосвещение. | ЛЕНАЭРОПРОЕКТ Ленинград |
| Инв. № | Рук. груп. | Пихольская | 5.7.85 | | |
| | Инженер | Вольняго | 5.7.85 | | |

Согласовано:
Отдел №6 Куликова
Отдел №10 Кашков

Инв. № подл. | Подпись и дата | Взам. инв. №

Альбом XV

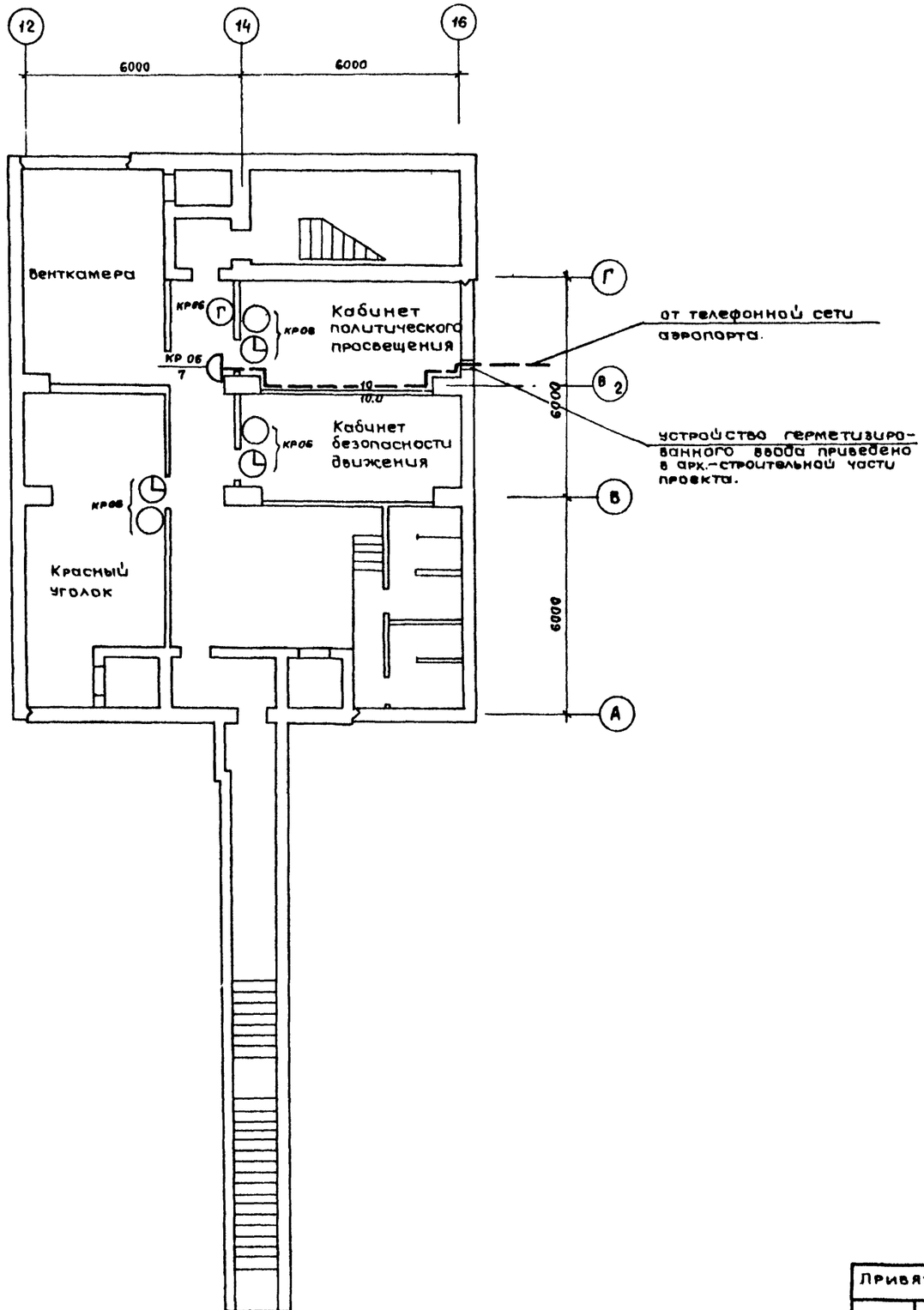


## Спецификация

| Марка, поз. | Обозначение | Наименование | Кол. | Прим. |
|---|---|---|---|---|
| 1 | РГО.218.044ТУ | Аппарат телефонный | | |
| | | ТАН-70-1 | 3 | шт |
| 2 | РГО.218.076 ТУ | Аппарат телефонный | | |
| | | ТАСт-70. | 1 | " |
| 3 | ГОСТ 22527-77 | Часы электровторичные | | |
| | | ВЧС1-М2П824Р-300-323к | 5 | " |
| 4 | ГОСТ 8525-75 | Коробка КРТП-10 | 1 | " |
| 5 | ГОСТ 22498-77 | Кабель ТПП10×2×0.4 | 0,01 | км. |
| 6 | ГОСТ 20575-77 | Провод ТРП 2×0.5 | 0,11 | " |

## Условные обозначения

- аппарат телефонный УАТС аэропорта.
- аппарат телефонный АТС города
- часы электровторичные
- коробка телефонная распределительная
- 10 / 10.0 — кабель телефонный с указанием емкости и длины.

Согласовано:

| Инв. № подл. | Подпись и дата | Взам. инв. № | Нач. отд. № 6 | Куразенков | |
|---|---|---|---|---|---|
| | | | Нач. отд. № 10 | Климов | |

Т.П. А-III-200 / 503-1-32.86 СС

Автотранспортное предприятие на 150 спецавтомашин для аэропортов. ГА

Главный корпус (подвал)

План расположения сети связи.

| Стадия | Лист | Листов |
|---|---|---|
| Р | 1 | 2 |

ЛЕНАЭРОПРОЕКТ ЛЕНИНГРАД

Формат А2

Привязан:

Инв. №

| | | | |
|---|---|---|---|
| Нач. отд. | Малинин | | 04.07.83 |
| Гл. спец. | Яковлев | | 04.07.83 |
| Рук. груп. | Хабарова | | 04.07.83 |
| Ст. инж. | Бруснова | | 04.07.83 |

Нормоконтролер:

Альбом XV

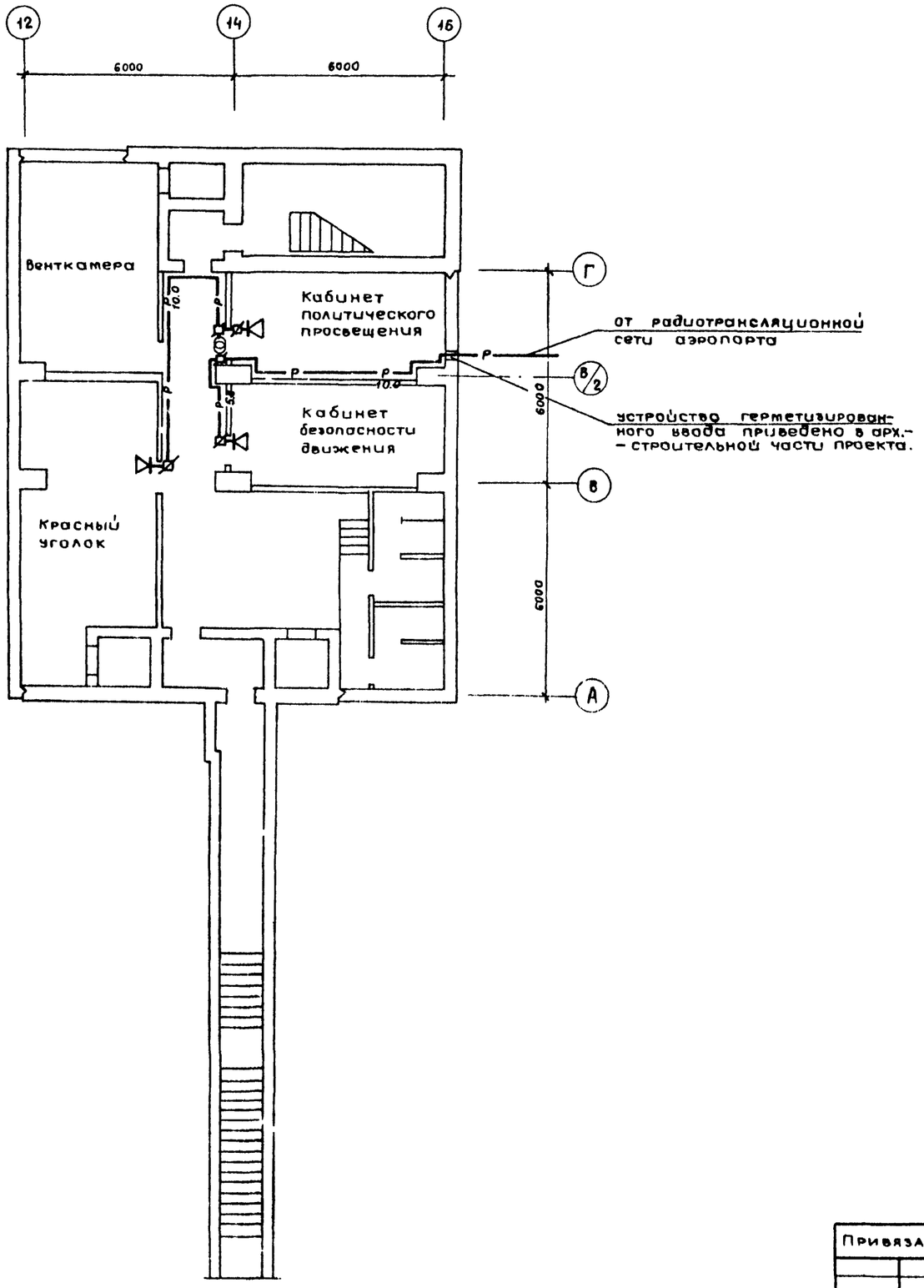


## Спецификация

| Марка, поз. | Обозначение | Наименование | Кол. | Прим. |
|---|---|---|---|---|
| 1 | ТУ 45-74 7т0.473.004ТУ | Трансформатор абонентский ТАМУ-10 | 1 | шт |
| 2 | ГОСТ 5961-76 | Громкоговоритель абонентский | 3 | " |
| 3 | ГОСТ 10040-75 | Коробка УК-2П | 2 | " |
| 4 | ГОСТ 10040-75 | Коробка УК-2Р | 3 | " |
| 5 | ТУ16.505.775.-75 | Кабель радиофикации ПРППМ 1×2×0,8 | 0.01 | км |
| 6 | ГОСТ 10254-75 | Провод ПТПЖ-2×1.2 | 0.02 | " |
| 7 | ГОСТ 10254-75 | Провод ПТПЖ-2×0.6 | 0.02 | " |

## Условные обозначения.

- трансформатор абонентский мощн. 10 ва.
- громкоговоритель абонентский
- коробка универсальная
- коробка универсальная с сопротивлением
- $P_5$ провод сети радиофикации с указанием длины.

Согласовано:

Нач. отд. №6 Кураженков

Нач. отд. №10 Климов

Инв. № подл. | Подпись и дата | Взам. инв. №

Т.П. А-III-200 / 503-1-32.85 СС

Автотранспортное предприятие на 150 спецавтомашин для аэропортов ГА

Главный корпус (подвал)

План расположения сети радиотрансляции.

| Стадия | Лист | Листов |
|---|---|---|
| Р | 2 | |

ЛЕНАЭРОПРОЕКТ ЛЕНИНГРАД

Привязан:

Инв. №

| | | | |
|---|---|---|---|
| Нач. отд. | Малинин | | |
| Гл. спец. | Яковлев | | |
| Рук. груп. | Хабарова | | |
| Ст. инж. | Бруснова | | |

Альбом IV

## Схема функциональная

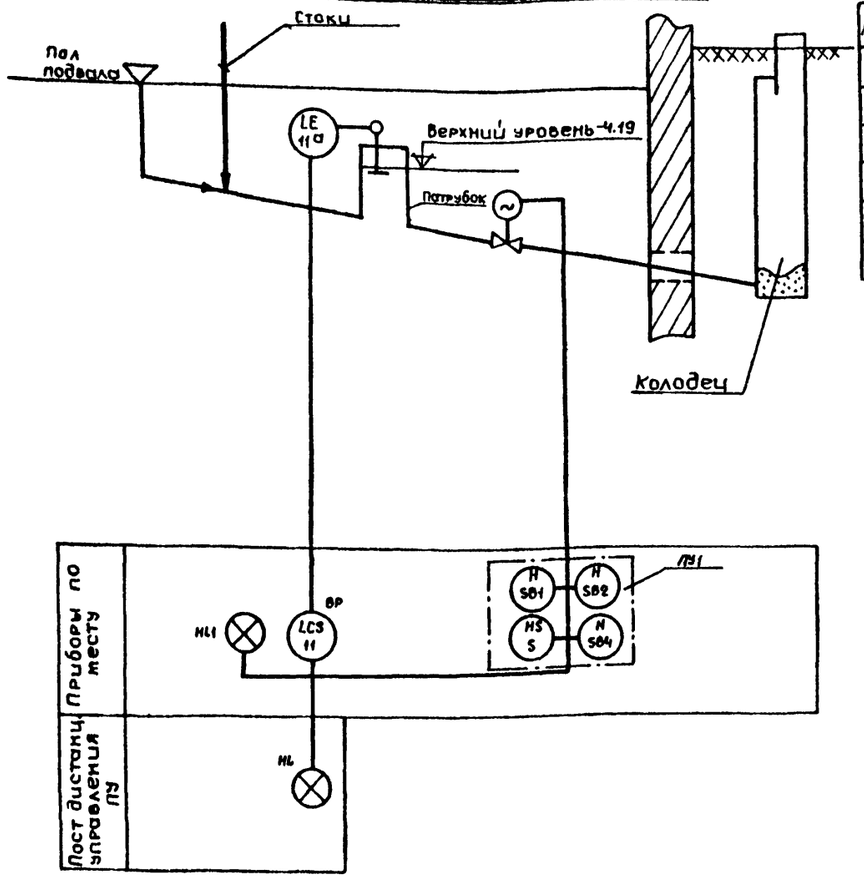


## Ведомость рабочих чертежей основного комплекта АС.

| Лист | Наименование | Примечание |
|---|---|---|
| 1 | Задвижка на канализационном | |
| | трубопроводе. Схема функциональная и | |
| | электрическая принципиальная | |
| 2 | Задвижка на канализационном | |
| | трубопроводе. Схема внешних | |
| | проводок. План расположения | |

## Регулятор – сигнализатор уровня

| Реле уровней | Реле Р1 аварийного уровня | | | | Реле Р2 верхнего уровня | | | | Реле Р3 нижнего уровня | | | |
|---|---|---|---|---|---|---|---|---|---|---|---|---|
| | Контакты | | | | | | | | | | | |
| Уровни | З | Р | З | Р | З | Р | З | Р | З | Р | З | Р |
| | 7в-8в | 7в-6в | 4в-5в | 4в-3в | 7с-9с | 7с-6с | 4с-5с | 4с-3с | 4а-8а | 7а-6а | 4а-5а | 4а-3а |
| Верхний | | | | | ▌ | | ▌ | | | | | |
| Нижний | | | | | | ▌ | | ▌ | | | | |
| Использование в схемах | Не используется | | | | Управление задвижкой | Не используется | Сигнализация | | Не используется | | | |

## Диаграммы работы контактов

### Конечный выключатель и выключатель муфты.

| Обозначение | Контакт | Открыто | Промеж. полож. | Закрыто |
|---|---|---|---|---|
| КВ0 | 1-2 | | X | X |
| | 3-4 | X | | |
| КВ3 | 1-2 | X | X | |
| | 3-4 | | | X |
| КВ1 | 1-2 | | X | X |
| | 3-4 | X | | |
| КВ2 | 1-2 | | X | X |
| | 3-4 | X | | |
| ВМ0 | 1-2 | | X | X |
| | 3-4 | X | | |
| ВМ3 | 1-2 | X | X | |
| | 3-4 | | | X |

## Схема электрическая принципиальная.

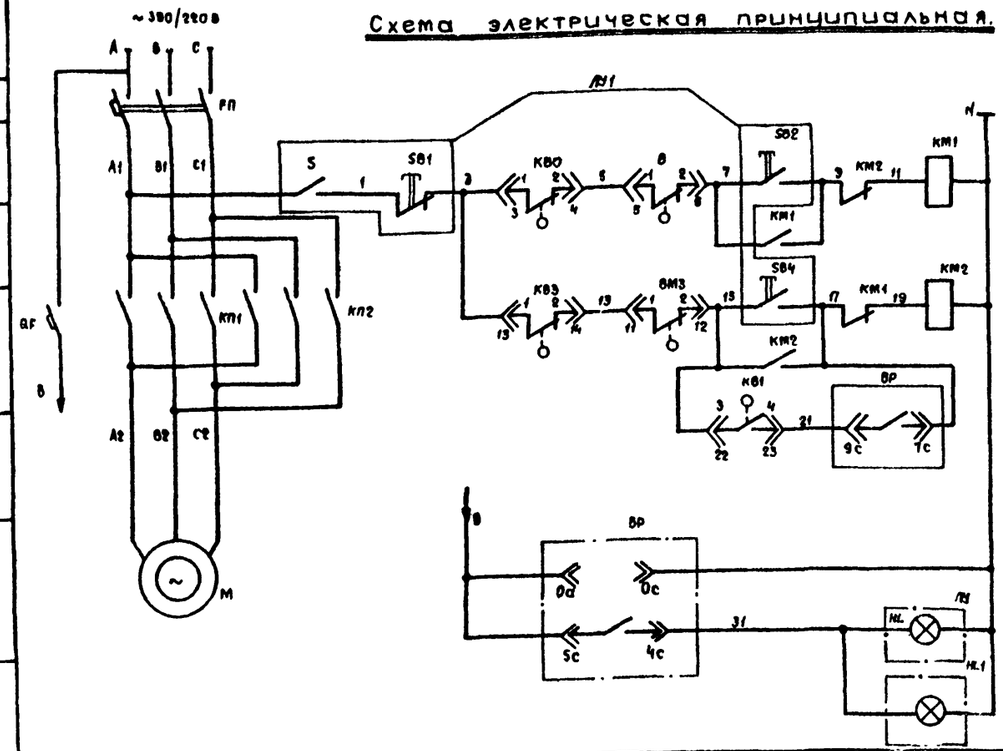


| ~220 В | | |
|---|---|---|
| Управление задвижкой на канализационном трубопроводе | Открытие | Ручное |
| | Закрытие | Автом. |

| ~220 В |
|---|
| Сигнализатор уровня |
| Световая сигнализация затопления |

| Поз обозн. | Наименование | Кол. | Примечание |
|---|---|---|---|
| | **Аппаратура по месту.** | | |
| QF | Автоматический выключатель АП 50-2м I н.р.=1.6А I омс.=1,3IN | 1 | |
| КМ1 КМ2 | Пускатель реверсивный ПМЕ-124. ~220 В | 1 | Учтен в эл. технич. части проекта |
| КВ0 КВ3 | Выключатель конечный | 2 | компл. с приводом |
| ВМ0 ВМ3 | Выключатель конечный муфты | 2 | задвижки |
| ВР поз.11 | Регулятор-сигнализатор уровня ЭРСУ-3 ~220 В с двумя датчиками ℓ=0.25м | | |
| | на температуру среды до 80°С и | | |
| | давление до 25 кгс/см² | 1 | |
| HL1 | Указатель световой СУП-М (инд. К-674) ~220 В | 1 | Надпись: Пользоваться "нельзя" |
| FП | Выключатель автоматический АП 50-3МТ. | 1 | Учтен в эл. технической части проекта. |
| | **Пост управления ПУ1** | | |
| S | Переключатель | 1 | Компл. с |
| SB1, SB2, SB4 | Кнопка управления | 3 | ПКУ 15-19. 141-40У3 |
| | | | |
| | **Пост управления ПУ** | | |
| HL | Светосигнальная арматура | 1 | Компл. с ПКУ-15-19. 111-40У3 |
| | | | |
| | **Кабели и провода** | | |
| | Провод с медными жилами ПВ 1х1.0 ГОСТ 6323-79. | 52м | |
| | Кабель контрольный с алюминиевыми жилами АКВВГ ГОСТ 1308-78 | | |
| | сеч. 4х2.5 | 21м | |
| | сеч. 7х2.5 | 8м | |
| | Металлорукав Р3-Ц-Х-15 ГОСТ 3575-75 | 3м | |
| | Металлорукав Р3-Ц-Х-20 ГОСТ 3575-75 | 8м | |
| СК3 | Коробка соединительная КСК-32 ТУ 36 1753-75 | 1 | |
| | Металлоконструкции (сталь разная) | 10кг. | |

Согласовано:
Нач. отд. №6 Куразенков
Взам. инв. №
Подпись и дата
Инв. № подл.

Привязан:

Инв. №

| | | | |
|---|---|---|---|
| Гл. инж. | Стрелецкая | | 7.7.83 |
| Нач. отд. | Кулясов | | 7.7.83 |
| Рук. груп. | Виноградова | | 7.7.83 |
| Ст. инж. | Ханукаева | | 7.7.83 |

Нормоконтролер: Орловская

А-III-200
ТП. 503-1-32.85 АС

Автотранспортное предприятие на 150 спецавтомашин для аэропортов ГА

Главный корпус (подвал)

| Стадия | Лист | Листов |
|---|---|---|
| Р | 1 | 2 |

Задвижка на канализационном трубопроводе. Схемы функциональная и электрическая, принципиальная

ЛЕНАЭРОПРОЕКТ ЛЕНИНГРАД

Формат А2

Альбом XV

# Схема внешних проводок.

| | | | | | | | | |
|---|---|---|---|---|---|---|---|---|
| Агрегат | Задвижка на канализационном трубопроводе | | | | | | | |
| Измеряемый параметр | — | | | | Уровень | | | |
| Место установки отборного устройства | По месту | Около задвижки | Приямок | | Патрубок | По месту | | У входа в С.У. |
| №установочн. чертежа | — | | | | ТМ4-122-74 | ТМ4 132-74 | | |
| Обозначение по эл. схеме | КМ1, КМ2 | Узел „А" ПУ | М | HL | Узел „А" поз. 11а ВР | поз. 11 | QF | HL1 |

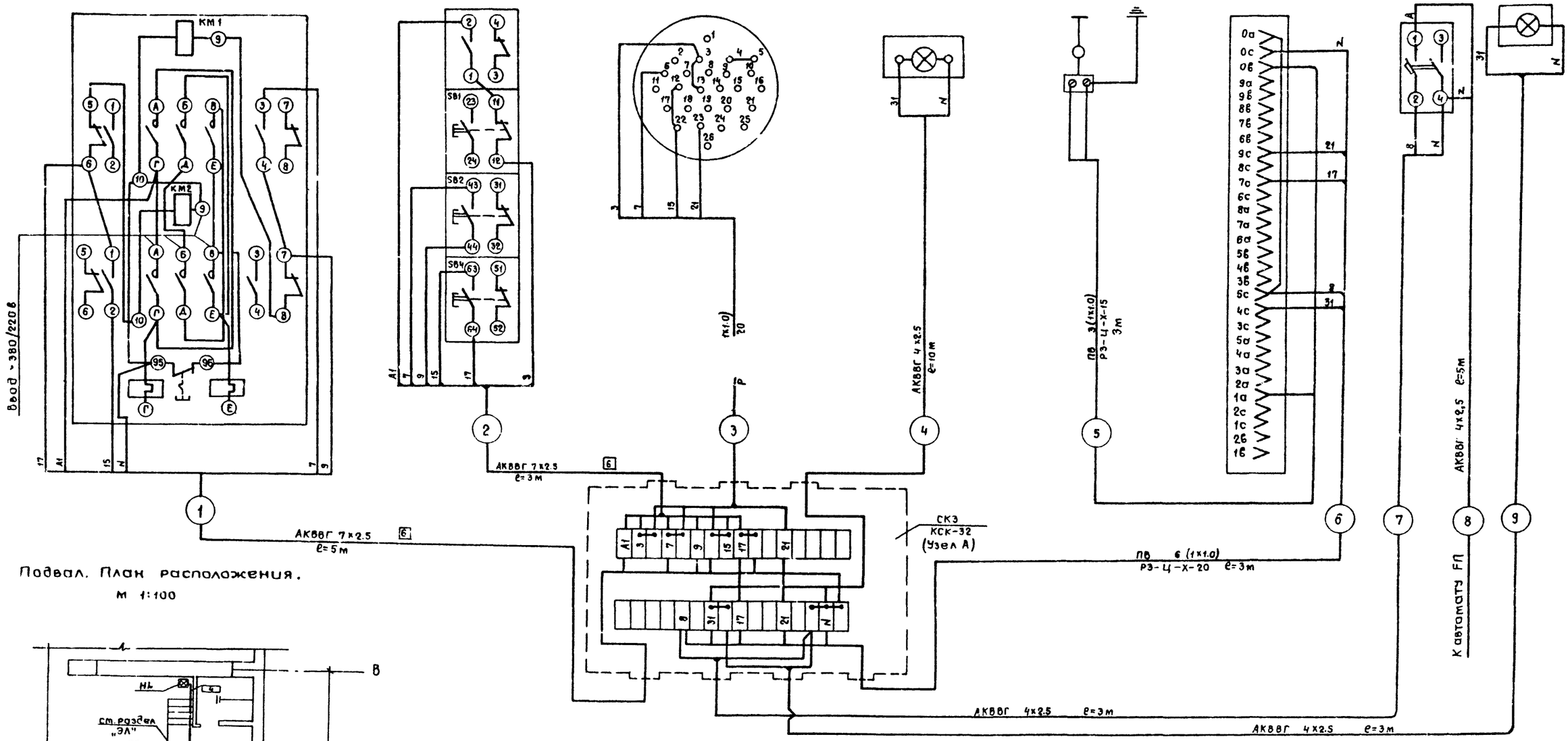


Подвал. План расположения.
М 1:100

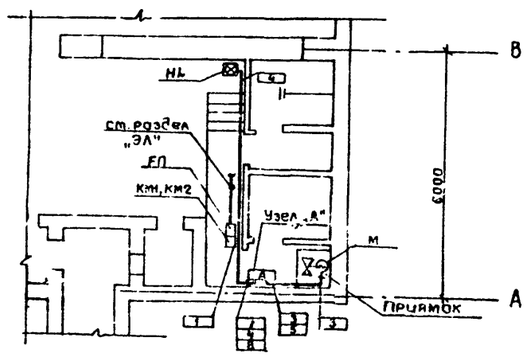


1 Подключение узла „А" выполнить по схеме внешних проводок.

Согласовано: Нач отд. №6 Куразенков

Подп. Подпись и дата Взам. инв. №

Привязан:

Инв. №

| | | | |
|---|---|---|---|
| Гл инж пр | Стрелецкая | | |
| Нач отд | Кулясов | | |
| Рук групп | Виноградова | | |
| Ст инж | Канукаева | | |

Нормоконтролер: Орловская

А-III-200
ТП. 503-1-32.85 АС

Автотранспортное предприятие на 150 спецавтомашин для аэропортов ГА

Главный корпус (подвал)

| Стадия | Лист | Листов |
|---|---|---|
| Р | 2 | |

Задвижка на канализационном трубопроводе, схема внешних проводок, план расположения.

ЛЕНАЭРОПРОЕКТ ЛЕНИНГРАД

Формат А2

gost.e-ecolog.ru