Альбом VIII

ТИПОВОЙ ПРОЕКТ
503-1-32.85

АВТОТРАНСПОРТНОЕ ПРЕДПРИЯТИЕ НА 150 СПЕЦАВТОМАШИН ДЛЯ АЭРОПОРТОВ ГА

ГЛАВНЫЙ КОРПУС

АЛЬБОМ VIII

УПРАВЛЕНИЕ ЭЛЕКТРОПРИВОДАМИ

gost.e-ecolog.ru

				ПРИВЯЗАН	

Отпечатано
в Новосибирском филиале ЦИТП
630064 г. Новосибирск пр. Карла Маркса 1

Выдано в печать 23" VI 1982 г.
Заказ Т-1531 тираж 90

Альбом VIII

ТИПОВОЙ ПРОЕКТ
503-1-32.85

АВТОТРАНСПОРТНОЕ ПРЕДПРИЯТИЕ НА 150 СПЕЦАВТОМАШИН ДЛЯ АЭРОПОРТОВ ГА

ГЛАВНЫЙ КОРПУС

АЛЬБОМ VIII

СОСТАВ ПРОЕКТА

АЛЬБОМ I	ОБЩАЯ ПОЯСНИТЕЛЬНАЯ ЗАПИСКА. ОСНОВНЫЕ ПОЛОЖЕНИЯ ПО ОРГАНИЗАЦИИ СТРОИТЕЛЬСТВА. СХЕМА ГЕНЕРАЛЬНОГО ПЛАНА.
АЛЬБОМ II	ТЕХНОЛОГИЧЕСКИЕ И АРХИТЕКТУРНО-СТРОИТЕЛЬНЫЕ РЕШЕНИЯ.
АЛЬБОМ III	КОНСТРУКЦИИ ЖЕЛЕЗОБЕТОННЫЕ.
АЛЬБОМ IV	КОНСТРУКЦИИ МЕТАЛЛИЧЕСКИЕ.
АЛЬБОМ V	СТРОИТЕЛЬНЫЕ ИЗДЕЛИЯ.
АЛЬБОМ VI	ОТОПЛЕНИЕ И ВЕНТИЛЯЦИЯ. ВОДОПРОВОД И КАНАЛИЗАЦИЯ. ВОЗДУХОСНАБЖЕНИЕ.
АЛЬБОМ VII	ЭЛЕКТРОСНАБЖЕНИЕ. ЭЛЕКТРООБОРУДОВАНИЕ.
АЛЬБОМ VIII	УПРАВЛЕНИЕ ЭЛЕКТРОПРИВОДАМИ.
АЛЬБОМ IX	АВТОМАТИЗАЦИЯ, СВЯЗЬ И СИГНАЛИЗАЦИЯ.
АЛЬБОМ X	ТЕХНИЧЕСКИЕ СРЕДСТВА ОХРАНЫ (РАСПРОСТРАНЯЕТ ЛЕНАЭРОПРОЕКТ).
АЛЬБОМ XI	АВТОМАТИЧЕСКОЕ ПОЖАРОТУШЕНИЕ. ЭЛЕКТРОУПРАВЛЕНИЕ ПОЖАРОУСТАНОВОК. ПОЖАРНАЯ СИГНАЛИЗАЦИЯ.
АЛЬБОМ XII	СПЕЦИФИКАЦИИ ОБОРУДОВАНИЯ.
АЛЬБОМ XIII	ВЕДОМОСТИ ПОТРЕБНОСТИ В МАТЕРИАЛАХ.
АЛЬБОМ XIV	СМЕТЫ (ЧАСТИ 1,2,3,4).
АЛЬБОМ XV	ПОМЕЩЕНИЕ УЧЕБНЫХ ЗАНЯТИЙ И ОБЩЕСТВЕННЫХ ОРГАНИЗАЦИЙ В ПОДВАЛЕ ГЛАВНОГО КОРПУСА, ПРИСПОСАБЛИВАЕМЫХ ПОД УБЕЖИЩЕ.

ПРИМЕНЕННЫЕ ТИПОВЫЕ ПРОЕКТЫ

ТИПОВОЙ ПРОЕКТ 503-3-9.83 „МЕХАНИЗИРОВАННАЯ МОЙКА ГРУЗОВЫХ АВТОМОБИЛЕЙ".

ТИПОВОЙ ПРОЕКТ 902-2-172 „ОЧИСТНЫЕ СООРУЖЕНИЯ ДЛЯ СТОЧНЫХ ВОД ОТ МОЙКИ АВТОМОБИЛЕЙ С РАСХОДОМ 10 Л/СЕК ПРИ ОБОРОТНОМ ВОДОСНАБЖЕНИИ".
(РАСПРОСТРАНЯЕТ ЦИТП)

ТИПОВОЙ ПРОЕКТ 503-311 „ВОЗДУХОПОДОГРЕВ ГРУЗОВЫХ АВТОМОБИЛЕЙ".

ТИПОВОЙ ПРОЕКТ 506-103 „КОНТРОЛЬНО-ПРОПУСКНОЙ ПУНКТ".
(РАСПРОСТРАНЯЕТ АЭРОПРОЕКТ)

РАЗРАБОТАН

ЛЕНИНГРАДСКИМ ФИЛИАЛОМ ГПИ И НИИ „АЭРОПРОЕКТ" ЛЕНАЭРОПРОЕКТ
ГЛАВНЫЙ ИНЖЕНЕР В.Н. ЛАПШИН
ГЛАВНЫЙ ИНЖЕНЕР ПРОЕКТА Н.М. СТРЕЛЕЦКАЯ

УТВЕРЖДЕН МГА 15.05.84

ЗАКЛЮЧЕНИЕ N 3 ОТ 28.02.84
ВВЕДЕН В ДЕЙСТВИЕ ЛЕНАЭРОПРОЕКТОМ 06.06-84
ПРИКАЗ N 42

Привязан:

Инв. N

Альбом VIII

Ведомость рабочих чертежей основного комплекта ЭМУ.

Лист	Наименование	стр.
1	Общие данные (начало)	2
2	Общие данные (продолжение)	3
3	Общие данные (окончание)	4
4	Системы П1...П3, В1...В6; П5, В32.	5
	Поясняющая схема.	
5	Системы П1...П3, П5...П9, П11...П13, П17. Схема	6
	электрическая принципиальная управления	
	(начало)	
6	Системы П1...П3, П5...П9, П11...П13, П17. Схема электрическая	7
	принципиальная управления (продолжение)	
7	Системы П1...П3, П5...П9, П11...П13, П17. Схема электричес-	8
	кая принципиальная управления (окончание)	
8	Система П4. Схема электрическая принципиаль-	9
	ная управления (начало)	
9	Система П4. Схема электрическая принципи-	10
	альная управления (продолжение)	
10	Система П4. Схема электрическая принципиаль-	11
	ная управления (окончание)	
11	Система П10,10а. Схема электрическая принци-	12
	пиальная управления (начало)	
12	Система П10,10а. Схема электрическая прин-	13
	ципиальная управления (продолжение)	
13	Система П10,10а. Схема электрическая прин-	14
	ципиальная управления (окончание)	
14	Системы П14, П15. Схема электрическая принци-	15
	пиальная управления (начало)	
15	Системы П14 П15. Схема электрическая	16
	принципиальная управления (окончание)	
16	Клапан системы П16. Схема электрическая	17
	принципиальная управления.	
17	Клапан У32. Зарядные агрегаты. Схема электри-	18
	ческая принципиальная управления	
18	Таблица №1. Диаграмма замыкания контактов	19
	реле РВП.	

Лист	Наименование	стр.
19	Системы В1, В2, В3; насосы Н1, Н2, Н3; вентили	20
	УА1, УА2, УА3. Схема электрическая принци-	
	пиальная.	
20	Системы В4...В6, В28, В29, В38, В54. Схема	21
	электрическая принципиальная.	
21	Системы В14, В20, В31, П16, АО. Схема электричес-	22
	кая принципиальная	
22	Системы В18, 18а, В27, 27а, В32, 32а, В41, 41а.	23
	Схема электрическая принципиальная	
	электроприводов.	
23	Системы В18, 18а, В27, 27а, В32, 32а, В41, 41а.	24
	Схема электрическая принципиальная	
	управления.	
24	Системы В7, В9, В10...В12, В13, В16, В17, В19, В21, В22, В24, В25, В26, В30,	25
	В33...В37, В39, В40, В44, В48... В52, В55...В59.	
	Схемы электрическая принципиальная и	
	внешних проводок.	
25	Системы В8, В15, В23, В25, В26, В42, В43, В45...В47, В53, В61.	26
	Схемы электрическая принципиальная и	
	внешних проводок.	
26	Система РУ1, РУ2. Схема электрическая	27
	принципиальная и внешних проводок	
27	Щит управления 1ЩУВ (2ЩУВ, 3ЩУВ).	28
	Схема внешних соединений	
28	Щит управления 4ЩУВ.	29
	Схема внешних соединений	
29	Щит управления 5ЩУВ.	30
	Схема внешних соединений	
30	Щит управления 8ЩУВ.	31
	Схема внешних соединений	
31	Щит управления 9ЩУВ.	32
	Схема внешних соединений	
32	Щит управления 10ЩУВ	33
	Схема внешних соединений	
33	Щит управления 11ЩУВ (6ЩУВ, 13ЩУВ)	34
	Схема внешних соединений	

Лист	Наименование	стр.
34	Щит управления 12ЩУВ.	35
	Схема внешних соединений	
35	Щит управления 14ЩУВ (15ЩУВ)	36
	Схема внешних соединений	
36	Система П16. Схема внешних проводок.	37
37	Щит управления 17ЩУВ (7ЩУВ)	38
	Схема внешних соединений	
38	Коробка УА-СК. Схема внешних проводок.	39
39	Коробка У32-СК, А-СК. Схема внешних проводок.	40
40	Системы В1, В2, В3. Схема внешних проводок	41
41	Системы В4, В5, В6. Схема внешних проводок	42
42	Системы Н1, Н2, Н3, В14, В20.	43
	Схема внешних проводок	
43	Системы В18, 18а, В32, 32а, В41, 41а	44
	Схема внешних проводок.	
44	Система В27, 27а	45
	Схема внешних проводок	
45	Системы В28, В29.	46
	Схема внешних проводок.	
46	Система В31, АО.	47
	Схема внешних проводок.	
47	Системы В38, В54.	48
	Схема внешних проводок.	
48	Ящики 18ЯВ, 27ЯВ, 32ЯВ, 41ЯВ.	49
	Схема внешних проводок.	
49	Отключение вентиляции при пожаре.	50
	Схема принципиальная и внешних	
	проводок.	

Типовой проект разработан в соответствии с действующими нормами и правилами и предусматривает мероприятия, обеспечивающие взрывную, взрывопожарную и пожарную безопасность при эксплуатации здания.

Главный инженер проекта: Стрелецкая
Привязан: главный инженер проекта

Инв.№ подл. | Подпись и дата | Взам.инв.№

Привязан:

Инв.№

ТП 503-1-32.85 ЭМУ

Автотранспортное предприятие на 150 спецавтомашин для аэропортов ГА

Гл.инжн.	Стрелецкая		
Нач.отд.	Кулясов		
Рук.груп.	Виноградов		
Инжен.	Скворцова		

Стр.	Эм	Лист	Листов
Р		1	61

Главный корпус

Общие данные (начало)

ЛЕНАЭРОПРОЕКТ ЛЕНИНГРАД

Нормоконтролер: Орловская

Формат А2

Альбом VIII

Ведомость рабочих чертежей основного комплекта ЭМУ.

Лист	Наименование	Стр.
50	План на отм. 0.000 в осях 1...12 Б....П	51
	Прокладка кабелей	
51	План на отм. 0.000 в осях 11.... 16 А..... Ж	52
	Прокладка кабелей	
52	План на отм. 4.200 в осях 1....3 Б....П	53
	Прокладка кабелей	
53	План на отм. 4.200 в осях 1....3 Б....Г/1	54
	Прокладка кабелей	
54	План на отм. 4.200 в осях 9....11 А....П.	55
	Прокладка кабелей	
55	План на отм. 3.300 и 4.200 в осях 10....16 Б.... А	56
56	Кабельный журнал (начало)	57
57	Кабельный журнал (продолжение)	58
58	Кабельный журнал (продолжение)	29
59	Кабельный журнал (продолжение)	60
60	Кабельный журнал (окончание)	61
61	Ведомость объемов электромонтажных работ	62

Ведомость ссылочных и прилагаемых документов.

Обозначение	Наименование	Стр.
5.407-33	Установка одиночных магнитных пускателей серии ПМЕ и токоподводы.	
4.407-235	Установка одиночных ящиков с рубильниками, автоматов, кнопок ПКЕ и ПКУ и сигнальных аппаратов.	
5.407-23	Прокладка винипластовых труб в непожароопасных и в не взрывоопасных помещениях.	
	Прилагаемые чертежи	
ЭМУ.СБ1	Щит управления 1ЩУВ (2ЩУВ, 3ЩУВ, 5ЩУВ... 9ЩУВ, 11ЩУВ... 13ЩУВ, 17ЩУВ.) Общий вид.	63
ЭМУ.СБ2	Щит управления 4ЩУВ. Общий вид.	64
ЭМУ.СБ3	Щит управления 10ЩУВ. Общий вид	65
ЭМУ.СБ4	Ящик 18 ЯВ (27 ЯВ, 32 ЯВ, 41 ЯВ) Общий вид.	66
ЭМУ.ОЛ	Опросный лист на ЩУВ №1,2.	67
ЭМУ.ОЛ	Опросный лист на ЩУВ №3,4.	68
ЭМУ.ОЛ	Опросный лист на ЩУВ №5,6,7.	69
ЭМУ ОЛ	Опросный лист на ЩУВ №8,9.	70
ЭМУ СО	Спецификация оборудования	
ЭМУ ВМ	Ведомость материалов	

Ведомость основных комплектов рабочих чертежей АТП-150.

Обозначение	Наименование	Примечание
ПЗ	Общая пояснительная записка	Альбом I
	Основные положения по организации строительства	"
ТГ	Схема генплана	"
	Главный корпус	
ТХ	Технологические решения	Альбом II
АР	Архитектурные решения	"
КЖ	Конструкции железобетонные	Альбом III
КМ	Конструкции металлические	Альбом IV
АРИ, КЖИ	Строительные изделия	Альбом V
ОВ	Отопление и вентиляция	Альбом VI
ВК	Водопровод и канализация	"
ВС	Воздухоснабжение	"
ЭМ	Электроснабжение. Электрооборудование.	Альбом VII
ЭМУ	Управление электроприводами	Альбом VIII
АС, СС	Автоматизация. Связь и сигнализация.	Альбом IX
ТСО	Технические средства охраны	Альбом X
АПТ	Автоматическое пожаротушение	Альбом XI
АП	Электроуправление пожароустановок.	"
ПС	Пожарная сигнализация	"
СО	Спецификация оборудования	Альбом XII
ВМ	Ведомости потребности в материалах.	Альбом XIII
С	Сметы (части 1, 2, 3, 4.)	Альбом XIV
—	Помещение учебных заведений и общественных организаций в подвале главного корпуса.	

Взам. инв. №

Подпись и дата

Инв. № подл.

Привязан:

Инв. №:

Гл. инж. пр.	Стрелецкая		7.7.83
Нач. отд.	Кулясов		7.7.83
Рук. груп.	Виноградова		7.7.83
Инжен.	Скворцова		7.7.83

ТП-503-1-32.85 ЭМУ

Автотранспортное предприятие на 150 спецавтомашин для аэропортов ГА

Главный корпус

Общие данные (продолжение)

Стадия	Лист	Листов
Р	2	

Альбом VIII

Общие указания.

В настоящем разделе проекта представлена документация по управлению электроприводами вентиляционных систем.

Управление приточными системами выполнено на основании типовых проектных решений 904-02-5, вытяжными по индивидуальным схемам.

Применение типовых проектных решений для приточных систем позволило использовать стандартные щиты типа ШУП изготовления Ангарского электротехнического завода с заменой типа реле РПЛ2. Для вытяжных вентсистем предусматриваются ящики управления изготавливаемые заводами министерства электротехнической промышленности по индивидуальным заданиям. В прилагаемых документах даны опросные листы для заказа шкафов типа ЩУП и их общие виды, для ящиков индивидуального изготовления представлены эскизы общих видов для последующей разработки задания заводу-изготовителю. В основном комплекте чертежей на схемах подключений даны клеммные ряды ящиков управления.

В отличие от типовых проектных решений, где предусматривается только односторонняя блокировка приточной системы с вытяжными вентиляторами (включение вытяжной системы при включении приточной и только сигнализация при включении вытяжного вентилятора) в проекте для систем, обслуживающих помещения со взрывоопасной средой предусмотрено двусторонняя блокировка приточной и вытяжных систем (включение вытяжного вентилятора при включении приточного и отключение приточного вентилятора при отключении или невключении вытяжного вентилятора.)

Управление вентсистемами предусматривается из обслуживаемых помещений. Для управления и сигнализации предусматриваются посты управления типа ПКУ15.

При пожаре все вентсистемы, кроме П10, П10а, отключаются по сигналам пожарной сигнализации, автоматического пожаротушения или централизованно выключателем, установленным в помещении ЦУП.

Питание цепей управления и сигнализации вытяжных систем производится от силовых цепей пускателей переменным током 380 В. Общие цепи систем имеющих резервные вентиляторы запитываются от щита гарантированного питания напряжением 220 В, 50 гц.

Все системы имеют индекс, проставляемый перед всеми обозначениями в системе (реле щита или ящика управления, маркировкой цепей и т.д.) Кабели имеют сквозные номера по кабельному журналу. Перечень систем и их индексы даны в таблице.

Навесные ящики управления устанавливаются на высоте 1м от пола; клеммные коробки на высоте 2м при верхнем подводе кабелей или 500÷700 мм от пола при нижнем подводе; магнитные пускатели на высоте 1,4м, кнопки управления, кнопочные посты управления и выключатели – 1.6м.

Сети выполняются кабелями марок АКВВГ и КВВГ по стенам креплением скобами, в трубах и на кабельных конструкциях, которые устанавливаются и учитываются по чертежам альбома VII.

Согласно ПУЭ-76 все металлические части электрооборудования, нормально не находящиеся под напряжением, подлежат занулению.

Перечень вентиляционных систем.

Таблица.

Система	Индекс	Пост дистанционного упр.	Обслуживаемое помещение	Схемы по проекту ЭМУ	Схемы по проекту АС	Щиты по проекту ЭМУ	Щиты по проекту АС
1	2	3	4	5	6	7	8
П1	1	1ПУ	Участок подкраски кат. В-1а	5÷7	14	1ЩУВ	1ЩРВ
П2	2	2ПУ				2ЩУВ	2ЩРВ
П3	3	3ПУ				3ЩУВ	3ЩРВ
П4	4	4ПУ	Зона ТО и ТР	8÷10	12	4ЩУВ	4ЩРВ
П5	5	5ПУ	Зарядная кат. В-1б	5÷7	13	5ЩУВ	—
П6	6	6ПУ	Помещения нормальной ср.	5÷7	14	6ЩУВ	6ЩРВ
П7	7	7ПУ	Помещения категор. П-1	5÷7	14	7ЩУВ	7ЩРВ
П8	8	8ПУ	Ремонт топл. аппарат. к. В-1а	5÷7	13	8ЩУВ	—
П9	9	9ПУ	Зона ТО и ТР	5÷7	15	9ЩУВ	9ЩРВ
П10, П10а	10, 10А	10ПУ	Тамбур-шлюзы	11-13	16	10ЩУВ	10ЩРВ
П11	11	11ПУ	Помещения норм. среды	5÷7	13	11ЩУВ	—
П12	12	12ПУ	Склады кат. П-1	5÷7	13	12ЩУВ	—
П13	13	13ПУ	Стоянка	5÷7	14	13ЩУВ	13ЩРВ
П14	14	14ПУ	Буфет	14,15	17	14ЩУВ	—
П15	15	15ПУ	Адм. помещ.	14,15	17	15ЩУВ	—
П16	16	16ПУ	Агрегатная	16,21	—	—	—
П17	17	17ПУ	Ремонт аккум.	5÷7	14	17ЩУВ	17ЩРВ

1	2	3	4	5	6	7	8
А0	А0	—	Стоянка	21	24	—	—
В1	В1	1ПУ	Участок подкраски кат. В-Iа	19			
В2	В2	2ПУ					
В3	В3	3ПУ				—	—
В4	В4	1-ПУ; В4-ПУ	Краскоприготовительный участок кат В-Iа	20			
В5	В5	2-ПУ; В5-ПУ					
В6	В6	3-ПУ; В6-ПУ				—	—
В7	В7	В7-ПУ	Пост механика	24	—	—	—
В8 крышный	В8	В8-ПУ	—— " ——	25	—	—	—
В9...В13	В9...В13	В9-ПУ... В13-ПУ	Шиномонтажн. и деревообр. уч-ки	24	—	—	—
В14	В14	В14-ПУ	Склад резины кат. П-IIа	21	—	—	—
В15 крышный	В15	В15-ПУ	Участок подкраски	25	—	—	—
В16, В17	В16, В17	В16-ПУ В17-ПУ	Участок ремонта гидросистем	24	—	—	—
В18, В18а	В18, В18а	В18-ПУ	Шинонамоточн. уч-к	22		18ЯВ	—
В19	В19	В19-ПУ	Станция пожаротуш.	24	—	—	—
В20 крышный	В20	В20-ПУ	Склад масел кат. П-IIа	21	—	—	—
В21, В22	В21, В22	В21-ПУ В22-ПУ	Стоянка кислород. машин	24	—	—	—
В23	В23	В23-ПУ	Пост диагностики	25			
В24, В25 В26	В24, В25 В26	В24-ПУ В25-ПУ В26-ПУ	Зона ТО, ТР	24	—	—	—
В27, В27а	В27, В27а	В27-ПУ	Ремонт топливной аппарат. кат. В-Iа	23	23	27ЯВ	—
В28, В29	В28, В29	В28-ПУ В29-ПУ	—— " ——	20	23	—	—
В30	В30	В30-ПУ	—— " ——	24	—	—	—
В31	В31	В31-ПУ	Агрегатная	21	—	—	—
В32, В32а	В32, В32а	В32-ПУ	Зарядная	22,23		32ЯВ	—
В33	В33	В33-ПУ	Краскоприг. кат. В-Iа	24	—	—	—
В34, В35	В34, В35	В34-ПУ В35-ПУ	Кислотная	24	—	—	—
В36, В37	В36, В37	В36-ПУ В37-ПУ	Уч-к ремонта аккумуляторов	24	—	—	—
В38	В38	В38-ПУ	Кислотная	20	23	—	—
В39	В39	В39-ПУ	Уч-к ремонта аккумуляторов	24	—	—	—
В40	В40	В40-ПУ	Склад зап. частей	24	—	—	—
В41, В41а	В41, В41а	В41-ПУ	Агрегатно-мех. уч-ок	23		41ЯВ	—
В42, В43 крышный	В42, В43	В42-ПУ В43-ПУ	Закрытая стоянка	25	—	—	—
В44 крышный	В44	В44-ПУ	тепловой уч-к	24	—	—	—
В45	В45	В45-ПУ		25			
В46	В46	В46-ПУ					
В47...В52	В47...В52	В47-ПУ... В52-ПУ	Стоянки и агрег. мех. уч-к	24,25	—	—	—
В53	В53	В53-ПУ	Уч-к окраски кат. В-Iа	25			
В54	В54	В54-ПУ	Склад агрегатов	20	20	—	—
В55...В59	В55...В59	В55-ПУ... В59-ПУ	Душевые, санузл. гардероб.	24	—	—	—
В61	В61	В61-ПУ	Зона ТО, ТР	25	—	—	—
Н1, Н2, Н3 насосы	Н1, Н2, Н3	1ПУ, 2ПУ 3ПУ	Гидрофильтры	19		—	—
РУ1, РУ2		—	Станки	26	—	—	—
УА1, УА2 УА3	УА	1ПУ, 2-ПУ 3-ПУ	Тр-од сж. воздуха	19	—	—	—
А1, А2 зарядные агрегаты	А1, А2	5-ПУ	Зарядная	21	—	—	—

Т.П. 503-1-32.85 ЭМУ

Автотранспортное предприятие на 150 спецавтомашин для аэропортов ГА

Главный корпус

Стадия: Р | Лист: 3 | Листов:

Общие данные (окончание)

ЛЕНАЭРОПРОЕКТ ЛЕНИНГРАД

Привязан:

Инв. №

Гл. инж. пр.	Стрелецкая		7.7.83
Нач. отд.	Кулясов		7.7.83
Рук. груп.	Виноградов		7.7.83
Инжен.	Скворцова		7.7.83

Нормоконтролер: Орловская

Формат А2

Инз. № подл. | Подпись и дата | Взам. инв. №

Альбом VIII

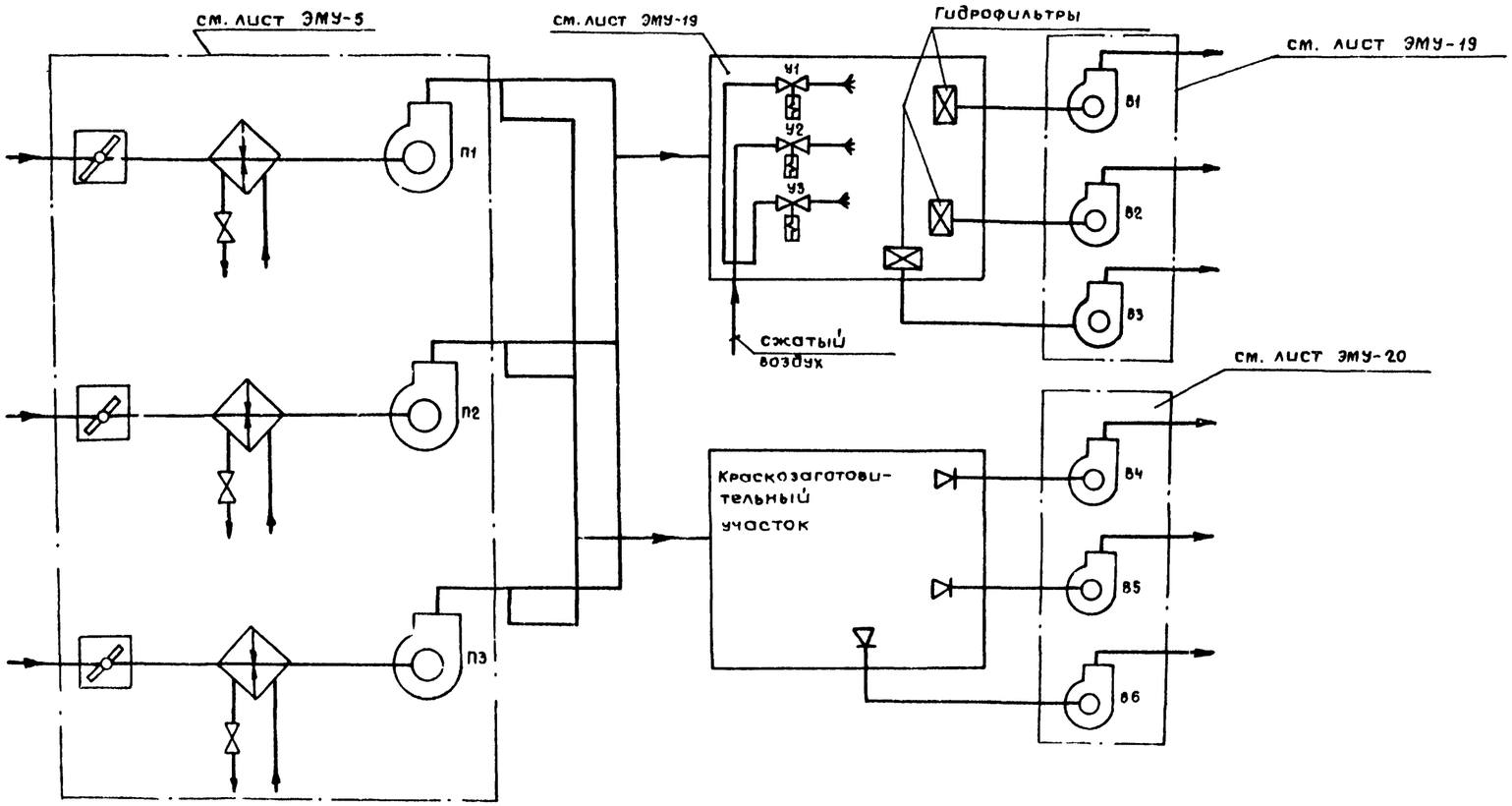

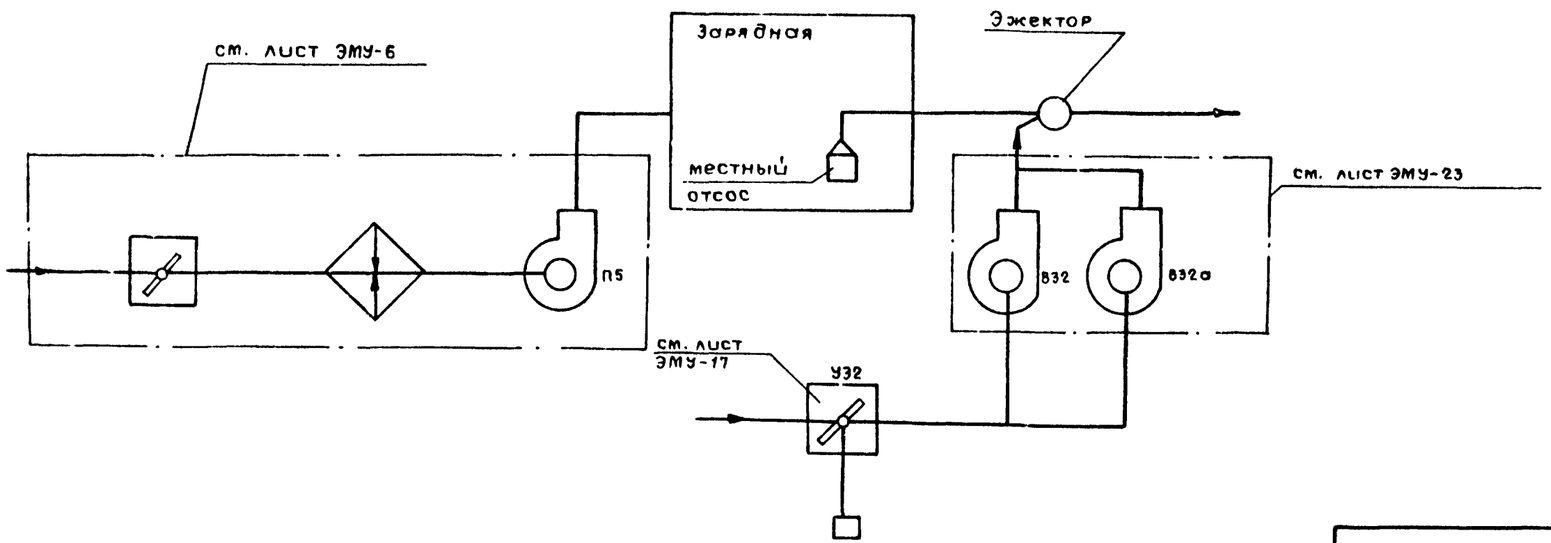

Инв. № подл. | Подпись и дата | Взам. инв. №

				ТП 503-1-32.85	ЭМУ
				Автотранспортное предприятие на 150 спецавтомашин для аэропортов ГА.			
Привязан:				Главный корпус	Стадия	Лист	Листов
					Р	4	
Гл. инж. пр.	Стрелецкая		7.7.85	Системы П1...П3, В1...В6; П5, В32. Поясняющая схема.	ЛЕНАЭРОПРОЕКТ ЛЕНИНГРАД		
Нач. отд.	Кулясов		7.7.85				
Рук. груп.	Виноградова		7.7.85				
Ст. инж.	Ханыкаева		7.7.85				
Инв. №							

Альбом VIII

Электродвигатель приточного вентилятора.

~220В.

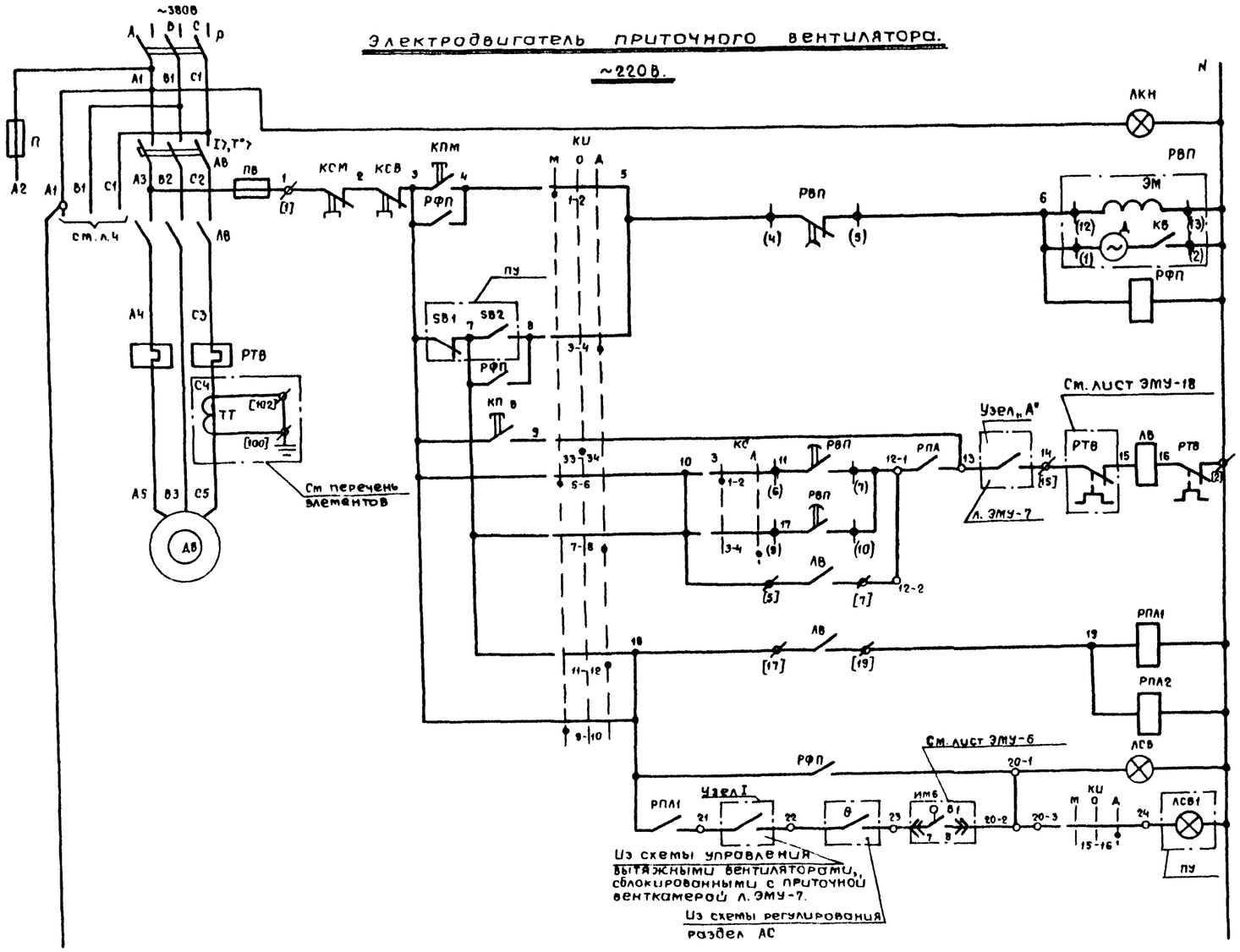

Диаграмма замыкания контактов.

Включение главной цепи	
Вид управления: местный	
Пуск приточной венткамеры	
Вид управления:	Дистанционный (см. табл. 2 графа 2)
	Опробование
Включение вентилятора	
Работа вентилятора	
Сигнализация: "Приточная венткамера работает"	Щит управления ЩУП
	Дистанционный пост управления

Ключ избирания КИ.

Соединение контактов	Местное М -45°	Опробование О 0°	Дистанционное А +45°
ПКУ3-12С1204			
1-2	×	—	—
3-4	—	—	×
5-6	×	—	—
7-8	—	—	×
9-10	×	—	—
11-12	—	—	×
* 13-14	×	—	—
15-16	—	—	×
17-18	×	—	—
19-20	—	—	×
21-22	×	—	—
23-24	—	—	×
25-26	×	—	—
* 27-28	—	—	×
29-30	×	—	—
* 31-32	—	—	×
33-34	—	×	—
35-36	—	×	—
* 37-38	—	×	—
39-40	—	×	—
* 41-42	—	×	—
43-44	—	×	—
* 45-46	—	×	—
* 47-48	—	×	—

Ключ сезона КС

Соединение контактов	Зима З 0°	Лето Л +45°
ПКУ3-16 и 2014		
1-2	×	—
3-4	—	×
5-6	×	—
7-8	—	×

*-не используется

В схему регулирования раздела АС.

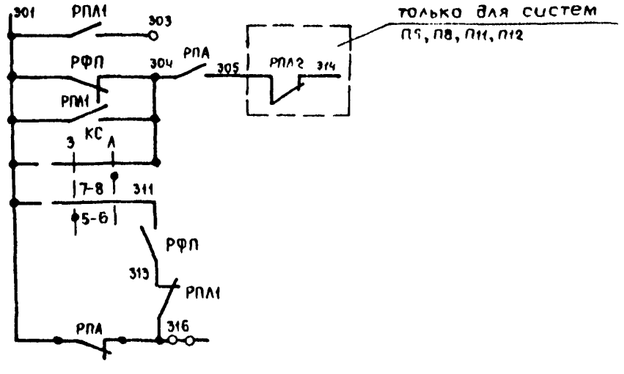

				Т.П. 503-1-32.85	ЭМУ
				Автотранспортное предприятие на 150 спецавтомашин для аэропортов ГА.	
Привязан:				Главный корпус.	Стадия Р; Лист 5; Листов
	Гл. инжн	Стрелецкая	7.7.85		
	Нач. отд	Кулясов	7.7.85		
	Рук. груп	Виноградова	7.7.85	Системы П1...П3, П5...П9, П11...П13, П17. Схема электрическая принципиальная управления (начало).	ЛЕНАЗРОПРОЕКТ Ленинград
	Ст. инж.	Ханукаева	7.7.85		
Инв. №	Инжен	Скворцова	7.7.85		
Нормоконтролер: Орловская					Формат А2

Инв. № подл. | Подпись и дата | Взам. инв. №

Альбом VIII

КЛАПАН НАРУЖНОГО ВОЗДУХА.

~220В.

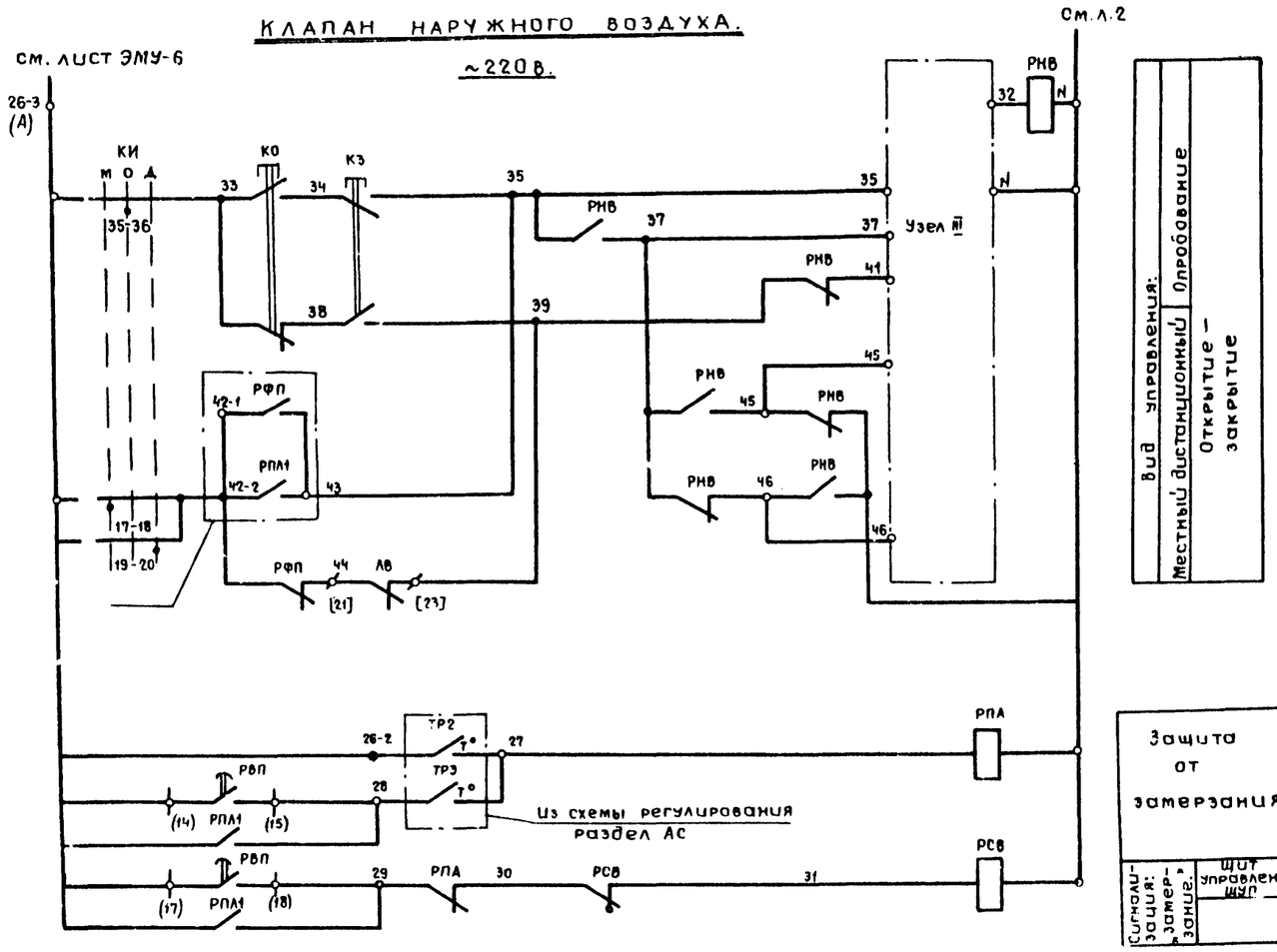

Узел III

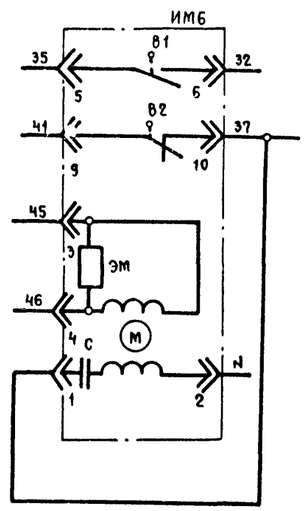

Диаграмма замыкания контактов.

Конечные выключатели исполнительного механизма ИМ6.

Обозначение контактов конечных выключателей	Ход выходного вала исполнительного механизма		
	Открыто		Закрыто
	Инерционный ход	Рабочий ход	Инерционный ход
	МЭО-4 (МЭО-1.6)		

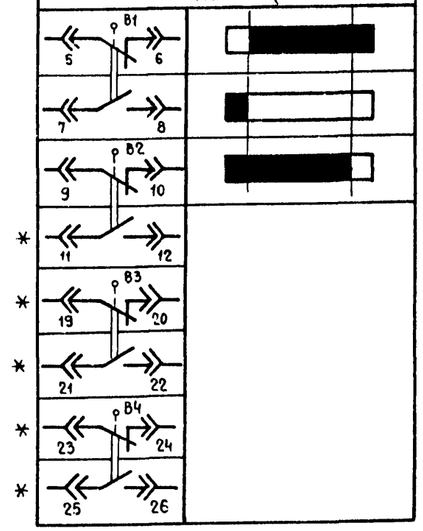

Электронагреватель клапана наружного воздуха.

~220В.

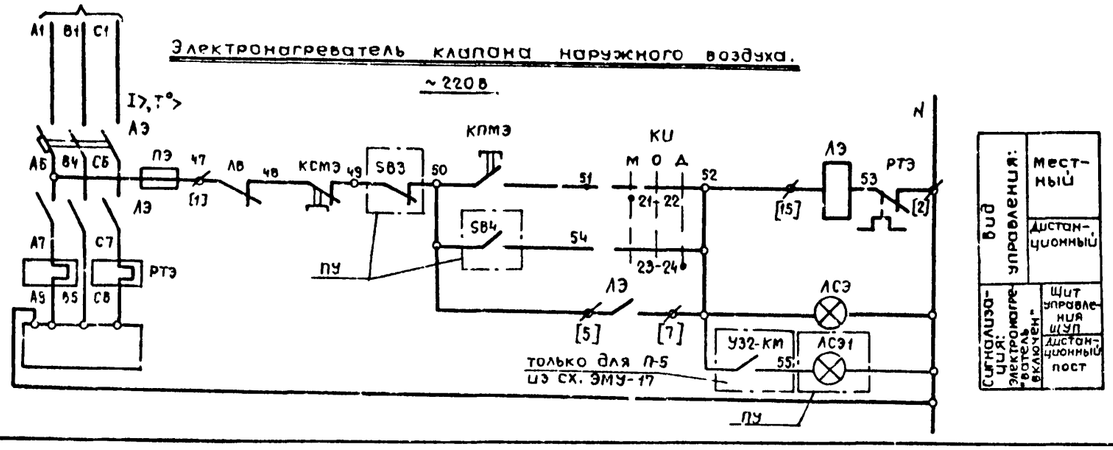

Привязан:

Инв. №

Инв. № подл. | Подпись и дата | Взам. инв. №

Гл. инж. пр.	Стрелецкая		7.7.85
Нач. отд.	Кулясов		7.7.85
Рук. груп.	Виноградова		7.7.85
Ст. инж.	Ханукаева		7.7.85

Нормоконтролер: Орловская

Т.П.503-1-32.85 ЭМУ

Автотранспортное предприятие на 150 спецавтомашин для аэропортов ГА.

Главный корпус

Стадия	Лист	Листов
Р	6	

Системы П1...П3, П5...П9, П11...П13, П17
Схема электрическая принципиальная управления (продолжение)

ЛЕНАЭРОПРОЕКТ ЛЕНИНГРАД

Формат А2

Альбом VIII

Приточная система	Сблокированная система	Узел „А"	Узел I	Выдаваемые контакты в схемы
П1	Н1 В1 В4	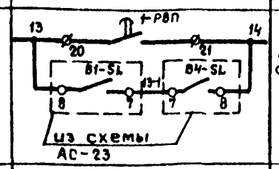	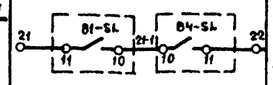	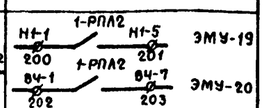
П2	Н2 В2 В5	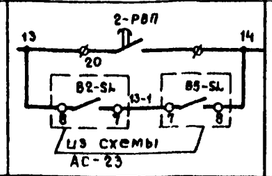	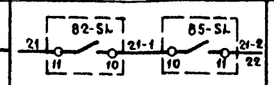	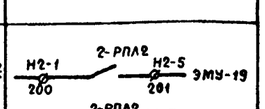
П3	Н3 В3 В6	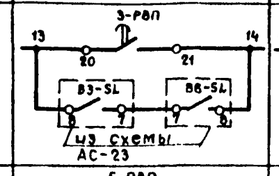	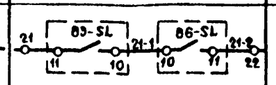	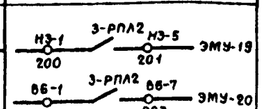
П5	В32 В32а У32	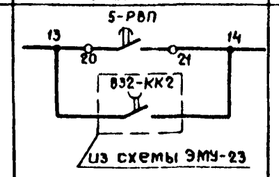	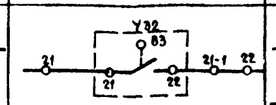	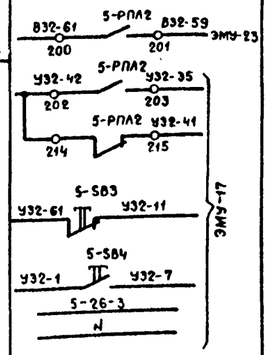
П6	В41 В41а	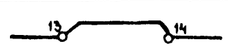		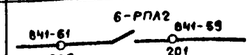
П7	В38	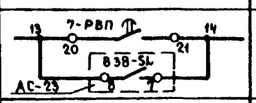	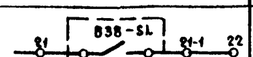	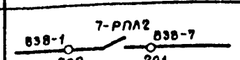
П8	В27 В27а В28 В29	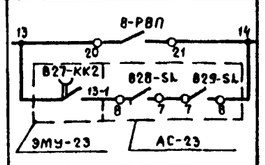	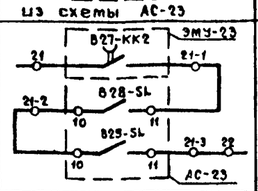	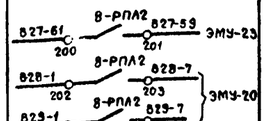
П11	В18 В18а	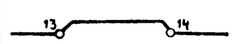	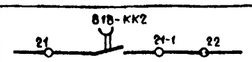	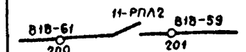
П12	В14 В20 В54	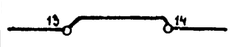	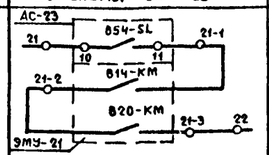	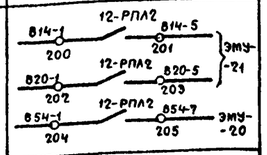
П13	А0-1	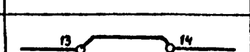	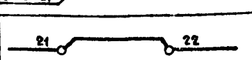	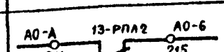

Выполнить перемычки для систем П9, П14, П15, П17



Позиц. обознач.	Наименование	Кол.	Примечание
	Щит управления		
АВ, АЭ	Выключатель автоматический	2	см. таблицу 1 листа ЭМУ-18
АВ, АЭ	Пускатель магнитный	2	
РТВ, РТЭ	Реле тепловое	2	
ТТ	Трансформатор тока ТК20	1	
ПВ, ПЭ	Предохранители ПРС-6-П, ~380В, ПВД-6	2	
П	Предохранитель ПРС-20-П, ~380В, ПВД-16	1	
П1	Предохранитель ППТ-10,	1	
Р	Рубильник, ~660В.		
РВП	Реле времени ~220В, 6П ВС-10-63	1	
РПЛ2	Реле РПУ1-362, ~220В, 6з, 2р	1	
РФП, РПЛ1.	Реле РПУ1-362, ~220В, 6з, 2р	2	
РНВ РПА	Реле РПУ1-363, ~220В, 4з, 4р	2	
КС	Переключатель ПКУ3-16И2014	1	
КИ	Переключатель ПКУ3-12С1204	1	
РСВ	Реле сигнальное РУ21/0.015 0,015А1з, 1р.	1	
КПМ КПМЭ	Кнопка управления КМЕ 4110, 1з	2	
КСМ КСМЭ	Кнопка управления КМЕ 6101, 1р	2	
ЛКН, АСВ, АСЭ	Арматура сигнальная, АЕ 325-221У2, ~220В.	3	
	Аппаратура по месту		
ИМ6	Исполнительный механизм МЭО-		Учтено в разделе ОВ
КПВ, КО КСВ, КЭ	Пост управления ПКЕ 212-2У3 кнопочный	2	переносной
	Дистанционный пост управления		
SB1... SB4	Кнопка управления	4	ПКУ15-19.231-40У3
АСВ1 АСЭ1	Арматура сигнальная	2	

Привязан:

Инв. №

Взам. инв. №

Подпись и дата

Инв. № подл.

Гл. инж. пр.	Стрелецкая		7.7.93
Нач. отд.	Кулясов		7.7.93
Рук. груп.	Виноградова		7.7.93
Ст. инж.	Ханукаева		7.7.93

Нормоконтролер: Орловская

Т.П.503-1-32.85 ЭМУ

Автотранспортное предприятие на 150 спецавтомашин для аэропортов ГА.

Главный корпус

Стадия	Лист	Листов
Р	7	

Системы П1...П3, П5...П9, П11...П13, П17. Схема электрическая принципиальная управления. (Окончание).

ЛЕНАЭРОПРОЕКТ Ленинград

Формат А2

Альбом VIII

Электродвигатель приточного вентилятора

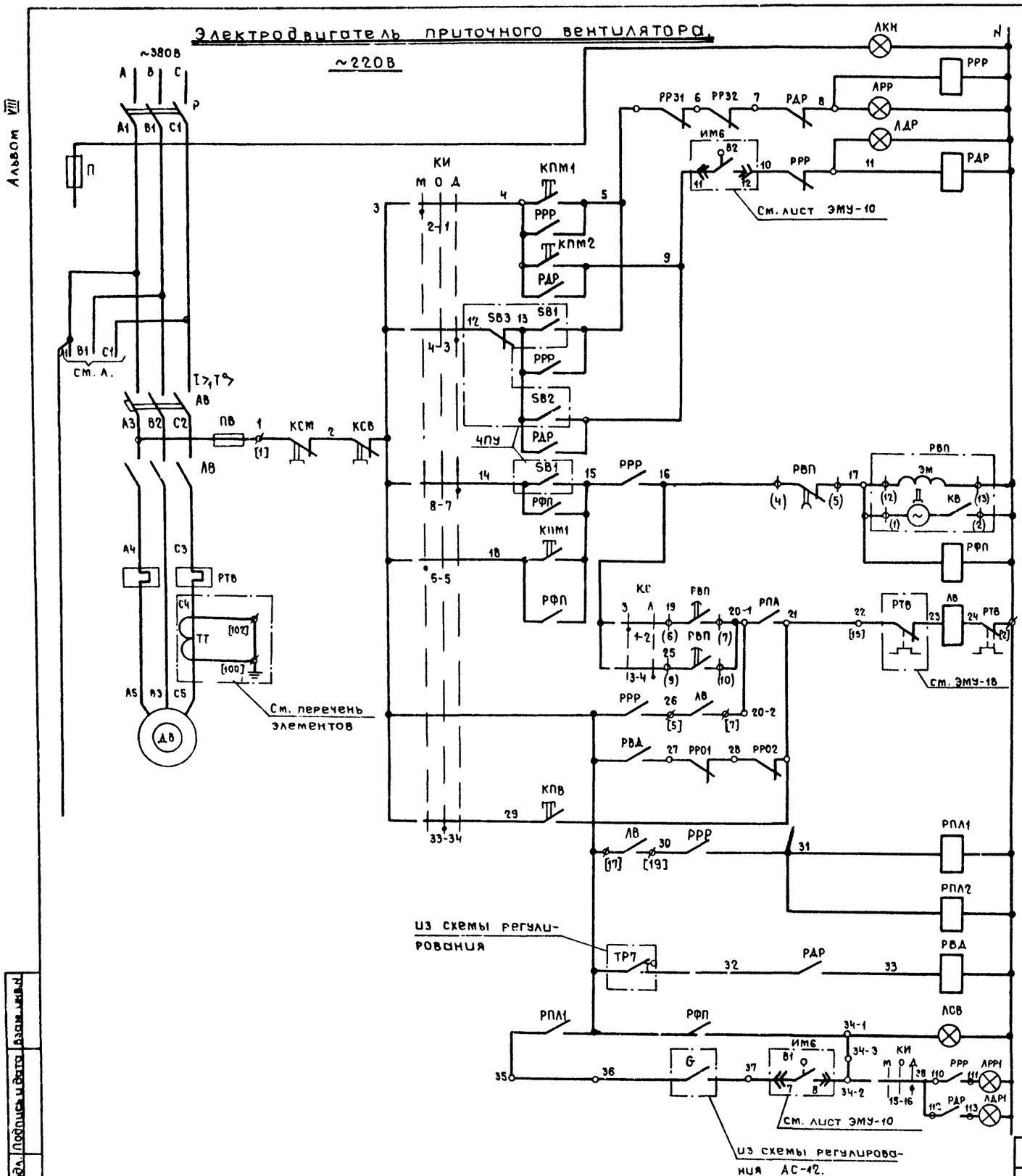

Включение главной цепи			
Включение рабочего режима			
Сигнализация:	Рабочий режим	Щит управления ЩУП	
	Дежурный режим		
Включение дежурного режима			
Вид управления:	Местный		
	Дистанционный (см. табл. 2 графа 2)		
Режим	Пуск приточной венткамеры		
	Рабочий	Включение вентилятора	
	Дежурный		
Вид управления "опробование"			
Рабочий режим	Рабочий	Работа вентилятора	
	Дежурный	Пуск приточной венткамеры	
Сигнализация: Приточная венткамера работает:		Щит управления ЩУП	
		Пост дистанционного управления	

Позиц. обозн.	Наименование	Кол.	Примечание
	Щит управления 4ЩУВ		
АВ, А3	Выключатель автоматический	2	см. табл. 1 лист ЭМУ-18
АВ, А3	Пускатель магнитный	2	
РТВ, РТВ	Реле тепловое	2	
ТТ	Трансформатор тока 200/5 ТК-20	1	
ПВ, ПЭ	Предохранитель ПРС-6-П ~380В, ПВД-6	2	
П	Предохранитель ПРС-20-П ~380В, ПВД-16	1	
П1	Предохранитель ППТ-10, ~250В ВТФ6	1	
Р	Рубильник Р11-31320 / Р11-35320 ~660В	1	
РВП	Реле времени ВС-10-63 (ВС-56) ~220В, 6П	1	
РПЛ2	Реле РПУ-1-362, ~220В 63, 2р	1	
РРР, РДР, РФП, РПЛ1	Реле РПУ-1-362; ~220В 63, 2р.	4	
РВД, РПА, РНВ1	Реле РПУ-1-363; ~220В 43, 2р.	3	
РР01; РР31; РР02; РР32; РНВ2	Реле РПУ-1-365; ~220В 23, 2р	5	
КС	Переключатель ПКУ3-16И2014	1	
КИ	Переключатель ПКУ3-12С1204	1	
РСВ	Реле сигнальное РУ21/0.015 0.015А 13, 1р.	1	
КПМ1	Кнопка управления КМЕ-4120 23	1	
КПМ2 КПМ3	Кнопка управления КМЕ-4110 13	2	
КСМ КСМ3	Кнопка управления КМЕ-6101 1р	2	
ЛКН, ЛРР, ЛДР, ЛСВ, ЛСЭ	Арматура сигнальная АЕ 325 221У2 ~220В	5	
	Аппаратура по месту		
ИМ6	Исполнительный механизм МЭО-4,6/25-0,25У	1	Учтено в части "ОВ"
ИМ4	Исполнительный механизм МЭО-0,63.	1	
КСВ, КПВ, К32. К01, К31, К02	Пост управления кнопочный ПКЕ-212-2У3.	3	Переносной
	Пост дистанционного управления ПУ		
SB3, SB4 SB5	Кнопка управления	3	ПКУ15-19.331- 40У3
АРР1, ЛДР1, АСЭ1	Светосигнальная арматура	3	
SB1 SB2	Кнопка управления исп.1	2	

Привязан:

Инв. №

Гл.инж.пр	Стрелецкая		7.83
Нач.отд	Кулагов		7.83
Рук.груп.	Виноградов		7.83
Ст.инж.	Ханукаом		7.83
Инженер	Скворцова		5.83

Т.П. 503-1-32.85 — ЭМУ

Автотранспортное предприятие на 150 спецавтомашин для аэропортов ГА.

Главный корпус

Стадия	Лист	Листов
Р	8	

Система ПУ. Схема электрическая принципиальная управления (начало)

ЛЕНАЭРОПРОЕКТ Ленинград

Инв. № подл. | Подпись и дата | Взам. инв. №

Альбом VIII

Клапан наружного воздуха.

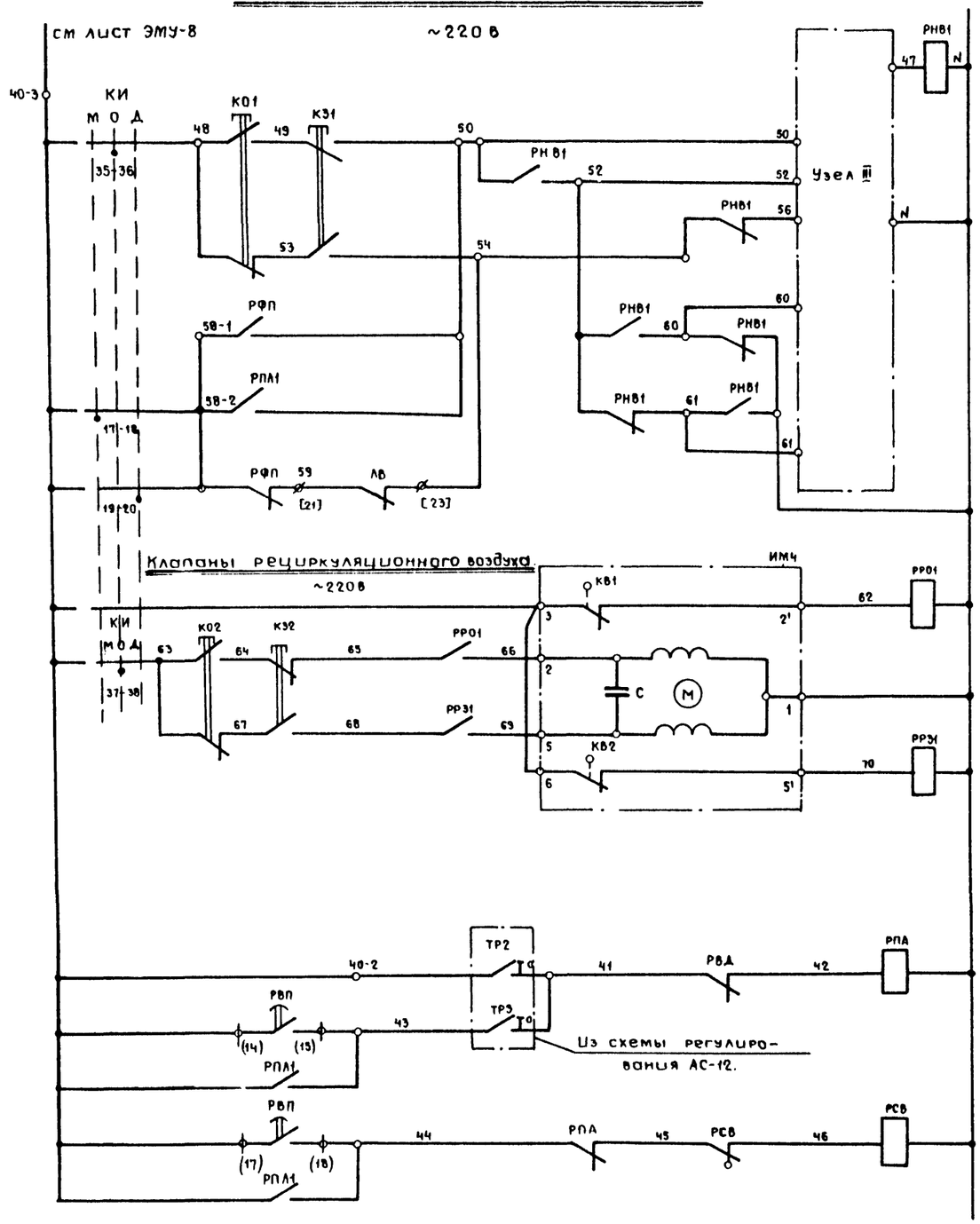

Вид управления:	
Местный	Опробование
дистанционный	Открытие – закрытие

Вид управления	
Местный	Опробование
	Открытие
	Закрытие
дистанцион.	Открытие
	Закрытие

Сигнализация: „замерзание"	
Защита от замерзания	Щит управления ЩУП

Узел III

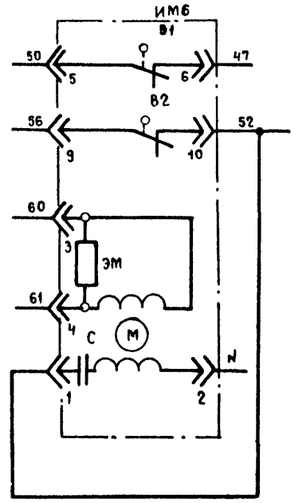

В схему регулирования

лист АС-12.

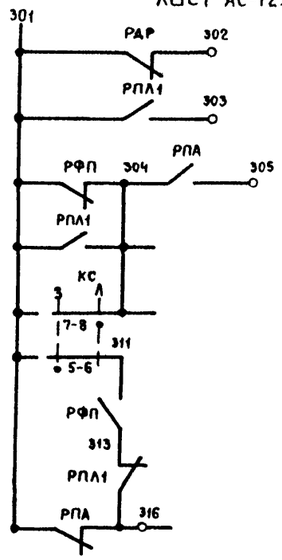

Инв. № подл. | Подпись и дата | Взам. инв. №

Привязан:			Гл. инженер	Стрелецкая	7.7.88
			Нач. отд.	Кулясов	7.7.88
			Рук. груп.	Виноградова	7.7.88
			Ст. инж.	Ханукаева	7.7.88
Инв. №			Инженер	Скворцова	7.7.88

Т.П. 503-1-32.85 ЭМУ

Автотранспортное предприятие на 150 спецавтомашин для аэропортов ГА.

Главный корпус.

Стадия	Лист	Листов
Р	9	

Система П4. Схема электрическая принципиальная управления (продолжение)

ЛЕНАЭРОПРОЕКТ Ленинград

Нормоконтролер: Орловская

Формат А2

Альбом VIII

Электронагреватель клапана наружного воздуха.

~220 В.

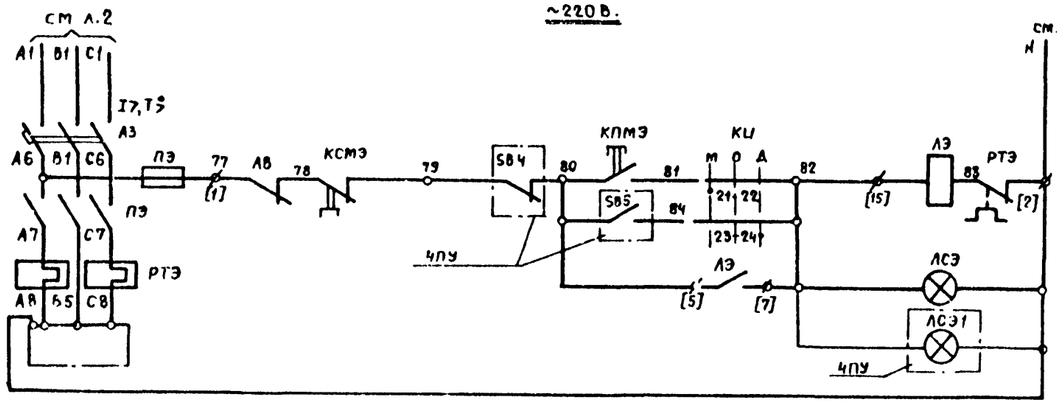

Вид управления:	местный
	дистанционный (см. табл.3 графа 2)
Сигнализация „Электронагреватель включен"	Щит управления ЩУП

Поясняющая схема.

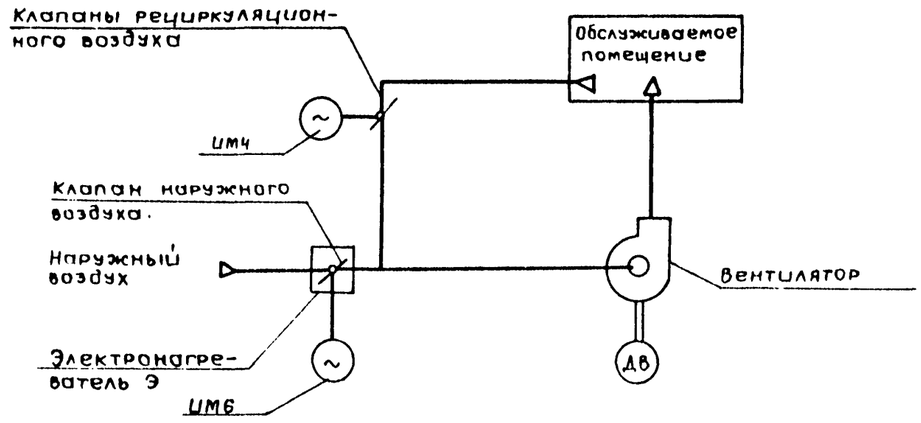

Диаграмма замыкания контактов.

Ключ избирания КИ

ПКУЗ-12С1204			
Соединение контактов	Местное	Опробование	Дистанционная
	М	О	Д
	-45°	0°	+45°
1-2	×	—	—
3-4	—	—	×
5-6	×	—	—
7-8	—	—	×
9-10	×	—	—
11-12	—	—	×
* 13-14	×	—	—
15-16	—	—	×
17-18	×	—	—
19-20	—	—	×
21-22	×	—	—
23-24	—	—	×
25-26	×	—	—
* 27-28	—	—	×
29-30	×	—	—
* 31-32	—	—	×
33-34	—	×	—
35-36	—	×	—
37-38	—	×	—
39-40	—	×	—
* 41-42	—	×	—
43-44	—	×	—
* 45-46	—	×	—
* 47-48	—	×	—

* не используется

Конечные выключатели исполнительного механизма ИМ5, ИМ6.

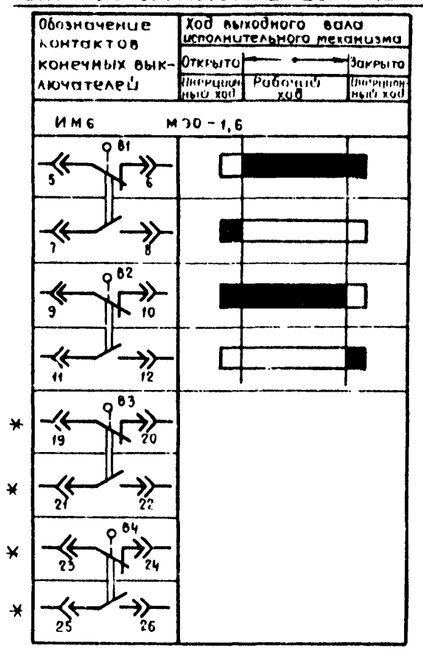

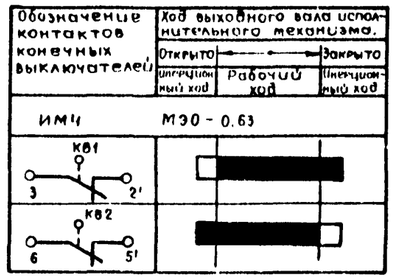

Ключ сезона КС

ПКУЗ-16И2014		
Соединение контактов	Зима	Лето
	З	Л
	0°	+45°
1-2	×	—
3-4	—	×
5-6	×	—
7-8	—	×

Т.П. 503-1-32.85				ЭМУ	
Автотранспортное предприятие на 150 спецавтомашин для аэропортов ГА					
Главный корпус.				Стадия	Лист	Листов
				Р	10	
Система П4. Схема электрическая принципиальная управления. (Окончание)				ЛЕНАЭРОПРОЕКТ ЛЕНИНГРАД	
Гл инж пр	Стрелецкая		7.7.83		
Нач отд.	Кулясов		7.7.83		
Рук груп	Виноградова		7.7.83		
Ст инж	Ханукаева		7.7.83		
Инжен	Скворцова		7.7.83		

Привязан:

Инв. №

Нормоконтролер: Орловская

Формат А2

Инв. № подл. | Подпись и дата | Взам. инв. №

Альбом VIII

Общие цепи управления вентиляторами

~220В

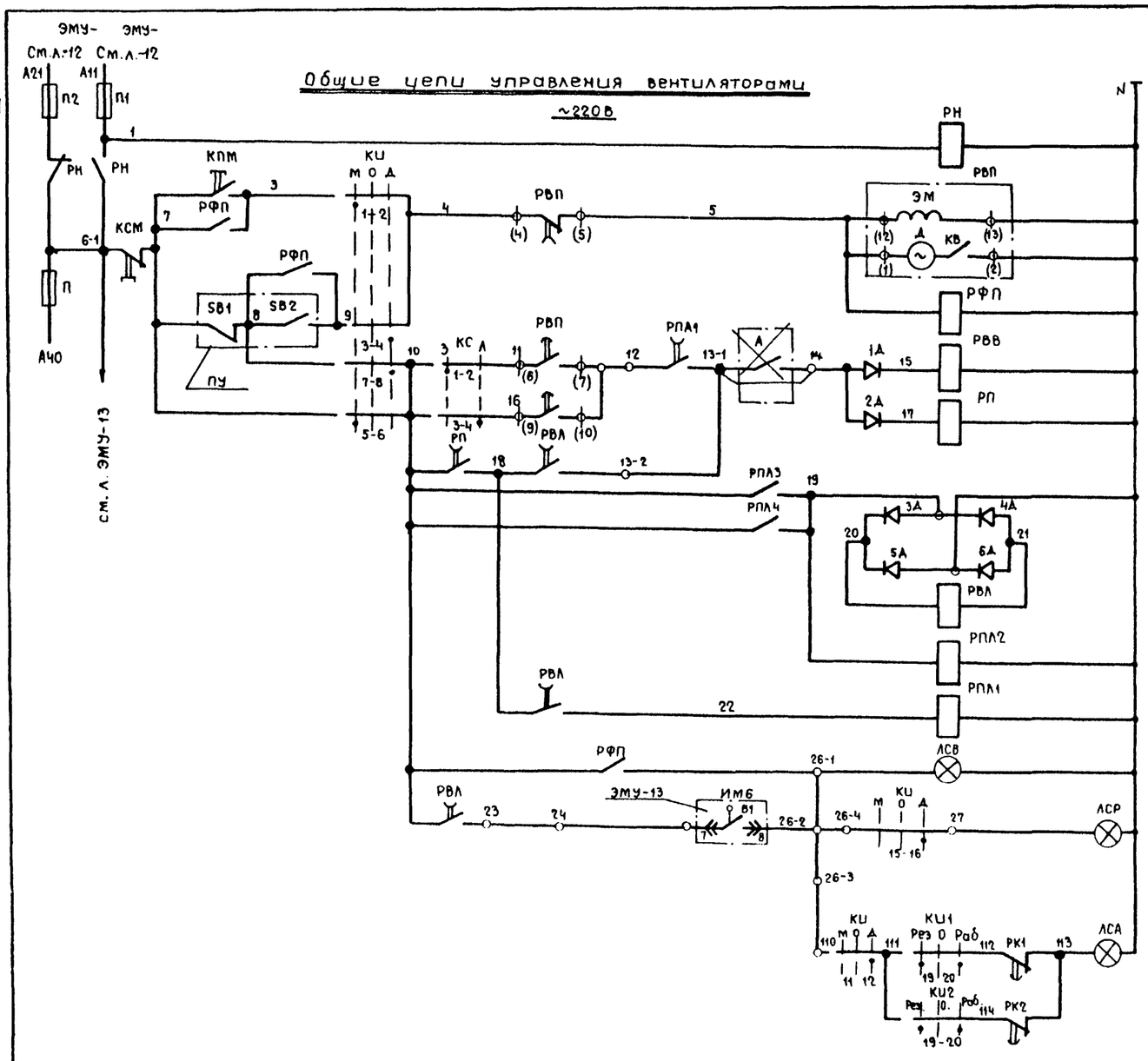

Резервирование питания	
Вид управления: местный	
Пуск приточной венткамеры	
Вид управления: дистанционный (см. табл. 2, графа 2)	
Включение приточного вентилятора	
Работа приточного вентилятора	
Сигнализация приточного вентилятора	Щит управления ЩУП
	Работа
	Авария

Позиц. обозн.	Наименование	Кол.	Примечание
	Щит управления 10 ЩУВ		
АВ1, АВ2, АЭ	Выключатель автоматический	3	см. таблицу 1 лист ЭМУ-18
АВ1, АВ2 АЭ	Пускатель магнитный	3	
РТВ1, РТВ2 РТЭ	Реле тепловое	3	
ТТ1; ТТ2	Трансформатор тока 200/5* ТК20	2	
ПВ1, ПВ2 ПЭ	Предохранитель ПРС-6-П, ~380В, ПВД-6	3	
П	Предохранитель ПРС-20-П, ~380В ПВД-16	1	
П1, П2	Предохранитель ПРС-63-П, ~380В ПВД-25	2	
ПЭ	Предохранитель ППТ-10, ~250В ВТФ-6	1	
Р1, Р2	Рубильник Р11-31320 / Р11-35320 ~660В	2	
ПП	Переключатель пакетный ПП3-25/Н2	1	
РВП	Реле времени ВС-10-63 (ВС-56) ~220В, 6П	1	
РВВ, РП РПА1	Реле времени РЭВ-816, -1108; 2з, 2р; выд. вр. 0.5÷1.5 сек.	3	0.5 сек.
РВА	Реле времени РЭВ-884; ~220В; 3з, 1р; выд. вр. 5÷10 сек.	1	10 сек.
РК1, РК2	Реле времени РЭВ-884; ~220В; 2з, 2р; выд. вр. 5÷10 сек.	2	10 сек.
1Д...7Д; 8Д1...11Д1; 8Д2...11Д2	Диод Д226Б, 400В; 0,3А	15	
РПЛ2	Реле РПУ1-362, ~220В; 6з, 2р	1	
РФП, РПЛ1	Реле РПУ1-362, ~220В; 6з, 2р	2	
РПЛ3, РПЛ4 РНВ	Реле РПУ1-363, ~220В; 4з, 4р.	3	
РН, РПА	Реле РПУ1-365, ~220В; 2з, 2р	2	
КС	Переключатель ПКУ3-16П2014	1	
КИ1, КИ2	Переключатель ПКУ3-12С5008	2	
КИ	Переключатель ПКУ3-12С1204	1	
РСВ	Реле сигнальное РУ21/0,015 0,015А; 1з; 1Р	1	
КПМ КПМ3	Кнопка управления КМЕ-4110, 1з.	2	
КСМ КСМ3	Кнопка управления КМЕ-6101, 1Р.	2	
АКН1, АКН2 ЛСВ, ЛСЭ, АРВ1, АРВ2	Арматура сигнальная АЕ325 2212У2 ~220В	6	
АГВ1, АГВ2	Арматура сигнальная АЕ323 2212У2	2	
	Аппаратура по месту		
ИМ6	Исполнительный механизм МЭО-1,6/25-0,25 И	1	Учтено в части "ОВ"
КПВ1, КСВ1, КПВ2, КСВ2; КО, КЭ.	Пост управления кнопочный ПКЕ-212-2У3.	3	Переносной
	Пост дистанционного управления ПУ		
SB1, SB2 SB3, SB4	Кнопка управления	4	ПКУ 15-19.331-
АСН, АСР АСА	Светосигнальная арматура.	3	40У3

Ключ сезона КС

Соединение контактов	Зима	Лето
	3	Л
	0°	+45°
ПКУ3-16У2014		
1-2	×	—
3-4	—	×
5-6	×	—
7-8	—	×

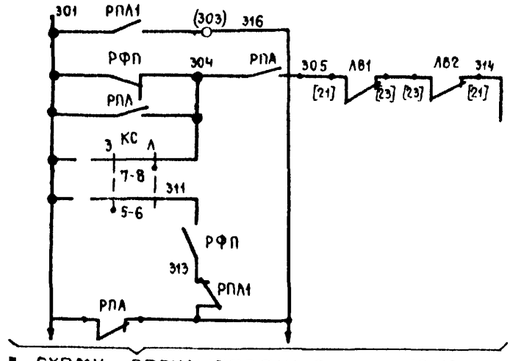

В схему регулирования лист АС-16.

				ТП 503-1-32.85	ЭМУ
				Автотранспортное предприятие на 150 спецавтомашин для аэропортов ГА	
				Главный корпус.	Стадия: Р; Лист: 11; Листов:
Гл. инж. пр.	Стрелецкая		11.83	Система П10, П10а. Схема электрическая принципиальная управления. (начало)	ЛЕНАЭРОПРОЕКТ г. Ленинград
Нач. отд.	Кулясов		11.83		
Рук. груп.	Виноградова		11.83		
Ст. инж.	Ханчукаева		11.83		
Инжен.	Юхлина		11.83		
Привязан:				Нормоконтролер: Орловская	Формат А2
Инв. №					

Инв. № подл. | Подпись и дата | Взам. инв. №

Электродвигатель 1-го приточного вентилятора ~220 В

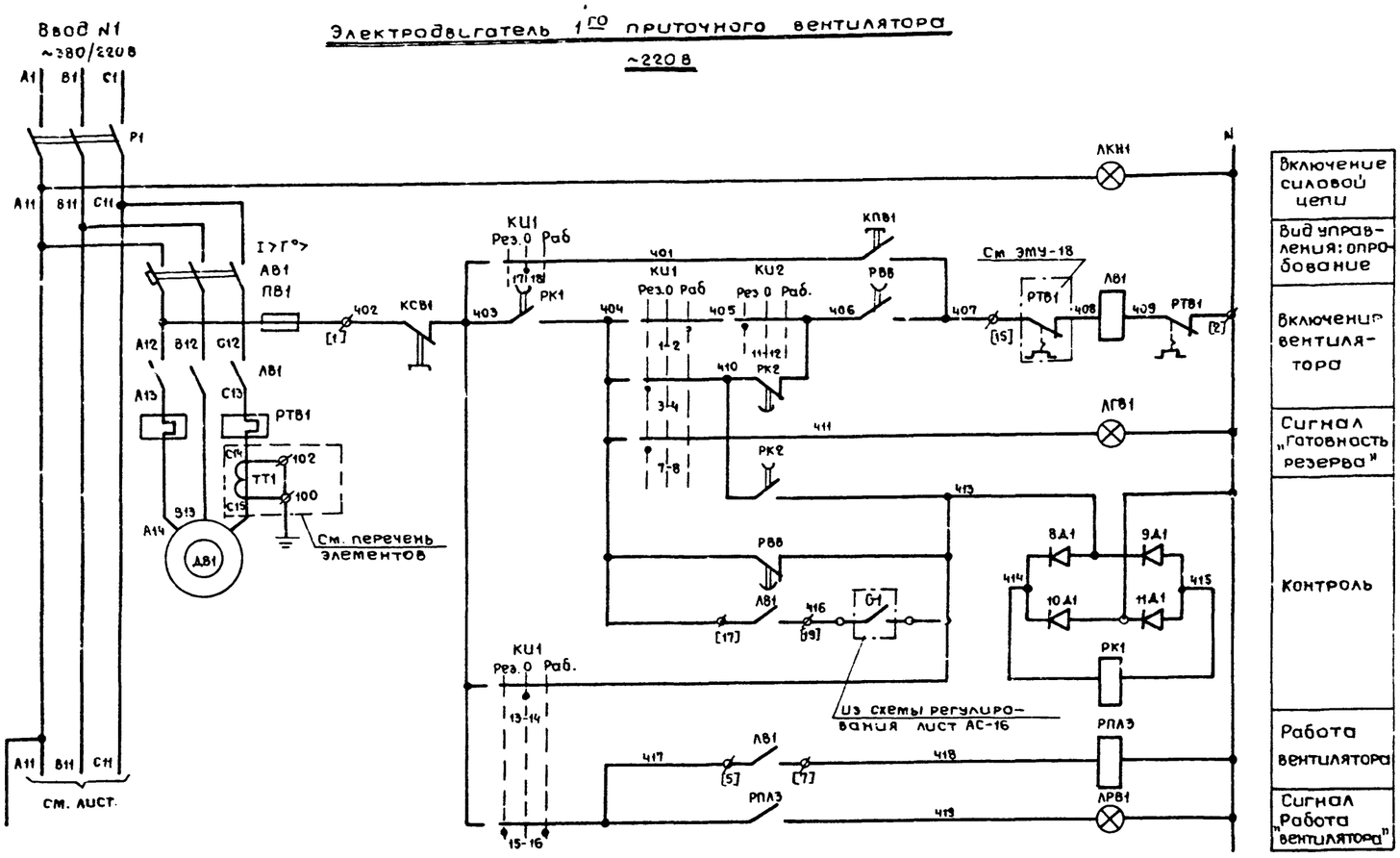

Электродвигатель 2-го приточного вентилятора. ~220 В.

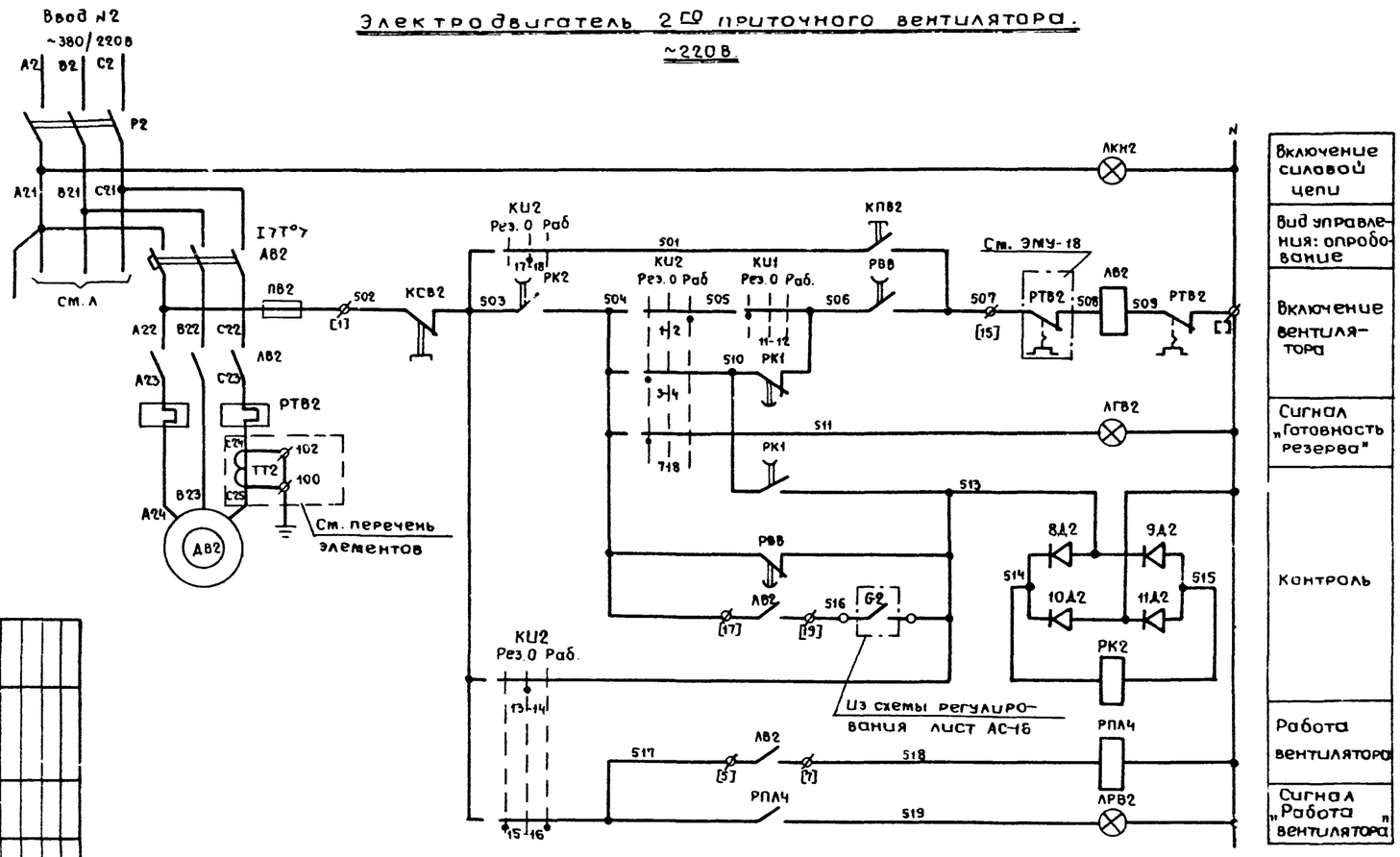

Диаграмма замыкания контактов

Ключ избирания КИ1; КИ2.

ПКУ3-12С5008			
Соединение контактов	Резервный	Опробование	Рабочий
	Рез.	0	Раб.
	-45°	0	+45°
1-2	—	—	X
3-4	X	—	—
5-6	—	—	X
7-8	X	—	—
9-10	—	—	X
11-12	X	—	—
13-14	—	X	—
15-16	X	—	X
17-18	—	X	—
19-20	X	—	X

* не используется

Привязан:

Инв. №

Гл. инж. пр.	Стрелецкая		22.83
Нач. отд.	Кулясов		22.83
Рук. гр.	Виноградов		22.83
Ст. инж.	Ханукаева		22.83
Инж.	Юхмина		22.83

ТП 503-1-32.85

ЭМУ

Автотранспортное предприятие на 150 спецавтомашин для аэропортов ГА.

Главный корпус

Система П10, П10а. Схема электрическая принципиальная управления. (Продолжение)

Стадия	Лист	Листов
Р	12	

ЛЕНАТРОПРОЕКТ
Ленинград

Альбом VIII

Клапан наружного воздуха. ~220 В

См. лист ЭМУ-11

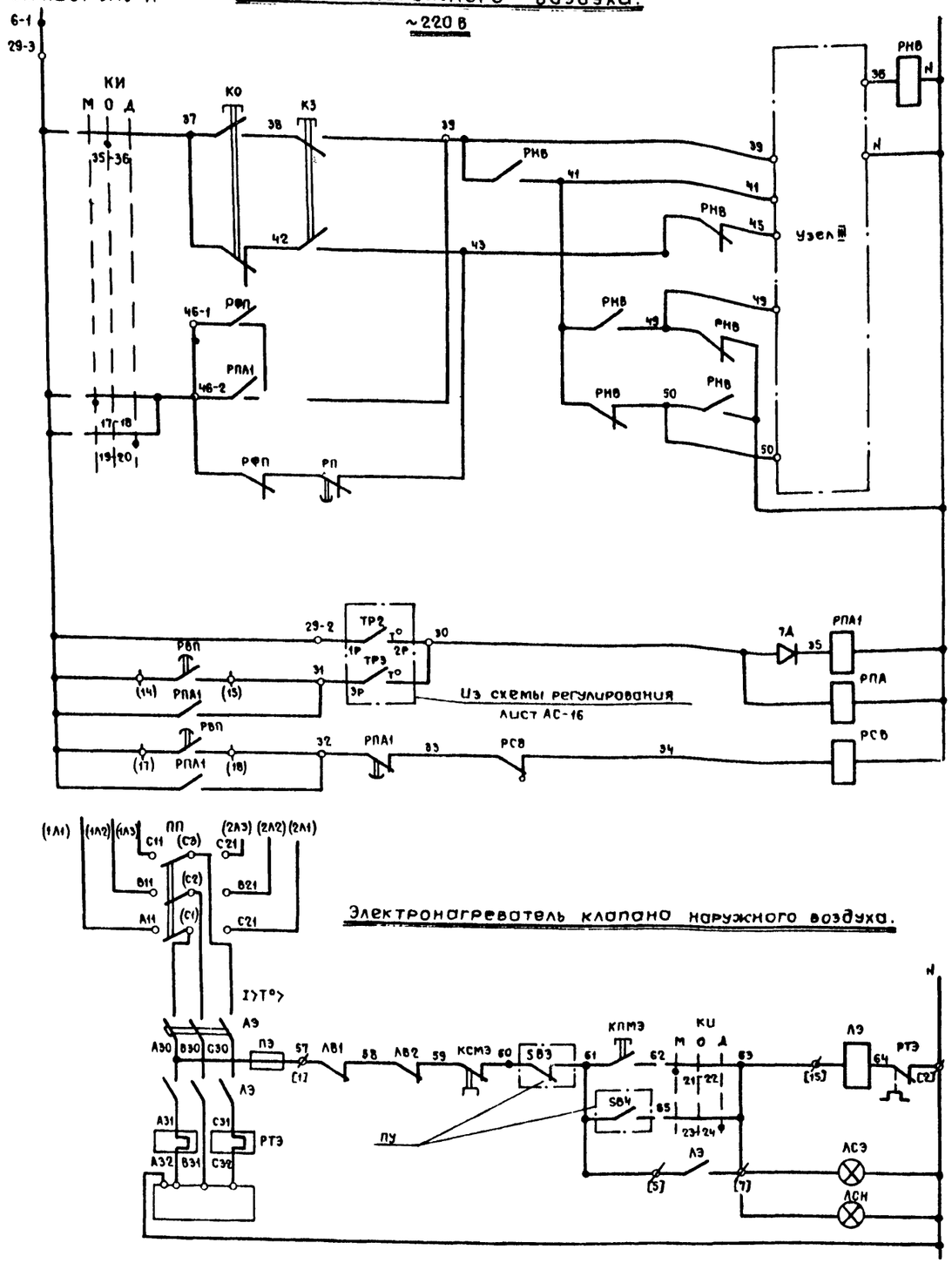

Вид управления:	Местный дистанционный	Опробование
		Открытие – Закрытие

Защита от замерзания	
Сигнализация «Замерзание»	Щит управления МУП

Электронагреватель клапана наружного воздуха.

Вид управления	Местный
	Дистанционный
Сигнализация «Электронагреватель включен»	Щит управления МУП
	Дистанционный пост управления

Узел III

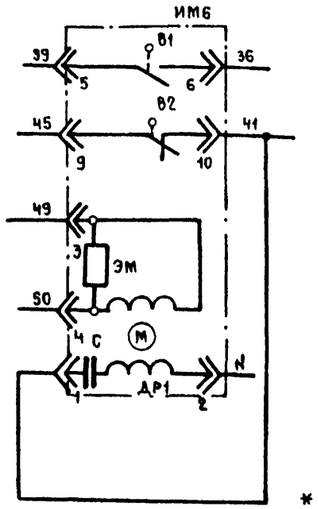

Диаграммы замыкания контактов.

Конечные выключатели исполнительного механизма ИМ6.

Обозначение контактов конечных выключателей	Ход выходного вала исполнительного механизма			
	Открыто			Закрыто
	Инерционный ход	Рабочий ход		Инерционный ход
	МЭО-1,6/25-0,25У			

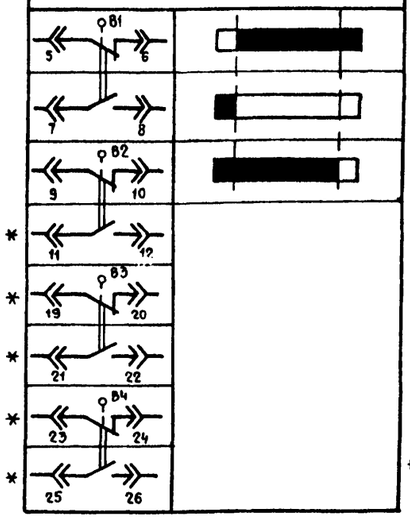

* – не используется

Ключ избирания КИ

ПКУ3-12С1204			
Соединение контактов	Местное	Опробование	Дистанционное
	М	О	А
	-45°	0°	+45°
1-2	×	—	—
3-4	—	—	×
5-6	×	—	—
7-8	—	—	×
* 9-10	×	—	—
11-12	—	—	×
* 13-14	×	—	—
15-16	—	—	×
17-18	×	—	—
19-20	—	—	×
21-22	×	—	—
23-24	—	—	×
25-26	×	—	—
* 27-28	—	—	×
29-30	×	—	—
* 31-32	—	—	×
33-34	—	×	—
35-36	—	×	—
* 37-38	—	×	—
* 39-40	—	×	—
* 41-42	—	×	—
43-44	—	×	—
* 45-46	—	×	—
* 47-48	—	×	—

* – не используется

Инв. № подл. | Подпись и дата | Взам. инв. №

Привязан:

Инв. №

Гл. инж. пр.	Стрелецкая		7.7.83
Нач. отд.	Кулясов		7.7.83
Рук. груп.	Виноградова		7.7.83
Ст. инж.	Канукаева		7.7.83
Инжен.	Юхлина		7.7.83
Нормоконтролер:	Орловская		

Т.П.503-1-32.85 ЭМУ

Автотранспортное предприятие на 150 спецавтомашин для аэропортов ГА

Главный корпус

Стадия	Лист	Листов
Р	13	

Система П10, Л10а. Схема электрическая принципиальная управления (окончание)

ЛЕНАЭРОПРОЕКТ ЛЕНИНГРАД

Формат А2

Альбом VIII

Электродвигатель приточного вентилятора. ~220В.

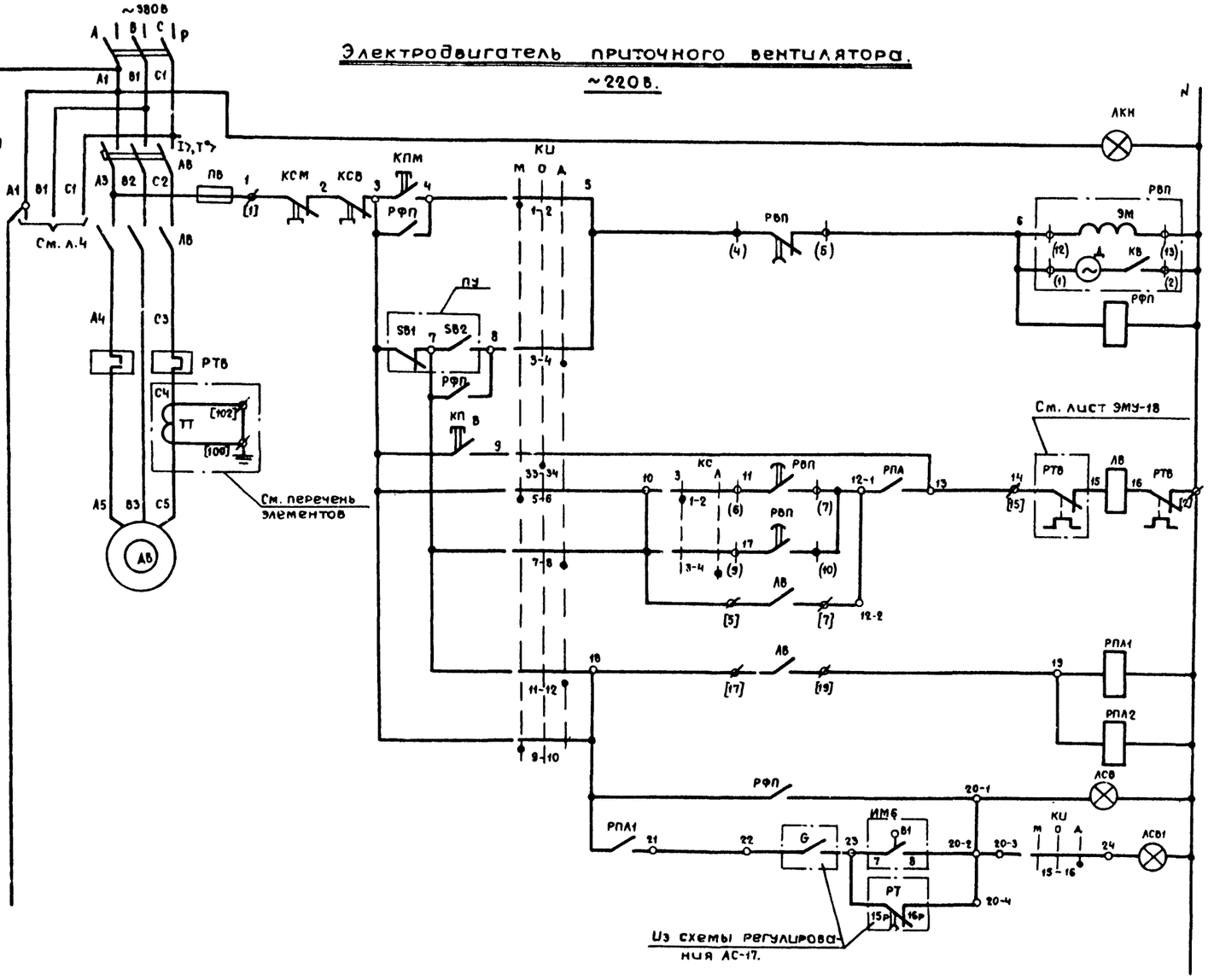

Диаграмма замыкания контактов

Включение главной цепи	
Вид управления: местный	
Пуск приточной венткамеры	
Вид управления	Дистанционный (см. табл. 2 графа 2)
	Опробование
Включение вентилятора	
Работа вентилятора	
Сигнализация: „Приточная венткамера работает"	Щит управления ЩУП

Ключ избирания КИ

Соединение контактов.	Местное	Опробование	Дистанционное
	М	О	Д
	-45°	0°	+45°
ПКУЗ - 12С1 204			
1-2	×	—	—
3-4	—	—	×
5-6	×	—	—
7-8	—	—	×
9-10	×	—	—
11-12	—	—	×
* 13-14	×	—	—
15-16	—	—	×
17-18	×	—	—
19-20	—	—	×
21-22	×	—	—
23-24	—	—	×
25-26	×	—	—
* 27-28	—	—	×
29-30	×	—	—
* 31-32	—	—	×
33-34	—	×	—
35-36	—	×	—
* 37-38	—	×	—
39-40	—	×	—
* 41-42	—	×	—
43-44	—	×	—
* 45-46	—	×	—
* 47-48	—	×	—

*- не используется

Обозначение контактов конечных выключателей	Ход выходного вала исполнительного механизма: Открыто (Инерционный ход)	Рабочий ход	Закрыто (Инерционный ход)
МЭО-4			

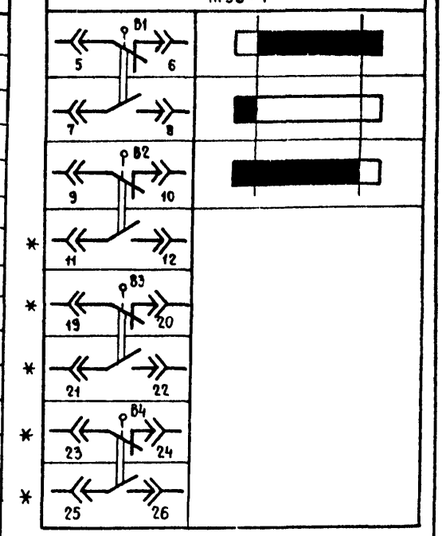

Ключ сезона КС

Соединение контактов	Зима	Лето
	З	Л
	0°	+45°
ПКУЗ - 16И2014		
1-2	×	—
3-4	—	×
5-6	×	—
7-8	—	×

В схему лист АС-17

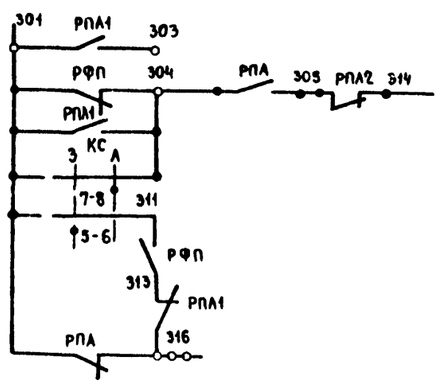

Т.П.503-1-32.85				ЭМУ	
Автотранспортное предприятие на 150 спецавтомашин для аэропортов ГА					
Главный корпус				Стадия: Р	Лист: 14
Системы П14, П15. Схема электрическая принципиальная управления (начало).				ЛЕНАЭРОПРОЕКТ ЛЕНИНГРАД	
Гл.инж.пр.	Стрелецкая		7.7.83		
Нач.отд.	Кулясов		7.7.83		
Рук.груп.	Виноградова		7.7.83		
Ст.инж.	Ханукаева		7.7.83		

Привязан:

Инв. №

Инв. № подл. | Подпись и дата | Взам. инв. №

Альбом VIII

Клапан наружного воздуха.

~220 В.

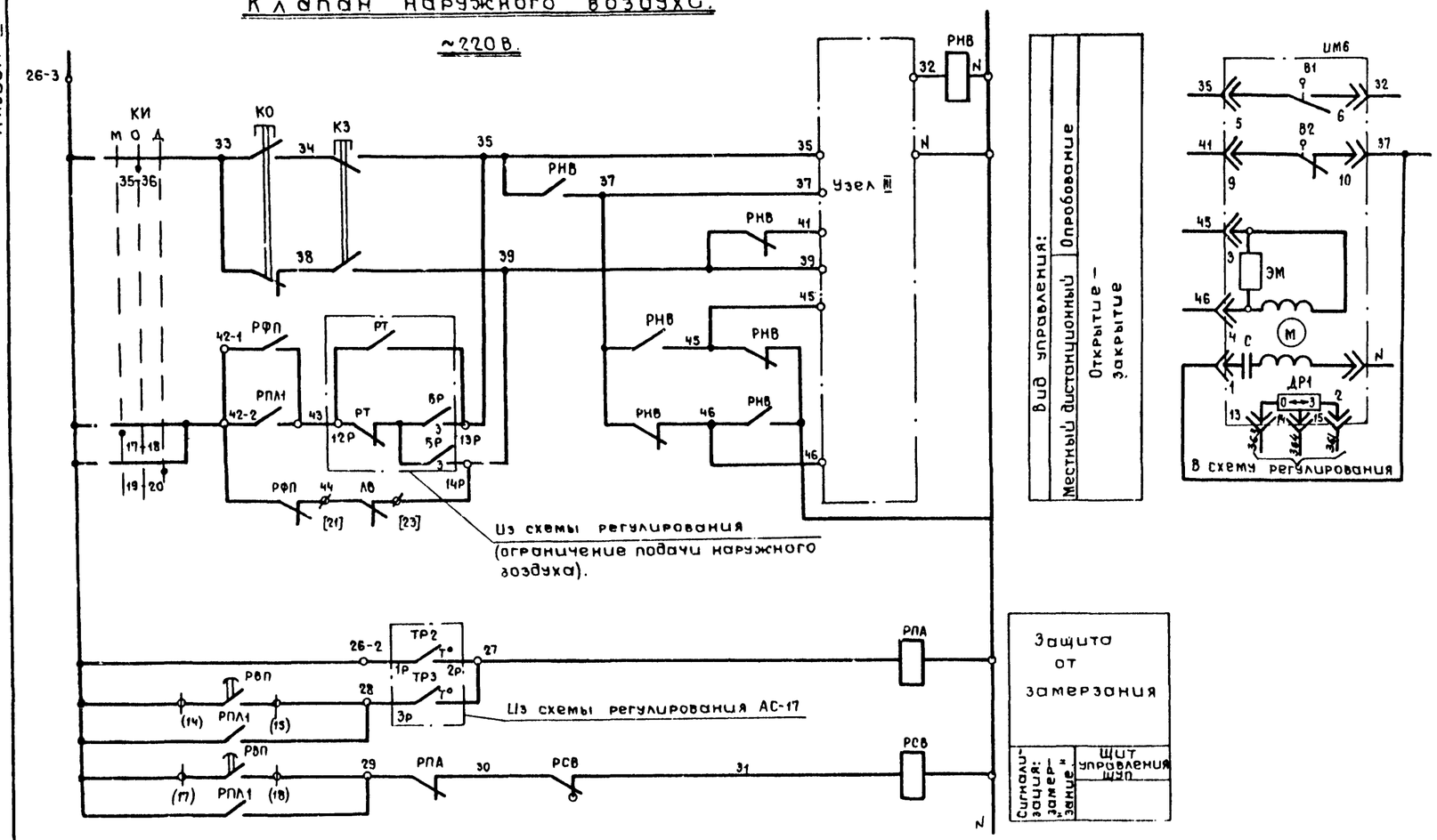

Позиц. обозначение	Наименование	Кол.	Примечание
	Щит управления 14 ЩУВ (15 ЩУВ)		
АВ, АЭ	Выключатель автоматический,	2	смотри лист ЭМУ-18
ЛВ, ЛЭ	Пускатель магнитный	2	
РТВ, РТЭ	Реле тепловое	2	
ТТ	Трансформатор тока	1	
ПВ, ПЭ	Предохранитель ПРС-6-П, ~380В, ПВД-6	2	
П	Предохранитель ПРС-20-П, ~380В, ПВД-16	1	
П1	Предохранитель ППТ-10, ~250В, ВТФ-6	1	
Р	Рубильник ~660В $\frac{Р11-31320}{Р11-35320}$	1	
РВП	Реле времени ВС-10-63, ~220В, 6П	1	
РПЛ2	Реле РПУ1-361, ~220В, 8з	1	
РФП РПЛ1	Реле РПУ1-362, ~220В, 6з+2р	2	
РНВ, РПА	Реле РПУ1-363, ~220В, 4з+4р	2	
КС	Переключатель ПКУ3-16И2014	1	
КИ	Переключатель ПКУ3-12С1204	1	
РСВ	Реле сигнальное РУ21/0,015 0,015А; 1з, 1р.	1	
КПМ КПМЭ	Кнопка управления КМЕ4110 13 контакт	2	
КСМ КСМЭ	Кнопка управления КМЕ 6101 1р контакт	2	
ЛКН, ЛСВ, ЛСЭ	Арматура сигнальная АЕ325-2212У2	3	
	Дистанционный пост управления ПУ		
SB1, SB2, SB3, SB4	Кнопка управления	4	ПКУ15-19.231-40У3
ЛСВ1 ЛСЭ1	Арматура сигнальная	2	
	Аппаратура по месту		
ИМ6	Механизм исполнительный МЭО-1,6/25-0,25И	1	Учтено в части „ОВ"

Электронагреватель клапана наружного воздуха.

~220 В

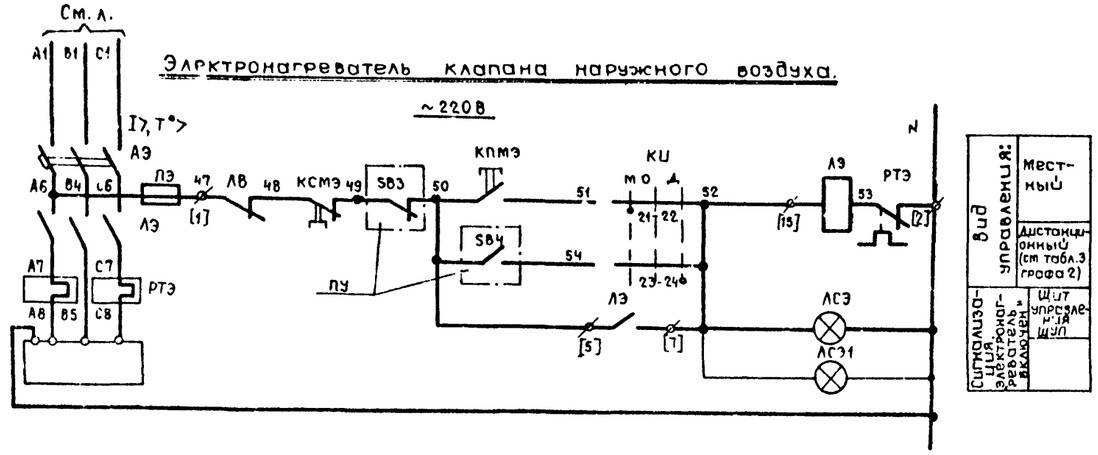

Инв. № подл. | Подпись и дата | Взам. инв. №

Т.П.503-1-32.85 ЭМУ

Автотранспортное предприятие на 150 спецавтомашин для аэропортов ГА

Главный корпус

Стадия	Лист	Листов
Р	15	

Системы. П14, П15, Схема электрическая принципиальная управления (окончание).

ЛЕНАЭРОПРОЕКТ ЛЕНИНГРАД

Привязан:

Инв. №

Гл. инж. пр.	Стрелецкая		
Нач. отд.	Кулясов		
Рук. гр.	Никогрудов		
Ст. инж.	Канукаева		

Нормоконтролер Орловская

Формат А2

Альбом VIII

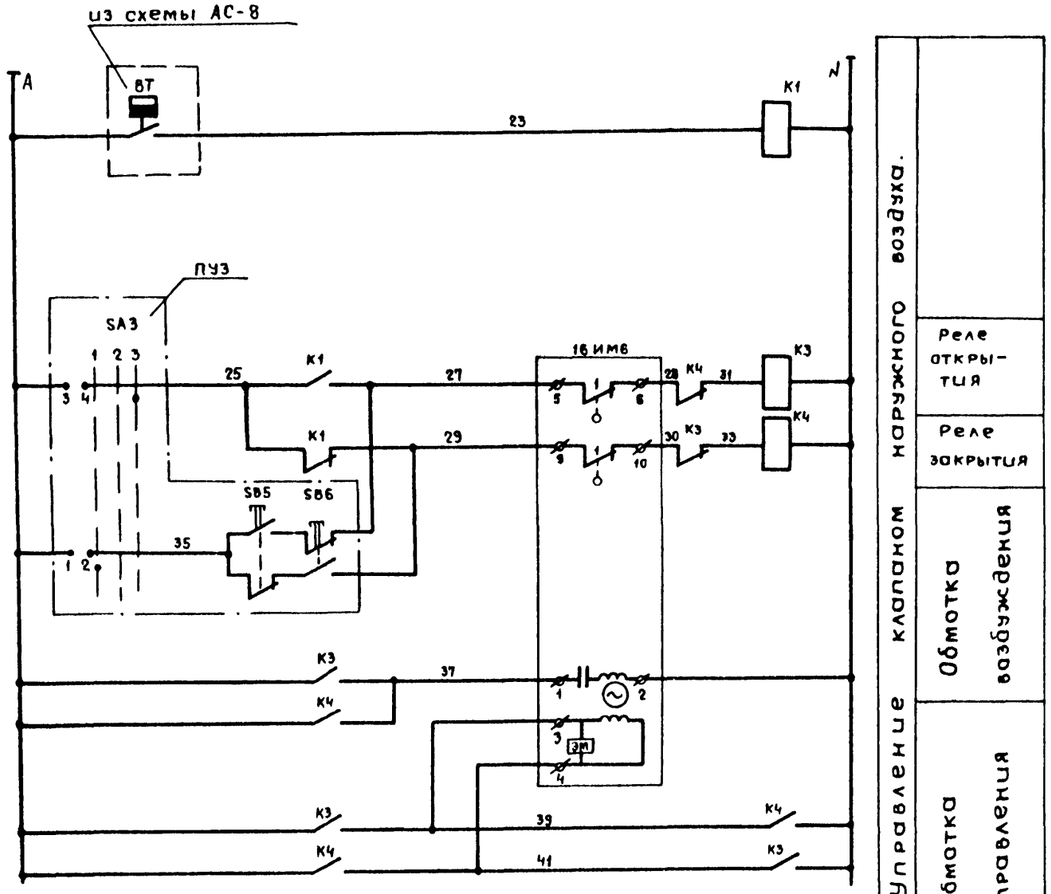

Диаграммы замыкания контактов.

Исполнительного механизма 16ИМ6

МЭО-4/63

Обознач. конечных выключ.	№ контакта	Положение клапана наружного воздуха: откр. — закр.
В1	1 (5-6)	
	2 (7-8)	
В2	1 (9-10)	
	2 (11-12)	
В3	1 (19-20)	
	2 (21-22)	
В4	1 (23-24)	
	2 (25-26)	

Поз. Обозн.	Наименование	Кол.	Примечание
	Аппаратура по месту		
16ИМ6	Исполнительный механизм МЭО-4/63	1	Учтено в части „ОВ"
К1	Пускатель магнитный ПМЕ-081 ~220 В	1	
К3 К4	Пускатель магнитный ПМЕ-123 ~220 В.	1	
	Пост управления ПУЗ		
SA3	Переключатель	1	Комплектно с ПКУ15-19.131-40У3
SB5 SB6	Кнопка управления	2	

Переключатель SA3, SA2.

№ пакета	№№ контактов	Положение рукоятки 1 -45°	2 0°	3 +45°
1	1-2	X	—	—
	3-4	—	—	X
Режим работы		местный	откл.	Авт.

16-К1
16-1 — 16-5
в схему электропривода системы П16, лист ЭМУ-21

16-К1
В31-1 — В31-5
в схему электропривода системы В31, лист ЭМУ-21.

Инв. № подл. | Подпись и дата | Взам. инв. №

Привязан:

Инв. №

Гл. инжен.	Стрелецкая			7.7.85
Нач. отд.	Кулясов			7.7.85
Рук. груп.	Виноградова			7.7.85
Ст. инж.	Ханукаева			7.7.85
Инжен.	Юклина			7.7.85

7.П.503-1-32.85 ЭМУ

Автотранспортное предприятие на 150 спецавтомашин для аэропортов ГА.

Главный корпус

Стадия	Лист	Листов
Р	16	

Клапан системы П16. Схема электрическая принципиальная управления.

ЛЕНАЭРОПРОЕКТ ЛЕНИНГРАД

Альбом VIII

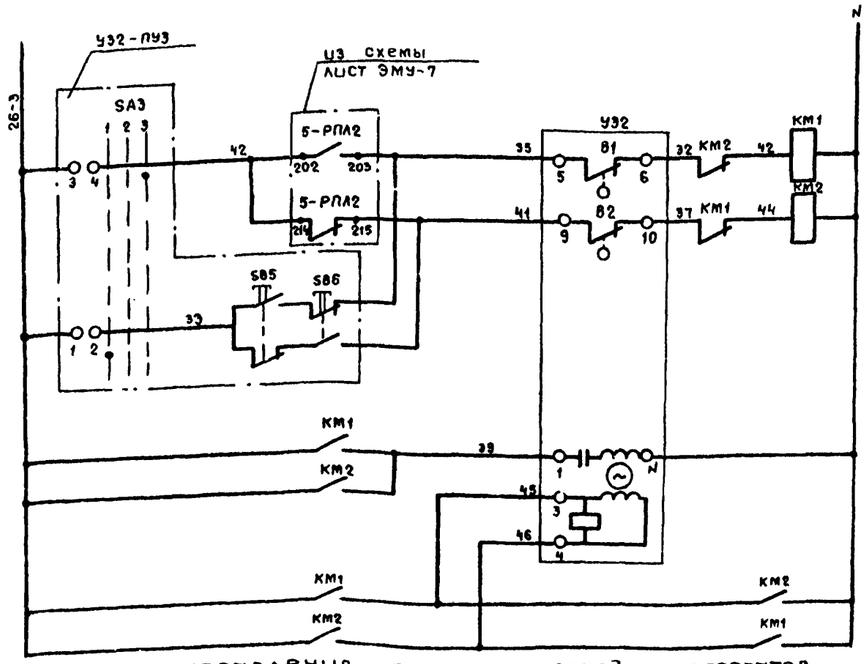

Схема управления питанием зарядных агрегатов.

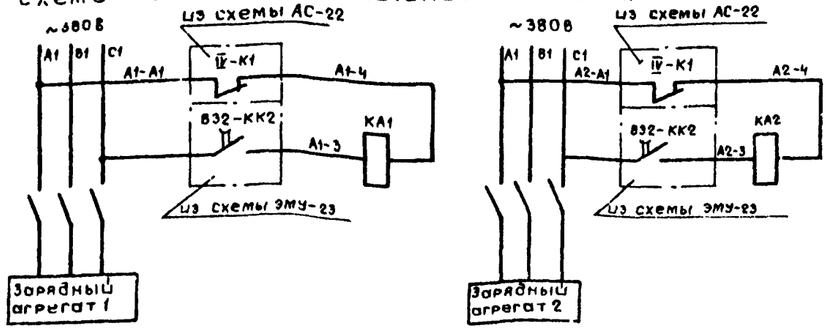

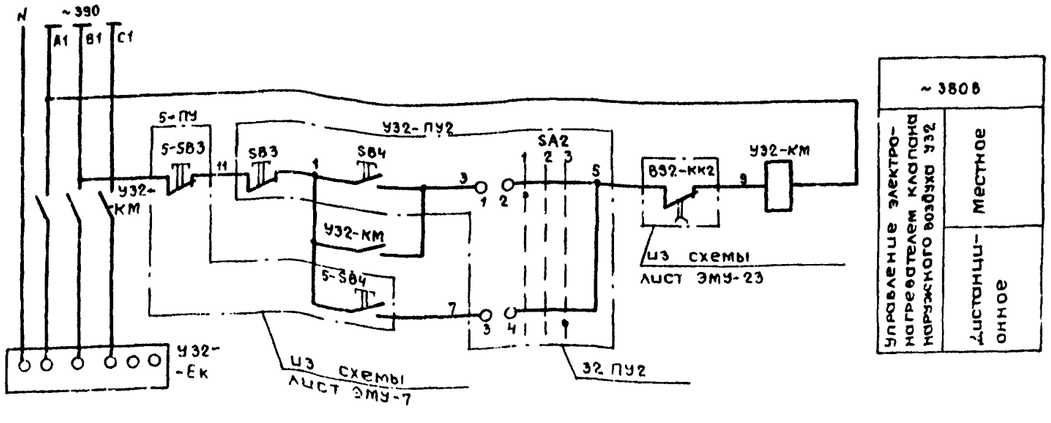

Диаграммы замыкания контактов

Исполнительный механизм У32

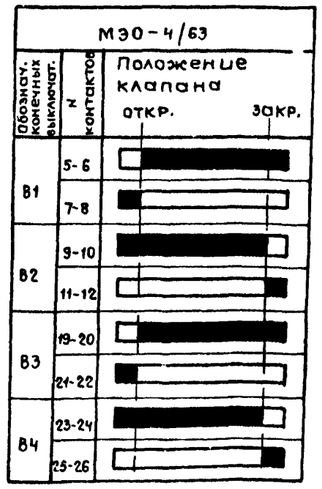

Переключатель SA1, SA2.

N пакета	NN контактов	Положение рукоятки 1 (-45°)	2 (0°)	3 (+45°)
1	1-2	X	—	—
	3-4	—	—	X
Режим работы SA3		местный	откл.	автоматич.
SA2		местный	откл.	дистанцион.

Позиционное обозначение	Наименование	Кол.	Примечание
	Аппаратура по месту		
КМ	Пускатель магнитный ~380В	1	Учтено в комплекте ЭМ
Ек	Электронагреватель	1	Учтено в комплекте ОВ
У32	Исполнительный механизм клапана МЭО-4/100	1	ОВ
КМ1 КМ2	Пускатель магнитный ПМЕ-123 ~220В.	1	
	Пост управления У32-ПУ3		
SB5 SB6	Кнопка управления	2	Комплектно с ПКУ15-19.131-
SA3	Переключатель	1	40У3
	Пост управления 32 ПУ2		
SB3 SB4	Кнопка управления	2	Комплектно с ПКУ15-19.131-
SA2	Переключатель	1	40У3

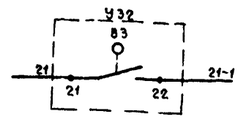

В схему системы П5 л. ЭМУ-5

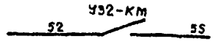

В схему эл. обогрева клапана системы П5 л. ЭМУ-6.

Привязан:

Инв. №

Гл. инж. пр.	Стрелецкая		7.7.83
Нач. отд.	Кулясов		7.7.83
Рук. груп.	Виногра[illegible]		7.7.83
Ст. инж.	Хануков		7.7.83

Т.П. 503-1-32.85 ЭМУ

Автотранспортное предприятие на 150 спецавтомашин для аэропортов ГА

Главный корпус

Стадия Р | Лист 17 | Листов

Клапан У32. Зарядные агрегаты. Схема электрическая принципиальная управления.

ЛЕНЭЗРОПРОЕКТ ЛЕНИНГРАД

Формат А2

Инв. № подл. | Подпись и дата | Взам. инв. №

Таблица 1 применения

Наименование механизма	Мощность электродвигателя) квт	Блок управления: Тип	Автомат: тип	Автомат: Ун.расцепителя, А	Пускатель	Тепловое реле: тип	Тепловое реле: Ун.э. А	Примечание	Приточная система
1	2	3	4	5	6	7	8	9	10
Приточный вентилятор**	1.5	РБУ5101-03А2Л	АП50-3МТ	6.4	ПМЕ-111	ТРН-10	4		П-10 П-14 П-15
	2.2	РБУ5101-03А2М		10			5		П-5 П-8
	3	РБУ5101-03А2П		16			8		П-11, П-12
	4	РБУ5101-03А2П		16			8		—
	5.5	РБУ5101-03Б2Д		25	ПМЕ-211	ТРН-25	12.5		П-4, П-7
	7.5	РБУ5101-03Б2Е		25			16		П-6
	10	РБУ5101-03Б2М		40			20		—
	11	РБУ5101-03Б2И		40			25		—
	13	РБУ5101-13А2Г		40	ПАЕ-312	ТРН-40	25		—
	15	РБУ5101-13А2Д		50			32		П-1, П-2, П-3 П-9, П-13 П-17
	17	РБУ5101-13А2Д		50			32		—
	18.5	РБУ5101-13А2Д		50			32		—
	22	РБУ5101-13А2Б	АЕ2046-10	50	ПАЕ-412	ТРП-60	40	Два однополюсных тепловых реле	—
	30	РБУ5101-13А2Д		80			60		—
	37	РБУ5101-23Г2Б	АЕ2056-10	100	ПАЕ-512	ТРП-150	80		—
	40	РБУ5101-23Г2Б		100			80		—
	45	РБУ5101-23Г2Б		100			80		—
	55	РБУ5101-33Г2А	А3716ФУ3	125	ПАЕ-612		100		—
Электронагреватель	0.6	РБУ5101-03А2Г	АП50-3МТ	1.6	ПМЕ-111	ТРН-10	1		—
	0.8	РБУ5101-03А2Е		2,5			1,6		—
	1.068	РБУ5101-03А2Е		2,5			1,6		—
	1.2	РБУ5101-03А2И		4			2,5		—
	1.6	РБУ5101-03А2И		4			2,5		П-4, П-5, П-7, П-8, П-10, П-11, П-12, П-14, П-15.
	1.806	РБУ5101-03А2И		4			2,5		—
	2.4	РБУ5101-03А2Л		6,4			4		—
	3,6	РБУ5101-03А2М		10			6,3		П-1, П-2, П-3 П9, П-6, П-9, П-13
	4,4	РБУ5101-03А2Н		10			6,3		—
	5.6	РБУ5101-03А2Р		16			10		—
	6,6	РБУ5101-03А2Р		16			10		—
	8.4	РБУ5101-03Б2Г		16	ПМЕ-211	ТРН-25	10		—

** Для электродвигателя мощностью 75 квт. – блок управления РБУ5101-33Г2В.

Диаграмма замыкания контактов реле РВП

Обозначение контакта	Назначение контакта
(9) (10)	Включение приточного вентилятора летом (после открытия клапана наружного воздуха.
13 14 (20) (21)	Включение приточного вентилятора на период пуска жестко сблокированных вытяжных систем. Для систем П4, П6, П9... П15-не используется я.
(14) (15)	Подключение датчика ТРЗ для контроля прогрева воздухонагревателя перед включением вентилятора.
(6) (7)	Включение приточного вентилятора зимой (после прогрева воздухонагревателя)
(17) (18)	Контроль пуска венткамеры
(4) (5)	Окончание пуска венткамеры

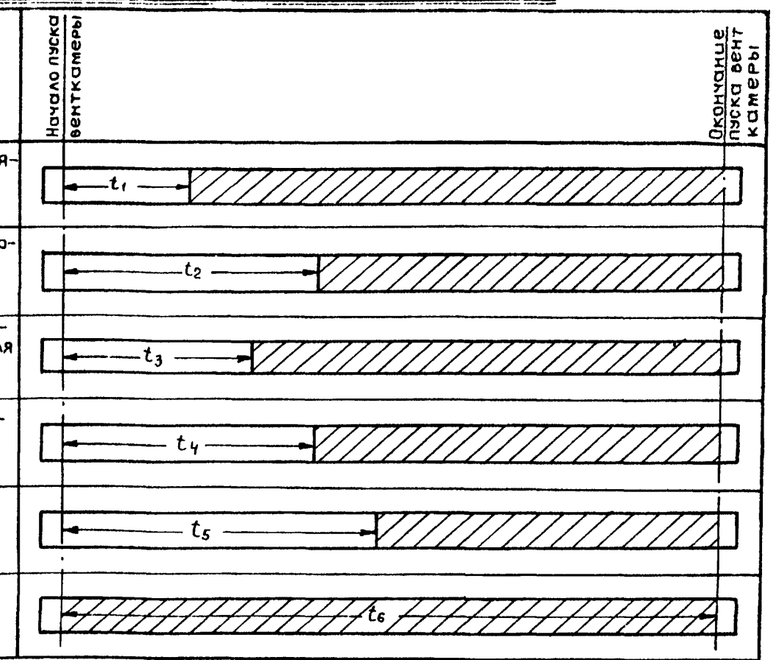

Условное обозначение

контакт замкнут

t_1	= 30÷120 сек *
t_2	= t_4 для систем П1, П2, П3, П5, П7, П8
t_2	– не используется для систем П4, П6, П9...П15
t_3	= t_4 – 15 сек
t_4	= 60 ÷ 180 сек*
t_5	= t_4 + 15 сек
t_6	= $t_4 + t_1$

* уточняется при наладке.

Привязан:

Инв.№

Гл.инж.пр.	Стрелецкая		7.7.85
Нач.отд.	Кулясов		7.7.85
Рук.груп	Виноградова		7.7.85
Ст.инж.	Ханукаева		7.7.85
Нормоконтролер:		Орловская	

Т.П.503-1-32.85 ЭМ4

Автотранспортное предприятие на 150 спецавтомашин для аэропортов ГА.

Главный корпус.

Стадия	Лист	Листов
Р	18	

Таблица 1. Диаграмма замыкания контактов реле РВП.

ЛЕНАЭРОПРОЕКТ ЛЕНИНГРАД

Формат А2

Инв.№ подл. | Подпись и дата | Взам. инв.№

Альбом VIII

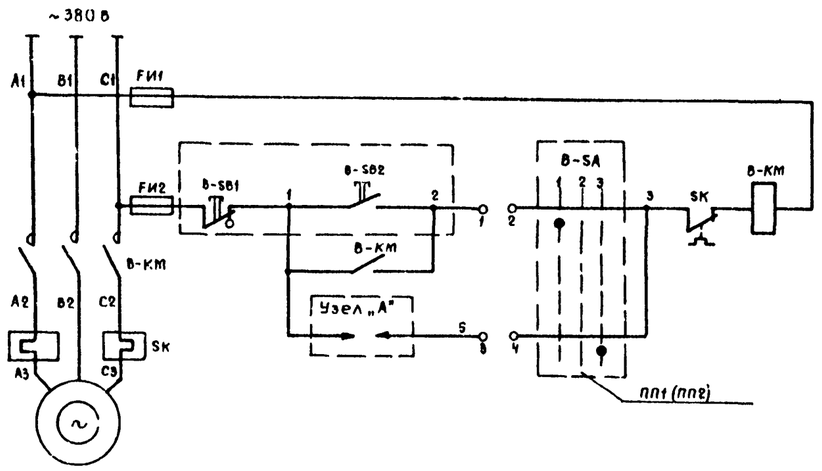

~380 в	
Управление двигателем B1, B2, B3, H1, H2, H3.	Местное
	Автоматическое

Позиционное обознач.	Наименование	Кол.	Примечание
	Аппаратура по месту.		
B-KM	Пускатель магнитный ~380 в.	6	Учтено в комплекте ЭМ
SB1 SB2	Кнопка управления КУ 92-В3ТЧ-В	6	
FИ1 FИ2	Предохранитель резьбовой Е-27 I пл. вст. =6А.	12	
	Пост управления ПП1		
H1-SA... H3-SA	Переключатель	3	ПКУ15-19.131-40У2
	Пост управления ПП2		
B1-SA... B3-SA	Переключатель	3	ПКУ15-19.131-40 У2

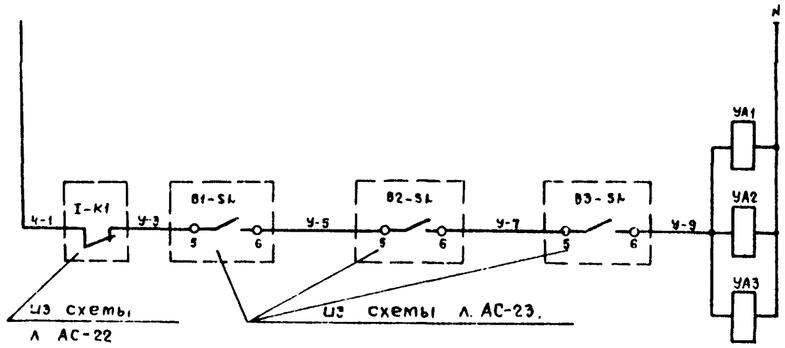

Питание ~220 в от ШКК
Управление вентилями на сжатом воздухе

Система	Сблокиров. система	Контакты из схемы сблокированной системы (узел „А")	Контакты, выдаваемые в схему сблокированной системы.
1	2	3	4
H1	B1 П1	1-РПЛ2 H1-1 / H1-5 200 / 201 л. ЭМУ-7	H1-КМ B1-1 / B1-5 в схему системы B1
H2	П2 B2	2-РПЛ2 H2-1 / H2-5 200 / 201 л. ЭМУ-7	H2-КМ B2-1 / B2-5 в схему системы B2
H3	П3 B3	3-РПЛ2 H3-1 / H3-5 200 / 201 л. ЭМУ-7	H3-КМ B3-1 / B3-5 в схему системы B3
B1	H1	H1-КМ B1-1 / B1-5	—
B2	H2	H2-КМ B2-1 / B2-5	—
B3	H3	H3-КМ B3-1 / B3-5	—

Диаграмма замыкания контактов переключателя B-SA.

N пакета	N контакта	Положение рукоятки 1	2	3
		-45°	0°	+45°
1	1-2	X	—	—
	3-4	—	—	X
Режим работы		Мест.	Откл.	Авт.

Инв. № подл. | Подпись и дата | Взам. инв. №

Т.П. 503-1-32.85 ЭМУ

Автотранспортное предприятие на 150 спецавтомашин для аэропортов ГА

Главный корпус

Стадия	Лист	Листов
Р	19	

Системы B1, B2, B3; насосы H1, H2, H3, вентили УА-1, УА2, УА3. Схема электрическая принципиальная

ЛЕНАЭРОПРОЕКТ г. Ленинград

Привязан:

Инв. №

Гл. инж. пр.	Стрелецкая		7.7.85
Нач. отд.	Кулясов		7.7.85
Рук. груп.	Виноград.		
Инж.	Корпосов		
Нормоконтролер.			Орловская

Формат А2

Альбом VIII

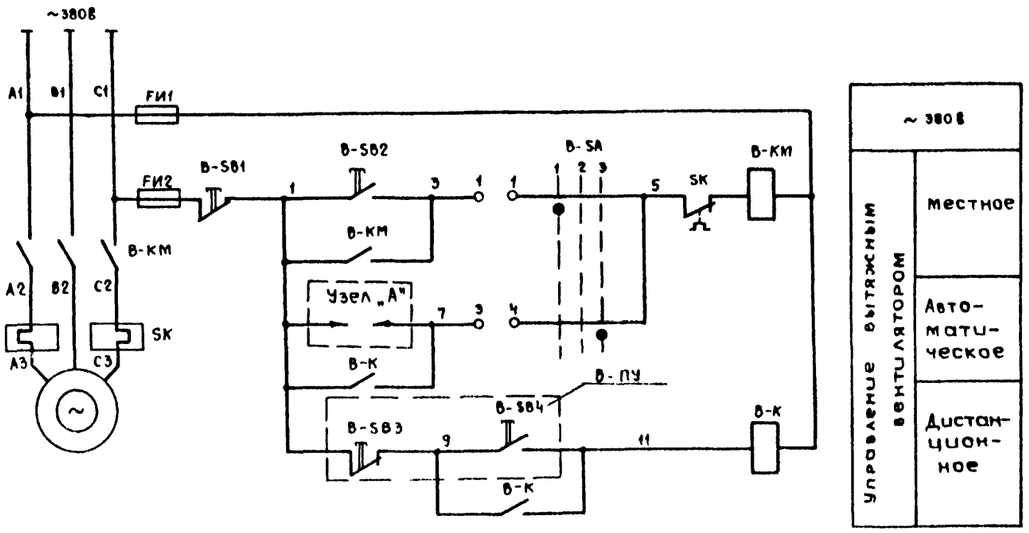

В схему лист АС-23

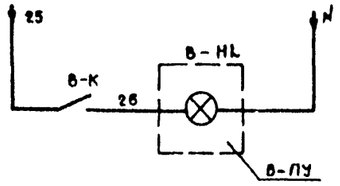

Поз. обозначения	Наименование	Кол.	Примечание
	По месту		
В-КМ	Пускатель магнитный ~380 В.	1	Учтено в комплекте ЭМ
В-К	Пускатель магнитный ПМЕ-081, катушка ~380 В.	1	
В-SB1 В-SB2	Кнопка управления КУ92-В3ТЧ-В	1	Для систем В4, В5, В6, В28, В29.
ГИ1 ГИ2	Предохранитель резьбовой Е-27 I пл. вст. =6а	2	Для систем В4, В5, В6, В28, В29.
	Пост управления В-ПУ		
В-SB3 В-SB4	Кнопка управления	2	ПКУ15-19.131-40У3
В-HL	Арматура сигнальная линза зеленого цвета	1	для всех систем
	Пост управления В38-ПУ1(В54-ПУ1)		
В-SB1 В-SB2	Кнопка управления	2	ПКУ15-19.131-40У3
В-SA	Переключатель	1	для систем В38, В54.
	Пост управления ППЗ		
В4-SA В5-SA В6-SA	Переключатель	3	ПКУ15-19.131-40У3
	Пост управления ППЧ		
В28-SA В29-SA	Переключатель	2	ПКУ15-19.131-40У3

Таблица применения.

Вытяжная система	Сблок. приточ. система	Контакты из схемы приточной системы (узел „А")
В4	П1	1-РПЛ2: В4-1 (202) — В4-7 (203) из схемы ЭМУ-7
В5	П2	2РПЛ2: В5-1 (202) — В5-7 (203) из схемы ЭМУ-7
В6	П3	3-РПЛ2: В6-1 (202) — В6-7 (203) из схемы ЭМУ-7
В28	П8	8-РПЛ2: В28-1 (202) — В28-7 (203) из схемы ЭМУ-7
В29	П8	8-РПЛ2: В29-1 (204) — В29-7 (205) из схемы ЭМУ-7
В38	П7	7-РПЛ2: В7-1 (200) — В7-7 (201) из схемы ЭМУ-7
В54	П12	12-РПЛ2: В54-1 (204) — В54-7 (203) из схемы ЭМУ-7

Диаграмма замыкания контактов переключателя В-SA

N пакета	N контакта	Положение рукоятки 1 (-45°)	2 (0°)	3 (+45°)
1	1-2	X		
	3-4			X
Режим работы		Местный	Откл.	Автомат.

Инв. N подл. | Подпись и дата | Взам. инв. №

Привязан:

Инв. №

Гл. инж. №	Стрелецкая		7.83
Нач. отд.	Кулясов		7.83
Рук. груп.	Виноградов		7.83
Инженер	Карповская		7.83

Т.П. 503-1-32.85 ЭМУ

Автотранспортное предприятие на 150 спецавтомашин для аэропортов ГА

Главный корпус.

Стадия	Лист	Листов
Р	20	

Системы В4...В6, В28, В29, В38, В54. Схема электрическая принципиальная.

ЛЕНАЭРОПРОЕКТ Ленинград

Альбом VIII

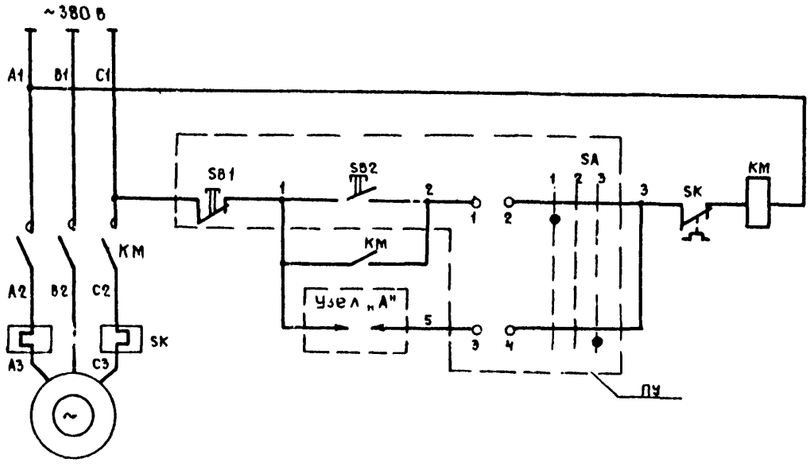

~380 В	
Управление двигателем систем П16, В31, АО.	Местное
	Автоматическое

Диаграмма замыкания контактов переключателя SA

N пакета	N контакта	Положение рукоятки 1	2	3
		-45°	0°	+45°
1	1-2	×	—	—
	3-4	—	—	×
Режим работы		Мест.	Откл.	Авт.

Позиц. обозначение	Наименование	Кол.	Примечание
	Аппаратура по месту		
КМ	Пускатель магнитный	1	Учтено в комплекте ЭМ.
	Пост управления 16ПУ1 (В31-ПУ1, АО-ПУ1)		
SB1 SB2	Кнопка управления	2	ПКУ15 -19.131-
SA	Переключатель	1	40У3
	Пост управления В14-ПУ1 (В20-ПУ1)		
SB1 SB2	Кнопка управления	2	ПКУ15 -19.141-
SA	Переключатель	1	40У3
HL	Арматура сигнальная	1	
R	Резистор ПЭВ-10-10 ком	1	Установить в В14-СК, В20-СК

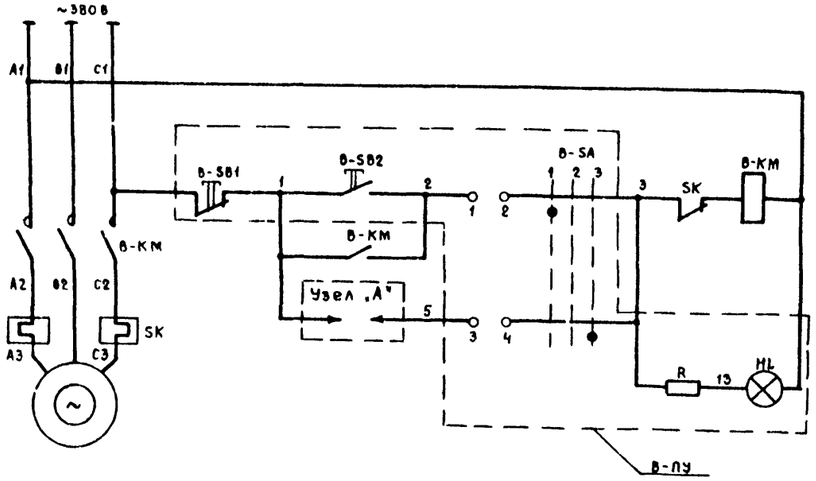

~380 В	
Управление двигателем вентилятора В14, В20.	Местное
	Автоматическое
	Сигнализация работы

Система	Сблокированная система	Контакты из схемы сблокированной системы (Узел „А")	Контакты, выдаваемые в схему сблокированной системы
В14	П12	12 РПЛ2 В14-1 — В14-5 из схемы ЭМУ-7	В14-КМ 12-21-1 — 12-21-2
В20	П12	12 РПЛ2 В20-1 — В20-5 из схемы ЭМУ-7	В20-КМ 12-21-3 в схему ЭМУ-7
П16	В31	16 К1 16-1 — 16-5	—
В31	П16	16 К1 В31-1 — В31-5	—
АО	АО-У	АО-К АО-1 — АО-5 из схемы АС-24	АО-9 АО-КМ АО-10; АО-КМ АО-11 л. АС-24

Инв. № подл. | Подпись и дата | Взам. инв. №

Привязан:

Инв. №

Гл. инж. пр.	Стрелецкая		7.85
Нач. отд.	Кулясов		7.85
Рук. груп.	Виноградов		7.85
Инженер.	Карповская		7.85

Т.П. 503-1-32.85 ЭМУ

Автотранспортное предприятие на 150 спецавтомашин для аэропортов ГА

Главный корпус

Стадия	Лист	Листов
Р	21	

Системы В14, В20, В31, П16, АО. Схема электрическая принципиальная.

ЛЕНАЭРОПРОЕКТ ЛЕНИНГРАД

Альбом VIII

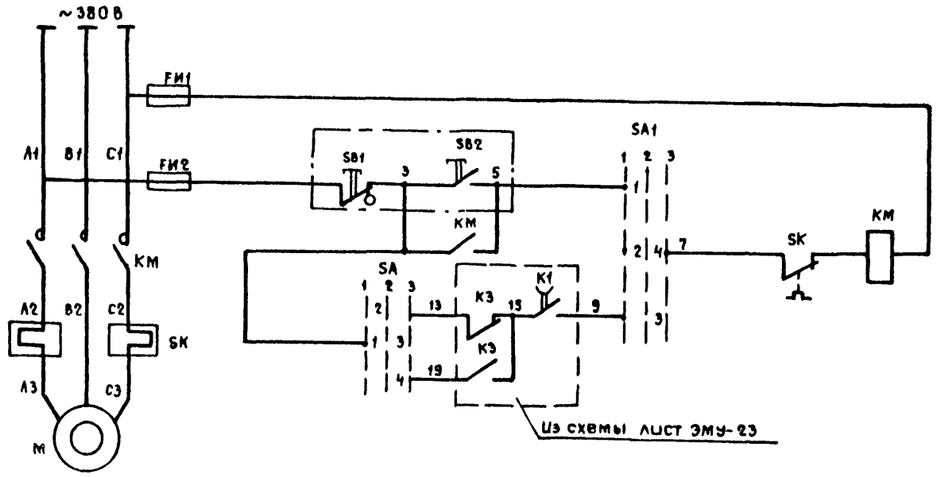

~380В	
Цепь управления вытяжным вентилятором	Автоматическое — Местное

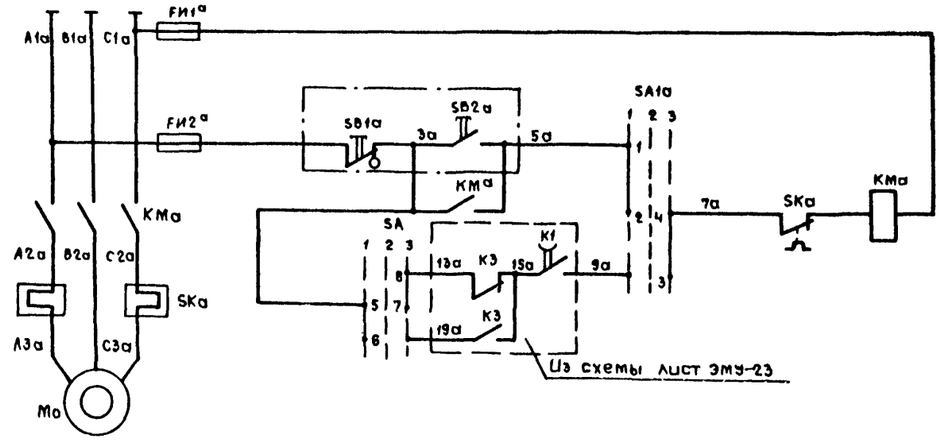

~380В	
Цепь управления вытяжным вентилятором	Автоматическое — Местное

Позиц. обознач.	Наименование	Кол.	Примечание
	Аппаратура по месту		
КМ, КМа	Пускатель магнитный	2	Учтено в комплекте ЭМ
SB1, SB1а SB2, SB2а	Кнопка управления КУ92-83 ТЧ-В	2	для В27, 27а.
SB1, SB1а SB2, SB2а	Пост управления кнопочный, ~500В; 6,3А ТУ 16.526.216-71 ПКЕ-212-233	2	для В18, 18а, В32, 32а, В41, 41а
FИ1, FИ2 FИ1а, FИ2а	Предохранитель резьбовой Е-27 I ПА. ВСТ. =6А.	4	Для В27, 27а
	Ящик 18 ЯВ (27 ЯВ, 32 ЯВ, 41 ЯВ)		
SA1, SA1а	Переключатель ПКУ3-12С-2029 ТУ526.047-74	2	
SA	Переключатель ПКУ3-12С-3031 ТУ 526.047-74	1	

Спецификация составлена для одной системы.

Контакты в схему лист ЭМУ-23

Диаграммы работы контактов.

Ключ управления SA1, SA1а

ПКУ3-12С-2029

№ пакетов	№№ контактов	Полож. рукоятки 1 (-45°)	2 (0°)	3 (+45°)
1	1-2	✕	—	—
	3-4	—	—	✕
2	5-6	✕	—	—
	7-8	—	—	✕
Режим работы		Местн.	Откл.	Автом.

Ключа управления SA

ПКУ3-12С-3031

№ пакетов	№№ контактов	Полож. рукоятки 1 (-45°)	2 (0°)	3 (+45°)
1	1-2	✕	—	—
	3-4	—	—	✕
2	5-6	✕	—	—
	7-8	—	—	✕
3	9-10	✕	—	—
	11-12	—	—	✕
Режим работы		I-раб. II-рез.	Откл.	I-рез. II-раб.

Т.П. 503-1-32.85 ЭМУ

Автотранспортное предприятие на 150 спецавтомашин для аэропортов ГА

Привязан:

Инв. №

Гл.инж.	Стрелецкая		7.83
Нач.отд.	Кулясов		7.83
Рук.груп.	Виноградова		7.83
Инжен.	Скворцова		7.83
Инжен.	Карповская		7.83

Главный корпус.

Системы В18, 18а; В27, 27а; В32, 32а; В41, 41а. Схема электрическая принципиальная электроприводов.

Стадия	Лист	Листов
Р	22	

ЛЕНАЭРОПРОЕКТ ЛЕНИНГРАД

Инв. № подл. | Подпись и дата | Взам. инв. №

Альбом VIII

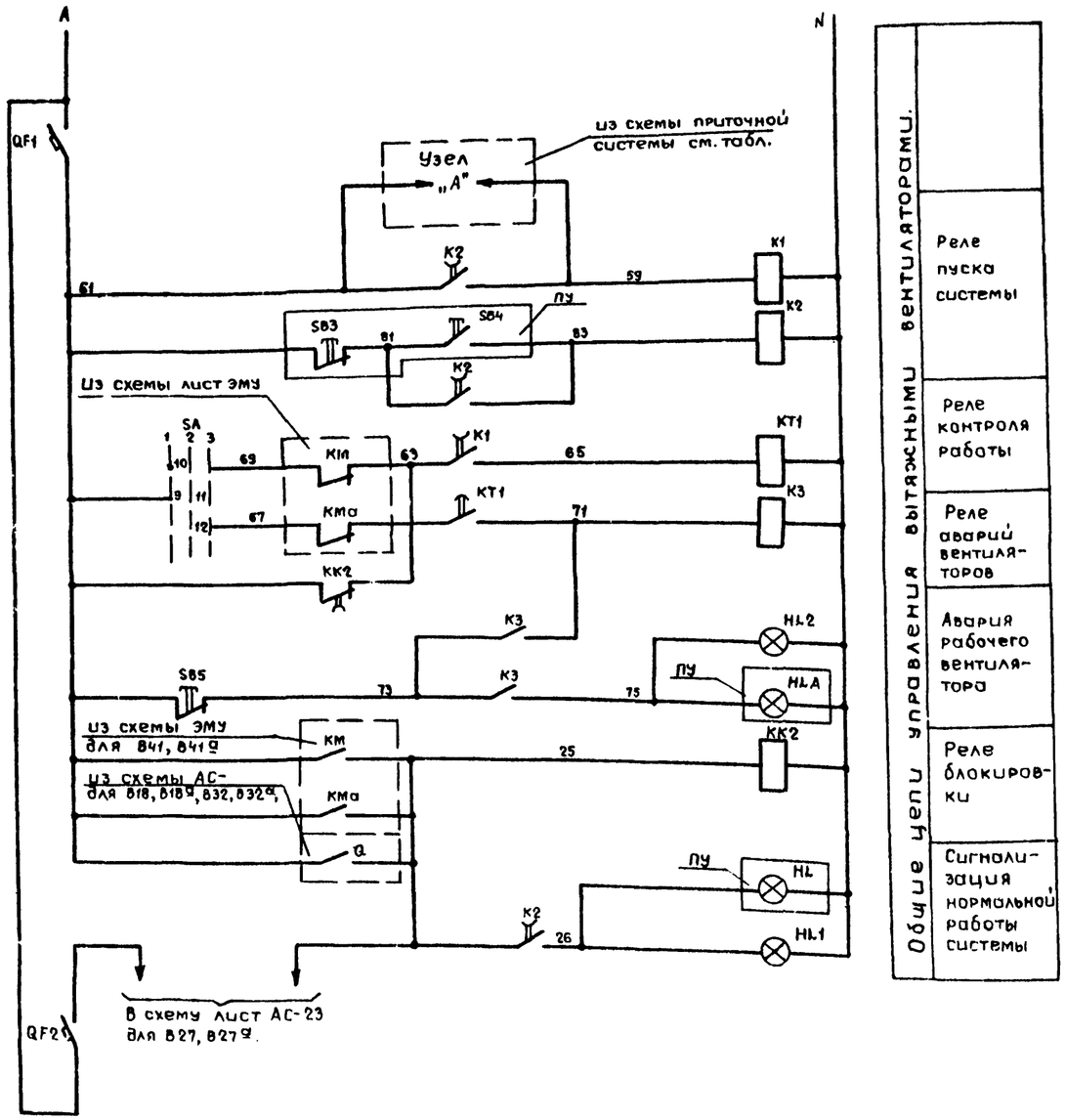

Цепи управления вытяжными вентиляторами.

Реле пуска системы	
Реле контроля работы	
Реле аварий вентиля-торов	
Авария рабочего вентиля-тора	
Реле блокиров-ки	
Сигнали-зация нормальной работы системы	

Контакты в схему лист ЭМУ-22

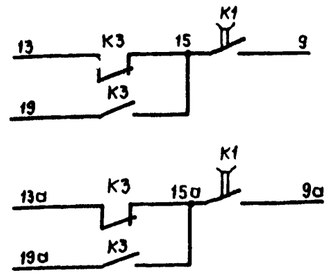

Позиц. обознач.	Наименование	Кол.	Примечание
	Ящик 18ЯВ (27ЯВ; 32ЯВ; 41ЯВ).		
QF1	Выключатель автоматический А63-МУ3 ~220В; $I_{нр}$=1А; $I_{отс}$=1.3$I_н$ ТУ16.522.110-74	1	
QF2	Выключатель автоматический А63-МУ3 ~220В, $I_{н.р.}$=0.63; $I_{отс.}$=1.3$I_н$ ТУ16.522.110-74.	1	
K1, K2, KK2	Реле РП-256, ~220В ТУ16.523.483-78	3	
K3	Реле РПУ 1-362, ~220В 63+2р.к. ТУ16.523.020-76	1	
KT1	Реле времени РВП72-3121, ~220В ТУ16.523.472-79	1	
SB5	Кнопка управления КЕ-011У3 исп.2. ТУ16.526.407-79	1	
HL1	Арматура сигнальной лампы	1	линза зеленого цвета
HL2	ТУ16.535.117-75	1	линза красного цвета
	По месту		
	Пост дистанционного управления 8-ПУ		
SB3 SB4	Кнопка управления	2	комплектно с ПКУ-15.19.141-
HLA HL	Светосигнальная арматура	2	40У3

Таблица применения.

Вытяжная система	Сблокированная система	Контакты из схемы приточной системы (Узел „А")	Контакты, выдаваемые в схему приточной системы.	Ящик управления	Сблокированные технологические установки. Установка	Сблокированные технологические установки. Выдаваемые контакты
818, 818а	П11	11-РПЛ2 818-61 — 818-59; из схемы лист ЭМУ-7	818-КК2 11-21 — 11 21-1; л. ЭМУ-7	18-ЯВ	—	—
827, 27а	П8	8-РПЛ2 827-61 (200) — 827-59 (201); из схемы лист ЭМУ-7	827-КК2 8-13 — 8-13-1; 8-21 — 827-КК2 821-1; л.ЭМУ-7	27-ЯВ	—	—
832, 32а	П5 У32	5-РПЛ2 832-61 — 832-59; из схемы лист ЭМУ-7	5-13 — 832-КК2 5-14 л.ЭМУ-7; У32-5 — 832-КК2 — У32-9; в схему л. ЭМУ-17	32-ЯВ	Заравные агрегаты	А1-С1 — 832-КК2 — А1-3; А2-С1 — 832-КК2 — А2-3 } ЭМУ-17
841, 841а	П6	6-РПЛ2 841-61 (200) — 841-59 (201); из схемы лист ЭМУ-7	841-КК2 6-21 — 6-21-1; в схему л. ЭМУ-7	41-ЯВ	—	—

Инв. № подл. | Подпись и дата | Взам. инв. №

Привязан:

Инв. №

Гл. инж.	Стрелецкая		
Нач. отд.	Кулясов		
Рук. груп.	Виноградов		
Инжен.	Скворцов		
Инжен.	Карловская		

Нормоконтролер: Орловская

ТП.503-1-32.85 ЭМУ

Автотранспортное предприятие на 150 спецавтомашин для аэропортов ГА

Главный корпус

Стадия	Лист	Листов
Р	23	

Системы 818, 18а, 827, 27а, 832, 32а, 841, 41а. Схема электрическая принципиальная управления.

ЛЕНАЭРОПРОЕКТ Ленинград

Формат А2

Альбом VIII

Схема принципиальная.

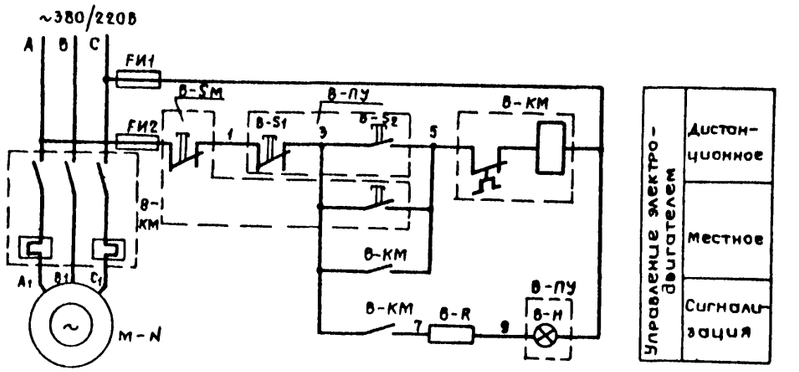

Магнитный пускатель В-КМ

Пост управления В-SM

Пост управления В-ПУ

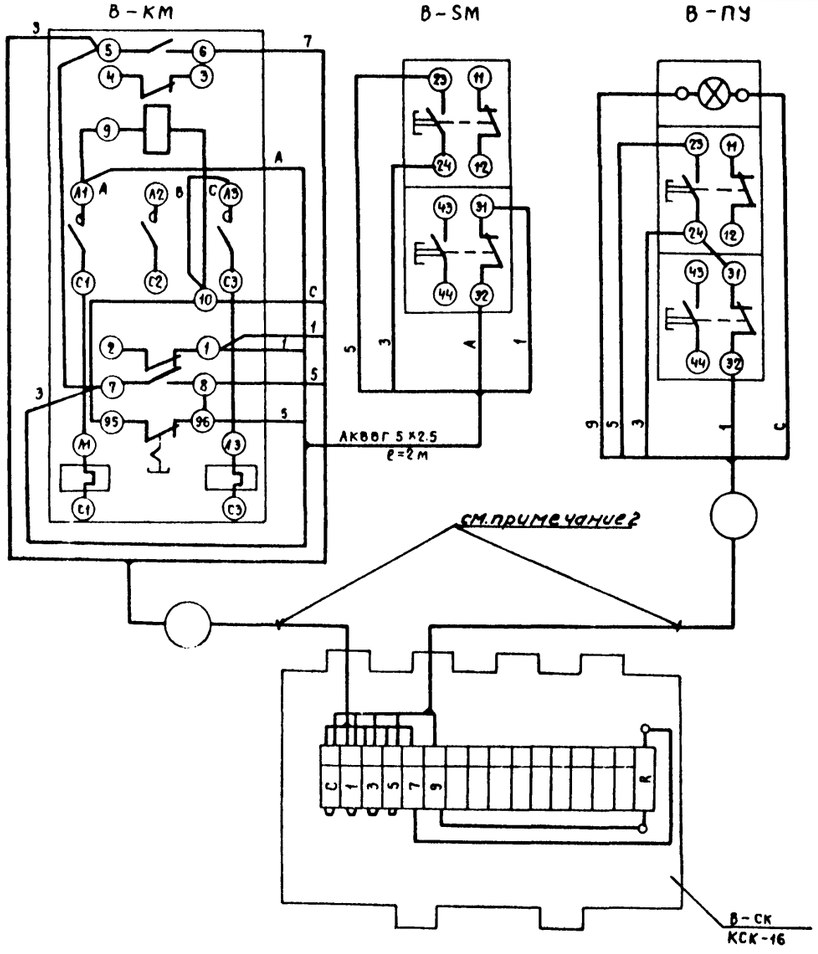

Позиц. обознач.	Наименование	Кол.	Примечание
	Аппаратура по месту.		
В-КМ	Пускатель магнитный	33	Учтено в комплекте ЭМ
В-Sм	Пост управления кнопочный ПКЕ-212-2У3	33	
	Пост управления М-ПУ	24	
В-SB1 В-SB2	Кнопка управления	2	ПКУ15-19.131-40У3
В-Н	Арматура сигнальная	1	
В-R	Резистор ПЭВ-10-10 ком	33	Установить в коробке М-СК
	Пост управления М-ПУ	9	ПКУ15-19.131-5402
В-SB1 В-SB2	Кнопка управления	2	
В-Н	Арматура сигнальная	1	Для систем В9,В10, В12, В13, В33, В34, В35 №0. В11.
	Монтажные материалы и изделия		
В-СК	Коробка соединительная КСК-16 ТУ36 1753-75	33	
	Кабель АКВВГ 5х2.5 ГОСТ 1508-78	66	м
FИ1 FИ2	Предохранитель резьбовой Е-27 Iпл.вст. =6А.	4	Для систем В30, В33.

1. В перечне оборудования и материалов количество указано на все системы.
2. Марку, сечение и номера кабелей смотреть кабельный журнал по обозначению системы.

Инв.№ подл. | Подпись и дата | Взам.инв.№

				Т.П.503-1-32.85	ЭМУ
				Автотранспортное предприятие на 150 спецавтомашин для аэропортов ГА	
Привязан:				Главный корпус.	Стадия: Р; Лист: 24; Листов:
	Гл.инж.пр.	Стрелецкая	11.83		
	Нач.отд.	Кулясов	11.83	Системы В7,В9,В10,В12,В13,В16,В17,В19,В21,В22, В24...В26,В30,В33..В37,В39,В40,В44,В48..В52,В71, В55..В59. Схемы электрическая принципиальная и внешних проводок.	ЛЕНАЭРОПРОЕКТ Ленинград
	Рук.груп.	Виноградов	11.83		
Инв.№:	Инжен.	Карповская	11.83		
	Нормоконтролер:			Орловская	Формат А2

Альбом VIII

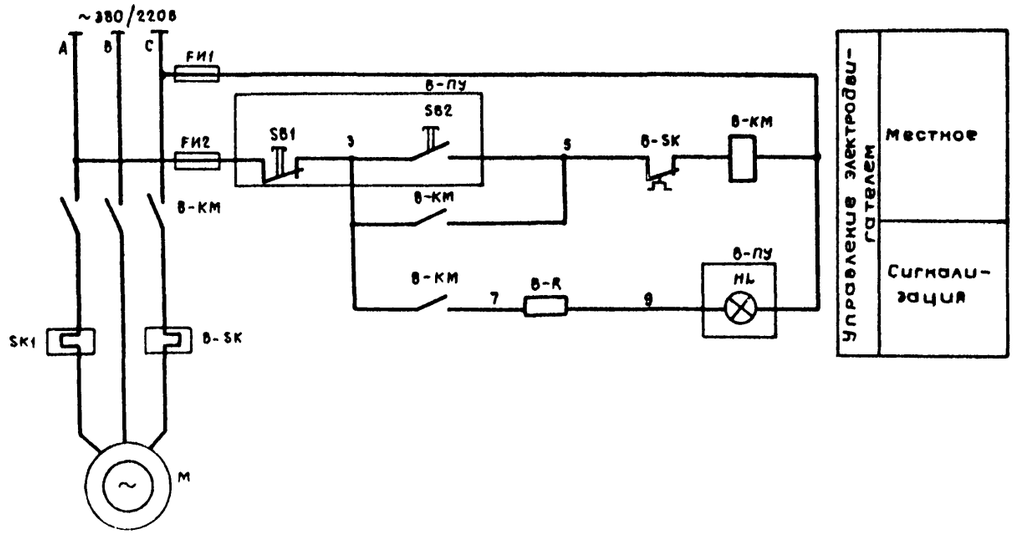

Магнитный пускатель 8-КМ

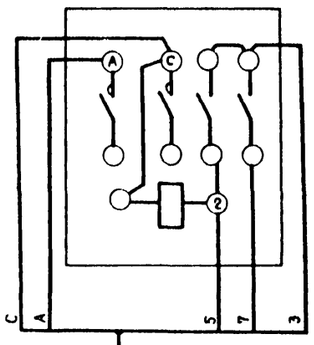

Пост управления 8-ПУ

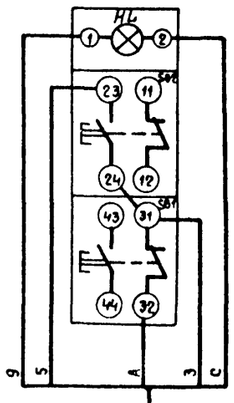

АКВВГ 7×2.5 ℓ=2м

см. примечание 2

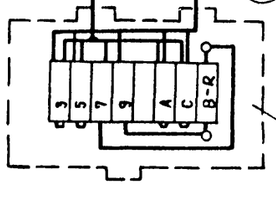

8-СК
КСК-8

Позиц. обознач.	Наименование	Кол.	Примечание
	Аппаратура по месту		
8-КМ	Пускатель магнитный	12	Учтено в комплекте ЭМ
	Пост управления 8-ПУ	10	
8-SB1 8-SB2	Кнопка управления	2	ПКУ15-12.131- -4093
HL	Арматура сигнальная	1	
8-R	Резистор ПЭВ-10-10 ком	12	Установить в коробке 8-СК
ГИ1 ГИ2	Предохранитель резьбовой Е-27 Iпл. вст. =6А.	4	Для систем 8.15, 8.53.
	Монтажные материалы и изделия		
8-СК	Коробка соединительная КСК-8 ТУ 36.1753-75	12	
	Кабель АКВВГ 7×2.5 ГОСТ 1508-78	24	м
	Пост управления 8-ПУ	2	
8-SB1 8-SB2	Кнопка управления	2	ПКУ15-12.131- -5492
HL	Арматура сигнальная	1	Для систем 8-15, 8-53.

1. В перечне оборудования и материалов количество указано на все системы.
2. Марку, сечение и номера кабелей смотреть кабельный журнал по обозначению системы.

Инв. № подл. | Подпись и дата | Взам. инв. №

Привязан:

Инв. №

Гл. инж. пр.	Стрелецкая		7.7.85
Нач. отд.	Кулясов		7.7.85
Рук. груп.	Виноградов		7.7.85
Инженер	Карловская		7.7.85
Нормоконтролер:		Орловская	

Т.П.503-1-32.85 ЭМУ

Автотранспортное предприятие на 150 спецавтомашин для аэропортов ГА

Главный корпус

Стадия	Лист	Листов
Р	25	

Системы 8-8, 8-15, 8-23, 825, 826, 842, 843, 845...847, 8-53, 8-61. Схема электрическая принципиальная и внешних проводок.

ЛЕНАЭРОПРОЕКТ ЛЕНИНГРАД

Формат А2

Альбом VIII

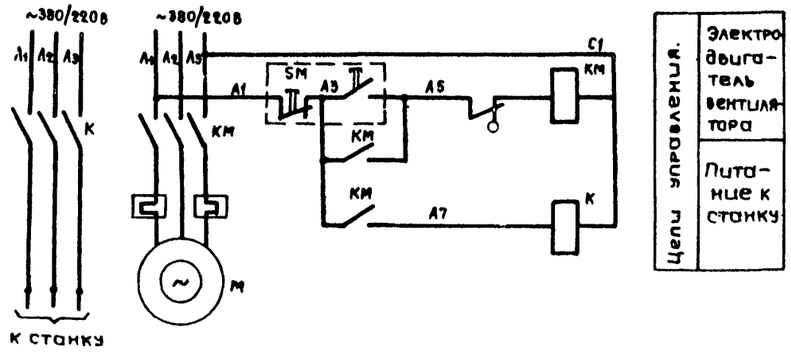

Поз. обозн.	Наименование	Кол.	Примечание
	Аппаратура по месту		
SM	Пост управления кнопочный ПКЕ-212-2У3 ТУ16-526.216-78	2	
KM	Пускатель магнитный ПМЕ-122 ~380 В, 50 гц.	2	Учтено в комплекте SM
K	Пускатель магнитный ПМЕ-121 ~380 В, 50 гц.		
	Кабель АКВВГ 4х2.5 ГОСТ 1508-78	4	м

1. В перечне оборудования количество указано на все системы.
2. Марку, сечение и номера кабелей смотреть кабельный журнал по обозначению системы.

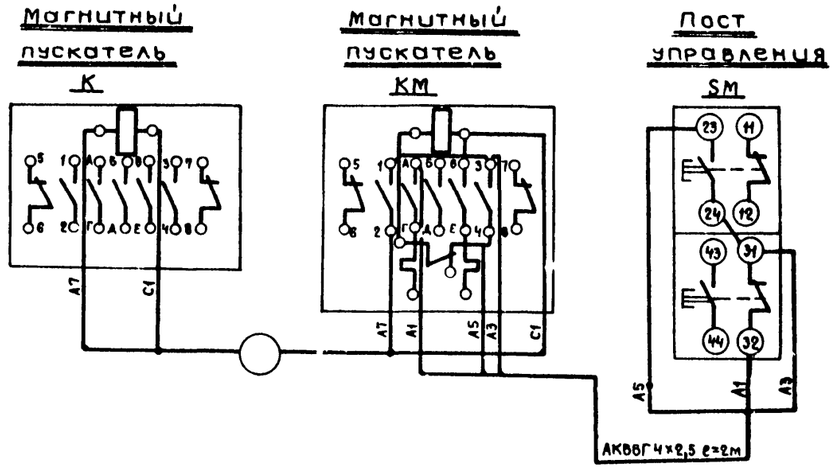

Инв.№ подл. | Подпись и дата | Взам.инв.№

Привязан:

Инв.№:

Гл.инж.пр.	Стрелецкая		22.83
Нач.отд.	Кулясов		22.83
Рук.груп.	Виноградова		22.83

Т.П.503-1-32.85 ЭМУ

Автотранспортное предприятие на 150 спецавтомашин для аэропортов ГА.

Главный корпус

Стадия	Лист	Листов
Р	26	

Системы РУ1, РУ2. Схема электрическая принципиальная

ЛЕНАЭРОПРОЕКТ

Альбом VIII

Пост дистанционного управления ПУ (ПКУ15-13.231)

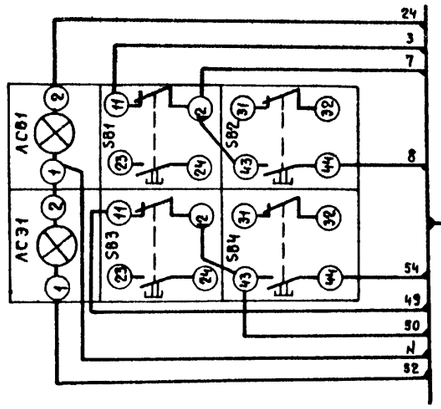

АКВВГ 10х2,5 (К702)

Подключение переносной кнопки двигателя вентилятора (КП8, КС8)

Подключение переносной кнопки опробования для ИМ6 (К0, К3).

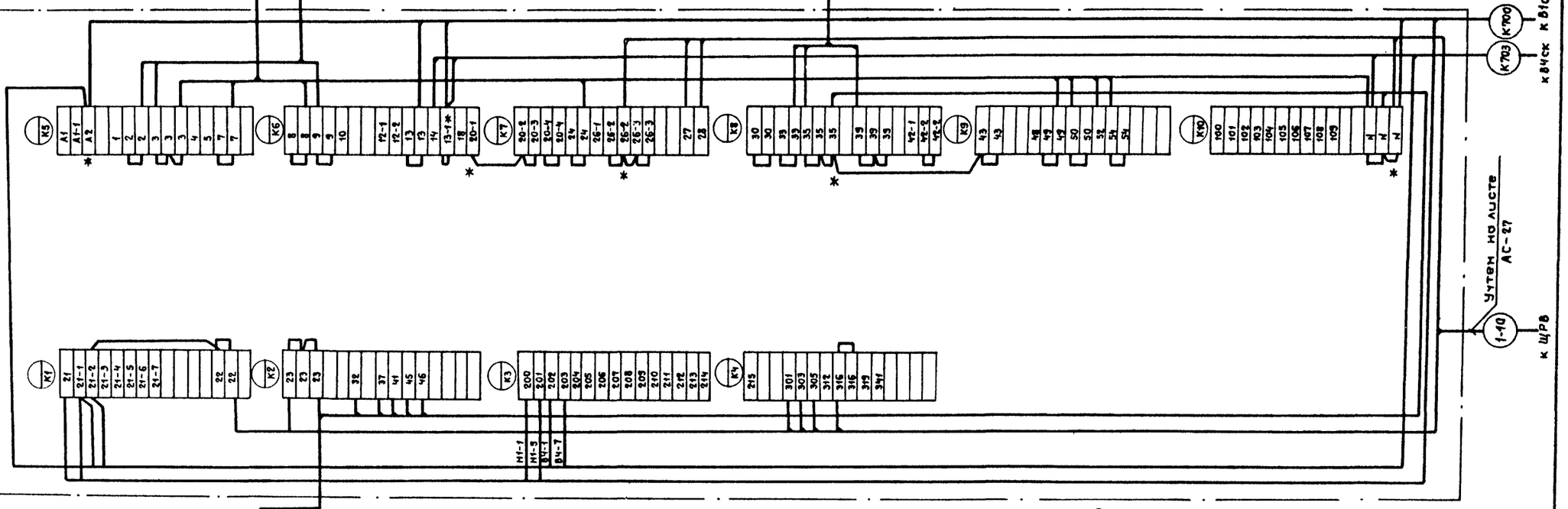

* произвести демонтаж проводом марки АПВ сеч. 1х2.5. Схема выполнена для 1ЩУВ и применима для 2ЩУВ, 3ЩУВ с заменой индексов и кабелей согласно таблице применения.

Клапан наружного воздуха ИМ6

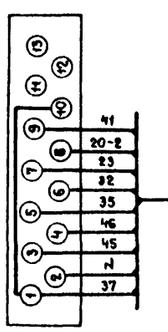

АКВВГ 10х2,5 (К701)

Таблица применения

Обозначение щитов	Вытяжные системы		Насосы	Номера кабелей			
1ЩУВ	В1	В4	Н1	К700	К701	К702	К703
2ЩУВ	В2	В5	Н2	К704	К705	К706	К707
3ЩУВ	В3	В6	Н3	К708	К709	К710	К711

Инв. № подл. | Подпись и дата | Взам. инв. №

Привязан:

Инв. №

Гл. инженер	Стрелецкая		7.83
Нач. отд.	Кулясов		7.83
Рук. груп.	Виноградова		7.83
Ст. инж.	Ханукаева		7.83
Инженер	Юхлина		7.83

Нормоконтролер: Орловская

ТП 503-1-32.85 ЭМ4

Автотранспортное предприятие на 150 спецавтомашин для аэропортов ГА

Главный корпус

Стадия	Лист	Листов
Р	27	

Щит управления 1ЩУВ (2ЩУВ, 3ЩУВ) Схема внешних соединений.

ЛЕНАЭРОПРОЕКТ ЛЕНИНГРАД

Формат А2

Исполнительный механизм ИМ6

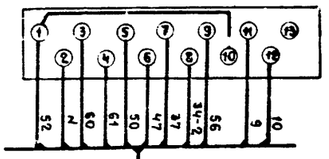

К712

АКВВГ 14х2.5

Исполнительный механизм ИМ4.

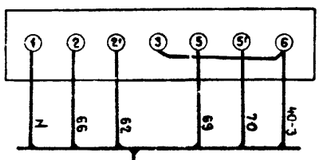

К713

АКВВГ 7х2.5

Подключение переносной кнопки двигателя вентилятора П4 (КСВ, КПВ).

Подключение переносной кнопки опробования для ИМ4 (К32, К32)

* – произвести демонтаж проводом марки АПВ сеч. 1х2.5

Пост дистанционного управления ЩПУ

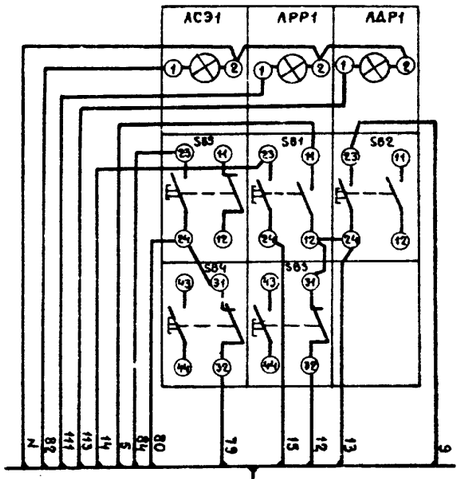

К714

АКВВГ 14х2.5

Подключение переносной кнопки опробования для ИМ6 (К01, К31)

Кабель учтен на листе АС-25

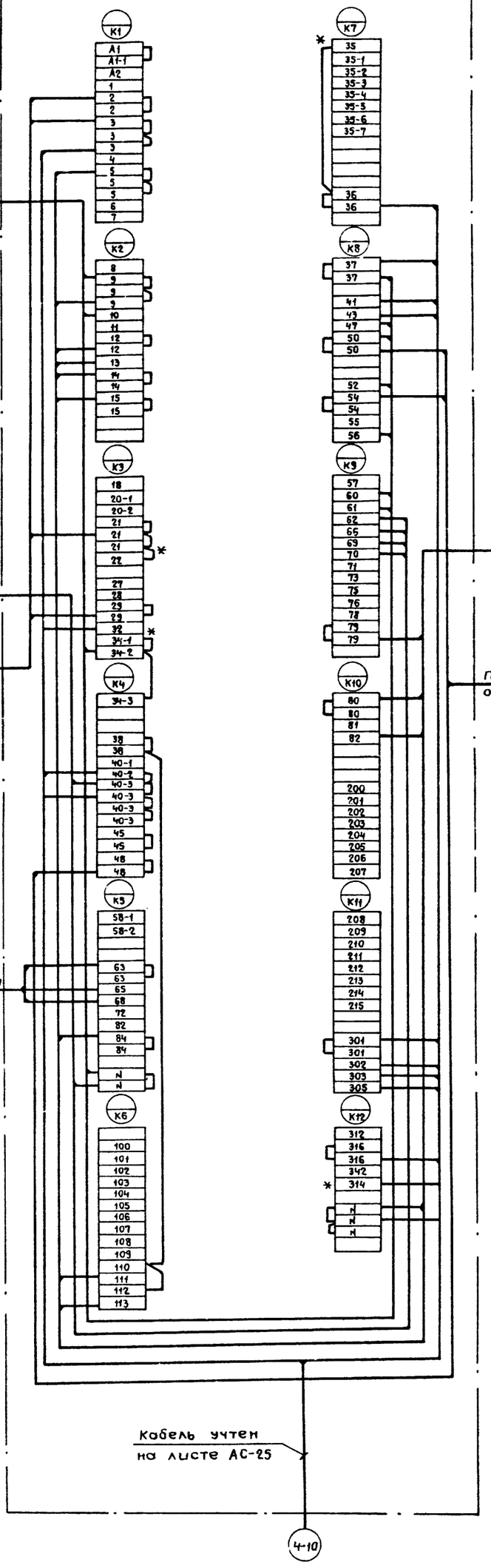

| | | |

Альбом VIII

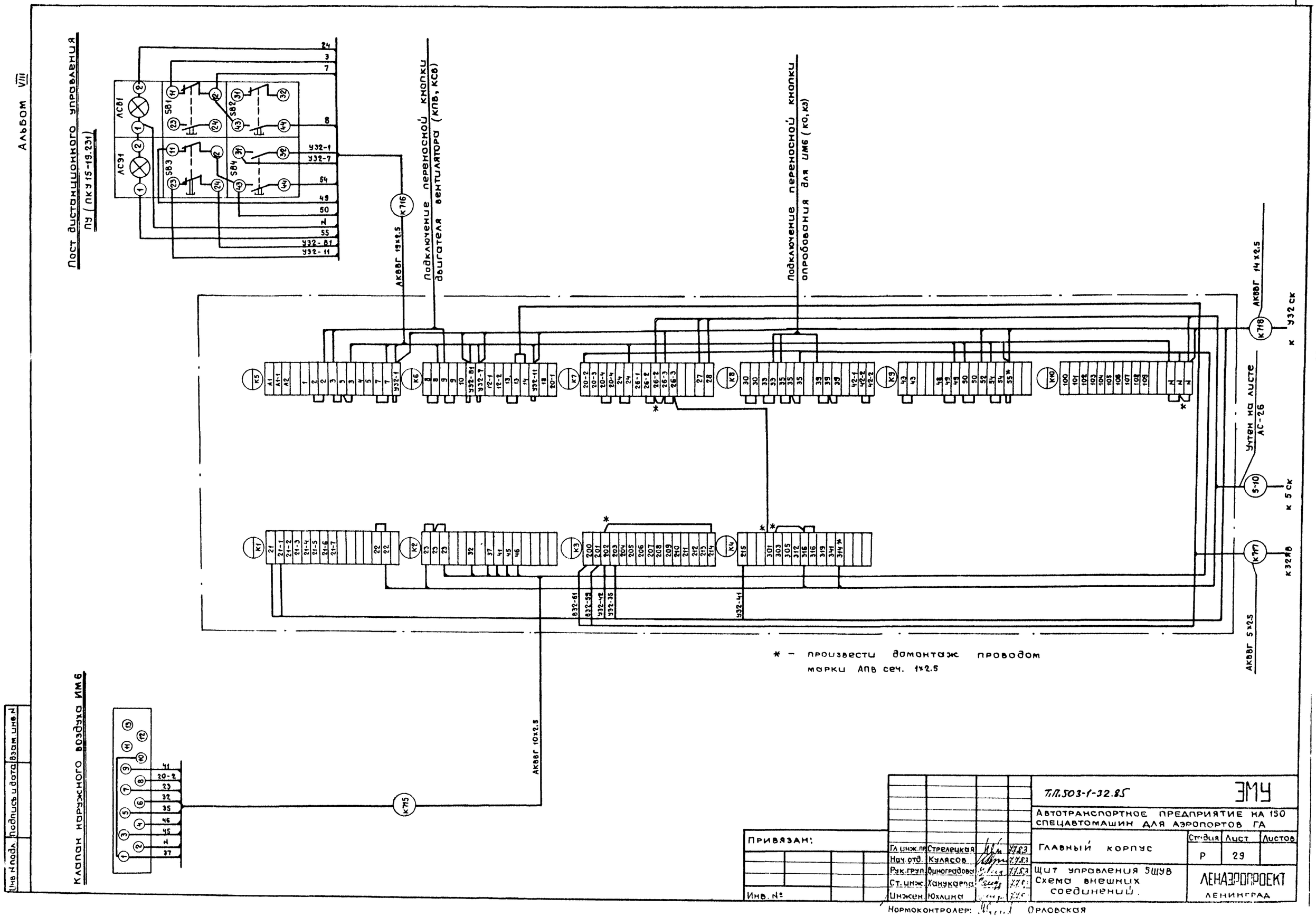

Т.П.503-1-32.85				ЭМУ			
Автотранспортное предприятие на 150 спецавтомашин для аэропортов ГА							
Главный корпус				Стадия	Лист	Листов	
				Р	29		
Щит управления 5ЩУВ Схема внешних соединений.				ЛЕНАЭРОПРОЕКТ ЛЕНИНГРАД			
Гл. инж. пр.	Стрелецкая		7.7.83				
Нач. отд.	Кулясов		7.7.83				
Рук. груп.	Виноградова		7.7.83				
Ст. инж.	Ханукаева		7.7.83				
Инжен.	Юхлина		7.7.83				
Нормоконтролер:	Орловская						

Привязан:

Инв. №

Инв. № подл. | Подпись и дата | Взам. инв. №

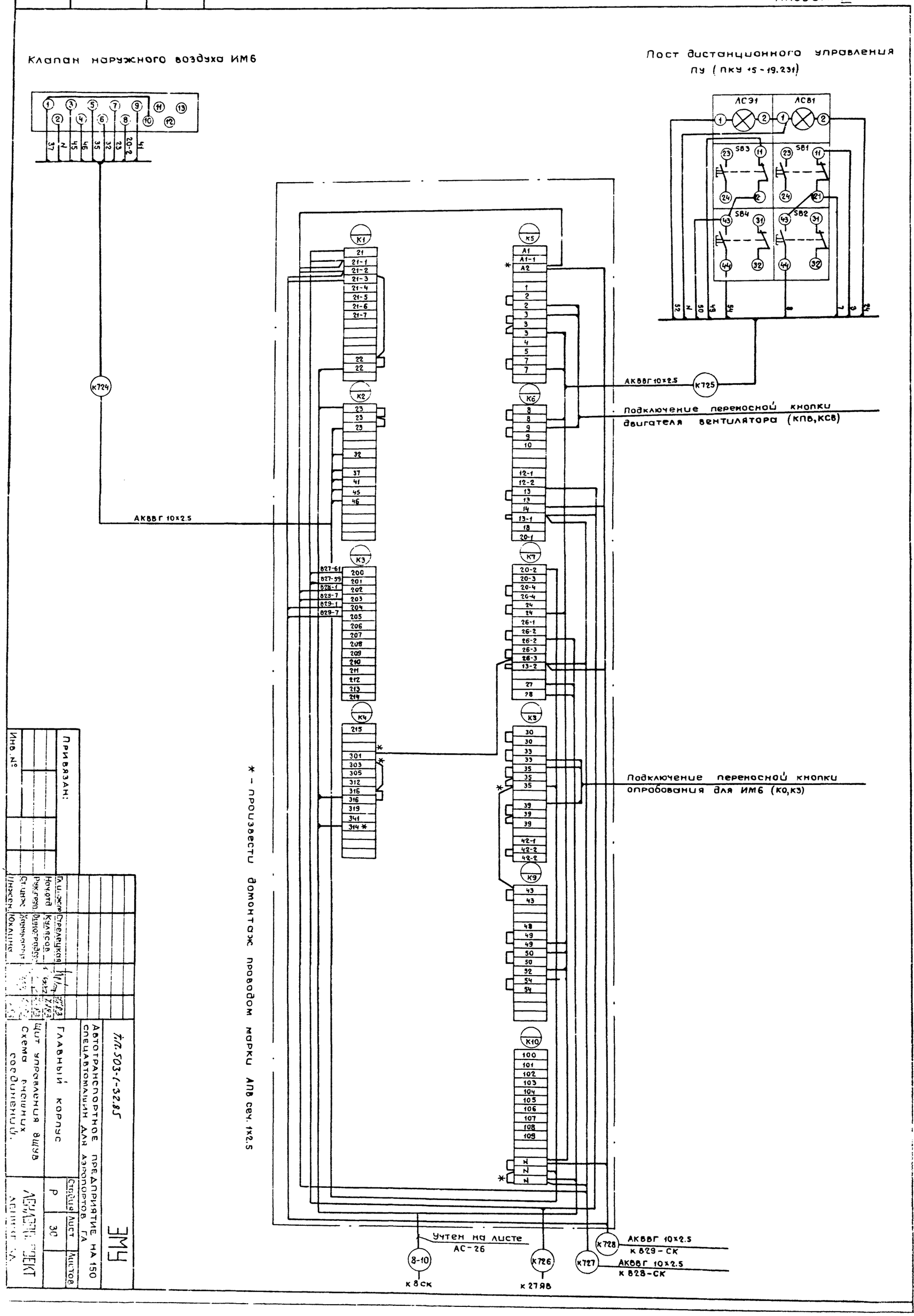

Инв. № подл. | Подпись и дата | Взам. инв. №

Привязан:

Инв. №

Гл.инж.пр.	Стрелецкая	
Нач.отд.	Кулясов	
Рук.груп.	Виноградов	
Ст.инж.	Ханукаева	
Инжен.	Юхлина	

ТП.503-1-32.85

ЭМЧ

Автотранспортное предприятие на 150 спецавтомашин для аэропортов ГА

Главный корпус

Щит управления ВЩУВ

Схема внешних соединений.

Стадия	Лист	Листов
Р	30	

АВИАПРОЕКТ

Альбом VIII

Пост дистанционного управления ПУ (ПКУ15-19.231)

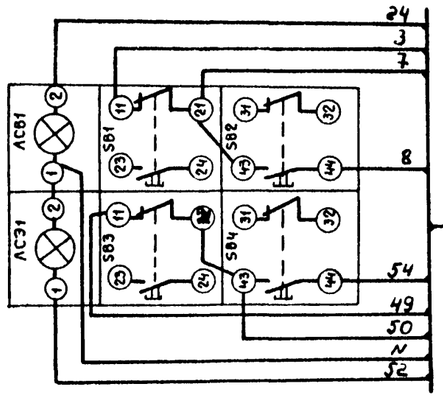

АКВВГ 10х2.5

К730

Подключение переносной кнопки двигателя вентилятора (КПВ, КСВ)

Подключение переносной кнопки опробования для ИМ6 (14К3)

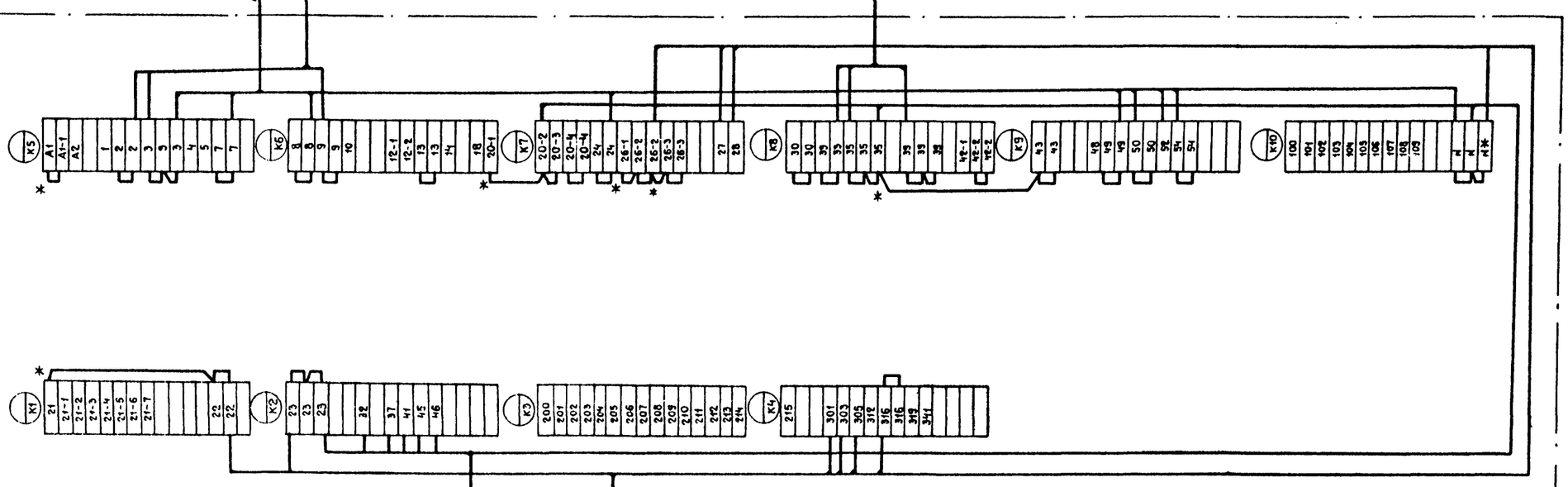

* – произвести домонтаж проводом марки АПВ сеч. 1х2.5.

Клапан наружного воздуха ИМ6

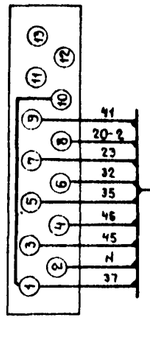

К729

АКВВГ 10х2.5

9-10 Учтен на листе АС-28

Инв. № подл. | Подпись и дата | Взам. инв. №

Привязан:

Инв. №

Гл. инж. пр.	Стрелецкая		7.83
Нач. отд.	Кулясов		7.83
Рук. груп.	Виноградова		7.83
Ст. инж.	Ханукаева		7.83
Инжен.	Юхлина		7.83

Нормоконтролер: Орловская

Т.П. 503-1-52.85 ЭМУ

Автотранспортное предприятие на 150 спецавтомашин для аэропортов ГА

Главный корпус

Стадия	Лист	Листов
Р	31	

Щит управления 9ЩУ8. Схема внешних проводок.

ЛЕНАЭРОПРОЕКТ ЛЕНИНГРАД

Формат А2

Исполнительный механизм ИМ6

Пост дистанционного управления ПУ

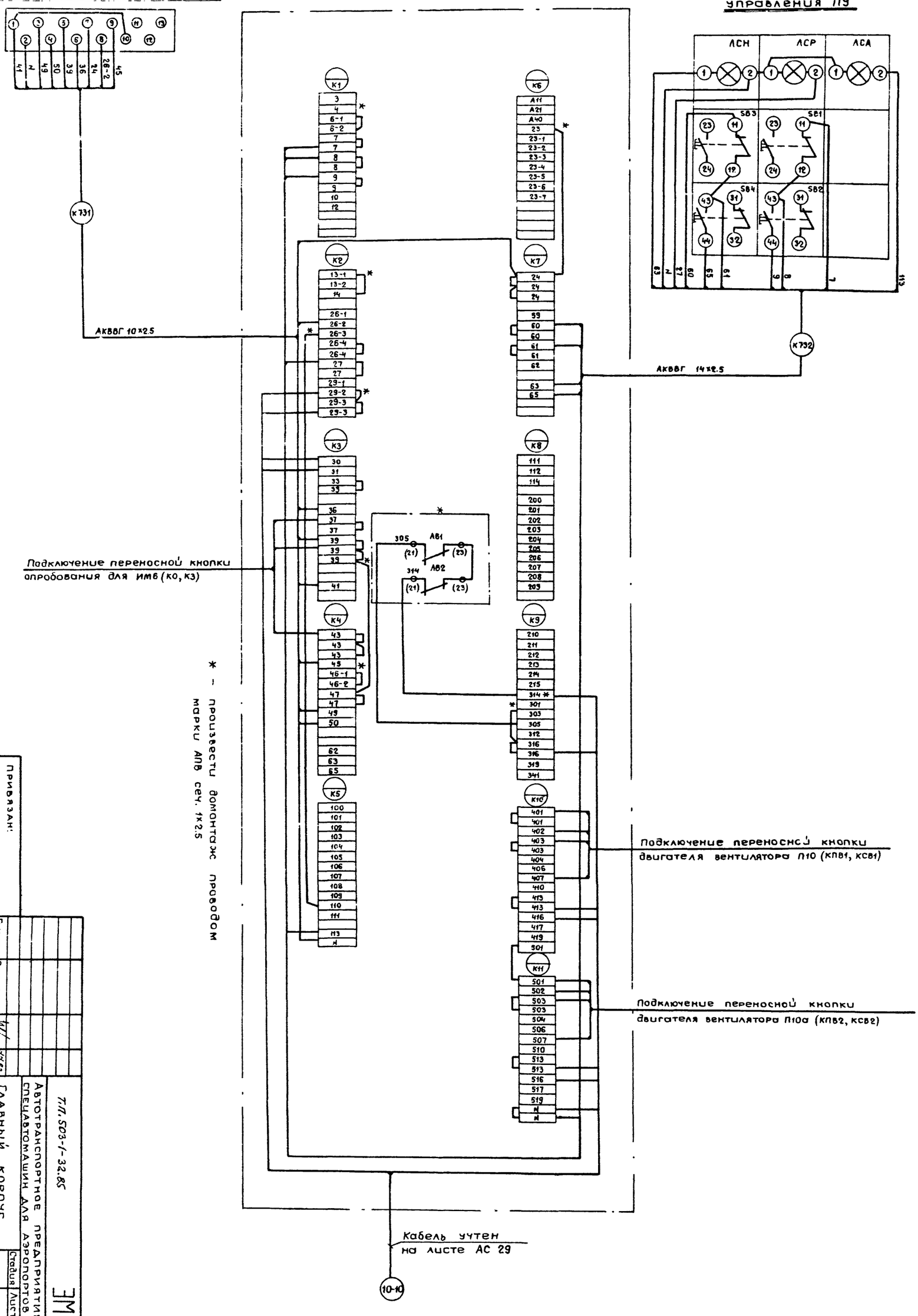

* - произвести домонтаж проводом марки АПВ сеч. 1×2.5

| | | |

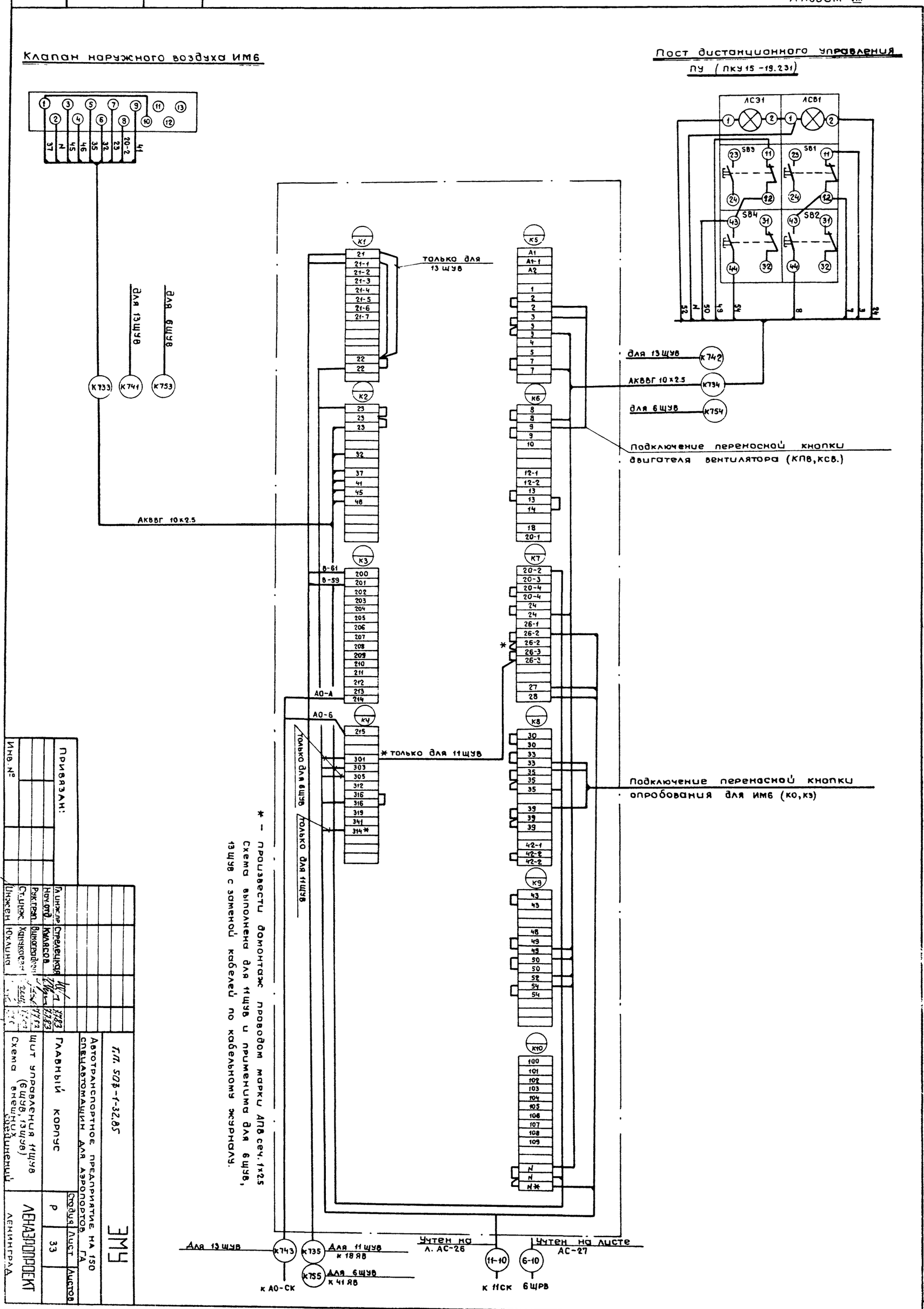
Клапан наружного воздуха ИМ6
Пост дистанционного управления
ПУ (ПКУ15-19.231)
ЛСЭ1
ЛСВ1
SB3
SB1
SB4
SB2
для 13 щув
для 6 щув
К733
К741
К753
К742
К734
К754
АКВВГ 10×2.5
только для 13 щув
только для 11 щув
только для 6 щув
Подключение переносной кнопки двигателя вентилятора (КПВ, КСВ.)
Подключение переносной кнопки опробования для ИМ6 (КО, КЗ)
* только для 11 щув
Для 13 щув
Для 11 щув к 18 ЯВ
Для 6 щув к 41 ЯВ
к АО-СК
Учтен на л. АС-26
Учтен на листе АС-27
к 11СК
6 ЩРВ
* – произвести домонтаж проводом марки АПВ сеч. 1×2.5
Схема выполнена для 11 щув и применима для 6 щув, 13 щув с заменой кабелей по кабельному журналу.
Т.П. 503-1-32.85
ЭМЧ
Автотранспортное предприятие на 150 спецавтомашин для аэропортов ГА
Главный корпус
Щит управления 11 щув (6 щув, 13 щув)
Схема внешних соединений
Стадия Р
Лист 33
Листов
ЛЕНАЭРОПРОЕКТ
Ленинград
Привязан:
Инв. №
Гл. инж. пр. Стрелецкая
Нач. отд. Кулясов
Рук. груп. Виноградова
Ст. инж. Ханукаева
Инжен. Юхлина
Нормоконтролер: Орловская
Формат А2

Клапан наружного воздуха ИМ6

Пост дистанционного управления ПУ (ПКУ15-19.231)

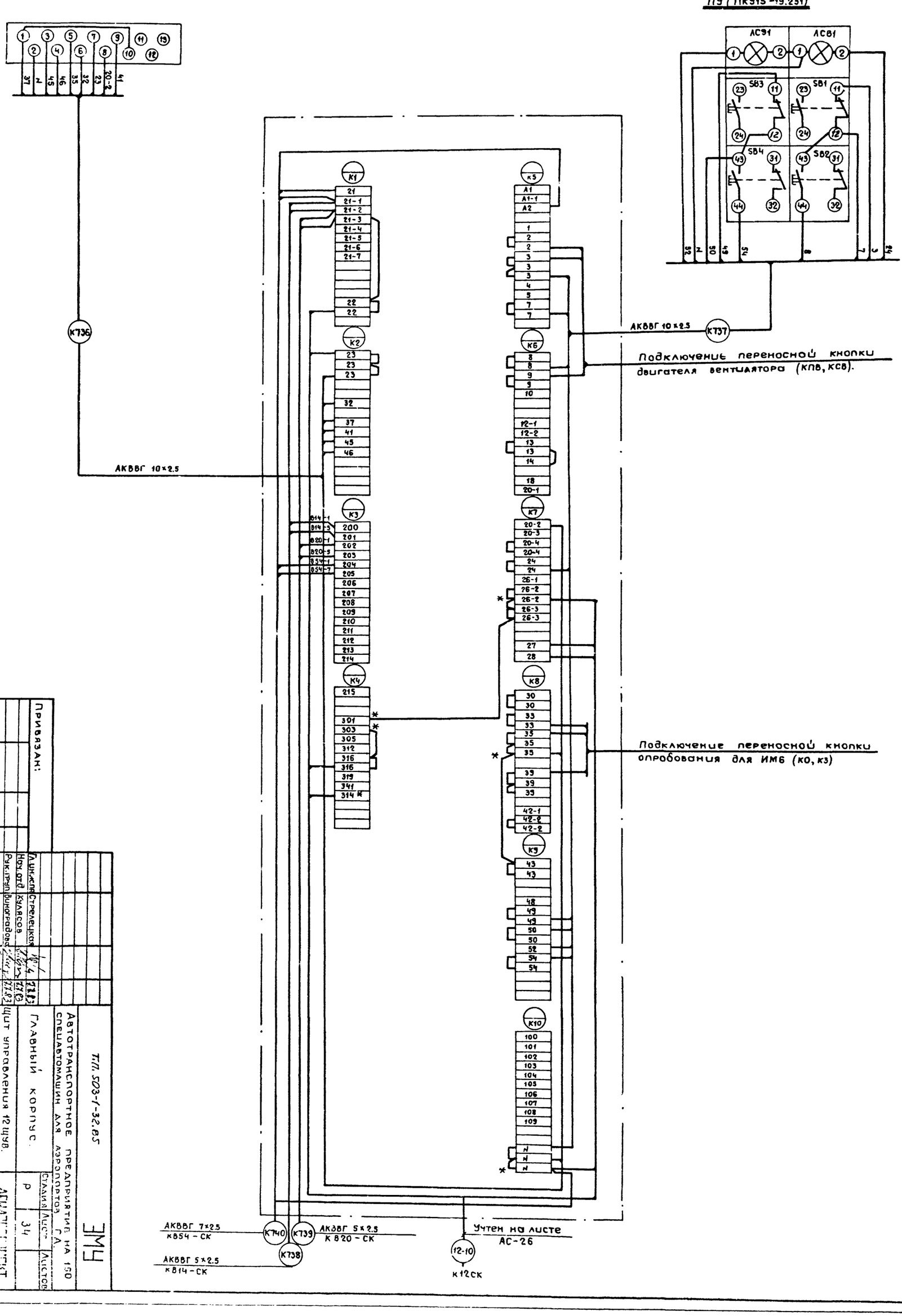

Привязан:

Инв. №

ГИП	Стрелецкая		
Нач. отд.	Кулясов		
Рук. гр.	Виноградова		
Ст. инж.	Кончукова		
Инженер	Нохлина		

ТП 503-1-32.85 ЭМ4

Автотранспортное предприятие на 150 спецавтомашин для аэропортов Г.А.

Главный корпус. Щит управления 12 шкаф. Схема внешних соединений.

Стадия	Лист	Листов
Р	34	

АПТ

Нормоконтролер: Орловская

Формат А3

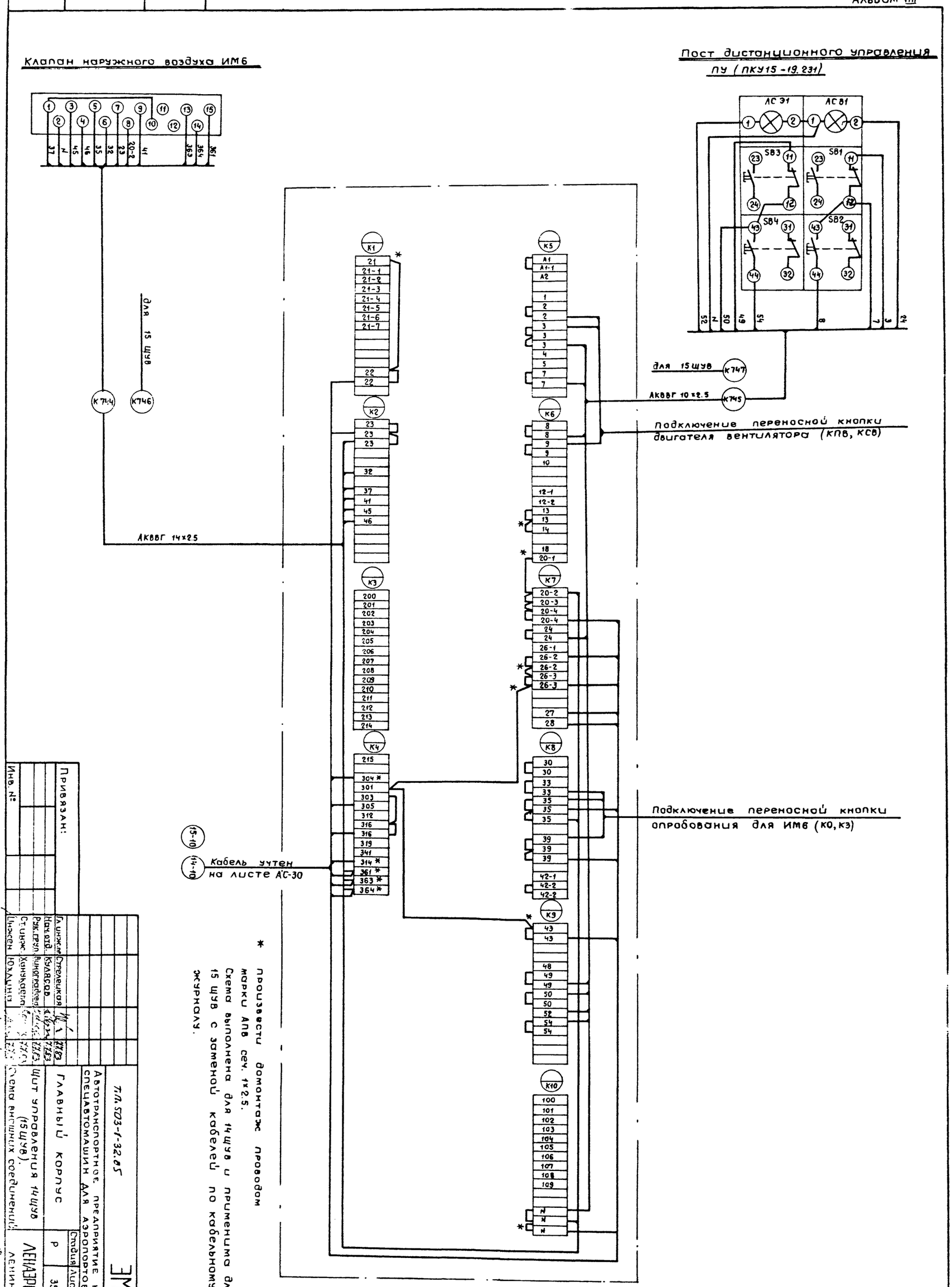

* Произвести домонтаж проводом марки АПВ сеч. 1×2.5.
Схема выполнена для 14 шув и применима для 15 шув с заменой кабелей по кабельному журналу.

Инв. № | Подпись и дата | Взам. инв. №

Привязан:

Инв. №

Гл. инж. пр. Стрелецкая
Нач. отд. Кулясов
Рук. груп. Виноградова
Ст. инж. Ханукаева
Инженер Юхлина

Нормоконтролер: Орловская

ТП 503-1-32.85

ЭМУ

Автотранспортное предприятие на 150 спецавтомашин для аэропортов ГА

Главный корпус

Щит управления 14 шув (15 шув).

Схема внешних соединений

Стадия	Лист	Листов
Р	35	

ЛЕНАЭРОПРОЕКТ
Ленинград

Формат А2

Магнитный пускатель КМ1 вентилятора П16

Пост управления ПУ1

Исполнительный механизм ИМ6

Пост управления ПУ3

Магнитный пускатель К3, КЧ.

Магнитный пускатель К1

Поз. обозн.	Наименование	Кол.	Примечание
	Коробка соединительная КСК-16 ТУ36.1753-75	1	
	Коробка соединительная КСК-32 ТУ36 1753-75	1	

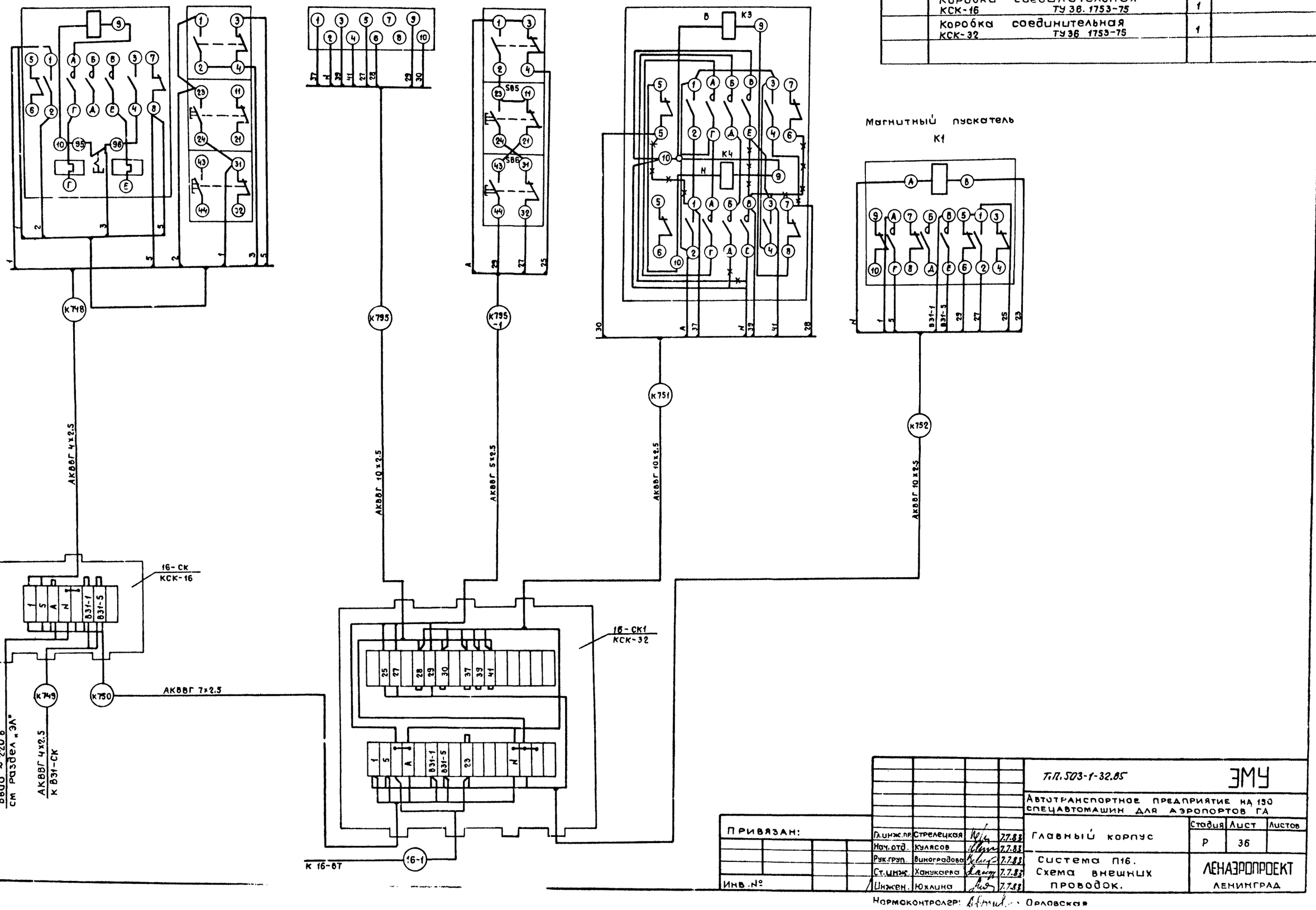

Инв.№ подл. | Подпись и дата | Взам. инв.№

ПРИВЯЗАН:				Т.П.503-1-32.85	ЭМУ
				Автотранспортное предприятие на 150 спецавтомашин для аэропортов ГА	
				Главный корпус	Стадия: Р; Лист: 36; Листов:
				Система П16. Схема внешних проводок.	ЛЕНАЭРОПРОЕКТ Ленинград
	Гл.инж.пр.	Стрелецкая	7.7.88		
	Нач.отд.	Кулясов	7.7.88		
	Рук.груп.	Виноградова	7.7.88		
	Ст.инж.	Ханукаева	7.7.88		
Инв.№	Инжен.	Юхлина	7.7.88		

Нормоконтролер: Орловская

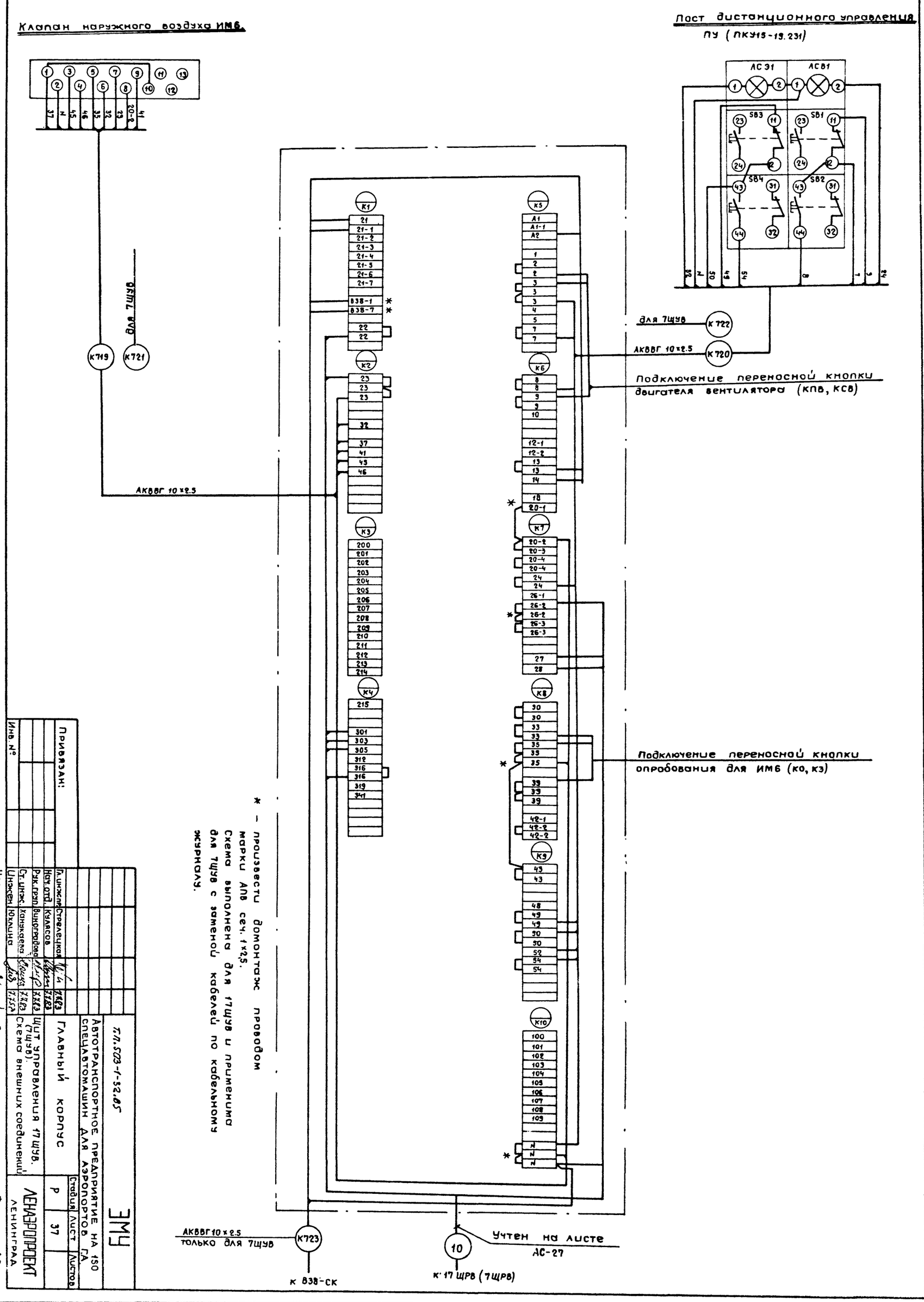

Инв. № подл. | Подпись и дата | Взам. инв. №

Привязан:

Инв. №

Гл. инж. пр. Стрелецкая
Нач. отд. Кулясов
Рук. груп. Виноградова
Ст. инж. Ханукаева
Инжен. Юхлина

Т.П. 503-1-32.85

ЭМУ

Автотранспортное предприятие на 150 спецавтомашин для аэропортов ГА

Главный корпус

Щит управления 17щув. (7щув). Схема внешних соединений

Стадия	Лист	Листов
Р	37	

ЛЕНАЭРОПРОЕКТ ЛЕНИНГРАД

Нормоконтролер: Орловская

Формат А2

Альбом VIII

Позиция обознач.	Наименование	Кол.	Примечание
	Коробка соединительная КСК-32.	1	шт.

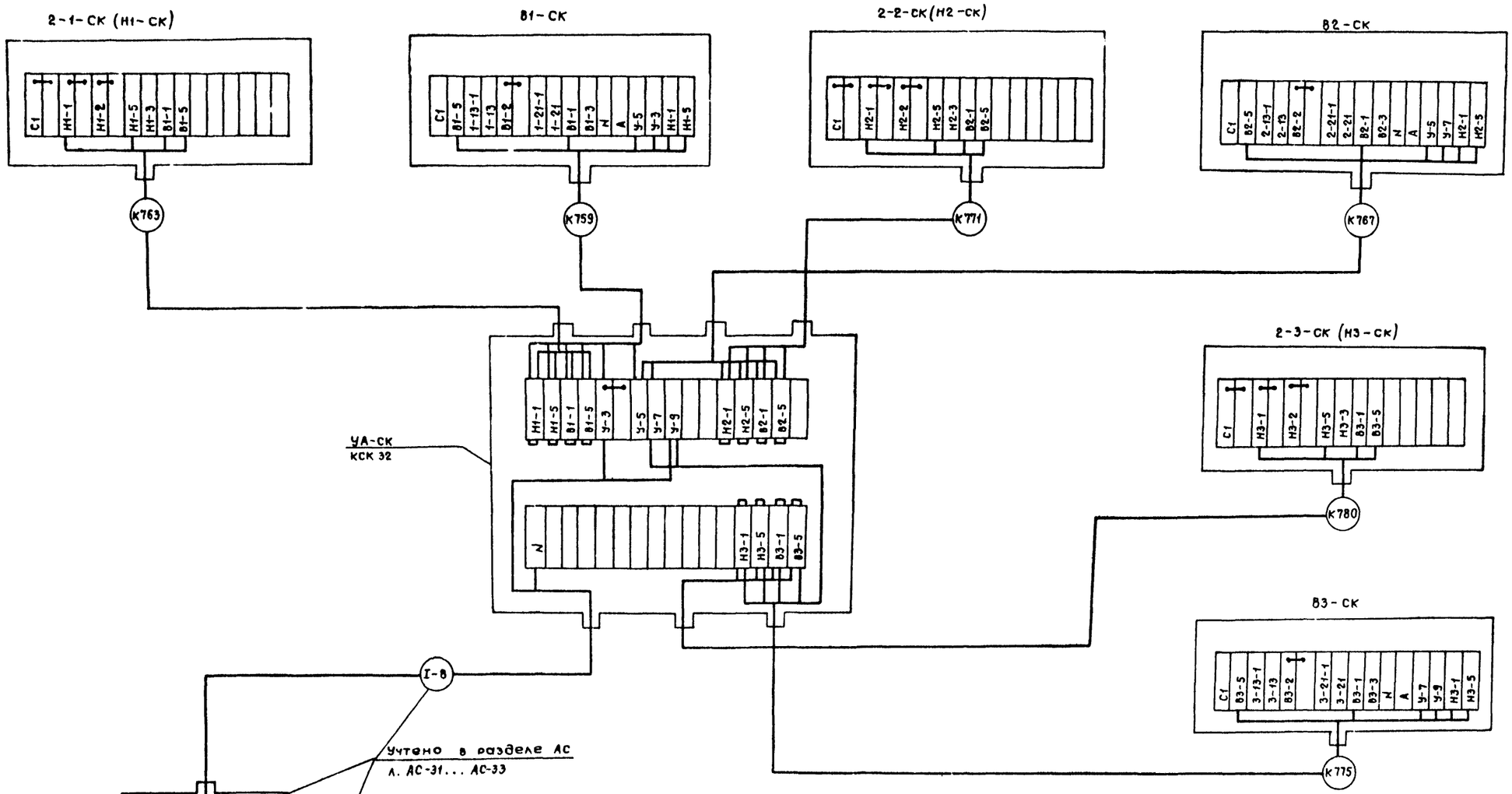

1. Подключение коробок Н1-СК, Н2-СК, Н3-СК см. лист ЭМУ-42.
2. Подключение коробок В1-СК, В2-СК, В3-СК см. лист ЭМУ-40.

Инв. N подл. | Подпись и дата | Взам. инв. N

Привязан:

Инв. N

Гл. инж. пр.	Стрелецкая		7783
Нач. отд.	Кулясов		7783
Рук. груп.	Виноградов		7783
Ст. инж.	Хануков		7783

Т.П. 503-1-32.85 ЭМУ

Автотранспортное предприятие на 150 спецавтомашин для аэропортов ГА

Главный корпус

Стадия	Лист	Листов
Р	38	

Коробка УА-СК
Схема внешних проводок.

ЛЕНАЭРОПРОЕКТ
ЛЕНИНГРАД

Альбом VIII

Магнитный пускатель
У32-КМ1, КМ2

Магнитный пускатель
У32-КМ

Пост управления
У32-ПУ3

Пост управления
У32-ПУ2

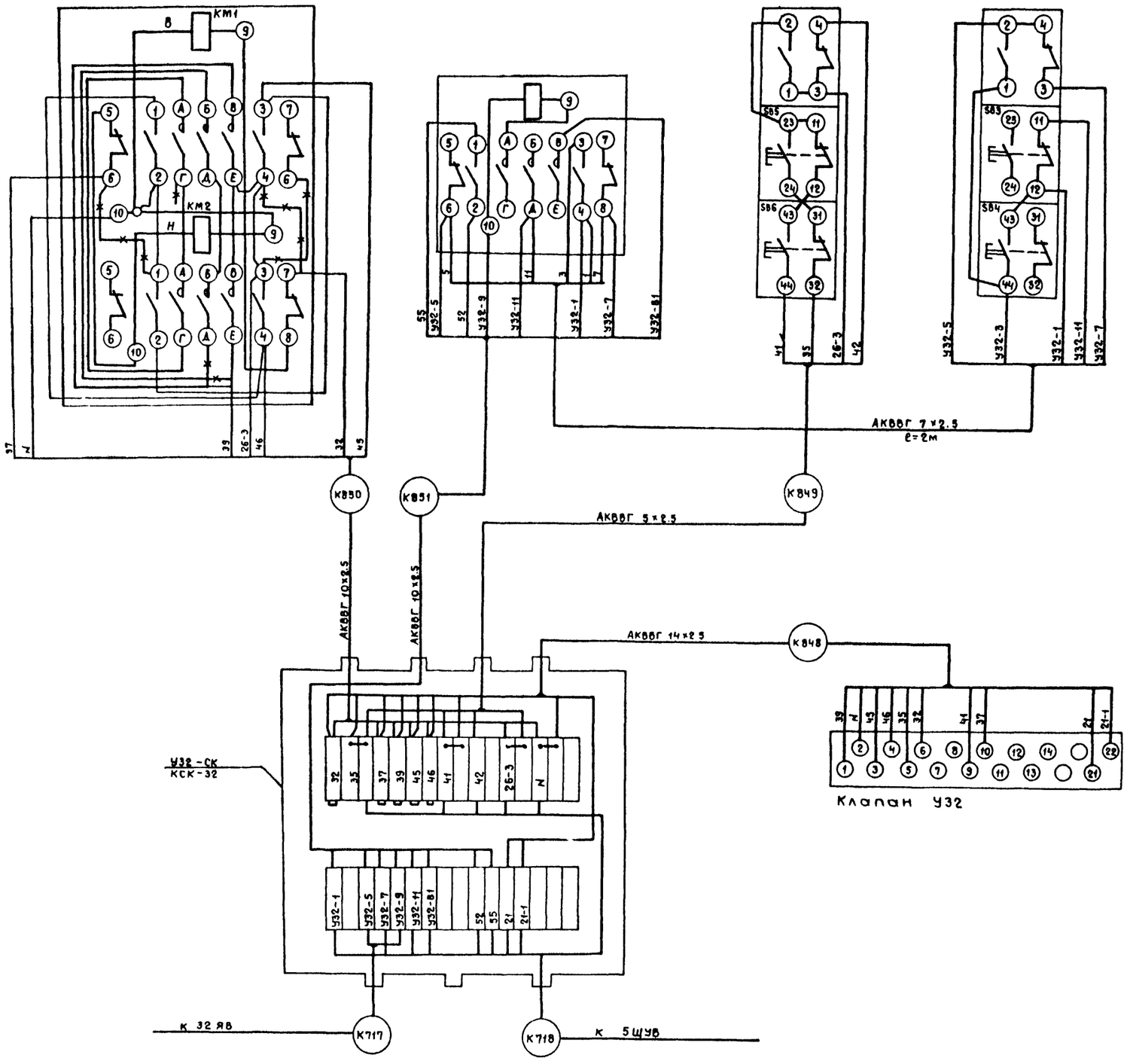

Позиц. обознач.	Наименование	Кол.	Примечание
	Коробка соединительная КСК-32	1	шт
	Коробка соединительная КСК-16	1	шт.
	Кабель АКВВГ 7×2.5 ГОСТ 1508-78	2	м.

Пускатели зарядных шкафов

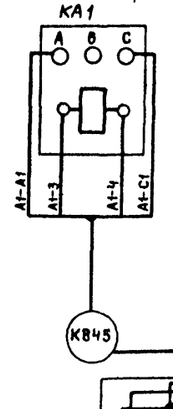

Коробка

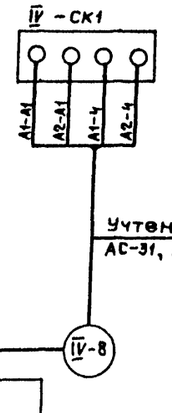

Учтен на листе АС-31, АС-33.

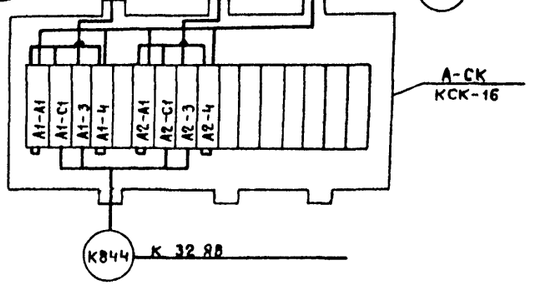

Инв. № подл. | Подпись и дата | Взам. инв. №

Привязан:

Инв. №

Гл. инж. пр.	Стрелецкая		7.83
Нач. отд.	Кулясов		7.83
Рук. груп.	Виноградова		7.83
Ст. инж.	Ханукаева		7.83

Т.П.503-1-32.85 ЭМУ

Автотранспортное предприятие на 150 спецавтомашин для аэропортов ГА

Главный корпус

Стадия	Лист	Листов
Р	39	

Коробка У32-СК, А-СК, Схема внешних проводок.

ЛЕНАЭРОПРОЕКТ
ЛЕНИНГРАД

Альбом VIII

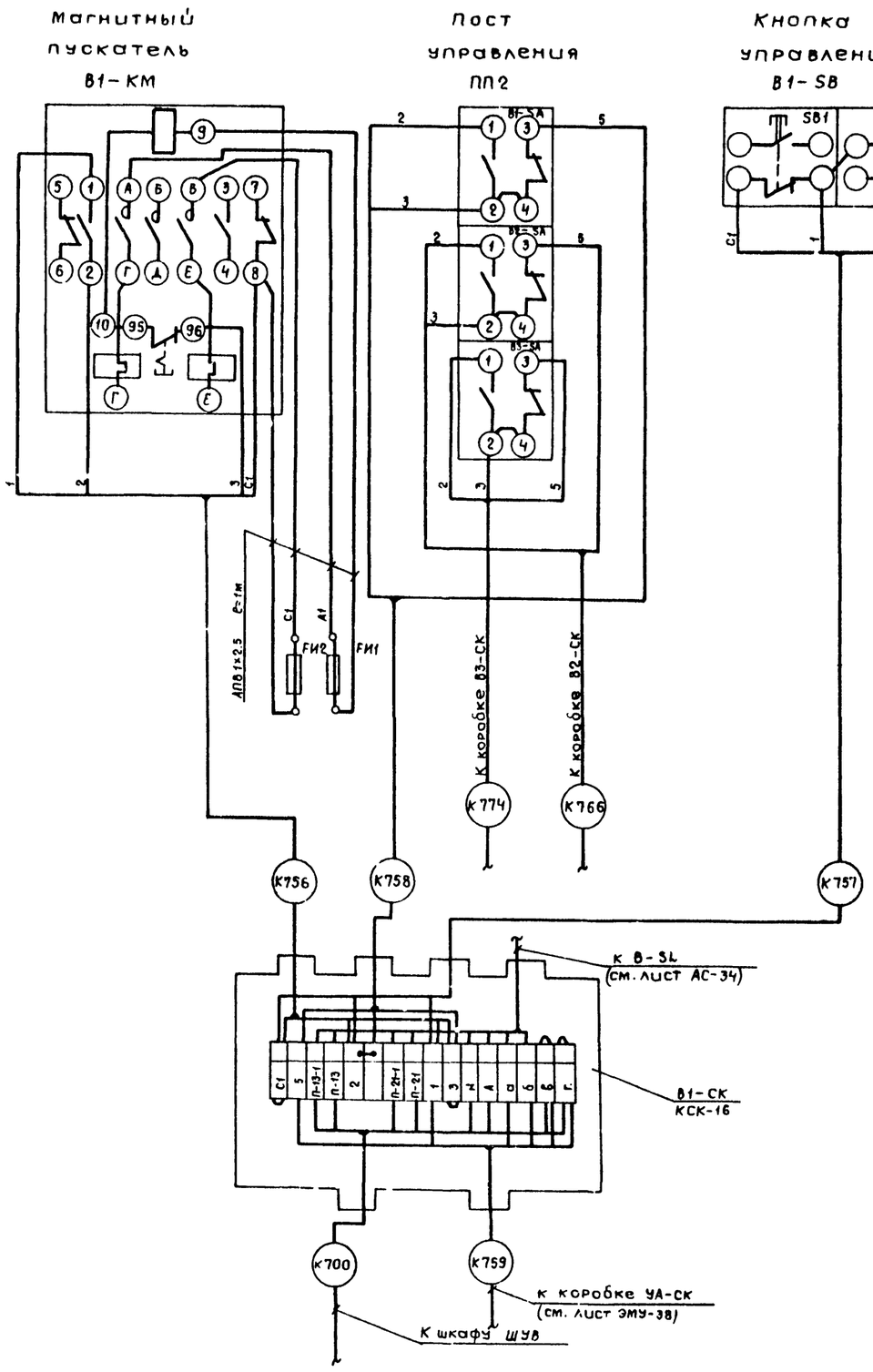

Позиц. обознач.	Наименование	Кол.	Примечание
	Коробка соединительная КСК-16 ТУ36.1753-75	3	
	Провод АПВ 1х2.5 ГОСТ 6323-79	12	м

Таблица применения.

Система	Маркировка проводов					Номера кабелей				
	а	б	в	г	п					
В1	У-5	У-3	Н1-1	Н1-5	1	К756	К757	К758	К700	К759
В2	У-5	У-7	Н2-1	Н2-5	2	К764	К765	К766	К704	К767
В3	У-7	У-9	Н3-1	Н3-5	3	К772	К773	К774	К708	К775

Инв. № подл. | Подпись и дата | Взам. инв. №

Привязан:

Инв. №

Гл.инж.пр.	Стрелецкая		77.83
Нач.отд.	Кулясов		77.83
Рук.гр.п.	Виноградова		77.82
Инженер	Карповская		77.81

Т.П.503-1-32.85 ЭМУ

Автотранспортное предприятие на 150 спецавтомашин для аэропортов ГА.

Главный корпус

Стадия	Лист	Листов
Р	40	

Система В1, В2, В3. Схема внешних проводок.

ЛЕНАЭРОПРОЕКТ ЛЕНИНГРАД

Альбом VIII

Магнитный пускатель КМ

Пост управления ППЗ

Кнопка управления

Магнитный пускатель В-К

Пост управления В-ПУ

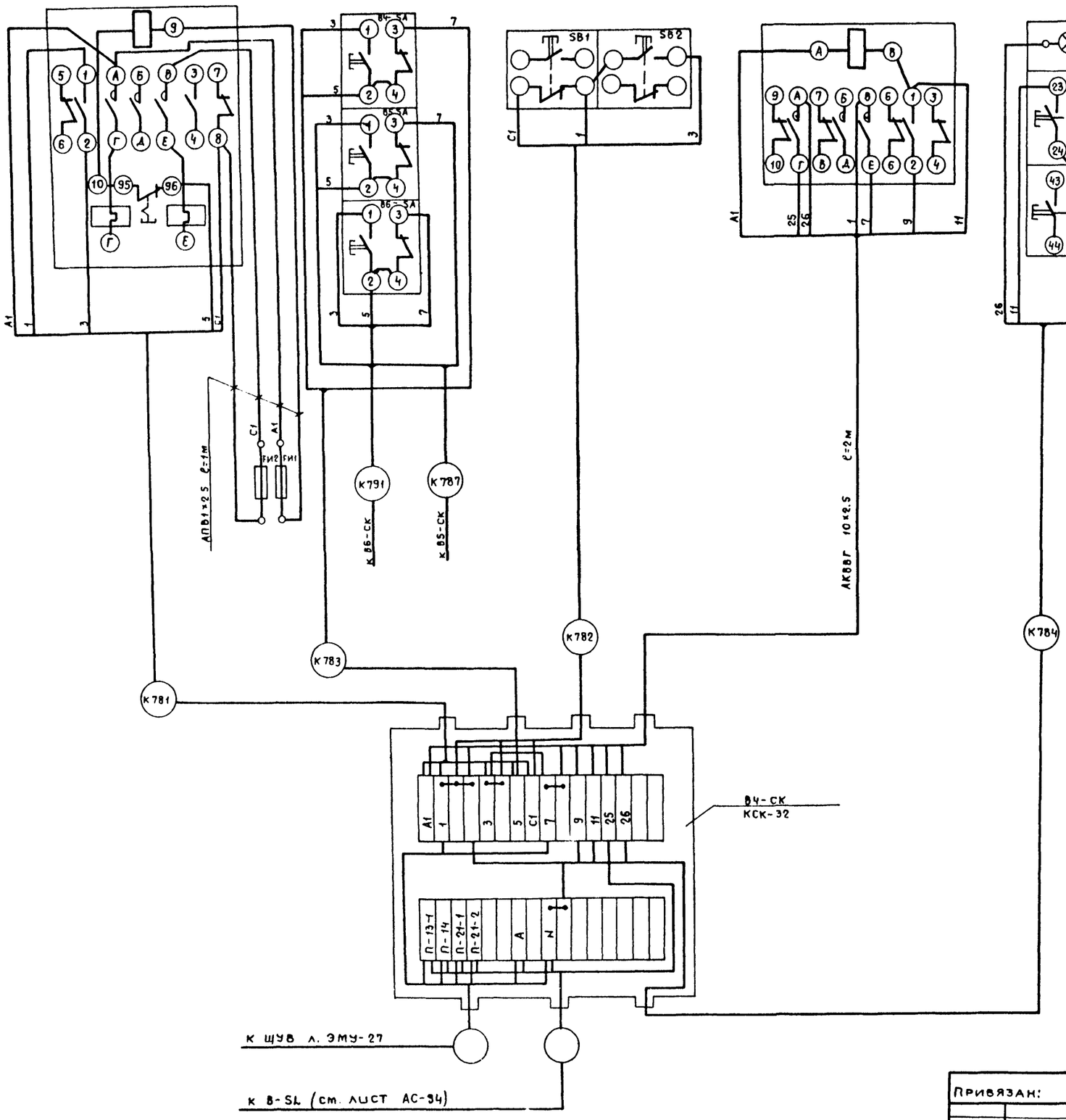

Позиц. обозначение	Наименование	Кол.	Примечание
	Кабель АКВВГ 10×2.5 ГОСТ 1508-78	6	м
	Коробка соединительная КСК-32 ТУ16. 1753-75	3	шт
	Провод АПВ 1×2,5 ГОСТ 6323-79	12	м

Таблица применения

Система	Индекс маркировки „П"	Номера кабелей				щув
В4	1	К781	К782	К783	К784	1щув
В5	2	К785	К786	К787	К788	2щув
В6	3	К789	К790	К791	К791-1	3щув

Схема составлена для В4 и применима для систем В5, В6 с заменой индекса и номера кабеля согласно таблице применения.

Взам. инв. №

Подпись и дата

Инв. № подл.

Привязан:

Инв. №

Гл.инж.пр.	Стрелецкая		
Нач.отд.	Кулясов		
Рук.груп.	Виноградов		
Инжен.	Карповская		

Нормоконтролер: Орловская

Т.П. 503-1-32.85 ЭМУ

Автотранспортное предприятие на 150 спецавтомашин для аэропортов ГА.

Главный корпус

Стадия	Лист	Листов
Р	41	

Система В4, В5, В6. Схема внешних проводок.

ЛЕНАЭРОПРОЕКТ ЛЕНИНГРАД

Альбом VIII

Магнитный пускатель Н-КМ

Пост управления ПП1

Кнопка управления.

Пост управления В-ПУ1

Магнитный пускатель В-КМ

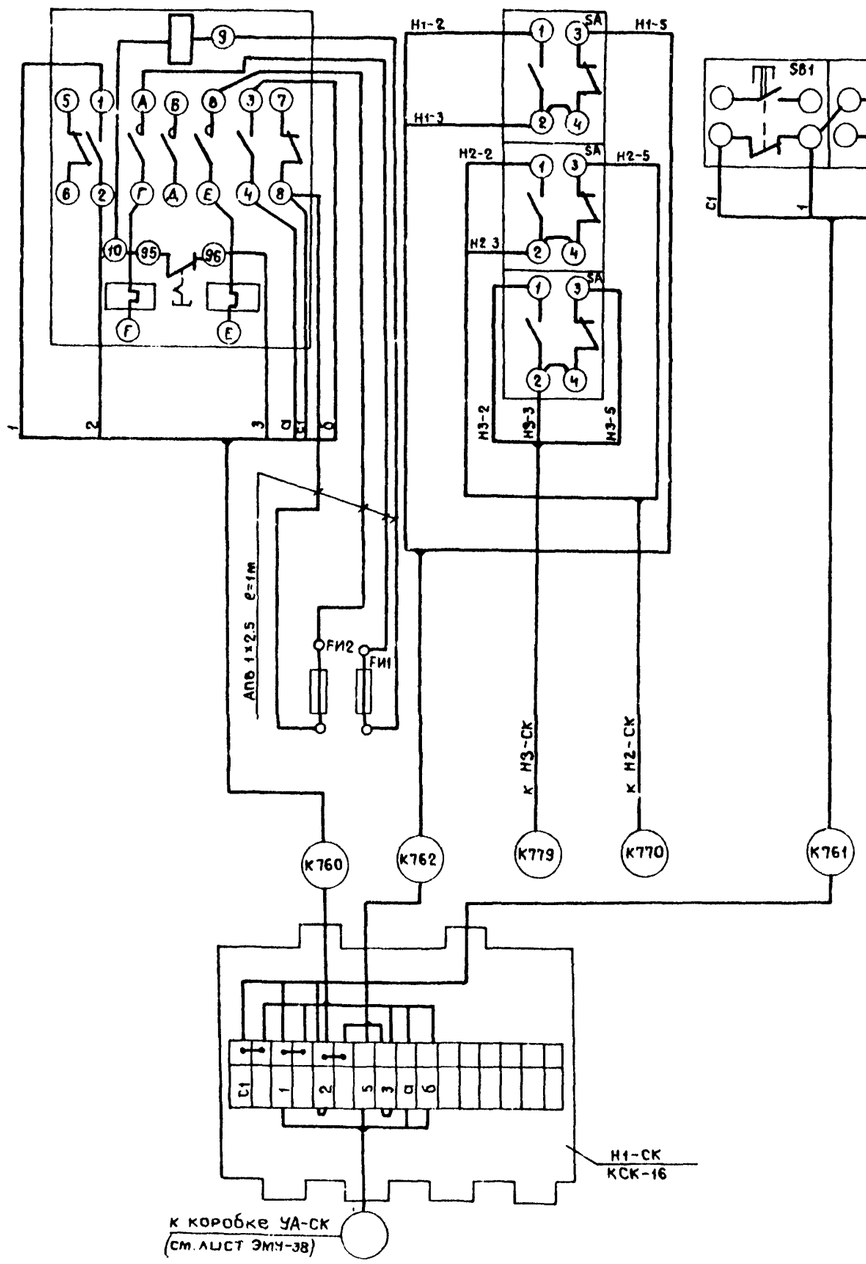

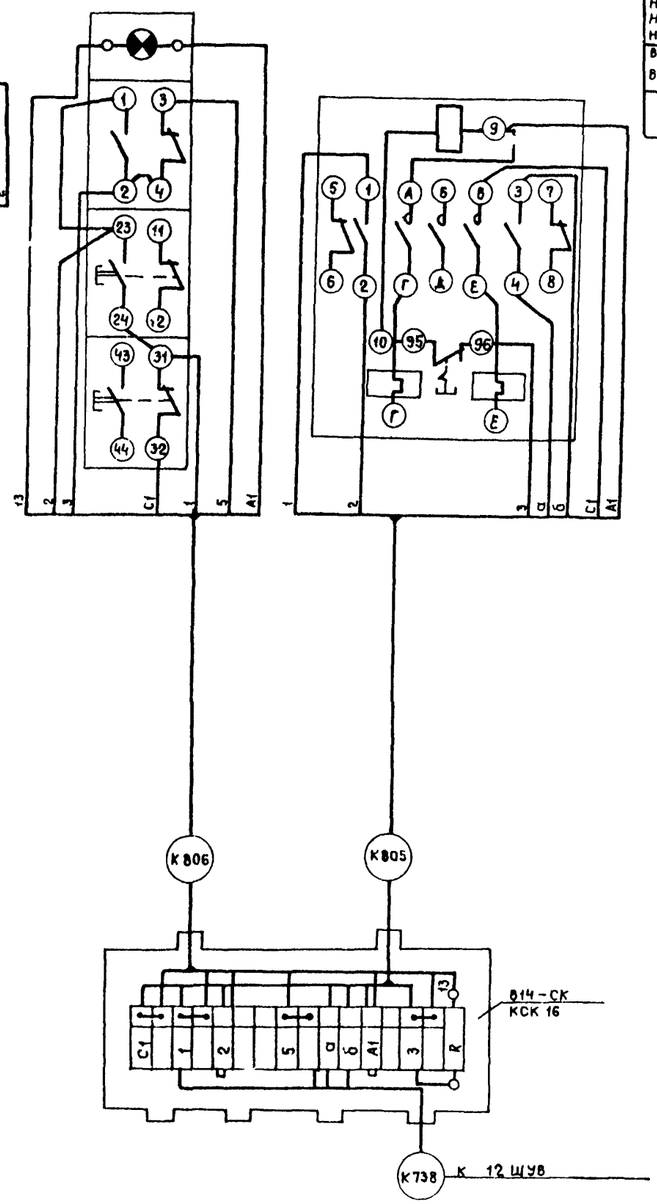

Позиция обозначение	Наименование	Кол.	Примечание
Н1-СК Н2-СК Н3-СК	Коробка соединительная КСК-16 ТУ36.1753-75	5	шт
В14-СК В20-СК			
	Провод АПВ 1×2.5 ГОСТ 6323-79	12	м

Таблица применения

Система	Маркировка проводов		Номера кабелей		
	а	б			
Н1	В1-1	В1-5	К760	К761	К762
Н2	В2-1	В2-5	К768	К769	К770
Н3	В3-1	В3-5	К776	К778	К779

Таблица применения

Система	Маркировка проводов		Номер кабеля		
	а	б			
В14	12-21-1	12-21-2	К805	К806	К738
В20	12-21-2	12-21-3	К816	К817	К739

Инв. № подл. | Подпись и дата | Взам. инв. №

Привязан:

Инв. №

Гл. инж. пр.	Стрелецкая		
Нач. отд.	Кулясов		
Рук. груп.	Виноградова		
Инженер	Корловская		

Т.П. 503-1-32.85 ЭМУ

Автотранспортное предприятие на 150 спецавтомашин для аэропортов ГА

Главный корпус

Стадия	Лист	Листов
Р	42	

Система Н1, Н2, Н3, В14, В20. Схема внешних проводок.

ЛЕНАЭЛЕКТРОПРОЕКТ Ленинград

Альбом VIII

Пост управления В-SB1, SB2

Магнитный пускатель В-КМ

Пост управления В-SB1а, SB2а

Магнитный пускатель В-КМа

Пост управления В-ЛУ

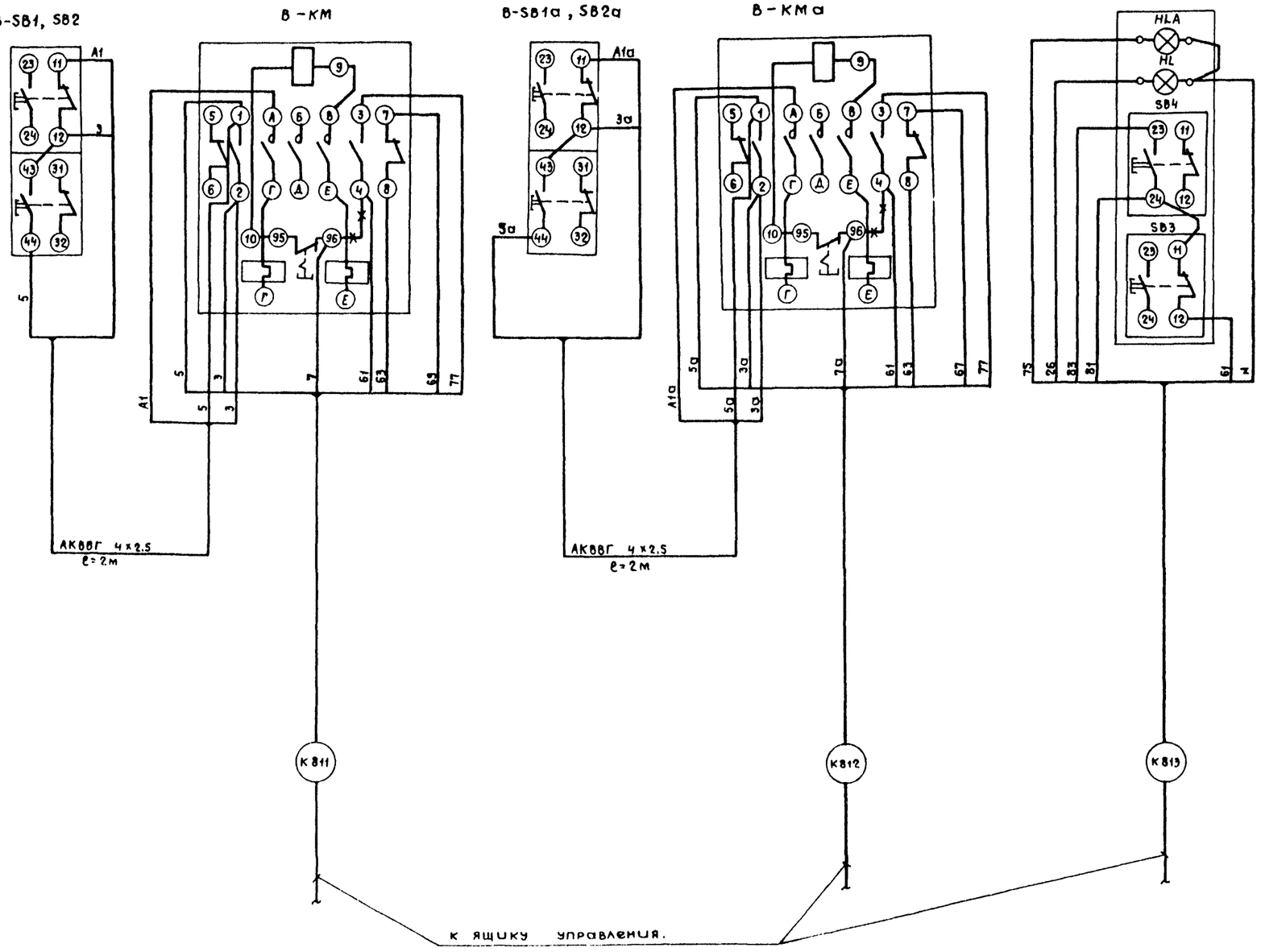

Позиция обозначение	Наименование	Кол.	Примечание
	Кабель АКВВГ 4х2.5 ГОСТ 1508-78	12	м

Таблица применения.

Система	Ящик управления	Номера кабелей		
818, 18а	18 ЯВ	К 811	К 812	К 813
832, 32а	32 ЯВ	К 859	К 860	К 843
841, 41а	41 ЯВ	К 878	К 879	К 879-1

Привязан:

Инв. №

Инв. N подл. | Подпись и дата | Взам. инв. №

Гл. инж. пр.	Стрелецкая		7.83
Нач. отд.	Кулясов		7.83
Рук. груп.	Виноградова		7.83
Инжен	Карповская		7.83
Нормоконтролер			Орловская

Т.П. 503-1-32.85 ЭМУ

Автотранспортное предприятие на 150 спецавтомашин для аэропортов ГА

Главный корпус

Стадия	Лист	Листов
Р	43	

Система 818, 18а; 832, 32а; 841, 41а. Схема внешних проводок.

ЛЕНАЭРОПРОЕКТ Ленинград

Формат А2

Альбом VIII

Позиц. обознач.	Наименование	Кол.	Примечание
	Коробка разделительная КПЛ.	2	
	Провод АПВ 1×2,5 ГОСТ 6323 79.	8	м

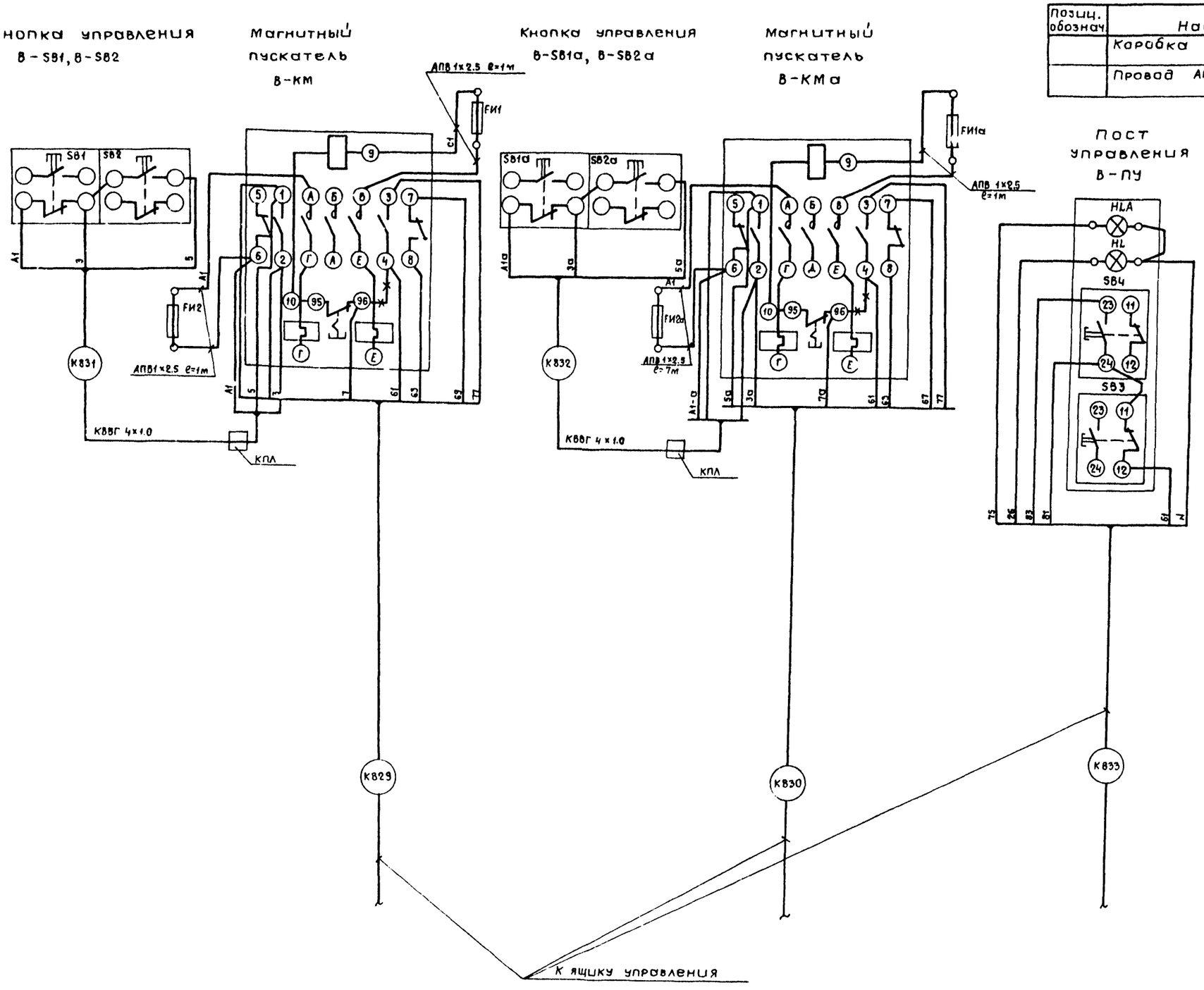

Т.П.503-1-32.85			ЭМУ
Автотранспортное предприятие на 150 спецавтомашин для аэропортов ГА.			
Главный корпус.	Стадия	Лист	Листов
	Р	44	
Система В27, 27а. Схема внешних проводок.	ЛЕНАЭРОПРОЕКТ ЛЕНИНГРАД		

Привязан:

Инв. №

Гл. инж. пр.	Стрелецкая		77.83
Нач. отд.	Кулясов		77.83
Рук. груп.	Виноградов		77.83
Инж. сек.	Стрелецкая		77.83
Инж. сек.	Карпочкина		

Инв. № подл. | Подпись и дата | Взам. инв. №

Альбом VIII

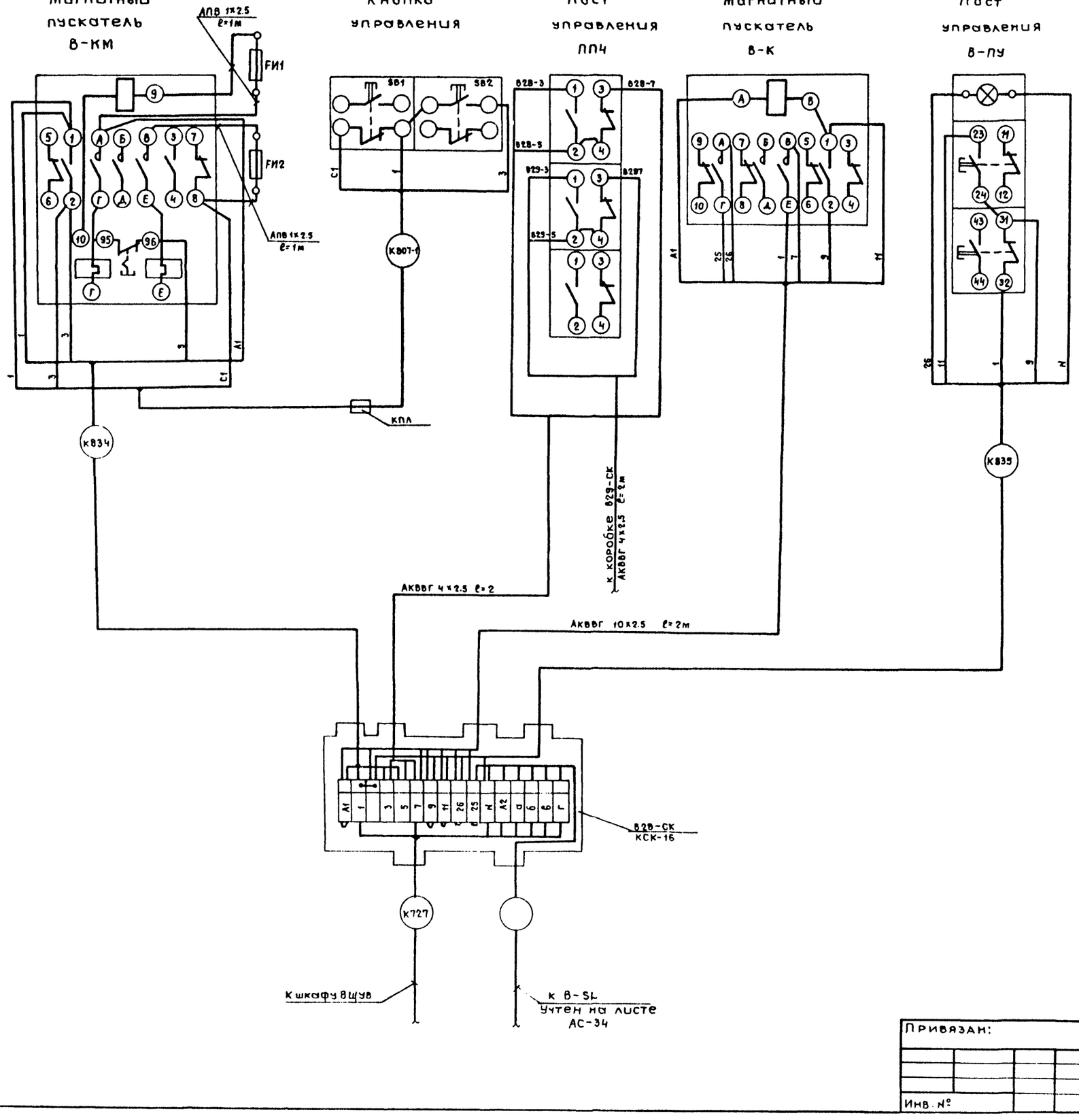

Поз. обозначение	Наименование	Кол.	Примечание
	Кабель АКВВГ 4×2.5 ГОСТ 1508-78	4	м
	Кабель АКВВГ 10×2.5 ГОСТ 1508-78	4	м
В-СК	Коробка соединительная КСК-16 ТУ36.1753-75	2	
	Коробка разделительная КПЛ	2	
	Провод АПВ 1×2.5 ГОСТ 6323-79	4	м

Таблица применения.

Система	Маркировка проводов				Номер кабеля			
	а	б	в	г				
В28	8-13-2	8-13-1	8-21-2	8-21-1	К807-1	К834	К835	К727
В29	8-13-2	8-14	8-21-2	8-21-3	К807-2	К836	К837	К728

Схема составлена для системы В28 и применима для В29 с заменой маркировки проводов и кабелей согласно таблице применения.

Т.П.503-1-32.85 ЭМУ

Автотранспортное предприятие на 150 спецавтомашин для аэропортов Г.А.

Главный корпус

Системы В28, В29 Схема внешних проводок.

Стадия	Лист	Листов
Р	45	

ЛЕНАЭРОПРОЕКТ ЛЕНИНГРАД.

Привязан:

Инв. №

Гл. инж. пр.	Стрелецкая		7.7.83
Нач. отд.	Кулясов		7.7.83
Рук. груп	Виноградова		7.7.83
Инжен	Карповская		7.7.83

Инв. № подл. | Подпись и дата | Взам. инв. №

Альбом VIII

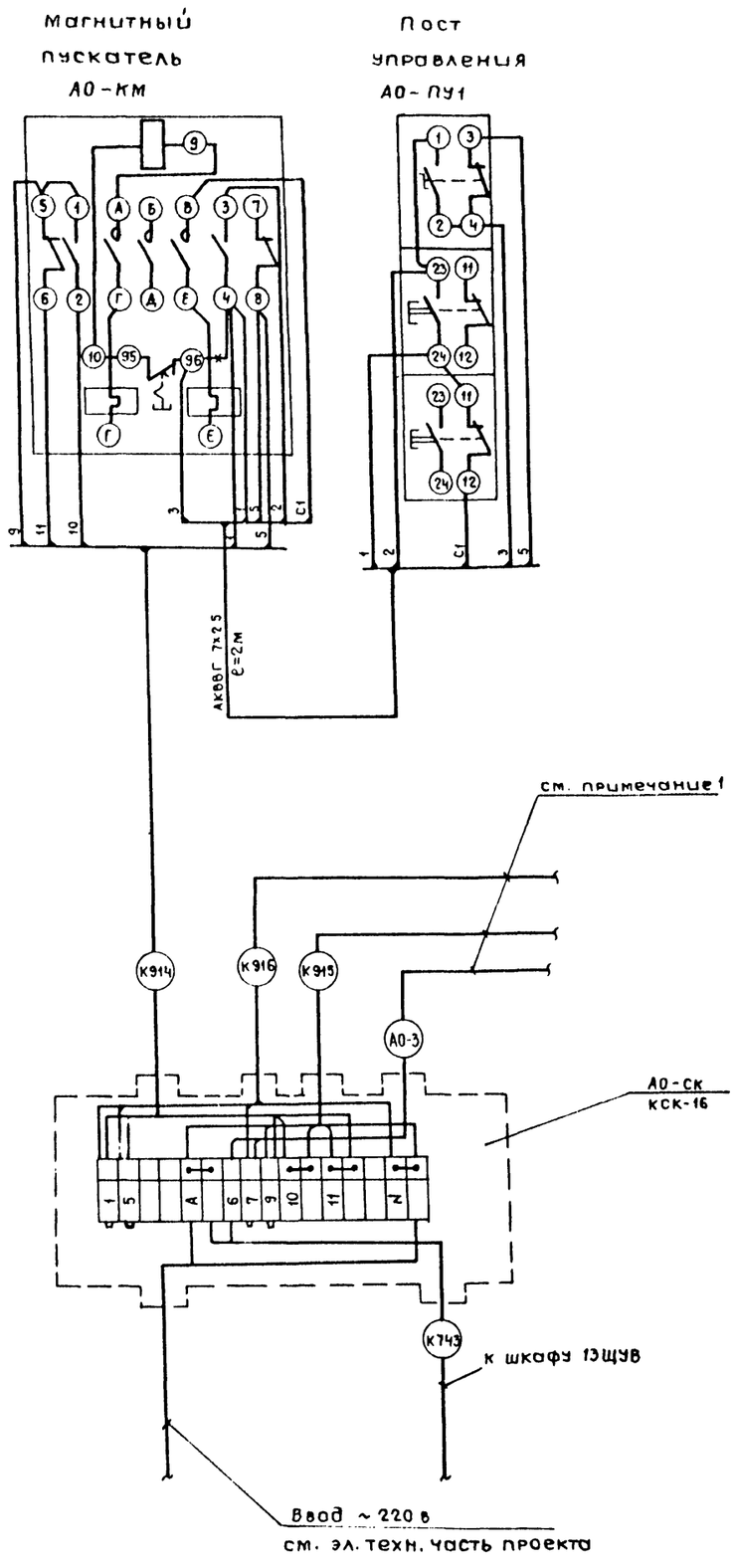

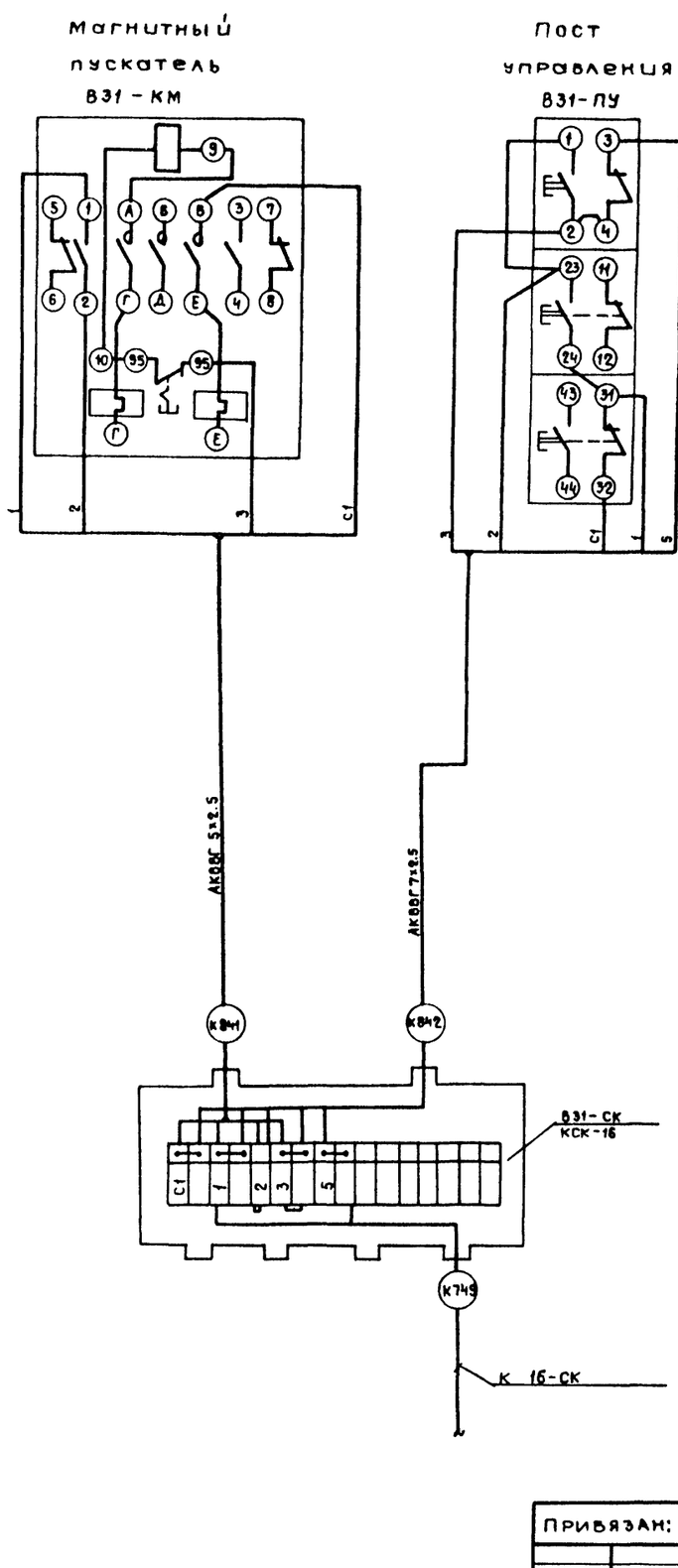

Позиц. обознач.	Наименование	Кол.	Примечание
	Кабель АКВВГ 7х2.5 ГОСТ 1508-78	2	м
	Коробка соединительная КСК-16 ТУ 36.1753-75	2	

1. Подключение кабелей №К915, К916, АО-3 см. черт. лист АС-24.
2. Марку и длины кабелей смотреть кабельный журнал.

Инв.№ подл. | Подпись и дата | Взам.инв.№

Привязан:

Инв.№

Гл.инж.пр.	Стрелецкая		7.7.83
Нач.отд.	Кулясов		7.7.83
Рук.груп.	Виноградова		7.7.83
Инжен.	Карповская		7.7.83

Т.П.503-1-32.85 ЭМУ

Автотранспортное предприятие на 150 спецавтомашин для аэропортов ГА.

Главный корпус

Стадия	Лист	Листов
Р	46	

Система В31, АО. Схема внешних проводок.

ЛЕНАЭРОПРОЕКТ ЛЕНИНГРАД

Альбом VIII

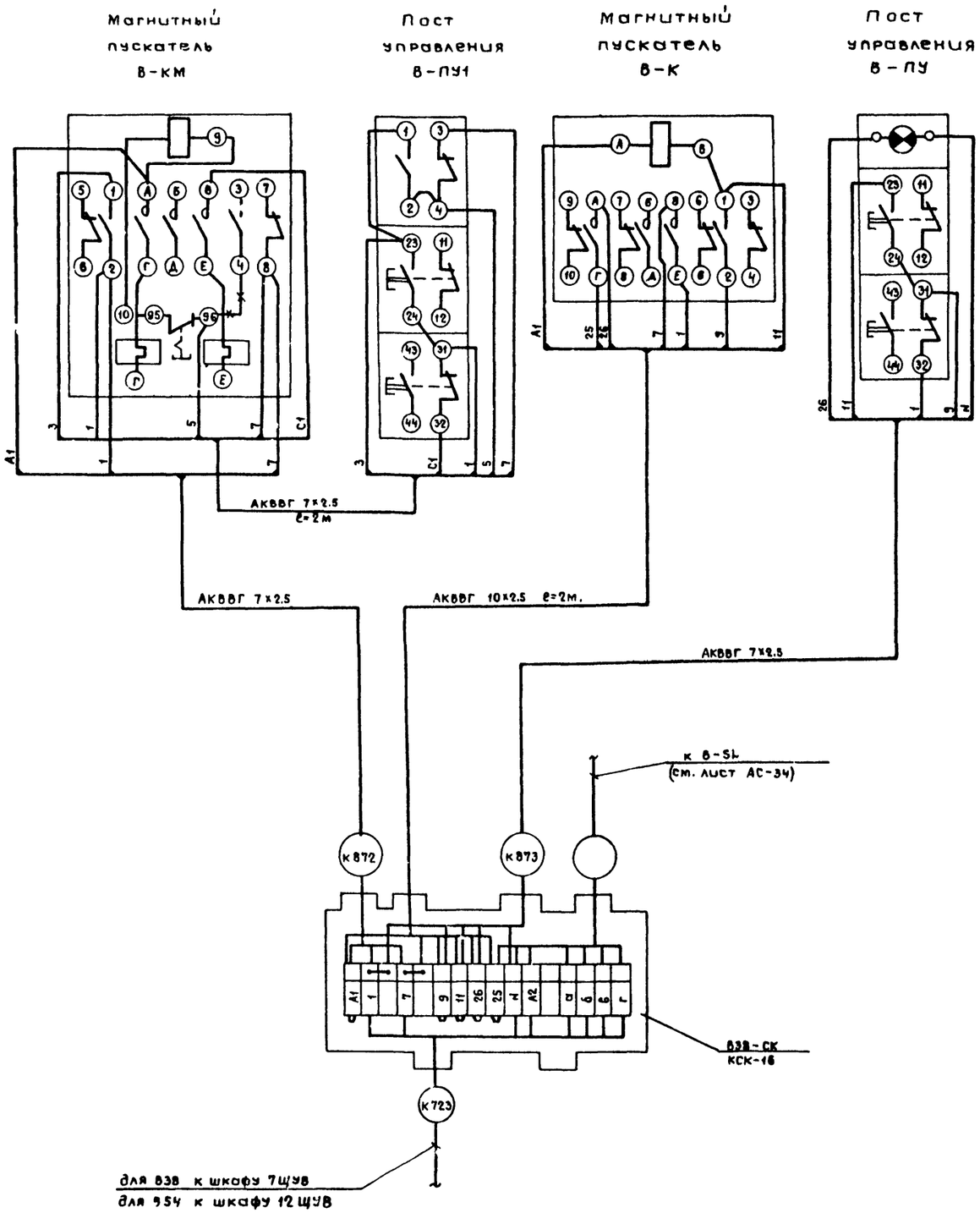

Поз. Обозначение	Наименование	Кол.	Примечание
	Кабель контрольный АКВВГ 7х2,5 ГОСТ 1508-78	4	м
В-СК	Коробка соединительная КСК-16	2	
	Кабель АКВВГ 10х2,5 ГОСТ 1508-78	4	м

Таблица применения.

Система	Маркировка проводов				Номер кабеля		
	а	б	в	г			
838	7-13	7-14	7-21	7-21-1	К872	К873	К723
854	—	—	12-21	12-21-1	К900	К901	К740

Схема составлена для системы 838 и применима для 854 с заменой маркировки проводов и кабелей согласно таблице применения.

Привязан:

Инв. №

ГИП	Стрелецкая		7.83
Нач. отд.	Кулясов		7.83
Рук. груп.	Виноградова		7.83
Инжен.	Карловская		7.83

Т.П. 503-1-32.85 ЭМУ

Автотранспортное предприятие на 150 спецавтомашин для аэропортов ГА.

Главный корпус.

Стадия	Лист	Листов
Р	47	

Система 838, 854. Схема внешних проводок.

ЛЕНАЭРОПРОЕКТ г. Ленинград

Инв. № подл. | Подпись и дата | Взам. инв. №

Альбом VIII

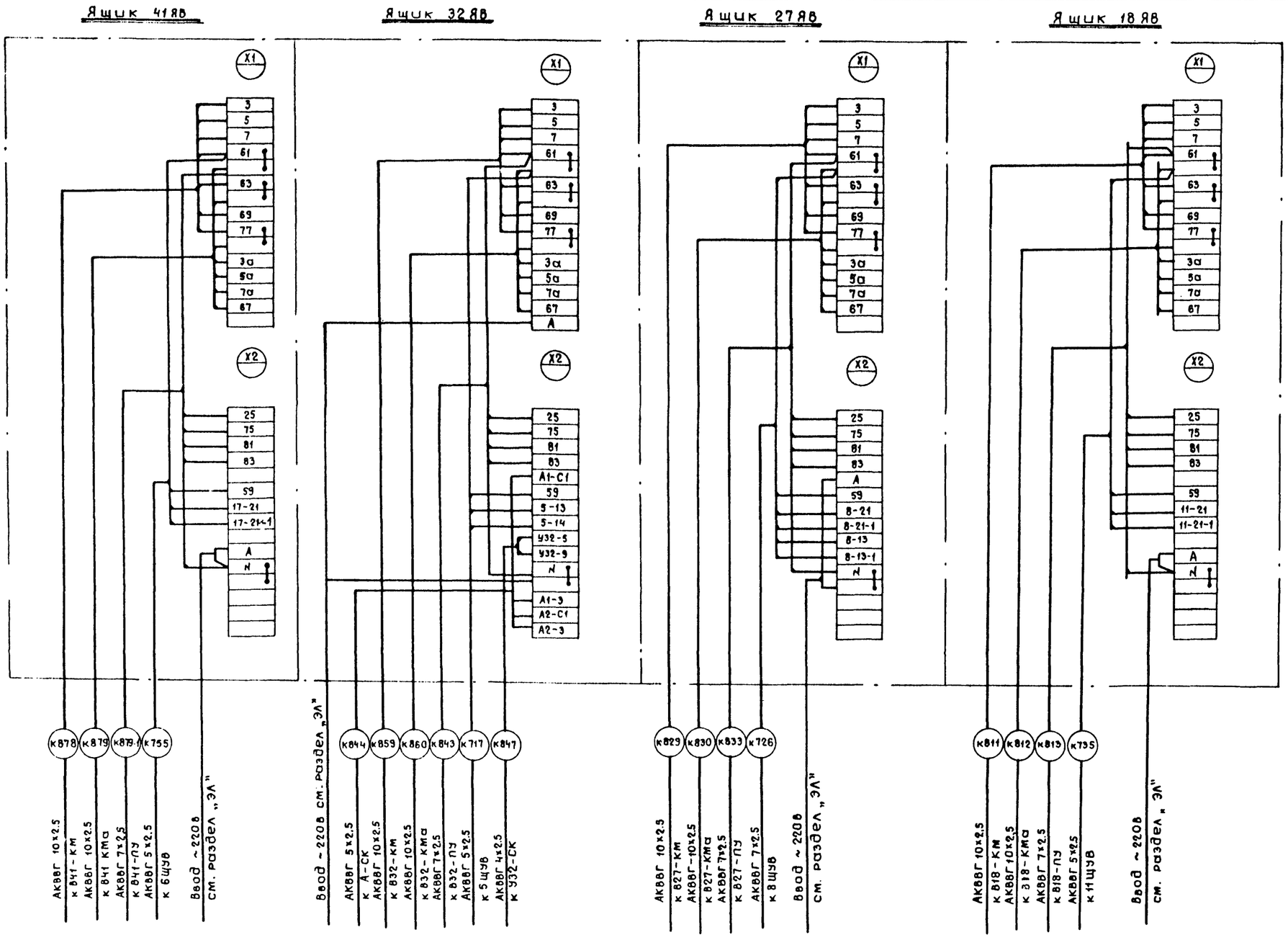

Гл.инж.пр.	Стрелецкая		7.7.83	Т.П.503-1-32.85	ЭМУ		
Нач.отд.	Кулясов		7.7.83	Автотранспортное предприятие на 150 спецавтомашин для аэропортов ГА			
Рук.груп.	Виноградова		7.7.83	Главный корпус	Стадия	Лист	Листов
Ст.инж.	Ханукаева		7.7.83		Р	48	
Инжен.	Юхлина		7.7.83	Ящики 18ЯВ, 27ЯВ, 32ЯВ, 41ЯВ. Схема внешних соединений.	ЛЕНАЭРОПРОЕКТ ЛЕНИНГРАД		

Привязан:

Инв. №

Взам. инв. №

Подпись и дата

Инв. № подл.

Альбом VIII

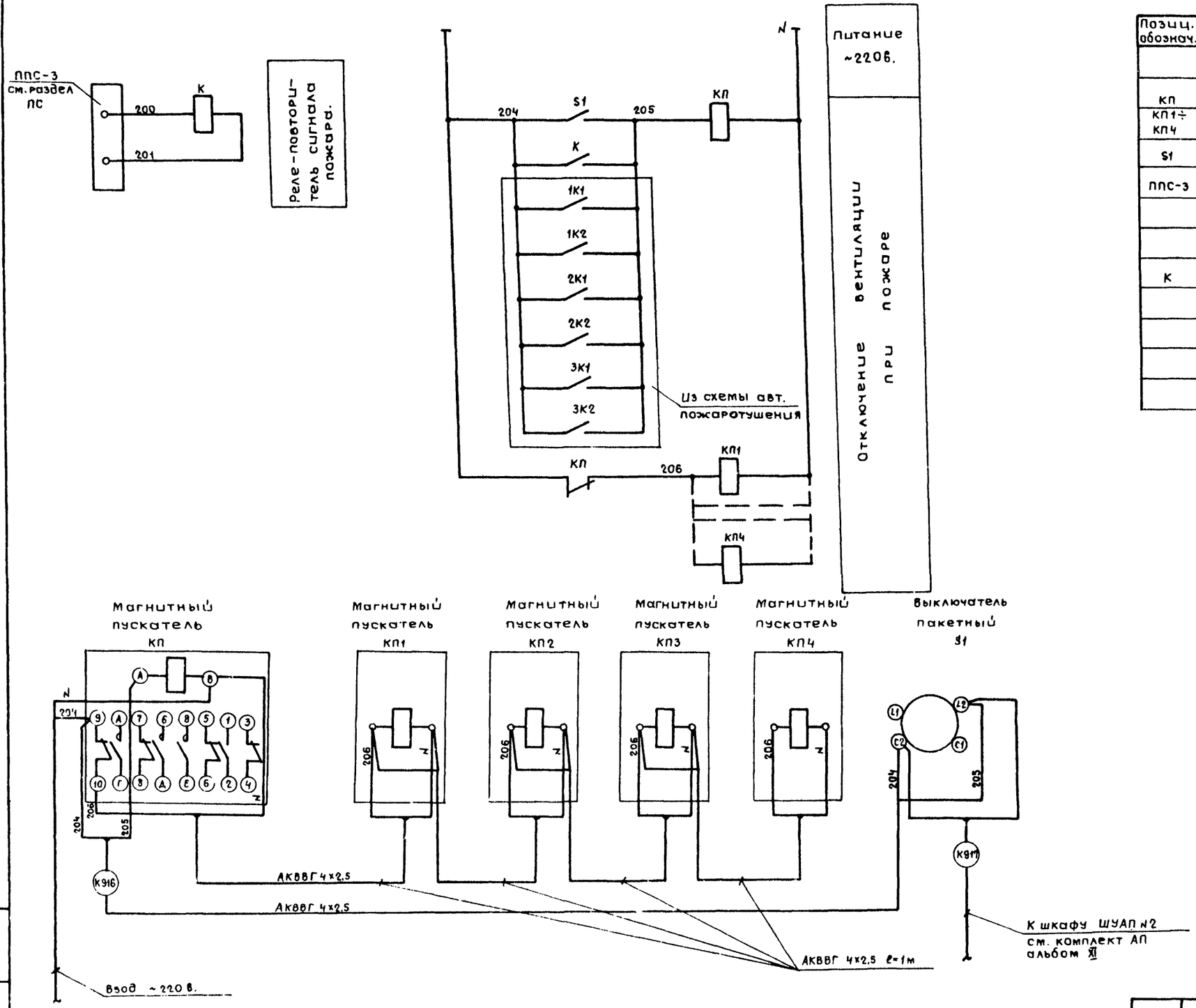

Позиц. обознач.	Наименование	Кол.	Примечание
	Аппаратура по месту		
КП	Пускатель магнитный ПМЕ-081 ~220в, 50гц. ост. 16.0.536.001-72	1	
КП1÷ КП4	Пускатель магнитный ПАЕ-421У3	4	Учтен в эл.технической части проекта
S1	Выключатель пакетный ~220в I.=10а ПВ2-1056М15	1	
ППС-3	Пост пожарной сигнализации	1	См. проект ПС.
	Шкаф ШУАП№2		
К	Реле РПУ-0-961 -24в		см. комплект АП альбом XI
	Кабельные материалы		
	Кабель АКВВГ 4х2,5 ГОСТ 1508-78	4	м

Инв.№ подл. | Подпись и дата | Взам. инв.№

Привязан:

Инв.№

ГА инж.пр	Стрелецкая		
Нач.отд	Кулясов		
Рук.груп	Виноградова		
Инжен	Карповская		

Нормоконтролер: Орловская

Т.П.503-1-32.85 ЭМУ

Автотранспортное предприятие на 150 спецавтомашин для аэропортов ГА

Главный корпус.

Стадия	Лист	Листов
Р	49	

Отключение вентиляции при пожаре. Схема принципиальная и внешних проводок.

ЛЕНАЭРОПРОЕКТ ЛЕНИНГРАД

Формат А2

Альбом VIII

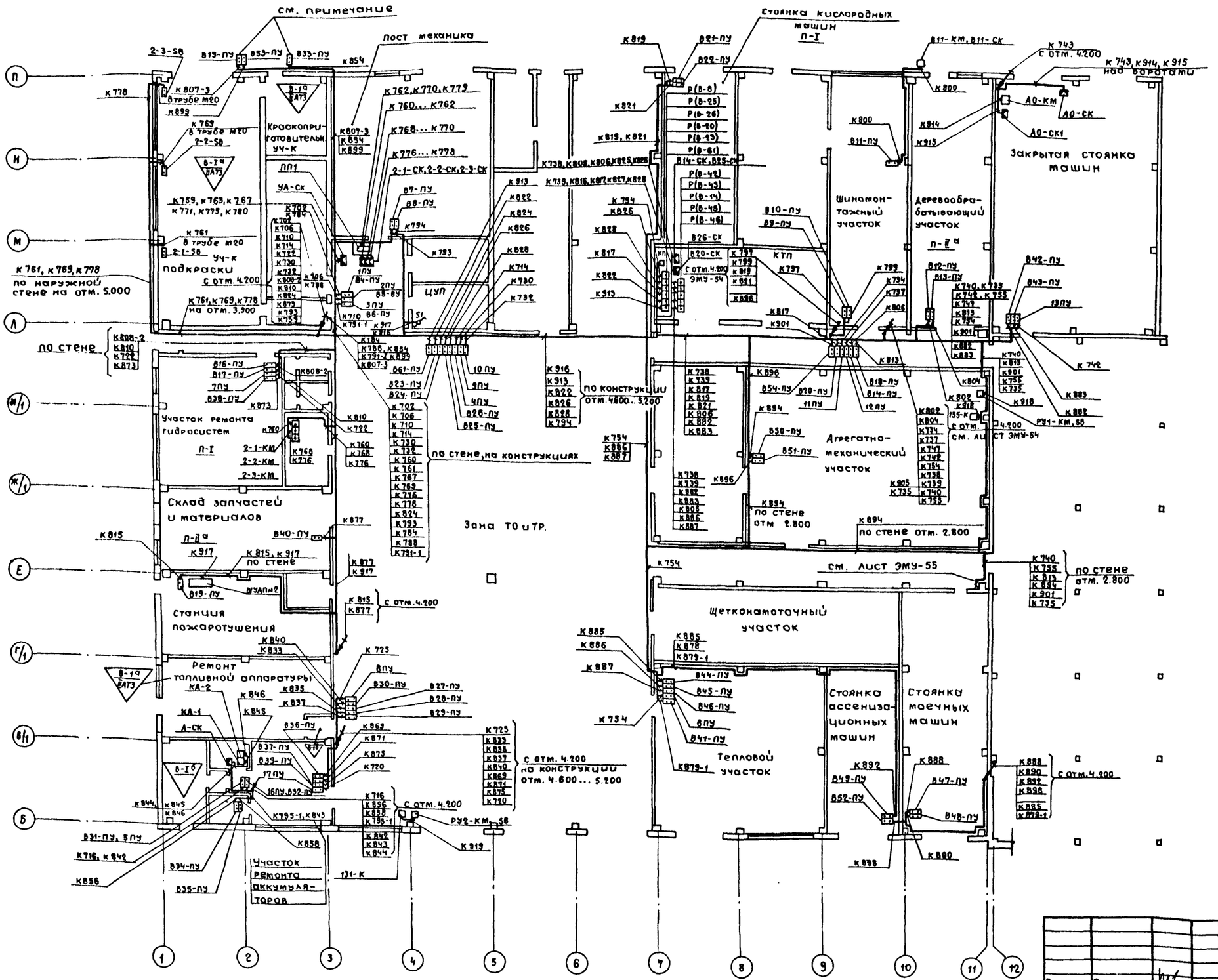

1. Посты управления В15-ПУ, В33-ПУ и В53-ПУ установить на расстоянии не менее 0.5м от дверных проемов.

Согласовано:

Нач. отд. 6	Куразенков	
Нач. отд. 10	Климов	

Взам. инв. №

Инв. № подл. | Подпись и дата

Т.П.503-1-32.85 ЭМУ

Автотранспортное предприятие на 150 спецавтомашин для аэропортов ГА.

Главный корпус.

Стадия	Лист	Листов
Р	50	

План на отм. 0.000 в осях 1...12, Б....П. Прокладка кабелей.

ЛЕНАЭРОПРОЕКТ ЛЕНИНГРАД

Привязан:

Инв. №

Гл. инж. пр.	Стрелецкая		7.7.83
Нач. отд.	Кулясов		7.7.83
Гл. спец.	Маркичев		7.7.83
Рук. груп.	Пухальская		7.7.83
Рук. груп.	Виноградова		7.7.83
Ст. инж.	Минаева		7.7.83
Инженер	Алексеевская		7.7.83

Альбом VIII

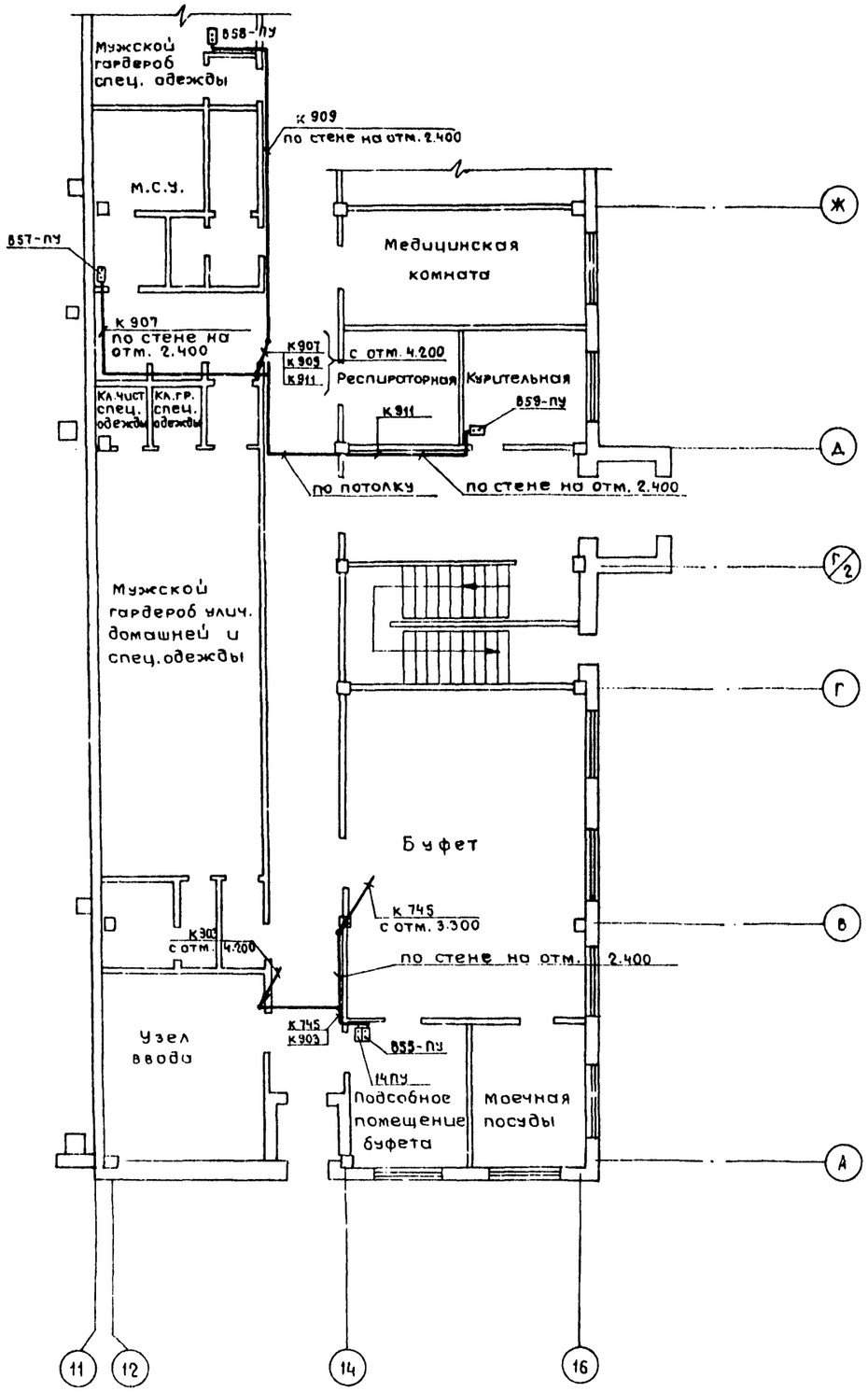

Согласовано:

Нач.отд.№6 Куразенков

Взам.инв.№

Подпись и дата

Инв.№ подл.

Гл.инж.пр.	Стрелецкая		7.7.83
Нач.отд.	Кулясов		7.7.83
Гл.спец.	Маркичев		7.7.83
Рук.груп.	Пухальская		7.7.83
Рук.груп.	Виноградова		7.7.83
Ст.инж.	Минаева		7.7.83
Инжен.	Алексеевская		7.7.83

Привязан:

Инв.№

Т.П. 503-1-32.85 ЭМУ

Автотранспортное предприятие на 150 спецавтомашин для аэропортов ГА.

Главный корпус

Стадия	Лист	Листов
Р	51	

План на отм. 0.000 в осях 11...16, А...Ж

Прокладка кабелей

ЛЕНАЭРОПРОЕКТ ЛЕНИНГРАД

Альбом VIII

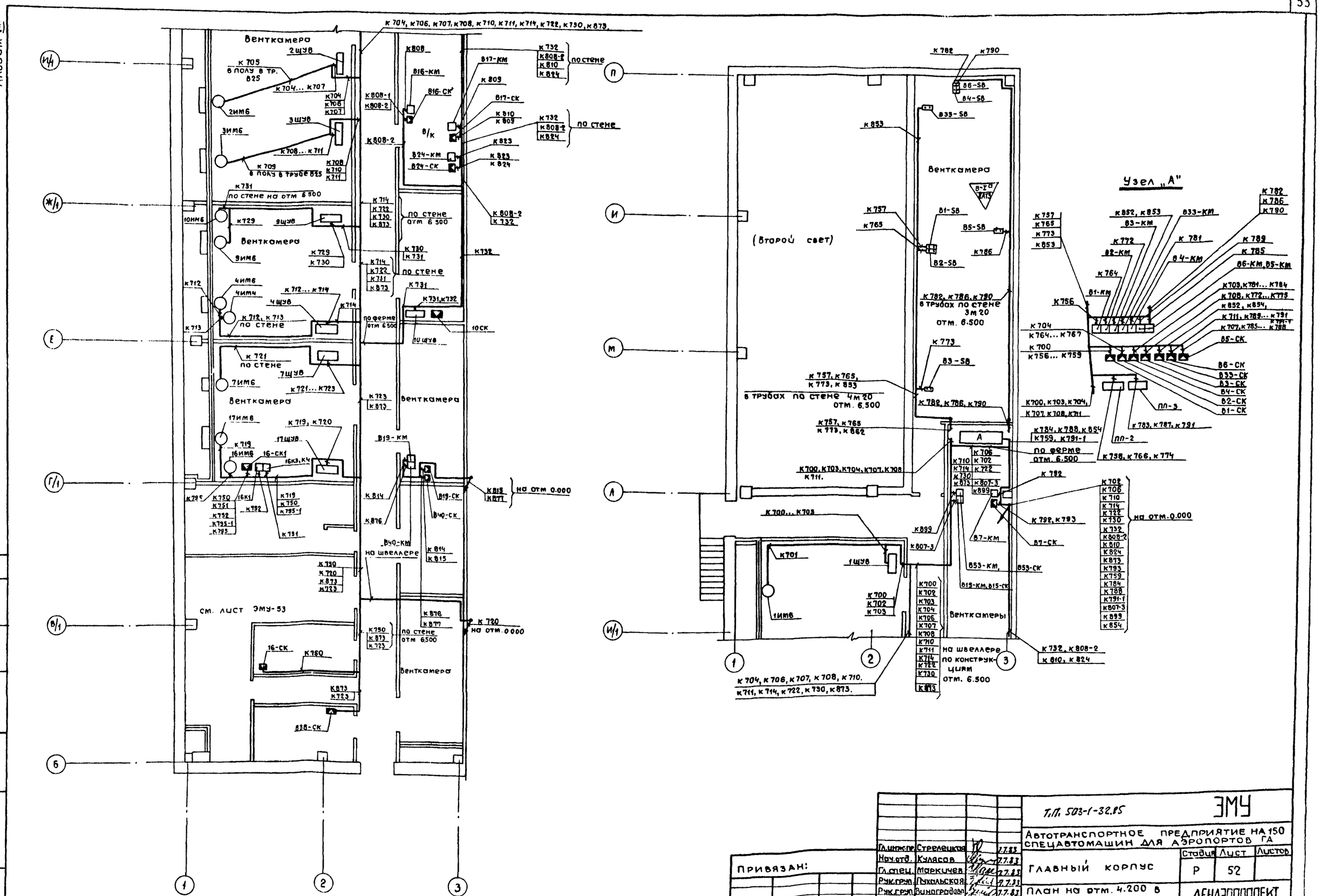

Гл.инж.пр.	Стрелецкая		7.7.83
Нач.отд.	Кулясов		7.7.83
Гл.спец.	Маркичев		7.7.83
Рук.груп.	Пухальская		7.7.83
Рук.груп.	Виноградова		7.7.83
Ст.инж.	Минаева		7.7.83
Инжен.	Алексеевич		7.7.83

Т.П. 503-1-32.85

ЭМУ

Автотранспортное предприятие на 150 спецавтомашин для аэропортов ГА

Главный корпус

Стадия	Лист	Листов
Р	52	

План на отм. 4.200 в осях 1...3, Б...П.
Прокладка кабелей.

ЛЕНАЭРОПРОЕКТ
ЛЕНИНГРАД

Нормоконтролер: Степаненко

Формат А2

Привязан:

Инв. №

Альбом VIII

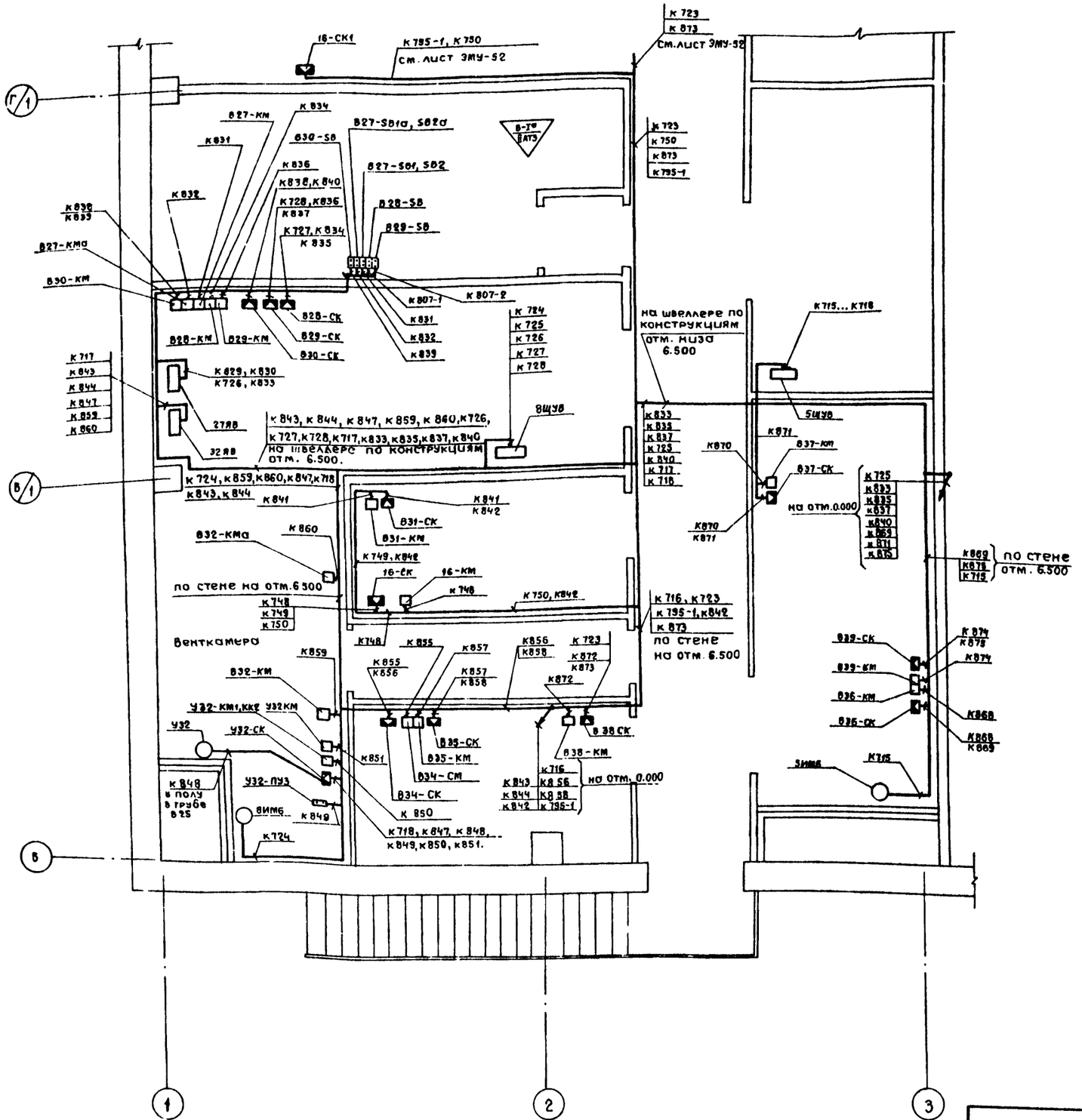

Согласовано:

Нач. отд. №6 Куразенков

Взам. инв. №

Подпись и дата

Инв. № подл.

Привязан:

Инв. №

Гл. инж. пр.	Стрелецкая		7.7.83
Нач. отд.	Кулясов		7.7.83
Гл. спец.	Маркичев		7.7.83
Рук. груп.	Пухальская		7.7.83
Рук. груп.	Виноградова		7.7.83
Ст. инж.	Минаева		7.7.83
Инжен.	Алексеевская		7.7.83

Нормоконтролер: Степаненко

Т.П. 503-1-32.85

ЭМУ

Автотранспортное предприятие на 150 спецавтомашин для аэропортов ГА

Главный корпус

Стадия	Лист	Листов
Р	53	

План на отм. 4.200 в осях 1...3, Б... Г/1

Прокладка кабелей.

ЛЕНАЭРОПРОЕКТ

ЛЕНИНГРАД

Формат А2

Альбом VIII

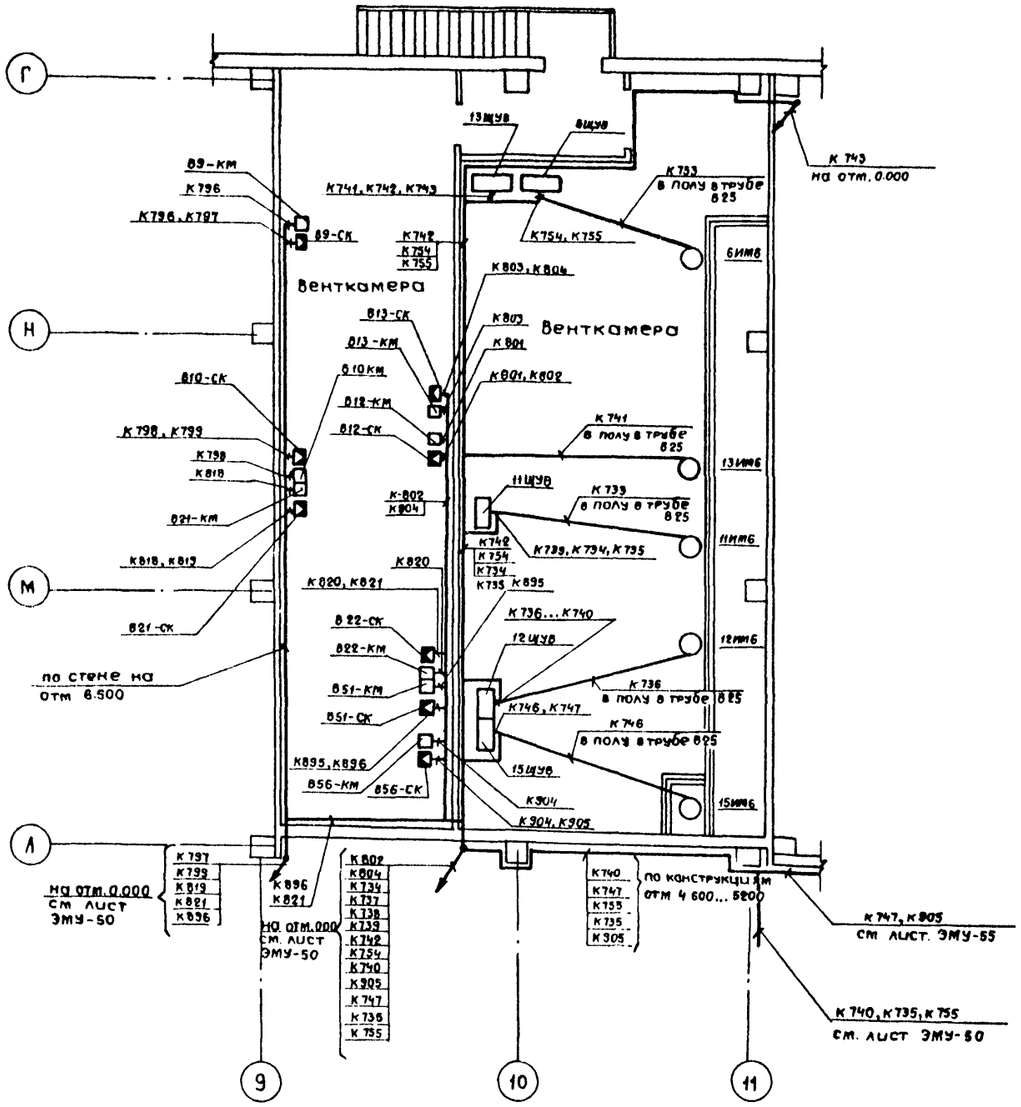

Условные обозначения.

В25 – кабель проложен в винипластовой трубе с условным проходом 25 мм.

Согласовано:

Нач. отд. №6 Кураженков

Инв. № подл. | Подпись и дата | Взам. инв. №

Гл. инж. пр.	Стрелецкая		7.7.83
Нач. отд.	Кулясов		7.7.83
Гл. спец.	Маркичев		7.7.83
Рук. груп.	Пухальская		7.7.83
Рук. груп.	Виноградова		7.7.83
Ст. инж.	Минаева		7.7.83
Инжен.	Алексеевская		7.7.83

Т.П. 503-1-32.85 ЭМУ

Автотранспортное предприятие на 150 спецавтомашин для аэропортов ГА

Главный корпус

Стадия	Лист	Листов
Р	54	

План на отм 4.200 в осях 9..11, Л...П
Прокладка кабелей.

ЛЕНАЭРОПРОЕКТ
ЛЕНИНГРАД

Нормоконтролер: Степаненко

Формат А2

Привязан:

Инв. №

Альбом VIII

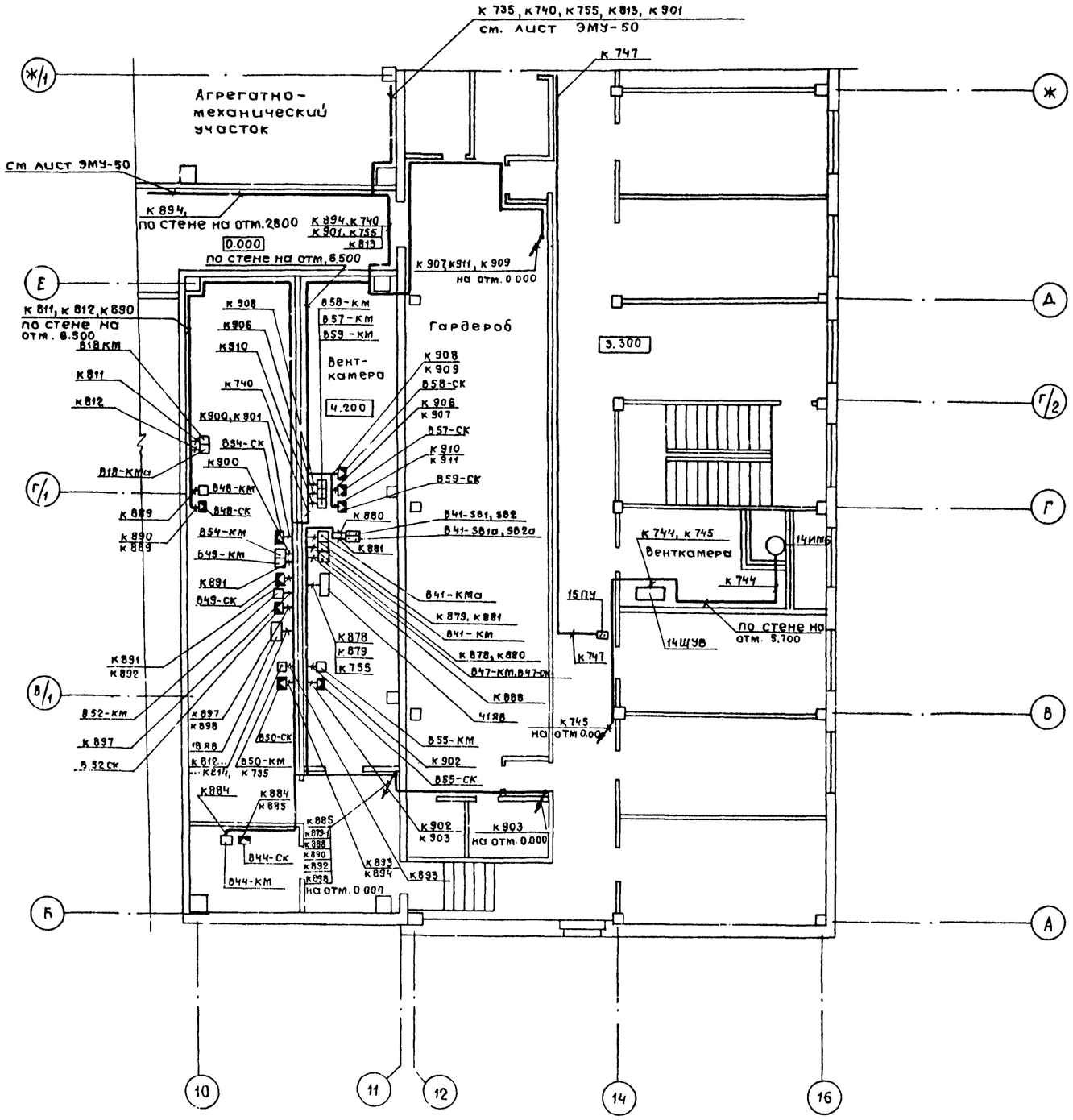

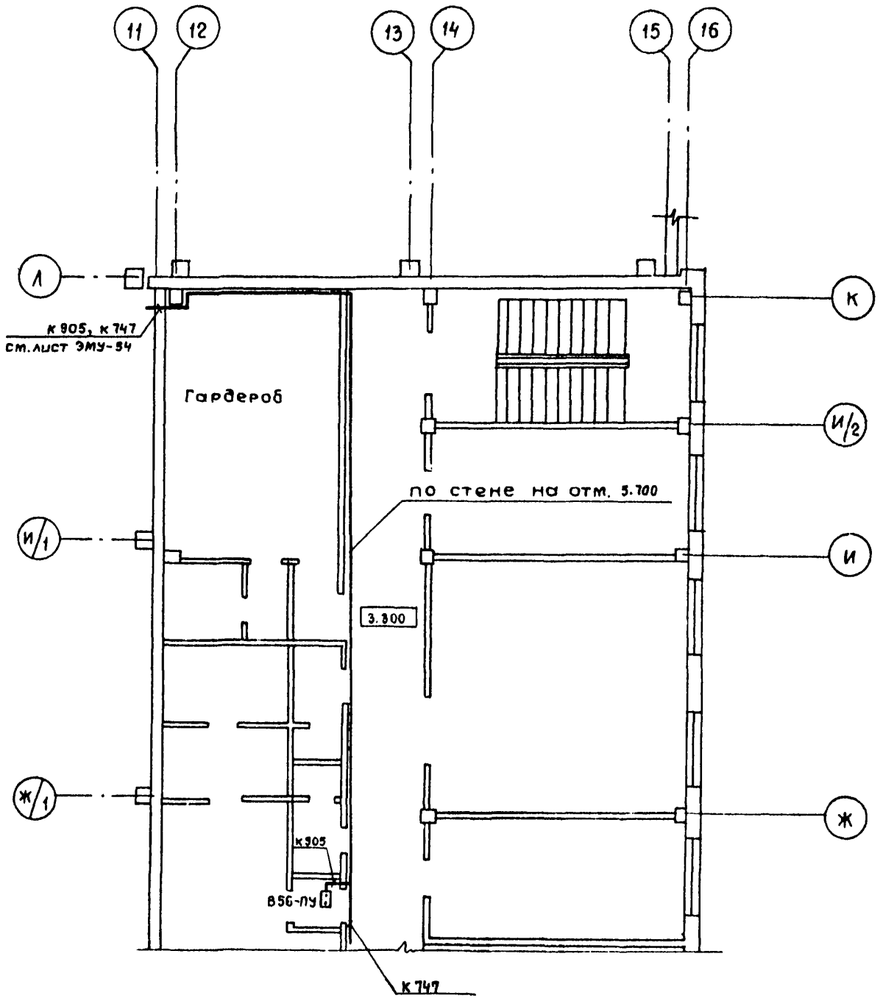

Согласовано:

Нач. отд. № 6 | Куразенков | Взам. инв. № | Подпись и дата | Инв. № подл.

Привязан:

Инв. №

Гл. инж. пр.	Стрелецкая		7.7.83
Нач. отд.	Кулясов		7.7.83
Гл. спец.	Маркичев		7.7.83
Рук. груп.	Пухальская		7.7.83
Рук. груп.	Виноградова		7.7.83
Ст. инж.	Минаева		7.7.83
Инжен.	Алексеев скоп		7.7.83

Т.П. 503-1-32.85 ЭМУ

Автотранспортное предприятие на 150 спецавтомашин для аэропортов ГА

Главный корпус

Стадия	Лист	Листов
Р	55	

План на отм. 3.300 и 4.200 в осях 10...16, 6...1. Прокладка кабелей.

ЛЕНАЭРОПРОЕКТ ЛЕНИНГРАД

Альбом VIII

Кабельный журнал

Маркировка кабеля	Трасса		Кабель					
			по проекту			проложен		
	Начало	Конец	Марка	Количество кабелей, число и сечение жил, напряжение	Длина, м	Марка	Количество кабелей, число и сечение жил, напряжение	Длина, м
К700	1 щув	81-СК	АКВВГ	10×2.5	15			
К701	1 щув	1 имв	"	10×2.5	12			
К702	1 щув	1 ПУ	"	10×2.5	25			
К703	1 щув	84-СК	"	10×2.5	15			
К704	2 щув	82-СК	"	10×2.5	17			
К705	2 щув	2 имв	"	10×2.5	10			
К706	2 щув	2 ПУ	"	10×2.5	28			
К707	2 щув	85-СК	"	10×2.5	17			
К708	3 щув	83-СК	"	10×2.5	20			
К709	3 щув	3 имв	"	10×2.5	10			
К710	3 щув	3 ПУ	"	10×2.5	30			
К711	3 щув	86-СК	"	10×2,5	20			
К712	4 щув	4 имв	АКВВГ	14×2.5	10			
К713	4 щув	4 имч	"	7×2.5	8			
К714	4 щув	4 ПУ	"	14×2.5	60			
К715	5 щув	5 имв	"	10×2.5	25			
К716	5 щув	5 ПУ	"	19×2.5	25			
К717	5 щув	32 ЯВ	"	5×2.5	30			
К718	5 щув	У32-СК	"	14×2.5	35			
К719	17 щув	17 имв	АКВВГ	10×2.5	10			
К720	17 щув	17 ПУ	"	10×2.5	25			
К721	7 щув	7 имв	"	10×2.5	10			
К722	7 щув	7 ПУ	"	10×2.5	50			
К723	7 щув	В38-СК	"	10×2.5	25			
К724	8 щув	8 имв	АКВВГ	10×2.5	27			
К725	8 щув	8 ПУ	"	10×2.5	30			
К726	8 щув	27 ЯВ	"	7×2.5	18			
К727	8 щув	В28-СК	"	10×2.5	28			
К728	8 щув	В29-СК	"	10×2.5	27			
К729	9 щув	9 имв	"	10×2.5	10			
К730	9 щув	9 ПУ	"	10×2.5	55			
К731	10 щув	10 имв	"	10×2.5	20			
К732	10 щув	10 ПУ	"	10×2.5	60			

Кабельный журнал.

Маркировка кабеля	Трасса		Кабель					
			по проекту			проложен		
	Начало	Конец	Марка	Количество кабелей, число и сечение жил, напряжение.	Длина, м	Марка	Количество кабелей, число и сечение жил, напряжение	Длина, м
К733	11 щув	11 имв	АКВВГ	10×2.5	10			
К734	11 щув	11 ПУ	"	10×2.5	17			
К735	11 щув	18 ЯВ	"	5×2.5	50			
К736	12 щув	12 имв	"	10×2.5	10			
К737	12 щув	12 ПУ	"	10×2.5	13			
К738	12 щув	814-СК	"	5×2.5	30			
К739	12 щув	В20-СК	"	5×2.5	30			
К740	12 щув	В54-СК	"	7×2.5	50			
К741	13 щув	13 имв	"	10×2.5	17			
К742	13 щув	13 ПУ	"	10×2.5	25			
К743	13 щув	АО-СК	"	4×2.5	20			
К744	14 щув	14 имв	АКВВГ	14×2.5	10			
К745	14 щув	14 ПУ	"	10×25	15			
К746	15 щув	15 имв	"	14×2.5	10			
К747	15 щув	15 ПУ	"	10×2.5	50			
К748	16-СК	16-КМ	"	4×2.5	3			
К749	16-СК	831-СК	"	4×2.5	6			
К750	16-СК	16-СК1	"	7×2,5	25			
К751	16-СК1	16К3, К4	"	10×2.5	3			
К752	16-СК1	16К1	"	10×2.5	3			
К753	6 щув	6 имв	АКВВГ	10×2.5	8			
К754	6 щув	6 ПУ	"	10×2.5	70			
К755	6 щув	41 ЯВ	"	5×2.5	70			

Инв. № подл. | Подпись и дата | Взам. инв. №

Привязан:

Инв. №

Гл. инжен.	Стрелецкая		7.83
Нач. отд.	Кулясов		7.83
Гл. спец.	Маркичев		7.83
Рук. груп.	Лукольская		7.83
Рук. груп.	Виноградова		7.83
Ст. инж.	Канукоева		7.83
Инжен	Алексеевская		7.83

Нормоконтролер: Орловская

Т.П. 503-1-32.85 ЭМУ

Автотранспортное предприятие на 150 спецавтомашин для аэропортов ГА

Главный корпус

Кабельный журнал (начало)

Стадия	Лист	Листов
Р	56	

ЛЕНАЭРОПРОЕКТ ЛЕНИНГРАД

Формат А2

Альбом VIII

Кабельный журнал

Маркировка кабеля	Трасса		Кабель					
			по проекту			проложен		
	Начало	Конец	Марка	Колич. кабелей, число и сечение жил, напряжение	Длина, м	Марка	Количество кабелей, число и сечение жил, напряжение	Длина, м
К756	В1 – СК	В1 – КМ	АКВВГ	5×2.5	1			
К757	В1 – СК	В1 – SB	КВВГ	4×1.0	15			
К758	В1 – СК	ПП2 (В1-SA)	АКВВГ	4×2.5	3			
К759	В1 – СК	УА – СК	"	7×2.5	20			
К760	2-1-СК (Н1-СК)	2-1-КМ	"	7×2.5	25			
К761	2-1-СК (Н1-СК)	2-1-SB	КВВГ	4×1.0	35			
К762	2-1-СК (Н1-СК)	ПП1 (Н1-SA)	АКВВГ	4×2.5	2			
К763	2-1-СК (Н1-СК)	УА-СК	"	5×2.5	5			
К764	В2 –СК	В2-КМ	АКВВГ	5×2.5	1			
К765	В2-СК	В2-SB	КВВГ	4×1.0	15			
К766	В2-СК	ПП2 (В2-SA)	АКВВГ	4×2.5	3			
К767	В2-СК	УА-СК	"	7×2.5	20			
К768	2-2-СК (Н2-СК)	2-2-КМ	"	7×2.5	25			
К769	2-2-СК (Н2-СК)	2-2-SB	КВВГ	4×1.0	40			
К770	2-2-СК (Н2-СК)	ПП1 (Н2-SA)	АКВВГ	4×2.5	2			
К771	2-2-СК (Н2-СК)	УА – СК	"	5×2.5	5			
К772	В3 –СК	В3 – КМ	АКВВГ	5×2.5	1			
К773	В3 –СК	В3 –SB	КВВГ	4×1.0	7			
К774	В3 –СК	ПП2 (В3 –SA)	АКВВГ	4×2.5	3			
К775	В3-СК	УА-СК	"	7×2.5	20			
К776	2-3-СК (Н3-СК)	2-3 – КМ	"	7×2.5	25			
К778	2-3-СК (Н3-СК)	2-3-SB	КВВГ	4×1.0	45			
К779	2-3-СК (Н3-СК)	ПП1(Н3-SA)	АКВВГ	4×2.5	2			
К780	2-3-СК(Н3-СК)	УА-СК	АКВВГ	5×2.5	5			
К781	В4 –СК	В4-КМ	"	7×2.5	1			
К782	В4-СК	В4-SB	КВВГ	4×1.0	25			
К783	В4-СК	ПП3 (В4-SA)	АКВВГ	4×2.5	3			
К784	В4-СК	В4-ПУ	"	7×2.5	12			
К785	В5-СК	В5-КМ	"	7×2.5	2			
К786	В5-СК	В5-SB	КВВГ	4×1.0	15			
К787	В5-СК	ПП3(В5-SA)	АКВВГ	4×2.5	3			
К788	В5-СК	В5-ПУ	"	7×2.5	12			
К789	В6-СК	В6-КМ	"	7×2.5	2			

Кабельный журнал.

Маркировка кабеля	Трасса		Кабель					
			по проекту			проложен		
	Начало	Конец	Марка	Колич. кабелей, число и сечение жил, напряжение	Длина, м	Марка	Количество кабелей, число и сечен. жил, напряжение	Длина м
К790	В6 – СК	В6 – SB	КВВГ	4×1.0	25			
К791	В6 – СК	ППЗ (В6 – SA)	АКВВГ	4×2.5	3			
К791-1	В6 –СК	В6 – ПУ	АКВВГ	7×2.5	12			
К792	В7-КМ	В7 – СК	"	7×2.5	1			
К793	В7-СК	В7- ПУ	"	7×2.5	22			
К794	В8-КМ	В8-СК, В8-ПУ	"	7×2.5	35			
К796	В9-КМ	В9-СК	АКВВГ	7×2.5	2			
К797	В9 – СК	В9 – ПУ	"	7×2.5	20			
К798	В10 – КМ	В10-СК	"	7×2.5	2			
К799	В10-СК	В10 – ПУ	"	7×2.5	15			
К800	В11-КМ	В11- СК,	"	7×2.5	2			
К795	16 – СК1	16 ИМ6	"	10×2,5	3			
К795-1	16 – СК1	16 ПУ3	"	5×2.5	20			
К801	В12-КМ	В12-СК	АВВГ	7×2.5	2			
К802	В12-СК	В12-ПУ	"	7×2.5	15			
К803	В13-КМ	В13-СК	"	7×2.5	2			
К804	В13-СК	В13-ПУ	"	7×2.5	18			
К805	В14-СК	В14-КМ	"	10×2.5	3			
К806	В14-СК	В14-ПУ	"	10×2.5	25			
К807-1	В28-КМ	В28-SB	КВВГ	4×1.0	8			
К807-2	В29- КМ	В29-SB	КВВГ	4×1.0	8			
К807-3	В15-КМ (В15-СК)	В15-ПУ	АКВВГ	7×2.5	40			
К800-1	В11-СК	В11-ПУ	"	7×2.5	5			

Инв.№ подл. | Подпись и дата | Взам.инв.№

Привязан:

Инв.№

			ТП.503-1-32.85	ЭМУ
Гл.инж.пр.	Стрелецкая		7.83	Автотранспортное предприятие на 150 спецавтомашин для аэропортов ГА
Нач.отд.	Кулясов		7.83	
Гл.спец.	Маркичев		7.83	Главный корпус — Стадия: Р; Лист: 57; Листов:
Рук.груп.	Лукальская		7.83	
Рук.груп.	Виногердова		7.83	Кабельный журнал (продолжение)
Ст.инж.	Хачукаева		7.83	Ленэлектропроект, Ленинград
Инженер	Алексеевская		7.83	
Нормоконтролер:			Орловская	Формат А2

Альбом VIII

Кабельный журнал

Маркировка кабеля	Трасса		Кабель					
			по проекту			проложен		
	Начало	Конец	Марка	Количество кабелей, число и сечение жил, напряжение	Длина, м	Марка	Количество кабелей, число и сечение жил, напряжение	Длина м
К808-1	В16 - КМ	В16 - СК	АКВВГ	7×2.5	2			
К808-2	В16 - СК	В16 - ПУ	"	7×2.5	30			
К809	В17 - КМ	В17 - СК	"	7×2.5	2			
К810	В17 - СК	В17 - ПУ	"	7×2.5	20			
К811	18 ЯВ	В18 - КМ	"	10×2.5	15			
К812	18 ЯВ	В18 - КМа	"	10×2.5	15			
К813	18 ЯВ	В18 ПУ	"	7×2.5	50			
К814	В19 - КМ	В19 - СК	АКВВГ	7×2.5	2			
К815	В19 - СК	В19 - ПУ	"	7×2.5	25			
К816	В20 - СК	В20 - КМ	"	7×2.5	2			
К817	В20 - СК	В20 - ПУ	"	7×2.5	25			
К818	В21 - КМ	В21 - СК	"	7×2.5	2			
К819	В21 - СК	В21 - ПУ	"	7×2.5	45			
К820	В22 - КМ	В22 - СК	"	7×2.5	2			
К821	В22 - СК	В22 - ПУ	"	7×2.5	45			
К822	В23 - КМ, В23 - СК	В23 - ПУ	"	7×2.5	25			
К823	В 24 - КМ	В24 - СК	"	7×2.5	2			
К824	В24 - СК	В24 - ПУ	"	7×2.5	40			
К825	В25 - КМ	В25 - СК	"	7×2.5	3			
К826	В25 - СК	В25 - ПУ	"	7×2.5	25			
К827	В26 - КМ	В26 - СК	"	7×2.5	3			
К828	В26 - СК	В26 - ПУ	"	7×2.5	25			
К829	27 ЯВ	В27 - КМ	"	10×2.5	5			
К830	27 ЯВ	В27 - КМа	"	10×2.5	3			
К831	В27 - КМ	В27 - ЯВ1, ЯВ2	КВВГ	4×1.0	5			
К832	В27 - КМа	В27 - ЯВ1а, ЯВ2а	КВВГ	4×1.0	5			
К833	27 ЯВ	27 ПУ	АКВВГ	7×2.5	25			
К834	В28 - СК	В28 - КМ	"	5×2.5	3			
К835	В28 - СК	В28 - ПУ	"	7×2.5	30			
К836	В29 - СК	В29 - КМ	"	5×2.5	3			
К837	В29 - СК	В29 - ПУ	"	7×2.5	30			
К838	В30 - КМ	В30 - СК	"	7×2.5	3			

Кабельный журнал.

Маркировка кабеля	Трасса		Кабель					
			по проекту			проложен		
	Начало	Конец	Марка	Количество кабелей, число и сечение жил, напряжение	Длина, м	Марка	Количество кабелей, число и сечен. жил, напряжение	Длина м
К839	В30 - КМ	В30 - ЯВ	КВВГ	4×1.0	5			
К840	В30 - СК	В30 - ПУ	АКВВГ	7×2.5	30			
К841	В31 - СК	В31 - КМ	"	5×2.5	2			
К842	В31 - СК	В31 - ПУ	"	7×2.5	17			
К843	32 ЯВ	В32 - ПУ	"	7×2.5	18			
К844	32 ЯВ	А - СК	"	5×2.5	25			
К845	А - СК	КА1	"	5×2.5	3			
К846	А - СК	КА2	"	5×2.5	3			
К847	32 ЯВ	У32 - СК	"	4×2.5	15			
К848	У32 - СК	У32	"	14×2.5	5			
К849	У32 - СК	У32 - ПУ3	"	5×2.5	3			
К850	У32 - СК	У32 - КМ1, КМ2	"	10×2.5	3			
К851	У32 - СК	У32 - КМ	"	10×2.5	3			
К852	В33 - КМ	В33 - СК	АКВВГ	7×2.5	3			
К853	В33 - КМ	В33 - ЯВ	КВВГ	4×1.0	22			
К854	В33 - СК	В33 - ПУ	АКВВГ	7×2.5	35			
К855	В34 - КМ	В34 - СК	"	7×2.5	3			
К856	В34 - СК	В34 - ПУ	"	7×2.5	7			
К857	В35 - КМ	В35 - СК	"	7×2.5	3			
К858	В35 - СК	В35 - ПУ	"	7×2.5	8			
К859	32 ЯВ	В32 - КМ	"	10×2.5	20			
К860	32 ЯВ	В32 - КМа	"	10×2.5	15			
К861 ÷ К867	Резерв							

Инв. № подл. | Подпись и дата | Взам. инв. №

Привязан:

Инв. №:

Гл. инжлр	Стрелецкая		7.83
Нач. отд.	Кулясов		7.83
Гл. спец.	Маркичев		7.83
Рук. груп	Пухальская		7.83
Рук. груп	Виноградова		7.83
Ст. инж.	Минеева		7.83
Ст. инж.	Ханукаева		7.83

Т.П. 503-1-32.85 ЭМУ

Автотранспортное предприятие на 150 спецавтомашин для аэропортов ГА

Главный корпус

Стадия	Лист	Листов
Р	58	

Кабельный журнал (продолжение)

ЛЕНАЭРОПРОЕКТ ЛЕНИНГРАД

Нормоконтролер: Орловская

Формат А2

Альбом VIII

Кабельный журнал

Маркировка кабеля	Трасса		Кабель					
			по проекту			проложен		
	Начало	Конец	Марка	Количество кабелей, число и сечение жил, напряжение	Длина, м	Марка	Количество кабелей, число и сечение жил, напряжение	Длина, м
К868	В36-КМ	В36-СК	АКВВГ	7×2.5	3			
К869	В36-СК	В36-ПУ	"	7×2.5	12			
К870	В37-КМ	В37-СК	"	7×2.5	3			
К871	В37-СК	В37-ПУ	"	7×2.5	12			
К872	В38-СК	В38-КМ	"	7×2.5	3			
К873	В38-СК	В38-ПУ	"	7×2.5	60			
К874	В39-КМ	В39-СК	"	7×2.5	3			
К875	В39-СК	В39-ПУ	"	7×2.5	10			
К876	В40-КМ	В40-СК	"	7×2.5	2			
К877	В40-СК	В40-ПУ	"	7×2.5	20			
К878	41 Я8	В41-КМ	"	10×2.5	2			
К879	41 Я8	В41-КМа	"	10×2.5	5			
К880	В41-КМ	В41-SB1, SB2	"	4×2.5	2			
К881	В41-КМа	В41-SB1а, SB2а	"	4×2,5	2			
К882	В42-КМ, В42-СК	В42-ПУ	АКВВГ	7×2.5	35			
К879-1	41 Я8	В41-ПУ	"	7×2.5	75			
К883	В43-КМ, В43-СК	В43-ПУ	"	7×2.5	35			
К884	В44-КМ	В44-СК	"	7×2.5	2			
К885	В44-СК	В44-ПУ	"	7×2.5	50			
К886	В45-КМ, В45-СК	В45-ПУ	"	7×2.5	45			
К887	В46-КМ, В46-СК	В46-ПУ	"	7×2.5	45			
К888	В47-КМ, В47-СК	В47-ПУ	"	7×2.5	30			
К889	В48-КМ	В48-СК	АКВВГ	7×2.5	3			
К890	В48-СК	В48-ПУ	"	7×2.5	32			
К891	В49-КМ	В49-СК	"	7×2.5	2			
К892	В49-СК	В49-ПУ	"	7×2.5	35			
К893	В50-КМ	В50-СК	"	7×2.5	2			
К894	В50-СК	В50-ПУ	"	7×2.5	45			

Кабельный журнал

Маркировка кабеля	Трасса		Кабель					
			по проекту			проложен		
	Начало	Конец	Марка	Количество кабелей, число и сечение жил, напряжение	Длина, м	Марка	Количество кабелей, число и сечение жил, напряжение	Длина, м
К895	В51-КМ	В51-СК	АКВВГ	7×2.5	2			
К896	В51-СК	В51-ПУ	"	7×2.5	25			
К897	В52-КМ	В52-СК	"	7×2.5	2			
К898	В52-СК	В52-ПУ	"	7×2.5	35			
К899	В53-КМ, В53-СК	В53-ПУ	"	7×2.5	40			
К900	В54-СК	В54-КМ	"	7×2.5	2			
К901	В54-СК	В54-ПУ	АКВВГ	7×2.5	50			
К902	В55-КМ	В55-СК	"	7×2.5	2			
К903	В55-СК	В55-ПУ	"	7×2.5	25			
К904	В56-КМ	В56-СК	"	7×2.5	2			
К905	В56-СК	В56-ПУ	"	7×2.5	40			
К906	В57-КМ	В57-СК	"	7×2.5	2			
К907	В57-СК	В57-ПУ	"	7×2.5	30			
К908	В58-КМ	В58-СК	"	7×2.5	2			
К909	В58-СК	В58-ПУ	"	7×2.5	25			
К910	В59-КМ	В59-СК	"	7×2,5	2			
К911	В59-СК	В59-ПУ	"	7×2.5	40			
К912	В61-КМ	В61-СК	"	7×2,5	2			
К913	В61-СК	В61-ПУ	"	7×2.5	25			
К914	АО-СК	АО-КМ	"	7×2.5	5			
К915	АО-СК	АО-СК1	"	7×2.5	15			
К916	КП	S1 (в ЦУП)	"	4×2.5	25			
К917	S1 (в ЦУП)	шкаф ШУАП №2	"	4×2.5	45			
К918	155-К	РУ1-КМ	"	4×2.5	2			
К919	131-К	РУ2-КМ	"	4×2.5	2			

Инв. № подл. | Подпись и дата | Взам. инв. №

ТП.503-1-32.85 ЭМУ

Автотранспортное предприятие на 150 спецавтомашин для аэропортов ГА

Главный корпус

Кабельный журнал (продолжен)

Стадия	Лист	Листов
Р	59	

ЛЕНАЗГРОСПРОЕКТ ЛЕНИНГРАД

Гл.инж.пр.	Стрелецкая	7.83
Нач.отд.	Кулясов	7.83
Гл.спец.	Маркичев	7.83
Рук.груп.	Пухальская	7.83
Рук.гр.эл.	Виноградова	7.83
Ст.инж.	Минаева	7.83
Ст.инж.	Ханукаева	7.83

Привязан:

Инв. №

Альбом VIII

Принятые сокращения.

ЯВ	Ящик управления вентилятором
ЩУВ	Щит управления вентилятором
КМ	Пускатель двигателя
К1	Пускатель – промежуточное реле
К3, К4	Пускатель реверсивный исполнительного механизма
КА1, КА2	Пускатели выпрямительных агрегатов
ПП	Пост управления с переключателями
ПУ	Пост дистанционного управления
ПУ3	Пост местного управления
SB	Кнопка управления
SA	Переключатель
ИМ4	Исполнительный механизм клапана рециркуляции
ИМ6	Исполнительный механизм клапана наружного воздуха
СК	Соединительная коробка

Сводка кабелей.

Число жил, сечение, мм²	Марка				
	КВВГ км	АКВВГ км			
4×1,0	0,29				
4×2,5		0,16			
5×2,5		0,36			
7×2,5		2.02			
10×2,5		0.95			
14×2,5		0.13			
19×2,5		0.025			

Инв. № подл. | Подпись и дата | Взам. инв. №

Привязан:

Инв. №:

Гл. инж. пр.	Стрелецкая		7.83
Нач. отд.	Кулясов		7.83
Гл. спец.	Маркичев		7.83
Рук. груп.	Пухальская		7.83
Рук. груп.	Виногорадова		7.83
Ст. инж.	Минаева		7.83
Ст. инж.	Ханукаева		7.83

Нормоконтролер: Орловская

ТП 503-1-32.85 ЭМУ

Автотранспортное предприятие на 150 спецавтомашин для аэропортов ГА

Главный корпус

Стадия	Лист	Листов
Р	60	

Кабельный журнал (окончание)

ЛЕНАЭРОПРОЕКТ ЛЕНИНГРАД

Формат А2

Альбом VIII

Ведомость объемов электромонтажных работ.

№ п/п	Наименование работ	Ед. изм.	Кол.	Примечание
1	Установка навесного ящика			
	управления	шт.	4	
2	Установка магнитного пускателя	шт.	13	
3	Установка кнопочного поста			
	управления ПКЕ-212-2У3	шт.	47	
4	Установка кнопочного поста			
	управления КУ-92-83Т4-8	шт	15	
5	Установка поста управления			
	ПКУ 15-19.131 – 40У3	шт	53	
6	Установка поста управления			
	ПКУ 15-19.131 – 54У3	шт	11	
7	Установка поста управления			
	ПКУ 15-19.141-40У3	шт.	6	
8	Установка поста управления			
	ПКУ 15-19.231-40У3	шт	14	
9	Установка поста управления			
	ПКУ 15-19.331-40У3	шт	1	
10	Установка пакетного переклю-			
	чателя ПВ2-10-56М16	шт	1	
11	Установка коробки			
	соединительной	шт	56	
12	Установка резистора	шт	47	
13	Установка предохранителя	шт.	34	
14	Прокладка кабеля контрольного			
	с креплением скобами	м	2900	
15	Прокладка кабеля контрольного			
	по конструкциям	м	550	
16	Прокладка труб водогазопроводных			
	во взрывоопасных помещениях с			
	креплением скобами диаметром			
	до 25 мм	м	200	
17	Прокладка труб винипластовых в			
	полу диаметром 32 мм	м	65	
18	Прокладка труб винипластовых			
	с креплением скобами.			
	диаметром 32 мм	м	15	
19	Затягивание кабеля в проло-			
	женные трубы	м	285	

Инв. № подл. | Подпись и дата | Взам. инв. №

Привязан:

Инв. №

ГИП	Стрелецкая		7.83
Нач. отд.	Кулясов		7.83
Гл. спец.	Маркичев		7.83
Рук. гр.	Пухальская		7.83

Нормоконтролер: Орловская

ТП.503-1-32.85 ЭМУ

Автотранспортное предприятие на 150 спецавтомашин для аэропортов ГА

Главный корпус

Стадия	Лист	Листов
Р	61	

Ведомость объемов электромонтажных работ.

Ленгазпроект Ленинград

Формат А-2

Альбом VIII

Вид спереди
Дверь не показана.

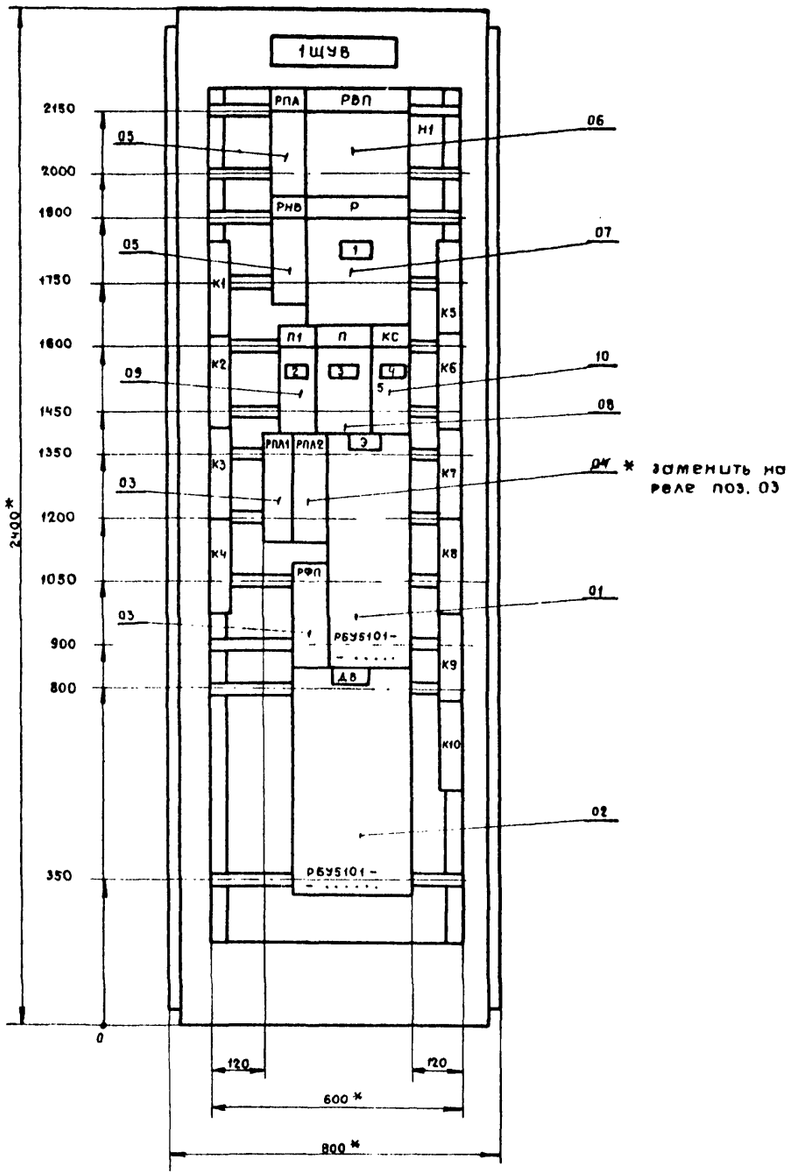

Дверь шкафа
Вид спереди.

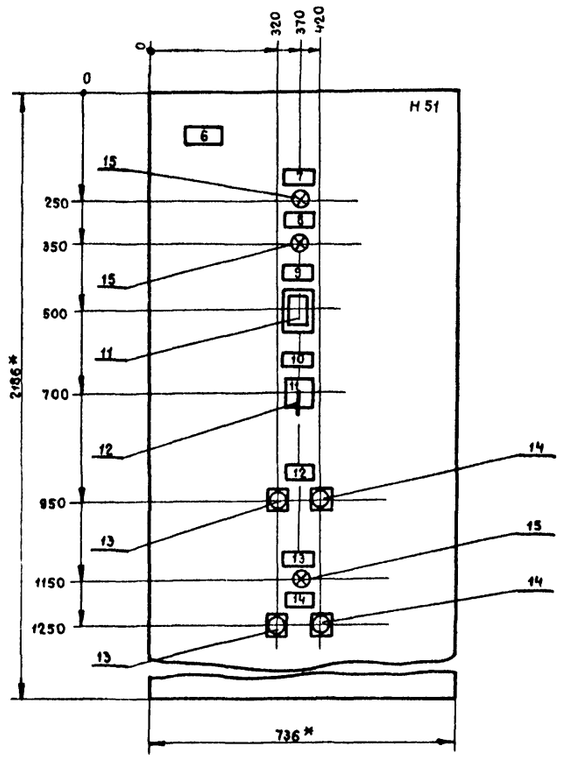

1. Щит защищенный (шкаф) однорядный одностороннего обслуживания, глубиной 600 мм с верхним (нижним) токоподводом, типа ЩУП1-03.
2* Размеры для справок.

4. По данному чертежу выполняются 14 шкафов.

Инв. № | Подпись и дата | Взам. инв. №

Привязан:

Инв. №

Гл.инж.пр.	Стрелецкая		7.7.83
Нач.отд.	Кулясов		7.7.83
Рук.груп.	Виноградова		7.7.83
Ст.инж.	Ханукаева		7.7.83
Инжен.	Юхлина		7.7.83

Нормоконтролер:

ТП.503-1-32.85 ЭМУ СБ

Автотранспортное предприятие на 150 спецавтомашин для аэропортов ГА.

Главный корпус

Стадия	Лист	Листов
Р	1	4

Щит управления 1ЩУВ (2ЩУВ, 3ЩУВ, 5ЩУВ... 9ЩУВ, 11ЩУВ... 15ЩУВ, 17ЩУВ)
Общий вид.

ЛЕНАЭРОПРОЕКТ
Ленинград

Альбом VIII

Вид спереди
Двери не показаны

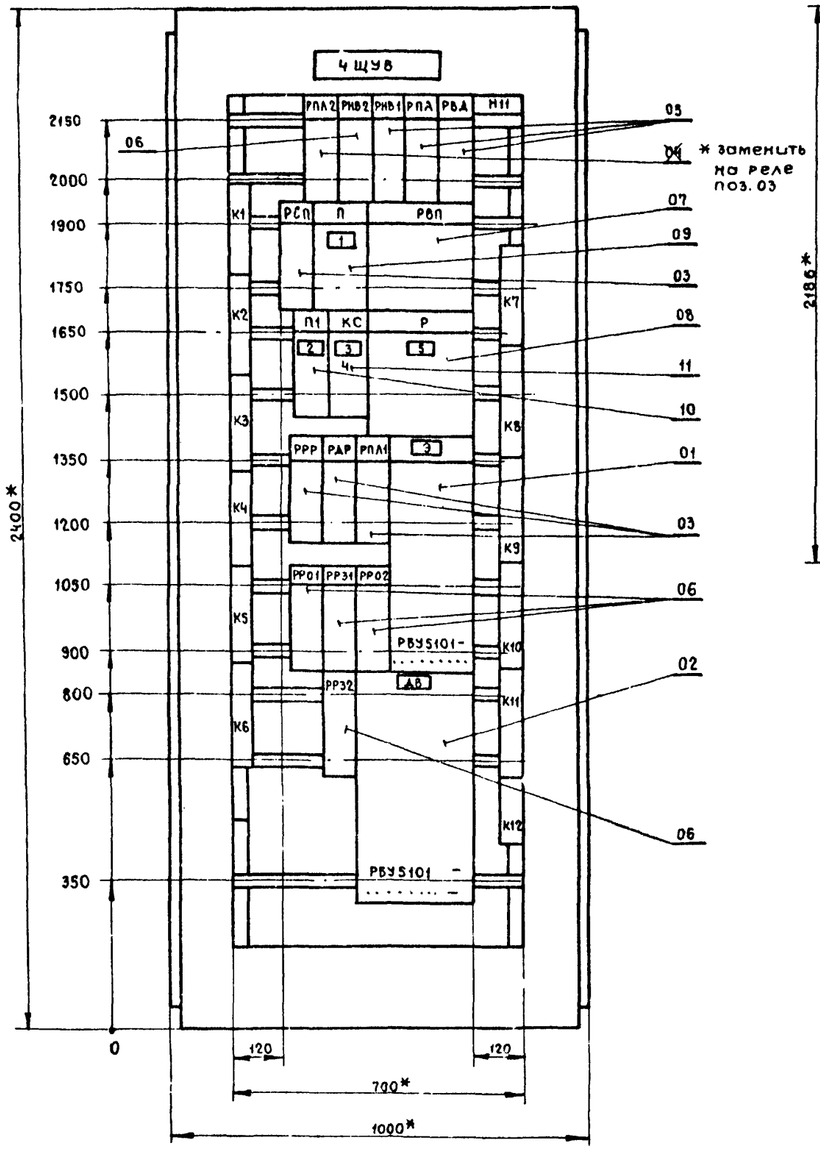

Левая и правая двери шкафа
Вид спереди

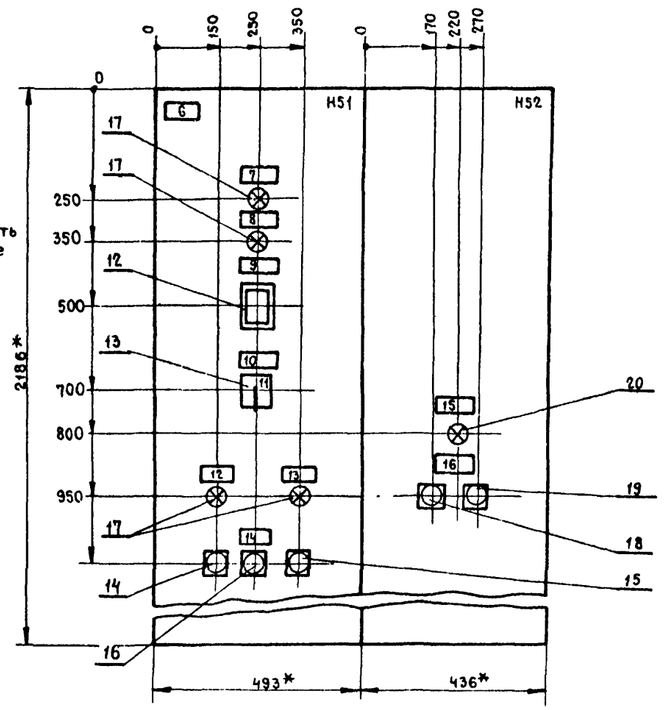

1. Щит защищенный (шкаф) однорядный одностороннего обслуживания, глубиной 600мм с верхним (нижним) токоподводом, типа ЩУП 1-27.
2* Размеры для справок.
3. Схемы электрические принципиальные см. лист ЭМУ-8... ЭМУ-10.

Т.П. 503-1-32.85				ЭМУ СБ			
Автотранспортное предприятие на 150 спецавтомашин для аэропортов ГА							
Главный корпус.				Стадия	Лист	Листов	
				Р	2		
Щит управления ЩУВ. Общий вид.				ЛЕНАЭРОПРОЕКТ ЛЕНИНГРАД			
Привязан:							
Инв. №							
Гл. инж. пр.	Стрелецкая		7.7.83				
Нач. отд.	Кулясов		7.7.83				
Рук. груп.	Виноградова		7.7.83				
Ст. инж.	Ханукаева		7.7.83				

Инв. № подл. | Подпись и дата | Взам. инв. №

Альбом VIII

Вид спереди

Двери не показаны

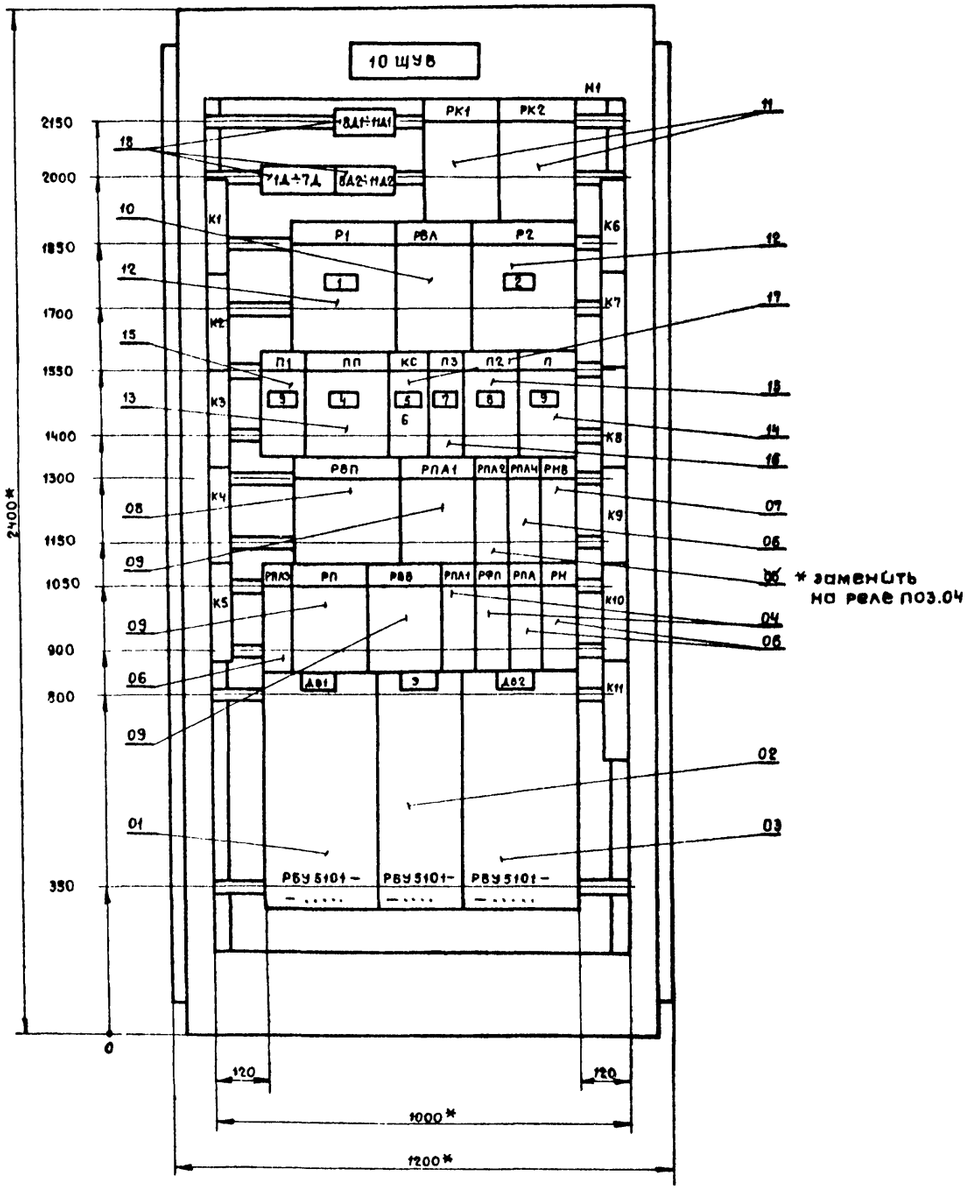

Левая и правая двери шкафа

Вид спереди

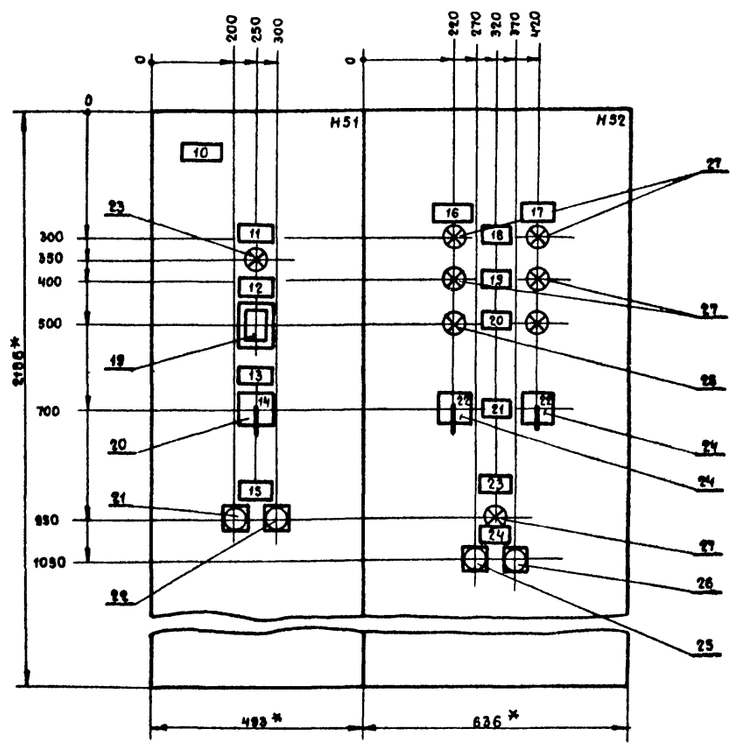

1. Щит защищенный однорядный одностороннего обслуживания глубиной 600мм с верхним (нижним) токоподводом, типа ЩУП1-15
2. *Размеры для справок.
3. Схемы электрические принципиальные см. лист ЭМУ-11,12,13.

Инв.№ подл. | Подпись и дата | Взам. инв.№

					Т.П. 503-1-32.85	ЭМУ СБ
					Автотранспортное предприятие на 150 спецавтомашин для аэропортов ГА	
Привязан:						Стадия / Лист / Листов
	Гл.инж.пр.	Стрелецкая		7.7.83	Главный корпус	Р / 3 /
	Нач.отд	Кулясов		7.7.83		
	Рук.груп.	Виноградова		7.7.83	Щит управления 10 ЩУВ Общий вид.	ЛЕНАЭРОПРОЕКТ Ленинград
Инв.№	Ст.инж.	Ханукаева		7.7.83		
	Инжен.	Юхлина		7.7.83		
	Нормоконтролер:	Орловская				Формат А2

Альбом VIII

Чертеж общего вида.

Вид спереди
Дверь не показана

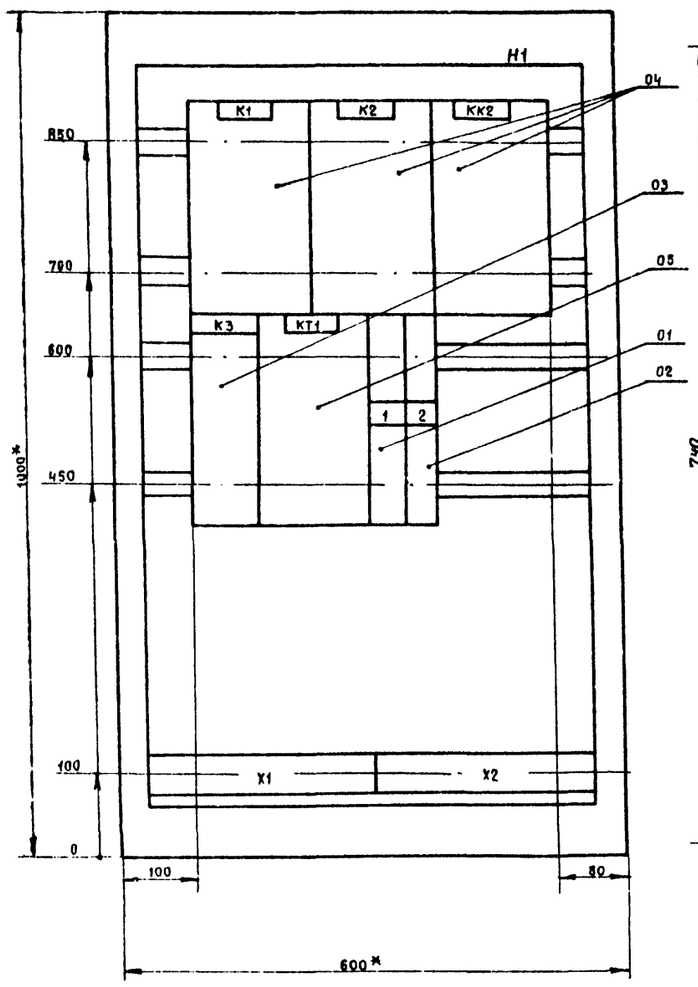

Дверь ящика
Вид спереди.

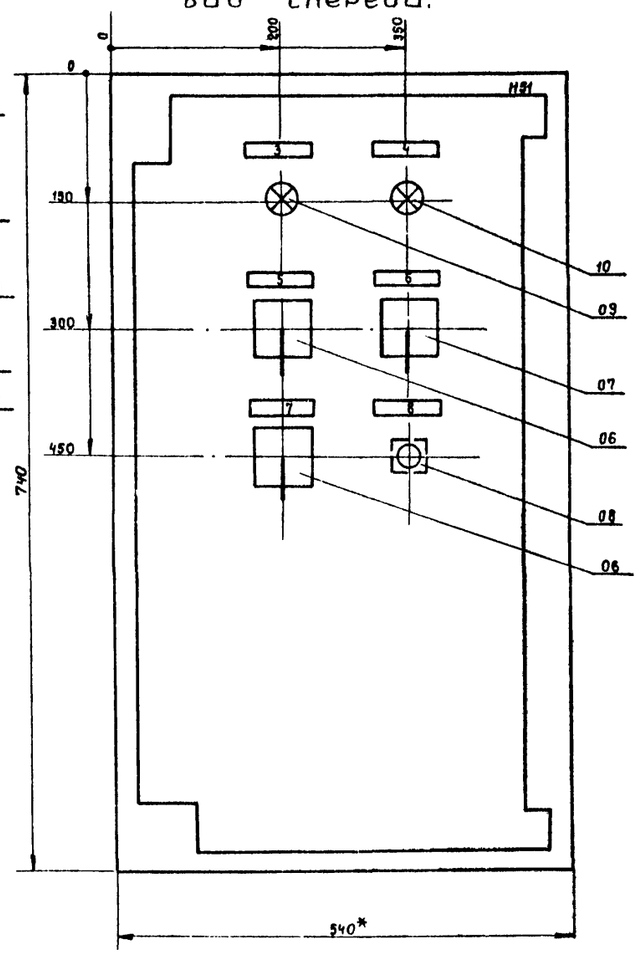

Технические данные аппаратов.

Формат	Зона	Поз.	Обозначение	Наименование	Кол.	Примечание
				Сборочные единицы		
				H1 01		
		01		Выключатель А63-МУ3	01	QF1
				U~220В, Jн=1А, Jотс=1.3Jн		
		02		Выключатель А63 - МУ3	01	QF2
				U~220В, Jн=0.63А, Jотс=1,3Jн		
		03		Реле РПУ1-362; U~220В	01	K3
				50гц, к63, 2р		
		04		Реле РП-256, U~220В	03	K1, K2, KK2
		05		Реле РВП-72-3121-00У4	01	KT1
				U~220 В, 50 гц.		
				H51 01		
		06		Переключатель	02	SA1a
				ПКУ3-12с-2029		SA1
		07		Переключатель	01	SA
				ПКУ3-12с-3031		
		08		Кнопка КЕ-011У3	01	SB5
				исп. 2 толк. черный		
		09		Арматура ЛС-53	01	HL1
				линза красная		
		10		Арматура ЛС-53	01	HL2
				линза зеленая		
				Колодка из 15 зажимов	02	X1, X2
				на ток 16А		

1. * Размеры для справок.
2. В контуре табличек и аппаратов указаны номера надписей по перечню надписей.
3. Глубина ящика 350 мм.
4. По данному чертежу изготовить четыре ящика.
5. Схемы электрические принципиальные см. лист ЭМУ-22, ЭМУ-23.
6. Клеммные ряды см. лист ЭМУ-48.

Таблица перечня надписей.

Панель	Строка	Надпись	Поз. обозначение	Место надписи	Текст	Кол.	Вид шрифта	Заготовка
				Табличка	K1	1		
				"	K2	1		
				"	KK2	1		
				"	K3	1		
				"	KT1	1		
		1	QF1	"	~220В, общие цепи управления	1		
		2	QF2	"	~220В, контроль потока воздуха	1		
		3	HL1	"	Авария	1		
		4	HL2	"	Работа	1		
		5	SA1a	"	Вентилятор в а мест – откл. – авт.	1		
		6	SA	"	Iраб II рез – откл. – Iрез. II раб	1		
		7	SA1	"	Вентилятор в мест – откл – авт.	1		
		8	SB5	"	Съем сигнала аварии	1		

Т.П. 503-1-32.85 ЭМУ С 6

Автотранспортное предприятие на 150 спецавтомашин для аэропортов ГА.

Главный корпус

Стадия Р | Лист 4 | Листов

Ящик 1898/2798, 3298, 4198)

Общий вид

ЛЕНАЭРОПРОЕКТ ЛЕНИНГРАД

Привязан:

Инв. №

Гл. инж. пр. Стрелецкая
Нач. отд. Кулясов
Рук. груп. Виноградов
Ст. инж. Пинукин
Инж. ... Кулина

Взам. инв. №
Подпись и дата
Инв. № подл.

Альбом VIII

Опросный лист № 1

на щит типа ЩУП I

1. Наименование и адрес предприятия _____
2. Наименование объекта _____
3. Наименование и адрес заказчика _____
4. Наименование и адрес проектной организации
   198092 г. Ленинград А-92
   Набережная Обводного канала, д. 122
5. Количество приведенных панелей 3
6. Исполнение щита ЩУП I – 1 5 – 0 1 0 1 0 0 3 1 1
7. Переменные технические данные принципиальной схемы управления.

1	2	3	4	5	6	7	8	9	10
~~1~~				~~5~~		~~7~~			~~10~~

(ненужные вычеркиваются)

8. Обозначение щита по проекту электротехнической части объекта
   10 ЩУВ
9. Степень защищенности щита IP 31 по ГОСТ 14254-69.
10. Завод-изготовитель – Ангарский электромеханический завод

Главный инженер проекта . . . . . .

„ . . . " . . . . . 19 г.

Опросный лист № 2

на щит типа ЩУП 1

1. Наименование и адрес предприятия _____
2. Наименование объекта _____
3. Наименование и адрес заказчика _____
4. Наименование и адрес проектной организации
   198092 г. Ленинград А-92.
   Набережная Обводного канала, д. 122.
5. Количество приведенных панелей 2
6. Исполнение щита ЩУП I – 0 3 – 0 4 0 0 0 0 3 1 1
7. Переменные технические данные принципиальной схемы управления.

1	2	3	4	5	6	7	8	9	10
~~1~~		~~3~~		~~5~~		~~7~~	~~8~~		~~10~~

(ненужные вычеркиваются)

8. Обозначение щита по проекту электротехнической части объекта
   4 ЩУВ
9. Степень защищенности щита IP 31 по ГОСТ 14254-69
10. Завод-изготовитель – Ангарский электромеханический завод

Главный инженер проекта . . . . . .

„ . . . " . . . . . 19 г.

Инв. № подл. | Подпись и дата | Взам. инв. №

Привязан:

Инв. №:

Гл. инж. пр.	Стрелецкая		7783
Нач. отд.	Кудасов		7783
Гл. спец.	Маркичева		7783
Рук. груп.	Пухольская		7783

Нормоконтролер:

Т.П.503-1-32.85 ЭМУ, ОЛ

Автотранспортное предприятие на 150 спецавтомашин для аэропортов ГА.

Главный корпус

Стадия	Лист	Листов
Р	1	4

Опросный лист на щув № 1, 2.

ЛЕНАЭРОПРОЕКТ ЛЕНИНГРАД

Орловская

Формат А2

Альбом VIII

Опросный лист №3

на щит типа ЩУП I

1. Наименование и адрес предприятия _____
2. Наименование объекта _____
3. Наименование и адрес заказчика _____
4. Наименование и адрес проектной организации
   198092 г. Ленинград А-92
   Набережная Обводного канала, д. 122.
5. Количество приведенных панелей 2
6. Исполнение щита ЩУП I – 0 3 - 0 9 0 0 0 0 5 1 1
7. Переменные технические данные принципиальной схемы управления

1	2	3	4	5	6	7	8	9	10
~~1~~	2	3	4	~~5~~	~~6~~	~~7~~	~~8~~	9	~~10~~

(ненужные вычеркиваются)

8. Обозначение щита по проекту электротехнической части объекта
   1 ЩУВ, 2ЩУВ, 3ЩУВ.
9. Степень защищенности щита IP 31 по ГОСТ 14254-69
10. Завод-изготовитель – Ангарский электромеханический завод

Главный инженер проекта . . . . . .

„... " ..... 19 г.

Опросный лист №4

на щит типа ЩУП I

1. Наименование и адрес предприятия _____
2. Наименование объекта _____
3. Наименование и адрес заказчика _____
4. Наименование и адрес проектной организации
   198092 г. Ленинград А-92
   Набережная Обводного канала, д. 122.
5. Количество приведенных панелей 2
6. Исполнение щита ЩУП I – 0 3 - 0 2 0 0 0 0 3 1 1
7. Переменные технические данные принципиальной схемы управления

1	2	3	4	5	6	7	8	9	10
~~1~~	2	3	4	~~5~~	~~6~~	~~7~~	~~8~~	9	~~10~~

(ненужные вычеркиваются)

8. Обозначение щита по проекту электротехнической части объекта
   5 ЩУВ, 8ЩУВ.
9. Степень защищенности щита IP 31 по ГОСТ 14254-69
10. Завод-изготовитель – Ангарский электромеханический завод

Главный инженер проекта . . . . . .

„... " ..... 19.... г.

Инв.№ подл. | Подпись и дата | Взам.инв.№

Привязан:

Инв. №

Гл.инж.пр	Стрелецкая		7.83
Нач.отд.	Кулясов		7.83
Гл.спец.	Маркичев		7.83
Рук.груп	Пухальская		7.83

Т.П.503-1-32.85 ЭМУ, ОЛ

Автотранспортное предприятие на 150 спецавтомашин для аэропортов ГА.

Главный корпус.

Стадия	Лист	Листов
Р	2	

Опросный лист на ЩУВ № 3, 4

Ленаэропроект Ленинград

Альбом VIII

Опросный лист №5
на щит типа ЩУП I

1. Наименование и адрес предприятия _____
2. Наименование объекта _____
3. Наименование и адрес заказчика _____
4. Наименование и адрес проектной организации
   198092 г. Ленинград А-92
   Набережная Обводного канала, д.122.
5. Количество приведенных панелей 2
6. Исполнение щита ЩУП1 - 0 3 - 0 3 0 0 0 0 3 1 1
7. Переменные технические данные принципиальной схемы управления.

1	2	3	4	5	6	7	8	9	10
/				/		/	/		/

(ненужные вычеркиваются)

8. Обозначение щита по проекту электротехнической части объекта
   11 ЩУВ, 12 ЩУВ
9. Степень защищенности щита IP 31 по ГОСТ 14254-69
10. Завод-изготовитель - Ангарский электромеханический завод

Главный инженер проекта .....

„..." ..... 19 г.

Опросный лист №6
на щит типа ЩУП I

1. Наименование и адрес предприятия _____
2. Наименование объекта _____
3. Наименование и адрес заказчика _____
4. Наименование и адрес проектной организации
   198092 г. Ленинград А-92
   Набережная Обводного канала, д.122.
5. Количество приведенных панелей 2
6. Исполнение щита ЩУП1 - 0 3 - 0 5 0 0 0 0 5 1 1
7. Переменные технические данные принципиальной схемы управления.

1	2	3	4	5	6	7	8	9	10
/				/		/	/		/

(ненужные вычеркиваются)

8. Обозначение щита по проекту электротехнической части объекта
   6 ЩУВ
9. Степень защищенности щита IP 31 по ГОСТ 14254-69
10. Завод-изготовитель - Ангарский электромеханический завод

Главный инженер проекта .....

„..." ..... 19 г.

Опросный лист №7
на щит типа ЩУП I

1. Наименование и адрес предприятия _____
2. Наименование объекта _____
3. Наименование и адрес заказчика _____
4. Наименование и адрес проектной организации
   198092 г. Ленинград А-92
   Набережная Обводного канала, д.122.
5. Количество приведенных панелей 2
6. Исполнение щита ЩУП 1 - 0 3 - 0 9 0 0 0 0 5 1 1
7. Переменные технические данные принципиальной схемы управления

1	2	3	4	5	6	7	8	9	10
/				/		/	/		/

(ненужные вычеркиваются)

8. Обозначение щита по проекту электротехнической части объекта
   9 ЩУВ, 13 ЩУВ.
9. Степень защищенности щита IP 31 по ГОСТ 14254-69.
10. Завод-изготовитель - Ангарский электромеханический завод

Главный инженер проекта .....

„..." ..... 19 г.

Инв.№ подл. | Подпись и дата | Взам. инв.№

Привязан:

Инв.№

Гл.инжлр.	Стрелецкая		7.7.83
Нач.отд.	Кулясов		7.7.83
Гл.спец.	Маркучев		7.7.83
Рук.груп.	Пукальская		7.7.83

Т.П.503-1-32.85 ЭМУ,ОЛ

Автотранспортное предприятие на 150 спецавтомашин для аэропортов ГА

Главный корпус.

Стадия	Лист	Листов
Р	3	

Опросный лист на ЩУВ №5,6,7.

ЛЕНАЭРОПРОЕКТ ЛЕНИНГРАД

Опросный лист №8

на щит типа ЩУП I

1. Наименование и адрес предприятия _____
2. Наименование объекта _____
3. Наименование и адрес заказчика _____
4. Наименование и адрес проектной организации
   198092 г. Ленинград А-92
   Набережная Обводного канала, д. 122
5. Количество приведенных панелей 2
6. Исполнение щита ЩУП I - 0 3 - 0 4 0 0 0 0 3 1 1
7. Переменные технические данные принципиальной схемы управления

1	2	3	4	5	6	7	8	9	10
/				/		/	/		/

(ненужные вычеркиваются)

8. Обозначение щита по проекту электротехнической части объекта 7 ЩУВ, 17 ЩУВ.
9. Степень защищенности щита IP 31 по ГОСТ 14254-69
10. Завод-изготовитель - Ангарский электромеханический завод

Главный инженер проекта . . . . . .

„ . . . " . . . . . 19 г.

Опросный лист №9

на щит типа ЩУП I

1. Наименование и адрес предприятия _____
2. Наименование объекта _____
3. Наименование и адрес заказчика _____
4. Наименование и адрес проектной организации
   198092 г. Ленинград А-92
   Набережная Обводного канала, д. 122.
5. Количество приведенных панелей 2
6. Исполнение щита ЩУП I - 0 3 - 0 1 0 0 0 0 3 1 1
7. Переменные технические данные принципиальной схемы управления.

1	2	3	4	5	6	7	8	9	10
/			/	/		/	/		/

(ненужные вычеркиваются)

8. Обозначение щита по проекту электротехнической части объекта 14 ЩУВ, 15 ЩУВ.
9. Степень защищенности щита IP 31 по ГОСТ 14254-69
10. Завод-изготовитель - Ангарский электромеханический завод

Главный инженер проекта . . . . . .

„ . . . " . . . . . 19 г.

Привязан:

Инв. №

Гл. инж. пр	Стрелецкая	7.7.85
Нач. отд.	Кулясов	7.7.85
Гл. спец.	Маркичев	7.7.85
Рук. груп	Пукальская	7.7.85

Нормоконтролер: Орловская

ТП 503-1-32.85 ЭМУ, ОЛ

Автотранспортное предприятие на 150 спецавтомашин для аэропортов ГА

Главный корпус

Стадия	Лист	Листов
Р	4	

Опросный лист на ЩУВ №8, №9.

ЛЕНАЭРОПРОЕКТ ЛЕНИНГРАД

Формат А2

gost.e-ecolog.ru