Альбом VI

ТИПОВОЙ ПРОЕКТ
503-1-32.85

АВТОТРАНСПОРТНОЕ ПРЕДПРИЯТИЕ НА 150 СПЕЦАВТОМАШИН ДЛЯ АЭРОПОРТОВ ГА

ГЛАВНЫЙ КОРПУС

АЛЬБОМ VI

ОТОПЛЕНИЕ И ВЕНТИЛЯЦИЯ.
ВОДОПРОВОД И КАНАЛИЗАЦИЯ.
ВОЗДУХОСНАБЖЕНИЕ.

gost.e-ecolog.ru

				ПРИВЯЗАН
ИНВ.№				

Отпечатано
в Новосибирском филиале ЦИТП
630064 г. Новосибирск пр. Карла Маркса 1
Выдано в печать 23" 12 1987 г.
Заказ П-1349 Тираж 80

Альбом VI

ТИПОВОЙ ПРОЕКТ
503-1-32.85

АВТОТРАНСПОРТНОЕ ПРЕДПРИЯТИЕ НА 150 СПЕЦАВТОМАШИН ДЛЯ АЭРОПОРТОВ ГА

ГЛАВНЫЙ КОРПУС

АЛЬБОМ VI

СОСТАВ ПРОЕКТА

АЛЬБОМ I	ОБЩАЯ ПОЯСНИТЕЛЬНАЯ ЗАПИСКА. ОСНОВНЫЕ ПОЛОЖЕНИЯ ПО ОРГАНИЗАЦИИ СТРОИТЕЛЬСТВА. СХЕМА ГЕНЕРАЛЬНОГО ПЛАНА.
АЛЬБОМ II	ТЕХНОЛОГИЧЕСКИЕ И АРХИТЕКТУРНО-СТРОИТЕЛЬНЫЕ РЕШЕНИЯ.
АЛЬБОМ III	КОНСТРУКЦИИ ЖЕЛЕЗОБЕТОННЫЕ.
АЛЬБОМ IV	КОНСТРУКЦИИ МЕТАЛЛИЧЕСКИЕ.
АЛЬБОМ V	СТРОИТЕЛЬНЫЕ ИЗДЕЛИЯ.
АЛЬБОМ VI	ОТОПЛЕНИЕ И ВЕНТИЛЯЦИЯ. ВОДОПРОВОД И КАНАЛИЗАЦИЯ. ВОЗДУХОСНАБЖЕНИЕ.
АЛЬБОМ VII	ЭЛЕКТРОСНАБЖЕНИЕ. ЭЛЕКТРООБОРУДОВАНИЕ.
АЛЬБОМ VIII	УПРАВЛЕНИЕ ЭЛЕКТРОПРИВОДАМИ.
АЛЬБОМ IX	АВТОМАТИЗАЦИЯ. СВЯЗЬ И СИГНАЛИЗАЦИЯ.
АЛЬБОМ X	ТЕХНИЧЕСКИЕ СРЕДСТВА ОХРАНЫ. (РАСПРОСТРАНЯЕТ ЛЕНАЭРОПРОЕКТ).
АЛЬБОМ XI	АВТОМАТИЧЕСКОЕ ПОЖАРОТУШЕНИЕ. ЭЛЕКТРОУПРАВЛЕНИЕ ПОЖАРОУСТАНОВОК. ПОЖАРНАЯ СИГНАЛИЗАЦИЯ.
АЛЬБОМ XII	СПЕЦИФИКАЦИИ ОБОРУДОВАНИЯ.
АЛЬБОМ XIII	ВЕДОМОСТИ ПОТРЕБНОСТИ В МАТЕРИАЛАХ.
АЛЬБОМ XIV	СМЕТЫ (ЧАСТИ 1,2,3,4).
АЛЬБОМ XV	ПОМЕЩЕНИЕ УЧЕБНЫХ ЗАНЯТИЙ И ОБЩЕСТВЕННЫХ ОРГАНИЗАЦИЙ В ПОДВАЛЕ ГЛАВНОГО КОРПУСА, ПРИСПОСАБЛИВАЕМЫХ ПОД УБЕЖИЩЕ.

ПРИМЕНЕННЫЕ ТИПОВЫЕ ПРОЕКТЫ

ТИПОВОЙ ПРОЕКТ 503-3-9.83 „МЕХАНИЗИРОВАННАЯ МОЙКА ГРУЗОВЫХ АВТОМОБИЛЕЙ".

ТИПОВОЙ ПРОЕКТ 502-2-172 „ОЧИСТНЫЕ СООРУЖЕНИЯ ДЛЯ СТОЧНЫХ ВОД ОТ МОЙКИ АВТОМОБИЛЕЙ С РАСХОДОМ 10 Л/СЕК. ПРИ ОБОРОТНОМ ВОДОСНАБЖЕНИИ". (РАСПРОСТРАНЯЕТ ЦИТП).

ТИПОВОЙ ПРОЕКТ 503-311 „ВОЗДУХОПОДОГРЕВ ГРУЗОВЫХ АВТОМОБИЛЕЙ".

ТИПОВОЙ ПРОЕКТ 506-103 „КОНТРОЛЬНО-ПРОПУСКНОЙ ПУНКТ". (РАСПРОСТРАНЯЕТ АЭРОПРОЕКТ).

РАЗРАБОТАН

ЛЕНИНГРАДСКИМ ФИЛИАЛОМ ГПИ И НИИ „АЭРОПРОЕКТ" ЛЕНАЭРОПРОЕКТ

ГЛАВНЫЙ ИНЖЕНЕР — В.Н. ЛАПШИН

ГЛАВНЫЙ ИНЖЕНЕР ПРОЕКТА — Н.М. СТРЕЛЕЦКАЯ

УТВЕРЖДЕН МГА 15.05.84

ЗАКЛЮЧЕНИЕ № 3 ОТ 28.02.84

ВВЕДЕН В ДЕЙСТВИЕ ЛЕНАЭРОПРОЕКТОМ 06.06-84

ПРИКАЗ № 42

Привязан

Инв. №

Альбом VI

Лист	Наименование	Стр.
	Титульный лист	1
	Содержание (начало)	2
	Содержание (окончание)	3
	Отопление и вентиляция	
081	Общие данные (начало)	4
082	Общие данные (продолжение)	5
083	Общие данные (продолжение)	6
084	Общие данные (продолжение)	7
085	Общие данные (продолжение)	8
086	Общие данные (продолжение)	9
087	Общие данные (продолжение)	10
088	Общие данные (продолжение)	11
089	Общие данные (продолжение)	12
0810	Общие данные (продолжение)	13
0811	Общие данные (продолжение)	14
0812	Общие данные (продолжение)	15
0813	Общие данные (окончание)	16
0814	Отопление, теплоснабжение калориферов	
	План на отм. 0,000 между осями	
	1÷7; Б-Ж/1.	17
0815	Отопление, теплоснабжение калориферов.	
	План на отм. 0,000 между осями 1÷7; Ж/1÷П	18
0816	Отопление, теплоснабжение калориферов.	
	План на отм. 0,000 между осями 7÷16; Б÷Ж/1	19
0817	Отопление, теплоснабжение калориферов	
	План на отм. 0,000 между осями 7÷16; Ж/1÷П.	20
0818	Отопление, теплоснабжение калориферов	
	План на отм. 4,200 между осями 1÷3; Б÷П.	21
0819	Отопление, теплоснабжение калориферов	
	План на отметках 4,200 и 0,000 между	
	осями 9÷15; А÷П.	22
0820	Отопление, теплоснабжение калориферов	
	План на отметках 3,300 и 4,200	
	между осями 10÷16; А÷К.	23

Лист	Наименование	Стр.
0821	Вентиляция. План на отм. 0,000 между	
	осями 1÷7; Б÷Ж/1.	24
0822	Вентиляция. План на отм. 0,000	
	между осями 1÷7; Ж/1÷П	25
0823	Вентиляция. План на отм. 0,000	
	между осями 7÷16; Б÷Ж/1	26
0824	Вентиляция. План на отм. 0,000	
	между осями 7÷16; Ж/1÷П.	27
0825	Вентиляция. План на отм. 4,200	
	между осями 1÷3; Б÷П.	23
0826	Вентиляция. План на отм. 4,200	
	между осями 9÷11; А÷П. Разрез 2-2	29
0827	Вентиляция. План на отметках	
	3,300 и 4,200 между осями 10÷16; А÷К	30
0828	Вентиляция. Фрагмент 1. Разрез 1-1	31
0829	Установка системы П14	
	План и разрез	32
0830	Схема системы отопления №1	33
0831	Схема системы отопления №2	34
0832	Схема системы теплоснабжения	
	калориферов	35
0833	Узлы обвязки калориферов	36
0834	Узлы обвязки калориферов	37
0835	Схемы систем П1÷П5	38
0836	Схемы систем П6, П7	39
0837	Схемы систем П8, П9, П10, П10А	40
0838	Схемы систем П11, П12, П13	41
0839	Схемы систем П14÷П17	42
0840	Схемы систем В1÷В5	43
0841	Схемы систем В6, В7, В9÷В11	44
0842	Схемы систем В12, В13, В15, В16	45
0843	Схемы систем В17÷В21	46
0844	Схемы систем В22, В24, В27, В27А, В28	47
0845	Схемы систем В29÷В33	48
0846	Схемы систем В34÷В39	49

Лист	Наименование	Стр.
0847	Схемы систем В40, В44, В45, В47÷В49	50
0848	Схемы систем В50÷В52, В54, В55	51
0849	Схемы систем В56÷60	52
0850	Схемы систем ВЕ1÷ВЕ15, ВЕ35÷ВЕ40; ВТ1	53
0851	Схемы систем ВЕ16÷ВЕ34, ВТ2, ВТ3,	
	РУ1, РУ2	54
0852	Воздухораспределитель №1.	55
0853	Узел управления. План и разрез 4-4	56
0854	Узел управления. Разрез 1-1	57
0855	Узел управления. Разрез 2-2	58
0856	Узел управления. Разрез 3-3	59
0857	Узел управления. Спецификация	60

Инв. № подл. | Подпись и дата | Взам. инв. №

Привязан

Инв. №

Формат А2

Альбом VI

Лист	Наименование	Стр.
	Водопровод и канализация	
ВК1	Общие данные (начало)	61
ВК2	Общие данные (продолжение)	62
ВК3	Общие данные (продолжение)	63
ВК4	Общие данные (окончание)	64
ВК5	План на отм. 0,000 между осями	
	1÷14; Б÷П систем В1,Т3,К1,К2,К3	65
ВК6	План на отм. 0,000 между осями	
	1÷16; А÷К систем В1,Т3,К1,К2	66
ВК7	План на отм. 3,600 между осями	
	11÷16; А÷К систем В1,Т3,К1,К2	67
ВК8	План на отм. 4,200 между осями	
	1÷3; 10÷11; Б÷П. системы В1	68
ВК9	План кровли	69
ВК-10	Схема системы В1 между осями 1÷14; Б÷П	70
ВК11	Схема системы В1 между осями 11÷16; А÷К	71
ВК12	Схема системы Т3 между осями 1÷14; Б÷П	72
ВК13	Схема системы Т3 между осями 11÷16; А÷К	73
ВК14	Схемы системы К3	74
ВК15	Схемы системы К1	75

Лист	Наименование	Стр.
	Воздухоснабжение	
ВС1	Общие данные	76
ВС2	План разводки сжатого и осушен-	
	ного воздуха на отм. 0,000	77
ВС3	Схема систем сжатого и	
	осушенного воздуха	78
ВС4	Масловлагоотделитель проходной	
	ф 50, Общий вид	79

Инв. № подл. | Подпись и дата | Взам. инв. №

Привязан

Инв. №

Формат А2

Альбом VII

Ведомость основных комплектов рабочих чертежей АТП-150

Обозначение	Наименование	Примечание
ПЗ	Общая пояснительная записка	Альбом I
	Основные положения по организации строительства.	Альбом I
ТГ	Схема генплана.	Альбом I
	Главный корпус	
ТХ	Технологические решения	Альбом II
АР	Архитектурные решения	Альбом II
КЖ	Конструкции железобетонные	Альбом III
КМ	Конструкции металлические.	Альбом IV
АРИ, КЖИ	Строительные изделия	Альбом V
ОВ	Отопление и вентиляция	Альбом VI
ВК	Водопровод и канализация	Альбом VI
ВС	Воздухоснабжение	Альбом VI
ЭМ	Электроснабжение	
	Электрооборудование	Альбом VII
ЭМУ	Управление электроприводами	Альбом VIII
АС, СС	Автоматизация. Связь и сигнализация	Альбом IX
ТСО	Технические средства охраны	Альбом X
АПТ	Автоматическое пожаротушение.	Альбом XI
АП	Электроуправление пожароустановок	Альбом XI
ПС	Пожарная сигнализация	Альбом XI
СО	Спецификации оборудования	Альбом XII
ВМ	Ведомости потребности в материалах	Альбом XIII
С	Сметы (части 1, 2, 3, 4)	Альбом XIV
	Помещение учебных занятий в общественных организаций в подвале главного корпуса	Альбом XV

Типовой проект разработан в соответствии с действующими нормами и правилами и предусматривает мероприятия, обеспечивающие взрывную, взрывопожарную и пожарную безопасность при эксплуатации здания.

Главный инженер проекта Н.М. Стрелецкая

Привязан: главный инженер проекта

Инв. № подл. | Подпись и дата | Взамен инв. №

Ведомость рабочих чертежей основного комплекта.

Лист	Наименование	Примечание
1	Общие данные (начало)	
2	Общие данные (продолжение)	
3	Общие данные (продолжение)	
4	Общие данные (продолжение)	
5	Общие данные (продолжение)	
6	Общие данные (продолжение)	
7	Общие данные (продолжение)	
8	Общие данные (продолжение)	
9	Общие данные (продолжение)	
10	Общие данные (продолжение)	
11	Общие данные (продолжение)	
12	Общие данные (продолжение)	
13	Общие данные (окончание)	
14	Отопление, теплоснабжение калориферов. План на отм. 0,000 между осями 1÷7; Б÷Ж/1.	
15	Отопление, теплоснабжение калориферов. План на отм. 0,000 между осями 1÷7; Ж/1÷П.	
16	Отопление теплоснабжение калориферов. План на отм. 0,000 между осями 7÷16; Б÷Ж/1.	
17	Отопление, теплоснабжение калориферов. План на отм. 0,000 между осями 7÷16; Ж/1÷П	
18	Отопление, теплоснабжение калориферов. План на отм. 4,200 между осями 1÷3; Б÷П.	
19	Отопление, теплоснабжение калориферов. План на отметках 4,200 и 0,000 между осями 9÷15; Л÷П.	
20	Отопление, теплоснабжение калориферов План на отметках 3,300 и 4,200 между осями 10÷16; А÷К.	
21	Вентиляция. План на отм. 0,000 между осями 1÷7; Б÷Ж/1.	
22	Вентиляция. План на отм. 0,000 между осями 1÷7; Ж/1÷П.	
23	Вентиляция. План на отм. 0,000 между осями 7÷16; Б÷Ж/1.	
24	Вентиляция. План на отм. 0,000 между осями 7÷16; Ж/1÷П	
25	Вентиляция. План на отм. 4,200 между осями 1÷3; Б÷П.	
26	Вентиляция. План на отм. 4,200 между осями 9÷11; Л÷П. Разрез 2-2	
27	Вентиляция. План на отметках 3,300 и 4,200 между осями 10÷16; А÷К.	
28	Вентиляция. Фрагмент 1. Разрез 1-1	
29	Установка систем П14. План, разрез.	
30	Схема системы отопления №1.	
31	Схема системы отопления №2.	
32	Схема системы теплоснабжения калориферов.	

Привязан

Инв. №

Т.П. 503-1-32.85 ОВ

Автотранспортное предприятие на 150 спецавтомашин для аэропортов ГА

Гл. инж. пр.	Стрелецкая		7.07.83
Нач. отд.	Куразенков		7.07.83
Рук. гр.	Варданова		7.07.83
Вед. инж.	Егоров		7.07.83
Инженер	Свиристилева		7.07.83

Главный корпус

Стадия	Лист	Листов
Р	1	

Общие данные (начало)

ЛЕНАЭРОПРОЕКТ Ленинград

Нормоконтролер Самолетов

Альбом VI

Ведомость ссылочных и прилагаемых документов

Лист	Наименование	Примечание
33	Узлы обвязки калориферов	
34	Узлы обвязки калориферов	
35	Схемы систем П1 ÷ П5	
36	Схемы систем П6, П7	
37	Схемы систем П8, П9, П10, П10А	
38	Схемы систем П11, П12, П13	
39	Схемы систем П14 ÷ П17	
40	Схемы систем В1 ÷ В5	
41	Схемы систем В6, В7, В9 ÷ В11	
42	Схемы систем В12, В13, В15, В16	
43	Схемы систем В17 ÷ В21	
44	Схемы систем В22, В24, В27, В27А, В28	
45	Схемы систем В29 ÷ В33	
46	Схемы систем В34 ÷ В39	
47	Схемы систем В40, В44, В45, В47 ÷ В49	
48	Схемы систем В50 ÷ В52, В54, В55	
49	Схемы систем В56 ÷ В60	
50	Схемы систем ВЕ1 ÷ ВЕ15, ВТ1	
51	Схемы систем ВЕ16 ÷ ВЕ34, ВТ2, ВТ3, РУ1, РУ2	
52	Воздухораспределитель №1	
53	Узел управления. План и разрезы 4-4	
54	Узел управления. Разрез 1 – 1	
55	Узел управления. Разрез 2-2	
56	Узел управления. Разрез 3-3	
57	Узел управления. Спецификация	

Ведомость спецификаций

Лист	Наименование	Примечание
ОВСО	Спецификация на оборудование	
1÷26	и материалы, поставляемые	
	заказчиком.	Альбом XII
ОВСО	Спецификация на оборудование	
27÷42	и материалы, поставляемые	Альбом XII
	подрядчиком	

Обозначение	Наименование	Примечание
	Ссылочные документы	
1.494-28	Клапаны обратные	
	общего назначения	
1.469-78.2.3	Покрытия зданий с	
	крышными вентилято-	
	рами для бесфонарных	
	зданий и зданий с зенит-	
	ными фонарями	
1.494-21	Крепление решеток	
	воздухоприточных ти-	
	па „РР" и щелевых регу-	
	лирующих типа „Р" к	
	воздуховодам и строитель-	
	ным конструкциям	
1.494-26 в.1	Унифицированные кон-	
	струкции приточных	
	вентиляционных уста-	
	новок.	
1.494-27 в.5	Воздухоприемные устрой-	
	ства с подвесными	
	утепленными клапанами	
1.494-30 в.1,2	Установка и крепление	
	вентиляторов к строи-	
	тельным конструкциям	
1.494-32	Зонты и дефлекторы	
	вентиляционных	
	систем	
1.494-35 в.5	Эжекторы низкого дав-	
	ления производитель-	
	ностью 1 ÷ 12 тыс. м³/час	

Обозначение	Наименование	Примечание
1.494-38 в.1	Воздухораспределители	
	эжекционные панельные	
	штампованные тип	
	ВЭПш	
3.904-18 в.1	Клапаны и заслонки	
	для вентиляционных	
	систем взрывоопасных	
	производств	
4.904-22	Патрубки поворотные	
	душирующие	
	тип ППД	
4.904-69	Детали крепления	
	санитарно-технических	
	приборов и трубо-	
	проводов	
5.903-1	Узлы обвязки регули-	
	рующих клапанов на	
	трубопроводах тепло-	
	снабжения калорифер-	
	ных установок	
5.903-2 в. 0, 1	Воздухосборники для	
	систем отопления	
	и теплоснабжения	
5.904-1 в.1	Детали крепления	
ч.1 и 2	воздуховодов	
5.904-4	Двери и люки для	
	вентиляционных камер	
5.904-5	Гибкие вставки к	
	центробежным венти-	
	ляторам	

Взамен инв.№

Подпись и дата

Инв.№ подл.

Привязан

Инв. №:

Гл.инж.пр	Стрелецкая		7.07.85
Нач.отд.	Куразенков		7.07.85
Рук.гр.	Варданова		7.07.85
Вед.инж.	Егоров		7.07.85
Инженер	Свиристилева		7.07.85

Т.П.503-1-32.85 ОВ

Автотранспортное предприятие на 150 спецавтомашин для аэропортов ГА

Главный корпус

Стадия Р | Лист 2 | Листов

Общие данные (продолжение)

ЛЕНАЭРОПРОЕКТ Ленинград

Нормоконтролер Самолетов

Формат А2

Альбом VI

Обозначение	Наименование	Примечание
5.904-10	Узлы прохода вентиля-	
	ционных шахт через	
	покрытия зданий.	
5.904-12 в1-1 ;в1-3;	Приточные вентиляцион-	
в1-15; в1-17;	ные камеры типа	
в1-22; в1-23;	1ПК 10 - 2ПК 150 произво-	
в1-28; 1-30;	дительностью от 3.5	
в1-35; в1-36	до 150 тыс. м³/ч	
5.904-17 в 0.1	Шумоглушители	
	вентиляционных	
	установок.	
08-02-155	Огнезадерживающие	
	клапаны прямоугольного	
	сечения	
	Рабочие чертежи	
А8-133	Установка и крепление	
	рециркуляционных	
	отопительных агрега-	
	тов. Чертежи повторного	
	применения	
Минмонтажспец-	Установка закладных	
строй СССР, Глав-	конструкций на техноло-	
монтажавтоматика	гических трубопроводах	
	и оборудовании.	
5.904-3	Ограждения нагревательных	
	приборов для помещений	
	категорий А,Б,В и Е	
А12А018.010 альбом М8-5	Расширитель на трубопро-	
выпуск 1	воде dн= 32÷219мм для	
Сантехпроект	установки терморегуля-	
	тора ТУД9.	

Пояснения к проекту.

Исодные данные:

Проект разработан для применения в районах строительства со следующими климатическими условиями.

Расчетная зимняя температура наружного воздуха для проектирования отопления и вентиляции (параметры А) -30°С (с вариантами применительно при -20°С и -40°С).

Расчетная зимняя температура наружного воздуха для проектирования вентиляции (параметры Б) -18°С (с вариантами применительно при -8°С и -25°С).

Расчетная летняя температура наружного воздуха для проектирования вентиляции принята +23°С.

Теплоснабжение

Теплоснабжение здания принято от наружных тепловых сетей идущих от котельной аэропорта с параметрами теплоносителя 150°-70°С. Ввод теплоносителя осуществляется в помещении теплового пункта.

Отопление

В помещении закрытой стоянки автомобилей запроектировано воздушное отопление совмещенное с вентиляцией в рабочее время и отопительным агрегатом в нерабочее время.

В отделении ТО и ТР автомобилей, поста главного механика, поста диагностики и участка подкраски, запроектировано воздушное отопление, совмещенное с вентиляцией системами П1, П2, П3, П4, П9 в рабочее время и частично - нагревательными приборами.

В нерабочее время температура воздуха в отделении ТО и ТР поддерживается до температуры +5°С нагревательными приборами и приточной системой П9, работающей на рециркуляции воздуха и нагревательными приборами в помещении участка подкраски и поста механика.

В остальных помещениях отопление водяное. Параметры отопления 150-70°.

Система отопления запроектирована двумя отдельными системами, обслуживающие производственный и административно-бытовой корпус.

Принятые расчетные параметры внутреннего воздуха: в помещениях стоянки +5°С, в складских помещениях +16°С, в гардеробах +23°С, в душевых +25°С, в остальных помещениях +18°С.

Трубопроводы и нагревательные приборы, проходящие в помещениях зарядная, кислотная, ремонт аккумуляторов покрываются в 5 слоев лаком БТ-783 (ГОСТ 1347-77), остальные трубопроводы окрашиваются масляной краской за 2 раза.

Инв.№ подл. | Подпись и дата | Взам.инв.№

Привязан

Инв.№

Гл.инж.пр	Стрелецкая		7.07.83
Нач.отд	Куразенков		7.07.83
Рук.гр.	Варданова		7.07.83
Вед.инж.	Егоров		7.07.83
Инженер	Бойкова		7.07.83
Инженер	Свиристилева		7.07.83

т.п. 503-1-32.85 ОВ

Автотранспортное предприятие на 150 спецавтомашин для аэропортов ГА

Главный корпус

Стадия	Лист	Листов
Р	3	

Общие данные (продолжение)

ЛЕНАЭРОПРОЕКТ Ленинград

Нормоконтролер

Формат А2

Монтаж трубопроводов в них вести на сварке. Подающие магистральные трубопроводы отопления, трубопроводы теплоснабжения калориферов и трубопроводы проложенные в подпольных каналах изолируются шнуром теплоизоляционным с набивкой из минеральной ваты (ТУ36-1695-73) для труб диаметром до 25мм и полуцилиндрами теплоизоляционными на синтетическом связующем (ГОСТ 23208-79 марки 150) - диаметром свыше 25мм. Материал покровного слоя - стеклоткань. Подпольные каналы с трубами, которые проходят по помещениям категории „А" - засыпать песком.

Вентиляция.

Вентиляция здания принята приточно-вытяжная с естественным и механическим повуждением. От технологического оборудования выделяющего вредности предусматривается устройство местных отсосов. Перечень местных отсосов от технологического оборудования приведен в таблице на листах 11,12,13.

На постах технического обслуживания, где осуществляется регулировка двигателей, предусматриваются местные отсосы выхлопных газов через гибкие шланги, присоединяемые к выхлопным трубам автомобилей (система В24).

В помещениях без естественного проветривания предусмотрены запасные вентиляторы, хранящиеся на складе для замены вышедших из строя вентиляторов в течении суток (системы П6, П11, В54) и резервный вентилятор (система В41А).

В помещениях производств категории „В" не имеющих окон предусмотрены вытяжные шахты для дымоудаления, совмещенные с системой естественной вытяжки.

Для удаления газов, образующихся после тушения пожара в помещениях категории „А" запроектированы специальные вытяжные установки (системы В-15, В30, В33, В53).

Расчет вентиляции произведён в соответствии с действующими строительными нормами и правилами (СНиП II-33-75*, II-93-74, II-92-76).

Проект вентиляции разработан для температуры наружного воздуха -30°С. При температуре наружного воздуха ниже -30°С необходимо произвести вынос привода утепленных клапанов М30 приточных камер ПК в отапливаемое помещение.

Отверстия в стенах для вынесенного привода даны в строительной части на листах АР-26, 27, 28, 29, 30.

Воздуховоды вытяжных систем В1÷В6, В11, В15, В27÷В30, В33, В53 и приточные воздуховоды (в пределах обслуживаемых помещений) покрываются изнутри и снаружи лаком ХВ-77 (ТУ6-10-879-75) в 3 слоя по грунтовке из 2х слоев ХС-010 (ГОСТ 9355-81).

Воздуховоды вытяжных систем В32, В32А, В34, В35, В36, В38, В39, В44, ВЕ2 покрываются изнутри перхлорвиниловым покрытием в 8 слоев: 2 слоя грунта ХС-010, 3 слоя эмали ХВ-785 (ГОСТ 7313-75*) и 3 слоя лака ХВ-784 (ГОСТ 7313-75*). Наружные поверхности воздуховодов данных систем, а также воздуховоды приточных систем П5, П7, П17 (в пределах обслуживаемых помещений) покрываются за 3 раза смесью перхлорвинилового лака и кузбасслака (ГОСТ 1709-75*) в соотношении 1:1.

Воздуховоды вытяжных систем В71, ВЕ4, В50 покрываются изнутри и снаружи эмалью ХС-710 (ГОСТ 9355-81) в 3 слоя по грунтовке из 2 слоев ХС-010.

Воздуховоды систем В24, выполненные из труб окрашиваются изнутри лаком КО-08 (ГОСТ 15081-78) - 2 слоя по грунтовке ФЛ-03К из 2х слоев (ГОСТ 9109-81).

Снаружи - окрашиваются краской БТ-177 в 3 слоя.

Воздуховод системы В45 окрашивается с двух сторон краской БТ-177 (ГОСТ 5631-79) в 3 слоя.

Воздуховод системы В17, а также участки воздуховодов системы В56 выполненные из металла изготовить из оцинкованной стали.

Воздуховоды остальных систем окрасить изнутри и снаружи эмалью ХВ-785 в 3 слоя по грунтовке ХС-010 в 2 слоя.

В помещениях производств категории „А" все трубопроводы, воздуховоды и оборудование следует заземлять: путем присоединения каждой системы не менее чем в 2х местах к контурам заземления электрооборудования полосой 25х4. Воздуховод должен соединяться на всем протяжении данной системы в непрерывную электрическую цепь.

Инв.№ подл. | Подпись и дата | Взамен инв.№

Привязан

Инв.№

Гл.инж.пр	Стрелецкая		4.07.83
Нач.отд.	Куразенков		4.07.83
Рук.гр.	Варданова		4.07.83
Вед.инж.	Егоров		4.07.83
Инженер	Свиристилева		4.07.83

т.п. 503-1-32.85 ОВ

Автотранспортное предприятие на 150 спецавтомашин для аэропортов ГА

Главный корпус

Стадия	Лист	Листов
Р	4	

Общие данные (продолжение)

ЛЕНАЭРОПРОЕКТ Ленинград

Нормоконтролер САМОЛЕТОВ

Формат А2

Альбом VI

Металлические воздуховоды, обслуживающие помещения производств категории „В" и проходящие транзитом через другие помещения (при отсутствии огнезадерживающих клапанов) оштукатуриваются цементным раствором толщиной 50 мм по металлической сетке.
Воздухозаборные воздуховоды на участке от утепленных клапанов до калориферов систем П5, П8 изолируются плитами полужесткими минераловатными на битумном связующем ГОСТ 12394-66 марки 150 с покровным слоем из стеклоткани, для систем П6, П11, П13 (размером 4000×1200) плитами теплоизоляционными жесткими из минеральной ваты на битумном связующем марки 200 по ГОСТ 10140-80 с последующим оштукатуриванием - цементным раствором толщиной 25 мм. и оклейкой стеклотканью.
В качестве пароизоляционного слоя используется пленка полиэтиленовая ГОСТ 10354-73 марки С, устанавливаемая между покровным и теплоизоляционным слоем.

Мероприятия по экономии тепла

Экономия тепла в проекте обеспечивается: путём применения автоматизации приточных вентсистем - регулирование температуры притока и воздуха в рабочее время в помещениях, автоматическое ограничение расхода тепла для вентсистем, рассчитанных по параметрам наружного воздуха Б, а также путем применения рециркуляции для отопления помещений (отделение ТО и ТР, пост диагностики, закрытая стоянка) в нерабочее время с автоматическим регулированием температуры воздуха в помещениях.
При привязке проекта необходимо обеспечить автоматизацию теплового пункта в соответствии действующими нормами СН и Па II-36-73.

Гл.инж.пр	Стрелецкая		7.07.83	Т.П.503-1-32.85				ОВ
Нач.отд.	Куразенков		7.07.83	Автотранспортное предприятие на 150 спецавтомашин для аэропортов ГА				
Рук.гр.	Варданова		7.07.83	Главный корпус	Стадия	Лист	Листов	
Вед.инж	Егоров		7.07.83		Р	5		
Инженер	Свиристилева		7.07.83	Общие данные (продолжение)	ЛЕНАЭРОПРОЕКТ Ленинград			

Привязан

Инв.№

Инв.№ подл. | Подпись и дата | Взамен инв.№

Нормоконтролер Самолетов

Формат А2

План — схема

м 1:400

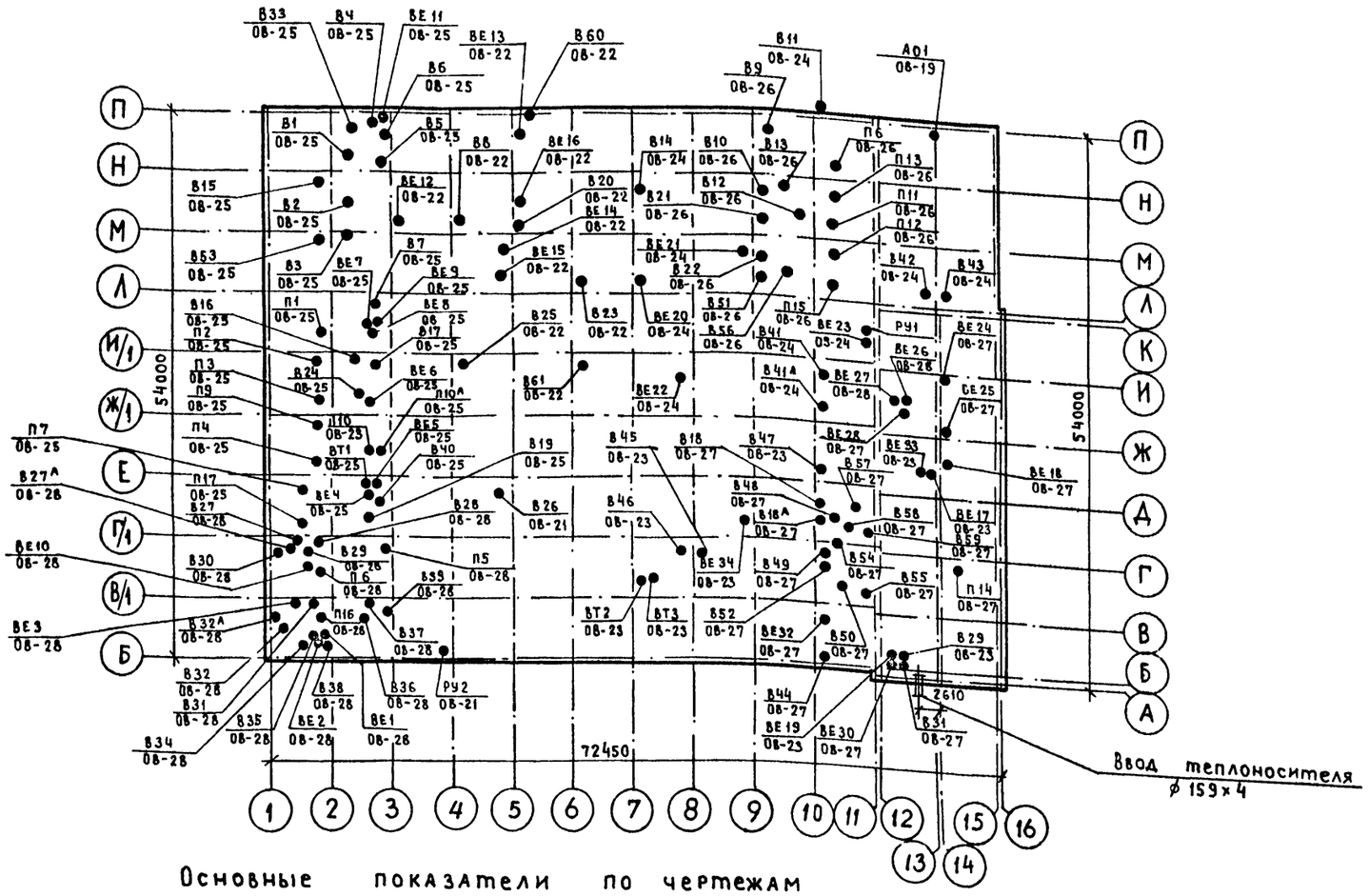

Условные обозначения:

Т1	Подающая теплосети
Т2	Обратная теплосети
Т12	Подающая системы отопления
Т22	Обратная системы отопления
Т11	Подающая системы теплоснабжения
Т21	Обратная системы теплоснабжения
БНТ 200	Безнапорная асбоцементная труба ф 200
Рс. ф200	Сетка ф 200
	Участок воздуховода оштукатуренный цементным раствором S=50мм по сетке.
УП1-10 / 5.904-10	Узел прохода вентшахты через покрытие.

Основные показатели по чертежам отопления и вентиляции.

Наименование здания (сооружения) помещения	Объем м³	Периоды года при t н, °С	Расход тепла вт (ккал/ч) На отопление	На вентиляцию	На горячее водоснабжение	Общий	Расход холода, ккал/ч	Установлен. мощн. эл. двигат. квт
Главный	—	— 20	379749 (327370)	6656799 (5738620)	348000 (300000)	7384548 (6365990)	—	236,36
корпус	379842	- 30	423306 (365350)	7332917 (6321480)	348000 (300000)	8104723 (6986830)	—	236,36
	—	- 40	459847 (396420)	8001622 (6897950)	348000 (300000)	8809469 (7594370)	—	236,36
Подвал	—	— 20	3747 (3230)	25392 (21890)	—	29139 (25120)	—	2,75
	968,3	- 30	4744 (4090)	32074 (27650)	—	36818 (31740)	—	2,75
	—	- 40	5730 (4940)	38756 (33410)	—	44486 (38350)	—	2,75
Итого		- 20	421300 (363190)	7991843 (6889520)	501120 (432000)	8914263 (7684710)	—	239,1
по АТП		- 30	474243 (408850)	8879559 (7653930)	501120 (432000)	9853922 (8494760)	—	239,1
		- 40	522429 (450370)	9748466 (8403850)	501120 (432000)	10772015 (9286220)	—	239,1

Привязан

Инв. №

Инв. № подл. | Подпись и дата | Взам. инв. №

				Т.П. 503-1-32.85	ОВ
				Автотранспортное предприятие на 150 спецавтомашин для аэропортов ГА	
Гл.инж.пр	Стрелецкая			Главный корпус	Стадия: Р; Лист: 6; Листов:
Нач.отд	Куразенков				
Рук.гр.	Варданова				
Вед.инж	Егоров			Общие данные (продолжение)	ЛЕНАЭРОПРОЕКТ Ленинград
Инженер	Свиристилева				

Нормоконтролер Самолетов

Формат А2

Характеристика отопительно - вентиляционных систем (начало)

Обозначение системы	Кол. систем	Наименование обслуживаемого помещения (технологического оборудования)	Тип установки	Вентилятор: Тип, исполн. взрывозащите	№	Схема исполнен.	положение	L, м³/ч	p, Па (кгс/м²)	n, об/мин	Электродвигатель: Тип, исполнение по взрывозащите	N, квт	n, об/мин	Воздухонагреватель: Тип	№	Кол.	Т-ра нагрева, °С от	до	Расход тепла, Вт (ккал/ч)	Δp, Па (кгс/м²)	Фильтр: Тип	№	Кол	Δp, Па (кгс/м²)	Концентрация, мг/м³ начальная	конечная	Примечание
П1	1	Участок под-	А10-6	ЦЧ-70	10	6	Л0°	25400	1135	845	4А160М6	15	970	КВС-П	12	1	-20	21	341780 (294640)	49 (5)	ФСВУ	—	1	59 (6)	—	—	2ПК-31,5
		краски							(116)					КСк-3	12	1	-30	21	435780 (375670)	59 (6)							
														КСк 4	12	1	-40	21	521210 (449320)	69 (7)							
П2	1	Участок под-	А10-6	ЦЧ-70	10	6	Л0°	25400	1135	845	4А160М6	15	970	КВС-П	12	1	-20	21	341780 (294640)	49 (5)	ФСВУ	—	1	59 (6)	—	—	2ПК-31,5
		краски							(116)					КСк 3	12	1	-30	21	435780 (375670)	59 (6)							
														КСк 4	12	1	-40	21	521210 (449320)	69 (7)							
П3	1	Участок под-	А10-6	ЦЧ-70	10	6	Л0°	25400	1135	845	4А160М6	15	970	КВС-П	12	1	-20	21	341780 (294640)	49 (5)	ФСВУ	—	1	59 (6)	—	—	2ПК-31,5
		краски							(116)					КСк 3	12	1	-30	21	435780 (375670)	59 (6)							
														КСк 4	12	1	-40	21	521210 (449320)	69 (7)							
П4	1	Зона ТО и ТР	А6,3100-2б	ЦЧ-70	6.3	1	Л0°	10000	1275	1450	4А112МА4	5.5	1450	КСК 3	10	2	-20	25	151380 (130500)	49 (5)	—	—	—	—	—	—	2ПК-10
		автомобилей							(130)					КСк 4	10	2	-30	25	185020 (159500)	59 (6)							
														КВБ-П	10	2	-40	25	218660 (188500)	39 (4)							
П5	1	Зарядная	А5059-2а	ЦЧ-70	5	1	Л0°	4320	685	1420	4А90L4	2.2	1420	КВС-П	8	1	-20	17	53770 (46350)	59 (6)	—	—	—	—	—	—	
									(70)					КСк 3	8	1	-30	17	68300 (58880)	69 (7)							
														КСк 3	9	1	-40	17	82840 (71410)	59 (6)							
П6	2	Агрегатно-	А8-4	ЦЧ-70	8	6	Л0°	19910	785	950	4А132М6	7.5	960	КВС-П	10	3	-20	16	241120 (207860)	59 (6)	—	—	—	—	—	—	Одна вент-
		механический							(80)					КСк 3	10	3	-30	16	308100 (265600	69 (7)							установка
		и тепловой												КВБ-П	10	3	-40	16	375070 (323340)	69 (7)							На складе
		участки																									2ПК-20
П7	1	Участок ремон-	А6,3100-2б	ЦЧ-70	6.3	1	Л0°	8880	1255	1450	4А112МА4	5.5	1450	КВС-П	10	2	-20	17	109530 (94420)	30 (3)	—	—	—	—	—	—	2ПК-10
		та гидросистем,							(128)					КВС-П	10	2	-30	17	140390 (121030)	30 (3)							
		УЗУ и кислотная												КСк-3	10	2	-40	17	170280 (146790)	40 (4)							
П8	1	Участок ре-	А5095-2а	ЦЧ-70	5	1	Пр0°	4000	685	1420	4А90L4	2.2	1420	КВС-П	8	1	-20	18	51130 (44080)	59 (6)	—	—	—	—	—	—	
		монта топлив-							(70)					КСк 3	8	1	-30	18	64590 (55680)	69 (7)							
		ной аппарату-												КСк-3	9	1	-40	18	78040 (67280)	59 (6)							
		ры																									
П9	1	Зона ТО и ТР и	А10-6	ЦЧ-70	10	6	Л0°	30000	1030	845	4А160М6	15	970	КВС-П	12	2	-20	31	514690 (443700)	137 (14)	—	—	—	—	—	—	2ПК-31,5
		пост механи-							(105)					КВС-П	12	2	-30	38	686260 (591600)	137 (14)							
		ка												КСк 3	12	2	-40	45	857820 (739500)	118 (12)							
П10,		Тамбур -	А2,5108-2	ЦЧ-70	2.5	1	Пр0°	1250	834	2810	4А71А2	0.75	2810	КСк 3	6	1	-20	16	15140 (13050)	20 (2)	—	—	—	—	—	—	П10А - ре-
П10А	2	шлюзы							(85)					КСк 3	6	1	-30	16	19340 (16675)	20 (2)							зервный
														КСк 3	6	1	-40	16	23550 (20300)	20 (2)							

Инв.№ подл. | Подпись и дата | Взамен инв.№

Привязан

Инв.№

Гл.инж.пр.	Стрелецкая		7.01.83
Нач.отд.	Куразенков		7.01.83
Рук.гр.	Варданова		7.01.83
Вед.инж.	Егоров		7.01.83
Инженер	Свиристилев		7.01.83

Т.П. 503-1-32.85 ОВ

Автотранспортное предприятие на 150 спецавтомашин для аэропортов ГА

Главный корпус

Стадия Р | Лист 7 | Листов

Общие данные (продолжение)

ЛЕНАЭРОПРОЕКТ Ленинград

Нормоконтролер Самолетов

Формат А2

Характеристика отопительно - вентиляционных систем (продолжение)

Обозначение системы	Кол. систем	Наименование обслуживаемого помещения (технологического оборудования)	Тип установки	Вентилятор: Тип, исполн. взрывозащите	№	Схема исполнен.	Положение	L, м³/ч	P, Па (кгс/м²)	n, об/мин	Электродвигатель: Тип, исполнение по взрывозащите	N, квт	n, об/мин	Воздухонагреватель: Тип	№	Кол.	Т-ра нагрева, °С от	до	Расход тепла, вт/ккал/ч	ΔP, Па (кгс/м²)	Фильтр: Тип	№	Кол.	ΔP, Па (кгс/м²)	Концентрация, мг/м³ начальная	конечная	Примечание
П11	2	Шиномонтажный, деревообрабатывающий и щетконамоточный участки	А5105-2а	ЦЧ-70	5	1	Л0°	7230	735 (75)	1425	4А100S4Ч	3.0	1425	КВС-П	10	2	-20	17	89990 (77580)	20 (2)	—	—	—	—	—	—	Одна вентустановка на складе 2ПК-10
														КВС-П	10	2	-30	17	114310 (98540)	20 (2)							
														КВС-П	10	2	-40	17	138630 (119510)	20 (2)							
П12	1	Склад масел, резины, агрегатов и ИРК	А5105-2а	ЦЧ-70	5	1	Л0°	5510	980 (100)	1425	4А100S4Ч	3.0	1425	КВС-П	16	2	-20	18	70435 (60720)	20 (2)	—	—	—	—	—	—	2ПК-10
														КВС-П	10	2	-30	18	88972 (76700)	20 (2)							
														КВС-П	10	2	-40	18	107510 (92680)	20 (2)							
П13	1	Стоянка кислородных машин, ассенизационных машин, топливозаправщиков и закрытая стоянка автомобилей	А10-6	ЦЧ-70	10	6	Л0°	29000	1020 (104)	845	4А160М6	15	970	КВС-П	12	1	-20	9	282910 (243890)	59 (6)	—	—	—	—	—	—	2ПК-31.5
														КСк3	12	1	-30	11	399980 (344810)	67 (7)							
														КСк3	12	1	-40	12	507290 (437320)	67 (7)							
П14	1	Буфет	А4105-2	ЦЧ-70	4	1	Л0°	2740	560 (57)	1400	4А80А4	1.1	1400	КВС-П	6	1	-8	15	21200 (18270)	49 (5)	фяп	—	2	69 (7)	—	—	
														КСк3	6	1	-18	15	30420 (26220)	59 (6)							
														КСк4	6	1	-25	15	36860 (31780)	67 (7)							
П15	1	Административно-бытовые помещения	А4105-2	ЦЧ-70	4	1	Л0°	2125	590 (60)	1400	4А80А4	1.1	1400	КВС-П	6	1	-8	18	18030 (15540)	30 (3)	фяг	—	2	69 (7)	—	—	
														КВС-П	6	1	-18	18	24950 (21520)	30 (3)							
														КВС-П	6	1	-25	18	29810 (25700)	30 (3)							
П16	1	Аггрегатная	А3,2100-1	ЦЧ-70	3.2	1	Пр0°	800	274 (28)	1400	4АА63А4	0.25	1400	—	—	—	-20	—	—	—	—	—	—	—	—	—	—	
														—	—	—	-30	—	—	—								
														—	—	—	-40	—	—	—								
П17	1	Участок ремонта аккумуляторов	А8-3	ЦЧ-70	8	6	Пр0°	12100	765 (78	850	4А132S6	7.5	960	КВС-П	10	3	-20	17	150610 (129830)	30 (3)	—	—	—	—	—	—	2ПК-20
														КВС-П	10	3	-30	17	191310 (164920)	30 (3)							
														КВС-10	10	3	-40	17	232010 (200010)	30 (3)							
А01	1	Закрытая стоянка автомобилей	Отопительный агрегат АПВС-110/60								4А80В4	1.5	—	—	—	—	+5		18510 (15960)	—	—	—	—	—	—	—	—	
														—	—	—	+5	—	33930 (29250)	—							
														—	—	—	+5		51100 (44050)	—							

Инв. № подл. | Подпись и дата | Взамен инв. №

Привязан

Инв. №:

Гл. инж. пр	Стрелецкая		7.07.87
Нач. отд	Куразенков		7.07.87
Рук. гр.	Варданова		7.07.87
Вед. инж	Егоров		7.07.87
Инженер	Свиристилева		7.07.87

Т.П. 503-1-32.85 ОВ

Автотранспортное предприятие на 150 спецавтомашин для аэропортов ГА

Главный корпус

Стадия	Лист	Листов
Р	8	

Общие данные (продолжение)

ЛЕНАЭРОПРОЕКТ Ленинград

Нормоконтролер Самолетов

Формат А2

Альбом VI

Характеристика отопительно-вентиляционных систем (продолжение)

Обозначение системы	Кол. систем	Наименование обслуживаемого помещения (технологического оборудования)	Тип установки	Вентилятор: Тип, исполн. взрывозащите	№	Схема исполнен	Положение	L, м³/ч	P, Па (кгс/м²)	n, об/мин	Электродвигатель: Тип, исполнение по взрывозащите	N, квт	n, об/мин	Примечание
В1	1	Участок подкраски	—	Ц14-46 / И1	8	1	ЛО°	25000	1470 (150)	730	В200L8 / В2Т3	22	730	
В2	1	Участок подкраски	—	Ц14-46 / И1	8	1	ЛО°	25000	1470 (150)	730	В200L8 / В2Т3	22	730	
В3	1	Участок подкраски	—	Ц14-46 / И1	8	1	ЛО°	25000	1470 (150)	730	В200L8 / В2Т3	22	730	
В4	1	Краскоприготовительный участок	—	Ц14-46 / И1	2	1	ПрО°	850	980 (100)	2850	В80А2 / В2Т3	1.5	2850	
В5	1	Краскоприготовительный участок	—	Ц14-46 / И1	2	1	ПрО°	1560	1180 (120)	2850	В80А2 / В2Т3	1.5	2850	
В6	1	Краскоприготовительный участок	—	Ц4-70 / И1	3.2	1	ЛО°	2800	1060 (108)	2850	В80В2 / В2Т3	2.2	2850	
В7	1	Пост механика	А2,5095-1	Ц4-70	2.5	1	ЛО°	300	157 (16)	1400	4АА56А4	0.12	1400	
В8	1	Пост механика	Крышный	Осевой	6.3	—	—	8910		1400	4А80А4У2	1.1	1400	
В9	1	Шиномонтажный участок	А3,2095-1	Ц4-70	3.2	1	ЛО°	660	245 (25)	1400	4АА63А4	0.25	1400	
В10	1	Шиномонтажный участок	А2,5095-2а	Ц4-70	2.5	1	ЛО°	1750	590 (60)	2800	4АА63В2	0.55	2800	
В11	1	Шиномонтажный участок	—	Ц4-70 / И1	2.5	1	ЛО°	1100	610 (62)	2750	В63В2 / В2Т3	0.6	2750	
В12	1	Деревообрабатывающий участок	А3,2095-2	Ц4-70	3.2	1	ЛО°	1260	1030 (105)	2860	4А80А2	1.5	2860	
В13	1	Деревообрабатывающий участок	А2,5095-2а	Ц4-70	2.5	1	ПрО°	1290	540 (55)	2800	4АА63В2	0.55	2800	
В14	1	Склад резины	Крышный	Осевой	4	—	—	2000	39 (4)	1365	4АА63В4У2	0.37	1365	
В15	1	Участок подкраски	Крышный	Кц3-90	5	—	—	4000	245 (25)	915	4А80А6У2	0.75	915	
В16	1	Участок ремонта гидросистем	А3,2100-1	Ц4-70	3,2	1	ЛО°	1510	266 (27)	1400	4АА63А4	0.25	1400	
В17	1	Участок ремонта гидросистем	А5100-1	Ц4-70	5	1	ПрО°	3740	324 (33)	930	4А80А6	0.75	930	
В18, В18А	2	Щетконамоточный участок	А3,2100-1	Ц4-70	3.2	1	ПрО° ЛО°	1480	265 (27)	1400	4АА63А4	0.25	1400	В18А – резервный
В19	1	Станция пожаротушения	А2,5100-1	Ц4-70	2.5	1	ЛО°	400	176 (18	1400	4АА56А4	0.12	1400	
В20	1	Склад масел	Крышный	Кц3-90	4	—	—	2000	176 (18)	910	4А71А6У2	0.37	910	
В21	1	Стоянка кислородных машин	А2,5095-2а	Ц4-70	2.5	1	ЛО°	1000	590 (60)	2800	4АА63В2	0.55	2800	
В22	1	Стоянка кислородных машин	А3,2105-1	Ц4-70	3.2	1	ЛО°	1000	372 (38)	1400	4АА63В4	0.37	1400	
В23	1	Пост диагностики	Крышный	Кц3-90	4	—	—	2130	176 (18	910	4А71А6У2	0.37	910	
В24	1	Зона ТО и ТР	А3,2095-2	Ц4-70	3.2	1	ПрО°	2100	(110)	2860	4А80А2	1.5	2860	
В25	1	Зона ТО и ТР	—	Осевой	6.3	—	—	9500	59 (6)	950	4А100Ч6У2	2.2	950	
В26	1	Зона ТО и ТР	—	Осевой	6,3	—	—	9500	53 (6)	950	4А100Ч6У2	2.2	950	
В27, В27А	2	Участок ремонта топливной аппаратуры	—	Ц4-70 / И1	4	1	ПрО° ЛО°	2640	440 (45)	950	В71В4 / В2Т3	0.75	950	В27А – резервный
В28	1	Участок ремонта топливной аппаратуры	—	Ц14-46 / И1	2.0	1	ЛО°	1000	980 (100)	2860	В71В2 / В2Т3	1.1	2860	
В29	1	Участок ремонта топливной аппаратуры	—	Ц4-70 / И1	2.5	1	ЛО°	400	157 (16)	1370	В63А4 / В2Т3	0.25	1370	
В30	1	Участок ремонта топливной аппаратуры	—	Ц4-70 / И1	2.5	1	ЛО°	1600	510 (52)	2775	В63В2 / В2Т3	0.55	2775	
В31	1	Агрегатная	А2,5105-1	Ц4-70	2.5	1	ЛО°	520	235 (24)	1400	4АА56А4	0.12	1400	
В32, В32А	2	Зарядная	А4095-3	Ц4-70	4	1	ПрО° ЛЧ5°	5000	1580 (162)	2880	4А100SА2	4.0	2880	В32А – резервный

Инв. № подл. | Подпись и дата | Взамен инв. №

Привязан

Инв. №

Гл. инж. пр.	Стрелецкая		7.07.83
Нач. отд.	Куразенков		7.07.83
Рук. гр.	Варданова		7.07.83
Вед. инж.	Егоров		7.07.83
Инженер	Свиристилев		7.07.83

Т.П. 503-1-32.85 ОВ

Автотранспортное предприятие на 150 спецавтомашин для аэропортов ГА

Главный корпус

Стадия	Лист	Листов
Р	9	

Общие данные (продолжение)

ЛЕНАЭРОПРОЕКТ Ленинград

Нормоконтролер Самолетов

Формат А2

Альбом VI

Характеристика отопительно-вентиляционных систем (окончание)

Обозначение системы	Кол. систем	Наименование обслуживаемого помещения (технологического оборудования)	Тип установки	Вентилятор: Тип, исполн. взрывозащите	№	Схема исполнен	положение	L, м³/ч	P, Па (кгс/м²)	n, об/мин	Электродвигатель: Тип, исполнение по взрывозащите	N, квт	n об/мин	Примечание
В33	1	Краскоприготовительный участок	—	Ц4-70 ИЗ-01	2.5	1	Пр0°	600	157 (16)	1370	В63А4 / В2Т3	0.25	1370	
В34	1	Кислотная	—	Ц4-76	2.5к	1	Пр0°	900	735 (75)	2740	4АА63В293	0.55	2740	
В35	1	Кислотная	—	Ц4-76	2.5к	1	Пр0°	930	735 (75)	2740	4АА63В293	0.55	2740	
В36	1	Участок ремонта аккумуляторов	—	Ц14-46	5	1	Л0°	9000	980 (100)	960	4А13256	5.5	960	
В37	1	Участок ремонта аккумуляторов	—	Ц4-76	2.5к	1	Пр0°	1400	590 (60)	2740	4АА63В293	0.55	2740	
В38	1	Кислотная	—	Ц4-76	3к	1	Л0°	300	274 (28)	1380	4АА63А4У3	0.25	1380	
В39	1	Участок ремонта аккумуляторов	—	Ц4-76	4к	1	Пр0°	1700	490 (50)	1420	4А80А4У3	1.1	1420	
В40	1	Склад запасных частей и материалов	А2,5095-1	Ц4-70	2.5	1	Пр0°	270	157 (16)	1400	4АА56А4	0.12	1400	
В41, В41А	2	Аггрегатно-механический участок	крышный	КЦ3-90	4	—	—	2900	79 (8)	910	4А71А6У2	0.37	910	В41А — резервный
В42	1	Закрытая стоянка автомобилей	крышный	КЦ3-90	4	—	—	2000	177 (18)	910	4А71А6У2	0.37	910	
В43	1	Закрытая стоянка автомобилей	крышный	КЦ3-90	4	—	—	2000	177 (18)	910	4А71А6У2	0.37	910	
В44	1	Тепловой участок	—	Ц4-76	4к	—	Л0°	1800	490 (50)	1420	4А80А4У3	1.1	1420	
В45	1	Тепловой участок	крышный	КЦ3-90	4	—	—	2500	137 (14)	910	4А71А6У2	0.37	910	

Обозначение системы	Кол. систем	Наименование обслуживаемого помещения (технологического оборудования)	Тип установки	Вентилятор: Тип исполн. взрывозащите	№	Схема исполнен	положение	L, м³/ч	P, Па кгс/м²	n, об/мин	Электродвигатель: Тип, исполнение по взрывозащите	N, квт	n, об/мин	Примечание
В46	1	Тепловой участок	крышный	КЦ3-90	6.3	—	—	8900	343 (35)	950	4А100L6У2	2.2	950	
В47	1	Стоянка топливозаправщиков	крышный	КЦ3-90	6.3	—	—	10500	274 (28)	950	4А100L6У2	2.2	950	
В48	1	Стоянка топливозаправщиков	А6,3105-1	Ц4-70	6.3	1	Пр0°	10500	390 (40)	950	4А100L В6	2.2	950	
В49	1	Стоянка ассенизационных машин	А3,2105-1	Ц4-70	3.2	1	Пр0°	1000	372 (38)	1400	4АА63В4	0.37	1400	
В50	1	Аггрегатно-механический участок	А2,5095-2а	Ц4-70	2.5	1	Пр0°	1060	590 (60)	2800	4АА63В2	0.55	2800	
В51	1	Аггрегатно-механический участок	А2,5095-2а	Ц4-70	2.5	1	Пр0°	720	610 (62)	2800	4АА63В2	0.55	2800	
В52	1	Стоянка ассенизационных машин	А3,2105-1	Ц4-70	3.2	1	Л0°	1000	372 (38)	1400	4АА63В4	0.37	1400	
В53	1	Участок подкраски	крышный	КЦ3-90	5	—	—			915	4А80А6У2	0.75	915	
В54	2	Склад аггрегатов	А3,2095-1	Ц4-70	3.2	1	Пр0°	730	255 (26)	1400	4АА63А4	0.25	1400	1 вентилятор на склад
В55	1	Буфет, моечная	А4100-2	Ц4-70	4	1	Л0°	2620	470 (48)	1370	4А71В4	0.75	1370	
В56	1	Душевые	А3,2100-1	Ц4-70	3.2	1	Л0°	545	294 (30)	1400	4АА63А4	0.25	1400	
В57	1	Санузлы	А2,5105-1	Ц4-70	2.5	1	Л0°	200	196 (20)	1400	4АА56А4	0.12	1400	
В58	1	Мужской гардероб спец. одежды	А2,5105-1	Ц4-70	2.5	1	Л0°	125	196 (20)	1400	4АА56А4	0.12	1400	
В59	1	Курительная	А2,5105-1	Ц4-70	2.5	1	Пр0°	270	196 (20)	1400	4АА56А4	0.12	1400	
В60	1	Насосная	А2,5105-1	Ц4-70	2.5	1	Пр0°	500	590 (60)	1400	4АА56А4	0.12	1400	
В61	1	Зона ТО и ТР	крышный	осевой	6.3	—	—	10400	274 (28)	950	4А100L6У2	2.2	950	
РУ1	1	Аггрегатно-механический участок	Обеспыливающий аггрегат ЗИЛ-900М					700				1.5	2860	
РУ2	1	Зона ТО и ТР						700				1.5	2860	

Инв.№ подл. | Подпись и дата | Взам. инв.№

Привязан

Инв. №

ГИП	Стрелецкая		10.84
Нач. отд.	Куразенков		10.84
Рук. гр.	Варданова		10.84
Вед. инж.	Егоров		10.84
Инженер	Свиристилев		10.84

Т.П. 503-1-32.85 ОВ

Автотранспортное предприятие на 150 спецавтомашин для аэропортов ГА

Главный корпус

Общие данные (продолжение)

Стадия	Лист	Листов
Р	10	

ЛЕНАЭРОПРОЕКТ Ленинград

Нормоконтролер Самолетов

Формат

Альбом VI

Таблица местных отсосов от технологического оборудования (начало)

Технологическое оборудование			Характеристика выделяющихся вредностей	Объем вытяжки, м³/ч		Характеристика местного отсоса		Обозначение системы	Примечание
Поз.	Наименование	Кол.		На ед. оборуд.	Всего	Обозначение	Применяемые документы		
	Участок подкраски								
1	Установка для					Установка		В1, В2,	
	подкраски	3	ксилол, бутанол	25000	75000	для окраски	Встроенный отсос	В3	
						с гидрофильтром			
	Краскоприготовительный участок								
9	Шкаф для красок								
	и кистей	1	пары растворителя	850	850	Укрытие	Встроенный отсос	В-4	
14	Установка для								
	перемешивания		пары растворителя,			Зонт			
	ЛКМ	1	ксилол, бутанол	1560	1560	ф 800	Без чертежа	В-5	
10	Плита мраморная								
	для приготовления					Панель			
	красок	1	ксилол, бутанол			1П9	Серия 4.904-37	В-6	
	Деревообрабатывающий участок								
65	Станок комбини-								
	рованный дерево-								
	обрабатывающий								
	КСМ	1	древесная пыль	1200	1200		Встроенный отсос	В-12	
68	Верстак с нижним					Решетка			
	отсосом для разбор-					в плоскос-			
	ки подушек сидений					ти стола			
	автомобиля	1	волокнистая пыль	1290	1290		Встроенный отсос	В-13	
	Агрегатно-механический участок								
147	Установка для мой-		пары раствора каусти-			Шкафное			
	ки деталей 196 м	1	ческой соды	1060	1060	укрытие	Встроенный отсос	В-50	
150	Станок для расточ-					Воронка			
	ки тормозных ба-					220×120			
	рабанов ЦКБР-114	1	пыль асбеста	720	720	ℓ= 130	Без чертежа	В-56	
155	Точильно-шлифовальн-		образивная и металли-			Кожух	Встроенный отсос		
	ный станок 3Б634	1	ческая пыль	650	650	на круг		РУ1	

Инв.№ подл. | Подпись и дата | Взамен инв.№

Привязан

Инв.№

Гл.инж.пр.	Стрелецкая		4.04.85
Нач.отд.	Куразенков		4.04.85
Рук.гр.	Варданова		4.04.85
Вед.инж.	Егоров		4.04.85
Инженер	Свиристилева		4.04.85

Нормоконтролер Самолетов

Тип. 503-1-32.85 ОВ

Автотранспортное предприятие на 150 спецавтомашин для аэропортов ГА

Главный корпус

Стадия	Лист	Листов
Р	11	

Общие данные (продолжение)

Ленаэропроект Ленинград

Формат А2

Таблица местных отсосов от технологического оборудования (продолжение)

Технологическое оборудование			Характеристика выделяющихся вредностей	Объем вытяжки, м³/ч		Характеристика местного отсоса		Обозначение системы	Примечание
Поз.	Наименование	Кол.		На ед. оборуд	Всего	Обозначение	Применяемые документы		
	Пост диагностики								
40	Стенд для провер-								
	ки работы двига-					Шланговый			
	теля	1	выхлопные газы	500	500	отсос ф100		В 24	
	Тепловой участок								
177	Стенд для комплекс-					Панель			
	ных работ по ремон-		пары серной кислоты,			равномерного			
	ту радиаторов	1	аэрозоли свинца	1800	1800	всасывания	Встроенный отсос	В44	
188	Стол для электро-								
	сварочных работ	1	окислы металлов	1700	1700	— " —	— " —	ВТ2	
189	Стол для газосвароч-								
	ных работ	1	расход ацетилена	1700	1700	— " —	— " —	ВТ3	
197	Горн кузнечный								
	на 1 огонь	1	дымовые газы	2500	2500	Зонт	Встроенный отсос	В45	
	Пост механика по спецоборудованию								
24	Шкаф для продувки								
	деталей сжатым								
	воздухом ШВП	1	пыль	300	300	Укрытие	Встроенный отсос	В7	
	Шиномонтажный участок								
48	Верстак для ремон-								
	та покрышек и					Панель			
	камер	1	пары резинового клея	1100	1100	1ПЗ	серия 4.904-37	В11	
49	Электровулканиза-					Зонт			
	тор	2	тепловыделение	1260	1260	500×500×400	Без чертежа	В10	
	Участок ремонта топливной аппаратуры								
89	Ванна для пропитки					Щелевой отсос			
	якорей щёлоком	1	уайт-спирт	1000	1000	200×200			
						щель 300×60	Без чертежей	В28	
90	Ванна для мойки					Шкафное		В27	
	деталей	2	пары керосина	1320	2640	Укрытие	Встроенный	В27А	

Инв.№ подл. | Подпись и дата | Взамен инв.№

Привязан

Инв. №

Гл.инж.пр	Стрелецкая		7.04.83
Нач.отд.	Куразенков		7.04.83
Рук.гр.	Варданова		7.04.83
Вед.инж	Егоров		7.04.83
Инженер	Свиристилов		7.04.83

Нормоконтролер Самолетов

Т.П. 503-1-32.85 ОВ

Автотранспортное предприятие на 150 спецавтомашин для аэропортов ГА

Главный корпус

Стадия Р | Лист 12 | Листов

Общие данные (продолжение)

ЛЕНАЭРОПРОЕКТ Ленинград

Формат А2

Альбом VI

Таблица местных отсосов от технологического оборудования (окончание)

Технологическое оборудование			Характеристика выделяющихся вредностей	Объем вытяжки, м3/ч		Характеристика местного отсоса		Обозначение системы	Примечание
Поз.	Наименование	Кол.		На ед. оборуд.	Всего	Обозначение	Применяемые документы		
	Помещение УЗУ								
93	Ультрозвуковая установка	1	Тепловыделение, хромник натрия, натрий фосфорно-кислый	300	300	Шланговый отсос ф100	Встроенный	ВТ-1	
	Ремонт аккумуляторов								
103	Вытяжной шкаф для электротиглей Р405	2	пары свинца	4500	9000	Укрытие	Встроенный	В36	
106	Ванна для промывки деталей аккумуляторов М301	1	пары серной кислоты	1400	1400	Панель 1П9	серия 4.904-37	В37	
107	Стол для разборки аккумуляторных батарей 9-403	1	пары серной кислоты	1700	1700	Панель равномерного всасывания	Встроенный	В39	
	Зарядная								
111	Шкаф для зарядки аккумуляторов 9-409	2	водород, пары кислоты, сероводород	2160	4320	Укрытие	Встроенный	В32, В32А	
	Кислотная								
113	Ванна для приготовления электролита 9404	1	пары серной кислоты	930	930	Панель 1П6	серия 4.904-37	В35	
115	Шкаф для хранения электролита	1	следы паров серной кислоты	900	900	Укрытие	Встроенный	В34	
	Зона ТО и ТР автомобилей								
131	Точильно-шлифовальный станок	1	образивная и металлическая пыль	700	700	Кожух на круг	Встроенный	Р92	
	Участок ремонта гидросистем								
78	Стол для разборки и сборки узлов гидросистем	1	пыль	1510	1510	Панель 1П9	серия 4.904-37	В16	
80	Ванна для промывки шлангов в горячей воде	1	водяные пары	3746	3746	Зонт 2000×700	Без чертежа	В17	

Инв. № подл. | Подпись и дата | Взам. инв. №

Привязан

Инв. №

Гл.инж.пр.	Стрелецкая		7.07.85
Нач.отд.	Куразенков		7.07.85
Рук.гр.	Варданова		7.07.85
Вед.инж.	Егоров		7.07.85
Инженер	Свиристилева		7.07.85

Т.П. 503-1-32.85 ОВ

Автотранспортное предприятие на 150 спецавтомашин для аэропортов ГА

Главный корпус

Стадия	Лист	Листов
Р	13	

Общие данные (продолжение)

ЛЕНАЭРОПРОЕКТ Ленинград

Нормоконтролер Самолетова

Формат А2

Альбом VI

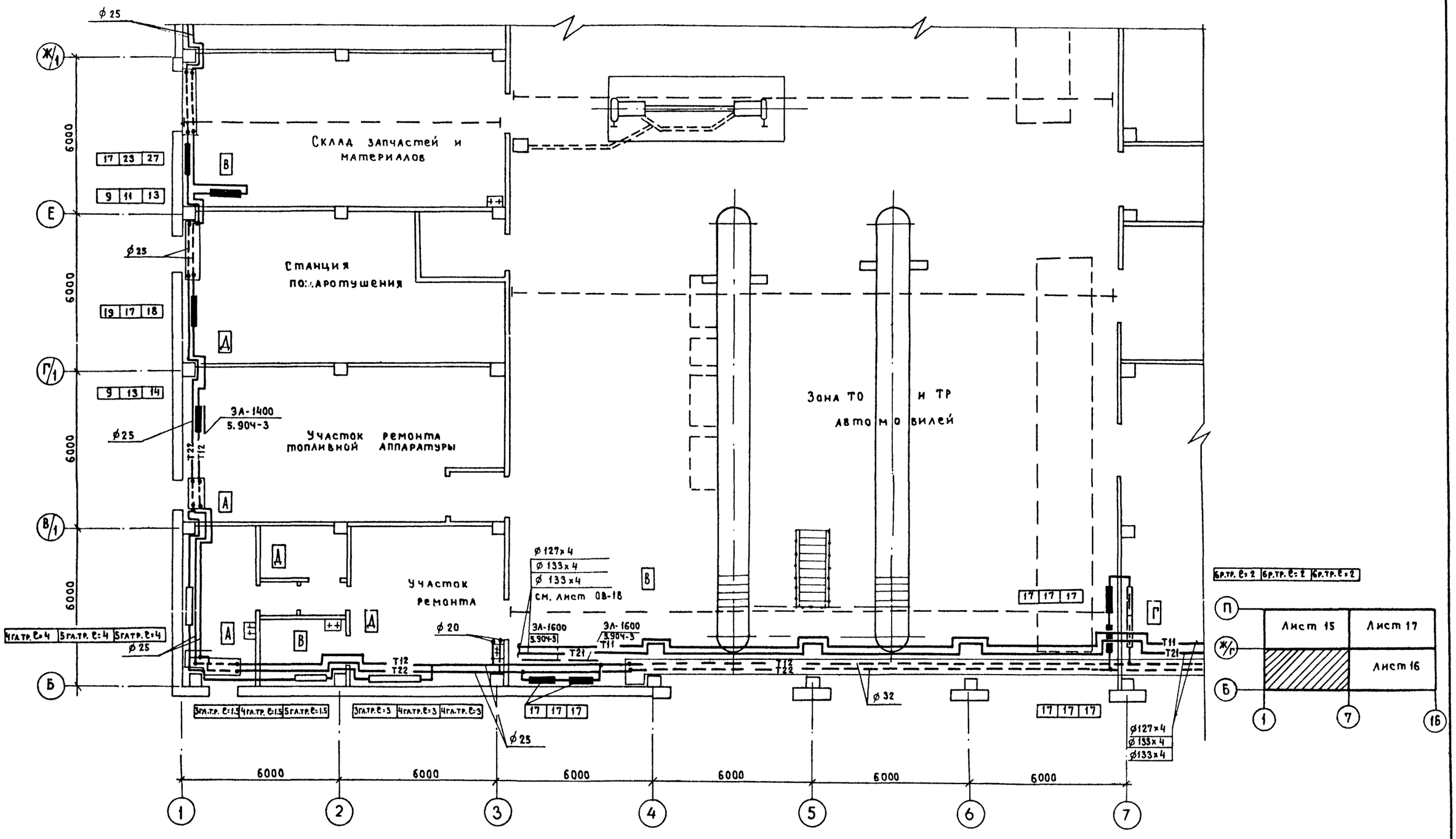

Инв.№ подл. | Подпись и дата | Взам.инв.№ | Нач.отд.№4 Кулясов | Нач.отд.№5 Сидоров | Нач.отд.№10 Климов

			ТП.503-1-32.86	ОВ
			Автотранспортное предприятие на 150 спецавтомашин для аэропортов ГА	
Привязан	Гл.инж.пр.	Стрелецкий	Главный корпус	Стадия: Р; Лист: 14; Листов:
	Нач.отд.	Куразенков		
	Рук.гр.	Варданова		
	Инженер	Бойкова	Отопление, теплоснабжение калориферов. План на отм. 0.000 между осями 1÷7; Б÷Ж/1	ЛЕНАЗРОПРОЕКТ Ленинград
Инв. №	Инженер	Гаврищева		

Нормоконтролер Самолетов

Формат А2

Альбом VI

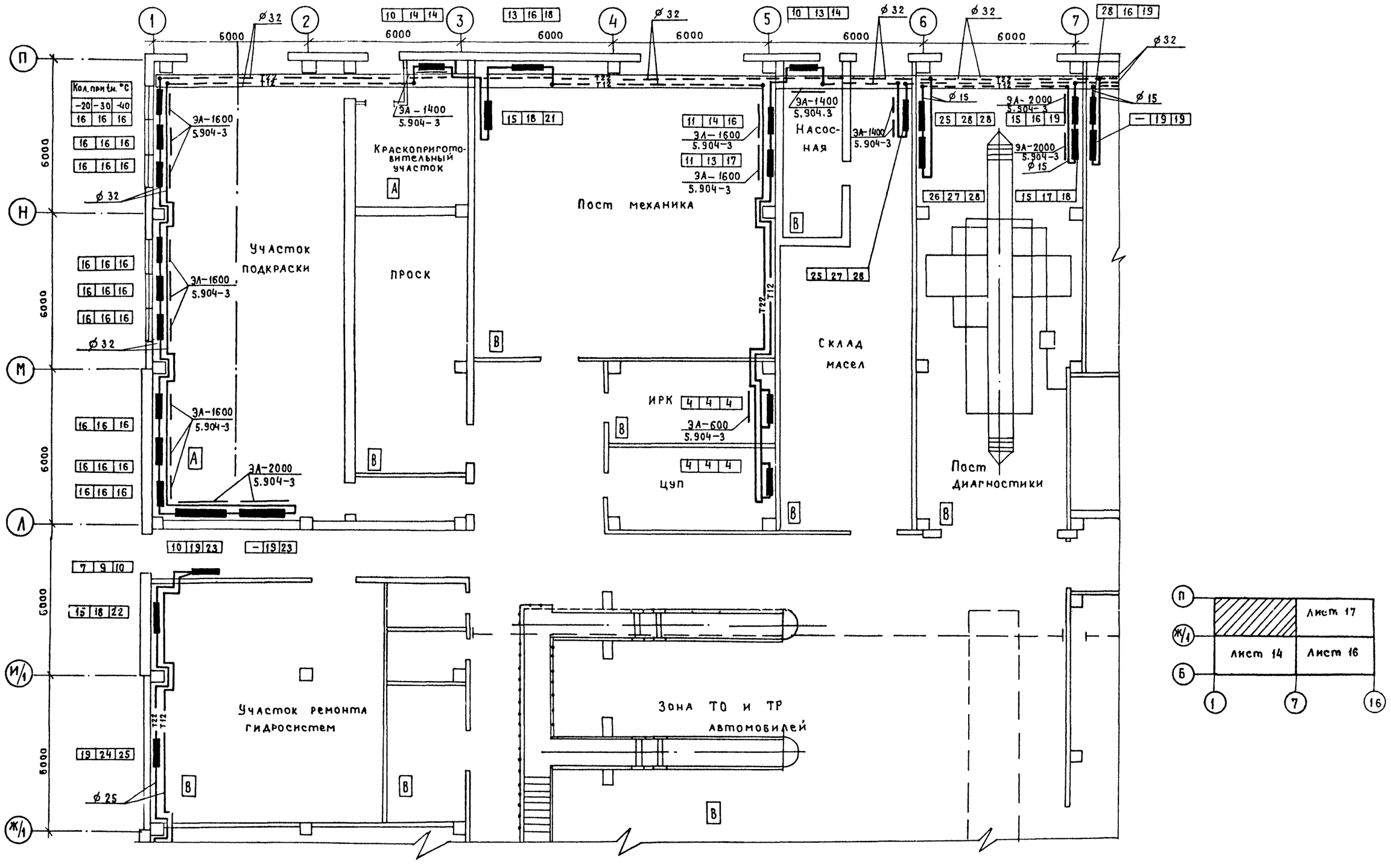

Согласовано

Нач. отд. № 4	Кулясов	
Нач. отд. № 5	Сидоров	
Нач. отд. № 10	Климов	
Нач. отд. 12	Малинин	

Взамен инв. №

Подпись и дата

Инв. № подл.

Т.П. 503-1-32.85 ОВ

Автотранспортное предприятие на 150 спецавтомашин для аэропортов ГА

Привязан

Инв. №:

Гл. инж. пр.	Стрелецкая		7.07.83
Нач. отд.	Куразенков		7.07.83
Рук. гр.	Варданова		7.07.83
Инженер	Бойкова		7.07.83
Инженер	Гавришева		7.07.83

Главный корпус

Стадия	Лист	Листов
Р	15	

Отопление, теплоснабжение калориферов. План на отм. 0.000 между осями 1÷7; Ж/1÷П

ЛЕНАЭРОПРОЕКТ Ленинград

Нормоконтролер Самолетов

Формат А2

Альбом VI

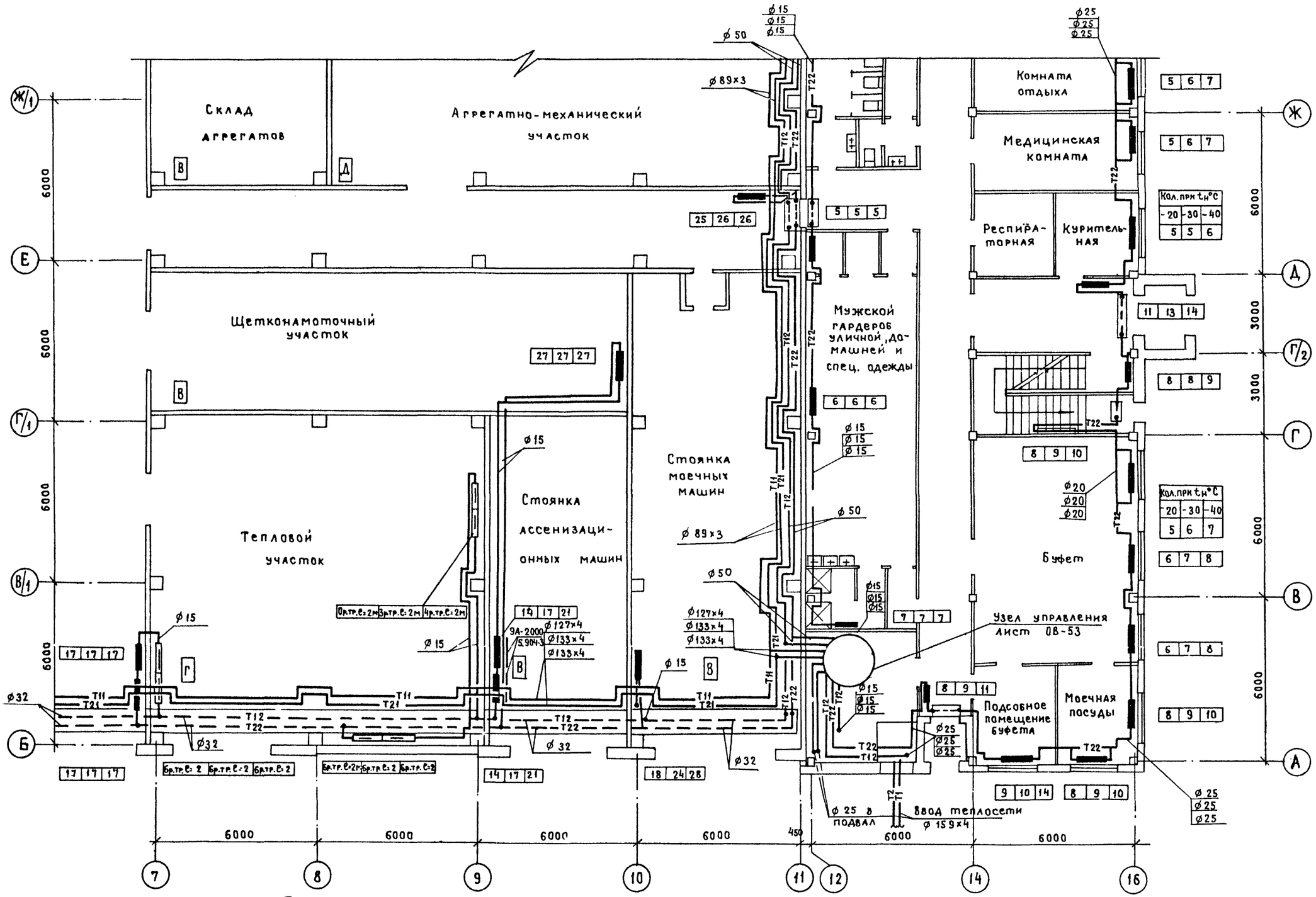

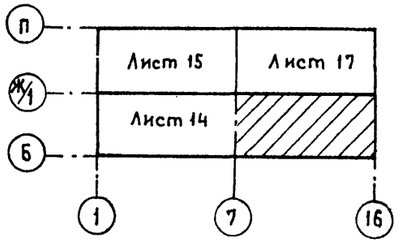

Гл.инж.пр	Стрелецкая		7.07.83
Нач.отд.	Куразенков		7.07.83
Рук.гр.	Варданова		7.07.83
Ст.инж.	Симакова		7.07.83
Инженер	Бойкова		7.07.83
Инженер	Гаврищева		7.07.83

Привязан

Инв. №

Т.П. 503-1-32.85 ОВ

Автотранспортное предприятие на 150 спецавтомашин для аэропортов ГА

Главный корпус

Стадия	Лист	Листов
Р	16	

Отопление, теплоснабжение калориферов. План на отм. 0.000 между осями 7÷16; Б÷Ж/1

ЛЕНАЭРОПРОЕКТ Ленинград

Нормоконтролер Самолетов

Формат А2

Согласовано

Нач. отд. № 4 Кулясов

Нач. отд. № 5 Сидоров

Нач. отд. № 10 Климов

Нач. отд. № 12 Малинин

Взамен инв.

Подпись и дата

Инв. № подл.

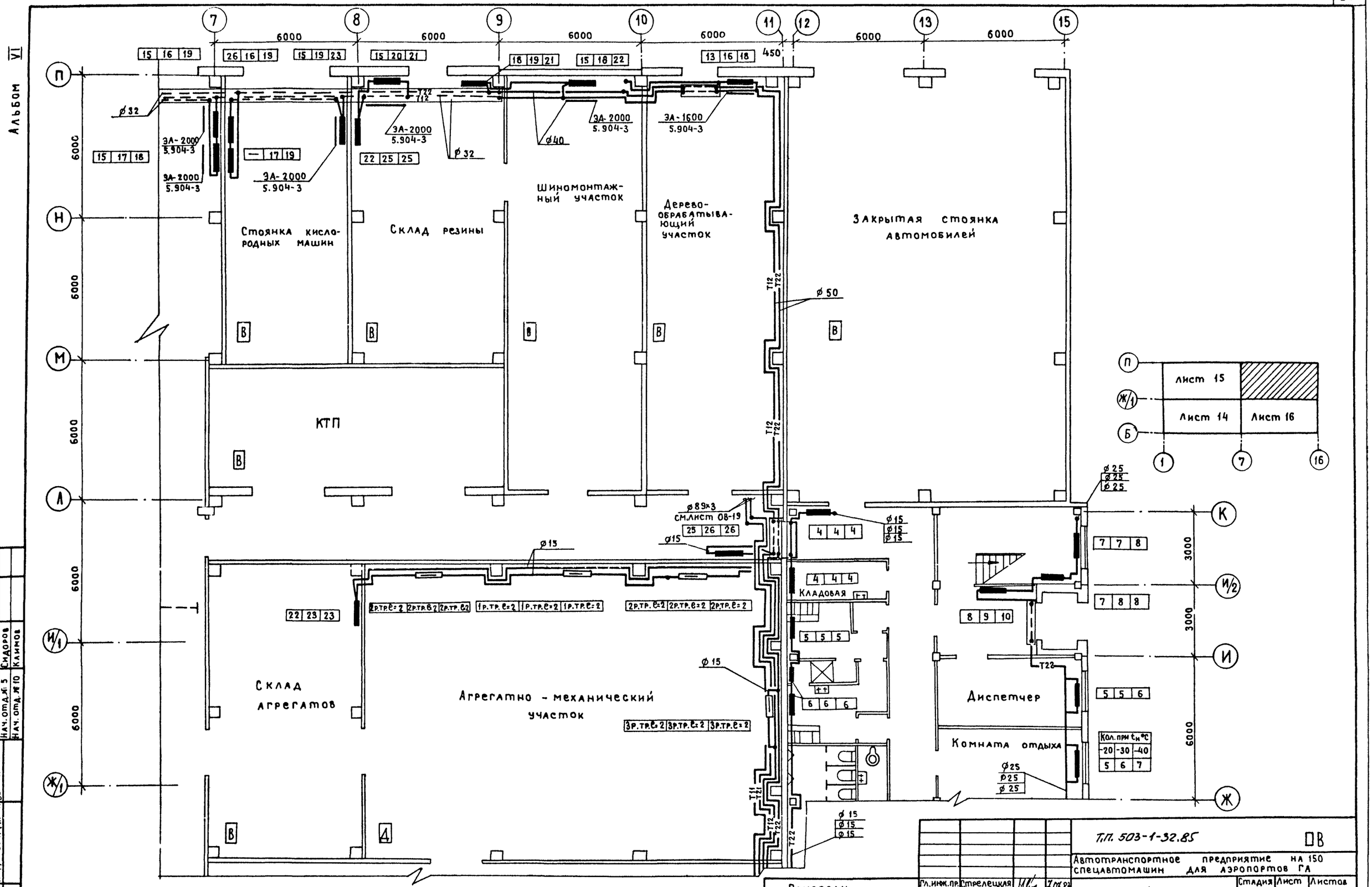

Т.П. 503-1-32.85 ОВ

Автотранспортное предприятие на 150 спецавтомашин для аэропортов ГА

Главный корпус

Стадия	Лист	Листов
Р	17	

Отопление, теплоснабжение калориферов. План на отм. 0.000 между осями 7÷16; Ж/1÷П

ЛЕНАЭРОПРОЕКТ Ленинград

Гл.инж.пр.	Стрелецкая		7.07.83
Нач.отд.	Куразенков		7.07.83
Рук.гр.	Варданова		7.07.83
Ст.инж.	Симакова		7.07.83
Инженер	Бойкова		7.07.83
Инженер	Гавришева		7.07.83

Привязан

Инв. №:

Нормоконтролер Самолетов

Формат А2

Согласовано

Нач. отд. № 4 Кулясов

Нач. отд. № 5 Сидоров

Нач. отд. № 10 Климов

Взамен инв. №

Подпись и дата

Инв. № подл.

Альбом VI

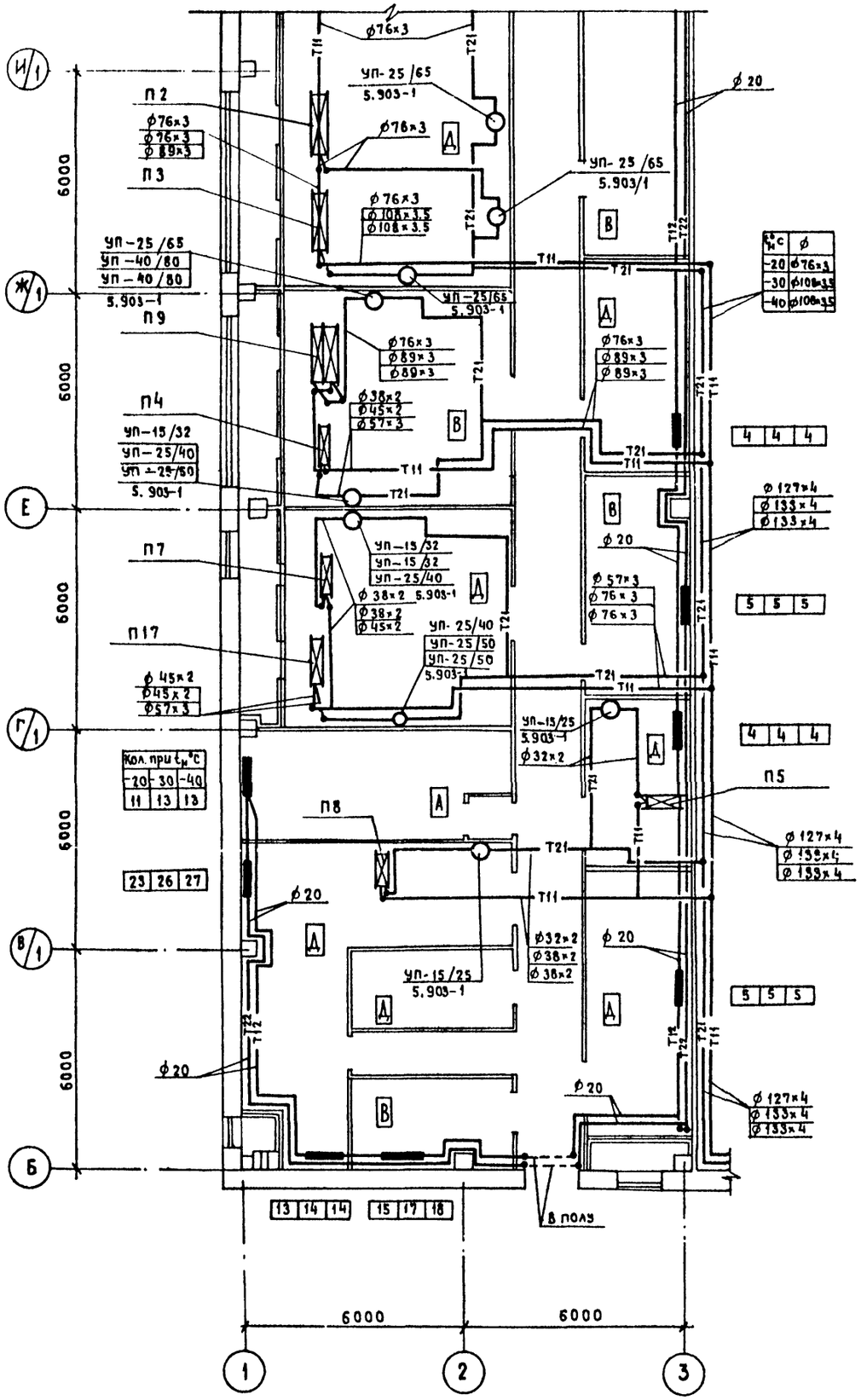

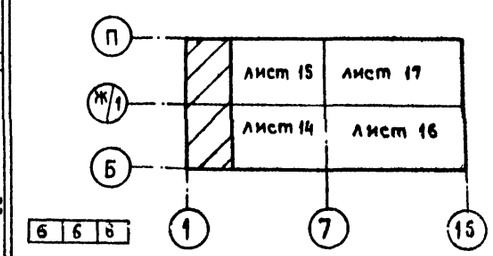

Согласовано

Нач. отд. №4 Кудясов
Нач. отд. №5 Сидоров
Нач. отд. №10 Климов

Инв. № подл. | Подпись и дата | Взам. инв. №

Привязан

Инв. №

Гл. инж. пр.	Стрелецкая		7.07.83
Нач. отд.	Куразенков		7.07.83
Рук. гр.	Варданова		7.07.83
Инженер	Бойкова		7.07.83
Инженер	Гаврищева		7.07.83

Т.П. 503-1-32.85 08

Автотранспортное предприятие на 150 спецавтомашин для аэропортов ГА

Главный корпус

Стадия	Лист	Листов
Р	18	

Отопление, теплоснабжение калориферов. План на отм. 4,200 между осями 1÷3, Б÷П

ЛЕНАЭРОПРОЕКТ Ленинград

Нормоконтролер Самолетов

Формат А2

Альбом VI

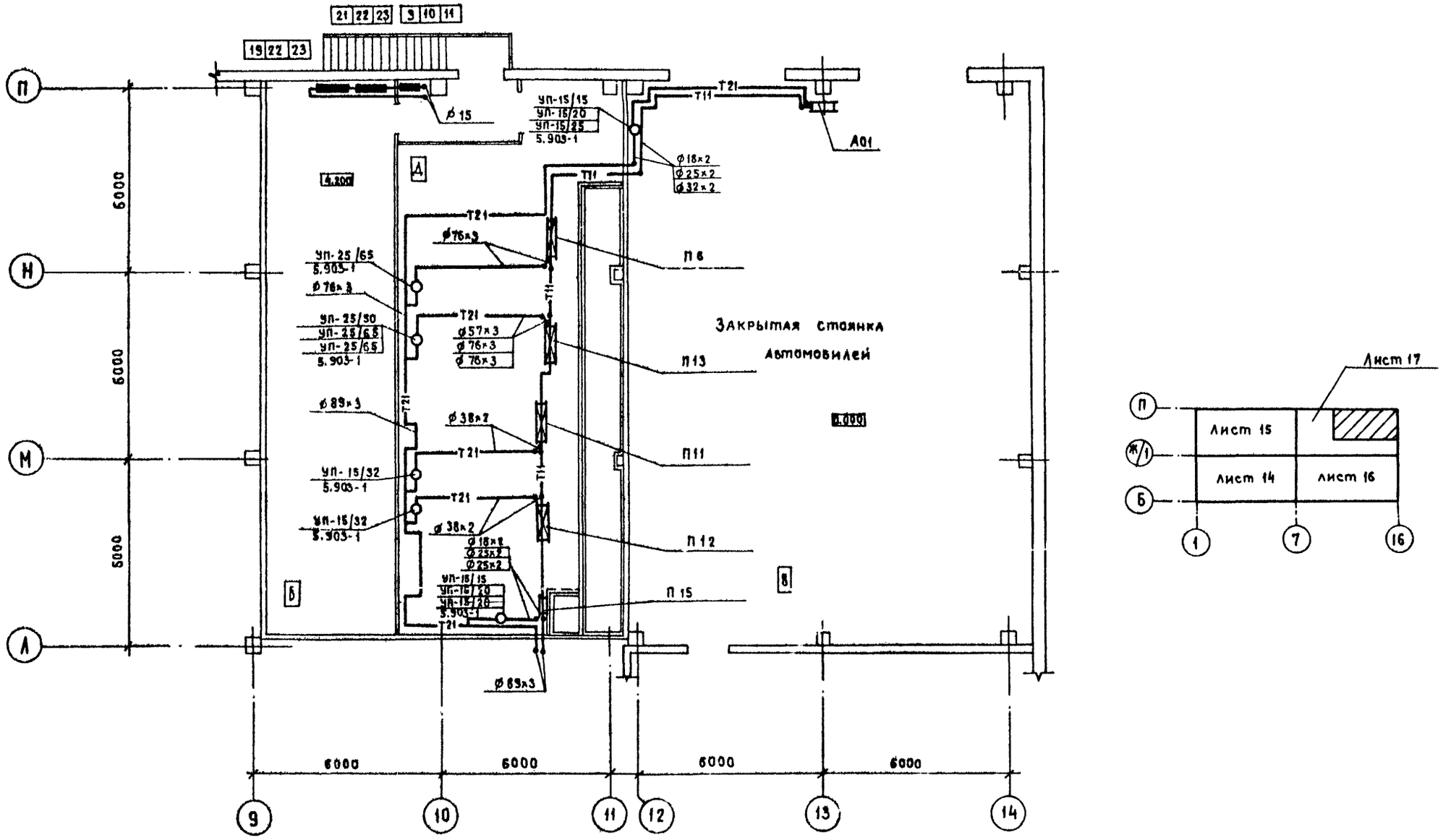

Т.П. 503-1-32.85							ОВ
Автотранспортное предприятие на 150 спецавтомашин для аэропортов ГА							
Главный корпус					Стадия	Лист	Листов
					Р	19	
Отопление, теплоснабжение калориферов. План на отм. 4.200 и 0.000 между осями 9÷15; Л÷П.					ЛЕНАЭРОПРОЕКТ Ленинград		
Привязан			Гл.инж.пр.	Стрелецкая			
			Нач.отд.	Куразенков			
			Рук.гр.	Варданова			
			Инженер	Бойкова			
			Инженер	Гавришева			
Инв. №							

Нормоконтролер Самолетов.

Формат А2

Согласовано

Нач.отд. 4	Кулясов
Нач.отд. 5	Сидоров
Нач.отд. 10	Климов

Инв. № подл. | Подпись и дата | Взамен инв. №

Альбом VI

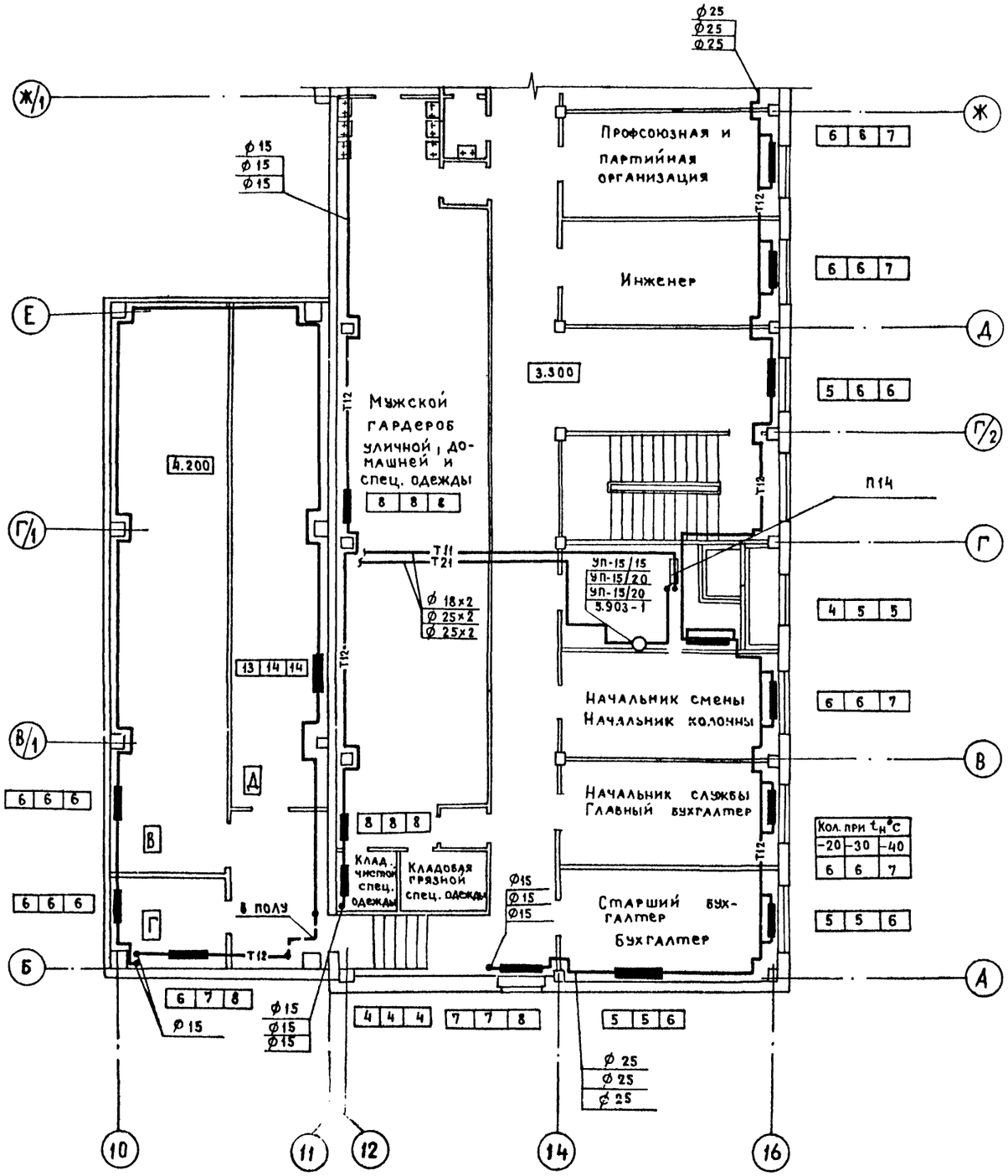

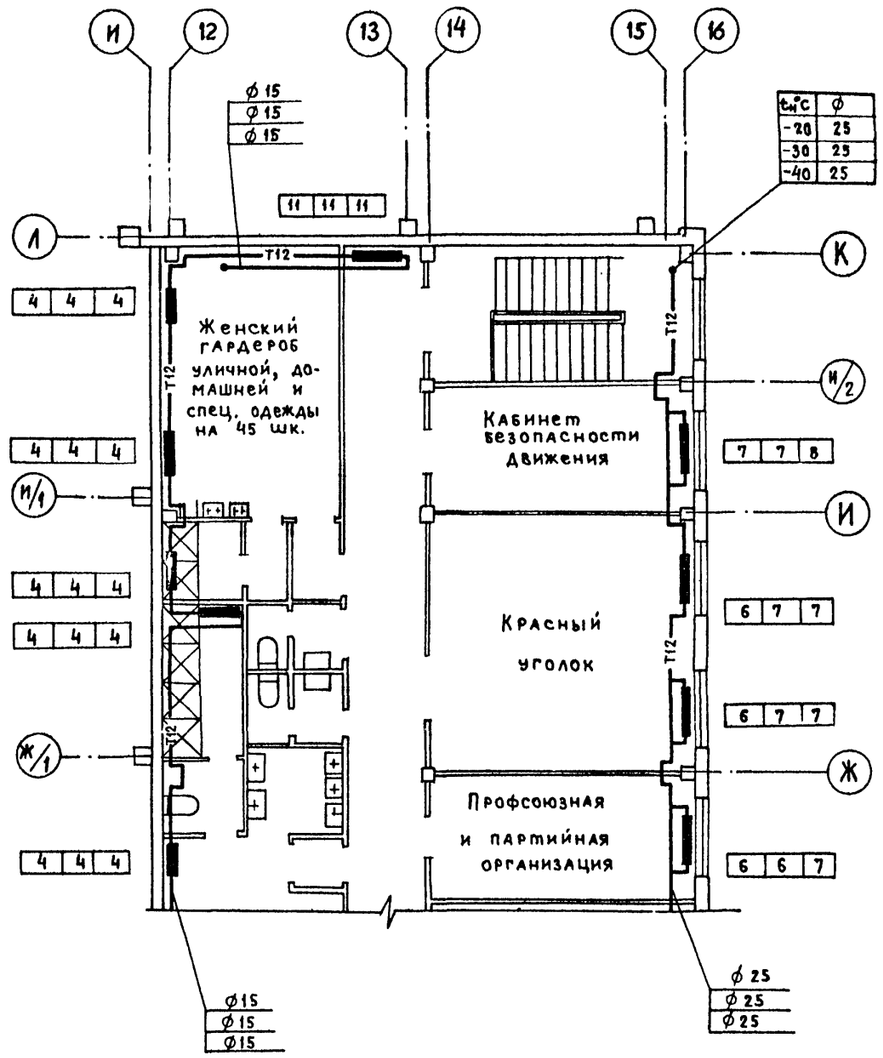

Привязан

Инв. №

Гл.инж.пр.	Стрелецкая		10.83
Нач.отд.	Куразенков		10.83
Рук.гр.	Варданова		10.83
Ст.инж.	Симакова		10.83
Инженер	Байкова		10.83
Инженер	Гавришева		10.83

Т.П. 503-1-32.85 ОВ

Автотранспортное предприятие на 150 спецавтомашин для аэропортов ГА

Главный корпус

Стадия	Лист	Листов
Р	20	

Отопление, теплоснабжение калориферов. План на отм. 3.300 и 4.200 между осями 10÷16; А÷К

ЛЕНАЭРОПРОЕКТ Ленинград

Нормоконтролер Самолетов

Формат А2

Нач. отд. №12 Куразенков
Нач. отд. №4 Кулясов
Нач. отд. №5 Сидоров
Нач. отд. №10 Климов

Инв. № подл. | Подпись и дата | Взамен инв. №

Альбом VI

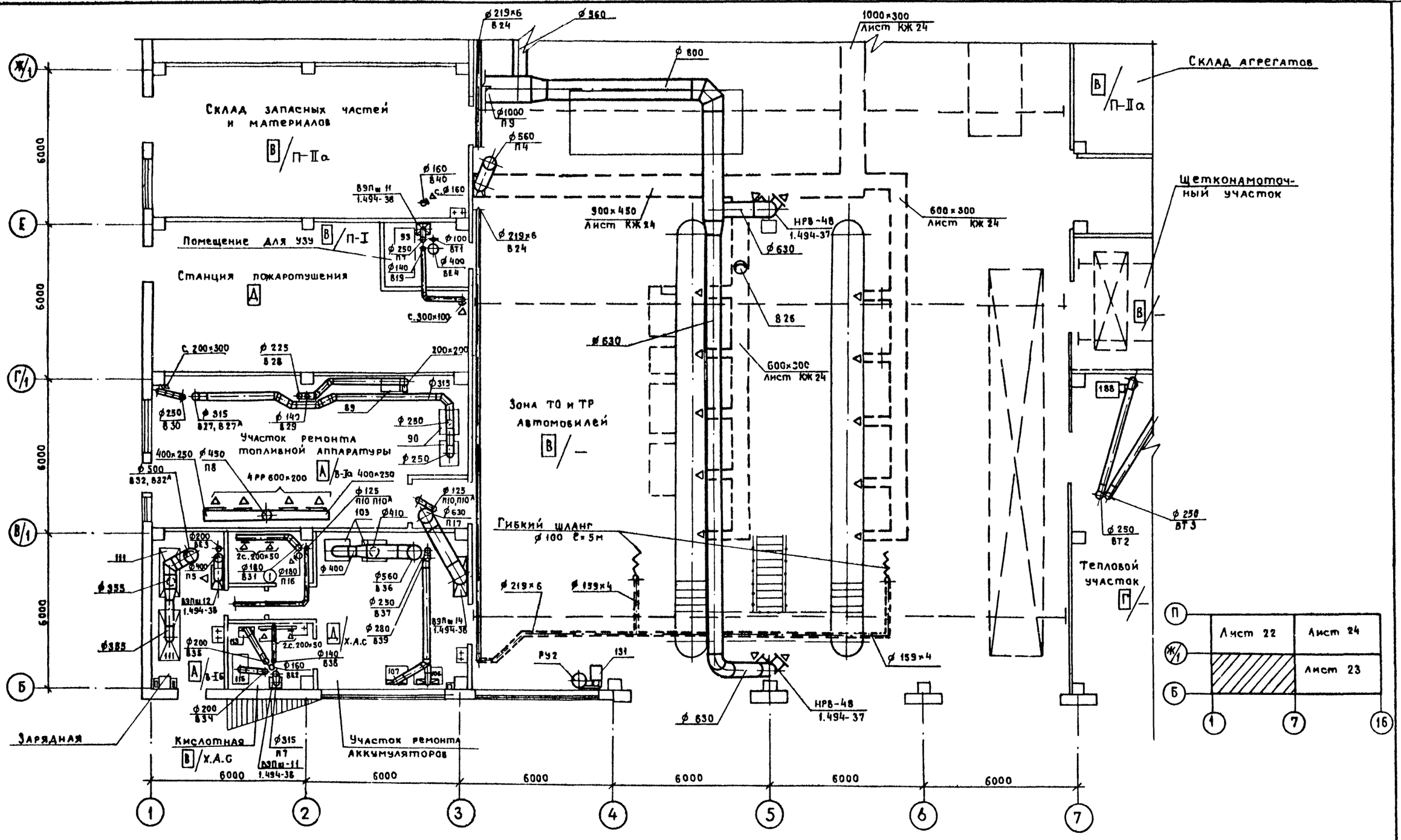

① Агрегатная Д/—

Гл.инж.пр.	Стрелецкая		7.07.85	ТП.503-1-32.85			ОВ
Нач.отд.	Куразенков		7.07.85	Автотранспортное предприятие на 150 спецавтомашин для аэропортов ГА			
Рук.гр.	Варданова		7.07.85	Главный корпус	Стадия	Лист	Листов
Вед.инж.	Егоров		7.07.85		Р	21	
Инженер	Свиристилева		7.07.85	Вентиляция. План на отм. 0.000 между осями 1÷7; Б÷Ж/1	ЛЕНАЭРОПРОЕКТ Ленинград		

Привязан

Инв. №

Нач.отд. 4 Кулясов
Нач.отд. 5 Сидоров
Нач.отд. 10 Климов

Инв. № подл. | Подпись и дата | Взамен инв. №

Альбом VI

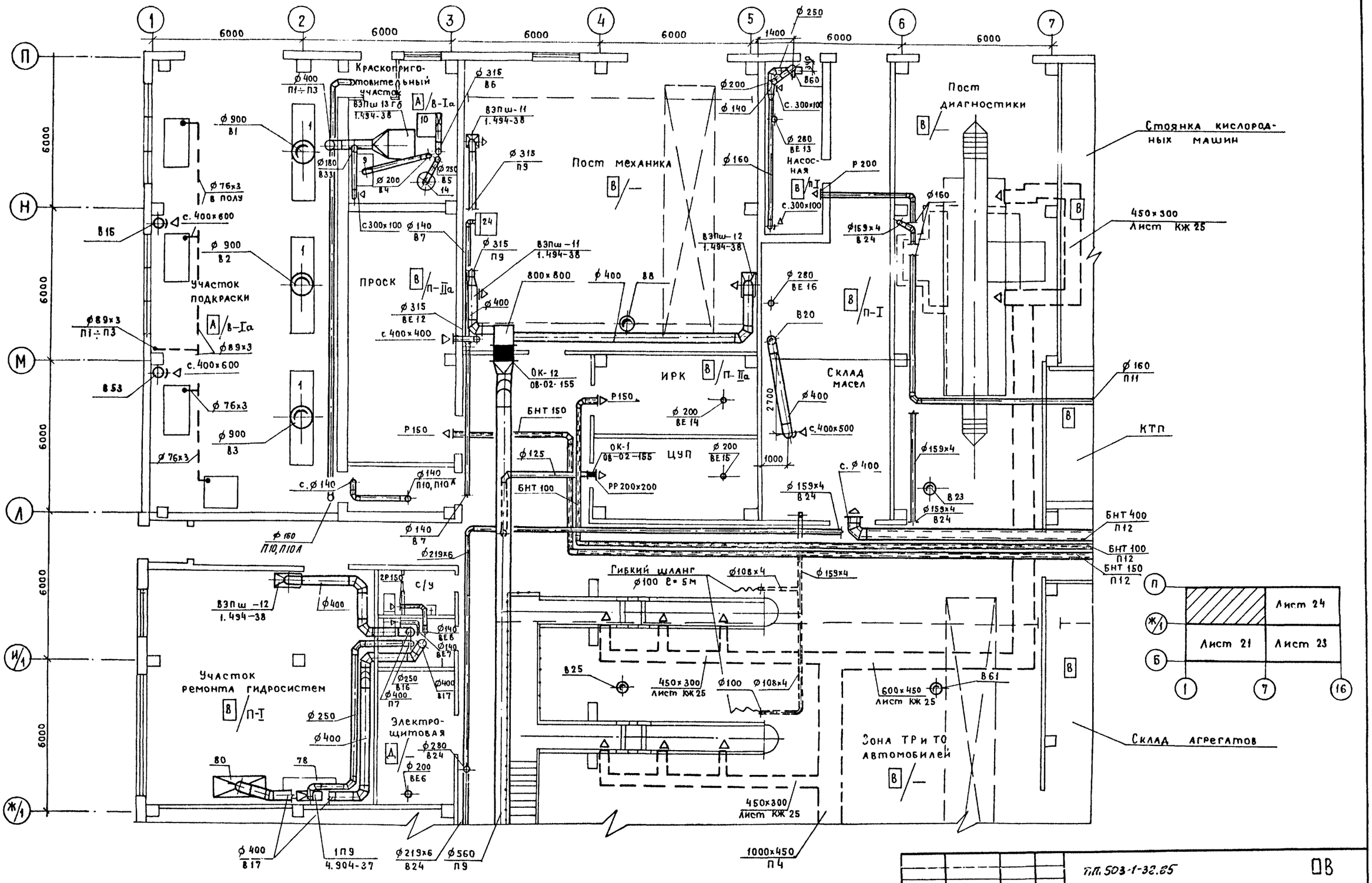

Гл.инж.пр.	Стрелецкая		10.83
Нач.отд.	Куразенков		10.83
Рук.гр.	Варданова		10.83
Вед.инж	Егоров		10.83
Инженер	Свиристилев		10.83

Нормоконтролер Самолетов

ТП 503-1-32.85 ОВ

Автотранспортное предприятие на 150 спецавтомашин для аэропортов ГА

Главный корпус

Стадия	Лист	Листов
Р	22	

Вентиляция. План на отм. 0.000 между осями 1÷7; Ж/1÷П

ЛЕНАЭРОПРОЕКТ Ленинград

Привязан

Инв. №

Инв. № подл. | Подпись и дата | Взамен инв. № | Нач. отд. №4 Кулясов | Нач. отд. №5 Сидоров | Нач. отд. №10 Клинов | Согласовано

Формат А2

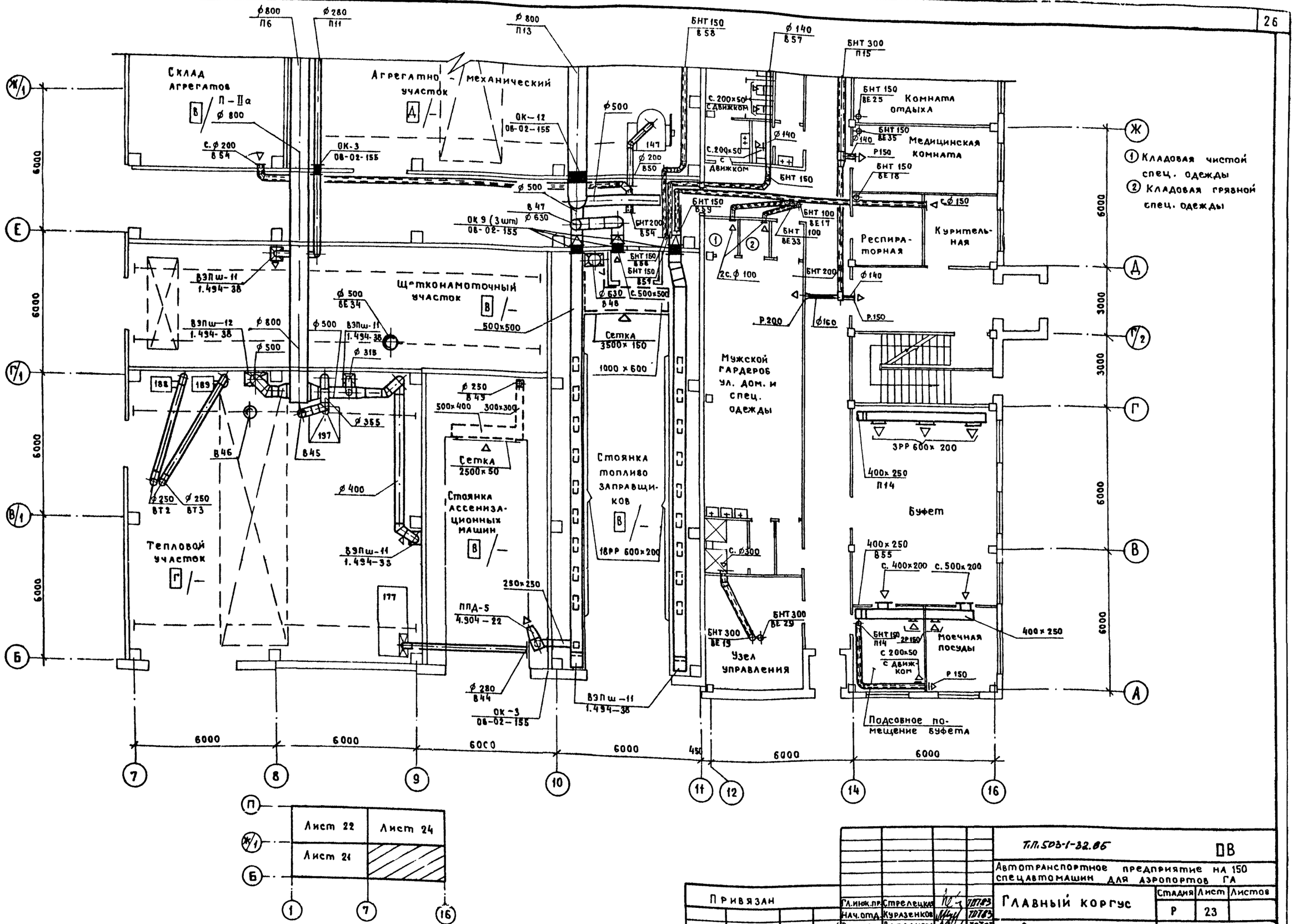

П | Ж/1 | Б
Лист 22 | Лист 24
Лист 21
1 | 7 | 16

Т.П.503-1-32.86 ОВ

Автотранспортное предприятие на 150 спецавтомашин для аэропортов ГА

Главный корпус

Стадия Р | Лист 23 | Листов

Вентиляция. План на отм. 0.000 между осями 7÷16; Б-Ж/1.

ЛЕНАЭРОПРОЕКТ Ленинград

Гл.инж.пр.	Стрелецкая	10.83
Нач.отд.	Куразенков	10.83
Рук.гр.	Варданова	10.83
Вед.инж.	Егоров	10.83
Инженер	Свиристилева	10.83

Привязан

Инв. №

Нормоконтролер Самолетов

Формат А2

Согласовано

Нач.отд.№4 Кулясов
Нач.отд.№5 Сидоров
Нач.отд.№10 Каимов

Инв.№ подл. | Подпись и дата | Взам.инв.№

Альбом VI

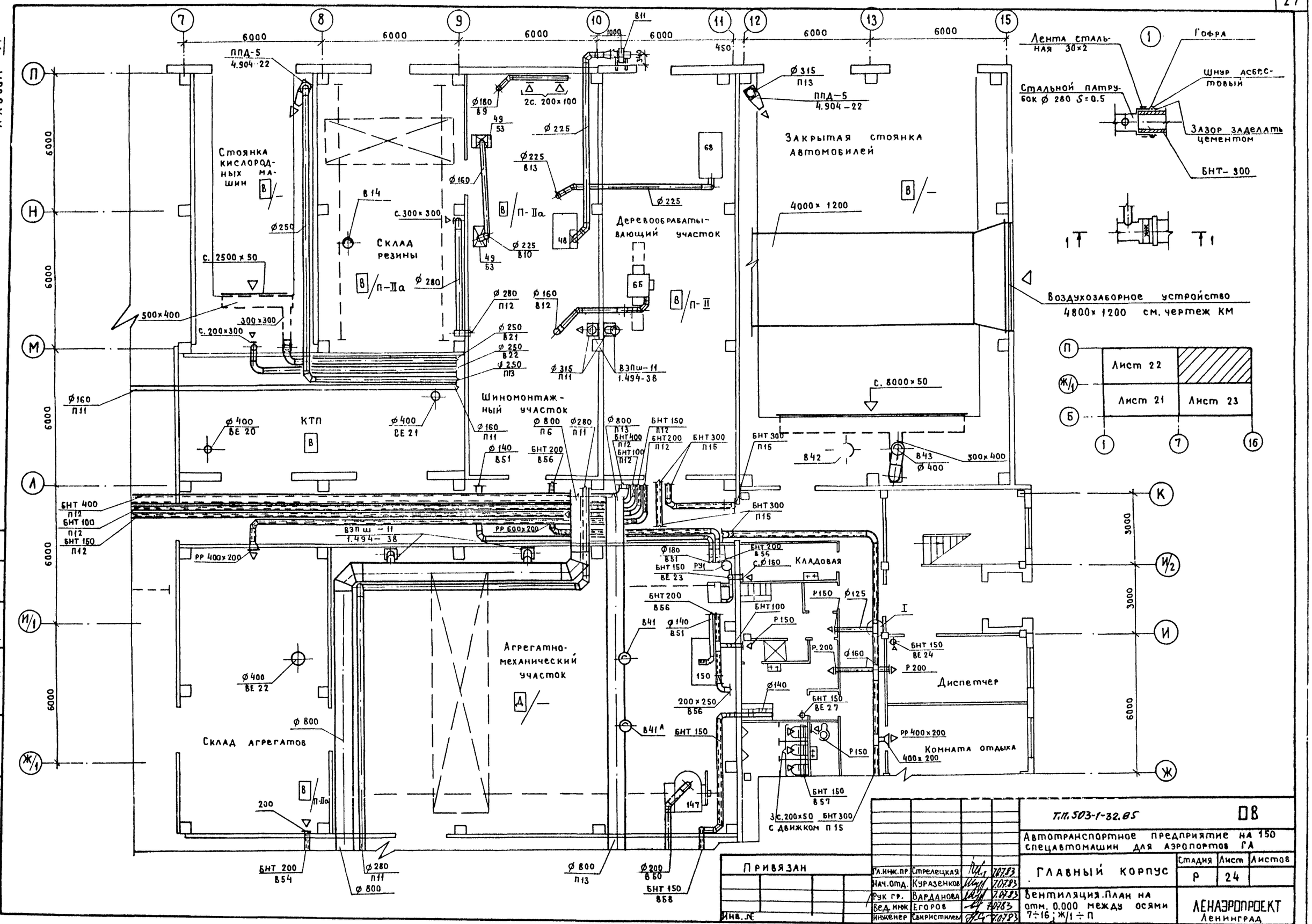

Т.П. 503-1-32.85			ОВ
Автотранспортное предприятие на 150 спецавтомашин для аэропортов ГА			
Главный корпус	Стадия	Лист	Листов
	Р	24	
Вентиляция. План на отм. 0.000 между осями 7÷16; Ж/1÷П	ЛЕНАЭРОПРОЕКТ Ленинград		

Гл.инж.пр.	Стрелецкая	7.07.83
Нач.отд.	Куразенков	7.07.83
Рук.гр.	Варданова	7.07.83
Вед.инж.	Егоров	7.07.83
Инженер	Свиристилева	7.07.83

Привязан

Инв. №

Нормоконтролер Самолетов

Формат А2

Согласовано

Нач.отд. №4 Кулясов

Нач.отд. №5 Сидоров

Нач.отд. №10 Климов

Взамен инв. №

Подпись и дата

Инв. № подл.

Альбом VI

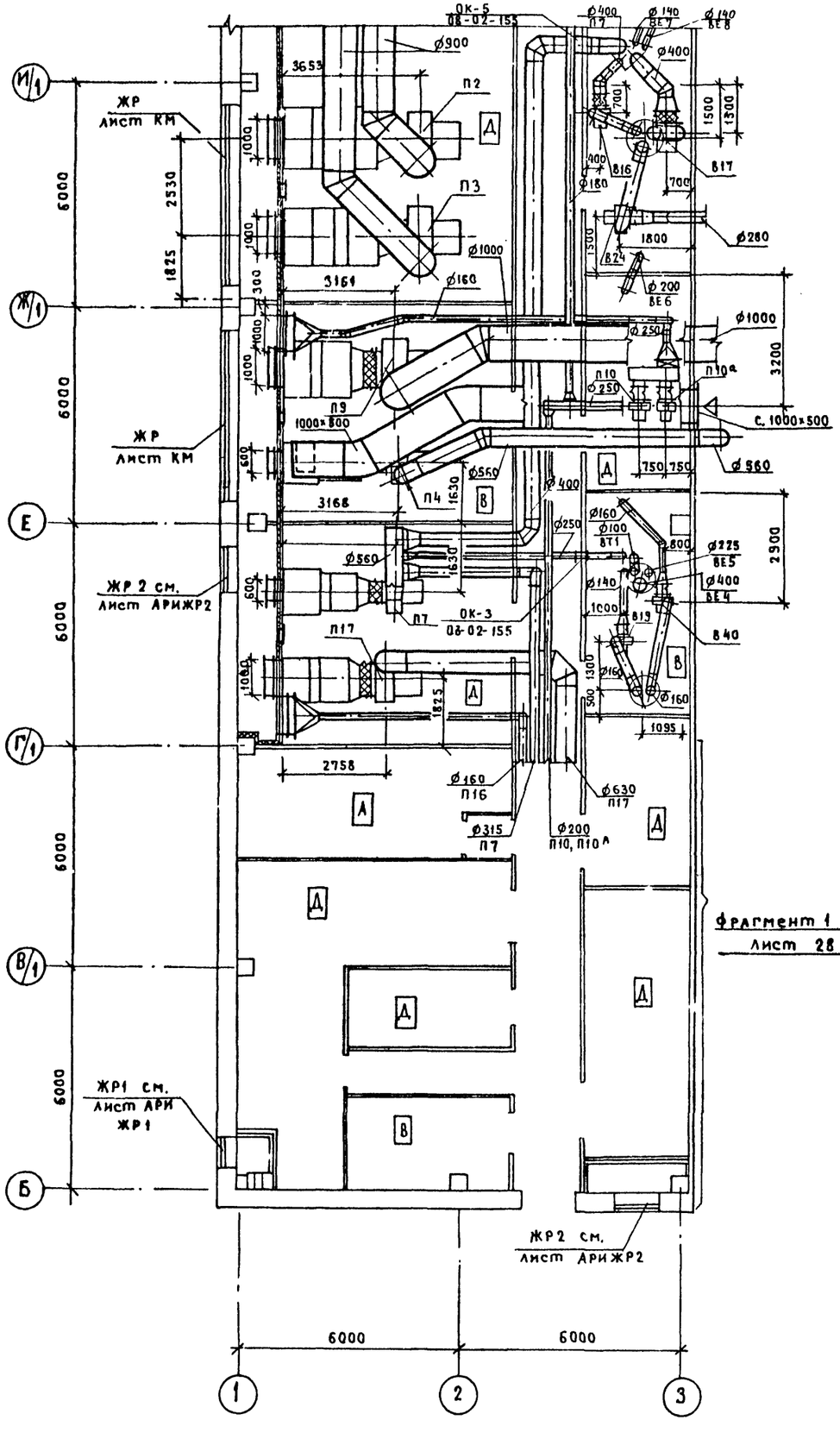

Фрагмент 1
Лист 28

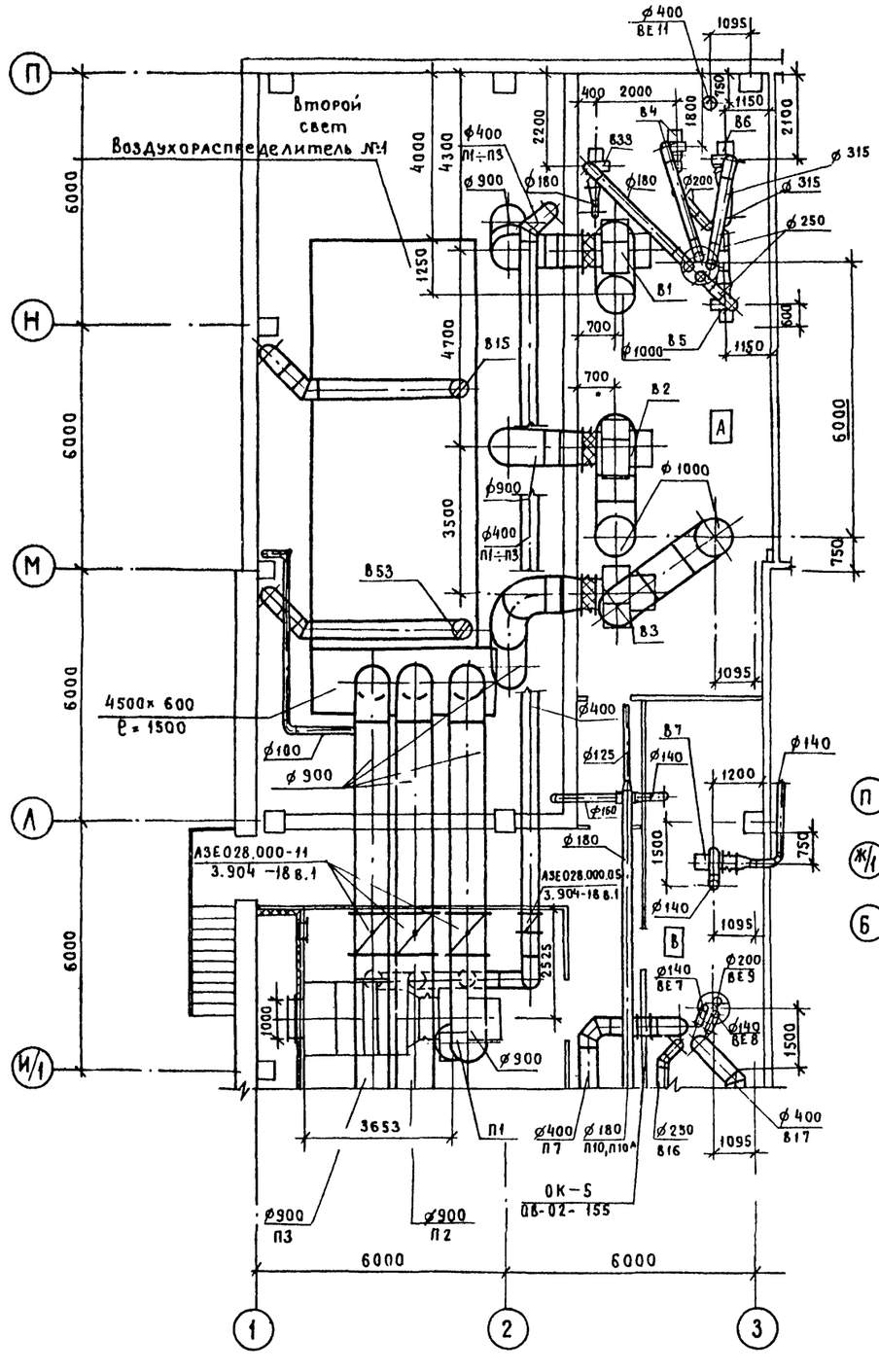

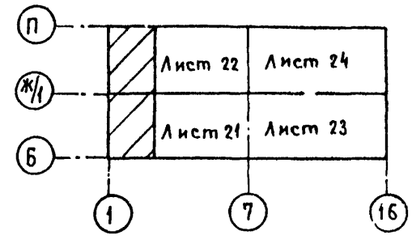

Согласовано

Нач. отд. №4	Кулясов	
Нач. отд. №10	Климов	
Нач. отд. №12	Малинин	

Инв. № подл. | Подпись и дата | Взам. инв. №

Гл. инж. пр.	Стрелецкая		7.07.83
Нач. отд.	Куразенков		7.07.83
Рук. гр.	Вардунова		7.07.83
Вед. инж.	Егоров		7.07.83
Инженер	Свиристилева		7.07.83

Привязан

Инв. №

Нормоконтролер Самолетов

Т.П. 503-1-32.85 ОВ

Автотранспортное предприятие на 150 спецавтомашин для аэропортов ГА

Главный корпус

Стадия	Лист	Листов
Р	25	

Вентиляция. План на отм. 4.200 между осями 1÷3, Б÷П.

ЛЕНАЭРОПРОЕКТ Ленинград

Формат А2

Альбом VI

План на отм. 4.200

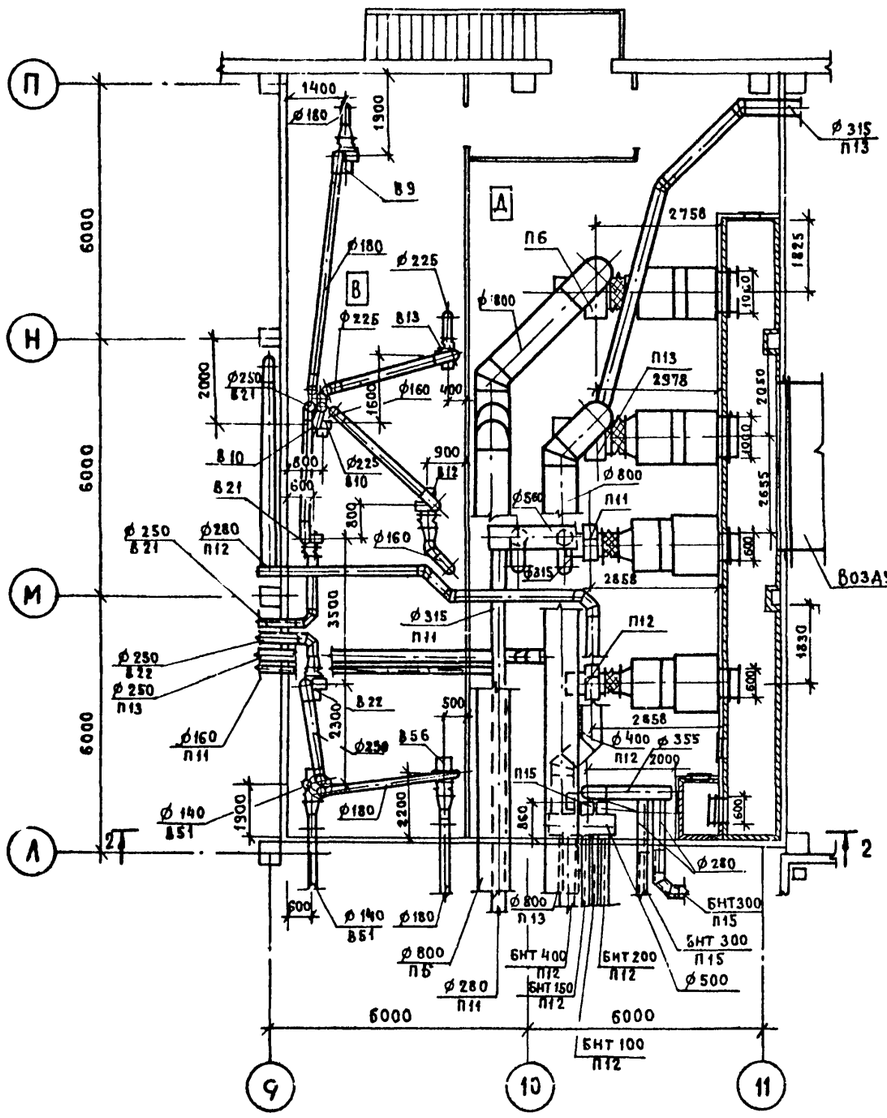

Разрез 2-2

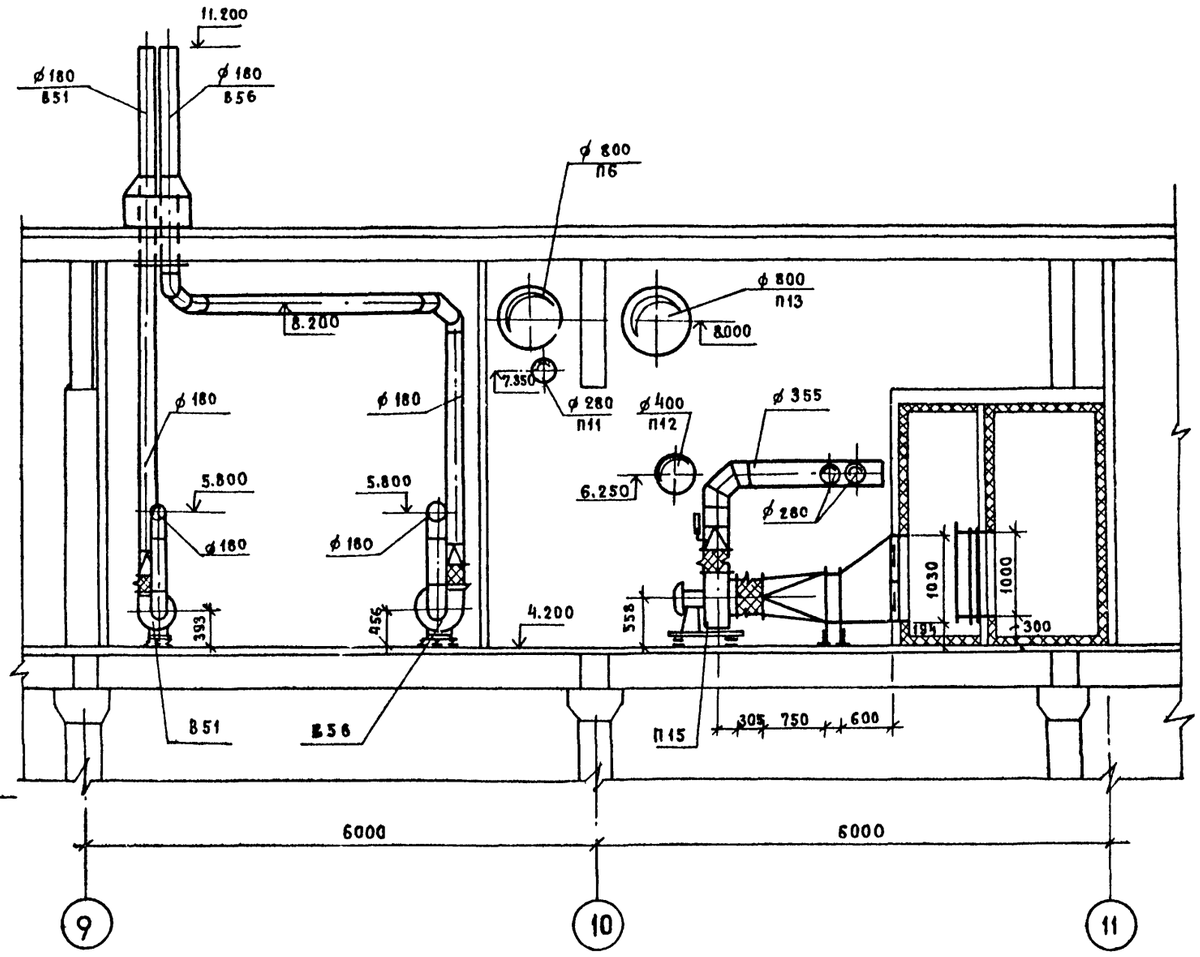

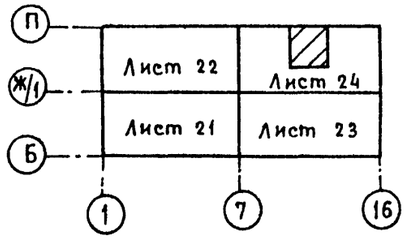

Согласовано

Нач. отд. № 4	Кулясов	
Нач. отд. № 10	Калимов	
Нач. отд. № 12	Малинин	

Взам. инв. №

Подпись и дата

Инв. № подл.

Привязан

Инв. №:

Гл. инж. пр.	Стрелецкая		7.07.83
Нач. отд.	Куразенков		7.07.83
Рук. гр.	Бардонова		7.07.83
Вед. инж.	Егоров		7.07.83
Инженер	Свиристилева		7.07.83

Т.П.503-1-32.85 ОВ

Автотранспортное предприятие на 150 спецавтомашин для аэропортов ГА

Главный корпус

Стадия	Лист	Листов
Р	26	

Вентиляция. План на отм. 4.200 между осями 9÷11; Л÷П. Разрез 2-2

ЛЕНАЭРОПРОЕКТ Ленинград

Нормоконтролер Самолетов

Формат А2

Альбом VI

Агрегатно-механический участок

Мужской гардероб уличной, домашней и специальной одежды

Профсоюзная и партийная организация

Инженер

Начальник смены

Начальник колонны

Начальник службы

Главный бухгалтер

Старший бухгалтер

Бухгалтер

Женский гардероб уличной домашней и специальной одежды на 45 шк.

Кабинет безопасности движения

Красный уголок

Профсоюзная и партийная организация

Лист 22

Лист 24

Лист 21

Лист 23

① Щетконамоточный участок
② Тепловой участок
③ Кладовая чистой спец. одежды
④ Кладовая загрязненной спец. одежды.

Согласовано

Нач.отд. Кулясов
Нач.отд. Климов
Нач.отд. Малинин

Инв. № подл. | Подпись и дата | Взамен инв. №

Привязан

Инв. №:

Гл.инж.пр	Стрелецкая		10.83
Нач.отд.	Куразенков		10.83
Рук.гр.	Варданова		10.83
Вед.инж.	Егоров		10.83
Инженер	Свиристилев		10.83

Нормоконтролер Самолетов

Т.П. 503-1-32.85 ОВ

Автотранспортное предприятие на 150 спецавтомашин для аэропортов ГА

Главный корпус

Стадия	Лист	Листов
Р	27	

Вентиляция. План на отметках 3.300 и 4.200 между осями. 10÷16; А÷К

ЛЕНАЭРОПРОЕКТ Ленинград

Формат А2

Альбом VI

Фрагмент 1

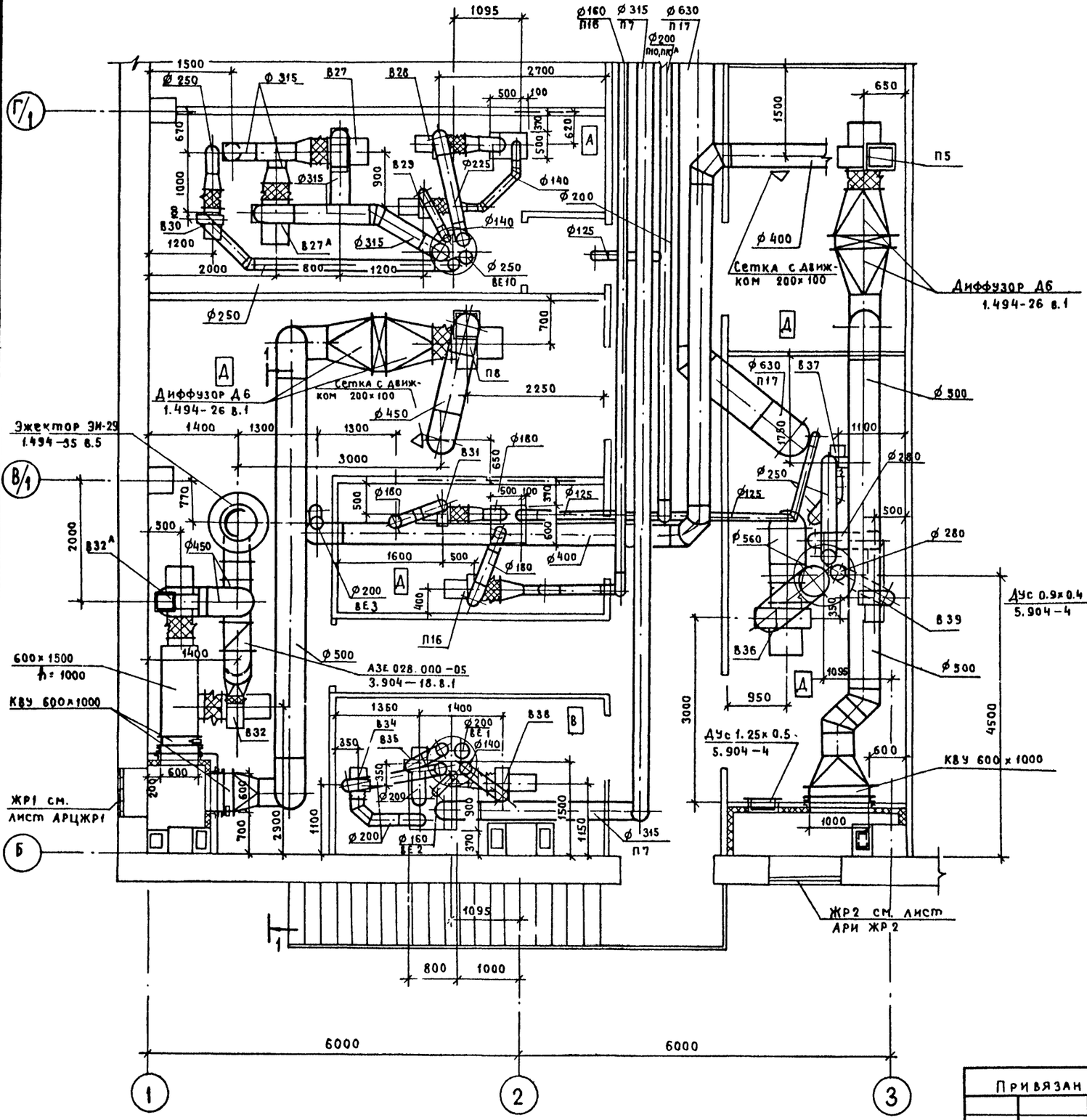

Разрез 1-1

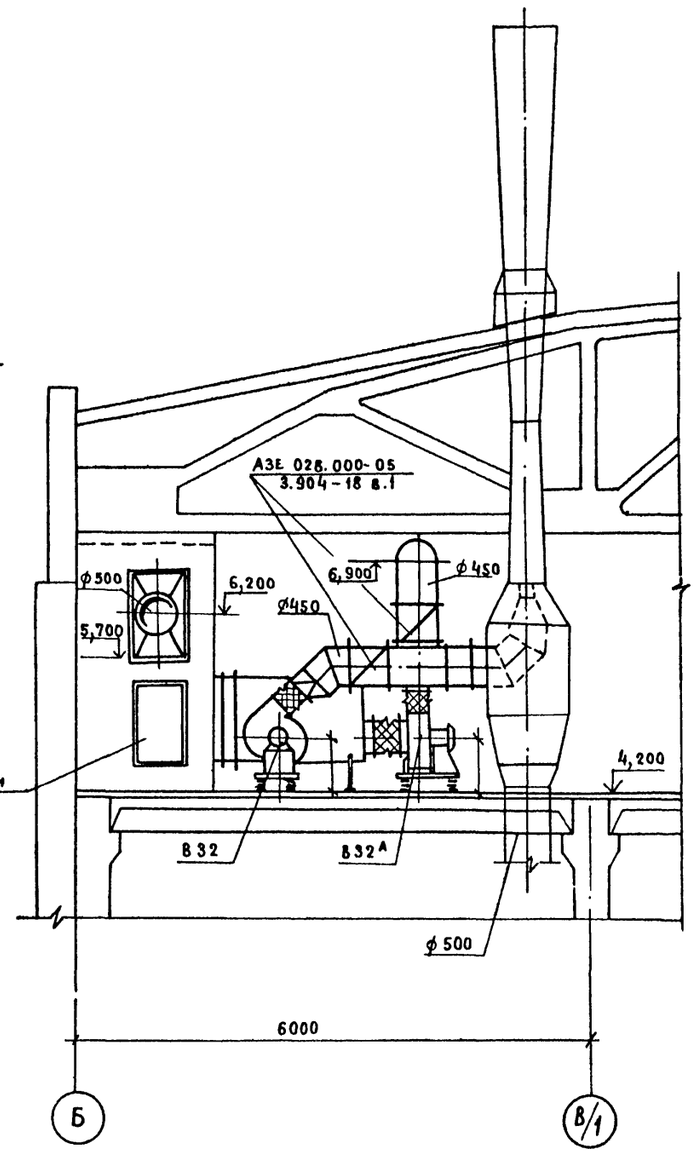

Согласовано

Инв.№ подл.	Подпись и дата	Взамен инв.№	Нач.отд.№4 Кулясов	Нач.отд.№10 Климов	Нач.отд.№12 Малинин

Привязан

Инв.№:

Гл.инж.пр.	Стрелецкая		07.83
Нач.отд.	Куразенков		07.83
Рук.гр.	Варданова		07.83
Вед.инж.	Егоров		07.83
Инженер	Свиристилева		07.83

Т.П.503-1-32.85 ОВ

Автотранспортное предприятие на 150 спецавтомашин для аэропортов ГА

Главный корпус

Стадия	Лист	Листов
Р	28	

Вентиляция. Фрагмент 1 Разрез 1-1

ЛЕНАЭРОПРОЕКТ Ленинград

Нормоконтролер Самолетов

Формат А2

Альбом VI

Разрез 1-1

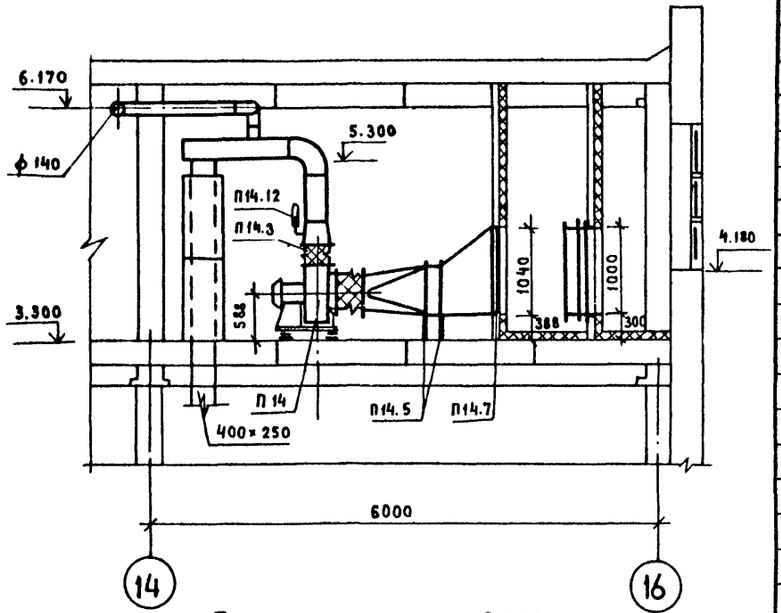

План на отм. 3.300

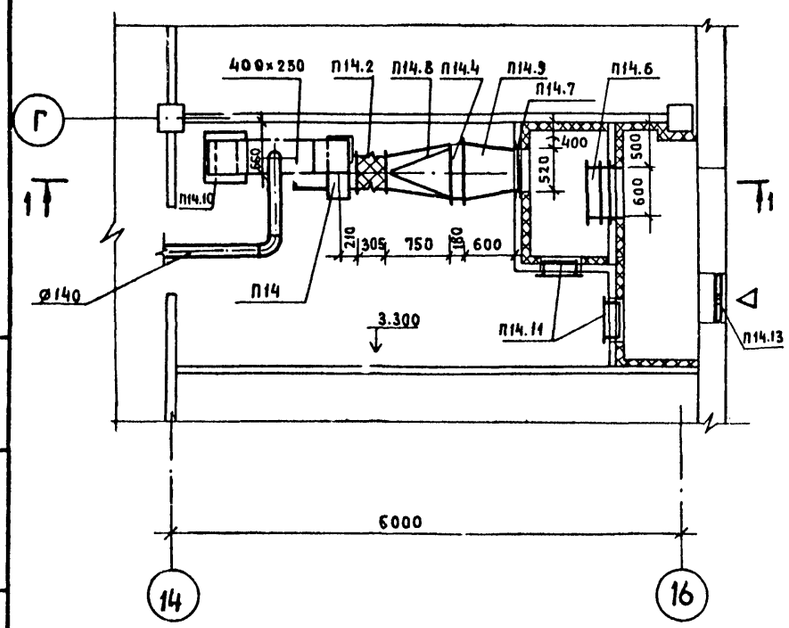

Марка, поз.	Обозначение	Наименование	Кол.	Масса ед. кг	Примечание
		П14			
П.14.1		Агрегат вентиляторный А4105-2			
		с виброизоляторами,			
		комплектно:	1	85.0	
		а. вентилятор			
		центробежный			
		Ц4-70 N4 исполнение 1, положение Л0°			
		б. Электродвигатель			
		4А80А4 квт=1.1 квт			
		n=1400 об/мин			
П14.2	5.904-5	Вставка гибкая ВВ-19	1	5.13	
П14.3	5.904-5	Вставка гибкая ВН-12	1	4.12	
П14.4		Калорифер КВС6-П	1	56.2	
		t=-20°			
П14.4		Калорифер КСК-3	1	39.9	
		t=-30°			
П14.4		Калорифер КСК-4	1	41.2	
		t=-40°			
П14.5	1.494-26 в.1	Подставки под			
		калорифер	4	2.1	
П14.6	Вентспилсский	Клапан воздушный			
	вентиляторный	утепленный			
	ЗАВОД	КВУ 1600×1000 с			
		исполнительным			
		механизмом			
		МЭО 4/100	1		
П14.7		Фильтр ячейковый			
		унифицированный			
		ФЯП	2	4.77	
П14.8	1.494-26 в.1	Диффузор Д3	1	28.70	
П14.9		Переход с 520×1040			
		на 703×551 ℓ=600			
		из листовой стали			
		по ГОСТ 19904-74*			
		S=1.0	1		

Марка поз.	Обозначение	Наименование	Кол.	Масса ед. кг	Примечание
П14.10	5.904-17 вып.0,1	Шумоглушитель			
		трубчатый прямоугольного сечения			
		ГТП1-4	2		
П14.11	5.904-4	Дверь герметическая утепленная			
		Ду.с 1.25×0.5	2	33.6	
П14.12		Термометр			
		УЧ1° 160103 по			
		ГОСТ 2823-73Е* с			
		оправой по			
		ГОСТ 3029-75Е*	1		
П14.13	1.494-27 в.5	Воздухоприточное			
		устройство			
		ЗС 1.000.000	1		

Привязан

Инв. №

Инв. № подл. | Подпись и дата | Взам. инв. №

ТП.503-1-32.85			ОВ
Автотранспортное предприятие на 150 спецавтомашин для аэропортов ГА			
Главный корпус	Стадия	Лист	Листов
	Р	29	
Установка системы П14. План и разрез	ЛЕНАЭРОПРОЕКТ Ленинград		

Гл. инж. пр	Стрелецкая	7.04.83
Нач. отд.	Куразенков	7.04.83
Рук. гр.	Варданова	7.04.83
Вед. инж.	Егоров	7.04.83
Инженер	Свиристилева	7.04.83

Нормоконтролер — Самолетова

Формат А2

Альбом VI

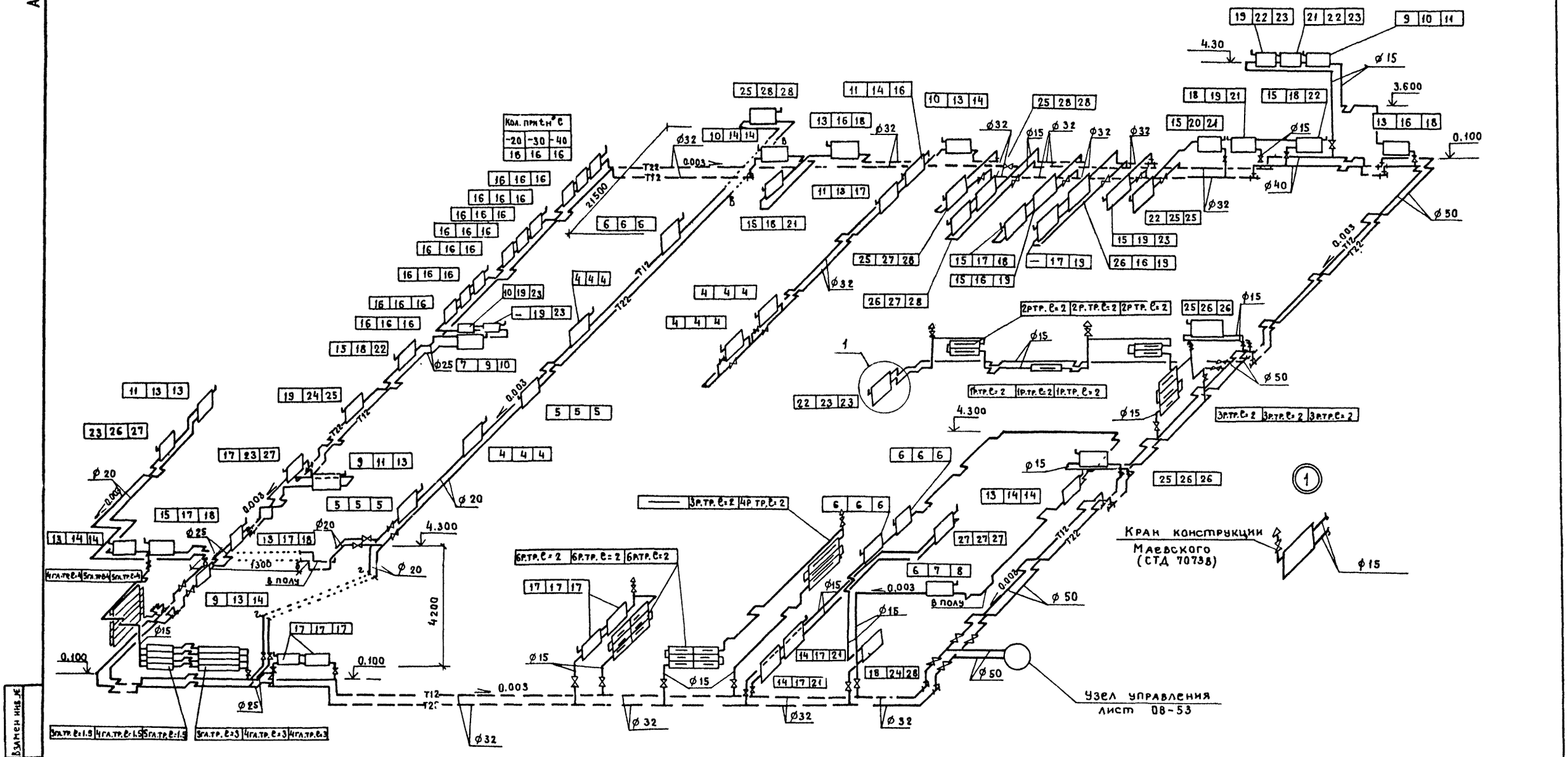

				Т.П. 503-1-32.85	ОВ
				Автотранспортное предприятие на 150 спецавтомашин для аэропортов ГА	
Привязан				Главный корпус	Стадия: Р; Лист: 30; Листов:
Инв. №	Гл.инж.пр.	Стрелецкая	7.04.85		
	Нач.отд.	Куразенков	7.04.85		
	Рук.гр.	Варданова	7.04.85	Схема системы отопления № 1	ЛЕНАЭРОПРОЕКТ Ленинград
	Инженер	Байкова	7.04.85		
	Инженер	Гаврищева	7.04.85		

Инв. № подл. | Подпись и дата | Взамен инв. №

Главный контролер Самолетов

Формат А2

Альбом VI

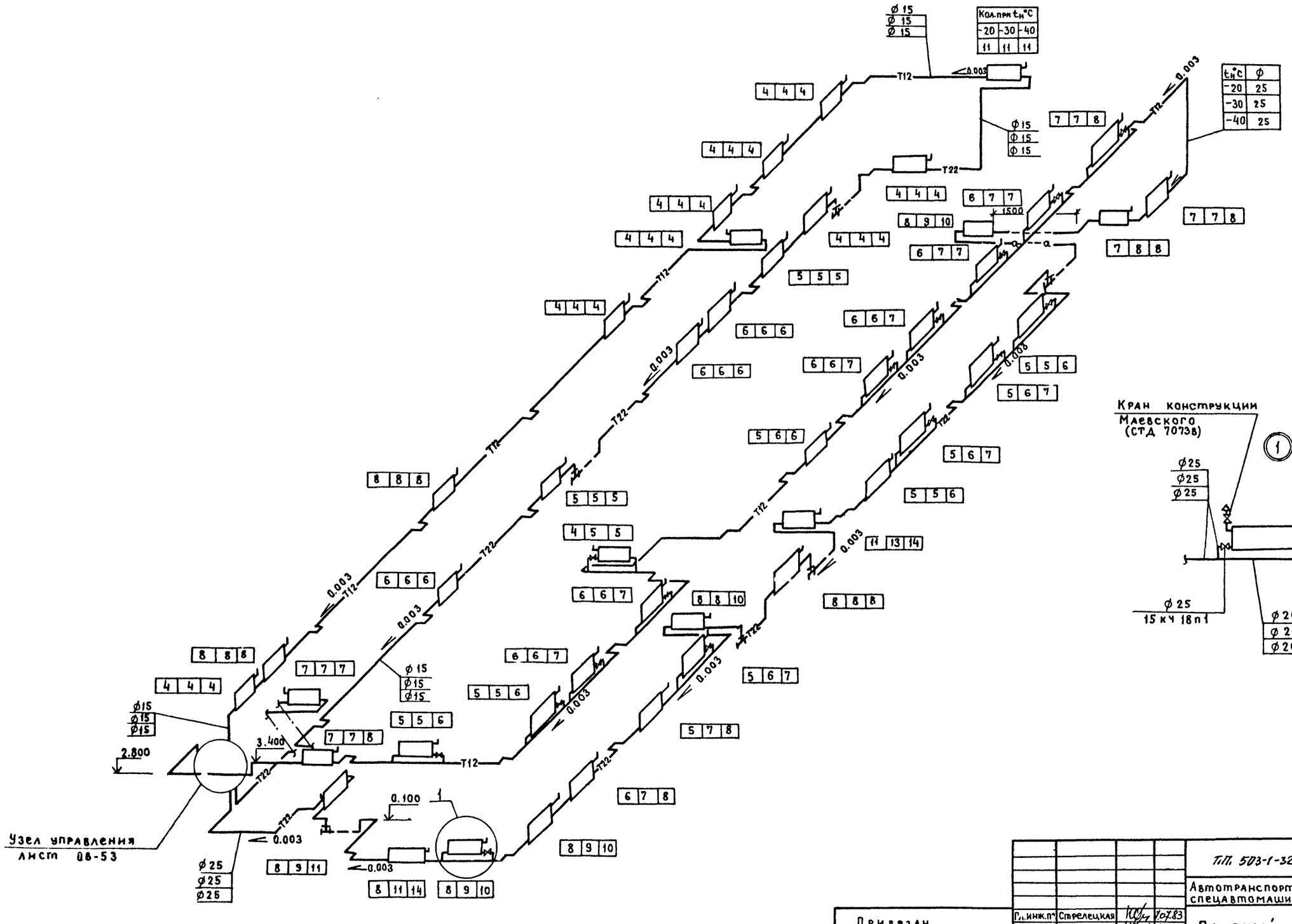

Гл.инж.п°	Стрелецкая		7.07.83
Нач.отд.	Куразенков		7.07.83
Рук.гр.	Варданова		7.07.83
Ст.инж.	Симакова		7.07.83
Инженер	Бойкова		7.07.83
Инженер	Гаврищева		7.07.83

Т.П. 503-1-32.85 ОВ

Автотранспортное предприятие на 150 спецавтомашин для аэропортов ГА

Главный корпус

Стадия	Лист	Листов
Р	31	

Схема системы отопления № 2

ЛЕНАЭРОПРОЕКТ Ленинград

Привязан

Инв. №

Нормоконтролер Самолетов

Формат А2

Инв. № подл. | Подпись и дата | Взамен инв. №

Альбом VI

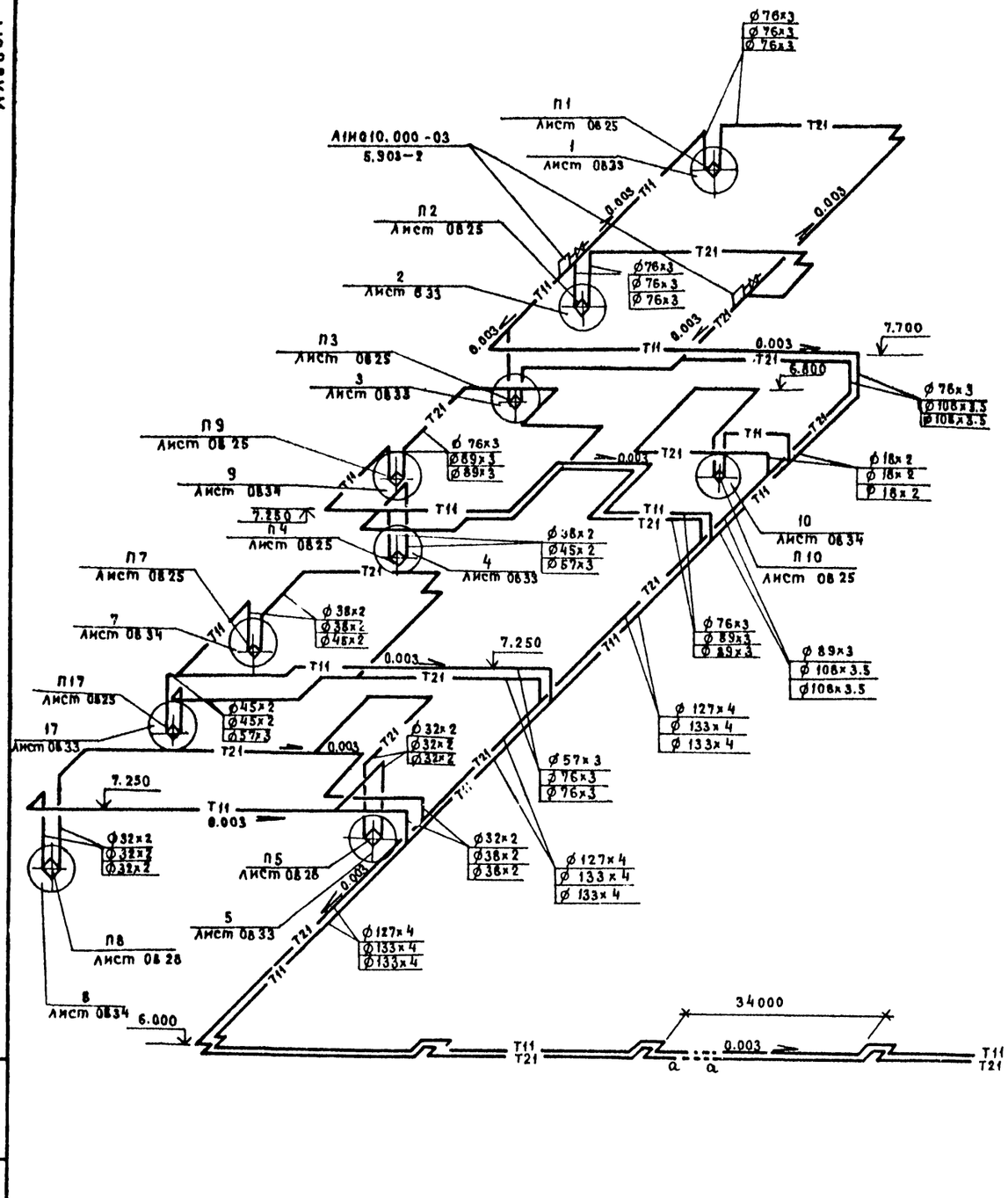

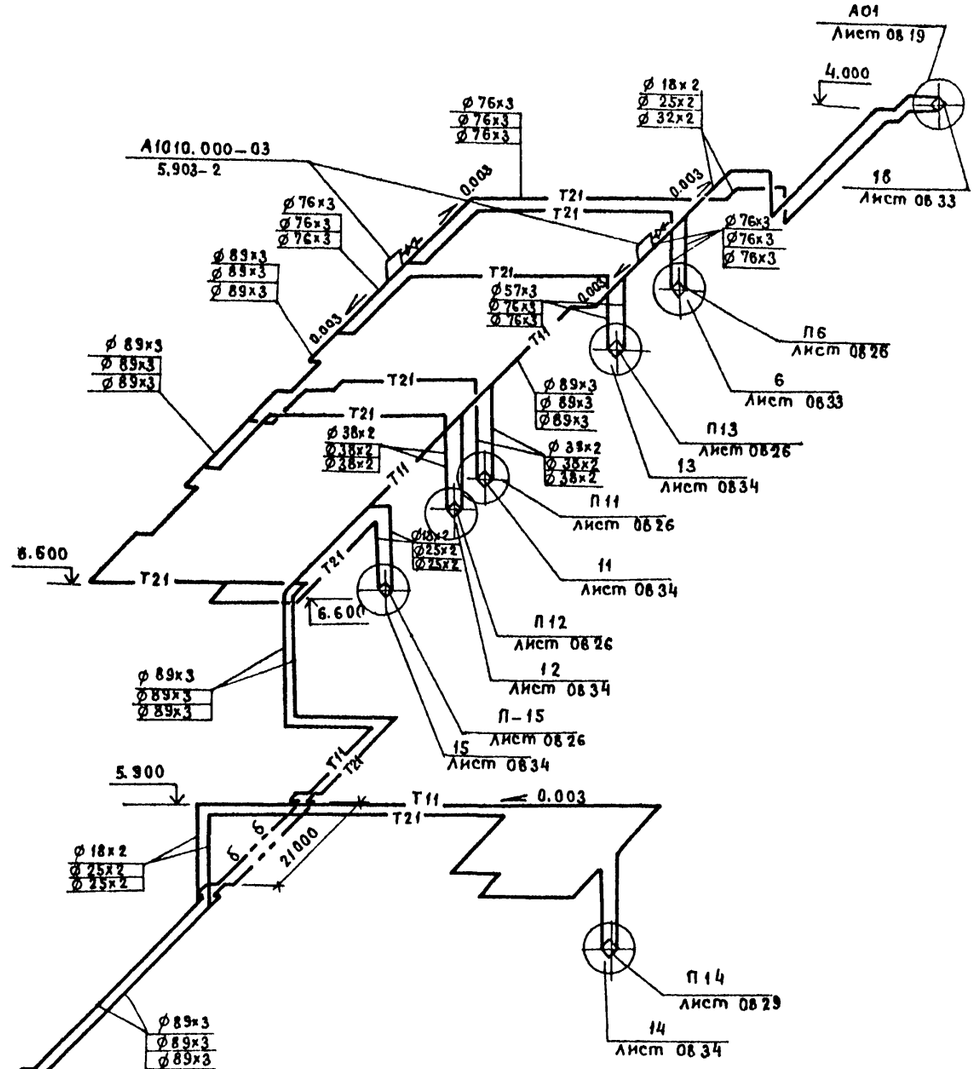

Узел управления
лист 0853

Т.П. 503-1-32.85 ОВ

Автотранспортное предприятие на 150 спецавтомашин для аэропортов ГА

Главный корпус

Схема системы теплоснабжения калориферов

				Стадия	Лист	Листов
Гл.инж.пр.	Стрелецкая		10.83	Р	32	
Нач.отд.	Кураженков		10.83			
Рук.гр.	Варданова		10.83			
Инженер	Бойкова		10.83	ЛЕНАЭРОПРОЕКТ Ленинград		
Инженер	Гавришев		10.83			

Привязан

Инв. №

Инв. № подл. | Подпись и дата | Взам. инв. №

Нормоконтролер Самолетов

Формат А2

Альбом VI

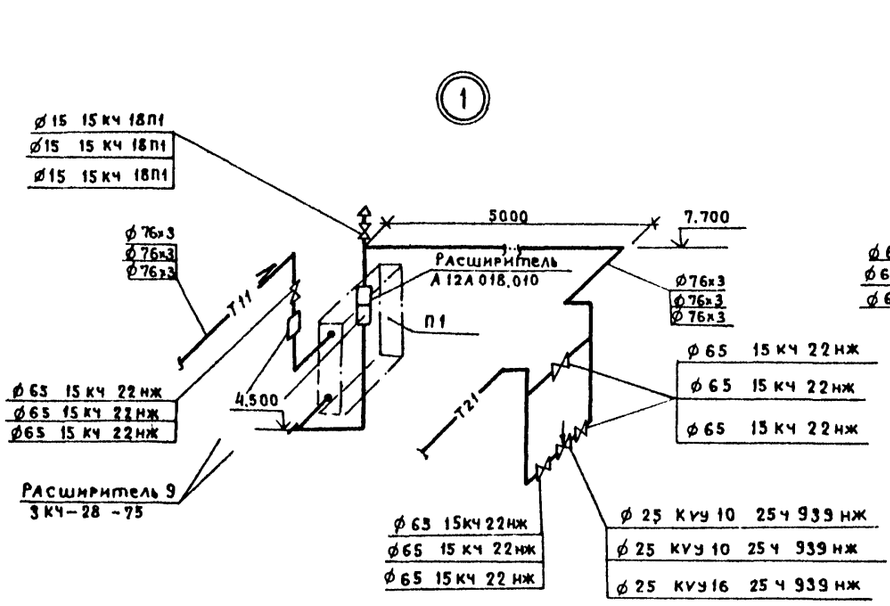

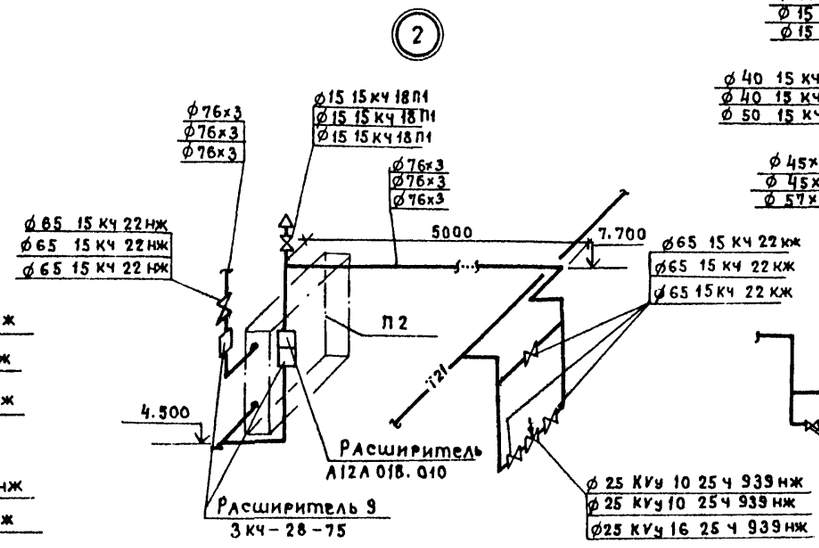

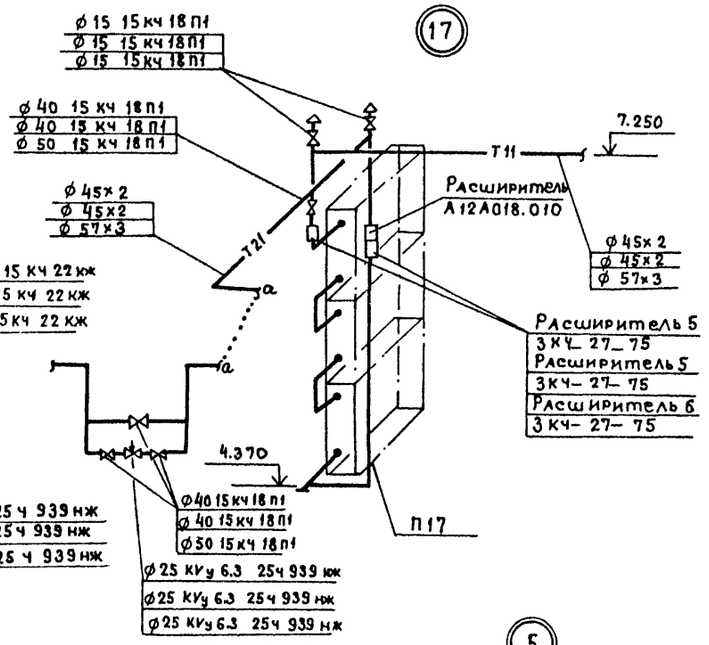

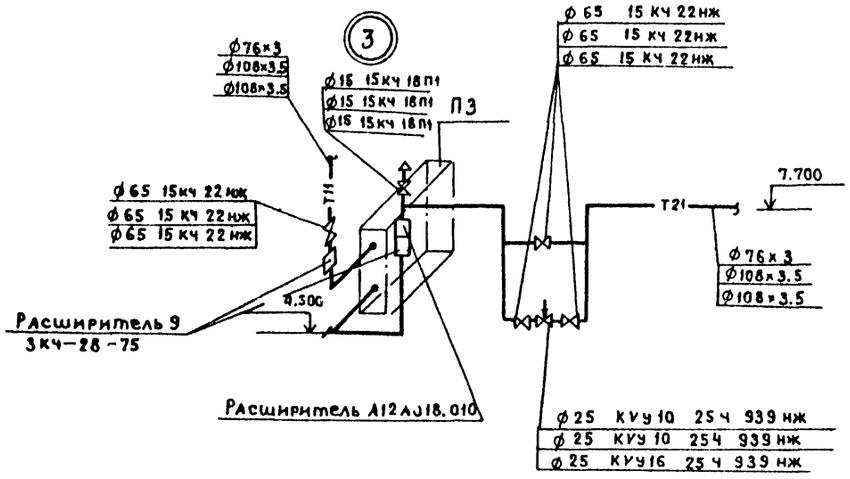

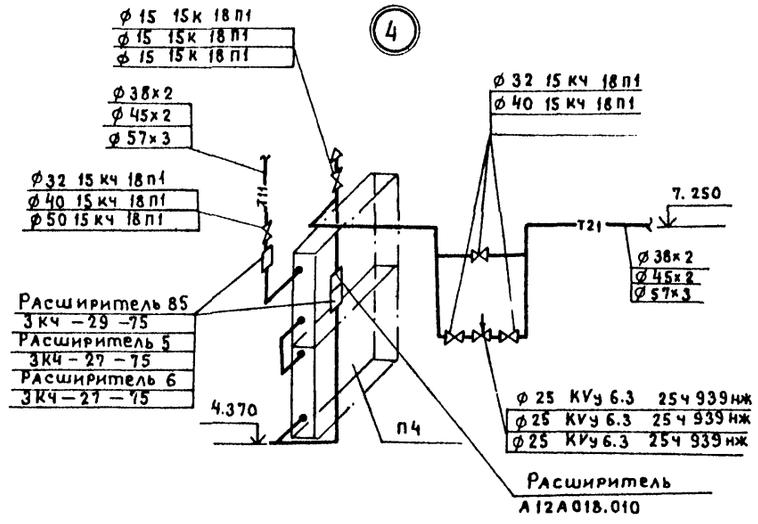

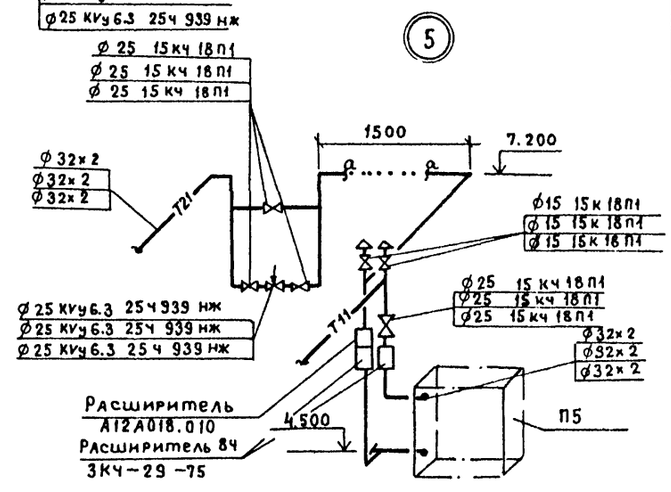

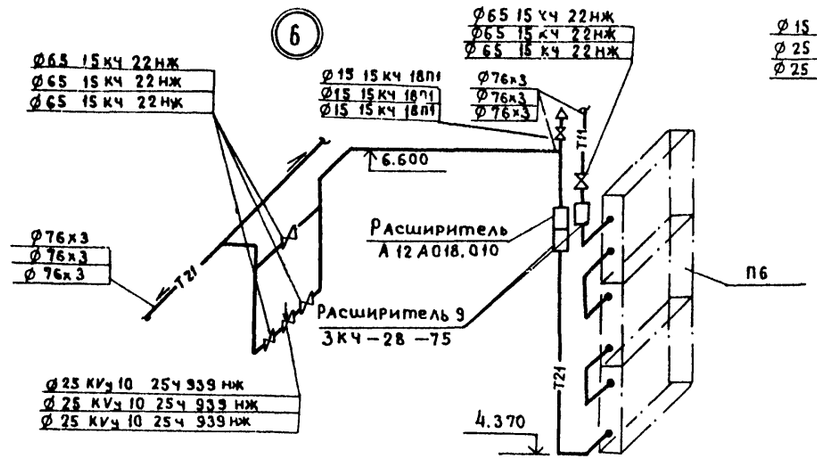

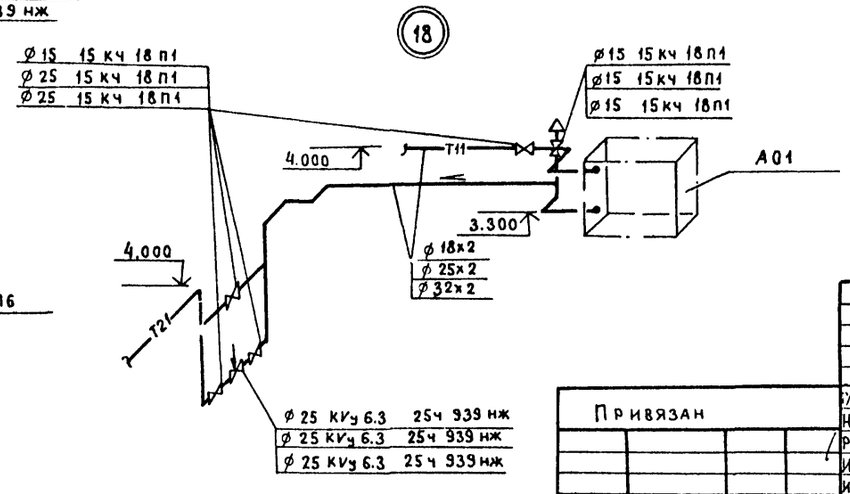

Взамен инв.№ | Подпись и дата | Инв.№ подл.

Привязан

Инв. №

Гл.инж.пр	Стрелецкая		X.83
Нач.отд	Куразенков		X.83
Рук.гр.	Варданова		X.83
Инженер	Бойкова		X.83
Инженер	Гавришева		X.83

Т.П.503-1-32.85 ОВ

Автотранспортное предприятие на 150 спецавтомашин для аэропортов ГА

Главный корпус

Стадия	Лист	Листов
Р	33	

Узлы обвязки калориферов

ЛЕНАЭРОПРОЕКТ Ленинград

Нормоконтролер Самолетов

Формат А2

Альбом VI

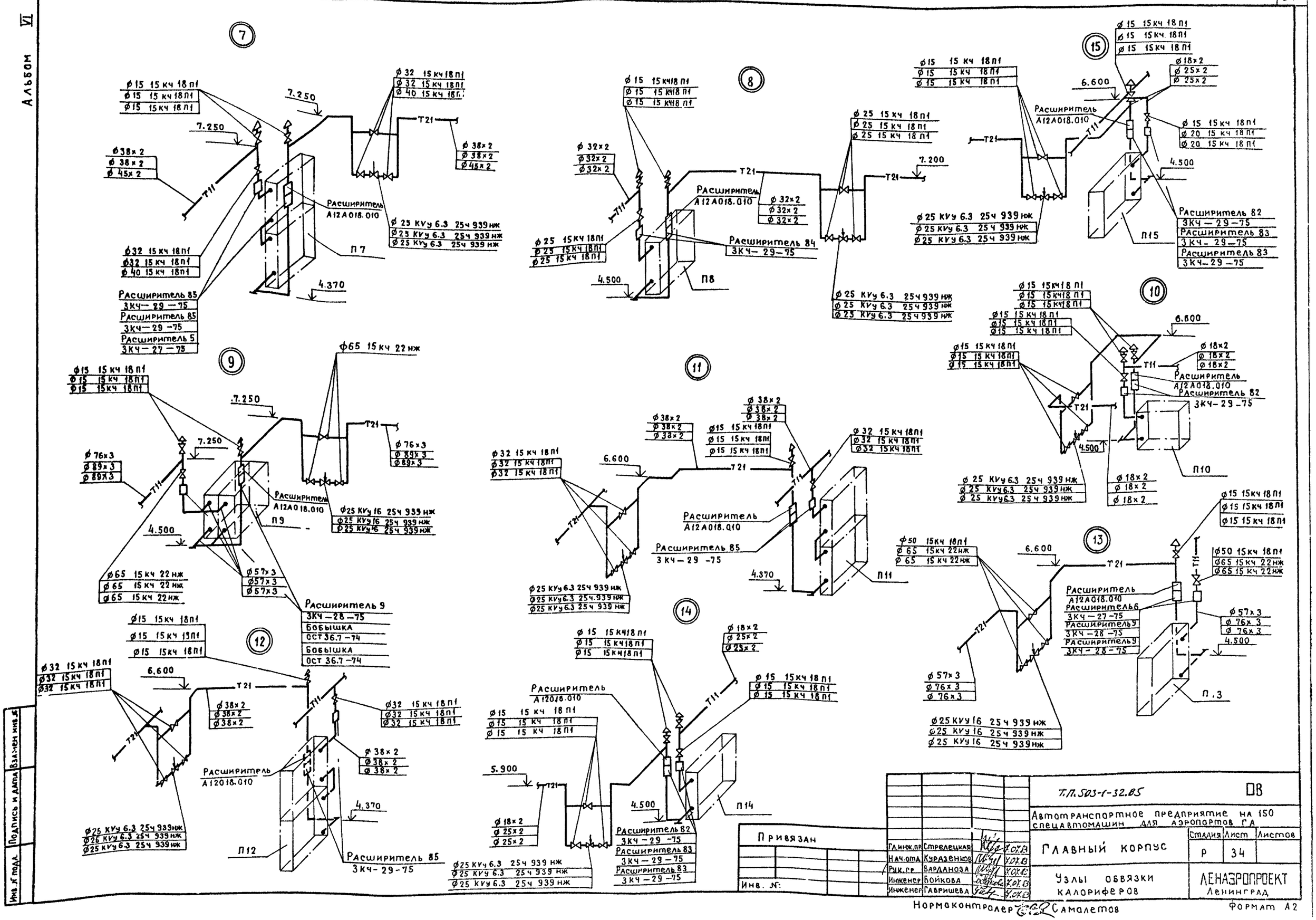

Т.П. 503-1-32.85							ОВ
Автотранспортное предприятие на 150 спецавтомашин для аэропортов ГА							
Главный корпус					Стадия	Лист	Листов
					Р	34	
Узлы обвязки калориферов					ЛЕНАЭРОПРОЕКТ Ленинград		
Гл.инж.пр	Стрелецкая		7.07.83				
Нач.отд	Курдзенков		7.07.83				
Рук.гр	Варданова		7.07.83				
Инженер	Бойкова		7.07.83				
Инженер	Гавришева		7.07.83				

Привязан

Инв. №:

Нормоконтролер Самолетов

Формат А2

Взамен инв. №

Подпись и дата

Инв. № подл.

Альбом VI

П1,2,3

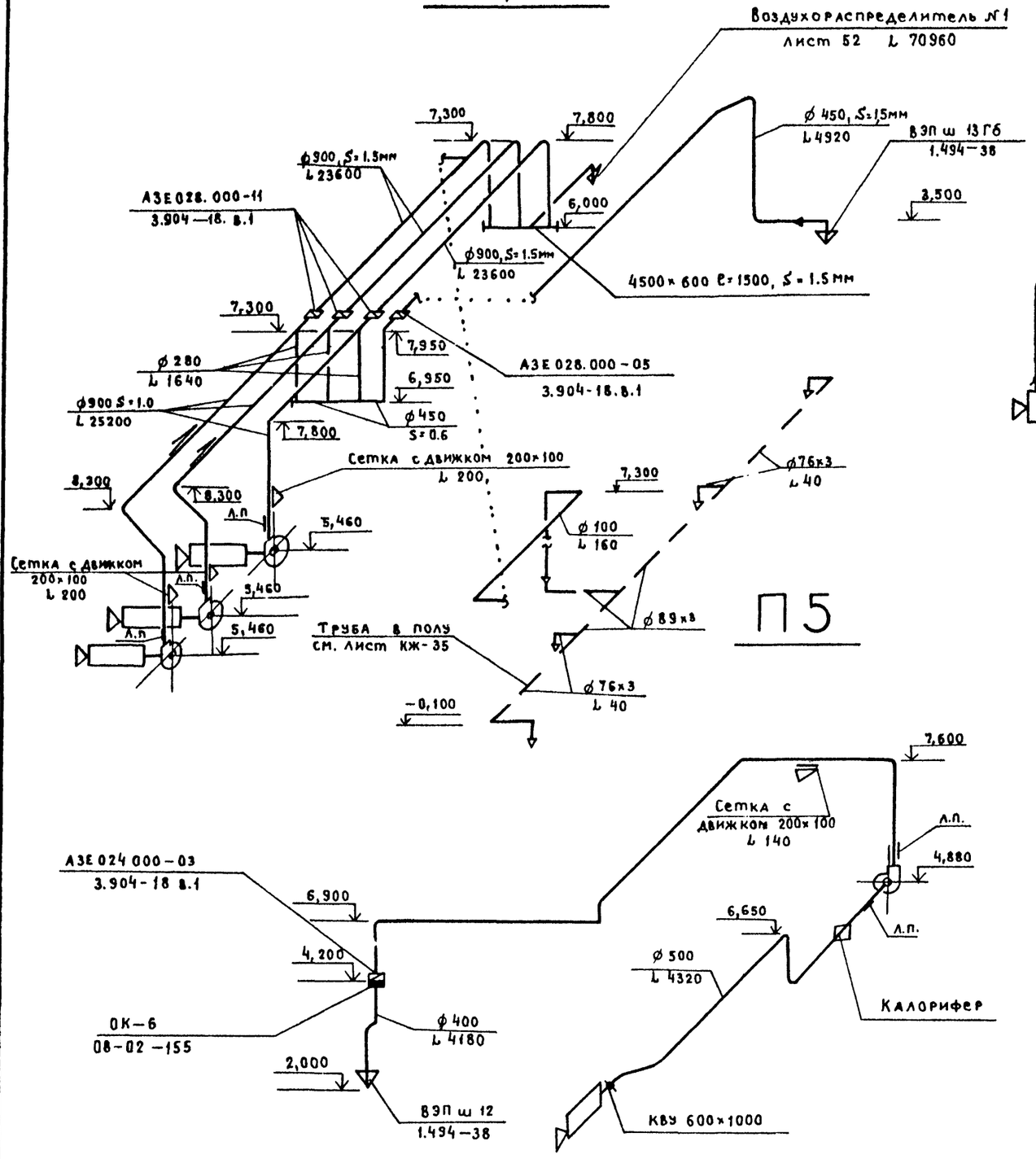

П5

П4

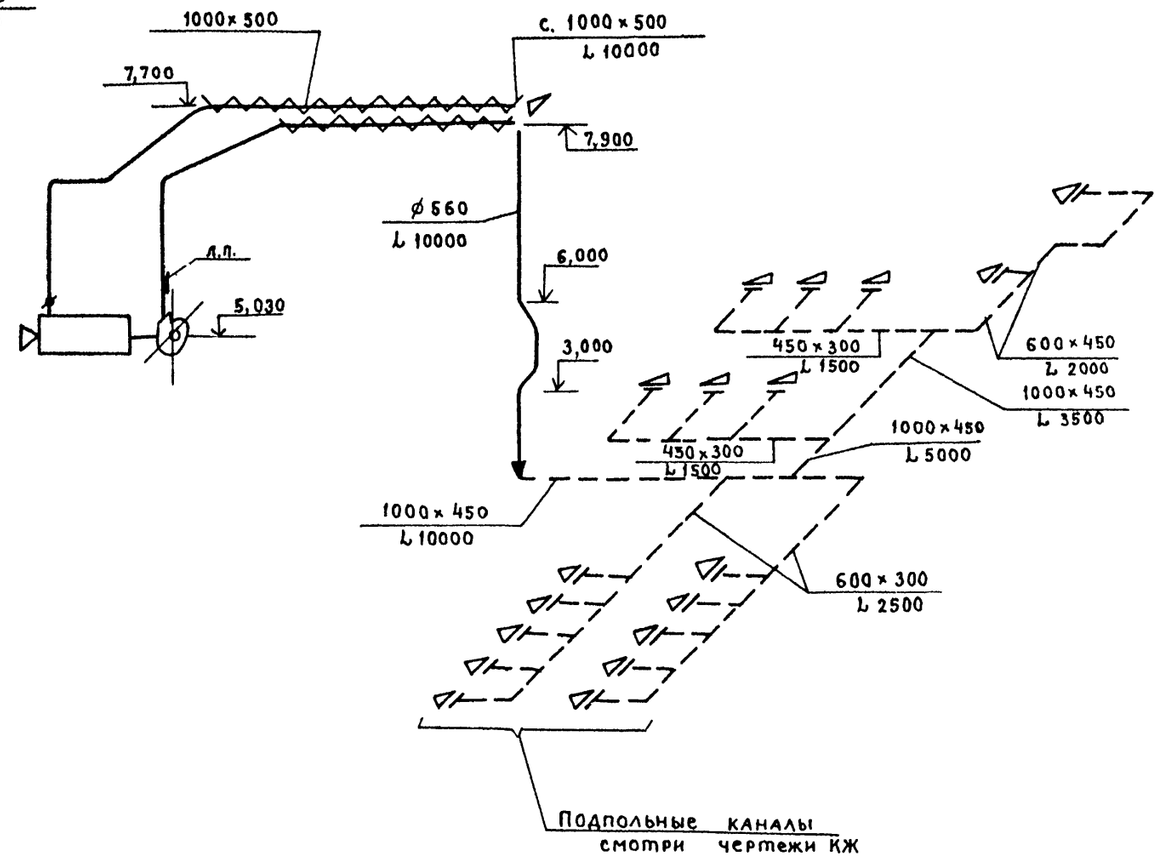

Инв.№ подл. | Подпись и дата | Взам.инв.№

Привязан				Т.П. 503-1-32.85		ОВ
				Автотранспортное предприятие на 150 спецавтомашин для аэропортов ГА		
	Гл.инж.пр.	Стрелецкая		Главный корпус	Стадия: Р	Лист: 35	Листов:
	Нач.отд.	Кудазвнков					
	Рук.гр.	Варданова					
	Вед.инж.	Егоров		Схемы систем П1÷П5	ЛЕНАЭРОПРОЕКТ Ленинград		
Инв.№:	Инженер	Гавришева					

Нормоконтролер Самолетов

Формат А2

Альбом VI

П6

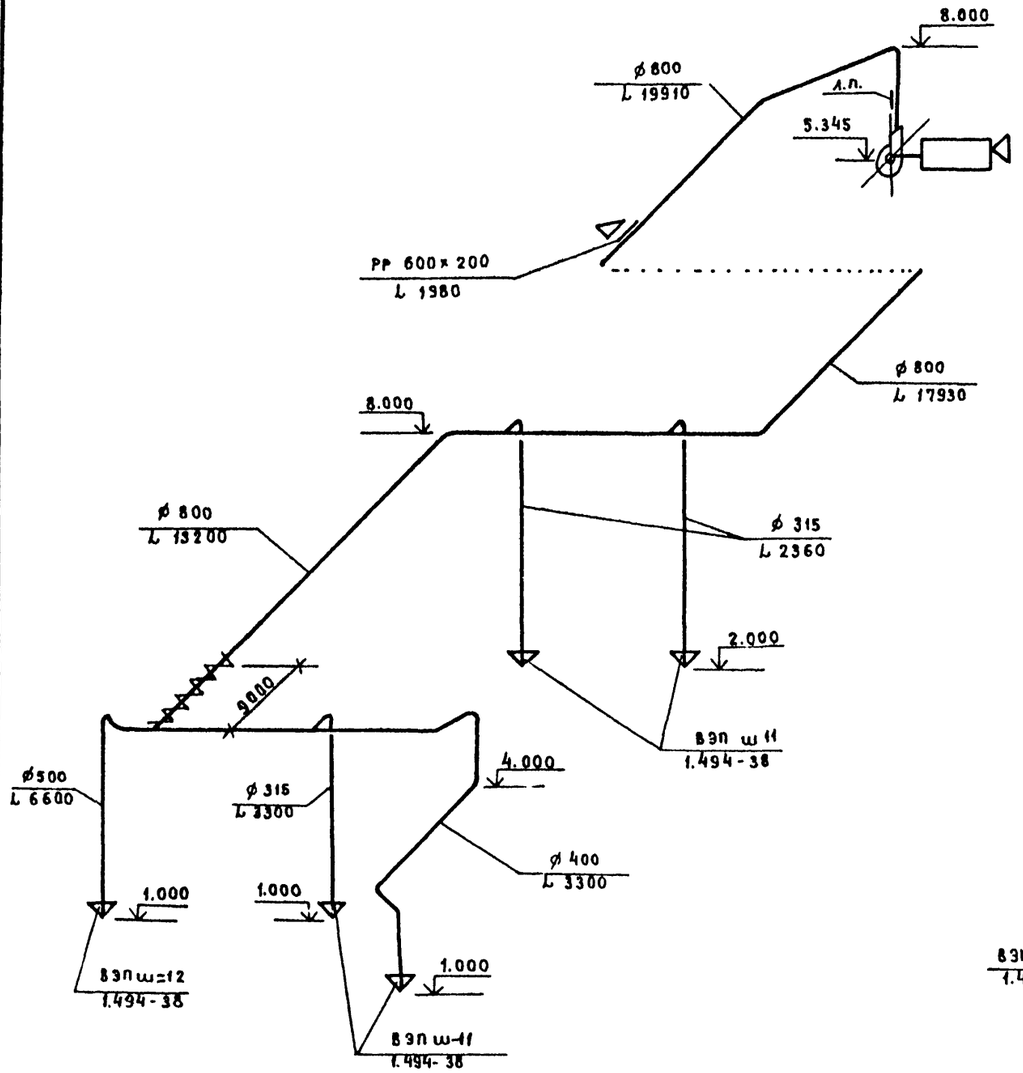

П 7

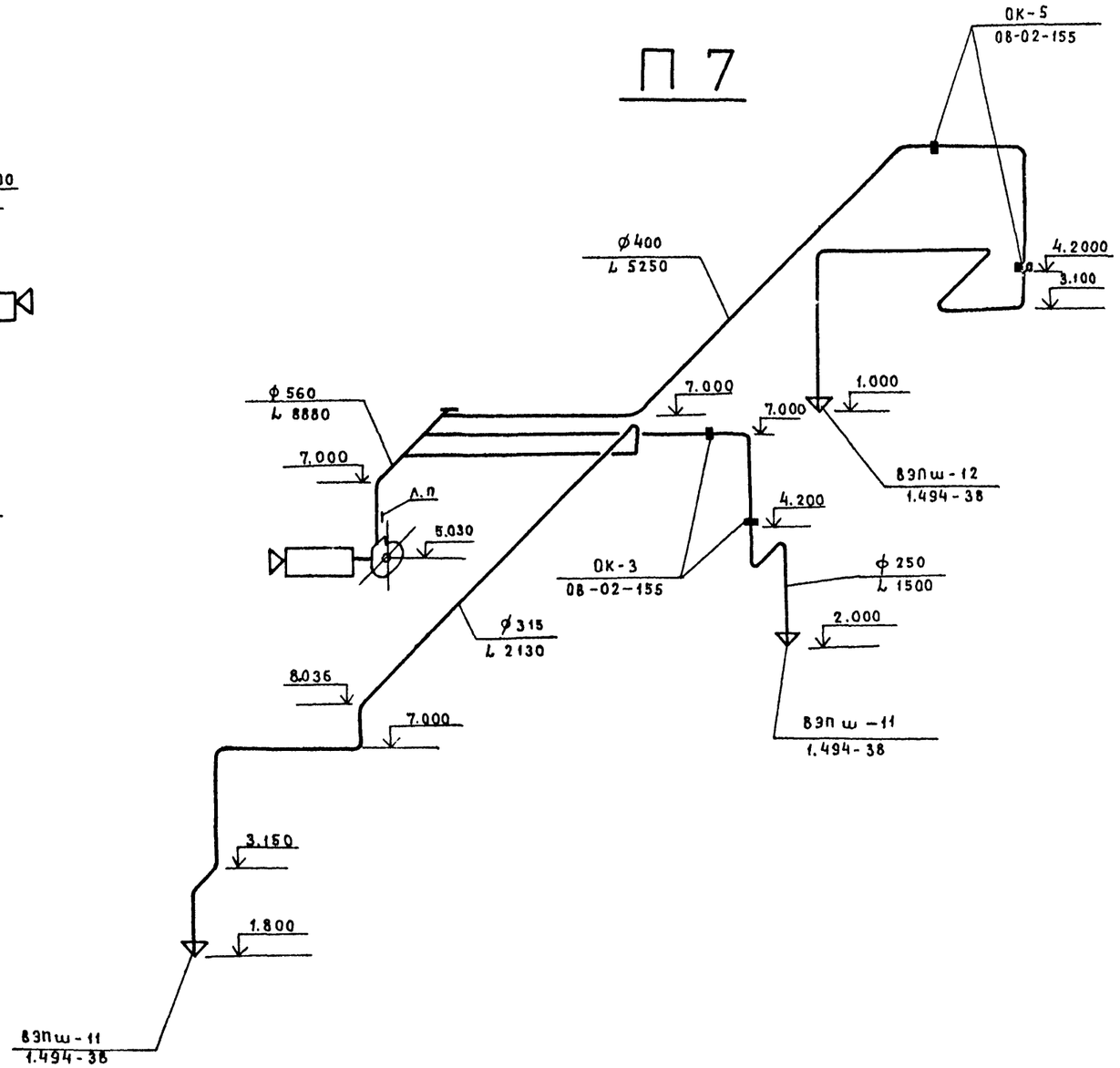

Инв.№подл. | Подпись и дата | Взамен инв.№

Привязан

Инв. №:

Гл.инж.пр.	Стрелецкая		4.04.13	
Нач.отд.	Куразенков		4.04.13	
Рук.гр.	Варданова		4.04.13	
Вед.инж.	Егоров		4.04.13	
Инженер	Гавришева		4.04.13	

Нормоконтролер Самолетов

Т.П.503-1-32.85 ОВ

Автотранспортное предприятие на 150 спецавтомашин для аэропортов ГА

Главный корпус

Стадия	Лист	Листов
Р	36	

Схемы систем П6, П7

ЛЕНАЭРОПРОЕКТ Ленинград

Формат А2

Альбом VI

П8

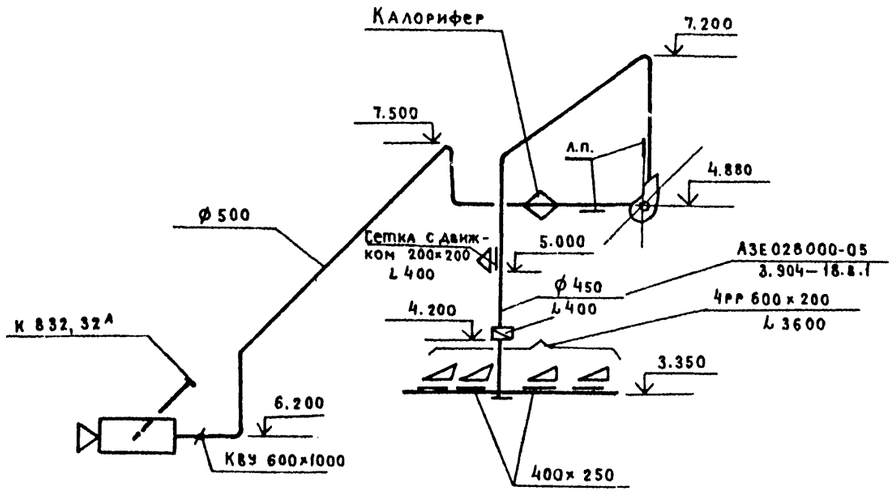

П9

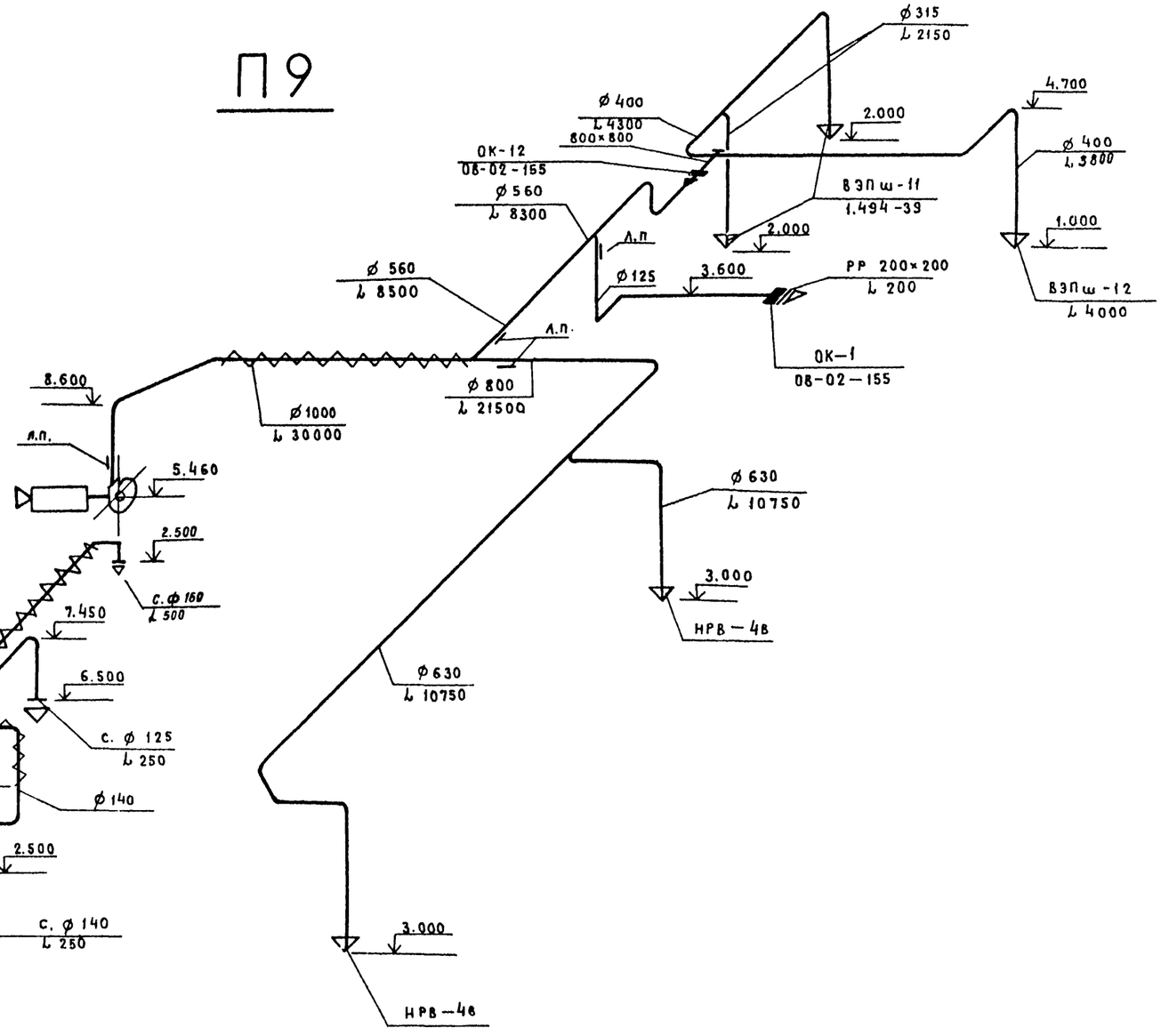

П10,10А

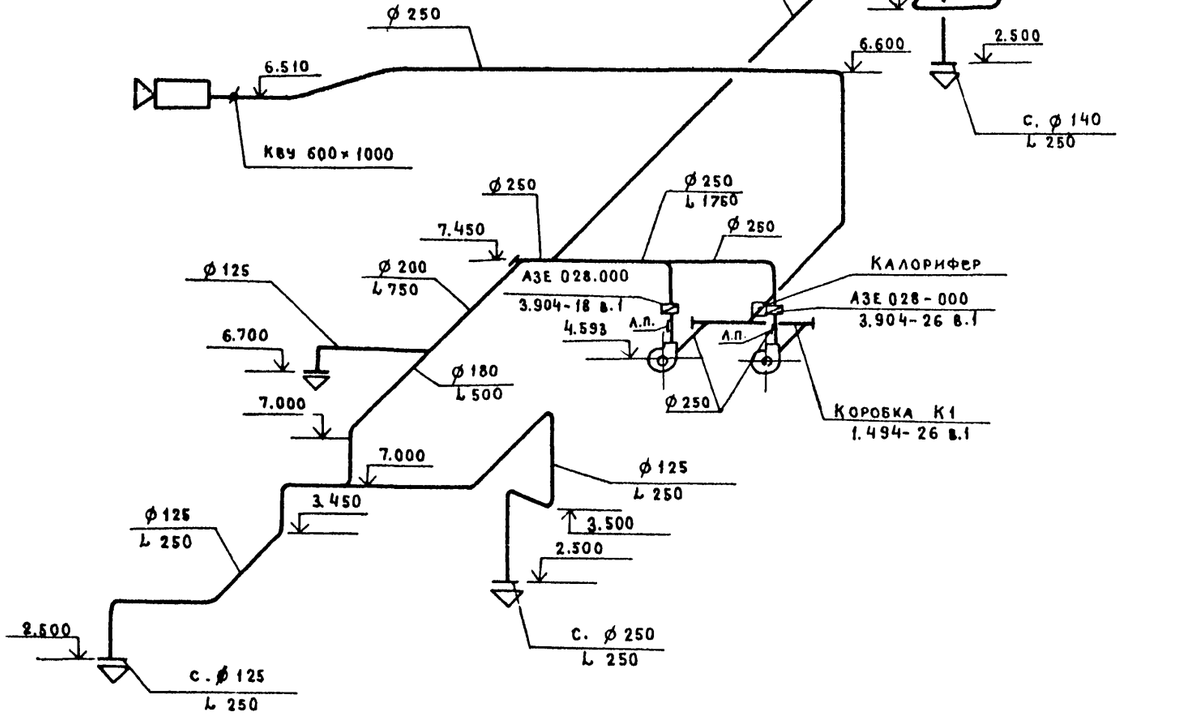

Привязан

Инв. №

Гл инж пр	Стрелецкая		7.01.83
Нач. отд	Куразенков		7.01.83
Рук. гр.	Варданова		7.01.83
Вед. инж	Егоров		7.01.83
Инженер	Гаврищева		7.01.83

ТП.903-1-32.85. ОВ

Автотранспортное предприятие на 150 спецавтомашин для аэропортов ГА

Главный корпус

Стадия	Лист	Листов
Р	37	

Схемы систем П8, П9, П10 и П10А

ЛЕНАЭРОПРОЕКТ Ленинград

Нормоконтролер Самолетов

Формат А2

Инв. № подл. | Подпись и дата | Взамен инв. №

Альбом VI

П11

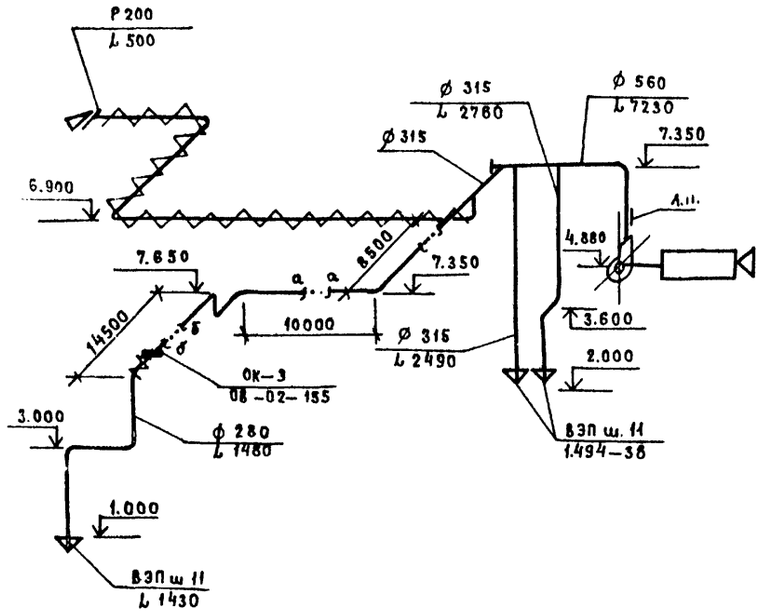

П13

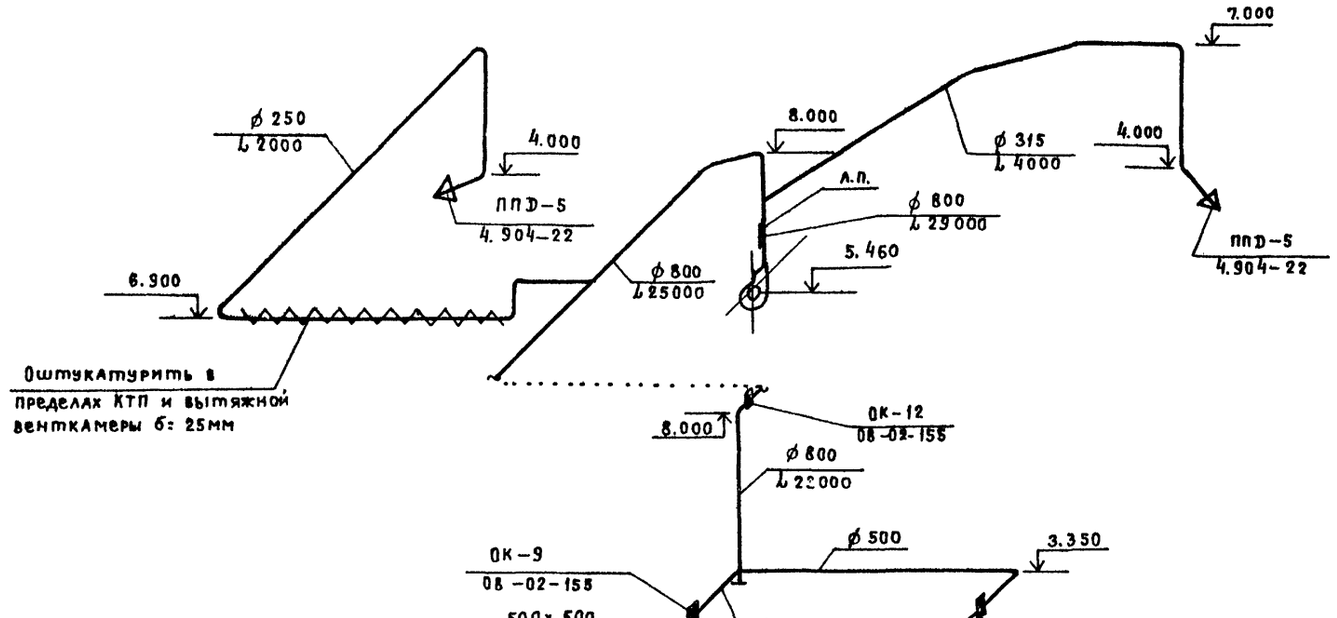

П12

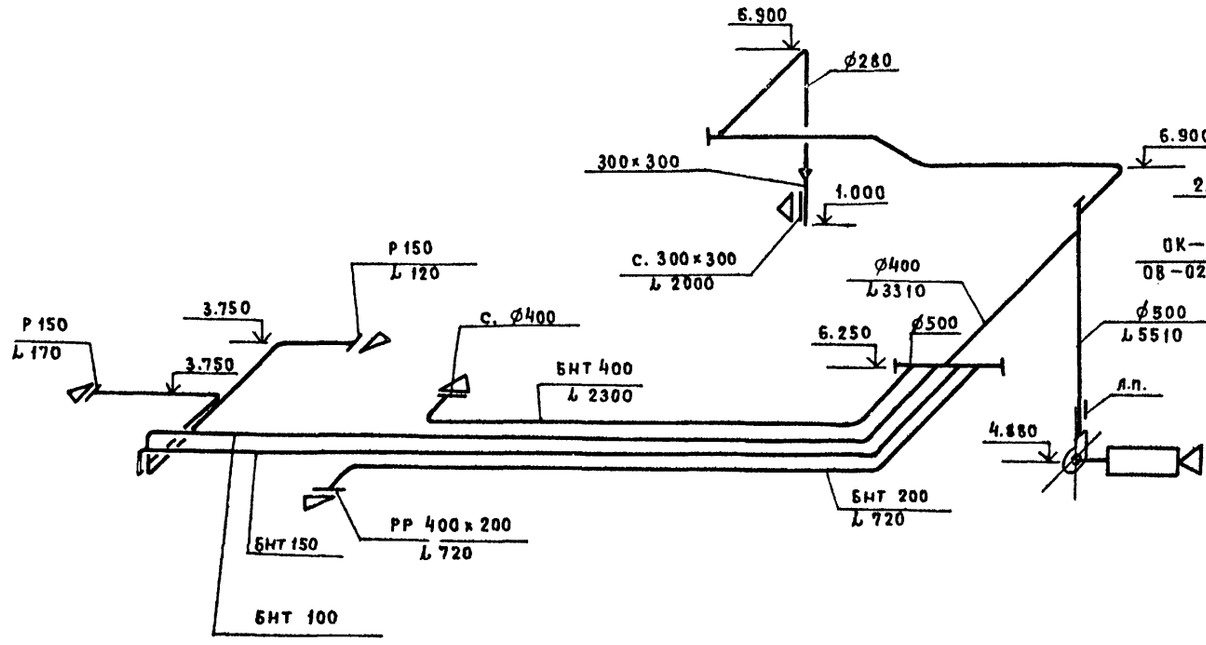

Привязан				Т.П. 503-1-32.85	ОВ
				Автотранспортное предприятие на 150 спецавтомашин для аэропортов ГА	
				Главный корпус	Стадия: Р; Лист: 38; Листов:
Инв. №				Схемы систем П11 ÷ П13	Ленаэропроект, Ленинград
	Гл.инж.пр	Стрелецкая	7.04.83		
	Нач.отд.	Куразенков	7.04.83		
	Рук.гр.	Варданова	7.04.83		
	Вед.инж.	Егоров	7.04.83		
	Инженер	Гавришева	7.04.83		

Нормоконтролер Самолетов

Инв.№ подл. | Подпись и дата | Взам.инв.№

Формат А2

Альбом VI

П14

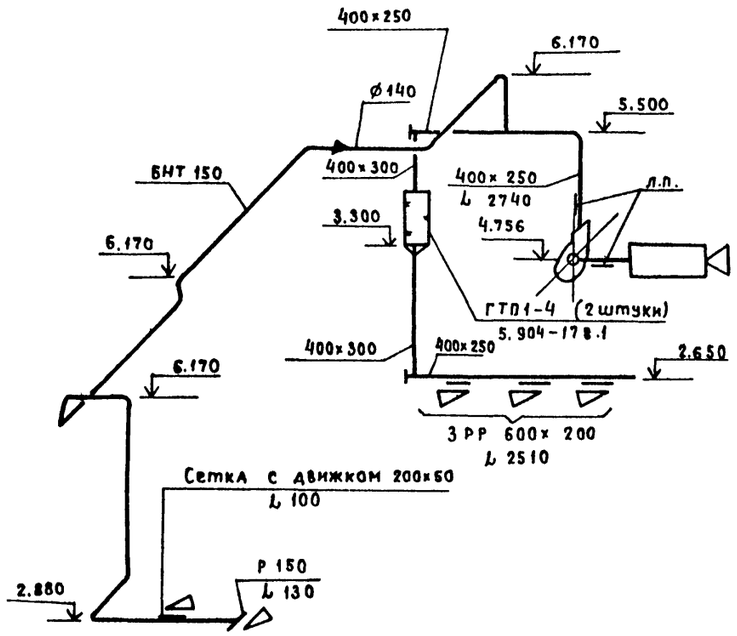

П16

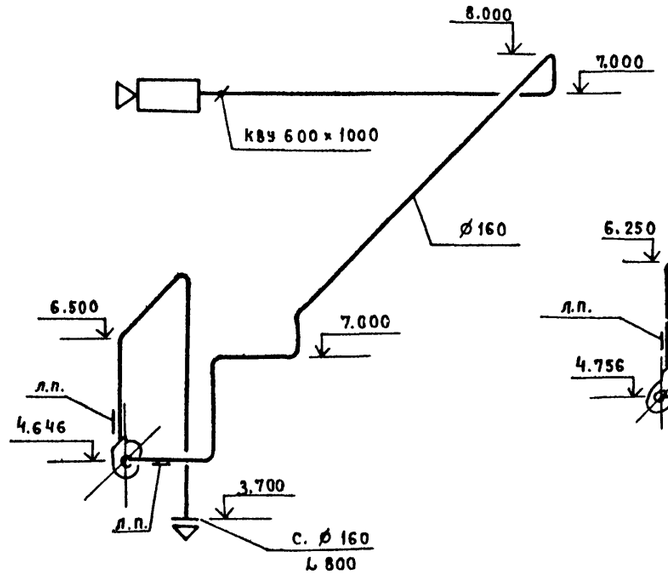

П15

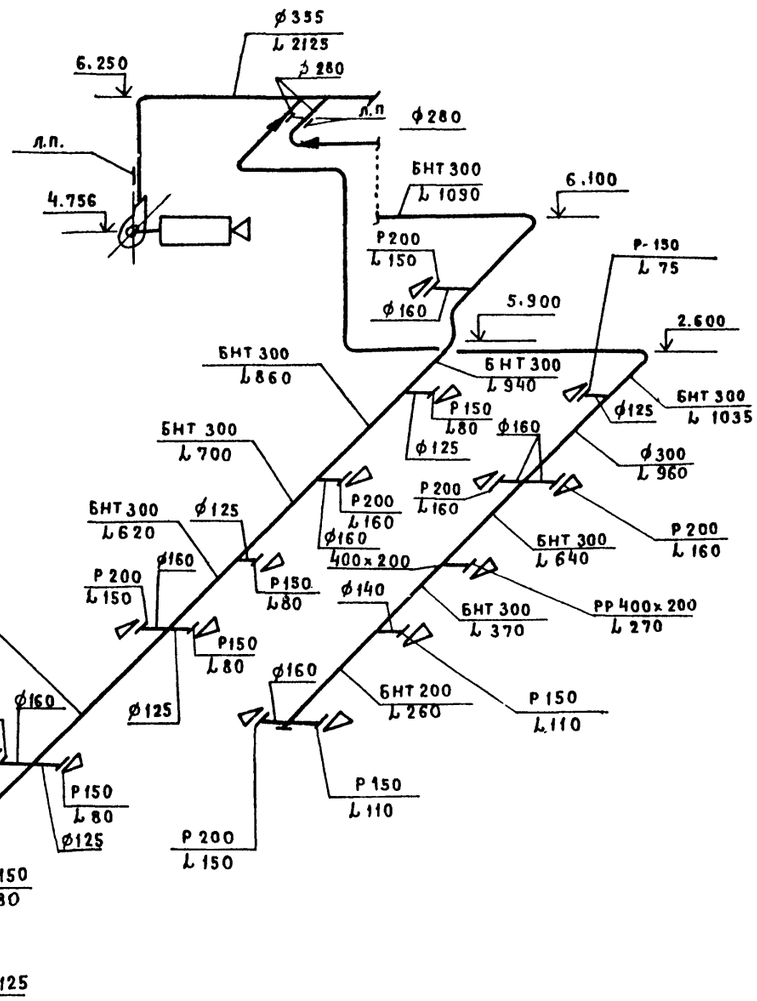

П17

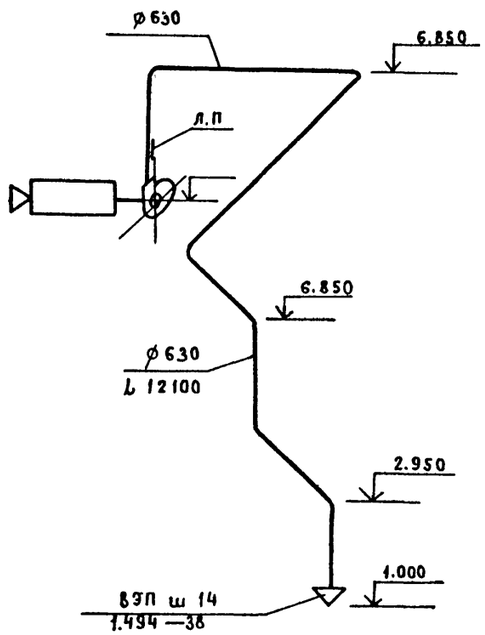

Инв.№ подл. | Подпись и дата | Взам. инв.№

				Т.П.503-1-32.85	ОВ
				Автотранспортное предприятие на 150 спецавтомашин для аэропортов ГА	
Привязан	Гл.инж.пр.	Стрелецкая	7.07.85	Главный корпус	Стадия: Р; Лист: 39; Листов:
	Нач.отд.	Куразенков	7.07.85		
	Рук.гр.	Варданова	7.07.85		
	Вед.инж.	Егоров	7.07.85	Схемы систем П14 ÷ П17	Ленаэропроект, Ленинград
Инв.№:	Инженер	Гавришева	7.07.85		

Нормоконтролер Самолетов

Формат А2

Альбом VI

В1

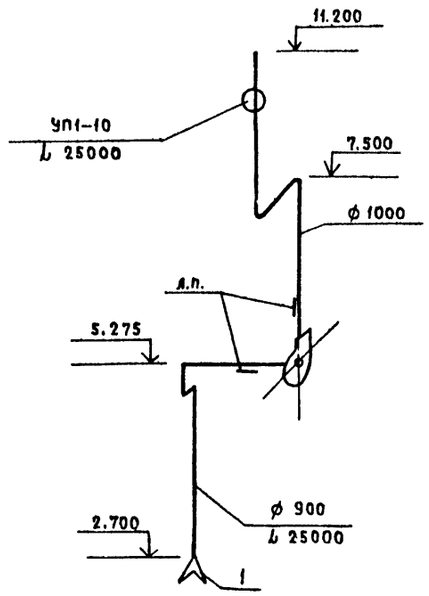

В2

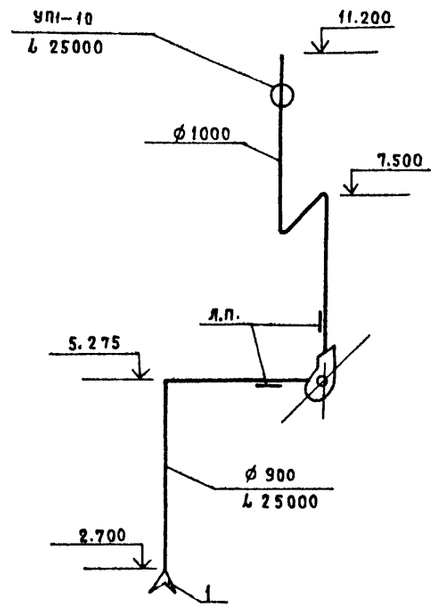

В3

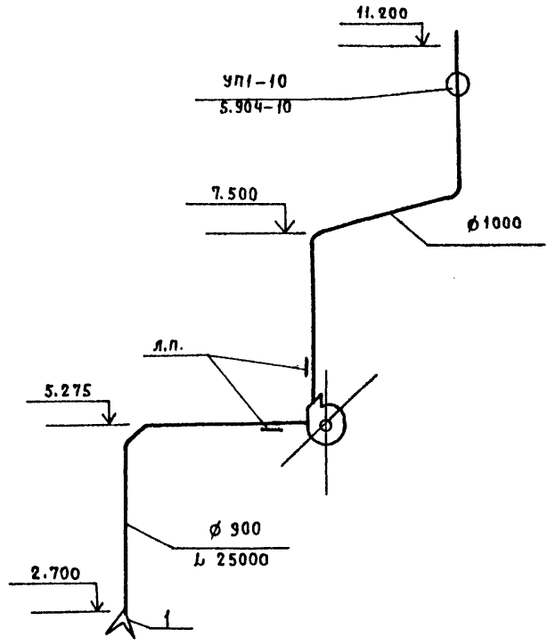

В4

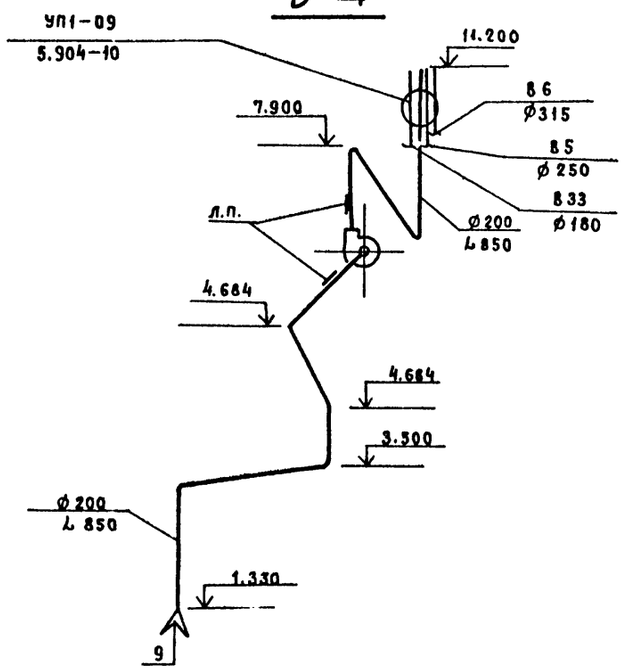

В5

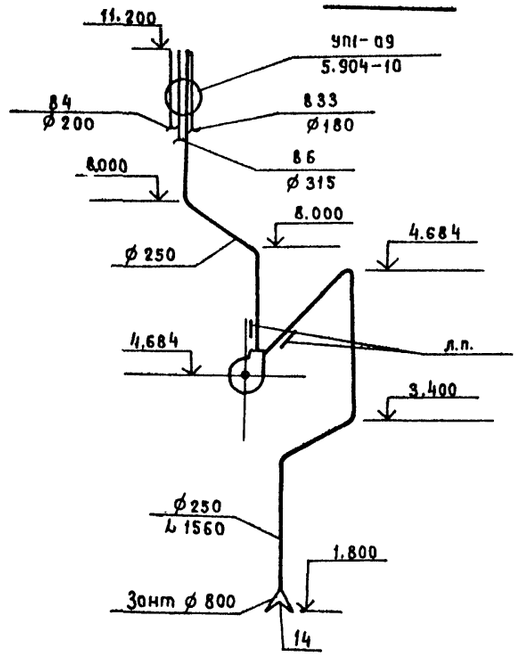

Факельный выброс

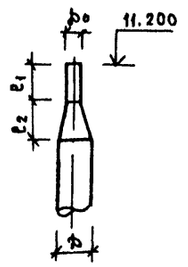

Размер мм	№ вентсистемы				
	В1	В2	В3	В4	В15
ф	1000	1000	1000	200	250
ф0	710	710	710	125	180
ℓ1	1800	1800	1800	310	450
ℓ2	1160	1160	1160	300	280

Инв. № подл. | Подпись и дата | Взам. инв. №

Привязан

Инв. №:

ГИП	Стрелецкая		7.07.85
Нач.отд.	Куразенков		7.07.85
Рук.гр.	Варданова		7.07.85
Вед.инж.	Егоров		7.07.85
Инженер	Гавришева		7.07.85

Т.П.503-1-32.85 ОВ

Автотранспортное предприятие на 150 спецавтомашин для аэропортов ГА

Главный корпус

Стадия	Лист	Листов
Р	40	

Схемы систем В1 ÷ В5

ЛЕНАЭРОПРОЕКТ Ленинград

Нормоконтролер Самолетов

Формат А2

Альбом VI

В 6

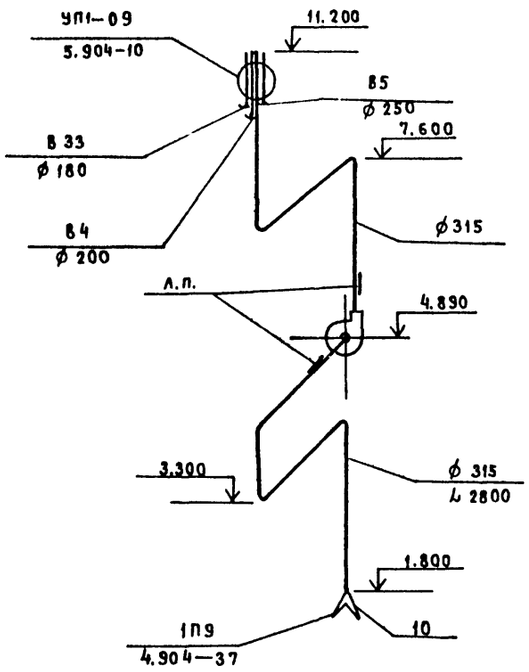

В 7

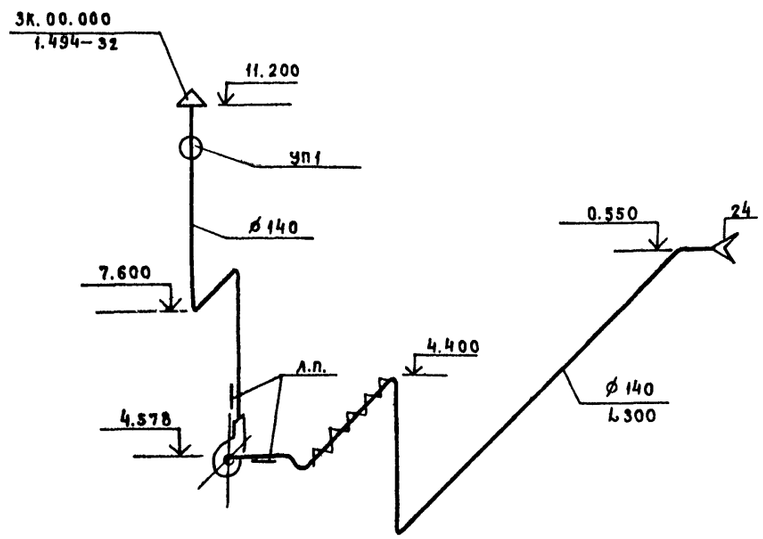

В 9

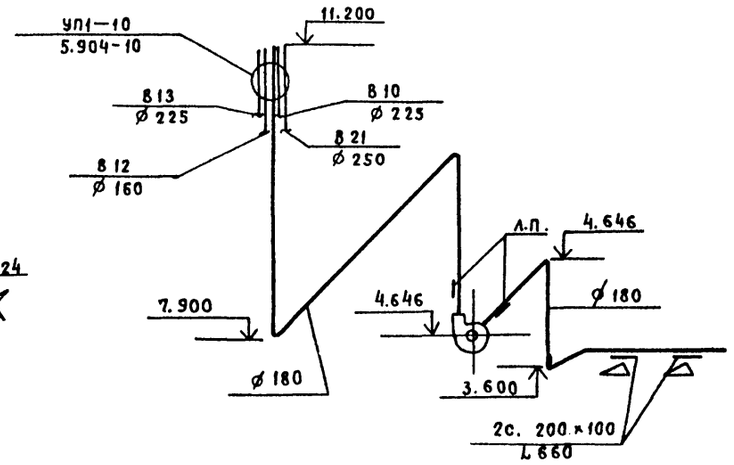

В 10

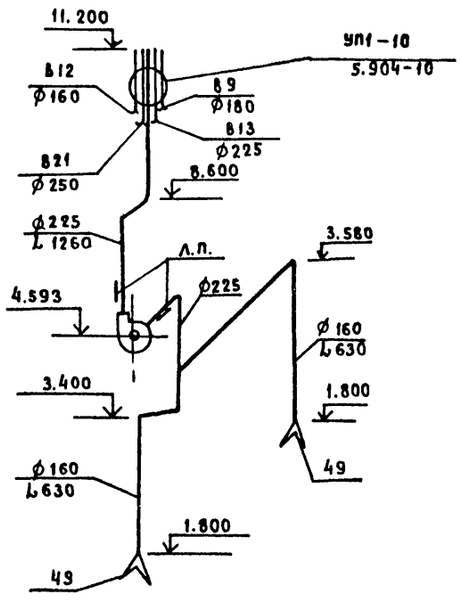

В 11

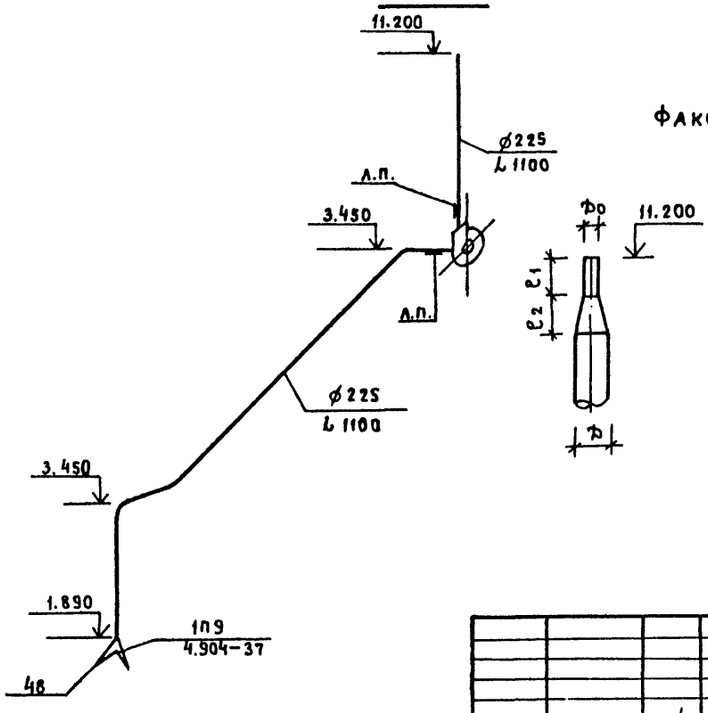

Факельный выброс

Размер мм	№ вентсистемы			
	В6	В9	В10	В11
D	315	180	225	225
Dо	250	110	200	160
e1	630	280	500	400
e2	260	280	100	260

Инв. № подл. | Подпись и дата | Взамен инв. №

Привязан

Инв. №:

ГИП	Стрелецкая		2.07.93
Нач.отд	Куразенков		2.07.93
Рук.гр.	Варданова		2.07.93
Вед.инж	Егоров		2.07.93
Инженер	Гавришева		2.07.93

Т.П. 503-1-32.85 ОВ

Автотранспортное предприятие на 150 спецавтомашин для аэропортов ГА

Главный корпус

Стадия	Лист	Листов
Р	41	

Схемы систем В7, В9 ÷ В11

ЛЕНАЭРОПРОЕКТ Ленинград

Нормоконтролер Самолетов

Альбом VI

В 12

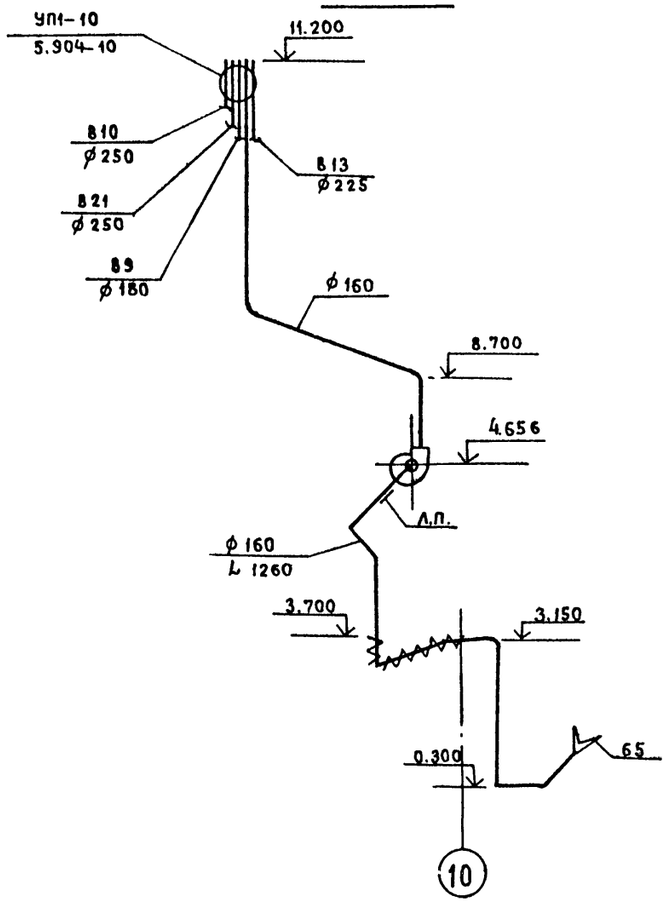

В 13

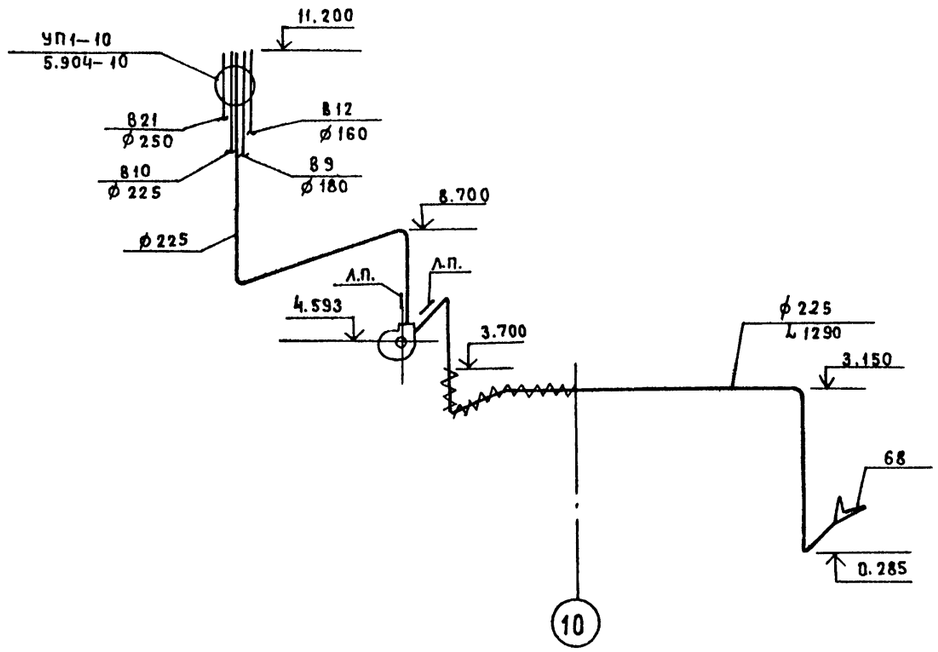

В 15

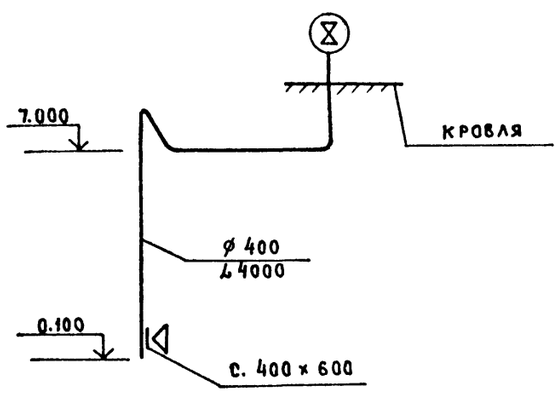

В 16

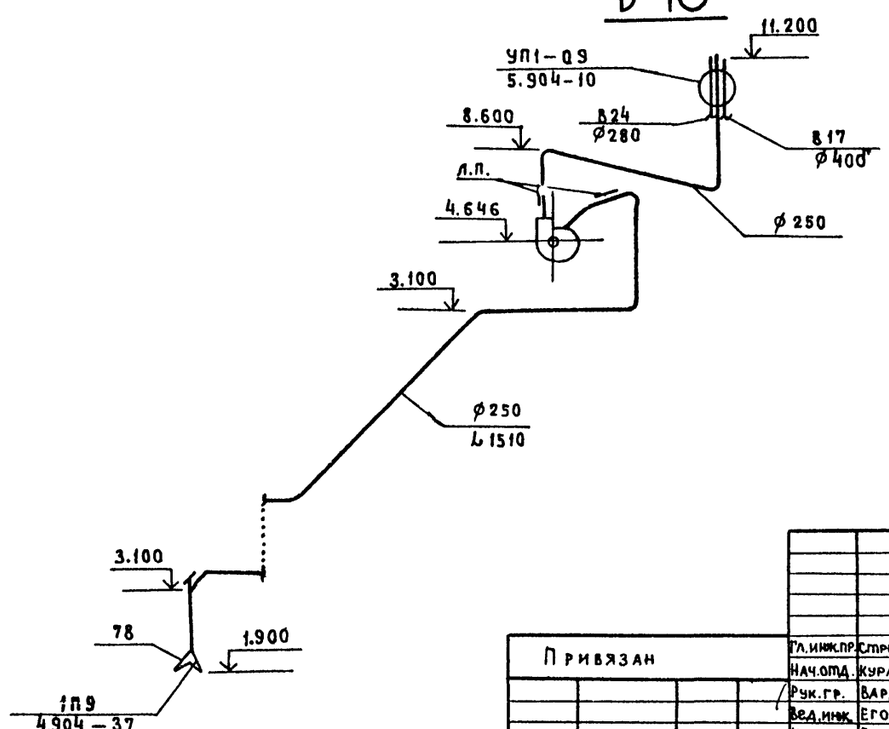

Факельный выброс,

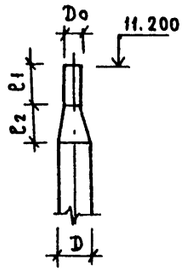

Размер мм	№ вентсистемы		
	В12	В13	В16
D	160	225	250
D_0	140	200	225
e_1	350	500	560
e_2	100	100	100

Инв.№ подл. | Подпись и дата | Взам.инв.№

Привязан

Инв.№

Гл.инж.пр.	Стрелецкая		7.07.83
Нач.отд.	Куразенков		7.07.83
Рук.гр.	Варданова		7.07.83
Вед.инж.	Егоров		7.07.83
Инженер	Гаврищева		7.07.83

Т.П.503-1-32.85 ОВ

Автотранспортное предприятие на 150 спецавтомашин для аэропортов ГА

Главный корпус

Стадия	Лист	Листов
Р	42	

Схемы систем В12, В13, В15, В16

ЛЕНАЭРОПРОЕКТ Ленинград

Нормоконтролер Самолетов

Формат А2

Альбом VI

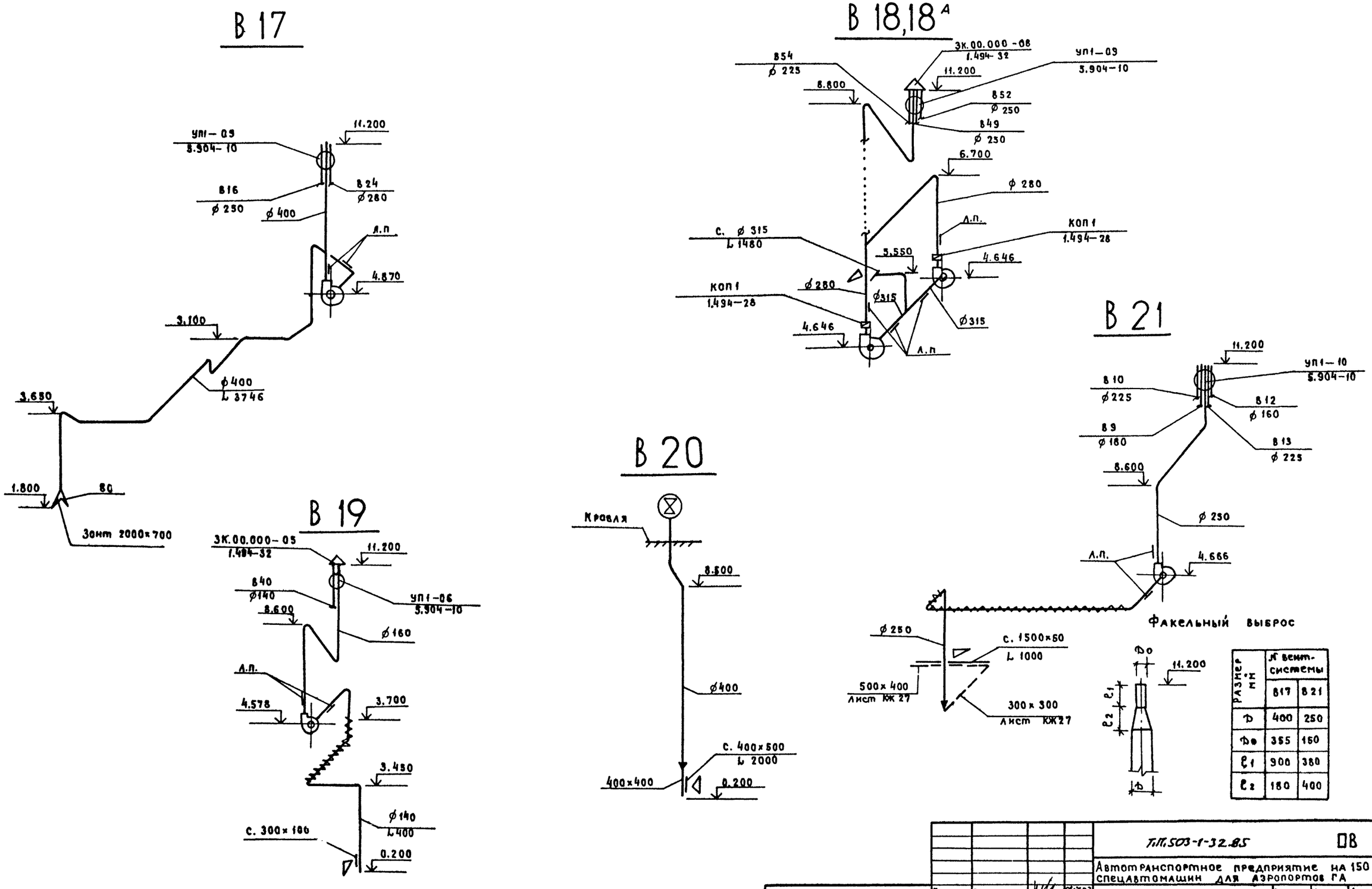

Размер мм	№ вент-системы	
	В17	В21
D	400	250
Do	355	150
ℓ1	900	380
ℓ2	180	400

Гл.инж.пр	Стрелецкая		7.07.83	
Нач.отд	Куразенков		7.07.83	
Рук.гр.	Варданова		7.07.83	
Вед.инж	Егоров		7.07.83	
Инженер	Гавришева		7.07.83	

Т.П.503-1-32.85 ПВ

Автотранспортное предприятие на 150 спецавтомашин для аэропортов ГА

Главный корпус

Стадия	Лист	Листов
Р	43	

Схемы систем В17 ÷ В21

Привязан

Инв. №:

Нормоконтролер Самолетов

Формат А2

Инв. № подл. | Подпись и дата | Взам. инв. №

Альбом VI

В 22

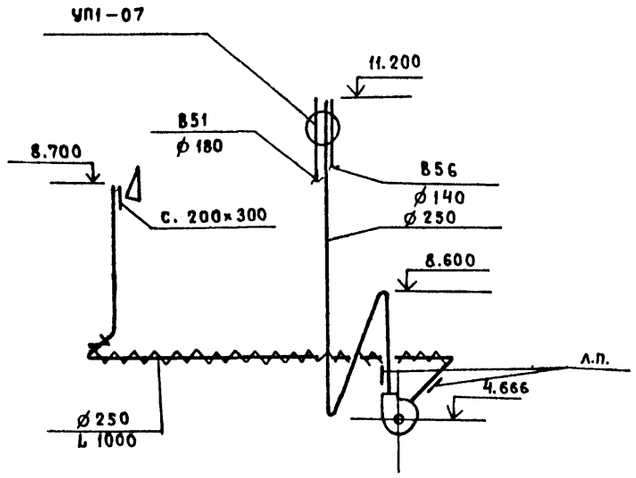

В 27, 27А

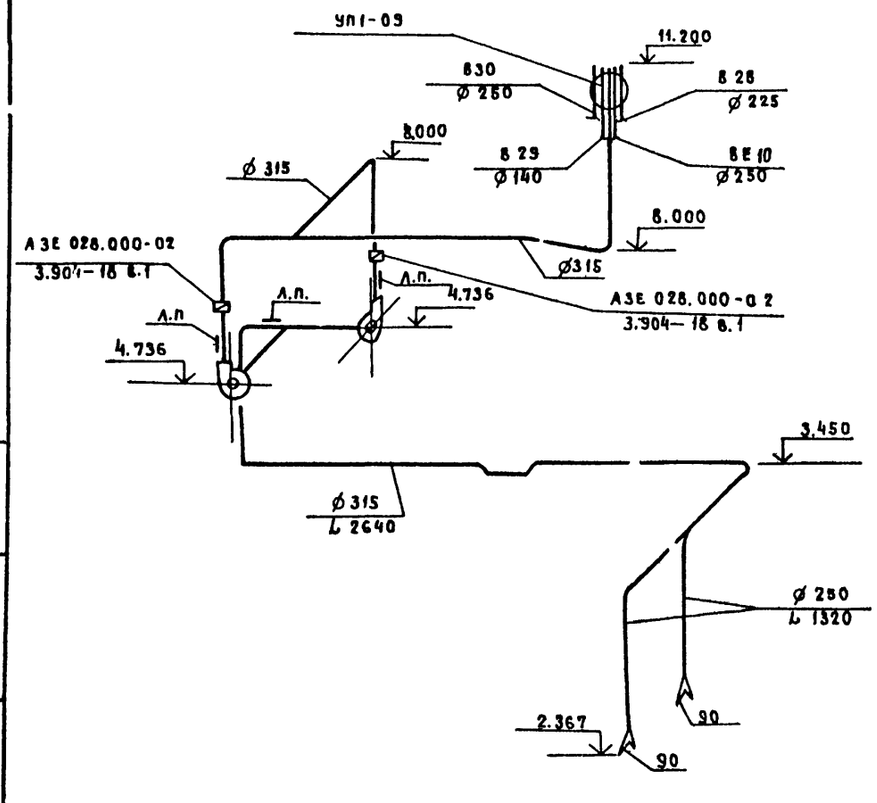

В 24

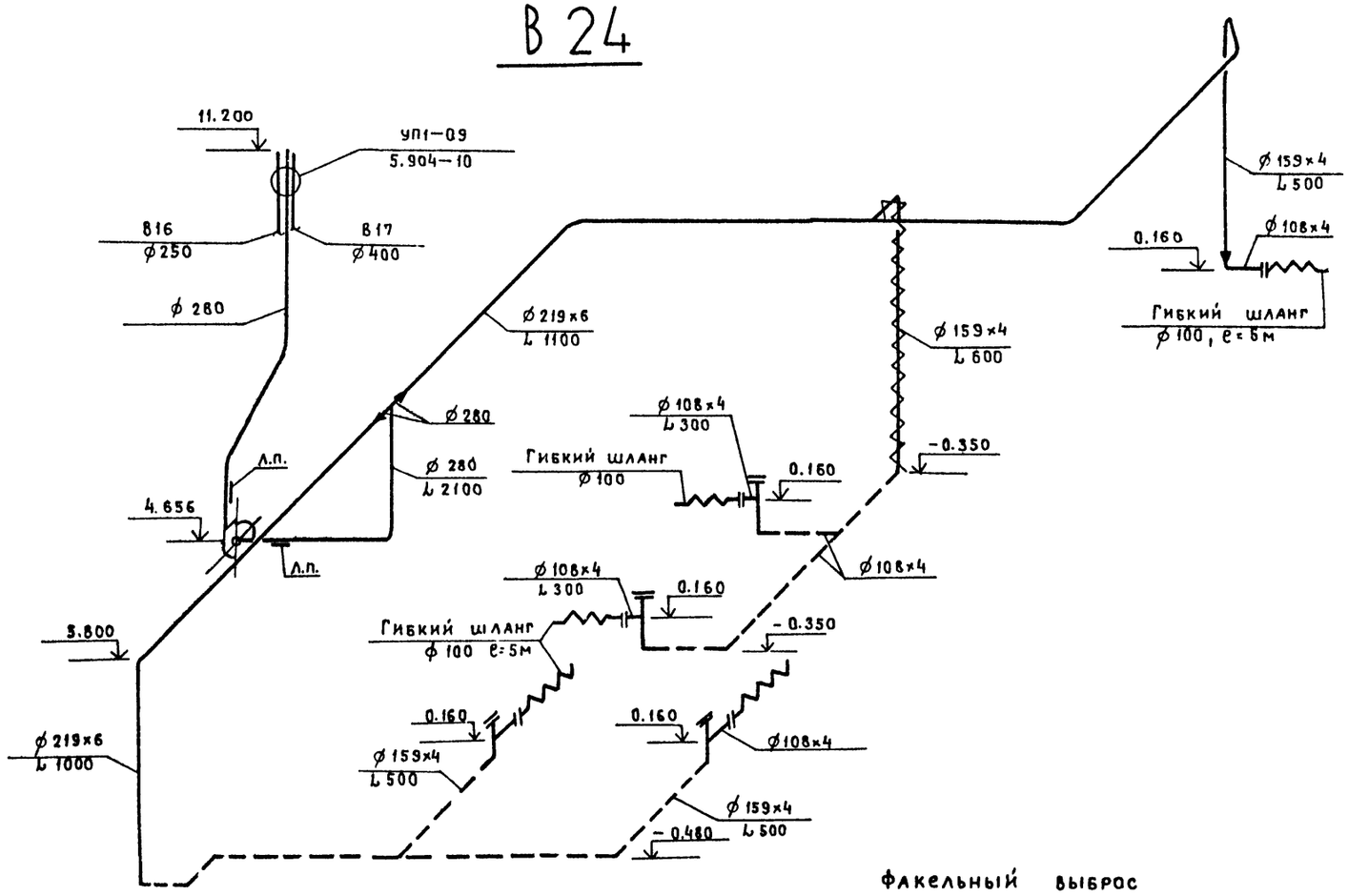

Факельный выброс

В 28

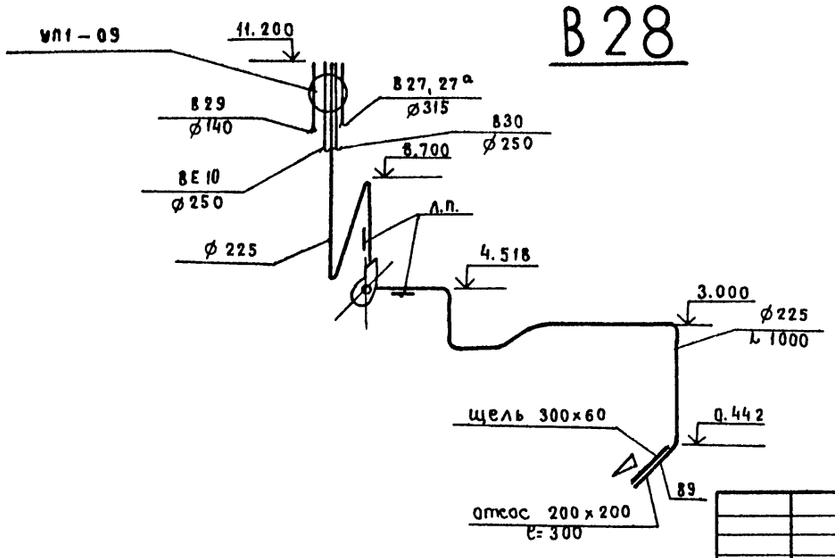

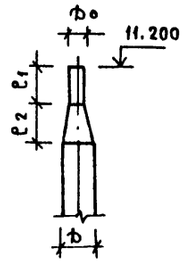

Размер мм	№ вентсистемы			
	В22	В24	В27	В28
D	250	280	315	225
Dо	160	200	250	140
ℓ1	400	500	630	350
ℓ2	360	320	260	340

Инв. № подл. | Подпись и дата | Взамен инв. №

Привязан

Инв. №:

Гл. инж. пр	Стрелецкая		7.07.83
Нач. отд.	Куразенков		7.07.83
Рук. гр.	Варданова		7.07.83
Вед. инж.	Егоров		7.07.83
Инженер	Гаврилева		7.07.83

ТП. 503-1-32.85 ОВ

Автотранспортное предприятие на 150 спецавтомашин для аэропортов ГА

Главный корпус

Стадия	Лист	Листов
Р	44	

Схемы систем В22, В24, В27, 27А, В28

ЛЕНАЭРОПРОЕКТ Ленинград

Альбом VI

В 29

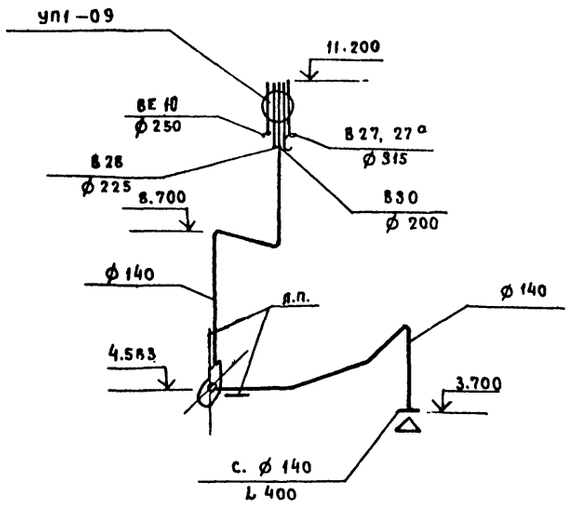

В 30

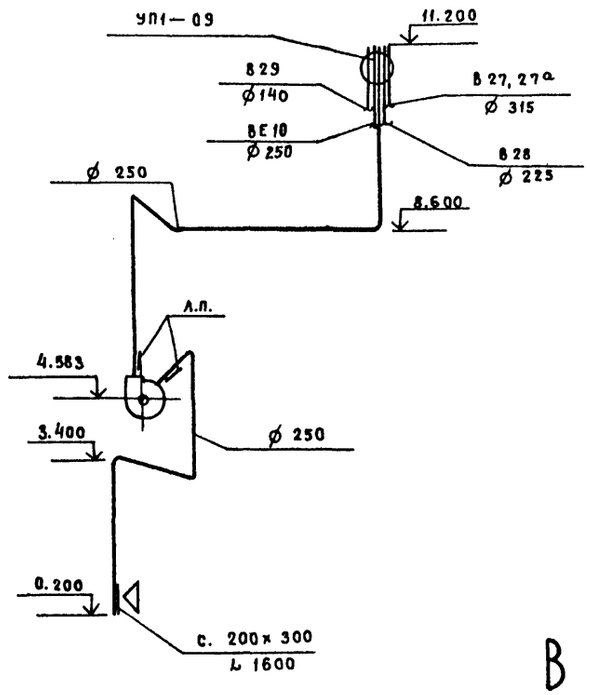

В 31

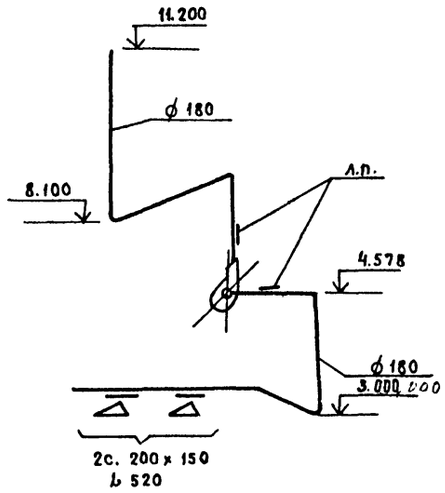

В 32, В 32А

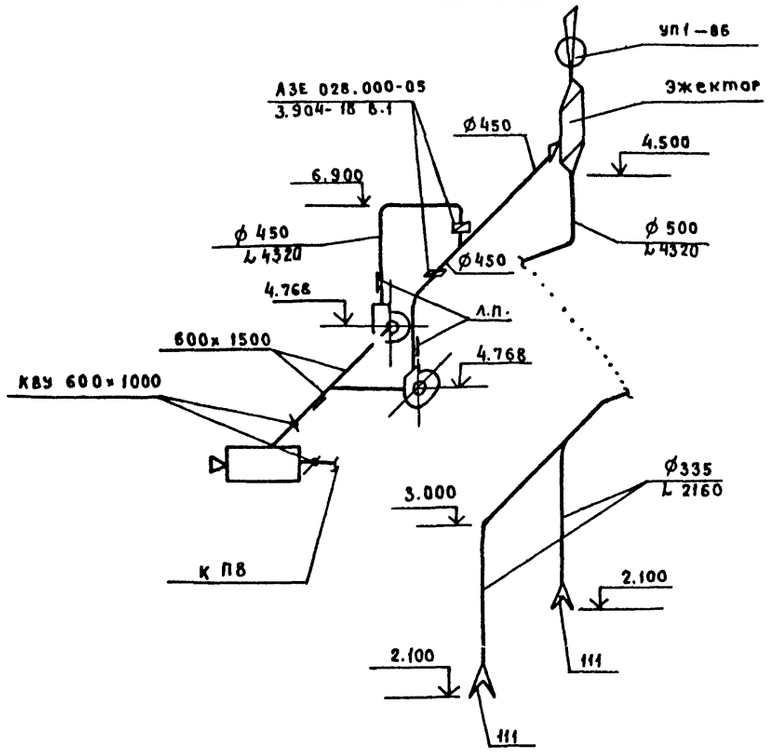

В 33

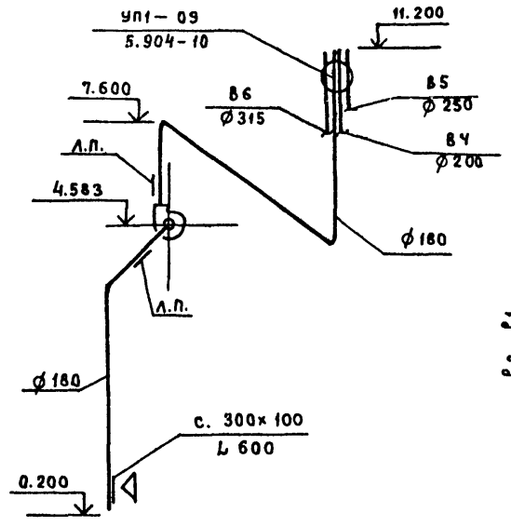

Факельный выброс

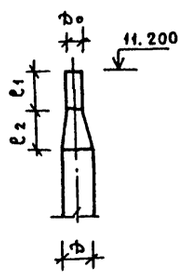

Размер мм	N вентсистемы		
	В29	В30	В33
D	140	250	180
Dо	125	180	110
d1	310	450	260
d2	100	280	280

Привязан

Инв. №

Гл.инж.пр	Стрелецкая			7.07.93
Нач.отд	Куравенков			7.07.93
Рук.гр.	Варданова			7.07.93
Вед.инж	Егоров			7.07.93
Инженер	Гавришева			7.07.93

Т.П.503-1-32.85 ОВ

Автотранспортное предприятие на 150 спецавтомашин для аэропортов ГА

Главный корпус

Стадия Р | Лист 45 | Листов

Схемы систем В29 ÷ В33

ЛЕНАЭРОПРОЕКТ Ленинград

Нормоконтролер Самолетов

Формат А2

Инв. № подл. | Подпись и дата | Взамен инв.№

Альбом VI

В34

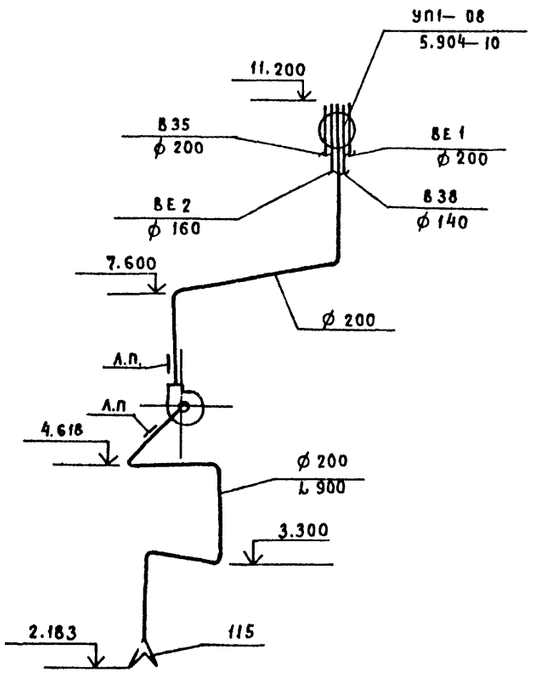

В35

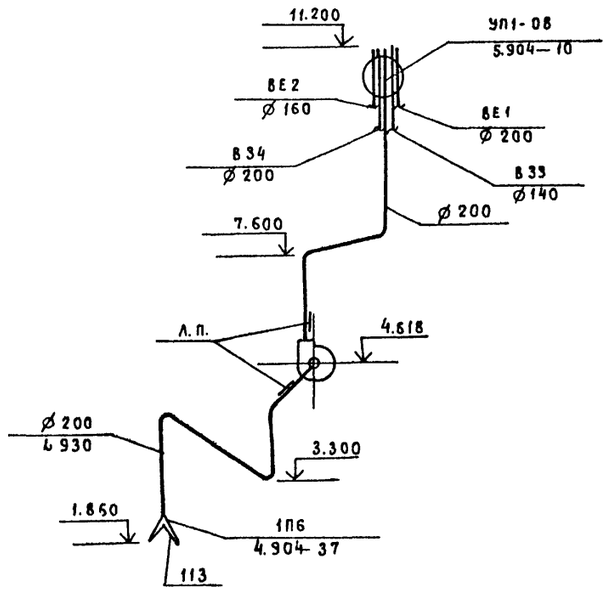

В36

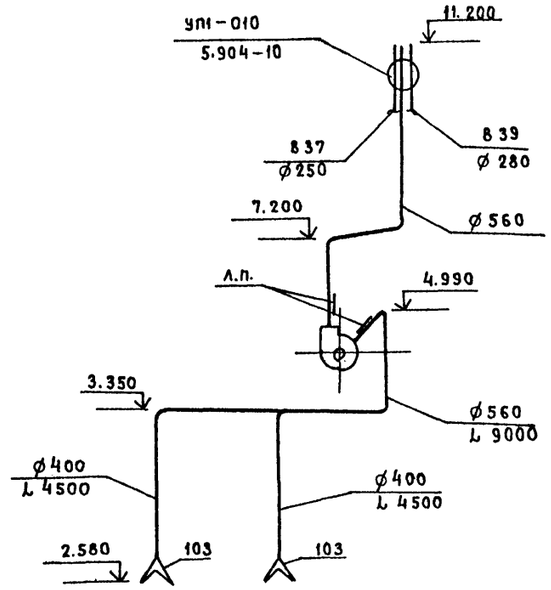

В37

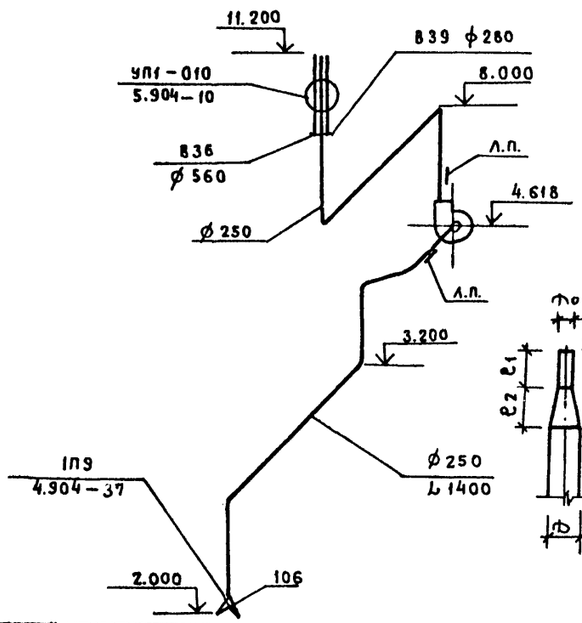

В38

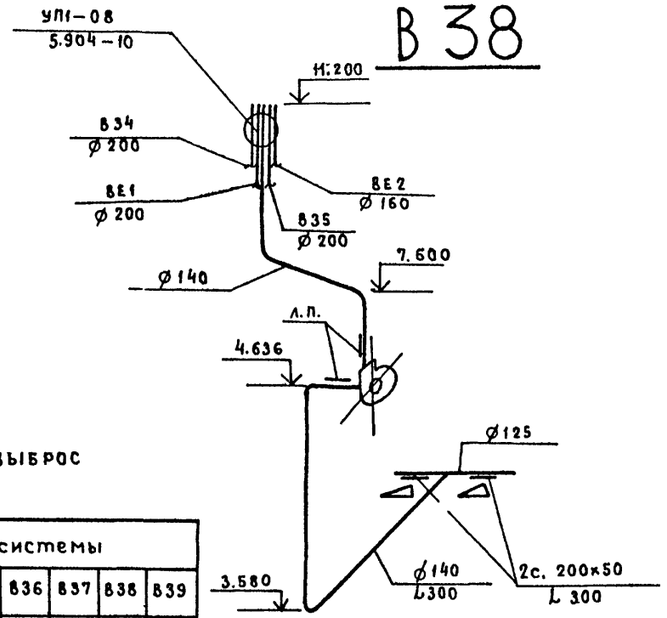

В39

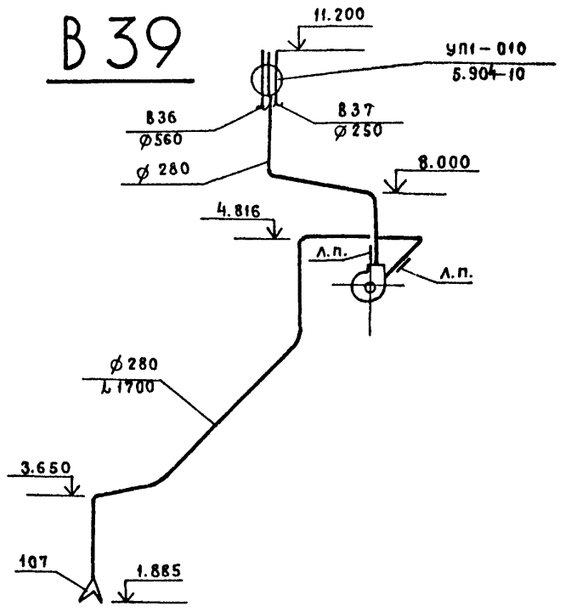

Факельный выброс

Размер мм.	№ вентсистемы					
	В34	В35	В36	В37	В38	В39
D	200	200	560	250	140	280
D₀	140	140	450	180	100	200
e₁	350	350	1120	450	250	500
e₂	240	240	440	280	160	320

Т.П. 503-1-32.85 ОВ

Автотранспортное предприятие на 150 спецавтомашин для аэропортов ГА

Главный корпус

Стадия	Лист	Листов
Р	46	

Схемы систем В34 ÷ В39

ЛЕНАЭРОПРОЕКТ Ленинград

Гл.инж.пр	Стрелецкая	10.84
Нач.отд	Куразенков	10.84
Рук.гр.	Варданова	10.84
Вед.инж	Егоров	10.84
Инженер	Гаврищева	10.84

Привязан

Инв. №

Нормоконтролер Самолетов

Формат А2

Инв. № подл. | Подпись и дата | Взамен инв. №

Альбом VI

В40

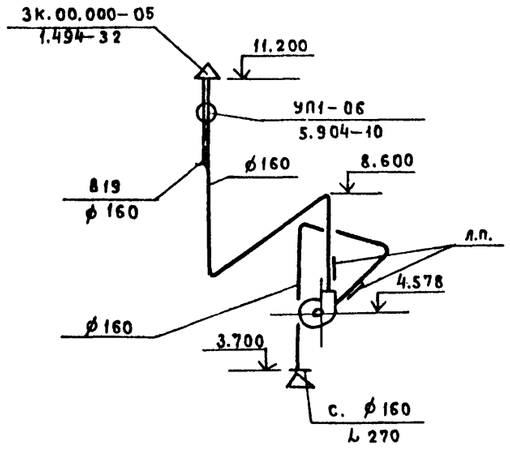

В44

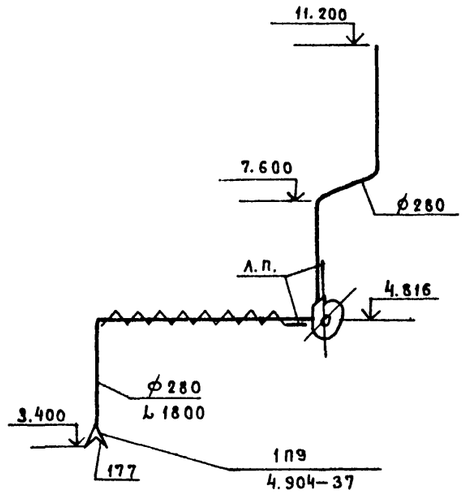

В45

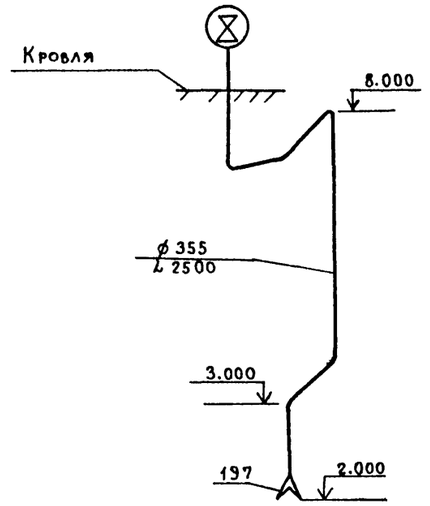

В47

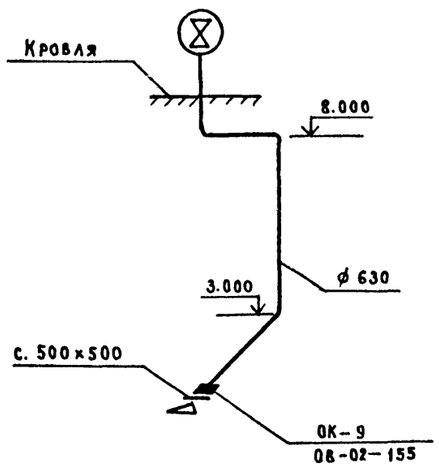

В48

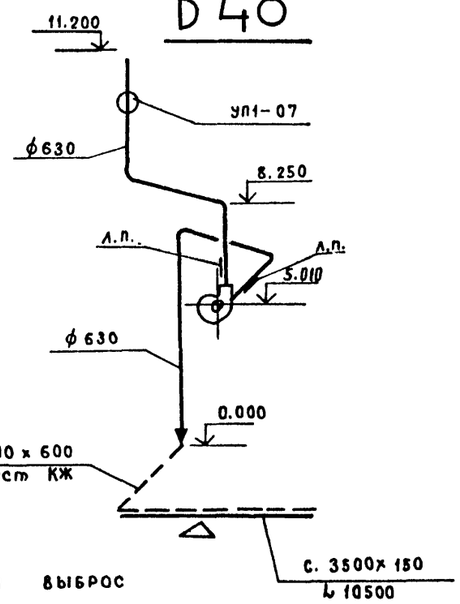

В49

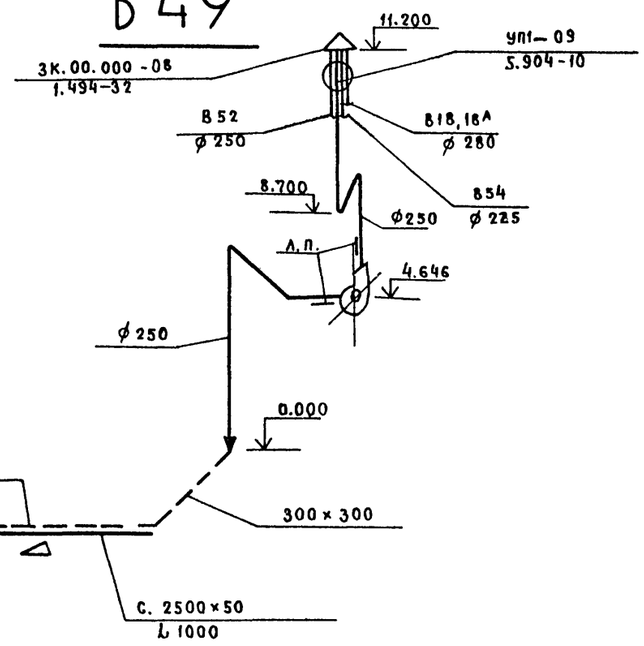

Факельный выброс

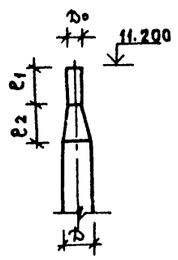

Размер мм	N вент-системы	
	В44	В48
D	280	630
Dо	200	500
ℓ1	500	1250
ℓ2	320	520

Привязан

Инв. №:

Взам. инв. №

Подпись и дата

Инв. № подл.

Гл.инж.пр.	Стрелецкая		7.07.83	
Нач.отд.	Куразенков		7.07.83	
Рук.гр.	Варданова		7.07.83	
Вед.инж.	Егоров		7.07.83	
Инженер	Гавришева		7.07.83	

Т.П.503-1-32.85 ОВ

Автотранспортное предприятие на 150 спецавтомашин для аэропортов ГА

Главный корпус

Стадия	Лист	Листов
Р	47	

Схемы систем В40, В44, В45, В47, ÷ В49

ЛЕНАЭРОПРОЕКТ Ленинград

Нормоконтролер Самолетов

Формат А2

Альбом VI

В50

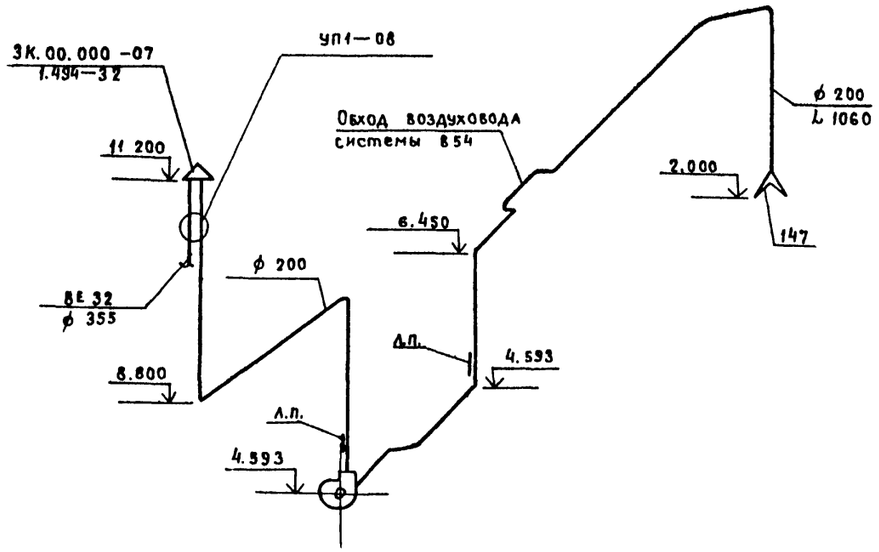

В51

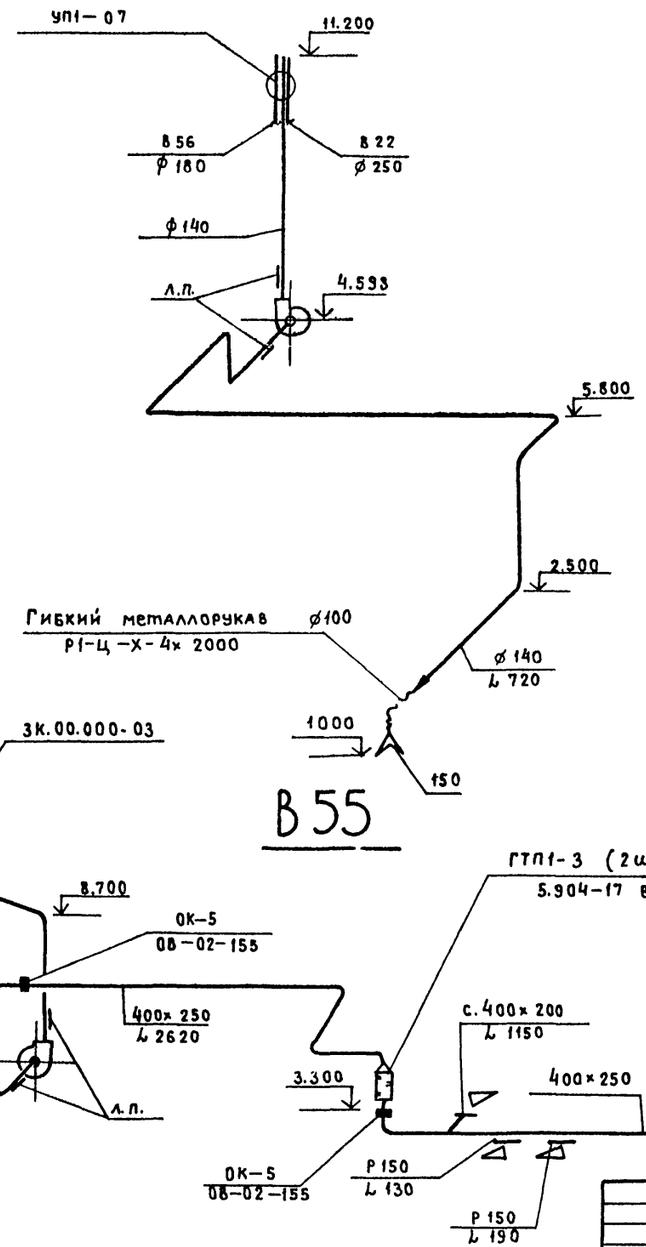

В52

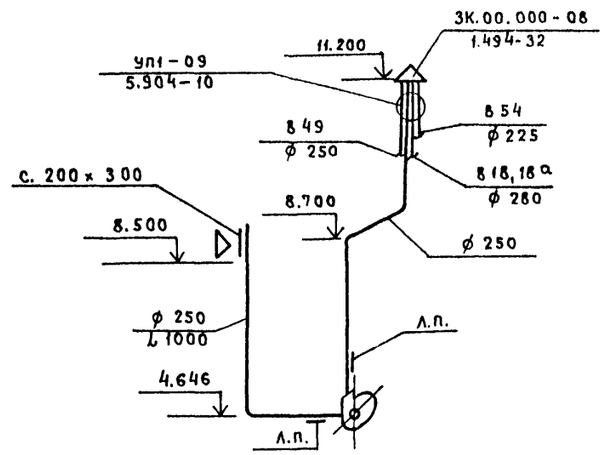

В54

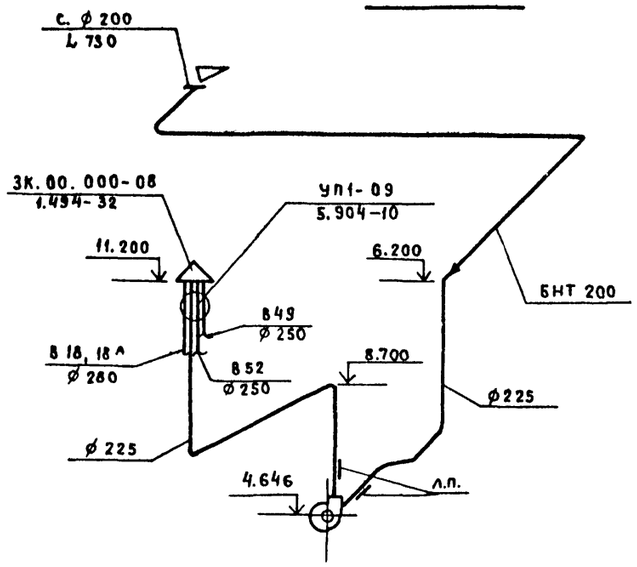

В55

Факельный выброс

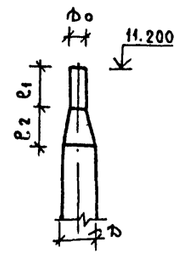

Размер мм	N вент системы
	В51
d	140
Dо	125
l_1	310
l_2	100

Инв. № подл. | Подпись и дата | Взамен инв. №

Привязан

Инв. №

Гл.инж.пр	Стрелецкая		
Нач.отд	Куразенков		
Рук.гр.	Варданова		
Вед.инж	Егоров		
Инженер	Гаврищева		

ТП.503-1-32.85 ОВ

Автотранспортное предприятие на 150 спецавтомашин для аэропортов ГА

Главный корпус

Стадия	Лист	Листов
Р	48	

Схемы систем В50÷В52; В54, В55

ЛЕНАЭРОПРОЕКТ Ленинград

Нормоконтролер Самолетов

Формат А2

Альбом VI

В 56

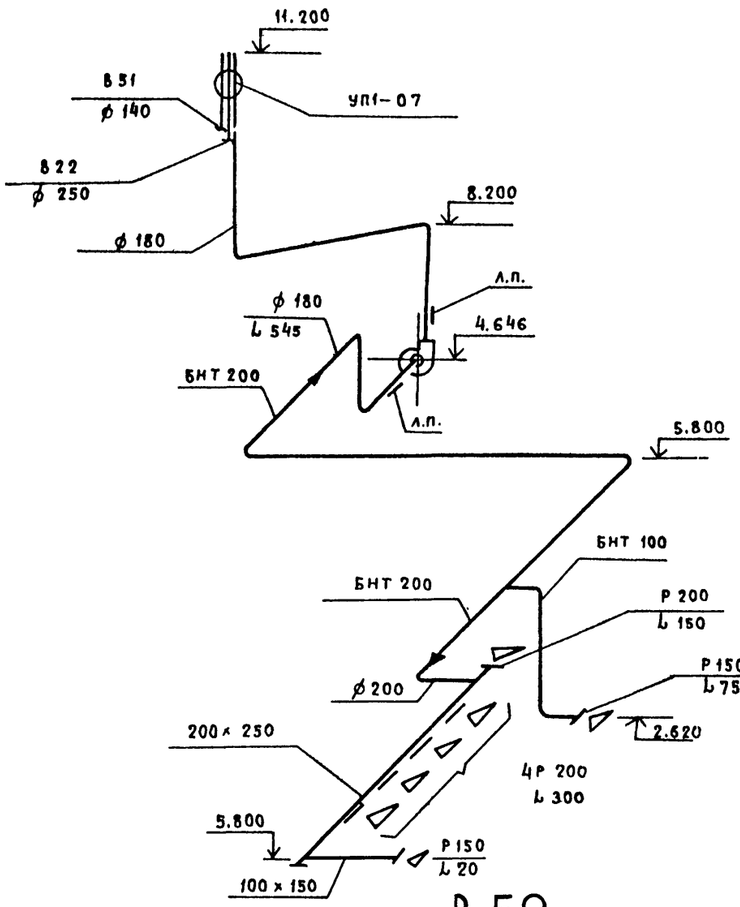

В 57

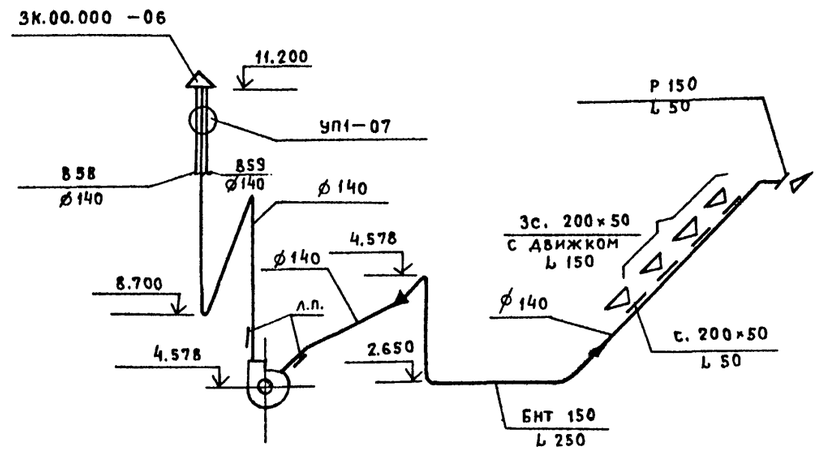

В 60

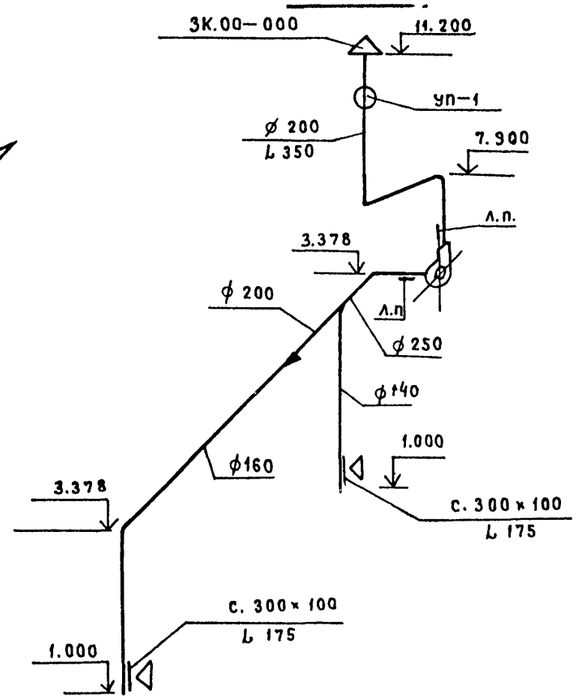

В 59

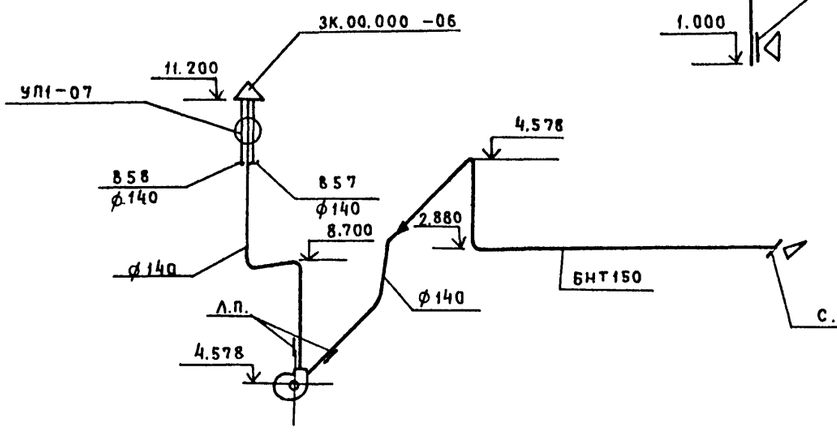

Факельный выброс

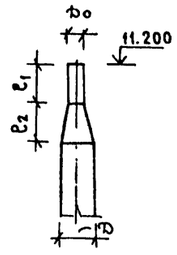

	№ вент системы
	В56
D	180
Dо	140
ℓ_1	350
ℓ_2	160

В 58

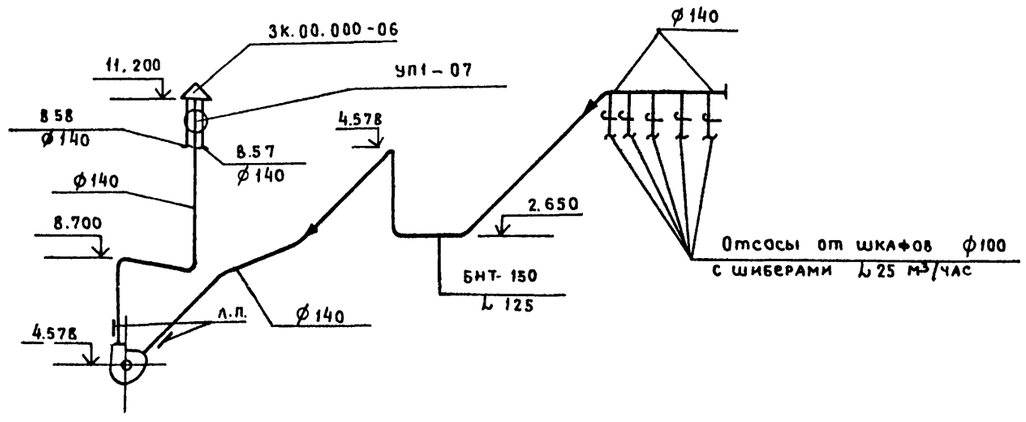

Инв. № подл. | Подпись и дата | Взамен инв. №

Привязан				Т.П.503-1-32.85	ОВ
				Автотранспортное предприятие на 150 спецавтомашин для аэропортов ГА	
	Гл.инж.пр	Стрелецкая		Главный корпус	Стадия: Р; Лист: 49; Листов:
	Нач.отд	Куразенков			
	Рук.гр.	Варданова			
	Ведущ.инж	Егоров		Схемы систем В56 ÷ В60	ЛЕНИНГРАДСКОЕ ПРОЕКТ Ленинград
Инв. №:	Инженер	Гавришева			

Нормоконтролер Самолетов

Формат А2

Альбом VI

ВЕ1, ВЕ2

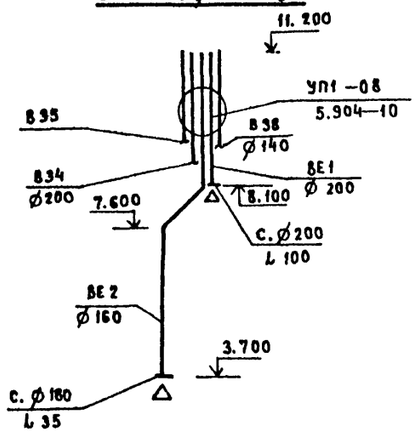

ВЕ3

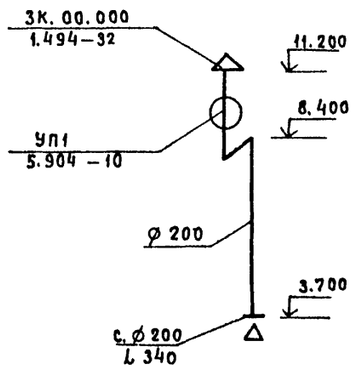

ВЕ4, ВЕ5, ВТ1

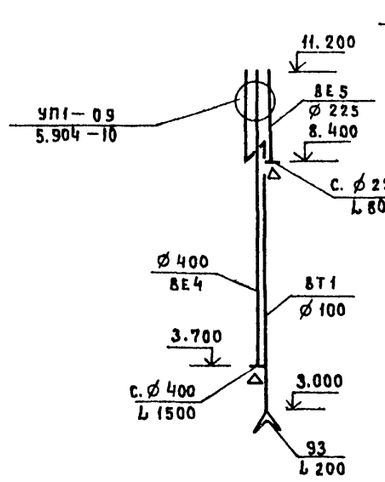

ВЕ6

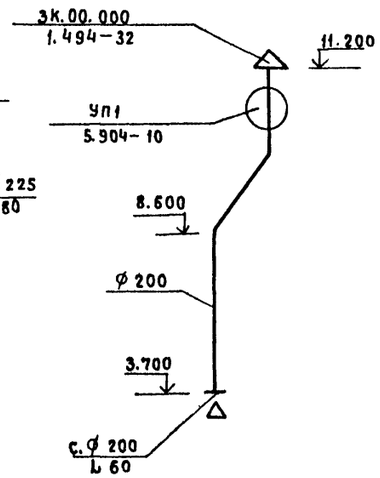

ВЕ7, ВЕ8, ВЕ9

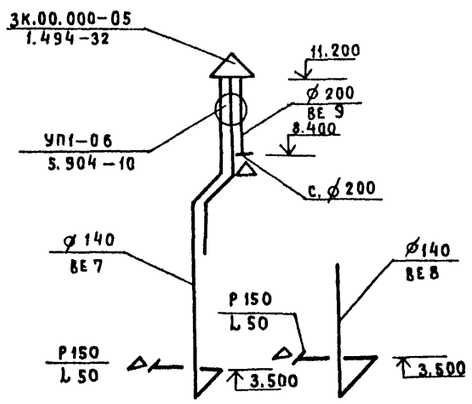

ВЕ10

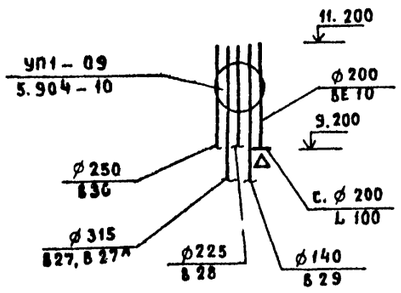

ВЕ11

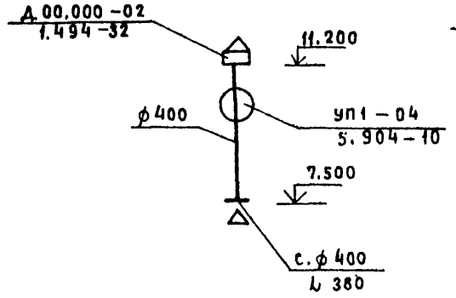

ВЕ12

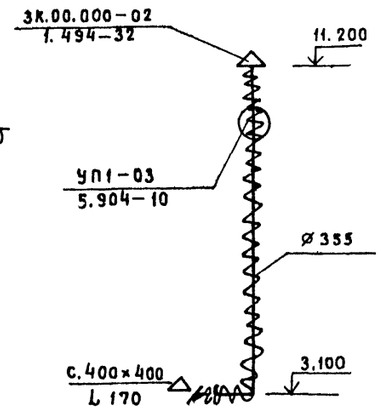

ВЕ13

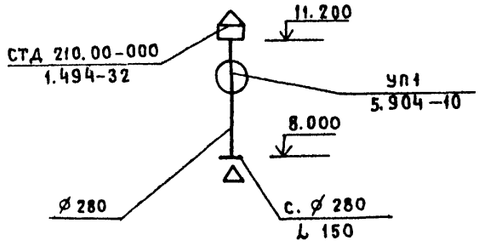

ВЕ14

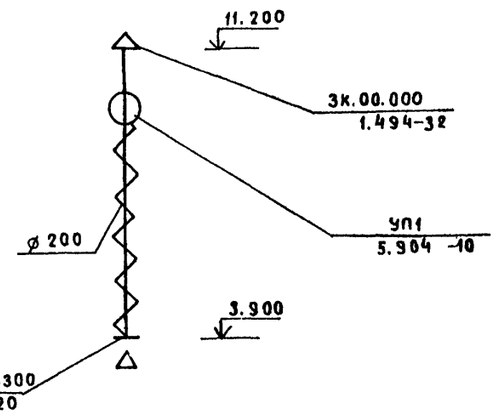

ВЕ15

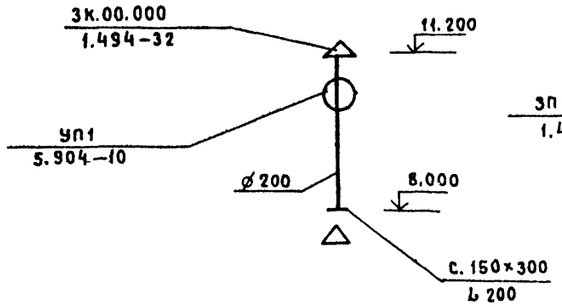

ВЕ35

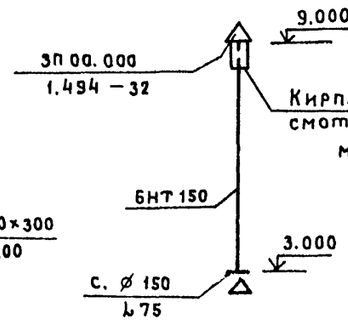

ВЕ36÷ВЕ40

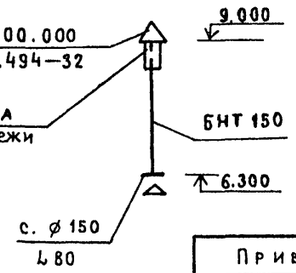

Инв. № подл. | Подпись и дата | Взамен инв. №

Привязан

Инв. №

Гл.инж.пр	Стрелецкая		70783	
Нач.отд.	Куразенков		70783	
Рук. гр.	Варданова		70783	
Вед.инж.	Егоров		70783	
Инженер	Свиристилева		70783	

Т.П.503-1-32.85 ОВ

Автотранспортное предприятие на 150 спецавтомашин для аэропортов ГА

Главный корпус

Стадия	Лист	Листов
Р	50	

Схемы систем ВЕ1÷ВЕ15, ВЕ35÷ВЕ40, ВТ1.

ЛЕНАЭРОПРОЕКТ Ленинград

Нормоконтролер Самолетов

Формат А2

Альбом VI

ВЕ16

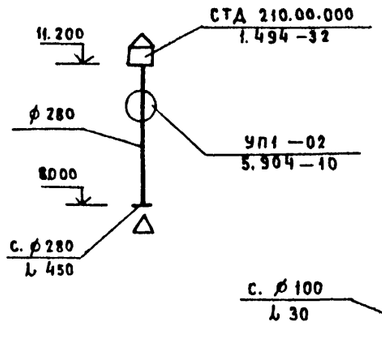

ВЕ17

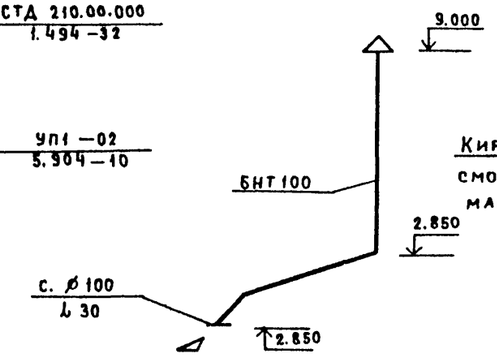

ВЕ18

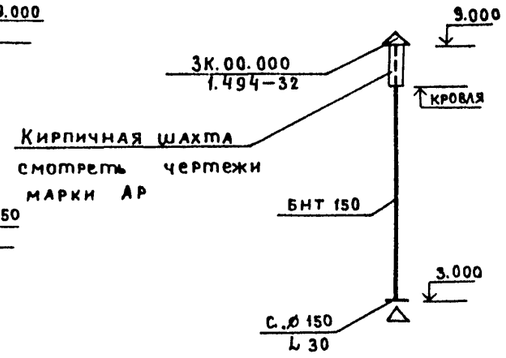

ВЕ19, ВЕ29 ÷ ВЕ31

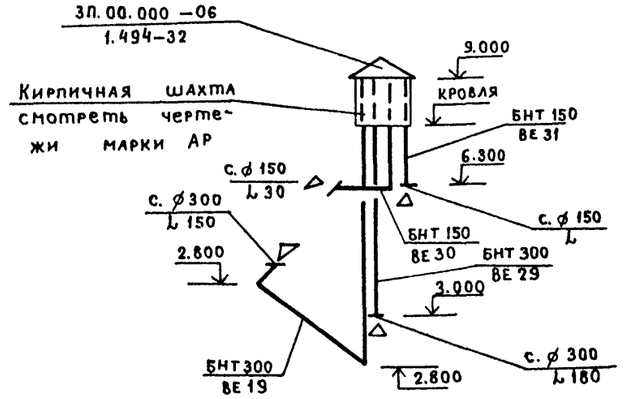

ВЕ20, ВЕ21

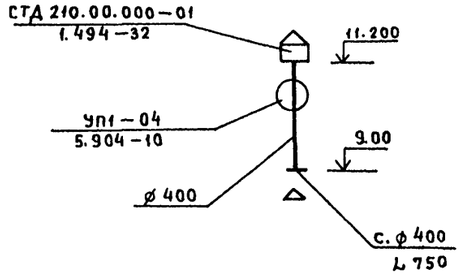

ВЕ22

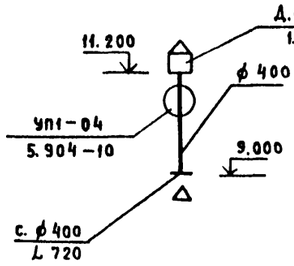

ВЕ23

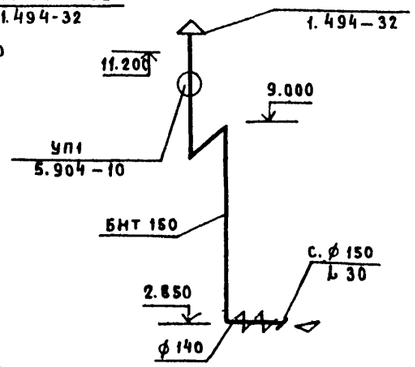

ВЕ24

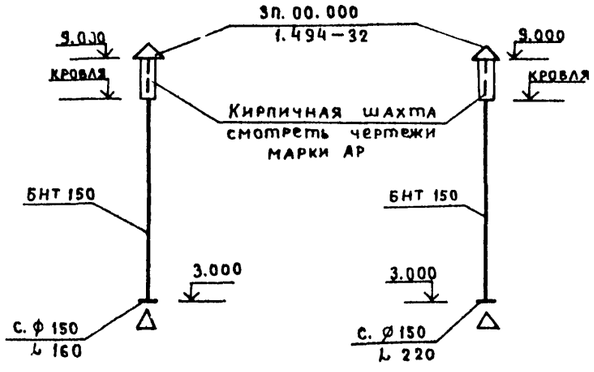

ВЕ25

ВЕ26 ÷ ВЕ28

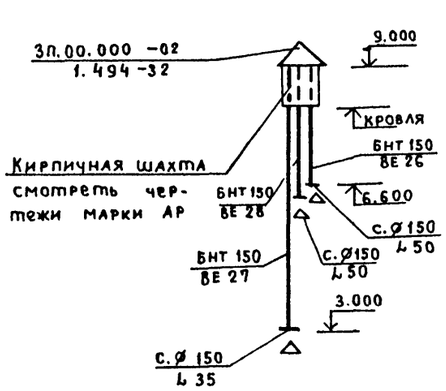

ВЕ32

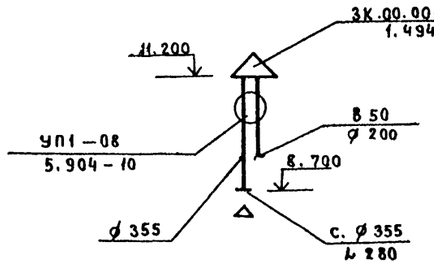

ВЕ33

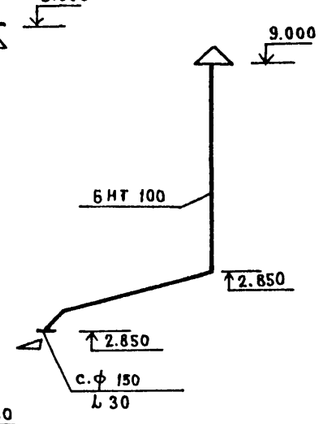

ВЕ34

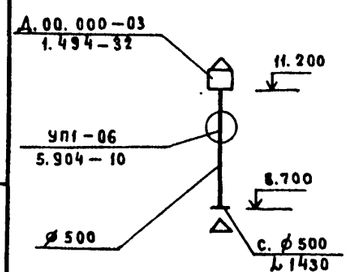

ВТ2, ВТ3

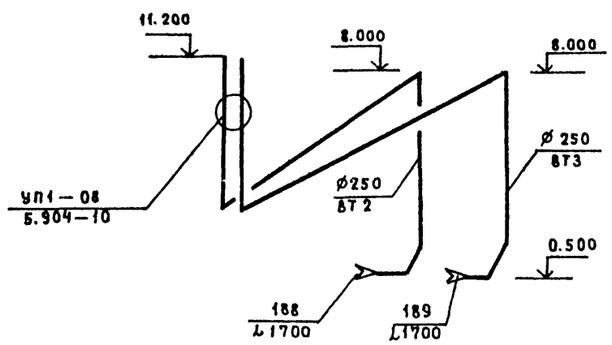

РУ1

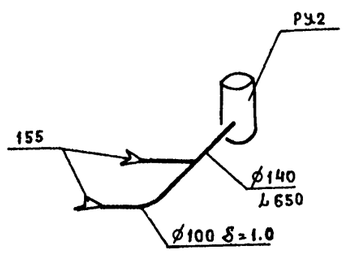

РУ2

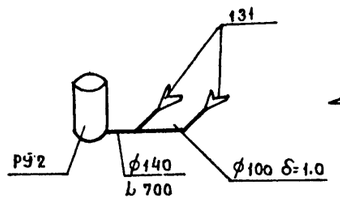

Инв. № подл. | Подпись и дата | Взамен инв. №

				Т.П.503-1-32.85	ОВ
				Автотранспортное предприятие на 150 спецавтомашин для аэропортов ГА	
Привязан				Главный корпус	Стадия: Р; Лист: 51; Листов:
Инв. №				Схемы систем ВЕ16÷ВЕ34, ВТ2, ВТ3, РУ1, РУ2.	ЛЕНАЭРОПРОЕКТ Ленинград
Гл. инж. пр.	Стрелецкая		7.07.83		
Нач. отд.	Кураженков		7.07.83		
Рук. гр.	Варданова		7.07.83		
Вед. инж.	Егоров		7.07.83		
Инженер	Свиристилев		7.07.83		

Нормоконтролер Самолетов

Формат А2

Альбом VI

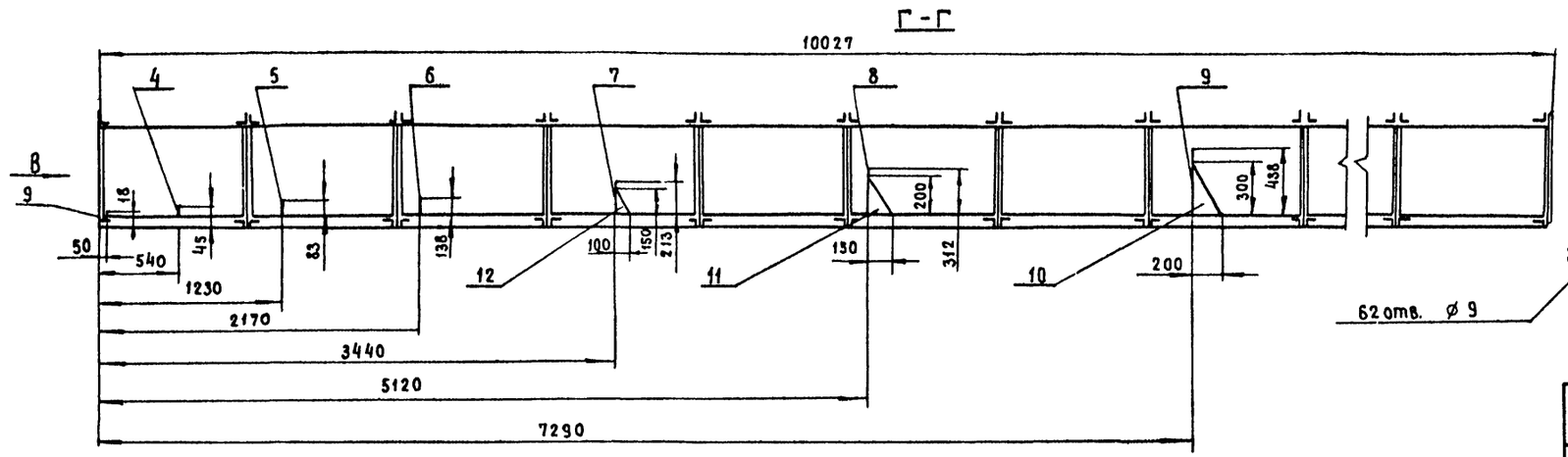

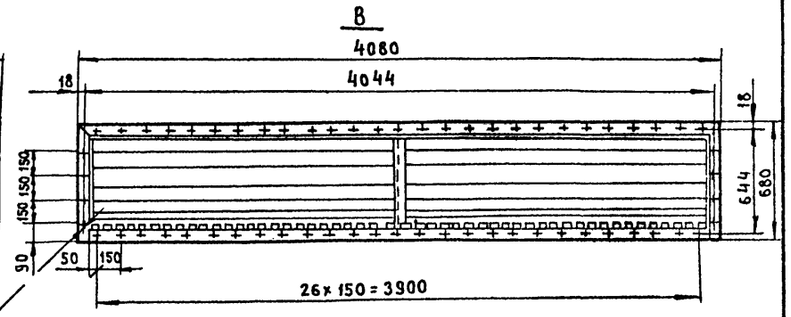

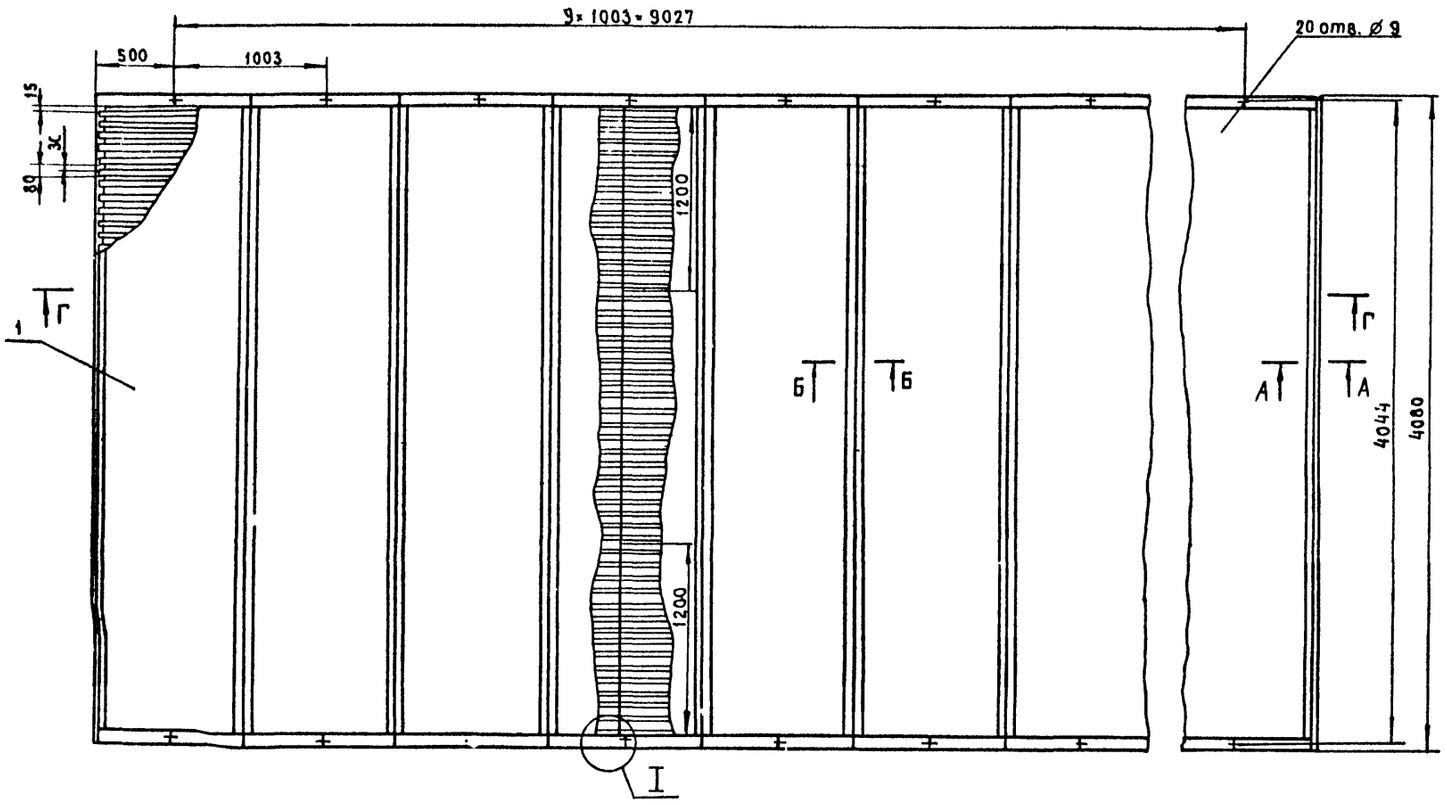

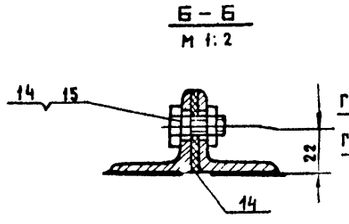

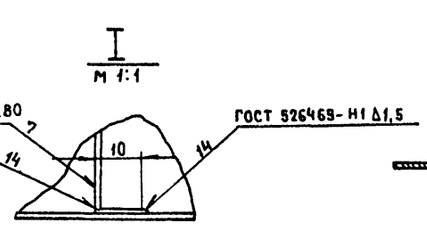

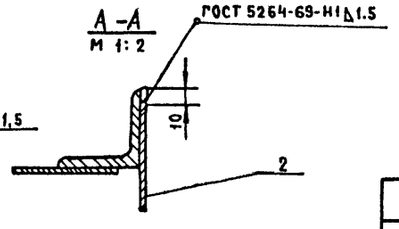

Марка, поз.	Обозначение	Наименование	Кол.	Масса ед. кг.	Примечание
1		Секция воздухо-			
		распределителя			
		из стали			
		Б 1.5 ГОСТ 19903-74 * / Ст. 3 ГОСТ 16523-70 *	10	129.5	
2		Лист из стали			
		Б 1.5 ГОСТ 19903-74 * / Ст. 3 ГОСТ 16523-70 *			
		разм. 660×4060	1	31.8	
3		Лист Б 1.5 Ст. 3	1	0.92	
4		Лист Б 1.5 Ст. 3	1	2.2	
5		Лист Б 1.5 Ст. 3	1	4.4	
6		Лист Б 1.5 Ст. 3	1	7.1	
7		Лист Б 1.5 Ст. 3	1	10.0	
8		Лист Б 1.5 Ст. 3	1	15.0	
9		Лист Б 1.5 Ст. 3	1	21.0	
10		Ребро Б 1.5 Ст. 3	2	0.09	
11		Ребро Б 1.5 Ст. 3	2	0.18	
12		Ребро Б 1.5 Ст. 3	2	0.36	
13		Резиновая прокладка 4×40 по			
		ГОСТ 6467-69	85		м. п
14		Болт М8×20 по			
		ГОСТ 7798-70 *	558	0.013	
15		Гайка М8 по			
		ГОСТ 5915-70 *	558	0.005	

Инв. № подл. | Подпись и дата | Взамен инв. №

Привязан

Инв. №:

Гл. инж. пр.	Стрелецкая		7.83
Нач. отд.	Кураженков		7.83
Рук. гр.	Варданова		7.83
Вед. инж.	Егоров		7.83
Инженер	Свиристилев		7.83

Т.П. 503-1-32.85 ОВ

Автотранспортное предприятие на 150 спецавтомашин для аэропортов ГА

Главный корпус

Стадия	Лист	Листов
Р	52	

Воздухораспределитель №1.

ЛЕНАЭРОПРОЕКТ Ленинград

Нормоконтролер Самолетов

Формат А2

Альбом VI

План на отм. 0.000

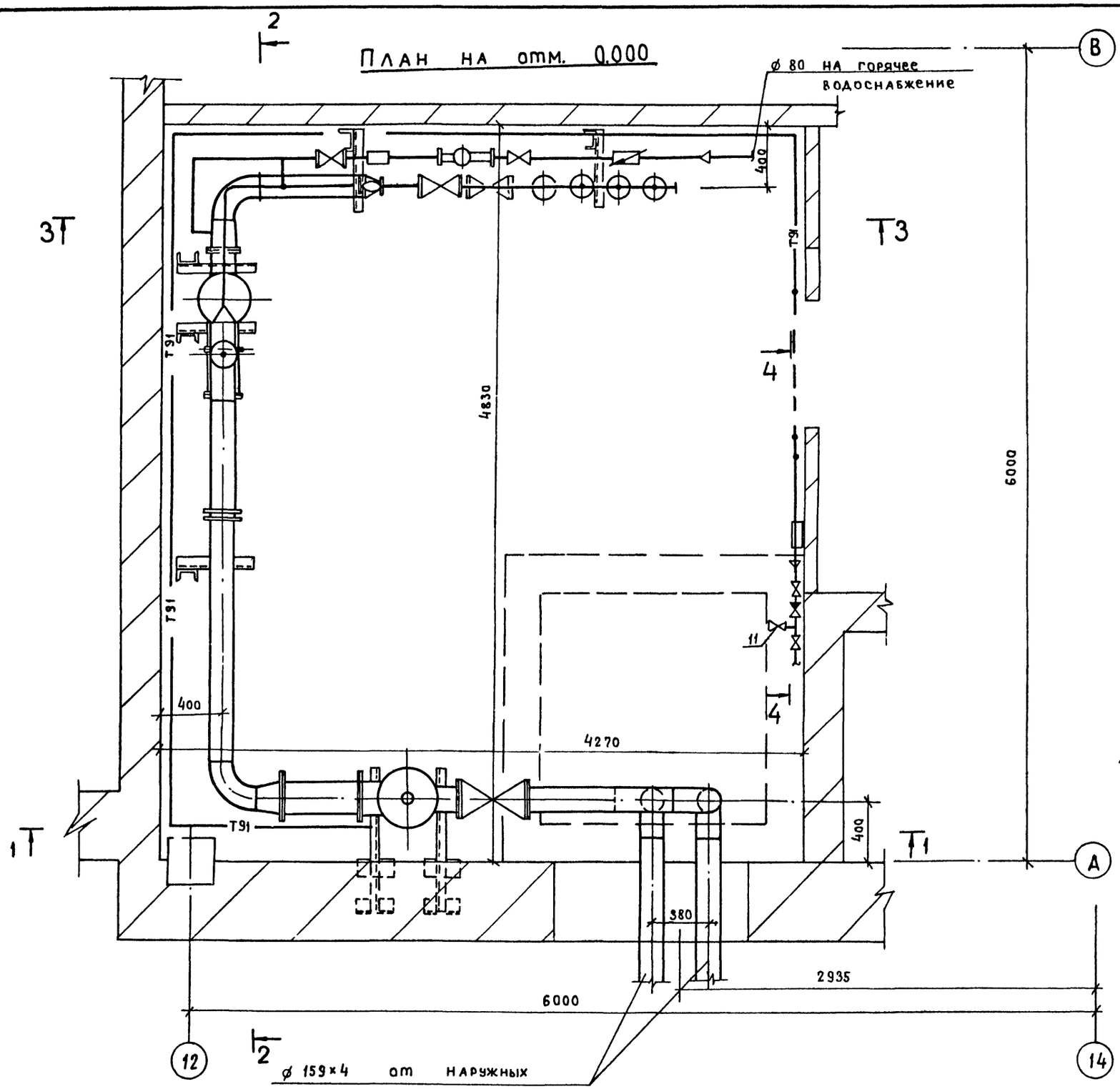

Разрез 4-4

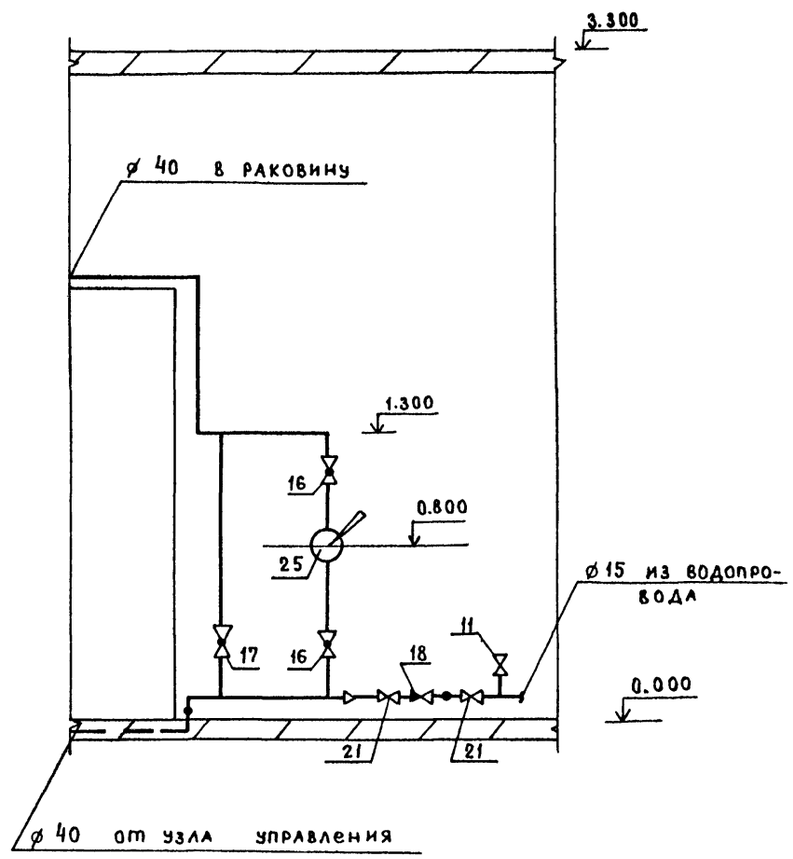

Инв. № подл. | Подпись и дата | Взамен инв. №

Привязан

Инв. №

Т.П.503-1-32.85				ОВ
Автотранспортное предприятие на 150 спецавтомашин для аэропортов ГА				
Гл.инж.пр.	Стрелецкая		9.07.85	Главный корпус
Нач.отд.	Куразенков		7.07.85	Стадия: Р; Лист: 53; Листов:
Рук.гр.	Варданова		7.07.85	
Вед.инж.	Егоров		7.07.85	Узел управления. План и разрез 4-4
Инженер	Бойкова		7.07.85	ЛЕНИЗРОПРОЕКТ Ленинград
Инженер	Свиристилева		7.07.85	

Нормоконтролер Самолетов

Формат А2

Альбом VI

Разрез 1-1

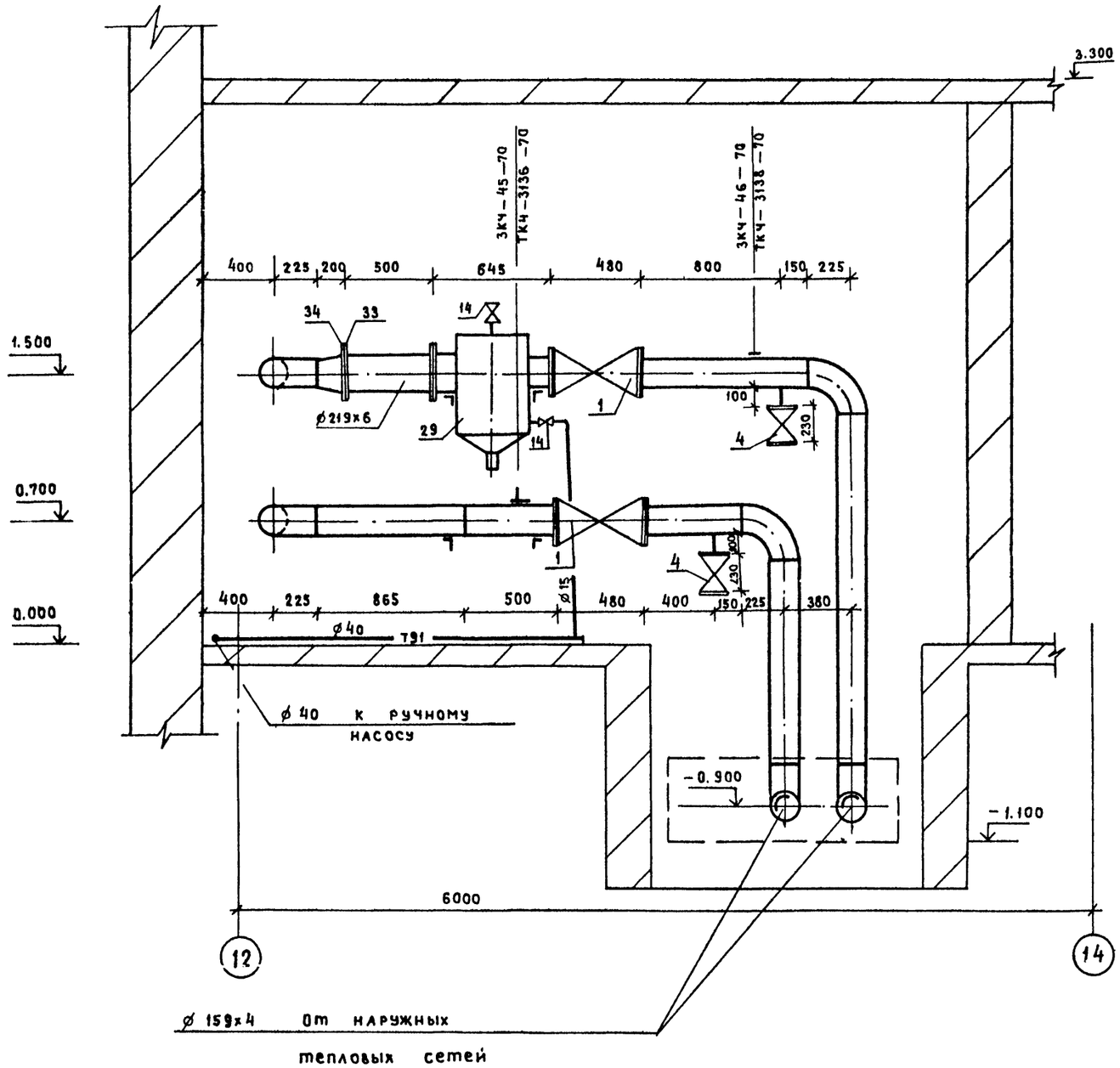

Таблица наименований штуцеров узла управления

№ штуцера	Наименование	ø мм	Температура вод в системе °С	Нагрузка Вт / ккал/час	Потери напора в системе Па / кгс/м²
I	К системе теплоснабже-			7332917	49843
	ния калориферов	133х4	150	6321480	5086
II	К системе отопления и			36818	2749
	теплоснабжения подвала	25	150	31740	280
III	К системе отопления №1	50	150	333364	10222
				287900	1043
IV	К системе отопления №2	25	150	73219	9675
				63120	987
V	К системе отопления №2	15	150	16623	5953
				14330	607
VI	От системы теплоснабже-				
	ния калориферов	133х4	70	—	—
VII	От системы отопления и				
	теплоснабжения подвала	25	70	—	—
VIII	От системы отопления №1	50	70	—	—
IX	От системы отопления №2	25	70	—	—
X	От системы отопления №2	15	70	—	—

Инв. № подл. | Подпись и дата | Взам. инв. №

Привязан

Инв. №:

Гл.инж.пр	Стрелецкая		7.07.83
Нач.отд.	Кураженков		7.07.83
Рук.гр.	Варданова		7.07.83
Вед.инж.	Егоров		7.07.83
Инженер	Бойкова		7.07.83
Инженер	Свиристилев		7.07.83

Т.П.503-1-32.85 ОВ

Автотранспортное предприятие на 150 спецавтомашин для аэропортов ГА

Главный корпус

Стадия	Лист	Листов
Р	54	

Узел управления Разрез 1-1

ЛЕНАЭРОПРОЕКТ Ленинград

Нормоконтролер Самолетова

Формат А2

Альбом VI

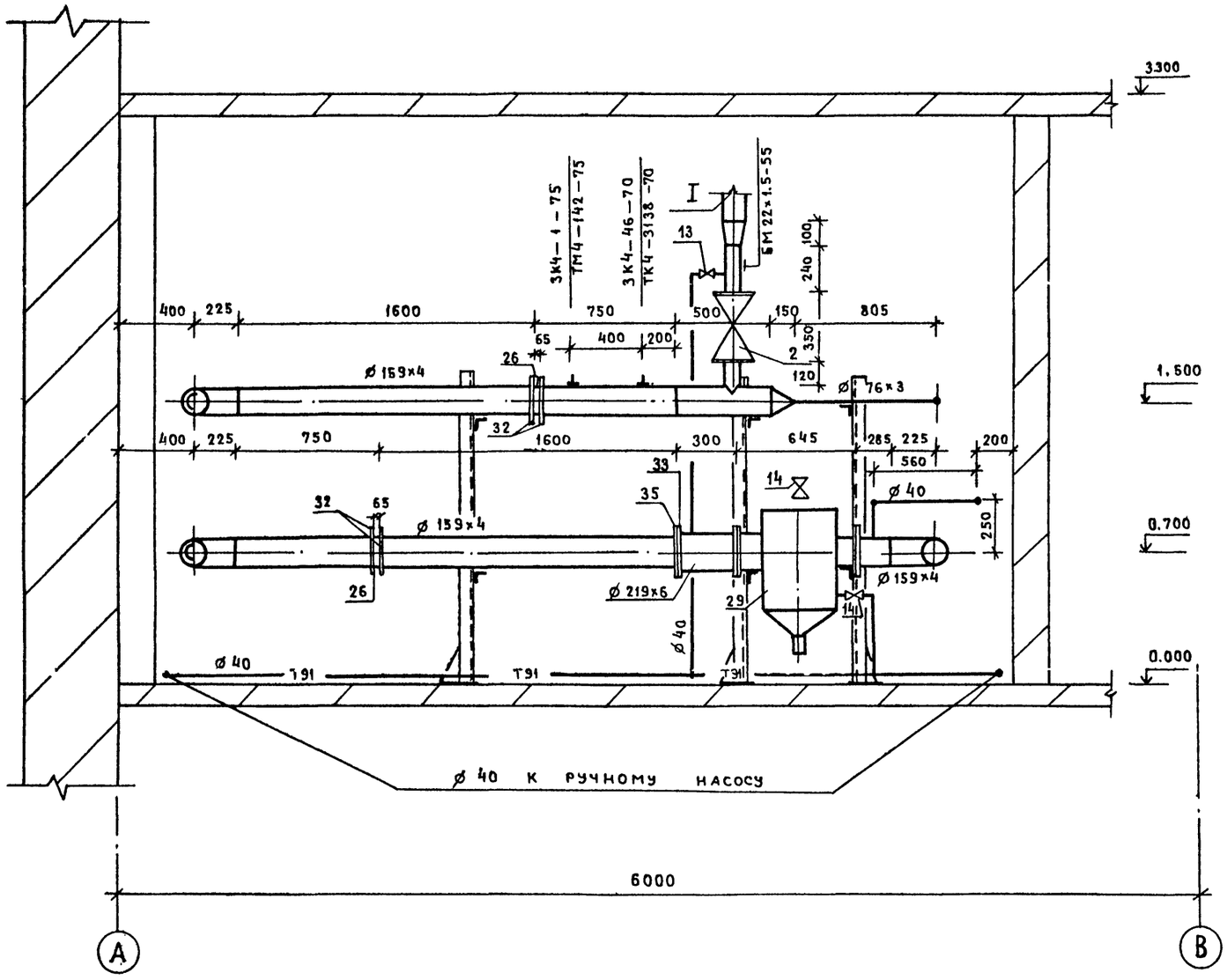

Гл.инж.пр	Стрелецкая		7.07.83	Т.П.503-1-32.85 ОВ	
Нач.отд	Кураженков		7.07.83	Автотранспортное предприятие на 150 спецавтомашин для аэропортов ГА	
Рук.гр.	Варданова		7.07.83	Главный корпус	Стадия: Р; Лист: 55; Листов:
Вед.инж	Егоров		7.07.83	Узел управления Разрез 2-2	ЛЕНАЭРОПРОЕКТ Ленинград
Инженер	Бойкова		7.07.83		
Инженер	Свиристилева		7.07.83		

Привязан

Инв. №

Инв.№ подл. | Подпись и дата | Взам.инв.№

Нормоконтролер Самолетов

Формат А2

Альбом VI

Разрез 3-3

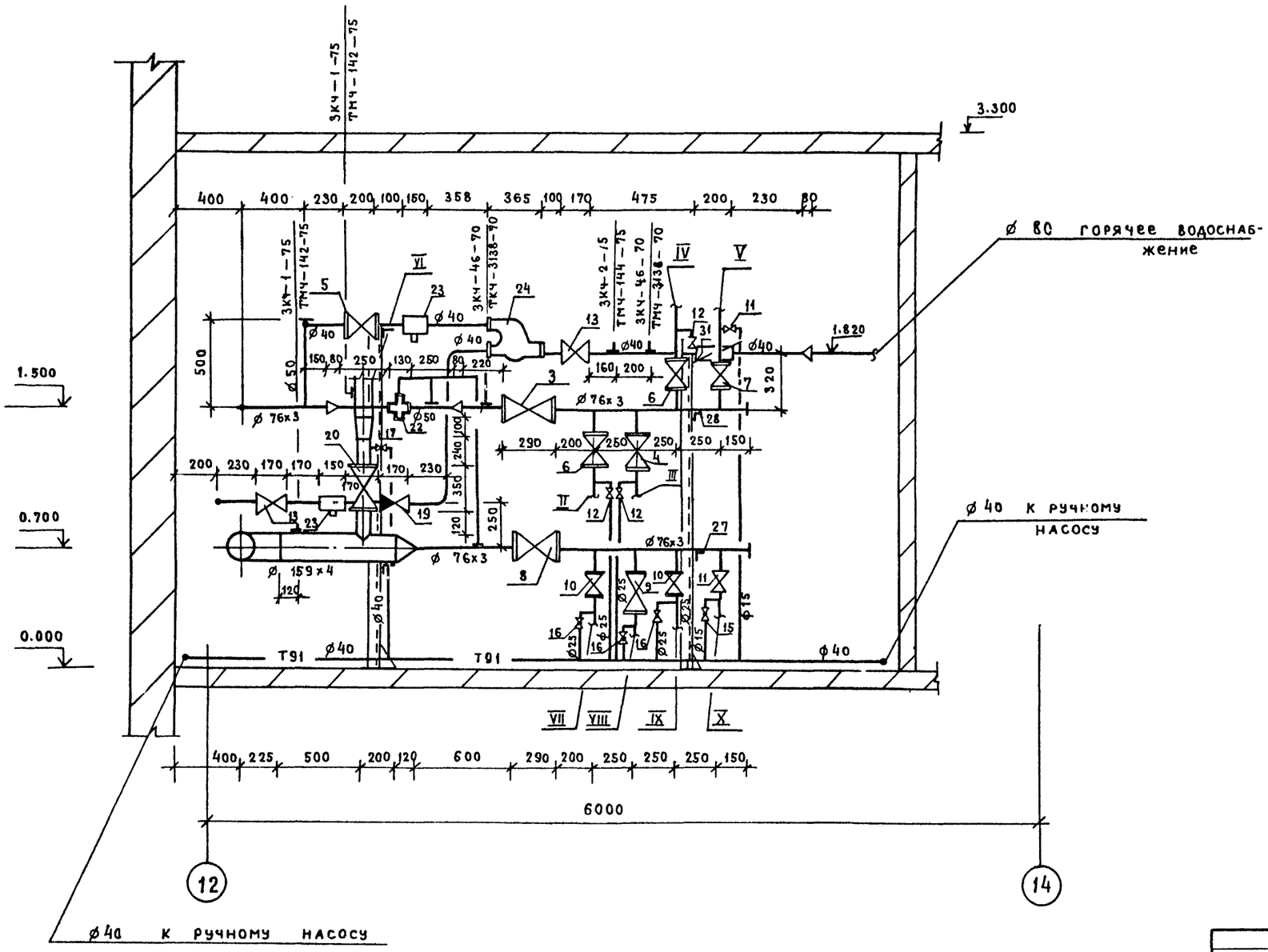

Закладные конструкции на прямом коллекторе

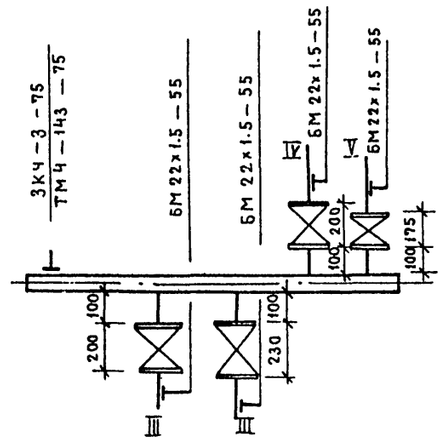

Закладные конструкции на обратном коллекторе

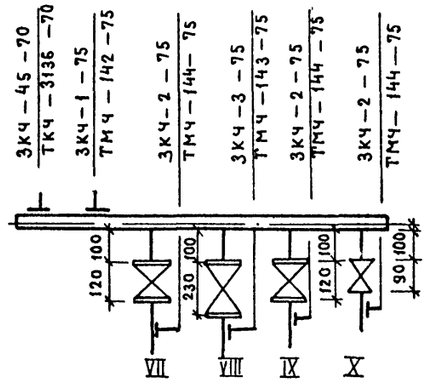

Гл.инж.пр.	Стрелецкая		7.07.83	Т.П.503-1-32.85	ОВ
Нач.отд.	Куразенков		7.07.83	Автотранспортное предприятие на 150 спецавтомашин для аэропортов ГА	
Рук.гр.	Варданова		7.07.83	Главный корпус	Стадия: Р; Лист: 56; Листов:
Вед.инж.	Егоров		7.07.83	Узел управления Разрез 3-3	ЛЕНАЭРОПРОЕКТ Ленинград
Инженер	Бойкова		7.07.83		
Инженер	Свиристилева		7.07.83		

Привязан

Инв. №

Нормоконтролер Самолетов

Формат А2

Инв. № подл. | Подпись и дата | Взамен инв. №

Альбом VI

Марка, поз.	Обозначение	Наименование	Кол.	Масса ед.кг	Примечание
1	Каталог ЦКБА	Вентиль запорный			
		фланцевый 15с 22нж1			
		ø 150	2	101	
2	Каталог ЦКБА	Вентиль запорный			
		фланцевый			
		15с 22 нж ø100	1	50	
3		ø 65	1	32.6	
4		ø 50	3	17.3	
5		ø 40	1	15.1	
6	Каталог ЦКБА	Вентиль запорный			
		фланцевый 15с 27нж1			
		ø 25	2	11.1	
7		ø 15	1	7.2	
8	Каталог ЦКБА	Вентиль запор-			
		ный фланцевый			
		15кч 16 п1			
		ø 65	1	26	
9		ø 50	1	14	
10	Каталог ЦКБА	Вентиль запор-			
		ный фланцевый			
		15кч 19п1 ø 25	2	2.7	
11	Каталог ЦКБА	Вентиль запор-			
		ный муфтовый			
		15.кч 18п ø 15	3	0.7	
12		ø 25	3	1.4	
13		ø 40	3	3.7	
14	Каталог ЦКБА	Вентиль запор-			
		ный муфтовый			
		15нж 6бк1 ø15	4	0.94	
15	Каталог ЦКБА	Кран пробковый			
		проходной муф-			
		товый 11ч6бк11			
		ø 15	1	0.65	
16		ø 25	5	1.85	
17		ø 40	2	3.6	
18	Каталог ЦКБА	Клапан обрат-			
		ный 16кч 11р			
		ø 20	1	1.1	
19	Каталог ЦКБА	Клапан обратный			
		фланцевый			
		ø 40 16кч 9п	1	7.87	

Марка, поз.	Обозначение	Наименование	Кол.	Масса ед.кг	Примечание
20	Каталог ЦКБА	Вентиль запор-			
		ный фланцевый			
		15ч 14бр ø 100	1	41	
21	Каталог ЦКБА	Вентиль запор-			
		ный муфтовый			
		15кч 18п ø 20	2	0.9	
22		Регулятор расхо-			
		да РР-50	1	—	
23		фильтр сетчатый			
		ø 76х3	2	—	
24		Терморегулятор			
		ТРЖ – 3	1	—	
25	Нижнеувельский	Ручной. насос			
	приборостроитель-	БК – 7 „Родник	1	13	
	ный завод				
26		Диафрагма ДК	2	Смотреть проект КИП	
27		Коллектор из			
		стальных бес-			
		шовных труб			
		по ГОСТ 8732-78			
		ℓ=1100 ø 76х3	1	—	
28		Коллектор из			
		стальных бес-			
		шовных труб			
		по ГОСТ 8732-78			
		ℓ= 1100 ø 76х3	1	—	
29	4.903 – 10 в.8	Грязевик Т34-07			
		16 – 150	2	96.7	
30		Консоли и			
		стойки для			
		крепления	280	—	кг
31	Луцкий приборостроительный	Водомер УВКГ-40	1	—	
32	ОСТ 34. 223 – 73	Фланец Ру=16 Ду = 150	4	3.43	
33	ГОСТ 12820 – 80	Фланец Ру=16 Ду = 200	2	4.73	
34	ГОСТ 12817 –80	Фланец Ру16 Ду = 200	1	4.73	
35		Фланец переходной			
		Ду 200/150	1	—	

Инв. № подл. | Подпись и дата | Взамен инв. №

Привязан

Инв. №

Гл. инж. пр.	Стрелецкая		7.07.83
Нач. отд.	Куразенков		7.07.83
Рук. гр.	Варданова		7.07.83
Вед. инж.	Егоров		7.07.83
Инженер	Свирист. ина		7.07.83

ТП 503-1-32.85 ОВ

Автотранспортное предприятие на 150 спецавтомашин для аэропортов ГА

Главный корпус

Стадия	Лист	Листов
Р	57	

Узел управления

Спецификация.

ЛЕНАЭРОПРОЕКТ Ленинград

Нормоконтролер Самолетов

Формат А2

Альбом VI

Ведомость основных комплектов рабочих чертежей

Обозначение	Наименование	Примечание
ПЗ	Общая пояснительная записка	Альбом I
	Основные положения по организации строительства	—"—
ТГ	Схема генплана	—"—
	Главный корпус	
ТХ	Технологические решения	Альбом II
АР	Архитектурные решения	—"—
КЖ	Конструкции железобетонные	Альбом III
КМ	Конструкции металлические	Альбом IV
АРИ, КЖИ	Строительные изделия	Альбом V
ОВ	Отопление и вентиляция	Альбом VI
ВК	Водопровод и канализация	—"—
ВС	Воздухоснабжение	—"—
ЭМ	Электроснабжение. Электрооборудование	Альбом VII
ЭМУ	Управление электроприводами	Альбом VIII
АС, СС	Автоматизация. Связь и сигнализация	Альбом IX
ТСО	Технические средства охраны	Альбом X
АПТ	Автоматическое пожаротушение	Альбом XI
АП	Электроуправление пожароустановок	—"—
ПС	Пожарная сигнализация	—"—
СО	Спецификации оборудования	Альбом XII
ВМ	Ведомости потребности в материалах	Альбом XIII
С	Сметы (части 1, 2, 3, 4)	Альбом XIV
	Помещение учебных занятий и общественных организаций в подвале главного корпуса	Альбом XV

Ведомость рабочих чертежей основного комплекта

Лист	Наименование	Примечание
1	Общие данные (начало)	
2	Общие данные (продолжение)	
3	Общие данные (продолжение)	
4	Общие данные (окончание)	
5	План на отм. 0.000 между осями 1÷11; Б÷П систем В1, Т3, К1, К2, К3.	
6	План на отм. 0.000 между осями 11÷16, А-К систем В1, Т3, К1	
7	План на отм. 3.300 между осями 11÷16; А-К систем В1, Т3, К1	
8	План на отм. 4.200 между осями 1÷3; 10÷11; Б÷П системы В1	
9	План кровли. Схемы системы К2	
10	Схема системы В1 между осями 1÷11; Б÷П	
11	Схема системы В1 между осями 11÷16; А÷К	
12	Схема системы Т3 между осями 1÷11; Б÷П	
13	Схема системы Т3 между осями 11÷16; А÷К	
14	Схемы систем К3, К2	
15	Схемы системы К1	

Ведомость ссылочных документов

Обозначение	Наименование	Примечание
	Ссылочные документы	
Серия 4.900-8	Установка унитаза	
выпуск IV	с косым выпуском	лист 2-6
	Установка писсуара с	
	сифоном— ревизией	лист 2-12
	Установка умывальника с	
	бутылочным сифоном и смесителем	лист 2-16
	Установка раковины стальной	
	эмалированной	лист 2-22
	Групповая установка душевых	
	кабин со смесителями	
	и поддоном	лист 157
	Установка ванны ножной	лист 2-29
	Установка биде	лист 2-30
	Установка трапов	лист 2-33
Серия 4.901-8	Вводы водопровода и установка счетчиков холодной воды	лист 3,16
Серия 4.904-69	Детали крепления санитарно-технических приборов и трубопроводов	стр. 24÷26; 33; 34

Основные показатели по чертежам водопровода и канализации

Наименование системы	Потребный напор на вводе м	Расчетный расход м³/сут	м³/ч	л/с	при пожаре л/с	Установленная мощн. электродвигателей, квт	Примечание
В1 (хоз. нужды)	14/ 22	13.32	4.75	8.3	18.3		2 струи по 5 л/с
В1 (произв. нужды)	14	36.0	7.80	2.20			в том числе 12 м³/сут. на произв. кратковременно
Т3		—	—	11.8			
К1		15.32		13.2			из них 2.0 м³/сут. от мойки спец. транспорта
К3		22.0	7.0	2.6			

Ведомость спецификаций оборудования

	Наименование	Примечание
	Спецификация на оборудование и материалы, поставляемые заказчиком	Альбом XII
	Спецификация на оборудование и материалы поставляемые подрядчиком	Альбом XII

Общие указания

1. Трубопроводы систем В1, Т3 принимаются из стальных водогазопроводных оцинкованных труб по ГОСТ 3262-75.
2. Трубопроводы систем К3 выполняются из чугунных канализационных труб по ГОСТ 6942.3-80.

   Выпуски К3-5, К3-9 выполняются из стальных электросварных труб ГОСТ (а) 10704-76.
3. Трубы стальные окрашиваются масляной краской по ГОСТ 10503-71* за 2 раза
4. Трубы чугунные окрашиваются лаком БТ-577 по ГОСТ 5631-79* за 2 раза.

Типовой проект разработан в соответствии с действующими нормами и правилами и предусматривает мероприятия, обеспечивающие взрывную, взрывопожарную и пожарную безопасность при эксплуатации здания.
Главный инженер проекта Н.М. Стрелецкая
Привязан: главный инженер проекта

Инв. № подл. | Подпись и дата | Взамен инв. №

Привязан

Инв. №

Гл. инж. пр.	Стрелецкая		7.01.85
Нач. отд.	Куразенков		7.01.85
Гл. спец.	Сергеев		7.01.85
Рук. гр.	Матвеева		27.07.82
Инженер	Ломбас		01.01.85

Т.П. 503-1-32.86 ВК

Автотранспортное предприятие на 150 спецавтомашин для аэропортов ГА

Главный корпус

Стадия	Лист	Листов
Р	1	15

Общие данные (начало)

ЛЕНАЭРОПРОЕКТ Ленинград

Нормоконтролер: (Мурох)

Формат А2

Данные по производственному водопотреблению и водоотведению

№ потребителя по плану	Наименование потребителя	Количество потребителей	Количество часов работы в сутки	Водопотребление: Требования к качеству воды	Потребный напор у потребителя, м.	Режим водопотребления	Расход воды на одного потребителя, м³/ч	Из хозяйственно-питьевого водопровода: м³/сут	м³/ч	л/с	Из производственного водопровода: м³/сут	м³/ч	л/с	Водоотведение: Характеристика сточных вод	Режим водоотведения	В бытовую канализацию: м³/сут	м³/ч	л/с	В производственную канализацию: м³/сут	м³/ч	л/с	Концентрация загрязнений сточных вод после локальных очистных сооружений мг/л	Примечание
	Пост диагностики																						
	для проверки пневмо-					Охлаждение								t= 22°C									
	оборудования автомобиля	1	4			компрессора	0.072	2.8 *	0.7	0.2	—	—	—	чистая	Непрерывно	—	—	—	2.8	0.7	0.2		На очистные
				t= 5°C		Непрерывно									в течение								сооружения,
						в течение 4									4 часов								подпитка обо-
						часов (2 смены																	ротной систе-
						по 2 часа)																	мы при механи-
																							зированной
	Тепловой участок																						мойке
177	Стенд для комплексных ра-					а) накопление								t= 20°C									
	бот по ремонту радиа-	1	6	t= 5°C		1 раз в неделю	0.19	0.56	0.19	0.33				Механические									На очистные
	торов V= 250 + 310 л					б) доливка 1 раз								примеси - 400 мг/л	1 раз в неделю	—	—	—	0.56	0.19	0.33		сооружения
						в сут. 1 в тече								нефтепродук-									через масло-
						ние 10 мин.		0.02 *	0.12	0.03	—	—	—	ты - 30 мг/л									уловитель
														Сброса нет	—	—	—	—	—	—	—		
	Участок ремонта гидросистем																						
80	Ванна для промывки шлангов			t= 70°-		Промывка шлан								t= 60°C	в I смену в								На очистные
	в горячей воде	1	6	-80°C		гов в I смену	0.72	4.32 *	0.72	0.20	—	—	—	Масло АМГ-10	течение 3	—	—	—	4.32 *	0.72	0.20		сооружения
						в течение 3 ча-								- 850 мг/л	часов не-								через масло-
						сов непрерыв-									прерывно								уловитель
						но (2 смены)									(2 смены)								
	Шиномонтажный участок													t= 18°C									
47	Ванна для проверки камер					Наполнение								Механичес-	1 раз в								На очистные
	V= 300 л	1	6	t= 5°C в лет. вр.		1 раз в неделю		0.30		0.33	—	—	—	кие приме-	неделю	—	—	—	0.30	1.20	0.33		сооружения
				t= 25°C в зим. вр.		в течение								си - 400 мг/л									через колодец
						15 мин.																	с осадочной
	Участок подкраски																						частью
2	Насосная установка гид-	3	6			Доливка не-	0.6	3.80 *	1.8	0.2	—	—	—		Сброса нет	—	—	—	—	—	—		
	рофильтра С 604			t= 5°C		прерывно в																	
						течение 6 ча-																	
						сов (2 смены																	
						на 3 часа)																	

Инв. № подл. | Подпись и дата | Взам. инв. №

ПРИВЯЗАН

Инв. №

Гл. инж. пр.	Стрелецкая		
Нач. отд.	Куразенков		
Гл. спец.	Сергеев		
Рук. гр.	Матвеева		
Инженер	Ломбас		

ТП 503-1-32.85 ВК

Автотранспортное предприятие на 150 спецавтомашин для аэропортов ГА

Главный корпус

Общие данные (продолжение)

Стадия	Лист	Листов
Р	2	

ЛЕНАЭРОПРОЕКТ Ленинград

Нормоконтролер Мурох

Формат А2

Альбом VII

Данные по производственному водопотреблению и водоотведению

№ потребителя по плану	Наименование потребителя	Количество потребителей	Количество часов работы в сутки	Водопотребление: Требования к качеству воды	Потребный напор у потребителя, м.	Режим водопотребления	Расход воды на одного потребителя, м³/ч	Из хозяйственно-питьевого водопровода: м³/сут	м³/ч	л/с	Из производственного водопровода: м³/сут	м³/ч	л/с	Водоотведение: Характеристика сточных вод	Режим водоотведения	В бытовую канализацию: м³/сут	м³/ч	л/с	В производственную канализацию: м³/сут	м³/ч	л/с	Концентрация загрязнений сточных вод после локальных очистных сооружений мг/л	Примечание
	Участок подкраски													t= 16°С									
1	Емкость 16.7 м³	1	6			Наполнение								Красочный	1 раз в								В специаль-
				t= 5°С		в течение 4-х	4.17	16.70*	4.17	1.16	—	—	—	пигмент-	неделю	—	—	—	16.70*	4.17	1.16		ный накопитель
						часов 1 раз								-3000 мг/л									с последую-
						в неделю																	щим вывозом
																							спецавтотран-
	Агрегатно-механический																						спортом
	участок																						
147	Моечная машина 196М																						
	а) бак со щелочным раст-					а) Наполнение								Едкий натрий									Для маслоула-
	вором V= 700 л	1	6			в течение	1.40	0.70	1.40	0.40	—	—	—	NaOH-50000мг/л	1 раз в неделю	—	—	—	0.70	1.40	0.40		вителя нейт-
				t=5°С		30 мин. 1 раз								Механические									рализация в
						в неделю								примеси-500мг/л									емкости на
						б) Доливка								Масло-40мг/л									очистные со-
						1 раз в сутки																	оружения че-
						в течение																	рез масло-
						10 минут	0.30	0.05*	0.3	0.08	—	—	—	—	Сброса нет	—	—	—	—	—	—	—	уловитель
	б) бак для ополаскивания	1	6	—»—		Наполнение								t= 40° С									
	деталей V= 375 л					2 раза в недель								Едкий нат-									
						лю в тече-	1.50	0.375*	1.50	0.41	—	—	—	рий №а ОН -	2 раза в	—	—	—	0.375*	1.50	1.1		
						ние 15 минут								-10000 мг/л	неделю								
	Аккумуляторно-зарядная																						
	станция																						
114	Электродистиллятор Д-4	1	8	—»—		Наполнение									Непрерывно								
						и охлаждение								t= 25°-30°С	в течение								На очистные
						непрерывно	0.162	1.236*	0.162	0.045	—	—	—	Чистая	8 часов (2	—	—	—	0.57*	0.10	0.03	—	сооружения
						в течение 8									смены по								
						часов (2смены									4 часа)								
						по 4 часа)																	

Привязан

Инв. №

Инв. № подл. | Подпись и дата | Взамен инв. №

Гл.инж.пр	Стрелецкая		7.8.85
Нач.отд.	Куразенков		7.08.85
Гл.спец.	Сергеев		7.7.85
Рук.гр.	Матвеева		07.07.85
Инженер	Ломбас		07.07.85

ТП 503-1-38.85 ВК

Автотранспортное предприятие на 150 спецавтомашин для аэропортов ГА

Главный корпус

Стадия Р | Лист 3 | Листов

Общие данные (продолжение)

ЛЕНАЭРОПРОЕКТ Ленинград

Нормоконтролер Мурох

Формат А2

Альбом VI

Данные по производственному водопотреблению и водоотведению

№ потребителя по плану	Наименование потребителя	Количество потребителей	Количество часов работы в сутки	Водопотребление: Требования к качеству воды	Потребный напор у потребителя м.	Режим водопотребления	Расход воды на одного потребителя, м³/ч	Из хозяйственно-питьевого водопровода: м³/сут	м³/ч	л/с	Из производственного водопровода: м³/сут	м³/ч	л/с	Водоотведение: Характеристика сточных вод	Режим водоотведения	В бытовую канализацию: м³/сут	м³/ч	л/с	В производственную канализацию: м³/сут	м³/ч	л/с	Концентрация загрязнений сточных вод после локальных очистных сооружений мг/л	Примечание
	Ванна для промывки деталей	1	4			Промывка непрерывно в течение 4-х часов (2 смены по 2 часа)	0.51	2.04*	0.51	0.12	—	—	—	t = 20° Масло-75 мг/л Механические примеси - -300 мг/л	Непрерывно в течение 4-х часов (2 смены по 2 часа)	—	—	—	2.04*	0.51	0.12		На очистные сооружения через маслоуловитель
	Трапы от помещений техобслуживания автомашин и стоянки	—	—	—	—	—	—	—	—	—	—	—	—	Взвешенные в-ва - 500 мг/л Нефть - 50 мг/л	Случайный пролив	—	—	—	—	—			На очистные сооружения
	Итого по корпусу:	—	—	—	—	—	—	35.87	7.85	2.16	—	—	—	—	—	—	—	—	24,28	7.07	2.63	—	—
	Принято:	—	—	—	—	—	—	36.0	7.80	2.20	—	—	—	—	—	—	—	—	24.0	7.0	2.6	—	—
	Механизированная мойка для грузовых автомобилей и спецтранспорта																						
	а) моечная установка ЦКБ - 1112 (для мытья ассенизационных машин)	1		t = 5°		Продолжительность водопотребления 3 часа непрерывно	0.8	2.4	0.8	1.33	—	—	—	Взвешенные в-ва - 1200 мг/л Нефтепродукты - 850 мг/л БПК$_{20}$ - 80 мг/л	Непрерывно в течение 3 часов	2.4	0.8	1.3	—	—	—		В наружную канализацию через маслоуловитель
	б) подпитка оборотной системы водоснабжения для мойки грузовых автомобилей							7.20	0.60	0.17													

Примечание: *) отмечены расходы воды, включаемые в итоговый расход, остальные расходы не суммируются как несовпадающие по времени.

Гл. инж. пр.	Стрелецкая		07.07.83	Т.П. 503-1-32.85			ВК
Нач. отд.	Куразенков		7.07.83	Автотранспортное предприятие на 150 спецавтомашин для аэропортов ГА			
Гл. спец.	Сергеев		7.7.83	Главный корпус	Стадия	Лист	Листов
Рук. гр.	Матвеева		07.07.83		Р	4	
Инженер	Ломвас		07.07.83	Общие данные (окончание)	ЛЕНАЭРОПРОЕКТ Ленинград		

Привязан

Инв. №:

Нормоконтролер Мурох

Формат А2

Инв. № подл. | Подпись и дата | Взамен инв. №

Альбом VI

Фрагмент 1

Выпуск К2-7 ⌀100 | Выпуск К3-14 ⌀100 | Выпуск К3-13 ⌀100 | Выпуск К3-12 ⌀100 | Выпуск К2-6 ⌀100 | Выпуск К3-11 ⌀100 | Выпуск К3-10 ⌀100 | Выпуск К2-5 ⌀100

Выпуск К3-1 ⌀150 | Выпуск К3-2 ⌀150 | Выпуск К3-3 ⌀150 | Выпуск К1-1 ⌀100 | Выпуск К3-4 ⌀100

Ст К2-7 | Ст К2-6 | Ст В1-6 | Ст К2-5

Пост механика | Пост диагностики | Стоянка кислородных машин | Склад резины | Шиномонтажный участок | Деревообрабатывающий участок | Закрытая стоянка автомобилей

Участок подкраски | ПРОСК | ИРК | ЦУП | КТП | Склад масел

Водомерный узел | См. черт. ВК-6

Участок ремонта гидросистем | Электрощитовая | Склад запчастей и материалов | Станция пожаротушения | УЗУ | Участок ремонта топливной аппаратуры | Фрагмент 1

Ст В1-3 | Ст В1-4 | Ст В1-2 | Ст В1-1 | Ст К2-1 | Ст К3-1 | Ст К2-2 | Ст В1-5

Склад агрегатов | Агрегатно-механический участок | Щетконамоточный участок | Тепловой участок | Стоянка ассенизационных машин | Стоянка топливозаправщиков

Выпуск К3-5 ⌀100 | Выпуск К2-1 ⌀100 | Выпуск К3-6 ⌀100 | Выпуск К3-8 ⌀100 | Выпуск К3-7 ⌀100 | Выпуск К2-2 ⌀100 | Выпуск К3-9 ⌀100

Фрагмент 1

Агрегатная | Зарядная | Выпуск К3-5 ⌀100 | Ст К3-1

ВК-6

Привязан

Инв. №

Согласовано

Нач. отд. 10	Климов	20.12
Нач. отдела 4	Кулясов	7.12
Нач. отдела 5	Сидоров	7.12
Взам. инв. №		
Подпись и дата		
Инв. № подл.		

Гл. инж. пр.	Стрелецкая		11.12
Нач. отд.	Куразенков		1.03
Гл. спец.	Сергеев		7.7.83
Рук. гр.	Матвеева		07.07.83
Инженер	Ломбас		07.07.83

Нормоконтролер Мудох

Т.П. 503-1-32.85 ВК

Автотранспортное предприятие на 150 спецавтомашин для аэропортов ГА

Главный корпус

Стадия	Лист	Листов
Р	5	

План на отм. 0.000 между осями 1÷11; Б÷П. Систем В1, Т3, К1, К2, К3

ЛЕНАЭРОПРОЕКТ Ленинград

Формат А2

Альбом VI

План на отм. 0.000

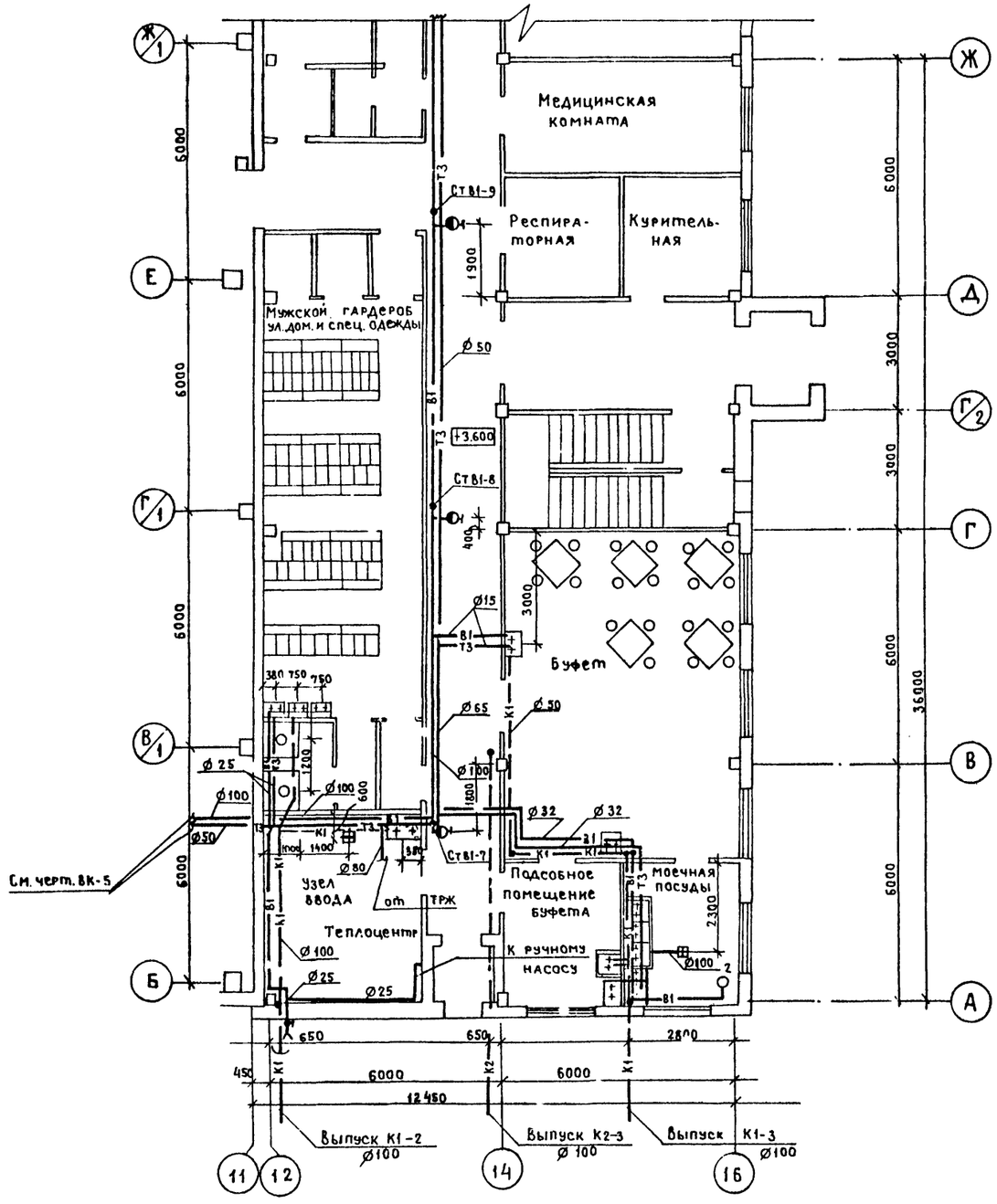

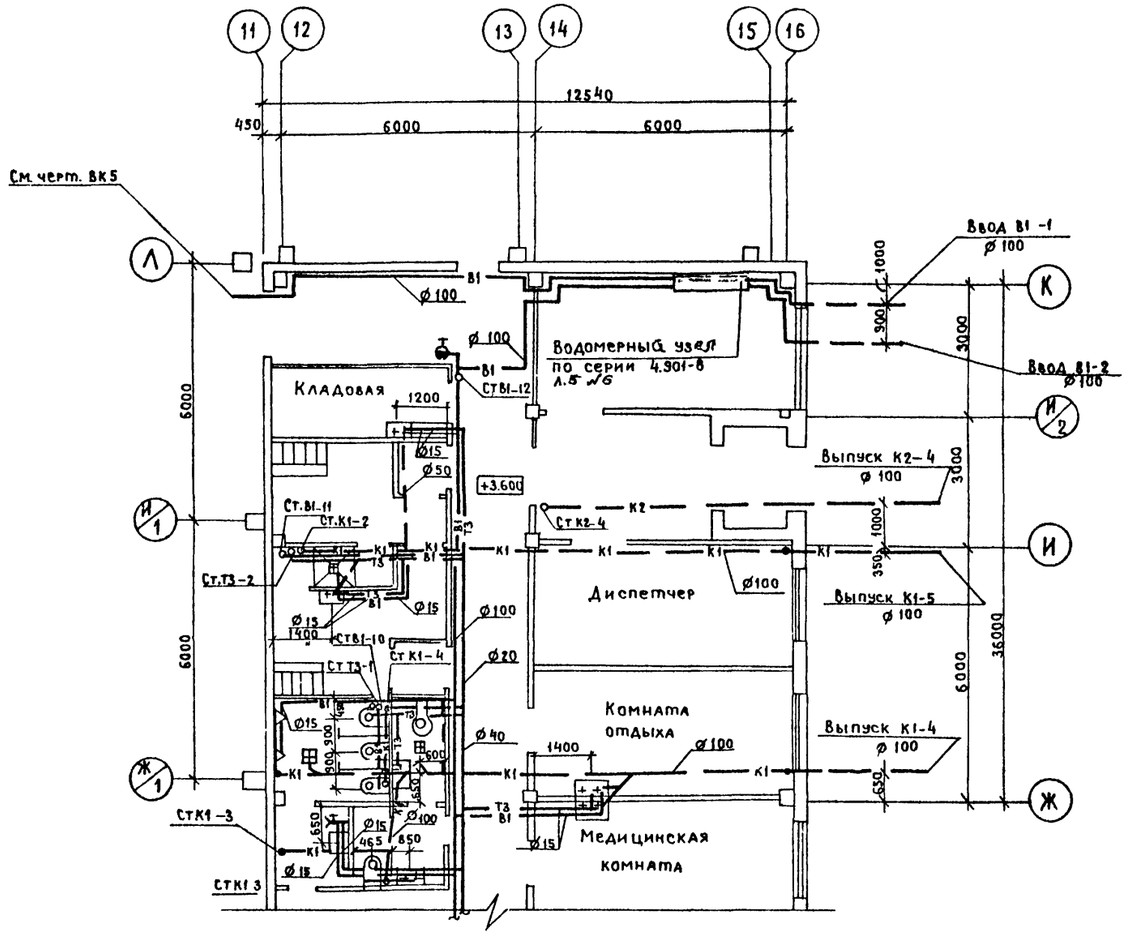

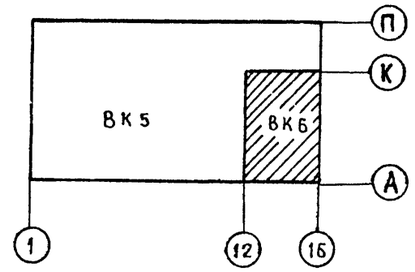

Согласовано

Нач. отд. №10	Климов	7.07.83
Нач. отд. №4	Кулясов	7.07.83
Нач. отд. №5	Сидоров	7.07.83

Взамен инв.№

Подпись и дата

Инв.№ подл.

Привязан

Инв. №:

Гл.инж.пр	Стрелецкая		7.07.83
Нач.от.д	Куразенков		7.07.83
Гл.спец.	Сергеев		7.07.83
Рук.гр.	Матвеева		07.07.83
Инженер	Ломбас		07.07.83

ТП.503-1-32.85 ВК

Автотранспортное предприятие на 150 спецавтомашин для аэропортов ГА

Главный корпус

Стадия	Лист	Листов
Р	6	

План на отм. 0.000 между осями 11÷16; АК систем В1; Т3; К1

ЛЕНАЭРОПРОЕКТ Ленинград

Нормоконтролер: Мурох

Формат А2

Альбом VI

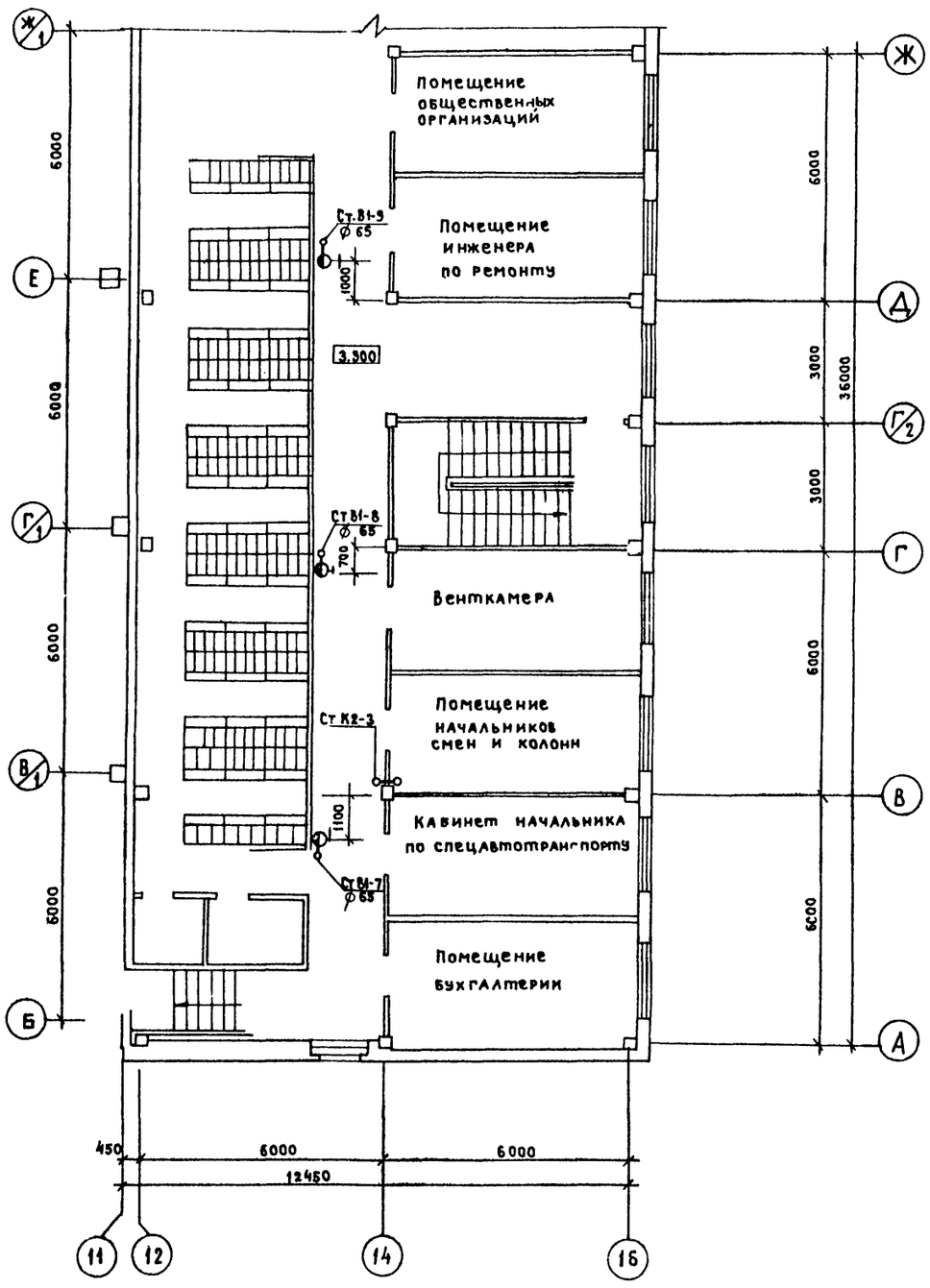

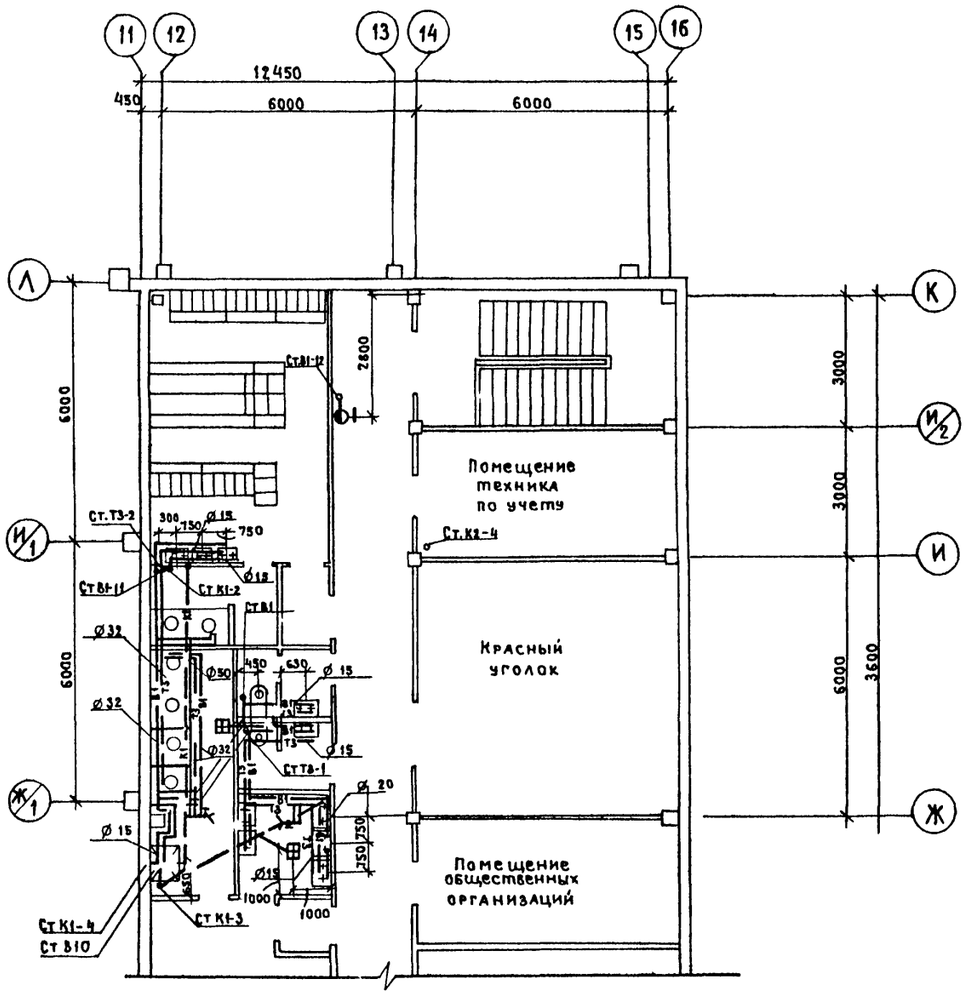

Согласовано

Нач. отд. №10	Каимов	7.07.83
Нач. отд. №4	Кулясов	2.07.83

Взамен инв. №

Подпись и дата

Инв. № подл.

Т.П.503-1-32.85 ВК

Автотранспортное предприятие на 150 спецавтомашин для аэропортов ГА

Главный корпус

Стадия	Лист	Листов
Р	7	

План на отм. 3.300 между осями 11÷16; АК, системы В1, Т3, К1

ЛЕНАЭРОПРОЕКТ Ленинград

Гл. инж. пр.	Стрелецкая		7.07.83
Нач. отд.	Куразенков		7.07.83
Гл. спец.	Сергеев		7.7.83
Рук. гр.	Матвеева		07.07.83
Инженер	Ломбас		07.07.83

Привязан

Инв. №

Нормоконтролер: Мурох

Формат А2

Альбом VI

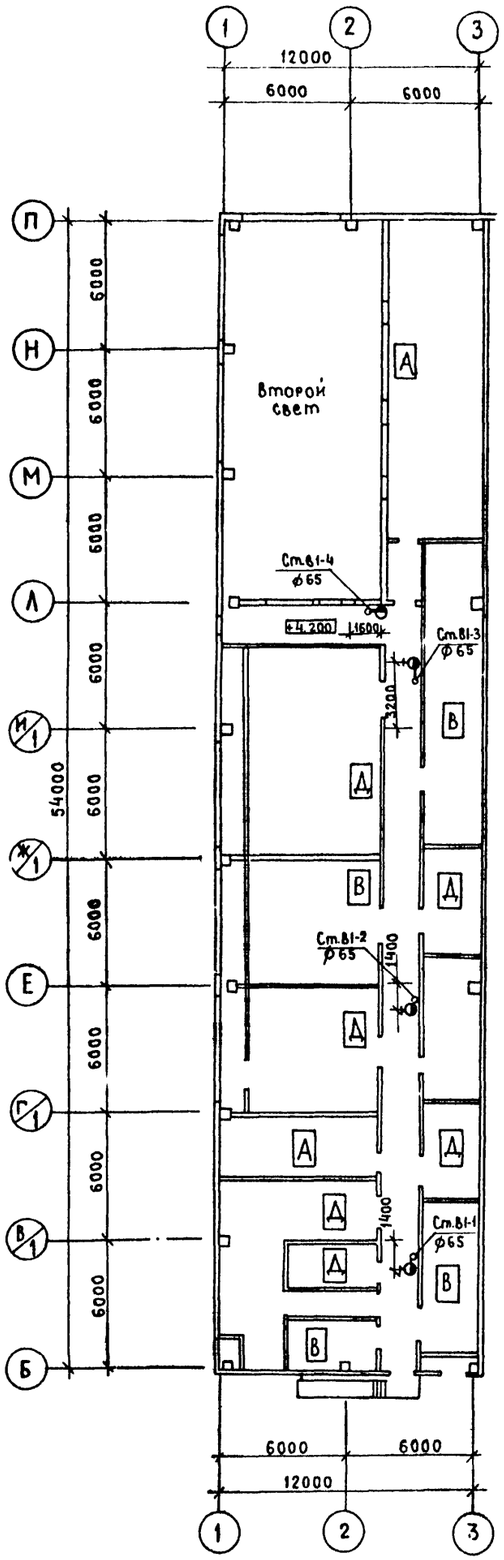

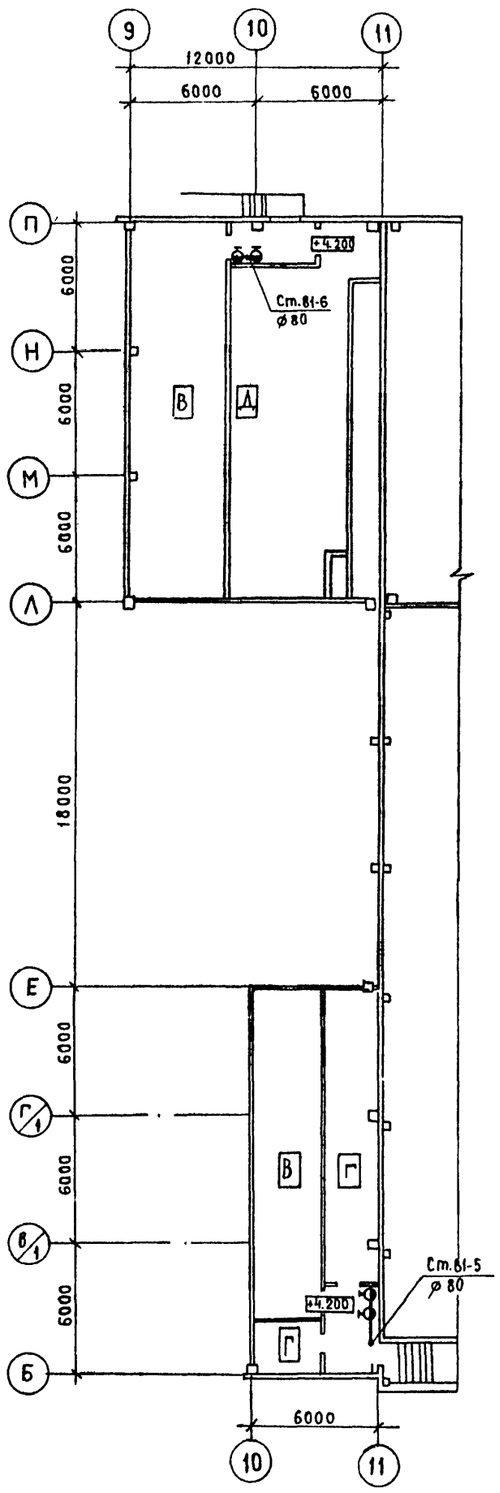

СОГЛАСОВАНО

Нач. отд. №10	Климов	7.07.87
Нач. отд. №4	Климов	7.07.87

Инв. № подл. | Подпись и дата | Взам. инв. №

Гл.инж.пр.	Стрелецкая		1.07.87
Нач.отд.	Куразенков		7.07.87
Гл.спец.	Сергеев		7.07.87
Рук.гр.	Матвеева		07.07.87
Инженер	Ломбас		07.07.87

Привязан

Инв. №:

ТП 503-1-32.85 ВК

Автотранспортное предприятие на 150 спецавтомашин для аэропортов ГА

Главный корпус

Стадия	Лист	Листов
Р	8	

План на отм. 4.200 между осями 1-3, 10-11, Б-П. Системы

ЛСНАЗРОПРОЕКТ Ленинград

Нормоконтролер Мудох

Формат А2

Альбом VI

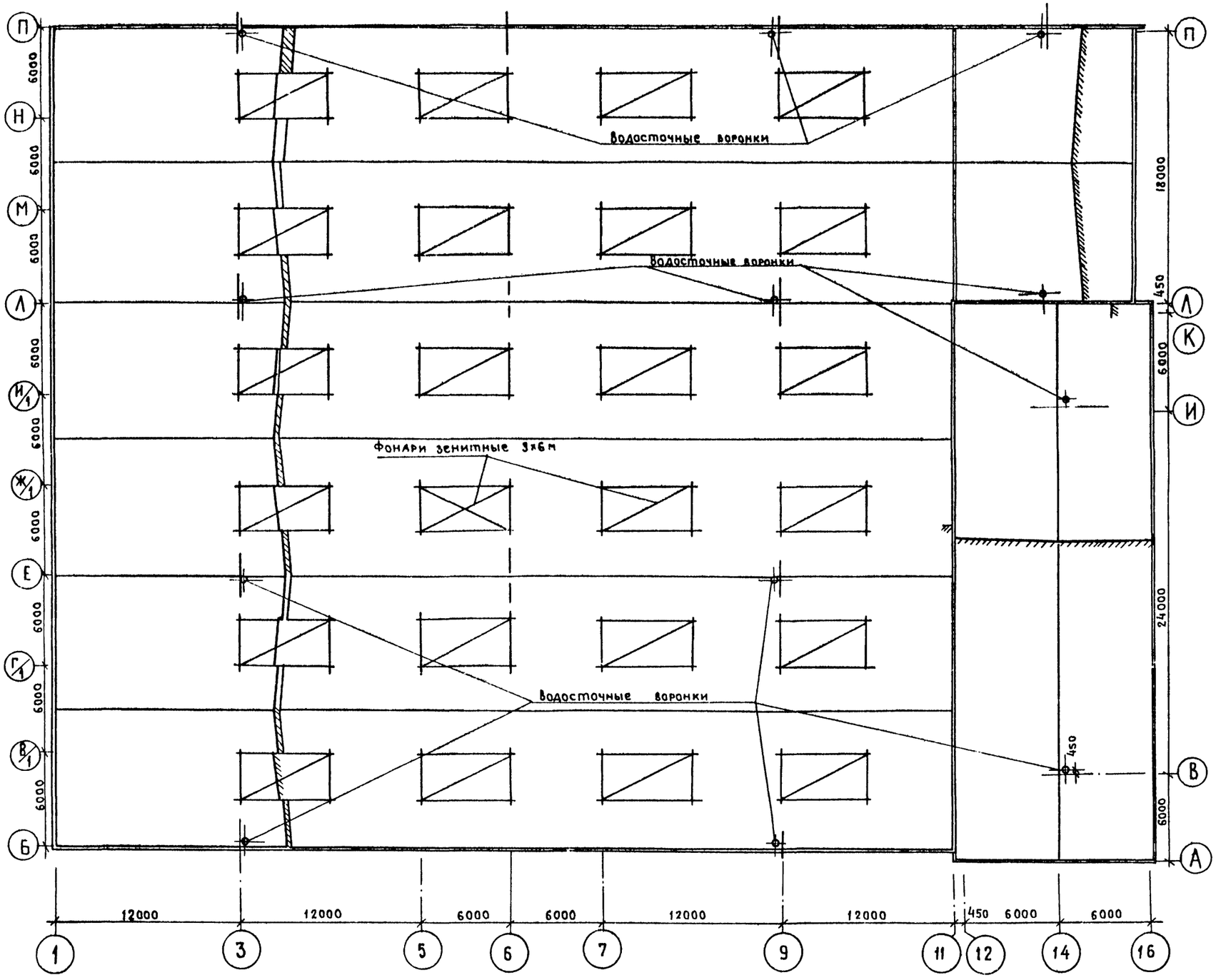

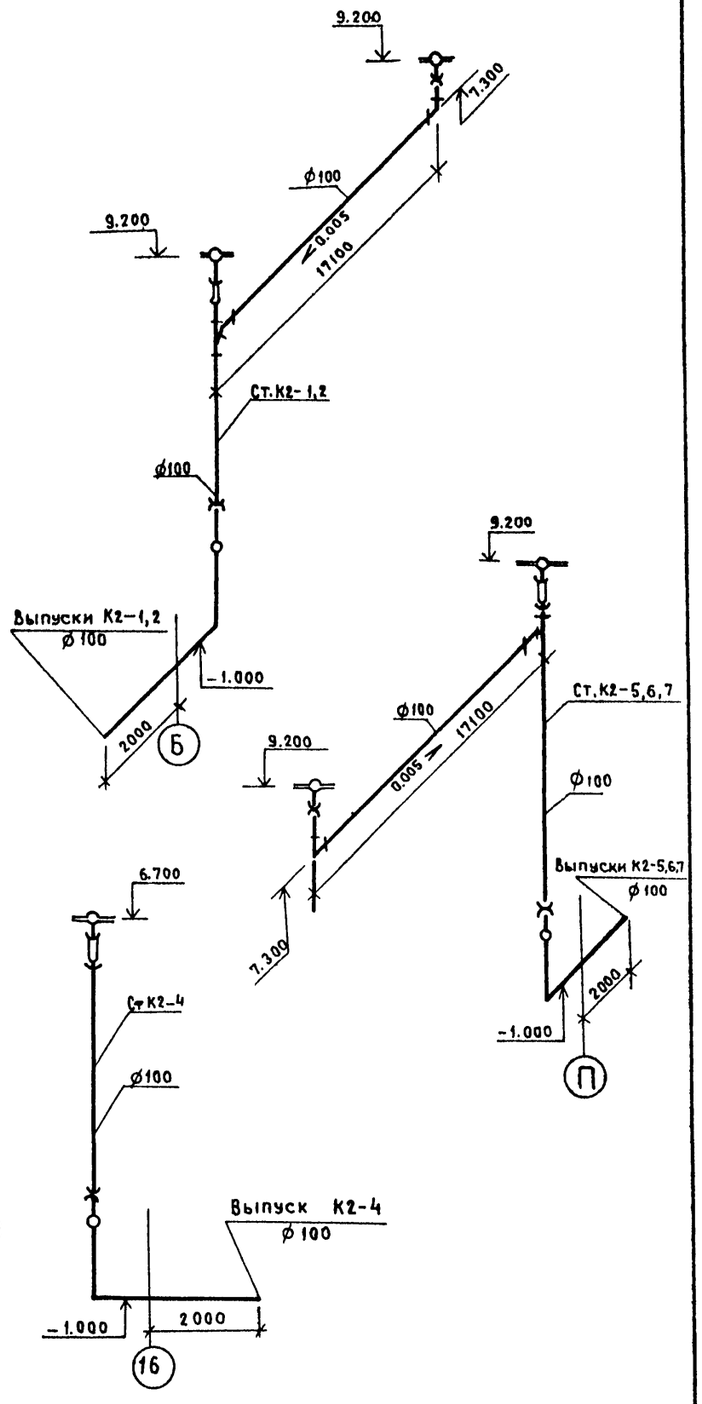

Инв. № подл. | Подпись и дата | Взамен инв. №

Привязан

Инв. №

Гл. инж. пр	Стрелецкая		7.7.83
Н.ч.отд.	Куразенков		7.07.83
Гл. спец.	Сергеев		7.7.83
Рук. гр.	Матвеева		07.07.83
Инженер	Ломбас		07.07.83

Т.П. 503-1-32.85 ВК

Автотранспортное предприятие на 150 спецавтомашин для аэропортов ГА

Главный корпус

Стадия	Лист	Листов
Р	9	

План кровли. Схемы системы К2.

ЛЕНАЭРОПРОЕКТ Ленинград

Нормоконтролер: Мурох

Формат А2

Альбом VI

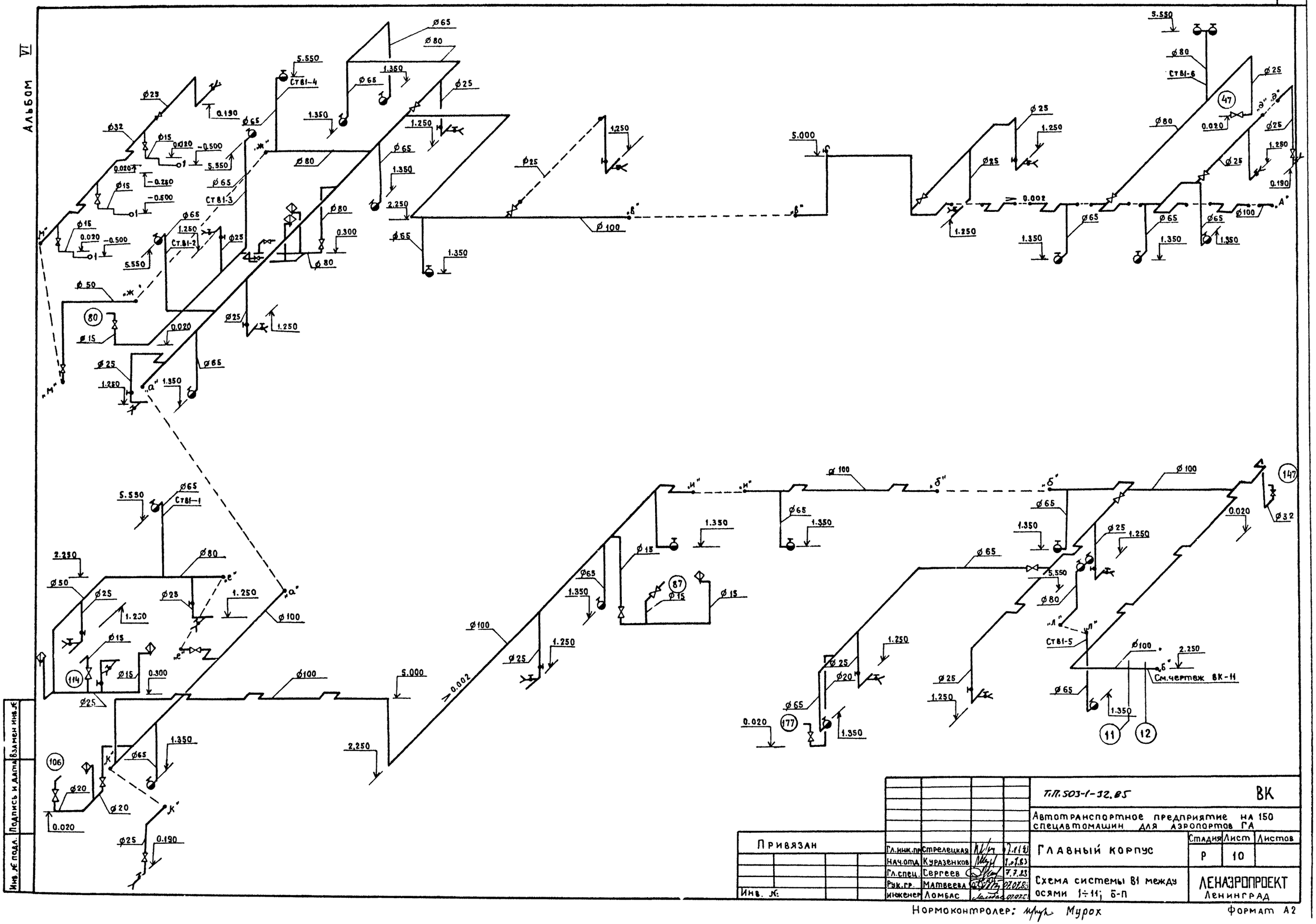

Привязан

Инв. №:

Гл.инж.пр.	Стрелецкая		7.1(2)
Нач.отд.	Куразенков		1.07.85
Гл.спец.	Сергеев		7.7.85
Рук.гр.	Матвеева		07.07.85
Инженер	Ломбас		07.07.85

Т.П.503-1-32.85 ВК

Автотранспортное предприятие на 150 спецавтомашин для аэропортов ГА

Главный корпус

Стадия Р | Лист 10 | Листов

Схема системы В1 между осями 1÷11; б-П

ЛЕНАЭРОПРОЕКТ Ленинград

Нормоконтролер: Мурох

Формат А2

Взамен инв.№ | Подпись и дата | Инв.№ подл.

Альбом VI

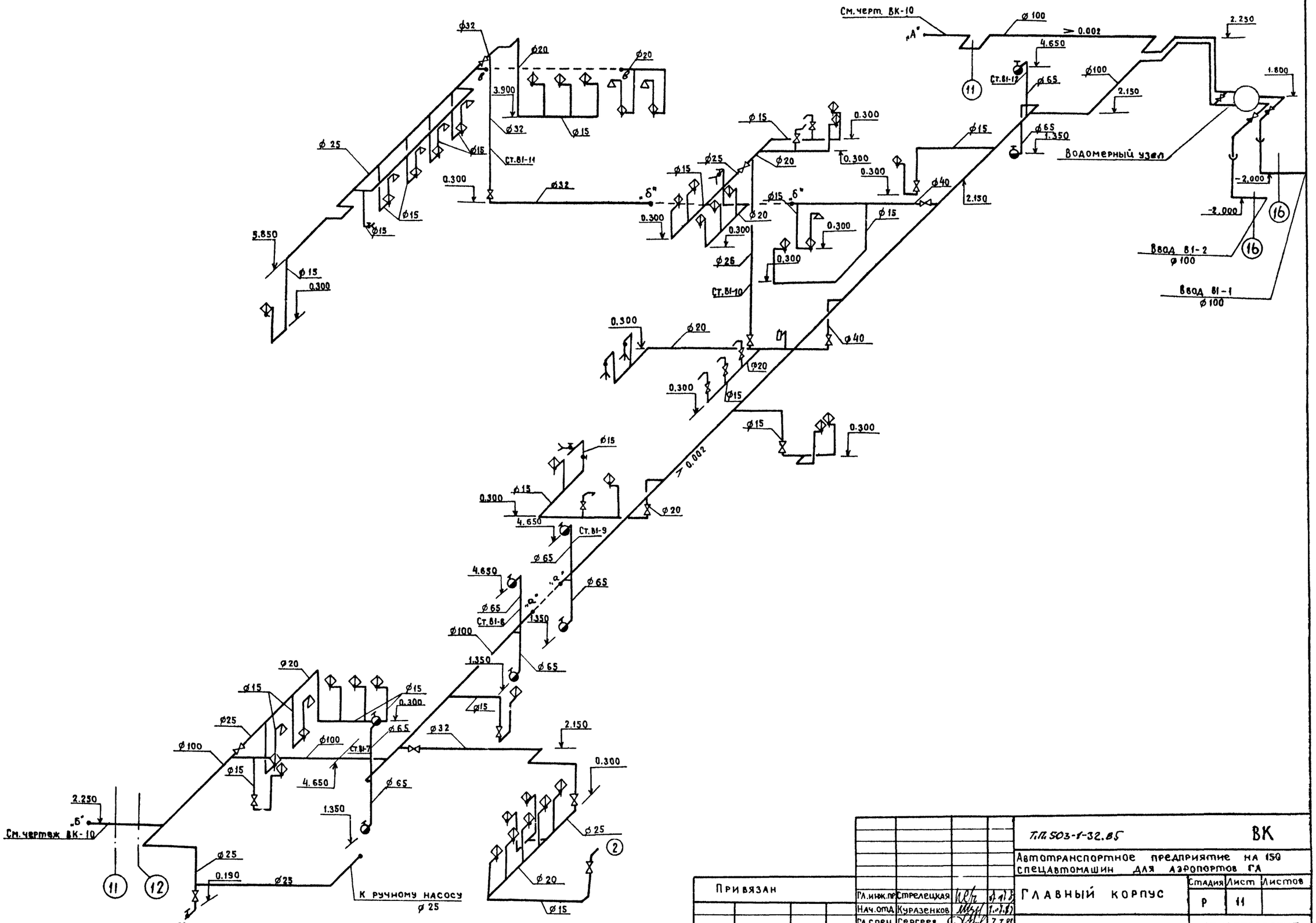

					Т.П.503-1-32.85	ВК
					Автотранспортное предприятие на 150 спецавтомашин для аэропортов ГА	
Привязан				Гл.инж.пр.	Стрелецкая	
				Нач.отд.	Куразенков	
				Гл.спец.	Сергеев	
				Рук.гр.	Матвеева	
Инв. №				Инженер	Ломбас	
					Главный корпус	Стадия: Р; Лист: 11; Листов:
					Схема системы В1 между осями 11÷16; А÷К.	Ленаэропроект, Ленинград

Нормоконтролер: Мурох

Формат А2

Инв. № подл. | Подпись и дата | Взамен инв. №

Альбом VI

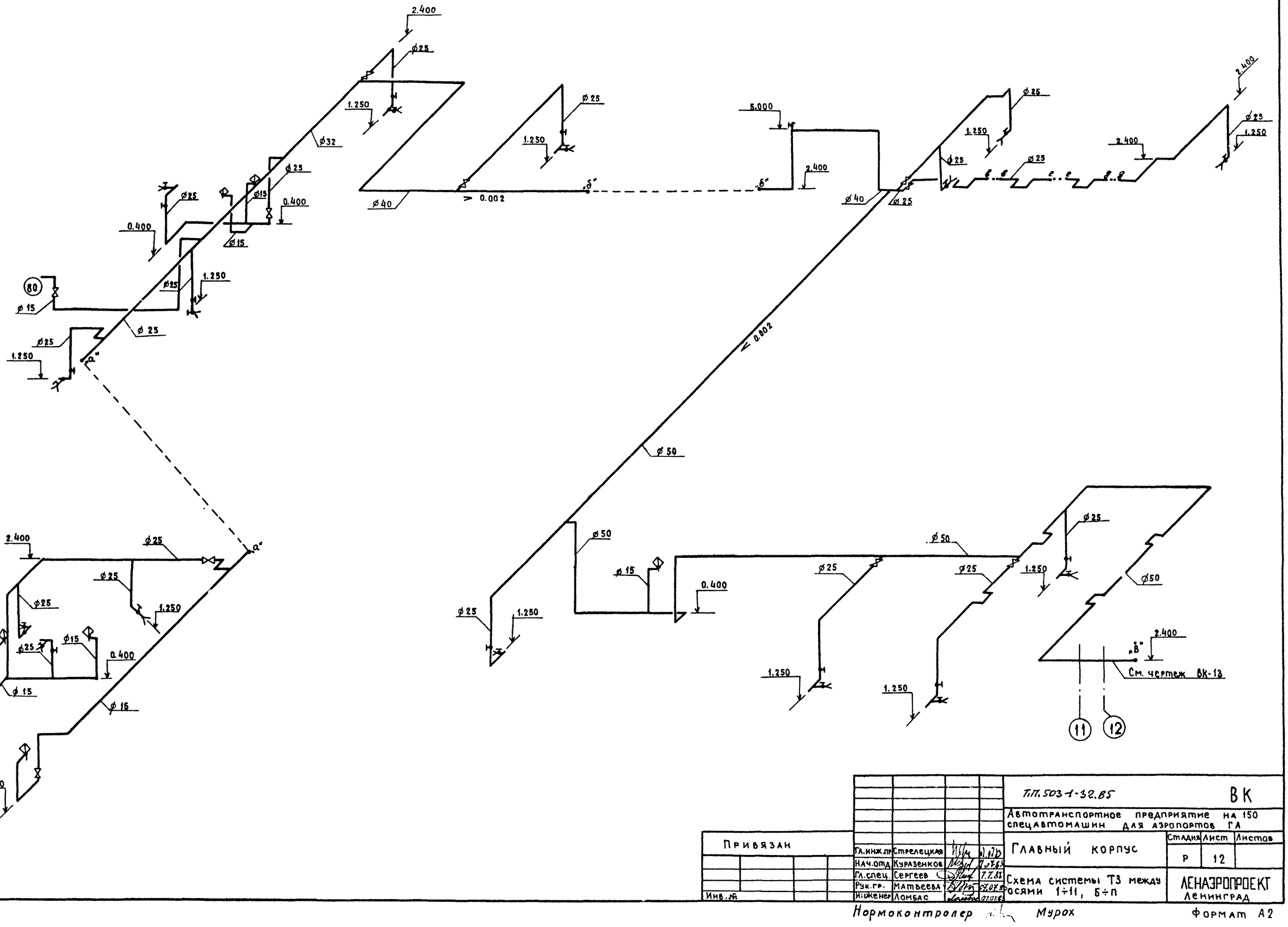

				ТП.503-1-32.85	ВК
				Автотранспортное предприятие на 150 спецавтомашин для аэропортов ГА	
Привязан				Главный корпус	Стадия: Р; Лист: 12; Листов:
	Гл.инж.пр	Стрелецкая		Схема системы ТЗ между осями 1÷11, Б÷П	ЛЕНАЭРОПРОЕКТ Ленинград
	Нач.отд	Кураженков			
	Гл.спец.	Сергеев	7.7.85		
	Рук.гр.	Матьеева	05.07.85		
Инв.№	Инженер	Ломбас			

Нормоконтролер Мурох

Формат А2

Инв.№ подл. | Подпись и дата | Взамен инв.№

Альбом VI

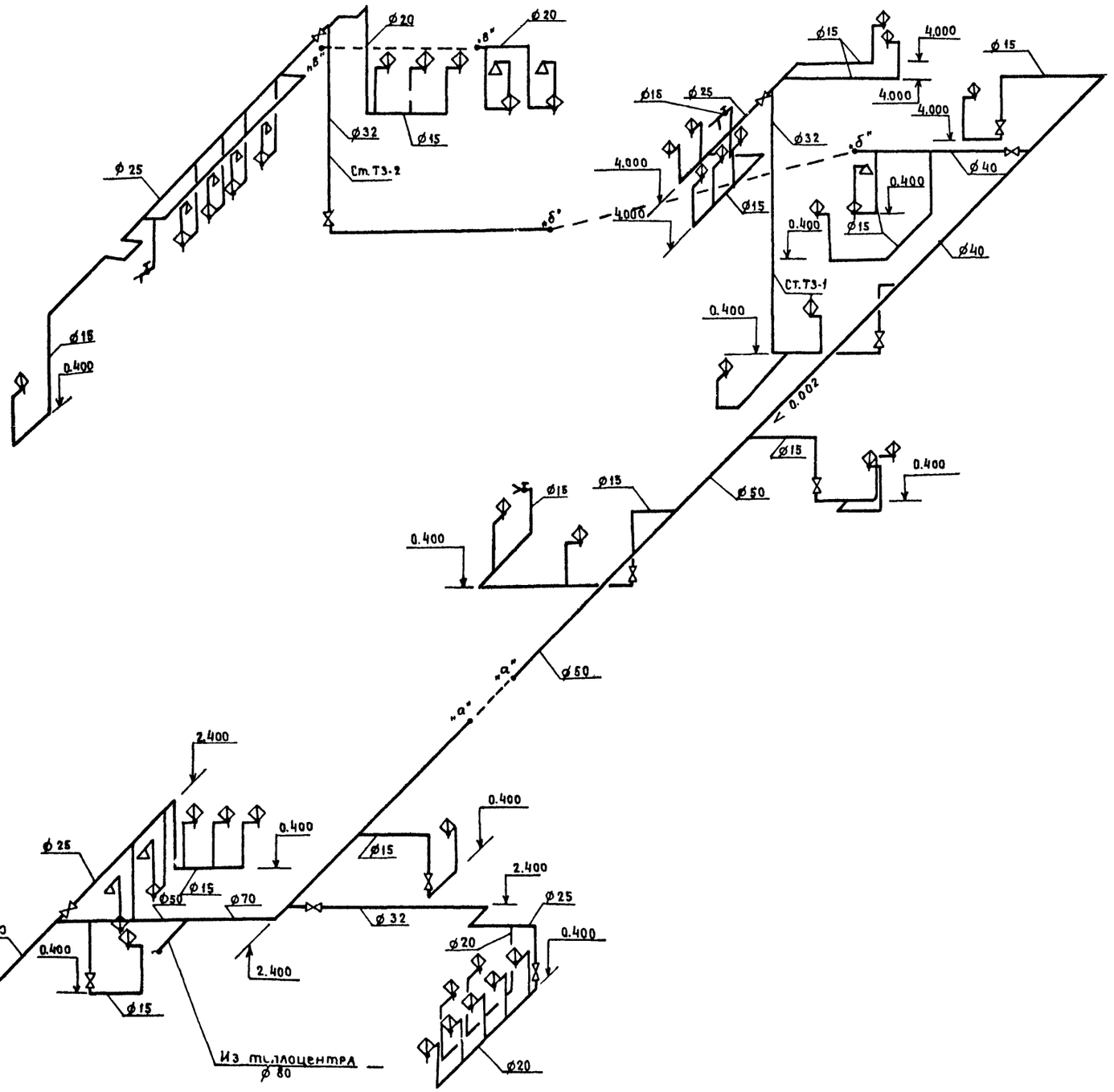

Инв. № подл. | Подпись и дата | Взам. инв. №

Привязан

Инв. №

Гл. инж.	Стрелецкая		01.11.85
Нач. отд.	Кураженков		01.11.85
Гл. спец.	Сергеев		01.11.85
Рук. гр.	Матвеева		01.11.85
Инженер	Ломбас		01.11.85

ТП 503-1-32.85 ВК

Автотранспортное предприятие на 150 спецавтомашин для аэропортов ГА

Главный корпус

Стадия	Лист	Листов
Р	13	

Схема системы ТЗ между осями 11÷16; А÷К

ЛЕНАЭРОПРОЕКТ Ленинград

Нормоконтролер Мурох

Формат А2

Альбом VI

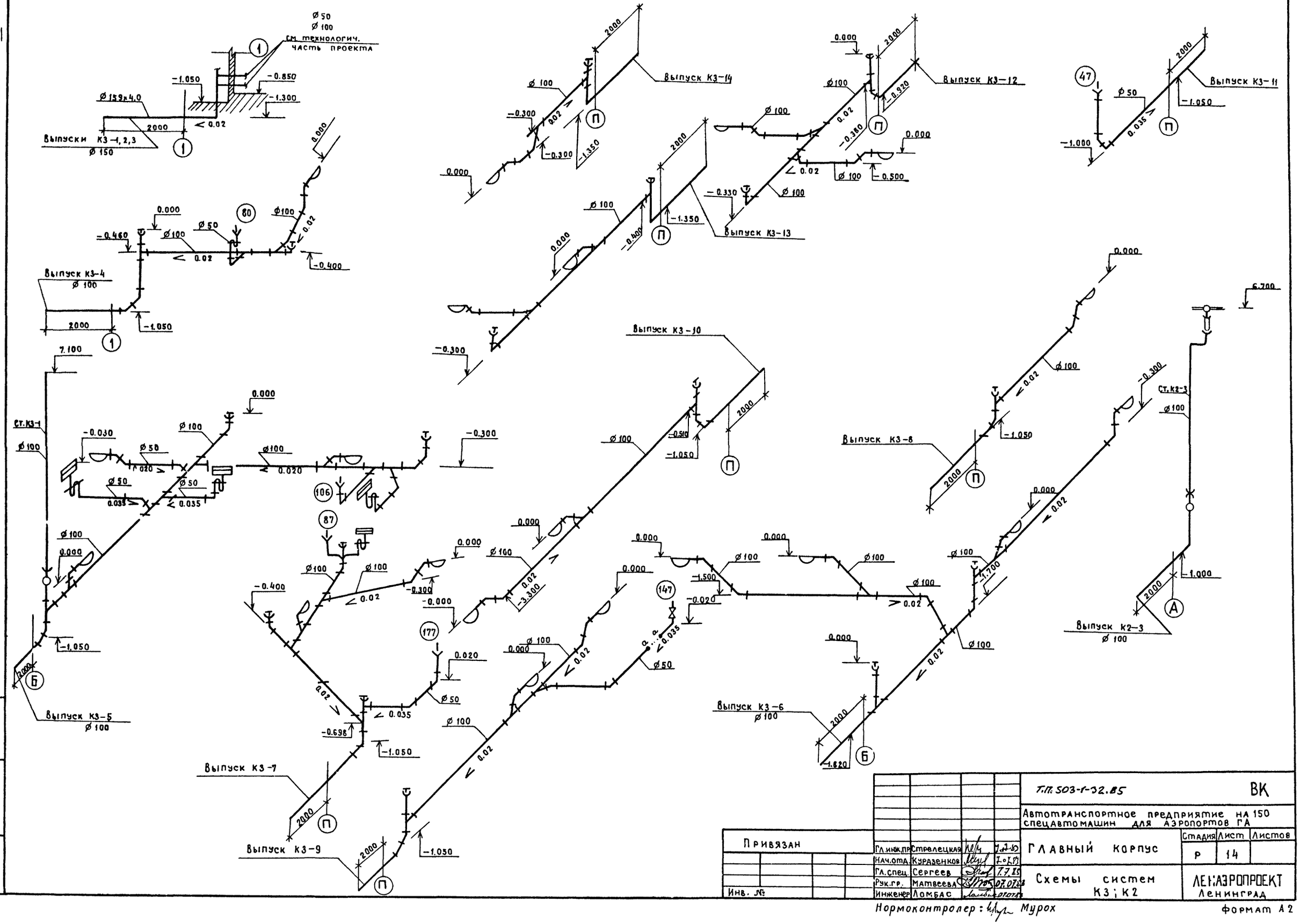

Инв. № подл. | Подпись и дата | Взам. инв. №

				Т.П. 503-1-32.85	ВК
				Автотранспортное предприятие на 150 спецавтомашин для аэропортов ГА	
Привязан				Главный корпус	Стадия: Р; Лист: 14; Листов:
				Схемы систем К3; К2	ЛЕНАЭРОПРОЕКТ Ленинград
Инв. №	Гл.инж.пр.	Стрелецкая			
	Нач.отд.	Курдюнков			
	Гл.спец.	Сергеев			
	Рук.гр.	Матвеева			
	Инженер	Ломбас			

Нормоконтролер: Мурох

Формат А2

Альбом VI

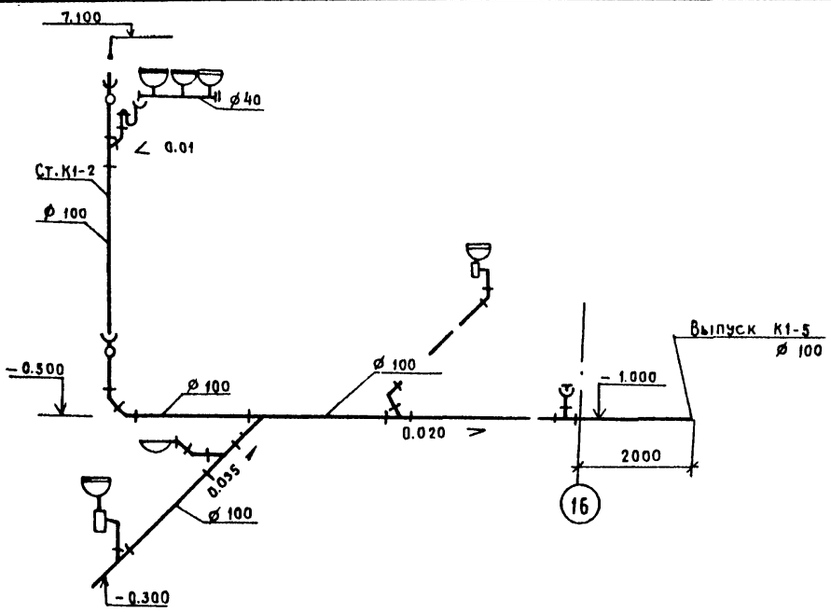

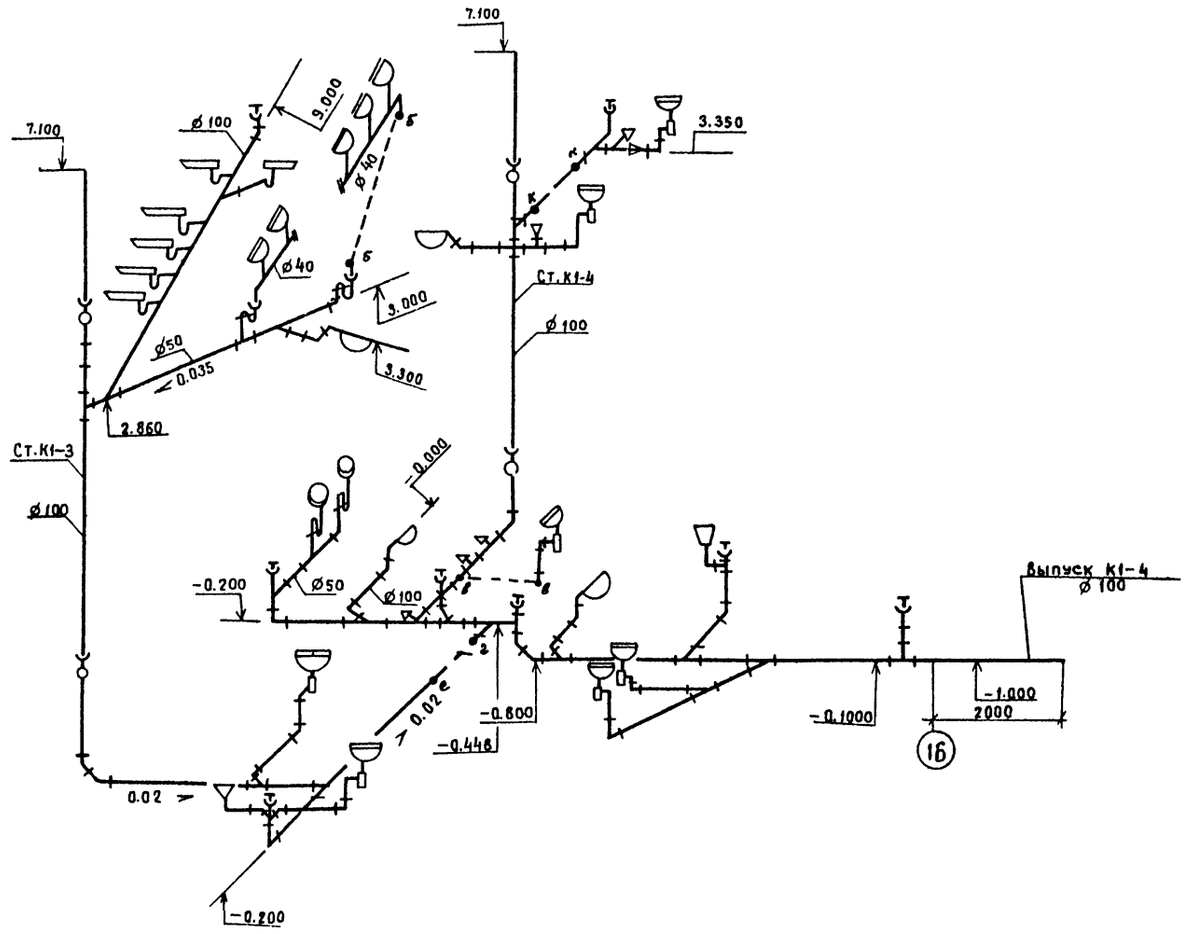

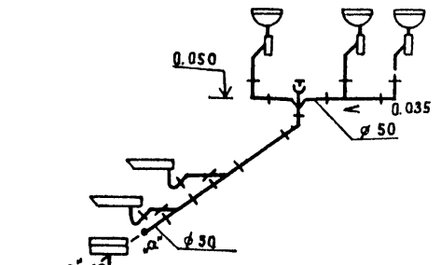

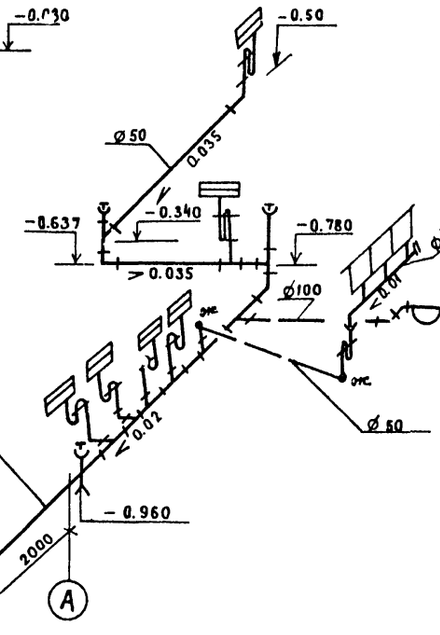

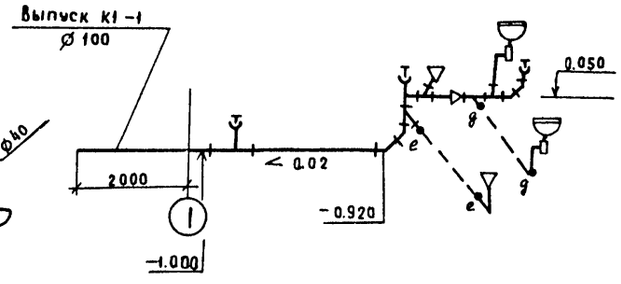

Инв. № подл. | Подпись и дата | Взамен инв. №

Привязан				Т.П. 503-1-32.85	ВК
				Автотранспортное предприятие на 150 спецавтомашин для аэропортов ГА	
				Главный корпус	Стадия: Р; Лист: 15; Листов:
				Схемы системы К1	ЛЕНАЭРОПРОЕКТ Ленинград
Инв. №					

Гл.инж.пр.	Стрелецкая		7.7.83
Нач.отд.	Куразенков		7.7.83
Гл.спец.	Сергеев		7.7.83
Рук.гр.	Матвеева		07.07.83
Инженер	Ломбас		07.07.83

Нормоконтролер: Мурох

Формат А2

Альбом VI

Ведомость основных комплектов рабочих чертежей

Обозначение	Наименование	Примечание
ПЗ	Общая пояснительная записка	Альбом I
	Основные положения по организа-	
	ции строительства	—"—
ТГ	Схема генплана	—"—
	Главный корпус	
ТХ	Технологические решения	Альбом II
АР	Архитектурные решения	
КЖ	Конструкции железобетонные	Альбом III
КМ	Конструкции металлические	Альбом IV
АРИ; КЖИ	Строительные изделия	Альбом V
ОВ	Отопление и вентиляция	Альбом VI
ВК	Водопровод и канализация	—"—
ВС	Воздухоснабжение	—"—
ЭМ	Электроснабжение. Электрообо-	
	рудование	Альбом VII
ЭМУ	Управление электроприводами	Альбом VIII
АС,СС	Автоматизация. Связь и сигна-	
	лизация	Альбом IX
ТСО	Технические средства охраны	Альбом X
АПТ	Автоматическое пожаротушение	Альбом XI
АП	Электроуправление пожароустановок	—"—
ПС	Пожарная сигнализация	—"—
СО	Спецификации оборудования	Альбом XII
ВМ	Ведомости потребности в	
	материалах	Альбом XIII
С	Сметы (части 1,2,3,4)	Альбом XIV
—	Помещение учебных занятий и	
	общественных организаций в под-	
	вале главного корпуса	Альбом XV

Ведомость чертежей основного комплекта ВС

Лист	Наименование	Примечание
1	Общие данные	
2	План разводки сжатого и осушенного возду-	
	ха на отм. 0.000	
3	Схема систем сжатого и осушенного воздуха	
4	Масловлагоотделитель проходной ⌀50. Общий	
	вид	

Ведомость ссылочных и прилагаемых документов

Обозначение	Наименование	Примечание
	Ссылочные документы	
ГОСТ 14911-82	Опоры для крепления трубо-	
	проводов	

Ведомость спецификаций

Лист	Наименование	Примечание
	Спецификация на оборудование и материалы,	
	поставляемые заказчиком	Альбом XII
	Спецификация на оборудование, поставляемое	
	подрядчиком	Альбом XII

Условные обозначения и изображения

- Трубопровод сжатого воздуха $P_{абс}$ = 0,88 МПа (9 кгс/см²), T = 313 °К (40°С)
- Трубопровод осушенного воздуха $P_{абс}$ = 0.88 МПа (9 кгс/см²), T = 343 °К (70°С).
- Масловлагоотделитель
- Вентиль с электромагнитным приводом
- 27 — Номер позиции оборудования по технологической планировке
- П — Пневмоинструмент
- ДТХ — Датчики довзрывоопасной концентрации

Общие указания

1. Трубопроводы сжатого воздуха разработаны на основании СНиП-III-31-78* и „Правил устройства и безопасной эксплуатации стационарных компрессорных установок, воздухопроводов и газопроводов" и относятся к категории IV группы „Г".
   Монтаж трубопроводов и изготовление трубопроводов производить в соответствии с вышеуказанными нормами и правилами.
2. После монтажа трубопроводы должны быть испытаны гидравлическим способом на прочность давлением $P_{исп.} = 1.25 P_р$ и плотность давлением $P_{исп.} = P_р$.
3. После производства всех вышеуказанных работ трубопроводы окрашиваются за 2 раза масляной краской.
4. Крепить трубопроводы ⌀40 через 4.5м, ⌀32 через 4м, ⌀25, 20, 15 через 3м по месту.
5. В наиболее низких точках трассы воздухопроводов устанавливаются спускники, в наиболее верхних-воздушники (для гидроиспытаний).
6. При проходе трубопроводов через стену, предложить их в гильзах большего диаметра.
7. Подключение трубопроводов сжатого и осушенного воздуха к потребителю произвести по установленному оборудованию.

Типовой проект разработан в соответствии с действующими нормами и правилами и предусматривает мероприятия, обеспечивающие взрывную, взрывопожарную и пожарную безопасность при эксплуатации здания.

Главный инженер проекта Н.М. Стрелецкая

Привязан: главный инженер проекта

Инв.№ подл. | Подпись и дата | Взамен инв.№

Привязан

Инв.№:

Т.П. 503-1-32.85			ВС
Автотранспортное предприятие на 150 спецавтомашин для аэропортов ГА			
Гл.инж.пр	Стрелецкая	7.07.83.	Главный корпус
Нач.отд	Куразенков	7.07.83.	
Гл.спец	Шагина	7.07.83.	
Инженер	Манакова	7.07.83.	Общие данные
Техник	Степанова	7.07.83.	

Стадия: РД | Лист: 1 | Листов: 4

ЛЕНАЭРОПРОЕКТ Ленинград

Нормоконтролер Самолетов

Формат А2

Альбом VI

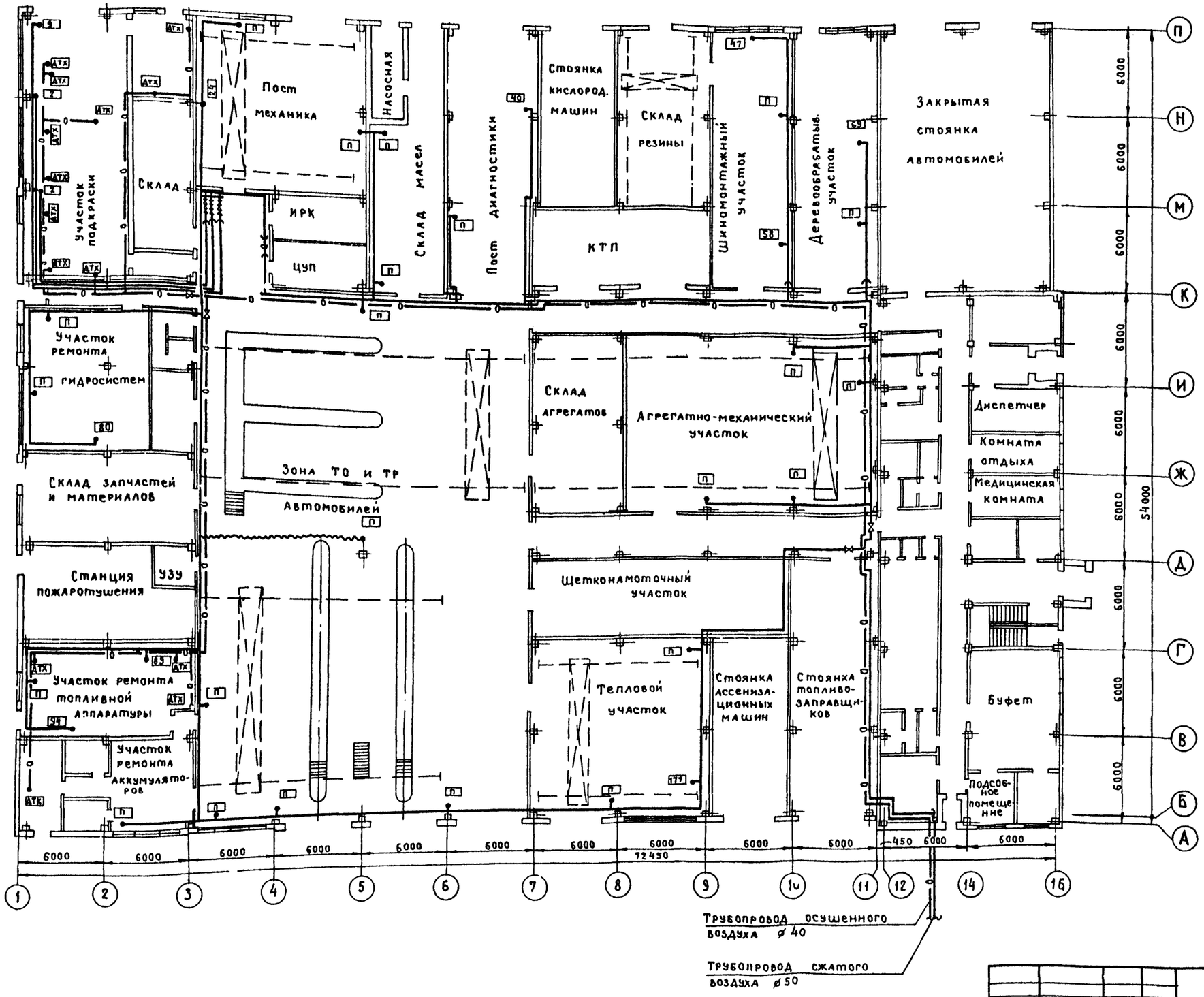

Согласовано	
Нач. отд. №4	Кулясов
Нач. отд. №5	Сидоров
Нач. отд. №10	Климов

Инв. № подл. | Подпись и дата | Взамен инв. №

Привязан

Инв. №:

Гл. инж. пр.	Стрелецкая		7.07.83.
Нач. отд.	Куразенков		7.07.83.
Гл. спец.	Шагина		7.07.83.
Инженер	Манакова		7.07.83.
Исполн.	Войлокова		7.07.83.

Нормоконтролер С. Самолетов

Т.П. 503-1-32.85 ВС

Автотранспортное предприятие на 150 спецавтомашин для аэропортов ГА

Главный корпус

Стадия	Лист	Листов
РД	2	

План разводки сжатого и осушенного воздуха на отм. 0.000.

ЛЕНАЭРОПРОЕКТ Ленинград

Альбом VI

Схема систем сжатого и осушенного воздуха

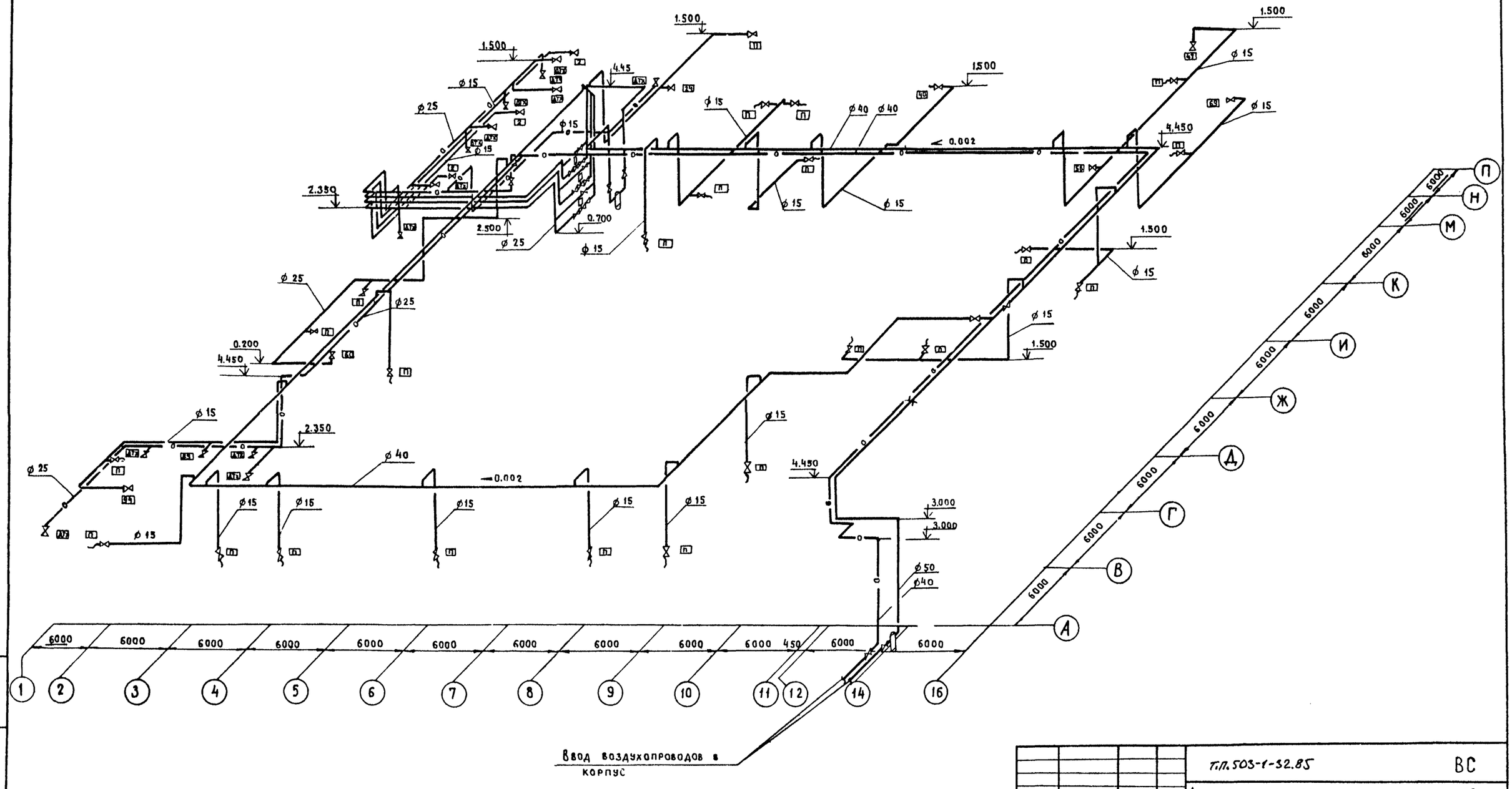

Инв. № подл. | Подпись и дата | Взам. инв. №

Привязан				Т.П.503-1-32.85	ВС
Инв. №				Автотранспортное предприятие на 150 спецавтомашин для аэропортов ГА	
	Гл.инж.пр.	Стрелецкая	7.07.85.	Главный корпус	Стадия: РД; Лист: 3; Листов:
	Нач.отд.	Кураженков	7.07.85.		
	Гл.спец.	Шагина	7.07.85.		
	Ст.инж.	Карташова	7.07.85.	Схема систем сжатого и осушенного воздуха	Ленгазпроект, Ленинград
	Техник	Степанова	7.07.85.		

Альбом VI

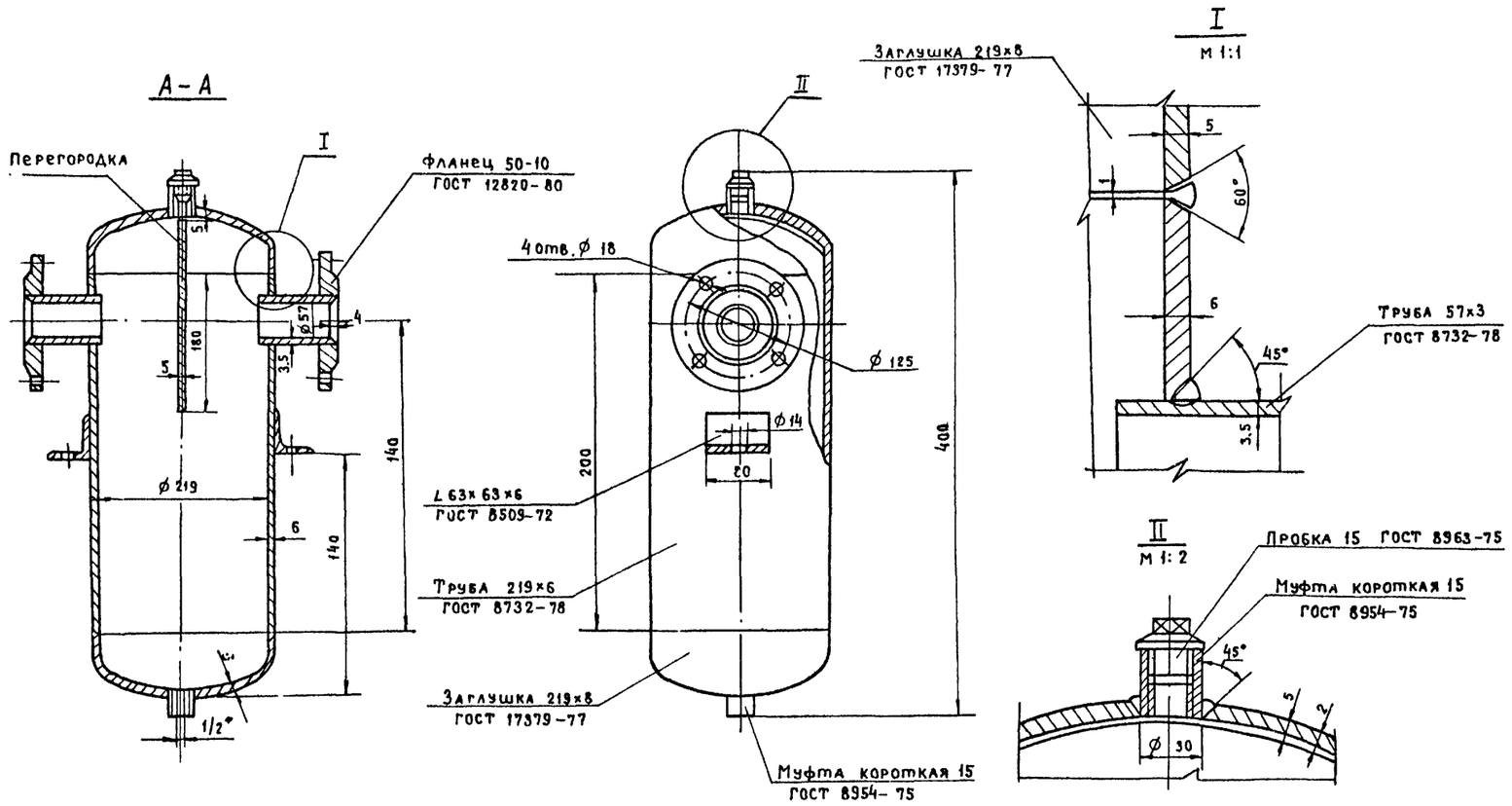

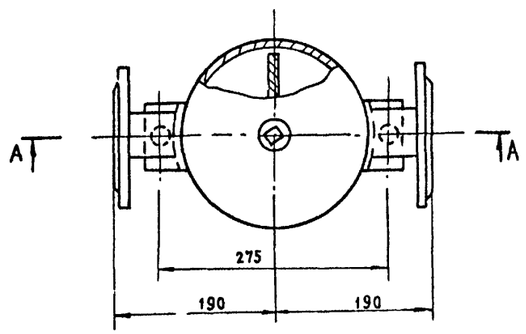

Примечания:

1. Варить электродами Э-38, ГОСТ 9467-75.
2. Рабочее давление 0.8 МПа.
3. По изготовлении масловлагоотделитель испытать на прочность гидравлическим давлением на 1.1 МПа и на плотность воздухом на 0.8 МПа.
4. После испытания масловлагоотделитель грунтуется и окрашивается снаружи масляной краской.
5. Масловлагоотделитель подлежит регистрации Госгортехнадзора СССР.
6. Данный чертеж рассматривать как задание заводу-изготовителю.

Т.П. 503-1-32.85							ВС
Автотранспортное предприятие на 150 спецавтомашин для аэропортов ГА							
Привязан	Гл.инж.пр.	Стрелецкая		7.07.83	Главный корпус	Стадия	Лист	Листов
	Нач.отд.	Куразенков		7.07.83		РД	4	
	Гл.спец.	Щагина		7.07.83	Масловлагоотделитель проходной ф50. Общий вид.	ЛЕНАЭРОПРОЕКТ Ленинград		
Инв. №	Инженер	Манакова		7.07.83				
	Исполн.	Войлокова		7.07.83				

Нормоконтролер Самолетов

Формат А2

Инв. | Подл. | Подпись и дата | Взамен инв. №

gost.e-ecolog.ru