Альбом V

ТИПОВОЙ ПРОЕКТ
503-1-32.85

АВТОТРАНСПОРТНОЕ ПРЕДПРИЯТИЕ НА 150 СПЕЦАВТОМАШИН ДЛЯ АЭРОПОРТОВ ГА

ГЛАВНЫЙ КОРПУС

АЛЬБОМ V

СТРОИТЕЛЬНЫЕ ИЗДЕЛИЯ

gost.e-ecolog.ru

				ПРИВЯЗАН

Отпечатано
в Новосибирском филиале ЦИТП
630064 г. Новосибирск пр. Карла Маркса 1
Выдано в печать "23" VI 1987 г.
Заказ Г-1548. Тираж 90

Альбом V

ТИПОВОЙ ПРОЕКТ
503-1-32.85

АВТОТРАНСПОРТНОЕ ПРЕДПРИЯТИЕ НА 150 СПЕЦАВТОМАШИН ДЛЯ АЭРОПОРТОВ ГА

ГЛАВНЫЙ КОРПУС

АЛЬБОМ V

СОСТАВ ПРОЕКТА

АЛЬБОМ I	ОБЩАЯ ПОЯСНИТЕЛЬНАЯ ЗАПИСКА. ОСНОВНЫЕ ПОЛОЖЕНИЯ ПО ОРГАНИЗАЦИИ СТРОИТЕЛЬСТВА. СХЕМА ГЕНЕРАЛЬНОГО ПЛАНА.
АЛЬБОМ II	ТЕХНОЛОГИЧЕСКИЕ И АРХИТЕКТУРНО-СТРОИТЕЛЬНЫЕ РЕШЕНИЯ.
АЛЬБОМ III	КОНСТРУКЦИИ ЖЕЛЕЗОБЕТОННЫЕ.
АЛЬБОМ IV	КОНСТРУКЦИИ МЕТАЛЛИЧЕСКИЕ.
АЛЬБОМ V	СТРОИТЕЛЬНЫЕ ИЗДЕЛИЯ.
АЛЬБОМ VI	ОТОПЛЕНИЕ И ВЕНТИЛЯЦИЯ. ВОДОПРОВОД И КАНАЛИЗАЦИЯ. ВОЗДУХОСНАБЖЕНИЕ.
АЛЬБОМ VII	ЭЛЕКТРОСНАБЖЕНИЕ. ЭЛЕКТРООБОРУДОВАНИЕ.
АЛЬБОМ VIII	УПРАВЛЕНИЕ ЭЛЕКТРОПРИВОДАМИ.
АЛЬБОМ IX	АВТОМАТИЗАЦИЯ. СВЯЗЬ И СИГНАЛИЗАЦИЯ.
АЛЬБОМ X	ТЕХНИЧЕСКИЕ СРЕДСТВА ОХРАНЫ (РАСПРОСТРАНЯЕТ ЛЕНАЭРОПРОЕКТ).
АЛЬБОМ XI	АВТОМАТИЧЕСКОЕ ПОЖАРОТУШЕНИЕ. ЭЛЕКТРОУПРАВЛЕНИЕ ПОЖАРОУСТАНОВОК. ПОЖАРНАЯ СИГНАЛИЗАЦИЯ.
АЛЬБОМ XII	СПЕЦИФИКАЦИИ ОБОРУДОВАНИЯ.
АЛЬБОМ XIII	ВЕДОМОСТИ ПОТРЕБНОСТИ В МАТЕРИАЛАХ
АЛЬБОМ XIV	СМЕТЫ (ЧАСТИ 1,2,3,4).
АЛЬБОМ XV	ПОМЕЩЕНИЕ УЧЕБНЫХ ЗАНЯТИЙ И ОБЩЕСТВЕННЫХ ОРГАНИЗАЦИЙ В ПОДВАЛЕ ГЛАВНОГО КОРПУСА, ПРИСПОСАБЛИВАЕМЫХ ПОД УБЕЖИЩЕ.

ПРИМЕНЕННЫЕ ТИПОВЫЕ ПРОЕКТЫ

ТИПОВОЙ ПРОЕКТ 503-3-9-83 „МЕХАНИЗИРОВАННАЯ МОЙКА ГРУЗОВЫХ АВТОМОБИЛЕЙ"

ТИПОВОЙ ПРОЕКТ 902-2-172 „ОЧИСТНЫЕ СООРУЖЕНИЯ ДЛЯ СТОЧНЫХ ВОД ОТ МОЙКИ АВТОМОБИЛЕЙ С РАСХОДОМ 10 Л/СЕК ПРИ ОБОРОТНОМ ВОДОСНАБЖЕНИИ"
(РАСПРОСТРАНЯЕТ ЦИТП)

ТИПОВОЙ ПРОЕКТ 503-311 „ВОЗДУХОПОДОГРЕВ ГРУЗОВЫХ АВТОМОБИЛЕЙ"

ТИПОВОЙ ПРОЕКТ 306-103 „КОНТРОЛЬНО-ПРОПУСКНОЙ ПУНКТ"
(РАСПРОСТРАНЯЕТ АЭРОПРОЕКТ)

РАЗРАБОТАН

ЛЕНИНГРАДСКИМ ФИЛИАЛОМ ГПИ И НИИ „АЭРОПРОЕКТ" ЛЕНАЭРОПРОЕКТ

ГЛАВНЫЙ ИНЖЕНЕР В.Н.ЛАПШИН

ГЛАВНЫЙ ИНЖЕНЕР ПРОЕКТА Н.М.СТРЕЛЕЦКАЯ

УТВЕРЖДЕН МГА 15.05.84

ЗАКЛЮЧЕНИЕ Н-3 ОТ 28.02.84

ВВЕДЕН В ДЕЙСТВИЕ ЛЕНАЭРОПРОЕКТОМ 06.06-84

ПРИКАЗ N 42

Привязан:

Инв.№

Альбом V

Марка	Наименование	Стр.
	Титульный лист	1
	Содержание альбома	2,3,4
ПЗ	Пояснительная записка	5
КЖИ-2ФС18-3/4АIV-1 ÷ 2ФС18-3/4АIV-3	Ферма 2ФС18-3/4АIV-1, 2ФС18-4АIV-1, 2ФС18-3/4АIV-2, 2ФС18-3/4АIV-3	6
КЖИ-2ФС18-3/4АIV-4 ÷ 2ФС18-4/5АIV-9	Ферма 2ФС18-3/4АIV-4, 2ФС18-4/5АIV-4, 2ФС18-3/4АIV-9, 2ФС18-4/5АIV-9	6
КЖИ-2ФС18-3/4АIV-5 — 1ФПС12-2АIV-1	Ферма 2ФС18-3/4АIV-5, 2ФС18-4/5АIV-5, 1ФПС12-2АIV-1, 2ФС18-3/4АIV-6, 2ФС18-4/5АIV-6	7
КЖИ-2ФС18-3/4АIV-7 ÷ 2ФС18-4/5АIV-8	Ферма 2ФС18-3/4АIV-7, 2ФС18-4/5АIV-7, 2ФС18-3/4АIV-8, 2ФС18-4/5АIV-8	7
КЖИ-К72-5-7	Колонна К72-5-7	8
КЖИ-К72-5-8	Колонна К72-5-8	8
КЖИ-К72-5-9	Колонна К72-5-9	8
КЖИ-К72-33-1	Колонна К72-33-1	8
КЖИ-К72-33-2	Колонна К72-33-2	9
КЖИ-К72-33-3	Колонна К72-33-3	9
КЖИ-К72-33-4	Колонна К72-33-4	9
КЖИ-К72-33-5	Колонна К72-33-5	9
КЖИ-7КФ94-1-Н1, 7КФ94-1-Н2	Колонна 7КФ 94-1-Н1, 7КФ 94-1-Н2	10
КЖИ-К72-5-10	Колонна К72-5-10	10
КЖИ-КБ11а-1	Колонна КБ11а-1	10
КЖИ-К72-5-1 ÷ К72-5-6	Колонна К72-5-1 ÷ К72-5-6	11
КЖИ-К72-5-1 ÷ К72-5-6	Колонна К72-5-1 ÷ К72-5-6	11
КЖИ-2К03.33-1	Колонна 2К03.33-1	12
КЖИ-2К03.33-2	Колонна 2К03.33-2	12
КЖИ-2К03.33-3	Колонна 2К03.33-3	12
КЖИ-2К03.33-4	Колонна 2К03.33-4	12
КЖИ-2К3.33-1	Колонна 2К3.33-1	13
КЖИ-2К3.33-2	Колонна 2К3.33-2	13
КЖИ-2КД3.33-1	Колонна 2КД3.33-1	13
КЖИ-2К03.33-9	Колонна 2К03.33-9	13
КЖИ-2К03.33-10	Колонна 2К03.33-10	14
КЖИ-2К03.33-11	Колонна 2К03.33-11	14
КЖИ-2К03.33-12	Колонна 2К03.33-12	14
КЖИ-2КД3.33-2	Колонна 2КД3.33-2	14
КЖИ-2К03.33-5	Колонна 2К03.33-5	15
КЖИ-2К03-33-6	Колонна 2К03.33-6	15
КЖИ-2К03.33-7	Колонна 2К03.33-7	15
КЖИ-2К03.33-8	Колонна 2К03.33-8	15
КЖИ-2КД3.33-3	Колонна 2КД3.33-3	16
КЖИ-2КД3.33-4	Колонна 2КД3.33-4	16
КЖИ-ППА-12-4 5.26×1.485	Панель ППА-12-4 / 5.26×1.485	16
КЖИ-П6д-15Б-1	Плита П6д-15Б-1	16
КЖИ-РВ1	Ригель РВ1	17
КЖИ-СВ1, СВ2	Стойка СВ1, СВ2	17
КЖИ-ПП2	Плита ПП2	18
КЖИ-ПП1	Плита ПП1	18
КЖИ-ПП3	Плита ПП3	19
КЖИ-ПС1-7а-1	Панель стеновая ПС1-7а-1	19
КЖИ-ПС1-7-1	Панель стеновая ПС1-7-1	19
КЖИ-1ПЗ-3АIVТ-1	Панель 1ПЗ-3АIVТ-1	20
КЖИ-1ПЗ-3АIVТ-3	Панель 1ПЗ-3АIVТ-3	20
КЖИ-1ПЗ-3АIVТ-2	Панель 1ПЗ-3АIVТ-2	20
КЖИ-1ПЗ-3АIVТ-7	Панель 1ПЗ-3АIVТ-7	20
КЖИ-1ПЗ-3АIVТ-4	Панель 1ПЗ-3АIVТ-4	21
КЖИ-1ПЗ-3АIVТ-5	Панель 1ПЗ-3АIVТ-5	21
КЖИ-1ПЗ-3АIVТ-6	Панель 1ПЗ-3АIVТ-6	21
КЖИ-1ПЗ-3АIVТ-8	Панель 1ПЗ-3АIVТ-8	21

Т.П. 503-1-32.85

Автотранспортное предприятие на 150 спецавтомашин для аэропортов ГА

Главный корпус

Содержание альбома (начало)

Стадия	Лист	Листов
Р	1	3

ЛЕНАЭРОПРОЕКТ Ленинград

ГИП	Стрелецкая	
Нач.отд	Климов	
Гл.констр	Григорьянц	
Рук.гр.	Матвеева	
Инженер	Кост	

Привязан

Инв. №:

Нормоконтролер Овчинников С.А.

Формат А2

Альбом V

Марка	Наименование	Стр.
КЖИ-ПРС 56.15-10АIVТ-5	Панель ПРС 56.15-10АIVТ-5	22
КЖИ-ПРС 56.15-10АIVТ-4	Панель ПРС 56.15-10АIVТ-4	22
КЖИ-ПРС 56.15-10АIVТ-3	Панель ПРС 56.15-10АIVТ-3	22
КЖИ-ПРС 56.15-10АIVТ-6	Панель ПРС 56.15-10АIVТ-6	22
КЖИ-ПРС 56.15-10АIVТ-9	Панель ПРС 56.15-10АIVТ-9	23
КЖИ-ПРС 56.15-10АIVТ-10	Панель ПРС 56.15-10АIVТ-10	23
КЖИ-ПРС 56.15-10АIVТ-8	Панель ПРС 56.15-10АIVТ-8	23
КЖИ-ПРС 56.15-10АIVТ-7	Панель ПРС 56.15-10АIVТ-7	23
КЖИ-1П3-3АIVТ-5	Панель 1П3-3АIVТ-5	24
КЖИ-ПРС 56.15-10АIVТ-11	Панель ПРС 56.15-10АIVТ-11	24
КЖИ-Рм1, Рм2	Изделие закладное Рм1, Рм2.	24
КЖИ-ППА-12-1 5.27х1.485	Панель ППА-12-1 / 5.27х1.485	25
КЖИ-ППА-1-2 5.98х2.985	Панель ППА-1-2 / 5.98х2.985	25
КЖИ-ППА-12-2 5.27х1.485	Панель ППА-12-2 / 5.27х1.485	25
КЖИ-ППА-1-3 5.98х2.985	Панель ППА-1-3 / 5.98х2.985	25
КЖИ-ППА-12-3 5.26х1.485	Панель ППА-12-3 / 5.26х1.485	26
КЖИ-ППА-118-2 5.56х1.485	Панель ППА-118-2 / 5.56х1.485	26
КЖИ-ППА-1-1 5.98х2.985	Панель ППА-1-1 / 5.98х2.985	26
КЖИ-ППА-118-1 5.56х1.485	Панель ППА-118-1 / 5.56х1.485	26
КЖИ-С1	Сетка арматурная С1	27
КЖИ-С2	То же С2	27
КЖИ-С5	" С5	27
КЖИ-С6	" С6	27
КЖИ-С10	Сетка арматурная С10	28
КЖИ-С9	То же С9	28
КЖИ-С8,С4	" С8,С4	28
КЖИ-С7,С3	Сетка арматурная С7,С3	28
КЖИ-С13	То же С13	29
КЖИ-С14	" С14	29
КЖИ-С15	" С15	29
КЖИ-С16	" С16	29
КЖИ-С17	Сетка арматурная С17	30
КЖИ-С18	То же С18	30
КЖИ-С19	" С19	30
КЖИ-С20	" С20	30
КЖИ-КР1	Каркас плоский КР1	31
КЖИ-КР3,КР4	То же КР3, КР4	31
КЖИ-КР6,КР2	" КР6, КР2	31
КЖИ-КР5,КР7	" КР5, КР7	31
КЖИ-КР11	Каркас плоский КР11	32
КЖИ-КР12	То же КР12	32
КЖИ-КР13	" КР13	32
КЖИ-КР14	" КР14	32

Марка	Обозначение	Стр.
КЖИ-КР15	Каркас плоский КР15	33
КЖИ-КР16	То же КР16	33
КЖИ-КР17	" КР17	33
КЖИ-С21	Сетка арматурная С21	33
КЖИ-КР8,КР9	Каркас плоский КР8, КР9	34
КЖИ-КП1	Каркас пространственный КП1	34
КЖИ-КП2	То же КП2	34
КЖИ-Рм1	Изделие металлическое Рм1	34
КЖИ-КР20	Каркас плоский КР20	35
КЖИ-КР21	То же КР21	35
КЖИ-С22	Сетка арматурная С22	35
КЖИ-КП3	Каркас пространственный КП3	35
КЖИ-С12	Сетка арматурная С12	36
КЖИ-КР18	Каркас плоский КР18	36
КЖИ-КР22	То же КР22	36
КЖИ-КР19	" КР19	36
КЖИ-КР35	Каркас плоский КР35	37
КЖИ-КР23	То же КР23	37
КЖИ-КР25	" КР26	37
КЖИ-КР24	" КР24	37
КЖИ-С23	Сетка арматурная С23	38
КЖИ-КР28	Каркас плоский КР28	38
КЖИ-КР26	Каркас плоский КР26	38
КЖИ-КР27	То же КР27	38
КЖИ-КР29	" КР29	39
КЖИ-КР30	" КР30	39
КЖИ-КР31	" КР31	39
КЖИ-КР32	" КР32	39
КЖИ-КР33	" КР33	40
КЖИ-КР34	" КР34	40
КЖИ-КП4	Каркас пространственный КП4	40
КЖИ-Мн1, Мн2	Изделие закладное Мн1, Мн2	41
КЖИ-Мн3÷Мн5	То же Мн3 ÷ Мн5	41
КЖИ-Мн6, Мн7	" Мн6, Мн7	41
КЖИ-Мн24, Мн25	" Мн24, Мн25	41
КЖИ-Мн9	" Мн9	42
КЖИ-Мн10	" Мн10	42
КЖИ-Мн12	" Мн12	42
КЖИ-Мн13	" Мн13	42
КЖИ-Мн15	Изделие закладное Мн15	43
КЖИ-Мн18, Мн19	То же Мн18, Мн19	43
КЖИ-Мн16	" Мн16	43
КЖИ-Мн17	" Мн17	43
КЖИ-Мн20	" Мн20	44
КЖИ-ОГ1	Ограждение ОГ1	44
КЖИ-РШ3	Решетка РШ3	44
КЖИ-С11	Сетка арматурная С11	44
КЖИ-Мн21	Изделие закладное Мн21	45
КЖИ-Мн8	То же Мн8	45
КЖИ-РШ4	Решетка РШ4	45
КЖИ-Мн22	Изделие закладное Мн22	45
КЖИ-Мн27	То же Мн27	46
КЖИ-Мк1	Косоур металлический Мк1	46
КЖИ-ППА-18-1 4.88х1.485	Панель ППА-18-1 / 4.88х1.485	46

Привязан

Инв. №

Т.П. 503-1-32.85

Автотранспортное предприятие на 150 спецавтомашин для аэропортов ГА

Главный корпус

Стадия	Лист	Листов
Р	2	

Содержание альбома (продолжение)

Ленаэропроект, Ленинград

Гл.инж.пр.	Стрелецкая	
Нач.отд.	Климов	
Гл.конст.	Григорьяни	
Рук.гр.	Матвеева	
Инженер	Кост	

Нормоконтролер Овчинников С.А

Формат А2

Альбом V

Марка	Наименование	Стр.
КЖИ-Мн26	Изделие закладное Мн 26	46
КЖИ-Мн28	То же Мн 28	47
КЖИ-П1-4-1	Плита перекрытия П1-4-1	48
КЖИ-Р1	Решетка Р1	48
КЖИ-Мн23	Изделие закладное Мн 23	48
КЖИ-СТ2	Стойка опорная СТ2	48
КЖИ-МС1÷МС5	Изделие соединительное МС1÷МС5	49
КЖИ-МБ1÷МБ3	Балка МБ1÷МБ3	49
КЖИ-МБ4	Балка МБ4	49
КЖИ-СТ1	Стойка опорная СТ1	49
КЖИ-МС6	Изделие закладное МС6	50
КЖИ-Т1	То же Т1	50
КЖИ-ММ3	Изделие соединительное ММ3	50
КЖИ-ММ1, ММ2	Анкер ММ1, ММ2	50
КЖИ-Мн29	Изделие закладное Мн29	51
КЖИ-РШ2	Изделие металлическое РШ2	51
КЖИ-МБ5, МБ6	Металлическая балка МБ5, МБ6	51
КЖИ-РШ1	Изделие металлическое РШ1	51
КЖИ-МЩ4, МЩ5	То же МЩ4, МЩ5	52
КЖИ-МЩ1, МЩ2, МЩ3	Изделие металлическое МЩ1, МЩ2, МЩ3	52
КЖИ-МЩ6	Изделие металлическое МЩ6	53
КЖИ-КБ11а-2	Колонна КБ11а-2	53
КЖИ-ПРС56.15-10АIVТ-12	Панель ПРС 56-15-10АIVТ-12	53
КЖИ-РШ5, РШ6	Изделие металлическое РШ5, РШ6	54
КЖИ-МЩ7÷МЩ9	Изделие металлическое МЩ7, МЩ9	54
КЖИ-МН-30	Изделие закладное МН30	55
КЖИ-МН-31	Изделие закладное МН31	55
КЖИ-С24, С25	Сетка арматурная С24, С25	55
КЖИ-КР36	Каркас плоский КР36	55
КЖИ-МН32, МН33, МН38	Изделие закладное МН32, МН33, МН38	56
КЖИ-МН35, МН37	Изделие закладное МН35, МН37	56
КЖИ-МН34	Изделие закладное МН34	56
КЖИ-МН36	Изделие закладное МН36	56
АРИ-МН1, МН6	Изделие закладное МН1, МН6	57
АРИ-МН2	Изделие закладное МН2	57
АРИ-МН3	Изделие закладное МН3	57
АРИ-МН4	Изделие закладное МН4	57
АРИ-МН5	Изделие закладное МН5	58
АРИ-МН7	Изделие закладное МН7	58
АРИ-МН8	Изделие закладное МН8	58
АРИ-МН9	Изделие закладное МН9	58
АРИ-МН10	Изделие закладное МН10	59
АРИ-МН11	Изделие закладное МН11	59
АРИ-ЖР1	Жалюзийная решетка ЖР1	59
АРИ-ЖР2	Жалюзийная решетка ЖР2	59

Подпись и дата | Инв. № подл.

Привязан.

Инв. №

Гл.инж.пр.	Стрелецкая		
Нач.отд.	Каимов		
Гл.конст.	Григорьянц		
Рук.гр.	Матвеева		
Инженер	Кост		

ТП 503-1-32.85

Автотранспортное предприятие на 150 спецавтомашин для аэропортов ГА

Главный корпус

Стадия	Лист	Листов
Р	3	

Содержание альбома (окончание)

ЛЕНАЭРОПРОЕКТ Ленинград

Нормоконтролер Овчинников С.А.

Формат А2

Альбом V

1. В настоящем альбоме приведены рабочие чертежи железобетонных и металлических конструкций, арматурных и закладных изделий.
2. При изготовлении арматурных и закладных изделий необходимо руководствоваться требованиями: ГОСТ 10922-75 „Арматура и закладные детали сварные для железобетонных и бетонных конструкций", ГОСТ 19292-73 „Соединения сварных элементов закладных деталей сборных железобетонных конструкций. Контактная и автоматическая сварка плавлением Основные типы и конструктивные элементы", СН 393-78 „Указания по сварке соединений арматуры и закладных деталей в сборных железобетонных и бетонных изделиях".
3. Арматурная сталь принята:
   - класса A III марок 25Г2С по ГОСТ 5781-82
   - класса A II марок Вст5сп 2
   - класса A I марок Вст3пс 2
4. Материал прокатной стали закладных изделий принят марки 18кп для сварных конструкций по ГОСТ 23570-79, кроме особо оговоренной на листах изделий.
5. Плоские сварные каркасы и сетки должны изготовляться с помощью контактной точечной сварки.
   Объединение плоских каркасов в пространственный предусмотрено путем приварки соединительных поперечных стержней к продольным стержням плоских каркасов.
   Сетки запроектированы из условия их изготовления на одноточечных машинах.
   Сварке подлежат все узлы пересечений в 2х крайних поперечных стержнях.
6. Высоту всех неоговоренных на чертежах закладных и соединительных изделий сварных швов принять равной толщине меньшего из стыковых элементов.
   Приварку анкерных стержней в тавр рекомендуется производить сваркой под слоем флюса.
7. Монтажные петли, изготавливаются из стали класса AI, марок Вст3пс 2.
8. Металлические конструкции окрасить пентафталевой эмалью ПФ-115 (ГОСТ 6465-76*) по огрунтовке ГФ-021.
9. На листах закладных изделий в штампе указана марка стали прокатных профилей.

Инв.№ подл. | Подпись и дата | Взам. инв.№

Привязан

Инв. №:

Гл.инжл	Стрелецкая		07.85
Нач.отд.	Климов		07.85
Гл.конст.	Григорьяни		07.85
Рук.гр.	Матвеева		07.85
Инженер	Кост		07.85

Нормоконтролер Овчинников С.А.

Т.П.503-1-32.85 ПЗ

Автотранспортное предприятие на 150 спецавтомашин для аэропортов ГА

Главный корпус

Стадия	Лист	Листов
Р	1	1

Пояснительная записка

Ленаэропроект Ленинград

Формат А2

Альбом V

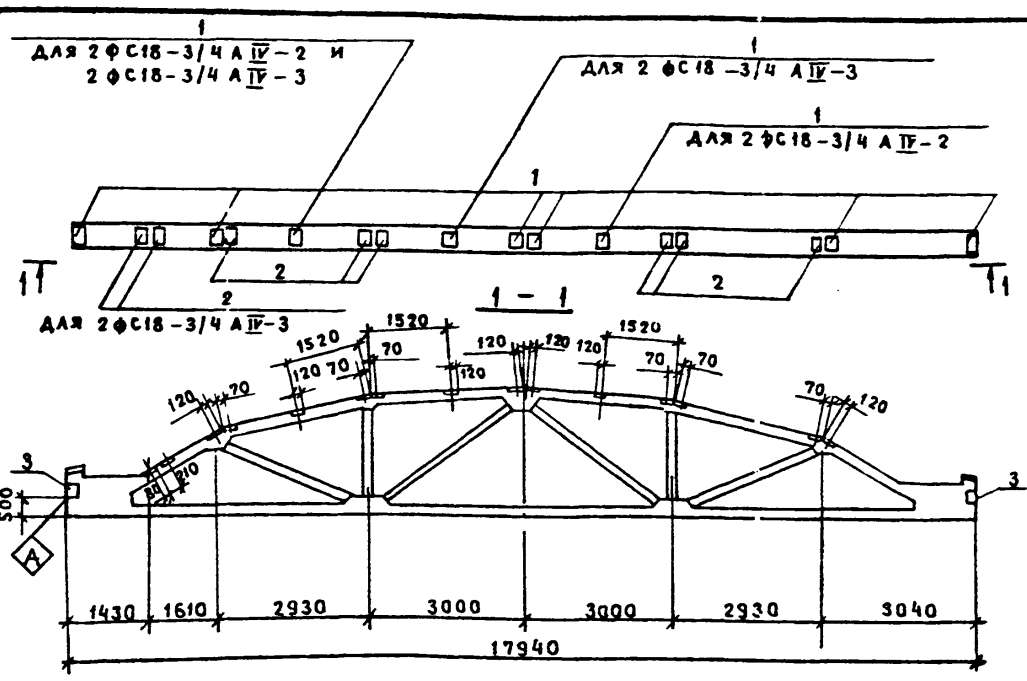

Ведомость расхода стали на дополнительные закладные изделия, кг

Марка	Изделия закладные: Арматура класса AIII ГОСТ 5781-82 ⌀8	⌀10		Итого	Прокат марки Вст3кп2 ГОСТ 19903-74* 6		ГОСТ 8510-72* 110×100×8	Итого	Всего
2ФС18-3/4АIV-1	4,4	0,4		4,8	24,6		8,8	33,4	38,2
2ФС18-3/4АIV-2	5,2	0,4		5,6	29,8		8,8	38,6	44,2
2ФС18-3/4АIV-3	5,6	0,4		6,0	32,8		8,8	41,6	47,6
2ФС18-4АIV-1	4,4	0,4		4,8	24,6		8,8	33,4	38,2

Формат	Зона	Поз.	Обозначение	Наименование	Кол.	Примечание
				2ФС18-3/4АIV-1, 2ФС18-4АIV-1		
				Сборочные единицы		
			ПК-01-129/78, вып.2	2ФС18-3/4АIV, 2ФС18-4АIV		Со всеми закладн. изд.
		1	ПК-01-129/78, вып. 3,4,2	Изделие закладное МЧ-4	6	3.0 кг
		2	то же	то же МЧ-2	6	1.7 кг
		3	"	" М8	2	5.0 кг
				2ФС18-3/4АIV-2		
				Сборочные единицы		
			ПК-01-129/78, вып. 2	2ФС18-3/4АIV		Со всеми закл. изд.
		1	ПК-01-129/78, вып. 3,4,2	Изделие закладное МЧ-4	8	3,0 кг
		2	то же	то же МЧ-2	6	1,7 кг
		3	"	" М8	2	5,0 кг
				2ФС18-3/4АIV-3		
				Сборочные единицы		Со всеми закл. изд.
			ПК-01-129/78, вып. 2	2ФС18-3/4АIV		
		1	ПК-01-129/78, вып. 3,4,2	Изделие закладное МЧ-4	8	3.0 кг
		2	то же	то же МЧ-2	8	1.7 кг
		3		" М8	2	5.0 кг

Остальное см. 2ФС18-3/4АIV, 2ФС18-4АIV серии ПК-01-129/78, вып.2

Привязан

Инв. №:

Гл. инж. пр.	Стрелецкая		07.83
Нач. отд.	Климов		07.83
Гл. конс.	Григорьяни		07.83
Рук. гр.	Матвеева		07.83
Ст. инж.	Миронова		07.83
Проверил	Матвеева		07.83

КЖИ-2ФС18-3/4АIV-1÷2ФС18-3/4АIV-3

Ферма 2ФС18-3/4АIV-1, 2ФС18-4АIV-1, 2ФС18-3/4АIV-2, 2ФС18-3/4АIV-3

Стадия	Масса	Масштаб
Р	6000	
Лист —	Листов 1	

ЛЕНАЗРОПРОЕКТ г. Ленинград

Нормоконтролер /Овчинников С.А./

Формат А3

Арх. № 13834/5

Альбом V

2ФС18-3/4АIV-4, 2ФС18-4/5АIV-4

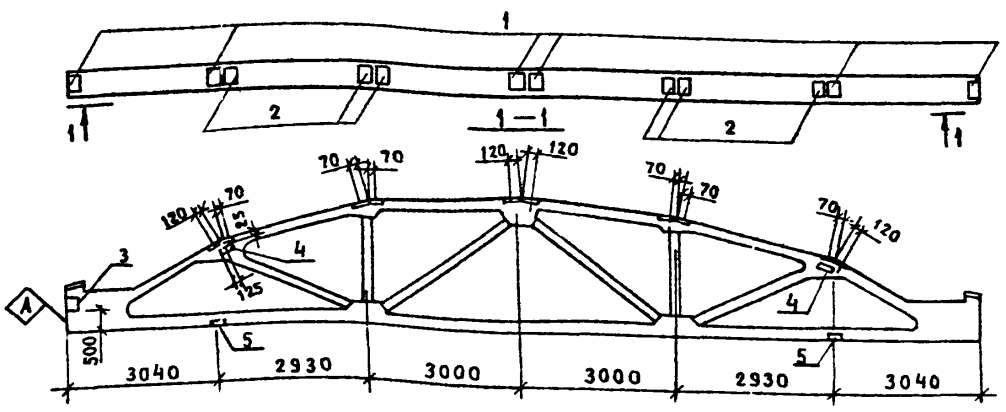

2ФС18-3/4АIV-9, 2ФС18-4/5АIV-9

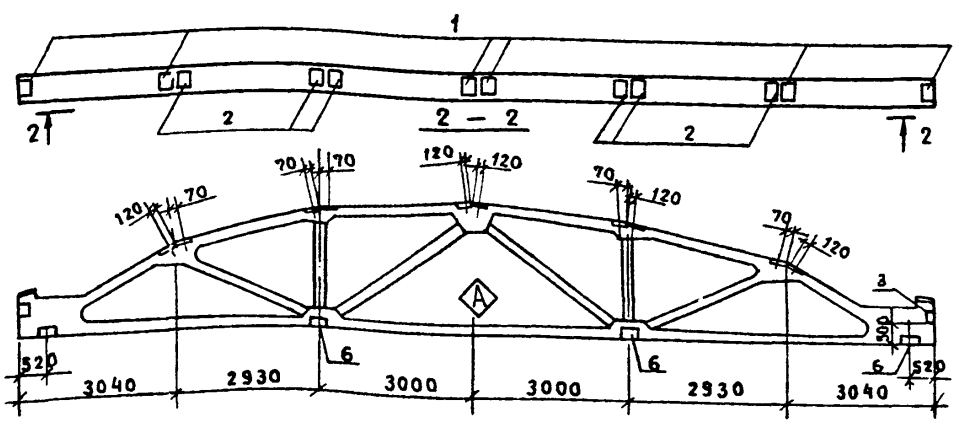

Остальное — см 2ФС18-3/4АIV, 2ФС18-4/5АIV серии ПК-01-129/78, вып. 2

Формат	Зона	Поз.	Обозначение	Наименование	Кол.	Примечание
				2ФС18-3/4АIV-4, 2ФС18-4/5АIV-4		
				Сборочные единицы		
			ПК-01-129/78, вып. 2	2ФС18-3/4АIV, 2ФС18-4/5АIV		Со всеми закл. изд.
		1	ПК-01-129/78, вып. 3,4,2	Изделие закладное МЧ-4	6	3.0 кг
		2		то же МЧ-2	6	1,7 кг
		3	"	" М8	1	5,0 кг
		4	"	" М12	4	4,4 кг
		5		М14	2	5,3 кг
				2ФС18-3/4АIV-9, 2ФС18-4/5АIV-9		
				Сборочные единицы		
			ПК-01-129/78, вып. 2	2ФС18-3/4АIV, 2ФС18-4/5АIV		Со всеми закл. изд.
		1	ПК-01-129/78, вып. 3,4,2	Изделие закладное МЧ-4	6	3,0 кг
		2	то же	то же МЧ-2	6	1,7 кг
		3	"	" М8	2	5,0 кг
		6	1.400-15, вып. 1	" МН302-2	4	4,5 кг

Ведомость расхода стали на дополнительные закладные изделия, кг

Марка	Изделия закладные: Арматура класса AIII ГОСТ 5781-82 ⌀8	⌀10	⌀12			Итого	Прокат марки Вст3кп2 ГОСТ 19903-74* 6	8	10	ГОСТ 8510-72* 110×100×8	Итого	Всего
2ФС18-3/4АIV-4 2ФС18-4/5АIV-4	4,0	0,2	7,2			11,4	24,6		21,0	4,4	50,0	61,4
2ФС18-3/4АIV-9 2ФС18-4/5АIV-9	4,4	0,4	6,6			11,4	24,6	10,8		4,4	39,8	51,2

Т.П. 503-1-32.85

КЖИ-2ФС18-3/4АIV-4÷2ФС18-4/5АIV-9

Ферма 2ФС18-3/4АIV-4, 2ФС18-4/5АIV-4, 2ФС18-3/4АIV-9, 2ФС18-4/5АIV-9

Стадия	Масса	Масштаб
Р	6000	
Лист —	Листов 1	

ЛЕНАЗРОПРОЕКТ г. Ленинград

Привязан

Инв. №:

Гл. инж. пр.	Стрелецкая		07.83
Нач. отд.	Климов		07.83
Гл. конс.	Григорьяни		07.83
Рук. гр.	Матвеева		07.83
Ст. инж.	Миронова		07.83
Проверил	Матвеева		07.83

Нормоконтролер /Овчинников С.А./

Формат А3

Инв. № подл. | Подпись и дата | Взам. инв. №

Альбом V

2ФС18-3/4 А IV-5; 2ФС18-4/5 А IV-5; 2ФС18-3/4 А IV-6; 2ФС18-4/5 А IV-6

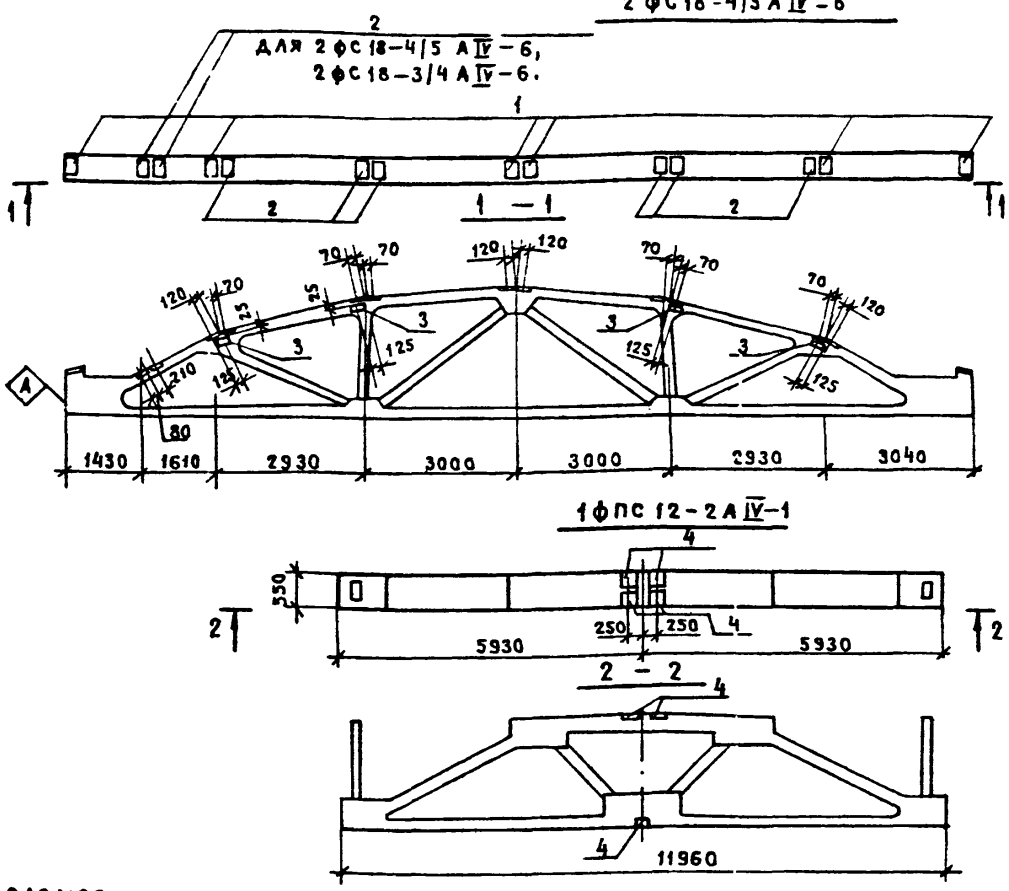

Формат	Зона	Поз.	Обозначение	Наименование	Кол.	Примечание
				2ФС18-3/4А IV-5, 2ФС18-4/5А IV-5		
				Сборочные единицы		
			ПК-01-129/78, вып. 2	2ФС18-3/4А IV, 2ФС18-4/5А IV		Со всеми закл. изд.
		1	ПК-01-129/78, вып. 3,4,2.	Изделие закладное МЧ-4	6	3.0 кг
		2	то же	то же МЧ-2	6	1.7 кг
		3	"	" М12	8	4.4 кг
				2ФС18-3/4А IV-6, 2ФС18-4/5А IV-6		
				Сборочные единицы		
			ПК-01-129/78, вып. 2	2ФС18-3/4А IV, 2ФС18-4/5А IV		Со всеми закл. изд.
		1	ПК-01-129/78, вып. 3,4,2	Изделие закладное МЧ-4	6	3.0 кг
		2	то же	то же МЧ-2	8	1.7 кг
		3	"	" М12	8	4.4 кг
				1ФПС12-2А IV-1		
				Сборочные единицы		
			ПК-01-110/81, вып. 1	1ФПС12-2А IV		Со всеми закл. изд.
		4	ПК-01-110/81, вып. 2	Изделие закладное МН2	6	

Остальное — см. 2ФС18-4/5 А IV, 2ФС18-3/4А IV серии ПК-01-129/78, в.2
1ФПС12-2А IV ПК-01-110/81, вып. 1.

Ведомость расхода стали на дополнительные закладные изделия, кг

Марка	Изделия закладные									Всего
	Арматура класса А III				Прокат марки В. Ст3 кп2					
	ГОСТ 5781-82				ГОСТ 19903-74*		ГОСТ 5915-70	ГОСТ 11371-78		
	ø8	ø12		Итого	—6	—10	Гайка М20	Шайба	Итого	
2ФС18-3/4А IV-5, 2ФС18-4/5А IV-5	3,6	11,2		14,8	24,6	24,0			48,6	63,4
2ФС18-3/4А IV-6, 2ФС18-4/5А IV-6	4,0	11,2		15,2	27,6	24,0			51,6	66,8
1ФПС12-2А IV-1		3,8		3,8		26,0			26,0	29,8

Привязан

Инв. №

Инв. № подл. | Подпись и дата | Взам. инв. №

Гл. инж. пр.	Стрелецкая		07.83
Нач. отд.	Климов		07.83
Гл. конст.	Григорьяни		07.83
Рук. гр.	Матвеева		07.83
Ст. инж.	Миронова		07.83
Провер.	Матвеева		07.83

КЖИ-2ФС18-3/4 А IV-5÷1ФПС12-2А IV-1

Ферма 2ФС18-3/4А IV-5, 2ФС18-4/5А IV-5, 1ФПС12-2А IV-1, 2ФС18-3/4А IV-6; 2ФС18-4/5А IV-6

Стадия	Масса	Масштаб
Р		

Лист — | Листов 1

ЛЕНАЗРОПРОЕКТ г. Ленинград

Нормоконтролер /Овчинников С.А./

Формат А3

Арх. № 13834/5

Альбом V

2ФС18-3/4 А IV-7; 2ФС18-4/5 А IV-7, 2ФС18-3/4 А IV-8; 2ФС18-4/5А IV-8

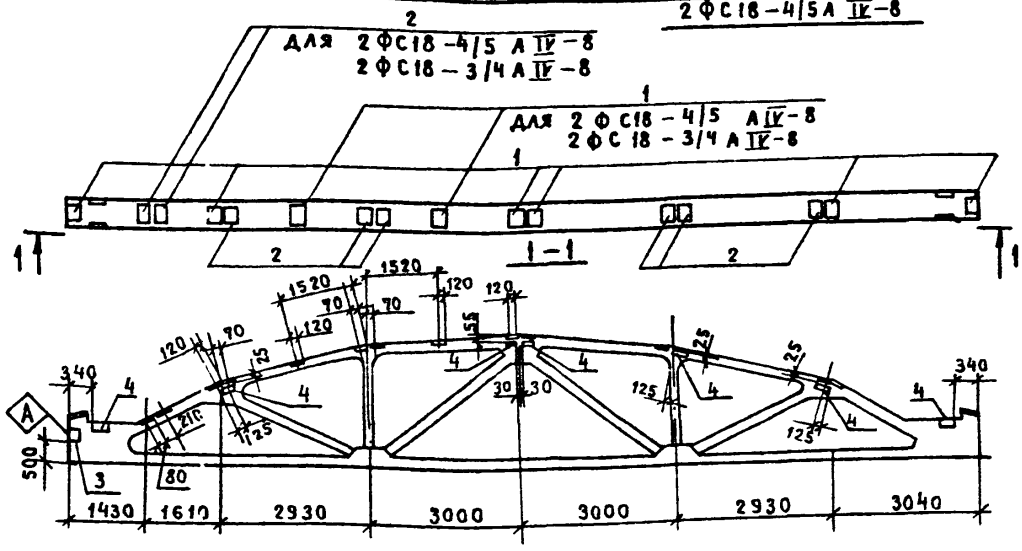

Формат	Зона	Поз.	Обозначение	Наименование	Кол.	Примечание
				2ФС18-3/4А IV-7, 2ФС18-4/5А IV-7		
				Сборочные единицы		
			ПК-01-129/78, вып. 2	2ФС18-3/4А IV, 2ФС18-4/5А IV		Со всеми закл. изд.
		1	ПК-01-129/78, вып. 3.4.2	Изделие закладное МЧ-4	6	3.0 кг
		2	то же	то же МЧ-2	6	1.7 кг
		3	"	" М8	1	5.0 кг
		4	"	" М12	14	4.4 кг
				2ФС18-3/4А IV-8, 2ФС18-4/5А IV-8		
				Сборочные единицы		
			ПК-01-129/78, вып. 2	2ФС18-3/4А IV, 2ФС18-4/5А IV		Со всеми закл. изд.
		1	ПК-01-129/78, вып. 3,4,2	Изделие закладное МЧ-4	8	3.0 кг
		2	то же	то же МЧ-2	8	1.7 кг
		3	"	" М8	1	5.0 кг
		4	"	" М12	14	4.4 кг

Ведомость расхода стали на дополнительные закладные изделия, кг

Марка	Изделия закладные											Всего
	Арматура класса А III					Прокат марки В. Ст3 кп2						
	ГОСТ 5781-82					ГОСТ 19903-74*			ГОСТ 8510-72*			
	ø8	ø10	ø12		Итого	—6	—10		L 110×100×8		Итого	
2ФС18-3/4А IV-7, 2ФС18-4/5А IV-7	4,0	0,2	19,6		23,8	24,6	42,0		4,4		71,0	94,8
2ФС18-3/4А IV-8, 2ФС18-4/5А IV-8	5,2	0,2	19,6		25,0	32,8	42,0		4,4		79,2	104,2

Остальное — см. 2ФС18-4/5 А IV, 2ФС18-3/4 А IV серии ПК-01-129/78, вып. 2

Т.П. 503-1-32.85

КЖИ-2ФС18-3/4 А IV-7÷2ФС18-4/5 А IV-8

Ферма 2ФС18-3/4А IV-7, 2ФС18-4/5 А IV-7, 2ФС18-3/4 А IV-8, 2ФС18-4/5 А IV-8

Стадия	Масса	Масштаб
Р	6000	

Лист — | Листов 1

ЛЕНАЗРОПРОЕКТ г. Ленинград

Привязан

Инв. №

Гл. инж. пр.	Стрелецкая		07.83
Нач. отд.	Климов		07.83
Гл. конст.	Григорьяни		07.83
Рук. гр.	Матвеева		07.83
Ст. инж.	Миронова		07.83
Проверил	Матвеева		07.83

Нормоконтролер /Овчинников С.А/

Формат А3

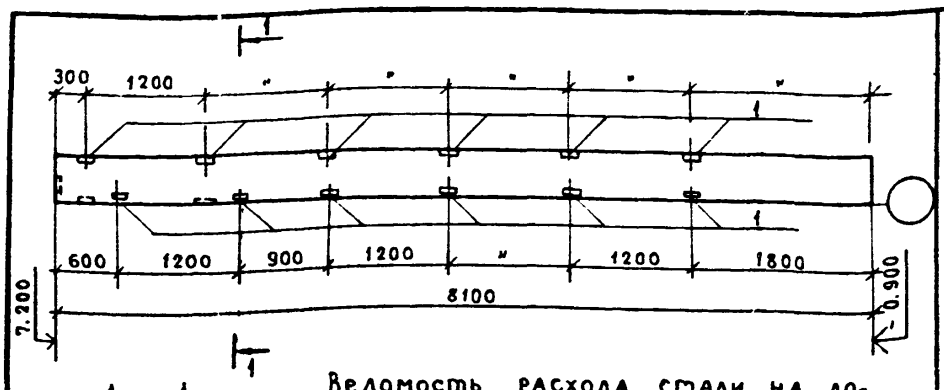

Узел установки – см. серию 1.423-3 вып. 1 лист 71

Ведомость расхода стали на дополнительные закладные изделия, кг

Марка	Изделия закладные: Арматура класса AIII, ГОСТ 5781-82, ø12		Итого	Прокат марки Ст3 кп 2, ГОСТ 8509-72*, L63×5		Итого	Всего
К72-5-7	4,0		4,0	17,3		17,3	21,3

Формат	Зона	Поз.	Обозначение	Наименование	Кол.	Примечание
				Сборочные единицы		
			1.423-3, вып. 1, 2	Колонна К72-5		Со всеми закл. изд.
		1	1.423-3, вып. 2	Изделие закладное М1-14	12	1,8 кг

Остальное – см. К72-5 серии 1.423-3, вып. 1, 2

Привязан:

Инв. №:

Взам. инв. № | Подпись и дата | Инв. № подл.

Гл. инж.	Стрелецкая		07.83
Нач. отд.	Климов		07.83
Гл. конст.	Григорьяни		07.83
Рук. гр.	Матвеева		07.83
Ст. инж.	Миронова		07.83
Провер.	Матвеева		07.83

Т.П. 503-1-32.85 КЖИ-К72-5-7

Колонна К72-5-7

Стадия	Масса	Масштаб
Р	3300	
Лист	Листов 1	

ЛЕНАЗРОПРОКТ г. Ленинград

Нормоконтролер /Овчинников С.А/

Формат А4

Арх. № 13834/5

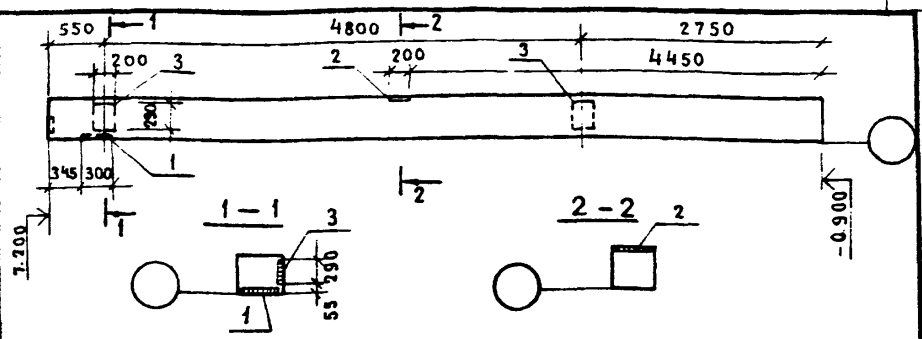

Ведомость расхода стали на дополнительные закладные изделия, кг

Марка	Изделия закладные: Арматура класса AI, ГОСТ 5781-82, ø6		Арматура класса AIII, ГОСТ 5781-82, ø12	ø14	ø22	Прокат марки Ст3 кп 2, ГОСТ 19903-74*, δ=10			Всего
К72-5-8	0,4		4,8	2,8	2,8	24,5			35,3

Формат	Зона	Поз.	Обозначение	Наименование	Кол.	Примечание
			1.423-3, вып. 1, 2	Сборочные единицы Колонна К72-5		Со всеми закл. изд.
		1	1.423-3, вып. 2	Изделие закладное НМ1-10	1	13,6 кг
		2	то же	то же НМ1-12	1	9,7 кг
		3	"	" М1-12-1	2	6,0 кг

Остальное – см. К72-5 серии 1.423-3, вып. 1, 2

Привязан:

Инв. №:

Взам. инв. № | Подпись и дата | Инв. № подл.

Гл. инж.	Стрелецкая		07.83
Нач. отд.	Климов		07.83
Гл. конс.	Григорьяни		07.83
Рук. гр.	Матвеева		07.83
Ст. инж.	Миронова		07.83
Провер.	Матвеева		07.83

Т.П. 503-1-32.85 КЖИ-К72-5-8

Колонна К72-5-8

Стадия	Масса	Масштаб
Р	3300	
Лист –	Листов 1	

ЛЕНАЗРПРОЕКТ г. Ленинград

Нормоконтролер /Овчинников С.А/

Формат А4

Арх. № 13834/5

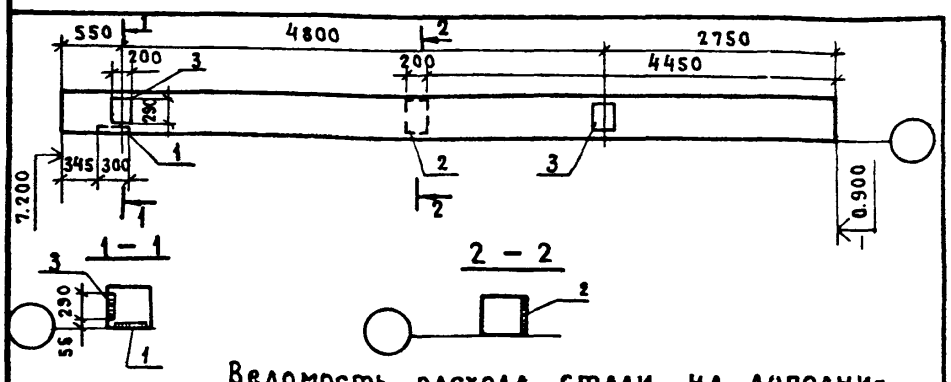

Ведомость расхода стали на дополнительные закладные изделия, кг

Марка	Изделия закладные: Арматура класса AIII, ГОСТ 5781-82, ø6	ø12	ø14	ø22	Итого	Прокат марки Ст3 кп 2, ГОСТ 19903-74*, δ=10			Всего
К72-5-9	0,4	3,4	2,8	2,8	9,0	19,9			29,3

Формат	Зона	Поз.	Обозначение	Наименование	Кол.	Примечание
				Сборочные единицы		
			1.423-3, вып. 1, 2	Колонна К72-5		Со всеми закл. изд.
		1	1.423-3, вып. 2	то же НМ1-10	1	13,6 кг
		2	то же	" НМ1-12	1	9,7 кг
		3	"	" М1-12-1	2	6,0 кг

Остальное – см. К72-5 серии 1.423-3, вып. 1, 2

Привязан:

Инв. №:

Взам. инв. № | Подпись и дата | Инв. № подл.

Гл. инж. пр.	Стрелецкая		07.83
Нач. отд.	Климов		07.83
Гл. конс.	Григорьяни		07.83
Рук. гр.	Матвеева		07.83
Ст. инж.	Миронова		07.83
Провер.	Матвеева		07.83

Т.П. 503-1-32.85 КЖИ-К72-5-9

Колонна К72-5-9

Стадия	Масса	Масштаб
Р	3300	
Лист –	Листов 1	

ЛЕНАЗРОПРОЕКТ г. Ленинград

Нормоконтролер /Овчинников С.А/

Формат А4

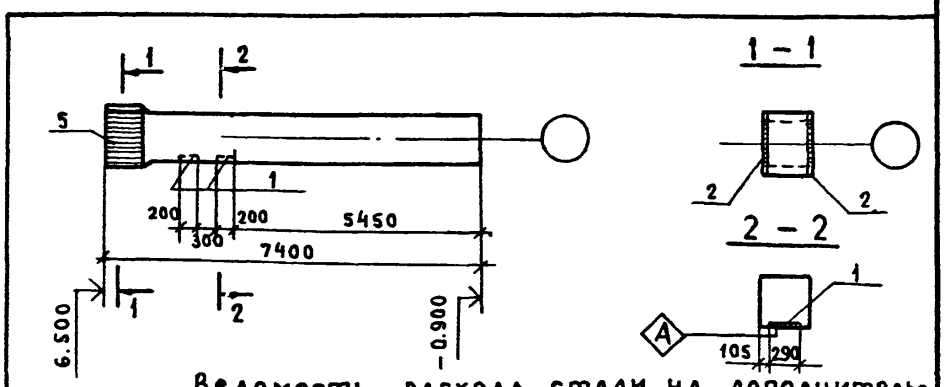

Ведомость расхода стали на дополнительные закладные изделия, кг

Марка	Изделия закладные: Арматура класса AIII, ГОСТ 5781-82, ø12	ø16				Прокат марки Ст3 кп 2, ГОСТ 19903-74*, δ=10			Всего
К72-33-1	2,8	10,2				45,4			58,4

Формат	Зона	Поз.	Обозначение	Наименование	Кол.	Примечание
				Сборочные единицы		
			1.423-3, вып. 1, 2	Колонна К72-33		Со всеми закл. изд.
		1	1.423-3, вып. 2	Изделие закладное М1-12-1	2	6,0 кг
		2	КЖИ-МН1	то же МН1	2	23,2 кг

Остальное – см. К72-33 серии 1.423-3, вып. 1, 2

Привязан:

Инв. №:

Взам. инв. № | Подпись и дата | Инв. № подл.

Гл. инж. пр.	Стрелецкая		07.83
Нач. отд.	Климов		07.83
Гл. конс.	Григорьяни		07.83
Рук. гр.	Матвеева		07.83
Ст. инж.	Миронова		07.83
Провер.	Матвеева		07.83

Т.П. 503-1-32.85 КЖИ-К72-33-1

Колонна К72-33-1

Стадия	Масса	Масштаб
Р	4700	
Лист –	Листов 1	

ЛЕНАЗРОПРОЕКТ г. Ленинград

Нормоконтролер /Овчинников С.А/

Формат А4

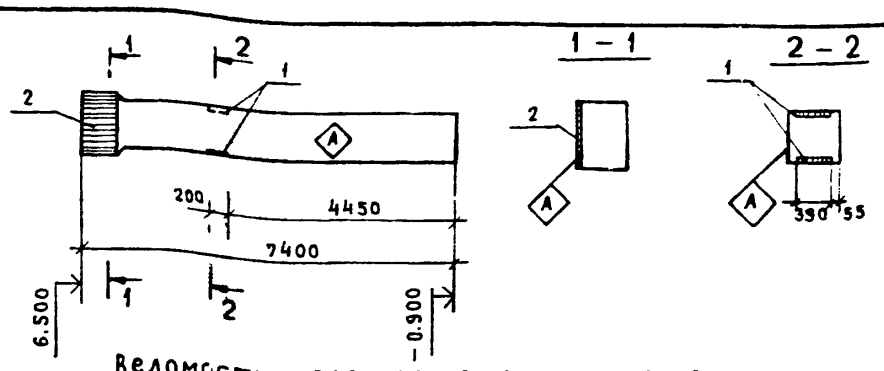

Ведомость расхода стали на дополнительные закладные изделия, кг.

Марка	Изделия закладные									Всего
	Арматура класса						Прокат марки			
	A I		A III				В.Ст 3 кп 2			
	ГОСТ 5781-82		ГОСТ 5781-82				ГОСТ 19903-74 *			
	⌀6		⌀12	⌀16	⌀22	Итого	δ=10			
К72-33-2	0,4		4,0	5,1	2,8	11,9	30,3			42,6

Формат	Зона	Поз.	Обозначение	Наименование	Кол.	Примечание
				Сборочные единицы		
			1.423-3, вып. 1,2	Колонна К72-33		Со всеми закл. изд.
		1	1.423-3, вып. 2	Изделие закладное НМ1-12	2	9.7 кг
		5	КЖИ-МН1,МН	то же МН1	1	23,2 кг

Остальное – см. К72-33 серии 1.423-3, вып. 1,2

Привязан:

Инв. №:

Взам. инв. № | Подпись и дата | Инв. № подл.

Т.П. 503-1-32.85 КЖИ-К72-33-2

Гл. инж. пр.	Стрелецкая		07.83
Нач. отд.	Климов		07.83
Гл. конст.	Григорьяни		07.83
Рук. гр.	Матвеева		07.83
Ст. инж.	Миронова		07.83
Провер.	Матвеева		07.83

Колонна К72-33-2

Стадия	Масса	Масштаб
Р	4700	
Лист –	Листов 1	

ЛЕНАЗРОПРОЕКТ г. Ленинград

Нормоконтролер /Овчинников С.А./

Формат А4

Арх. № 13834/5

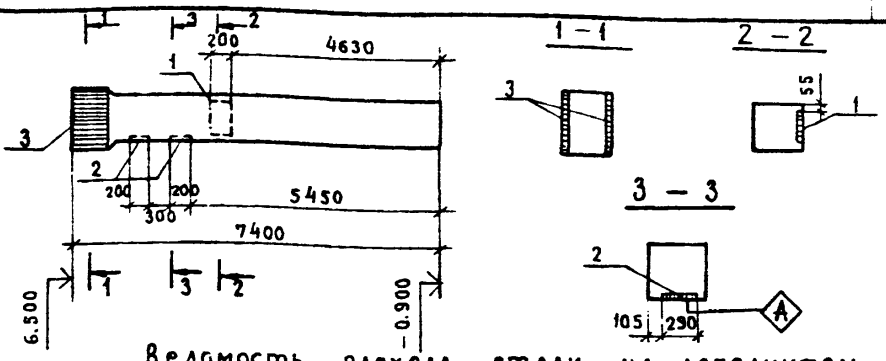

Ведомость расхода стали на дополнительные закладные изделия, кг

Марка	Изделия закладные									Всего
	Арматура класса						Прокат марки			
	A I		A III				В.Ст3 кп 2			
	ГОСТ 5781-82		ГОСТ 5781 – 82				ГОСТ 19903-74 *			
	⌀6		⌀12	⌀16	⌀22	Итого	δ=10			
К72-33-3	0.2		4.8	10.2	1,4	16,4	51.5			68.1

Формат	Зона	Поз.	Обозначение	Наименование	Кол.	Примечание
				Сборочные единицы		
			1.423-3. вып. 1,2	Колонна К72-33		Со всеми закл. изд.
		1	1.423-3, вып. 2	Изделие закладное НМ1-12	1	9.7 кг
		2	то же	то же М1-12-1	2	6.0 кг
		3	КЖИ-МН1	" МН1	2	23,2 кг

Остальное – см. К72-33 серии 1.423-3, вып. 1,2.

Привязан:

Взам. инв. № | Подпись и дата | Инв. № подл.

Т.П. 503-1-32.85 КЖИ – К72–33–3

Гл. инж. пр.	Стрелецкая		07.83
Нач. отд.	Климов		07.83
Гл. конст.	Григорьяни		07.83
Рук. гр.	Матвеева		07.83
Ст. инж.	Миронова		07.83
Провер.	Матвеева		07.83

Колонна К72 – 33–3

Стадия	Масса	Масштаб
Р	4700	
Лист –	Листов 1	

ЛЕНАЗРОПРОЕКТ г. Ленинград

Нормоконтролер /Овчинников С.А/

Формат А4

Арх. № 13834/5

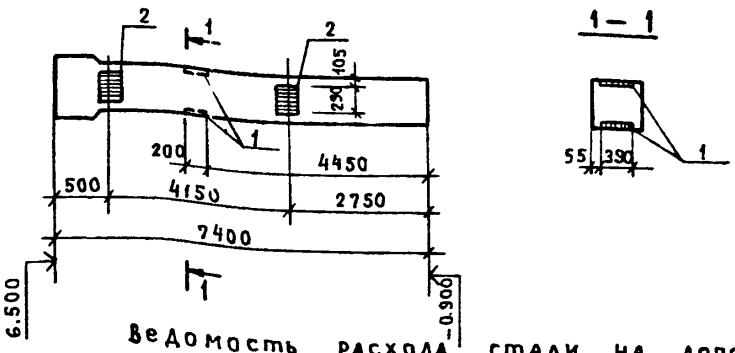

Ведомость расхода стали на дополнительные закладные изделия, кг

Марка	Изделия закладные									Всего
	Арматура класса						Прокат марки			
	A I		A III				В.Ст 3 кп 2			
	ГОСТ 5781-82		ГОСТ 5781-82				ГОСТ 19903-74 *			
	⌀6		⌀12	⌀22		Итого	δ=10			
К72-33-4	0,4		4,0	5,6		9,6	21,4			31,4

Формат	Зона	Поз.	Обозначение	Наименование	Кол.	Примечание
				Сборочные единицы		
			1.423-3, вып. 1,2	Колонна К72-33		Со всеми закл. изд.
		1	1.423-3, вып. 2	Изделие закладное НМ1-12	2	9.7 кг
		2	то же	то же М1-12-1	2	6.0 кг

Остальное – см. К72-33 серии 1.423-3, вып. 1,2

Привязан:

Инв. №:

Взам. инв. № | Подпись и дата | Инв. № подл.

Т.П. 503-1-32.85 КЖИ-К72-33-4

Гл. инж. пр.	Стрелецкая		07.83
Нач. отд.	Климов		07.83
Гл. конст.	Григорьяни		07.83
Рук. гр.	Матвеева		07.83
Ст. инж.	Миронова		07.83
Провер.	Матвеева		07.83

Колонна К72-33-4

Стадия	Масса	Масштаб
Р	4700	
Лист —	Листов 1	

ЛЕНАЗРОПРОЕКТ г. Ленинград

Нормоконтролер /Овчинников С.А./

Формат А4

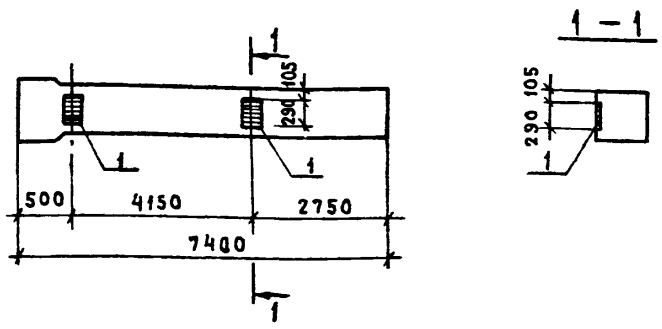

Ведомость расхода стали на дополнительные закладные изделия, кг

Марка	Изделия закладные									Всего
	Арматура класса						Прокат марки			
	A I		A III				В.Ст.3 кп 2			
	ГОСТ 5781-82		ГОСТ 5781 –82				ГОСТ 19903 –74*			
			⌀22				δ=10			
К72 –33 –5			2,8				9,2			12,0

Формат	Зона	Поз.	Обозначение	Наименование	Кол.	Примечание
				Сборочные единицы		
			1.423-3, вып. 1,2	Колонна К72-33		Со всеми закл. изд.
		1	1.423-3, вып. 2	Изделие закладные М1-12-1	2	6.0 кг

Остальное – см. К72-33 серии 1.423-3, вып. 1,2

Привязан:

Взам. инв. № | Подпись и дата | Инв. № подл.

Т.П. 503-1-32.85 КЖИ –К72 –33– 5

Гл. инж. пр.	Стрелецкая		07.83
Нач. отд.	Климов		07.83
Гл. констр.	Григорьяни		07.83
Рук. гр	Матвеева		07.83
Ст. инж.	Миронова		07.83
Проверил	Матвеева		07.83

Колония К72 –33 –5

Стадия	Масса	Масштаб
Р	4700	
Лист	Листов 1	

ЛЕНАЗРОПРОЕКТ г. Ленинград

Нормоконтролер /Овчинников/

Формат А4

Колонны 7КФ 94-1-Н1, 7КФ 94-1-Н2

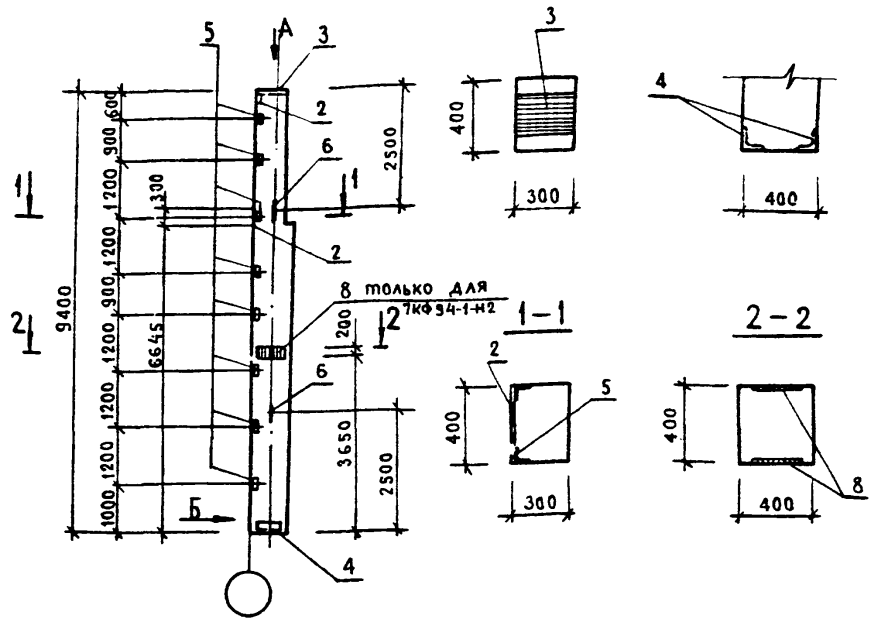

Формат	Зона	Поз.	Обозначение	Наименование	Кол.	Примечание
				Сборочные единицы		
		1	Серия 1.427.1-3, вып. 1,2	Колонна 7КФ 94-1-Н1		
		2	то же вып. 2	Изделие закладное МН1	2	7.8 кг
		3	"	то же МН3	1	7.7 кг
		4	"	" МН8	1	6.4 кг
		5	"	" МН29	8	1.7 кг
		6	"	" МН35	2	2.1 кг
				Сборочные единицы		
		7	Серия 1.427.1-3, вып. 1,2	Колонна 7КФ94-1-Н2		
		2	то же вып. 2	Изделие закладное МН1	2	7.8 кг
		3	"	то же МН3	1	7.7 кг
		4	"	" МН8	1	6.4 кг
		8	"	" МН14	1	8.5 кг
		5	"	" МН29	8	1.7 кг
		6	"	" МН35	2	2.1 кг

Остальное - см. 7КФ 94-1 серию 1.427.1-3, вып. 1, 2.

Ведомость расхода стали на дополнительные закладные элементы

Марка элемента	Изделия закладные: Арматура класса A-I		Арматура класса A III				Прокат марки Вст.3 кп 2					Всего
	ГОСТ 5781-82		ГОСТ 5781-82				ГОСТ 8509-72*		ГОСТ 19903-74*			
	ф16	Итого	ф10	ф12	ф14	Итого	∠63×5	∠90×6	-б 8	-б 10	Итого	
7КФ 94-1-Н1	4.2	4.2	3.6	2.6	3.1	9.3	11.2	5.0	11.4	4.7	32.3	45.8
7КФ 94-1-Н2	4.2	4.2	3.6	4.7	3.1	11.4	11.2	5.0	17.8	4.7	38.7	54.3

Привязан

Инв. №

Гл.инж.пр	Стрелецкая		07.83
Нач.отд	Климов		07.83
Гл.констр	Григорьяни		07.83
Рук.гр.	Матвеева		07.83
Инженер	Сенченков		
Проверил	Миронова		07.83

Нормоконтролер /Овчинников/

Тп 503-1-32.85 КЖИ-7КФ94-1-Н1,7КФ 94-1-Н2

Колонна 7КФ 94-1-Н1, 7КФ 94-1-Н2

Стадия	Масса	Масштаб
Р	1400	

Лист — Листов 1

ЛЕНАЗРОПРОЕКТ г. Ленинград

Формат А3

Альбом V

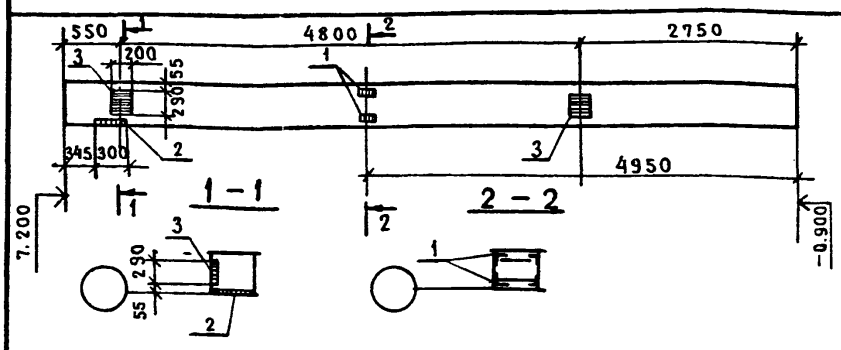

Ведомость расхода стали на дополнительные закладные изделия, кг

Марка	Изделия закладные: Арматура класса A I		Арматура класса A III				Прокат марки Вст.3 кп 2				Всего
	ГОСТ 5781-82		ГОСТ 5781-82				ГОСТ 8509-72*		ГОСТ 19903-74*		
	ф6		ф12	ф14	ф22	Итого	∠63×5	б=10	Итого		
К72-5-10	0.2		3.13	2.8	1.4	7.33	1.44	18.4	19.84		27.37

Формат	Зона	Поз.	Обозначение	Наименование	Кол.	Примечание
				Сборочные единицы		
			1.423-3, вып. 1,2	Колонна К72-5		со всеми закл. издел.
		1	1.423-3, вып. 2	Изделие закладное М1-14	1	1.8 кг
		2	то же	то же НМ1-10	1	13.6 кг
		3	"	" М1-12-1	2	6.0 кг

Остальное — см. К72-5 серии 1.423-3, вып.1,2

Привязан:

Инв. №:

Тп 503-1-32.85 КЖИ-К72-5-10

Колонна К72-5-10

Стадия	Масса	Масштаб
Р	3300	

Лист — Листов 1

ЛЕНАЗРОПРОЕКТ г. Ленинград

Гл.инж.пр	Стрелецкая		07.83
Нач.отд	Климов		07.83
Гл. кон.	Григорьяни		07.83
Рук.гр.	Матвеева		07.83
Ст.инж	Миронова		07.83
Провер.	Матвеева		07.83

Нормоконтролер /Овчинников С.А/

Формат А4

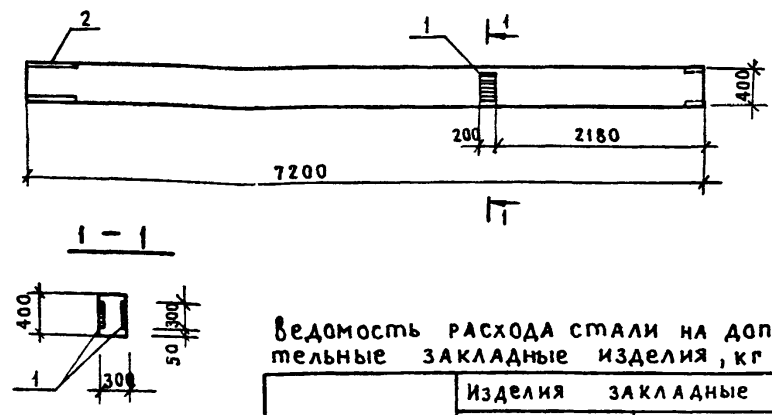

Ведомость расхода стали на дополнительные закладные изделия, кг

Марка	Изделия закладные: Арматура класса A III			Прокат марки Вст.3 кп 2			Всего
	ГОСТ 5781-82			ГОСТ 19903-74*			
	ф12	ф10	ф14	б=10			
КБ 11а-1	2.8	0.8	2.1	23.4			29.1

Формат	Зона	Поз.	Обозначение	Наименование	Кол.	Примечания
				Сборочные единицы		
			1.431-20, вып. 5,7	Колонна КБ 11а	1	со всеми закл. издел.
		1	1.431-20, вып 7.4.2	Изделие закладное мн 22	2	7.3 кг
		2	то же	то же мн 28	1	15.5 кг

Остальное-см. КБ 11а серии 1.431-20, вып. 5,7

Привязан

Инв. №:

Тп 503-1-32.85 КЖИ-КБ 11а-1

Колонна КБ 11а-1

Стадия	Масса	Масштаб
Р	2200	

Лист — Листов 1

ЛЕНАЗРОПРОЕКТ г. Ленинград

Гл.инж.пр	Стрелецкая		07.83
Нач.отд	Климов		07.83
Гл.кон.	Григорьяни		07.83
Рук.гр.	Матвеева		07.83
Ст.инж	Миронова		07.83
Провер.	Матвеева		07.83

Нормоконтролер /Овчинников С.А/

Формат А4

Альбом V

Рис. 1

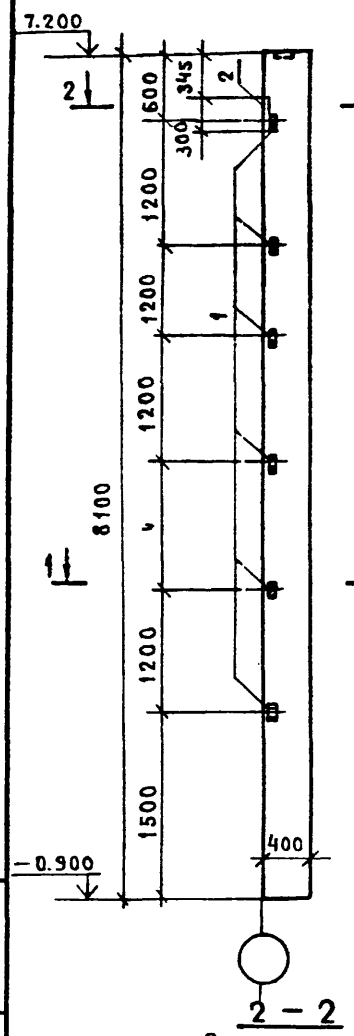

Рис. 2
остальное - см. рис. 1

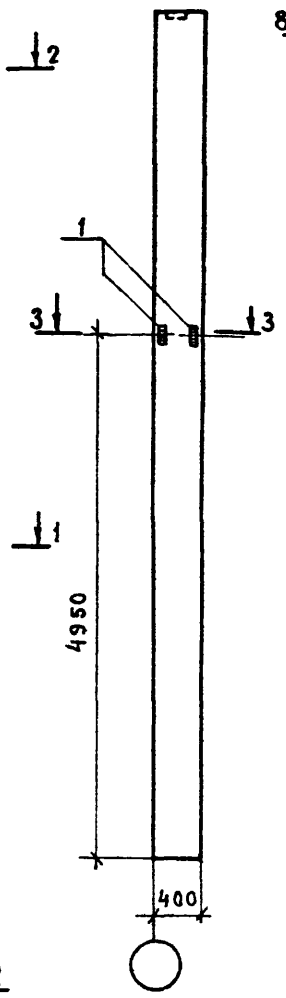

Рис. 3
остальное - см. рис. 1

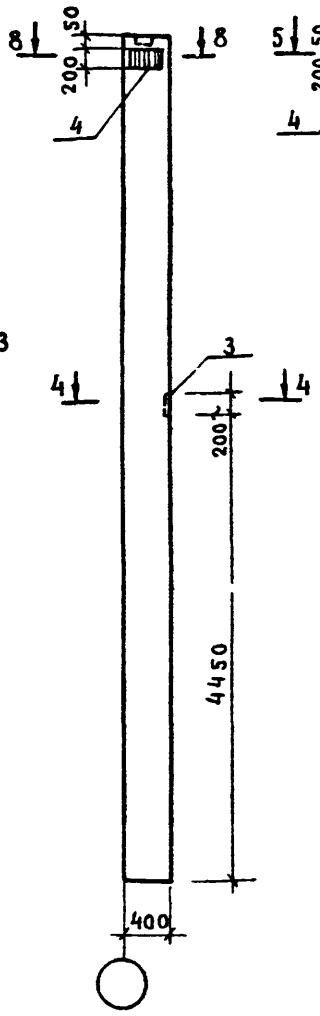

Рис. 4
остальное - см. рис. 1

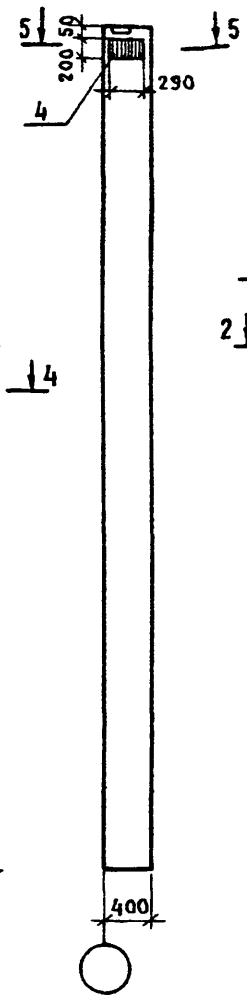

Рис. 5
остальное - см. рис. 1

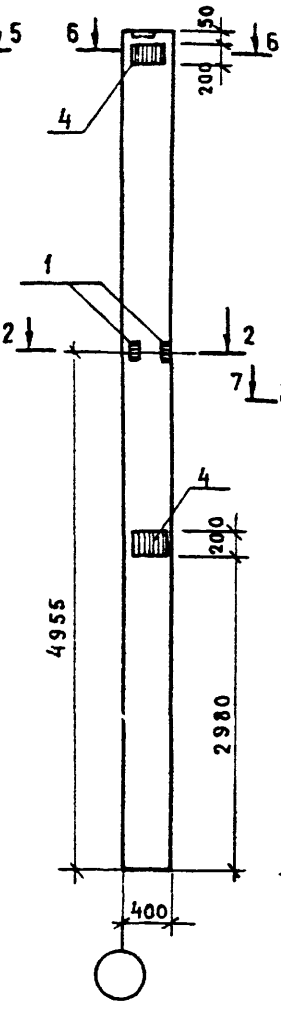

Рис. 6
остальное - см. рис. 1

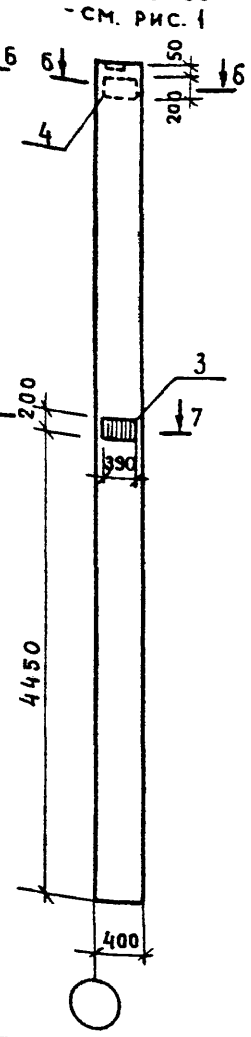

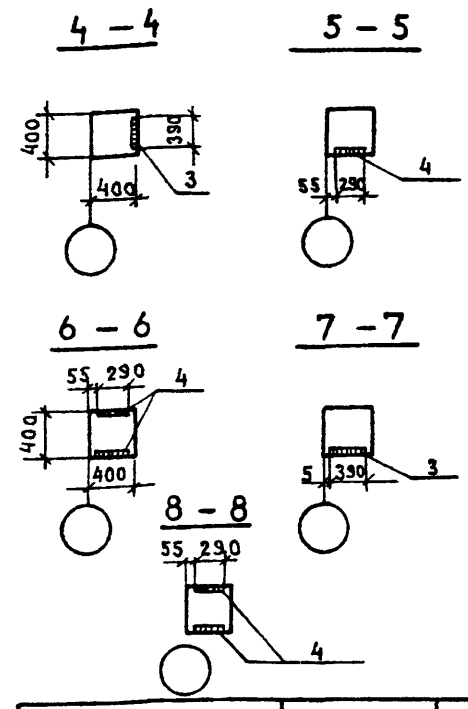

2 - 2

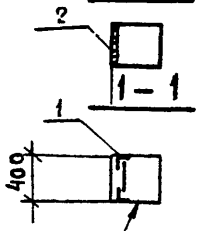

3 - 3

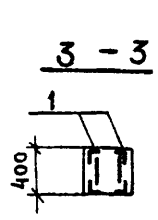

Узел установки - см. серию 1.423-3, вып. 1 лист 71

Обозначение	Марка	Рис.
Кжи-К72-5-1÷К72-5-6	К72-5-1	1
то же	К72-5-2	2
"	К72-5-3	3
"	К72-5-4	4
"	К72-5-5	5
"	К72-5-6	6

Привязан:

Инв. №

Гл.инж.пр.	Стрелецкая		01.87
Нач.отд.	Климов		07.83
Гл.конст.	Григорьяни		07.83
Рук.гр.	Матвеева		07.83
Ст.инж.	Миронова		07.83
Проверил	Матвеева		07.83

Нормоконтролер Овчинников С.А

Т.П. 503-1-32.85 Кжи-К72-5-1÷К72-5-6

Колонна К72-5-1÷К72-5-6

Стадия	Масса	Масштаб
Р	3300	

Лист 1 Листов 2

ЛЕНАЗРОПРОЕКТ г. Ленинград

Формат А3

Арх. № 13834/5

Альбом V

Ведомость расхода стали на дополнительные закладные изделия на элемент, кг

Формат	Зона	Поз.	Обозначение	Наименование	Кол. на исполнение						Примечание
				Сборочные единицы							
			1.423-3, вып. 1,2	Колонна К72-5							со всеми закл. изд.
22		1	1.423-3, вып. 2	Изделие закладное М1-14	6	8	6	6	8	6	
22		2	то же	то же НМ1-10	1	1	2	1	1	1	
22		3	"	" НМ1-12			1			1	
22		4	"	" М1-12-1			2	1	3	1	

Марка	К72-5-1	К72-5-2	К72-5-3	К72-5-4	К72-5-5	К72-5-6
Стадия	Р	Р	Р	Р	Р	Р

Марка элемента	Изделия закладные										Общий расход
	Арматура класса						Прокат марки				
	А I		А III				В. Ст3 кп2				
	ГОСТ 5781-82		ГОСТ 5781-82				ГОСТ 380-71*				
	∅6		∅12	∅14	∅22	Итого	∟63×5	δ=10		Итого	
К72-5-1	0,2		2,0	2,8	1,4	6,2	8,6	9,2		17,8	24,2
К72-5-2	0,2		2,6	2,8	1,4	6,8	11,5	9,2		20,7	27,7
К72-5-3	0,4		5,4	2,8	2,8	11,0	8,6	79,9		28,5	39,9
К72-5-4	0,2		3,4	2,8	1,4	7,6	8,6	13,8		22,4	30,2
К72-5-5	0,2		6,8	2,8	1,4	11,0	11,5	2,30		34,5	45,7
К72-5-6	0,4		5,2	2,8	2,8	10,8	8,6	19,9		28,5	39,7

Остальное - см. К72-5 серии 1.423-3, вып. 1,2

Привязан:

Инв. №

Гл.инж.пр.	Стрелецкая		07.87
Нач.отд.	Климов		07.83
Гл.конст.	Григорьяни		07.83
Рук.гр.	Матвеева		07.83
Ст.инж.	Миронова		07.83
Проверил	Матвеева		07.83

Нормоконтролер Овчинников С.А

Т.П. 503-1-32.85 Кжи-К72-5-1÷К72-5-6

Колонна К72-5-1÷К72-5-6

Стадия	Лист	Листов
Р	2	2

ЛЕНАЗРОПРОЕКТ г. Ленинград

Формат А3

Инв. № подл. | Подпись и дата | Взам. инв. №

Альбом V

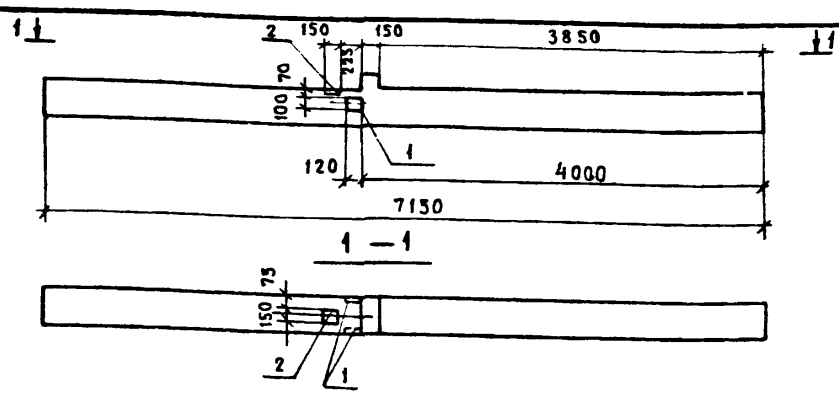

Ведомость расхода стали на дополнительные закладные изделия, кг

Марки	Изделия закладные						
	Арматура класса			Прокат марки			Всего
	A III			В.Ст3 кп2			
	ГОСТ 5781-82			ГОСТ 19903-74*			
	ф10	ф14	Итого	δ=8	δ=12	Итого	
2К03.33-1	0.72	1.45	2.17	1.5	2.12	3.62	5.79

Формат	Зона	Поз.	Обозначение	Наименование	Кол	Примечание
				Сборочные единицы		
			1.020-1, вып. 2-1, 2-2	Колонна 2К03.33		со всеми закл. изд.
		1	1.020-1, вып. 2-5	Изделие закладное МН35	1	2.22 кг
		2	то же	то же МН39	1	3.56 кг

Остальное — см. 2К03.33 серии 1.020-1, вып. 2-1, 2-2

Привязан:

Инв. №

Взам. инв. № | Подпись и дата | Инв. № подл.

Гл. инж. пр.	Стрелецкая		07.85
Нач. отд.	Климов		07.85
Гл. кон.	Григорьяни		07.85
Рук. гр.	Матвеева		07.85
Ст. инж.	Миронова		07.85
Проверил	Матвеева		07.85

Тп.503-1-32.85 КЖИ-2К03.33-1

Колонна 2К03.33-1

Стадия	Масса	Масштаб
Р	1625	

Лист — Листов 1

ЛЕНАЗРОПРОЕКТ г. Ленинград

Нормоконтролер /Овчинников С.А./

Формат А4

Арх. № 13834/5

Альбом V

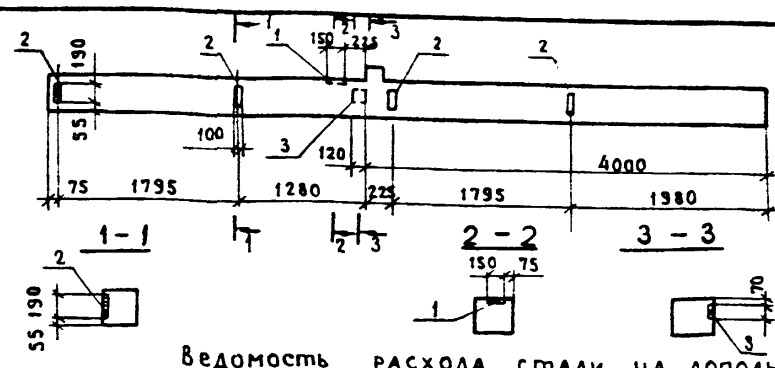

Ведомость расхода стали на дополнительные закладные изделия, кг

Марка	Изделия закладные								
	Арматура класса				Прокат марки				Всего
	A III				В.Ст3 кп2				
	ГОСТ 5781-82				ГОСТ 19903-74*				
	ф8	ф10	ф14	Итого	δ=6	δ=8	δ=12	Итого	
2К03.33-2	1.96	0.69	1.45	4.10	4.48	0.75	2.12	7.35	11.45

Формат	Зона	Поз.	Обозначение	Наименование	Кол.	Примечание
				Сборочные единицы		
			1.020-1, вып. 2-1, 2-2	Колонна 2К03.33		со всеми закл. изд.
		1	1.020-1, вып. 2-5	Изделие закладное МН39	1	3,56
		2	то же	то же МН31	4	1,29
		3	"	" МН34	1	1,44

Остальное — см. 2К03.33 серии 1.020-1, вып. 2-1, 2-2

Привязан:

Инв. №:

Взам. инв. № | Подпись и дата | Инв. № подл.

Гл. инж. пр.	Стрелецкая		07.85
Нач. отд.	Климов		07.85
Гл. конст.	Григорьяни		07.85
Рук. гр.	Матвеева		07.85
Ст. инж.	Миронова		07.85
Проверил	Матвеева		07.85

Т.П.503-1-32.85 КЖИ-2К03.33-2

Колонна 2К03.33-2

Стадия	Масса	Масштаб
Р	1625	

Лист — Листов 1

ЛЕНАЗРОПРОЕКТ г. Ленинград

Нормоконтролер /Овчинников С.А./

Формат А4

Арх. № 13834/5

Альбом V

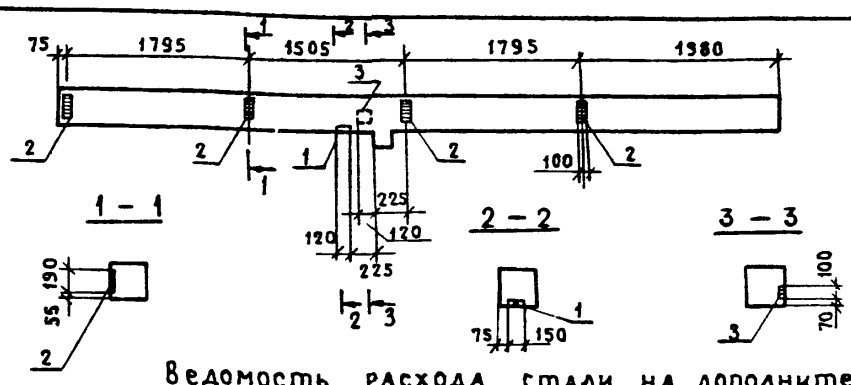

Ведомость расхода стали на дополнительные закладные изделия, кг

Марка	Изделия закладные								
	Арматура класса				Прокат марки				Всего
	A III				В.Ст3 кп2				
	ГОСТ 5781-82				ГОСТ 19903-74*				
	ф8	ф10	ф14	Итого	δ=6	δ=8	δ=12	Итого	
2К03.33-3	1.96	0.69	1.45	4.10	4.48	0.75	2.12	7.35	11,45

Формат	Зона	Поз.	Обозначение	Наименование	Кол.	Примечание
				Сборочные единицы		
			1.020-1, вып. 2-1, 2-2	Колонна 2К03.33		Со всеми закл. изд.
		1	1.020-1, вып. 2-5	Изделие закладное МН39	1	3.56
		2	то же	то же МН31	4	1.29
		3	"	" МН34	1	1.44

Остальное — см. 2К03.33 серии 1.020-1, вып. 2-1, 2-2

Привязан:

Инв. №:

Взам. инв. № | Подпись и дата | Инв. № подл.

Гл. инж. пр.	Стрелецкая		07.85
Нач. отд.	Климов		07.85
Гл. конст.	Григорьяни		07.85
Рук. гр.	Матвеева		07.85
Ст. инж.	Миронова		07.85
Провер.	Матвеева		07.85

Т.П.503-1-32.85 КЖИ-2К03.33-3

Колонна 2К03.33-3

Стадия	Масса	Масштаб
Р	1625	

Лист — Листов 1

ЛЕНАЗРОПРОЕКТ г. Ленинград

Нормоконтролер /Овчинников С.А./

Формат А4

Альбом V

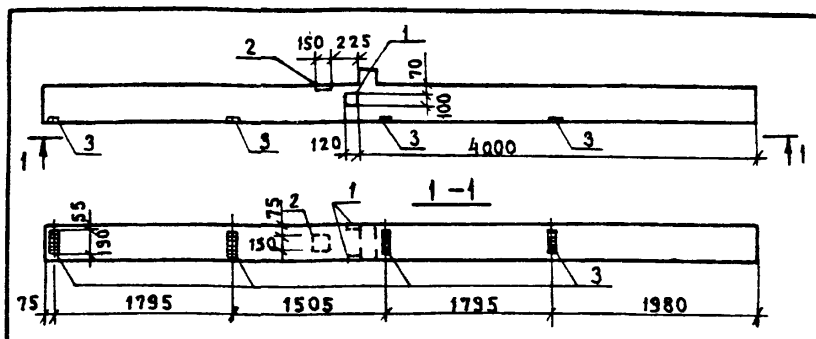

Ведомость расхода стали на дополнительные закладные изделия, кг

Марка	Изделия закладные								
	Арматура класса				Прокат марки				Всего
	A III				В.Ст3 кп2				
	ГОСТ 5781-82				ГОСТ 19903-74*				
	ф8	ф10	ф14	Итого	δ=6	δ=8	δ=12	Итого	
2К03.33-4	1,57	0,72	1,45	3,74	3,58	1,50	2,12	7,20	10.94

Формат	Зона	Поз.	Обозначение	Наименование	Кол.	Примечание
				Сборочные единицы		
			1.020-1, вып. 2-1, 2-2	Колонна 2К03.33		Со всеми закл. изд.
		1	1.020-1, вып. 2-5	Изделие закладное МН35	1	2.22 кг
		2	то же	то же МН39	1	3.56 кг
		3	"	" МН31	4	1.29 кг

Остальное — см. 2К03.33 серии 1.020-1, вып. 2-1, 2-2

Привязан:

Инв. №:

Взам. инв. № | Подпись и дата | Инв. № подл.

Гл. инж. пр.	Стрелецкая		07.85
Нач. отд.	Климов		07.85
Гл. констр.	Григорьяни		07.85
Рук. гр.	Матвеева		07.85
Ст. инж.	Миронова		07.85
Проверил	Матвеева		07.85

Т.П.503-1-32.85 КЖИ-2К03.33-4

Колонна 2К03.33-4

Стадия	Масса	Масштаб
Р	1625	

Лист — Листов 1

ЛЕНАЗРОПРОЕКТ г. Ленинград

Нормоконтролер /Овчинников С.А./

Формат А4

Альбом V

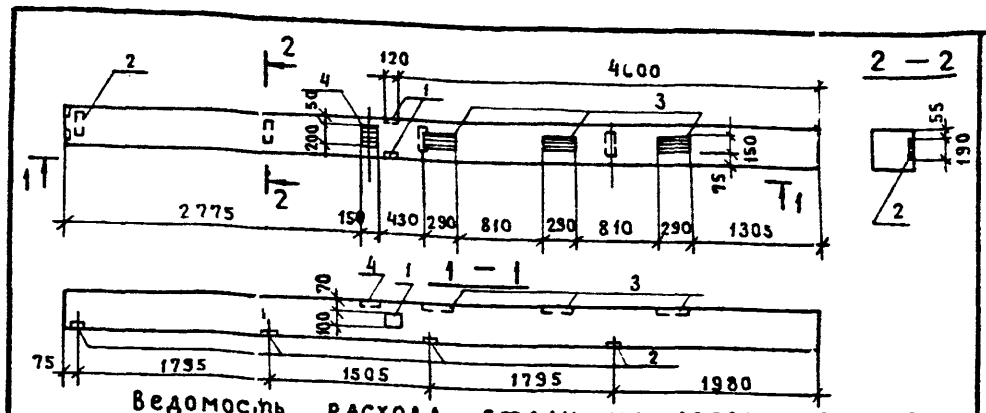

Ведомость расхода стали на дополнительные закладные изделия, кг

Марка	Изделия закладные: Арматура класса A III, ГОСТ 5781-82					Прокат марки Вст3кп2, ГОСТ 19903-74*				Всего
	⌀8	⌀10	⌀12	⌀16	Итого	δ=6	δ=8	δ=12	Итого	
2К3.33-1	1,57	0,72	0,80	11,11	14,2	3,58	1,51	14,41	19,5	33,7

Формат	Зона	Поз.	Обозначение	Наименование	Кол.	Примечание
				Сборочные единицы		
			1.020-1, вып. 2-1, 2-2	Колонна 2К3.33		Со всеми закл. изд.
		1	1.020-1, вып. 2-5	Изделие закладное МН35	1	2,22 кг
		2	то же	то же МН31	4	1,29 кг
		3	"	" МН13	3	7,39 кг
		4	"	" МН19	1	4,84 кг

Остальное - см. 2К3.33-1 серии 1.020-1, вып. 2-1, 2-2.

Привязан:

Инв. №

Взам. инв. № | Подпись и дата | Инв. № подл.

ГИП	Стрелецкая		07.83
Нач. отд.	Климов		07.83
Гл. конст.	Григорьяни		07.83
Рук. гр.	Матвеева		07.83
Ст. инж.	Миронова		07.83
Проверил	Матвеева		07.83

Нормоконтролер /Овчинников С.А/

ТП 503-1-32.85 КЖИ - 2К3.33 - 1

Колонна 2К3.33-1

Стадия	Масса	Масштаб
Р	1608	

Лист — Листов 1

ЛЕНАЗРОПРОЕКТ г. Ленинград

Формат А4

Арх. № 13834/5

Альбом V

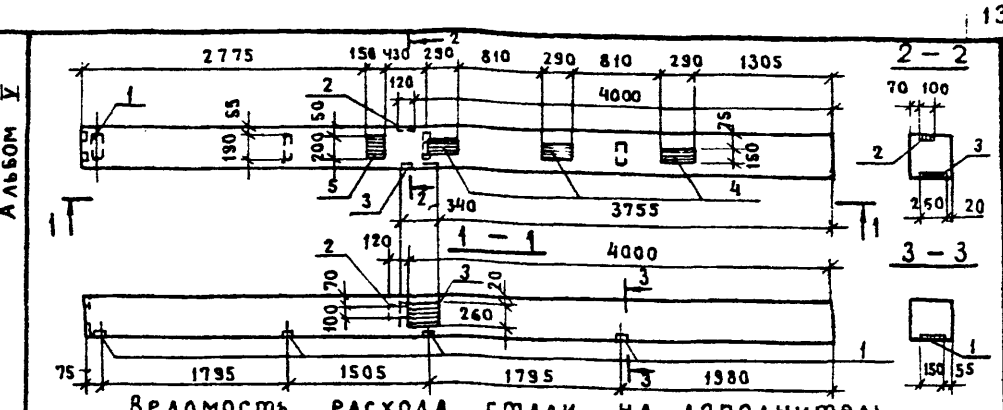

Ведомость расхода стали на дополнительные закладные изделия, кг

Марка	Изделия закладные: Арматура класса A III, ГОСТ 5781-82					Прокат марки Вст3кп2, ГОСТ 19903-74*				Всего
	⌀8	⌀10	⌀12	⌀16	Итого	δ=6	δ=8	δ=12	Итого	
2К3.33-2	1,57	0,96	0,80	14,14	17,47	3,58	0,75	23,45	27,78	45,25

Формат	Зона	Поз.	Обозначение	Наименование	Кол.	Примечание
				Сборочные единицы		
			1.020-1, вып. 2-1, 2-2	Колонна 2К3.33		Со всеми закл. изд.
		1	1.020-1, вып. 2-5	Изделие закладное МН31	4	1,29 кг
		2	то же	то же МН34	1	1,44 кг
		3	"	" МН30	1	11,63 кг
		4	"	" МН13	3	7,39 кг
		5	"	" МН19	1	4,84 кг

Остальное - см. 2К3.33-2 серии 1.020-1, вып. 2-1, 2-2

Привязан:

Инв. №

Взам. инв. № | Подпись и дата | Инв. № подл.

ГИП	Стрелецкая		07.83
Нач. отд.	Климов		07.83
Гл. конст.	Григорьяни		07.83
Рук. гр.	Матвеева		07.83
Ст. инж.	Миронова		07.83
Проверил	Матвеева		07.83

Нормоконтролер /Овчинников С.А/

ТП 503-1-32.85 КЖИ - 2К3.33 - 2

Колонна 2К3.33-2

Стадия	Масса	Масштаб
Р	1608	

Лист — Листов 1

ЛЕНАЗРОПРОЕКТ г. Ленинград

Формат А4

Арх. № 13834/5

Альбом V

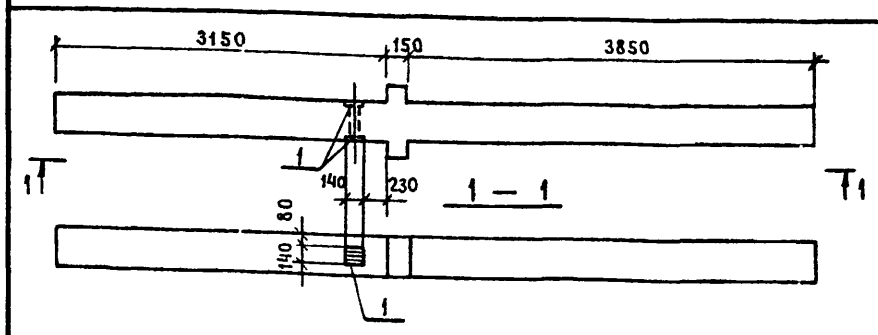

Ведомость расхода стали на дополнительные закладные изделия, кг.

Марка	Изделия закладные: Арматура класса A III, ГОСТ 5781-82					Прокат марки Вст3кп2, ГОСТ 19903-74*				Всего
	⌀12			Итого		δ=10			Итого	
2КД3.33-1	1,03			1,03		3,08			3,08	4,10

Формат	Зона	Поз.	Обозначение	Наименование	Кол.	Примечание
				Сборочные единицы		
			1.020-1, вып. 2-1, 2-2	Колонна 2КД3.33		Со всеми закл. изд.
		1	1.020-1, вып. 2-5	Изделие закладное МН37	1	4,10 кг

Остальное - см. 2КД3.33-1 серии 1.020-1, вып. 2-1, 2-2.

Привязан:

Инв. №

Взам. инв. № | Подпись и дата | Инв. № подл.

ГИП	Стрелецкая		07.83
Нач. отд.	Климов		07.83
Гл. конст.	Григорьяни		07.83
Рук. гр.	Матвеева		07.83
Ст. инж.	Миронова		07.83
Проверил	Матвеева		07.83

Нормоконтролер /Овчинников С.А/

ТП 503-1-32.85 КЖИ - 2КД3.33 - 1

Колонна 2КД3.33-1

Стадия	Масса	Масштаб
Р	1643	

Лист — Листов 1

ЛЕНАЗРОПРОЕКТ г. Ленинград

Формат А4

Альбом V

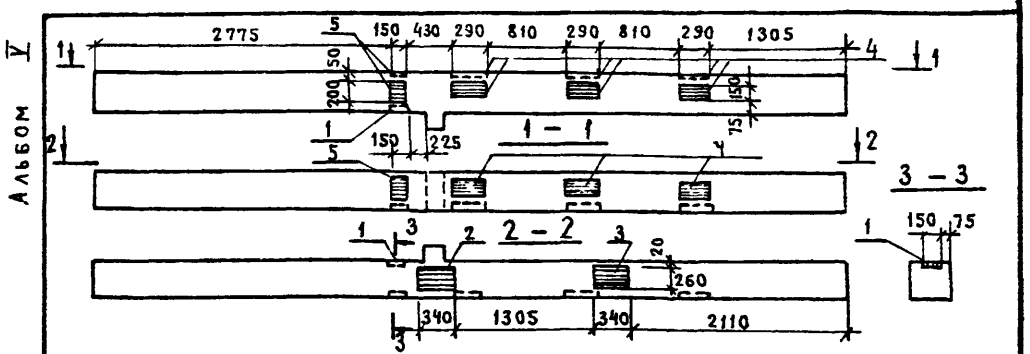

Ведомость расхода стали на дополнительные закладные изделия, кг

Марка	Изделия закладные: Арматура класса A III, ГОСТ 5781-82					Прокат марки Вст3кп2, ГОСТ 19903-74*				Всего
	⌀10	⌀12	⌀14	⌀16	Итого	δ=10	δ=12		Итого	
2К03.3-9	0,544	0,798	1,448	17,17	19,96	6,939	25,568		32,51	52,47

Формат	Зона	Поз.	Обозначение	Наименование	Кол.	Примечание
				Сборочные единицы		
			1.020-1, вып. 2-1, 2-2	Колонна 2К03.33		Со всеми закл. изд.
		1	1.020-1, вып. 2-5	Изделие закладное МН39	1	3,56 кг
		2	то же	то же МН30	1	11,63 кг
		3	"	" МН29	1	10,24 кг
		4	"	" МН13	3	7,39 кг
		5	"	" МН19	1	4,84 кг

Остальное - см. 2К03.33 серии 1.020-1, вып. 2-1, 2-2

Привязан:

Инв. №

Взам. инв. № | Подпись и дата | Инв. № подл.

ГИП	Стрелецкая		07.83
Нач. отд.	Климов		07.83
Гл. конст.	Григорьяни		07.83
Рук. гр.	Матвеева		07.83
Ст. инж.	Миронова		07.83
Проверил	Матвеева		07.83

Нормоконтролер /Овчинников С.А/

ТП 503-1-32.85 КЖИ - 2К03.33 - 9

Колонна 2К03.33-9

Стадия	Масса	Масштаб
Р	1625	

Лист — Листов 1

ЛЕНАЗРОПРОЕКТ г. Ленинград

Формат А4

Альбом V

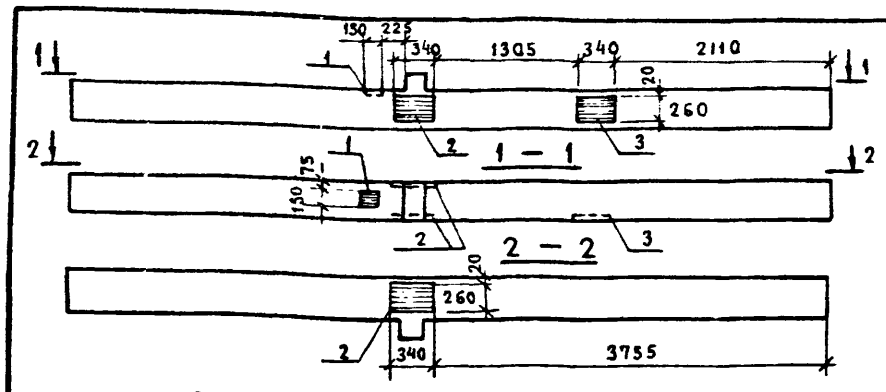

Ведомость расхода стали на дополнительные закладные изделия, кг

Марка	Изделия закладные: Арматура класса A III, ГОСТ 5781-82 ⌀10	⌀14	⌀16	Итого	Прокат марки В.Ст3 кп2, ГОСТ 19903-74* δ=10	δ=12		Итого	Всего
2КО3.3-10	0,816	1,448	9,09	11,35	6,939	18,773		25,71	37,06

Формат	Зона	Поз.	Обозначение	Наименование	Кол.	Примечание
				Сборочные единицы		
			1.020-1, вып. 2-1, 2-2	Колонна 2КО3.33		Со всеми закл. изд.
		1	1.020-1, вып. 2-5	Изделие закладное МН39	1	3,56 кг
		2	то же	то же МН30	2	11,63 кг
		3	"	" МН29	1	10,24 кг

Остальное — см. 2КО3.33 серии 1.020-1, вып. 2-1, 2-2

Привязан:

Инв. №

Т.П. 503-1-32.85 КЖИ — 2КО3.33-10

Гл. инж. пр.	Стрелецкая		07.83
Нач. отд.	Климов		07.83
Гл. конст.	Григорьяни		07.83
Рук. гр.	Матвеева		07.83
Ст. инж.	Миронова		07.83
Проверил	Матвеева		07.83

Колонна 2КО3.33-10 — Стадия: Р; Масса: 1625; Масштаб:

Лист — Листов 1

ЛЕНАЗРОПРОЕКТ г. Ленинград

Нормоконтролер /Овчинников С.А/ Формат А4

Арх. № 13834/5

Альбом V

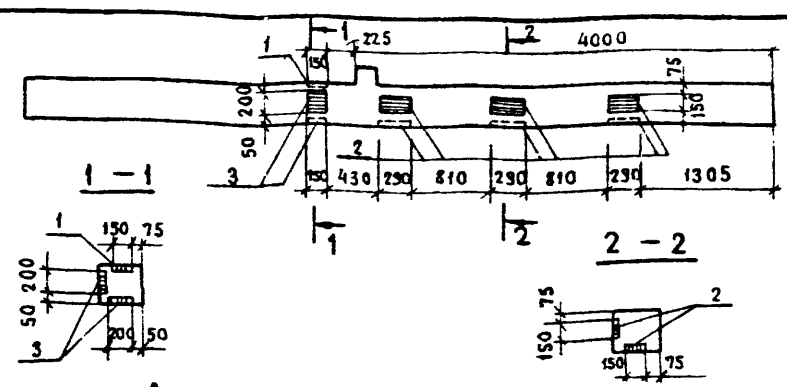

Ведомость расхода стали на дополнительные закладные детали, кг

Марка	Изделия закладные: Арматура класса A III, ГОСТ 5781-82 ⌀12	⌀14	⌀16	Итого	Прокат марки В.Ст3 кп2, ГОСТ 19903-74* δ=12				Всего
2КО3.33-11	1,60	1,448	22,22	25,27	32,36				57,63

Формат	Зона	Поз.	Обозначение	Наименование	Кол.	Примечание
				Сборочные единицы		
			1.020-1, вып. 2-1, 2-2	Колонна 2КО3.33		Со всеми закл. изд.
		1	1.020-1, вып. 2-5	Изделие закладное МН39	1	3,56 кг
		2	то же	то же МН13	6	7,39 кг
		3	"	" МН19	2	4,84 кг

Остальное — см. 2КО3.33 серии 1.020-1, вып. 2-1, 2-2.

Привязан:

Инв. №

Т.П. 503-1-32.85 КЖИ - 2КО3.33-11

Гл. инж. пр.	Стрелецкая		07.83
Нач. отд.	Климов		07.83
Гл. конст.	Григорьяни		07.83
Рук. гр.	Матвеева		07.83
Ст. инж.	Миронова		07.83
Проверил	Матвеева		07.83

Колонна 2КО3.33-11 — Стадия: Р; Масса: 1625; Масштаб:

Лист — Листов 1

ЛЕНАЗРОПРОЕКТ г. Ленинград

Нормоконтролер /Овчинников С.А/ Формат А4

Арх. № 13834/5

Альбом V

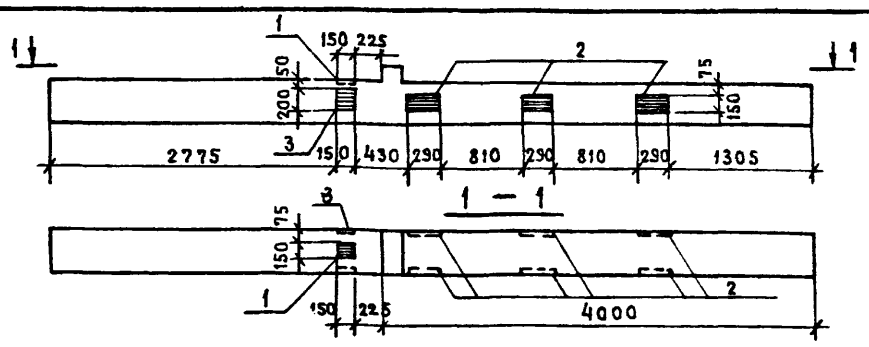

Ведомость расхода стали на дополнительные закладные изделия, кг

Марка	Изделия закладные: Арматура класса A III, ГОСТ 5781-82 ⌀12	⌀14	⌀16	Итого	Прокат марки В.Ст3 кп2, ГОСТ 19903-74* δ=12				Всего
2.КО3.33-12	1,596	1,448	9,988	13,032	32,359				45,39

Формат	Зона	Поз.	Обозначение	Наименование	Кол.	Примечание
				Сборочные единицы		
			1.020-1, вып. 2-1, 2-2	Колонна 2КО3.33		Со всеми закл. изд.
		1	1.020-1, вып. 2-5	Изделие закладное МН39	1	3,56 кг
		2	то же	то же МН14	3	11,45 кг
		3	"	" МН20	1	7,46 кг

Остальное — см. 2КО3.33 серии 1.020-1, вып. 2-1, 2-2

Привязан:

Инв. №:

Т.П. 503-1-32.85 КЖИ — 2КО3.33-12

Гл. инж. пр.	Стрелецкая		07.83
Нач. отд.	Климов		07.83
Гл. конст.	Григорьяни		07.83
Рук. гр.	Матвеева		07.83
Ст. инж.	Миронова		07.83
Проверил	Матвеева		07.83

Колонна 2КО3.33-12 — Стадия: Р; Масса: 1625; Масштаб:

Лист — Листов 1

ЛЕНАЗРОПРОЕКТ г. Ленинград

Нормоконтролер /Овчинников С.А/ Формат А4

Альбом V

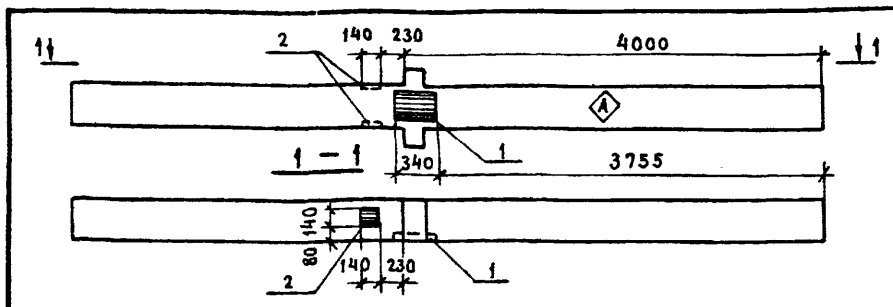

Ведомость расхода стали на дополнительные закладные изделия, кг

Марка	Изделия закладные: Арматура класса A III, ГОСТ 5781-82 ⌀10	⌀12	⌀16	Итого	Прокат марки В.Ст3 кп2, ГОСТ 19903-74* δ=10	δ=12		Итого	Всего
2КД3.33-2	0,272	1,03	3,03	4,332	3,08	8,327		11,407	15,74

Формат	Зона	Поз.	Обозначение	Наименование	Кол.	Примечание
				Сборочные единицы		
			1.020-1, вып. 2-1, 2-2	Колонна 2КД3.33		Со всеми закл. изд.
		1	1.020-1, вып. 2-5	Изделие закладное МН30	1	11,63 кг
		2	то же	то же МН37	1	4,10 кг

Остальное — см. 2КД3.33 серии 1.020-1, вып. 2-1, 2-2

Привязан:

Инв. №

Т.П. 503-1-32.85 КЖИ — 2КД3.33-2

Гл. инж. пр.	Стрелецкая		07.83
Нач. отд.	Климов		07.83
Гл. конст.	Григорьяни		07.83
Рук. гр.	Матвеева		07.83
Ст. инж.	Миронова		07.83
Проверил	Матвеева		07.83

Колонна 2КД3.33-2 — Стадия: Р; Масса: 1643; Масштаб:

Лист — Листов 1

ЛЕНАЗРОПРОЕКТ г. Ленинград

Нормоконтролер /Овчинников С.А/ Формат А4

Инв. № подл. | Подпись и дата | Взам. инв. №

Альбом V

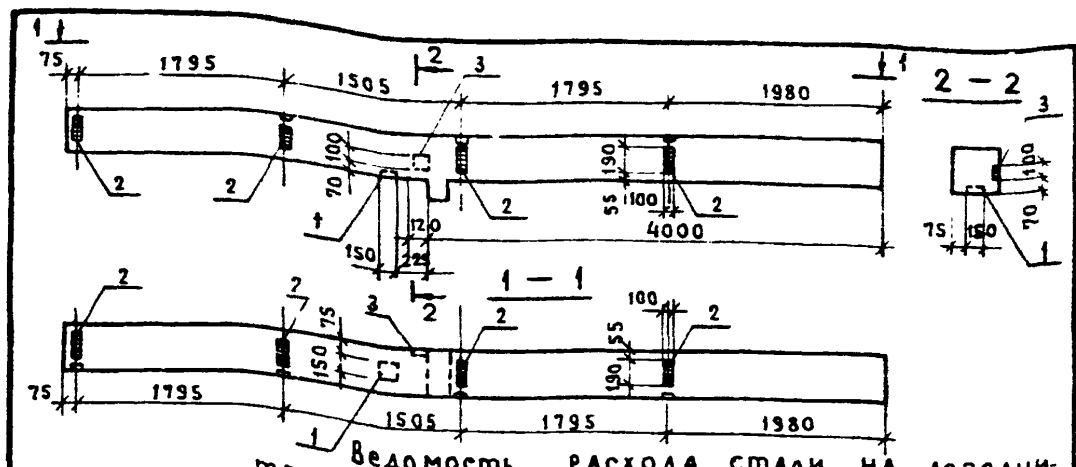

Ведомость расхода стали на дополнительные закладные изделия, кг

Марка	Изделия закладные: Арматура класса A III, ГОСТ 5781–82					Прокат марки Вст3кп2, ГОСТ 19903–74*				Всего
	⌀8	⌀10	⌀14	Итого		δ=6	δ=8	δ=12	Итого	
2КО3.33–5	3,14	0,69	1,45	5,28		7,16	0,75	2,12	10,03	15,31

Формат	Зона	Поз.	Обозначение	Наименование	Кол.	Примечание
				Сборочные единицы		
			1.020–1, вып. 2–1, 2–2	Колонна 2.КО3.33		Со всеми зак. изд.
		1	1.020–1, вып. 2–5	Изделие закладное МН33	1	3,56 кг
		2	то же	то же МН31	8	1,29 кг
		3	»	» МН34	1	1,44 кг

Остальное – см. 2.КО3.33 серии 1.020-1, вып. 2-1, 2-2.

Привязан:

Инв. №

Взам. инв. № | Подпись и дата | Инв. № подл.

Т.П. 503-1-32.85	КЖИ – 2КО3.33-5		
Гл. инж. пр. Стрелецкая	Колонна 2КО3.33-5	Стадия: Р	Масса: 1625
Нач. отд. Климов		Масштаб:	
Гл. конст. Григорьяни		Лист –	Листов 1
Рук. гр. Матвеева		ЛЕНАЗРОПРОЕКТ г. Ленинград	
Ст. инж. Миронова			
Проверил Матвеева			
Нормоконтролер Овчинников С.А.		Формат А4	

Арх. № 13834/5

Альбом V

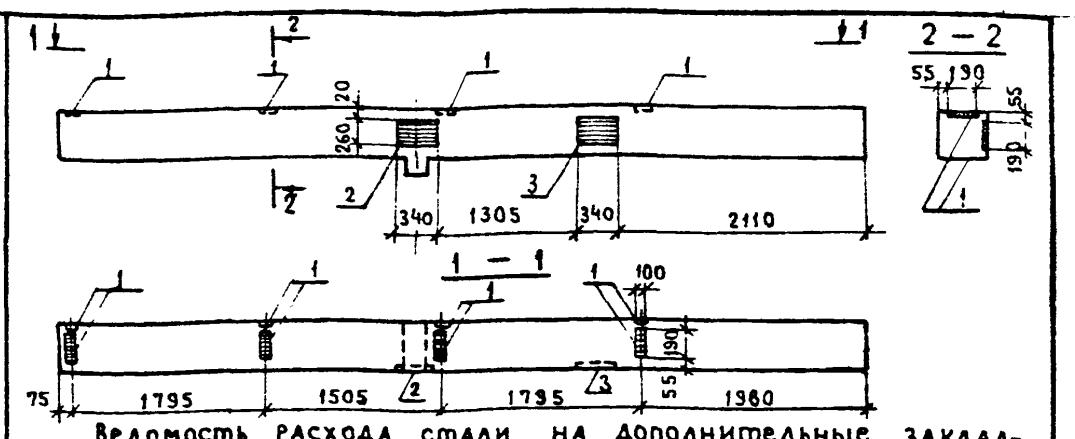

Ведомость расхода стали на дополнительные закладные изделия, кг

Марка	Изделия закладные: Арматура класса A III, ГОСТ 5781–82					Прокат марки Вст3кп2, ГОСТ 19903–74*				Всего
	⌀8	⌀10	⌀16		Итого	δ=6	δ=10	δ=12	Итого	
2КО3.33–6	3,14	0,54	6,06		9,74	7,16	6,94	8,33	22,43	32,7

Формат	Зона	Поз.	Обозначение	Наименование	Кол.	Примечание
				Сборочные единицы		
			1.020–1, вып. 2–1, 2–2	Колонна 2КО3.33		
		1	1.020–1, вып. 2–5	Изделие закладное МН31	8	1,29 кг
		2	то же	то же МН30	1	11,63 кг
		3	»	» МН29	1	10,24 кг

Остальное – см. 2КО3.33 серии 1.020–1, вып. 2-1, 2-2.

Привязан:

Инв. №

Взам. инв. № | Подпись и дата | Инв. № подл.

Т.П. 503-1-32.85	КЖИ – 2КО3.33–6		
Гл. инж. пр. Стрелецкая	Колонна 2КО3.33–6	Стадия: Р	Масса: 1625
Нач. отд. Климов		Масштаб:	
Гл. конст. Григорьяни		Лист –	Листов 1
Рук. гр. Матвеева		ЛЕНАЗРОПРОЕКТ г. Ленинград	
Ст. инж. Миронова			
Проверил Матвеева			
Нормоконтролер Овчинников С.А.		Формат А4	

Арх. № 13834/5

Альбом V

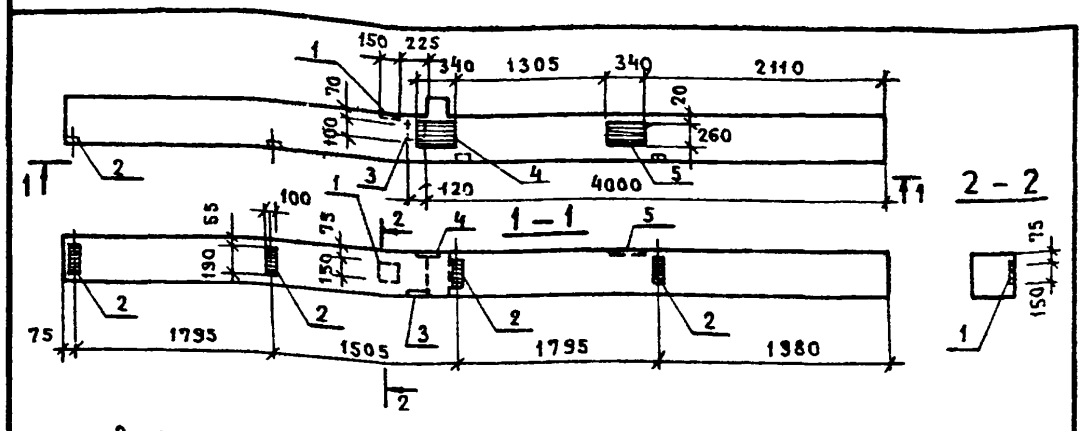

Ведомость расхода стали на дополнительные закладные изделия, кг

Марка	Изделия закладные: Арматура класса A III, ГОСТ 5781–82					Прокат марки Вст3кп2, ГОСТ 19903–74*				Всего
	⌀8	⌀10	⌀14	⌀16	Итого	δ=6	δ=8	δ=6	δ=12	Итого	
2КО3.33–7	1,57	1,23	1,45	6,06	10,31	3,58	0,75	6,94	10,45	21,72	32,03

Формат	Зона	Поз.	Обозначение	Наименование	Кол.	Примечание
				Сборочные единицы		
			1.020–1, вып. 2–1, 2–2	Колонна 2КО3.33		
		1	1.020–1, вып. 2–5	Изделие закладное МН39	1	3,56 кг
		2	то же	то же МН31	4	1,29 кг
		3	»	» МН34	1	1,44 кг
		4	»	» МН30	1	11,63 кг
		5	»	» МН29	1	10,24 кг

Остальное – см. 2КО3.33 серии 1.020–1, вып. 2–1, 2–2

Привязан:

Инв. №

Взам. инв. № | Подпись и дата | Инв. № подл.

Т.П. 503-1-32.85	КЖИ – 2КО3.33-7		
Гл. инж. пр. Стрелецкая	Колонна 2КО3.33-7	Стадия: Р	Масса: 1625
Нач. отд. Климов		Масштаб:	
Гл. конст. Григорьяни		Лист –	Листов 1
Рук. гр. Матвеева		ЛЕНАЗРОПРОЕКТ г. Ленинград	
Ст. инж. Миронова			
Проверил Матвеева			
Нормоконтролер Овчинников С.А.		Формат А4	

Альбом V

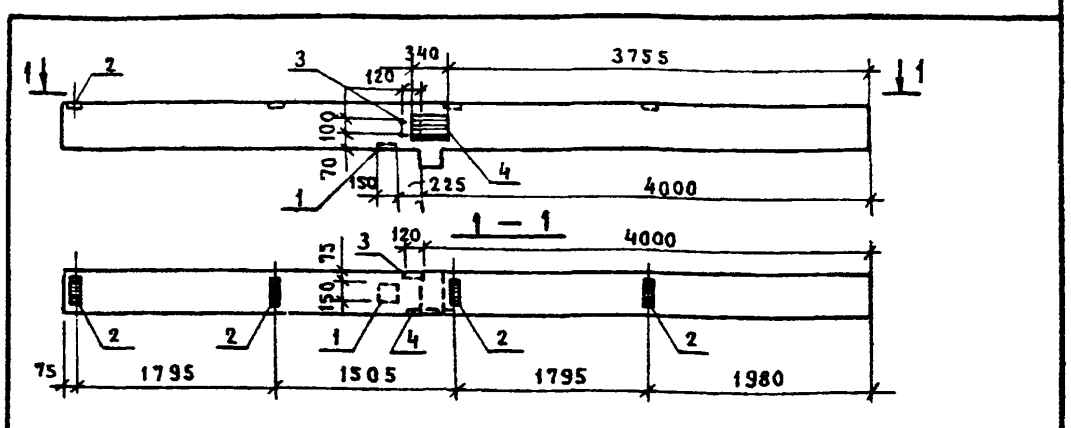

Ведомость расхода стали на дополнительные закладные изделия, кг

Марка	Изделия закладные: Арматура класса A III, ГОСТ 5781–82					Прокат марки Вст3кп2, ГОСТ 19903–74*				Всего
	⌀8	⌀10	⌀14	⌀16	Итого	δ=6	δ=8	δ=12	Итого	
2КО3.33–8	1,57	0,96	1,45	3,03	7,01	3,58	0,75	10,45	14,78	21,79

Формат	Зона	Поз.	Обозначение	Наименование	Кол.	Примечание
			1.020–1, вып. 2–1, 2–2	Сборочные единицы Колонна 2КО3.33		
		1	1.020–1, вып. 2–5	Изделие закладное МН39	1	3,56 кг
		2	то же	то же МН31	4	1,29 кг
		3	»	» МН34	1	1,44 кг
		4	»	» МН30	1	11,63 кг

Остальное – см. 2КО3.33 серии 1.020–1, вып. 2–1, 2–2.

Привязан:

Инв. №

Взам. инв. № | Подпись и дата | Инв. № подл.

Т.П. 503-1-32.85	КЖИ – 2КО3.33-8		
Гл. инж. пр. Стрелецкая	Колонна 2КО3.33–8	Стадия: Р	Масса: 1625
Нач. отд. Климов		Масштаб:	
Гл. конст. Григорьяни		Лист –	Листов 1
Рук. гр. Матвеева		ЛЕНАЗРОПРОЕКТ г. Ленинград	
Ст. инж. Миронова			
Проверил Матвеева			
Нормоконтролер Овчинников С.А.		Формат А4	

Альбом V

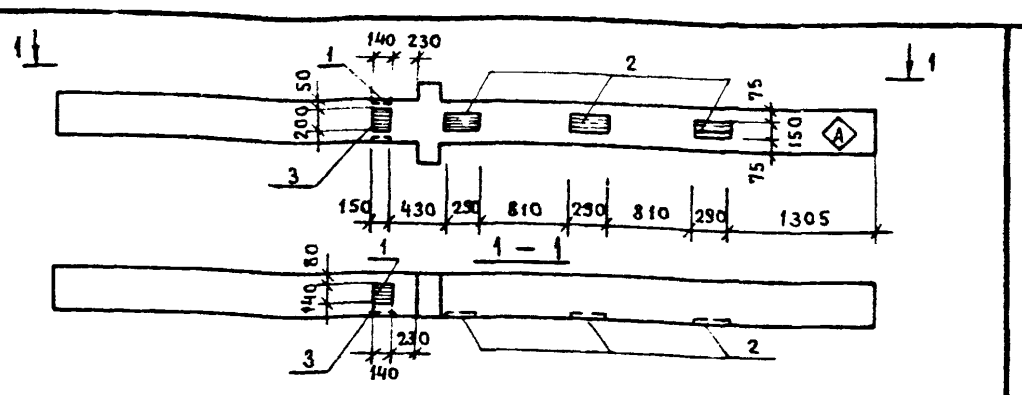

Ведомость расхода стали на дополнительные закладные изделия, кг

Марка	Изделия закладные: Арматура класса A III, ГОСТ 5781-82 ϕ12	ϕ16		Итого	Прокат марки Вст3кп2, ГОСТ 19903-74* δ=10	δ=12		Итого	Всего
2КД3.33-3	1,829	11,11		12,938	3,08	15,12		18,20	31,14

Формат	Зона	Поз.	Обозначение	Наименование	Кол.	Примечание
				Сборочные единицы		
			1.020-1, вып. 2-1, 2-2.	Колонна 2КД3.33		Со всеми закл. изд.
		1	1.020-1, вып. 2-5	Изделие закладное МН37	1	4,10 кг
		2	то же	то же МН13	3	7,39 кг
		3	"	" МН19	1	4,84 кг

Остальное — см. 2КД3,33 серии 1.020-1, вып. 2-1, 2-2.

Привязан:

Инв. №

Взам. инв. № | Подпись и дата | Инв. № подл.

Гл.инж.пр.	Стрелецкая		07.83
Нач.отд.	Климов		07.83
Гл.конст.	Григорьяни		07.83
Рук.гр.	Матвеева		07.83
Ст.инж.	Миронова		07.83
Проверил	Матвеева		07.83

Т.П.503-1-32.85 КЖИ-2КД3.33-3

Колонна 2КД3.33-3

Стадия	Масса	Масштаб
Р	1643	

Лист — Листов 1

ЛЕНАЗРОПРОЕКТ г. Ленинград

Нормоконтролер /Овчинников С.А/

Формат А4

Арх. № 13834/5

Альбом V

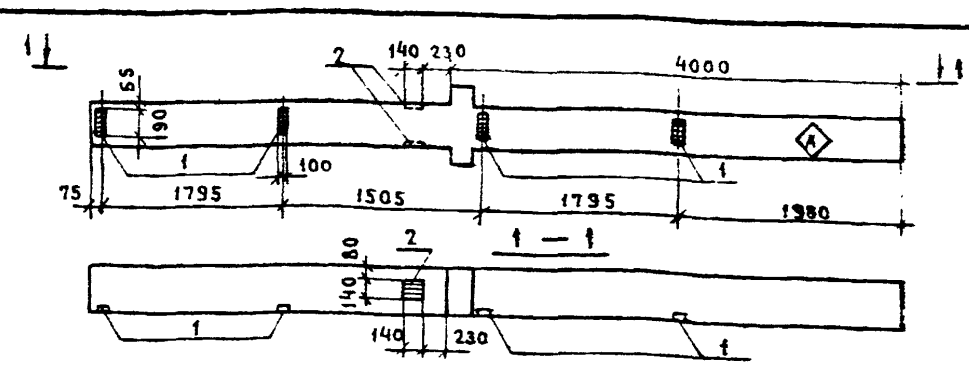

Ведомость расхода стали на дополнительные закладные изделия, кг

Марка	Изделия закладные: Арматура класса A III, ГОСТ 5781-82 ϕ8	ϕ12		Итого	Прокат марки Вст3кп2, ГОСТ 19903-74* δ=6	δ=10		Итого	Всего
2КД3.33-4	1,568	1,03		2,538	3,58	3,08		6,66	9,26

Формат	Зона	Поз.	Обозначение	Наименование	Кол.	Примечание
				Сборочные единицы		
			1.020-1, вып. 2-1, 2-2	Колонна 2КД3.33		Со всеми закл. изд.
		1	1.020-1, вып. 2-5	Изделие закладное МН31	4	1,29 кг
		2	то же	то же МН37	1	4,10 кг

Остальное — см. 2КД3.33 серии 1.020-1, вып. 2-1, 2-2.

Привязан:

Инв. №

Взам. инв. № | Подпись и дата | Инв. № подл.

Гл.инж.пр.	Стрелецкая		07.83
Нач.отд.	Климов		07.83
Гл.конст.	Григорьяни		07.83
Рук.гр.	Матвеева		07.83
Ст.инж.	Миронова		07.83
Проверил	Матвеева		07.83

Т.П.503-1-32.85 КЖИ-2КД3.33-4

Колонна 2КД3.33-4

Стадия	Масса	Масштаб
Р	1643	

Лист — Листов 1

ЛЕНАЗРОПРОЕКТ г. Ленинград

Нормоконтролер /Овчинников С.А/

Формат А4

Альбом V

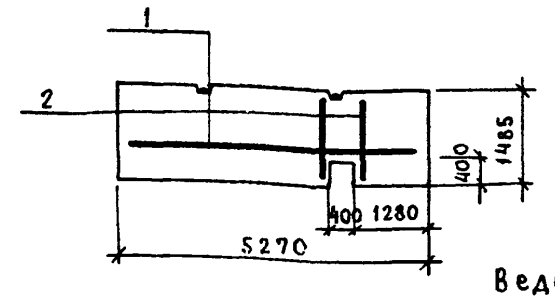

Ведомость расхода стали на дополнительные закладные изделия, кг

Марка	Изделия закладные: Арматура класса A III, ГОСТ 5781-82 ϕ10	Итого	Всего
ППЛ-12-4 / 5.26×1.485	5,07	5,07	5,07

Формат	Зона	Поз.	Обозначение	Наименование	Кол.	Примечание
				Сборочные единицы		
			1.431-20, вып. 1	Ж.б. панель ППЛ-12 / 5.26×1.485		Со всеми закл. изд.
				Детали		
Б.Ч.		1	КЖИ-ППЛ-12-4 / 5.26×1.485	ϕ10A III ГОСТ 5781-82, ℓ=5250	1	3,23 кг
Б.Ч.		2	то же	ϕ10A III ГОСТ 5781-82, ℓ=1470	2	0,92 кг

Остальное — см. ППЛ-12-4 / 5.26×1.485 серии 1.431-20, вып. 1

Привязан:

Инв. №

Взам. инв. № | Подпись и дата | Инв. № подл.

Гл.инж.пр.	Стрелецкая		07.83
Нач.отд.	Климов		07.83
Гл.конс.	Григорьяни		07.83
Рук.гр.	Матвеева		07.83
Инженер	Рощина		07.83
Проверил	Матвеева		07.83

Т.П.503-1-32.85 КЖИ — ППЛ-12-4 / 5.26×1.485

Панель ППЛ-12-4 / 5.26×1.485

Стадия	Масса	Масштаб
Р	640	

Лист — Листов 1

ЛЕНАЗРОПРОЕКТ г. Ленинград

Нормоконтролер /Овчинников С.А/

Формат А4

Альбом V

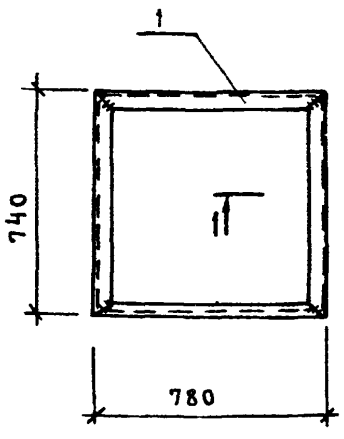

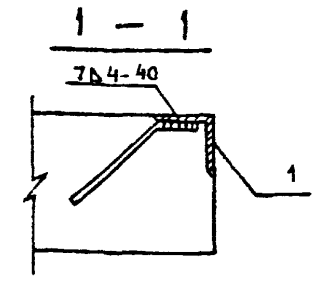

Т1 Ведомость расхода стали на дополнительные закладные изделия, кг

Марка	Изделия закладные: Арматура класса A III, ГОСТ 5781-82 S			Прокат марки 18кп, ГОСТ 8509-72* L50×5			Всего
ПБд-15б-1	0,24	—		11.6	—	—	11.84

Формат	Зона	Поз.	Обозначение	Наименование	Кол.	Примечание
				Сборочные единицы		
			3.006-2, вып. II-2	Плита ПБд-15б		
АЧ		1	КЖИ-МН26	Изделие закладное МН26	1	11,84 кг

Остальное — см. ПБд-15б серии 3.006-2, вып. II-2.

Привязан:

Инв. №:

Взам. инв. № | Подпись и дата | Инв. № подл.

Гл.инж.пр.	Стрелецкая		07.83
Гл.конструктор	Судейкин		07.83
Нач.отд.	Климов		07.83
Гл.конст.	Григорьяни		07.83
Рук.гр.	Матвеева		07.83
Инженер	Кост		07.83
Проверил	Матвеева		07.83

Т.П.503-1-32.85 КЖИ-ПБд-15б-1

Плита ПБд-15б-1

Стадия	Масса	Масштаб
Р		

Лист — Листов 1

ЛЕНАЗРОПРОЕКТ г. Ленинград

Нормоконтролер /Овчинников С.А/

Формат А4

Альбом V

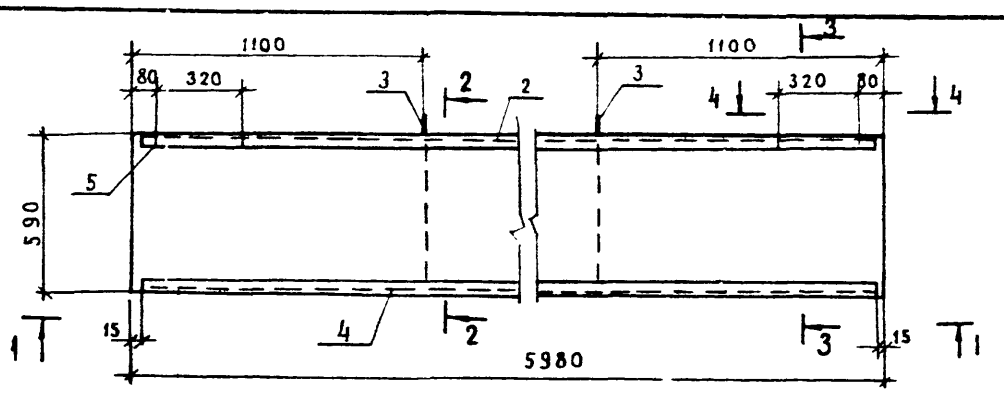

1 – 1

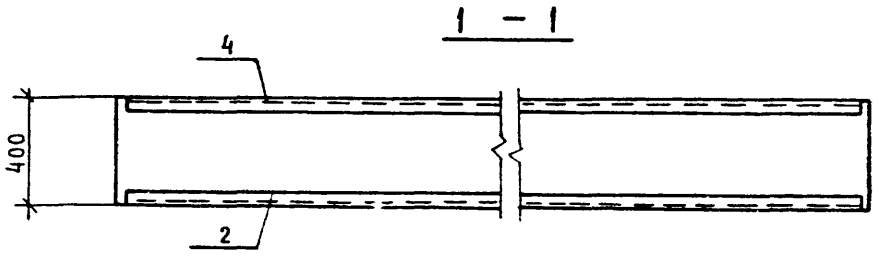

2 – 2

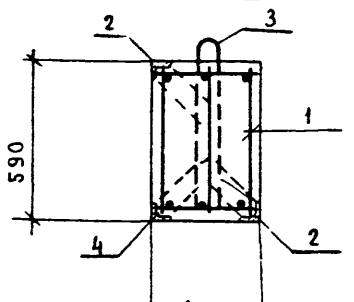

3 – 3

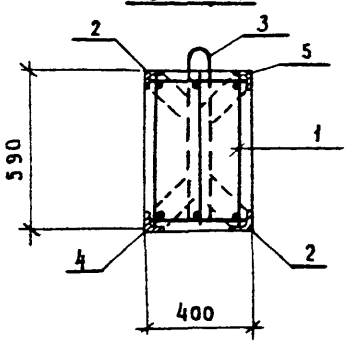

4 – 4

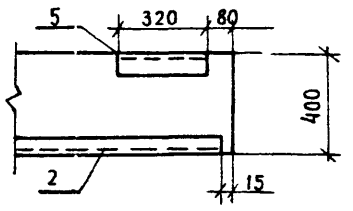

Формат	Зона	Поз.	Обозначение	Наименование	Кол.	Примечание
				РВ1		
				Сборочные единицы		
А4		1	КЖИ – КП1	Каркас пространственный КП1	1	70,23 кг
А4		2	КЖИ – МН1, МН2	Изделие закладное МН2	2	40,93 кг
А4		3	КЖИ – МН3 ÷ МН5	то же МН3	2	2,37 кг
А4		4	то же	" МН4	1	74,43 кг
А4		5	"	" МН5	2	3,59 кг
				Материалы		
				Бетон марки 200		1,4 м³

Ведомость расхода стали на элемент, кг

Марка	Арматурные изделия					Изделия закладные							Общий расход
	Арматура класса					Арматура класса			Прокат марки				
	AI ГОСТ 5781-82		AII ГОСТ 5781-82		Всего	AI ГОСТ 5781-82	AII	Всего	18 кп ГОСТ 8509-72	18 кп ГОСТ 8510-72	Всего		
	∅6		∅16			∅6	∅10		∠ 75×5	∠ 125×80×7			
РВ1	13,8		56,4		70,2	4,8	22,9	27,7	72,6	65,5	138,1		236,0

Гл. инж. пр.	Стрелецкая		07.83
Нач. отд.	Климов		07.83
Гл. конст.	Григорьяни		07.83
Рук. гр.	Матвеева		07.83
Ст. инж.	Миронова		07.83
Проверил	Матвеева		07.83

Привязан

Инв. №:

Т.П.503-1-32.85 КЖИ – РВ1

Ригель РВ1

Стадия	Масса	Масштаб
Р	3500	
Лист –	Листов 1	

ЛЕНАЗРОПРОЕКТ г. Ленинград

Нормоконтролер /Овчинников С.А/

Формат А3

Арх. № 13834/5

Альбом V

СВ1 (СВ2)

(СВ2 зеркальна СВ1)

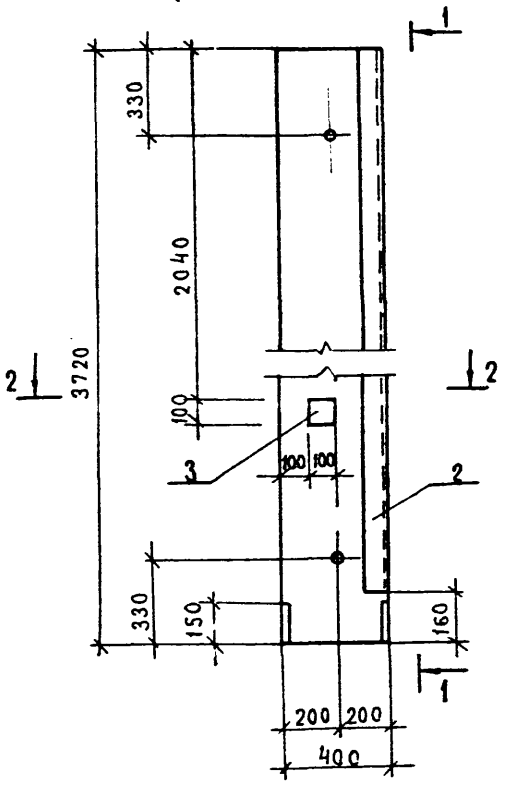

1 – 1

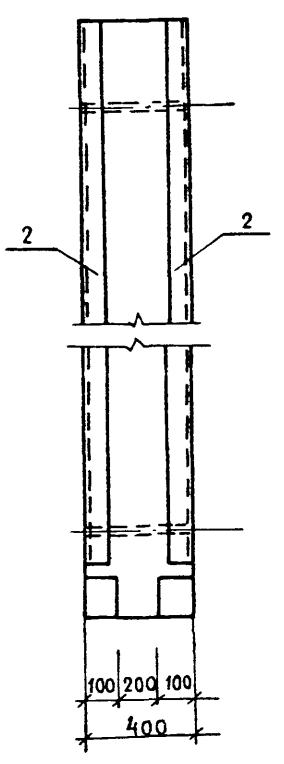

2 – 2

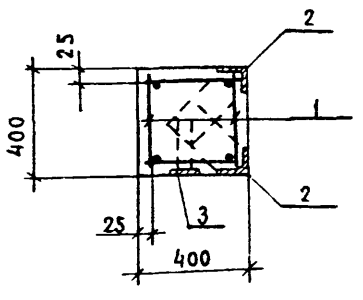

Формат	Зона	Поз.	Обозначение	Наименование	Кол.	Примечание
				СВ1, СВ2		
				Сборочные единицы		
А4		1	КЖИ – КП2	Каркас пространственный КП2	1	18,38 кг
А4		2	КЖИ – МН6, МН7	Изделие закладное МН6	2	30,50 кг
А4		3	то же	то же МН7	1	1,50 кг
				Материалы		
				Бетон марки 200		0,6 м³

Ведомость расхода стали на элемент, кг

Марка	Арматурные изделия					Изделия закладные								Общий расход*
	Арматура класса					Арматура класса		Прокат марки						
	AI ГОСТ 5781-82		AII ГОСТ 5781-82		Всего	AII ГОСТ 5781-82		18 кп ГОСТ 103-76	18 кп ГОСТ 103-76	18 кп ГОСТ 8509-72*	18 кп ГОСТ 8262-75*			
	∅6		∅16			∅10		δ=10	δ=14	∠ 75×5	Труба 38×3			
СВ1, СВ2	4,2		23,4		27,6	4,8		5,6	3,3	41,3	3,0			85,6

Гл. инж. пр.	Стрелецкая		07.83
Нач. отд.	Климов		07.83
Гл. конст.	Григорьяни		07.83
Рук. гр.	Матвеева		07.83
Ст. инж.	Миронова		07.83
Проверил	Матвеева		07.83

Привязан

Инв. №:

Т.П.503-1-32.85 КЖИ – СВ1, СВ2

Стойки СВ1, СВ2.

Стадия	Масса	Масштаб
Р	1500	
Лист –	Листов 1	

ЛЕНАЗРОПРОЕКТ г. Ленинград

Нормоконтролер /Овчинников С.А/

Формат А3

Инв. № подл. | Подпись и дата | Взам. инв. №

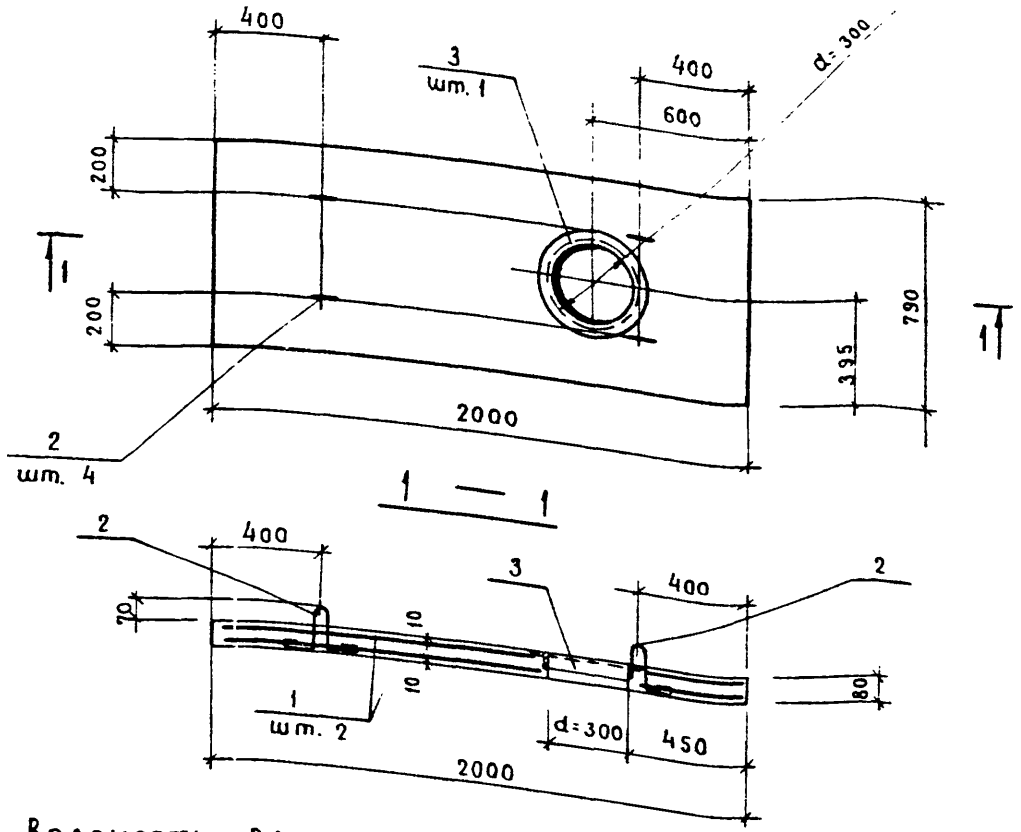

Формат	Зона	Поз	Обозначение	Наименование	Кол.	Примечание
				Сборочные единицы		
А4		1	КЖИ-С 23	Сетка арматурная С 23	2	
А4		3	КЖИ-МН 27	Изделие закладное МН27	1	
				Детали		
Б.Ч.		2	КЖИ-ПП 2	⌀8 AI ГОСТ 5781-82 ℓ = 750	4	0,3 кг
				Материал		
				Бетон марки 200		0,13 м³

Ведомость расхода стали на элемент, кг

Марка элемента	Изделия арматурные: Арматура класса А-I ГОСТ 5781-82 ⌀6	⌀8		Итого	⌀8	Итого	Всего	Изделия закладные: Арматура класса А-I ГОСТ 5781-82 ⌀		Итого	Прокат марки 18 кп ГОСТ 8509-72* ∠50×5		Всего	Общий расход
ПП2	3,6	1,2		4,8	12,8	12,8	17,6	0,2		0,2	4,7		4,9	22,5

Гл. инж. пр.	Стрелецкая		07.83
Нач. отд.	Климов		7.83
Гл. конст.	Григорьянц		7.83
Рук. гр.	Матвеева		7.83
Ст. инж.	Кудрявцева		7.83
Инженер	Ахапотков		7.83
Проверил	Кудрявцева		07.83

Привязан

Инв. №

Тп. 503-1-32.85 КЖИ-ПП2

Плита ПП2

Стадия	Масса	Масштаб
Р	316	

Лист — Листов 1

ЛЕНАЗРОПРОЕКТ г. Ленинград

Нормоконтролер Овчинников

Формат А3

Арх. № 13834/5

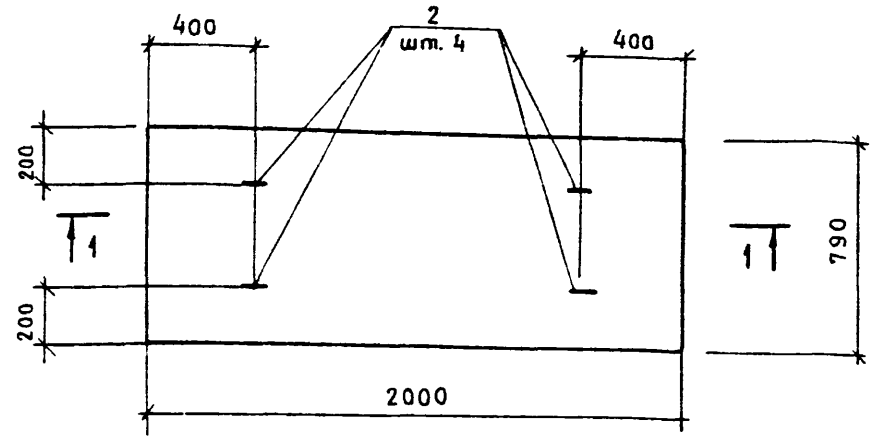

Формат	Зона	Поз.	Обозначение	Наименование	Кол.	Примечание
				Сборочные единицы		
А4		1	КЖИ-С 23	Сетка арматурная С23	2	
				Детали		
Б.Ч.		2	КЖИ-ПП1	⌀8 AI ГОСТ 5781-82 ℓ = 750	4	0,3 кг
				Материал		
				Бетон марки 200		0,13 м³

Ведомость деталей

Поз.	Эскиз
2	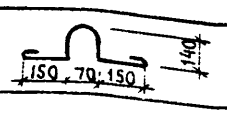

Ведомость расхода стали на элемент, кг

Марка элемента	Изделия арматурные: Арматура класса А-I ГОСТ 5781-82 ⌀6	⌀8		Итого	⌀8		Итого	Всего	Общий расход
ПП1	3,6	1,2		4,8	12,8		12,8	17,6	17,6

Гл. инж. пр.	Стрелецкая		07.83
Нач. отд.	Климов		07.83
Гл. конст.	Григорьянц		07.83
Рук. гр.	Матвеева		07.83
Ст. инж.	Кудрявцева		07.83
Инженер	Ахапотков		7.83
Проверил	Кудрявцева		07.83

Привязан

Инв. №

Тп. 503-1-32.85 КЖИ-ПП1

Плита ПП1

Стадия	Масса	Масштаб
Р	316	

Лист — Листов 1

ЛЕНАЗРОПРОЕКТ г. Ленинград

Нормоконтролер Овчинников

Формат А3

Альбом V

Инв. № подл. | Подпись и дата | Взам. инв. №

Альбом V

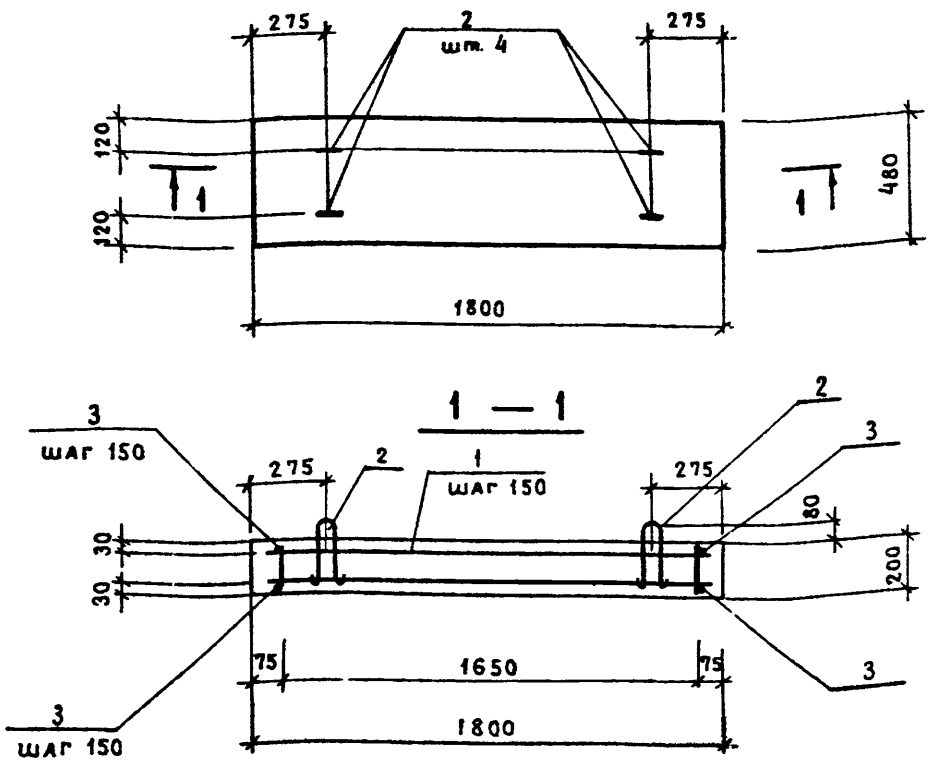

Ведомость расхода стали на элемент, кг

Марка элемента	Изделия арматурные						Всего	Общий расход
	Арматура класса							
	А-I			А-III				
	ГОСТ 5781-82							
	ф 10		Итого	ф 20		Итого		
ПП3	18,4		18,4	17,6		17,6	36,0	36,0

Формат	Зона	Поз.	Обозначение	Наименование	Кол.	Примечание
				Сборочные единицы		
А4		1	КЖИ-КР35	Каркас плоский КР35	4	
				Детали		
				ф 10 А I ГОСТ 5781-82		
Б4		2	КЖИ-ПП3	ℓ = 750	4	0,5 кг
В4		3	то же	ℓ = 470	24	0,3 кг
				Материал		
				Бетон марки 200		0,17 м³

Ведомость деталей

Поз.	Эскиз
2	80, 250

Привязан

Инв. №:

Гл. инж. пр	Стрелецкая		07.83
Нач. отд	Климов		07.83
Гл. конст	Григорьяни		07.83
Рук. гр.	Матвеева		07.83
Ст. инж.	Кудрявцева		07.83
Инженер	Ахрапотков		07.83
Провер.	Кудрявцева		07.83

т.п.503-1-32.85 КЖИ-ПП3

Плита ПП3

Стадия	Масса	Масштаб
Р	420	

Лист — Листов 1

ЛЕНАЭРОПРОЕКТ г. Ленинград

Нормоконтролер /Овчинников С.А/

Формат А3

Арх. № 13834-5

Альбом V

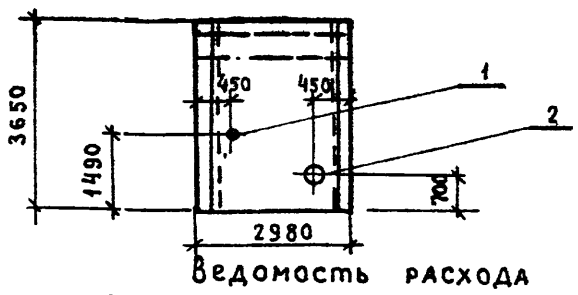

Ведомость расхода стали на дополнительные закладные изделия, кг

Марка элемента	Изделия закладные							Общий расход
	Прокат марки						Всего	
	Вст 2сп			Вст 3 сп				
	ГОСТ 8732-78 *			ГОСТ 19903-74 *				
	Тр. 76х3,5	Тр. 108х4	Итого	δ=6		Итого		
ПС1-7а-1	2,2	3,6	5,8	25,32		25,32	31,12	31,12

Формат	Зона	Поз.	Обозначение	Наименование	Кол.	Примечание
				Сборочные единицы		
			У-01-01 80, вып. 1	Панель стеновая ПС1-7а		Со всеми закл. изд.
				Изделия закладные		
		1	03.005-5, вып.2, альбом 4	КПК-4; Ф=76, L=350	1	14,1 кг
		2	То же	КПК-4; Ф=108, L=350	1	17,0 кг

Остальное - см. ПС1-7а серии У-01-01/80, вып. 1

Привязан

Инв. №:

Гл. инж. пр	Стрелецкая		07.83
Нач. отд	Климов		07.83
Гл. конст	Григорьяни		07.83
Рук. гр.	Матвеева		07.83
Ст. инж.	Кудрявцева		07.83
Инженер	Ахрапотков		07.83
Проверил	Кудрявцева		07.83

т.п.503-1-32.85 КЖИ-ПС1-7а-1

Панель стеновая ПС1-7а-1

Стадия	Масса	Масштаб
Р	9500	

Лист — Листов 1

ЛЕНАЭРОПРОЕКТ г. Ленинград

Нормоконтролер /Овчинников С.А/

Формат А4

Альбом V

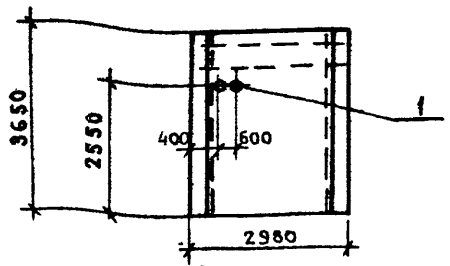

Ведомость расхода стали на дополнительные закладные изделия, кг

Марка элемента	Изделия закладные						Всего	Общий расход
	Прокат марки							
	Вст 2сп			Вст 3сп				
	ГОСТ 8732-78*			ГОСТ 19903-74*				
	Тр 54х3,5		Итого	δ=6		Итого		
ПС1-7-1	3.0		3.0	20,72		20,72	23,72	23,72

Формат	Зона	Поз.	Обозначение	Наименование	Кол.	Примечание
				Сборочные единицы		
			У-01-01/80, вып. 1	Панель стеновая ПС1-7		Со всеми закл. изд.
				Изделие закладное		
		1	03.005-5, вып.2, альбом 4	КПК-4, Ф=54, L=350	2	11,9 кг

Остальное - см. ПС1-7 серии У-01-01/80, вып. 1

Привязан

Инв. №:

Гл. инж. пр	Стрелецкая		07.83
Нач. отд	Климов		07.83
Гл. конст	Григорьяни		07.83
Рук. гр	Матвеева		07.83
Ст. инж	Кудрявцева		07.83
Инженер	Ахрапотков		07.83
Провер	Кудрявцева		07.83

т.п.503-1-32.85 КЖИ-ПС1-7-1

Панель стеновая ПС1-7-1

Стадия	Масса	Масштаб
Р	9500	

Лист — Листов 1

ЛЕНАЭРОПРОЕКТ г. Ленинград

Нормоконтролер /Овчинников/

Формат А4

Инв. № подл. | Подпись и дата | Взам. инв. №

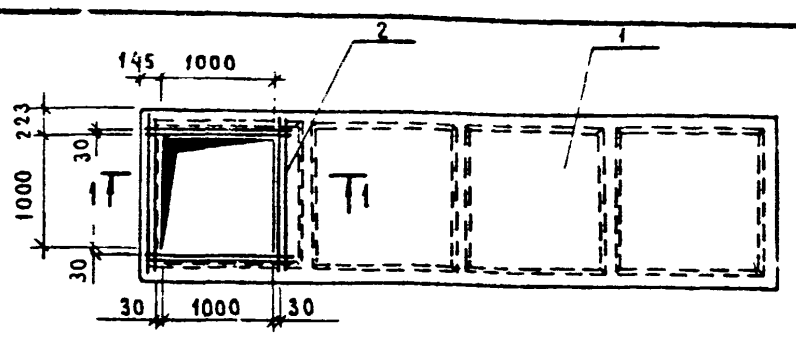

1 — 1

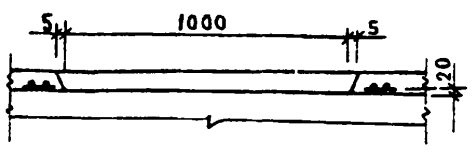

Ведомость расхода стали на дополнительное армирование элемента, кг

Марка элемента	Изделия арматурные. Арматура класса A III, ГОСТ 5781-82, ф 6		Итого	Общий расход
1П3-3AIVT-1	2,44		2,44	2,44

Формат	Зона	Поз.	Обозначение	Наименование	Кол.	Примечание
				Сборочные единицы		
		1	1.442.1-1, вып. 1	1П3-3AIVT		Со всеми закл. изд.
А4		2	КЖИ-С1	Сетка арматурная С1	1	

Остальное - см. 1П3-3AIVT серии 1.442.1-1, вып. 1

Привязан:

Инв. №

Т.П. 503-1-32.85 КЖИ-1П3-3AIVT-1

Гл. инж. пр	Стрелецкая		12.83
Нач. отд.	Климов		12.83
Гл. кон.	Григорьяни		12.83
Рук. гр.	Матвеева		12.83
Инженер	Кузнецова		12.83
Проверил	Матвеева		12.83

Панель 1П3-3AIVT-1

Стадия	Масса	Масштаб
Р	2200	

Лист — Листов 1

ЛЕНАЭРОПРОЕКТ г. Ленинград

Нормоконтролер /Овчинников С.А/

Формат А4

Арх. № 13834/5

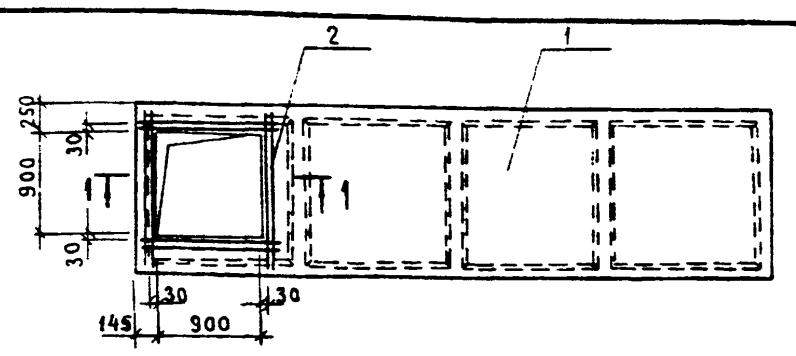

1 — 1

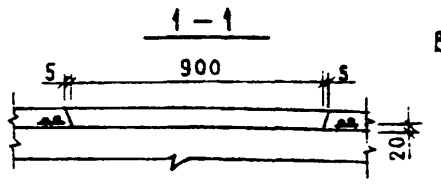

Ведомость расхода стали на дополнительное армирование элемента, кг

Марка элемента	Изделия арматурные. Арматура класса A III, ГОСТ 5781-82, ф 6		Итого	Общий расход
1П3-3AIVT-3	2,36		2,36	2,36

Формат	Зона	Поз.	Обозначение	Наименование	Кол.	Примечание
				Сборочные единицы		
		1	1.442.1-1, вып. 1	1П3-3AIVT		Со всеми закл. изд.
А4		2	КЖИ-С2	Сетка арматурная С2	1	

Остальное - см. 1П3-3AIVT серии 1.442.1-1, вып. 1

Привязан:

Инв. №

Т.П. 503-1-32.85 КЖИ-1П3-3AIVT-3

Гл. инж. пр	Стрелецкая		12.83
Нач. отд.	Климов		12.83
Гл. кон.	Григорьяни		12.83
Рук. гр.	Матвеева		12.83
Инженер	Кузнецова		12.83
Проверил	Матвеева		12.83

Панель 1П3-3AIVT-3

Стадия	Масса	Масштаб
Р	2200	

Лист — Листов 1

ЛЕНАЭРОПРОЕКТ г. Ленинград

Нормоконтролер /Овчинников С.А/

Формат А4

Арх. № 13834/5

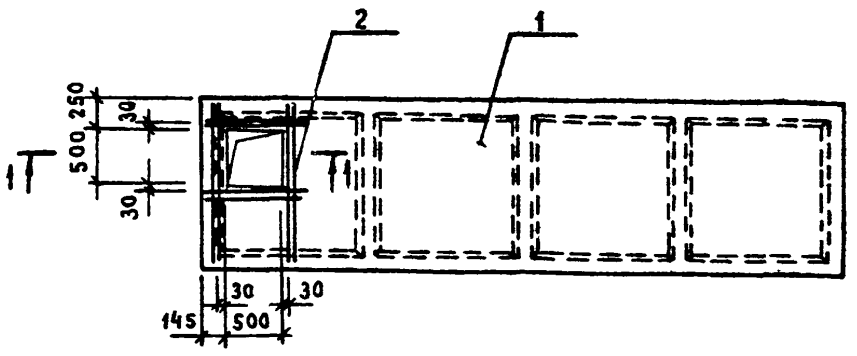

1 — 1

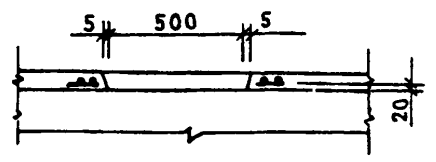

Ведомость расхода стали на дополнительное армирование элемента, кг

Марка элемента	Изделия арматурные. Арматура класса A III, ГОСТ 5781-82, ф 6		Итого	Общий расход
1П3-3AIVT-2	1,92		1,92	1,92

Формат	Зона	Поз.	Обозначение	Наименование	Кол.	Примечание
				Сборочные единицы		
		1	1.442.1-1, вып. 1	1П3-3AIVT		Со всеми закл. изд.
А4		2	КЖИ-С7; С3	Сетка арматурная С3	1	

Остальное - см. 1П3-3AIVT серии 1.442.1-1, вып. 1

Привязан:

Инв. №

Т.П. 503-1-32.85 КЖИ-1П3-3AIVT-2

Гл. инж. пр	Стрелецкая		12.83
Нач. отд.	Климов		12.83
Гл. конст.	Григорьяни		12.83
Рук. гр.	Матвеева		12.83
Инженер	Кузнецова		12.83
Проверил	Матвеева		12.83

Панель 1П3-3AIVT-2

Стадия	Масса	Масштаб
Р	2200	

Лист — Листов 1

ЛЕНАЭРОПРОЕКТ г. Ленинград

Нормоконтролер /Овчинников С.А/

Формат А4

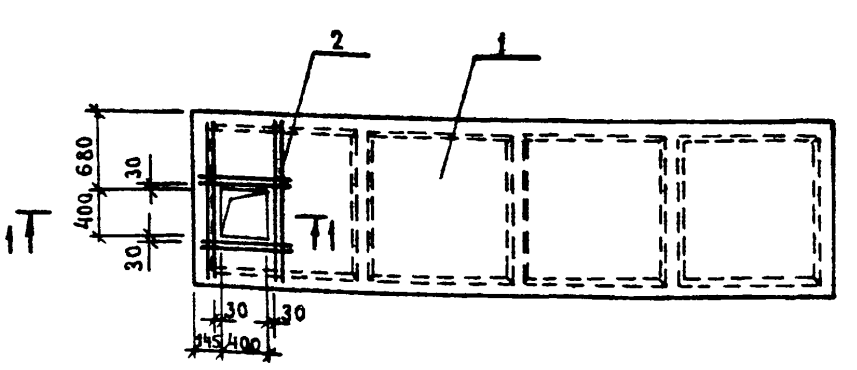

1 — 1

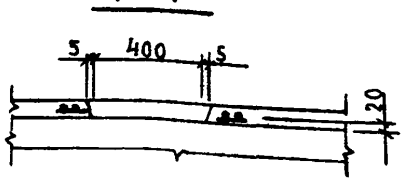

Ведомость расхода стали на дополнительное армирование элемента, кг

Марка элемента	Изделия арматурные. Арматура класса A III, ГОСТ 5781-82, ф 6		Итого	Общий расход
1П3-3AIVT-7	1,84		1,84	1,84

Формат	Зона	Поз.	Обозначение	Наименование	Кол.	Примечание
				Сборочные единицы		
		1	1.442.1-1, вып. 1	1П3-3AIVT		Со всеми закл. изд.
А4		2	КЖИ-С8; С4	Сетка арматурная С4	1	

Остальное - см. 1П3-3AIVT серии 1.442.1-1, вып. 1

Привязан:

Инв. №

Т.П. 503-1-32.85 КЖИ-1П3-3AIVT-7

Гл. инж. пр	Стрелецкая		12.83
Нач. отд.	Климов		12.83
Гл. кон.	Григорьяни		12.83
Рук. гр.	Матвеева		12.83
Инженер	Кузнецов		12.83
Проверил	Матвеева		12.83

Панель 1П3-3AIVT-7

Стадия	Масса	Масштаб
Р	2200	

Лист — Листов 1

ЛЕНАЭРОПРОЕКТ г. Ленинград

Нормоконтролер /Овчинников С.А/

Формат А4

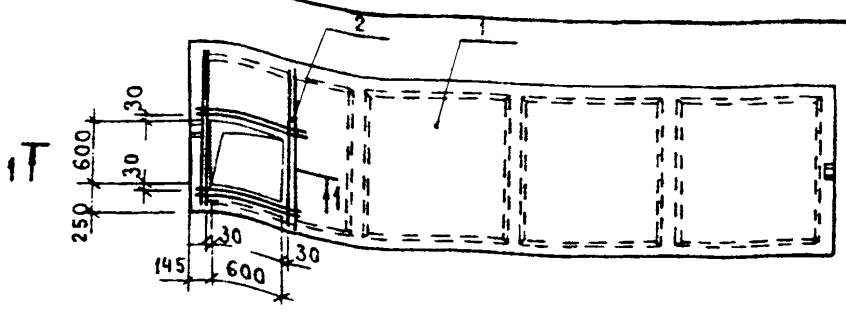

1 — 1

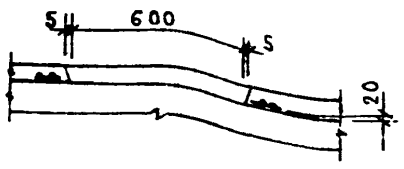

Ведомость расхода стали на дополнительное армирование элемента, кг

Марка элемента	Изделия арматурные, Арматура класса A III, ГОСТ 5781-82, ⌀6		Итого	Общий расход
1П3-3А1VТ-4	2.0		2.0	2.0

Формат	Зона	Поз.	Обозначение	Наименование	Кол.	Примечание
				Сборочные единицы		
		1	1.442.1-1, вып. 1	1П3-3А1VТ		Со всеми закл. изд.
А4		2	КЖИ-С5	Сетка арматурная С5	1	

Остальное см. 1П3-3А1VТ серии 1.442.1-1, вып. 1

Привязан:

Инв. №

Т.П.503-1-32.85 КЖИ-1П3-3А1VТ-4

Гл.инж.пр.	Стрелецкая		07.87
Нач.отд.	Климов		07.87
Гл.конст.	Григорьяни		07.87
Рук.гр.	Матвеева		07.87
Инженер	Кузнецова		07.87
Проверил	Матвеева		07.87
Нормоконтролер		Овчинников С.А	

Панель 1П3-3А1VТ-4

Стадия	Масса	Масштаб
Р	2200	

Лист — Листов 1

ЛЕНАЗРОПРОЕКТ г. Ленинград

Формат А4

Арх. № 13834/5

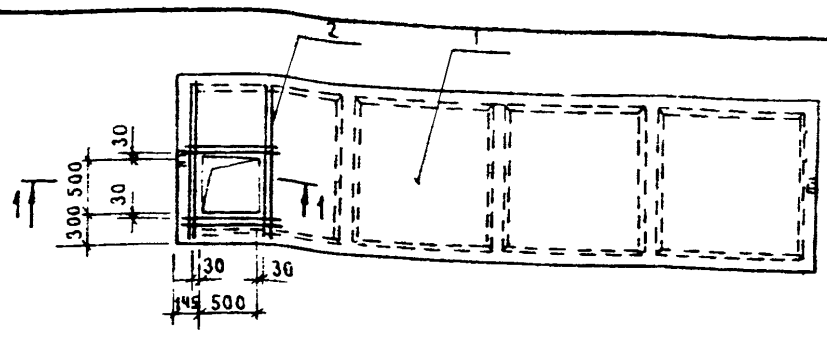

1 — 1

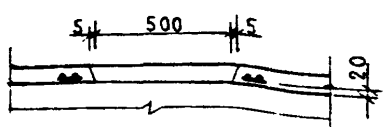

Ведомость расхода стали на дополнительное армирование элемента, кг

Марка элемента	Изделия арматурные, Арматура класса A III, ГОСТ 5781-82, ⌀6		Итого	Общий расход
1П3-3А1VТ-9	1,92		1,92	1,92

Формат	Зона	Поз.	Обозначение	Наименование	Кол.	Примеч.
				Сборочные единицы		
		1	1.442.1-1, вып. 1	1П3-3А1VТ		Со всеми закл. изд.
А4		2	КЖИ-С7, С3	Сетка арматурная С7	1	

Остальное см. 1П3-3А1VТ серии 1.442.1-1, вып. 1

Привязан:

Инв. №

Т.П.503-1-32.85 КЖИ-1П3-3А1VТ-9

Гл.инж.пр.	Стрелецкая		07.87
Нач.отд.	Климов		07.87
Гл.конст.	Григорьяни		07.87
Рук.гр.	Матвеева		07.87
Инженер	Кузнецова		07.87
Проверил	Матвеева		07.87
Нормоконтролер		Овчинников С.А	

Панель 1П3-3А1VТ-9

Стадия	Масса	Масштаб
Р	2200	

Лист — Листов 1

ЛЕНАЗРОПРОЕКТ г. Ленинград

Формат А4

Арх. № 13834/5

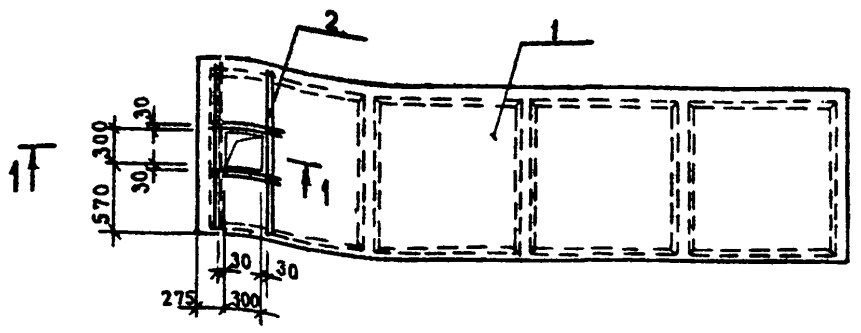

1 — 1

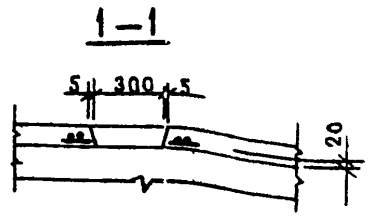

Ведомость расхода стали на дополнительное армирование элемента, кг

Марка элемента	Изделия арматурные, Арматура класса A III, ГОСТ 5781-82, ⌀6		Итого	Общий расход
1П3-3А1VТ-6	1,76		1,76	1,76

Формат	Зона	Поз.	Обозначение	Наименование	Кол.	Примечание
				Сборочные единицы		
		1	1.442.1-1, вып. 1	1П3-3А1VТ		Со всеми закл. изд.
А4		2	КЖИ-С6	Сетка арматурная С6	1	

Остальное — см. 1П3-3А1VТ серии 1.442.1-1, вып. 1

Привязан:

Инв. №

Т.П.503-1-32.85 КЖИ-1П3-3А1VТ-6

Гл.инж.пр.	Стрелецкая		07.87
Нач.отд.	Климов		07.87
Гл.кон.	Григорьяни		07.87
Рук.гр.	Матвеева		07.87
Инженер	Кузнецова		07.87
Проверил	Матвеева		07.87
Нормоконтролер		Овчинников С.А	

Панель 1П3-3А1VТ-6

Стадия	Масса	Масштаб
Р	2200	

Лист — Листов 1

ЛЕНАЗРОПРОЕКТ г. Ленинград

Формат А4

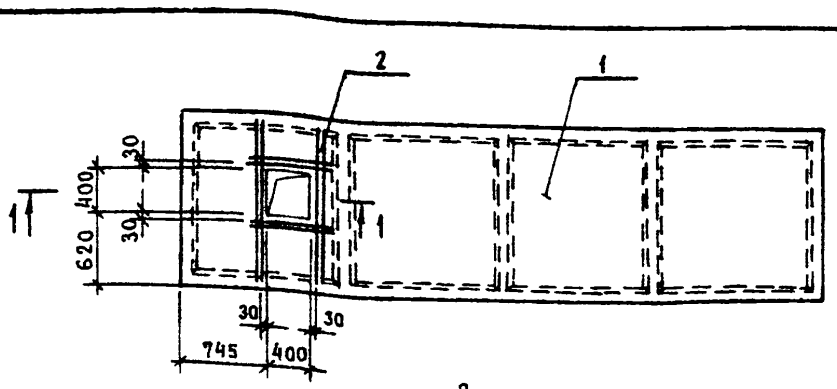

1 — 1

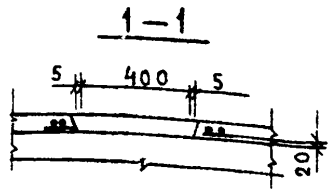

Ведомость расхода стали на дополнительное армирование элемента, кг

Марка элемента	Изделия арматурные, Арматура класса A III, ГОСТ 5781-82, ⌀6		Итого	Общий расход
1П3-3А1VТ-8	1,84		1,84	1,84

Формат	Зона	Поз.	Обозначение	Наименование	Кол.	Примеч.
				Сборочные единицы		
		1	1.442.1-1, вып. 1	1П3-3А1VТ		Со всеми закл. изд.
А4		2	КЖИ-С8; С4	Сетка арматурная С8	1	

Остальное — см. 1П3-3А1VТ серии 1.442.1-1, вып. 1

Привязан:

Инв. №

Т.П.503-1-32.85 КЖИ-1П3-3А1VТ-8

Гл.инж.пр.	Стрелецкая		07.87
Нач.отд.	Климов		07.87
Гл.кон.	Григорьяни		07.87
Рук.гр.	Матвеева		07.87
Инженер	Кузнецова		07.87
Проверил	Матвеева		07.87
Нормоконтролер		Овчинников С.А	

Панель 1П3-3А1VТ-8

Стадия	Масса	Масштаб
Р	2200	

Лист — Листов 1

ЛЕНАЗРОПРОЕКТ г. Ленинград

Формат А4

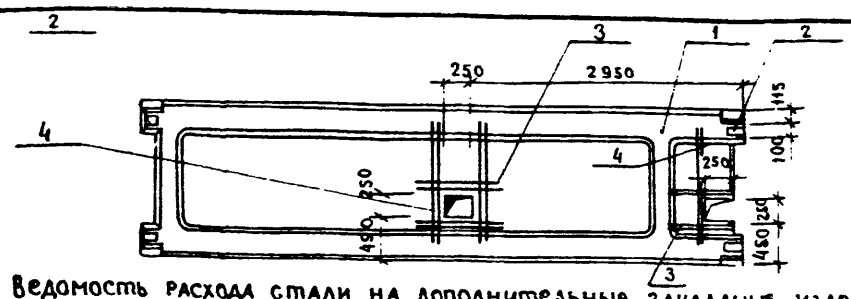

Ведомость расхода стали на дополнительные закладные изделия, кг

Марка элемента	Изделия арматурные: Арматура класса A III, ГОСТ 5781-82, ø10		Итого	Изделия закладные: Арматура класса A III, ГОСТ 5781-82, ø8	ø14	Итого	Прокат марки 18 кг, ГОСТ 103-76, -8×100		Итого	Общий расход
ПРС 56.15-10А IV Т-5	10,64		10,64	0,48	3,68	4,16	2,52		2,52	17,32

Формат	Зона	Поз.	Обозначение	Наименование	Кол.	Примечание
				Сборочные единицы		
		1	1.041-1, вып. 4	ПРС 56.15-10А IV Т		Со всеми закл. изд.
		2	то же	Изделие закладное МН5	4	1,67 кг
				Детали		
				Стержень ø10А III ГОСТ 5781-82		
Б.Ч		3	КЖИ-ПРС 56.15-10А IV Т-5	ℓ = 700	8	0,43 кг
Б.Ч		4	то же	ℓ = 1400	8	0,9 кг

Остальное — см. ПРС 56.15-10А IV Т серии 1.041-1, вып. 4

Привязан:

Инв. №

Т.П. 503-1-32.85 КЖИ-ПРС 56.15-10А IV Т-5

Панель ПРС 56.15-10А IV Т-5

Стадия	Масса	Масштаб
Р	2500	
Лист —	Листов 1	

ЛЕНАЗРОПРОЕКТ г. Ленинград

Гл. инж. пр.	Стрелецкая	
Нач. отд.	Климов	07.83
Гл. конст.	Григорьяни	07.83
Рук. гр.	Матвеева	07.83
Инженер	Кузнецова	07.83
Проверил	Матвеева	07.83

Нормоконтролер /Овчинников С.А/

Формат А4

Арх. № 13834/5

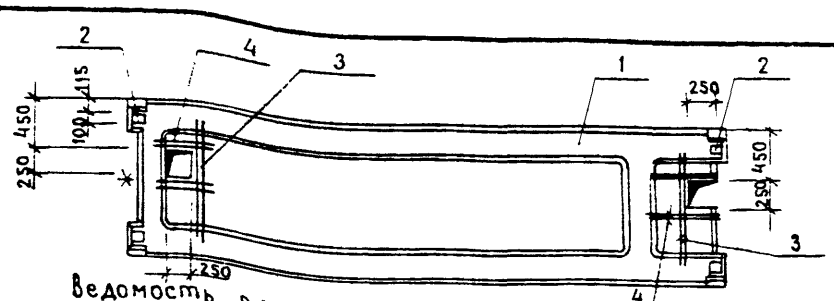

Ведомость расхода стали на дополнительные закладные изделия, кг

Марка элемента	Изделия арматурные: Арматура класса A III, ГОСТ 5781-82, ø10		Итого	Изделия закладные: Арматура класса A III, ГОСТ 5781-82, ø8	ø14	Итого	Прокат марки 18 кп, ГОСТ 103-76, -8×100		Итого	Общий расход
ПРС 56.15-10А IV Т-4	5,04		5,04	0,48	3,68	4,16	2,52		2,52	11,72

Формат	Зона	Поз.	Обозначение	Наименование	Кол.	Примечание
				Сборочные единицы		
		1	1.041-1, вып. 4	ПРС 56.15-10А IV Т		Со всеми закл. изд.
		2	то же	Изделие закладное МН5	4	1,67 кг
				Детали		
				Стержень ø10А III ГОСТ 5781-82		
Б.Ч		3	КЖИ-ПРС 56.15-10А IV Т-4	ℓ = 1400	2	0,9 кг
Б.Ч		4	то же	ℓ = 700	4	0,43 кг

Остальное — см. ПРС 56.15-10А IV Т серии 1.041-1, вып. 4

Привязан:

Инв. №

Т.П. 503-1-32.85 КЖИ-ПРС 56.15-10А IV Т-4

Панель ПРС 56.15-10А IV Т-4

Стадия	Масса	Масштаб
Р	2500	
Лист —	Листов 1	

ЛЕНАЗРОПРОЕКТ г. Ленинград

Гл. инж. пр.	Стрелецкая	
Нач. отд.	Климов	
Гл. конст.	Григорьяни	
Рук. гр.	Матвеева	
Инженер	Кузнецова	07.83
Проверил	Матвеева	

Нормоконтролер /Овчинников С.А/

Формат А4

Арх. № 13834/5

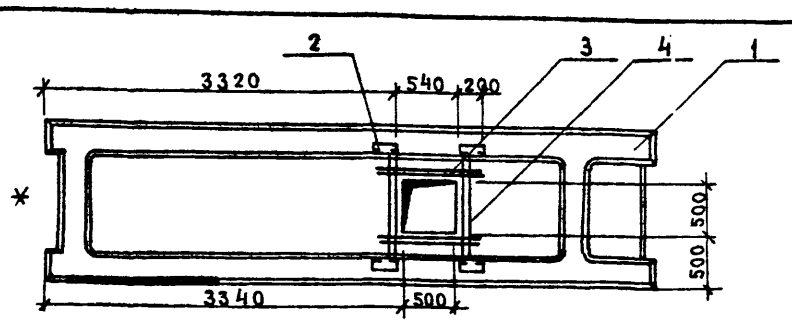

Ведомость расхода стали на дополнительные закладные изделия, кг

Марка элемента	Изделия арматурные: Арматура класса A III, ГОСТ 5781-82, ø10		Итого	Изделия закладные: Арматура класса A III, ГОСТ 5781-82, ø10		Итого	Прокат марки 18 кп, ГОСТ 8510-72*, 110×70×8		Итого	Общий расход
ПРС 56.15-10А IV Т-3	5,84		5,84	2,28		2,28	6,56		6,56	14,68

Формат	Зона	Поз.	Обозначение	Наименование	Кол.	Примечание
				Сборочные единицы		
		1	1.041-1, вып. 4	ПРС 56.15-10А IV Т		Со всеми закл. изд.
		2	то же	Изделие закладное МН4	4	2,21 кг
				Детали		
				Стержень ø10А III ГОСТ 5781-82		
Б.Ч		3	КЖИ-ПРС 56.15-10А IV Т-3	ℓ = 900	4	0,56 кг
Б.Ч		4	то же	ℓ = 1400	4	0,9 кг

Остальное — см. ПРС 56.15-10А IV Т серии 1.041-1, вып. 4

Привязан:

Инв. №

Т.П. 503-1-32.85 КЖИ-ПРС 56.15-10А IV Т-3

Панель ПРС 56.15-10А IV Т-3

Стадия	Масса	Масштаб
Р	2500	
Лист —	Листов 1	

ЛЕНАЗРОПРОЕКТ г. Ленинград

Гл. инж. пр.	Стрелецкая	
Нач. отд.	Климов	
Гл. конст.	Григорьяни	
Рук. гр.	Матвеева	
Инженер	Кузнецова	07.83
Проверил	Матвеева	

Нормоконтролер /Овчинников С.А/

Формат А4

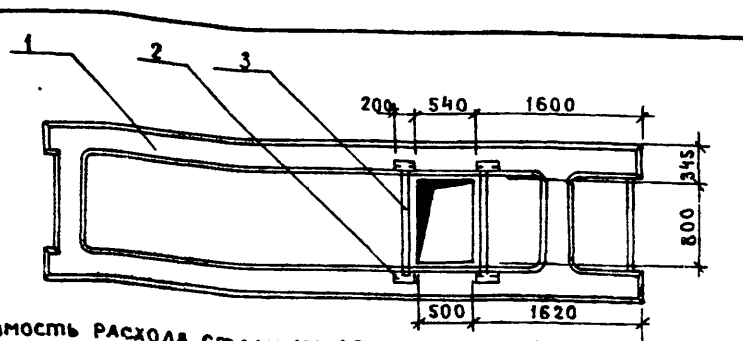

Ведомость расхода стали на дополнительные закладные изделия, кг

Марка элемента	Изделия арматурные: Арматура класса A III, ГОСТ 5781-82, ø10		Итого	Изделия закладные: Арматура класса A III, ГОСТ 5781-82, ø10		Итого	Прокат марки 18 кп, ГОСТ 8510-72*, 110×70×8		Итого	Общий расход
ПРС 56.15-10А IV Т-6	3,6		3,6	2,28		2,28	6,56		6,56	12,44

Формат	Зона	Поз.	Обозначение	Наименование	Кол.	Примечание
				Сборочные единицы		
		1	1.041-1, вып. 4	ПРС 56.15-10А IV Т		Со всеми закл. изд.
		2	то же	Изделие закладное МН4	4	2,21 кг
				Детали		
Б.Ч		3	КЖИ-ПРС 56.15-10А IV Т-6	Стержень ø10А III ГОСТ 5781-82 ℓ = 1400	4	0,9 кг

Остальное — см. ПРС 56.15-10А IV Т серии 1.041-1, вып. 4

Привязан:

Инв. №:

Т.П. 503-1-32.85 КЖИ-ПРС 56.15-10А IV Т-6

Панель ПРС 56.15-10А IV Т-6

Стадия	Масса	Масштаб
Р	2500	
Лист —	Листов 1	

ЛЕНАЗРОПРОЕКТ г. Ленинград

Гл. инж. пр.	Стрелецкая	
Нач. отд.	Климов	
Гл. конст.	Григорьяни	
Рук. гр.	Матвеева	
Инженер	Кузнецова	07.83
Проверил	Матвеева	

Нормоконтролер /Овчинников С.А/

Формат А4

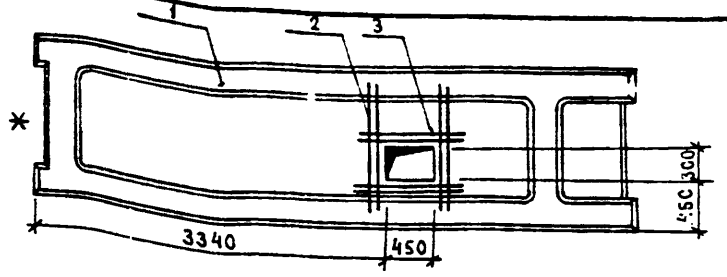

Ведомость расхода стали на дополнительное армирование элемента, кг

Марка элемента	Изделия арматурные: Арматура класса A III, ГОСТ 5781-82: ф10		Итого	Общий расход
ПРС 56.15-10А IV Т-9	5,84		5,84	5,84

Формат	Зона	Поз.	Обозначение	Наименование	Кол.	Примечание
				Сборочные единицы		
		1	1.041-1, вып. 4	ПРС 56.15-10А IV Т		Со всеми закл. изд.
				Детали		
				Стержень ф10А III ГОСТ 5781-82		
Б.ч		2	КЖИ-ПРС56.15-10А IV Т-9	ℓ = 1400	4	0,9 кг
Б.ч		3	то же	ℓ = 900	4	0,56 кг

Остальное — см. ПРС 56.15-10А IV Т серии 1.041-1, вып. 4

Привязан:

Инв. №

Взам. инв. № | Подпись и дата | Инв. № подл.

Гл. инж. пр.	Стрелецкая	
Нач. отд.	Климов	
Гл. конст.	Григорьяни	
Рук. гр.	Матвеева	
Инженер	Кузнецова	
Проверил	Матвеева	

Т.П.503-1-32.85 КЖИ-ПРС 56.15-10А IV Т-9

Панель ПРС 56.15-10А IV Т-9

Стадия	Масса	Масштаб
Р	2500	

Лист — Листов 1

ЛЕНАЗРОПРОЕКТ г. Ленинград

Нормоконтролер Овчинников С.А

Формат А4

Арх. № 13834/5

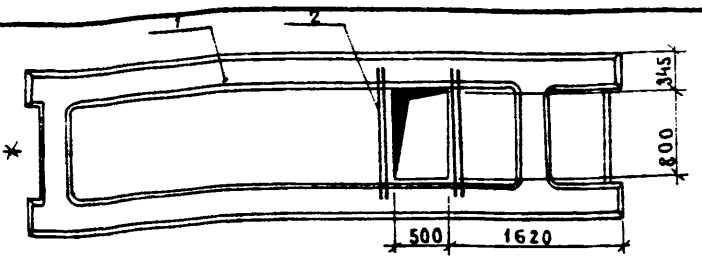

Ведомость расхода стали на дополнительное армирование элемента, кг

Марка элемента	Изделия арматурные: Арматура класса A III, ГОСТ 5781-82: ф10		Итого	Общий расход
ПРС 56.15-10А IV Т-10	3,6		3,6	3,6

Формат	Зона	Поз.	Обозначение	Наименование	Кол.	Примечание
				Сборочные единицы		
		1	1.041-1, вып. 4	ПРС 56.15-10А IV Т		Со всеми закл. изд.
				Детали		
Б.ч		2	КЖИ-ПРС 56.15-10А IV Т-10	Стержень ф10А III ГОСТ 5781-82 ℓ = 1400	4	0,9 кг

Остальное — см. ПРС 56.15-10А IV Т серии 1.041-1, вып. 4

Привязан:

Инв. №

Взам. инв. № | Подпись и дата | Инв. № подл.

Гл. инж. пр.	Стрелецкая	
Нач. отд.	Климов	
Гл. конст.	Григорьяни	
Рук. гр.	Матвеева	
Инженер	Кузнецова	
Проверил	Матвеева	

Т.П.503-1-32.85 КЖИ-ПРС 56.15-10А IV Т-10

Панель ПРС 56.15-10А IV Т-10

Стадия	Масса	Масштаб
Р	2500	

Лист — Листов 1

ЛЕНАЗРОПРОЕКТ г. Ленинград

Нормоконтролер Овчинников С.А

Формат А4

Арх. № 13834/5

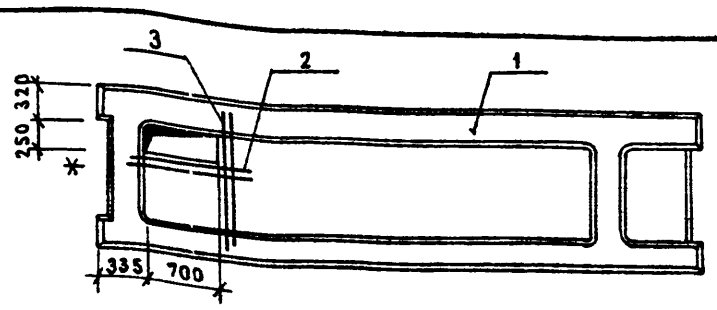

Ведомость расхода стали на дополнительное армирование элемента, кг

Марка элемента	Изделия арматурные: Арматура класса A III, ГОСТ 5781-82: ф10		Итого	Общий расход
ПРС 56.15-10А IV Т-8	3,16		3,16	3,16

Формат	Зона	Поз.	Обозначение	Наименование	Кол.	Примечание
				Сборочные единицы		
		1	1.041-1, вып. 4	ПРС 56.15-10А IV Т		Со всеми закл. изделия
				Детали		
				Стержень ф10А III ГОСТ 5781-82		
Б.ч		2	КЖИ-ПРС 56.15-10А IV Т-8	ℓ = 1100	2	0,68 кг
Б.ч		3	то же	ℓ = 1400	2	0,9 кг

Остальное — см. ПРС 56.15-10А IV Т серии 1.041-1, вып. 4

Привязан:

Инв. №

Взам. инв. № | Подпись и дата | Инв. № подл.

Гл. инж. пр.	Стрелецкая	
Нач. отд.	Климов	
Гл. конст.	Григорьяни	
Рук. гр.	Матвеева	
Инженер	Кузнецова	
Проверил	Матвеева	

Т.П.503-1-32.85 КЖИ-ПРС 56.15-10А IV Т-8

Панель ПРС 56.15-10А IV Т-8

Стадия	Масса	Масштаб
Р	2500	

Лист — Листов 1

ЛЕНАЗРОПРОЕКТ г. Ленинград

Нормоконтролер Овчинников С.А

Формат А4

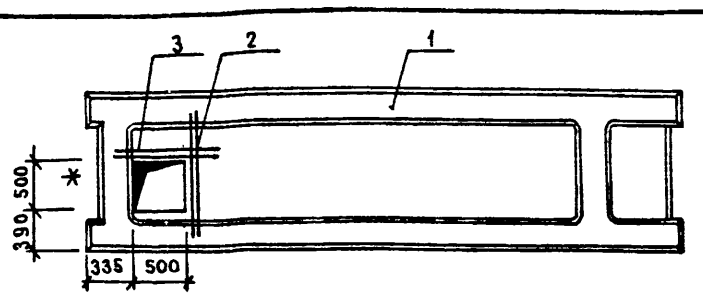

Ведомость расхода стали на дополнительное армирование элемента, кг

Марка элемента	Изделия арматурные: Арматура класса A III, ГОСТ 5781-82: ф10		Итого	Общий расход
ПРС 56.15-10А IV Т-7	2,92		2,92	2,92

Формат	Зона	Поз.	Обозначение	Наименование	Кол.	Примечание
				Сборочные единицы		
		1	1.041-1, вып. 4	ПРС 56.15-10А IV Т		Со всеми закл. изд.
				Детали		
				Стержень ф10А III ГОСТ 5781-82		
Б.ч		2	КЖИ-ПРС 56.15-10А IV Т-7	ℓ = 1400	2	0,9 кг
Б.ч		3	то же	ℓ = 900	2	0,56 кг

Остальное — см. ПРС 56.15-10А IV Т серии 1.041-1, вып. 4

Привязан:

Инв. №

Взам. инв. № | Подпись и дата | Инв. № подл.

Гл. инж. пр.	Стрелецкая	
Нач. отд.	Климов	
Гл. конст.	Григорьяни	
Рук. гр.	Матвеева	
Инженер	Кузнецова	
Проверил	Матвеева	

Т.П.503-1-32.85 КЖИ-ПРС 56.15-10А IV Т-7

Панель ПРС 56.15-10А IV Т-7

Стадия	Масса	Масштаб
Р	2500	

Лист — Листов 1

ЛЕНАЗРОПРОЕКТ г. Ленинград

Нормоконтролер Овчинников С.А

Формат А4

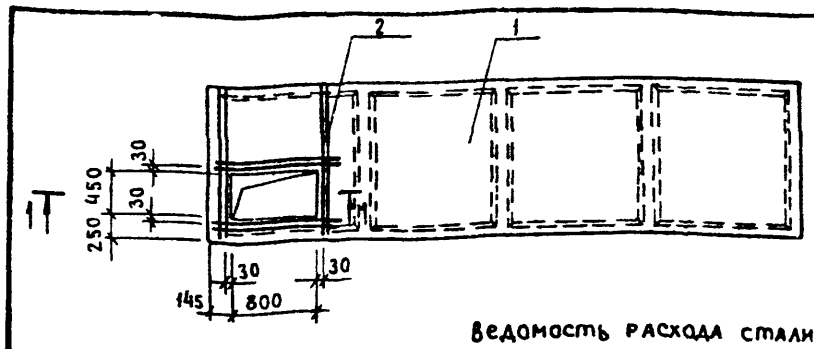

Ведомость расхода стали на дополнительное армирование элемента, кг

Марка элемента	Изделия арматурные			Общий расход
	Арматура класса			
	A III			
	ГОСТ 5781-82			
	ф 6		Итого	
1П3-3А IV Т-5	2,24		2,24	2,24

Формат	Зона	Поз.	Обозначение	Наименование	Кол.	Примечание
				Сборочные единицы		
		1	1.442 1-1-1, вып. 1	1П3-3А IV Т		Со всеми закл. изд.
А4		2	КЖИ-С9	Сетка арматурная С9	1	

Остальное – см. 1П3-3А IV Т серии 1.442.1-1, вып.1

Привязан:

Инв. №

Т.П.503-1-32.85 КЖИ-1П3-3А IV Т-5

Гл.инж.пр.	Стрелецкая		07.83
Нач.отд.	Климов		07.83
Гл.кон.	Григорьяни		07.83
Рук.гр.	Матвеева		07.83
Инженер	Кузнецова		07.83
Проверил	Матвеева		07.83

Панель 1П3-3А IV Т-5

Стадия	Масса	Масштаб
Р	2200	

Лист — Листов 1

ЛЕНАЗРОПРОЕКТ г. Ленинград

Нормоконтролер /Овчинников С.А/

Формат А4

Арх. № 13834/5

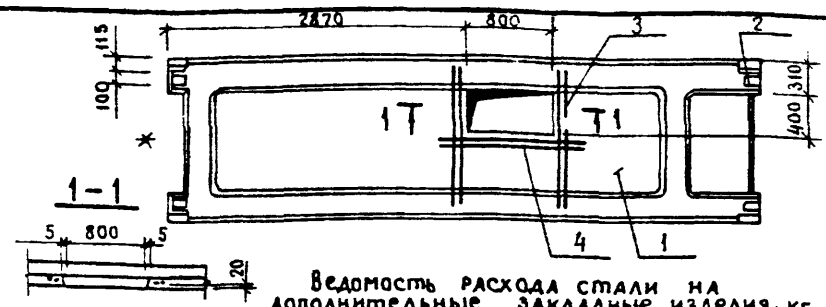

Ведомость расхода стали на дополнительные закладные изделия, кг

Марка элемента	Изделия арматурные			Изделия закладные						Общий расход
	Арматура класса			Арматура класса			Прокат марки			
	A III			A III			18 кп			
	ГОСТ 5781-82			ГОСТ 5781-82			ГОСТ 103-76			
	ф 10		Итого	ф 8	ф 14	Итого	8х100		Итого	
ПРС 56.15-10А IV Т-11	4,6		4,6	0,48	3,68	4,16	2,52		2,52	11,28

Формат	Зона	Поз.	Обозначение	Наименование	Кол.	Примечание
				Сборочные единицы		
		1	1.041-1, вып. 4	ПРС 56.15-10А IV Т		Со всеми закл. изд.
		2	то же	Изделие закладное МН5	4	1,67 кг
				Детали		
				Стержень ф 10А III ГОСТ 5781-82		
Б.Ч		3	КЖИ ПРС 56.15-10А IV-11	ℓ = 1400	4	0,9 кг
Б.Ч		4	то же	ℓ = 800	2	0,5 кг

Остальное – см. ПРС 56.15-10А IV Т серии 1.041-1, вып. 4

Привязан:

Инв. №:

Т.П.503-1-32.85 КЖИ-ПРС 56.15-10А IV-11

Гл.инж.пр.	Стрелецкая		07.83
Нач.отд.	Климов		07.83
Гл.конст.	Григорьяни		07.83
Рук.гр.	Матвеева		07.83
Инженер	Кузнецова		07.83
Проверил	Матвеева		07.83

Панель ПРС 56.15-10А IV Т-11

Стадия	Масса	Масштаб
Р	2500	

Лист — Листов 1

ЛЕНАЗРОПРОЕКТ г. Ленинград

Нормоконтролер /Овчинников С.А/

Формат А4

Арх. № 13834/5

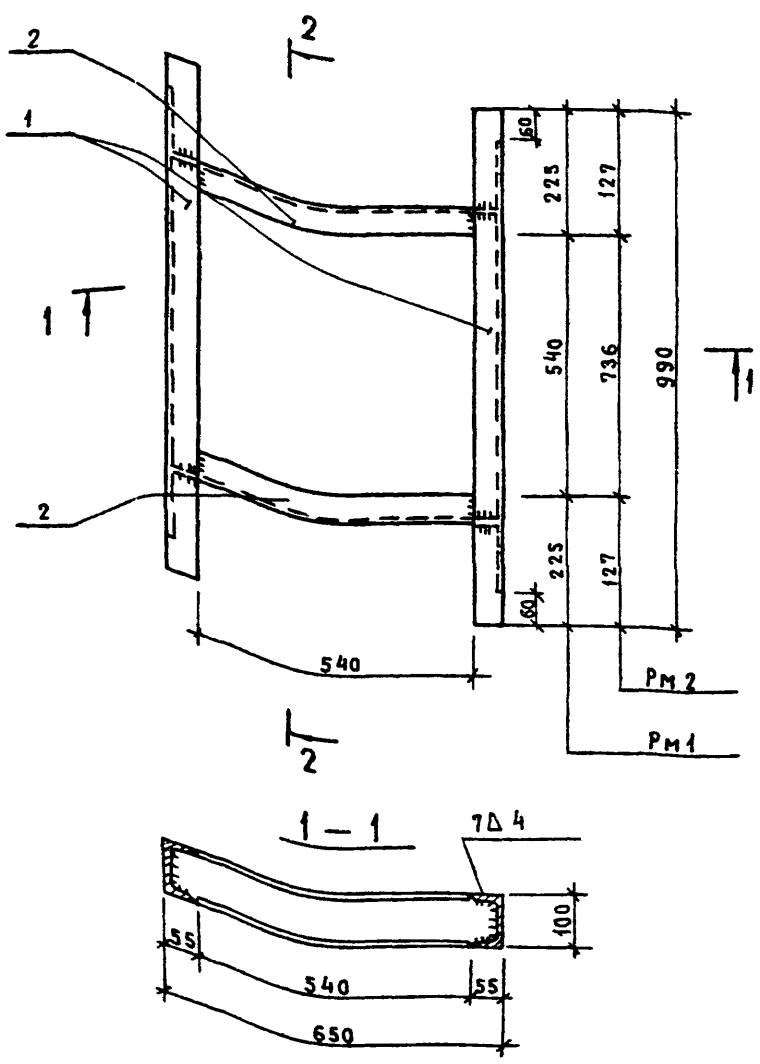

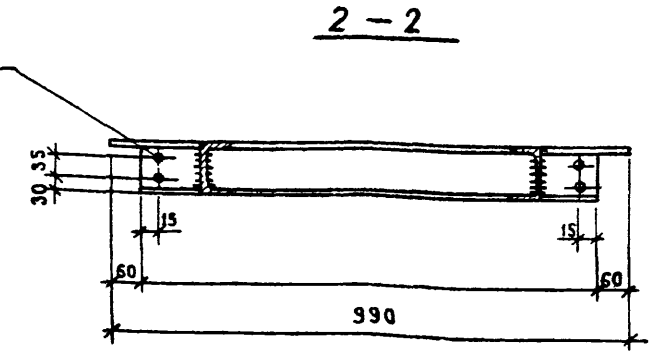

Формат	Зона	Поз.	Обозначение	Наименование	Кол.	Примечание
				Рм 1, Рм 2		
				Детали		
				С10 ГОСТ 8240-72*		
Б.Ч		1	КЖИ-Рм1, Рм2	ℓ = 640	2	6.05 кг
Б.Ч		2	то же	ℓ = 990	2	9,37 кг

1. Изделие закладное изготовлять в соответствии с требованиями ГОСТ 10922-75 и СН 393-78.
2. Сварку производить электродами Э42 по ГОСТ 9467-75.

Привязан:

Инв. №:

Т.П.503-1-32.85 КЖИ-Рм 1, Рм 2

Гл.инж.пр.	Стрелецкая		07.83
Нач.отд.	Климов		07.83
Гл.конст.	Григорьяни		07.83
Рук.гр.	Матвеева		07.83
Инженер	Кузнецова		07.83
Проверил	Матвеева		07.83

Изделие закладное Рм 1; Рм 2

18 кп

Стадия	Масса	Масштаб
Р	15,42	

Лист — Листов 1

ЛЕНАЗРОПРОЕКТ г. Ленинград

Нормоконтролер /Овчинников С.А/

Формат А3

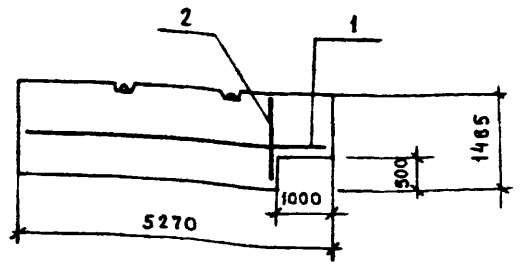

Ведомость расхода стали на один элемент, кг

Марка	Изделия закладные: Арматура класса A III, ГОСТ 5781-82, ф10	Итого	Всего
ППЛ-12-1 / 5.27×1.485	4,15	4,15	4,15

Формат	Зона	Поз.	Обозначение	Наименование	Кол.	Примечание
				Сборочные единицы		
			1.431-20, вып.1	панель ППЛ-12 / 5.27×1.485		Со всеми закл. изд.
				Детали		
Б.Ч		1	КЖИ — ППЛ-12-1 / 5.27×1.485	ф10 A III ГОСТ 5781-82, ℓ=5250	1	3,23 кг
Б.Ч		2	то же	ф10 A III ГОСТ 5781-82, ℓ=1470	1	0,92 кг

Остальное — см. ППЛ-12 / 5.98×2.985 серии 1.431-20, вып.1

Привязан:

Инв.№

Гл.инж.пр.	Стрелецкая		11.85
Нач.отд.	Климов		11.85
Гл.конст.	Григорьяни		07.85
Рук.гр.	Матвеева		07.85
Инженер	Рощина		07.85
Проверил	Матвеева		11.85

Т.П.503-1-32.85 КЖИ — ППЛ-12-1 / 5.27×1.485

Панель ППЛ-12-1 / 5.27×1.485 — Стадия Р; Масса 640; Масштаб

Лист — Листов 1

ЛЕНАЗРОПРОЕКТ г. Ленинград

Нормоконтролер Овчинников С.А. Формат А4

Арх.№ 13834/5

Инв.№ подл. | Подпись и дата | Взам.инв.№

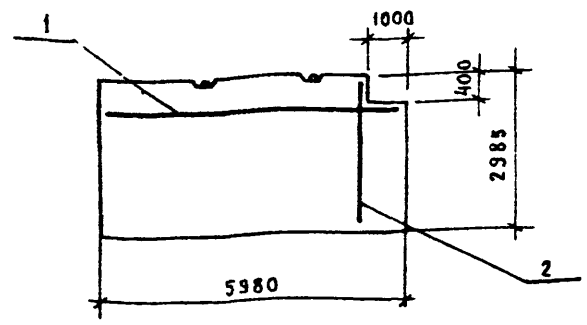

Ведомость расхода стали на один элемент, кг

Марка	Изделия закладные: Арматура класса A III, ГОСТ 5781-82, ф10	Итого	Всего
ППЛ-1-2 / 5,98×2,985	5,53	5,53	5,53

Формат	Зона	Поз.	Обозначение	Наименование	Кол.	Примечание
				Сборочные единицы		
			1.431-20, вып.1	панель ППЛ-1 / 5,98×2,985		Со всеми закл. изд.
				Детали		
Б.Ч		1	КЖИ — ППЛ-1-2 / 5,98×2,985	ф10 A III ГОСТ 5781-82, ℓ=5960	1	3,7 кг
Б.Ч		2	то же	ф10 A III ГОСТ 5781-82, ℓ=2970	1	1,83 кг

Остальное — см. ППЛ-1 / 5,98×2,985 серии 1.431-20, вып.1

Привязан:

Инв.№

Гл.инж.пр.	Стрелецкая		11.85
Нач.отд.	Климов		11.85
Гл.конст.	Григорьяни		07.85
Рук.гр.	Матвеева		07.85
Инженер	Рощина		07.85
Проверил	Матвеева		11.85

Т.П.503-1-32.85 КЖИ — ППЛ-1-2 / 5,98×2,985

Панель ППЛ-1-2 / 5,98×2,985 — Стадия Р; Масса 1460; Масштаб

Лист — Листов 1

ЛЕНАЗРОПРОЕКТ г. Ленинград

Нормоконтролер Овчинников С.А. Формат А4

Арх.№ 13834/5

Инв.№ подл. | Подпись и дата | Взам.инв.№

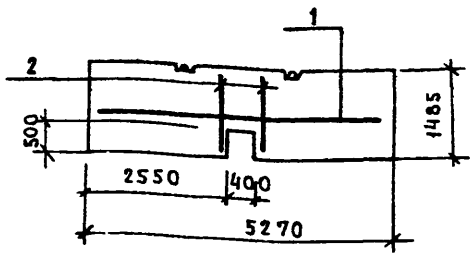

Ведомость расхода стали на один элемент, кг

Марка	Изделия закладные: Арматура класса A III, ГОСТ 5781-82, ф10	Итого	Всего
ППЛ-12-2 / 5.27×1.485	5,07	5,07	5,07

Формат	Зона	Поз.	Обозначение	Наименование	Кол.	Примечание
				Сборочные единицы		
			1.431-20, вып.1	панель ППЛ-12 / 5.27×1.485	1	Со всеми закл. дет.
				Детали		
Б.Ч		1	КЖИ — ППЛ-12-2 / 5.27×1.485	ф10 A III ГОСТ 5781-82, ℓ=5250	1	3,23 кг
Б.Ч		2	то же	ф10 A III ГОСТ 5781-82, ℓ=1470	2	0,92 кг

Остальное — см. ППЛ-12 / 5.27×1.485 серии 1.431-20, вып.1

Привязан:

Инв.№

Гл.инж.пр.	Стрелецкая		11.85
Нач.отд.	Климов		11.85
Гл.конст.	Григорьяни		07.85
Рук.гр.	Матвеева		11.85
Инженер	Рощина		07.85
Проверил	Матвеева		11.85

Т.П.503-1-32.85 КЖИ — ППЛ-12-2 / 5,27×1,485

Панель ППЛ-12-2 / 5.27×1.485 — Стадия Р; Масса 640; Масштаб

Лист — Листов 1

ЛЕНАЗРОПРОЕКТ г. Ленинград

Нормоконтролер Овчинников С.А. Формат А4

Инв.№ подл. | Подпись и дата | Взам.инв.№

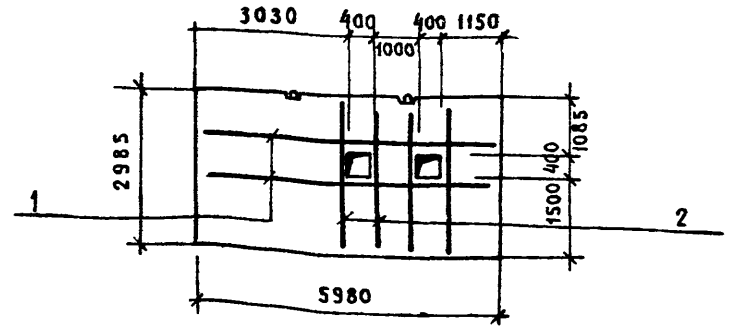

Ведомость расхода стали на один элемент, кг

Марка	Изделия закладные: Арматура класса A III, ГОСТ 5781-82, ф10	Итого	Всего
ППЛ-1-2 / 5,98×2,985	14,7	14,7	14,7

Формат	Зона	Поз.	Обозначение	Наименование	Кол.	Примечание
				Сборочные единицы		
			1.431-20, вып.1	панель ППЛ-1 / 5,98×2,985		Со всеми закл. изд.
				Детали		
Б.Ч		1	КЖИ — ППЛ-1-3 / 5,98×2,985	ф10 A III ГОСТ 5781-82, ℓ=5960	2	3,7 кг
Б.Ч		2	то же	ф10 A III ГОСТ 5781-82, ℓ=2970	4	1,83 кг

Остальное — см. ППЛ-1 / 5,98×2,985 серии 1.431-20, вып.1

Привязан:

Инв.№

Гл.инж.пр.	Стрелецкая		11.85
Нач.отд.	Климов		11.85
Гл.конст.	Григорьяни		07.85
Рук.гр.	Матвеева		11.85
Инженер	Рощина		07.85
Проверил	Матвеева		11.85

Т.П.503-1-32.85 КЖИ — ППЛ-1-3 / 5,98×2,985

Панель ППЛ-1-3 / 5.98×2.985 — Стадия Р; Масса 1460; Масштаб

Лист — Листов 1

ЛЕНАЗРОПРОЕКТ г. Ленинград

Нормоконтролер Овчинников С.А. Формат А4

Инв.№ подл. | Подпись и дата | Взам.инв.№

Альбом V

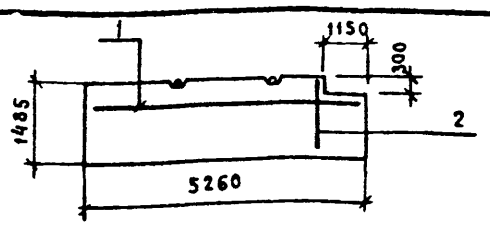

Ведомость расхода стали на один элемент, кг

Марка	Изделия закладные. Арматура класса А III ГОСТ 5781-82 ⌀ 10	Итого	Всего
ППЛ-12-3 / 5.27×1.485	4.15	4,15	4.15

Формат	Зона	Поз.	Обозначение	Наименование	Кол	Примечание
				Сборочные единицы		
			1.431 – 20, вып. 1	панель ППЛ-12 / 5.26×1.485		со всеми закл. изд.
				Детали		
Б.ч		1	КЖИ – ППЛ-12-3 / 5.26×1.485	⌀ 10 А III ГОСТ 5781-82 ℓ=5250	1	3,23 кг
Б.ч		2	то же	⌀ 10 А III ГОСТ 5781-82 ℓ=1470	1	0,92 кг

Остальное – см. ППЛ-12 / 5.26×1,485 серии 1.431 – 20, вып. 1

Привязан:

Инв. №

Т.П. 503-1-32.85 КЖИ – ППЛ-12-3 / 5.26×1.485

Гл. инж. пр.	Стрелецкая		07.83
Нач. отд.	Климов		07.83
Гл. конст.	Григорьяни		07.83
Рук. гр.	Матвеева		07.83
Инженер	Рощина		07.83
Провер.	Матвеева		07.83

Панель ППЛ-12-3 / 5.26×1.485 — Стадия: Р; Масса: 640; Масштаб: —; Лист —; Листов 1

ЛЕНАЗРОПРОЕКТ г. Ленинград

Нормоконтролер Овчинников С.А.

Формат А4

Арх. № 13834/5

Альбом V

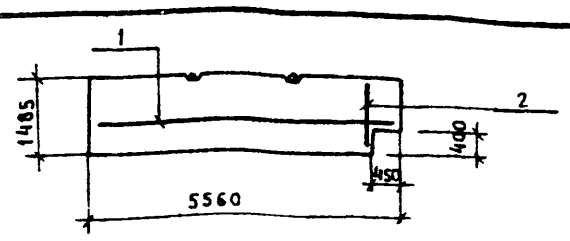

Ведомость расхода стали на один элемент, кг

Марка	Изделия закладные. Арматура класса А III ГОСТ 5781-82 ⌀ 10	Итого	Всего
ППЛ – 118 – 3 / 5.56×1.485	4.34	4.34	4.34

Формат	Зона	Поз.	Обозначение	Наименование	Кол	Примечание
				Сборочные единицы		
			1.431 – 20, вып. 1	панель ППЛ – 118 / 5.56×1.485		Со всеми закл. изд.
				Детали		
Б.ч		1	КЖИ – ППЛ – 118 – 2 / 5.56×1.485	⌀ 10 А III ГОСТ 5781-82 ℓ=5540	1	3.42 кг
Б.ч		2	то же	⌀ 10 А III ГОСТ 5781-82 ℓ=1470	1	0,92 кг

Остальное – см. ППЛ – 118 / 5.56×1.485 серии 1.431 – 20, вып. 1

Привязан:

Инв. №

Т.П. 503-1-32.85 КЖИ – ППЛ-118-2 / 5.56×1.485

Гл. инж. пр.	Стрелецкая		07.83
Нач. отд.	Климов		07.83
Гл. конст.	Григорьяни		07.83
Рук. гр.	Матвеева		07.83
Инженер	Рощина		07.83
Провери	Матвеева		07.83

Панель ППЛ-118-2 / 5.56×1.485 — Стадия: Р; Масса: 670; Масштаб: —; Лист —; Листов 1

ЛЕНАЗРОПРОЕКТ г. Ленинград

Нормоконтролер Овчинников С.А.

Формат А4

Арх. № 13834/5

Альбом V

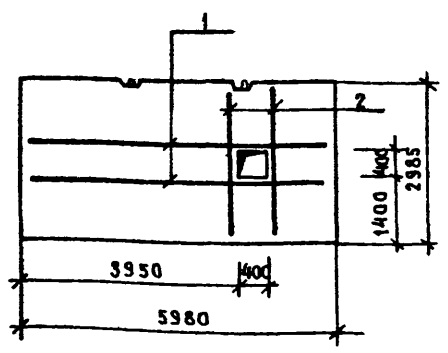

Ведомость расхода стали на один элемент, кг

Марка	Изделия закладные. Арматура класса А III ГОСТ 5781-82 ⌀ 10	Итого	Всего
ППЛ-1-1 / 5.98×2.985	11.06	11.06	11.06

Формат	Зона	Поз.	Обозначение	Наименование	Кол.	Примечание
				Сборочные единицы		
			1.431-20, вып. 1	панель ППЛ-1 / 5.98×2.985		Со всеми закл. изд.
				Детали		
Б.ч		1	КЖИ – ППЛ-1-1 / 5.98×2.985	⌀ 10 А III ГОСТ 5781-82 ℓ= 5960	2	3.7 кг
Б.ч		2	то же	⌀ 10 А III ГОСТ 5781-82 ℓ=2970	2	1.83 кг

Остальное – см. ППЛ-1 / 5.98×2.985 серии 1.431-20, вып. 1

Привязан:

Инв. №

Т.П. 503-1-32.85 КЖИ – ППЛ-1-1 / 5.98×2.985

Гл. инж. пр.	Стрелецкая		07.83
Нач. отд.	Климов		07.83
Гл. конст.	Григорьяни		07.83
Рук. гр.	Матвеева		07.83
Инженер	Рощина		07.83
Провери	Матвеева		07.83

Панель ППЛ-1-1 / 5.98×2.985 — Стадия: Р; Масса: 1600; Масштаб: —; Лист —; Листов 1

ЛЕНАЗРОПРОЕКТ г. Ленинград

Нормоконтролер Овчинников С.А.

Формат А4

Альбом V

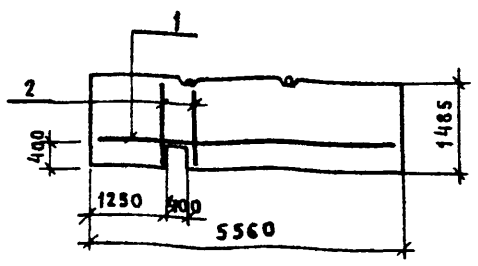

Ведомость расхода стали на один элемент, кг

Марка	Изделия закладные. Арматура класса А III ГОСТ 5781-82 ⌀ 10	Итого	Всего
ППЛ – 118 – 1 / 5.56×1.485	5.26	5.26	5.26

Формат	Зона	Поз.	Обозначение	Наименование	Кол.	Примечание
				Сборочные единицы		
			1.431 – 20, вып. 1	панель ППЛ – 118 / 5.56×1.485	1	Со всеми закл. изд.
				Детали		
Б.ч		1	КЖИ – ППЛ – 118 – 1 / 5.56×1.485	⌀ 10 А III ГОСТ 5781-82 ℓ=5540	1	3.42 кг
Б.ч		2	то же	⌀ 10 А III ГОСТ 5781-82 ℓ=1470	2	0.92 кг

Остальное – см. ППЛ – 118 / 5.56×1.485 серии 1.431 – 20, вып. 1

Привязан:

Инв. №

Т.П. 503-1-32.85 КЖИ – ППЛ-118-1 / 5.56×1.485

Гл. инж. пр.	Стрелецкая		07.83
Нач. отд.	Климов		07.83
Гл. конст.	Григорьяни		07.83
Рук. гр.	Матвеева		07.83
Инженер	Рощина		07.83
Провери	Матвеева		07.83

Панель ППЛ-118-1 / 5.56×1.485 — Стадия: Р; Масса: 670; Масштаб: —; Лист —; Листов 1

ЛЕНАЗРОПРОЕКТ г. Ленинград

Нормоконтролер Овчинников С.А.

Формат А4

Альбом V

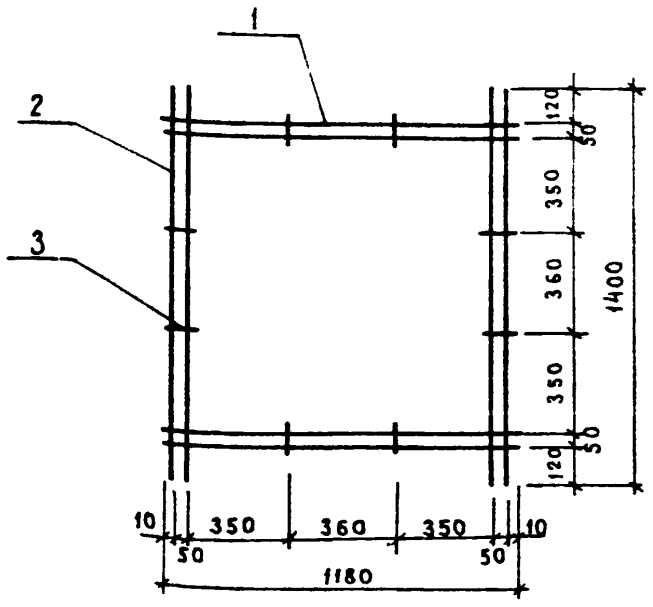

Формат	Зона	Поз.	Обозначение	Наименование	Кол.	Примечание
				Детали		
				Стержень ⌀6А III ГОСТ 5781-82		
Б.ч		1	КЖИ — С1	ℓ = 1180	4	0,26 кг
Б.ч		2	то же	ℓ = 1400	4	0,31 кг
Б.ч		3	»	ℓ = 70	8	0,02 кг

Арматурную сетку изготовлять при помощи контактной точечной электросварки в соответствии с требованиями ГОСТ 14098 — 68 и СН 393 — 78

Привязан:

Инв. №

Т.П.503-1-32.85 КЖИ — С1

Гл.инж.пр.	Стрелецкая		07.83
Нач.отд.	Климов		07.83
Рук.конст.	Григорьяни		07.83
Рук.гр.	Матвеева		07.83
Инженер	Кузнецова		07.83
Проверил	Матвеева		07.83

Сетка арматурная С1

Стадия	Масса	Масштаб
Р	2,44	
Лист —	Листов 1	

ЛЕНАЗРОПРОЕКТ г. Ленинград

Нормоконтролер /Овчинников С.А/

Формат А4

Арх. № 13834/5

Альбом V

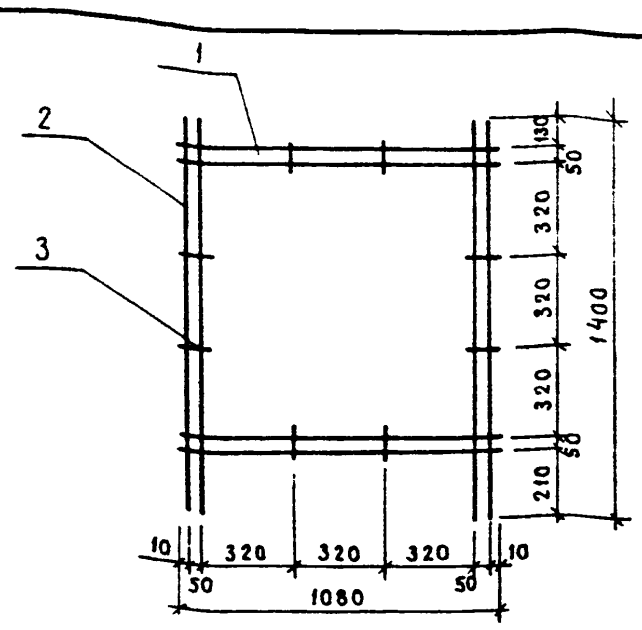

Формат	Зона	Поз.	Обозначение	Наименование	Кол.	Примечание
				Детали		
				Стержень ⌀6А III ГОСТ 5781-82		
Б.ч		1	КЖИ — С2	ℓ = 1080	4	0,24 кг
Б.ч		2	то же	ℓ = 1400	4	0,31 кг
Б.ч		3	»	ℓ = 70	8	0,02 кг

Арматурную сетку изготовлять при помощи контактной точечной электросварки в соответствии с требованиями ГОСТ 14098 — 68 и СН 393 — 78

Привязан:

Инв. №

Т.П.503-1-32.85 КЖИ — С2

Гл.инж.пр.	Стрелецкая		07.83
Нач.отд.	Климов		07.83
Гл.конст.	Григорьяни		07.83
Рук.гр.	Матвеева		07.83
Инженер	Кузнецова		07.83
Проверил	Матвеева		07.83

Сетка арматурная С2

Стадия	Масса	Масштаб
Р	2,36	
Лист —	Листов 1	

ЛЕНАЗРОПРОЕКТ г. Ленинград

Нормоконтролер /Овчинников С.А/

Формат А4

Арх. № 13834/5

Альбом V

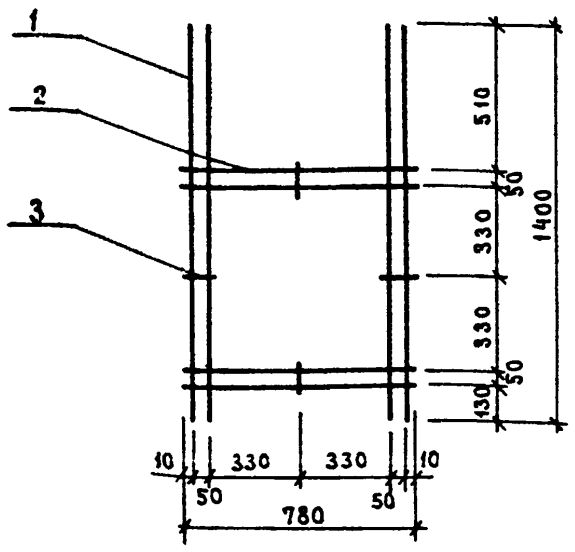

Формат	Зона	Поз.	Обозначение	Наименование	Кол	Примечание
				Детали		
				Стержень ⌀6А III ГОСТ 5781-82		
Б.ч.		1	КЖИ-С5	ℓ = 1400	4	0,31 кг
Б.ч.		2	то же	ℓ = 780	4	0,17 кг
Б.ч		3	»	ℓ = 70	4	0,02 кг

Арматурную сетку изготовлять при помощи контактной точечной электросварки в соответствии с требованиями ГОСТ 14098 — 68 и СН 393 — 78.

Привязан:

Инв. №

Т.П.503-1-32.85 КЖИ — С5

Гл.инж.пр.	Стрелецкая		07.83
Нач.отд.	Климов		07.83
Гл.конст.	Григорьяни		07.83
Рук.гр.	Матвеева		07.83
Инженер	Кузнецова		07.83
Проверил	Матвеева		07.83

Сетка арматурная С5

Стадия	Масса	Масштаб
Р	2,0	
Лист —	Листов 1	

ЛЕНАЗРОПРОЕКТ г. Ленинград

Нормоконтролер /Овчинников С.А/

Формат А4

Альбом V

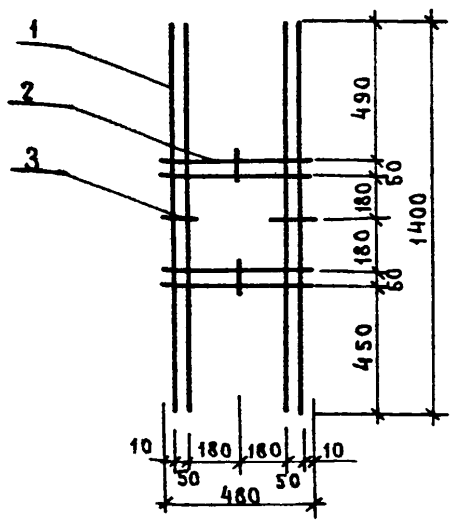

Формат	Зона	Поз.	Обозначение	Наименование	Кол	Примечание
				Детали		
				Стержень ⌀6А III ГОСТ 5781-82		
Б.ч.		1	КЖИ — С6	ℓ = 1400	4	0,31 кг
Б.ч		2	то же	ℓ = 480	4	0,11 кг
Б.ч		3	»	ℓ = 70	4	0,02 кг

Арматурную сетку изготовлять при помощи контактной точечной электросварки в соответствии с требованиями ГОСТ 14098 — 68 СН 393 — 78

Привязан:

Инв. №

Т.П.503-1-32.85 КЖИ — С6

Гл.инж.пр.	Стрелецкая		07.83
Нач.отд.	Климов		07.83
Гл.конст.	Григорьяни		07.83
Рук.гр.	Матвеева		07.83
Инженер	Кузнецова		07.83
Проверил	Матвеева		07.83

Сетка арматурная С6

Стадия	Масса	Масштаб
Р	1,76	
Лист —	Листов 1	

ЛЕНАЗРОПРОЕКТ г. Ленинград

Нормоконтролер /Овчинников С.А/

Формат А4

Альбом V

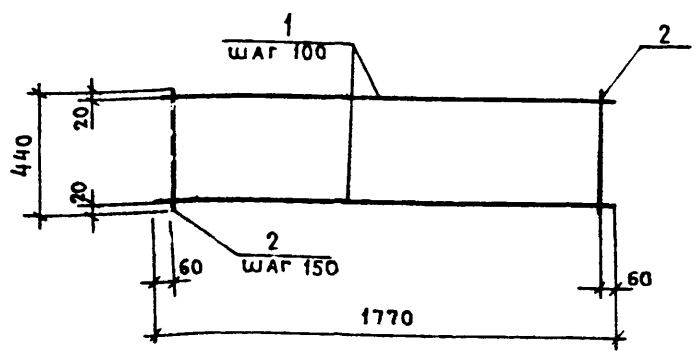

Формат	Зона	Поз.	Обозначение	Наименование	Кол.	Примечание
				Детали		
Б.Ч		1	КЖИ – С10	ф6А I ГОСТ 5781-82 ℓ=1770	5	0,39 кг
Б.Ч		2	то же	ф6А I ГОСТ 5781-82 ℓ=440	12	0,1 кг

Арматурную сетку изготовлять при помощи контактной точечной электросварки в соответствии с требованиями ГОСТ 14098-68 и СН 393-78

Привязан:

Инв. №

Гл.инж.пр.	Стрелецкая		07.83
Нач.отд.	Климов		07.83
Гл.кон.	Григорьяни		07.83
Рук.гр.	Матвеева		07.83
Инженер	Карпова		07.83
Проверил	Матвеева		07.83

т.п. 503-1-32.85 КЖИ-С10

Сетка арматурная С10

Стадия	Масса	Масштаб
Р	3,15	

Лист — Листов 1

ЛЕНАЗРОПРОЕКТ г. Ленинград

Нормоконтролер /Овчинников С.А/ Формат А4

Арх. № 13834/5

Альбом V

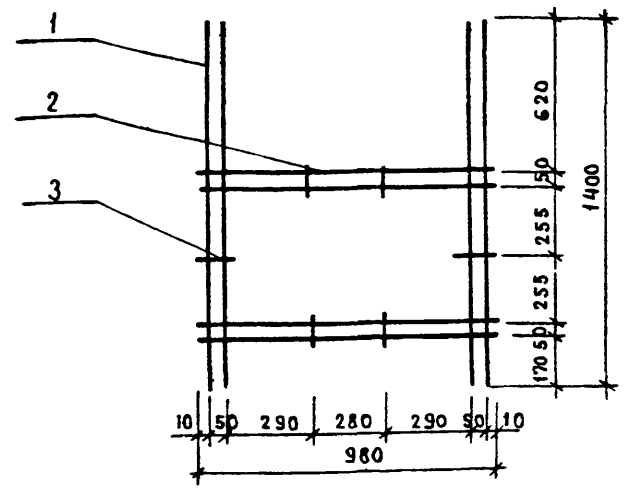

Формат	Зона	Поз.	Обозначение	Наименование	Кол.	Примечание
				Детали		
				Стержень ф6А III ГОСТ 5781-82		
Б.Ч		1	КЖИ-С9	ℓ=1400	4	0,31 кг
Б.Ч		2	то же	ℓ=980	4	0,22 кг
Б.Ч		3	"	ℓ=70	6	0,02 кг

Арматурную сетку изготовлять при помощи контактной точечной электросварки в соответствии с требованиями ГОСТ 14098-68 и СН 393-78

Привязан:

Инв. №

Гл.инж.пр.	Стрелецкая		07.83
Нач.отд.	Климов		07.83
Гл.кон.	Григорьяни		07.83
Рук.гр.	Матвеева		07.83
Инженер	Кузнецова		07.83
Проверил	Матвеева		07.83

т.п. 503-1-32.85 КЖИ-С9

Сетка арматурная С9

Стадия	Масса	Масштаб
Р	2,24	

Лист — Листов 1

ЛЕНАЗРОПРОЕКТ г. Ленинград

Нормоконтролер /Овчинников С.А/ Формат А4

Арх. № 13834/5

Альбом V

С8; С4

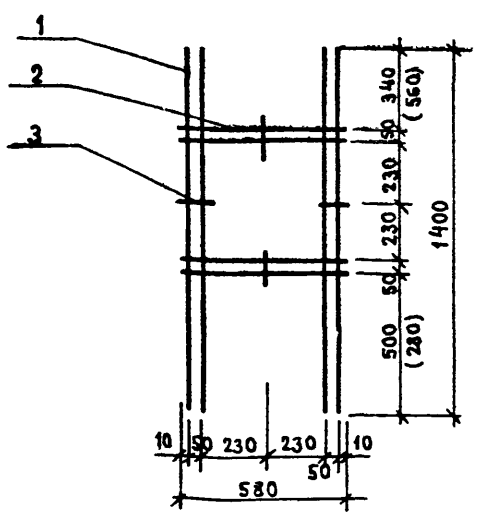

Размеры в скобках для С4

Формат	Зона	Поз.	Обозначение	Наименование	Кол.	Примечание
				Детали		
				Стержень ф6А III ГОСТ 5781-82		
Б.Ч		1	КЖИ – С8; С4	ℓ=1400	4	0,31 кг
Б.Ч		2	то же	ℓ=580	4	0,13 кг
Б.Ч		3	"	ℓ=70	4	0,02 кг

Арматурную сетку изготовлять при помощи контактной точечной электросварки в соответствии с требованиями ГОСТ 14098-68 и СН 393-78

Привязан:

Инв. №

Гл.инж.пр.	Стрелецкая		07.83
Нач.отд.	Климов		07.83
Гл.конст.	Григорьяни		07.83
Рук.гр.	Матвеева		07.83
Инженер	Кузнецова		07.83
Проверил	Матвеева		07.83

т.п. 503-1-32.85 КЖИ-С8, С4

Сетка арматурная С8, С4

Стадия	Масса	Масштаб
Р	1,84	

Лист — Листов 1

ЛЕНАЗРОПРОЕКТ г. Ленинград

Нормоконтролер /Овчинников С.А/ Формат А4

Альбом V

С7; С3

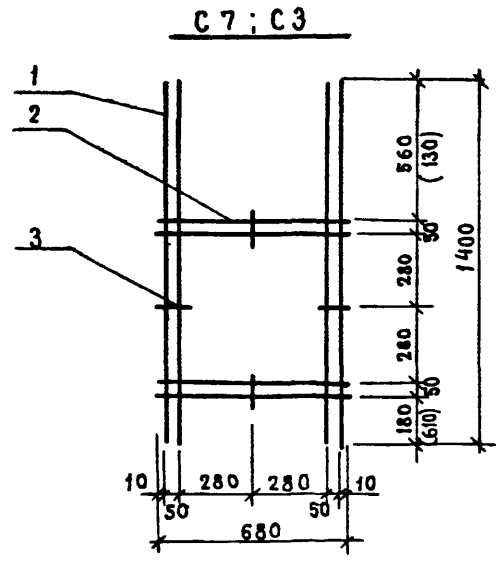

Размеры в скобках для С3

Формат	Зона	Поз.	Обозначение	Наименование	Кол.	Примечание
				Детали		
				Стержень ф6А III ГОСТ 5781-82		
Б.Ч		1	КЖИ – С7, С3	ℓ=1400	4	0,31 кг
Б.Ч		2	то же	ℓ=680	4	0,15 кг
Б.Ч		3	"	ℓ=70	4	0,02 кг

Арматурную сетку изготовлять при помощи контактной точечной электросварки в соответствии с требованиями ГОСТ 14098-68 и СН 393-78

Привязан:

Инв. №

Гл.инж.пр.	Стрелецкая		07.83
Нач.отд.	Климов		07.83
Гл.кон.	Григорьяни		07.83
Рук.гр.	Матвеева		07.83
Инженер	Кузнецова		07.83
Проверил	Матвеева		07.83

т.п. 503-1-32.85 КЖИ – С7, С3

Сетка арматурная С7, С3

Стадия	Масса	Масштаб
Р	1,92	

Лист — Листов 1

ЛЕНАЗРОПРОЕКТ г. Ленинград

Нормоконтролер /Овчинников С.А/ Формат А4

Альбом V

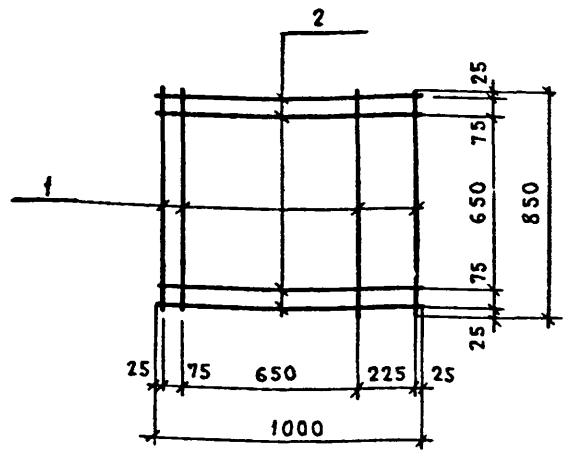

Формат	Зона	Поз.	Обозначение	Наименование	Кол	Примечание
				Детали		
				Стержень ⌀10А II ГОСТ 5781-82		
Б.Ч.		1	КЖИ-С13	ℓ = 850	4	0,53 кг
Б.Ч.		2	то же	ℓ = 1000	4	0,62 кг

Арматурную сетку изготовлять при помощи контактной точечной электросварки в соответствии с требованиями ГОСТ 14098-68 и СН 393-78

Привязан:

Инв. №

Т.П. 503-1-32.85 КЖИ-С13

Гл.инж.пр	Стрелецкая		07.83
Нач.отд.	Климов		7.83
Гл.кон.	Григорьяни		7.83
Рук.гр.	Матвеева		07.83
Ст.инж.	Алексеева		07.83
Инженер	Карпова		07.83
Проверил	Алексеева		07.83

Сетка арматурная С 13

Стадия	Масса	Масштаб
Р	4,6	
Лист —	Листов 1	

ЛЕНАЗРОПРОЕКТ г. Ленинград

Нормоконтролер Овчинников С.А.

Формат А4

Арх. № 13834/5

Альбом V

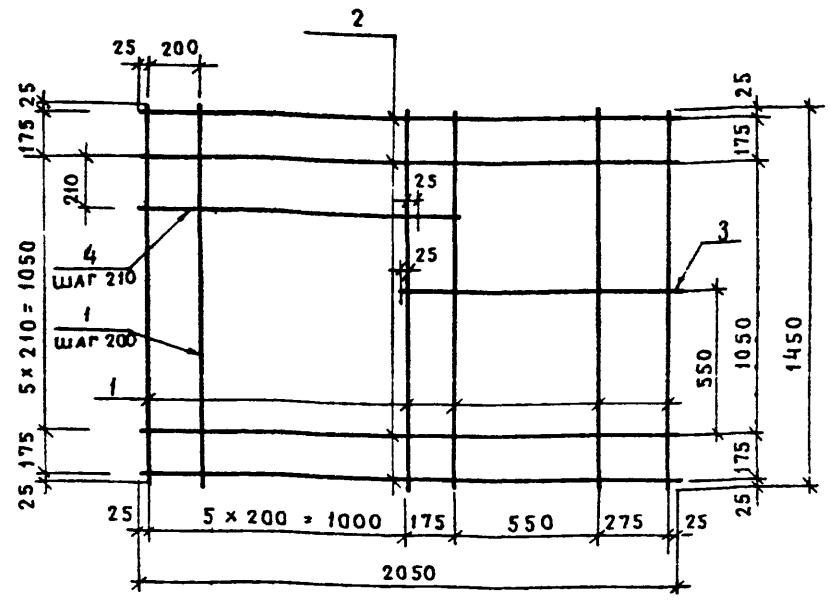

Формат	Зона	Поз.	Обозначение	Наименование	Кол.	Примечание
				Детали		
Б.Ч.		1	КЖИ-С14	⌀10А II ГОСТ 5781-82 ℓ = 1450	9	0,9 кг
Б.Ч.		2	то же	⌀10А II ГОСТ 5781-82 ℓ = 2050	4	1,27 кг
Б.Ч.		3	"	⌀10А II ГОСТ 5781-82 ℓ = 925	1	0,57 кг
		4	"	⌀10А II ГОСТ 5781-82 ℓ = 1225	4	0,76 кг

Арматурную сетку изготовлять при помощи контактной точечной электросварки в соответствии с требованиями ГОСТ 14098-68 и СН 393-78

Привязан:

Инв. №

Т.П. 503-1-32.85 КЖИ-С14

Гл.инж.пр	Стрелецкая		07.83
Нач.отд.	Климов		07.83
Гл.кон.	Григорьяни		07.83
Рук.гр.	Матвеева		07.83
Ст.инж.	Алексеева		07.83
Инженер	Карпова		07.83
Проверил	Алексеева		07.83

Сетка арматурная С 14

Стадия	Масса	Масштаб
Р	16,79	
Лист —	Листов 1	

ЛЕНАЗРОПРОЕКТ г. Ленинград

Нормоконтролер Овчинников С.А.

Формат А4

Арх. № 13834/5

Альбом V

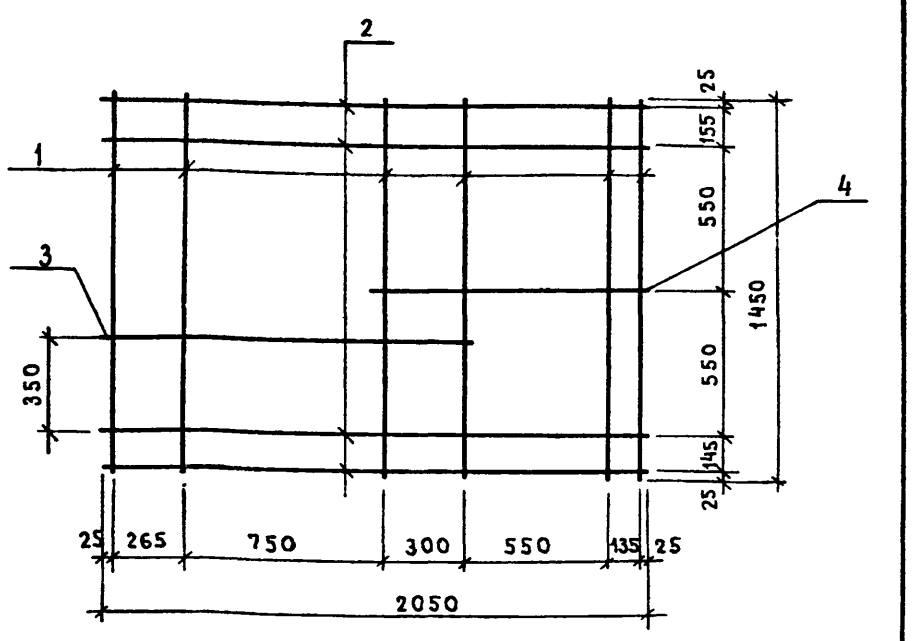

Формат	Зона	Поз.	Обозначение	Наименование	Кол.	Примечание
				Детали		
Б.Ч.		1	КЖИ-С15	⌀10А II ГОСТ 5781-82 ℓ = 1450	6	0,9 кг
Б.Ч.		2	то же	⌀10А II ГОСТ 5781-82 ℓ = 2050	4	1,27 кг
Б.Ч.		3	"	⌀10 II ГОСТ 5781-82 ℓ = 1365	1	0,85 кг
Б.Ч.		4	"	⌀10А II ГОСТ 5781-82 ℓ = 1035	1	0,64 кг

Арматурную сетку изготовлять при помощи контактной точечной электросварки в соответствии с требованиями ГОСТ 14098-68 и СН 393-78

Привязан:

Инв. №

Т.П. 503-1-32.85 КЖИ-С15

Гл.инж.пр	Стрелецкая		07.83
Нач.отд.	Климов		07.83
Гл.кон.	Григорьяни		7.83
Рук.гр.	Матвеева		07.83
Ст.инж.	Алексеева		07.83
Инженер	Карпова		07.83
Проверил	Алексеева		07.83

Сетка арматурная С 15

Стадия	Масса	Масштаб
Р	11,97	
Лист —	Листов 1	

ЛЕНАЗРОПРОЕКТ г. Ленинград

Нормоконтролер Овчинников С.А.

Формат А4

Альбом V

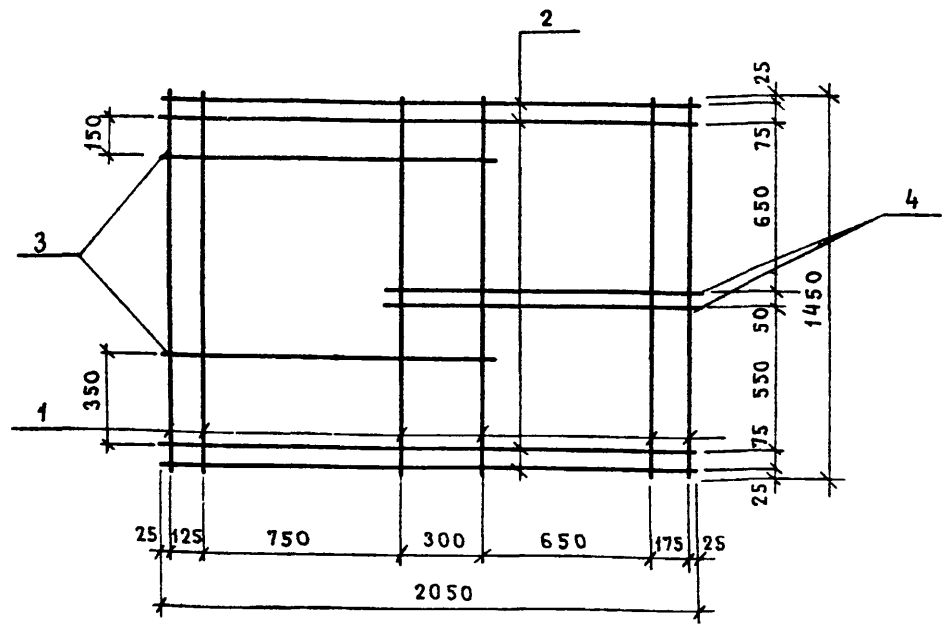

Формат	Зона	Поз.	Обозначение	Наименование	Кол	Примечание
				Детали		
Б.Ч.		1	КЖИ-С16	⌀10А II ГОСТ 5781-82 ℓ = 1450	6	0,9 кг
Б.Ч.		2	то же	⌀10А II ГОСТ 5781-82 ℓ = 2050	4	1,27 кг
Б.Ч.		3	"	⌀10А II ГОСТ 5781-82 ℓ = 1225	1	0,76 кг
Б.Ч.		4	"	⌀10А II ГОСТ 5781-82 ℓ = 1175	1	0,73 кг

Арматурную сетку изготовлять при помощи контактной точечной электросварки в соответствии с требованиями ГОСТ 14098-68 и СН 393-78

Привязан:

Инв. №

Т.П. 503-1-32.85 КЖИ-С16

Гл.инж.пр	Стрелецкая		07.83
Нач.отд.	Климов		07.83
Гл.кон.	Григорьяни		7.83
Рук.гр.	Матвеева		07.83
Ст.инж.	Алексеева		07.83
Инженер	Карпова		07.83
Проверил	Алексеева		07.83

Сетка арматурная С 16

Стадия	Масса	Масштаб
Р	11,97	
Лист —	Листов 1	

ЛЕНАЗРОПРОЕКТ г. Ленинград

Нормоконтролер Овчинников С.А.

Формат А4

Инв.№ подл. | Подпись и дата | Взам. инв.№

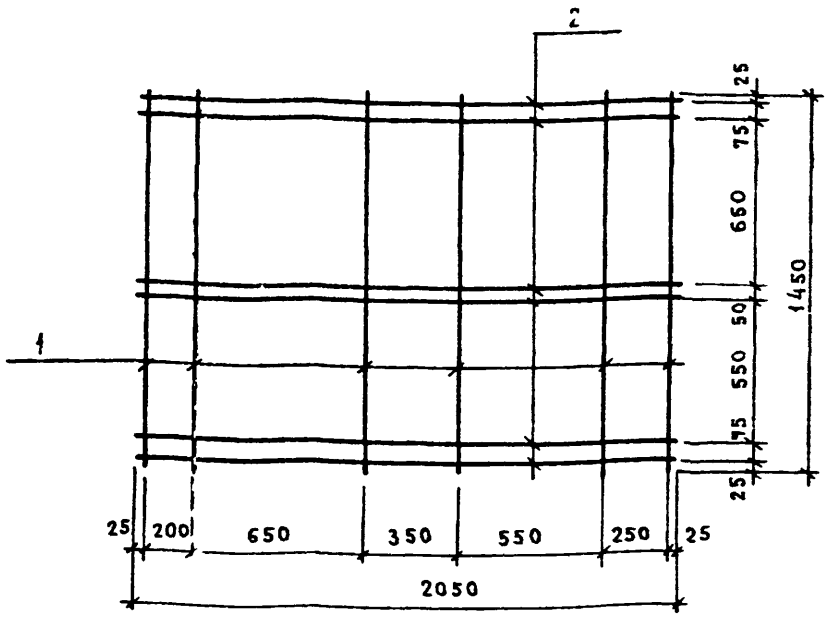

Формат	Зона	Поз.	Обозначение	Наименование	Кол.	Примечание
				Детали		
				Стержень ф10А II ГОСТ 5781-82		
Б.ч.		1	Кжи – С 17	ℓ = 1450	6	0,9 кг
Б.ч.		2	то же	ℓ = 2050	6	1,27 кг

Сетку арматурную изготовлять при помощи контактной точечной электросварки в соответствии с требованиями ГОСТ 14098-68 и СН 393-78

Привязан:

Инв. №

Инв. № подл. | Подпись и дата | Взам. инв. №

Гл.инж.пр	Стрелецкая		07.83
Нач.отд.	Климов		07.83
Гл.конст	Григорьяни		07.83
Рук.гр.	Матвеева		07.83
Ст.инж.	Алексеева		07.83
Инженер	Карпова		07.83
Проверил	Алексеева		07.83

Т.П. 503-1-32.85 КЖИ-С17

Сетка арматурная С 17

Стадия	Масса	Масштаб
Р	13,0	

Лист — Листов 1

ЛЕНАЗРОПРОЕКТ г. Ленинград

Нормоконтролер /Овчинников С.А/ Формат А4

Арх. № 13834/5

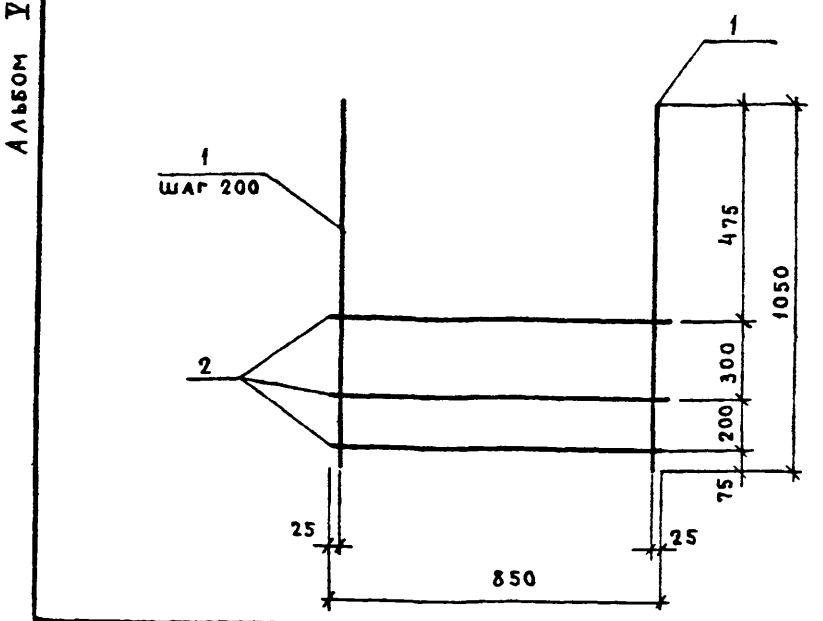

Формат	Зона	Поз.	Обозначение	Наименование	Кол.	Примечание
				Детали		
Б.ч.		1	Кжи – С 18	ф12 А II ГОСТ 5781-82 ℓ = 1050	5	0,93 кг
Б.ч.		2	то же	ф8 А I ГОСТ 5781-82 ℓ = 850	3	0,34 кг

Сетку арматурную изготовлять при помощи контактной точечной электросварки в соответствии с требованиями ГОСТ 14098-68 и СН 393-78

Привязан:

Инв. №

Инв. № подл. | Подпись и дата | Взам. инв. №

Гл.инж.пр	Стрелецкая		07.83
Нач.отд.	Климов		07.83
Гл.конст	Григорьяни		07.83
Рук.гр.	Матвеева		07.83
Ст.инж.	Егорова		07.83
Инженер	Карпова		07.83
Проверил	Малковская		07.83

Т.П. 503-1-32.85 КЖИ-С18

Сетка арматурная С 18

Стадия	Масса	Масштаб
Р	5,69	

Лист — Листов 1

ЛЕНАЗРОПРОЕКТ г. Ленинград

Нормоконтролер /Овчинников С.А/ Формат А4

Арх. № 13834/5

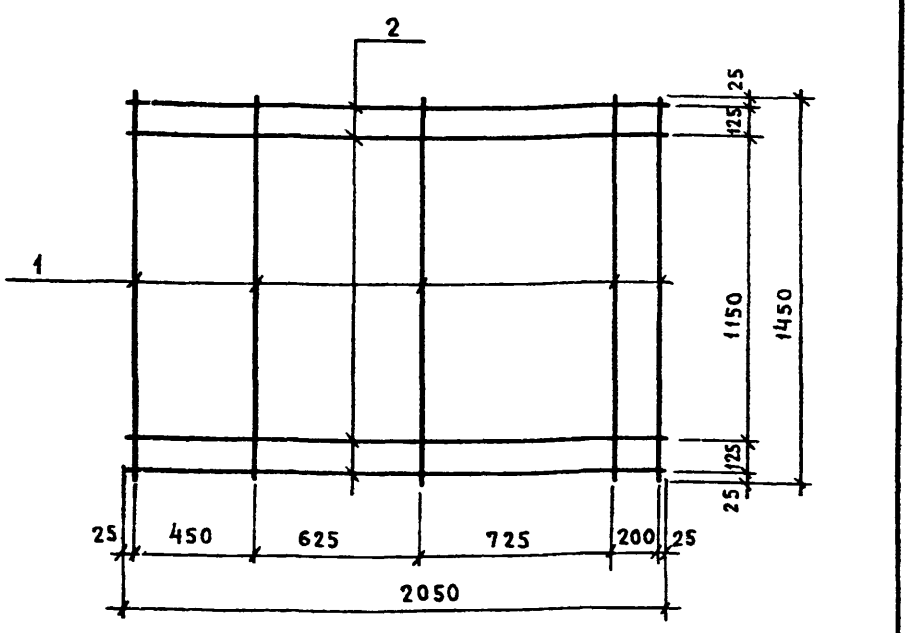

Формат	Зона	Поз.	Обозначение	Наименование	Кол.	Примечание
				Детали		
				Стержень ф8А I ГОСТ 5781-82		
Б.ч.		1	Кжи – С 19	ℓ = 1450	5	0,57 кг
Б.ч.		2	то же	ℓ = 2050	4	0,81 кг

Сетку арматурную изготовлять при помощи контактной точечной электросварки в соответствии с требованиями ГОСТ 14098-68 и СН 393-78

Привязан:

Инв. №:

Инв. № подл. | Подпись и дата | Взам. инв. №

Гл.инж.пр	Стрелецкая		07.83
Нач.отд.	Климов		07.83
Гл.конст	Григорьяни		07.83
Рук.гр.	Матвеева		07.83
Ст.инж.	Егорова		07.83
Инженер	Карпова		07.83
Проверил	Малковская		07.83

Т.П. 503-1-32.85 КЖИ-С19

Сетка арматурная С 19

Стадия	Масса	Масштаб
Р	6,1	

Лист — Листов 1

ЛЕНАЗРОПРОЕКТ г. Ленинград

Нормоконтролер /Овчинников С.А/ Формат А4

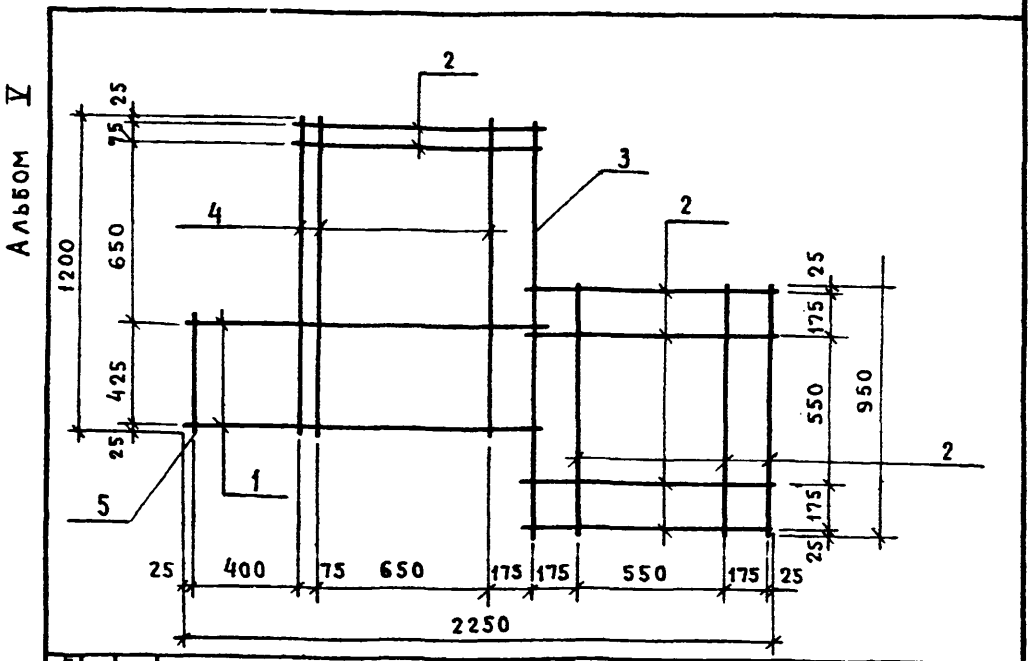

Формат	Зона	Поз.	Обозначение	Наименование	Кол.	Примечание
				Детали		
Б.ч.		1	Кжи – С 20	ф10А II ГОСТ 5781-82 ℓ = 1350	2	0,84 кг
Б.ч.		2	то же	ф10А II ГОСТ 5781-82 ℓ = 950	9	0,59 кг
Б.ч.		3	"	ф10А II ГОСТ 5781-82 ℓ = 1550	1	0,96 кг
Б.ч.		4	"	ф10А II ГОСТ 5781-82 ℓ = 1200	3	0,74 кг
Б.ч.		5	"	ф10А II ГОСТ 5781-82 ℓ = 475	1	0,29 кг

Сетку арматурную изготовлять при помощи контактной точечной электросварки в соответствии с требованиями ГОСТ 14098-68 и СН 393-78

Привязан:

Инв. №

Инв. № подл. | Подпись и дата | Взам. инв. №

ГИП	Стрелецкая		07.83
Нач.отд.	Климов		07.83
Гл.конст	Григорьяни		07.83
Рук.гр.	Матвеева		07.83
Ст.инж.	Егорова		07.83
Инженер	Карпова		07.83
Проверил	Малковская		07.83

Т.П. 503-1-32.85 КЖИ-С20

Сетка арматурная С 20

Стадия	Масса	Масштаб
Р	10,46	

Лист — Листов 1

ЛЕНАЗРОПРОЕКТ г. Ленинград

Нормоконтролер /Овчинников С.А/ Формат А4

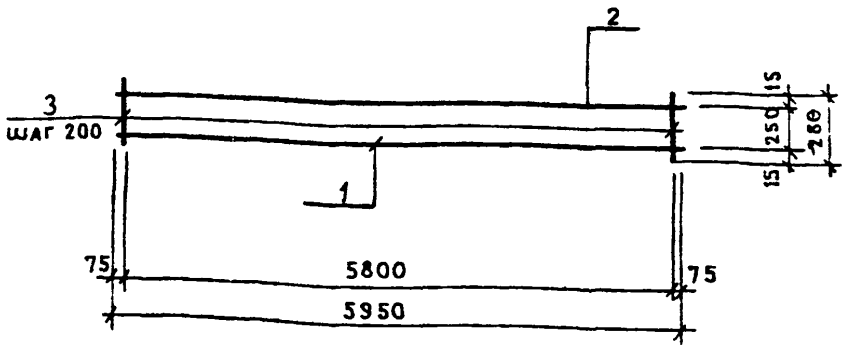

Каркас плоский изготовлять при помощи контактной точечной электросварки в соответствии с требованиями ГОСТ 14098-68 и СН 393-78

Формат	Зона	Поз.	Обозначение	Наименование	Кол.	Примечание
				КР1		
				Детали		
Б.ч.		1	КЖИ – КР1	⌀20А III ГОСТ 5781-82 ℓ=5950	1	14,87 кг
Б.ч.		2	то же	⌀10А I ГОСТ 5781-82 ℓ=5950	1	3,71 кг
Б.ч.		3	»	⌀6А I ГОСТ 5781-82 ℓ=280	30	0,06 кг

Привязан:

Инв. №

Инв. № подл. | Подпись и дата | Взам. инв. №

Т.П.503-1-32.85		КЖИ – КР1	
Гл.инж.пр. Стрелецкая		Каркас плоский КР1	Стадия: Р; Масса: 20,38; Масштаб:
Нач.отд. Климов			Лист –; Листов 1
Гл.конст. Григорьяни			ЛЕНАЭРОПРОЕКТ г. Ленинград
Рук.гр. Матвеева			
Ст.инж. Алексеева			
Проверил Матвеева			

Нормоконтролер /Овчинников С.А/ Формат А4

Арх. № 13834/5

КР 3; КР 4

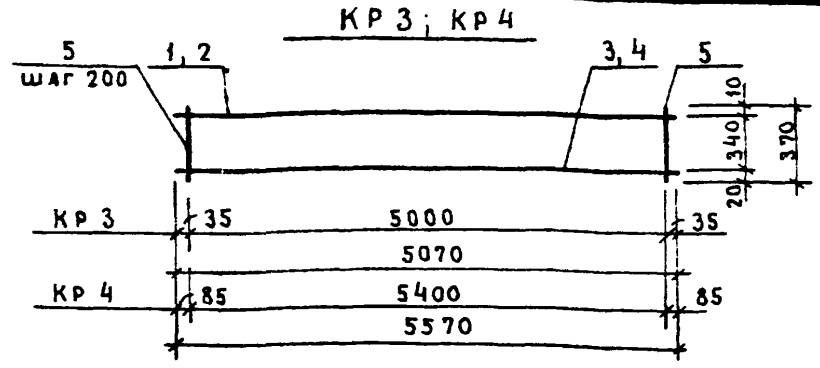

Каркас плоский изготовлять при помощи контактной точечной электросварки в соответствии с требованиями ГОСТ 14098-68 и СН 393-78

Формат	Зона	Поз.	Обозначение	Наименование	Кол.	Примечание
				КР 3		
				Детали		
Б.ч.		1	КЖИ – КР3; КР4	⌀10А I ГОСТ 5781-82 ℓ=5070	1	3,13 кг
Б.ч.		3	то же	⌀20А III ГОСТ 5781-82 ℓ=5070	1	12,52 кг
Б.ч.		5	»	⌀6А I ГОСТ 5781-82 ℓ=370	26	0,08 кг
				КР 4		
				Детали		
Б.ч.		2	КЖИ – КР3, КР4	⌀10А I ГОСТ 5781-82 ℓ=5570	1	3,44 кг
Б.ч.		4	то же	⌀20А III ГОСТ 5781-82 ℓ=5570	1	13,76 кг
Б.ч.		5	»	⌀6А I ГОСТ 5781-82 ℓ=370	28	0,08 кг

Обозначение	Марка	Масса, кг
КЖИ – КР3, КР4	КР3	17,73
то же	КР4	19,44

Привязан:

Инв. №:

Инв. № подл. | Подпись и дата | Взам. инв. №

Т.П.503-1-32.85		КЖИ – КР3, КР4	
Гл.инж.пр. Стрелецкая		Каркас плоский КР3, КР4	Стадия: Р; Масса: см. табл.; Масштаб:
Нач.отд. Климов			Лист –; Листов 1
Гл.конст. Григорьяни			ЛЕНАЭРОПРОЕКТ г. Ленинград
Рук.гр. Матвеева			
Инженер Кузнецова			
Проверил Матвеева			

Нормоконтролер /Овчинников С.А/ Формат А4

Арх. № 13834/5

КР 6; КР 2

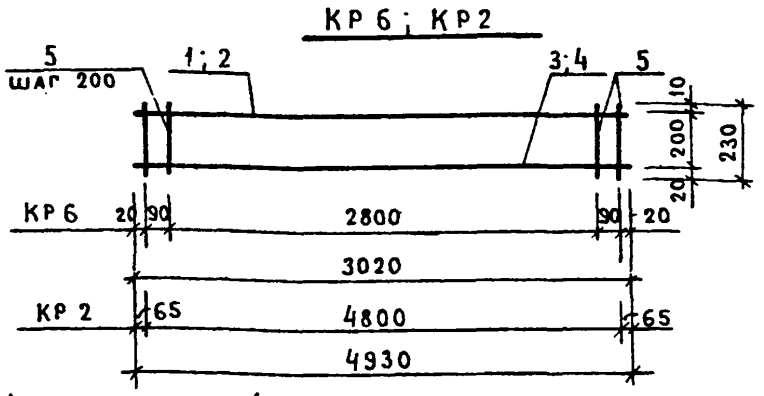

Каркас плоский изготовлять при помощи контактной точечной электросварки в соответствии с требованиями ГОСТ 14098-68 и СН 393-78

Формат	Зона	Поз.	Обозначение	Наименование	Кол.	Примечание
				КР 6		
				Детали		
Б.ч		1	КЖИ – КР6; КР2	⌀10А I ГОСТ 5781-82 ℓ=3020	1	1,86 кг
Б.ч		3	то же	⌀20А III ГОСТ 5781-82 ℓ=3020	1	7,46 кг
Б.ч		5	»	⌀6А I ГОСТ 5781-82 ℓ=230	17	0,05 кг
				КР 2		
				Детали		
Б.ч		2	КЖИ – КР6; КР2	⌀20А I ГОСТ 5781-82 ℓ=4930	1	3,04 кг
Б.ч		4	то же	⌀20А III ГОСТ 5781-82 ℓ=4930	1	12,18 кг
Б.ч		5	»	⌀6А I ГОСТ 5781-82 ℓ=230	25	0,05 кг

Обозначение	Марка	Масса, кг
КЖИ – КР6, КР2	КР6	10,17
то же	КР2	16,47

Привязан:

Инв. №

Инв. № подл. | Подпись и дата | Взам. инв. №

Т.П.503-1-32.85		КЖИ – КР6, КР2	
Гл.инж.пр. Стрелецкая		Каркас плоский КР6, КР2	Стадия: Р; Масса: см. табл.; Масштаб:
Нач.отд. Климов			Лист –; Листов 1
Гл.конст. Григорьяни			ЛЕНАЭРОПРОЕКТ г. Ленинград
Рук.гр. Матвеева			
Инженер Кузнецова			
Проверил Матвеева			

Нормоконтролер /Овчинников С.А/ Формат А4

КР 5; КР 7

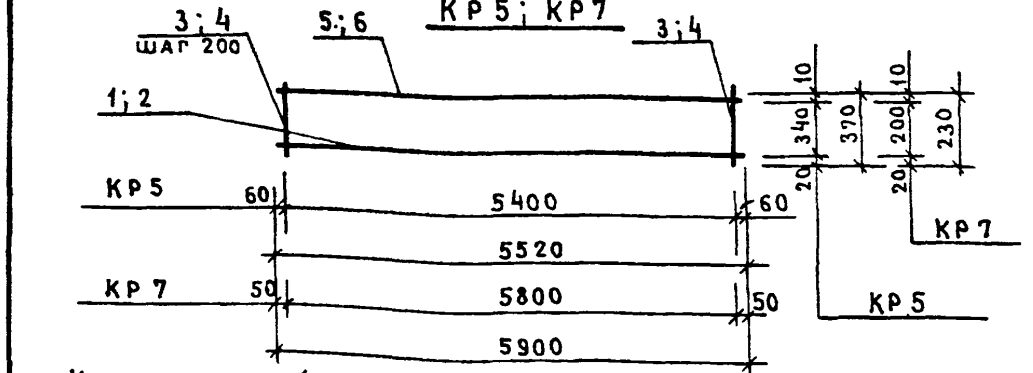

Каркас плоский изготовлять при помощи контактной точечной электросварки в соответствии с требованиями ГОСТ 14098-68 и СН 393-78.

Формат	Зона	Поз.	Обозначение	Наименование	Кол.	Примечание
				КР 5		
				Детали		
Б.ч.		1	КЖИ – КР5; КР7	⌀20А III ГОСТ 5781-82 ℓ=5520	1	13,63 кг
Б.ч.		3	то же	⌀6А I ГОСТ 5781-82 ℓ=370	28	0,08 кг
Б.ч		5	»	⌀10А I ГОСТ 5781-82 ℓ=5520	1	3,41 кг
				КР 7		
				Детали		
Б.ч.		2	КЖИ – КР5; КР7	⌀20А III ГОСТ 5781-82 ℓ=5900	1	14,57 кг
Б.ч.		4	то же	⌀6А I ГОСТ 5781-82 ℓ=230	30	0,05 кг
Б.ч		6	»	⌀10А I ГОСТ 5781-82 ℓ=5900	1	3,64 кг

Обозначение	Марка	Масса, кг
КЖИ – КР5, КР7	КР5	17,12
то же	КР7	19,71

Привязан:

Инв. №

Инв. № подл. | Подпись и дата | Взам. инв. №

Т.П.503-1-32.85		КЖИ – КР5, КР7	
Гл.инж.пр. Стрелецкая		Каркас плоский КР5, КР7	Стадия: Р; Масса: см. табл.; Масштаб:
Нач.отд. Климов			Лист –; Листов 1
Гл.конст. Григорьяни			ЛЕНАЭРОПРОЕКТ г. Ленинград
Рук.гр. Матвеева			
Инженер Кузнецова			
Проверил Матвеева			

Нормоконтролер /Овчинников С.А/ Формат А4

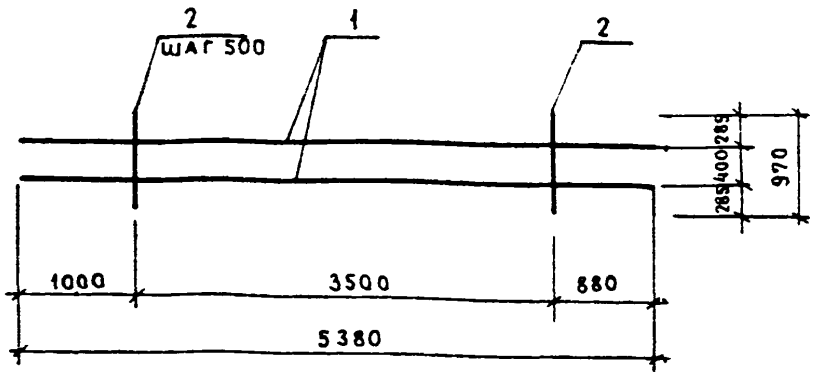

Формат	Зона	Поз.	Обозначение	Наименование	Кол.	Примечание
				Детали		
Б.ч.		1	КЖИ-КР11	ф16А II ГОСТ 5781-82 ℓ=5380	2	8,5 кг
Б.ч.		2	то же	ф10А I ГОСТ 5781-82 ℓ=970	8	0,6 кг

Каркас плоский изготовлять, при помощи контактной точечной электросварки в соответствии с требованиями ГОСТ 14098-68 и СН 393-78

Привязан:

Инв. №

Взам. инв. №

Подпись и дата

Инв. № подл.

Гл.инж.пр	Стрелецкая		02.83
Нач.отд	Климов		02.83
Гл.кон.	Григорьяни		02.83
Рук.гр.	Матвеева		02.83
Ст.инж.	Егорова		02.83
Инженер	Карпова		02.83
Проверил	Малковская		02.83

Нормоконтр /Овчинников С.А/

ТП.503-1-32.85 КЖИ-КР11

Каркас плоский КР-11

Стадия	Масса	Масштаб
Р	21,8	

Лист — Листов 1

ЛЕНАЗРОПРОЕКТ г. Ленинград

Формат А4

Арх. № 13834/5

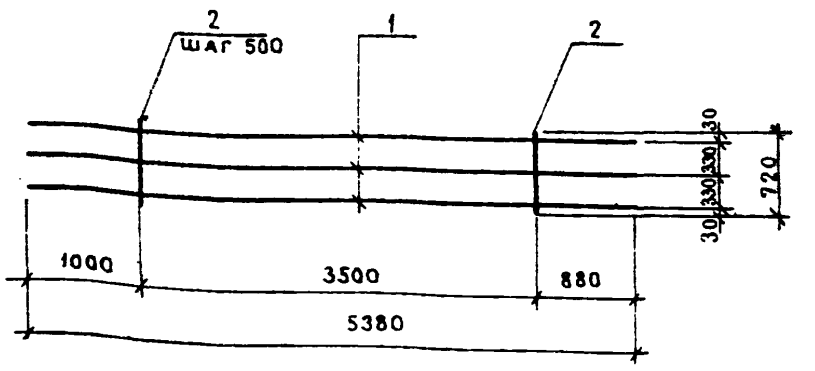

Формат	Зона	Поз.	Обозначение	Наименование	Кол.	Примечание
				Детали		
Б.ч.		1	КЖИ-КР12	ф16А II ГОСТ 5781-82 ℓ=5380	3	8,5 кг
Б.ч.		2	то же	ф10 I ГОСТ 5781-82 ℓ=720	8	0,4 кг

Каркас плоский изготовлять, при помощи контактной точечной электросварки в соответствии с требованиями ГОСТ 14098-68 и СН 393-78

Привязан:

Инв. №

Взам. инв. №

Подпись и дата

Инв. № подл.

Гл.инж.пр	Стрелецкая		02.83
Нач.отд	Климов		02.83
Гл.кон.	Григорьяни		02.83
Рук.гр.	Матвеева		02.83
Ст.инж.	Егорова		02.83
Инженер	Карпова		02.83
Проверил	Малковская		02.83

Нормоконтролер /Овчинников С.А/

ТП.503-1-32.85 КЖИ-КР12

Каркас плоский КР12

Стадия	Масса	Масштаб
Р	29,02	

Лист — Листов 1

ЛЕНАЗРОПРОЕКТ г. Ленинград

Формат А4

Арх. № 13834/5

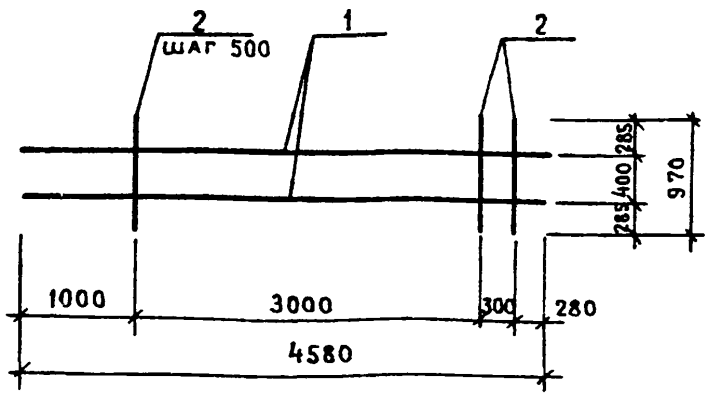

Формат	Зона	Поз.	Обозначение	Наименование	Кол.	Примечание
				Детали		
Б.ч.		1	КЖИ-КР13	ф16А II ГОСТ 5781-82 ℓ=4580	2	7,24 кг
Б.ч.		2	то же	ф10А I ГОСТ 5781-82 ℓ=970	8	0,6 кг

Каркас плоский изготовлять при помощи контактной точечной электросварки в соответствии с требованиями ГОСТ 14098-68 и СН 393-78

Привязан:

Инв. №

Взам. инв. №

Подпись и дата

Инв. № подл.

Гл.инж.пр.	Стрелецкая		02.83
Нач.отд.	Климов		02.83
Гл.кон.	Григорьяни		02.83
Рук.гр.	Матвеева		02.83
Ст.инж.	Егорова		02.83
Инженер	Карпова		02.83
Проверил	Малковская		02.83

Нормоконтролер /Овчинников С.А/

ТП.503-1-32.85 КЖИ-КР13

Каркас плоский КР 13

Стадия	Масса	Масштаб
Р	19,28	

Лист — Листов 1

ЛЕНАЗРОПРОЕКТ г. Ленинград

Формат А4

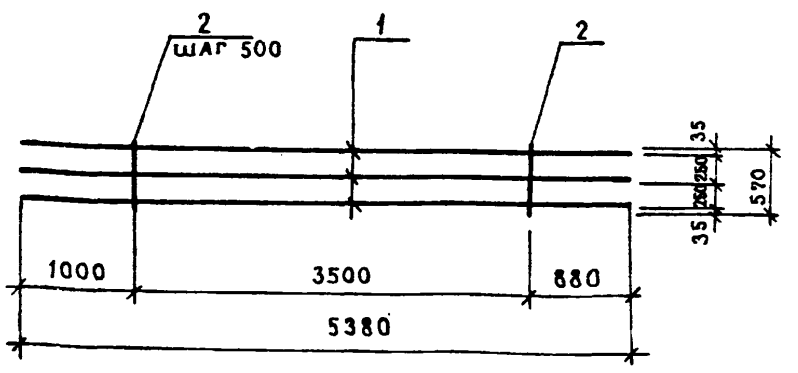

Формат	Зона	Поз.	Обозначение	Наименование	Кол.	Примечание
				Детали		
Б.ч.		1	КЖИ-КР14	ф16А II ГОСТ 5781-82 ℓ=5380	3	8,5 кг
Б.ч.		2	то же	ф10А I ГОСТ 5781-82 ℓ=570	8	0,35 кг

Каркас плоский изготовлять при помощи контактной точечной электросварки в соответствии с требованиями ГОСТ 14098-68 и СН 393-78

Привязан:

Инв. №

Взам. инв. №

Подпись и дата

Инв. № подл.

Гл.инж.пр.	Стрелецкая		02.83
Нач.отд.	Климов		02.83
Гл.кон.	Григорьяни		02.83
Рук.гр.	Матвеева		02.83
Ст.инж.	Егорова		02.83
Инженер	Карпова		02.83
Проверил	Малковская		02.83

Нормоконтролер /Овчинников С.А/

ТП.503-1-32.85 КЖИ-КР14

Каркас плоский КР 14

Стадия	Масса	Масштаб
Р	28,3	

Лист — Листов 1

ЛЕНАЗРОПРОЕКТ г. Ленинград

Формат А4

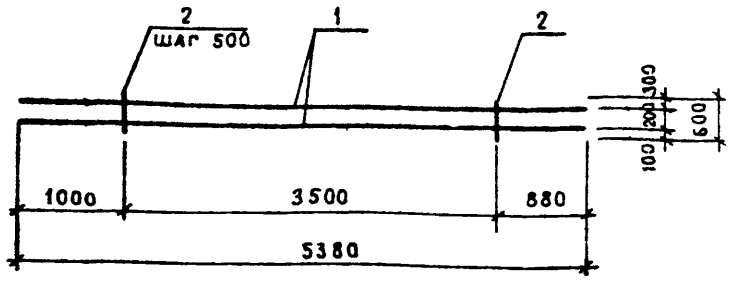

Формат	Зона	Поз.	Обозначение	Наименование	Кол.	Примечание
				Детали		
Б.ч.		1	КЖИ-КР15	ф16А II ГОСТ 5781-82 ℓ=5380	2	8,5 кг
Б.ч.		2	то же	ф10А I ГОСТ 5781-82 ℓ=600	8	0,25 кг

Каркас плоский изготовлять при помощи контактной точечной электросварки в соответствии с требованиями ГОСТ 14098-68 и СН 393-78

Привязан:

Инв. №

Инв. № подл. | Подпись и дата | Взам. инв. №

Т.П. 503-1-32.85		КЖИ-КР15	
Гл. инж. пр.	Стрелецкая		
Нач. отд.	Климов		
Гл. конст.	Григорьяни		
Рук. гр.	Матвеева		
Ст. инж.	Егорова		
Инженер	Карпова		
Проверил	Малковская		
Каркас плоский КР 15		Стадия: Р; Масса: 19,0; Масштаб:	
		Лист —; Листов 1	
		ЛЕНАЗРОПРОЕКТ г. Ленинград	

Нормоконтролер /Овчинников С.А/

Формат А4

Арх. № 13834/5

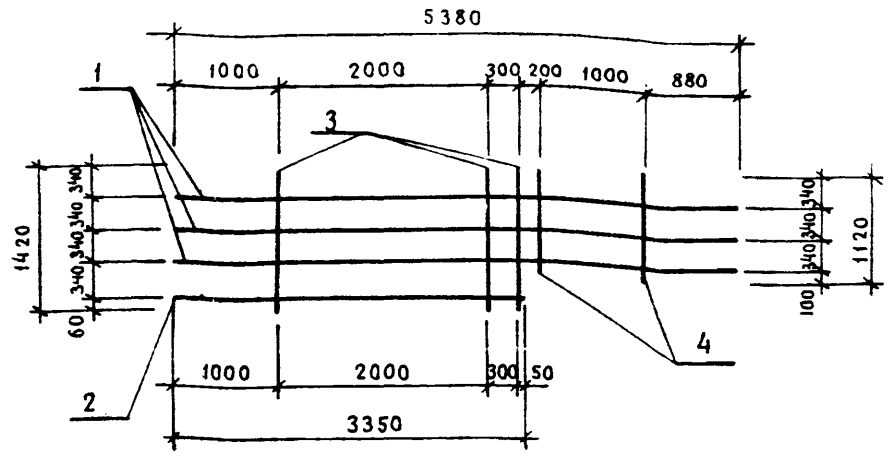

Формат	Зона	Поз.	Обозначение	Наименование	Кол.	Примечание
				Детали		
Б.ч.		1	КЖИ-КР16	ф16А II ГОСТ 5781-82 ℓ=5380	3	8,5 кг
Б.ч.		2	то же	то же ℓ=3350	1	5,29 кг
Б.ч.		3	"	ф10А I ГОСТ 5781-82 ℓ=1420	3	0,88 кг
Б.ч.		4	"	то же ℓ=1120	2	0,69 кг

Каркас плоский изготовлять при помощи контактной точечной электросварки в соответствии с требованиями ГОСТ 14098-68 и СН 393-78

Привязан:

Инв. № подл. | Подпись и дата | Взам. инв. №

Т.П. 503-1-32.85		КЖИ-КР16	
Гл. инж. пр.	Стрелецкая		
Нач. отд.	Климов		
Гл. конст.	Григорьяни		
Рук. гр.	Матвеева		
Ст. инж.	Егорова		
Инженер	Карпова		
Проверил	Малковская		
Каркас плоский КР 16		Стадия: Р; Масса: 34,81; Масштаб:	
		Лист —; Листов 1	
		ЛЕНАЗРОПРОЕКТ г. Ленинград	

Нормоконтролер /Овчинников С.А/

Формат А4

Арх. № 13834/5

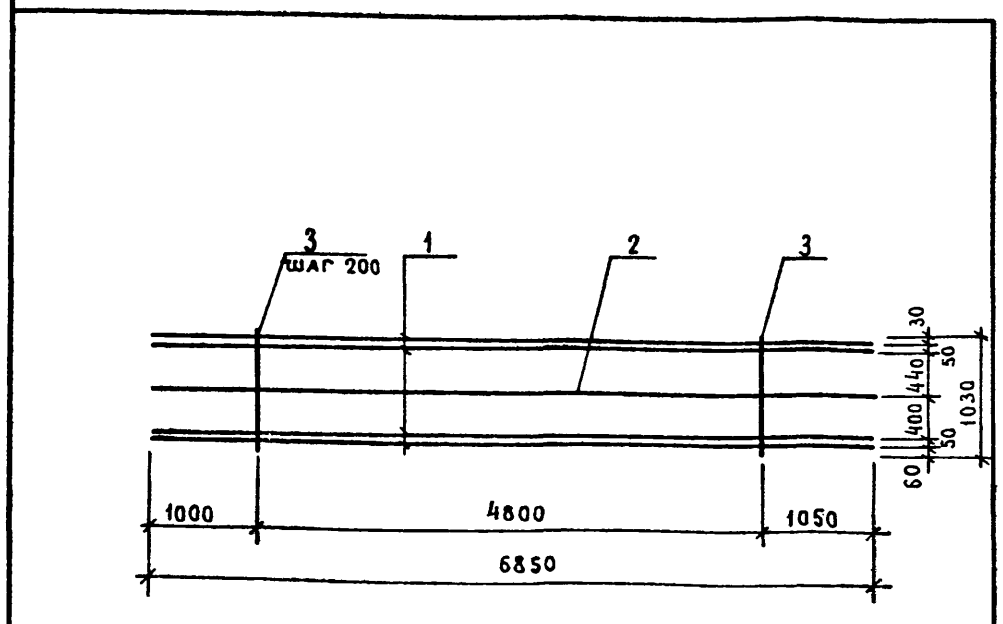

Формат	Зона	Поз.	Обозначение	Наименование	Кол.	Примечание
				Детали		
Б.ч.		1	КЖИ-КР17	ф22А II ГОСТ 5781-82 ℓ=6850	4	20,41 кг
Б.ч.		2	то же	ф12А I ГОСТ 5781-81 ℓ=6850	1	6,08 кг
Б.ч.		3	"	ф10А I ГОСТ 5781-82 ℓ=1030	25	0,64 кг

Каркас плоский изготовлять при помощи контактной точечной электросварки в соответствии с требованиями ГОСТ 14098-68 и СН 393-78

Привязан:

Инв. №

Инв. № подл. | Подпись и дата | Взам. инв. №

Т.П. 503-1-32.85		КЖИ-КР17	
Гл. инж. пр.	Стрелецкая		
Нач. отд.	Климов		
Гл. конс.	Григорьяни		
Рук. гр.	Матвеева		
Ст. инж.	Егорова		
Инженер	Карпова		
Проверил	Малковская		
Каркас плоский КР 17		Стадия: Р; Масса: 103,72; Масштаб:	
		Лист —; Листов 1	
		ЛЕНАЗРОПРОЕКТ г. Ленинград	

Нормоконтролер /Овчинников С.А/

Формат А4

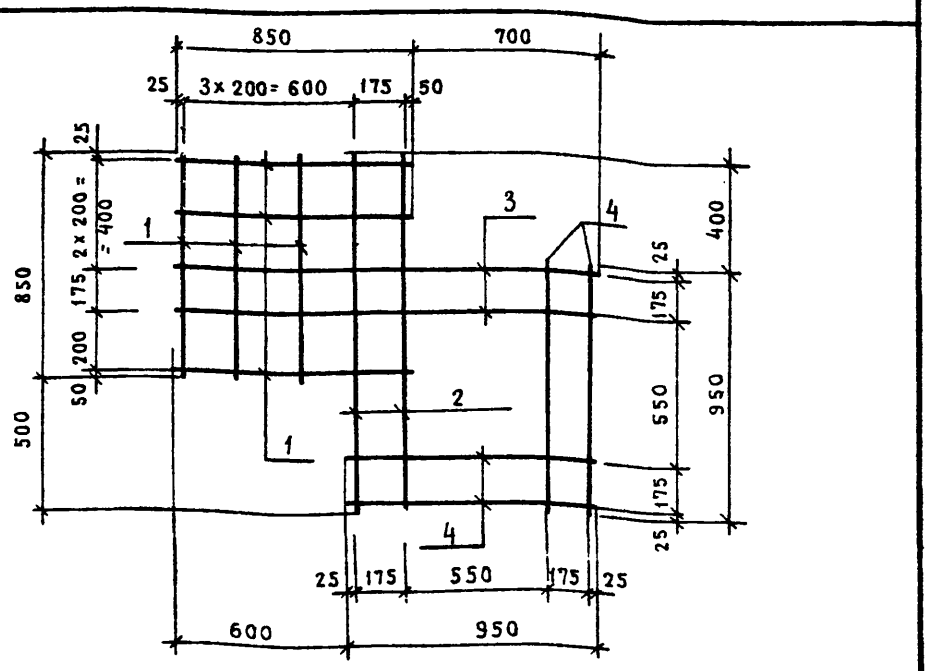

Формат	Зона	Поз.	Обозначение	Наименование	Кол.	Примечание
				Детали		
Б.ч.		1	Кжи-С21	ф10А II ГОСТ 5781-82 ℓ=850	6	0,53 кг
Б.ч.		2	то же	ф10А II ГОСТ 5781-82 ℓ=1350	2	0,84 кг
Б.ч.		3	"	ф10А II ГОСТ 5781-82 ℓ=1550	2	0,96 кг
Б.ч.		4	"	ф10А II ГОСТ 5781-82 ℓ=950	4	0,59 кг

Сетку арматурную изготовлять при помощи контактной точечной электросварки в соответствии с требованиями ГОСТ 14098-68 и СН 393-78

Привязан:

Инв. № подл. | Подпись и дата | Взам. инв. №

Т.П. 503-1-32.85		КЖИ-С21	
Гл. инж. пр.	Стрелецкая		
Нач. отд.	Климов		
Гл. конст.	Григорьяни		
Рук. гр.	Матвеева		
Ст. инж.	Егорова		
Инженер	Карпова		
Проверил	Малковская		
Сетка арматурная С21		Стадия: Р; Масса: 9,14; Масштаб:	
		Лист —; Листов 1	
		ЛЕНАЗРОПРОЕКТ г. Ленинград	

Нормоконтролер /Овчинников С.А/

Формат А4

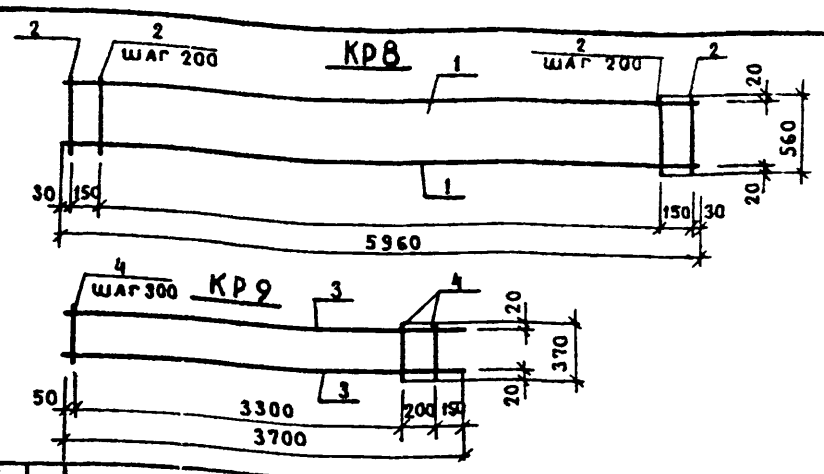

Формат	Зона	Поз.	Обозначение	Наименование	Кол.	Примечание
				КР8		
				Детали		
Б.ч		1	КЖИ – КР8, КР9	⌀16AII ГОСТ 5781-82 ℓ=5960	2	9,42 кг
Б.ч		2	то же	⌀6AI ГОСТ 5781-82 ℓ=560	31	0,12 кг
				КР9		
				Детали		
Б.ч		3	КЖИ – КР8, КР9	⌀16AII ГОСТ 5781-82 ℓ=3700	2	5,84 кг
Б.ч		4	то же	⌀6AI ГОСТ 5781-82 ℓ=370	13	0,08 кг

Обозначение	Марка	Масса кг
КЖИ – КР8, КР9	КР8	22,56
КЖИ – КР8, КР9	КР9	12,72

Привязан:

Инв. №

Инв. № подл. | Подпись и дата | Взам. инв. №

Гл. инж. пр.	Стрелецкая		07.83
Нач. отд.	Климов		07.83
Гл. конст.	Григорьяни		07.83
Рук. гр.	Матвеева		07.83
Ст. инж.	Миронова		07.83
Проверил	Матвеева		07.83

ТП 503-1-32.85 КЖИ – КР8, КР9

Каркасы плоские КР8, КР9

Стадия	Масса	Масштаб
Р		
Лист —	Листов 1	

ЛЕНАЗРОПРОЕКТ г. Ленинград

Нормоконтролер /Овчинников С.А/ Формат А4

Арх. № 13834/5

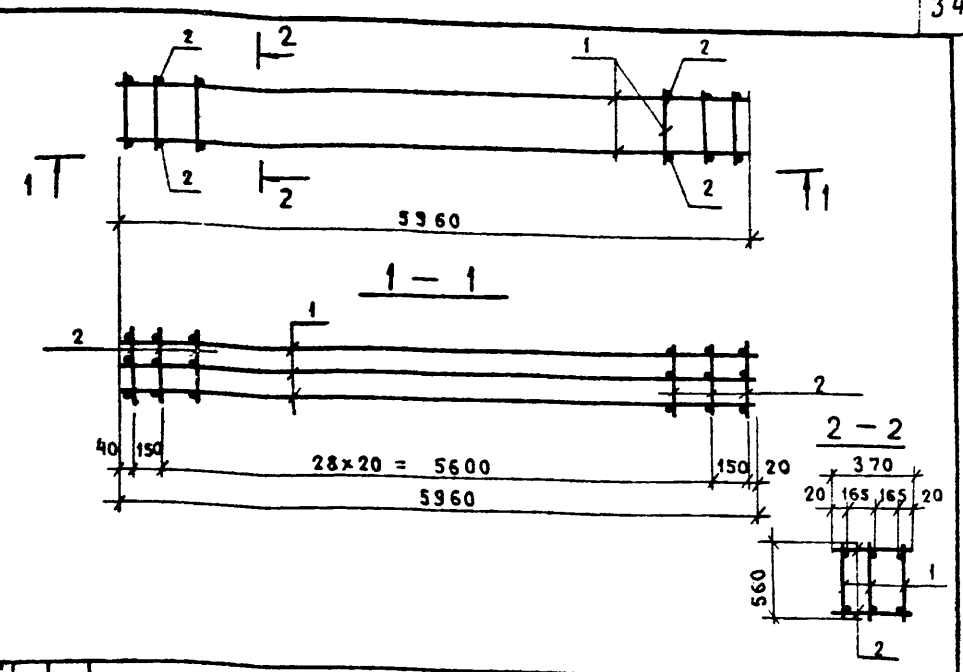

Формат	Зона	Поз.	Обозначение	Наименование	Кол.	Примечание
				КП1		
				Сборочные единицы		
Б.ч		1	КЖИ – КР8, КР9	Каркас плоский КР8	3	22,60 кг
				Детали		
Б.ч		2	КЖИ – КП1	⌀6AI ГОСТ 5781-82 ℓ=370	52	0,08 кг

Привязан:

Инв. №

Инв. № подл. | Подпись и дата | Взам. инв. №

Гл. инж. пр.	Стрелецкая		07.83
Нач. отд.	Климов		07.83
Гл. конст.	Григорьяни		07.83
Рук. гр.	Матвеева		07.83
Ст. инж.	Миронова		07.83
Проверил	Матвеева		07.83

ТП 503-1-32.85 КЖИ – КП1

Каркас пространственный КП1

Стадия	Масса	Масштаб
Р	12,0	
Лист —	Листов 1	

ЛЕНАЗРОПРОЕКТ г. Ленинград

Нормоконтролер /Овчинников С.А/ Формат А4

Арх. № 13834/5

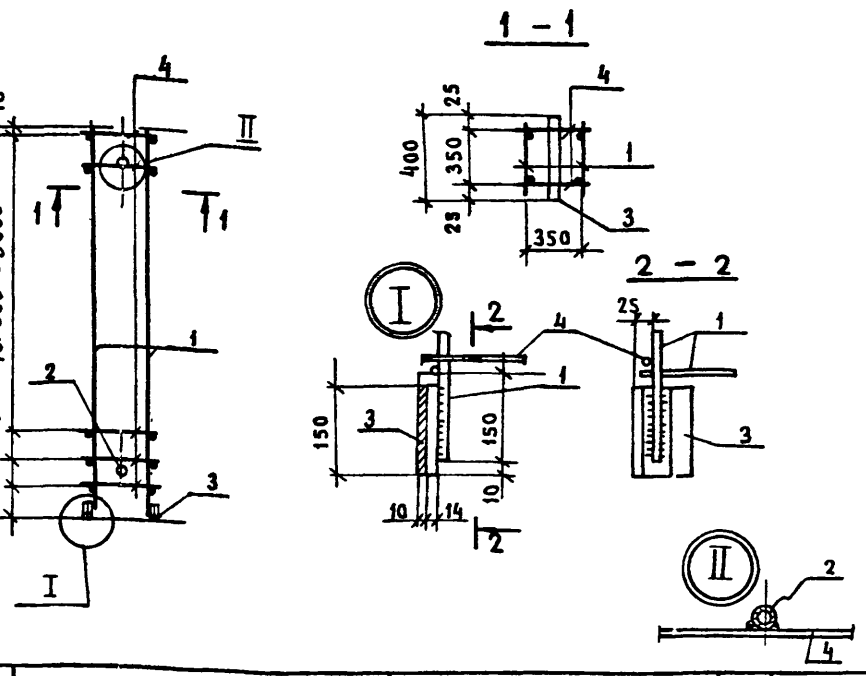

Формат	Зона	Поз.	Обозначение	Наименование	Кол.	Примечание
				КП2		
				Сборочные единицы		
Б.ч		1	КЖИ – К18, КР9	Каркас плоский КР9	2	
Б.ч		2	КЖИ – МН 24, МН 25	Изделие закладное МН25	2	1,50 кг
Б.ч		3	то же	то же МН24	4	7,01 кг
				Детали		
Б.ч		4	КЖИ – КП2	⌀6AI ГОСТ 5781-82 ℓ=370	26	0,08 кг

Привязан:

Инв. №

Инв. № подл. | Подпись и дата | Взам. инв. №

Гл. инж. пр.	Стрелецкая		07.83
Нач. отд.	Климов		07.83
Гл. конст.	Григорьяни		07.83
Рук. гр.	Матвеева		07.83
Ст. инж.	Миронова		07.83
Проверил	Матвеева		07.83

ТП 503-1-32.85 КЖИ – КП2

Каркас пространственный КП2

Стадия	Масса	Масштаб
Р		
Лист	Листов 1	

ЛЕНАЗРОПРОЕКТ г. Ленинград

Нормоконтролер /Овчинников С.А/ Формат А4

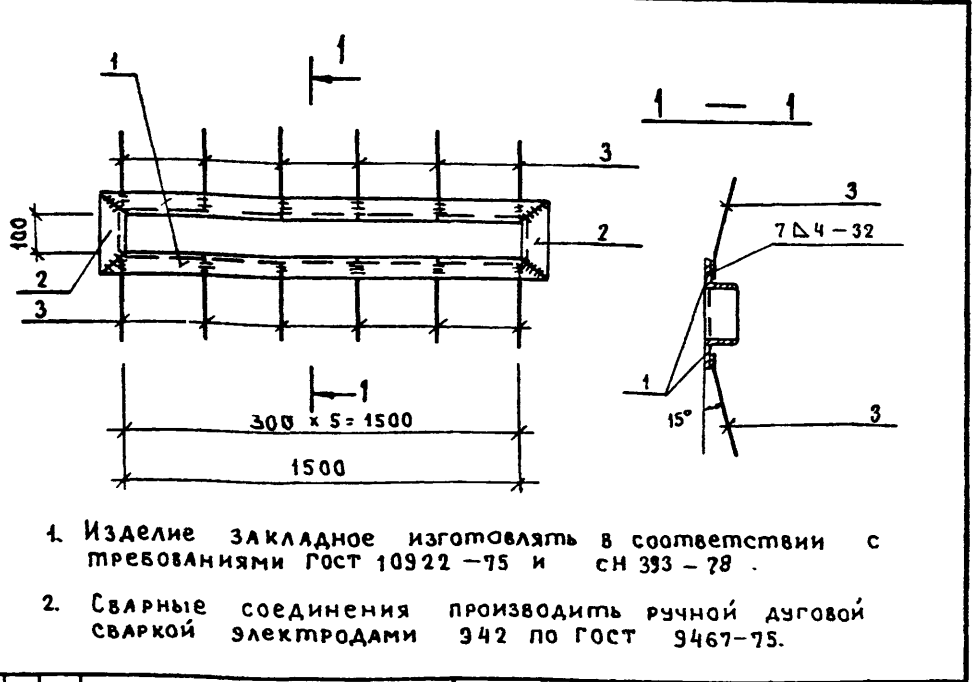

1. Изделие закладное изготовлять в соответствии с требованиями ГОСТ 10922 – 75 и СН 393 – 78.
2. Сварные соединения производить ручной дуговой сваркой электродами Э42 по ГОСТ 9467-75.

Формат	Зона	Поз.	Обозначение	Наименование	Кол.	Примечание
				Детали		
Б.ч		1	КЖИ – РМ1	L50×5 ГОСТ 8509-72* ℓ=1600	2	6,03 кг
Б.ч		2	то же	L50×5 ГОСТ 8509-72* ℓ=200	2	0,76 кг
Б.ч		3	»	⌀6AI ГОСТ 5781-82 ℓ=200	12	0,04 кг

Привязан:

Инв. №

Инв. № подл. | Подпись и дата | Взам. инв. №

Гл. инж. пр.	Стрелецкая		07.83
Нач. отд.	Климов		07.83
Гл. конст.	Григорьяни		07.83
Рук. гр.	Матвеева		07.83
Инженер	Кост		07.83
Проверил	Матвеева		07.83

ТП 503-1-32.85 КЖИ – РМ1

Изделие металлическое РМ1

Стадия	Масса	Масштаб
Р	14,06	
Лист —	Листов 1	

18 КП

ЛЕНАЗРОПРОЕКТ г. Ленинград

Нормоконтролер /Овчинников С.А/ Формат А4

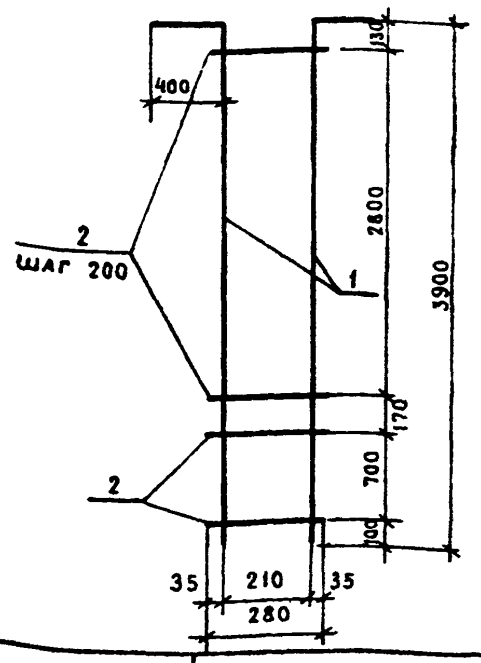

Формат	Зона	Позиц.	Обозначение	Наименование	Кол.	Примечание
				Детали		
Б.ч		1	КЖИ-КР 20	⌀ 12А III ГОСТ 5781-82 ℓ=4300	2	3,82 кг
Б.ч		2	то же	⌀ 12А III ГОСТ 5781-82 ℓ=280	17	0,25 кг

Арматурный каркас изготовлять при помощи контактной точечной электросварки в соответствии с требованиями ГОСТ 14098-68 и СН 393-78

Привязан:

Инв. №

Гл. инж. пр.	Стрелецкая		07.83
Нач. отд.	Климов		07.83
Гл. конст.	Григорьяни		07.83
Рук. гр.	Матвеева		07.83
Ст. инж.	Кудрявцева		07.83
Инженер	Рощина		07.83
Проверил	Кудрявцева		07.83

Т.П. 503-1-32.85 КЖИ-КР 20

Каркас плоский КР 20

Стадия	Масса	Масштаб
Р	11,9	

Лист — Листов 1

ЛЕНАЗРОПРОЕКТ г. Ленинград

Нормоконтролер Овчинников С.А.

Формат А4

Арх. № 13834/5

Подпись и дата | Взам. инв. № | Инв. № подл.

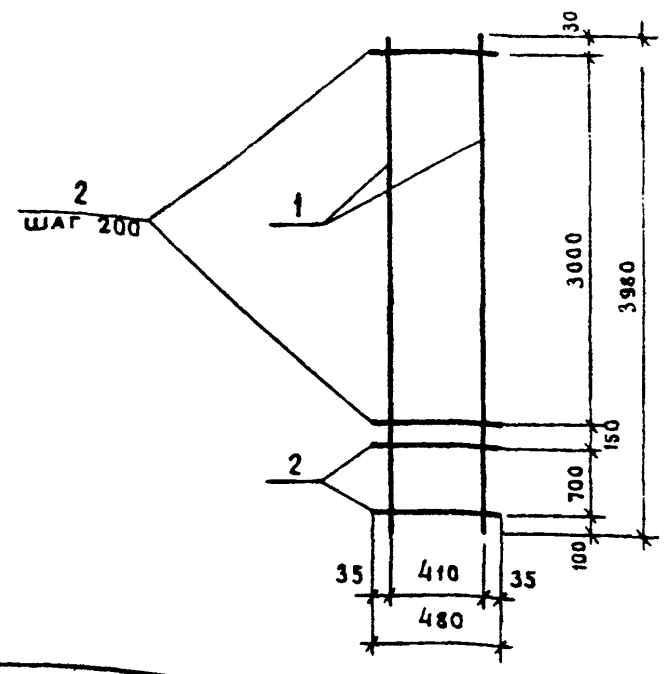

Формат	Зона	Позиц.	Обозначение	Наименование	Кол.	Примечание
				Детали		
Б.ч		1	КЖИ-КР 21	⌀ 20А III ГОСТ 5781-82 ℓ=3980	2	9,81 кг
Б.ч		2	КЖИ-КР 21	⌀ 12А III ГОСТ 5781-82 ℓ=480	18	0,43 кг

Арматурный каркас изготовлять при помощи контактной точечной электросварки в соответствии с требованиями ГОСТ 14098-68 и СН 393-78.

Привязан:

Инв. №

Гл. инж. пр.	Стрелецкая		07.83
Нач. отд.	Климов		07.83
Гл. конст.	Григорьяни		07.83
Рук. гр.	Матвеева		07.83
Ст. инж.	Кудрявцева		07.83
Инженер	Рощина		07.83
Проверил	Кудрявцева		07.83

Т.П. 503-1-32.85 КЖИ-КР 21

Каркас плоский КР 21

Стадия	Масса	Масштаб
Р	27,35	

Лист — Листов 1

ЛЕНАЗРОПРОЕКТ г. Ленинград

Нормоконтролер Овчинников С.А.

Формат А4

Арх. № 13834/5

Альбом V

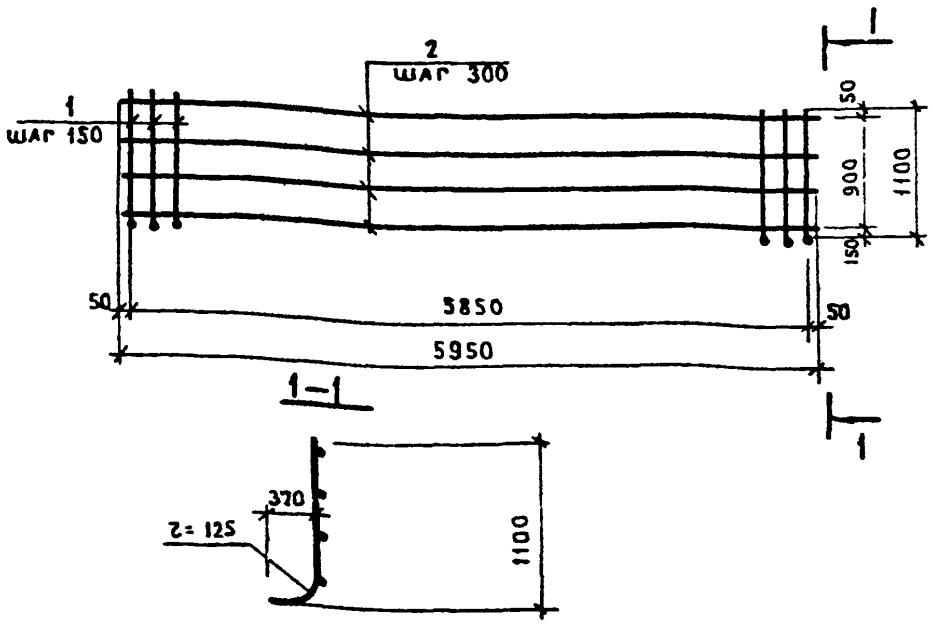

Формат	Зона	Позиц.	Обозначение	Наименование	Кол.	Примечание
				Детали		
Б.ч		1	КЖИ-С 22	⌀ 25А III ГОСТ 5781-82 ℓ=1420	40	5,47 кг
Б.ч		2	КЖИ-С 22	⌀ 12А I ГОСТ 5781-82 ℓ=5950	4	5,3 кг

Арматурный каркас изготовлять при помощи контактной точечной электросварки в соответствии с требованиями ГОСТ 14098-68 и СН 393-78

Привязан:

Инв. №

Гл. инж. пр.	Стрелецкая		07.83
Нач. отд.	Климов		07.83
Гл. конст.	Григорьяни		07.83
Рук. гр.	Матвеева		07.83
Ст. инж.	Кудрявцева		07.83
Инженер	Рощина		07.83
Проверил	Кудрявцева		07.83

Т.П. 503-1-32.85 КЖИ-С 22

Сетка арматурная С 22

Стадия	Масса	Масштаб
Р	2399	

Лист — Листов 1

ЛЕНАЗРОПРОЕКТ г. Ленинград

Нормоконтролер Овчинников С.А.

Формат А4

Альбом V

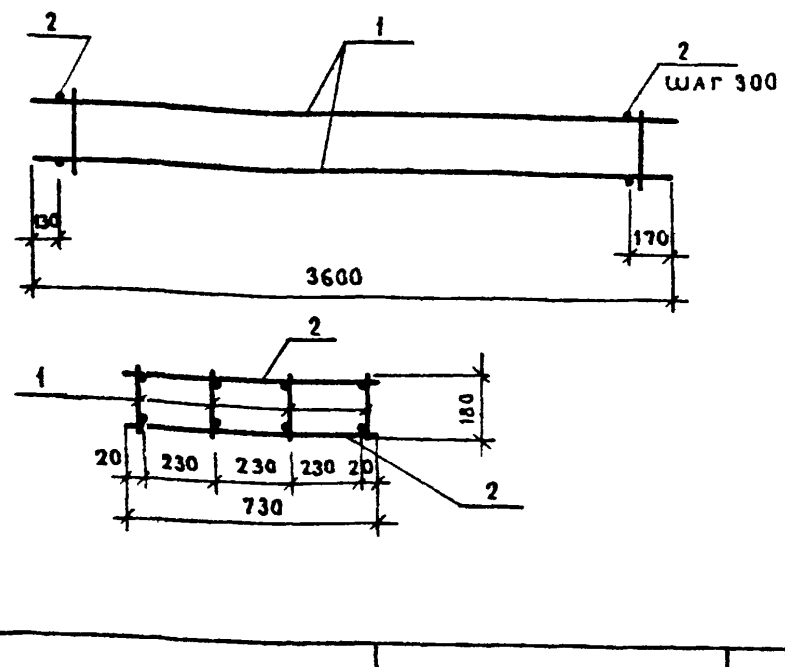

Формат	Зона	Поз.	Обозначение	Наименование	Кол.	Примечание
				Сборочные единицы		
		1	У-01-01/80 вып.5 -010 СБ	Каркас плоский КР68	4	11,9 кг
				Детали		
Б.ч		2	КЖИ-КП3	⌀ 6А I ГОСТ 5781-82 ℓ=730	24	0,16 кг

Арматурный каркас изготовлять при помощи контактной точечной электросварки в соответствии с требованиями ГОСТ 14098-68 и СН 393-78

Привязан:

Инв. №

Гл. инж. пр.	Стрелецкая		07.83
Нач. отд.	Климов		07.83
Гл. конст.	Григорьяни		07.83
Рук. гр.	Матвеева		07.83
Ст. инж.	Кудрявцева		07.83
Инженер	Рощина		07.83
Проверил	Кудрявцева		07.83

Т.П. 503-1-32.85 КЖИ-КП3

Каркас пространственный КП3

Стадия	Масса	Масштаб
Р	276	

Лист — Листов 1

ЛЕНАЗРОПРОЕКТ г. Ленинград

Нормоконтролер Овчинников С.А.

Формат А4

Подпись и дата | Взам. инв. № | Инв. № подл.

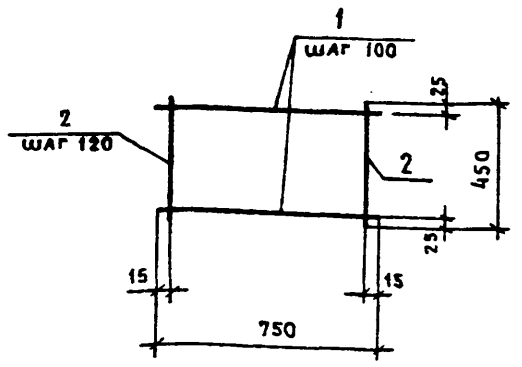

Формат	Зона	Поз.	Обозначение	Наименование	Кол.	Примечание
				Детали		
Б.ч		1	КЖИ-С12	⌀6АI ГОСТ 5781-82 ℓ=750	5	0,165 кг
Б.ч		2	то же	⌀6АI ГОСТ 5781-82 ℓ=450	7	0,1 кг

Арматурную сетку изготовлять при помощи контактной точечной электросварки в соответствии с требованиями ГОСТ 14098-68 и СН 393-78.

Привязан:

Инв. №

Гл.инж.пр.	Стрелецкая		07.83
Нач.отд.	Климов		07.83
Гл.конст.	Григорьяни		07.83
Рук.гр.	Матвеева		07.83
Инженер	Карпова		07.83
Проверил	Матвеева		07.83

Т.П. 503-1-32.85 КЖИ-С12

Сетка арматурная С12

Стадия	Масса	Масштаб
Р	1,5	

Лист — Листов 1

ЛЕНАЗРОПРОЕКТ г. Ленинград

Нормоконтролер /Овчинников С.А/ Формат А4

Арх.№ 13834/5

Инв.№ подл. | Подпись и дата | Взам.инв.№

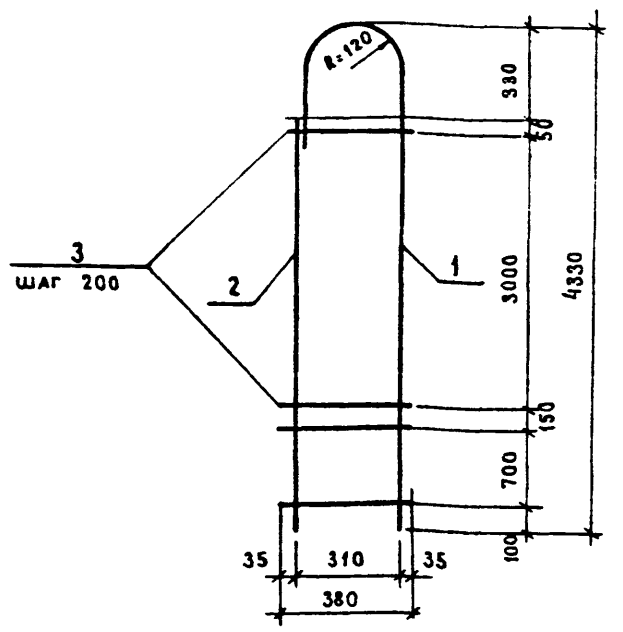

Формат	Зона	Позиц.	Обозначение	Наименование	Кол.	Примечание
				Детали		
Б.ч		1	КЖИ-КР18	⌀12А III ГОСТ 5781-82 ℓ=5000	1	4,44 кг
Б.ч		2	то же	⌀12А III ГОСТ 5781-82 ℓ=4000	1	3,55 кг
Б.ч		3	"	⌀12А III ГОСТ 5781-82 ℓ=380	18	0,34 кг

Каркас плоский изготовлять при помощи контактной точечной электросварки в соответствии с требованиями ГОСТ 14098-68 и СН 393-78

Привязан:

Инв.№

Гл.инж.пр.	Стрелецкая		07.83
Нач.отд.	Климов		07.83
Гл.конст.	Григорьяни		07.83
Рук.гр.	Матвеева		07.83
Ст.инж.	Кудрявцева		07.83
Инженер	Рощина		07.83
Проверил	Кудрявцева		07.83

Т.П. 503-1-32.85 КЖИ-КР18

Каркас плоский КР18

Стадия	Масса	Масштаб
Р	14,11	

Лист — Листов 1

ЛЕНАЗРОПРОЕКТ г. Ленинград

Нормоконтролер /Овчинников С.А/ Формат А4

Арх.№ 13834/5

Инв.№ подл. | Подпись и дата | Взам.инв.№

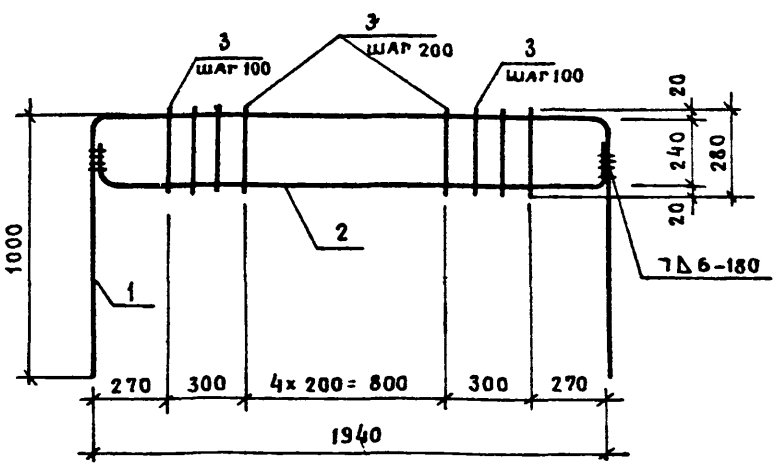

Формат	Зона	Позиц.	Обозначение	Наименование	Кол.	Примечание
				Детали		
Б.ч		1	КЖИ-КР22	⌀20АIII ГОСТ 5781-82 ℓ=3940	1	9,72 кг
Б.ч		2	то же	⌀20АIII ГОСТ 5781-82 ℓ=2310	1	5,70 кг
Б.ч		3	"	⌀10АI ГОСТ 5781-82 ℓ=280	11	0,17 кг

Каркас плоский изготовлять при помощи контактной точечной электросварки в соответствии с требованиями ГОСТ 14098-68 и СН 393-78

Привязан:

Инв.№

Гл.инж.пр.	Стрелецкая		07.83
Нач.отд.	Климов		07.83
Гл.конст.	Григорьяни		07.83
Рук.гр.	Матвеева		07.83
Ст.инж.	Кудрявцева		07.83
Инженер	Рощина		07.83
Проверил	Кудрявцева		07.83

Т.П. 503-1-32.85 КЖИ-КР22

Плоский каркас КР22

Стадия	Масса	Масштаб
Р	17,31	

Лист — Листов 1

ЛЕНАЗРОПРОЕКТ г. Ленинград

Нормоконтролер /Овчинников С.А/ Формат А4

Инв.№ подл. | Подпись и дата | Взам.инв.№

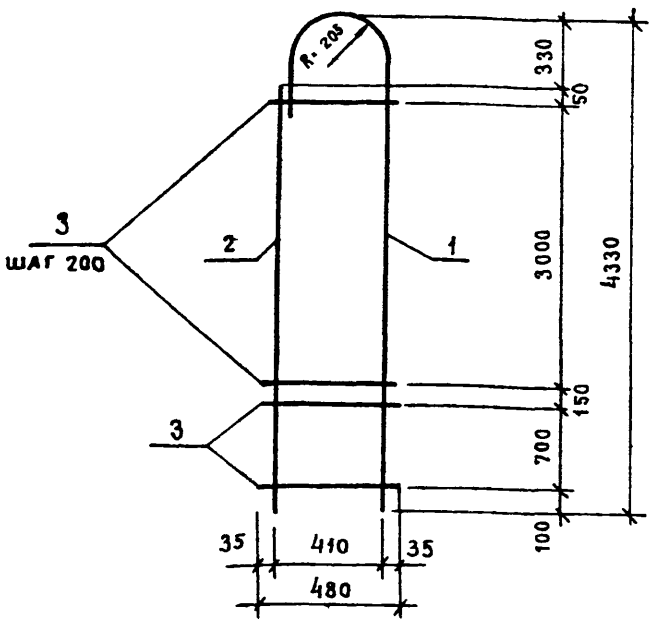

Формат	Зона	Позиц.	Обозначение	Наименование	Кол.	Примечание
				Детали		
Б.ч.		1	КЖИ-КР19	⌀20А III ГОСТ 5781-82 ℓ=5100	1	12,58 кг
Б.ч		2	то же	⌀20А III ГОСТ 5781-82 ℓ=4000	1	9,86 кг
Б.ч		3	"	⌀12А III ГОСТ 5781-82 ℓ=480	18	0,43 кг

Каркас плоский изготовлять при помощи контактной точечной электросварки в соответствии с требованиями ГОСТ 14098-68 и СН 393-78

Привязан:

Инв.№

Гл.инж.пр.	Стрелецкая		07.83
Нач.отд.	Климов		07.83
Гл.конст.	Григорьяни		07.83
Рук.гр.	Матвеева		07.83
Ст.инж.	Кудрявцева		07.83
Инженер	Рощина		07.83
Проверил	Кудрявцева		07.83

Т.П. 503-1-32.85 КЖИ-КР19

Плоский каркас КР19

Стадия	Масса	Масштаб
Р	30,18	

Лист — Листов 1

ЛЕНАЗРОПРОЕКТ г. Ленинград

Нормоконтролер /Овчинников С.А/ Формат А4

Инв.№ подл. | Подпись и дата | Взам.инв.№

Альбом V

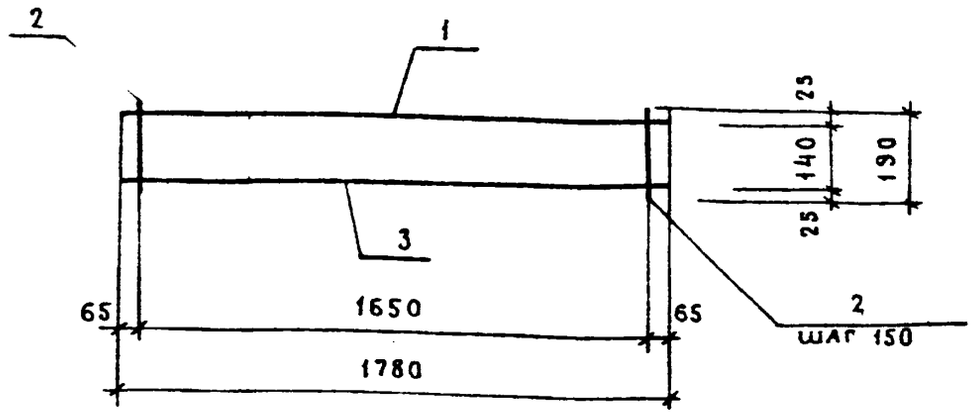

Формат	Зона	Поз.	Обозначение	Наименование	Кол.	Примечание
				Детали		
				⌀ 10 А I ГОСТ 5781–82		
Б.ч		1	КЖИ-КР 35	ℓ = 1780	1	1,1 кг
Б.ч		2	то же	ℓ = 190	12	0,1 кг
				⌀ 20 А III ГОСТ 5781–82		
Б.ч		3	»	ℓ = 1780	1	4,4 кг

Арматурный каркас изготовлять при помощи контактной точечной электросварки в соответствии с требованиями ГОСТ 14098-68 и СН 393-78

Привязан

Инв. №

Взам. инв. № | Подпись и дата | Инв. № подл.

Т.П. 503-1-32.85

КЖИ–Кр 35

Гл. инж. пр	Стрелецкая		07.83
Нач. отд.	Климов		07.83
Гл. конст.	Григорьяни		07.83
Рук. гр.	Матвеева		07.83
Ст. инж.	Кудрявцева		07.83
Инженер	Ахрапотков		07.83
Проверил	Кудрявцева		07.83

Плоский каркас Кр 35

Стадия	Масса	Масштаб
Р	6,7	

Лист — Листов 1

ЛЕНАЗРОПРОЕКТ г. Ленинград

Нормоконтролер /Овчинников С.А./

Формат А4

Арх. № 13834

Альбом V

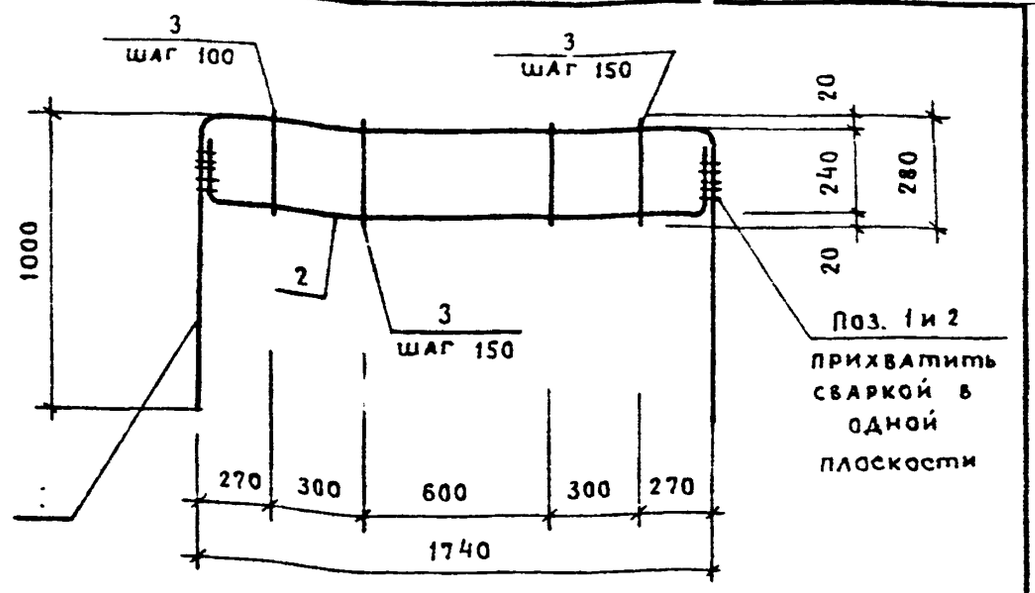

Формат	Зона	Поз.	Обозначение	Наименование	Кол.	Примечание
				Детали		
				⌀ 20 А III ГОСТ 5781 – 82		
Б.ч		1	КЖИ – КР 23	ℓ = 3740	1	9,22 кг
Б.ч		2	то же	ℓ = 2110	1	5,2 кг
Б.ч		3	»	⌀ 10 А I ГОСТ 5781 –82		
				ℓ = 280	11	0,17 кг

Арматурный каркас изготовлять при помощи контактной точечной электросварки в соответствии с требованиями ГОСТ 14098-68 и СН 393-78.

Привязан

Инв. №

Взам. инв. № | Подпись и дата | Инв. № подл.

Т.П. 503-1-32.85

КЖИ – Кр 23

Гл. инж. пр	Стрелецкая		07.83
Нач. отд.	Климов		07.83
Гл. конст.	Григорьяни		07.83
Рук. гр.	Матвеева		07.83
Ст. инж.	Кудрявцева		07.83
Инженер	Ахрапотков		07.83
Проверил	Кудрявцева		07.83

Плоский каркас Кр 23

Стадия	Масса	Масштаб
Р	16,29	

Лист — Листов 1

ЛЕНАЗРОПРОЕКТ г. Ленинград

Нормоконтролер /Овчинников С.А./

Формат А4

Арх. № 13834/5

Альбом V

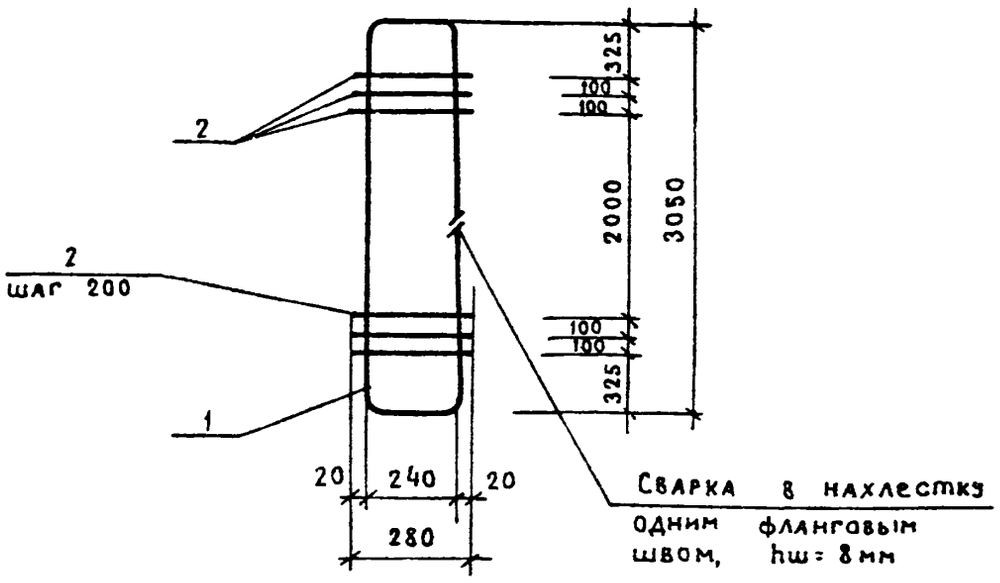

Формат	Зона	Поз.	Обозначение	Наименование	Кол.	Примечание
				Детали		
				⌀ 20 А III ГОСТ 5781 –82		
Б.ч		1	КЖИ –Кр 25	ℓ = 6580	1	16,23 кг
				⌀ 10 А I ГОСТ 5781 –82		
Б.ч		2	то же	ℓ = 280	15	0,17 кг

Арматурный каркас изготовлять при помощи контактной точечной электросварки в соответствии с требованиями ГОСТ 14098-68 и СН 393-78

Привязан

Инв. №

Взам. инв. № | Подпись и дата | Инв. № подл.

Т.П. 503-1-32.85

КЖИ – Кр 25

Гл. инж. пр	Стрелецкая		07.83
Нач. отд.	Климов		07.83
Гл. конст.	Григорьяни		07.83
Рук. гр	Матвеева		07.83
Ст. инж.	Кудрявцева		07.83
Инженер	Ахрапотков		07.83
Проверил	Кудрявцева		07.83

Плоский каркас Кр 25

Стадия	Масса	Масштаб
Р	18,78	

Лист — Листов 1

ЛЕНАЗРОПРОЕКТ г. Ленинград

Нормоконтролер /Овчинников С.А./

Формат А4

Альбом V

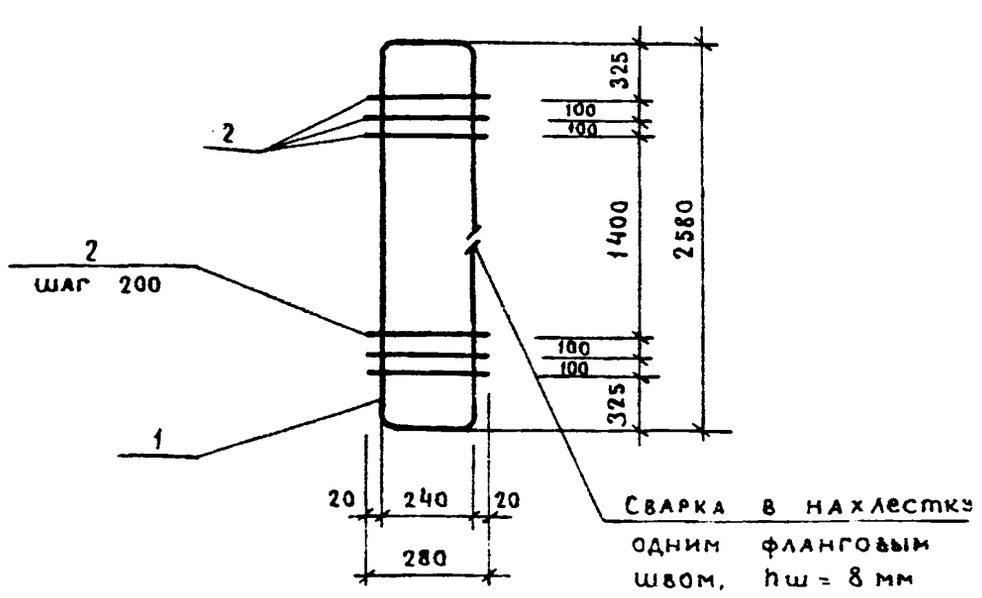

Формат	Зона	Поз.	Обозначение	Наименование	Кол.	Примечание
				Детали		
				⌀ 20 А III ГОСТ 5781 –82		
Б.ч		1	КЖИ –Кр 24	ℓ = 5540	1	13,66 кг
				⌀ 10 А I ГОСТ 5781 –82		
Б.ч		2	то же	ℓ = 280	12	0,17 кг

Арматурный каркас изготовлять при помощи контактной точечной электросварки в соответствии с требованиями ГОСТ 14098-68 и СН 393-78

Привязан:

Инв. №

Взам. инв. № | Подпись и дата | Инв. № подл.

Т.П. 503-1-32.85

КЖИ – Кр 24

Гл. инж. пр	Стрелецкая		07.83
Нач. отд.	Климов		07.83
Гл. конст.	Григорьяни		07.83
Рук. гр	Матвеева		07.83
Ст. инж.	Кудрявцева		07.83
Инженер	Ахрапотков		07.83
Проверил	Кудрявцева		07.83

Плоский каркас Кр 24

Стадия	Масса	Масштаб
Р	15,70	

Лист — Листов 1

ЛЕНАЗРОПРОЕКТ г. Ленинград

Нормоконтролер /Овчинников С.А./

Формат А4

Альбом V

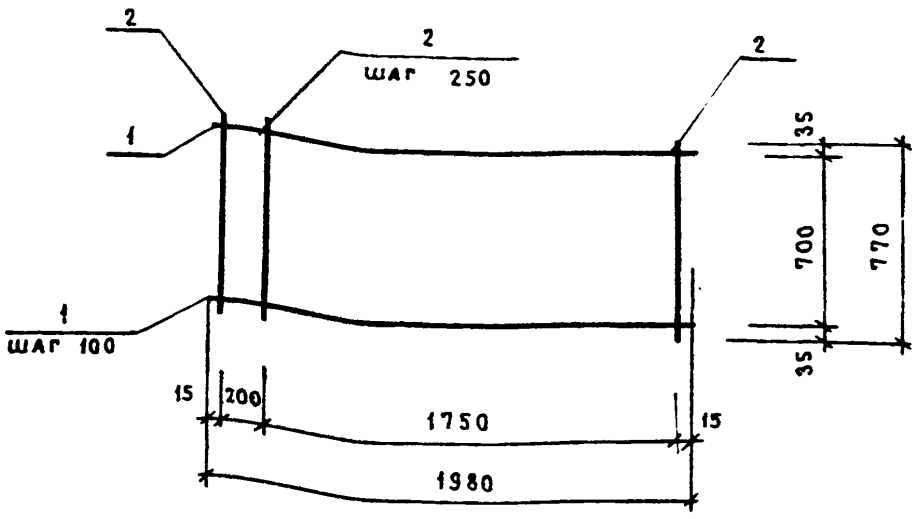

Формат	Зона	Поз.	Обозначение	Наименование	Кол.	Примечание
				Детали		
Б.ч		1	КЖИ—С23	⌀8А III ГОСТ 5781—82, ℓ= 1980	8	0,8 кг
Б.ч		2	то же	⌀6А I ГОСТ 5781—82, ℓ= 770	9	0,2 кг

Арматурную сетку изготовлять при помощи контактной точечной электросварки в соответствии с требованиями ГОСТ 14098-68 и СН393-78

Привязан

Инв.№:

Гл.инж.пр	Стрелецкая		03.87
Нач.отд.	Климов		07.83
Гл.конст.	Григорьяни		07.83
Рук.гр.	Матвеева		07.83
Ст.инж.	Кудрявцева		07.83
Инженер	Ахрапотков		07.83
Проверил	Кудрявцева		07.83

Т.П.503-1-32.85 КЖИ – С23

Сетка арматурная С23

Стадия	Масса	Масштаб
Р	8,2	Б.м

Лист — Листов 1

ЛЕНАЗРОПРОЕКТ г. Ленинград

Нормоконтролер /Овчинников С.А/ Формат А4

Арх.№ 13834/5

Альбом V

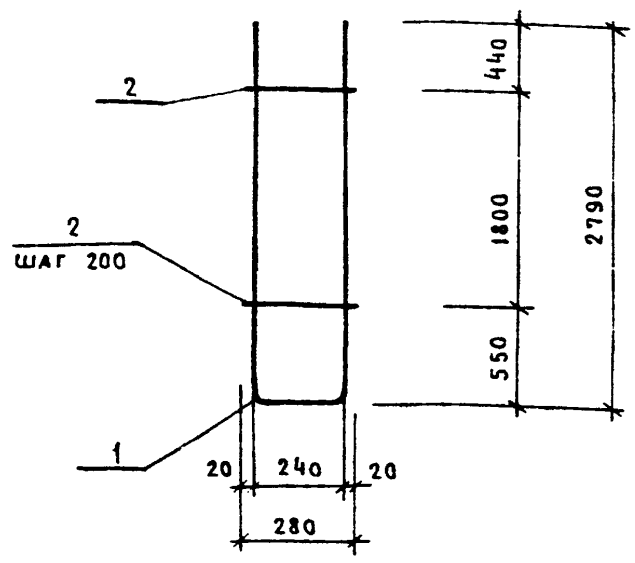

Формат	Зона	Поз.	Обозначение	Наименование	Кол.	Примечание
				Детали		
				⌀18А III ГОСТ 5781—82		
Б.ч		1	КЖИ—КР28	ℓ= 5820	1	10,28 кг
				⌀8А I ГОСТ 5781—82		
Б.ч		2	то же	ℓ= 280	10	0,09 кг

Арматурный каркас изготовлять при помощи контактной точечной электросварки в соответствии с требованиями ГОСТ 14098-68 и СН 393—78

Привязан

Инв.№:

Гл.инж.пр	Стрелецкая		02.87
Нач.отд.	Климов		07.83
Гл.конст.	Григорьяни		07.83
Рук.гр.	Матвеева		07.83
Ст.инж.	Кудрявцева		07.83
Инженер	Ахрапотков		07.83
Проверил	Кудрявцева		07.83

Т.П.503-1-32.85 КЖИ—КР28

Каркас плоский КР28

Стадия	Масса	Масштаб
Р	11,40	Б.м.

Лист — Листов 1

ЛЕНАЗРОПРОЕКТ г. Ленинград

Нормоконтролер /Овчинников С.А/ Формат А4

Арх.№ 13834/5

Альбом V

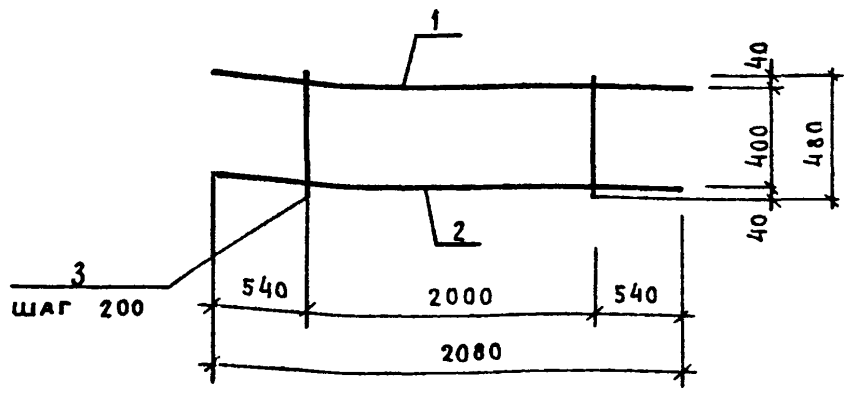

Формат	Зона	Поз.	Обозначение	Наименование	Кол.	Примечание
				Детали		
				⌀16А III ГОСТ 5781—82		
Б.ч		1	КЖИ—КР26	ℓ= 1080	1	1,71 кг
				⌀10А I ГОСТ 5781—82		
Б.ч		2	то же	ℓ= 1080	1	0,6 кг
				⌀8А I ГОСТ 5781—82		
Б.ч		3	»	ℓ= 480	11	0,2 кг

Арматурный каркас изготовлять при помощи контактной точечной электросварки в соответствии с требованиями ГОСТ 14098—68 и СН393—78

Привязан

Инв.№:

Гл.инж.пр	Стрелецкая		02.87
Нач.отд.	Климов		07.83
Гл.конст.	Григорьяни		07.83
Рук.гр.	Матвеева		07.83
Ст.инж.	Кудрявцева		07.83
Инженер	Ахрапотков		07.83
Проверил	Кудрявцева		07.83

Т.П.503-1-32.85 КЖИ—КР26

Каркас плоский КР26

Стадия	Масса	Масштаб
Р	4,51	Б.м.

Лист — Листов 1

ЛЕНАЗРОПРОЕКТ г. Ленинград

Нормоконтролер /Овчинников С.А/ Формат А4

Альбом V

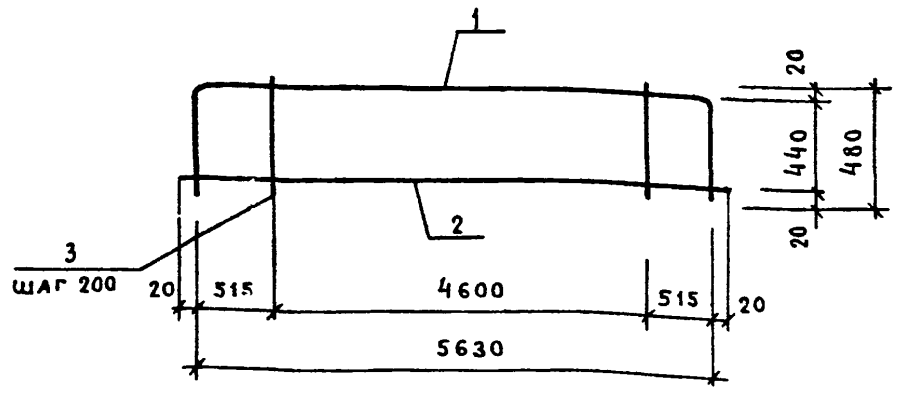

Формат	Зона	Поз.	Обозначение	Наименование	Кол.	Примечание
				Детали		
				⌀16А III ГОСТ 5781—82		
Б.ч		1	КЖИ—КР27	ℓ= 6500	1	10,27 кг
Б.ч		2	то же	ℓ= 5670	1	8,96 кг
				⌀8А I ГОСТ 5781—82		
Б.ч		3	»	ℓ= 480	24	0,2 кг

Арматурный каркас изготовлять при помощи контактной точечной электросварки в соответствии ГОСТ 14098—68 и СН 393—78

Привязан

Инв.№:

Гл.инж.пр	Стрелецкая		02.87
Нач.отд.	Климов		07.83
Гл.конст.	Григорьяни		07.83
Рук.гр.	Матвеева		07.83
Ст.инж.	Кудрявцева		07.83
Инженер	Ахрапотков		07.83
Проверил	Кудрявцева		07.83

Т.П.503-1-32.85 КЖИ—КР27

Каркас плоский КР27

Стадия	Масса	Масштаб
Р	24,03	

Лист — Листов 1

ЛЕНАЗРОПРОЕКТ г. Ленинград

Нормоконтролер /Овчинников С.А/ Формат А4

Инв.№ подл. | Подпись и дата | Взам.инв.№

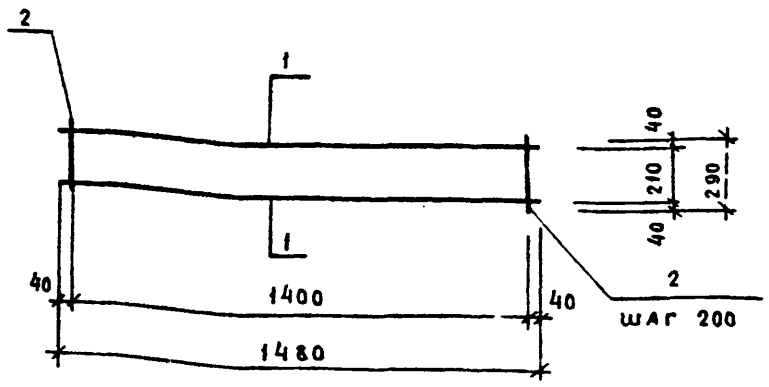

Арматурный каркас изготовлять при помощи контактной точечной электросварки в соответствии с требованиями ГОСТ 14098 — 68 и СН 393 — 78.

Формат	Зона	Поз.	Обозначение	Наименование	Кол.	Примечание
				Детали		
Б.ч.		1	КЖИ-КР 29	⌀12А III ГОСТ 5781-82 ℓ= 1480	2	1,31 кг
Б.ч		2	то же	⌀10А I ГОСТ 5781-82 ℓ= 290	8	0,18 кг

Привязан

Инв. №:

Инв. № подл. | Подпись и дата | Взам. инв. №

Гл.инж.пр.	Стрелецкая		07.83
Нач.отд.	Климов		07.83
Гл.конст.	Григорьяни		07.83
Рук.гр.	Матвеева		07.83
Ст.инж.	Кудрявцева		07.83
Инженер	Ахрапотков		07.83
Проверил	Кудрявцева		07.83

Т.П.503-1-32.85 КЖИ-КР 29

Каркас плоский КР 29

Стадия	Масса	Масштаб
Р	4,06	

Лист — | Листов 1

ЛЕНАЗРОПРОЕКТ г. Ленинград

Нормоконтролер /Овчинников С.А/ Формат А4

Арх. № 13834/5

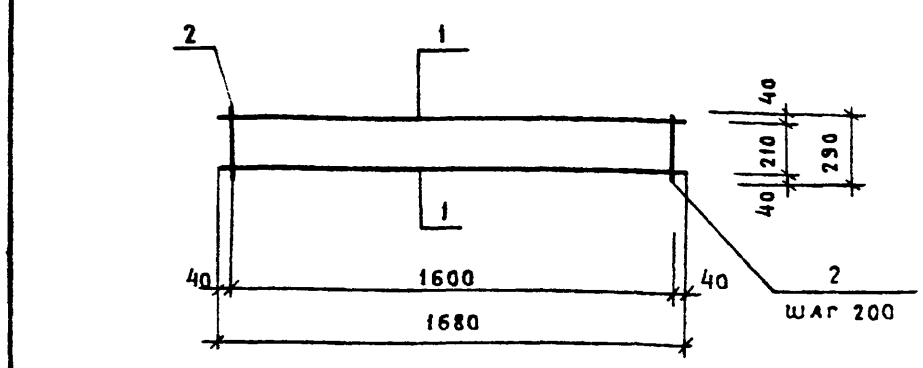

Арматурный каркас изготовлять при помощи контактной точечной электросварки в соответствии с требованиями ГОСТ 14098 — 68 и СН 393 — 78

Формат	Зона	Поз.	Обозначение	Наименование	Кол.	Примечание
				Детали		
Б.ч.		1	КЖИ-КР 30	⌀12А III ГОСТ 5781-82 ℓ= 1680	2	1,49 кг
Б.ч		2	то же	⌀10А I ГОСТ 5781-82 ℓ=290	9	0,18 кг

Привязан

Инв. №:

Инв. № подл. | Подпись и дата | Взам. инв. №

Гл.инж.пр.	Стрелецкая		07.83
Нач.отд.	Климов		07.83
Гл.кон.отд.	Григорьяни		07.83
Рук.гр.	Матвеева		07.83
Ст.инж.	Кудрявцева		07.83
Инженер	Ахрапотков		07.83
Проверил	Кудрявцева		07.83

Т.П.503-1-32.85 КЖИ — КР 30

Каркас плоский КР 30

Стадия	Масса	Масштаб
Р	4,60	

Лист — | Листов 1

ЛЕНАЗРОПРОЕКТ г. Ленинград

Нормоконтролер /Овчинников С.А/ Формат А4

Арх. № 13834/5

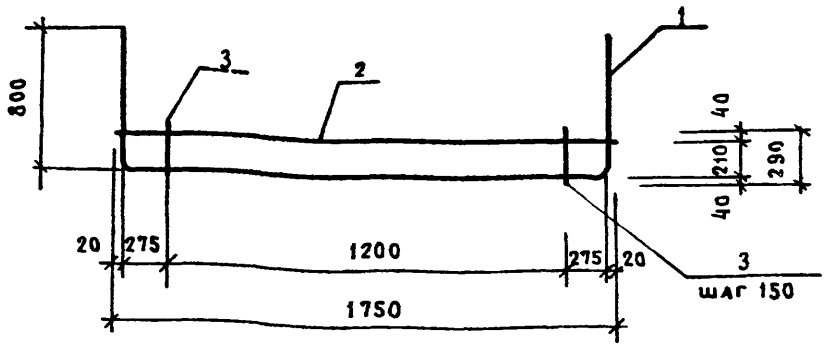

Арматурный каркас изготовлять при помощи контактной точечной электросварки в соответствии с требованиями ГОСТ 14098 — 68 и СН 393 — 78.

Формат	Зона	Поз.	Обозначение	Наименование	Кол.	Примечание
				Детали		
				⌀12А III ГОСТ 5781 -82		
Б.ч		1	КЖИ-КР 31	ℓ= 3550	1	3,15 кг
Б.ч		2	то же	ℓ= 1790	1	1,58 кг
Б.ч		3		⌀10А I ГОСТ 5781-82 ℓ= 290	9	0,18 кг

Привязан

Инв. №:

Инв. № подл. | Подпись и дата | Взам. инв. №

Гл.инж.пр.	Стрелецкая		07.83
Нач.отд.	Климов		07.83
Гл.конст	Григорьяни		07.83
Рук.гр.	Матвеева		07.83
Ст.инж.	Кудрявцева		07.83
Инженер	Ахрапотков		07.83
Проверил	Кудрявцева		07.83

Т.П.503-1-32.85 КЖИ — КР 31

Каркас плоский КР 31

Стадия	Масса	Масштаб
Р	6,35	

Лист — | Листов 1

ЛЕНАЗРОПРОЕКТ г. Ленинград

Нормоконтролер /Овчинников С.А/ Формат А4

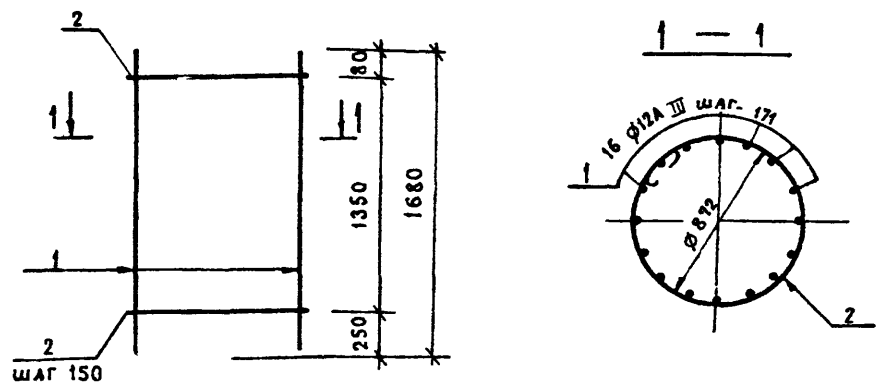

Арматурный каркас изготовлять при помощи контактной точечной электросварки в соответствии с требованиями ГОСТ 14098 — 68 и СН 393 — 78.

Формат	Зона	Поз.	Обозначение	Наименование	Кол.	Примечание
				Детали		
Б.ч		1	КЖИ-КР 32	⌀12А III ГОСТ 5781-82 ℓ= 1680	16	1,47 кг
Б.ч		2	то же	⌀8А I ГОСТ 5781-82 ℓ= 2980	10	1,19 кг

Привязан

Инв. №:

Инв. № подл. | Подпись и дата | Взам. инв. №

Гл.инж.пр.	Стрелецкая		07.83
Нач.отд.	Климов		07.83
Гл.конст	Григорьяни		07.83
Рук.гр.	Матвеева		07.83
Ст.инж.	Кудрявцева		07.83
Инженер	Ахрапотков		07.83
Проверил	Кудрявцева		07.83

Т.П.503-1-32.85 КЖИ — КР 32

Каркас плоский КР 32

Стадия	Масса	Масштаб
Р	35,42	

Лист — | Листов 1

ЛЕНАЗРОПРОЕКТ г. Ленинград

Нормоконтролер /Овчинников С.А/ Формат А4

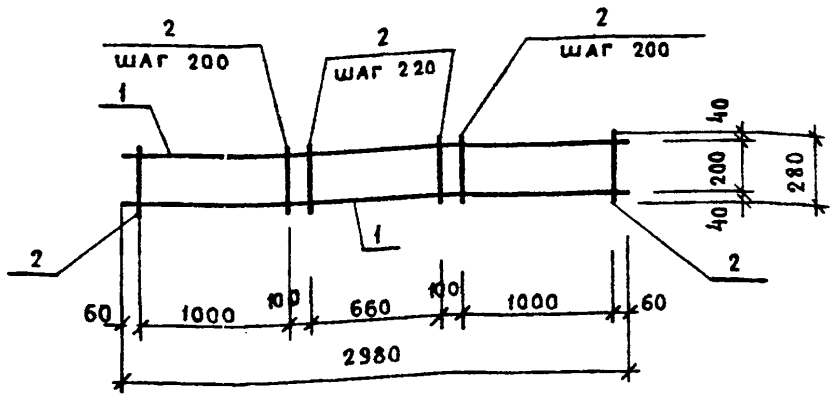

Арматурный каркас изготовлять при помощи контактной точечной электросварки в соответствии с требованиями ГОСТ 14098–68 и СН 393–78

Формат	Зона	Поз.	Обозначение	Наименование	Кол.	Примечание
				Детали		
Б.Ч		1	КЖИ-КР 33	⌀12А III ГОСТ 5781–82 ℓ= 2980	2	2,63 кг
Б.Ч		2	то же	⌀8А I ГОСТ 5781–82 ℓ= 280	16	0,11 кг

Привязан

Инв. №:

Инв.№ подл. | Подпись и дата | Взам. инв.№

Гл.инж.пр	Стрелецкая		07.83
Нач.отд	Климов		07.83
Гл.конст	Григорьяни		07.83
Рук.гр.	Матвеева		07.83
Ст.инж.	Кудрявцева		07.83
Инженер	Ахрапотков		07.83
Проверил	Кудрявцева		07.83

Т.П.503-1-32.85 КЖИ – КР 33

Каркас плоский КР 33

Стадия	Масса	Масштаб
Р	7,02	

Лист – Листов 1

ЛЕНАЭРОПРОЕКТ г. Ленинград

Нормоконтролер Овчинников С.А. Формат А4

Арх. № 13834-5

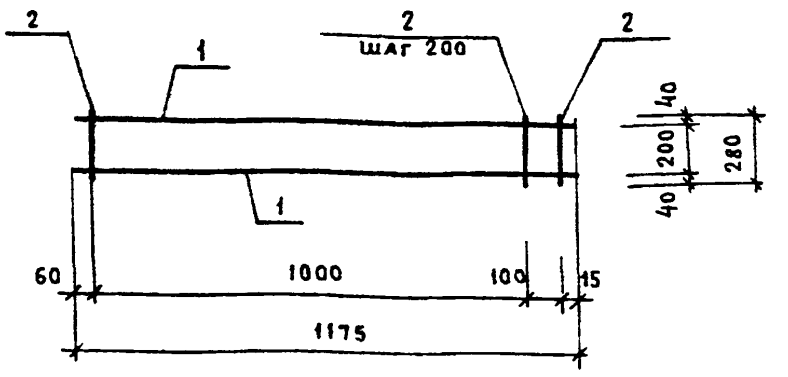

Арматурный каркас изготовлять при помощи контактной точечной электросварки в соответствии с требованиями ГОСТ 14098–68 и СН 393–78

Формат	Зона	Поз.	Обозначение	Наименование	Кол.	Примечание
				Детали		
Б.Ч		1	КЖИ–КР 34	⌀12А III ГОСТ 5781–82 ℓ= 1175	2	1,04 кг
Б.Ч		2	то же	⌀8А I ГОСТ 5781–82 ℓ= 280	7	0,11 кг

Привязан

Инв.№

Инв.№ подл. | Подпись и дата | Взам. инв.№

Гл.инж.пр	Стрелецкая		07.83
Нач.отд	Климов		07.83
Гл.конст	Григорьяни		07.83
Рук.гр.	Матвеева		07.83
Ст.инж.	Кудрявцева		07.83
Инженер	Ахрапотков		07.83
Проверил	Кудрявцева		07.83

Т.П.503-1-32.85 КЖИ –Кр 34

Каркас плоский КР 34

Стадия	Масса	Масштаб
Р	2,85	

Лист – Листов 1

ЛЕНАЭРОПРОЕКТ г. Ленинград

Нормоконтролер Овчинников С.А. Формат А4

Арх. № 13834-5

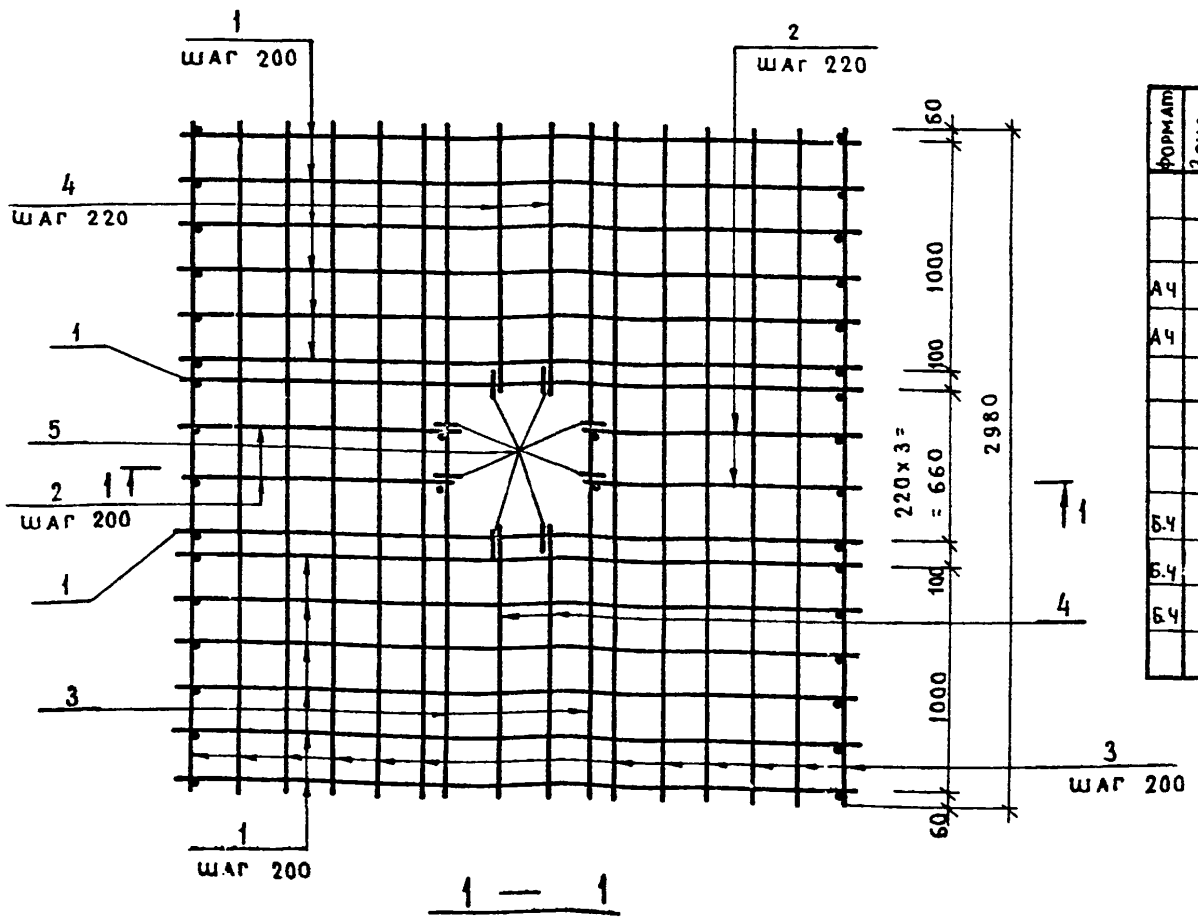

Формат	Зона	Поз.	Обозначение	Наименование	Кол.	Примечание
				Сборочные единицы		
				Каркас плоский		
А4		1	КЖИ–КР 33	КР 33	14	
А4		2	КЖИ –КР 34	КР 34	4	
				Детали		
				⌀12А III ГОСТ 5781-82		
Б.Ч		3	КЖИ–КПЧ	ℓ= 2980	26	2,63 кг
Б.Ч		4	то же	ℓ= 1175	8	1,04 кг
Б.Ч		5	"	⌀8А I ГОСТ 5781-82 ℓ= 270	8	0,11 кг

Ведомость деталей

Поз.	Эскиз
5	170; 50; 50

Привязан

Инв. №

Гл.инж.пр	Стрелецкая		07.83
Нач.отд	Климов		07.83
Гл.конст	Григорьяни		07.83
Рук.гр.	Матвеева		07.83
Ст.инж.	Кудрявцева		07.83
Инженер	Ахрапотков		07.83
Проверил	Кудрявцева		07.83

Т.П.503-1-32.85 КЖИ – КП4

Каркас пространственный КП4

Стадия	Масса	Масштаб
Р	187,26	

Лист – Листов 1

ЛЕНАЭРОПРОЕКТ г. Ленинград

Нормоконтролер Овчинников С.А. Формат А3

Альбом V

МН1

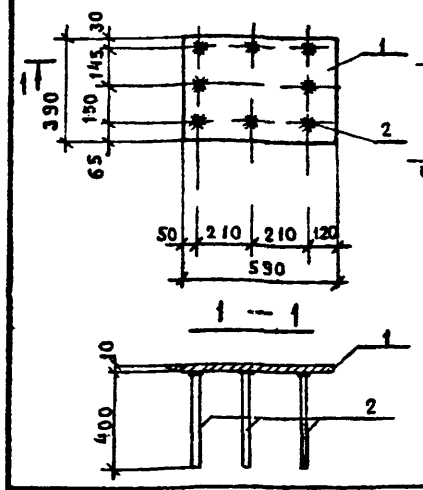

МН2

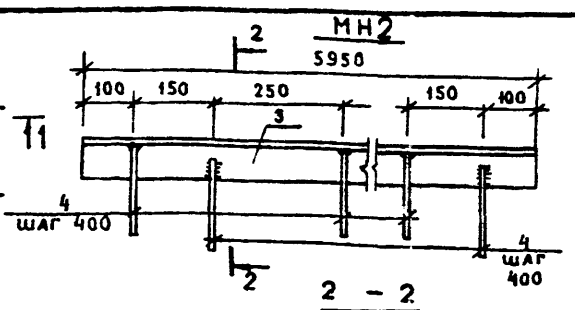

Формат	Зона	Поз.	Обозначение	Наименование	Кол.	Примечание
				МН1		
				Детали		
Б.ч		1	КЖИ-МН1, МН2	-390×10 ГОСТ 19903-74 *ℓ=590	1	18,10 кг
Б.ч		2	то же	⌀16А III ГОСТ 5781-82 ℓ=400	8	0,63 кг
				МН2		
				Детали		
Б.ч		3	КЖИ-МН1, МН2	L 75×5 ГОСТ 8509-72 *ℓ=5950	1	34,51 кг
Б.ч		4	то же	⌀10А II ГОСТ 5781-82 ℓ=350	30	0,21 кг

Обозначение	Марка	Масса кг	Привязан:
КЖИ—МН1, МН2	МН1	23,14	
то же	МН2	40,81	Инв. №

Взам. инв. № | Подпись и дата | Инв. № подл.

Т.П.503-1-32.85 КЖИ—МН1, МН2

Гл.инж.пр	Стрелецкая		
Нач.отд.	Климов		07.85
Гл.конст	Григорьяни		07.85
Рук.гр.	Матвеева		07.85
Ст.инж.	Миронова		07.85
Проверил	Матвеева		07.85

Изделие закладное МН1, МН2

Стадия	Масса	Масштаб
Р	См. табл.	

Лист — Листов 1

18 кп

ЛЕНАЗРОПРОЕКТ г. Ленинград

Нормоконтролер Овчинников С.А

Формат А4

Арх. № 13834/5

Альбом V

МН5

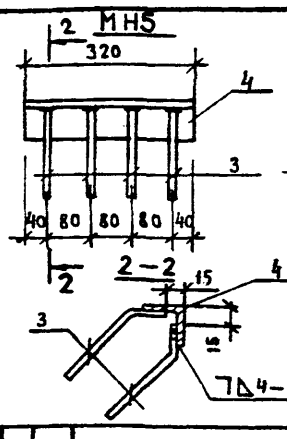

МН4

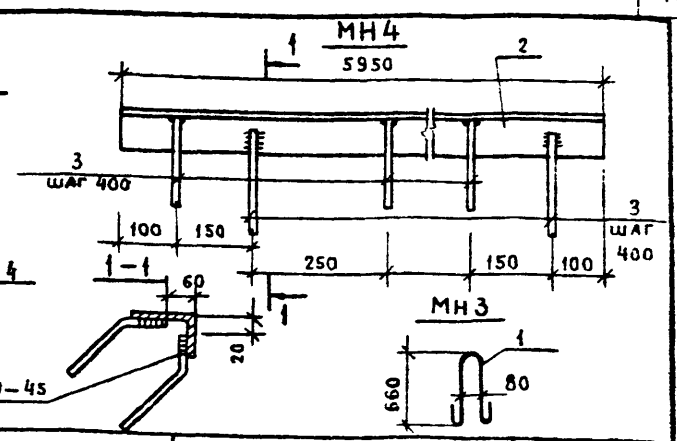

МН3

Формат	Зона	Поз.	Обозначение	Наименование	Кол.	Примечание
				МН3		
				Детали		
Б.ч		1	КЖИ-МН3 ÷ МН5	⌀16А I ГОСТ 5781-82 ℓ=1500	1	2,37 кг
				МН4		
				Детали		
Б.ч		2	КЖИ-МН3 ÷ МН5	L 125×80×7 ГОСТ 8510-72 *ℓ=5950	1	65,45 кг
Б.ч		3	то же	⌀10А II ГОСТ 5781-82 ℓ=350	30	0,21 кг
				МН5		
				Детали		
Б.ч		3	КЖИ-МН3 ÷ МН5	⌀10А II ГОСТ 5781-82 ℓ=350	8	0,21 кг
Б.ч		4	то же	L 75×5 ГОСТ 8509-72 *ℓ=320	1	1,86 кг

Обозначение	Марка	Масса кг	Привязан:
КЖИ—МН3÷МН5	МН3	2,37	
то же	МН4	71,75	
	МН5	3,54	Инв. №

Взам. инв. № | Подпись и дата | Инв. № подл.

Т.П.503-1-32.85 КЖИ—МН3 ÷ МН5

Гл.инж.пр	Стрелецкая		07.85
Нач.отд.	Климов		07.85
Гл.конст	Григорьяни		07.85
Рук.гр.	Матвеева		07.85
Ст.инж.	Миронова		07.85
Провефил	Матвеева		07.85

Изделие закладное МН3 ÷ МН5

Стадия	Масса	Масштаб
Р	См. табл.	

Лист — Листов 1

18 кп

ЛЕНАЗРОПРОЕКТ г. Ленинград

Нормоконтролер Овчинников С.А

Формат А4

Арх. № 13834/5

Альбом V

МН6

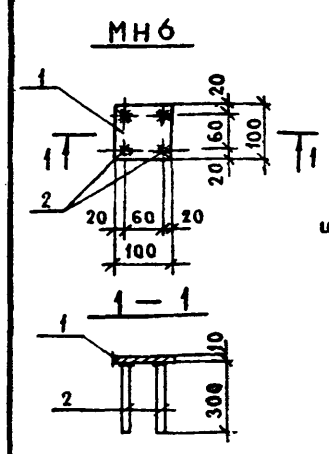

МН7

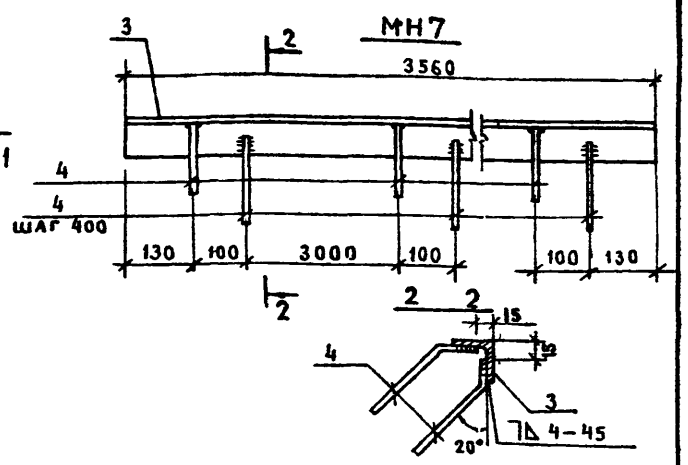

Формат	Зона	Поз.	Обозначение	Наименование	Кол.	Примечание
				МН6		
				Детали		
Б.ч		1	КЖИ-МН6, МН7	-100×10 ГОСТ 103-76 ℓ=100	1	0,80 кг
Б.ч		2	то же	⌀10А II ГОСТ 5781-82 ℓ=300	4	0,20 кг
				МН7		
				Детали		
Б.ч		3	КЖИ-МН6, МН7	L 75×5 ГОСТ 8509-72 *ℓ=3560	1	20,60 кг
Б.ч		4	то же	⌀10А II ГОСТ 5781-82 ℓ=350	18	0,22 кг

Обозначение	Марка	Масса кг	Привязан:
КЖИ-МН6, МН7	МН6	1,60	
то же	МН7	24,56	Инв. №

Взам. инв. № | Подпись и дата | Инв. № подл.

Т.П.503-1-32.85 КЖИ—МН6, МН7

Гл.инж.пр	Стрелецкая		07.85
Нач.отд.	Климов		07.85
Гл.конст	Григорьяни		07.85
Рук.гр.	Матвеева		07.85
Ст.инж.	Миронова		07.85
Проверил	Матвеева		07.85

Изделие закладное МН6, МН7

Стадия	Масса	Масштаб
Р	См. табл.	

Лист — Листов 1

18 кп

ЛЕНАЗРОПРОЕКТ г. Ленинград

Нормоконтролер Овчинников С.А

Формат А4

Альбом V

МН24

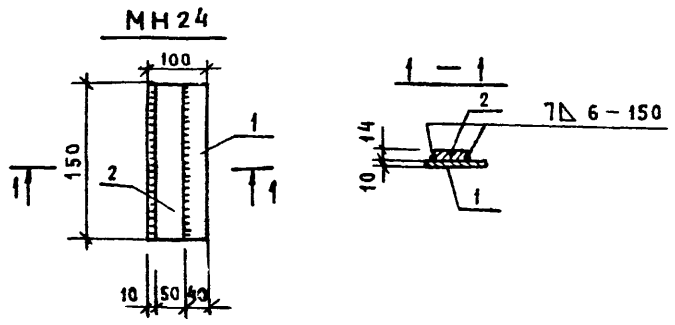

1. Изделие закладное изготовлять в соответствии с требованиями ГОСТ 10972-75.
2. Нахлесточные сварные соединения производить ручной дуговой сваркой фланговым швами.
3. Сварку производить электродом Э42 ГОСТ 9467-75.

Формат	Зона	Поз.	Обозначение	Наименование	Кол.	Примечание
				МН24		
				Детали		
Б.ч		1	КЖИ—МН24, МН25	-100×10 ГОСТ 103-76 ℓ=150	1	1,180 кг
Б.ч		2	то же	-50×14 то же ℓ=150	1	0,830 кг
				МН25		
				Детали		
Б.ч		3	КЖИ—МН24, МН25	Тр. ⌀ 1 1/2" ГОСТ 3262-75 *ℓ=400	1	1,500 кг

Обозначение	Марка	Масса кг	Привязан:
КЖИ-МН24, МН25	МН24	2,01	
то же	МН25	1,50	Инв. №

Взам. инв. № | Подпись и дата | Инв. № подл.

Т.П.503-1-32.85 КЖИ—МН24, МН25

Гл.инж.пр	Стрелецкая		07.85
Нач.отд.	Климов		07.85
Гл.конст	Григорьяни		07.85
Рук.гр.	Матвеева		07.85
Ст.инж.	Миронова		07.85
Проверил	Матвеева		07.85

Изделие закладное МН24, МН25

Стадия	Масса	Масштаб
Р	См. табл.	

Лист — Листов 1

18 кп

ЛЕНАЗРОПРОЕКТ г. Ленинград

Нормоконтролер Овчинников С.А

Формат А4

Альбом V

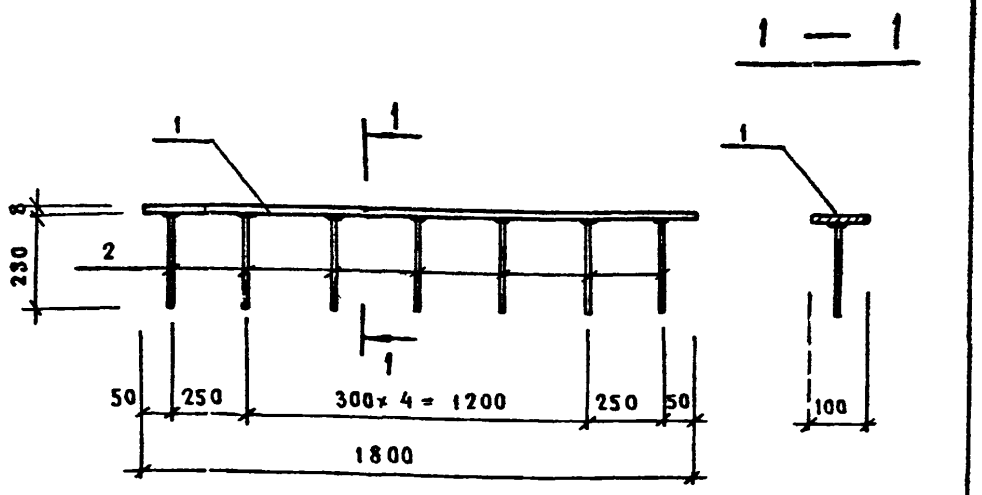

1. Изделие закладное изготовлять в соответствии с требованиями ГОСТ 10922–75.
2. Сварные соединения анкеров втавр производить ручной дуговой сваркой под слоем флюса.
3. Сварку производить электродами Э42 по ГОСТ 9467–75.

Формат	Зона	Поз.	Обозначение	Наименование	Кол.	Примечание. Масса, кг
				Детали		
Б.Ч		1	КЖИ – Мн 9	–100×8 ГОСТ 103–76 ℓ = 1800	1	11,30
Б.Ч		2	то же	⌀12АII ГОСТ 5781–82, ℓ = 230	7	0,20

Привязан:

Инв. №

Т.П.503-1-32.85 КЖИ – Мн 9

Гл.инж. пр.	Стрелецкая		
Нач. отд.	Климова		07.85
Гл. конст.	Григорьяни		07.85
Рук. гр.	Матвеева		07.85
Инженер	Кост		07.83
Проверил	Матвеева		07.83

Изделие закладное Мн 9

Стадия	Масса	Масштаб
Р	12,70	1:20
Лист —	Листов 1	

18 кп

ЛЕНАЗРОПРОЕКТ г. Ленинград

Нормоконтролер /Овчинников С.А/ Формат А4

Арх. № 13831/5

Альбом V

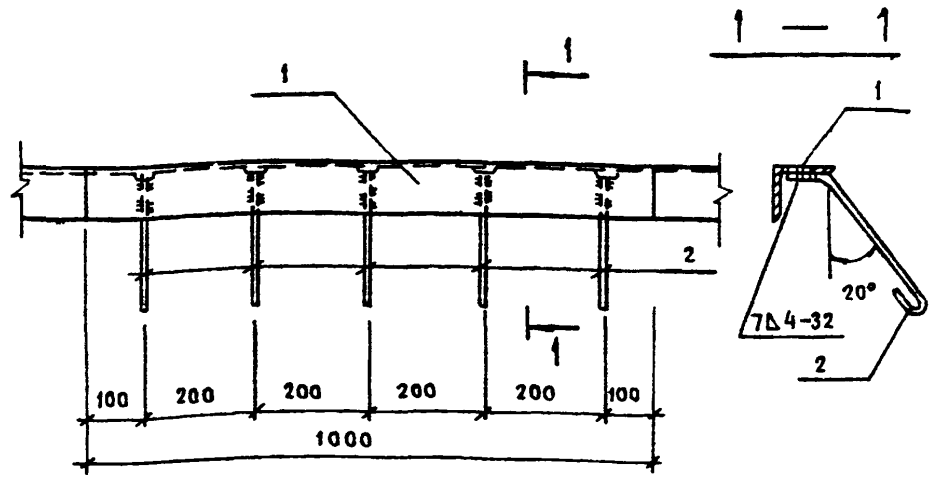

1. Изделие закладное изготовлять в соответствии с требованиями ГОСТ 10922–75.
2. Сварные соединения анкеров производить ручной дуговой сваркой фланговыми швами.
3. Сварку производить электродом Э42 по ГОСТ 9467–75.

Формат	Зона	Поз.	Обозначение	Наименование	Кол.	Примечание. Масса, кг
				Детали		
Б.Ч		1	КЖИ – МН 10	L 50×5 ГОСТ 8509-72* ℓ = 1000	1	3,77
Б.Ч		2	то же	⌀6АI ГОСТ 5781–82 ℓ = 280	5	0,06

Привязан:

Инв. №

Т.П. 503-1-32.85 КЖИ – МН 10

Гл.инж.пр.	Стрелецкая		
Нач. отд.	Климов		07.85
Гл. конст.	Григорьяни		07.85
Рук. гр.	Матвеева		11.83
Инженер	Кост		07.83
Проверил	Матвеева		11.83

Изделие закладное Мн 10

Стадия	Масса	Масштаб
Р	4,07	1:20
Лист —	Листов 1	

18 кп

ЛЕНАЗРОПРОЕКТ г. Ленинград

Нормоконтролер /Овчинников С.А/ Формат А4

Арх. № 13834/5

Альбом V

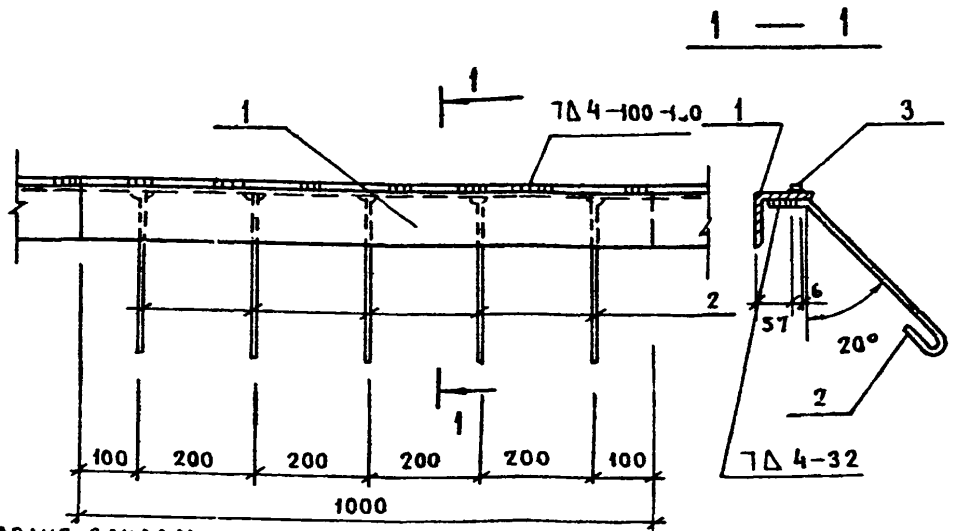

1. Изделие закладное изготовлять в соответствии с требованиями ГОСТ 10922–75.
2. Сварные соединения анкеров производить ручной дуговой сваркой фланговыми швами электродами Э42 по ГОСТ 9467–75.

Формат	Зона	Поз.	Обозначение	Наименование	Кол.	Примечание. Масса, кг
				Детали		
Б.Ч		1	КЖИ–Мн 12	L 63×6 ГОСТ 8509-72* ℓ = 1000	1	5,72
Б.Ч		2	то же	⌀6АI ГОСТ 5781–82 ℓ = 280	5	0,06
Б.Ч		3	"	▱ 6 ГОСТ 2591–71* ℓ = 1000	1	0,28

Привязан:

Инв. №

Т.П.503-1-32.85 КЖИ – Мн 12

Гл.инж.пр.	Стрелецкая		
Нач. отд.	Климов		
Гл. конст.	Григорьяни		07.85
Рук. гр.	Матвеева		07.85
Инженер	Кост		03.87
Проверил	Матвеева		07.87

Изделие закладное Мн 12

Стадия	Масса	Масштаб
Р	6,30	1:20
Лист —	Листов 1	

18 кп

ЛЕНАЗРОПРОЕКТ г. Ленинград

Нормоконтролер /Овчинников С.А/ Формат А4

Альбом V

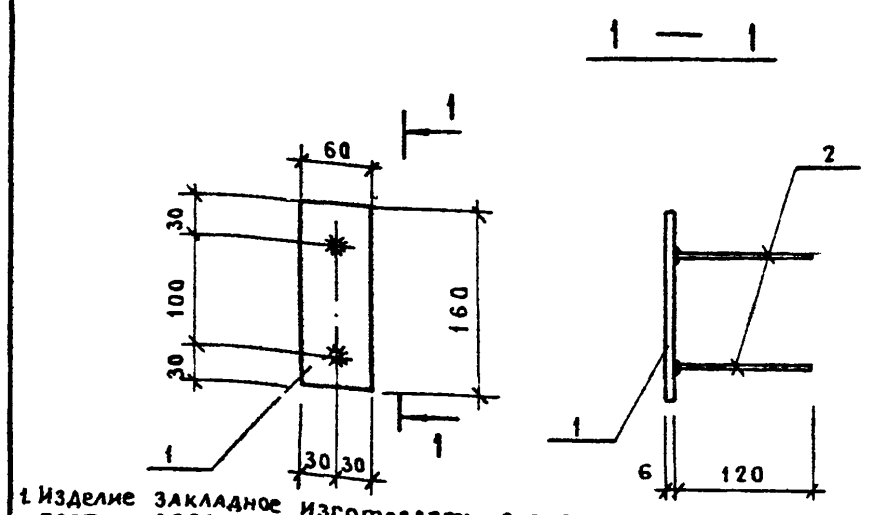

1. Изделие закладное изготовлять в соответствии с требованиями ГОСТ 10928-75.
2. Сварные соединения анкеров втавр производить ручной дуговой сваркой под слоем флюса.
3. Сварку производить электродом Э42 по ГОСТ 9467-75.

Формат	Зона	Поз.	Обозначение	Наименование	Кол.	Примечание. Масса, кг
				Детали		
Б.Ч		1	КЖИ – Мн 13	–60×6 ГОСТ 103–76, ℓ = 160	1	0,45
Б.Ч		2	то же	⌀10АII ГОСТ 5781–82 ℓ = 120	2	0,07

Привязан:

Инв. №

Т.П. 503-1-32.85 КЖИ – Мн 13

Гл.инж.пр.	Стрелецкая		
Нач. отд.	Климов		
Гл. конст.	Григорьяни		
Рук. гр.	Матвеева		
Инженер	Кост		
Проверил	Матвеева		

Изделие закладное Мн 13

Стадия	Масса	Масштаб
Р	0,59	1:20
Лист —	Листов 1	

18 кп

ЛЕНАЗРОПРОЕКТ г. Ленинград

Нормоконтролер /Овчинников С.А/ Формат А4

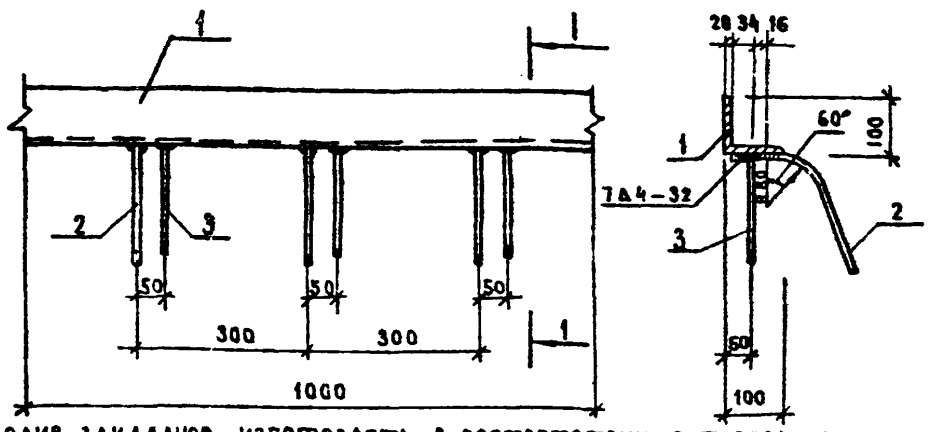

1. Изделие закладное изготовлять в соответствии с требованиями ГОСТ 10922-75.
2. Сварные соединения анкеров втавр, производить ручной дуговой сваркой под слоем флюса; нахлесточные - ручной дуговой сваркой фланговыми швами.
3. Сварку производить электродами Э42А ГОСТ 9467-75

Формат	Зона	Поз.	Обозначение	Наименование	Кол.	Примечание
				Детали		
Б.ч		1	КЖИ – МН 15	∟100×10 ГОСТ 8509-72* ℓ=1000	1	15,1 кг
Б.ч		2	то же	⌀8А III ГОСТ 5781-82 ℓ=300	3	0,12 кг
Б.ч		3	»	⌀8А III ГОСТ 5781-82 ℓ=200	3	0,08 кг

Привязан:

Инв. №

Гл. инж. пр	Стрелецкая		07.83
Нач. отд.	Климов		07.83
Гл. конст.	Григорьяни		07.83
Рук. гр.	Матвеева		07.83
Инженер	Карпова		07.83
Проверил	Матвеева		07.83

Нормоконтролер Овчинников С.А

Т.П. 503-1-32.85 КЖИ – МН 15

Изделие закладное МН-15

Стадия	Масса	Масштаб
Р	15.70	
Лист —	Листов 1	

18 кп

ЛЕНАЗРОПРОЕКТ г. Ленинград

Формат А4

Арх. № 13834/5

МН-18, МН-19

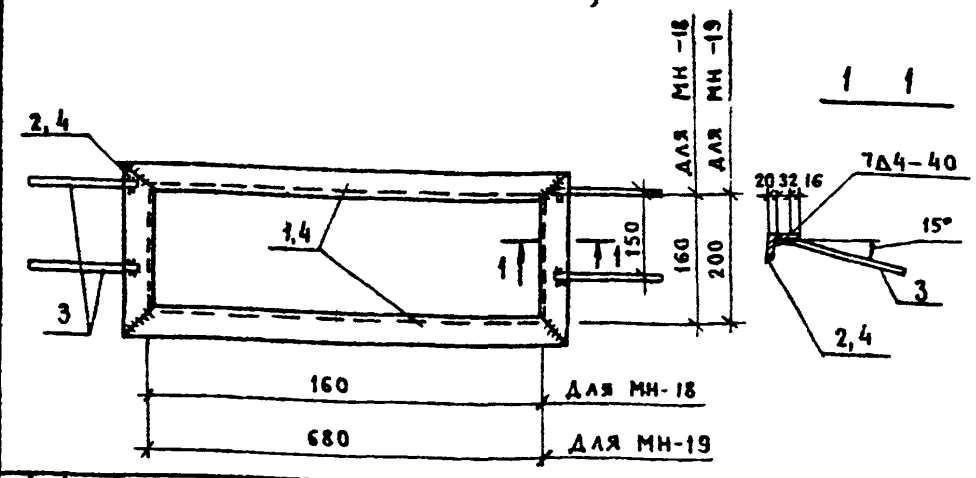

Формат	Зона	Поз.	Обозначение	Наименование	Кол.	Примечание
				МН-19		
				Детали		
Б.ч		1	КЖИ – МН 18, МН 19	∟50×5 ГОСТ 8509-72* ℓ=780	2	2,94 кг
Б.ч		2	то же	∟50×5 ГОСТ 8509-72* ℓ=300	2	1,13 кг
Б.ч		3	»	⌀8А III ГОСТ 5781-82 ℓ=250	4	0,10 кг
				МН-18		
				Детали		
Б.ч		4	КЖИ – МН 18, МН 19	∟50×5 ГОСТ 8509-72* ℓ=260	4	1,0 кг
Б.ч		3	то же	⌀8А III ГОСТ 5781-82 ℓ=250	4	0,10 кг

Обозначение	Марка	Масса
КЖИ – МН 18, МН 19	МН 18	4,4
КЖИ – МН 18, МН 19	МН 19	8,5

Привязан:

Инв. №:

Гл. инж. пр	Стрелецкая		07.83
Нач. отд.	Климов		07.83
Гл. конст.	Григорьяни		07.83
Рук. гр.	Матвеева		07.83
Инженер	Карпова		07.83
Проверил	Матвеева		07.83

Нормоконтролер Овчинников С.А

Т.П. 503-1-32.85 КЖИ – МН 18, МН 19

Изделие закладное МН-18, МН-19

Стадия	Масса	Масштаб
Р	см. табл.	
Лист —	Листов 1	

18 кп

ЛЕНАЗРОПРОЕКТ г. Ленинград

Формат А4

Арх. № 13834/5

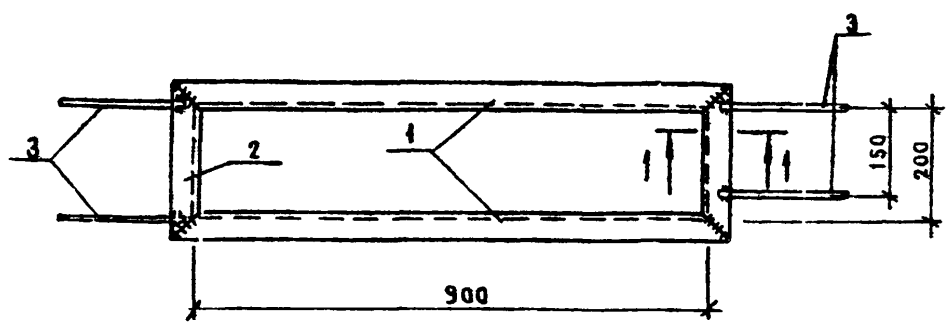

1 – 1

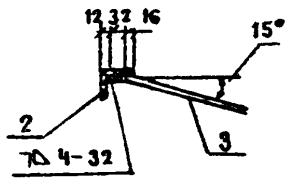

1. Изделие закладное изготовлять в соответствии с требованиями ГОСТ 10922-75.
2. Сварные соединения анкеров производить ручной дуговой сваркой фланговыми швами.
3. Сварку производить электродами Э42А ГОСТ 9467-75

Формат	Зона	Поз.	Обозначение	Наименование	Кол.	Примечание
				Детали		
Б.ч		1	КЖИ – МН 16	∟50×5 ГОСТ 8509-72* ℓ=1000	2	3,77 кг
Б.ч		2	то же	∟50×5 ГОСТ 8509-72* ℓ=300	2	1,13 кг
Б.ч		3	»	⌀8А III ГОСТ 5781-82 ℓ=250	4	0,10 кг

Привязан:

Инв. №

Гл. инж. пр	Стрелецкая		07.83
Нач. отд.	Климов		07.83
Гл. конст.	Григорьяни		07.83
Рук. гр.	Матвеева		07.83
Инженер	Карпова		07.83
Проверил	Матвеева		07.83

Нормоконтролер Овчинников С.А

Т.П. 503-1-32.85 КЖИ – МН 16

Изделие закладное МН-16

Стадия	Масса	Масштаб
Р	10,20	
Лист —	Листов 1	

18 кп

ЛЕНАЗРОПРОЕКТ г. Ленинград

Формат А4

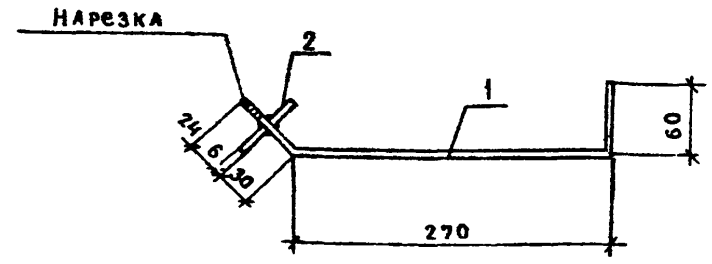

1. Изделие закладное изготовлять в соответствии с требованиями ГОСТ 10922-75.
2. Сварное соединение анкера втавр производить ручной дуговой сваркой в раззенкованной отверстии.
3. Сварку производить электродами Э42А ГОСТ 9467-75.

Формат	Зона	Поз.	Обозначение	Наименование	Кол.	Примечание
				Детали		
Б.ч		1	КЖИ – МН 17	⌀10А I ГОСТ 5781-82 ℓ=390	1	0,2 кг
Б.ч		2	то же	– 60×6 ГОСТ 103-76 ℓ=60	1	0,2 кг

Привязан:

Инв. №

Гл. инж. пр	Стрелецкая		07.83
Нач. отд.	Климов		07.83
Гл. конст.	Григорьяни		07.83
Рук. гр.	Матвеева		07.83
Инженер	Карпова		07.83
Проверил	Матвеева		07.83

Нормоконтролер Овчинников С.А

Т.П. 503-1-32.85 КЖИ – МН 17

Изделие закладное МН-17

Стадия	Масса	Масштаб
Р	0,40	
Лист —	Листов 1	

18 кп

ЛЕНАЗРОПРОЕКТ г. Ленинград

Формат А4

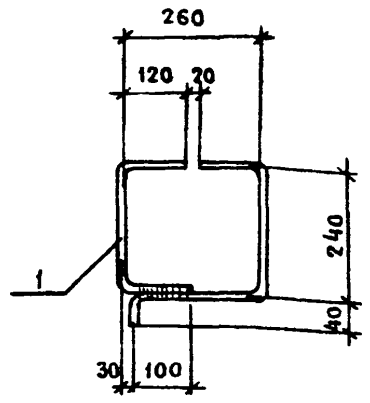

1. Изделие закладное изготовлять в соответствии с требованиями ГОСТ 10922-75.
2. Сварку производить электродами 342 ГОСТ 9467-75.

Формат	Зона	Поз.	Обозначение	Наименование	Кол.	Примечание
				Детали		
Б.Ч		1	КЖИ – МН 20	⌀6АI ГОСТ 5781-82 ℓ=1110	1	0,25 кг

Привязан:

Инв. №

Т.П.503-1-32.85 КЖИ-МН 20

Гл.инж.пр.	Стрелецкая		07.83
Нач.отд.	Климов		07.83
Гл.конст.	Григорьяни		07.83
Рук.гр.	Матвеева		07.83
Инженер	Карпова		07.83
Проверил	Матвеева		07.83

Изделие закладное МН-20

Стадия	Масса	Масштаб
Р	0,20	
Лист –	Листов 1	

18 кп

ЛЕНАЗРОПРОЕКТ г. Ленинград

Нормоконтролер /Овчинников С.А/ Формат А4

Арх. № 13834/5

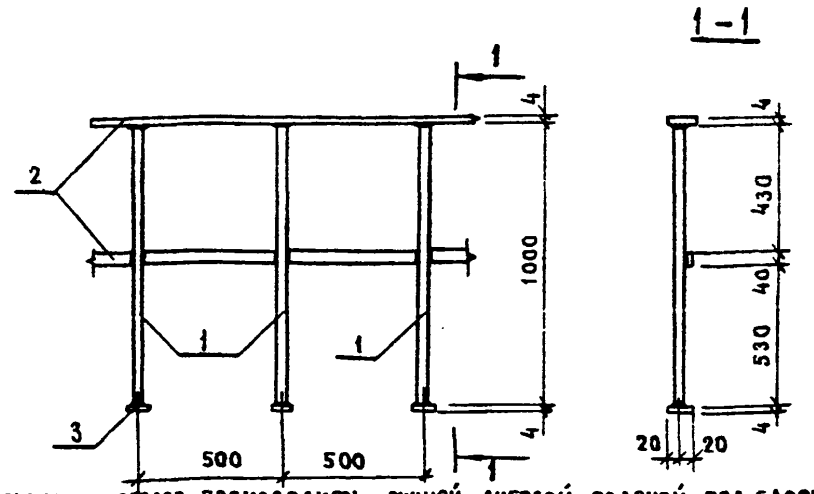

1. Сварные соединения втавр. производить ручной дуговой сваркой под слоем флюса; нахлесточные-ручной дуговой сваркой фланговыми швами.
2. Сварку производить электродами 342 ГОСТ 9467-75, hш = 4мм

Формат	Зона	Поз.	Обозначение	Наименование	Кол.	Примечание
				Детали		
Б.Ч		1	КЖИ – ОГ1	⌀22АI ГОСТ 5781-82 ℓ=1000	3	2,98 кг
Б.Ч		2	то же	-40×4 ГОСТ 103-76 ℓ=1000	2	1,26 кг
Б.Ч		3	"	-40×4 ГОСТ 103-76 ℓ=40	3	0,05 кг

Привязан:

Инв. №

Т.П. 503-1-32.85 КЖИ-ОГ1

Гл.инж.пр.	Стрелецкая		07.83
Нач.отд.	Климов		07.83
Гл.конст.	Григорьяни		07.83
Рук.гр.	Матвеева		07.83
Инженер	Карпова		07.83
Проверил	Матвеева		07.83

Ограждение ОГ-1

Стадия	Масса	Масштаб
Р	11,6	
Лист –	Листов 1	

18 кп

ЛЕНАЗРОПРОЕКТ г. Ленинград

Нормоконтролер /Овчинников С.А/ Формат А4

Арх. № 13834/5

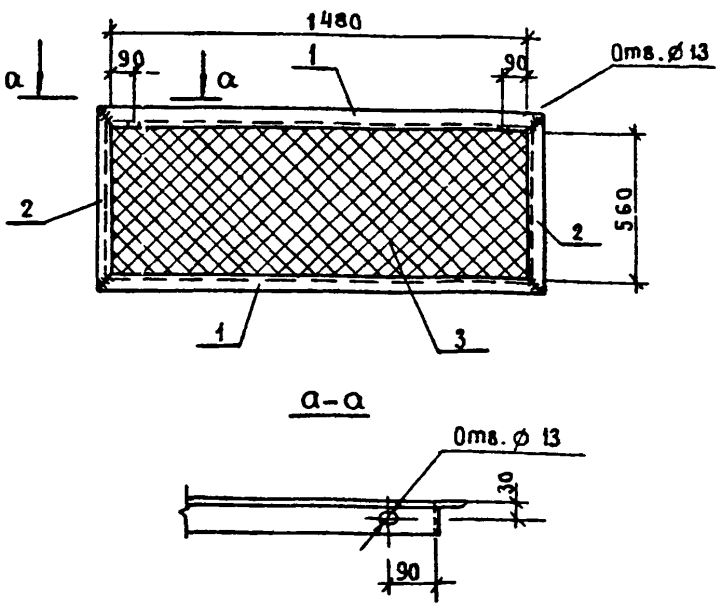

Формат	Зона	Поз.	Обозначение	Наименование	Кол.	Примечание
				Детали		
Б.Ч		1	КЖИ – РШ3	∠50×5 ГОСТ 8509-72* ℓ=1580	2	6,0 кг
Б.Ч		2	то же	∠50×5 ГОСТ 8509-72* ℓ=660	2	2,5 кг
Б.Ч		3	"	Сетка № 20×1,6 ГОСТ 5336-67, F=0,8м²		1,4 кг

Сварку производить электродами 342 ГОСТ 9467-75, hшв = 4мм

Привязан:

Инв. №

Т.П.503-1-32.85 КЖИ-РШ3

Гл.инж.пр.	Стрелецкая		07.83
Нач.отд.	Климов		07.83
Гл.конст.	Григорьяни		07.83
Рук.гр.	Матвеева		07.83
Инженер	Карпова		07.83
Проверил	Матвеева		07.83

Решетка РШ3

Стадия	Масса	Масштаб
Р	18,40	
Лист –	Листов 1	

18 кп

ЛЕНАЗРОПРОЕКТ г. Ленинград

Нормоконтролер /Овчинников С.А/ Формат А4

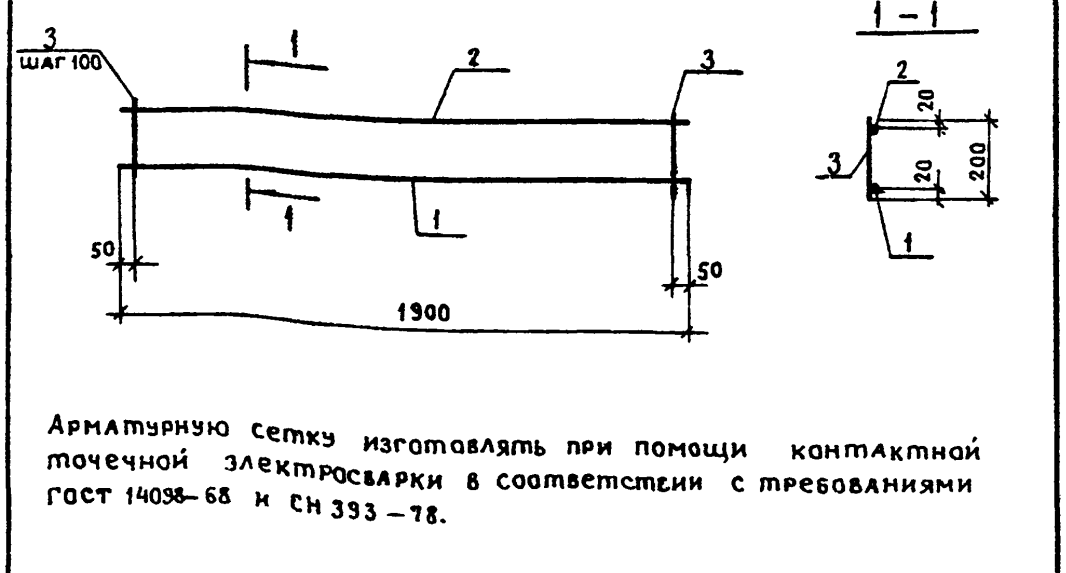

Арматурную сетку изготовлять при помощи контактной точечной электросварки в соответствии с требованиями ГОСТ 14098-68 и СН 393-78.

Формат	Зона	Поз.	Обозначение	Наименование	Кол.	Примечание
				Детали		
Б.Ч		1	КЖИ – С11	⌀12АIII ГОСТ 5781-82 ℓ=1900	1	1,7 кг
Б.Ч		2	то же	⌀8АIII ГОСТ 5781-82 ℓ=1900	1	0,8 кг
Б.Ч		3	"	⌀6АI ГОСТ 5781-82 ℓ=200	19	0,04 кг

Привязан:

Инв. №

Т.П. 503-1-32.85 КЖИ-С11

Гл.инж.пр.	Стрелецкая		07.83
Нач.отд.	Климов		07.83
Гл.конст.	Григорьяни		07.83
Рук.гр.	Матвеева		07.83
Инженер	Карпова		07.83
Проверил	Матвеева		07.83

Сетка арматурная С11

Стадия	Масса	Масштаб
Р	3,3	
Лист –	Листов 1	

ЛЕНАЗРОПРОЕКТ г. Ленинград

Нормоконтролер /Овчинников С.А/ Формат А4

Альбом V

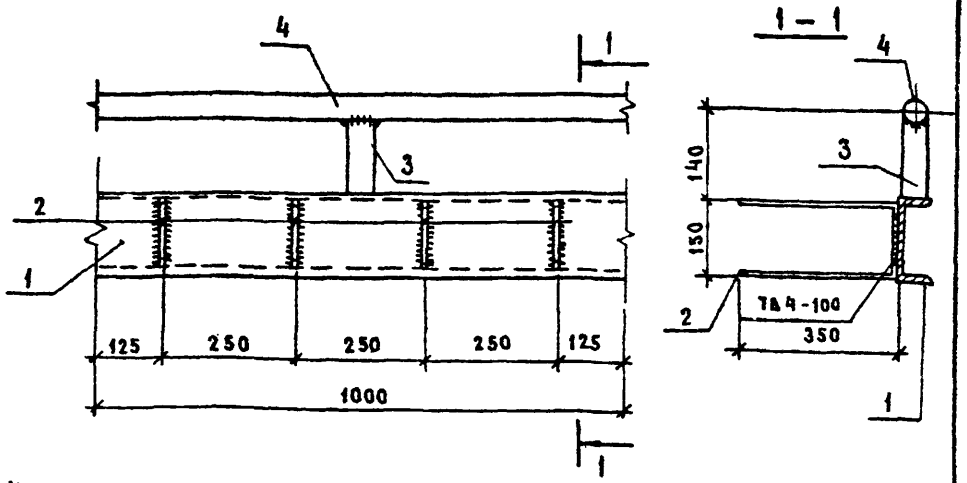

1. Изделие закладное изготовлять в соответствии с требованиями ГОСТ 10922-75.
2. Сварные соединения анкеров производить ручной дуговой сваркой фланговыми швами.
3. Сварку производить электродами Э42А ГОСТ 9467-75.

Формат	Зона	Поз.	Обозначение	Наименование	Кол.	Примечание
				Детали		
Б.ч		1	КЖИ-МН 21	[16 ГОСТ 8240-72* ℓ=1000	1	14,2 кг
Б.ч		2	то же	⌀8 А III ГОСТ 5781-82 ℓ=850	4	0,34 кг
Б.ч		3	»	Труба 40×3,5 ГОСТ 3262-75* ℓ=140	1	0,487 кг
Б.ч		4	»	Труба 40×3,5 ГОСТ 3262-75* ℓ=1000	1	3,48 кг

Привязан:

Инв. №

Т.П.503-1-32.85 КЖИ-МН 21

Изделие закладное МН-21	Стадия	Масса	Масштаб
	Р	19,50	
	Лист –	Листов 1	
18 кп	ЛЕНАЗРОПРОЕКТ г. Ленинград		

Гл.инж.пр.	Стрелецкая		07.85
Нач.отд.	Климов		07.85
Гл.конст.	Григорьяни		07.85
Рук.гр.	Матвеева		11.83
Инженер	Карпова		11.83
Проверил	Матвеева		11.83

Нормоконтролер /Овчинников С.А/ Формат А4

Арх. № 13834/5

Альбом V

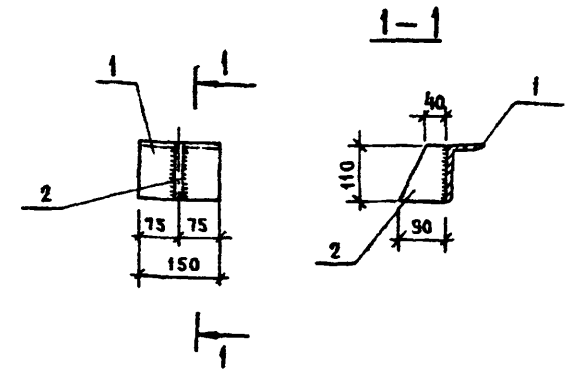

1. Сварные соединения производить ручной дуговой сваркой фланговыми швами.
2. Сварку производить электродами Э42 ГОСТ 9467-75, $h_ш$ = 4мм

Формат	Зона	Поз.	Обозначение	Наименование	Кол.	Примечание
				Детали		
Б.ч		1	КЖИ-МН 8	∟110×70×8 ГОСТ 8510-72* ℓ=150	1	1,63 кг
Б.ч		2	то же	– 90×8 ГОСТ 103-76 ℓ=110	1	0,62 кг

Привязан:

Инв. №

Т.П.503-1-32.85 КЖИ-МН 8

Изделие закладное МН-8	Стадия	Масса	Масштаб
	Р	2,23	
	Лист —	Листов 1	
18 кп	ЛЕНАЗРОПРОЕКТ г. Ленинград		

Гл.инж.пр.	Стрелецкая		07.85
Нач.отд.	Климов		07.85
Гл.конст.	Григорьяни		07.85
Рук.гр.	Матвеева		11.83
Инженер	Алексеева		07.85
Проверил	Матвеева		11.83

Нормоконтролер /Овчинников С.А/ Формат А4

Арх. № 13834/5

Альбом V

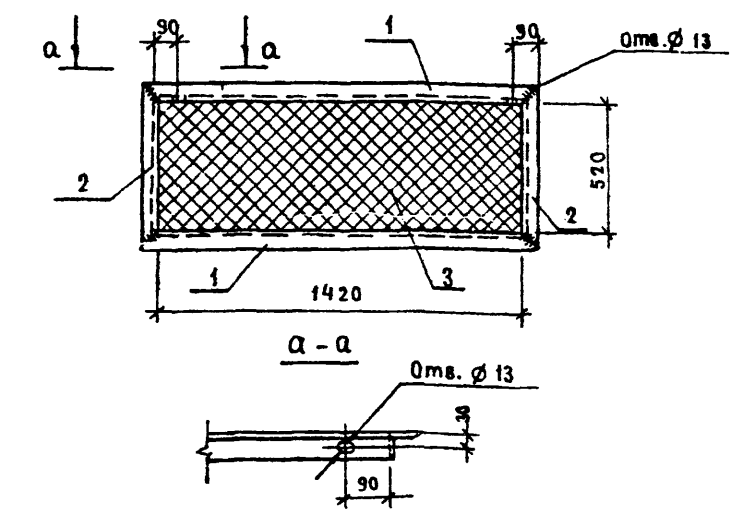

Формат	Зона	Поз.	Обозначение	Наименование	Кол.	Примечание
				Детали		
Б.ч.		1	КЖИ-РШ 4	∠50×50 ГОСТ 8509-72* ℓ=1520	2	5,37 кг
Б.ч.		2	то же	∠50×5 ГОСТ 8509-72* ℓ=620	2	2,34 кг
Б.ч.		3	»	Сетка №20×1,6 ГОСТ 5336-67, F=0,4		1,4 кг

Сварку производить электродами Э42 ГОСТ 9467-75, $h_ш$ = 4мм

Привязан:

Инв. №

Т.П.503-1-32.85 КЖИ-РШ4

Решетка РШ4	Стадия	Масса	Масштаб
	Р	17,54	
	Лист —	Листов 1	
18 кп	ЛЕНАЗРОПРОЕКТ г. Ленинград		

Гл.инж.пр.	Стрелецкая		07.85
Нач.отд.	Климов		07.85
Гл.конст.	Григорьяни		07.85
Рук.гр.	Матвеева		11.83
Инженер	Карпова		07.85
Проверил	Матвеева		11.83

Нормоконтролер /Овчинников С.А/ Формат А4

Альбом V

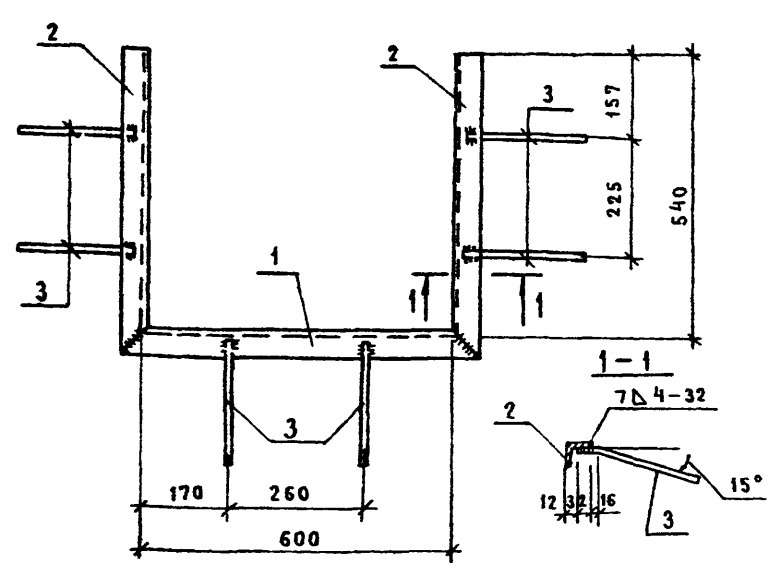

Формат	Зона	Поз.	Обозначение	Наименование	Кол.	Примечание
				Детали		
Б.ч		1	КЖИ-МН 22	∠50×50 ГОСТ 8509-72* ℓ=700	1	2,64 кг
Б.ч		2	то же	∠50×5 ГОСТ 8509-72* ℓ=640	2	2,41 кг
Б.ч		3	»	⌀8 А III ГОСТ 5781-82 ℓ=250	6	0,1 кг

1. Изделие закладное изготовлять в соответствии с требованиями ГОСТ 10922-75.
2. Сварные соединения анкеров производить ручной дуговой сваркой фланговыми швами.
3. Сварку производить электродами Э42А ГОСТ 9467-75.

Привязан:

Инв. №

Т.П.503-1-32.85 КЖИ-МН 22

Изделие закладное МН 22	Стадия	Масса	Масштаб
	Р	7,8	
	Лист —	Листов 1	
18 кп	ЛЕНАЗРОПРОЕКТ г. Ленинград		

Гл.инж.пр.	Стрелецкая		07.85
Нач.отд.	Климов		07.85
Гл.конст.	Григорьяни		07.85
Рук.гр.	Матвеева		11.83
Инженер	Карпова		07.85
Проверил	Матвеева		11.83

Нормоконтролер /Овчинников С.А/ Формат А4

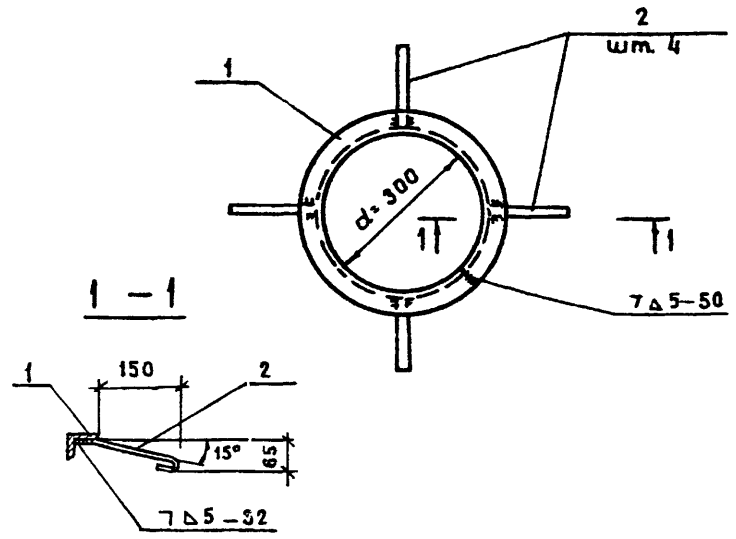

Формат	Зона	Поз.	Обозначение	Наименование	Кол.	Примечание
				Детали		
Б.ч		1	КЖИ — МН 27	∠50×5 ГОСТ 8509-72 * ℓ=1256	1	4.74 кг
Б.ч		2	то же	⌀6AI ГОСТ 5781-82 ℓ=250	4	0.06 кг

1. Изделие закладное изготовлять в соответствии с требованиями ГОСТ 10922-75.
2. Нахлесточные сварные соединения анкеров производить ручной дуговой сваркой фланговыми швами
3. Сварку производить электродами 342А ГОСТ 9467-75

Привязан:

Инв. №

Т.П.503-1-32.85 КЖИ-МН 27

Гл.инжлр	Стрелецкая		07.83
Нач.отд	Климов		07.83
Гл.конст	Григорьяни		07.83
Рук.гр.	Матвеева		17.83
Ст.инж.	Кудрявцева		07.83
Инженер	Ахалотков		07.83
Проверил	Кудрявцева		07.83

Изделие закладное МН 27

Стадия	Масса	Масштаб
Р	4,98	
Лист —	Листов 1	

18 кп

ЛЕНАЗРОПРОЕКТ г. Ленинград

Нормоконтролер Овчинников С.А

Формат А4

Арх. № 13834/5

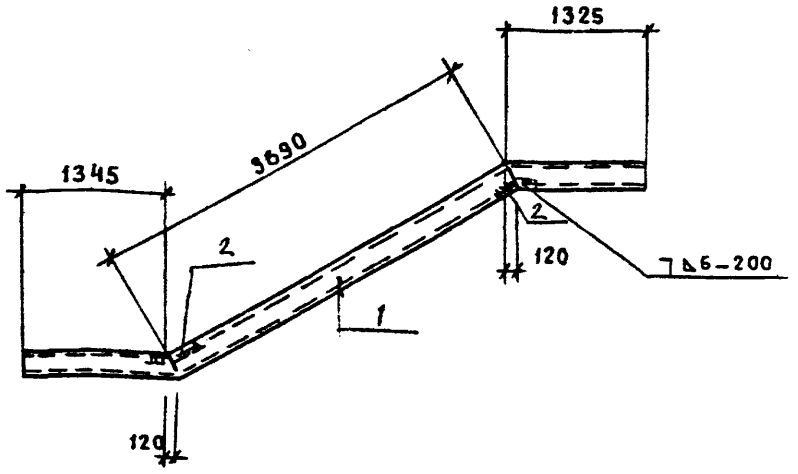

Формат	Зона	Поз.	Обозначение	Наименование	Кол.	Примечание
				Детали		
Б.ч		1	КЖИ — МК1	[24 ГОСТ 8240-72 * ℓ=6360	1	153.0 кг
Б.ч		2	то же	-90×16 ГОСТ 103-76 ℓ=180	2	2.03 кг

1. Нахлесточные сварные соединения производить ручной дуговой сваркой фланговыми швами.
2. Сварку производить электродами 342 ГОСТ 9467-75.

Привязан

Инв. №

Т.П.503-1-32.85 КЖИ-МК1

Гл.инж пр	Стрелецкая		07.83
Нач.отд	Климов		07.83
Гл.конст	Григорьяни		07.83
Рук.гр.	Матвеева		17.83
Ст.инж.	Кудрявцева		07.83
Инженер	Ахалотков		07.83
Проверил	Кудрявцева		07.83

Косоур металлический МК1

Стадия	Масса	Масштаб
Р	157,06	
Лист —	Листов 1	

18 кп

ЛЕНАЗРОПРОЕКТ г. Ленинград

Нормоконтролер Овчинников С.А

Формат А4

Арх. № 13834/5

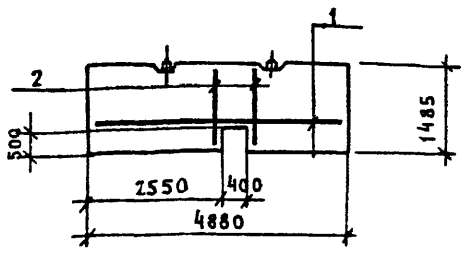

Ведомость расхода стали на дополнительное армирование элемента

Марка	Изделия арматурные		Всего
	Арматура класса		
	A III ГОСТ 5781 — 82		
	⌀10		
ППЛ-18-1 / 4.88×1,485	4,85		4,85

Формат	Зона	Поз.	Обозначение	Наименование	Кол.	Примечание
				Сборочные единицы		
			1.431-20, вып.1	Панель ППЛ-18 / 4,88×1,485		Со всеми закл. изд.
				Детали		
Б.ч		1	КЖИ — ППЛ-18-1 / 4,88×1,485	⌀10A III ГОСТ 5781-82 ℓ=4860	1	3,0 кг.
Б.ч		2	то же	⌀10A III ГОСТ 5781-82 ℓ=1470	2	0,92 кг

Остальное — см. ППЛ-18 / 4.88×1,485 серии 1.431-20, вып. 1

Привязан

Инв. №

Т.П.503-1-32.85 КЖИ — ППЛ-18-1 / 4,88×1,485

Гл.инж.пр.	Стрелецкая		07.83
Нач.отд.	Климов		07.83
Гл.конст.	Григорьяни		07.83
Рук.гр.	Матвеева		17.83
Инженер	Рощина		07.83
Проверил	Матвеева		17.83

Панель ППЛ-18-1 / 4,88×1,485

Стадия	Масса	Масштаб
Р	600	1:100
Лист —	Листов 1	

ЛЕНАЗРОПРОЕКТ г. Ленинград

Нормоконтролер Овчинников С.А

Формат А4

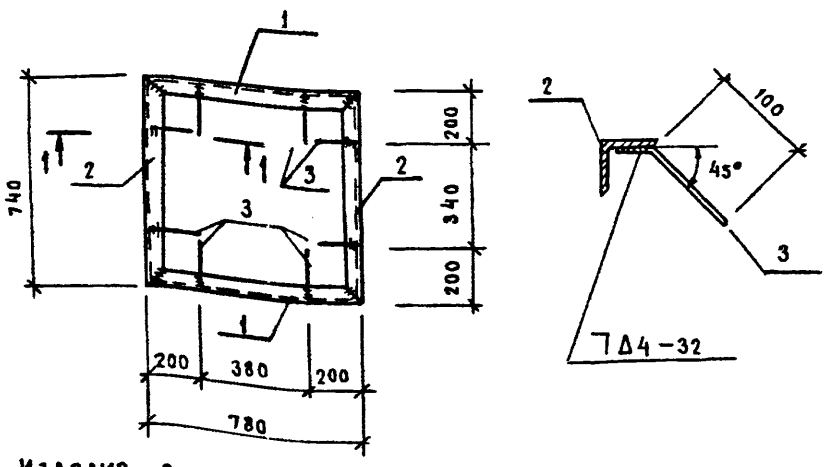

1. Изделие закладное изготовлять в соответствии с требованиями ГОСТ 10922-75.
2. Сварные соединения производить ручной дуговой сваркой электродами 342 по ГОСТ 9467-75.

Формат	Зона	Поз.	Обозначение	Наименование	Кол.	Примечан. Масса кг
				Детали		
Б.ч		1	КЖИ — Мн 26	∟50×5 ГОСТ 8509-72* ℓ=780	2	3,00 кг
Б.ч		2	то же	∟50×5 ГОСТ 8509-72* ℓ=740	2	2,80 кг
Б.ч		3	"	⌀6A III ГОСТ 5781-82 ℓ=140	8	0,03 кг

Привязан:

Инв. №

Т.П.503-1-32.85 КЖИ — Мн 26

Гл.инж.пр.	Стрелецкая		07.83
Гл.конструкта	Судейкин		07.83
Нач.отд.	Климов		07.83
Гл.конст.	Григорьяни		07.83
Рук.гр.	Матвеева		07.83
Инженер	Кост		19.83
Проверил	Матвеева		07.83

Изделие закладное Мн 26

Стадия	Масса	Масштаб
Р	11,84	
Лист —	Листов 1	

18 кп

ЛЕНАЗРОПРОЕКТ г. Ленинград

Нормоконтролер Овчинников С.А

Формат А4

Альбом V

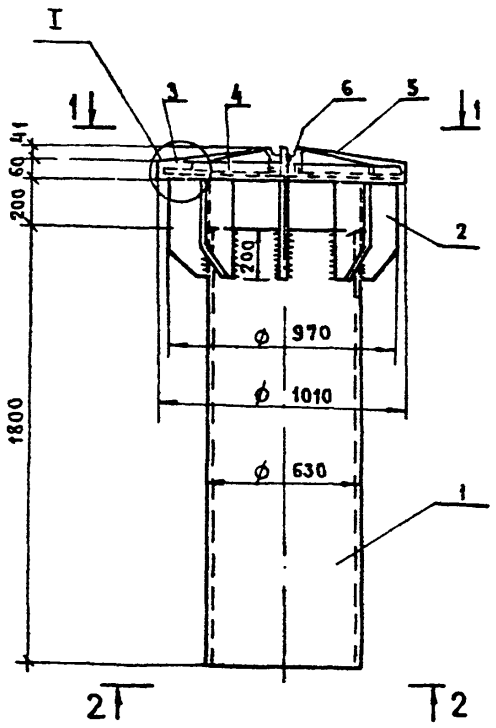

1 — 1

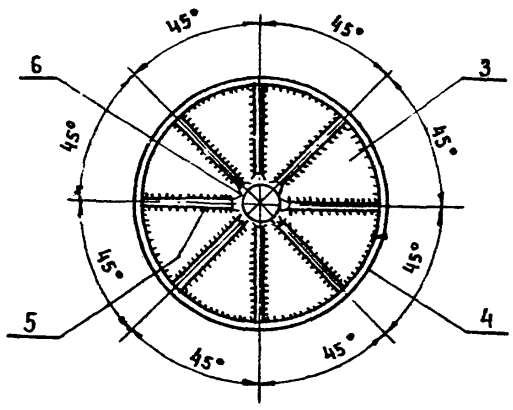

2 — 2

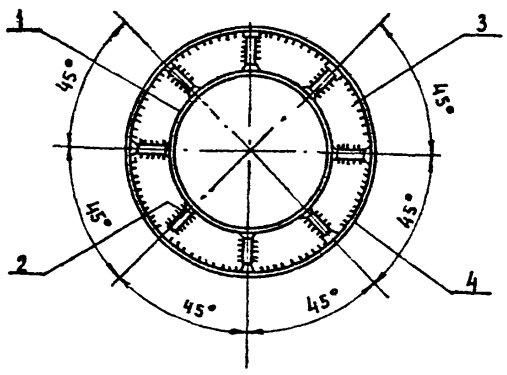

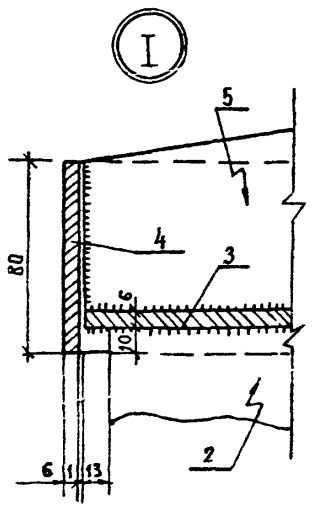

Поз. „3"

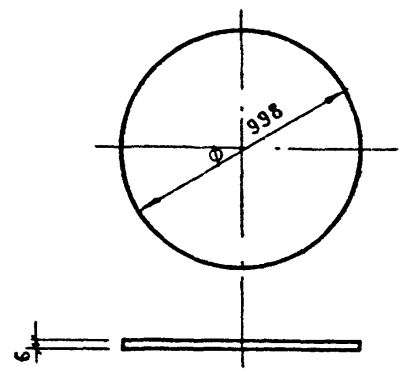

Поз. „4"

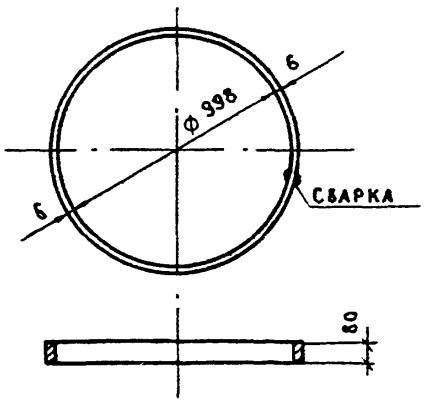

Поз. „2"

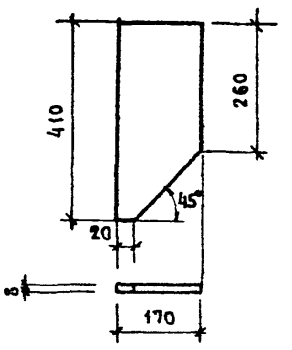

Поз. „5"

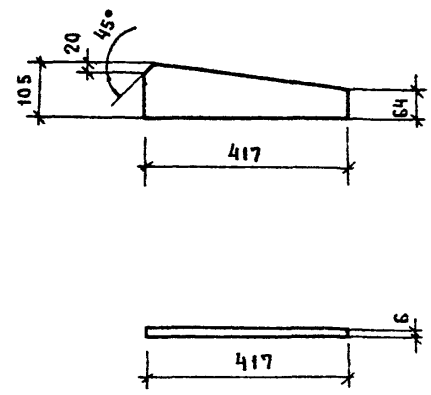

Формат	Зона	Поз.	Обозначение	Наименование	Кол.	Примечание
				Детали		
Б.4		1	КЖИ – МН 28	Тр. ϕ 630 × 9 ГОСТ 10704-76*		
				ℓ = 1800	1	248,04 кг
Б.4		2	то же	– 170 × 8 ГОСТ 103 – 76		
				ℓ = 410	8	3,68 кг
Б.4		3	"	– 996 × 6 ГОСТ 82 – 70 *		
				ℓ = 996	1	36,39 кг
Б.4		4	"	– 80 × 6 ГОСТ 103 – 76		
				ℓ = 3152	1	11,68 кг
Б.4		5	"	– 105 × 6 ГОСТ 103 – 76		
				ℓ = 417	8	1,65 кг
Б.4		6	"	Тр. ϕ 159 × 4,5 ГОСТ 10704-76*		
				ℓ = 90	1	1,54 кг

1. Торцевые поверхности всех деталей обработать по 3 классу чистоты.
2. Электросварку элементов производить электродом Э42 ГОСТ 9467 – 75 сплошным швом h = 4мм по длине соединения.
3. Изделие закладное изготовлять в соответствии с требованиями ГОСТ 10922 – 75.

Гл. инж. пр.	Стрелецкая		07.83	ТП.503-1-32.85	КЖИ – МН 28
Нач. отд.	Климов		07.83	Изделие закладное МН 28	Стадия: Р; Масса: 340,49; Масштаб:
Гл. конст.	Григорьянц		07.83		
Рук. гр.	Матвеева		07.83		Лист —; Листов 1
Ст. инж.	Кудрявцева		07.83		
Инженер	Ахрапотков		07.83	18 кп	ЛЕНАЗРОПРОЕКТ г. Ленинград
Проверил	Кудрявцева		07.83		

Привязан

Инв. №

Нормоконтролер /Овчинников С.А./

Формат А2

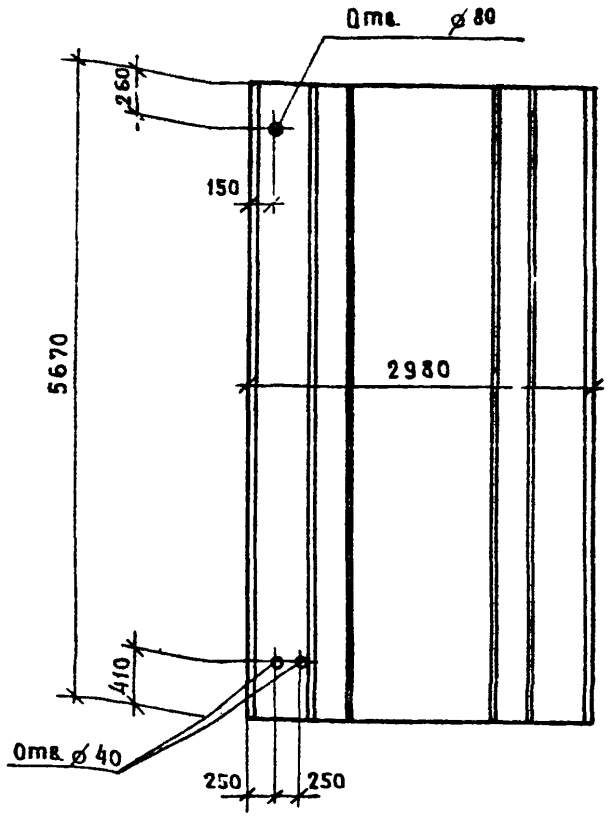

Остальное – см. П1-4 по серии У-01-01/80, вып.1

Привязан

Инв. №

Т.П.503-1-32.85		КЖИ-П1-4-1	
Гл.инж.пр. Стрелецкая		Плита перекрытия П1-4-1	Стадия: Р; Масса: 5900; Масштаб:
Нач.отд. Климов			Лист –; Листов 1
Гл.конст. Григорьяни			ЛЕНАЗРОПРОЕКТ г. Ленинград
Рук.гр. Матвеева			
Ст.инж. Кудрявцева			
Инженер Ахапотков			
Проверил Кудрявцева			

Нормоконтролер Овчинников С.А

Арх.№ 13834/5

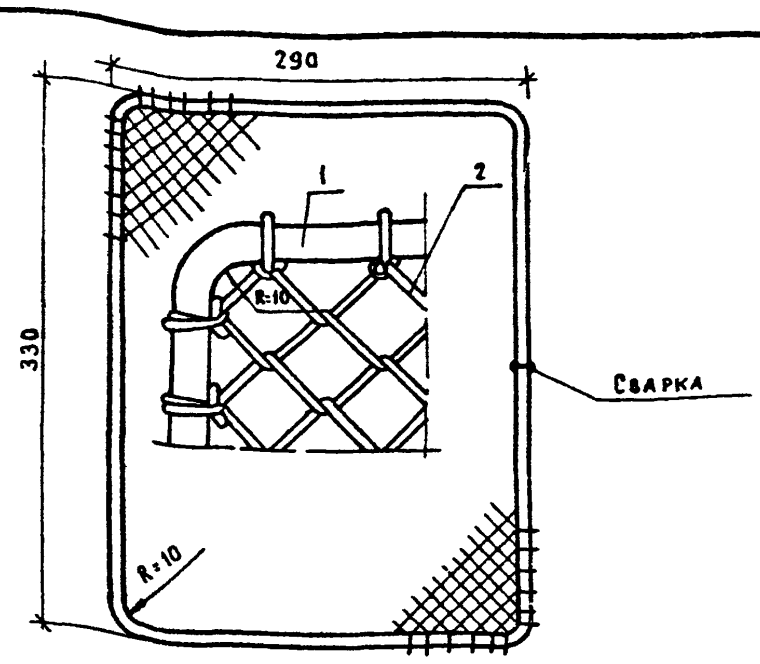

Формат	Зона	Поз.	Обозначение	Наименование	Кол.	Примечание
				Детали		
Б.ч		1	КЖИ-Р1	⌀8 AI ГОСТ 5781-82. ℓ=1240	1	0,49кг
Б.ч		2	то же	Сетка №12-1,6 Н=360 ГОСТ 8336-67 ℓ=300	1	0,35кг

Привязан

Инв. №

Т.П.503-1-32.85		КЖИ-Р1	
Гл.инж.пр. Стрелецкая		Решетка Р1	Стадия: Р; Масса: 0,84; Масштаб:
Нач.отд. Климов			Лист –; Листов 1
Гл.конст. Григорьяни			ЛЕНАЗРОПРОЕКТ г. Ленинград
Рук.гр. Матвеева			
Ст.инж. Кудрявцева			
Инженер Ахапотков			
Проверил Кудрявцева			

18 кп

Нормоконтролер Овчинников С.А

Арх.№ 13834/5

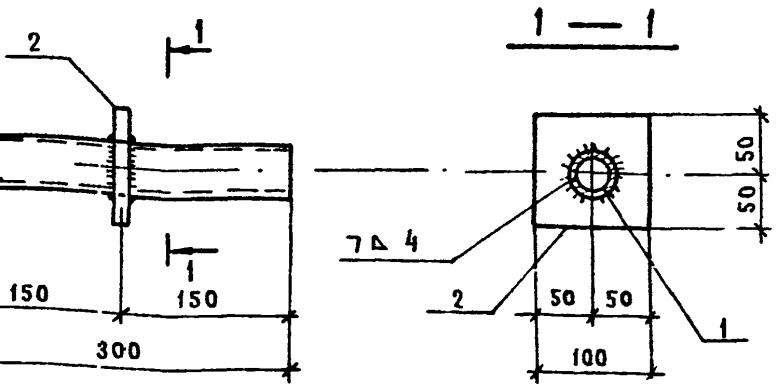

1. Изделие закладное изготовлять в соответствии с требованиями ГОСТ 10922 – 75.
2. Сварные соединения производить ручной дуговой сваркой фланцевыми швами.
3. Сварку производить электродом Э42 по ГОСТ 9467 – 75.

Формат	Зона	Поз.	Обозначение	Наименование	Кол.	Примечание
				Детали		
Б.ч		1	КЖИ-МН23	Тр ⌀48×4 ГОСТ 3262-75* ℓ=300	1	2,0 кг
Б.ч		2	то же	–100×8 ГОСТ 103-76 ℓ=100	1	0,63 кг

Привязан

Инв. №

Т.П.503-1-32.85		КЖИ-МН23	
Гл.инж.пр. Стрелецкая		Изделие закладное МН23	Стадия: Р; Масса: 2,63; Масштаб:
Нач.отд. Климов			Лист –; Листов 1
Гл.конст. Григорьяни			ЛЕНАЗРОПРОЕКТ г. Ленинград
Рук.гр. Матвеева			
Ст.инж. Алексеева			
Инженер Ахапотков			
Проверил Матвеева			

18 кп

Нормоконтролер Овчинников С.А

Формат А4

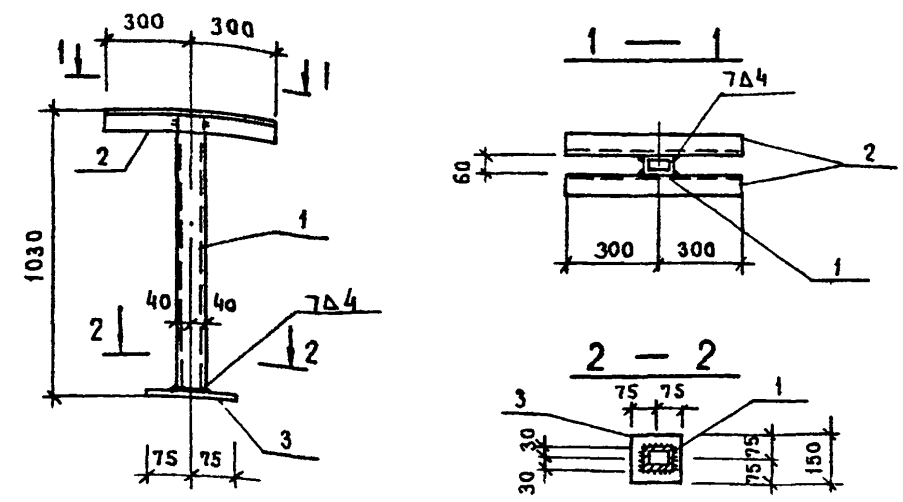

1. Сварные соединения производить ручной дуговой сваркой фланцевыми швами.
2. Сварку производить электродами Э42 ГОСТ 9467-75.

Формат	Зона	Поз.	Обозначение	Наименование	Кол.	Примечание
				Детали		
Б.ч		1	КЖИ-	Тр. □80×60×4 ГОСТ 3294-73 ℓ=1020	1	8,12 кг
Б.ч		2	то же	∠75×5 ГОСТ 8509-72* ℓ=600	2	3,48 кг
Б.ч		3	"	–150×6 ГОСТ 103-76 ℓ=150	3	1,06 кг

Привязан

Инв. №

Т.П.503-1-32.85		КЖИ-СТ2	
Гл.инж.пр. Стрелецкая		Стойка опорная СТ2	Стадия: Р; Масса: 16,14; Масштаб:
Нач.отд. Климов			Лист –; Листов 1
Гл.конст. Григорьяни			ЛЕНАЗРОПРОЕКТ г. Ленинград
Рук.гр. Матвеева			
Ст.инж. Кудрявцева			
Инженер Ахапотков			
Проверил Кудрявцева			

18 кп

Нормоконтролер Овчинников С.А

Формат А4

Обозначение	Марка	Масса кг
	МС1	6.90
	МС2	6.90
	МС3	1.60
	МС4	2.27
	МС5	4.60

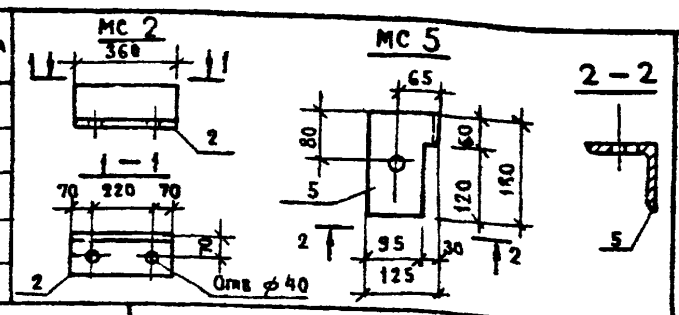

Формат	Зона	Поз.	Обозначение	Наименование	Кол.	Примечание
				МС1		
				Детали		
Б.Ч		1	КЖИ-МС1 ÷ МС5	∠125×10 ГОСТ 8509-72* ℓ=360	1	6,90 кг
				МС2		
				Детали		
Б.Ч		2	КЖИ-МС1 ÷ МС5	∠125×10 ГОСТ 8509-72* ℓ=360	1	6,90 кг
				МС3		
				Детали		
Б.Ч		3	КЖИ-МС1 ÷ МС5	∠125×14 ГОСТ 8509-72* ℓ=60	1	1,60 кг
				МС4		
				Детали		
Б.Ч		4	КЖИ МС1 ÷ МС5	∠250×160×12 ГОСТ 8510-72* ℓ=60	1	2,27 кг
				МС5		
				Детали		
Б.Ч		5	КЖИ-МС1 ÷ МС5	∠125×14 ГОСТ 8509-72* ℓ=180	1	4,60 кг

Привязан:

Инв.№

Гл.инж.пр.	Стрелецкая		07.83
Нач.отд.	Климов		07.83
Гл.конст.	Григорьяни		07.83
Рук.гр.	Матвеева		07.83
Ст.инж.	Миронова		07.83
Проверил	Матвеева		07.83

Т.П.503-1-32.85 КЖИ-МС1 ÷ МС5

Изделие соединительное МС1 ÷ МС5

Стадия	Масса	Масштаб
Р	см. табл.	

Лист — Листов 1

18 кп

ЛЕНАЗРОПРОЕКТ г. Ленинград

Нормоконтролер Овчинников С.А.

Формат А4

Арх. № 13834/5

Альбом V

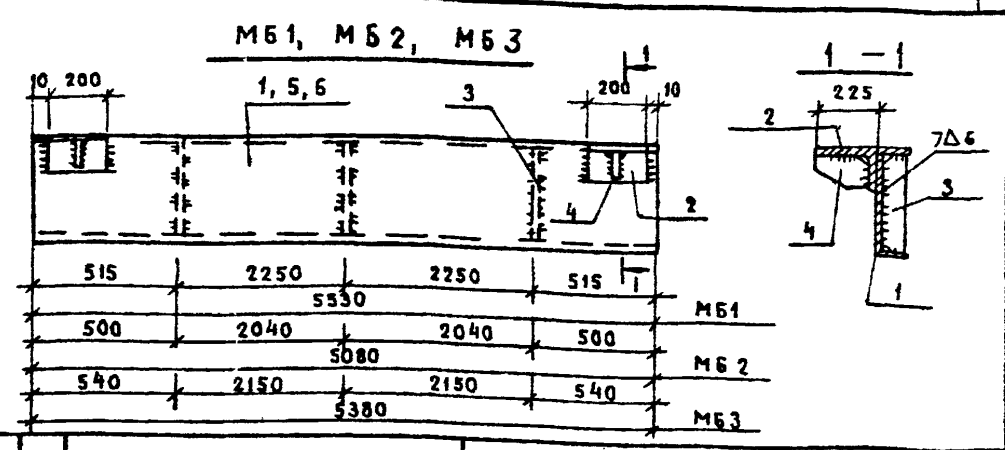

Формат	Зона	Поз.	Обозначение	Наименование	Кол.	Примечание
				МБ1		
				Детали		
Б.Ч		1	КЖИ-МБ1 ÷ МБ3	⊏40 ГОСТ 8240-72* ℓ=5530	1	267,10 кг
Б.Ч		2	то же	⊏40 ГОСТ 8240-72* ℓ=200	2	9,7 кг
Б.Ч		3	»	−100×8 ГОСТ 103-76 ℓ=380	3	2,39 кг
Б.Ч		4	»	−100×8 ГОСТ 103-76 ℓ=215	2	1,35 кг
				МБ2		
				Детали		
Б.Ч		2	КЖИ-МБ1 ÷ МБ3	⊏40 ГОСТ 8240-72* ℓ=200	2	9,7 кг
Б.Ч		3	то же	−100×8 ГОСТ 103-76 ℓ=380	3	2,39 кг
Б.Ч		4	»	−100×8 ГОСТ 103-76 ℓ=215	2	1,35 кг
Б.Ч		5	»	⊏40 ГОСТ 8240-72* ℓ=5080	1	245,36 кг
				МБ3		
				Детали		
Б.Ч		2	КЖИ-МБ1 ÷ МБ3	⊏40 ГОСТ 8240-72* ℓ=200	2	9,7 кг
Б.Ч		3	то же	−100×8 ГОСТ 103-76 ℓ=380	3	2,39 кг
Б.Ч		4	»	−100×8 ГОСТ 103-76 ℓ=215	2	1,35 кг
Б.Ч		6	»	⊏40 ГОСТ 8240-72* ℓ=5380	1	259,85 кг

Сварку производить электродами 342 по ГОСТ 9467-75.

Обозначение	Марка	Масса кг
КЖИ-МБ1 ÷ МБ3	МБ1	296,37
то же	МБ2	274,63
»	МБ3	284,12

Привязан:

Инв.№

Гл.инж.пр.	Стрелецкая		07.83
Нач.отд.	Климов		07.83
Гл.конст.	Григорьяни		07.83
Рук.гр.	Матвеева		11.83
Ст.инж.	Миронова		07.83
Проверил	Матвеева		07.83

Т.П.503-1-32.85 КЖИ-МБ1 ÷ МБ3

Балки МБ1 ÷ МБ3

Стадия	Масса	Масштаб
Р	см. табл.	

Лист — Листов 1

8.Ст 3 пс 6

ЛЕНАЗРОПРОЕКТ г. Ленинград

Нормоконтролер Овчинников С.А.

Формат А4

Арх. № 13834/5

Альбом V

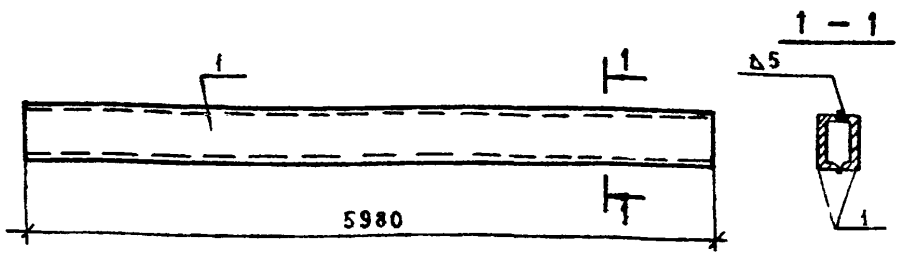

Сварку производить электродами 342 по ГОСТ 9467-75.

Формат	Зона	Поз.	Обозначение	Наименование	Кол.	Примечание
				МБ4		
				Детали		
Б.Ч		1	КЖИ-МБ4	2⊏16 ГОСТ 8240-72* ℓ=5980	1	169,83 кг

Привязан:

Инв.№

Гл.инж.пр.	Стрелецкая		07.83
Нач.отд.	Климов		07.83
Гл.конст.	Григорьяни		07.83
Рук.груп.	Матвеева		07.83
Ст.инж.	Миронова		07.83
Проверил	Матвеева		07.83

Т.П.503-1-32.85 КЖИ-МБ4

Балка МБ4

Стадия	Масса	Масштаб
Р	169,8	

Лист — Листов 1

8.Ст 3 пс 6

ЛЕНАЗРОПРОЕКТ г. Ленинград

Нормоконтролер Овчинников С.А.

Формат А4

Альбом V

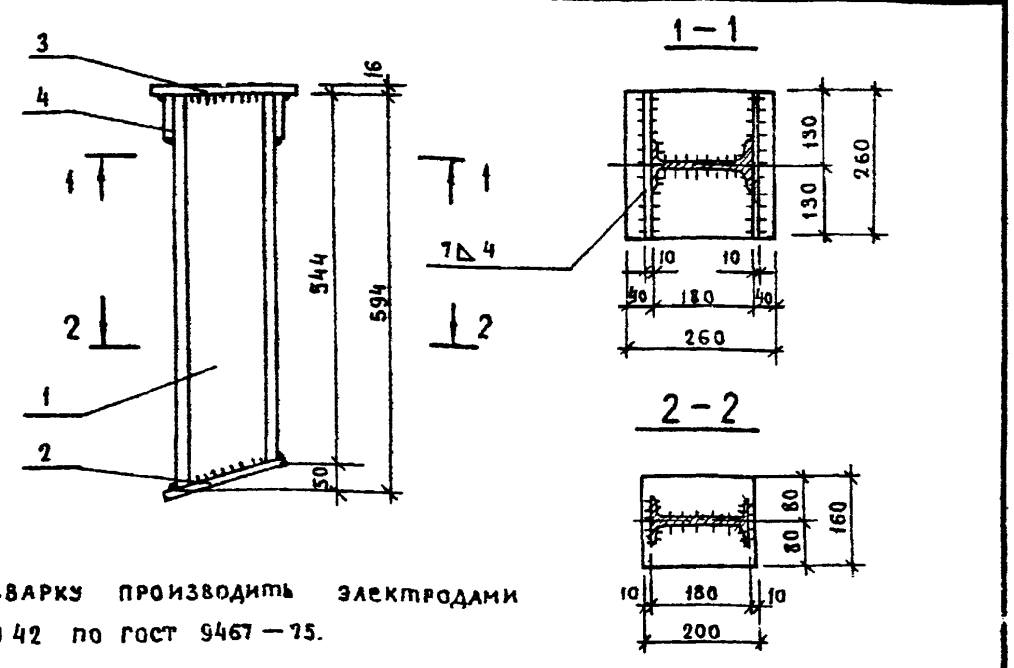

Сварку производить электродами Э42 по ГОСТ 9467-75.

Формат	Зона	Поз.	Обозначение	Наименование	Кол.	Примечание
				Детали		
Б.Ч		1	КЖИ-СТ1	I18 ГОСТ 8239-72* ℓ=594	1	11,0 кг
Б.Ч		2	то же	−160×10 ГОСТ 103-76 ℓ=200	1	2,5 кг
Б.Ч		3	»	−260×16 ГОСТ 103-76 ℓ=260	1	8,5 кг
Б.Ч		4	»	−80×10 ГОСТ 103-76 ℓ=260	2	1,6 кг

Привязан:

Инв.№

Гл.инж.пр.	Стрелецкая		07.83
Нач.отд.	Климов		07.83
Гл.кон.	Григорьяни		07.83
Рук.гр.	Матвеева		07.83
Инженер	Кузнецова		07.83
Проверил	Матвеева		07.83

Т.П.503-1-32.85 КЖИ-СТ1

Стойка опорная СТ-1

Стадия	Масса	Масштаб
Р	25,2	

Лист — Листов 1

В.Ст3 пс 6

ЛЕНАЗРОПРОЕКТ г. Ленинград

Нормоконтролер Овчинников С.А.

Формат А4

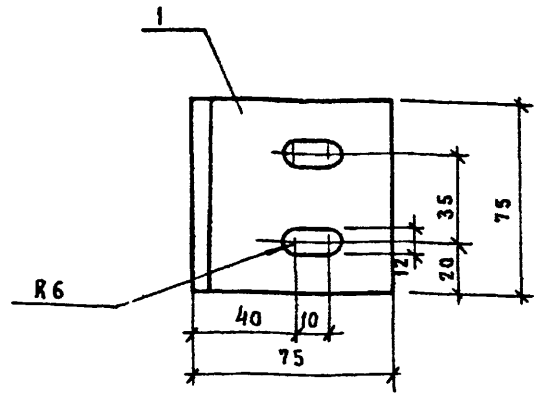

Формат	Зона	Поз.	Обозначение	Наименование	Кол.	Примечание
				Детали		
Б.Ч.		1	КЖИ – МС 6	∠ 75×8 ГОСТ 8509 –72*		
				ℓ = 75	1	0,68 кг

Привязан:

Инв. №

Т.П. 503-1-32.85	КЖИ – МС 6		
Изделие закладное МС 6		Стадия: Р	Масса: 0,68
		Лист –	Листов 1
18 кп		ЛЕНАЗРОПРОЕКТ г. Ленинград	

Гл.инж.пр.	Стрелецкая	12.83
Нач.отд.	Климов	07.83
Гл.конст.	Григорьяни	07.83
Рук.гр.	Матвеева	07.83
Инженер	Кузнецова	07.83
Проверил	Матвеева	07.83

Нормоконтролер Овчинников С.А. Формат А4

Арх. № 13834/5

Взам. инв. № | Подпись и дата | Инв. № подл.

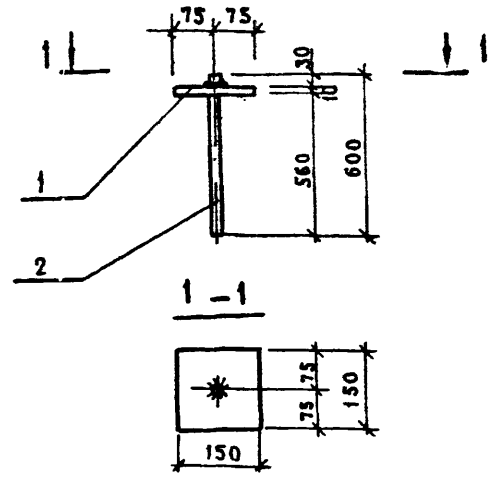

1. Сварные соединения втавр производить ручной дуговой сваркой под слоем флюса.
2. Сварку производить электродом Э42 по ГОСТ 9467 –75.

Формат	Зона	Поз.	Обозначение	Наименование	Кол.	Примечание
				Детали		
Б.Ч		1	КЖИ – Т1	–150×10 ГОСТ 103-76 ℓ = 150	1	1,78
Б.Ч		2	то же	⌀12 А II ГОСТ 5781-82 ℓ = 600	1	0,53

Привязан:

Инв. №

Т.П. 503-1-32.85	КЖИ – Т1		
Изделие закладное Т1		Стадия: Р	Масса: 2,31
		Лист –	Листов 1
18 кп		ЛЕНАЗРОПРОЕКТ г. Ленинград	

Гл.инж.пр.	Стрелецкая	12.83
Нач.отд.	Климов	07.83
Гл.конст.	Григорьяни	07.83
Рук.гр.	Матвеева	07.83
Инженер	Кузнецова	07.83
Проверил	Матвеева	07.83

Нормоконтролер Овчинников С.А. Формат А4

Арх. № 13834/5

Взам. инв. № | Подпись и дата | Инв. № подл.

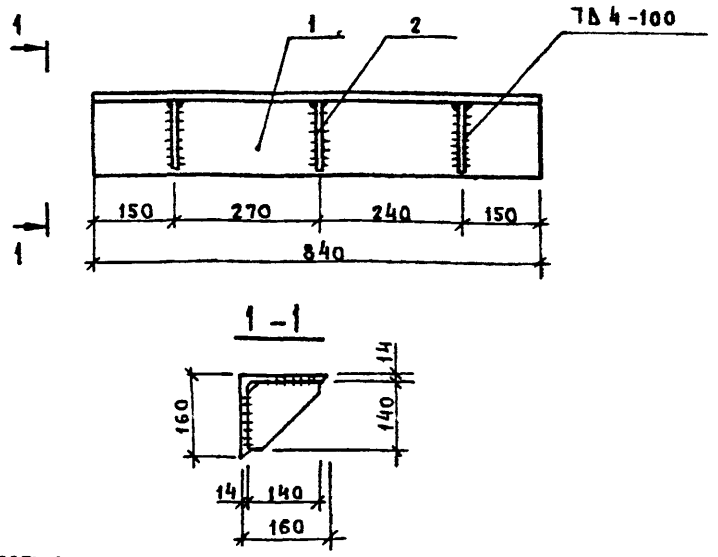

1. Изделие изготовлять в соответствии с требованиями ГОСТ 10922 –75.
2. Сварку производить электродом Э42 по ГОСТ 9467 –75.

Формат	Зона	Поз.	Обозначение	Наименование	Кол.	Примечание
				Детали		
Б.Ч		1	КЖИ – ММ3	∠ 160×14 ГОСТ 8509 –72* ℓ = 840	1	28,56 кг
Б.Ч		2	то же	–140×8 ГОСТ 103 –76 ℓ = 140	3	0,7 кг

Привязан:

Инв. №

Т.П. 503-1-32.85	КЖИ – ММ3		
Изделие соединительное ММ3		Стадия: Р	Масса: 30,66
		Лист –	Листов 1
8 ст 3 пс 6		ЛЕНАЗРОПРОЕКТ г. Ленинград	

Гл.инж.пр.	Стрелецкая	07.83
Нач.отд.	Климов	07.83
Гл.кон.	Григорьяни	07.83
Рук.гр.	Матвеева	07.83
Инженер	Кузнецова	07.83
Проверил	Матвеева	07.83

Нормоконтролер Овчинников С.А. Формат А4

Взам. инв. № | Подпись и дата | Инв. № подл.

ММ 1

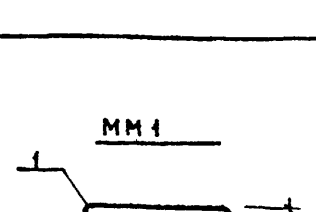

ММ 2

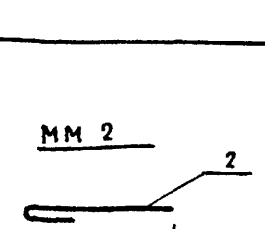

Обозначение	Марка	Масса
КЖИ–ММ1, ММ2	ММ1	0,4
то же	ММ2	0,3

Формат	Зона	Поз.	Обозначение	Наименование	Кол.	Примечание
				ММ1		
				Детали		
Б.Ч		1	КЖИ –ММ1; ММ2	⌀10 А I ГОСТ 5781 –82 ℓ = 620	1	0,4 кг
				ММ2		
				Детали		
Б.Ч		2	КЖИ –ММ1; ММ2	⌀10 А I ГОСТ 5781 –82 ℓ = 420	1	0,3 кг

Привязан:

Инв. №

Т.П. 503-1-32.85	КЖИ –ММ1; ММ2		
Анкер ММ1; ММ2		Стадия: Р	Масса: см. табл.
		Лист –	Листов 1
		ЛЕНАЗРОПРОЕКТ г. Ленинград	

Гл.инж.пр.	Стрелецкая	07.83
Нач.отд.	Климов	07.83
Гл.конст.	Григорьяни	07.83
Рук.гр.	Матвеева	07.83
Инженер	Кузнецова	07.83
Проверил	Матвеева	07.83

Нормоконтролер Овчинников С.А. Формат А4

Взам. инв. № | Подпись и дата | Инв. № подл.

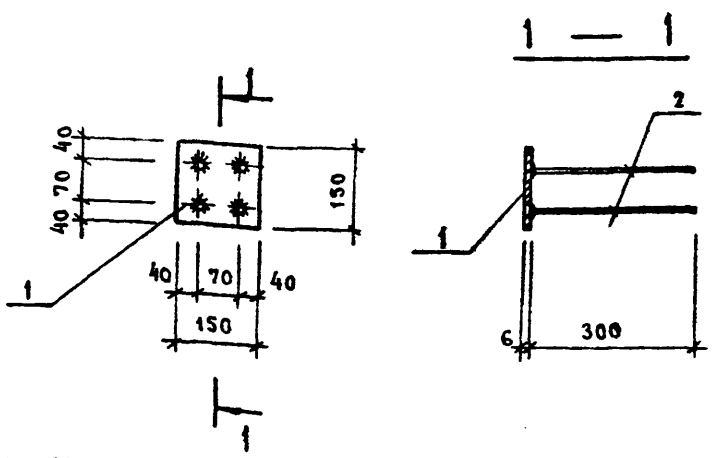

1. Изделие закладное изготовлять в соответствии с требованиями ГОСТ 10922 –75.
2. Сварные соединения анкеров втавр производить ручной дуговой сваркой под слоем флюса.
3. Сварку производить электродом Э42 по ГОСТ 9467 –75

Формат	Зона	Поз.	Обозначение	Наименование	Кол.	Примечание Масса, кг
				Детали		
Б.ч		1	КЖИ—МН 29	-150×6 ГОСТ 103–76 ℓ= 150	1	1.06 кг
Б.ч		2	то же	⌀10AII ГОСТ 5781–82 ℓ= 300	4	0.20 кг

Привязан:

Инв. №

Т.п.503-1-32.85		КЖИ—МН 29	
Гл.инж.пр.	Стрелецкая	Изделие закладное МН 29	Стадия: Р; Масса: 1.86; Масштаб: 1:20
Нач.отд.	Климов		Лист —; Листов 1
Гл.констр	Григорьяни		
Рук.гр.	Матвеева		
Инженер	Кост	18 кп	ЛЕНАЗРОПРОЕКТ г. Ленинград
Проверил	Матвеева		

Нормоконтролер Овчинников С.А. Формат А4

Арх. № 13834|5

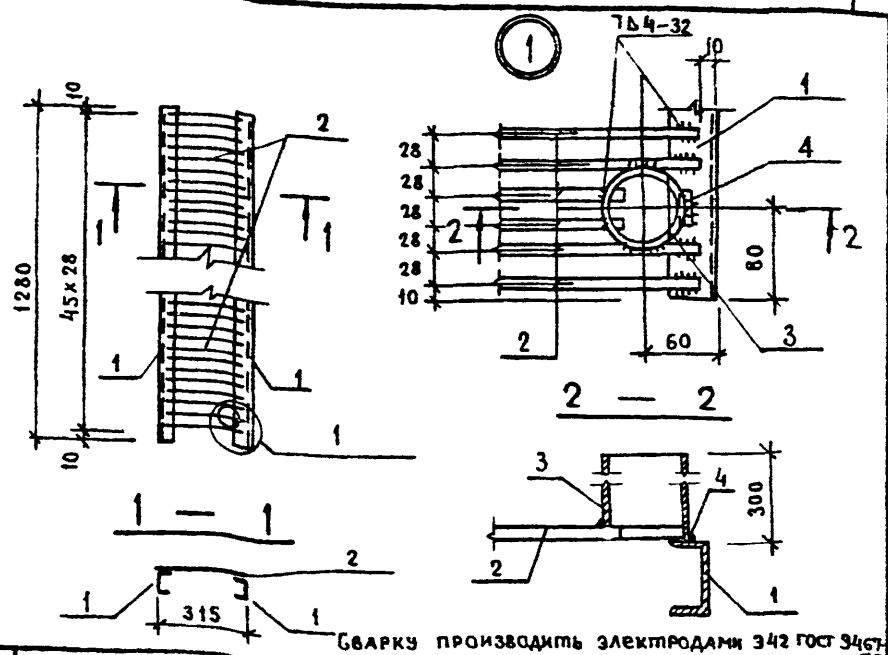

Сварку производить электродами Э42 ГОСТ 9467-75

Формат	Зона	Поз.	Обозначение	Наименование	Кол.	Примечание Масса, кг.
				Детали		
Б.ч		1	КЖИ—РШ2	⊏14 ГОСТ 8240–72 * ℓ= 1280	2	15,7 кг
Б.ч		2	то же	⌀8AI ГОСТ 5781-82 ℓ= 295	46	0.12 кг
Б.ч		3	"	Тр.фи 75.5 ГОСТ3262-75* ℓ=300	1	2.12 кг
Б.ч		4	"	⌀ 8A I ГОСТ 5781-82 ℓ= 40	1	0.02 кг

Привязан:

Инв. №:

Т.п.503-1-32.85		КЖИ-РШ 2	
Гл.инж.пр.	Стрелецкая	Изделие металлическое РШ 2	Стадия: Р; Масса: 39.06; Масштаб: 1:50, 1:10
Нач.отд.	Климов		Лист —; Листов 1
Гл.констр	Григорьяни		
Рук.гр.	Матвеева		
Инженер	Кост	18 кп	ЛЕНАЗРОПРОЕКТ г. Ленинград
Проверил	Матвеева		

Нормоконтролер Овчинников С.А. Формат А4

Арх. № 13834|5

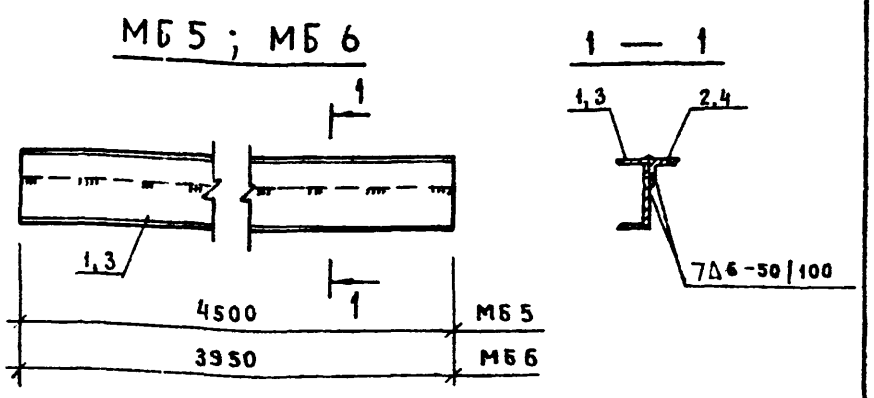

Формат	Зона	Поз.	Обозначение	Наименование	Кол.	Примеч. Масса, кг
				МБ5		
				Детали		
Б.ч		1	КЖИ-МБ5, МБ6	⊏14 ГОСТ 8240-72* ℓ=4500	1	55,90кг
Б.ч		2	то же	L50×5 ГОСТ 8509-72* ℓ=4500	1	17,00 кг
				МБ6		
				Детали		
Б.ч		3	КЖИ-МБ5, МБ6	⊏14 ГОСТ 8240-72* ℓ=3950	1	48,53кг
Б.ч		4	то же	L50×5 ГОСТ 8509-72* ℓ=3950	1	15.01кг

Обозначение	Марка	Масса кг
КЖИ —МБ5,МБ6	МБ5	79.90
	МБ6	63.59

Привязан:

Инв. №

Т.п.503-1-32.85		КЖИ —МБ5, МБ6	
Гл.инж.пр.	Стрелецкая	Металлическая балка МБ5, МБ6	Стадия: Р; Масса: см. табл.; Масштаб: 1:20
Нач.отд.	Климов		Лист —; Листов 1
Гл.констр.	Григорьяни		
Рук.гр.	Матвеева		
Инженер	Кост	Вст 3 пс 6	ЛЕНАЗРОПРОЕКТ г. Ленинград
Проверил	Матвеева		

Нормоконтролер Овчинников С.А. Формат А4

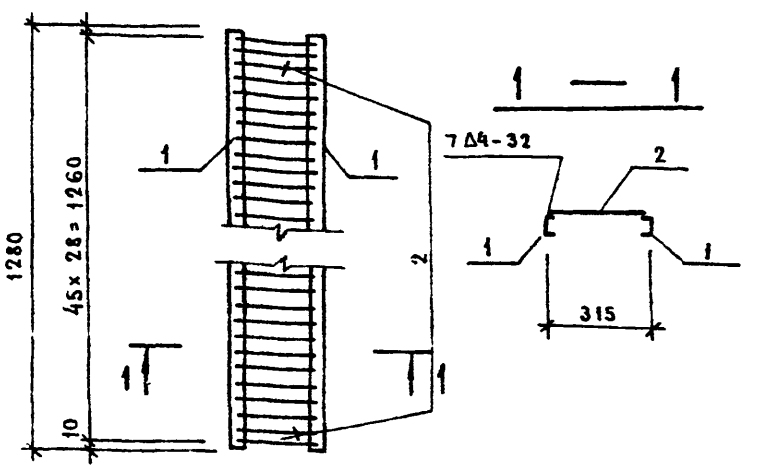

1. Сварку производить электродами Э42 ГОСТ 9467-75, hшв.=4мм

Формат	Зона	Поз.	Обозначение	Наименование	Кол.	Примечание Масса, кг
				Детали		
Б.ч		1	КЖИ — РШ1	⊏14 ГОСТ 8240–72* ℓ= 1280	2	15,7 кг
Б.ч		2	то же	⌀8AI ГОСТ 5781 –82 ℓ=295	46	0.12кг

Привязан:

Инв. №

Т.п.503-1-32.85		КЖИ — РШ1	
Гл.инж.пр.	Стрелецкая	Изделие металлическое РШ1	Стадия: Р; Масса: 36.92; Масштаб: 1:20
Нач.отд.	Климов		Лист —; Листов 1
Гл.констр.	Григорьяни		
Рук.гр.	Матвеева		
Инженер	Кост	18 кп	ЛЕНАЗРОПРОЕКТ г. Ленинград
Проверил	Матвеева		

Нормоконтролер Овчинников С.А. Формат А4

Альбом V

МЩ 4

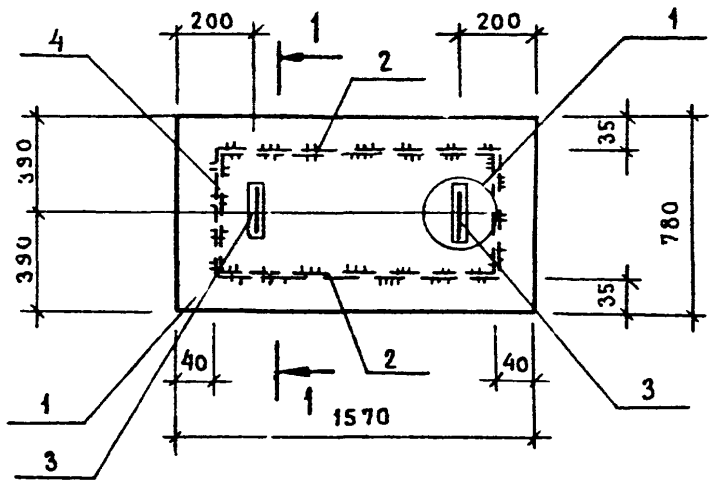

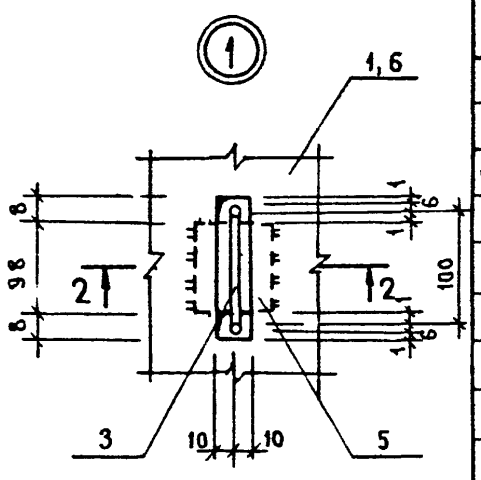

2-2

МЩ 5

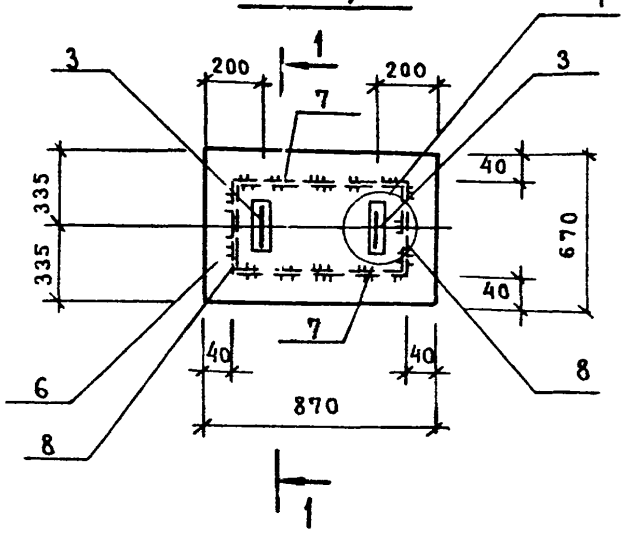

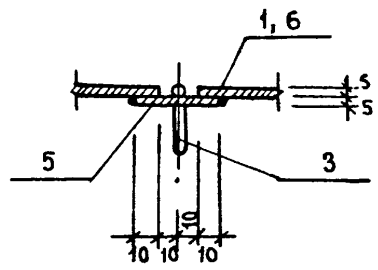

поз. 3

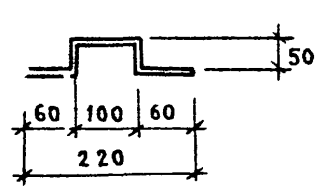

1 — 1

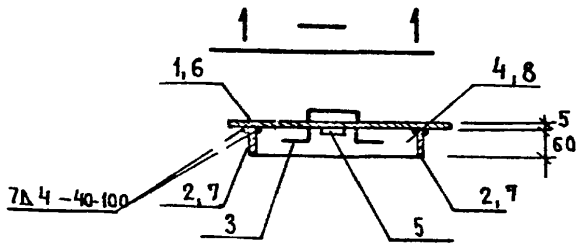

Формат	Зона	Поз.	Обозначение	Наименование	Кол.	Примечание
				МЩ4		
				Детали		
Б.Ч		1	КЖИ–МЩ4,МЩ5	Рифленая сталь 780×5 ГОСТ 8568–77* ℓ=1520	1	51,60 кг
"		2	то же	–60×6 ГОСТ 103–76 ℓ=1490	2	4,21 кг
"		3	"	∅6AI ГОСТ 5781–82 ℓ=320	2	0,07 кг
"		4	"	–60×6 ГОСТ 103–76 ℓ=710	2	1.98 кг
"		5	"	Рифленая сталь – 40×5 ГОСТ 8568–77* ℓ=98	2	0,15 кг
				МЩ5		
				Детали		
Б.Ч		6	КЖИ–МЩ4, МЩ5	Рифленая сталь 670×5 ГОСТ 8568–77* ℓ=870	1	24.50 кг
"		7	то же	–60×6 ГОСТ 103–76 ℓ=790	2	2,26 кг
"		3	"	∅6AI ГОСТ 5781–82 ℓ=320	2	0.07 кг
"		8	"	–60×6 ГОСТ103–76 ℓ=590	2	1.68 кг
"		5	"	Рифленая сталь– 40×5 ГОСТ 8568–77* ℓ=98	2	0.15 кг

Обозначение	Марка	Масса кг
КЖИ–МЩ4,МЩ5	МЩ4	64.42
то же	МЩ5	32.82

Привязан:

Инв. №:

Гл.инж.пр.	Стрелецкая		07.83
Нач.отд.	Климов		07.83
Гл.конст.	Григорьяни		07.83
Рук.гр.	Матвеева		07.83
Инженер	Кост		07.83
Проверил	Матвеева		07.83

Т.П. 503-1-32.85 КЖИ–МЩ4, МЩ5

Изделие металлическое МЩ4, МЩ5

Стадия	Масса	Масштаб
Р	См. табл.	

Лист – Листов 1

18 кп

ЛЕНАЗРОПРОЕКТ г. Ленинград

Нормоконтролер Овчинников С.А

Формат А3

Арх. № 13834/5

Альбом V

МЩ 1, МЩ 2

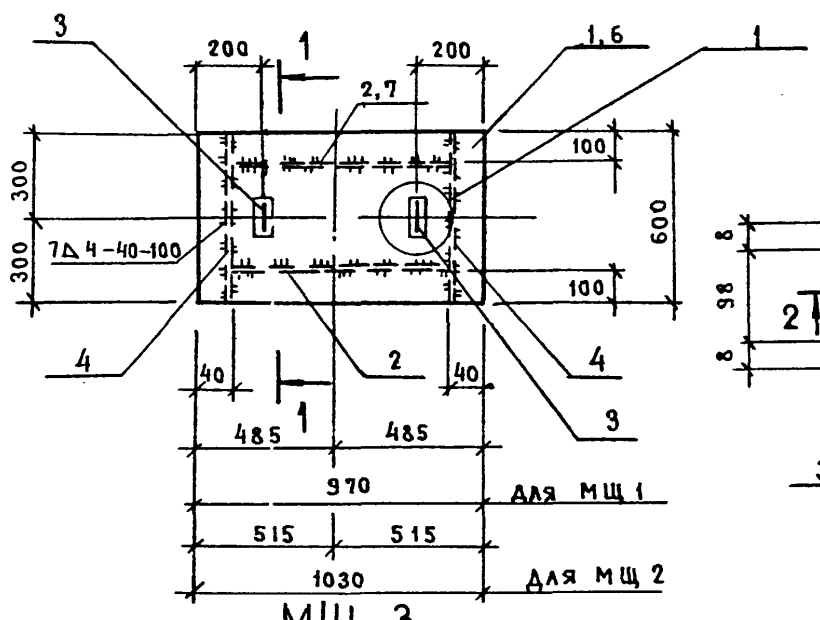

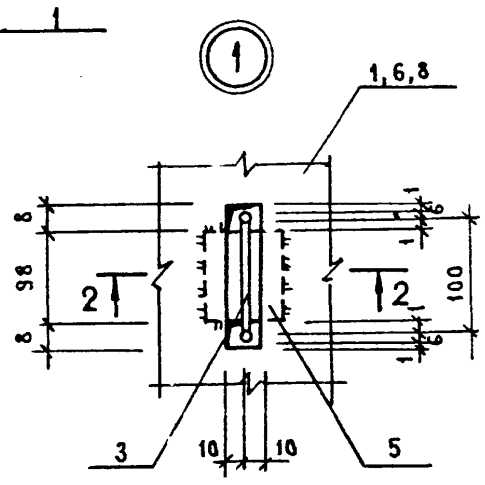

2 — 2

МЩ 3

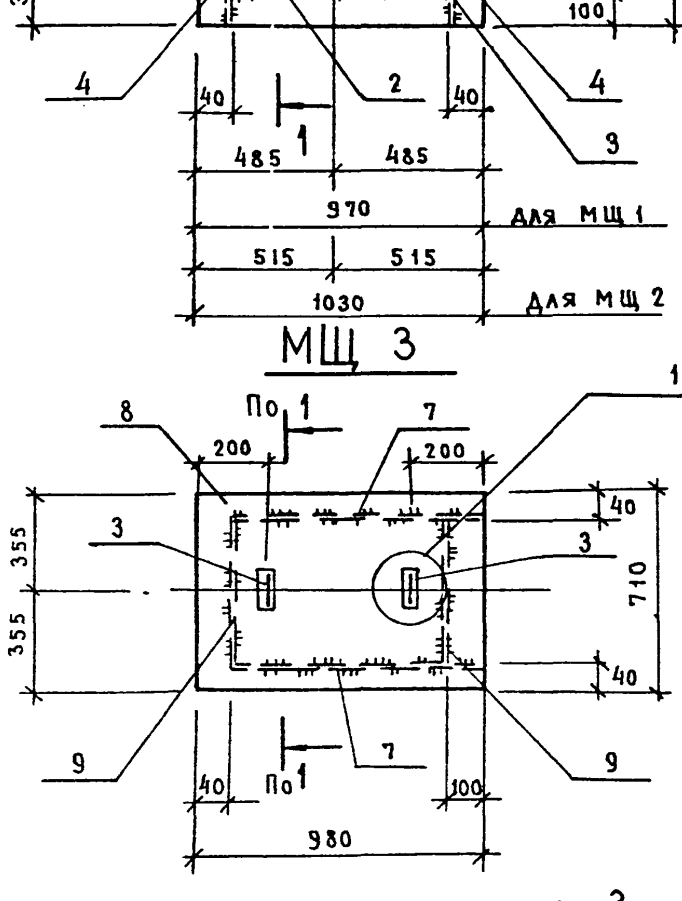

поз. 3

Обозначение	Марка	Масса кг
КЖИ–МЩ1,МЩ2,МЩ3	МЩ1	33.46
то же	МЩ2	35.35
"	МЩ3	35.89

1 — 1

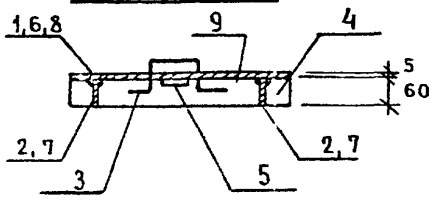

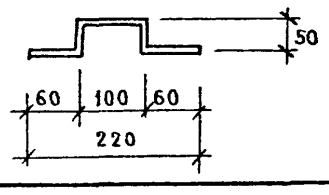

Формат	Зона	Поз.	Обозначение	Наименование	Кол.	Примечание
				МЩ1		
				Детали		
Б.Ч		1	КЖИ–МЩ1,МЩ2,МЩ3	Рифленая сталь 600×5 ГОСТ 8568–77* ℓ=970	1	24.62 кг
"		2	то же	– 60×6 ГОСТ 103–76 ℓ=890	2	2.50 кг
"		3	"	∅6AI ГОСТ 5782–81 ℓ=320	2	0.07 кг
"		4	"	– 60×6 ГОСТ 103–76 ℓ=600	2	1.70 кг
"		5	"	Рифленая сталь – 40×5 ГОСТ 8568–77* ℓ=98	2	0.15 кг
				МЩ2		
				Детали		
Б.Ч		6	КЖИ–МЩ1,МЩ2,МЩ3	Рифленая сталь 600×5 ГОСТ 8568–77* ℓ=1030	1	26,23 кг
"		7	то же	–60×6 ГОСТ 103–76 ℓ=950	2	2,64 кг
"		3	"	∅6AI ГОСТ 5781–82 ℓ=320	2	0.07 кг
"		4	"	–60×6 ГОСТ 103–76 ℓ=600	2	1.70 кг
"		5	"	Рифленая сталь – 40×5 ГОСТ 8568–77* ℓ=98	2	0.15 кг
				МЩ3		
				Детали		
Б.Ч		8	КЖИ–МЩ1,МЩ2,МЩ3	Рифленая сталь 710×5 ГОСТ 8568–77* ℓ=980	1	29,43 кг
"		7	то же	– 60×6 ГОСТ 103–76 ℓ=940	2	2.64 кг
"		3	"	∅6AI ГОСТ 5781–82 ℓ=320	2	0.07 кг
"		9	"	–60×6 ГОСТ 103–76 ℓ=630	2	0.37 кг
"		5		Рифленая сталь – 40×5 ГОСТ 8568–77* ℓ=98	2	0.15 кг

Привязан

Инв. №

Гл.инж.пр.	Стрелецкая		07.83
Нач.отд.	Климов		07.83
Гл.конст.	Григорьяни		07.83
Рук.гр.	Матвеева		07.83
Инженер	Кост		07.83
Проверил	Матвеева		07.83

Т.П. 503-1-32.85 КЖИ–МЩ1, МЩ2, МЩ3

Изделие металлическое МЩ1, МЩ2, МЩ3

Стадия	Масса	Масштаб
Р	См. табл.	

Лист – Листов 1

18 кп

ЛЕНАЗРОПРОЕКТ г. Ленинград

Нормоконтролер Овчинников С.А

Формат А3

Инв. № подл. | Подпись и дата | Взам. инв. №

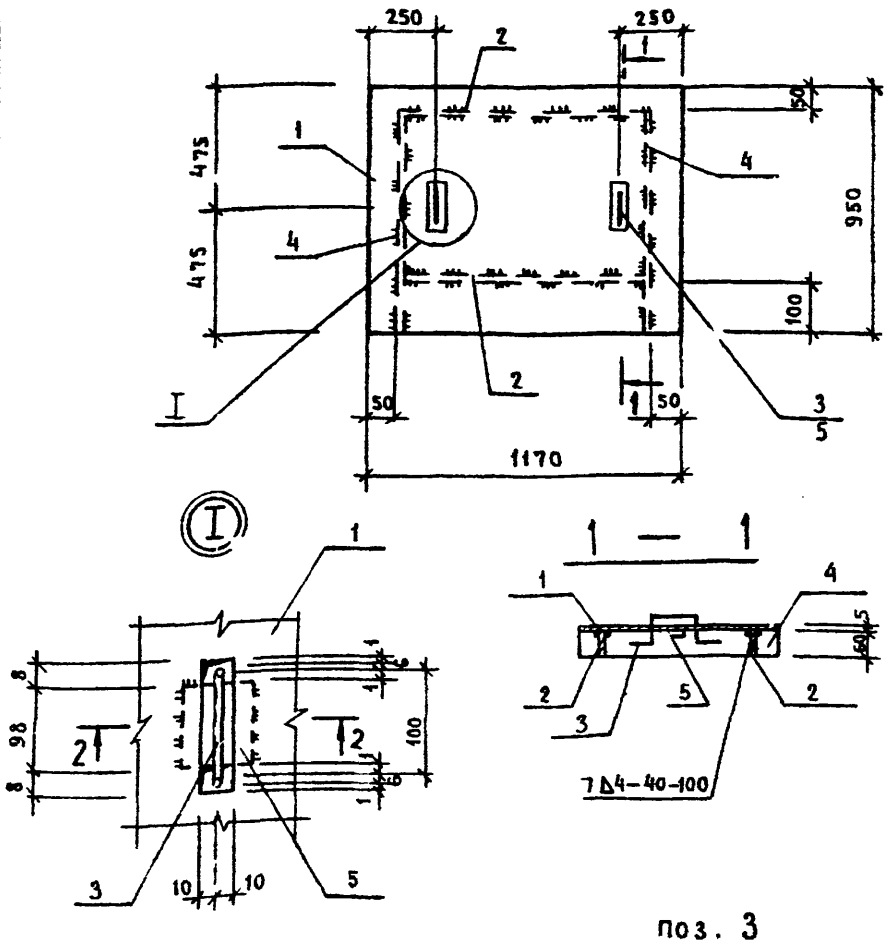

поз. 3

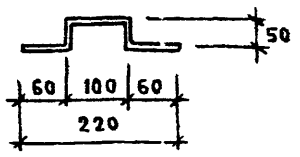

Формат	Зона	Поз.	Обозначение	Наименование	Кол.	Примечание
				Детали		
Б.ч		1	КЖИ — МЩ 6	Рифленая сталь 950×5		
				ГОСТ 8568-77 * ℓ = 1170	1	46,96 кг
Б.ч		2	то же	— 60×6 ГОСТ 103-76		
				ℓ = 1050	2	2,97 кг
Б.ч		3	»	⌀ 6 А I ГОСТ 5781-82		
				ℓ = 320	2	0,07 кг
Б.ч		4	»	— 60×6 ГОСТ 103-76		
				ℓ = 900	2	2,55 кг
Б.ч		5	»	Рифленая сталь 40×5		
				ГОСТ 8568-77 * ℓ = 98	2	0,15 кг

1. Щит изготовлять в соответствии с требованиями ГОСТ 10922 Σ -75.
2. Сварку производить электродом Э 42 по ГОСТ 9467-75

Привязан

Инв. №

				Т.П. 503-1-32.85	КЖИ - МЩ 6		
Гл. инж. пр.	Стрелецкая		07.83	Изделие металлическое МЩ 6	Стадия	Масса	Масштаб
Нач. отд.	Климов		07.83		Р	58,44	
Гл. конст.	Григорьяни		07.83		Лист —	Листов 1	
Рук. гр.	Матвеева		07.83				
Ст. инж.	Кудрявцева		07.83	18 кп	ЛЕНАЗРОПРОЕКТ г. Ленинград		
Инженер	Ахрапотков		07.83				
Проверил	Кудрявцева		07.83				

Нормоконтролер /Овчинников С.А/

Формат А3

Арх. № 13834/5

Альбом V

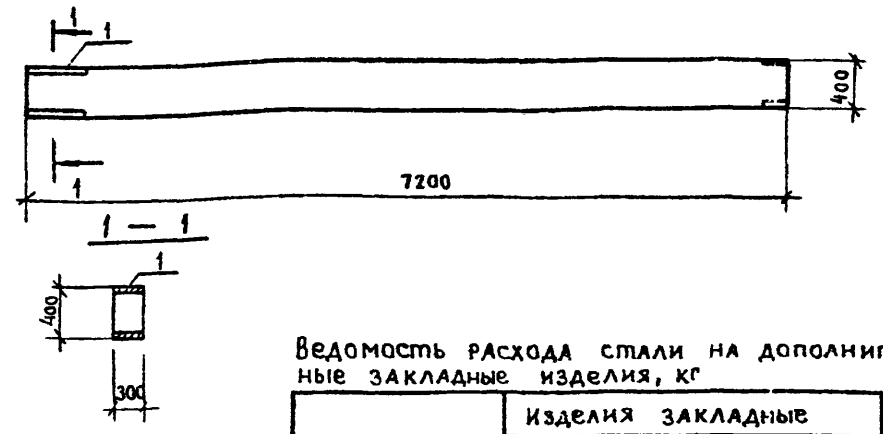

Ведомость расхода стали на дополнительные закладные изделия, кг

Марка	Изделия закладные: Арматура класса A III, ГОСТ 5781-82 ⌀10	⌀14		Прокат марки Вст3кп2, ГОСТ 19903-74* δ=10			Всего
КБ11а-2	0,8	2,1		12,6			15,5

Формат	Зона	Поз.	Обозначение	Наименование	Кол.	Примечание
				Сборочные единицы		
			1.431-20, вып. 5,7	Колонна КБ 11а	1	Со всеми зак. изд.
		1	1.431-20, вып. 7	Изделие закладное МН28	1	15,5 кг

Остальное - см. КБ 11а серии 1.431-20, вып. 5,7

Привязан:

Инв. №

				Т.П. 503-1-32.85	КЖИ-КБ11а-2		
Гл. инж. пр.	Стрелецкая		07.83	Колонна КБ11а-2	Стадия	Масса	Масштаб
Нач. отд.	Климов		07.83		Р		
Гл. конст.	Григорьяни		07.83		Лист —	Листов 1	
Рук. гр.	Матвеева		07.83				
Ст. инж.	Миронова		07.83		ЛЕНАЗРОПРОЕКТ г. Ленинград		
Проверил	Матвеева		07.83				

Нормоконтролер /Овчинников С.А/

Формат А4

Альбом V

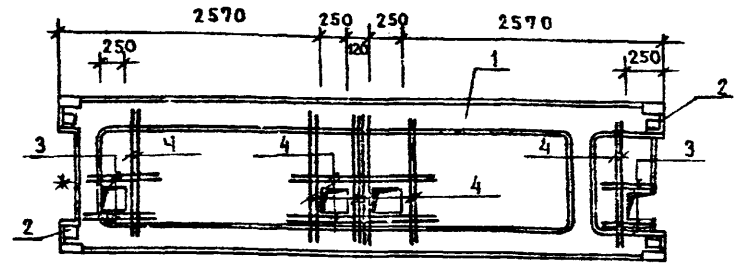

Ведомость расхода стали на дополнительные закладные изделия

Марка элемента	Изделия арматурные: Арм-ра класса A III, ГОСТ 5781-82 ⌀10		Итого	Изделия закладные: Арм-ра класса A III, ГОСТ 5781-82 ⌀8	⌀14	Итого	Прокат марки 18 кп, ГОСТ 103-76 8×100		Итого	Общий расход
ПРС 56.15-10А IVТ-12	17,4		17,4	0,48	3,68	4,16	2,52		2,52	24,08

Формат	Зона	Поз.	Обозначение	Наименование	Кол.	Примечание
				Сборочные единицы		
		1	1.041-1, вып. 4	ПРС 56.15-10А IVТ		Со всеми зак. изд.
		2	то же	Изделие закладное МН5	4	1,67 кг
				Детали		
				Стержень ⌀10А III ГОСТ 5781-82		
Б.ч		3	КЖИ-ПРС56.15-10А IVТ-12	ℓ = 700	8	0,43 кг
Б.ч		4	то же	ℓ = 1400	16	0,87 кг

Остальное - см. ПРС 56.15-10А IVТ серии 1.041-1, вып. 4

Привязан:

Инв. №:

				Т.П. 503-1-32.85	КЖИ-ПРС 56.15-10А IVТ-12		
Гл. инж. пр.	Стрелецкая		07.83	Панель ПРС 56.15-10А IVТ-12	Стадия	Масса	Масштаб
Нач. отд.	Климов		07.83		Р	2500	
Гл. конст.	Григорьяни		07.83		Лист —	Листов	
Рук. гр.	Матвеева		07.83				
Инженер	Кузнецова		07.83		ЛЕНАЗРОПРОЕКТ г. Ленинград		
Проверил	Матвеева		07.83				

Нормоконтролер /Овчинников С.А/

Формат А4

Инв. № подл. | Подпись и дата | Взам. инв. №

Альбом V

МЩ 7, МЩ 8

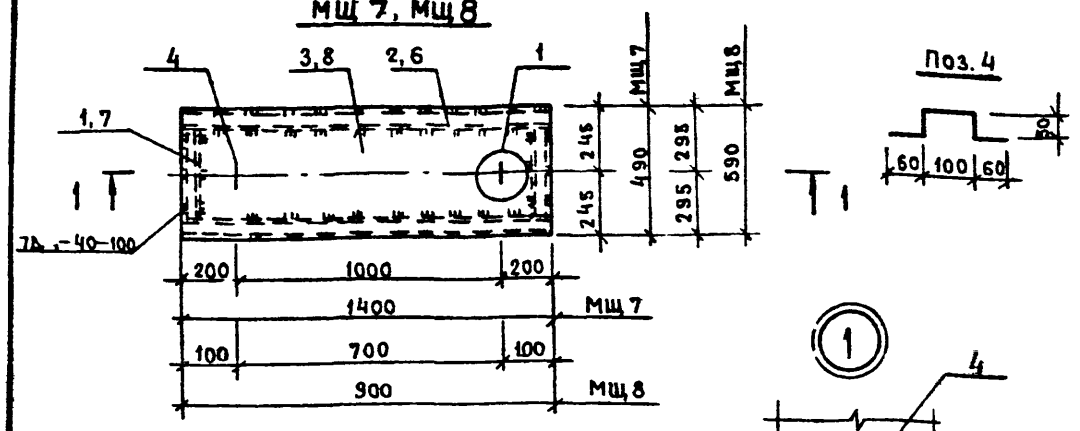

Поз. 4

МЩ 9

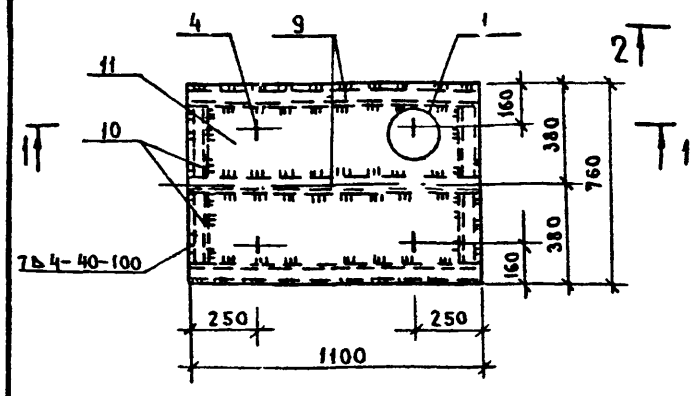

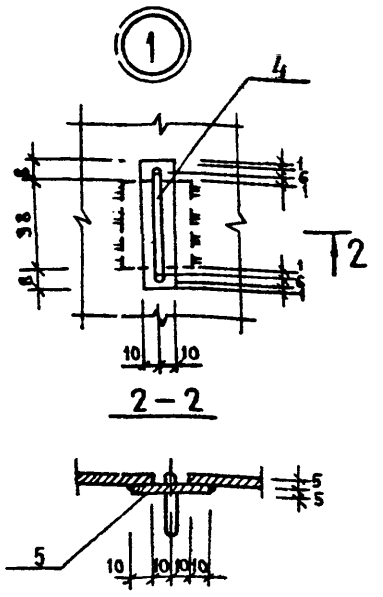

1—1

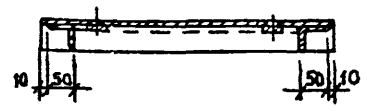

1. Изделия металлические изготовлять в соответствии с требованиями ГОСТ 10922-75.

2. Сварку производить электродом Э42 ГОСТ 9467-75.

Обозначение	Марка	Масса, кг
КЖИ-МЩ 7 ÷ МЩ 9	МЩ7	42.78
то же	МЩ8	33.26
»	МЩ9	53.13

Формат	Зона	Поз.	Обозначение	Наименование	Кол.	Примечание
				МЩ 7		
				Детали		
Б.ч		1	КЖИ-МЩ7 ÷ МЩ9	L 50×5 ГОСТ 8509-72* ℓ=360	2	1,36 кг
Б.ч		2	то же	L 50×5 ГОСТ 8509-72* ℓ=1400	2	5,28 кг
Б.ч		3	»	Сталь рифленая 490×5 ГОСТ 8568-77* ℓ=1400	1	29,02 кг
А3		4	»	⌀6АI ГОСТ 5781-82 ℓ=320	2	0.07 кг
Б.ч		5	»	Сталь рифленая 40×5 ГОСТ 8568-77* ℓ=98	2	0,17 кг
				МЩ 8		
				Детали		
А3		4	КЖИ-МЩ7 ÷ МЩ9	⌀6АI ГОСТ 5781-82, ℓ=320	2	0,07 кг
Б.ч		5	то же	Сталь рифленая 40×5 ГОСТ 8568-77* ℓ=98	2	0,17 кг
Б.ч		6	»	L 50×5 ГОСТ 8509-72* ℓ=900	2	3.39 кг
Б.ч		7	»	L 50×5 ГОСТ 8509-72* ℓ=470	2	1.77 кг
Б.ч		8	»	Сталь рифленая 590×5 ГОСТ 8568-77* ℓ=900	1	22,46 кг
				МЩ 9		
				Детали		
А3		4	КЖИ-МЩ7 ÷ МЩ9	⌀6АI ГОСТ 5781-82, ℓ=320	4	0.07 кг
Б.ч		5	то же	Сталь рифленая 40×5 ГОСТ 8568-77* ℓ=98	4	0,17 кг
Б.ч		9	»	L 50×5 ГОСТ 8509-72* ℓ=1100	3	4.15 кг
Б.ч		10	»	L 50×5 ГОСТ 8509-72* ℓ=290	4	1.09 кг
Б.ч		11	»	Сталь рифленая 760×5 ГОСТ 8568-77* ℓ=1100	1	35.36 кг

Привязан

Инв. №:

Гл.инж.пр.	Стрелецкая		
Нач.отд.	Климов		
Гл.конст.	Григорьяни		07.85
Рук.гр.	Матвеева		07.85
Инженер	Кузнецова		07.85
Провери л	Матвеева		07.85

Нормоконтролер Овчинников С.А

Т.п. 503-1-32.85 КЖИ-МЩ7 ÷ МЩ9

Изделие металлическое МЩ7 ÷ МЩ9

Стадия	Масса	Масштаб
Р	см. табл.	

Лист — Листов 1

18 кп

ЛЕНАЗРОПРОЕКТ г. Ленинград

Формат А3

Арх. № 13834/5

Альбом V

РШ 5, РШ 6

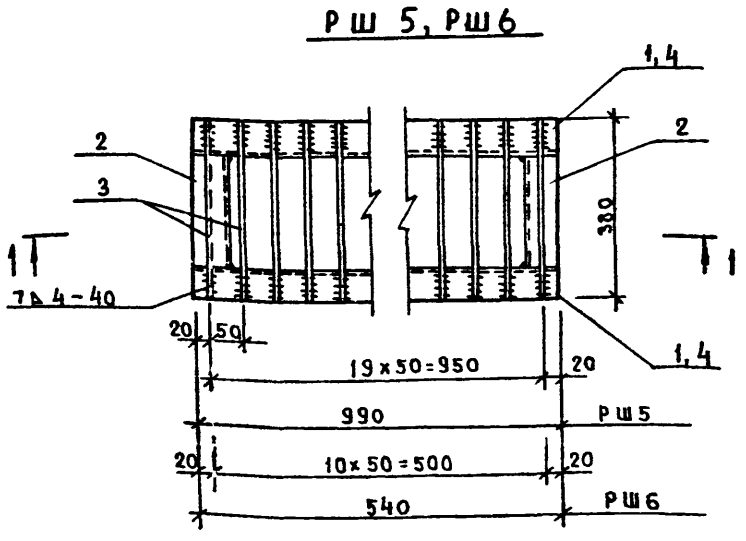

1 — 1

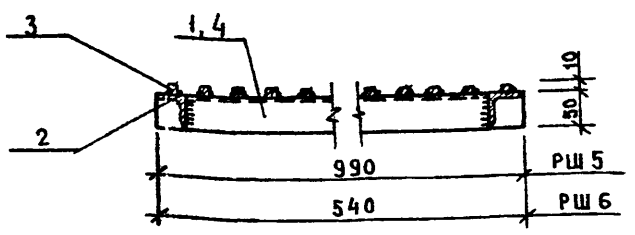

Обозначение	Марка	Масса, кг
КЖИ-РШ5, РШ6	РШ-5	15,58
то же	РШ6	9.81

Формат	Зона	Поз.	Обозначение	Наименование	Кол.	Примеч. Масса, кг
				РШ5		
				Детали		
Б.ч		1	КЖИ-РШ5, РШ6	∠50×5 ГОСТ 8509-72* ℓ=990	2	3.73 кг
Б.ч		2	то же	∠50×5 ГОСТ 8509-72* ℓ=280	2	1.06 кг
Б.ч		3	»	□10 ГОСТ 2591-71* ℓ=380	20	0.30 кг
				РШ 6		
				Детали		
Б.ч		2	КЖИ-РШ5; РШ6	∠50×5 ГОСТ 8509-72* ℓ=280	2	1,06 кг
Б.ч		3	то же	□10 ГОСТ 2591-71* ℓ=380	11	0.3 кг.
Б.ч		4	»	∠50×5 ГОСТ 8509-72* ℓ=540	2	2.03 кг

1. Изделия металлические изготовлять в соответствии с требованиями ГОСТ 10922-75.

2. Сварку производить электродом Э42 ГОСТ 9467-75.

Привязан:

Инв. №:

Гл.инж.пр.	Стрелецкая		
Нач.отд.	Климов		
Гл.конст.	Григорьяни		
Рук.гр.	Матвеева		
Инженер	Кузнецова		
Провери л	Матвеева		

Нормоконтролер Овчинников С.А

Т.п. 503-1-32.85 КЖИ-РШ5, РШ6

Изделие металлическое РШ5, РШ6

Стадия	Масса	Масштаб
Р	см. табл.	

Лист — Листов 1

18 кп

ЛЕНАЗРОПРОЕКТ г. Ленинград

Формат А3

Альбом V

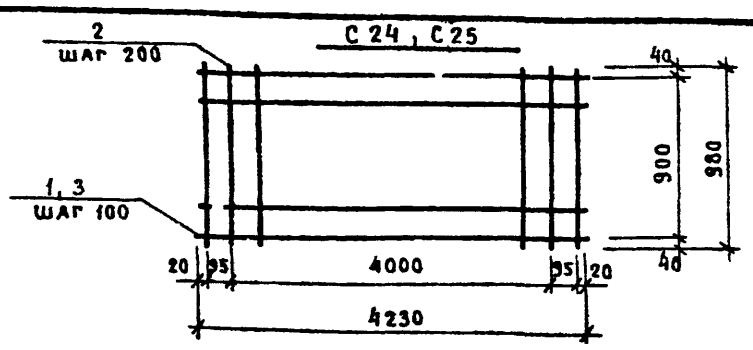

Сетку арматурную изготовлять при помощи контактной точечной электросварки в соответствии с требованиями ГОСТ 14098 — 68 и СН 393 - 78.

Формат	Зона	Поз.	Обозначение	Наименование	Кол.	Примечание
				С 24		
				Детали		
Б.Ч		1	КЖИ-С 24, С25	ф16А III ГОСТ 5781-82 ℓ=4230	10	6,68 кг
Б.Ч		2	то же	ф6А I ГОСТ 5781-82 ℓ= 980	23	0,22 кг
				С 25		
				Детали		
Б.Ч		3	КЖИ-С 24, С25	ф8А III ГОСТ 5781-82 ℓ=4230	10	1,67 кг
Б.Ч		2	то же	ф6А I ГОСТ 5781-82 ℓ= 980	23	0,22 кг

Обозначение	Марка	Масса кг
КЖИ — С24, С25	С 24	71,86
то же	С 25	21,76

Привязан:

Инв. №:

Т.П.503-1-32.85 КЖИ — С24, С25

Сетка арматурная С 24, С25

Стадия	Масса	Масштаб
Р	см. табл.	

Лист — Листов 1

18 кп

ЛЕНАЭРОПРОЕКТ г. Ленинград

Гл.инж.пр.	Стрелецкая		07.83
Нач.отд.	Климов		07.83
Гл.конст.	Григорьяни		07.83
Рук.гр.	Матвеева		07.83
Инженер	Кузнецова		07.83
Проверил	Матвеева		07.83

Нормоконтролер /Овчинников С.А/

Формат А4

Арх.№ 13834/5

Альбом V

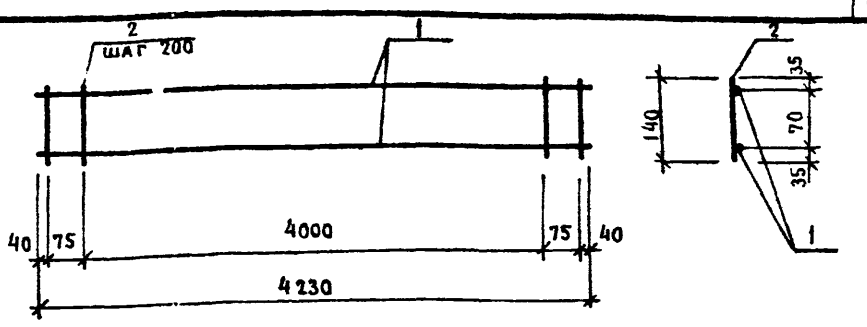

Каркас плоский изготовлять при помощи контактной точечной электросварки в соответствии с требованиями ГОСТ 14098 — 68 и СН 393 - 78.

Формат	Зона	Поз.	Обозначение	Наименование	Кол.	Примечание
				Детали		
				ф 8А III ГОСТ 5781-82		
Б.Ч		1	КЖИ — КР 36	ℓ= 4230	2	1,67 кг
Б.Ч		2	то же	ℓ= 140	23	0,06 кг

Привязан:

Инв. №

Т.П.503-1-32.85 КЖИ — КР 36

Каркас плоский КР 36

Стадия	Масса	Масштаб
Р	4,72	

Лист — Листов 1

18 кп

ЛЕНАЗРОПРОЕКТ г. Ленинград

Гл.инж.пр.	Стрелецкая		07.83
Нач.отд.	Климов		07.83
Гл.конст.	Григорьяни		07.83
Рук.гр.	Матвеева		07.83
Инженер	Кузнецова		07.83
Проверил	Матвеева		07.83

Нормоконтролер /Овчинников С.А/

Формат А4

Арх.№ 13834/5

Альбом V

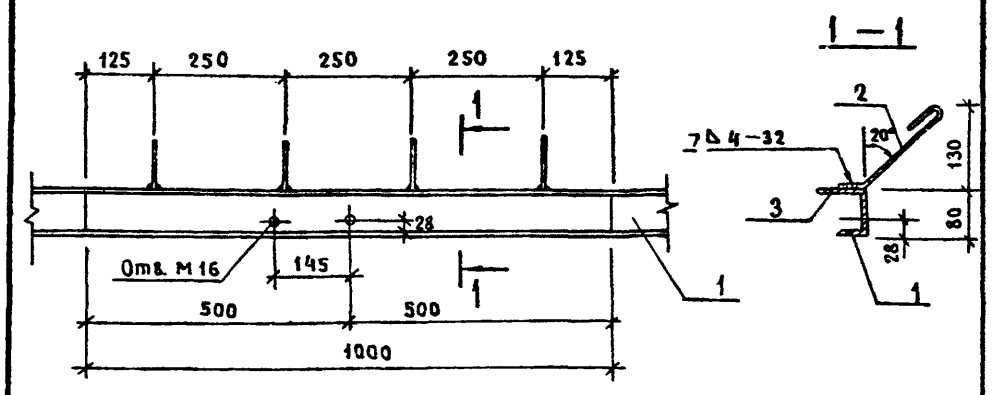

1. Изделие закладное изготовлять в соответствии с требованиями ГОСТ 10922 — 75.
2. Сварные соединения анкеров производить ручной дуговой сваркой фланговыми швами.
3. Сварку производить электродом Э42 ГОСТ 9467 — 75.

Формат	Зона	Поз.	Обозначение	Наименование	Кол.	Примечание
				Детали		
Б.Ч.		1	КЖИ — МН30	С 8 ГОСТ 8240-72* ℓ=1000	1	7.05 кг
Б.Ч.		2	то же	ф8А I ГОСТ 5781-82. ℓ= 250	4	0.14 кг
Б.Ч.		3	"	—16×4 ГОСТ 103-76. ℓ= 1000	1	0.50 кг

Привязан:

Инв. №:

Т.П.503-1-32.85 КЖИ - МН 30

Изделие закладное МН 30

Стадия	Масса	Масштаб
Р	8.11	

Лист — Листов 1

18 кп

ЛЕНАЗРОПРОЕКТ г. Ленинград

Гл.инж.пр.	Стрелецкая		07.83
Нач.отд.	Климов		07.83
Гл.конст.	Григорьяни		07.83
Рук.гр.	Матвеева		07.83
Инженер	Кузнецова		07.83
Проверил	Матвеева		07.83

Нормоконтролер /Овчинников С.А/

Формат А4

Альбом V

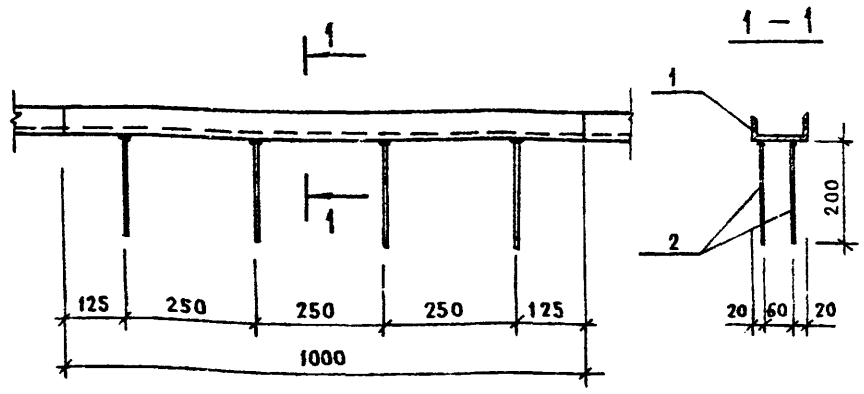

1. Изделие закладное изготовлять в соответствии с требованиями ГОСТ 10922 — 75.
2. Сварные соединения анкеров втавр производить ручной дуговой сваркой под слоем флюса.
3. Сварку производить электродом Э42 ГОСТ 9467 — 75.

Формат	Зона	Поз.	Обозначение	Наименование	Кол.	Примечание
				Детали		
Б.Ч		1	КЖИ — МН31	С10 ГОСТ 8240-72* ℓ= 1000	1	8.59 кг
Б.Ч		2	то же	ф10А II ГОСТ 5781-82 ℓ= 200	8	0.12 кг

Привязан:

Инв. №

Т.П.503-1-32.85 КЖИ — МН 31

Изделие закладное МН 31

Стадия	Масса	Масштаб
Р	9.55	

Лист — Листов 1

18 кп

ЛЕНАЗРОПРОЕКТ г. Ленинград

Гл.инж.пр.	Стрелецкая		07.83
Нач.отд.	Климов		07.83
Гл.конст.	Григорьяни		07.83
Рук.гр.	Матвеева		07.83
Инженер	Кузнецова		07.83
Проверил	Матвеева		07.83

Нормоконтролер /Овчинников С.А/

Формат А4

Альбом V

МН 32

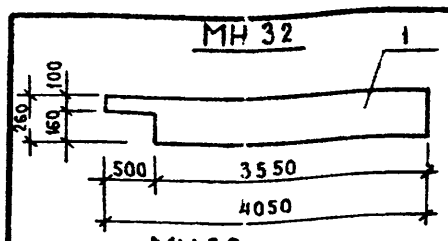

МН 33

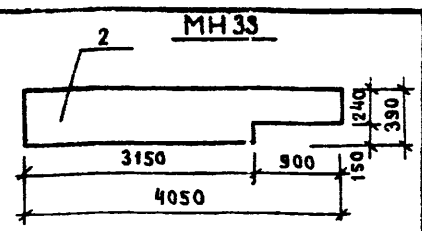

МН 38

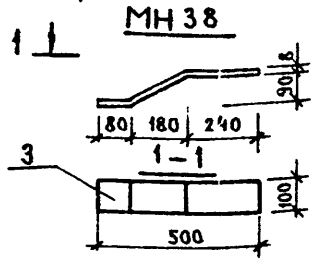

Обозначение	Марка	Масса, кг
КЖИ –МН32, МН33, МН38	МН 32	30,55
то же	МН 33	45.34
»	МН 38	3.30

Формат	Зона	Поз.	Обозначение	Наименование	Кол.	Примечание
				МН 32		
				Детали		
А4		1	КЖИ –МН32, МН33, МН38	–260×4 ГОСТ 103–76 ℓ=4050	1	30,55 кг
				МН 33		
				Детали		
А4		2	КЖИ –МН32, МН33, МН38	–390×4 ГОСТ 103–76 ℓ=4050	1	45, 34 кг
				МН 38		
А4		3	КЖИ-МН32, МН33, МН38	–100×8 ГОСТ 103–76 ℓ=520	1	3.30 кг

Привязан:

Инв. №:

Взамен инв.№ | Подпись и дата | Инв.№ подл.

Т.П.503-1-32.85	КЖИ-МН32, МН33, МН38		
Изделие закладное МН32, МН33, МН38	Стадия: Р	Масса: см. табл.	Масштаб:
	Лист –	Листов 1	
18 кп	ЛЕНАЗРОПРОЕКТ г. Ленинград		

Гл.инж.пр	Стрелецкая	07.83
Нач.отд.	Климов	07.83
Гл.конст.	Григорьяни	07.83
Рук.гр.	Матвеева	07.83
Инженер	Кузнецова	07.83
Проверил	Матвеева	07.83

Нормоконтролер /Овчинников С.А/ Формат А4

Арх. № 13834/5

Альбом V

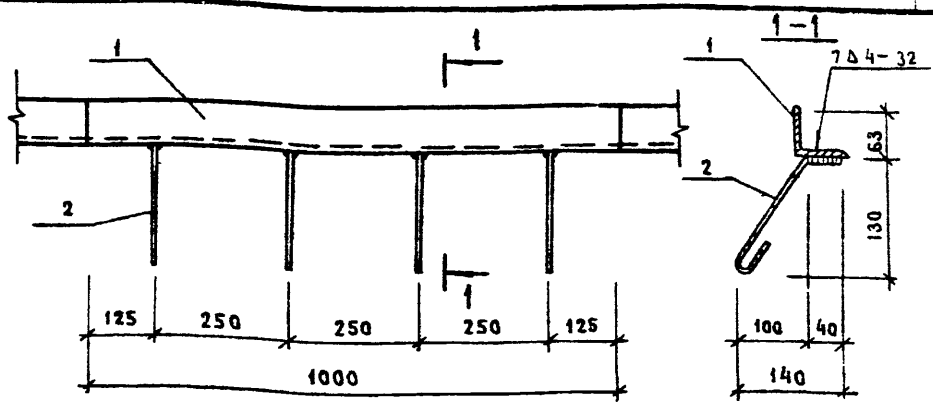

1. Изделие закладное изготовлять в соответствии с требованиями ГОСТ 10922–75.
2. Сварные соединения анкеров производить ручной дуговой сваркой фланговыми швами.
3. Сварку производить электродом Э42 ГОСТ 9467–75.

Формат	Зона	Поз.	Обозначение	Наименование	Кол.	Примечание
				Детали		
Б.Ч		1	КЖИ – МН 34	∠63×6 ГОСТ 8509–72* ℓ=1000	1	5.72 кг
Б.Ч		2	то же	⌀6А I ГОСТ 5781–82 ℓ=250	4	0.05 кг

Привязан

Инв. №

Взамен инв.№ | Подпись и дата | Инв.№ подл.

Т.П.503-1-32.85	КЖИ –МН 34		
Изделие закладное МН 34	Стадия: Р	Масса: 5.92	Масштаб:
	Лист –	Листов 1	
	ЛЕНАЗРОПРОЕКТ г. Ленинград		

Гл.инж.пр	Стрелецкая	07.83
Нач.отд.	Климов	07.83
Гл.конст.	Григорьяни	07.83
Рук.гр.	Матвеева	07.83
Инженер	Кузнецова	07.83
Проверил	Матвеева	07.83

Нормоконтролер /Овчинников С.А/ Формат А4

Арх. № 13834/5

Альбом V

МН 35

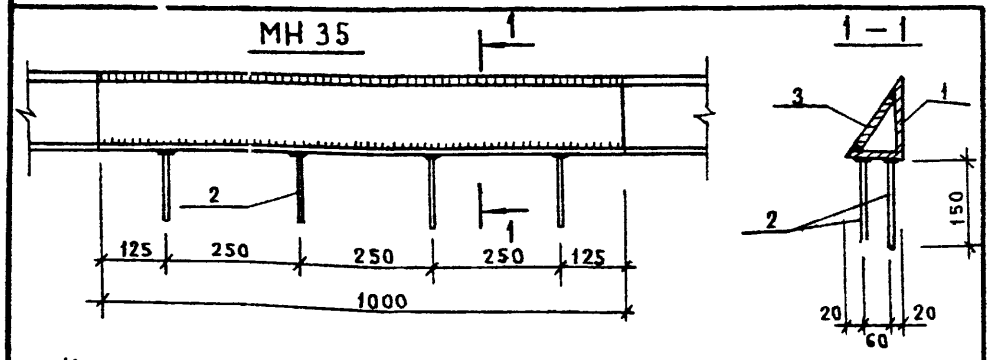

1. Изделие закладное изготовлять в соответствии с требованиями ГОСТ 10922–75.
2. Сварные соединения анкеров втавр производить ручной дуговой сваркой под слоем флюса.
3. Сварку производить электродом Э42 ГОСТ 9467–75.

Формат	Зона	Поз.	Обозначение	Наименование	Кол.	Примечание
				МН 35		
				Детали		
Б.Ч		1	КЖИ–МН35, МН37	∠160×100×10 ГОСТ 8510–72* ℓ=1000	1	19.80 кг
Б.Ч		2	то же	⌀10А II ГОСТ 5781–82 ℓ= 150	8	0.09 кг
Б.Ч		3	»	–140×10 ГОСТ 103–76 ℓ=1000	1	10.99 кг
				МН 37		
				Детали		
Б.Ч			КЖИ–МН35, МН37	–200×4 ГОСТ 103–76 ℓ= 4050	1	25,43 кг

Обозначение	Марка	Масса, кг
КЖИ – МН35, МН37	МН 35	31.51
то же	МН 37	25.43

Привязан:

Инв. №:

Взамен инв.№ | Подпись и дата | Инв.№ подл.

Т.П. 503-1-32.85	КЖИ –МН35, МН37		
Изделие закладное МН 35, МН37	Стадия: Р	Масса: см. табл.	Масштаб:
	Лист –	Листов 1	
18 кп	ЛЕНАЗРОПРОЕКТ г. Ленинград		

Гл.инж.пр	Стрелецкая	07.83
Нач.отд.	Климов	07.83
Гл.конст.	Григорьяни	07.83
Рук.гр.	Матвеева	07.83
Инженер	Кузнецова	07.83
Проверил	Матвеева	07.83

Нормоконтролер /Овчинников С.А/ Формат А4

Альбом V

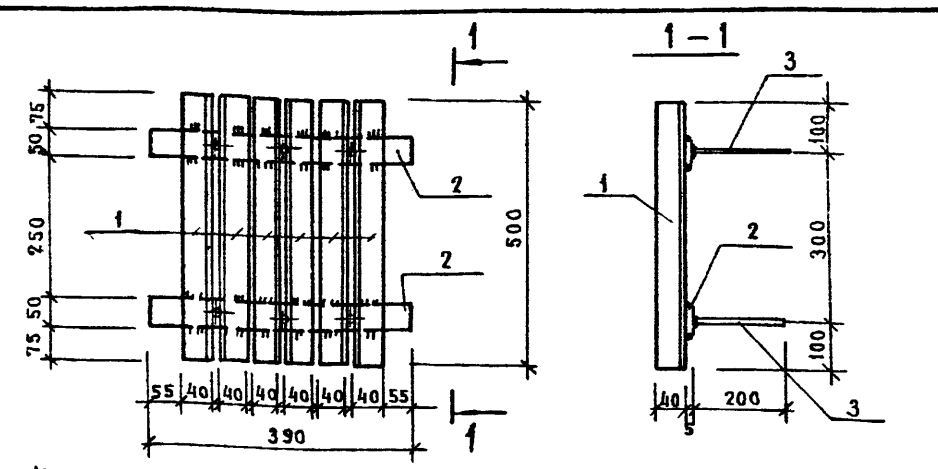

1. Изделие закладное изготовлять в соответствии с требованиями ГОСТ 10922–75.
2. Сварные соединения анкеров втавр производить ручной дуговой сваркой под слоем флюса.
3. Сварку производить электродом Э42 ГОСТ 9467–75.

Формат	Зона	Поз.	Обозначение	Наименование	Кол.	Примечание
				Детали		
Б.Ч		1	КЖИ – МН36	∠40×4 ГОСТ 8509–72* ℓ=500	6	1, 21 кг
Б.Ч		2	то же	–50×5 ГОСТ 103–76 ℓ= 390	2	0. 75 кг
Б.Ч		3	»	⌀10А II ГОСТ 5781–82 ℓ=200	6	0. 12 кг

Привязан:

Инв. №:

Взамен инв.№ | Подпись и дата | Инв.№ подл.

Т.П.503-1-32.85	КЖИ –МН36		
Изделие закладное МН 36	Стадия: Р	Масса: 9.48	Масштаб:
	Лист –	Листов 1	
18 кп	ЛЕНАЗРОПРОЕКТ г. Ленинград		

Гл.инж.пр	Стрелецкая	07.83
Нач.отд.	Климов	07.83
Гл.конст.	Григорьяни	07.83
Рук.гр.	Матвеева	07.83
Инженер	Кузнецова	07.83
Проверил	Матвеева	07.83

Нормоконтролер /Овчинников С.А/ Формат А4

Альбом V

МН1; МН6

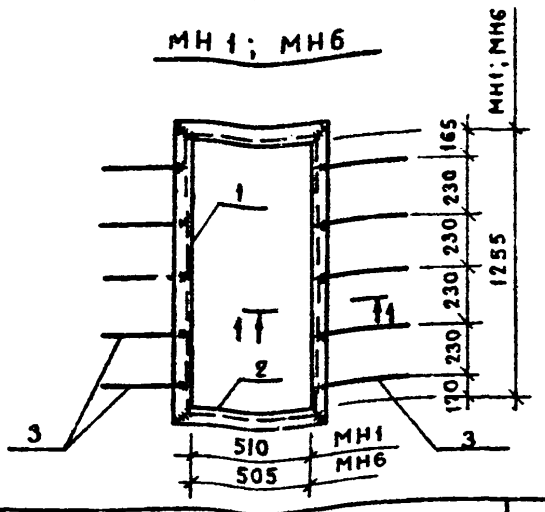

1 – 1

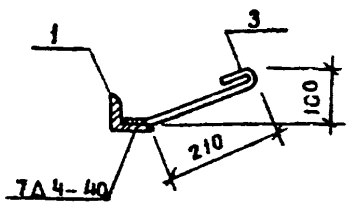

Формат	Зона	Поз.	Обозначение	Наименование	Кол.	Примечание
				МН1		
				Детали		
Б.ч.		1	АРИ–МН1, МН6	∠63×5 ГОСТ 8509-72* ℓ=1381	2	6,70 кг
Б.ч.		2	то же	∠63×5 ГОСТ 8509-72* ℓ=636	2	3,09 кг
Б.ч.		3	»	⌀6АI ГОСТ 5781-82 ℓ=300	10	0,066 кг
				МН6		
				Детали		
Б.ч.		1	АРИ-МН1, МН6	∠63×5. ГОСТ 8509-72* ℓ=1381	2	6,70 кг
Б.ч.		2	то же	∠63×5, ГОСТ 8509-72* ℓ=631	2	3,07 кг
Б.ч.		3	»	⌀АI ГОСТ 5781-82 ℓ=300	10	0,066 кг

Обозначение	Марка	Масса
АРИ-МН1,МН6	МН1	20,24
тоже	МН6	20,20

Привязан:

Инв. №

Т.П. 503-1-32.85 АРИ- МН1, МН6

Гл.инж.пр.	Стрелецкая	07.83
Нач.отд.	Климов	07.83
Гл.арх.отд.	Казаков	07.83
Рук.гр.	Великанов	07.83
Архитект.	Каховская	07.83

Изделие закладное МН1, МН6

Стадия	Масса	Масштаб
Р	см.табл.лицу	

Лист — Листов 1

18 кп

ЛЕНАЗРОПРОЕКТ г. Ленинград

Нормоконтролер Овчинников С.А

Формат А4

Арх. № 13834/5

Альбом V

МН2

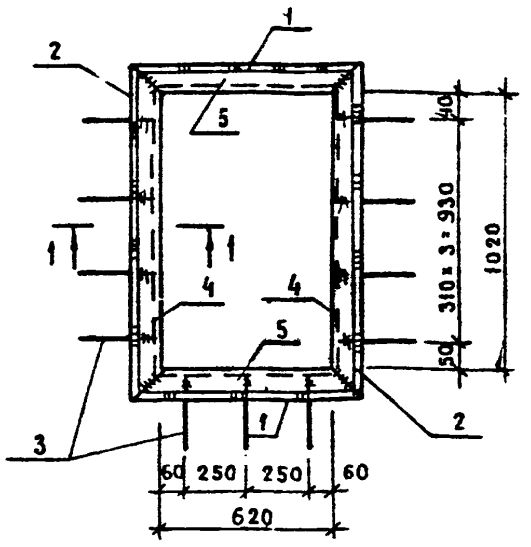

1 – 1

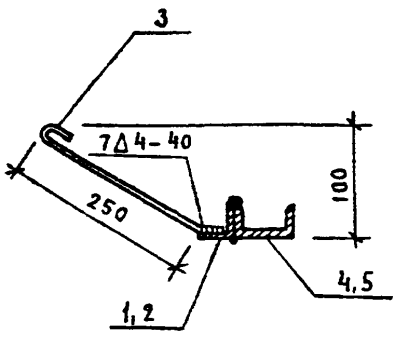

Формат	Зона	Поз.	Обозначение	Наименование	Кол.	Примечание
				Детали		
	Б.ч.	1	АРИ – МН2	⊏63×5 ГОСТ 8509-72* ℓ=746	2	3,59 кг
	Б.ч.	2	то же	⊏63×5 ГОСТ 8509-72* ℓ=1146	2	5,51 кг
	Б.ч.	3	»	⌀6АI ГОСТ 5781-82 ℓ=350	11	0,078 кг
	Б.ч.	4	»	⊏8 ГОСТ 8240-72* ℓ=1100	2	7,75 кг
	Б.ч.	5	»	⊏8 ГОСТ 8240-72* ℓ=700	2	4,94 кг

Привязан:

Инв. №

Т.П. 503-1-32.85 АРИ –МН2

Гл.инж.пр.	Стрелецкая	07.83
Нач.отд.	Климов	07.83
Гл.арх.отд.	Казаков	07.83
Рук.гр.	Великанов	07.83
Архит.	Каховская	07.83

Изделие закладное МН2

Стадия	Масса	Масштаб
Р	44,44	

Лист — Листов 1

18 кп

ЛЕНАЗРОПРОЕКТ г. Ленинград

Нормоконтролер Овчинников С.А

Формат А4

Арх. № 13834/5

Альбом V

МН3

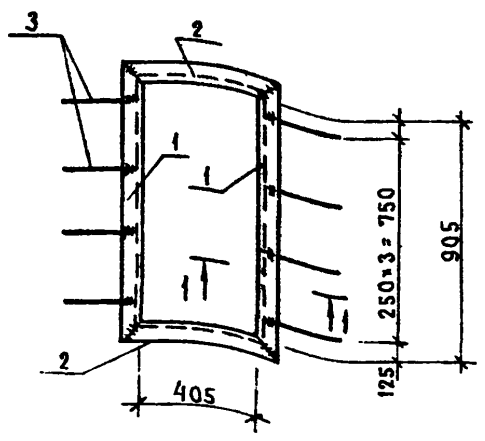

1 – 1

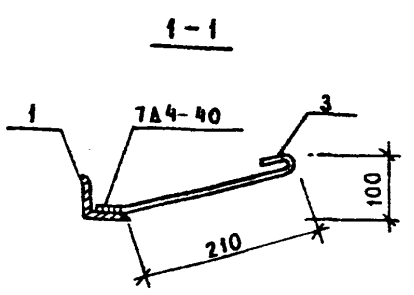

Формат	Зона	Поз.	Обозначение	Наименование	К-во	Примечание
				Детали		
Б.ч.		1	АРИ – МН3	∠63×5 ГОСТ 8509-72*ℓ=1053	2	5,06 кг
Б.ч		2	то же	∠63×5 ГОСТ 8509-72*ℓ=531	2	2,55 кг
Б.ч		3	»	⌀6АI ГОСТ 5781-82 ℓ=300	8	0,066 кг

Привязан:

Инв. №

Т.П. 503-1-32.85 АРИ –МН3

Гл.инж.пр.	Стрелецкая	07.83
Нач.отд.	Климов	07.83
Гл.арх.отд.	Казаков	07.83
Рук.гр.	Великанов	07.83
Архит.	Каховская	07.83

Изделие закладное МН3

Стадия	Масса	Масштаб
Р	13,75	

Лист — Листов 1

18 кп

ЛЕНАЗРОПРОЕКТ г. Ленинград

Нормоконтролер Овчинников С.А

Формат А4

Альбом V

МН4

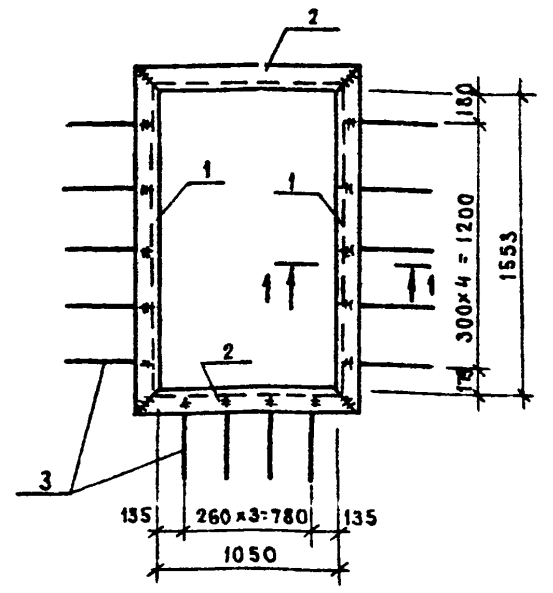

1 – 1

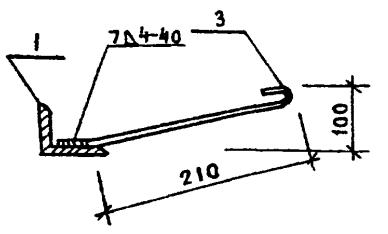

Формат	Зона	Поз.	Обозначение	Наименование	Кол.	Примечание
				Детали		
Б.ч		1	АРИ – МН4	∠63×5 ГОСТ 8509-72 * ℓ=1679	2	8,08 кг
Б.ч.		2	то же	∠6×35 ГОСТ 8509-72 *ℓ=1176	2	5,66 кг
Б.ч		3	»	⌀6А I. ГОСТ 5781-82 ℓ=300	14	0,066 кг

Привязан:

Инв. №

Т.П. 503-1-32.85 АРИ–МН4

Гл.инж.пр.	Стрелецкая	07.83
Нач.отд.	Климов	07.83
Гл.арх.отд.	Казаков	07.83
Рук.гр.	Великанов	07.83
Архит.	Каховская	07.83

Изделие закладное МН4

Стадия	Масса	Масштаб
Р	28,40	

Лист — Листов 1

18 кп

ЛЕНАЗРОПРОЕКТ г. Ленинграда

Нормоконтролер Овчинников С.А

Формат А4

Альбом V

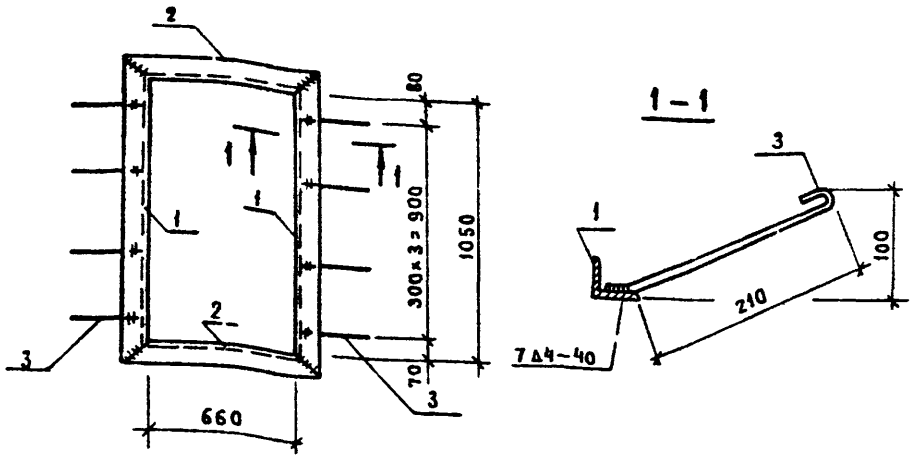

Формат	Зона	Поз.	Обозначение	Наименование	Кол.	Примечание
				Детали		
Б.ч.		1	АРИ-МН5	∠63×5 ГОСТ 8509-72* ℓ=1176	2	5,66 кг
Б.ч.		2	то же	∠63×5 ГОСТ 8509-72* ℓ=776	2	3,73 кг
Б.ч		3	»	⌀6 А I ГОСТ 5781-82 ℓ=300	8	0,066 кг

Привязан:

Инв. №

Т.П.503-1-32.85 АРИ-МН5

Изделие закладное МН5	Стадия	Масса	Масштаб
	Р	19,31	
	Лист —	Листов 1	
18 кп	ЛЕНАЗРОПРОЕКТ г. Ленинград		

Гл.инж.пр.	Стрелецкая	07.83
Нач.отд.	Климов	07.83
Гл.арх.отд	Казаков	07.83
Рук.гр.	Великанов	07.83
Архит.	Каховская	07.83

Нормоконтролер Овчинников С.А

Формат А4

Арх. № 13834/5

Взам. инв. № | Подпись и дата | Инв. № подл.

Альбом V

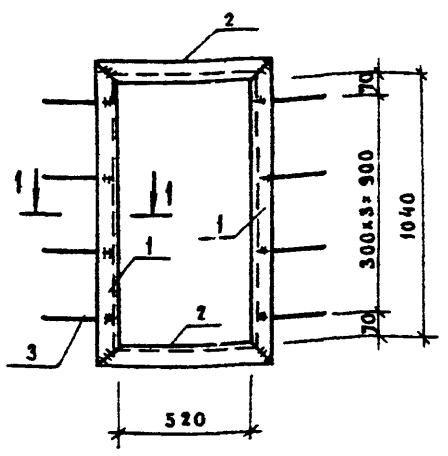

Формат	Зона	Поз.	Обозначение	Наименование	Кол.	Примечание
				Детали		
Б.ч.		1	АРИ-МН7	[14 ГОСТ 8240-72* ℓ=1156	2	14,22 кг
Б.ч		2	то же	[14 ГОСТ 8240-72* ℓ=636	2	7,82 кг
Б.ч		3	»	⌀6 А I ГОСТ 5781-82 ℓ=828	8	0,183 кг

Привязан:

Инв. №

Т.П.503-1-32.85 АРИ-МН7

Изделие закладное МН7	Стадия	Масса	Масштаб
	Р	45,54	
	Лист —	Листов 1	
18 кп	ЛЕНАЗРОПРОЕКТ г. Ленинград		

Гл.инж.пр.	Стрелецкая	07.83
Нач.отд.	Климов	07.83
Гл.арх.отд	Казаков	07.83
Рук.гр.	Великанов	07.83
Архит.	Каховская	07.83

Нормоконтролер Овчинников С.А

Формат А4

Арх. № 13834/5

Взам. инв. № | Подпись и дата | Инв. № подл.

Альбом V

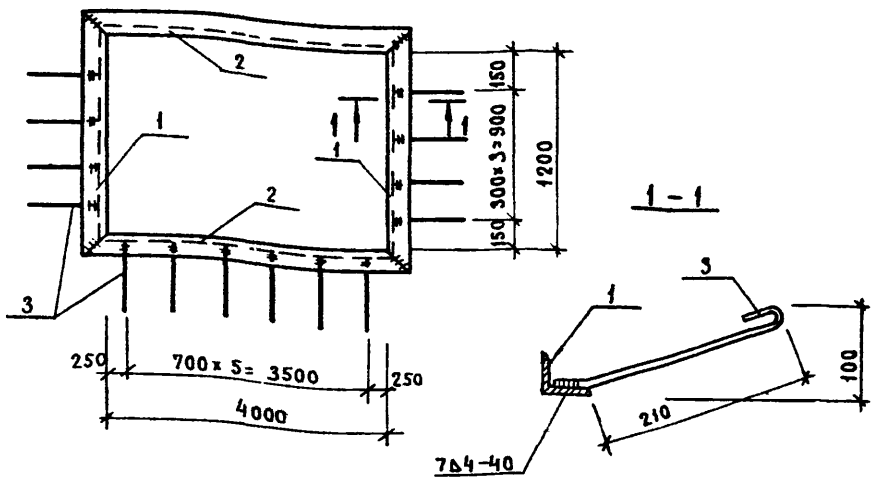

Формат	Зона	Поз.	Обозначение	Наименование	К-во	Примечание
				Детали		
Б.ч.		1	АРИ-МН8	∠63×5 ГОСТ 8509-72* ℓ=1326	2	6,38 кг
Б.ч.		2	то же	∠63×5 ГОСТ 8509-72* ℓ=4126	2	19,85 кг
Б.ч		3	»	⌀6 А I ГОСТ 5781-82 ℓ=300	14	0,066 кг

Привязан:

Инв. №

Т.П.503-1-32.85 АРИ-МН8

Изделие закладное МН8	Стадия	Масса	Масштаб
	Р	53,38	
	Лист —	Листов 1	
18 кп	ЛЕНАЗРОПРОЕКТ г. Ленинград		

Гл.инж.пр.	Стрелецкая	07.83
Нач.отд.	Климов	07.83
Гл.арх.отд	Казаков	07.83
Рук.гр.	Великанов	07.83
Архит.	Каховская	07.83

Нормоконтролер Овчинников С.А

Формат А4

Взам. инв. № | Подпись и дата | Инв. № подл.

Альбом V

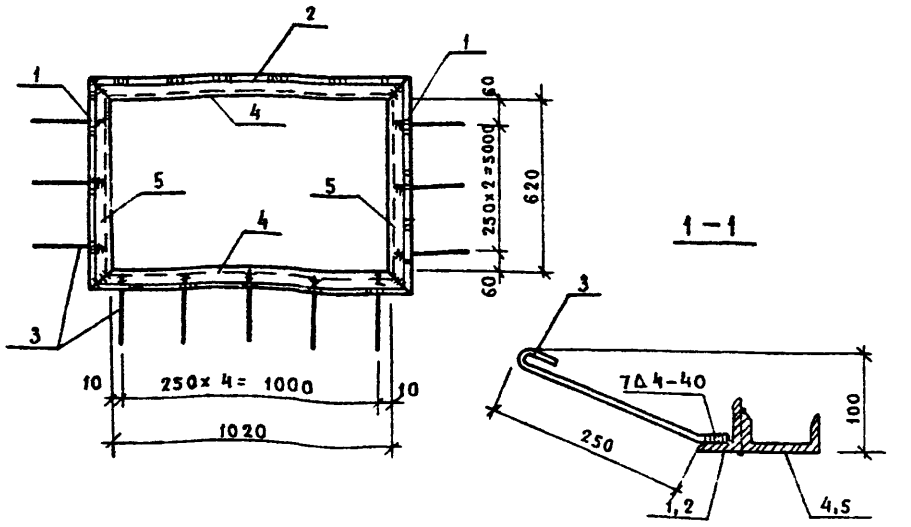

Формат	Зона	Поз.	Обозначение	Наименование	Кол.	Примечание
				Детали		
Б.ч		1	АРИ-МН9	∠63×5 ГОСТ 8509-72* ℓ=746	2	3,59 кг
Б.ч.		2	то же	∠63×5 ГОСТ 8509-72* ℓ=1146	2	5,51 кг
Б.ч.		3	»	⌀6 А I ГОСТ 5781-82 ℓ=350	11	0,078 кг
Б.ч.		4	»	[8 ГОСТ 8240-72* ℓ=1100	2	7,73 кг
Б.ч		5	»	[8 ГОСТ 8240-72* ℓ=700	2	4,94 кг

Привязан:

Инв. №

Т.П.503-1-32.85 АРИ-МН9

Изделие закладное МН9	Стадия	Масса	Масштаб
	Р	44,44	
	Лист —	Листов 1	
18 кп	ЛЕНАЗРОПРОЕКТ г. Ленинград		

Гл. инж.пр.	Стрелецкая	07.83
Нач.отд.	Климов	07.83
Гл.арх.отд	Казаков	07.83
Рук.гр.	Великанов	07.83
Архитект	Каховская	07.83

Нормоконтролер Овчинников С.А

Формат А4

Взам. инв. № | Подпись и дата | Инв. № подл.

Альбом V

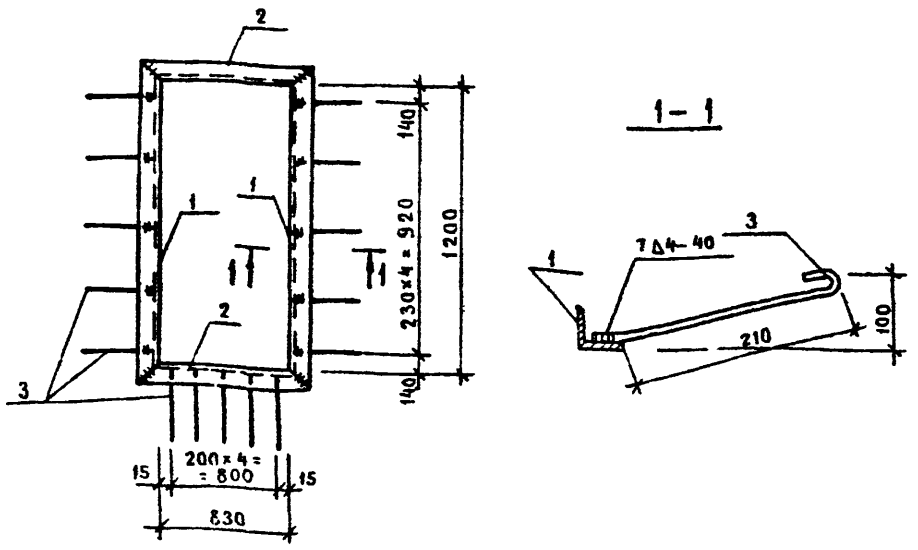

Формат	Зона	Поз.	Обозначение	Наименование	Кол.	Примечание
				Детали		
Б.4		1	АРИ-МН10	∠63х5 ГОСТ 8509-72* ℓ=1326	2	6,38 кг
Б.4		2	то же	∠63х5 ГОСТ 8509-72* ℓ=956	2	4,60 кг
Б.4		3	"	⌀6 А I ГОСТ 5781-82 ℓ=300	15	0.066 кг

Привязан:

Инв. №

Инв.№ подл. | Подпись и дата | Взам. инв.№

Т.П. 503-1-32.85		АРИ-МН10	
Изделие закладное МН 10		Стадия: Р	Масса: 22,95	Масштаб:
		Лист —	Листов 1
ЛЕНАЗРОПРОЕКТ г. Ленинград			

Гл.инж.пр.	Стрелецкая	07.83
Нач.отд.	Климов	07.83
Гл.Арх.отд.	Казаков	07.83
Рук.груп.	Великанов	07.83
Архитект.	Каховская	07.83

Нормоконтролер Овчинников С.А. Формат А4

Арх. № 13834/5

Альбом V

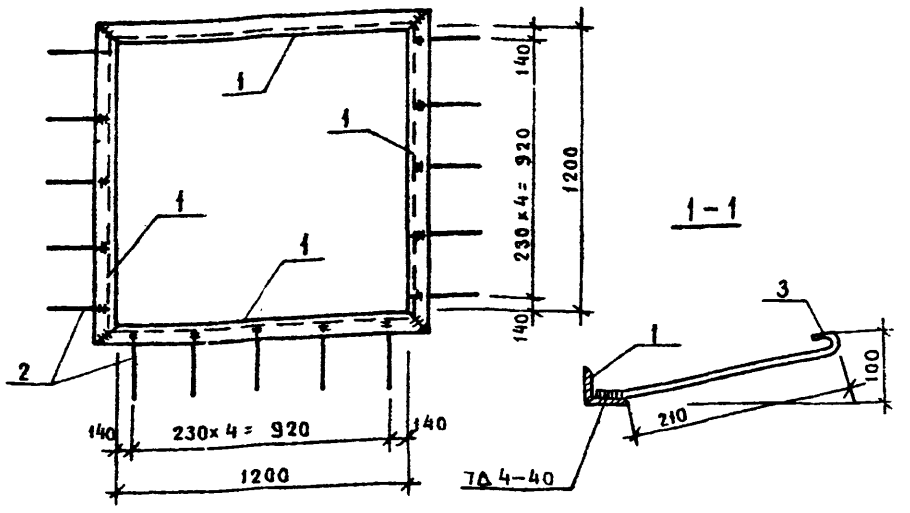

Формат	Зона	Поз.	Обозначение	Наименование	К-во	Примечание
				Детали		
Б.4		1	АРИ-МН11	∠63х5 ГОСТ 8509-72* ℓ=1326	4	6,38 кг
Б.4		2	то же	⌀6 А I ГОСТ 5781-82 ℓ=300	15	0.066 кг

Привязан:

Инв. №

Инв.№ подл. | Подпись и дата | Взам. инв.№

Т.П. 503-1-32.85		АРИ-МН11	
Изделие закладное МН 11		Стадия: Р	Масса: 26,51	Масштаб:
		Лист —	Листов 1
ЛЕНАЗРОПРОЕКТ г. Ленинград			

Гл.инж.пр.	Стрелецкая	07.83
Нач.отд.	Климов	07.83
Гл.Арх.отд.	Казаков	07.83
Рук.груп.	Великанов	07.83
Архитект.	Каховская	07.83

Нормоконтролер Овчинников С.А. Формат А4

Арх. № 13834/5

Альбом V

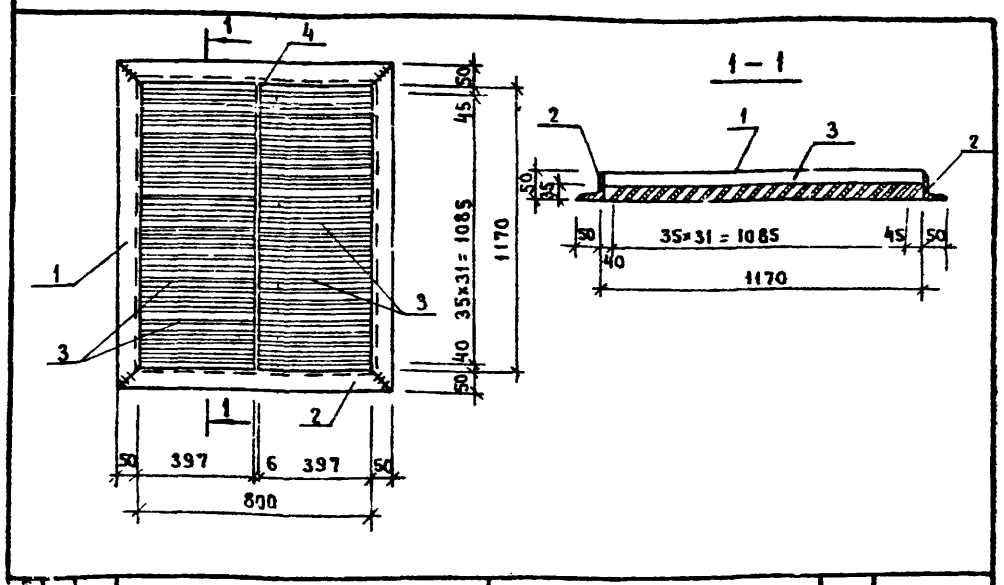

Формат	Зона	Поз.	Обозначение	Наименование	К-во	Примечание
				Детали		
		1	АРИ-ЖР1	∠50х5 ГОСТ 8509-72* ℓ=1270	2	4.78 кг
		2	то же	∠50х5 ГОСТ 8509-72* ℓ=900	2	3.39 кг
		3	"	-45х1,5 ГОСТ 19903-74* ℓ=397	64	0.21 кг
		4	"	-36х6 ГОСТ 103-76 ℓ=1170	1	1.98 кг

Привязан:

Инв. №:

Инв.№ подл. | Подпись и дата | Взам. инв.№

Т.П.503-1-32.85		АРИ-ЖР1	
Жалюзийная решетка ЖР1		Стадия: Р	Масса: 31.76	Масштаб:
		Лист —	Листов 1
18 кп		ЛЕНАЗРОПРОЕКТ г. Ленинград	

Гл.инж.пр.	Стрелецкая	07.83
Нач.отд.	Климов	07.83
Гл.Арх.отд.	Казаков	07.83
Рук.груп.	Великанов	07.83
Архитект.	Каховская	07.83

Нормоконтролер Овчинников С.А. Формат А4

gost.e-ecolog.ru

Альбом V

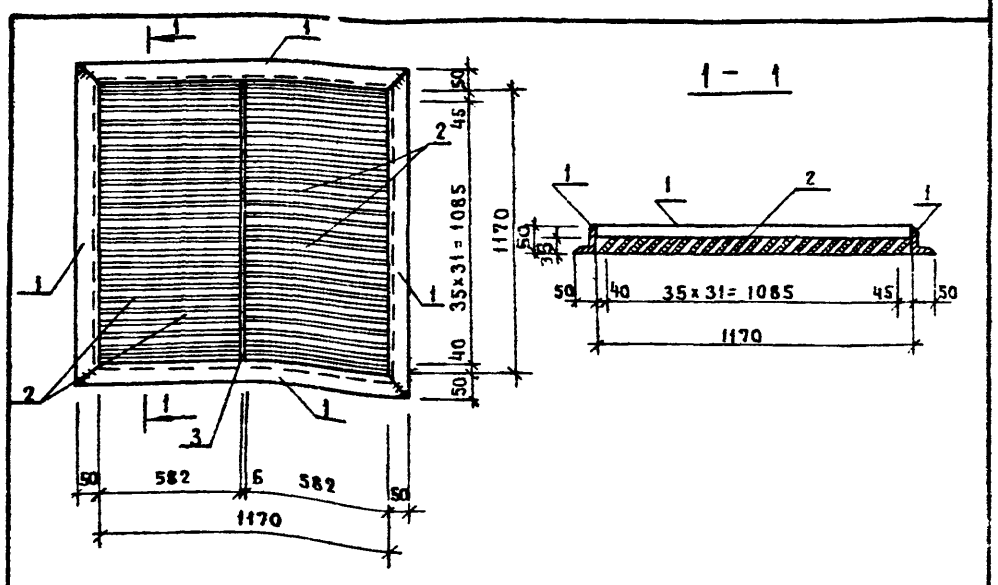

Формат	Зона	Поз.	Обозначение	Наименование	К-во	Примеча-
				Детали		
Б.4		1	АРИ-ЖР2	∠50х5 ГОСТ 8509-72* ℓ=1270	4	4.78 кг
Б.4		2	то же	-45х1.5 ГОСТ 19903-74* ℓ=582	64	0.31 кг
		3	"	- 36х6 ГОСТ 103-76 ℓ=1170	1	1.98 кг

Привязан:

Инв. №

Инв.№ подл. | Подпись и дата | Взам. инв.№

Т.П.503-1-32.85		АРИ-ЖР2	
Жалюзийная решетка ЖР2		Стадия: Р.	Масса: 40.94	Масштаб:
		Лист —	Листов 1
18 кп		ЛЕНАЗРОПРОЕКТ г. Ленинград	

Гл.инж.пр.	Стрелецкая	07.83
Нач.отд.	Климов	07.83
Гл.Арх.отд.	Казаков	07.83
Рук.груп.	Великанов	07.83
Архитект.	Каховская	07.83

Нормоконтролер Овчинников С.А. Формат А4