ТИПОВОЙ ПРОЕКТ
503-1-32.85

АВТОТРАНСПОРТНОЕ ПРЕДПРИЯТИЕ НА 150 СПЕЦАВТОМАШИН ДЛЯ АЭРОПОРТОВ ГА

ГЛАВНЫЙ КОРПУС

АЛЬБОМ IV

КОНСТРУКЦИИ МЕТАЛЛИЧЕСКИЕ

Привязан

Инв.№

gost.e-ecolog.ru

Отпечатано
в Новосибирском филиале ЦИТП
630064 г. Новосибирск пр. Карла Маркса 1

Выдано в печать 23" VI 1987 г.
Заказ Т-1547 тираж 90

ТИПОВОЙ ПРОЕКТ

503-1-32.85

АВТОТРАНСПОРТНОЕ ПРЕДПРИЯТИЕ НА 150 СПЕЦАВТОМАШИН ДЛЯ АЭРОПОРТОВ ГА

ГЛАВНЫЙ КОРПУС

АЛЬБОМ IV

СОСТАВ ПРОЕКТА

АЛЬБОМ I	ОБЩАЯ ПОЯСНИТЕЛЬНАЯ ЗАПИСКА. ОСНОВНЫЕ ПОЛОЖЕНИЯ ПО ОРГАНИЗАЦИИ СТРОИТЕЛЬСТВА. СХЕМА ГЕНЕРАЛЬНОГО ПЛАНА.
АЛЬБОМ II	ТЕХНОЛОГИЧЕСКИЕ И АРХИТЕКТУРНО-СТРОИТЕЛЬНЫЕ РЕШЕНИЯ.
АЛЬБОМ III	КОНСТРУКЦИИ ЖЕЛЕЗОБЕТОННЫЕ.
АЛЬБОМ IV	КОНСТРУКЦИИ МЕТАЛЛИЧЕСКИЕ.
АЛЬБОМ V	СТРОИТЕЛЬНЫЕ ИЗДЕЛИЯ.
АЛЬБОМ VI	ОТОПЛЕНИЕ И ВЕНТИЛЯЦИЯ. ВОДОПРОВОД И КАНАЛИЗАЦИЯ. ВОЗДУХОСНАБЖЕНИЕ.
АЛЬБОМ VII	ЭЛЕКТРОСНАБЖЕНИЕ. ЭЛЕКТРООБОРУДОВАНИЕ.
АЛЬБОМ VIII	УПРАВЛЕНИЕ ЭЛЕКТРОПРИВОДАМИ.
АЛЬБОМ IX	АВТОМАТИЗАЦИЯ. СВЯЗЬ И СИГНАЛИЗАЦИЯ.
АЛЬБОМ X	ТЕХНИЧЕСКИЕ СРЕДСТВА ОХРАНЫ. (РАСПРОСТРАНЯЕТ ЛЕНАЭРОПРОЕКТ).
АЛЬБОМ XI	АВТОМАТИЧЕСКОЕ ПОЖАРОТУШЕНИЕ ЭЛЕКТРОУПРАВЛЕНИЕ ПОЖАРОУСТАНОВОК. ПОЖАРНАЯ СИГНАЛИЗАЦИЯ.
АЛЬБОМ XII	СПЕЦИФИКАЦИИ ОБОРУДОВАНИЯ.
АЛЬБОМ XIII	ВЕДОМОСТИ ПОТРЕБНОСТИ В МАТЕРИАЛАХ.
АЛЬБОМ XIV	СМЕТЫ (ЧАСТИ 1,2,3,4).
АЛЬБОМ XV	ПОМЕЩЕНИЕ УЧЕБНЫХ ЗАНЯТИЙ И ОБЩЕСТВЕННЫХ ОРГАНИЗАЦИЙ В ПОДВАЛЕ ГЛАВНОГО КОРПУСА, ПРИСПОСАБЛИВАЕМЫХ ПОД УБЕЖИЩЕ.

ПРИМЕНЕННЫЕ ТИПОВЫЕ ПРОЕКТЫ

ТИПОВОЙ ПРОЕКТ 503-3-9.83 „МЕХАНИЗИРОВАННАЯ МОЙКА ДЛЯ ГРУЗОВЫХ АВТОМОБИЛЕЙ"
ТИПОВОЙ ПРОЕКТ 902-2-172 „ОЧИСТНЫЕ СООРУЖЕНИЯ ДЛЯ СТОЧНЫХ ВОД ОТ МОЙКИ АВТОМОБИЛЕЙ С РАСХОДОМ 10 Л/СЕК ПРИ ОБОРОТНОМ ВОДОСНАБЖЕНИИ."
(РАСПРОСТРАНЯЕТ ЦИТП).

ТИПОВОЙ ПРОЕКТ 503-311 „ВОЗДУХОПОДОГРЕВ ГРУЗОВЫХ АВТОМОБИЛЕЙ".
ТИПОВОЙ ПРОЕКТ 506-103 „КОНТРОЛЬНО-ПРОПУСКНОЙ ПУНКТ"
(РАСПРОСТРАНЯЕТ АЭРОПРОЕКТ).

РАЗРАБОТАН

ЛЕНИНГРАДСКИМ ФИЛИАЛОМ ГПИ И НИИ „АЭРОПРОЕКТ" ЛЕНАЭРОПРОЕКТ
ГЛАВНЫЙ ИНЖЕНЕР В.Н.ЛАПШИН
ГЛАВНЫЙ ИНЖЕНЕР ПРОЕКТА Н.М.СТРЕЛЕЦКАЯ

УТВЕРЖДЕН МГА 15.05.84
ЗАКЛЮЧЕНИЕ N 3 ОТ 28.02.84
ВВЕДЕН В ДЕЙСТВИЕ ЛЕНАЭРОПРОЕКТОМ 05.06-84
ПРИКАЗ N 42

Привязан:

Инв. N:

Альбом III

Марка	Наименование	Стр.
	Обложка	
	Титульный лист	1
	Содержание альбома	2
1	Общие данные	3
2	Сводная техническая спецификация металла (начало)	4
3	Сводная техническая спецификация металла (окончание)	5
4*	Спецификация металла окон, ветровых ригелей, сливов	6
5	Техническая спецификация металла на лестницы, площадки и ограждения	7
6	Техническая спецификация стали на зенитные фонари	8
7	Схема расположения подвесных путей	9
8	Разрезы 1-1 ÷ 7-7	10
9	Узлы 1 ÷ 3	11
10*	Схема расположения окон, ригелей и сливов по оси „Б" и „П"	12
11*	Схема расположения окон, ригелей и сливов по осям „1" и „15". Спецификация деталей и изделий	13
12*	Узлы 1-2. Стойка ст-1. Сливы СЛ-1 ÷ СЛ-6	14
13	Схема расположения зенитных фонарей	15
14	Металлические лестницы, площадки и ограждения	16
15	Пожарная лестница Л1	17
16	Схема расположения фермы Ф1. Узлы 1, 2	18
17	Схема расположения стоек на отм. 0.000 Узлы 1, 2	19
18	Узлы 3 ÷ 5	20
19	Схема расположения стоек фахверка на отм. 4.200. Разрезы	21
20	Узлы 1 ÷ 3	22
21	Узлы 4 ÷ 9	23
22	Узлы 10 ÷ 12	24

Марка	Наименование	Стр.

Марка	Наименование	Стр.

Содержание альбома составлено для варианта заполнения оконных проемов металлическими переплетами. При варианте с деревянными переплетами листы отмеченные знаком* аннулировать.

Инв. № подл. | Подпись и дата | Взам. инв. №

Привязан

Инв. №

ГИП	Стрелецкая		
Нач. отд	Климов		6.07.85
Гл. спец	Петров		6.07.85
Вед. инж	Кузьмина		6.07.85
Инж.	Иванова		6.07.85

Т.П. 503-1-32.85 КМ

Автотранспортное предприятие на 150 спецавтомашин для аэропортов ГА

Главный корпус | Стадия Р | Лист | Листов

Содержание альбома

Ленаэропроект Ленинград

Нормоконтролер Петрова

Формат А2

Альбом I

Ведомость основных комплектов рабочих чертежей АТП 150

Обозначение	Наименование	Примечание
ПЗ	Общая пояснительная записка	Альбом I
	Основные положения по	—"—
	организации строительства	
ТГ	Схема генплана	—"—
	Главный корпус	
ТХ	Технологические решения	Альбом II
АР	Архитектурные решения	—"—
КЖ	Конструкции железобетонные	Альбом III
КМ	Конструкции металлические	Альбом IV
АРИ, КЖИ	Строительные изделия	Альбом V
ОВ	Отопление и вентиляция	Альбом VI
ВК	Водопровод и канализация	—"—
ВС	Воздухоснабжение	—"—
ЭМ	Электроснабжение. Электро-	Альбом VII
	оборудование	
ЭМУ	Управление электроприводами	Альбом VIII
АС, СС	Автоматизация. Связь и	Альбом IX
	сигнализация	
ТСО	Технические средства охраны	Альбом X
АПТ	Автоматическое пожаротушение	Альбом XI
АП	Электроуправление пожаро-	—"—
	установок	
ПС	Пожарная сигнализация	—"—
СО	Спецификация оборудования	Альбом XII
ВМ	Ведомости потребности в	Альбом XIII
	материалах	
С	Сметы (части 1, 2, 3, 4)	Альбом XIV
—	Помещение учебных заведений	Альбом XV
	и общественных организаций	
	в подвале главного корпуса	

Ведомость ссылочных и прилагаемых документов

Обозначение	Наименование	Примечание
Серия 1.426-1, в. 3	Стальные подкрановые балки	
л. 1, 2, 3, 26, 30, 34		
Серия 1.459-2 в.1 л. 19, 50	Стальные лестницы, переходные	
71, 73, 75, 85, 90, 96, в. 2	площадки и ограждения	
л. 47, 75		
Серия 1.436.2-17, в. 0	Окна с переплетами из одинарных	
л. 1, 5, 6, 7, 8, стр. 12, 13	прямоугольных стальных труб и	только для варианта с
	механизмы открывания	металлическими переплетами
Серия 2.436-13, в. 1	Узлы окон со стальными	
стр. 13, 24, 25, 36 ÷ 39	переплетами	
Шифр А-53 КМД	Фонари зенитные для производ-	
	ственных зданий ЗФО 3×6 м	

Условные обозначения

- Сварной шов угловой непрерывный видимый и невидимый заводской
- То же, монтажный
- Сварной шов угловой прерывистый видимый и невидимый заводской
- То же, монтажный
- Сварной шов стыковой видимый и невидимый заводской
- То же, монтажный
- Отверстие круглое
- Отверстие овальное
- Болт постоянный
- Болт временный

Общие указания

1. Проект разработан для климатических условий строительства, характеристика которых приведена в пояснительной записке (см. альбом I).
2. За относительную отметку 0.000 принят уровень чистого пола I эт. этажа главного корпуса, что соответствует абсолютной отметке [ ].
3. Стальные конструкции запроектированы в соответствии с СНиП II 23-81 „Стальные конструкции".
4. Изготовление и монтаж конструкций производить в соответствии с СНиП III-18-75 „Металлические конструкции", а так же по указаниям на монтажных чертежах марки „КМ" и альбомов соответствующих серий.
5. Заводские соединения — сварные.
6. Монтажные соединения на болтах нормальной точности по ГОСТ 7798-70* класса прочности 4.6 по ГОСТ 1759-70* с дополнительными видами испытаний поз. 1 и 4 по табл. 10 того же ГОСТ'а.
7. Электроды для сварных конструкций 1 группы степени ответственности Э42А; 3, 4 группы - Э42. по ГОСТ 9467-75.
8. Защиту металлоконструкций от коррозии выполнять по соответствующим чертежам марки АР и КМ.
9. В деталях узлов даны решения соединения конструкций. Количество и диаметр болтов, размеры сварных швов определяются при составлении чертежей КМД по расчетным усилиям.

Типовой проект разработан в соответствии с действующими нормами и правилами и предусматривает мероприятия, обеспечивающие взрывную, взрывопожарную и пожарную безопасность при эксплуатации здания.

Главный инженер проекта Н.И. Стрелецкая

Привязан: главный инженер проекта

Инв. N | Подпись и дата | Взам. инв. N

Привязан

Инв. N

Т.П. 503-1-32.85 КМ

Автотранспортное предприятие на 150 спецавтомашин для аэропортов ГА

					Стадия	Лист	Листов
ГИП	Стрелецкая			6.01.83			
Гл. конс. инс.	Субейкин			6.01.83	Р	1	22
Нач. отд.	Климов			6.01.83	Главный корпус		
Гл. спец.	Петров В.			6.01.83			
Вед. инж.	Кузьмина			6.01.83	Общие данные		
Инж.	Иванова			6.01.83			

Ленгазпроект Ленинград

Нормоконтролер /Петров/

Формат А2

Альбом VII

Вид профиля и ГОСТ, ТУ	Марка металла и ГОСТ	Обозначение и размер профиля мм	№ п.п.	Код: марки металла	Код: вида профиля	Код: размера профиля	Количество шт.	Длина мм	Масса металла по элементам конструкции т: Подвесные пути	Стойки на отм. 9.000	Консоли под площадки	Пожарная лестница	Вспомогательная ферма	Фахверк		Общая масса, т	Масса потребности в металле по кварталам (заполняется изготовителем), т: I	II	III	IV	Заполняется ВЦ
									Код элемента конструкции: 10	11	12	13	14	15	16	17	18	19	20	21	22
1	2	3	4	5	6	7	8	9	10	11	12	13	14	15	16	17	18	19	20	21	22
Балки двутавровые для подвесных путей ГОСТ 19425-74	18сп ГОСТ 23570-79	I 24 м	1						7.50 / 7.50							7.50 / 7.50					
		I 30 м	2						2.61 / 2.61							2.61 / 2.61					
			3																		
	Итого		4						10.11 / 10.11							10.11 / 10.11					
Всего профиля			5						10.11 / 10.11							10.11 / 10.11					
Балки двутавровые ГОСТ 8239-72	18сп ГОСТ 23570-79	I 20	6						0.38 / 0.38							0.38 / 0.38					
			7																		
	Итого		8						0.38 / 0.38							0.38 / 0.38					
Всего профиля			9						0.38 / 0.38							0.38 / 0.38					
Швеллеры ГОСТ 8240-72	18кп ГОСТ 23570-79	С 12	10										0.05 / 0.05	0.27 / 0.27		0.32 / 0.32					
		С 14	11										0.04 / 0.04	2.27 / 2.27		2.31 / 2.31					
		С 16	12							— / 2.42	0.10 / 0.10			0.05 / 0.05		0.15 / 2.57					
	Итого		13							— / 2.42	0.10 / 0.10		0.09 / 0.09	2.59 / 2.59		2.78 / 2.78					
	18кп ГОСТ 23570-79	С 16	14							2.42						2.42					
	Итого		15							2.42						2.42					
Всего профиля			16							2.42 / 2.42	0.10 / 0.10		0.09 / 0.09	2.59 / 2.59		5.20 / 5.20					
Сталь прокатная угловая равнополочная ГОСТ 8509-72	18сп ГОСТ 23570-79	L 50×50×5	17						0.04 / 0.04							0.04 / 0.04					
		L 75×75×5	18						0.66 / 0.66							0.66 / 0.66					
	Итого		19						0.70 / 0.70							0.70 / 0.70					
	18кп ГОСТ 23570-79	L 63×63×5	20						0.58 / 0.58		0.02 / 0.02					0.60 / 0.60					
		L 63×63×6	21									0.15 / 0.15				0.15 / 0.15					
		L 75×75×6	22										0.48 / 0.48			0.48 / 0.48					
		L 100×100×7	23						0.06 / 0.06							0.06 / 0.06					
		L 100×100×10	24							— / 0.23						— / 0.23					
	Итого		25							0.23 / 0.23						0.23 / 0.23					
	18пс ГОСТ 23570-79	L 100×100×10	26							0.23 / 0.23						0.23 / 0.23					
	Итого		27							0.23 / 0.23						0.23 / 0.23					
Всего профиля			28						1.34 / 1.34	0.23 / 0.23	0.02 / 0.02	0.15 / 0.15	0.48 / 0.48			2.22 / 2.22					
Сталь прокатная угловая неравнополочная ГОСТ 8510-72	18кп ГОСТ 23570-79	L 100×63×10	29											0.10 / 0.10		0.10 / 0.10					
		L 160×100×10	30									0.01 / 0.01		0.01 / 0.01		0.02 / 0.02					
	Итого		31									0.01 / 0.01		0.11 / 0.11		0.12 / 0.12					
Всего профиля			32									0.01 / 0.01		0.11 / 0.11		0.12 / 0.12					
Сталь горячекатаная круглая ГОСТ 2590-71*	18кп ГОСТ 23570-79	• ф 20	33									0.06 / 0.06		0.01 / 0.01		0.07 / 0.07					
	Итого		35									0.06 / 0.06		0.01 / 0.01		0.07 / 0.07					
Всего профиля			36									0.06 / 0.06		0.01 / 0.01		0.07 / 0.07					

1. Общие данные см. на листе КМ-1.
2. Данный лист см. совместно с листом КМ-3.
3. В числителе- выборка стали для расчетной температуры- 40°С, в знаменателе- выборка стали для расчетной температуры- 30°С и выше.

Инв. № подл. | Подпись и дата | Взам. инв. №

Т.П. 503-1-32.85				КМ	
Автотранспортное предприятие на 150 спецавтомашин для аэропортов ГА					
Привязан				Стадия	Лист	Листов
ГИП Стрелецкая			Главный корпус	Р	2	
Нач. отд. Климов		6.07.88				
Гл. спец. Петров		6.07.88	Сводная техническая спецификация металла (начало)	Ленгазпроект Ленинград		
Вед. инж. Кузьмина		5.07.88				
Инж. Воробьева		6.07.88				
Инв. №			Нормоконтролер Петров	Формат А		

Альбом IV

1	2	3	4	5	6	7	8	9	10	11	12	13	14	15	16	17	18	19	20	21	22
Сталь листовая горячекатаная ГОСТ 19903-74*	18 сп ГОСТ 23570-79	S4	36						0.44 0.44							0.44 0.44					
		S8	37						0.92 0.92							0.92 0.92					
		S10	38						0.11 0.11							0.11 0.11					
		S12	39						0.88 0.88							0.88 0.88					
	Итого		40						2.35 2.35							2.35 2.35					
	18 кп ГОСТ 23570-79	S6	41						0.21 0.21			0.01 0.01	0.24 0.24	0.04 0.04		0.50 0.50					
		S8	42							— 1.33				0.29 0.29		0.29 1.62					
		S10	43											0.24 0.24		0.24 0.24					
		S20	44							— 0.90				0.14 0.14		0.14 1.04					
		S40	45											0.17 0.17		0.17 0.17					
	Итого		46						0.21 0.21	— 2.23		0.01 0.01	0.24 0.24	0.88 0.88		1.34 3.57					
	18 пс ГОСТ 23570-79	S8	47							1.33						1.33					
		S20	48							0.90						0.90					
			49																		
	Итого		50							2.23						2.23					
Всего профиля			51						2.56 2.56	2.23 2.23		0.01 0.01	0.24 0.24	0.88 0.88		5.92 5.92					
Сталь холодногнутая швеллеры ГОСТ 8278-75	18 сп ГОСТ 23570-79	гн. L60×50×3	52						0.84 0.84							0.84 0.84					
			53																		
	Итого		54						0.84 0.84							0.84 0.84					
Всего профиля			55						0.84 0.84							0.84 0.84					
Итого масса металла			56													24.86 24.86					
переплеты			57													7.25 7.25					
зенитные фонари			58													23.39 23.39					
лестницы			59													1.07 1.07					
Всего масса металла			60						15.23 15.23	4.88 4.88	0.12 0.12	0.23 0.23	0.81 0.81	3.59 3.59		56.57 56.57					
В том числе по маркам	18 сп		61						14.38 14.38							14.38 14.38					
	18 кп		62						0.85 0.85	4.88 4.88	0.12 0.12	0.23 0.23	0.81 0.81	3.59 3.59		11.53 30.06					
	18 пс		63							— 4.88						23.39 4.88					
	В Ст 3кп2		64													1.08 1.08					
	10 пс		65													6.17 6.17					
			66																		
Масса поставки элементов по кварталам, т (заполняется заказчиком)		I	67																		
		II	68																		
		III	69																		
		IV	70																		

1. Общие данные см. на листе КМ-1.
2. Данный лист см. совместно с листом КМ-2.
3. Сводная техническая спецификация металла составлена для варианта заполнения оконных проемов металлическими переплетами. При варианте с деревянными переплетами, металл строк 57,64,65 аннулировать. В связи с этим массу металла в строке 60, равную 56,57 заменить на 49,33 т.

Инв.№ подл. | Подпись и дата | Взам.инв.№

Привязан

Инв.№

				Т.П. 503-1-32.85	КМ
				Автотранспортное предприятие на 150 спецавтомашин для аэропортов ГА	
ГИП	Стрелецкая			Главный корпус	Стадия: Р; Лист: 3; Листов:
Нач.отд.	Климов		6.07.85		
Гл.спец.	Петров		6.07.85	Сводная техническая спецификация металла (окончание)	Ленаэропроект, Ленинград
Вед.инж.	Кузьмина		6.07.85		
Инж.	Воробьева		6.07.85		

Нормоконтролер (Петров)

Формат А2

Альбом IX

Вид профиля и ГОСТ, ТУ	Марка металла и ГОСТ	Обозначение и размер профиля мм	№ п.п.	Код: марки металла	Код: вида профиля	Код: размера профиля	Количество шт.	Длина мм	Масса металла по элементам конструкций, т	Код элемента конструкций	Общая масса, т	Масса потребности в металле по кварталам (заполняется изготовителем), т I	II	III	IV	Заполняется ВЦ
1	2	3	4	5	6	7	8	9								
Сталь прокатная угловая неравнополочная ГОСТ 8510-72	ВСт3кп2 ГОСТ 535-79	∟125×80×8	1								0.039					
		∟200×125×11	2								0.099					
	Итого		3								0.138					
Всего профиля			4								0.138					
Уголки стальные гнутые неравнополочные ГОСТ 19772-74	ВСт3кп2 ГОСТ 14918-80	∟25×20×2	5								0.129					
	Итого		6								0.129					
Всего профиля			7								0.129					
Сталь листовая горячекатаная ГОСТ 19903-74	ВСт3кп2 ГОСТ 16523-70	S1	8								0.536					
		S2	9								0.023					
		S3	10								0.084					
		S4	11								0.053					
		S10	12								0.026					
	Итого		13								0.722					
	ВСт3кп2 ГОСТ 14637-79	S5	14								0.002					
		S6	15								0.030					
	Итого		16								0.032					
Всего профиля			17								0.754					
Трубы прямоугольные ТУ 14-3-462-76	10ПС ГОСТ 1050-74	40×25×2	18								4.514					
	Итого		19								4.514					
Всего профиля			20								4.514					
Трубы стальные прямоугольные ГОСТ 8645-68	10ПС ГОСТ 1050-74	60×30×3	21								0.190					
	Итого		22								0.190					
Всего профиля			23								0.190					
Трубы стальные водогазопроводные ГОСТ 3262-75*	10ПС ГОСТ 1050-74	ф10.2×1.8	24								0.001					
	Итого		25								0.001					
Всего профиля			26								0.001					
Сталь горячекатаная круглая ГОСТ 2590-71	ВСт3кп2 ГОСТ 535-79	ф6	27								0.005					
		ф12	28								0.016					
	Итого		29								0.021					
Всего профиля			30								0.021					
Лента стальная холоднокатаная ГОСТ 503-71	10ПС ГОСТ 1050-74		31								1.462					
	Итого		32								1.462					
Всего профиля			33								1.462					
Проволока стальная углеродистая пружинная ГОСТ 9389-75	10ПС ГОСТ 1050-74	1-3.0	34								0.002					
	Итого		35								0.002					
Всего профиля			36								0.002					
Сетки стальные плетеные ГОСТ 5336-67	ВСт3кп2 ГОСТ 535-79	№20-1.6	37								0.030					
	Итого		38								0.030					
Всего профиля			39								0.030					
Всего масса металла			40								7.241					
В том числе по маркам	10ПС		41								6.169					
	ВСт3кп2		42								1.072					
Масса поставки элементов по кварталам, т (заполняется заказчиком)	I		43													
	II		44													
	III		45													
	IV		46													

1. Общие данные см. на листе КМ-1.
2. Схемы расположения окон см. на листах КМ-10; 11.

Инв. № подл. | Подпись и дата | Взам. инв. №

Привязан

Инв. №

ГИП	Стрелецкая			Т.П. 503-1-32.85 КМ
				Автотранспортное предприятие на 150 спецавтомашин для аэропортов ГА
Нач. отд.	Климова			Главный корпус — Стадия Р; Лист 4; Листов
Гл. спец.	Петров			Спецификация металла, окон, ветровых ригелей, сливов
Вед. инж.	Кузьмина			Ленаэропроект, Ленинград

Нормоконтролер /Петров/

Формат А2

Альбом IX

Вид профиля и ГОСТ, ТУ	Марка металла и ГОСТ	Обозначение и размер профиля мм	N п.п.	Код: Марку металла	Код: вид профиля	Код: размеры профиля	Количество шт	Длина мм	Масса металла по элементам конструкций т: Лестницы	Площадки	Ограждения					Общая масса, т	Масса потребности в металле по кварталам (заполняется изготовителем), т: I	II	III	IV	Заполняется ВЦ
									Код элемента конструкций												
1	2	3	4	5	6	7	8	9													
Сталь прокатная угловая равнополочная ГОСТ 8509-72	18 кп ГОСТ 23570-79	∠ 25×25×3	1								0.045					0.045					
		∠ 75×75×6	2						0.018	0.030						0.048					
	Итого:		3																		
Всего профиля:			4						0.018	0.030	0.045					0.093					
Швеллеры стальные гнутые равнополочные ГОСТ 8278-75	18 кп ГОСТ 23570-79	Гн. С 180×50×4	5						0.018	0.018	0.045					0.093					
		Гн. С 180×50×4	6							0.069						0.069					
	Итого:		7						0.300							0.300					
Всего профиля:			8																		
Швеллеры стальные гнутые неравнополочные ГОСТ 8281-80	18 кп ГОСТ 23570-79	Гн. С 50×40×1,5×2,5	9						0.300	0.069						0.369					
	Итого:		10						0.300	0.069						0.369					
Всего профиля:			11								0.171					0.171					
Гнутый профиль ЧМТУ 2-130-70	18 кп ГОСТ 23570-79	Гн. 90×30×2,5×3	12																		
	Итого:		13								0.171					0.171					
Всего профиля:			14								0.171					0.171					
Полоса стальная горячекатаная ГОСТ 103-76	18 кп ГОСТ 23570-79	S 4	15								0.030					0.030					
		S 6	16																		
	Итого:		17								0.030					0.030					
Всего профиля:			18								0.030					0.030					
Лента стальная горячекатаная ГОСТ 6009-74	18 кп ГОСТ 23570-79	S 2.5	19						0.021	0.006						0.027					
			20						0.003							0.003					
	Итого:		21																		
Всего профиля:			22						0.024	0.006						0.030					
Лента стальная холоднокатаная ГОСТ 503-71	18 кп ГОСТ 23570-79	S 1.95	23						0.024	0.006						0.030					
			24						0.245	0.070						0.315					
	Итого:		25																		
Всего профиля:			26						0.245	0.070						0.315					
Всего масса металла			27						0.245	0.070						0.315					
В том числе по маркам	18 кп		28						0.040	0.013						0.053					
			29																		
	Итого:		30						0.040	0.013						0.053					
Всего профиля:			31						0.040	0.013						0.053					
Всего масса металла			32													1.061					
В том числе по маркам	18 кп		33													1.061					
			34																		
			35																		
			36																		
Масса поставки элементов по кварталам, т (заполняется заказчиком)	I		37																		
	II		38																		
	III		39																		
	IV		40																		

1. Общие указания см. на листе КМ-1.
2. Схемы лестниц, площадок и ограждений см. на листе КМ-14.

Взам. инв. N | Подпись и дата | Инв. N подл.

Привязан

Инв. N

ГИП	Стрелечкая			Т.П. 503-1-32.85 КМ
Нач. отд.	Клумов		6.07.83	Автотранспортное предприятие на 150 спецавтомашин для аэропортов ГА
Гл. спец.	Петров		6.07.83	Главный корпус — Стадия: Р; Лист: 5; Листов:
Вед. инж.	Кузьмина		6.07.83	Техническая спецификация металла на лестницы, площадки и ограждения
Инж.	Чванова		6.07.83	Ленаэропроект, Ленинград

Нормоконтролер /Петров/

Формат А2

Альбом IV

Вид профиля и ГОСТ, ТУ	Марка металла и ГОСТ	Обозначение и размер профиля мм	№ п.п.	Код: Марки металла	Код: Вида профиля	Код: размера профиля	Количество шт	Длина мм	Масса металла по элементам конструкций т: Зенитные фонари			Общая масса, т	Масса потребности в металле по кварталам (заполняется изготовителем), т: I	II	III	IV	Заполняется ВЦ
									Код элемента конструкции								
1	2	3	4	5	6	7	8	9									
Сталь прокатная угловая равнополочная ГОСТ 8509-72	18пс (18кп) ГОСТ 23570-79	∠32×32×3	1						2.84			2.84					
		∠100×100×7	2						0.99			0.99					
	Итого:		3														
Всего профиля:			4						3.83			3.83					
Сталь прокатная угловая неравнополочная ГОСТ 8510-72	18пс (18кп) ГОСТ 23570-79	∠75×50×5	5						3.83			3.83					
			6						8.98			8.98					
	Итого:		7														
Всего профиля:			8						8.98			8.98					
Сталь листовая горячекатанная ГОСТ 19903-74	18пс (18кп) ГОСТ 23570-79	S3	9						8.98			8.98					
		S5	10						8.94			8.94					
		S10	11						0.03			0.03					
			12						0.11			0.11					
	Итого:		13														
Всего профиля:			14						9.08			9.08					
Сталь круглая ГОСТ 2590-71	18пс (18кп) ГОСТ 23570-79	•ф8	15						9.08			9.08					
			16						0.34			0.34					
	Итого:		17														
Всего профиля:			18						0.34			0.34					
Сетка стальная ГОСТ 5336-80			19						0.34			0.34					
			20						0.99			0.99					
Метизы и пр.			21														
Всего массы металла			22						0.17			0.17					
В том числе по маркам	18пс (18кп)		23						23.39			23.39					
			24						23.39			23.39					
			25														
			26														
Массы поставки элементов по кварталам, т (заполняется заказчиком)	I		27														
	II		28														
	III		29														
	IV		30														
			31														

1. Общие указания см. на листе КМ-1.
2. Схему расположения зенитных фонарей см. на листе КМ-13.
3. Марка стали, указанная в круглых скобках - для расчетной температуры -30°С (включительно) и выше.

Инв. № подл. | Подпись и дата | Взам. инв. №

Привязан

Инв. №

ГИП	Стрелецкий		6.07.83	т.п. 503-1-32.85 КМ
Нач. отд.	Климов		6.07.83	Автотранспортное предприятие на 150 спецавтомашин для аэропортов ГА
Гл. спец.	Петров		6.07.83	Главный корпус — Стадия Р; Лист 6; Листов
Вед. инж.	Кузьмина		6.07.83	Техническая спецификация стали на зенитные фонари
Инж.	Иванова		6.07.83	ЛЕНАЭРОПРОЕКТ, Ленинград

Нормоконтролер /Петров/

Формат А2

Альбом III

Схема расположения подвесных путей

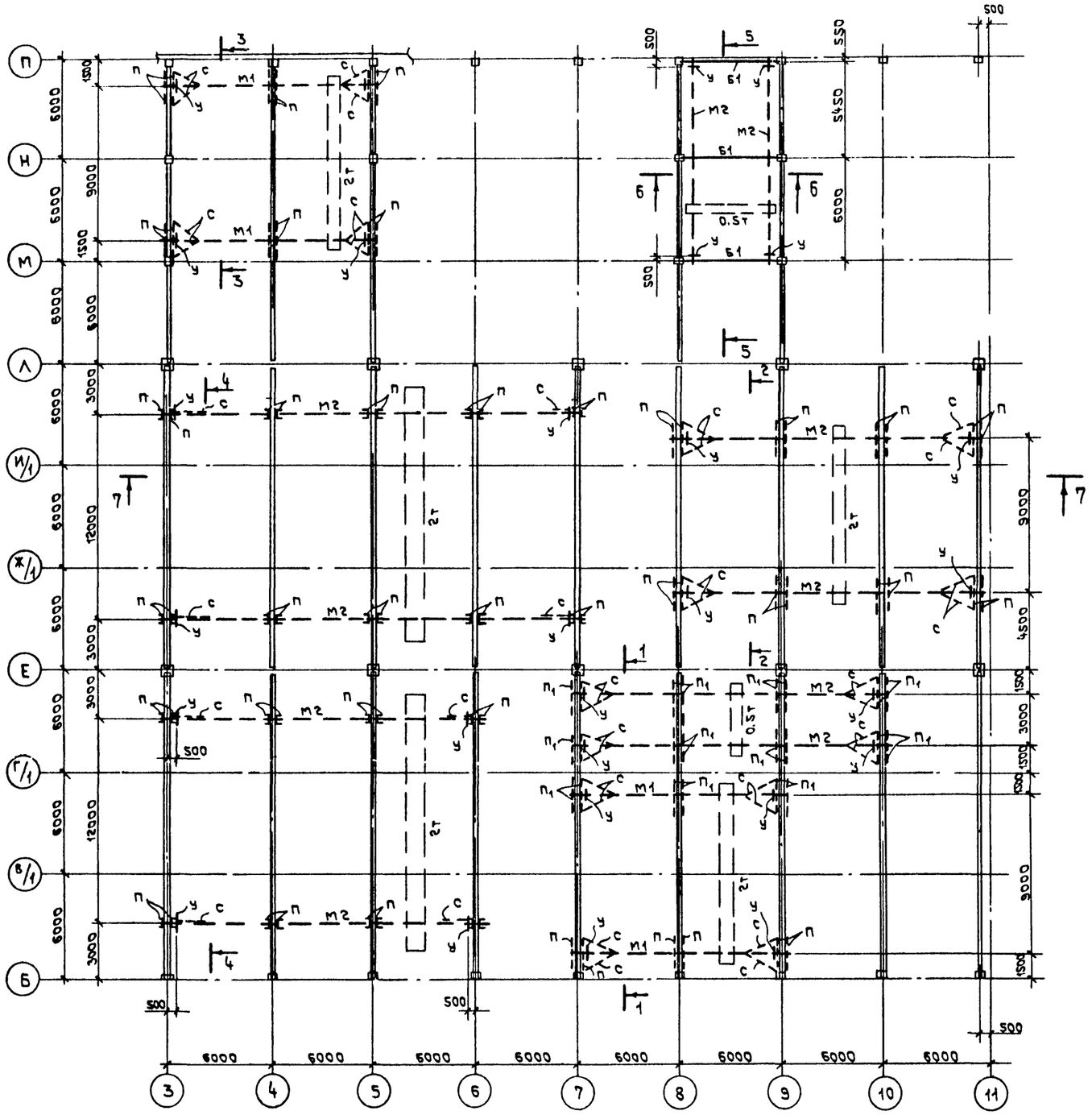

Ведомость элементов

Марка	Сечение: Эскиз	Поз.	Сечение: Состав	Расчетные усилия: M кН·м	N кН	Q кН	Группа констр.	Марка металла	Примечан
М1		1	I 30М	см. 1.426-1 в. 3			1	18 СП	
М2		1	I 24М	—— " ——			1	—"—	
Б1		1	I 20	13.6	—	27.2	1	—"—	
У		1	∠100×100×7	см. 1.426-1 в. 3			1	18 КП	
П		1	Гн. С60×50×3	2.1	44.5	—	1	18 СП	
$П_1$		1	∠75×75×5	—"—	—"—	—	1	—"—	
С		1	∠63×63×5	см. 1.426-1 в. 3			4	18 КП	

1. Общие указания см. на листе КМ-1.
2. Материал конструкции: а) балок, путей, подвесок, столиков для подвески путей - сталь марки 18СП по ГОСТ 23570-79
   б) связей, вспомогательных элементов - сталь марки 18 КП по ГОСТ 23570-79.
3. Болты крепления балок к столикам нормальной точности по ГОСТ 7798-70* класса 4,6 табл. 1 ГОСТ 1759-70*, изготовленные по технологии 3 приложения I с дополнительными испытаниями по п.п. 1, 4 табл. 10 ГОСТ 1759-70*.
4. Для предотвращения отвинчивания гаек, ставить контргайки.
5. Сварку производить электродами типа Э42А по ГОСТ 9467-75 высоту и длину сварных швов назначать в соответствии с усилиями (см. табл. элементов). Минимальное усилие для крепления элементов - 3т.
6. Монтаж и окраску металлоконструкций производить в соответствии с указаниями СНиП III-18-75, металлические конструкции и СНиП II-28-73* „Защита строительных конструкций от коррозии". Все металлоконструкции окрасить эмалью марки ПФ за 2 раза по грунту ГФ-020. На ездовые поверхности балок защитный слой не наносить.

Согласовано
Отдел N5 Сидоров
Инв. N подл. | Подпись и дата | Взам. инв. N

				Т.П. 503-1-32.85	КМ
				Автотранспортное предприятие на 150 спецавтомашин для аэропортов ГА	
Привязан					Стадия / Лист / Листов
	Нач. отд.	Климов	6.07.83	Главный корпус	Р / 7 /
	Гл. спец.	Петров	6.07.83		
	Вед. инж.	Кузьмина	6.07.83	Схема расположения подвесных путей.	Ленгазпроект Ленинград
Инв. N	Ст. техн.	Завистович	6.07.83		

Нормоконтролер Петров

Формат А2

Альбом IV

1 — 1

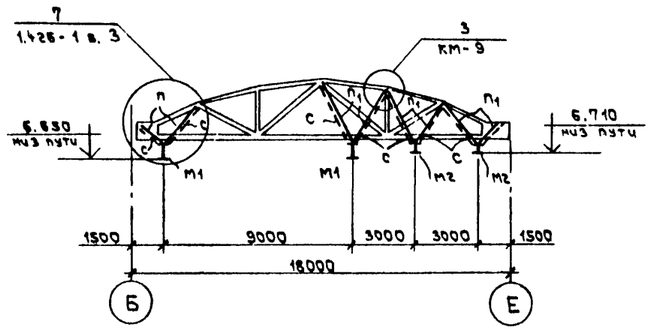

4 — 4

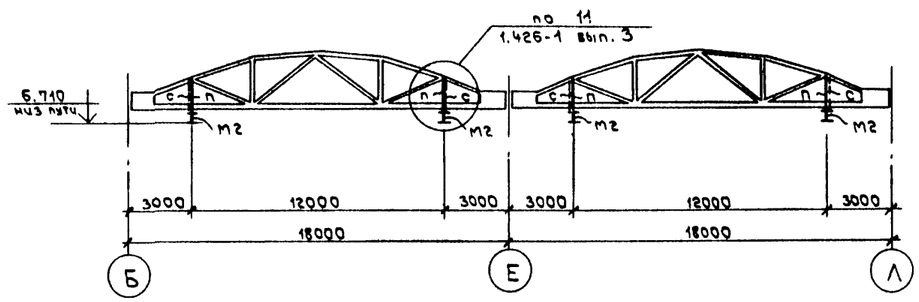

2 — 2

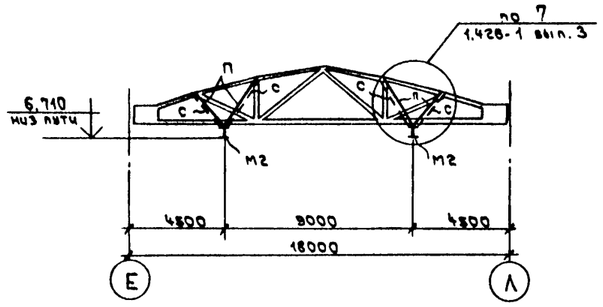

5 — 5

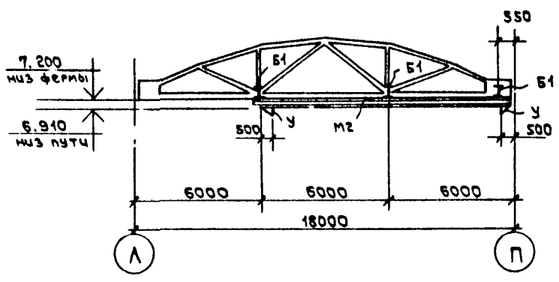

6 — 6

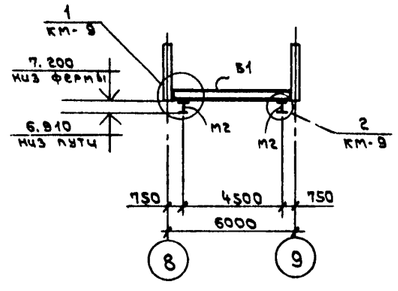

1. Общие указания см. на листе КМ-1.
2. Данный чертеж читать совместно с черт. КМ-7.

3 — 3

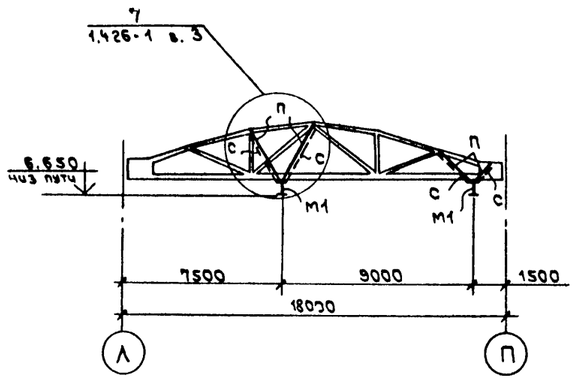

7 — 7

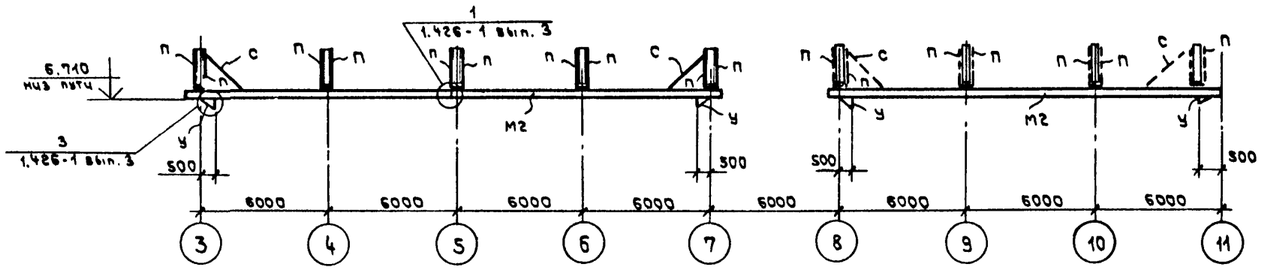

Инв. № подл.	Подпись и дата	Взам. инв. №				

Т.П. 503-1-32.85 — КМ

Автотранспортное предприятие на 150 спецавтомашин для аэропортов ГА

Привязан

Инв. №

Нач. отд.	Климов		6.09.83	Главный корпус	Стадия: Р; Лист: 8; Листов:
Гл. спец.	Петров		6.09.83		
Вед. инж.	Кузьмина		6.09.83	Разрезы 1-1 ÷ 7-7	Ленаэропроект, Ленинград
Ст. техн.	Завистович		6.09.83		

Нормоконтролер Петров

Формат А2

Альбом VI

1

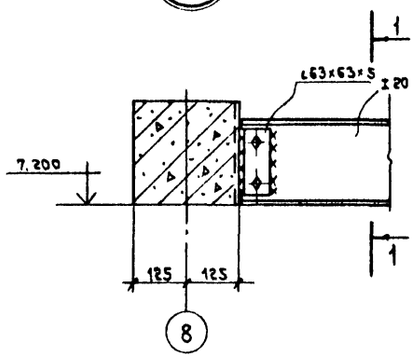

1 — 1

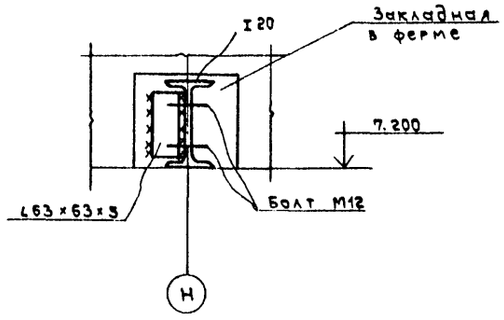

3

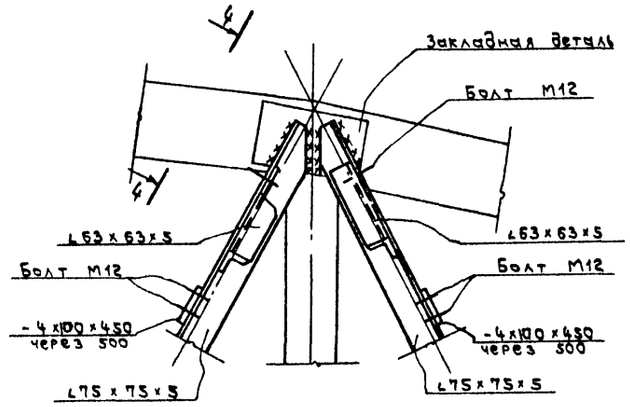

4 — 4

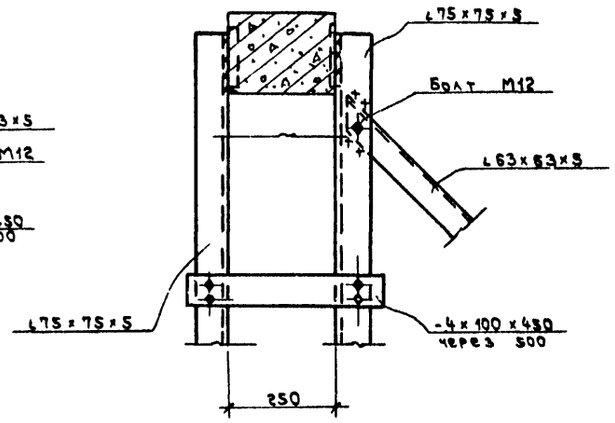

2

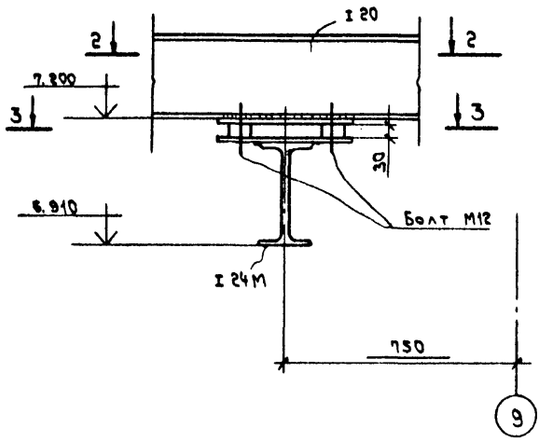

2 — 2

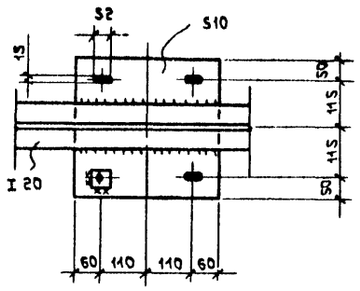

3 — 3

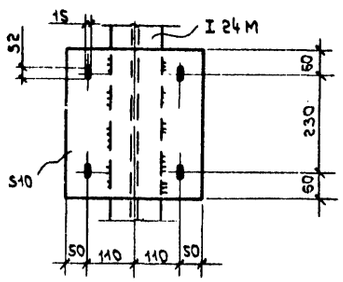

1. Общие указания см. на листе КМ1.
2. Данный чертеж читать совместно с черт. КМ-8.

Инв. № подл. | Подпись и дата | Взам. инв. №

Привязан				Т.П.503-1-32.85	КМ	
				Автотранспортное предприятие на 150 спецавтомашин для аэропортов ГА		
	Нач. отд.	Климов		Главный корпус	Стадия: Р	Лист: 9
	Гл. спец.	Петров	6.07.85			
	Вед. инж.	Кузьмина	6.07.85	Узлы 1 ÷ 3	Ленаэропроект Ленинград	
Инв. №	Ст. техн.	Завчстович	6.07.85			

Нормоконтролер Петров

Формат А2

Альбом IV

Схема расположения окон, ригелей и сливов по оси „Б"

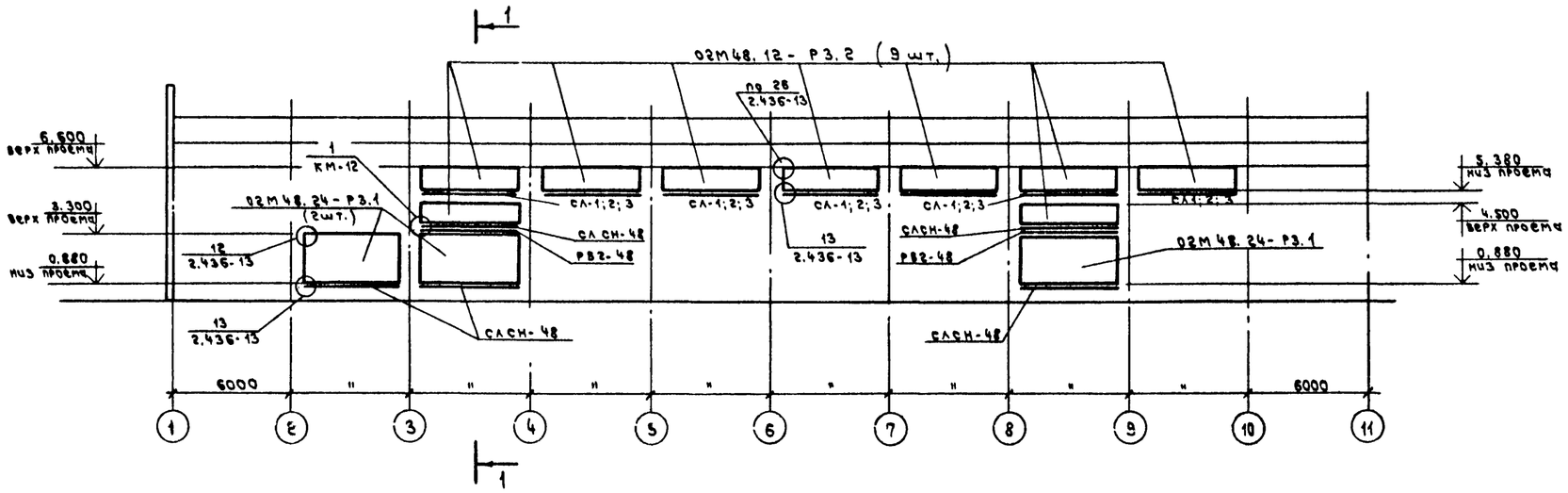

1—1

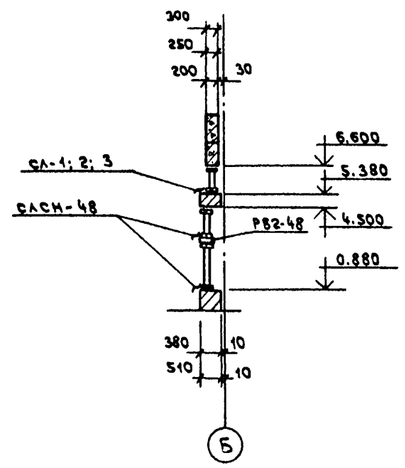

Схема расположения окон, ригелей и сливов по оси „П"

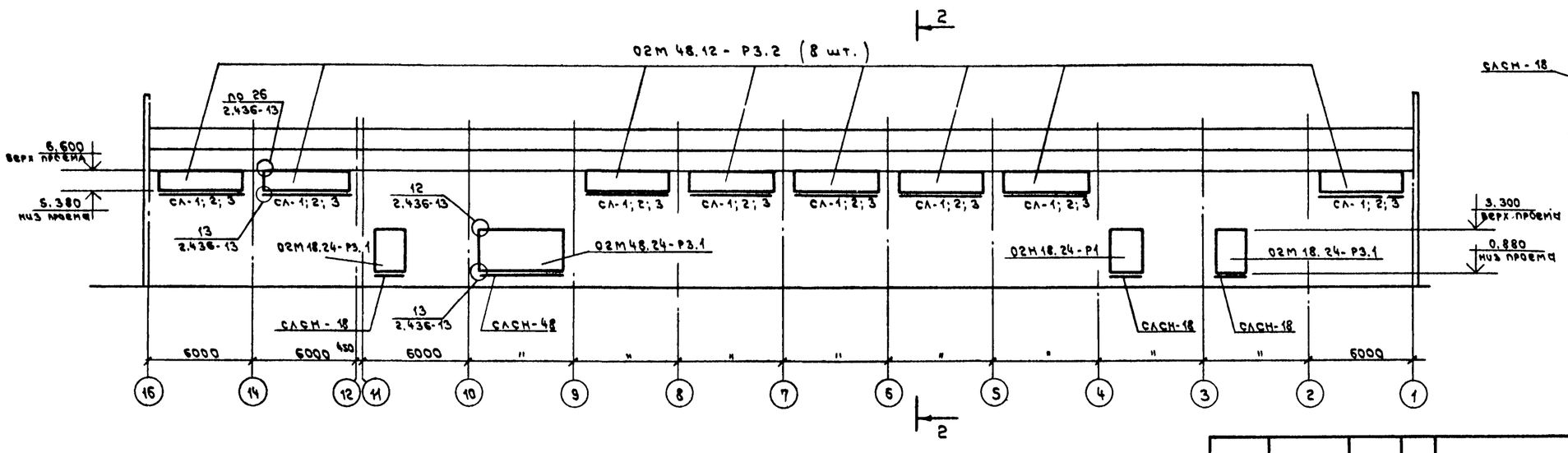

2 — 2

1. Общие данные см. на листе КМ-1.
2. Спецификацию изделий см. на листе КМ-11.
3. При заполнении оконных проемов деревянными переплетами настоящий чертеж аннулируется.

Привязан

Инв. №

ГИП	Стрелецкая		
Нач. отд.	Климов		6.07.83
Гл. спец.	Петров		6.07.83
Вед. инж.	Кузьмина		6.07.83

Т.П. 503-1-32.85 — КМ

Автотранспортное предприятие на 150 спецавтомашин для аэропортов ГА

Главный корпус

Стадия	Лист	Листов
Р	10	

Схема расположения окон, ригелей и сливов по оси „Б" и „П"

ЛЕНАЭРОПРОЕКТ ЛЕНИНГРАД

Нормоконтролер Петров

Формат А1

Инв. № подл. | Подпись и дата | Взам. инв. №

Альбом IV

Схема расположения окон, ригелей и сливов по оси „1"

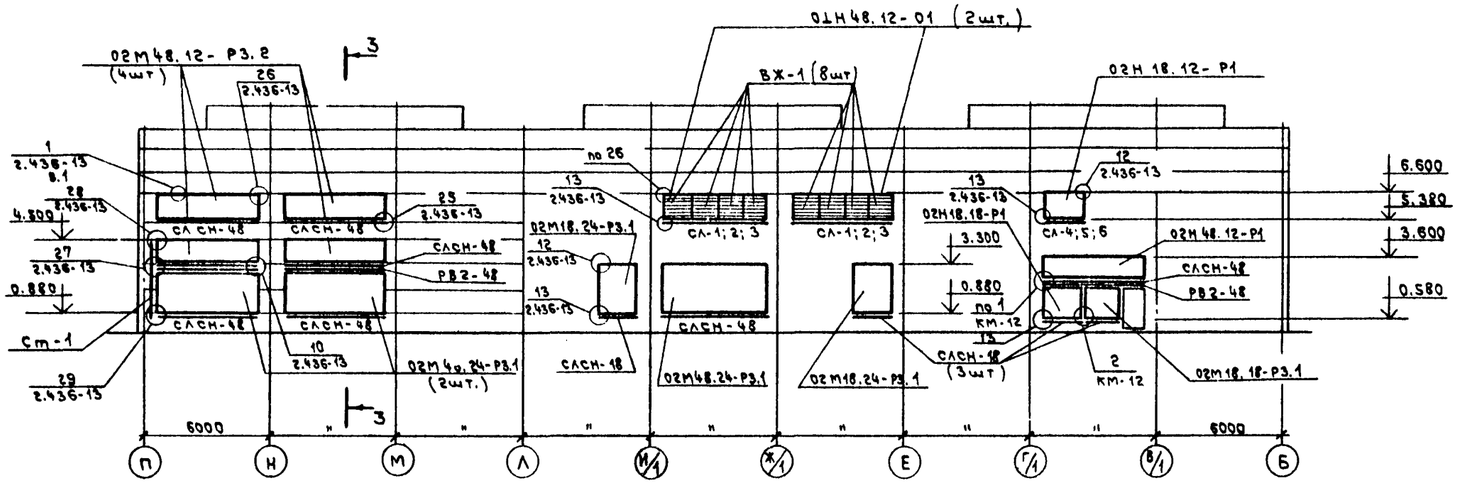

Схема расположения окна по оси „15"

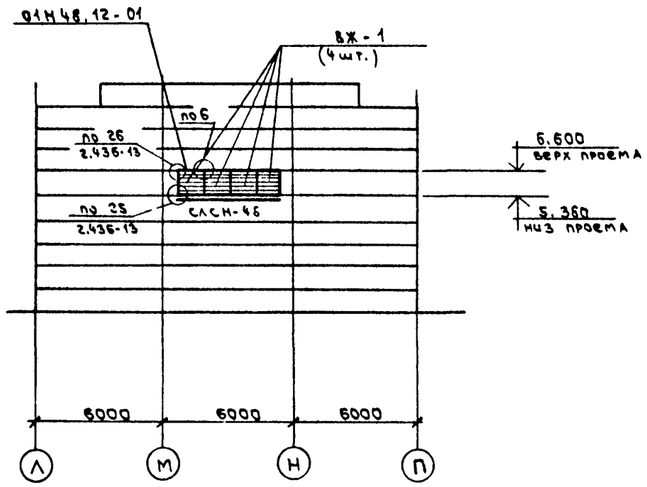

3 — 3

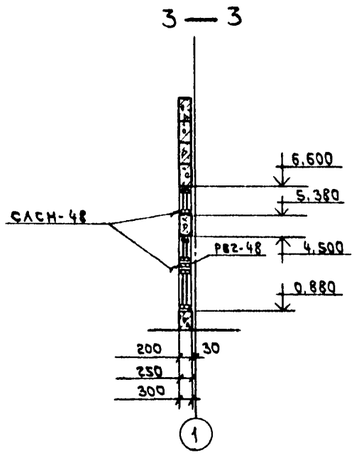

Спецификация деталей, и изделий

Марка	Обозначение	Наименование	Кол. шт.	Масса кг	Примеч.
	Окна				
—	Серия 1.436.2-17	02М48.12-Р3.2	21	3841	
—	— " —	02М48.24-Р3.1	7	1353	
—	— " —	02М18.24-Р3.1	4	395	
—	— " —	02Н18.24-Р1	1	87	
—	— " —	02Н48.12-Р1	1	107	
—	— " —	02Н18.18-Р1	1	60	
—	— " —	02М18.18-Р3.1	1	80	
—	— " —	01Н18.12-01	3	77	
	Жалюзийные	решетки			
—	Серия 1.436.2-17	ВЖ-1	12	283	
	Ветровые	ригели			
—	Серия 1.436.2-17	РВ2-48	5	274	
	Сливы				
—	Серия 1.436.2-17	СЛСН-48	15	71	
—	— " —	СЛСН-18	7	13	
—	КМ-12	СЛ-1	17		при t=-20°С
—	— " —	СЛ-2	17		при t=-30°С
—	— " —	СЛ-3	17		при t=-40°С
—	— " —	СЛ-4	1		при t=-20°С
—	— " —	СЛ-5	1		при t=-30°С
—	— " —	СЛ-6	1		при t=-40°С
	Элементы	крепления			
—	КМ-12	Ст-1	1		
—	Серия 1.436.2-17	ЭК7	10	2	
—	— " —	ЭК8	24	39	
—	— " —	ЭК9	66	30	

1. Общие данные см. на листе КМ-1.
2. Настоящий чертеж читать совместно с черт. КМ-10.
3. При заполнении оконных проемов деревянными переплетами настоящий чертеж аннулируется.

Т.П. 503-1-32.85 КМ

Автотранспортное предприятие на 150 спецавтомашин для аэропортов ГА

Главный корпус

Стадия	Лист	Листов
Р	11	

Схема расположения окон, ригелей и сливов по осям „1" и „15". Спецификация деталей и изделий.

ЛЕНАЭРОПРОЕКТ ЛЕНИНГРАД

ГИП	Стрелецкая		
Нач. отд.	Климов		6.07.83
Гл. спец.	Петров		5.07.83
Вед. инж.	Кузьмина		6.07.83

Привязан

Инв. N

Нормоконтролер Петров

Формат А2

Инв. N подл. | Подпись и дата | Взам. инв. N

Альбом IV

1

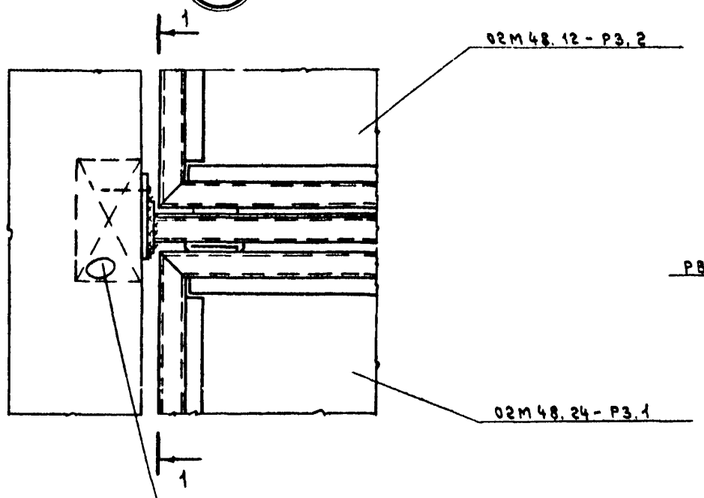

1—1

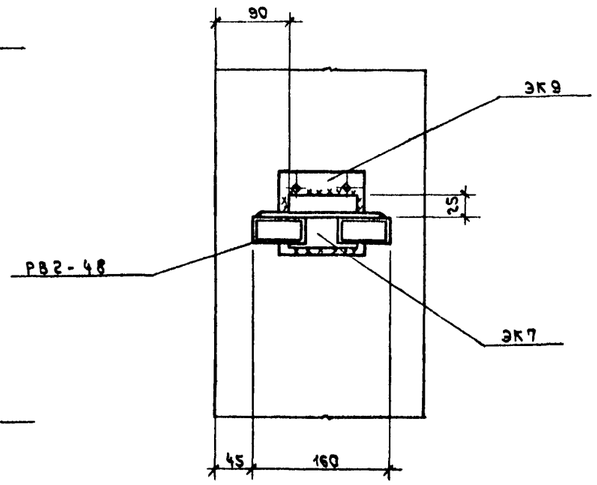

Стойка Ст-1

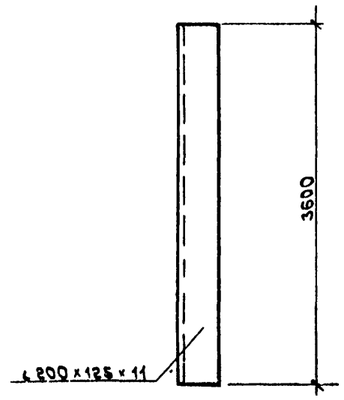

Сливы СЛ-1 ÷ СЛ-6

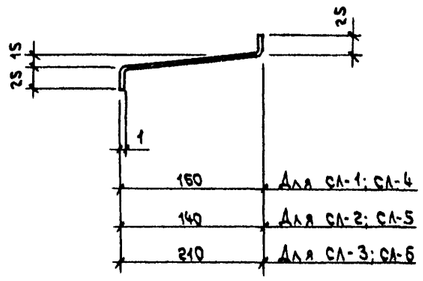

2

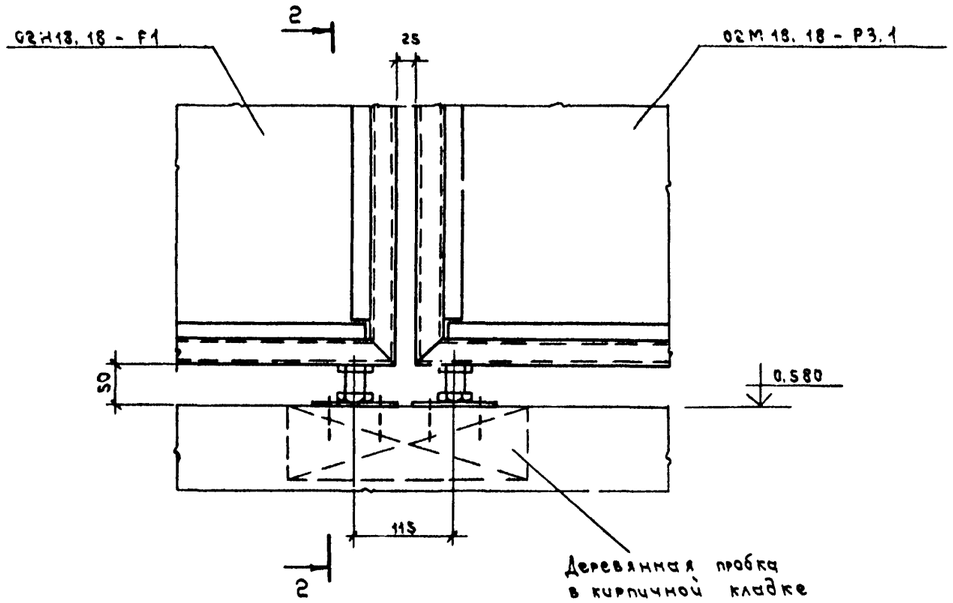

2 — 2

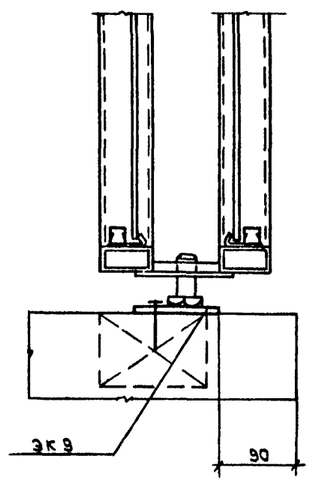

1. Общие данные см. на листе КМ-1.
2. Настоящий чертеж читать совместно с черт. КМ-10; 11.
3. При заполнении оконных проемов деревянными переплетами настоящий чертеж аннулируется.

Инв.№ подл. | Подпись и дата | Взам. инв.№

Привязан

Инв.№

ГИП	Стрелецкая		
Нач.отд.	Клутов		6.07.83
Гл.спец.	Петров		6.07.83
Вед.инж.	Кузьмина		6.07.83

Т.П.503-1-32.85 КМ

Автотранспортное предприятие на 150 спецавтомашин для аэропортов ГА

Главный корпус

Стадия	Лист	Листов
Р	12	

Узлы 1-2. Стойка Ст-1. Сливы СЛ-1 ÷ СЛ-6.

Ленаэропроект Ленинград

Нормоконтролер Петров

Формат А2

Альбом IV

Схема расположения зенитных фонарей ЗФО 3×6 м

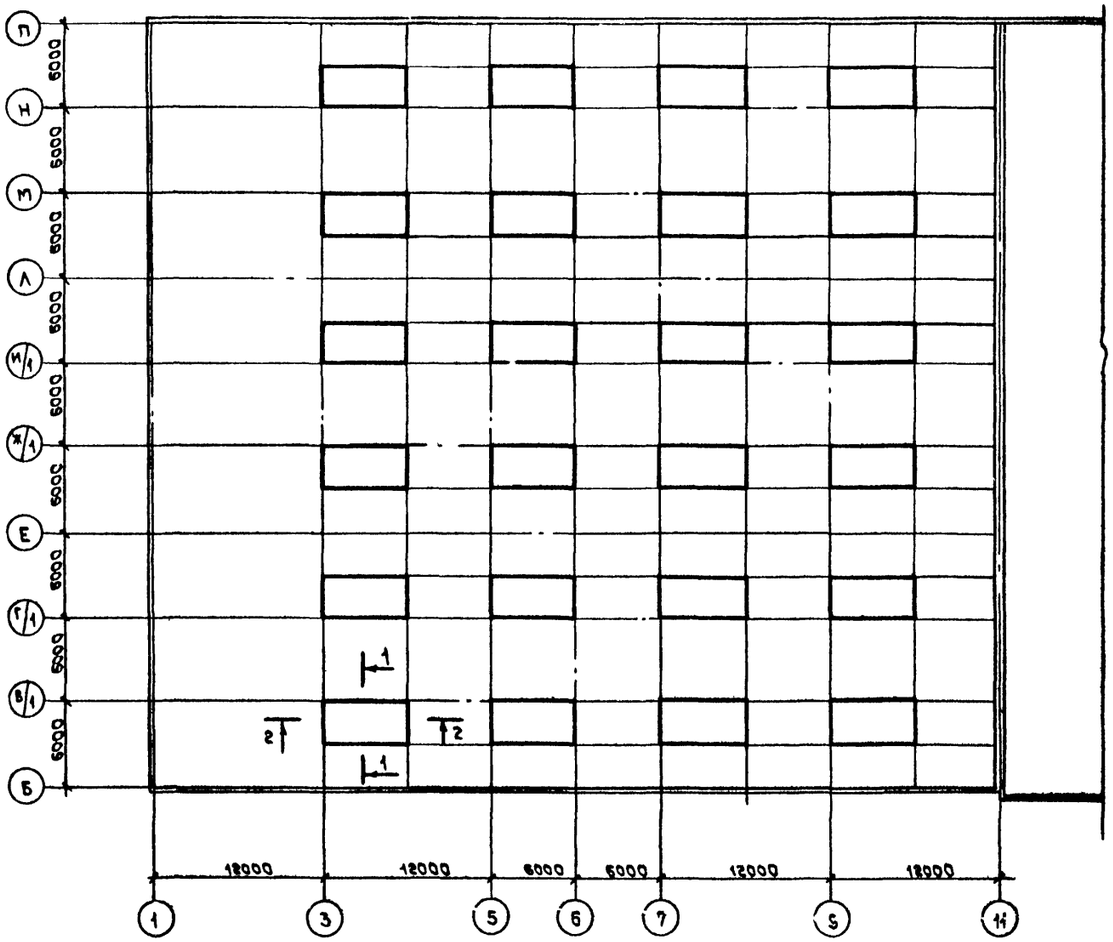

1 — 1

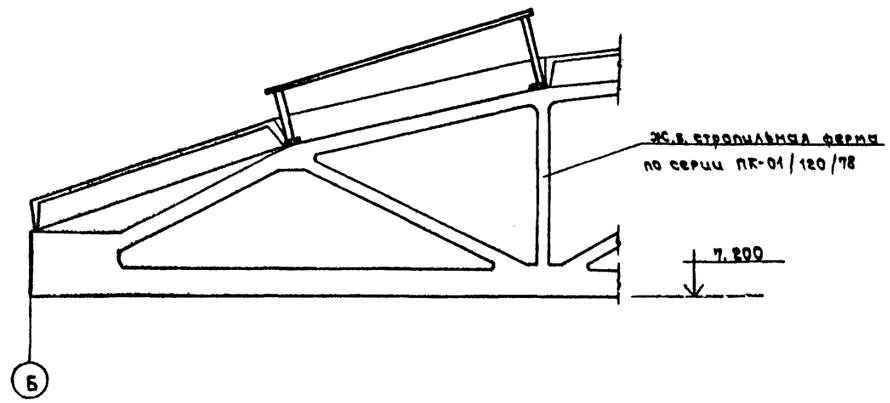

2 — 2

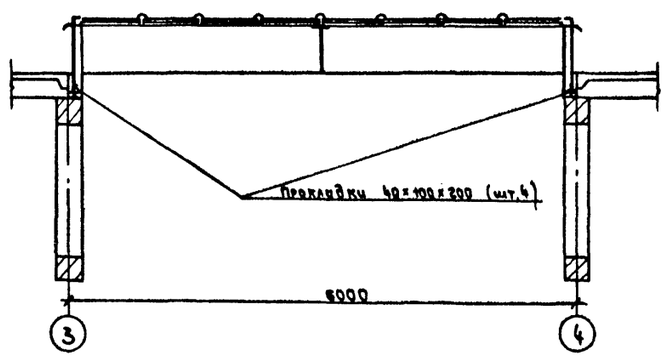

1. Общие указания см. на листе КМ-1.
2. Конструкция зенитных фонарей ЗФО 3×6м принята по чертежам КМД 183 Всесоюзного государственного проектно-конструкторского и технологического института Гипроспецлегконструкция Минмонтажспецстроя СССР, изготовление, сборку и монтаж фонарей производить в соответствии с требованиями вышеуказанных чертежей.
3. Высота сварных швов - 6 мм.
4. Окраску производить в соответствии с чертежами марки АР.
5. Техническую спецификацию стали см. на листе КМ-6.

Инв. № подл. | Подпись и дата | Взам. инв. №

					Т.П.503-1-32.85	КМ
					Автотранспортное предприятие на 150 спецавтомашин для аэропортов ГА	
Привязан		ГИП	Стрелецкая		Главный корпус	Стадия: Р; Лист: 13; Листов:
		Нач.отд.	Климов	6.07.83		
		Гл.спец.	Петров	6.07.83		
		Вед.инж.	Кузьмина	6.07.83	Схема расположения зенитных фонарей	Ленаэропроект Ленинград
Инв. №		Инж.	Иванова	6.07.83		

Нормоконтролер /Петров/

Формат А2

Альбом IV

Схема расположения наружной лестницы у оси Б/2

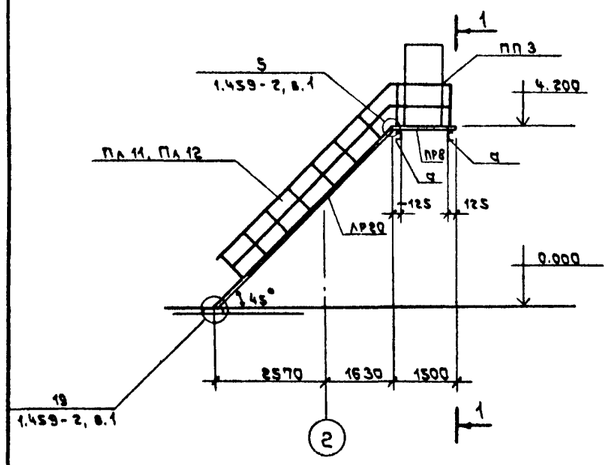

1 — 1

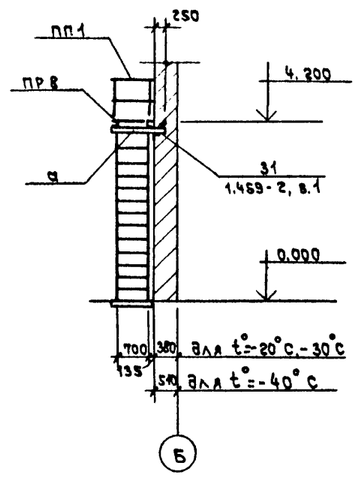

2 — 2

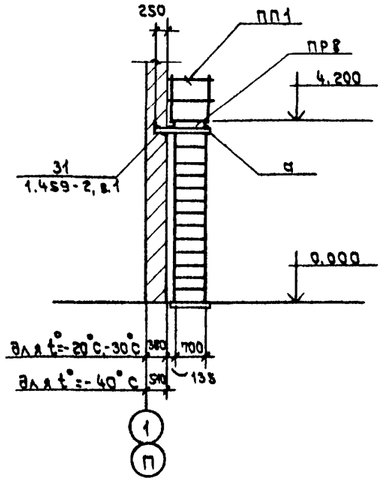

Схема расположения наружной лестницы у оси Л/1

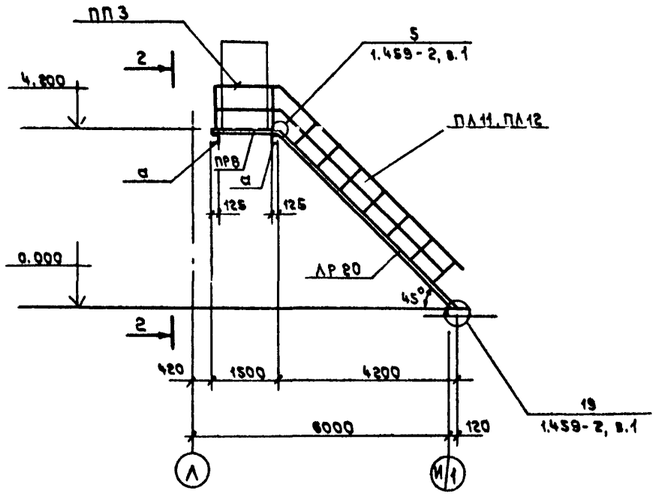

Схема расположения наружной лестницы у оси 10/П

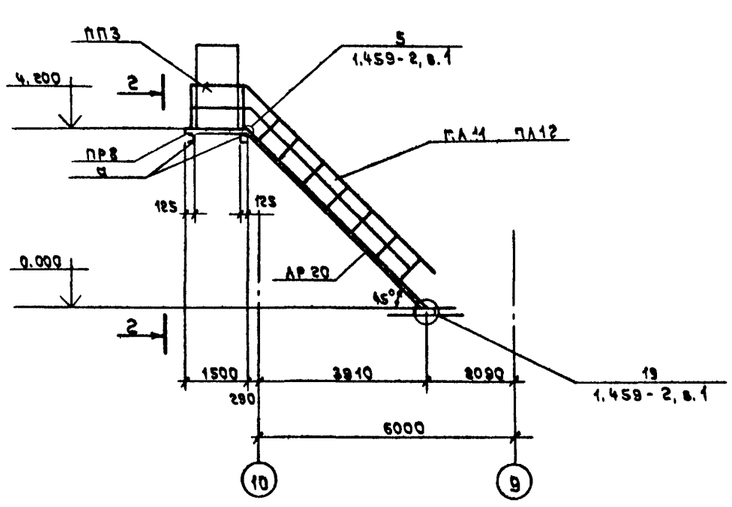

Ведомость элементов

Марка	Сечение			Расчетные усилия			Группа констр.	Марка металла	Примечание
	Эскиз	Поз.	Состав	M кн.м	N кн	Q кн			
а	1 -[	1	[16	18.0	—	30.0	4	18 КП	

Спецификация типовых изделий

Марка	Обозначение	Наименование	К-во	Масса кг	Примечание
ЛР20	1.459-2, в.1	Лестничный марш	3	627	
ПР8	" "	Переходная площадка	3	192	
ПЛ11	1.459-2, в.2	Ограждения	3	87	
ПЛ12	" "	"	3	87	
ПП1	" "	"	3	36	
ПП3	" "	"	3	48	

1. Общие указания см. на листе КМ-1.
2. Материал конструкций - сталь марки 18 КП по ГОСТ 23570-79.
3. Сварку производить электродами типа Э42 по ГОСТ 9467-75. Высоту швов назначать равной наименьшей толщине свариваемых элементов.
4. После монтажа все металлоконструкции окрасить за 2 раза эмалью марки ПФ по грунту ГФ 020 в соответствии с СНиП III-18-75 „Металлические конструкции".

Т.П.503-1-32.85 КМ

Автотранспортное предприятие на 150 спецавтомашин для аэропортов ГА

Главный корпус

Металлические лестницы, площадки и ограждения

				Стадия	Лист	Листов
ГИП	Стрелецкая		6.07.83	Р	14	
Нач. отд.	Климов		6.07.83			
Гл. спец.	Петров		6.07.83			
Вед. инж.	Кузьмина		6.07.83			
Инж.	Иванова		6.07.83			

ЛЕНАЭРОПРОЕКТ ЛЕНИНГРАД

Привязан

Инв. N

Нормоконтролер /Петров/

Формат А2

Инв. N подл. | Подпись и дата | Взам. инв. N

Альбом IV

Схема расположения пожарной лестницы

1 — 1

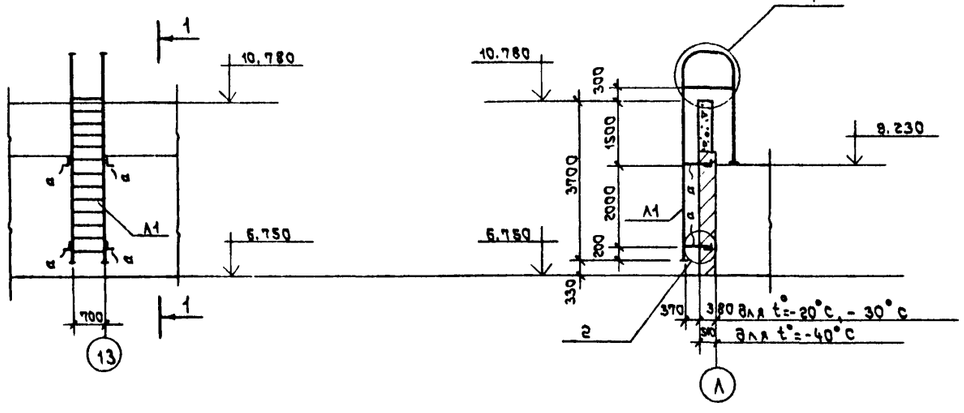

2

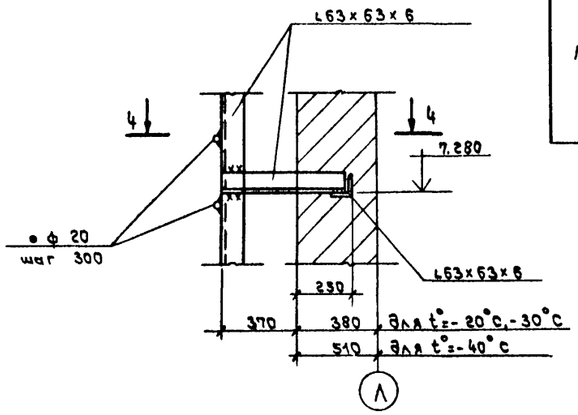

1

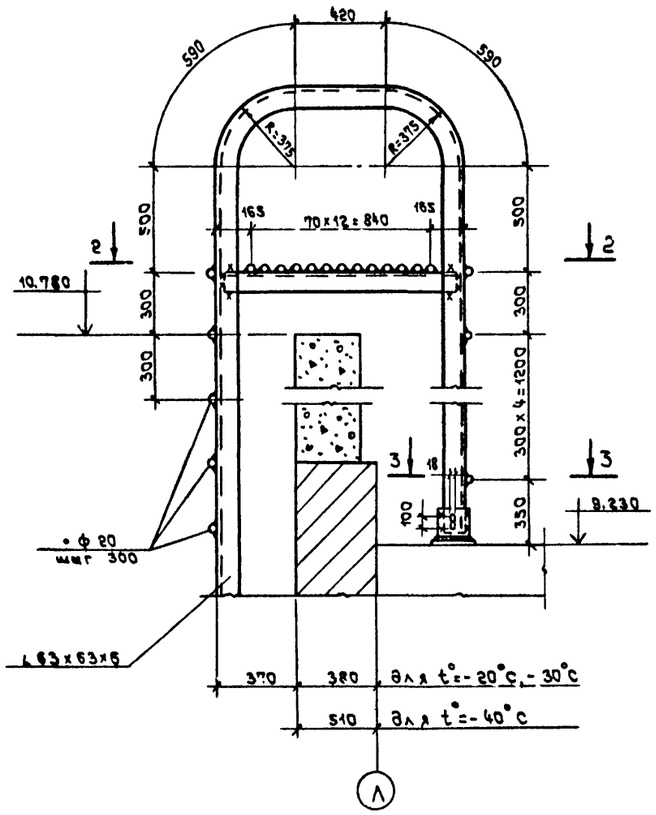

3 — 3

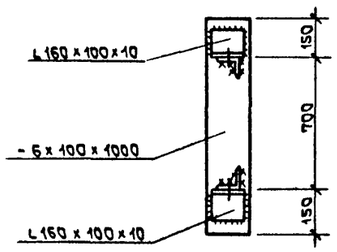

4 — 4

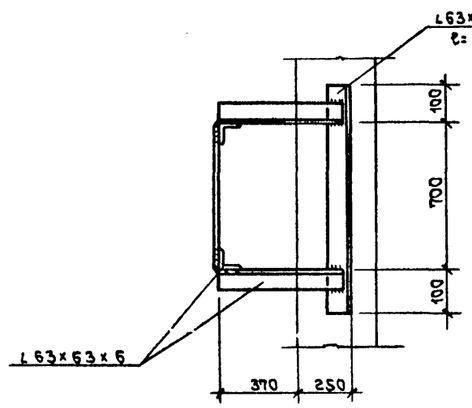

2 — 2

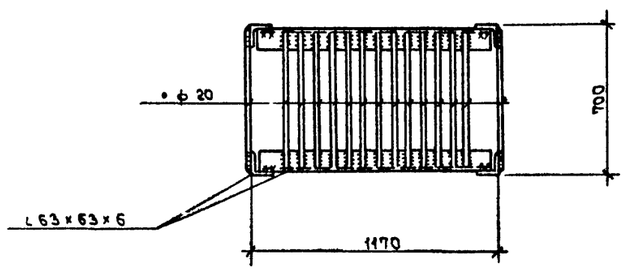

Ведомость элементов

Марка	Сечение: Эскиз	Поз.	Сечение: Состав	Расчетные усилия: M кн·м	N кн	Q кн	Группа констр.	Марка металла	Примечание
а		1	∟63×63×6	Конструктивно			4	18 КП	
А1	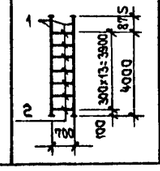	1	∟63×63×6	конструктивно			4	18КП	
		2	• ф 20						

1. Общие указания см. на листе КМ-1.
2. Материал конструкций - сталь марки 18КП по ГОСТ 23570-79.
3. Сварку конструкций производить электродами типа Э42 по ГОСТ 9467-75. Высоту швов назначать равной наименьшей толщине свариваемых элементов.
4. После монтажа все металлоконструкции окрасить за 2 раза эмалью марки ЛФ по грунту ГФ 020 в соответствии с СНиП III 18-75 „Металлические конструкции".

Т.П. 503-1-32.85 КМ

Автотранспортное предприятие на 150 спецавтомашин для аэропортов ГА

Привязан

Инв. N

ГИП	Стрельцова		6.07.89	Главный корпус
Нач. отд.	Клюйков		6.07.89	
Гл. спец.	Петров		6.07.89	
Вед. инж.	Кузьмина		6.07.89	Пожарная лестница А1.
Инж.	Цветкова		6.07.89	

Стадия	Лист	Листов
Р	15	

Ленгазпропроект Ленинград

Нормоконтролер /Петров/

Формат А2

Изм. Кол.уч. Лист N док. Подпись и дата

Альбом IV

Ф1

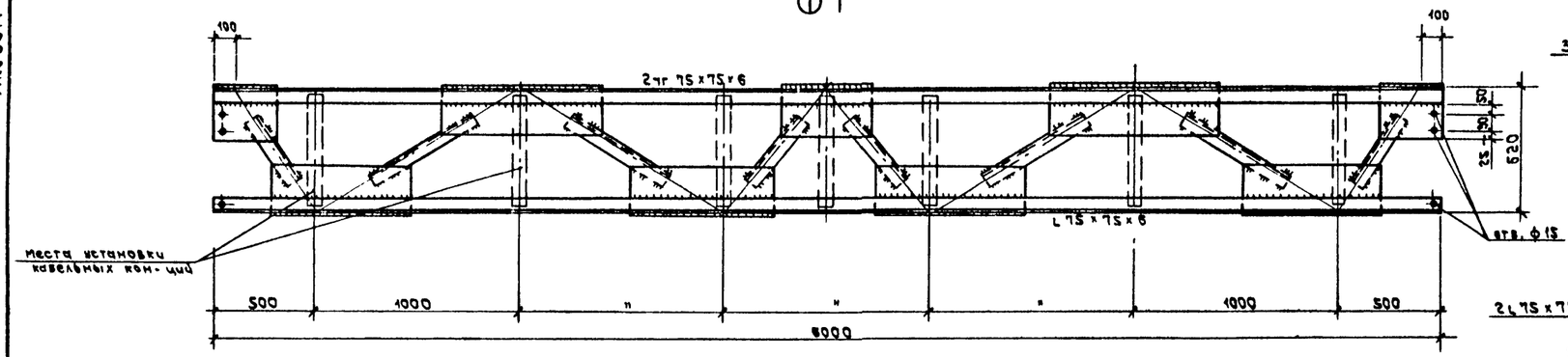

Схема расположения фермы Ф1

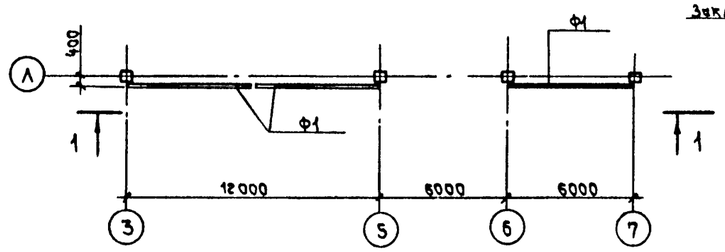

1—1

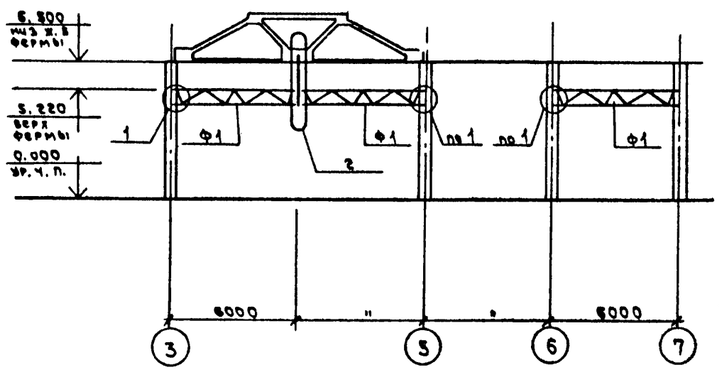

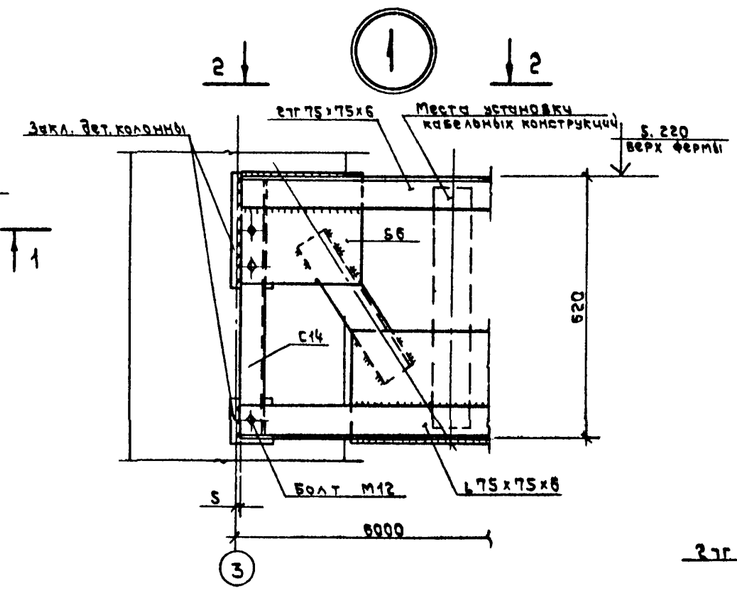

2—2

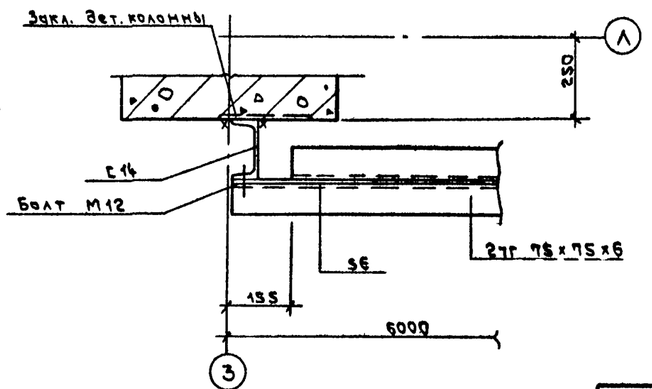

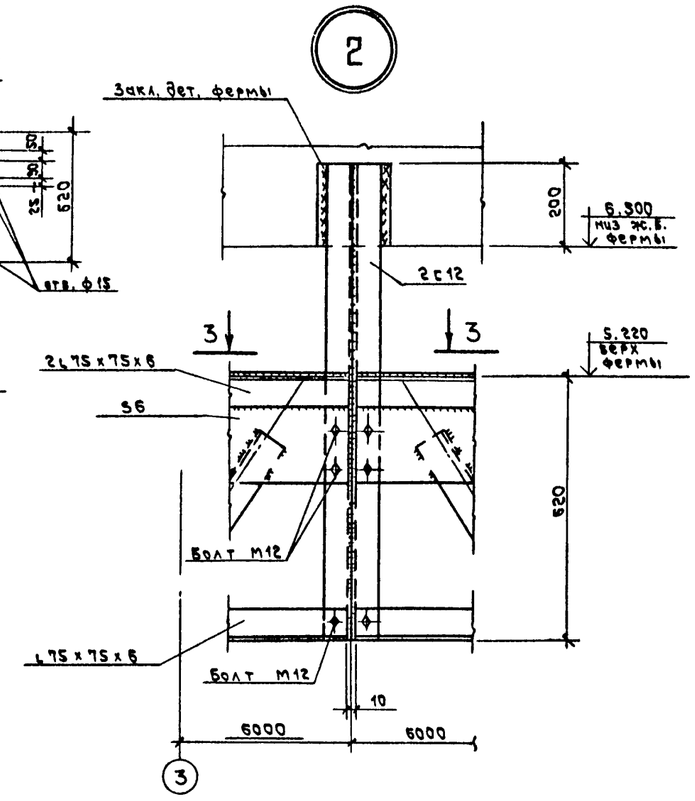

3—3

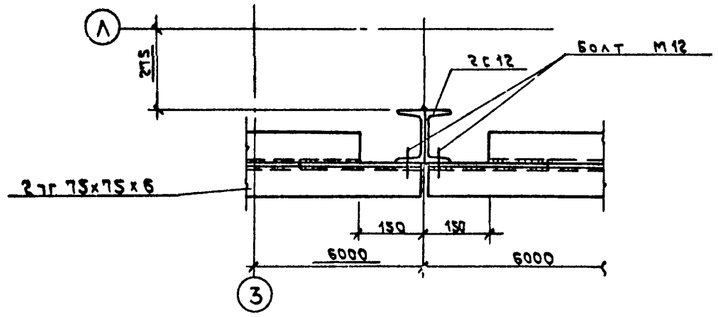

1. Общие указания и перечень чертежей см. на листе КМ-1.
2. Материал конструкций - сталь марки 18 КП по ГОСТ 23570-79.
3. Монтажные соединения - на болтах нормальной точности по ГОСТ 7798-70* класса прочности 4.6 по ГОСТ 1759-70* с дополнительными видами испытаний по п. 1.4 табл. 10 того же ГОСТ'а.
4. Для предотвращения отвинчивания гаек, ставить контргайки.
5. Сварку производить электродами типа Э42А по ГОСТ 9467-75. Минимальное усилие для крепления элементов - 1 т.
6. Монтаж и окраску металлоконструкций производить в соответствии с указаниями СНиП III-18-75 „Металлические конструкции" и СНиП II-28-73 „Защита строительных конструкций от коррозии". Антикоррозионная защита - окраска за 2 раза эмалью марки ПФ по грунту ГФ-020.

Согласовано:
Отдел н.ч. Кулаков
Инв. № подл. | Подпись и дата | Взам. инв. №

					Т.П. 503-1-32.85	КМ
					Автотранспортное предприятие на 150 спецавтомашин для аэропортов ГА	
Привязан						
Гл. инж. пр.	Стрелецкая				Главный корпус	Стадия: Р; Лист: 16; Листов:
Нач. отд.	Климов					
Гл. спец.	Петров				Схема расположения фермы Ф1. Узлы 1, 2.	ЛЕНАЭРОПРОЕКТ Ленинград
Вед. инж.	Кузьмина					
Инж.	Воробьева					
Инв. №						

Нормоконтролер (Петров)

Формат А3

Альбом IV

Схема расположения стоек на отм. 0.000

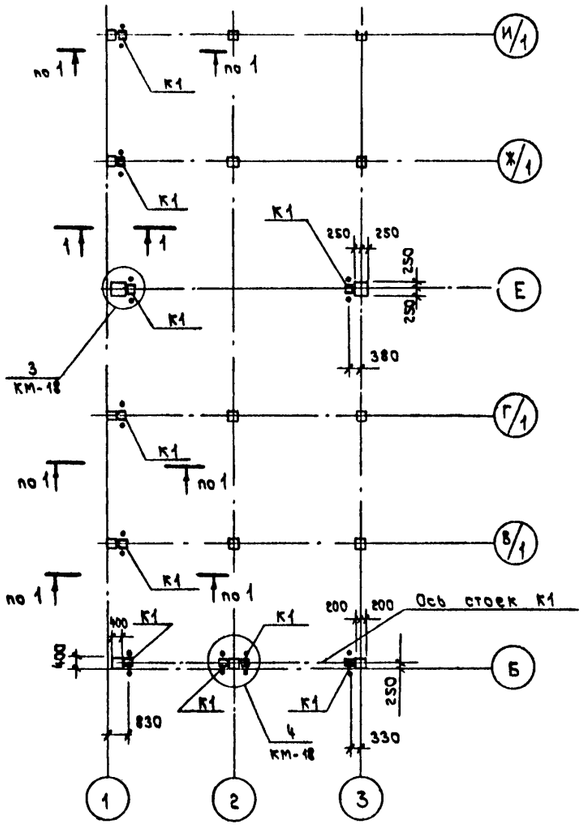

1—1

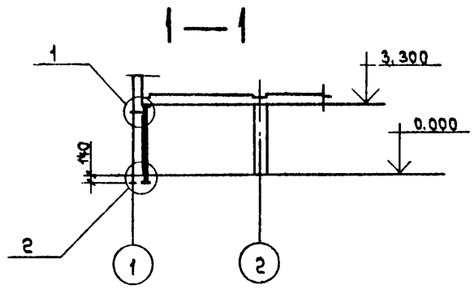

1

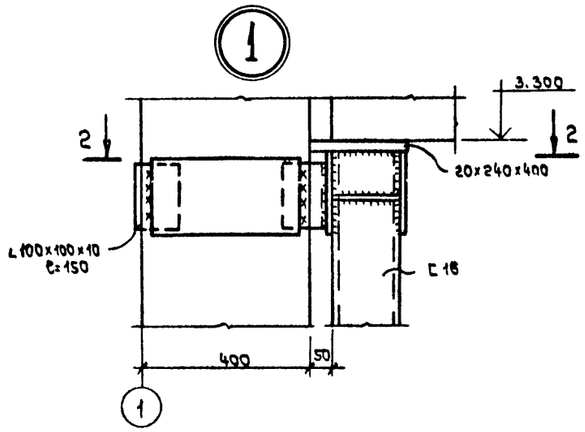

2 — 2

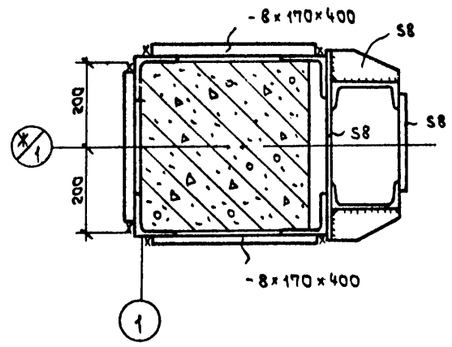

3 — 3

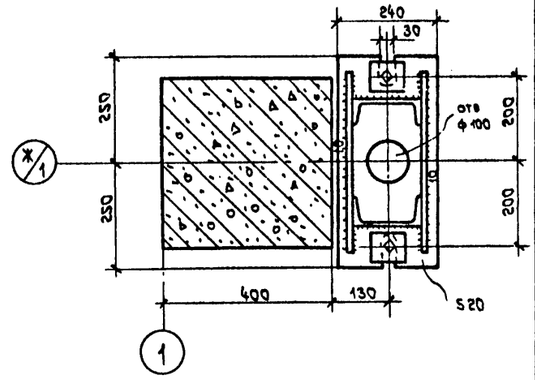

2

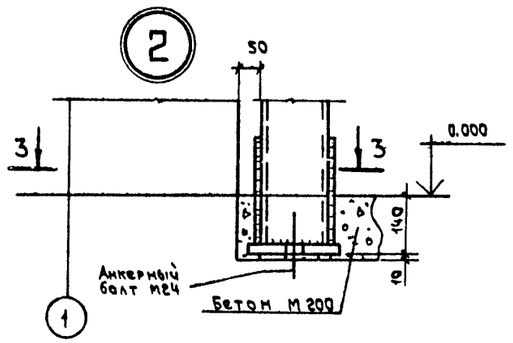

Ведомость элементов

Марка	Сечение: Эскиз	Поз.	Состав	Расчетные усилия: M кН·м	N кН	Q кН	Группа констр.	Марка металла	Примечание
К1	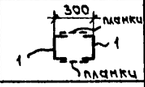	1	С 16 планки -200×8×240	—	350.0	—	3	18 пс (18 кп)	шаг планок 750 мм

1. Материал конструкций - сталь марки 18пс и 18кп по ГОСТ 23570-79.
2. Марка стали, указанная в круглых скобках- для расчетной температуры -30°С и выше.
3. Сварку конструкций производить электродами типа Э42 по ГОСТ 9467-75.
4. Высота сварных швов, кроме оговоренных, - 6 мм.
5. Установку стоек примыкающих к осям Б,П,1 и 11 производить во монтажа ограждающих конструкций.

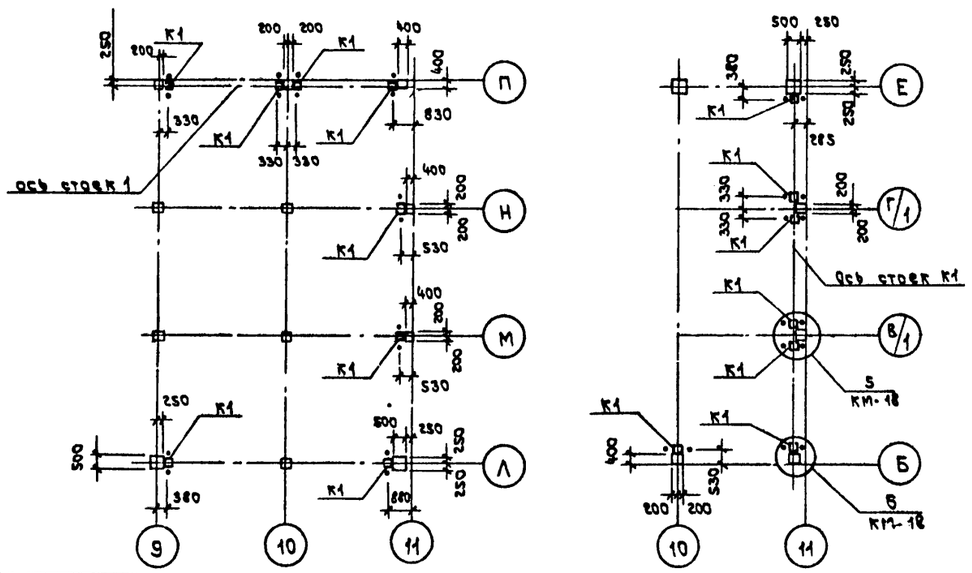

Привязан

Инв. N

Взам. инв. N | Подпись и дата | Инв. N подл.

Нач. отд.	Клумов		6.01.89	
Гл. спец.	Петров		6.01.89	
Вед. инж.	Кузьмина		6.01.89	
Ст. техн.	Завистович		6.01.89	

Т.П. 503-1-32.85 КМ

Автотранспортное предприятие на 150 спецавтомашин для аэропортов ГА

Главный корпус

Стадия	Лист	Листов
Р	17	

Схема расположения стоек на отм. 0.000. Узлы 1, 2.

ЛЕНАЭРОПРОЕКТ ЛЕНИНГРАД

Нормоконтролер (Петров)

Формат А2

Альбом IV

3

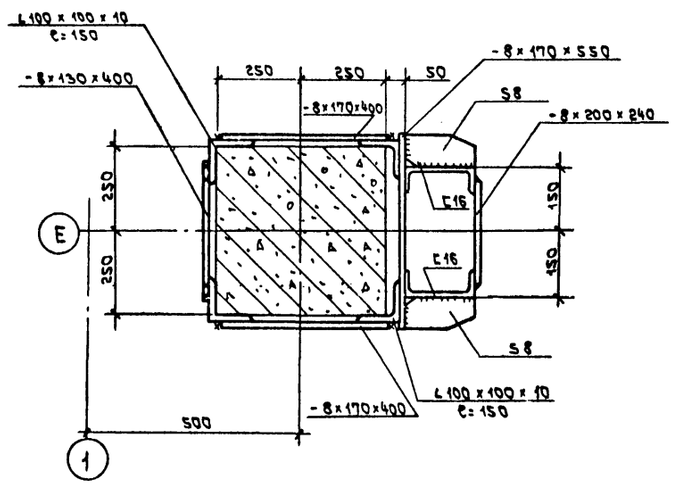

4

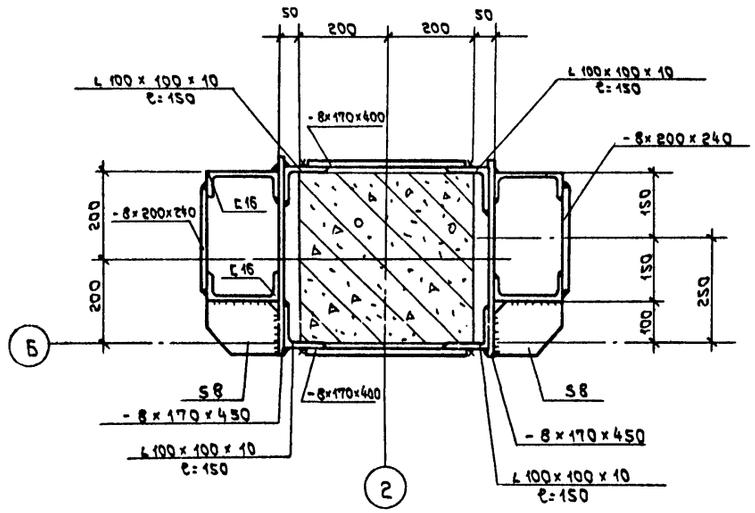

5

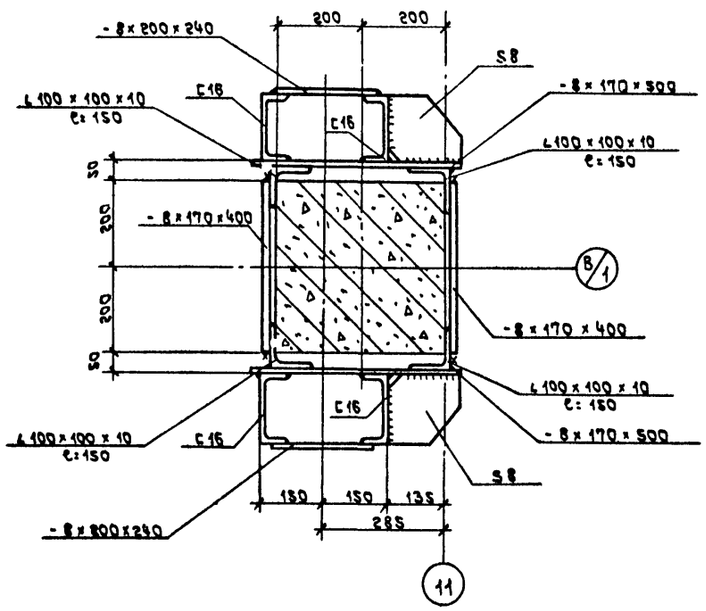

6

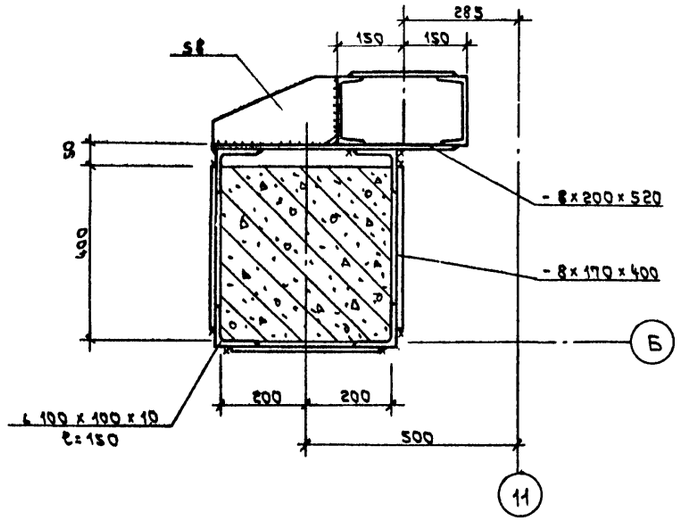

1. Общие данные см. на листе КМ-1.
2. Данный лист читать совместно с черт. КМ-17.

Инв.№ подл. | Подпись и дата | Взам.инв.№

Т.П.503-1-32.85 КМ

Автотранспортное предприятие на 150 спецавтомашин для аэропортов ГА

Привязан

Инв. №

				Стадия	Лист	Листов
Нач.отд.	Климов		6.07.85	Р	18	
Гл.спец.	Петров		6.07.85			
Вед.инж.	Кузьмина		6.07.85			
Ст.техн.	Завистович		6.07.85			

Главный корпус

Узлы 3÷5

ЛЕНАЭРОПРОЕКТ Ленинград

Нормоконтролер /Петров/

Формат А2

Альбом IV

Схема расположения стоек фахверка кирпичных перегородок на отм. 4.200

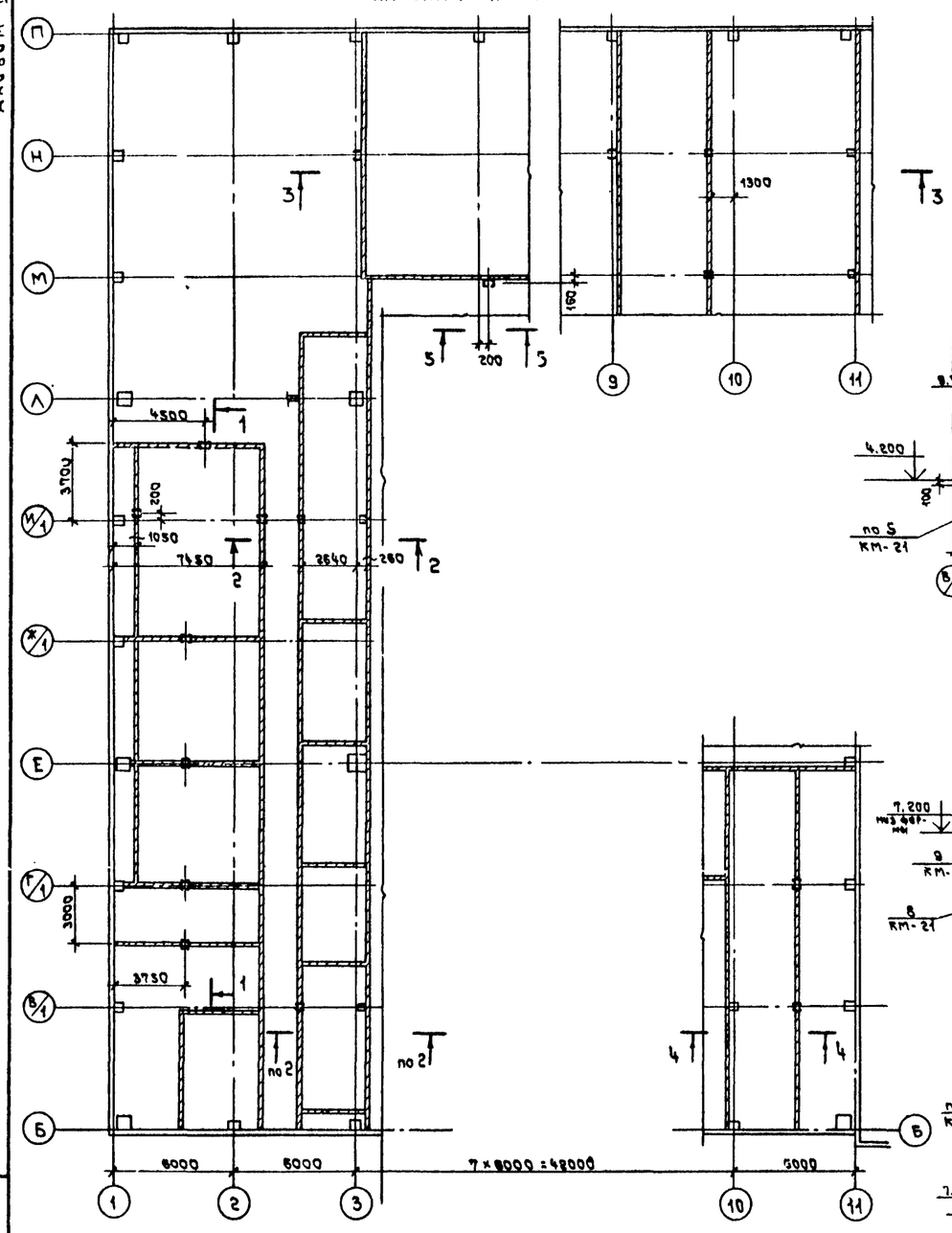

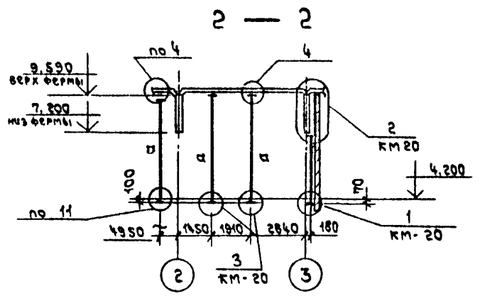

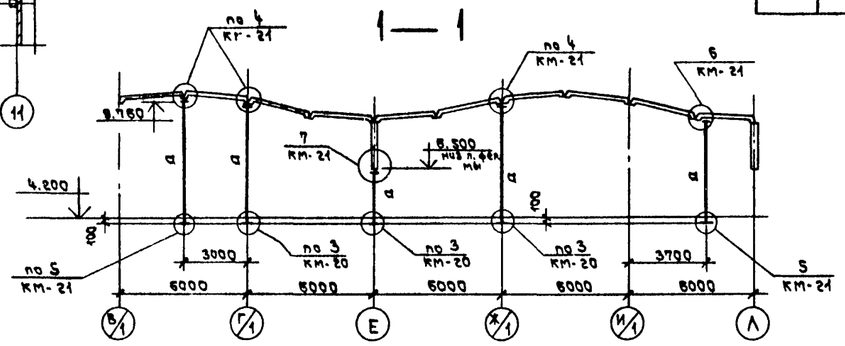

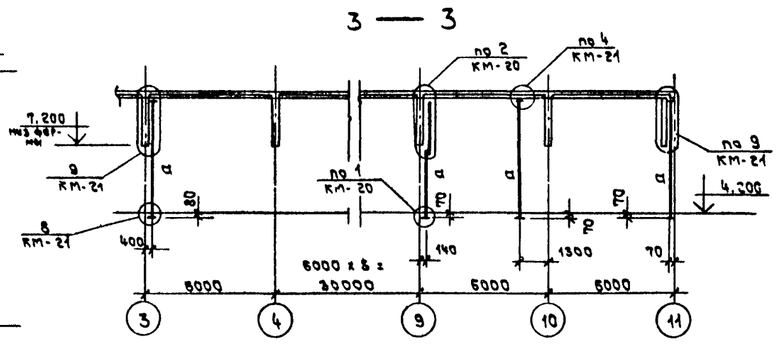

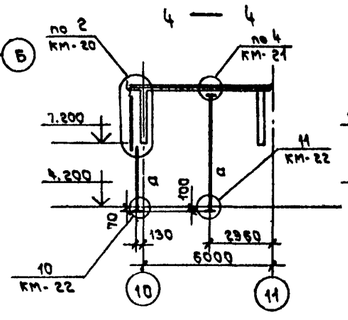

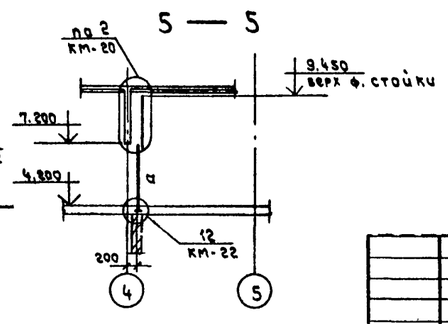

Ведомость элементов

Марка	Сечение: Эскиз	Поз.	Состав	Расчетные усилия: M	N	Q	Группа констр.	Марка металла	Примечание
а	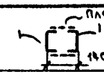	1	⊏ 14	конструктивно			4	18 кп	Планки -8 x 120 x 120 шаг ~ 700

1. Общие данные см. на листе КМ-1.
2. Материал конструкций - сталь марки 18 кп по ГОСТ 23570-79.
3. Сварку производить электродами типа Э42 по ГОСТ 9467-75. Высоту швов назначать по наименьшей толщине свариваемых деталей.
4. Настоящий чертеж читать совместно с черт. КМ-20; 21; 22.

Инв. № подл. | Подпись и дата | Взам. инв. №

Привязан

Инв. №

ГИП	Стрелецкая		6.07.83
Нач. отд.	Климов		6.07.83
Гл. спец.	Петров		6.07.83
Вед. инж.	Кузьмина		6.07.83

Т.П. 503-1-32.86 — КМ

Автотранспортное предприятие на 150 спецавтомашин для аэропортов ГА

Главный корпус

Стадия	Лист	Листов
Р	19	

Схема расположения стоек фахверка на отм. 4.200. Разрезы.

ЛЕНАЭРОПРОЕКТ ЛЕНИНГРАД

Нормоконтролер /Петров/

Формат А2

Альбом IV

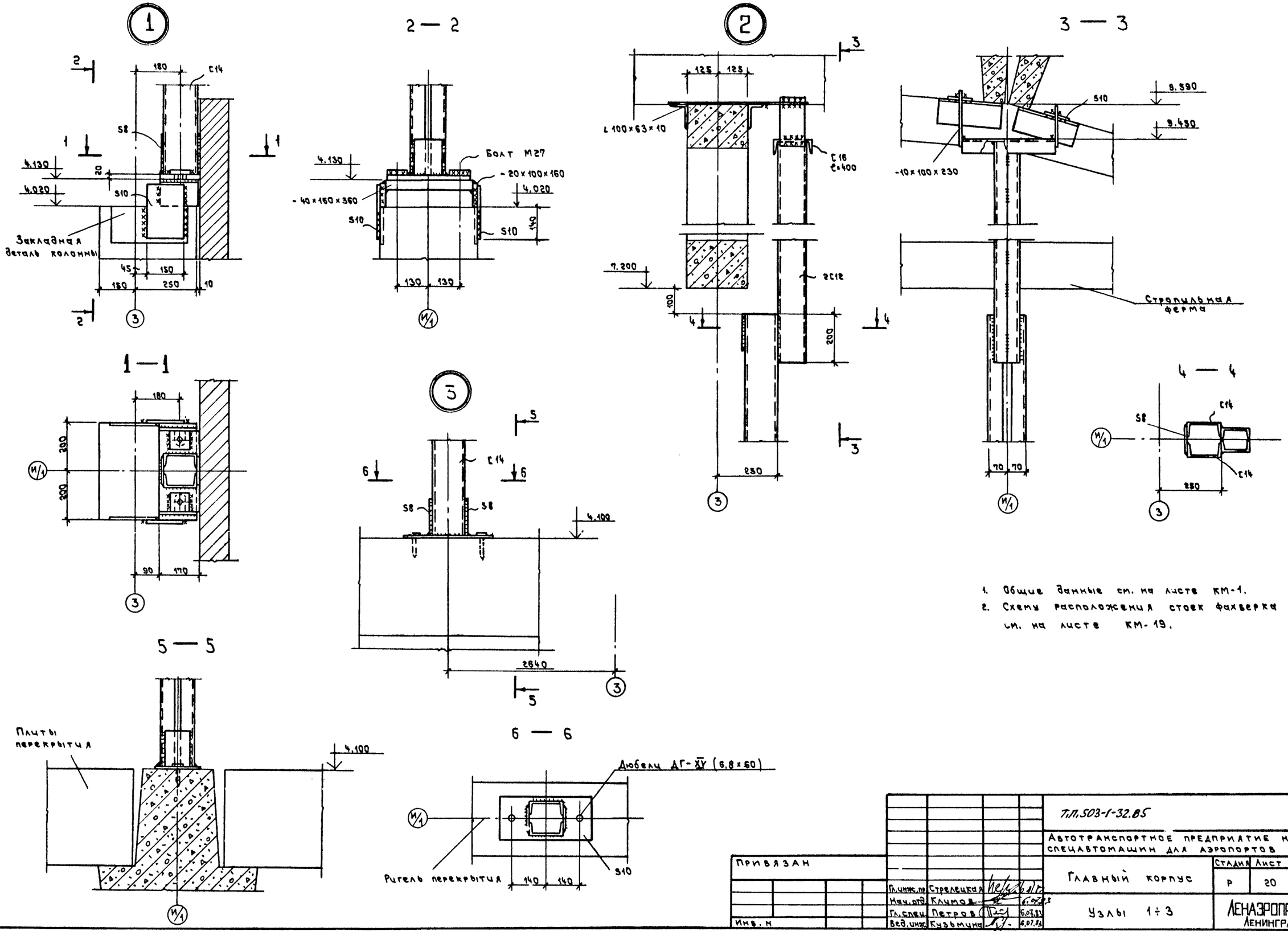

1. Общие данные см. на листе КМ-1.
2. Схему расположения стоек фахверка см. на листе КМ-19.

Т.П.503-1-32.85							КМ
Автотранспортное предприятие на 150 спецавтомашин для аэропортов ГА							
Главный корпус					Стадия	Лист	Листов
					Р	20	
Узлы 1÷3					ЛЕНАЭРОПРОЕКТ ЛЕНИНГРАД		
Гл.инж.пр.	Стрелецкая						
Нач.отд.	Климов		6.07.83				
Гл.спец.	Петров		6.07.83				
Вед.инж.	Кузьмина		6.07.83				

Привязан

Инв. №

Нормоконтролер /Петров/

Формат А2

Инв. № подл. | Подпись и дата | Взам. инв. №

Альбом VII

4

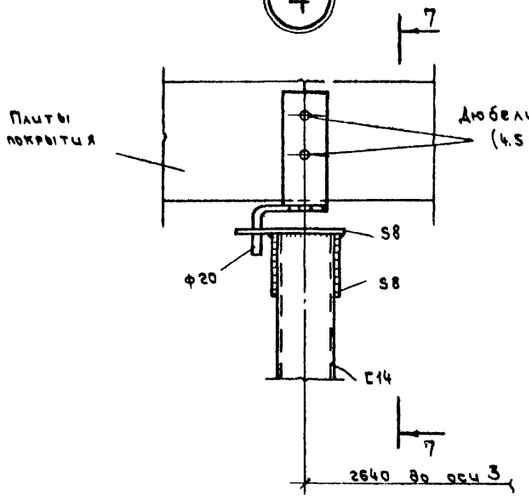

7 — 7

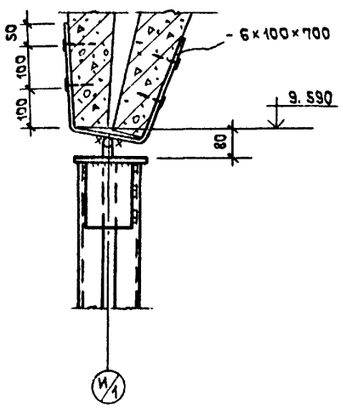

6

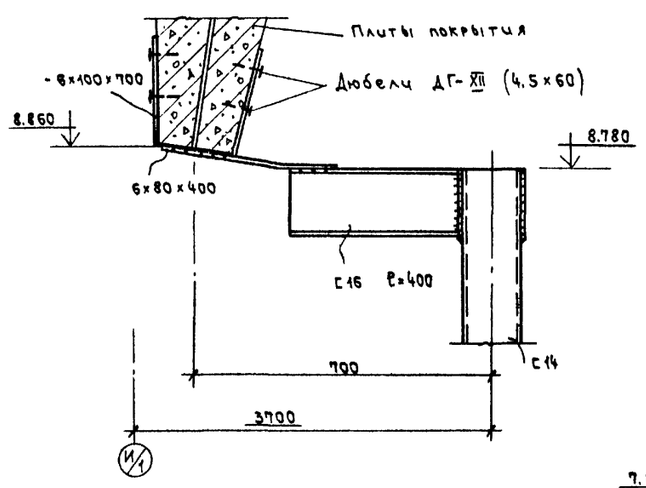

9

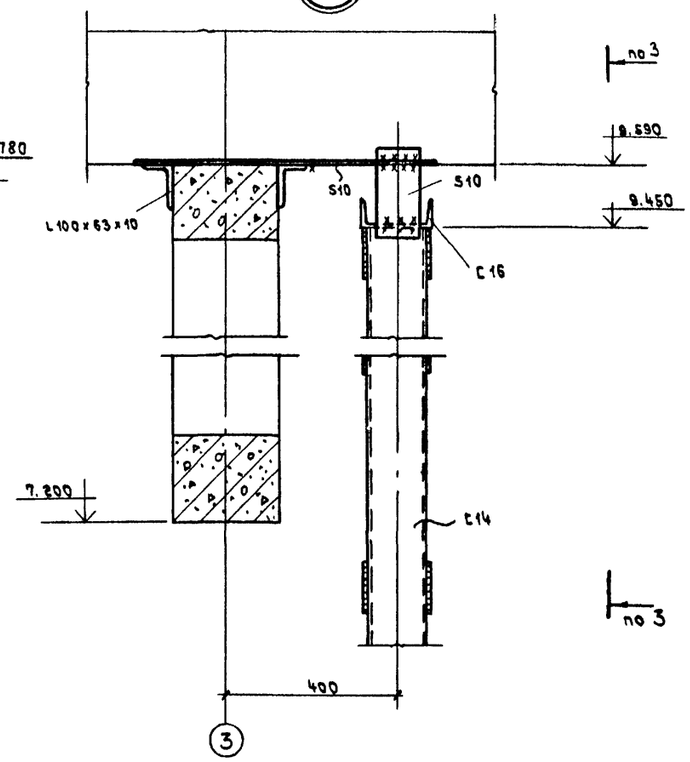

5

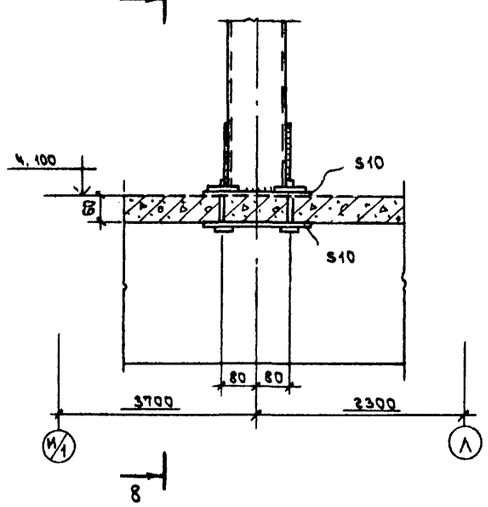

8 — 8

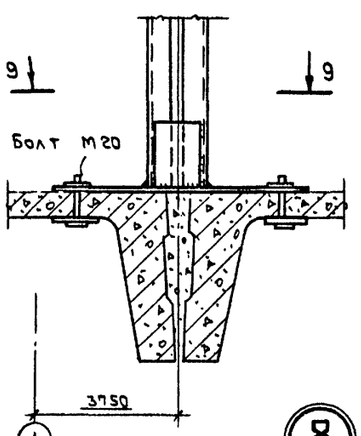

7

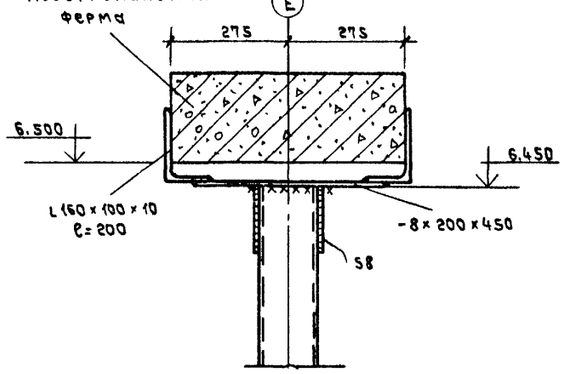

1. Общие данные см. на листе КМ-1.
2. Схему расположения стоек фахверка см. на листе КМ-19.

9 — 9

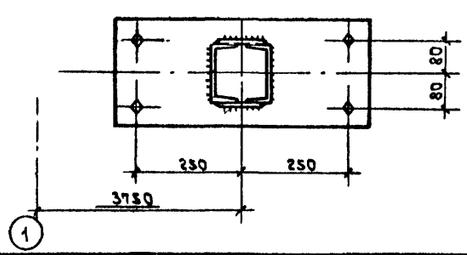

8

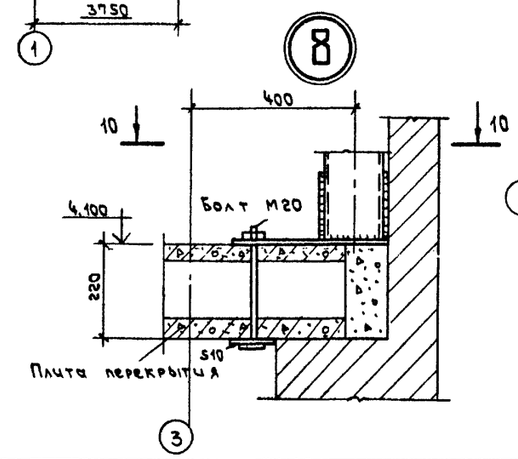

10 — 10

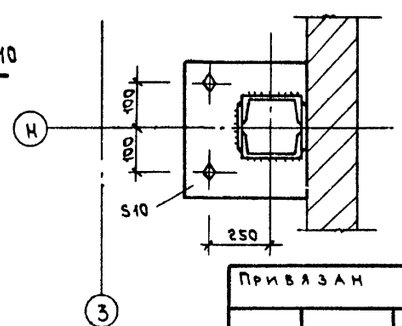

Привязан

Инв. N

Инв. N подл. | Подпись и дата | Взам. инв. N

ГИП	Стрелецкая		6.07.83	
Нач. отд.	Климов		6.07.83	
Гл. спец.	Петров		6.09.11	
Вед. инж.	Кузьмина		6.07.83	

Т.П. 503-1-32.85

КМ

Автотранспортное предприятие на 150 спецавтомашин для аэропортов ГА

Главный корпус

Стадия	Лист	Листов
Р	21	

Узлы 4 ÷ 9

ЛЕНАЭРОПРОЕКТ Ленинград

Нормоконтролер /Петров/

Формат А2

Альбом IV

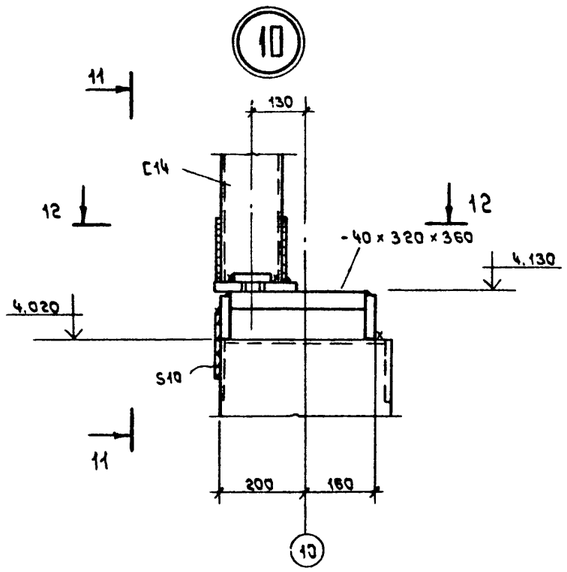

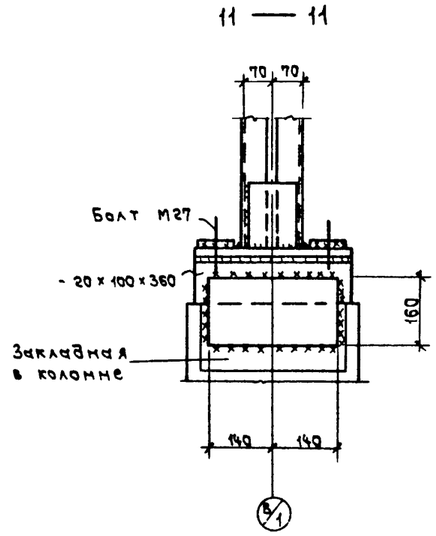

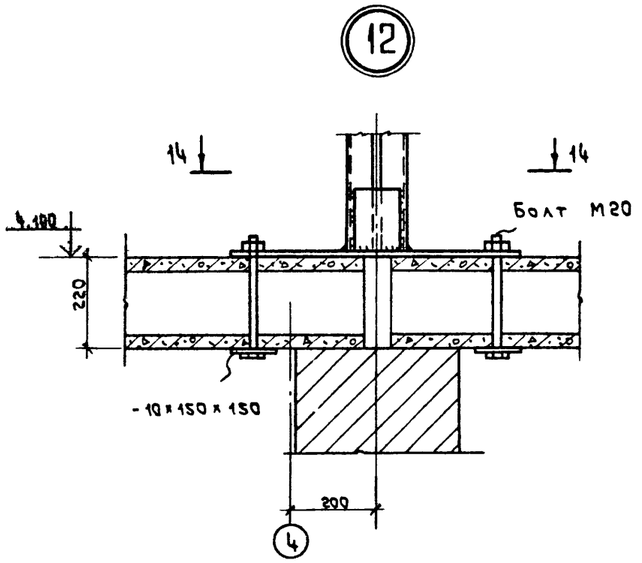

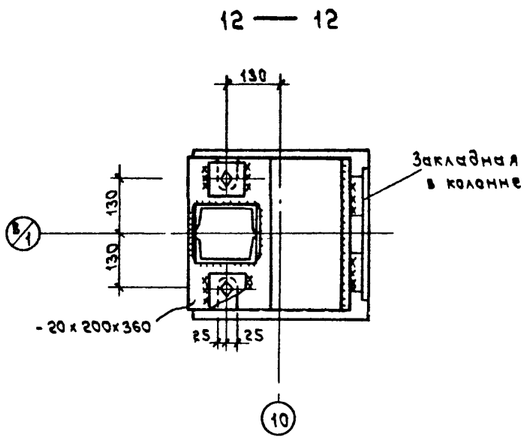

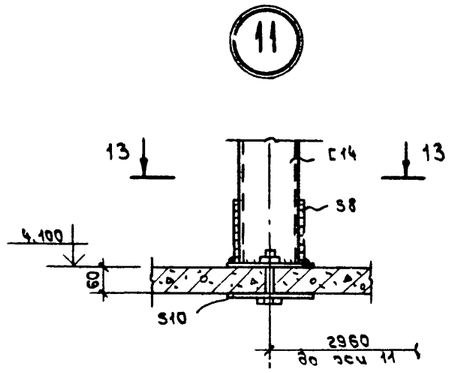

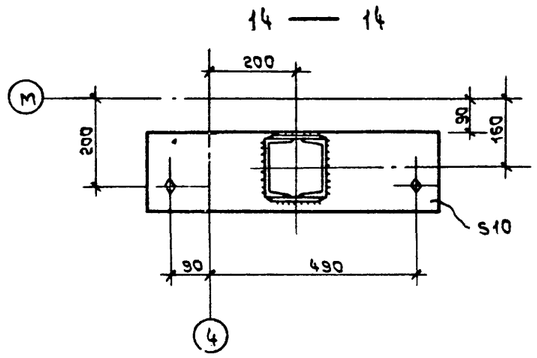

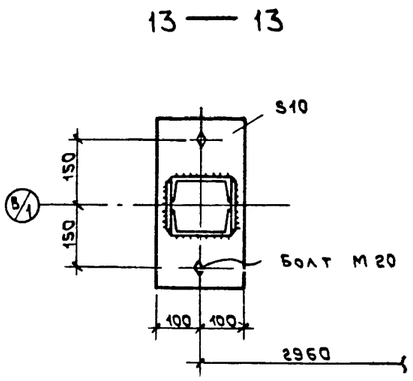

1. Общие данные см. на листе КМ-1.
2. Схему расположения стоек фахверка см. на листе КМ-19.

Т.П.503-1-32.85								КМ
Автотранспортное предприятие на 150 спецавтомашин для аэропортов ГА								
Главный корпус						Стадия	Лист	Листов
						Р	22	
Узлы 10 ÷ 12						Ленаэропроект Ленинград		
Привязан								
				ГИП	Стрелецкая			
				Нач.отд.	Климов			
				Гл.спец.	Петров			
Инв. N				Вед.инж.	Кузьмина			

Нормоконтролер /Петров/

Формат А2

Инв. | Подп. | Подпись и дата | Взам. инв. N

gost.e-ecolog.ru