Альбом III

ТИПОВОЙ ПРОЕКТ
503-1-32.85

АВТОТРАНСПОРТНОЕ ПРЕДПРИЯТИЕ НА 150 СПЕЦАВТОМАШИН ДЛЯ АЭРОПОРТОВ ГА

ГЛАВНЫЙ КОРПУС

АЛЬБОМ III

КОНСТРУКЦИИ ЖЕЛЕЗОБЕТОННЫЕ

gost.e-ecolog.ru

				Привязан
Инв.№				

Отпечатано
в Новосибирском филиале ЦИТП
630064 г. Новосибирск пр. Карла Маркса 1

Выдано в печать 23" VI 1987 г.
Заказ Г-1246 Тираж 90

ТИПОВОЙ ПРОЕКТ
503-1-32.85

АВТОТРАНСПОРТНОЕ ПРЕДПРИЯТИЕ НА 150 СПЕЦАВТОМАШИН ДЛЯ АЭРОПОРТОВ ГА

ГЛАВНЫЙ КОРПУС

АЛЬБОМ III

СОСТАВ ПРОЕКТА

АЛЬБОМ I	ОБЩАЯ ПОЯСНИТЕЛЬНАЯ ЗАПИСКА. ОСНОВНЫЕ ПОЛОЖЕНИЯ ПО ОРГАНИЗАЦИИ СТРОИТЕЛЬСТВА. СХЕМА ГЕНЕРАЛЬНОГО ПЛАНА
АЛЬБОМ II	ТЕХНОЛОГИЧЕСКИЕ И АРХИТЕКТУРНО-СТРОИТЕЛЬНЫЕ РЕШЕНИЯ
АЛЬБОМ III	КОНСТРУКЦИИ ЖЕЛЕЗОБЕТОННЫЕ
АЛЬБОМ IV	КОНСТРУКЦИИ МЕТАЛЛИЧЕСКИЕ
АЛЬБОМ V	СТРОИТЕЛЬНЫЕ ИЗДЕЛИЯ
АЛЬБОМ VI	ОТОПЛЕНИЕ И ВЕНТИЛЯЦИЯ. ВОДОПРОВОД И КАНАЛИЗАЦИЯ. ВОЗДУХОСНАБЖЕНИЕ
АЛЬБОМ VII	ЭЛЕКТРОСНАБЖЕНИЕ. ЭЛЕКТРООБОРУДОВАНИЕ
АЛЬБОМ VIII	УПРАВЛЕНИЕ ЭЛЕКТРОПРИВОДАМИ
АЛЬБОМ IX	АВТОМАТИЗАЦИЯ. СВЯЗЬ И СИГНАЛИЗАЦИЯ
АЛЬБОМ X	ТЕХНИЧЕСКИЕ СРЕДСТВА ОХРАНЫ (РАСПРОСТРАНЯЕТ ЛЕНАЭРОПРОЕКТ)
АЛЬБОМ XI	АВТОМАТИЧЕСКОЕ ПОЖАРОТУШЕНИЕ. ЭЛЕКТРОУПРАВЛЕНИЕ ПОЖАРОУСТАНОВОК. ПОЖАРНАЯ СИГНАЛИЗАЦИЯ
АЛЬБОМ XII	СПЕЦИФИКАЦИИ ОБОРУДОВАНИЯ
АЛЬБОМ XIII	ВЕДОМОСТИ ПОТРЕБНОСТИ В МАТЕРИАЛАХ
АЛЬБОМ XIV	СМЕТЫ (ЧАСТИ 1,2,3,4)
АЛЬБОМ XV	ПОМЕЩЕНИЕ УЧЕБНЫХ ЗАНЯТИЙ И ОБЩЕСТВЕННЫХ ОРГАНИЗАЦИЙ В ПОДВАЛЕ ГЛАВНОГО КОРПУСА, ПРИСПОСАБЛИВАЕМЫХ ПОД УБЕЖИЩЕ

ПРИМЕНЕННЫЕ ТИПОВЫЕ ПРОЕКТЫ

ТИПОВОЙ ПРОЕКТ 503-3-9.83 „МЕХАНИЗИРОВАННАЯ МОЙКА ГРУЗОВЫХ АВТОМОБИЛЕЙ"

ТИПОВОЙ ПРОЕКТ 902-2-172 „ОЧИСТНЫЕ СООРУЖЕНИЯ ДЛЯ СТОЧНЫХ ВОД ОТ МОЙКИ АВТОМОБИЛЕЙ С РАСХОДОМ 10 Л/СЕК. ПРИ ОБОРОТНОМ ВОДОСНАБЖЕНИИ" (РАСПРОСТРАНЯЕТ ЦИТП)

ТИПОВОЙ ПРОЕКТ 503-311 „ВОЗДУХОПОДОГРЕВ ГРУЗОВЫХ АВТОМОБИЛЕЙ"

ТИПОВОЙ ПРОЕКТ 506-103 „КОНТРОЛЬНО-ПРОПУСКНОЙ ПУНКТ" (РАСПРОСТРАНЯЕТ АЭРОПРОЕКТ)

РАЗРАБОТАН

ЛЕНИНГРАДСКИМ ФИЛИАЛОМ ГПИ И НИИ „АЭРОПРОЕКТ" ЛЕНАЭРОПРОЕКТ

ГЛАВНЫЙ ИНЖЕНЕР В.Н. ЛАПШИН

ГЛАВНЫЙ ИНЖЕНЕР ПРОЕКТА Н.М. СТРЕЛЕЦКАЯ

УТВЕРЖДЕН МГА 15.05.84

ЗАКЛЮЧЕНИЕ № 3 ОТ 28.02.84

ВВЕДЕН В ДЕЙСТВИЕ ЛЕНАЭРОПРОЕКТОМ 06.06-84

ПРИКАЗ № 42

				Привязан	
Инв. №					

Альбом III

Ведомость основных комплектов рабочих чертежей

Обозначение	Наименование	Примечание
ПЗ	Общая пояснительная записка	Альбом I
	Основные положения по организации строительства	Альбом I
ГГ	Схема генплана	Альбом I
	Главный корпус	
ТХ	Технологические решения	Альбом II
АР	Архитектурные решения	Альбом III
КЖ	Конструкции железобетонные	Альбом III
КМ	Конструкции металлические	Альбом IV
АРИ, КЖИ	Строительные изделия	Альбом V
ОВ	Отопление и вентиляция	Альбом VI
ВК	Водопровод и канализация	
ВС	Воздухоснабжение	
ЭМ	Электроснабжение	Альбом VII
	Электрооборудование	
ЭМУ	Управление электроприводами	Альбом VIII
АС, СС	Автоматизация, связь и сигнализация	Альбом IX
ТСО	Технические средства охраны	Альбом X
АПТ	Автоматическое пожаротушение	Альбом XI
АП	Электроуправление пожароустановок	
ПС	Пожарная сигнализация	
СО	Спецификация оборудования	Альбом XII
ВМ	Ведомость потребности в материалах	Альбом XIII
С	Сметы (части 1,2,3,4)	Альбом XIV
	Помещение учебных заведений и общественных организаций в подвале главного корпуса	Альбом XV

Ведомость рабочих чертежей основного комплекта марки КЖ

Лист	Наименование	Примечание
1	Общие данные (начало)	
2	Общие данные (продолжение)	
3	Общие данные (продолжение)	
4	Общие данные (продолжение)	
5	Общие данные (окончание)	
6	Схема расположения фундаментов	
7	Схема расположения фундаментов : узлы I÷III	
8	Схема расположения фундаментов: узлы IV÷VIII, XIII	
9	Схема расположения фундаментов: узлы IX÷XII	
10	Схема расположения фундаментов: фрагменты 1,2;	
	сечения 1-1 ÷ 8-8	
11	Спецификация к схеме расположения фундаментов	
12	Схема армирования фундаментов Фм1, Фм2, Фм2-1, Фм2-2	
13	Схема армирования фундаментов Фм3, Фм4, Фм4-1	
14	Схема армирования фундаментов Фм5, Фм5-1, Фм6	
15	Схема армирования фундаментов Фм7, Фм7-1, Фм8, Фм8-1	
16	Схема армирования фундаментов Фм9, Фм10	
17	Схема армирования фундамента Фм11	
18	Схема армирования фундамента Фм11. Сечения	
19	Схема армирования фундаментов Фм15, Фм12	
20	Схема армирования фундаментов Фм13, Фм14	
21	Схема армирования фундаментов Фм16, Фм17	
22	Схема армирования фундаментов Фм18 ÷ Фм20	
23	Схема армирования фундаментов Фм21 ÷ Фм23	
24	Схема армирования фундаментов Фм24, Фм26	
25	Схема армирования фундаментов Фм25, Фм27	
26	Схема расположения смотровых канав и фундаментов под оборудование	
27	Схема расположения элементов канавы КН1 на отм. 0.000. Сечение 1-1, 5-5	
28	Схема расположения элементов канавы КН1 на отм. -0.400. Сечения 2-2 ÷ 4-4; 6-6. Узлы 1,2	
29	Схема расположения элементов канавы КН2 на отм. 0.000. Сечение 10-10	
30	Схема расположения элементов канавы КН2 на отм. -0.400. Сечение 11-11. Узел 3	
31	Схема расположения элементов канавы КН2. Сечения 7-7 ÷ 9-9, 12-12	
32	Схема расположения элементов канавы КН3 на отм. 0.000. Сечение 15-15	
33	Схема расположения элементов канавы КН3 на отм. -0.500. Сечения 14-14, 17-17	
34	Схема расположения элементов канавы КН3. Сечения 13-13, 16-16, 18-18	
35	Участок подкраски	
36	Участок подкраски. Сечения 1-1, 2-2	
37	Участок подкраски. Сечения 3-3 ÷ 11-11	
38	Участок подкраски. Сечения 12-12 ÷ 19-19	
39	Участок подкраски. План перекрытия каналов и приямков	
40	Участок подкраски. Узлы 8 ÷ 11	
41	Схема расположения подпольных каналов и фундаментов под оборудование в осях 1-7 и Б-Ж/1	
42	Схема расположения подпольных каналов и фундаментов под оборудование в осях 1-7 и Ж/1-П	
43	Схема расположения подпольных каналов и фундаментов под оборудование в осях 7-16 и Б-Ж/1	
44	Схема расположения подпольных каналов и фундаментов под оборудование в осях 7-16 и И-П	
45	Сечения 1-1 ÷ 8-8 к схеме расположения подпольных каналов	
46	Сечения 9-9 ÷ 14-14 к схеме расположения подпольных каналов	
47	Узлы I÷III. Сечения 18-18 ÷ 21-21 к схеме расположения подпольных каналов	
48	Схема расположения подпольных каналов в КТП	

Типовой проект разработан в соответствии с действующими нормами, правилами, инструкциями и государственными стандартами и предусматривает мероприятия, обеспечивающие взрывную, взрыво-пожарную и пожарную безопасность при эксплуатации здания.

Гл. инженер проекта /Стрелецкая/

Привязан: Гл. инженер проекта

Инв.№ подл. | Подпись и дата | Взам. инв.№

Привязан

Инв.№

ГИП	Стрелецкая		
Гл.кон.инс.	Субейкин		
Нач.отд.	Климов		
Гл.кон.отд.	Григорьяни		
Рук.гр.	Матвеева		
Инж.	Сенченков		
Провер.	Матвеева		

Нормоконтролер Овчинников

ТП.503-1-32.85 КЖ

Автотранспортное предприятие на 150 спецавтомашин для аэропортов ГА

Главный корпус

Стадия	Лист	Листов
Р	1	5

Общие данные (начало)

Ленаэропроект Ленинград

Формат А2

Альбом III

Ведомость рабочих чертежей основного комплекта марки „КЖ"

Лист	Наименование	Примечание
49	Схема расположения подпольных каналов в КТП.	
	Сечения 2-2 ÷ 8-8. Узел V	
50	Схемы армирования БМ1, ПМ1, ПМ2	
51	Схема расположения стропильных и подстропильных ферм, ригелей	
52	Схема расположения колонн и ригелей	
53	Разрезы 1-1 ÷ 5-5	
54	Разрезы 6-6 ÷ 10-10, 16-16	
55	Узлы I ÷ V	
56	Схемы элементов рам ворот 3.6х3.6. Узлы VI ÷ IX	
57	Спецификация к схемам расположения колонн, ригелей, стропильных и подстропильных ферм	
58	Схема расположения элементов покрытия	
59	Схема расположения элементов покрытия	
	Сечения 1-1 ÷ 4-4. Узлы X ÷ XII	
60	Спецификация к схемам расположения элементов покрытия	
61	Схема расположения элементов перекрытия	
	на отм. 4.200 между осями 1÷5	
62	Схема расположения элементов перекрытия на	
	отм. 4.200 и 3.300 между осями 9÷16	
63	Схема армирования монолитного участка Ум1	
64	Схема армирования монолитного участка Ум2	
65	Схемы армирования монолитных участков Ум3÷Ум5	
66	Схемы армирования монолитных участков Ум6÷Ум8	
67	Схемы армирования монолитных участков Ум9÷Ум13	
68	Схемы армирования монолитных участков Ум14÷Ум16	
69	Схемы армирования монолитных участков Ум17÷Ум19	
70	Схемы армирования монолитных участков Ум20÷Ум21	
71	Схемы расположения стеновых панелей по осям 1,11,	
	15, Б, П	
72	Схемы расположения стеновых панелей по осям	
	1,11,15, Б, П. Фрагменты 1÷14	
73	Спецификация к схемам расположения стеновых	
	панелей по осям 1,11,15, Б, П	
74	Схемы расположения стеновых панелей по осям	
	16 и А	
75	Схемы расположения панелей перегородок по	
	осям 6,7,8,9	
76	Схемы расположения панелей перегородок по	
	осям Е и Ж/1, Л и И/1, Е, Л, Г/1, М	
77	Спецификация к схемам расположения панелей	
	перегородок	
78	Схемы расположения элементов лестниц	
	Н1 и Н2	
79	Схема расположения элементов ограждения	

Ведомость ссылочных и прилагаемых документов

Обозначение	Наименование	Примечание
	1. Ссылочные документы	
ГОСТ 13579-78	Блоки бетонные для стен подвалов. Технические условия	
ГОСТ 22701.0-77 - ГОСТ 22701.5-77	Плиты железобетонные ребристые предварительно напряженные размерами 6х3м для покрытий производственных зданий	
1.112-5, выпуск 2	Плиты железобетонные для ленточных фундаментов: рабочие чертежи плит группы 2	
1.412-1/77, выпуск 3	Монолитные железобетонные фундаменты под типовые колонны прямоугольного сечения одноэтажных промышленных зданий. Выпуск 3. Арматурные изделия. Рабочие чертежи	
1.410-8, выпуск 1	Унифицированные арматурные изделия для монолитных железобетонных конструкций: выпуск 1. Арматурные сетки	
1.415-1, выпуск 1	Железобетонные фундаментные балки для стен производственных зданий. Выпуск 1. Фундаментные балки для стен с шагом колонн 6м	

Ведомость ссылочных и прилагаемых документов (продолжение)

Обозначение	Наименование	Примечание
1.020-1, выпуски 2-1, 2-2, 2-3 3-1, 3-5, 5-1, 5-2, 5-4, 6-1, 7-1, 8-1, 9-1, 10-1, 10-2	Конструкции каркаса нежилого применения для многоэтажных общественных и производственных зданий (на основе серии ИИ-04): Выпуск 2-1. Колонны сечением 300х300 мм. Опалубочные чертежи и армирование. Выпуск 2-2. Колонны сечением 300х300 мм. Пространственные каркасы. Выпуск 2-3. Колонны сечением 400х400 мм. Опалубочные чертежи и армирование. Выпуск 2-5. Колонны сечением 300х300 мм и 400х400 мм. Арматурные изделия. Выпуск 3-1. Ригели перекрытий пролетом 7.2; 6.0; 4.5 и 3.0м с высотой сечения 450 мм под многопустотные панели перекрытий. Опалубочные чертежи и армирование. Пространственные каркасы. Выпуск 3-5. Ригели покрытий пролетом 9.0; 7.2; 6.0; 4.5 и 3.0м под многопустотные панели и ребристые плиты перекрытий. Опалубочные чертежи и армирование. Пространственные каркасы	

Привязан

Инв. №

Подпись и дата | Взам. инв. №

ГИП	Стрелецкая		07.83
Гл. конс. цех	Субейкин		07.83
Нач. отд.	Климов		07.83
Гл. конструктор	Григорьянц		07.83
Рук. гр.	Матвеева		07.83
Инж.	Семченкова		07.83
Провер.	Матвеева		07.83

Т.П.503-1-32.85 КЖ

Автотранспортное предприятие на 150 спецавтомашин для аэропортов ГА

Главный корпус

Стадия	Лист	Листов
Р	2	

Общие данные (продолжение)

Ленаэропроект Ленинград

Копировал

Формат А2

Альбом III

Ведомость ссылочных и прилагаемых документов /продолжение/

Обозначение	Наименование	Примечание
1.020-1, выпуски 2-1, 2-3, 2-5, 3-1, 3-5, 5-1, 5-2, 5-4, 6-1, 7-1, 8-1, 9-1, 10-1, 10-2.	Конструкции каркаса межвидового применения для многоэтажных общественных и производственных зданий /на основе серии ИИ-04/ Выпуск 5-1. Панели наружных стен нулевого цикла. Опалубочные чертежи и армирование. Пространственные каркасы. Арматурные изделия Выпуск 5-2. Самонесущие панели наружных стен из легких и ячеистых бетонов. Опалубочные чертежи и армирование Выпуск 5-4. Навесные панели наружных стен из легких и ячеистых бетонов. Пространственные каркасы Выпуск 6-1. Диафрагмы жесткости для зданий с высотами этажей 2.8 и 3.3 м. Опалубочные чертежи и армирование Выпуск 7-1. Лестницы железобетонные. Опалубочные чертежи и армирование. Пространственные каркасы. Арматурные изделия Выпуск 8-1. Металлические ограждения лестниц Выпуск 9-1. Изделия соединительные стальные Выпуск 10-1. Монтажные узлы каркаса Выпуск 10-2. Монтажные узлы стен	
1.423-3, выпуски 1,2	Железобетонные колонны прямоугольного сечения для одноэтажных производственных зданий без мостовых кранов высотой до 9.6 м Выпуск 1. Рабочие чертежи колонн	
1.423-3, выпуски 1,2	Выпуск 2. Арматурные и закладные изделия	
Серия 1.427.1-3, выпуски 0,1,2	Колонны железобетонные прямоугольного сечения для продольного и торцевого фахверка одноэтажных производственных зданий высотой 3.0 - 14.5 м Выпуск. 0. Материалы для проектирования Выпуск 1. Колонны. Рабочие чертежи Выпуск 2. Арматурные и закладные изделия, стальные элементы колонн. Рабочие чертежи	
1.420-12, выпуски 3, 12	Конструкции многоэтажных производственных зданий с сетками колонн 6х6 м и 9х6 м под нагрузки соответственно до 2500 кг/м² и 1500 кг/м² Выпуск 3, части 1 и 2. Железобетонные колонны с применением стыков на ванной сварке. Высоты этажей 6.0 м; 7.2 и 10.8 м Выпуск 12. Детали сопряжений плит перекрытий типа 1 с опиранием на полки ригелей	
1.465.1-10/82, выпуск 1	Комплексные железобетонные плиты покрытий одноэтажных промышленных зданий. Выпуск 1. Комплексные плиты с несущей основой из железобетонных ребристых плит длиной 6 м	
1.465-7, выпуск 3, часть 1	Сборные железобетонные предварительно напряженные плиты для покрытий производственных зданий, размером 3х6 и 1.5х6 м со стержневой проволочной и прядевой арматурой. Выпуск 3. Плиты размером 1.5х6 м Часть 1. Рабочие чертежи	
1.465-7, выпуск 4, часть 1	Выпуск 4. Плиты размером 1.5х6 для легко сбрасываемой кровли Часть 1. Рабочие чертежи	
1.041-1, выпуски 1,4,5	Сборные железобетонные многопустотные панели перекрытий многоэтажных общественных и производственных зданий. Выпуск 1. Многопустотные панели длиной 5650 мм, шириной 1190, 1490, 2380 и 2980 мм с предварительно напрягаемой арматурой из стали классов А-IV, Ат-V и Вр-II из тяжелого и легкого бетонов Выпуск 4. Ребристые связевые плиты длиной 5650 мм, шириной 1490 мм с предварительно напрягаемой арматурой из стали классов А-IV, Ат-V из тяжелого и легкого бетонов Выпуск 5. Многопустотные панели длиной 2650 мм, шириной 1190 и 1490 мм с арматурой из стали класса AIII из тяжелого и легкого бетонов	
1.442.1-1, выпуски 1,3	Плиты перекрытий железобетонные ребристые высотой 400 мм, укладываемые на полки ригелей Выпуск 1. Предварительно напряженные плиты шириной 3.0; 1.5 и 0.95 м. Рабочие чертежи. Выпуск 3. Плиты шириной 0.75 м	
1.138-10, выпуск 1	Перемычки железобетонные для зданий с кирпичными стенами Выпуск 1. Перемычки брусковые	

Привязан

Инв. №

Взам. инв. № | Подпись и дата | Инв. № подл.

ГИП	Стрелецкая		
Гл. ком. инс.	Субейкин		
Нач. отд.	Климов		
Гл. конс. отд.	Григорьяни		
Рук. гр.	Матвеева		
Инж.	Сенченков		
Провер.	Матвеева		

Т.П. 503-1-32.85 КН

Автотранспортное предприятие на 150 спецавтомашин для аэропортов ГА

Главный корпус

Стадия	Лист	Листов
Р	3	

Общие данные (продолжение)

Ленаэропроект

Альбом III

Ведомость ссылочных и прилагаемых документов /окончание/.

Обозначение	Наименование	Примечание
1.141-1, выпуски 59, 60	Панели перекрытий железобетонные многопустотные Выпуск 59. Предварительно напряженные панели с круглыми пустотами длиной 628, 598, 568, 538, 508 и 478 см, шириной 179 см, армированные стержнями из термически упрочненной стали класса Ат-V (расчетная нагрузка 1000 кгс/м² без учета собственной массы панели). Метод натяжения электротермический Выпуск 60. Панели с круглыми пустотами длиной 4180, 3580, 2980, 2680 и 2380 мм, шириной 1790, 1490, 1190 и 980 мм, армированные стержнями из стали класса А-III и Вр-I. Рабочие чертежи	
1.432-14/80, выпуск 1	Стеновые панели отапливаемых производственных зданий с шагом колонн 6м Выпуск 1. Стеновые панели. Рабочие чертежи	
1.439-2	Стальные изделия креплений панельных стен одноэтажных производственных зданий с железобетонным каркасом. Рабочие чертежи. Для применения в районах с обычными условиями строительства и с сейсмичностью 7,8 и 9 баллов.	
1.431-20, выпуски 1,4,5,6,7 часть 1 и часть 2	Перегородки одноэтажных производственных зданий Выпуск 1. Панели железобетонные. Рабочие чертежи Выпуск 4. Колонны фахверка стальные. Рабочие чертежи Выпуск 5. Колонны фахверка железобетонные. Рабочие чертежи Выпуск 6. Монтажные узлы. Рабочие чертежи Выпуск 7. Стальные изделия Часть 1. Арматурные и закладные изделия к панелям. Рабочие чертежи Часть 2. Арматурные и закладные изделия к железобетонным колоннам и соединительные изделия. Рабочие чертежи	

Обозначение	Наименование	Примечание
2.140-1, выпуск 1	Детали перекрытий жилых зданий Выпуск 1. Перекрытия кирпичных и крупноблочных зданий	
2.432-1, выпуск 1	Монтажные узлы панельных стен отапливаемых одноэтажных производственных зданий с железобетонным каркасом Выпуск 1. Монтажные узлы. Рабочие чертежи. Для применения в районах с обычными условиями строительства и с сейсмичностью 7,8 и 9 баллов	
2.460-2, выпуск 2	Монтажные детали сборных железобетонных конструкций покрытий одноэтажных промышленных зданий Выпуск 2. Типовые монтажные детали плит и температурных швов	
3.006-2, выпуски 2-1, 2-2	Сборные железобетонные каналы и тоннели из лотковых элементов Выпуск 2-1. Рабочие чертежи железобетонных изделий (лотковые элементы Выпуск 2-2. Рабочие чертежи железобетонных изделий (плиты, опорные подушки)	
1.494-24, выпуск 1	Стаканы для крепления крышных вентиляторов, дефлекторов и зонтов Выпуск 1. Железобетонные стаканы с отверстиями диаметром 400, 700, 1000, 1200 и 1450 мм. Рабочие чертежи	
ИИ 23-1/70	Железобетонные ригели пролетом 6м с полками для опирания плит	
ИИ 29-2/70	Разные стальные конструктивные элементы для зданий с перекрытиями типа I из плит, опирающихся на полки ригелей.	
ТДМ 22-1/70	Детали сопряжений конструктивных элементов несущего каркаса для зданий с перекрытиями типа I из плит, опирающихся на полки ригелей	

Обозначение	Наименование	Примечание
ПК-01-110/81, выпуски 1,2	Железобетонные предварительно напряженные подстропильные фермы для покрытий зданий со скатной кровлей Выпуск 1. Материалы для проектирования и рабочие чертежи ферм Выпуск 2. Арматурные и закладные изделия. Рабочие чертежи	
ПК-01-129/78, выпуски 1,2	Железобетонные предварительно напряженные сегментные фермы для покрытий зданий с пролетами 18 и 24 м Выпуск 1. Материалы для проектирования Выпуск 2. Рабочие чертежи ферм с пролетом 18 м	
3.017-1, выпуски 0,1,2,4,5	Ограждение площадок и участков предприятий, зданий и сооружений: Выпуск 0. Материалы для проектирования Выпуск 1. Железобетонные элементы оград Выпуск 2. Металлические элементы оград Выпуск 4. Монтажные узлы оград Выпуск 5. Ворота металлические распашные шириной 4.5м и калитки	

Взам. инв. №

Подпись и дата

Инв. № подл.

Привязан

Инв. №

ГИП	Стрелецкая		01.83
Гл. кон. инс.	Судейкин		07.83
Нач. отд.	Климов		01.83
Гл. кон. отд.	Григорьянц		07.83
Рук. гр.	Матвеева		07.83
Инж.	Семченков		07.83
Провер.	Матвеева		07.83

Т.П. 503-1-32.85 КЖ

Автотранспортное предприятие на 150 спецавтомашин для аэропортов ГА

Главный корпус

Стадия	Лист	Листов
Р	4	

Общие данные (продолжение)

ЛЕНАЭРОПРОЕКТ Ленинград

Нормоконтролер Овчинников

Формат А2

Альбом III

Ведомость объемов сборных бетонных и железобетонных конструкций по рабочим чертежам основного комплекта

№№ пп	Наименование группы элементов конструкций	Код	Количество м³	Примечан.
1	Колонны	5821 000 000	128.3	
2	Балки фундаментные	5824 000 000	23.8	
3	Ригели	5825 000 000	63.3	
4	Фермы стропильные, подстропильные	5826 000 000	131.1	
5	Элементы рам	5827 000 000	25.6	
6	Перемычки	5828 000 000	17.8	
7	Диафрагмы жесткости	5829 000 000	10.6	
8	Плиты покрытия	5844 000 000	332.8	
9	Плиты перекрытий	5842 000 000	110.1	
10	Элементы лестниц	5891 000 000	4.0	
11	Элементы оград	5899 000 000	16.3	
12	Панели стеновые наружные	5831 000 000	132.2	
13	Перегородки	5833 000 000	22.9	
14	Конструкции каналов	5858 000 000	49.8	
15	Блоки фундаментные	5811 000 000	65.8	

Ведомость спецификаций

Лист	Наименование	Примечание
11	Спецификация к схемам расположения фундаментов (листы 1÷6)	
27	Спецификация к схеме расположения элементов канавы КН 1	
29	Спецификация к схеме расположения элементов канавы КН 2	
32	Спецификация к схеме расположения элементов канавы КН 3	
40	Спецификация элементов участка покраски	
47	Спецификация к схемам расположения подпольных каналов, расположенных на листах 41 ÷ 44	
48	Спецификация к схеме расположения подпольных каналов в КТП	
57	Спецификация к схемам расположения колонн, ригелей, стропильных и подстропильных ферм	

Ведомость спецификаций

Лист	Наименование	Примечание
60	Спецификация к схеме расположения элементов покрытия	
61	Спецификация к схеме расположения элементов перекрытия на отм. 4.200 между осями 1÷5	
62	Спецификация к схеме расположения элементов перекрытия на отм. 4.200 и 3.300 между осями 9÷19	
73	Спецификация к схемам расположения стеновых панелей по осям 1,11,15,Б,П	
74	Спецификация к схемам расположения стеновых панелей по осям 16, А	
77	Спецификация к схемам расположения панелей перегородок на листах 66, 67	
78	Спецификация к схемам расположения элементов лестниц №1 и №2	
79	Спецификация к схеме расположения элементов ограждения	

Условные обозначения

— Железобетон

Общие указания

1. Рабочие чертежи марки „КЖ" разработаны на основании технической документации, оговоренной в общих указаниях на чертежах марки „АР", а также в соответствии с технологическими заданиями.
2. За относительную отметку 0.000 принят уровень чистого пола I этажа главного корпуса, что соответствует абсолютной отметке [ ].
3. Проект разработан для климатических и инженерно-геологических условий строительства, характеристика которых приведена в пояснительной записке (см. альбом I).
4. Монтаж сборных железобетонных конструкций производить в соответствии с настоящими рабочими чертежами, СНиП III-16-80 „Бетонные и железобетонные конструкции сборные. Правила производства и приемки работ" и общих указаний, приведенных в типовых сериях конструкций.
5. Работы по возведению монолитных железобетонных конструкций производить в соответствии с настоящими рабочими чертежами и СНиП III-15-76 „Бетонные и железобетонные конструкции монолитные. Правила производства и приемки работ".
6. Защиту от коррозии стальных конструкций и необетонируемых стальных закладных деталей и соединительных элементов железобетонных конструкций, кроме деталей крепления наружных панелей, выполнять путем окраски поверхностей пентафталевой эмалью ПФ-115 (ГОСТ 6465-76*) за 2 раза по слою грунта ГФ-021 ГОСТ 25129-82 общей толщиной 55мкм. Все стальные соединительные элементы для крепления стеновых панелей должны быть покрыты на заводе цинком способом металлизации. Толщина покрытий 0.15мм при нанесении горячим цинкованием или гальваническим способом-0.06мм в соответствии с требованиями СНиП II-28-73*. При выполнении монтажной сварки нарушенные поверхности цинкового покрытия и сварные швы должны быть покрыты цинком способом металлизации.
7. Обратную засыпку пазух котлована выполнять непучинистым грунтом с послойным уплотнением. Уплотнение грунтов производить в соответствии с указаниями „Руководства по устройству обратных засыпок котлованов с подготовкой оснований под технологическое оборудование и полы на просадочных грунтах" и СН 536-81.
8. Арматурная сталь класса AIII принята марок 25Г2С по ГОСТ 5781-82; арматурная сталь класса AII - марок Вст 5 СП 2; класса AI - марок ВСт 3 пс 2.
9. Указания в отношении применяемых марок бетона, стали и расхода материалов см. на соответствующих чертежах марки „КЖ".
10. В схемах нагрузок на фундаменты направление момента Mx соответствует поперечнику здания.
11. Расчетная нагрузка на перекрытия (без учета собственного веса) принята: в производственной части на отметке 4.200м в осях 1-3, Б-Л - 10.0 кН/м²; в осях 2-3, 1-П - 8.0кН/м²; в АБК на отметке 3.300м - 8.0 кН/м².

Привязан

Инв. №

Взам. инв. №

Подпись и дата

Инв. № подл.

ГИП	Стрелецкая		07.83
Гл. конст. инс	Сувейкин		07.83
Нач. отд.	Климов		07.83
Гл. кон. отд.	Григорьянц		07.83
Рук. гр.	Матвеева		07.83
Инж.	Сенченков		07.83
Провер.	Матвеева		07.83

Т.П. 503-1-32.85 КЖ

Автотранспортное предприятие на 150 спецавтомашин для аэропортов ГА

Главный корпус

Стадия Р | Лист 5 | Листов

Общие данные. (окончание)

Ленаэропроект Ленинград

Нормоконтролер Овчинников

Формат А2

Альбом III

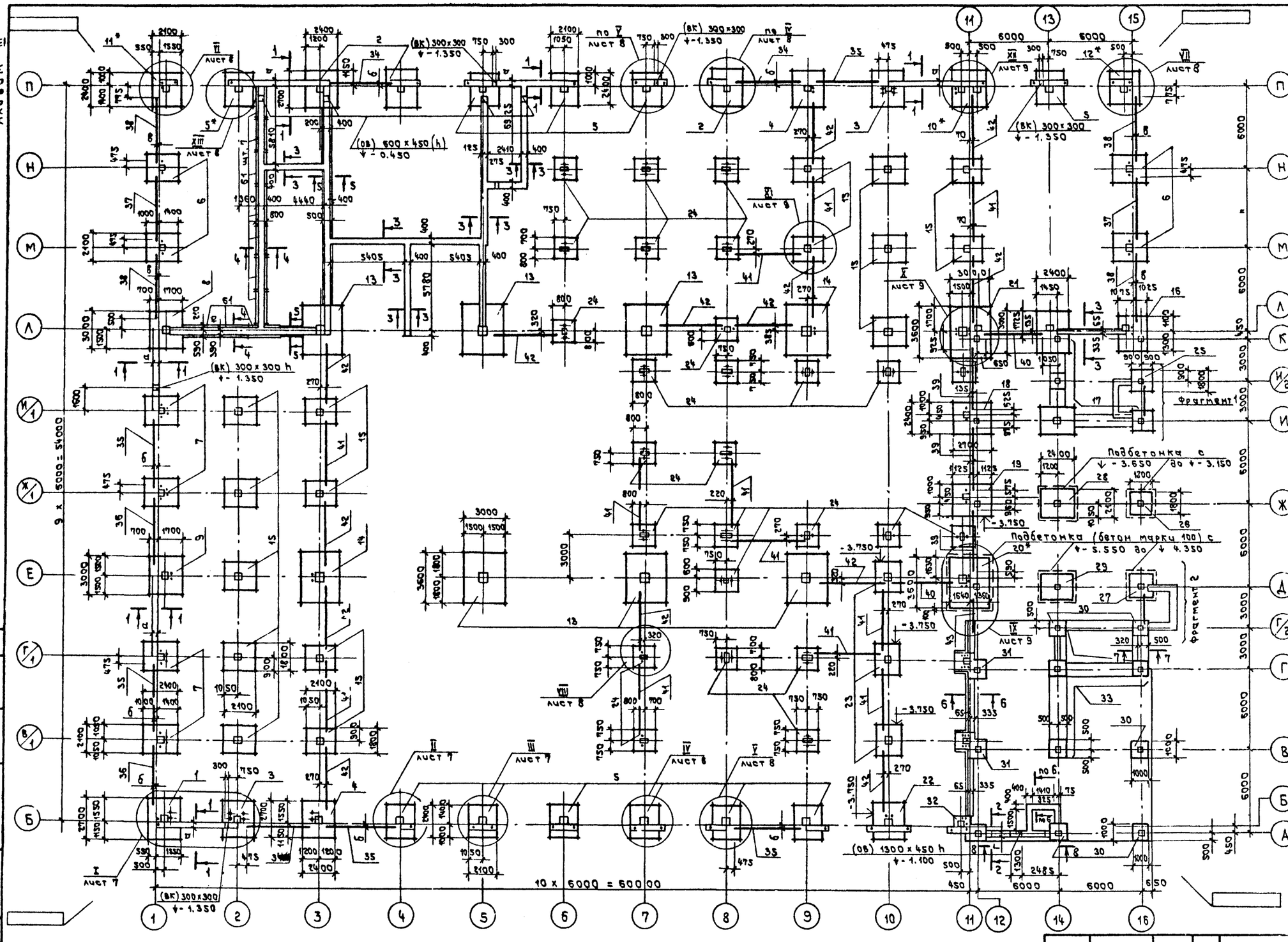

Таблица величин буквенных обозначений

Условное обозначение	Величины буквенных обозначений при t° н. в			Примечание
	-20°C	-30°C	-40°C	
а	400	400	500	
б	200	200	260	
в	115	140	180	
г	430	465	500	

1. Общие указания - см. лист 5.
2. Грунты площадки строительства непучинистые, непросадочные со следующими нормативными характеристиками: $\varphi^{н}=0.49$ рад., $C^{н}=2$ КПа, $E=14.7$ МПа, $\gamma=1.8$ т/м^3, $K_1=1$. Грунтовые воды отсутствуют.
3. Подготовку под монолитные столбчатые фундаменты выполнять из бетона марки 50 толщиной 100 мм.
4. Набетонки для опор под фундаментные балки выполнять из бетона марки 150.
5. Фундаментные балки укладывать на цементном растворе марки 200.
6. Кладку фундаментных блоков вести с перевязкой швов на цементном растворе марки 100.
7. В период производства работ не допускать замачивания и промерзания грунтов основания.
8. Марку бетона по морозостойкости для фундаментов Фм1÷÷Фм27 принять Мрз 50.
9. Узлы - см. листы 7÷9.
10. Сечения 1-1÷8-8, фрагменты - см. лист 10.
11. Спецификацию - см. лист 11.
12. Отметка подошвы всех фундаментов, кроме особо оговоренных на плане, -1.650.
13. В основании фундаментов поз. 24 (Фм 18) по осям 10, 11

м/о „Д÷Ж" произвести уплотнение насыпного грунта катками при оптимальной влажности $W_0=0.12$ с коэффициентом уплотнения 0,98 с доведением удельного веса сухого грунта до $\gamma=16.5$ т/м^3.

14. Фундаменты, отмеченные знаком *, бетонировать одновременно с набетонками - см. узлы.

ГИП	Стрелецкая		17.83
Гл. кон. ин.	Судейкин		07.83
Нач. отд.	Климов		07.83
Гл. конс.	Григорьянц		07.83
Рук. гр.	Матвеева		07.83
Ст. инж.	Алексеева		07.83
Ст. инж.	Малковская		07.83
Ст. инж.	Миронова		07.83
Провер.	Матвеева		07.83

Привязан

Инв. N

Т.П.503-1-32.85 КН

Автотранспортное предприятие на 150 спецавтомашин для аэропортов ГА

Главный корпус

Стадия	Лист	Листов
Р	6	

Схема расположения фундаментов

ЛЕНАЭРОПРОЕКТ Ленинград

Согласовано

Отдел № 6 Куразенко

Инв. № подл. | Подпись и дата | Взам. инв. №

Альбом IX

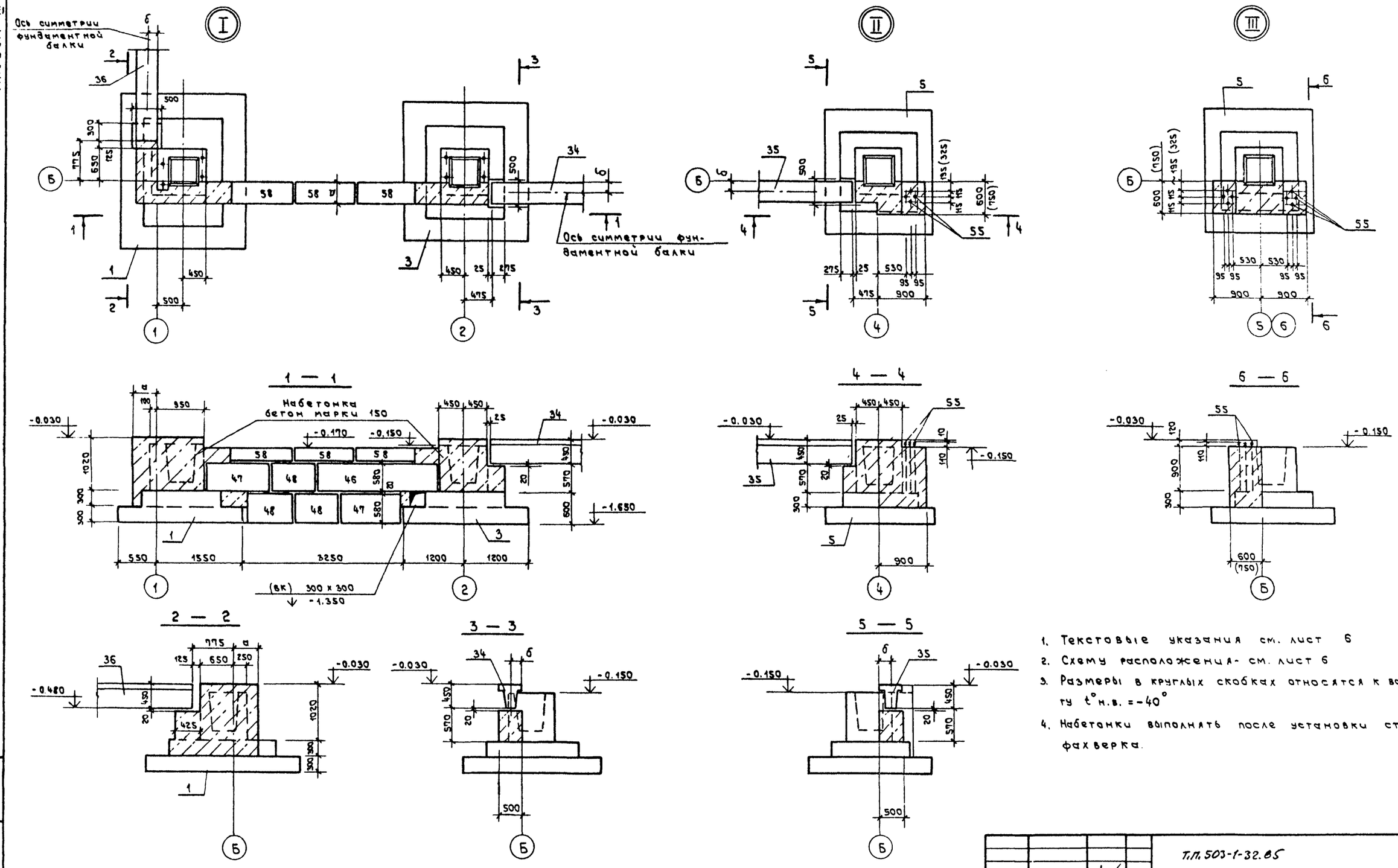

1. Текстовые указания см. лист 6
2. Схему расположения - см. лист 6
3. Размеры в круглых скобках относятся к варианту t° н.в. $= -40^{\circ}$
4. Набетонки выполнять после установки стоек фахверка.

ГИП	Стрелецкая		18.82	Т.П. 503-1-32.85	КЖ
Гл.кон.инс.	Судейкин		6/83	Автотранспортное предприятие на 150 спецавтомашин для аэропортов ГА	
Нач.отд.	Климов		07.83	Главный корпус	Стадия: Р; Лист: 7; Листов:
Гл.констр.	Григорьяни		07.83		
Рук.гр.	Матвеева		07.83		
Ст.инж.	Миронова		07.83	Схема расположения фундаментов. Узлы I ÷ III	ЛЕНАЭРОПРОЕКТ Ленинград
Провер.	Матвеева		07.83		

Привязан

Инв. N

Инв. N подл. | Подпись и дата | Взам. инв. N

Норм. контролер Овчинников

Формат А2

Альбом III

IV

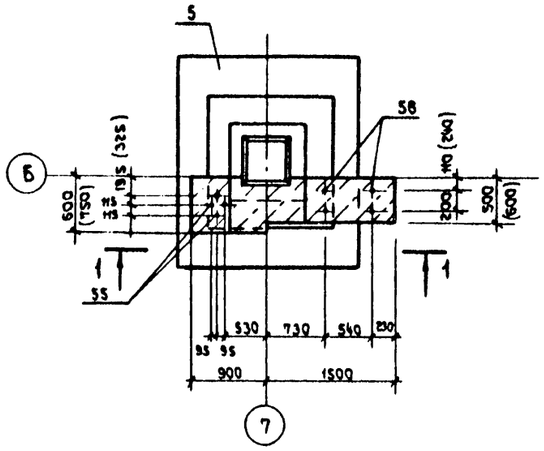

V

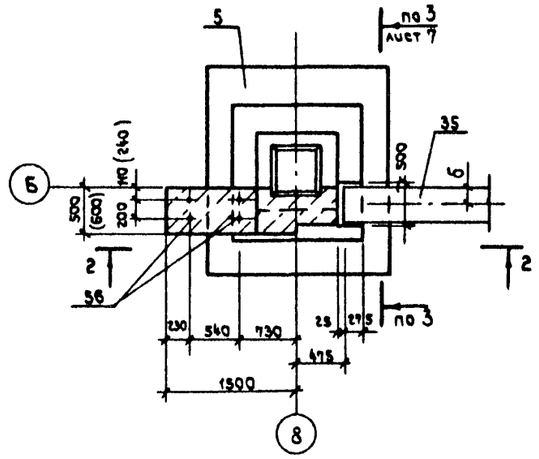

VI

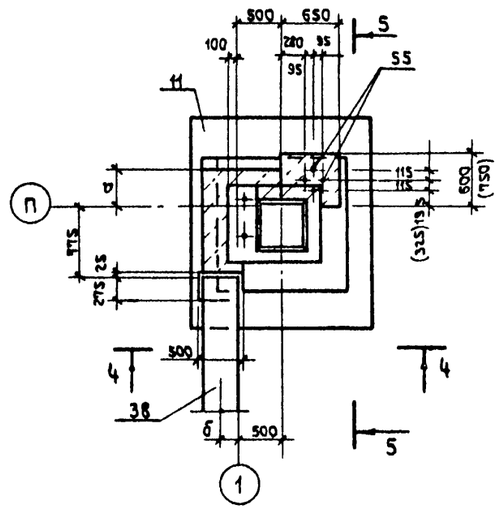

VII

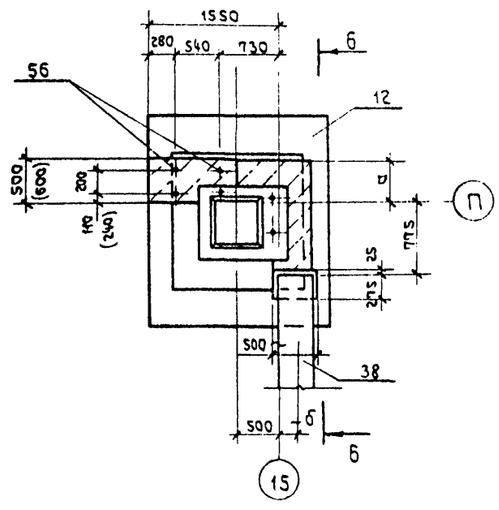

1 — 1

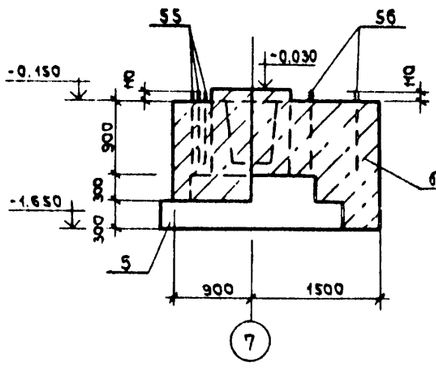

2 — 2

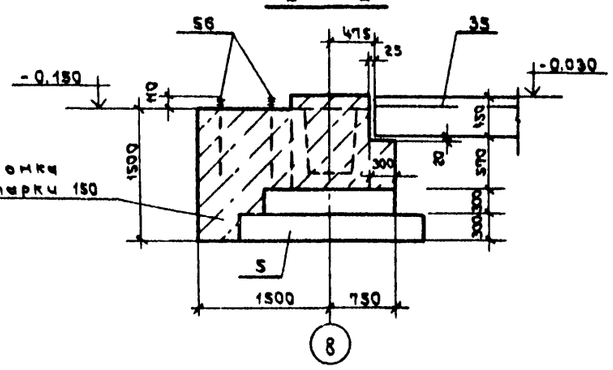

4 — 4

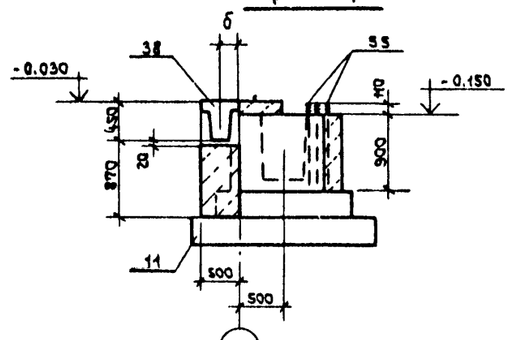

6 — 6

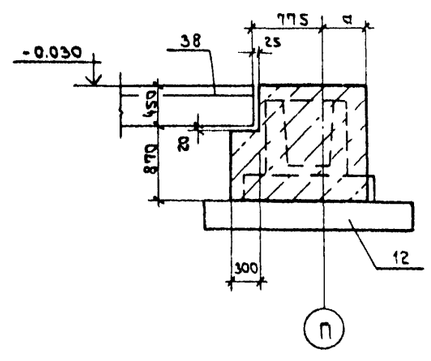

VIII

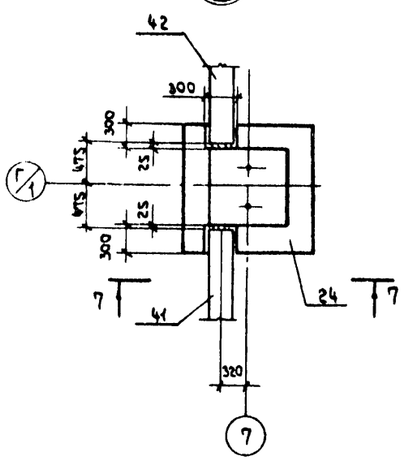

7 — 7

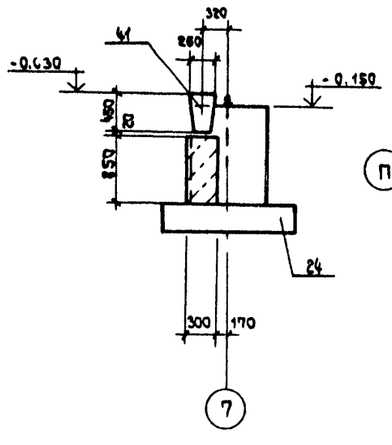

XIII

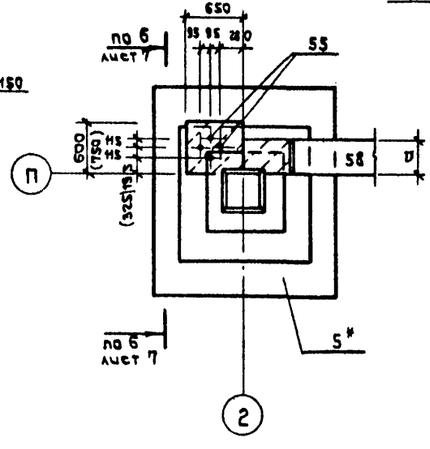

5 — 5

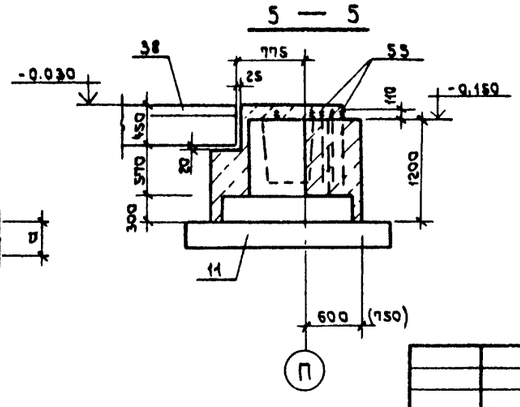

1. Текстовые указания см. лист 6
2. Схему расположения - см. лист 6
3. Размеры в круглых скобках относятся к варианту t° н. в. $= -40^{\circ}$

Инв. № подл. | Подпись и дата | Взам. инв. №

ТП.503-1-32.85 КН

ГИП	Стрельцкая			Автотранспортное предприятие на 150 спецавтомашин для аэропортов ГА
Гл. кон. инж.	Сувейкин			
Нач. отд.	Климов			Главный корпус
Гл. кон. отд.	Григорьяни			
Рук. гр.	Матвеева			
Ст. инж.	Миронова			Схема расположения фундаментов: узлы IV ÷ VIII, XIII.
Провер	Матвеева			

Стадия	Лист	Листов
Р	8	

Ленаэропроект Ленинград

Привязан

Инв. №

Нормоконтролер Овчинников

Формат А2

Альбом III

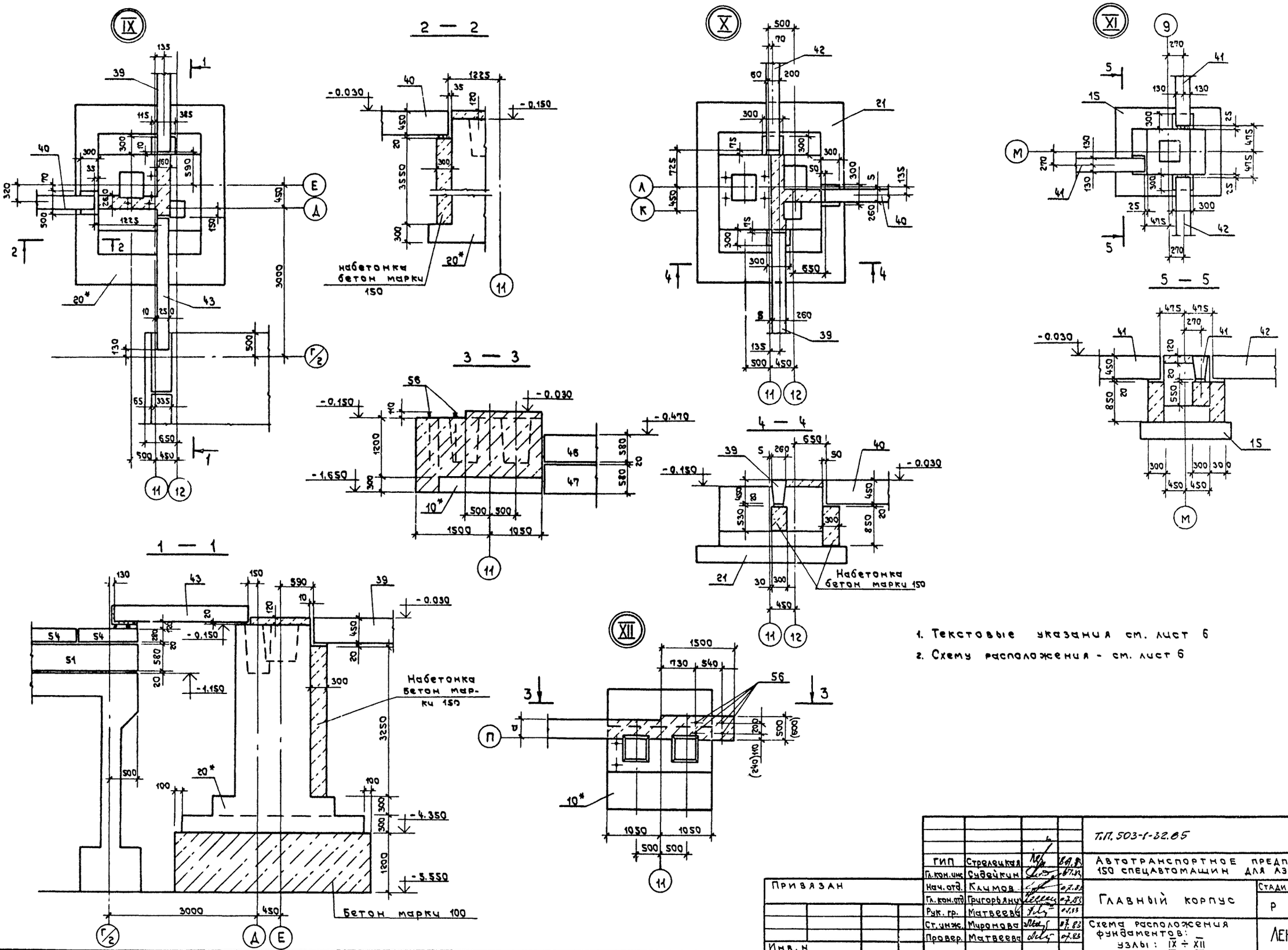

1. Текстовые указания см. лист 6
2. Схему расположения - см. лист 6

				Т.П. 503-1-32.85			КН
ГИП	Стрелецкая		07.83	Автотранспортное предприятие на 150 спецавтомашин для аэропортов ГА			
Гл.кон.инж.	Судейкин		07.83				
Нач.отд.	Климов		07.83	Главный корпус	Стадия	Лист	Листов
Гл.кон.отд.	Григорьянц		07.83		Р	9	
Рук.гр.	Матвеева		07.83				
Ст.инж.	Миронова		07.83	Схема расположения фундаментов: узлы: IX ÷ XII	ЛЕНАЭРОПРОЕКТ ЛЕНИНГРАД		
Провер.	Матвеева		07.83				

Привязан

Инв. N

Нормоконтролер Овчинников

Формат А2

Инв. N подл. | Подпись и дата | Взам. инв. N

Альбом III

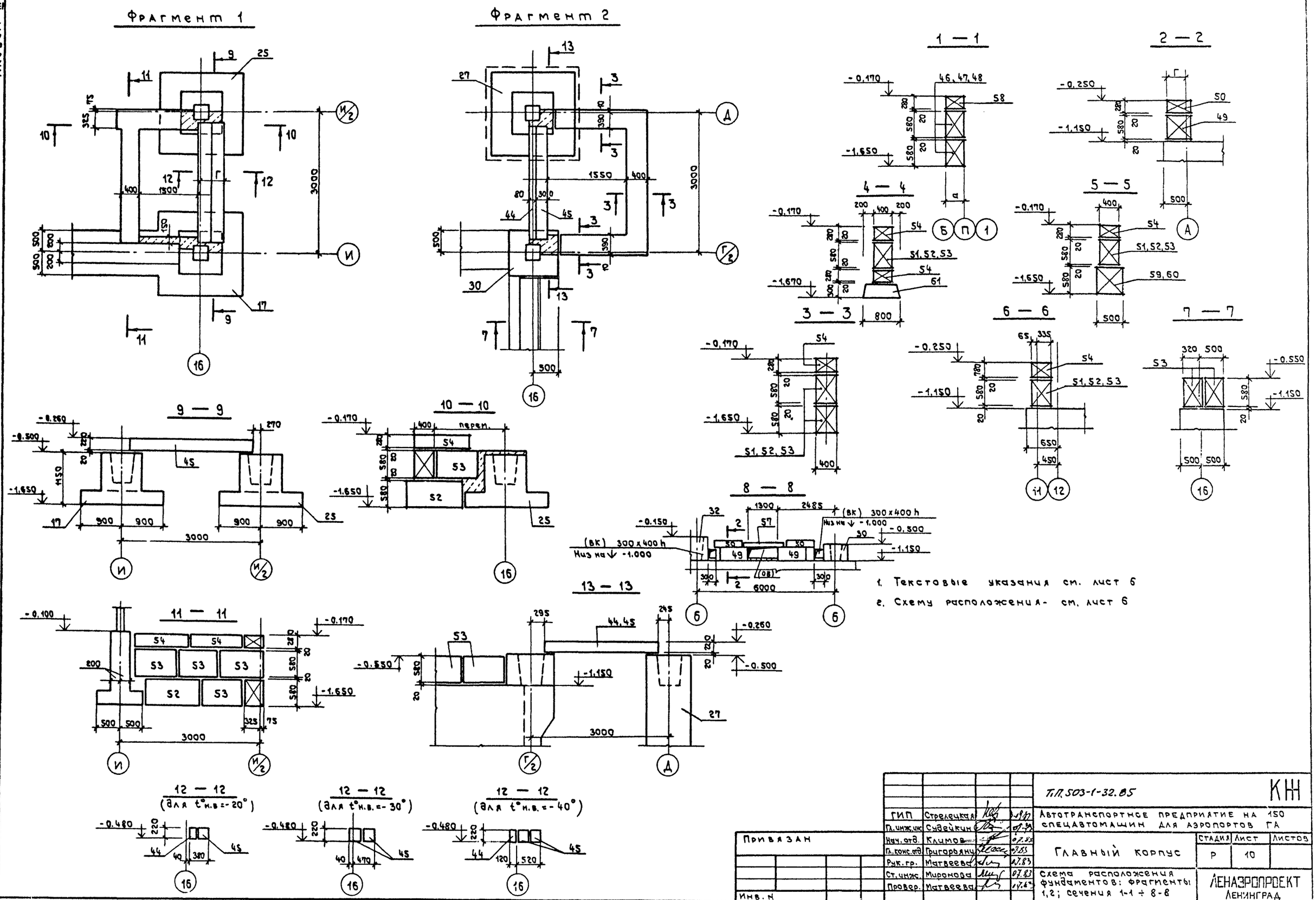

1. Текстовые указания см. лист 6
2. Схему расположения - см. лист 6

ГИП	Стрелецкая		07.83
Гл. инж. инс.	Судейкин		07.83
Нач. отд.	Климов		07.83
Гл. конс. отд.	Григорьянц		07.83
Рук. гр.	Матвеева		07.83
Ст. инж.	Миронова		07.83
Провер.	Матвеева		07.83

Т.П. 503-1-32.85 КЖ

Автотранспортное предприятие на 150 спецавтомашин для аэропортов ГА

Главный корпус

Стадия	Лист	Листов
Р	10	

Схема расположения фундаментов: фрагменты 1,2; сечения 1-1 ÷ 8-8

ЛЕНАЭРОПРОЕКТ ЛЕНИНГРАД

Привязан

Инв. N

Инв. N подл. | Подпись и дата | Взам. инв. N

Нормоконтролер Резинников

Формат А2

Альбом III

Спецификация к схемам расположения фундаментов (листы 6 ÷ 10)

Марка, поз.	Обозначение	Наименование	Кол.	Масса ед., кг	Примечание
		Фундаменты			
1	КЖ-12	ФМ1	1		
2	то же	ФМ2	3		
3	"	ФМ2-1	2		
4	"	ФМ2-2	2		
5 5*	КЖ-13	ФМ3	10 1		
6	то же	ФМ4	4		
7	"	ФМ4-1	4		
8	КЖ-14	ФМ5	1		
9	то же	ФМ5-1	1		
10*	"	ФМ6	1		см. прим. п. 2
11*	КЖ-15	ФМ7	1		"
12*	то же	ФМ7-1	1		"
13	"	ФМ8	6		
14	"	ФМ8-1	2		
15	КЖ-16	ФМ9	16		
16	то же	ФМ10	1		
17	КЖ17, КЖ-18	ФМ11	1		
18	КЖ-19	ФМ12	1		
19	КЖ-20	ФМ13	1		
20*	то же	ФМ14	1		
21	КЖ-19	ФМ15	1		
22	КЖ-21	ФМ16	1		
23	то же	ФМ17	3		
24	КЖ-22	ФМ18	25		
25	то же	ФМ19	1		
26	"	ФМ20	1		
27	КЖ-23	ФМ21	1		
28	то же	ФМ22	1		
29	"	ФМ23	1		
30	КЖ-24	ФМ24	5		
31	КЖ-25	ФМ25	2		
32	КЖ-24	ФМ26	1		
33	КЖ-25	ФМ27	1		
набетонки	КЖ-6 + КЖ-10	Бетон марки 150	24.0	$м^3$	для $t^\circ_{н.в.}$ = -20°; -30°
"	то же	то же	28.0	$м^3$	для $t^\circ_{н.в.}$ = -40°
"					
подбетонки	КЖ-6	Бетон марки 100	31.6	$м^3$	
		Балки фундаментные			
		для $t^\circ_{н.в.}$ = -20° и -30°			
34	1.415-1 вып. 1	ФБ6-19	2	1500	
35	то же	ФБ6-24	3	1500	
36	"	ФБ6-20	2	1400	

Марка поз.	Обозначение	Наименование	Кол.	Масса ед., кг	Примечание
37	1.415-1 вып. 1	ФБ6-7	2	1300	
38	то же	ФБ6-8	4	1200	
44	1.138-10 вып. 1	ПР8-24.12.22у	2	175	только для $t^\circ_{н.в.}$ = -20°
45	то же	ПР38-24.25.22у	2	325	
57	"	ПР38-18.12.22у	3	125	
		для $t^\circ_{н.в.}$ = -40°			
34	1.415-1 вып. 1	ФБ6-36	2	1900	
35	то же	ФБ6-34	3	1300	
36	"	ФБ6-37	2	1800	
37	"	ФБ6-12	2	1500	
38	"	ФБ6-13	4	1400	
44	1.138-10 вып. 1	ПР8-24.12.22у	2	175	
57	то же	ПР8-18.12.22у	4	125	
		для $t^\circ_{н.в.}$ = -20°; -30°; -40°			
39	1.415-1 вып. 1	ФБ6-9	3	1200	
40	то же	ФБ6-10	2	1500	
41	"	ФБ6-7	12	1200	
42	"	ФБ6-8	14	1300	
43	1.138-10 вып. 1	ПР39-27.25.22У	1	375	
44	то же	ПР8-24.12.22У	1	175	только для $t^\circ_{н.в.}$ = -30°
45	"	ПР38-24.25.22У	3	325	только для $t^\circ_{н.в.}$ = -30°; -40°
57	"	ПР38-18.12.22У	5	125	
		Фундаментные блоки			
		для $t^\circ_{н.в.}$ = -20°			
46	ГОСТ 13579-78	ФБС24.4.6-Т	11	1300	
47	то же	ФБС12.4.6-Т	8	640	
48	"	ФБС9.4.6-Т	16	470	
49	"	ФБС12.4.6-Т	2	640	
50	"	ФБС12.4.3-Т	2	310	
58	"	ФБС12.4.3-Т	22	310	
		для $t^\circ_{н.в.}$ = -30°			
46	ГОСТ 13579-78	ФБС24.4.6-Т	11	1300	
47	то же	ФБС12.4.6-Т	8	640	
48	"	ФБС9.4.6-Т	16	470	
49	"	ФБС12.5.6	2	790	
50	"	ФБС12.5.3-Т	3	380	
58	"	ФБС12.4.3-Т	22	310	

Марка поз.	Обозначение	Наименование	Кол.	Масса ед., кг	Примечание
		для $t^\circ_{н.в.}$ = -40°			
46	ГОСТ 13579-78	ФБС24.5.6-Т	11	1630	
47	то же	ФБС12.5.6-Т	8	790	
48	"	ФБС9.5.6-Т	16	590	
49	"	ФБС12.6.6-Т	2	960	
50	"	ФБС12.6.3-Т	2	460	
58	"	ФБС12.5.3-Т	22	380	
		для $t^\circ_{н.в.}$ = -20°; -30°; -40°			
59	ГОСТ 13579-78	ФБС24.5.6-Т	6	1630	
60	то же	ФБС12.5.6-Т	1	790	
51	"	ФБС24.4.6-Т	56	1300	
52	"	ФБС12.4.6-Т	25	640	
53	"	ФБС9.4.6-Т	42	470	
54	"	ФБС12.4.3-Т	126	310	
Набетонка и заделки по месту	КЖ-6	Бетон марки 150			1.5 $м^3$
61	1.112-5, вып. 2	Плита ФЛ8.24-2	10	1395	
		Изделие закладное			
55	ГОСТ 24379.1-80	Болт 1.1 М24 х 710 ВСт3 пс 2	40	3.10	
56	то же	Болт 1.1 М30 х 800 ВСт3 пс2	52	5.66	

1. Текстовые указания см. лист 6
2. Фундаменты, отмеченные знаком *, бетонировать одновременно с набетонками

Привязан

Инв. N

Инв. N подл. | Подпись и дата | Взам. инв. N

				Т.П. 503-1-32.85 КЖ
ГИП	Стрелецкая		12.85	Автотранспортное предприятие на 150 спецавтомашин для аэропортов ГА
Гл. конс. инс	Сувейкин		07.85	
Нач. отд.	Климов		07.85	Главный корпус — Стадия: Р; Лист: 11; Листов:
Гл. кон. отд	Григорьянц		07.85	
Рук. гр.	Матвеева		07.85	
Ст. инж. с.	Миронова		07.85	Спецификация к схеме расположения фундаментов
Провер.	Матвеева		07.85	Ленаэропроект, Ленинград

Нормоконтролер Овчинников

Формат А2

Альбом III

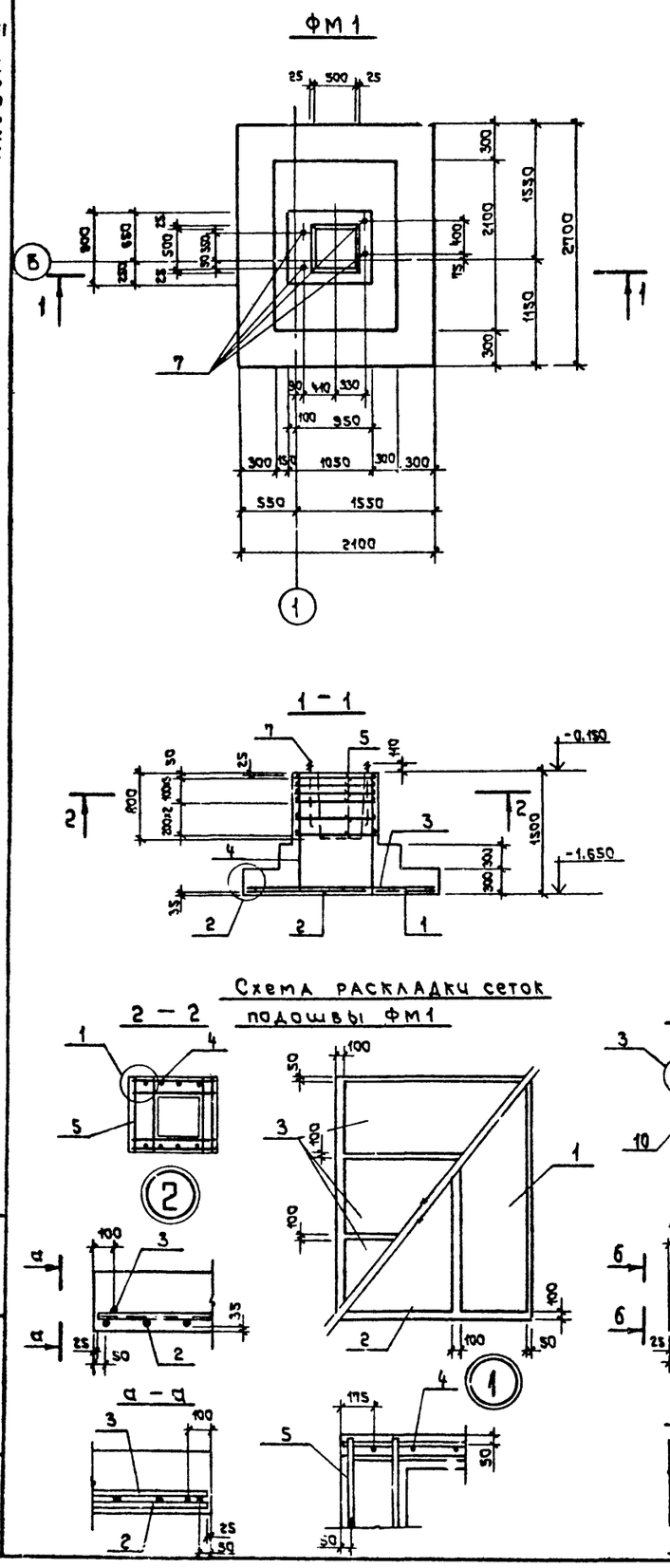
ФМ1

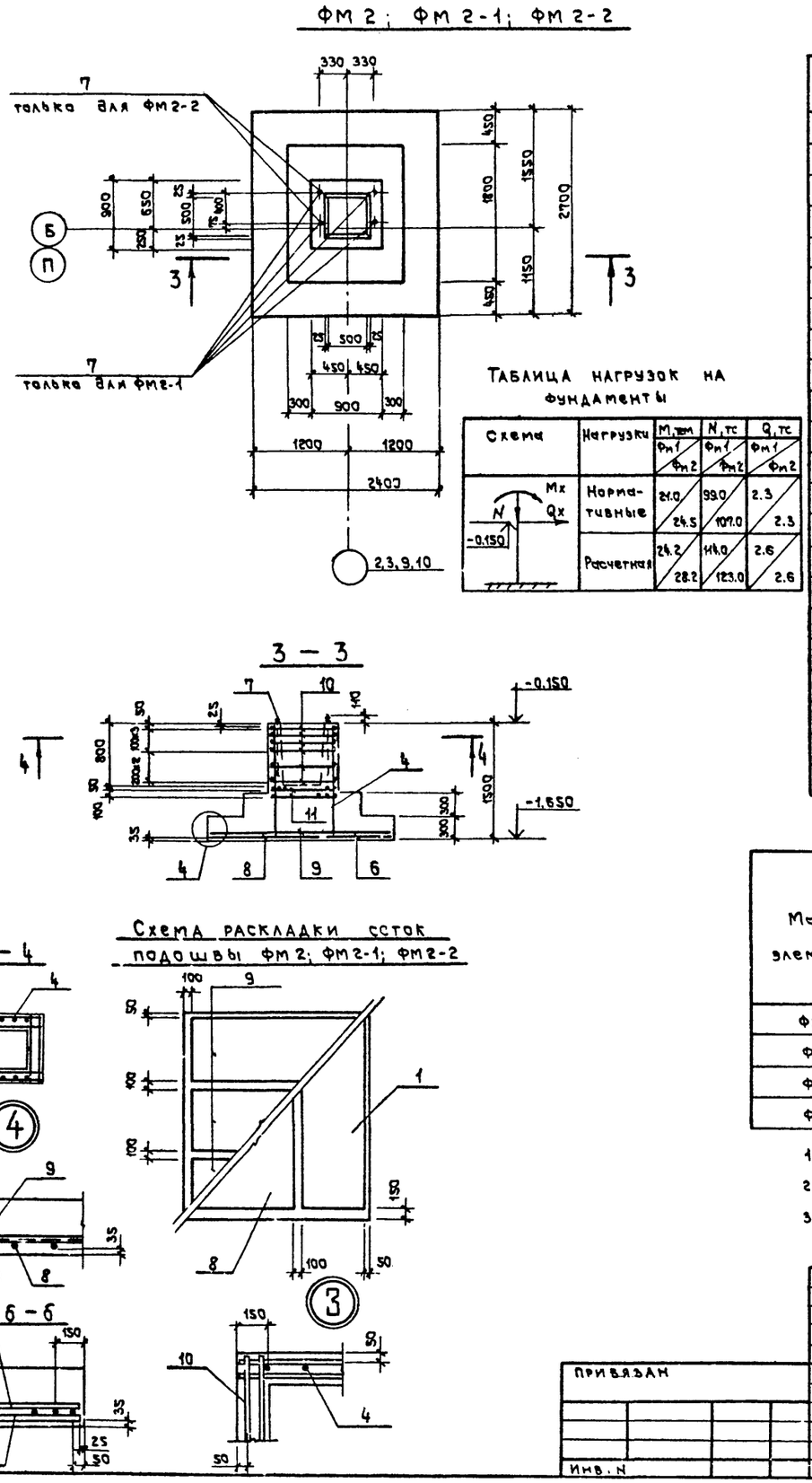
ФМ2; ФМ2-1; ФМ2-2

Схема раскладки сеток подошвы ФМ1

Схема раскладки сеток подошвы ФМ2; ФМ2-1; ФМ2-2

Таблица нагрузок на фундаменты

Схема	Нагрузки	M, тсм ФМ1 / ФМ2	N, тс ФМ1 / ФМ2	Q, тс ФМ1 / ФМ2
Mx, Qx, N, -0.150	Нормативные	21.0 / 24.5	99.0 / 107.0	2.3 / 2.3
	Расчетная	24.2 / 28.2	114.0 / 123.0	2.6 / 2.6

Спецификация к схеме армирования фундаментов ФМ1; ФМ2; ФМ2-1; ФМ2-2

Форм.	Зона	Поз.	Обозначение	Наименование	Кол.	Примеч.
				ФМ1		
				Сборочные единицы		
		1	1.410-2, вып. 1, стр. 21	Изделие арматурное С16 АII-8×27	1	
		2	1.410-2, вып. 1, стр. 41	то же С16 АII-10×27	1	
		3	1.410-2, вып. 1, стр. 19	" С10 АII-8×21	3	
		4	1.412-1/77, вып. 3, стр. 19	" СН12 АII-6×15	2	
		5	КЖИ-С-13	" С-13	6	
		7	ГОСТ 24379.1-80	Болт 1.1 М24×710 ВСТ3пс2	4	
				Материалы		
				Бетон марки 150		3,48 м³
				ФМ2; ФМ2-1; ФМ2-2		
				Сборочные единицы		
		1	1.410-2, вып. 1, стр. 21	Изделие арматурное С16 АII-8×27	1	
		8	1.410-2, вып. 1, стр. 81	то же С16 АII-14×27	1	
		9	1.410-2, вып. 1, стр. 20	" С(1)12 АII-8×24	3	
		4	1.412-1/77, вып. 3, стр. 19	" СН12 АII-6×15	2	
		10	1.412-1/77, вып. 3, стр. 5	" СА-10 АII	6	
		11	1.412-1/77, вып. 3, стр. 4	" СА1-6АI	2	
		7	ГОСТ 24379.1-80	Болт 1.1 М24×710 ВСТ3пс2	2	только для ФМ2-2
		7	ГОСТ 24379.1-80	Болт 1.1 М24×710 ВСТ3пс2	4	только для ФМ2-1
				Материалы		
				Бетон марки 150		3.28 м³

Ведомость расхода стали на элемент, кг

Марка элемента	Изделия арматурные									Изделия закладные			Общий расход
	Арматура класса									Марка стали			
	АI				АII					ВСт3пс2			
	ГОСТ 5781-82				ГОСТ 5781-82					ГОСТ 24379.1-80			
	ф6	ф8	ф10	Итого	10	12	16	18	Итого	Болт М24		Итого	
ФМ1	2.25	4.80	5.86	12.91	45.56	41.60	46.03		128.19	12.40		12.40	153.50
ФМ2	6.80	6.03	7.09	19.92	25.20	31.29	54.39		110.88				130.80
ФМ2-1	6.80	6.03	7.09	19.92	25.20	31.29	54.39		110.88	12.40		12.40	143.40
ФМ2-2	6.80	6.03	7.09	19.92	25.20	31.29	54.39		110.88	6.20		6.20	137.10

1. Текстовые указания см. лист 6
2. Схему расположения фундаментов см. лист 6
3. Марку бетона по морозостойкости принять Мрз 50

ГИП	Стрелецкая		1947
Нач. отд.	Климов		07.83
Гл. кон.	Григорьянц		07.83
Рук. гр.	Матвеева		07.83
Ст. инж.	Алексеева		07.83
Инж.	Карпова		07.83
Провер.	Алексеева		07.83

Привязан

Инв. N

Нормоконтролер Овчинников

I.П.503-1-32.85 КЖ

Автотранспортное предприятие на 150 спецавтомашин для аэропортов ГА

Главный корпус

Схема армирования фундаментов ФМ1; ФМ2; ФМ2-1; ФМ2-2.

Стадия	Лист	Листов
Р	12	

ЛЕНАЭРОПРОЕКТ ЛЕНИНГРАД

Формат А2

Инв. N подл. | Подпись и дата | Взам. инв. N

Альбом III

ФМ 3

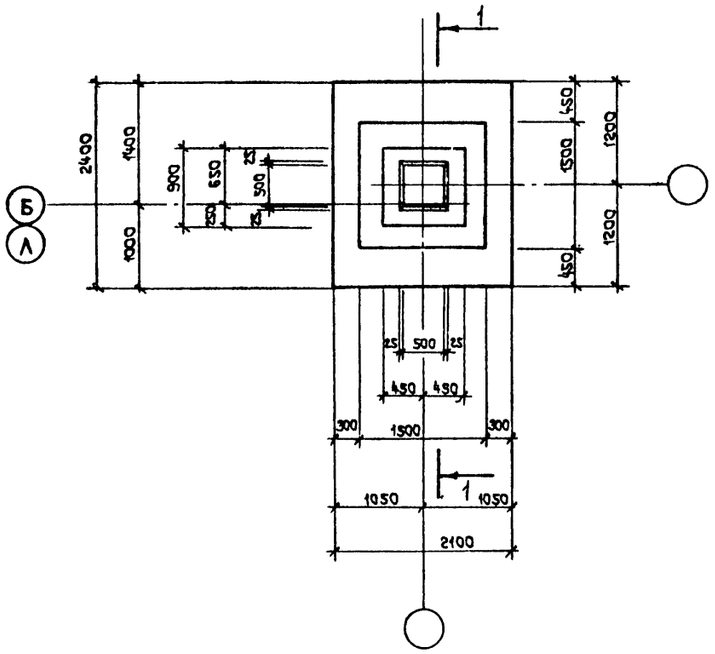

ФМ 4 ; ФМ 4-1

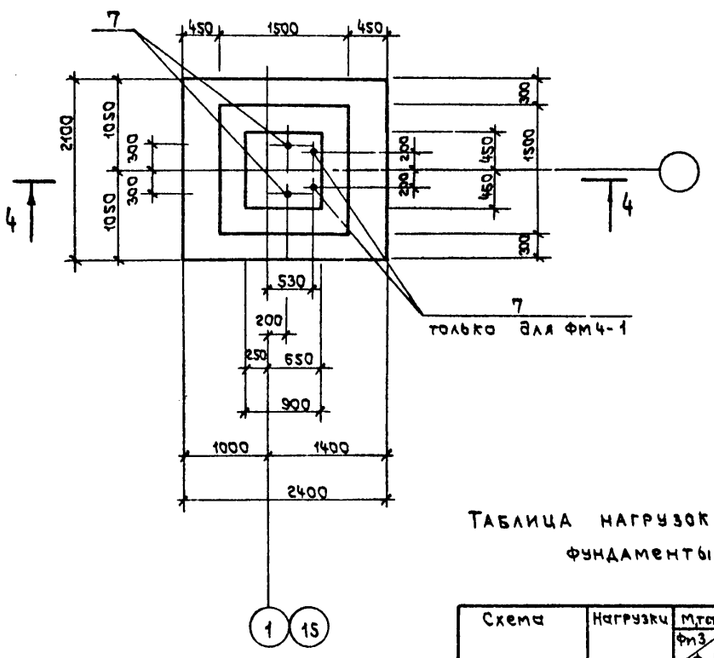

1 – 1

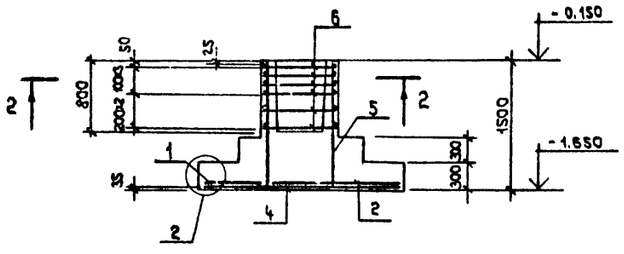

4 – 4

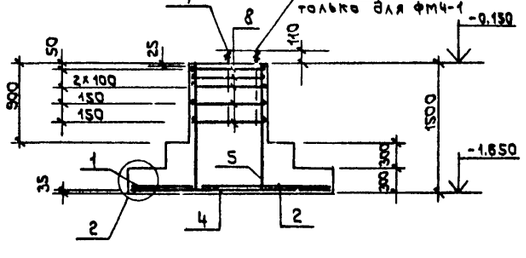

2 – 2

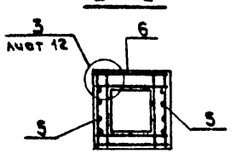

Схема раскладки сеток подошвы ФМ3, ФМ4, ФМ4-1

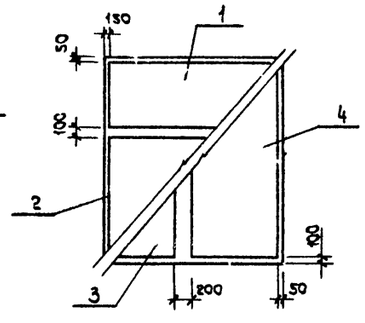

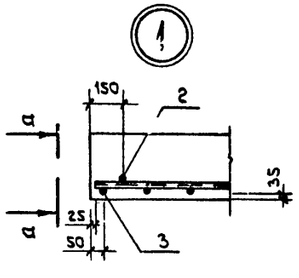

а – а

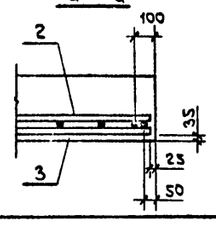

Таблица нагрузок на фундаменты

Схема	Нагрузки	M, тсм (Фм3 / Фм4)	N, тс (Фм3 / Фм4)	Q, тс (Фм3 / Фм4)
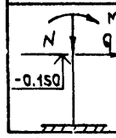	Нормативные	22.6 / 22.6	52.2 / 58.2	1.1 / 1.1
	Расчетные	26.0 / 26.0	67.0 / 67.0	1.3 / 1.3

Спецификация к схеме армирования фундаментов ФМ3, ФМ4, ФМ4-1.

Форм.	Зона	Поз.	Обозначение	Наименование	Кол.	Примеч.
				ФМ3		
				Сборочные единицы		
		1	1.410-2, вып.1, стр.19	Изделие арматурное С10 AII-8×21	1	
		2	1.410-2, вып.1, стр.79	то же С10 AII-14×21	1	
		3	1.410-2, вып.1, стр.20	" С(1)12 AII-8×24	1	
		4	1.410-2, вып.1, стр.40	" С(1)12 AII-10×24	1	
		5	1.412-1/77, вып.3, стр.19	" СН12 AII-6×15	2	
		6	1.412-1/77, вып.3, стр.5	" СА-8 AI	6	
				Материал		
				Бетон марки 150		2.90 м³
				ФМ4; ФМ4-1		
				Сборочные единицы		
		1	1.410-2, вып.1, стр.19	Изделие арматурное С10 AII-8×21	1	
		2	1.410-2, вып.1, стр.79	то же С10 AII-14×21	1	
		3	1.410-2, вып.1, стр.20	" С(1)12 AII-8×24	1	
		4	1.410-2, вып.1, стр.40	" С(1)12 AII-10×24	1	
		5	1.412-1/77, вып.3, стр.19	" СН12 AII-6×15	2	
		7	1.412-1/77, вып.3, стр.4	" СА1-6 AI	8	
		8	ГОСТ 24379.1-80	Болт 1.1 М24×410 Вст3пс2	2 / 4	для ФМ4 / для ФМ4-1
				Материал		
				Бетон марки 150		3.20 м³

Ведомость расхода стали на элемент, кг

Марка элемента	Изделия арматурные							Изделия закладные			Общий расход
	Арматура класса							Марка стали			
	AI			AII				Вст3пс2			
	ГОСТ 5781-82			ГОСТ 5781-82				ГОСТ 24379.1-80			
	ф6	ф8	Итого	ф10	ф12		Итого	болт М24		Итого	
ФМ3; ФМ4	2.04	20.80	22.84	16.44	37.80		54.24				77.08
ФМ4	19.04	6.60	25.64	16.44	37.80		54.24	6.20		6.20	86.08
ФМ4-1	19.04	6.60	25.64	16.44	37.80		54.24	12.40		12.40	92.28

1. Текстовые указания см. лист 6
2. Марку бетона по морозостойкости принять Мрз 50
3. Схему расположения фундаментов см. лист 6

				ТП.503-1-32.85	КЖ
				Автотранспортное предприятие на 150 спецавтомашин для аэропортов ГА	
ГИП	Стрелецкий		07.83		
Нач.отд.	Климов		07.83	Главный корпус	Стадия: Р; Лист: 13; Листов:
Гл.констр.	Григорьяни		07.83		
Рук.гр.	Матвеева		07.83		
Ст.инж.	Алексеева		07.83	Схема армирования фундаментов ФМ3; ФМ4; ФМ4-1	Ленгазгопроект, Ленинград
Инж.	Карпова		07.83		
Провер.	Алексеева		07.83		

Привязан

Инв. №

Инв.№ подл. | Подпись и дата | Взам. инв.№

Альбом III

ФМ5; ФМ5-1

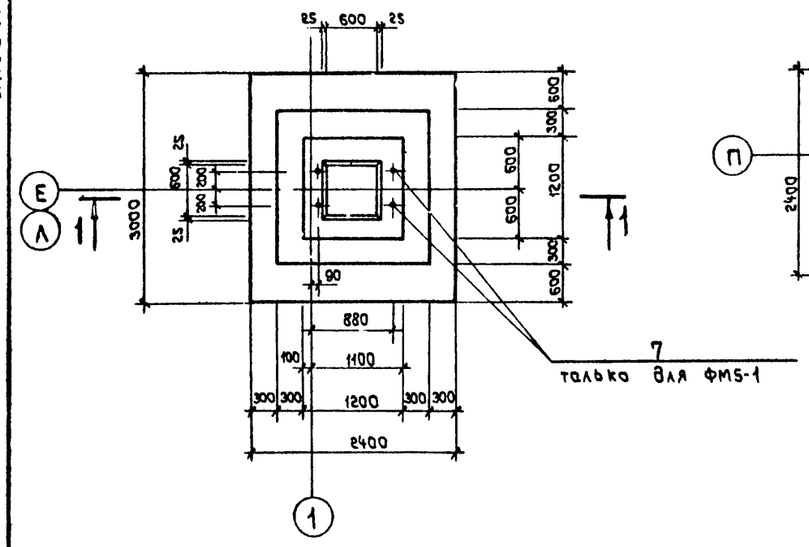

ФМ 6

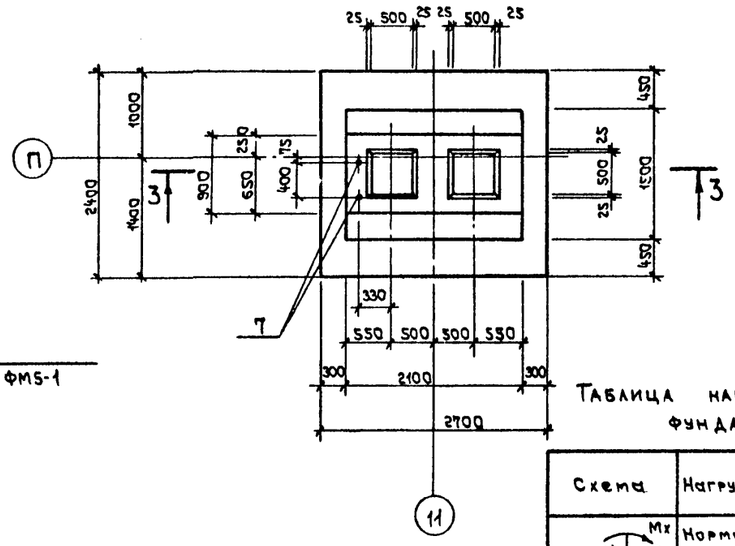

Таблица нагрузок на фундаменты

Схема	Нагрузки	M, тсм ФМ5 / ФМ6	N, тс ФМ5 / ФМ6	Q, тс ФМ5 / ФМ6
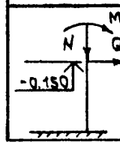	Нормативные	19.8 / 15.0	110.9 / 90.0	1.1 / 1.1
	Расчетная	22.8 / 17.3	127.6 / 103.5	1.3 / 1.3

1 – 1

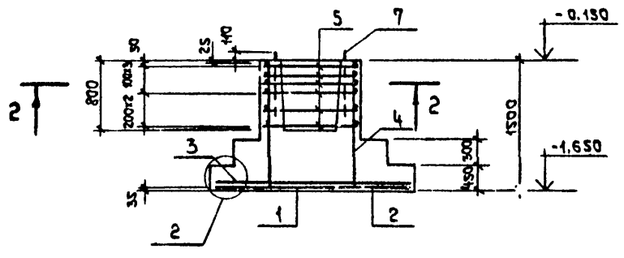

3 – 3

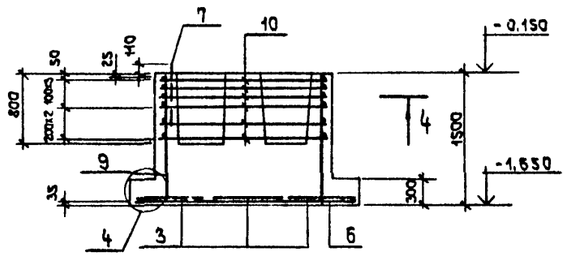

2 – 2

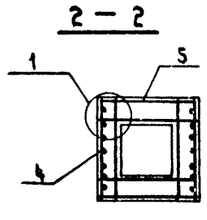

Схема раскладки сеток подошвы ФМ5; ФМ5-1

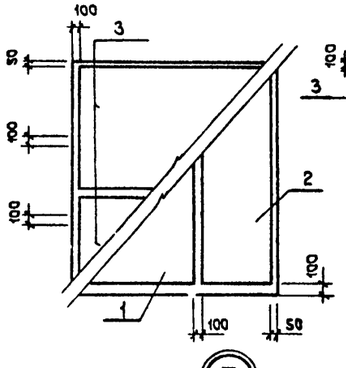

Схема раскладки сеток подошвы ФМ6

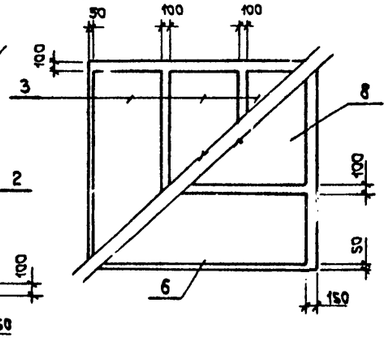

4 – 4

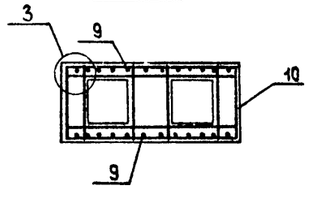

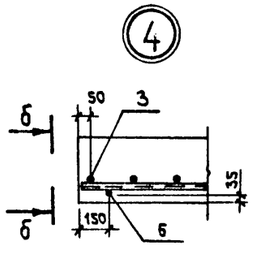

б – б

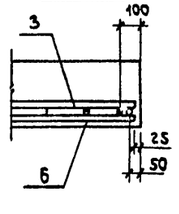

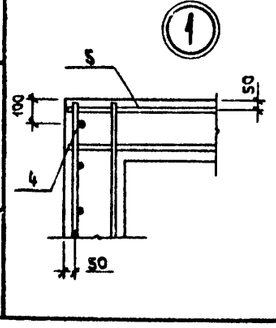

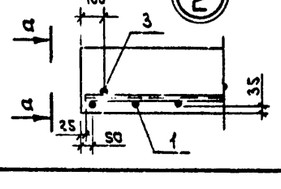

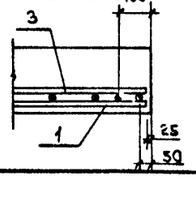

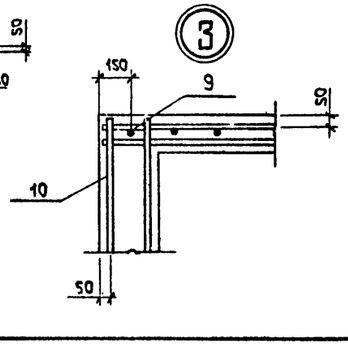

Спецификация к схеме армирования фундаментов ФМ5; ФМ5-1; ФМ-6.

Форм.	Зона	Поз.	Обозначение	Наименование	Кол.	Примеч.
				ФМ 5; ФМ5-1		
				Сборочные единицы		
		1	1.410-2, вып. 1, стр. 8	Изделие арматурное С(1) 18 AII - 14х30	1	
		2	1.410-2, вып. 1, стр. 2	то же С(1) 18 AII - 8х30	1	
		3	1.410-2, вып. 1, стр. 80	" С(1) 12 AII - 14х24	2	
		4	1.412-1/77, вып. 3, стр. 21	" СН 12 A II - 10х15	2	
		5	1.412-1/77, вып. 3, стр. 8	" СБ - 8 AI	6	
		7	ГОСТ 24379.1-80	Болт 1.1 М24х710 Вст3 пс2	2 4	для ФМ5 для ФМ5-1
				Материал		
				Бетон марки 150		3.92 м³
				ФМ 6		
				Сборочные единицы		
		3	1.410-2, вып. 1, стр. 20	Изделие арматурное С(1) 10 AII - 8х24	3	
		6	1.410-2, вып. 1, стр. 21	то же С 14 A II - 8х27	1	
		8	1.410-2, вып. 1, стр. 81	" С 14 A II - 14х27	1	
		9	1.412-1/77, вып. 3, стр. 23	" СН 12 A II - 18х15	2	
		10	1.412-1/77, вып. 3, стр. 13	" САТ - 8 AI	6	
		7	ГОСТ 24379.1-80	Болт 1.1 М24х710 Вст3 пс2	2	
				Материал		
				Бетон марки 150		4.15 м³

Ведомость расхода стали на элемент, кг

Марка элемента	Изделия арматурные							Изделия закладные		Общий расход
	Арматура класса							Марка стали		
	AI			AII				Вст 3 пс 2		
	ГОСТ 5781-82			ГОСТ 5781-82				ГОСТ 24379.1-80		
	ф6	ф8	Итого	ф10	ф12	ф14	Итого	Болт М24	Итого	
ФМ5	3.39	28.54	31.93	21.75	46.00		67.75	6.20	6.20	105.88
ФМ5-1	3.39	28.54	31.93	21.75	46.00		67.75	12.40	12.40	112.28
ФМ6	0.45	39.14	39.59	28.8	25.80	41.63	96.23	6.20	6.20	132.12

1. Текстовые указания см. лист 6.
2. Схему расположения фундаментов см. лист 6
3. Марку бетона по морозостойкости принять Мрз 50

Привязан

Инв. N

Взам. инв. N | Подпись и дата | Инв. N подл.

		Т.П.503-1-32.86	КЖ
		Автотранспортное предприятие на 150 спецавтомашин для аэропортов ГА	
ГИП	Стрелецкая		
Нач. отд.	Климов		
Гл. кон.	Григоряни		
Рук. гр.	Матвеева		
Ст. инж.	Алексеева		
Инж.	Карпова		
Провер.	Алексеева		
Главный корпус		Стадия: Р; Лист: 14; Листов:	
Схема армирования фундаментов ФМ5; ФМ5-1; ФМ6		Ленаэропроект, Ленинград	

Нормоконтролер Овчинников

Формат А2

Альбом III

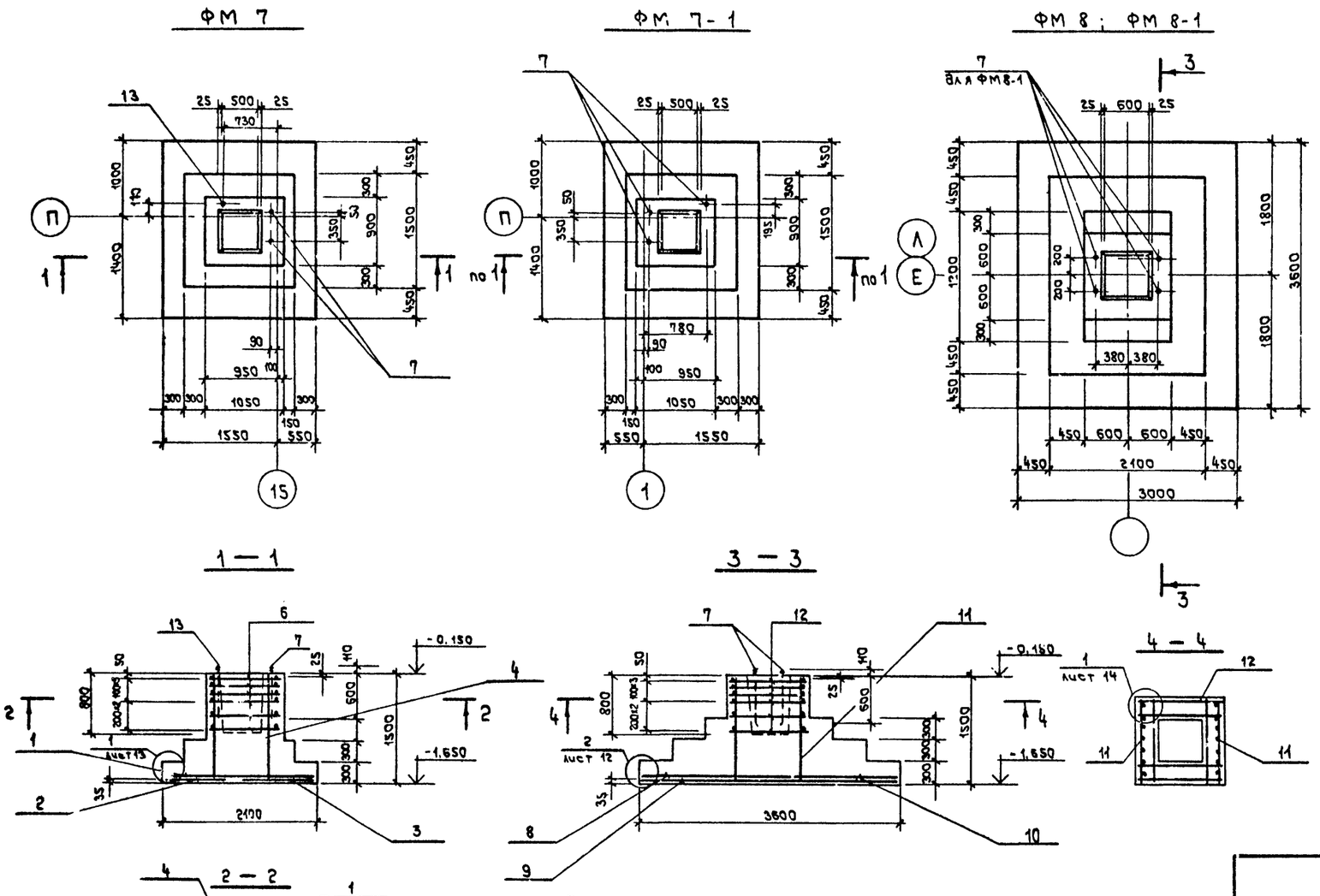

Спецификация к схеме армирования фундаментов ФМ7; ФМ7-1; ФМ-8; ФМ8-1

Формат	Зона	Поз.	Обозначение	Наименование	Кол.	Примеч.
				ФМ 7; ФМ 7-1		
				Сборочные единицы		
				Изделия арматурные		
		1	1.410-2, вып.1, стр. 79	С 10 А II - 14×21	1	
		2	1.410-2, вып.1, стр. 20	С(1) 12 А II - 8×24	1	
		3	1.410-2, вып.1, стр. 40	С(1) 12 А II - 10×24	1	
		4	1.412-1/77, вып.3, стр.19	СН 12 А II - 6×15	2	
		5	1.410-2, вып.1, стр. 19	С 10 А II - 8×21	1	
А4		6	КЖИ - С13	С13	6	
		7	ГОСТ 24379.1-80	Болт 1.1 М24×710 ВСТ3 ПС2	2/3	для ФМ7 / для ФМ7-1
		13	ГОСТ 24379.1-80	Болт 1.1 М30×800 ВСТ3 ПС2	1	только для ФМ7
				Материалы		
				Бетон марки 150		2.82 м³
				ФМ 8; ФМ 8-1		
				Сборочные единицы		
				Изделия арматурные		
		8	1.410-2, вып.1, стр. 142	С(1) 12 А II - 20×30	1	
		9	1.410-2, вып.1, стр. 84	С(1) 16 А II - 14×36	2	
		10	1.410-2, вып.1, стр. 82	С(1) 12 А II - 14×30	1	
		11	1.412-1/77, вып.3, стр.21	СН 12 А II - 10×15	2	
		12	1.412-1/77, вып.3, стр. 8	СБ - 10 А II	6	
		7	ГОСТ 24379.1-80	Болт 1.1 М24×710 ВСТ3 ПС2	4	только для ФМ8-1
				Материалы		
				Бетон марки 150		6.5 м³

Ведомость расхода стали на элемент, кг

Марка элемента	Изделия арматурные										Изделия закладные			Общий расход
	Арматура класса										Марка стали			
	А I					А II					ВСТ3ПС2			
	ГОСТ 5781-82					ГОСТ 5781-82					ГОСТ 24379.1-80			
	ф6	ф8	ф10		Итого	ф10	ф12	ф16		Итого	Болт М24	Болт М30	Итого	
ФМ 7	2.04	4.60			6.64	44.04	37.55			81.59	6.20	5.66	11.86	100.09
ФМ 8		9.31	10.74		20.05	34.20	70.83	101.94		206.97				227.02
ФМ 8-1		9.31	10.74		20.05	34.20	70.83	101.94		206.97	12.40		12.40	239.72
ФМ7-1	2.04	4.60			6.64	44.04	37.55			81.59	9.30		9.30	97.53

1. Текстовые указания см. лист 6
2. Схему расположения фундаментов см. лист 6
3. Марку бетона по морозостойкости принять Мрз 50

Схема раскладки сеток подошвы

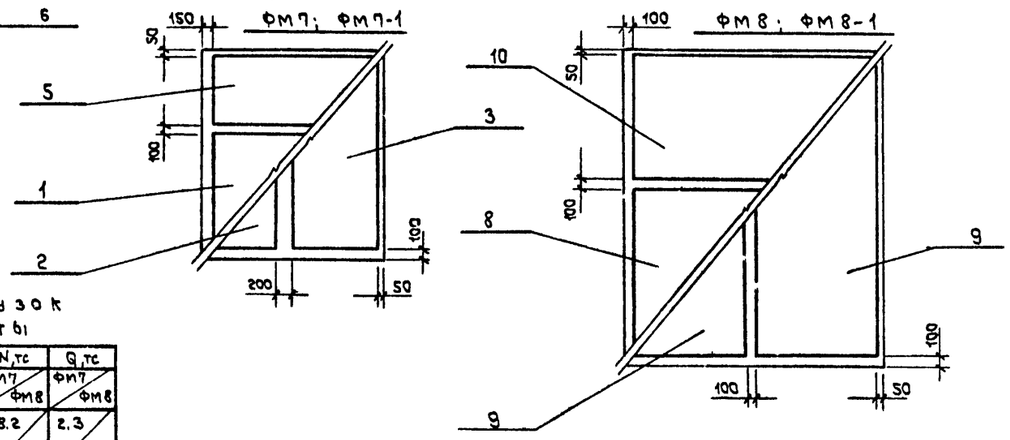

Таблица нагрузок на фундаменты

Схема	Нагрузки	M, тсм ФМ7/ФМ8	N, тс ФМ7/ФМ8	Q, тс ФМ7/ФМ8
N, Mx, Qx, -0.150	Нормативные	22.6/37.0	58.2/172.2	2.3/3.7
	Расчетные	26.0/42.5	67.0/198.0	2.6/4.2

ГИП	Стрелецкая		
Нач. отд.	Климов		
Гл. кон.	Григорьева		
Рук. гр.	Матвеева		
Ст. инж.	Алексеева		
Инж.	Кузнецова		
Провер.	Алексеева		

ПРИВЯЗАН

Инв. N

Т.П. 503-1-32.85 КН

Автотранспортное предприятие на 150 спецавтомашин для аэропортов ГА

Главный корпус

Стадия	Лист	Листов
Р	15	

Схема армирования фундаментов ФМ7; ФМ7-1; ФМ8; ФМ8-1

ЛЕНАЭРОПРОЕКТ ЛЕНИНГРАД

Нормоконтролер Овчинников

Формат А2

Инв. N подл. | Подпись и дата | Взам. инв. N

Альбом III

ФМ 9

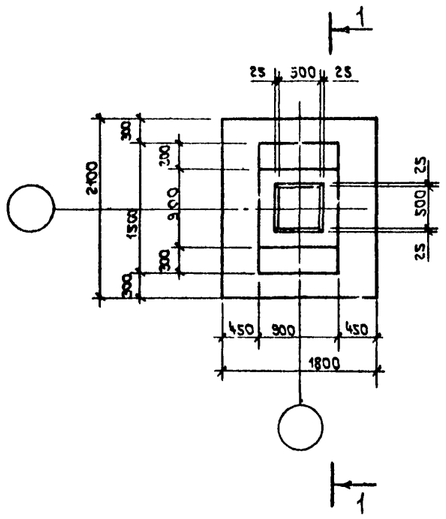

ФМ 10

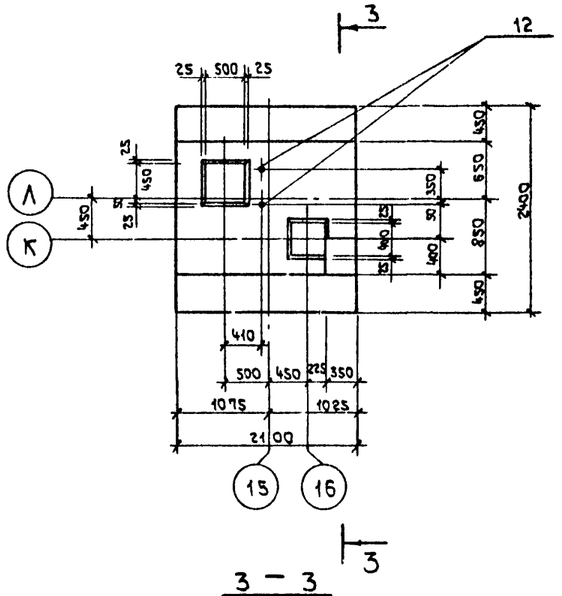

1 — 1

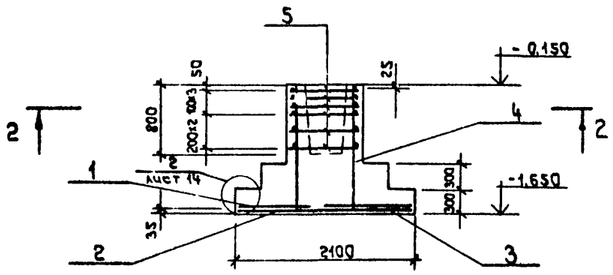

3 — 3

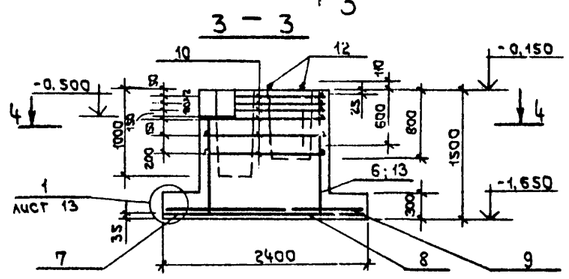

2 — 2

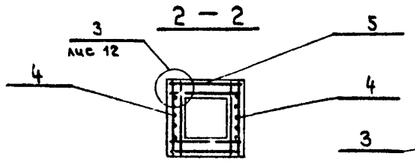

4 — 4

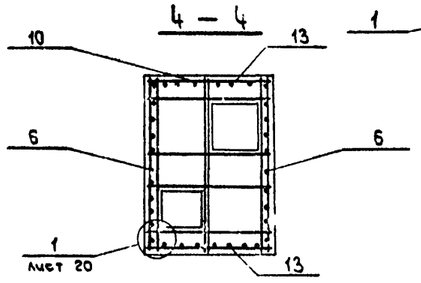

Схема раскладки сеток подошвы

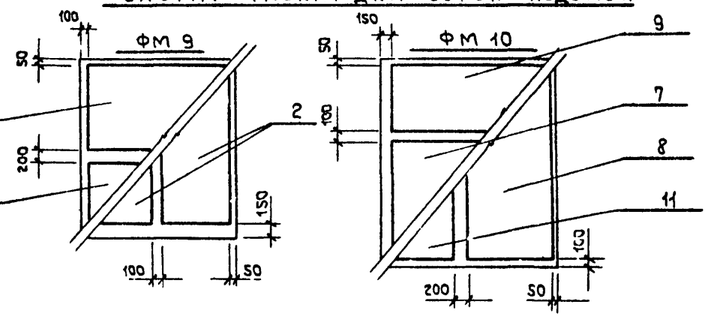

Таблица нагрузок на фундаменты

Схема	Нагрузки	Mx, тм ФМ9 / ФМ10	N, тс ФМ9 / ФМ10	Q, тс ФМ9 / ФМ10
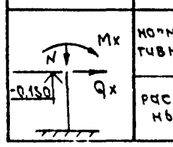	нормативные	3.9 / 18.5	40.0 / 64.6	0.3 / 2.3
	расчетные	4.5 / 21.3	45.9 / 74.3	0.4 / 2.6

Спецификация к схеме армирования фундаментов ФМ9; ФМ10.

Формат	Зона	Поз.	Обозначение	Наименование	Кол.	Примеч.
				ФМ 9		
				Сборочные единицы		
				Изделия арматурные		
		1	1.410-2, вып. 1, стр. 18	С(1) 10 AII-8×18	1	
		2	1.410-2, вып. 1, стр. 19	С10 AII-8×21	2	
		3	1.410-2, вып. 1, стр. 38	С(1) 10 AII-10×18	1	
		4	1.412-1/77, вып. 3, стр. 19	СН 12 AII-6×15	2	
		5	1.412-1/77, вып. 3, стр. 5	СА-8 AI	6	
				Материалы		
				Бетон марки 150		2.1 м³
				ФМ 10		
				Сборочные единицы		
				Изделия арматурные		
		6	1.412-1/77, вып. 3, стр. 23	СН 12 AII-18×15	2	
		7	1.410-2, вып. 1, стр. 79	С10 AII-14×21	1	
		8	1.410-2, вып. 1, стр. 40	С(1) 12 AII-10×24	1	
		9	1.410-2, вып. 1, стр. 19	С10 AII-8×21	1	
А4		10	КЖИ С17	С17	6	
		11	1.410-2, вып. 1, стр. 20	С(1) 12 AII-8×24	1	
		13	1.410-2, вып. 1, стр. 57	1С12 AII-12×15	2	
		12	ГОСТ 24379.1-80	Болт 1.1 М24×710 ВСт3пс2	2	
				Материал		
				Бетон марки 150		4.6 м³

Ведомость расхода стали на элемент, кг

Марка элемента	Изделия арматурные								Изделия закладные			Общий расход
	Арматура класса								Марка стали			
	AI				AII				ВСт3пс2			
	ГОСТ 5781-82				ГОСТ 5781-82				ГОСТ 24379.1-80			
	ф6	ф8		Итого	ф10	ф12		Итого	болт М24		Итого	
ФМ 9	3.62	17.80		21.42	24.52	10.40		24.92				46.34
ФМ 10	2.04	11.04		13.08	30.37	66.77		97.14	6.20		6.20	116.52

1. Текстовые указания см. лист 6
2. Схему расположения фундаментов см. лист 6
3. Марку бетона по морозостойкости принять Мрз 50

Привязан

Инв. N

Инв. N подл. | Подпись и дата | Взам. инв. N

				ТП.503-1-32.85	КЖ
				Автотранспортное предприятие на 150 спецавтомашин для аэропортов ГА	
ГИП	Стрелецкая				
Нач. отд.	Климов				Стадия: Р; Лист: 16; Листов:
Гл. кон.	Григорьян			Главный корпус	
Рук. гр.	Матвеев				
Ст. инж.	Алексеева			Схема армирования фундаментов ФМ9; ФМ10	Ленаэропроект, Ленинград
Инж.	Кузнецова				
Провер.	Дмитриева				

Нормоконтролер Овчинников

Формат А2

Альбом III

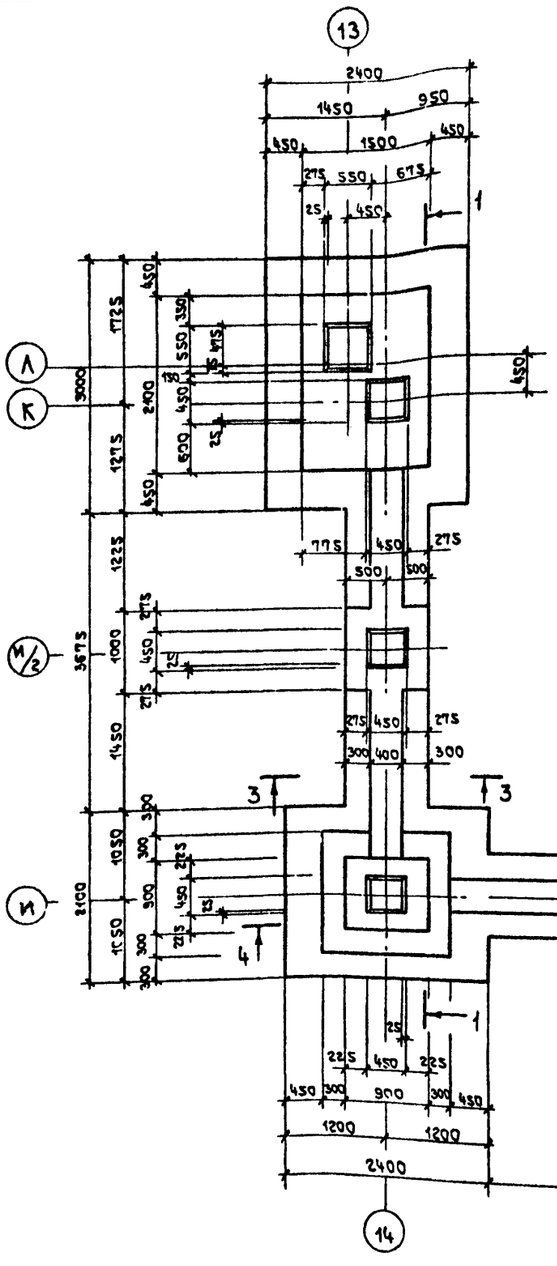

2 — 2

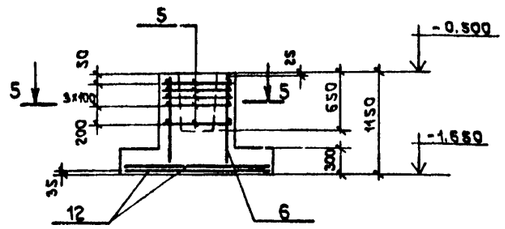

3 — 3

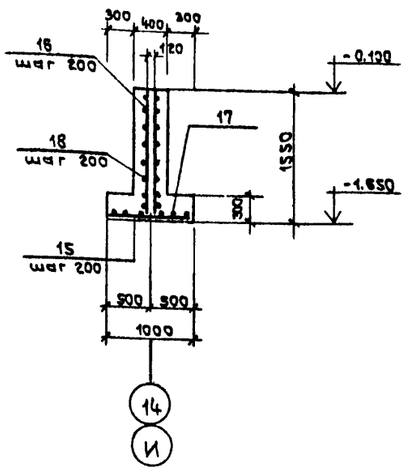

ФМ 11

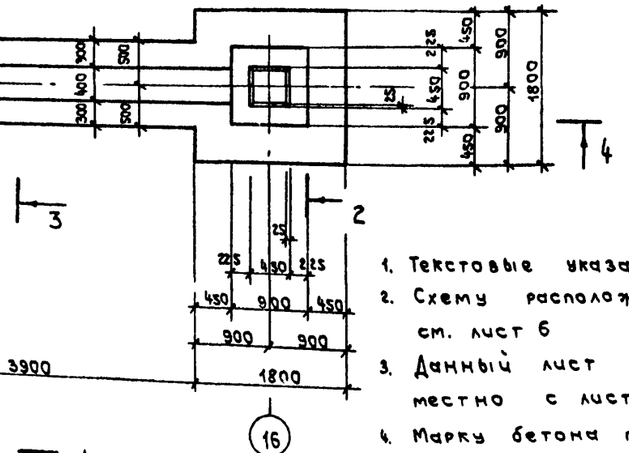

1. Текстовые указания см. лист 6
2. Схему расположения фундаментов см. лист 6
3. Данный лист рассматривать совместно с листом 18
4. Марку бетона по морозостойкости принять Мрз 50

1 — 1

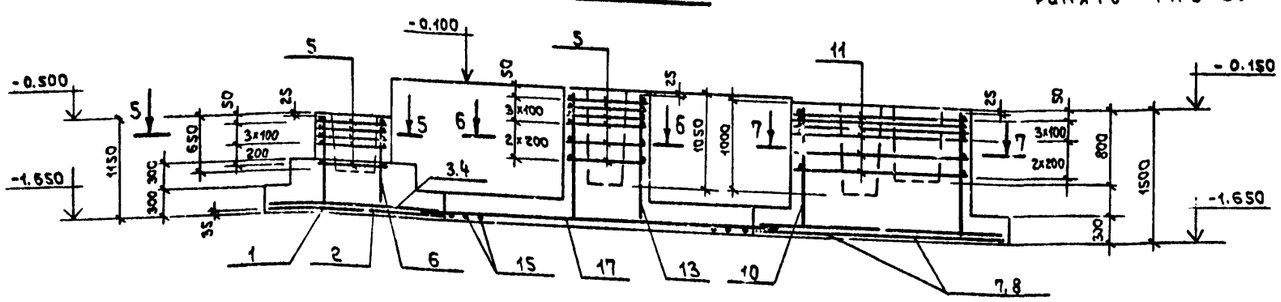

Спецификация к схеме армирования фундамента ФМ 11

Формат	Зона	Поз.	Обозначение	Наименование	Кол.	Примеч.
				ФМ 11		
				Сборочные единицы		
				Изделия арматурные		
		1	серия 1.410-2, вып.1, стр. 20	С(1) 12 А II - 8 х 24	1	
		2	" вып. 1, стр. 40	С(1) 12 А II - 10 х 24	1	
		3	" вып. 1, стр. 19	С10 А II - 8 х 21	1	
		4	" вып. 1, стр. 79	С10 А II - 14 х 21	1	
		5	серия 1.412-1/77, вып. 3, стр. 5	СА - 8 А I	16	
А4		6	КЖИ - С18	С18	4	
		7	серия 1.410-2, вып. 1, стр. 22	С(1) 16 А II - 8 х 30	1	
		8	" вып. 1, стр. 82	С(1) 16 А II - 14 х 30	1	
		9	" вып. 1, стр. 80	С(1) 10 А II - 14 х 24	2	
		10	" вып. 1, стр. 57	С12 А II - 12 х 15	2	
А4		11	КЖИ - С19	С19	6	
		12	серия 1.410-2, вып. 1	С(1) 10 А II - 8 х 18	2	
		13	серия 1.412-1/77, вып. 3	СН 12 А I - 6 х 15	2	
		14	" вып. 3, стр. 23	СН 12 А II - 18 х 15	2	
				Детали		
				ф 12 А II ГОСТ 5781-82		
		15	КЖ - 17	ℓ = 970	35	
		16	то же	ℓ = 1470	70	
		17	то же	ℓ = 4500	12	
				ф 8 А I ГОСТ 5781-82		
		18	КЖ - 17	распределительная ар-ра		120 п.м
				Материалы		
				Бетон марки 150		16.5 м³

Ведомость расхода стали на элемент, кг

Марка элемента	Изделия арматурные								Всего
	арматура класса								
	А I				А II				
	ГОСТ 5781-82				ГОСТ 5781-82				
	6	8	10	Итого	10	12	16	Итого	
ФМ 11	7.80	145.20	10.00	163.00	49.60	258.10	52.00	359.70	522.70

				Т.П. 503-1-32.85	КЖ
				Автотранспортное предприятие на 150 спецавтомашин для аэропортов ГА	
ГИП	Стрелецкая			Главный корпус	Стадия: Р; Лист: 17; Листов:
Нач. отд.	Климов				
Гл. кон.	Григорьяни				
Рук. гр.	Матвеева				
Ст. инж.	Малковская			Схема армирования фундамента ФМ-11	Ленаэропроект, Ленинград
Ст. инж.	Егорова				
Провер.	Малковская				

Привязан

Инв. N

Инв. N подл. | Подпись и дата | Взам. инв. N

Нормоконтролер

Альбом

4 — 4

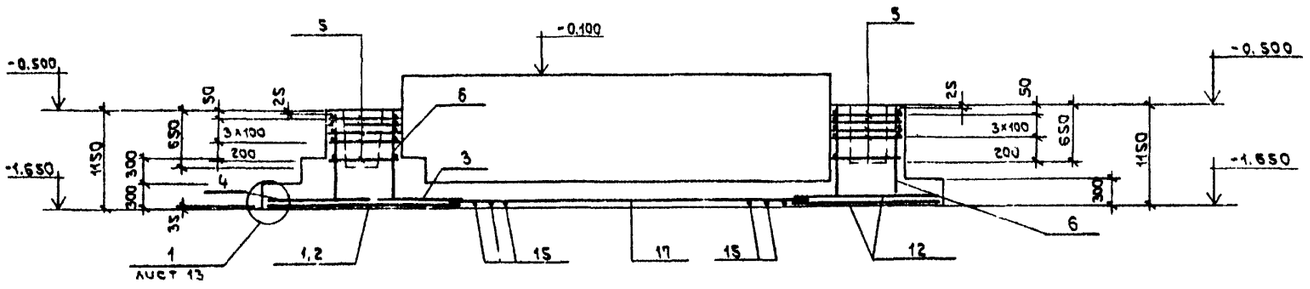

5 — 5

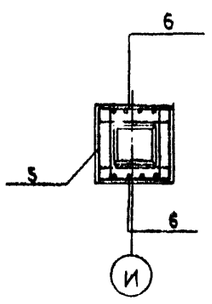

6 — 6

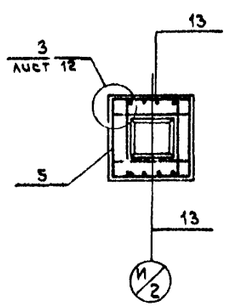

7 — 7

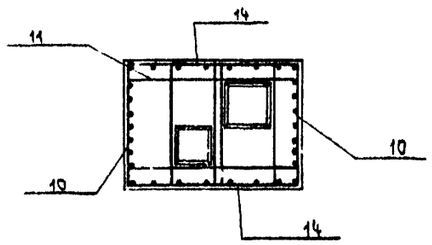

Схемы раскладки сеток подошвы

поз. 1 ÷ 4

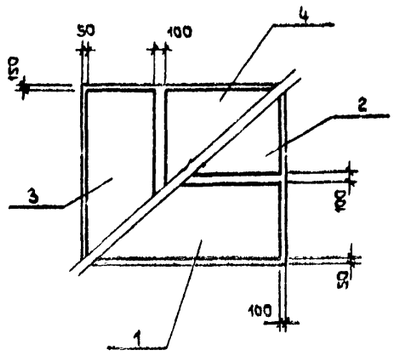

поз. 7 ÷ 9

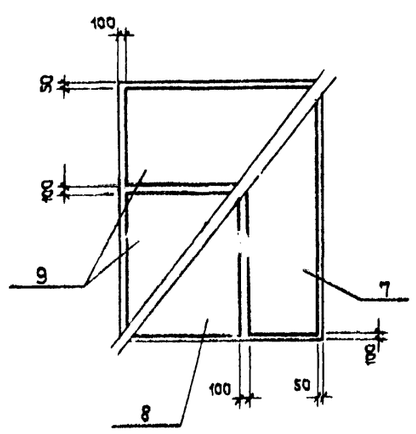

поз. 12

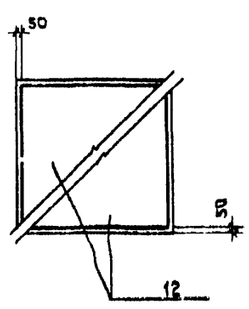

Схема расчетных нагрузок на фундамент ФМ 11

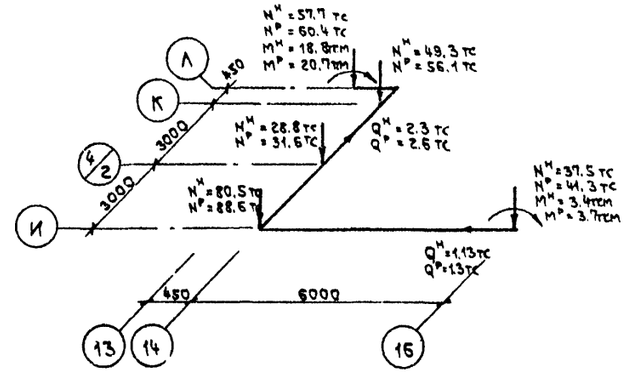

Схема расчетных нагрузок на фундамент ФМ 27

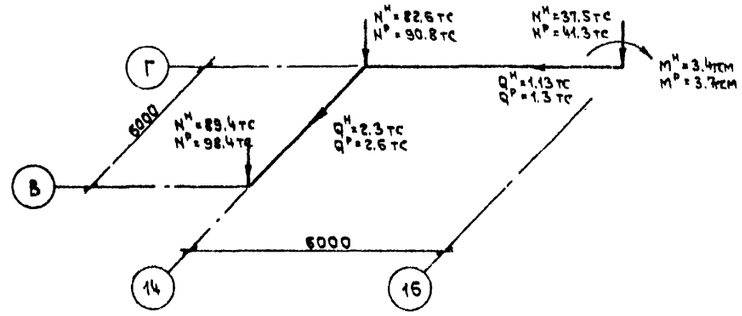

1. Текстовые указания см. лист 6
2. Схему расположения фундаментов см. лист 6
3. Данный лист рассматривать совместно с листом 17
4. Марку бетона по морозостойкости принять Мрз 50

Привязан

Инв. №

ГИП	Стрельцова			Т.П.503-1-32.85	КЖ	
Нач. отд.	Климов			Автотранспортное предприятие на 150 спецавтомашин для аэропортов ГА		
Гл. кон.	Григорьяни			Главный корпус	Стадия	Лист	Листов
Рук. гр.	Матвеева				Р	18	
Ст. инж.	Малковская			Схема армирования фундамента ФМ 11. Сечения	Ленаэропроект Ленинград		
Ст. инж.	Егорова						
Провер.	Малковская						

Нормоконтролер Овчинников

Формат А2

Альбом III

ФМ 15

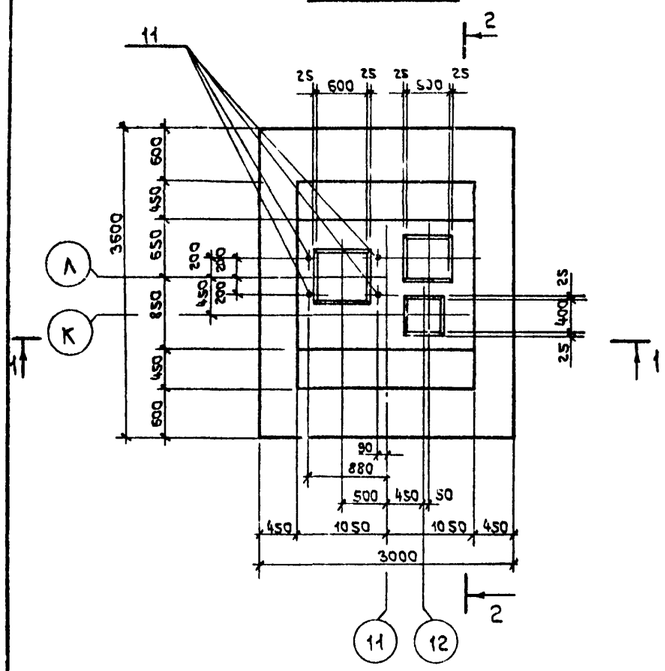

ФМ 12

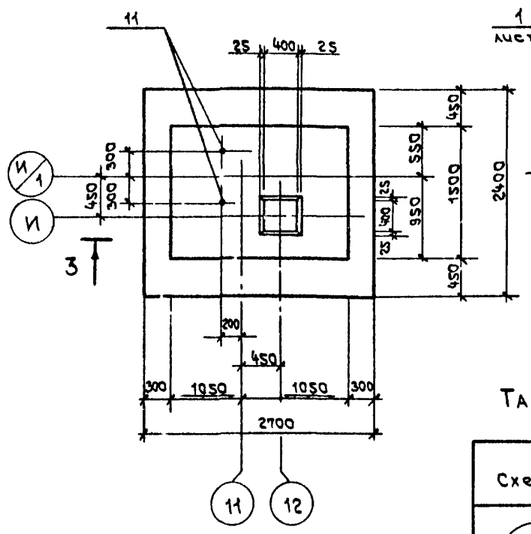

4 — 4

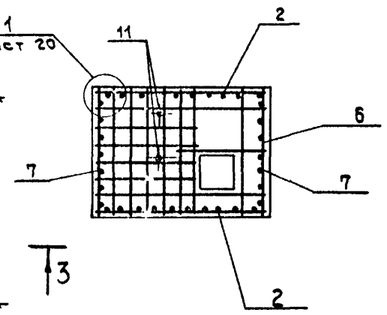

Таблица нагрузок на фундаменты

Схема	Нагрузки	Mтсм ФМ15 / ФМ12	N тс ФМ15 / ФМ12	Q тс ФМ15 / ФМ12
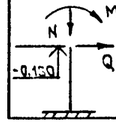	Нормативные	22.4 / 24.3	138.1 / 67.9	2.3 / 2.3
	Расчетные	25.8 / 27.9	158.8 / 78.1	2.6 / 2.6

1 — 1

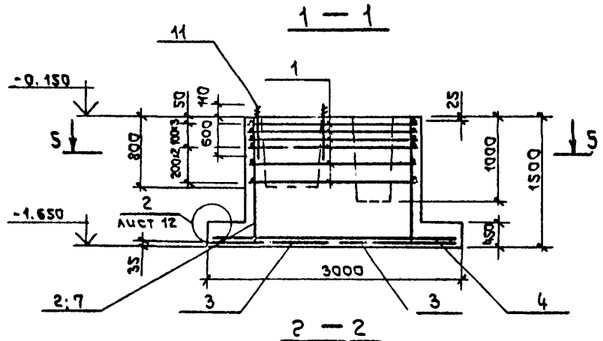

3 — 3

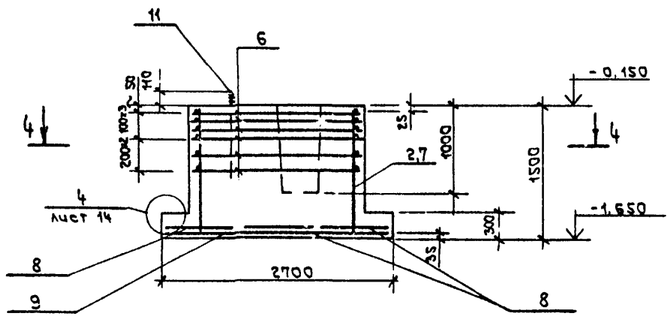

2 — 2

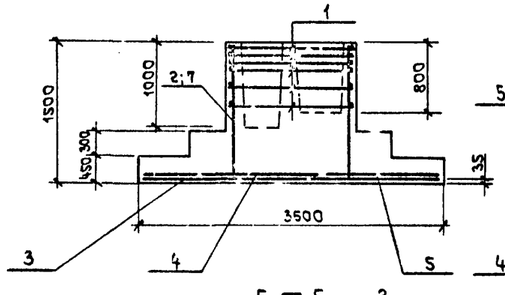

Схема раскладки сеток подошвы

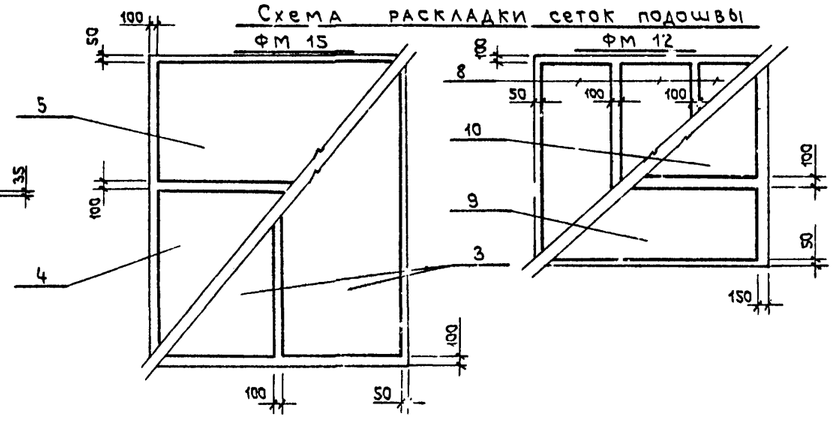

5 — 5

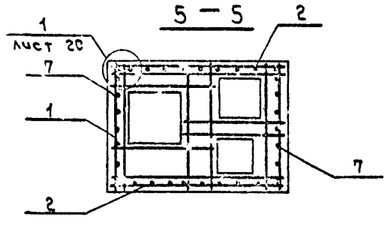

Спецификация к схеме армирования фундаментов ФМ 15; ФМ 12

Формат	Зона	Поз.	Обозначение	Наименование	Кол.	Примеч.
				ФМ 15		
				Сборочные единицы		
				Изделия арматурные		
А4		1	КЖИ С16	С16	6	
		2	1.412-1/77, вып. 3 стр. 23	СН12 А II - 18×15	2	
		3	1.410-2, вып. 1 стр. 84	С(1) 16 А II - 14×36	2	
		4	1.410-2, вып. 1, стр. 142	С(1) 10 А II - 20×30	1	
		5	1.410-2, вып. 1, стр. 82	С(1) 10 А II - 14×30	1	
		11	ГОСТ 24379.1-80	Болт 1.1 М24×710 ВСт3пс2	4	
		7	1.410-2, вып. 1, стр. 57	Изделие арматурное 1С12 А II - 12×15	2	
				Материалы		
				Бетон марки 150		6.94 м³
				ФМ 12		
				Сборочные единицы		
				Изделия арматурные		
А4		6	КЖИ С14	С14	6	
		2	1.412-1/77, вып. 3, стр. 23	СН12 А II - 18×15	2	
		8	1.410-2, вып. 1, стр. 20	С(1) 10 А II - 8×24	3	
		9	1.410-2, вып. 1, стр. 21	С14 А II - 8×27	1	
		10	1.410-2, вып. 1, стр. 81	С14 А II - 14×27	1	
		7	1.410-2, вып. 1, стр. 57	1С12 А II - 12×15	2	
		11	ГОСТ 24379.1-80	Болт 1.1 М24×710 ВСт3пс2	2	
				Материалы		
				Бетон марки 150		5.7 м³

Ведомость расхода стали на элемент, кг

Марка элемента	Изделия арматурные										Изделия закладные			Общий расход
	Арматура класса AI, ГОСТ 5781-82				Арматура класса AII, ГОСТ 5781-82						Марка стали ВСт3пс2, ГОСТ 24379.1-80			
	ф6	ф8		Итого	ф10	ф12	ф14	ф16		Итого	Болт М24		Итого	
ФМ 15	5.43	14.54		19.97	34.58	43.82		89.64		168.04	12.40		12.40	200.61
ФМ 12	2.82	10.88		13.70	51.63	43.82	41.68			137.13	6.20		6.20	157.03

1. Текстовые указания см. лист 6
2. Схему расположения фундаментов см. лист 6
3. Марку бетона по морозостойкости принять Мрз 50

Инв.№подл. | Подпись и дата | Взам.инв.№

Привязан

Инв.№

ГИП	Стрельцина		
Нач.отд.	Климов		
Гл.конс.	Григорьева		
Рук.гр.	Митаева		
Ст.инж.	Алексеев		
Инж.	Ананьева		
Провер.	Алексеев		

Т.П.503-1-32.85 КЖ

Автотранспортное предприятие на 150 спецавтомашин для аэропортов ГА

Главный корпус

Схема армирования фундаментов ФМ15, ФМ12

Стадия	Лист	Листов
Р	19	

Ленаэропроект, Ленинград

Нормоконтролер Пашинников

Формат А2

Альбом III

ФМ 13

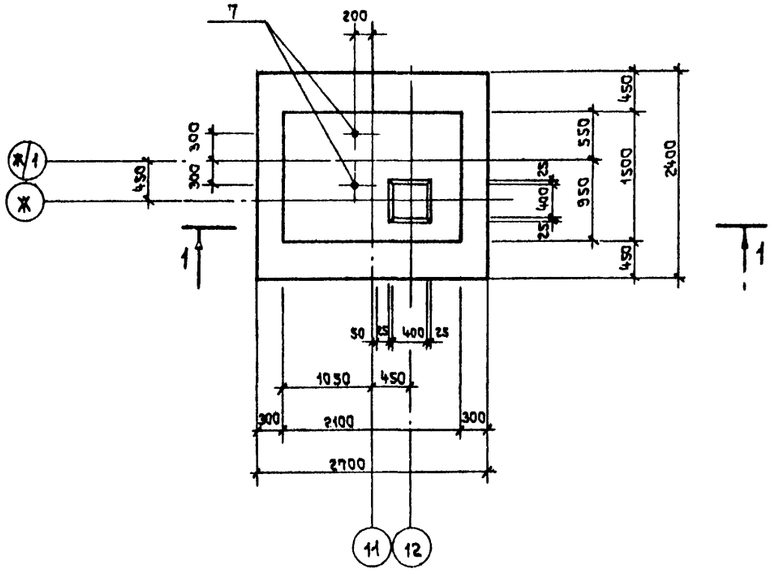

ФМ 14

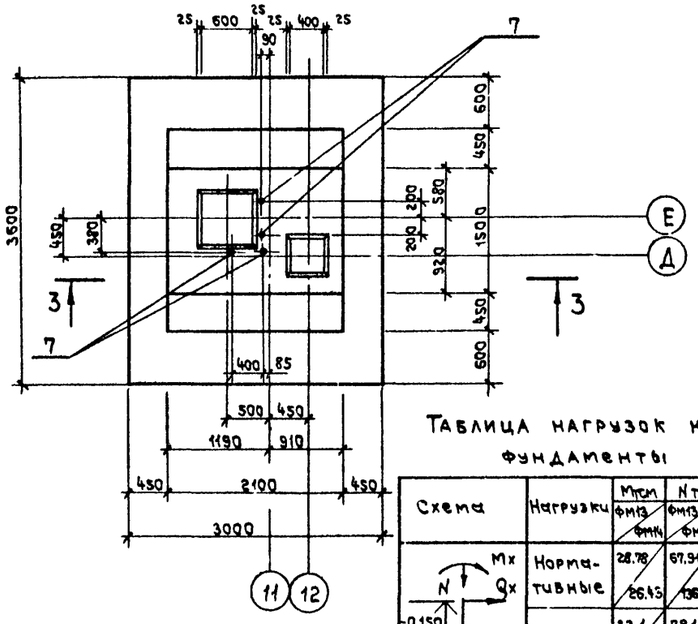

Таблица нагрузок на фундаменты

Схема	Нагрузки	Mтсм ФМ13 / ФМ14	N тс ФМ13 / ФМ14	Q тс ФМ13 / ФМ14
	Нормативные	28.78 / 26.43	67.91 / 136.69	2.3 / 2.3
	Расчетные	33.1 / 30.4	78.1 / 151.2	2.6 / 2.6

1 — 1

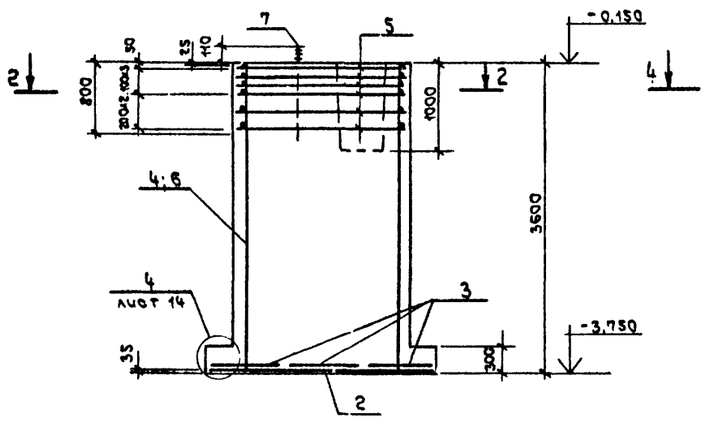

3 — 3

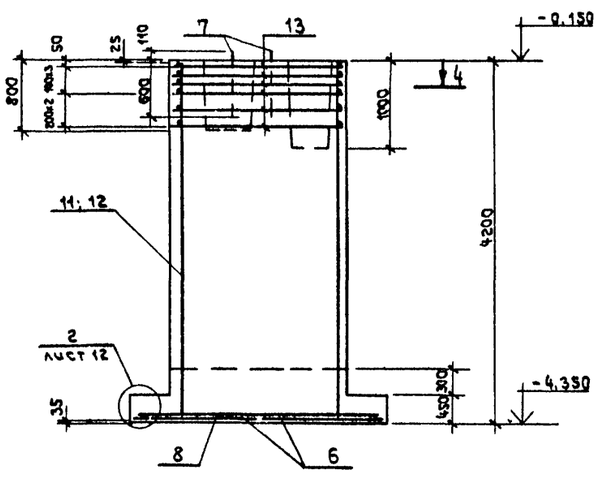

Схема раскладки сеток подошвы

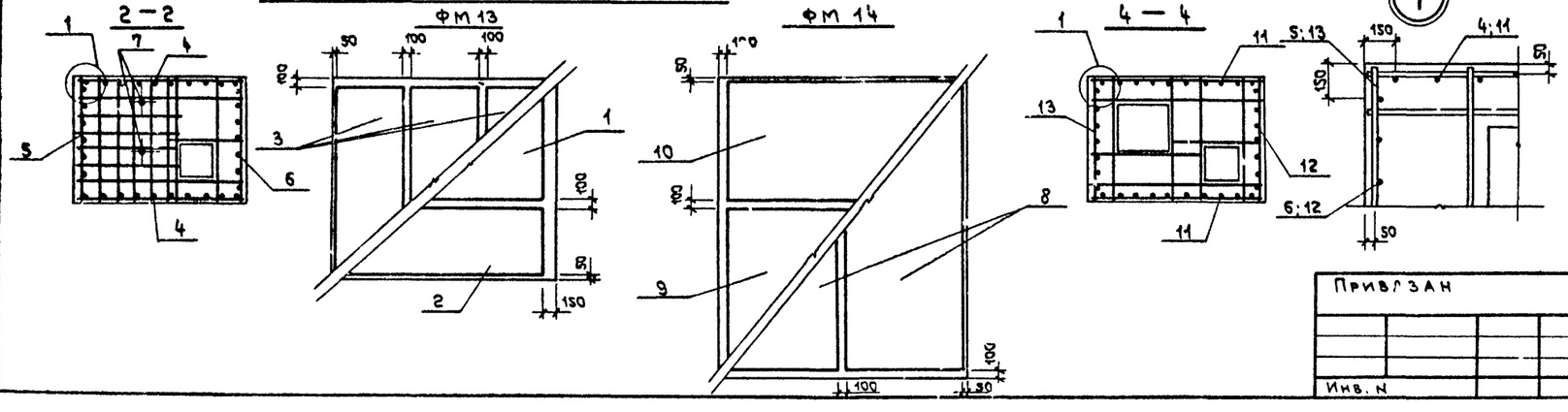

Спецификация к схеме армирования фундаментов. ФМ 13, ФМ 14

Форм.	Зона	Поз.	Обозначение	Наименование	Кол.	Примеч.
				ФМ 13		
				Сборочные единицы		
		1	1.410-2, вып.1, стр. 81	Изделие арматурное С14 AII-14×27	1	
		2	1.410-2, вып. 1, стр. 21	то же С14 AII-8×27	1	
		3	1.410-2, вып. 1, стр. 20	" С(1)10 AII-8×24	3	
		4	1.410-2, вып. 1, стр. 124	" 1С12 AII-18×36	2	
А4		5	КЖИ-С14	" С14	6	
		6	1.410-2, вып. 1, стр. 64	" 1С12 AII-12×36	2	
		7	ГОСТ 24379.1-80	Болт 1.1 М24×710 Вст3пс2	2	
				Материалы		
				Бетон марки 150		12.3 м³
				ФМ 14		
				Сборочные единицы		
		8	1.410-2, вып. 1, стр. 84	Изделие арматурное С(1)16 AII-14×36	2	
		9	1.410-2, вып. 1, стр. 142	то же С(1)10 AII-20×30	1	
		10	1.410-2, вып. 1, стр. 82	" С(1)10 AII-14×30	1	
		11	1.410-2, вып. 1, стр. 126	" 1С12 AII-18×42	2	
		12	1.410-2, вып. 1, стр. 56	" 1С12 AII-12×42	2	
А4		13	КЖИ-С15	" С15	6	
		7	ГОСТ 24379.1-80	Болт 1.1 М24×710 Вст3пс2	4	
				Материалы		
				Бетон марки 150		16.6 м³

Ведомость расхода стали на элемент, кг

Марка элемента	Изделия арматурные: Арматура класса AI, ГОСТ 5781-82: ф6	ф8	ф10		Итого	Арматура класса AII, ГОСТ 5781-82: ф10	ф12	ф14	ф16		Итого	Изделия закладные: Марка стали Вст3пс2, ГОСТ 24379.1-80: Болт М24		Итого	Общий расход
ФМ 13	3.39	16.77			20.72	64.46	107.18	41.63			213.27	6.20		6.20	240.19
ФМ 14	5.44	14.68	14.3		34.42	34.58	127.3		89.64		251.52	12.40		12.40	298.34

1. Текстовые указания см. лист 6
2. Схему расположения фундаментов см. лист 6
3. Марку бетона по морозостойкости принять Мрз 50

ГИП	Стрелецкая			ТП.503-1-32.85	КН
Нач. отд.	Климов		07.85	Автотранспортное предприятие на 150 спецавтомашин для аэропортов ГА	
Гл. кон.	Григорьянц		07.85	Главный корпус	Стадия: Р; Лист: 20; Листов:
Рук. гр.	Матвеева		07.85		
Ст. инж.	Алексеева		07.85	Схема армирования фундаментов ФМ 13, ФМ 14.	Ленаэропроект, Ленинград
Инж.	Кирпова		07.85		
Провер.	Алексеева		12.85		

Привязан

Инв. N

Нормоконтролер Обчинников

Формат А2

Инв. N подл. | Подпись и дата | Взам. инв. N

Альбом III

ФМ 16

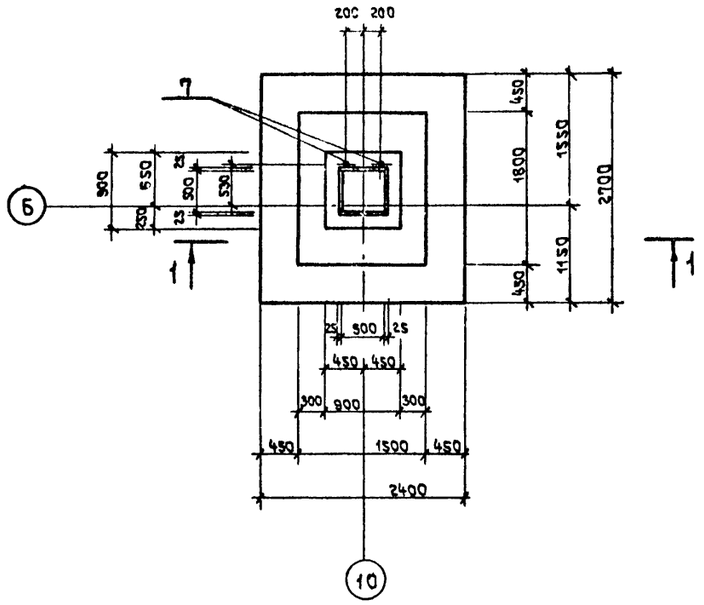

ФМ 17

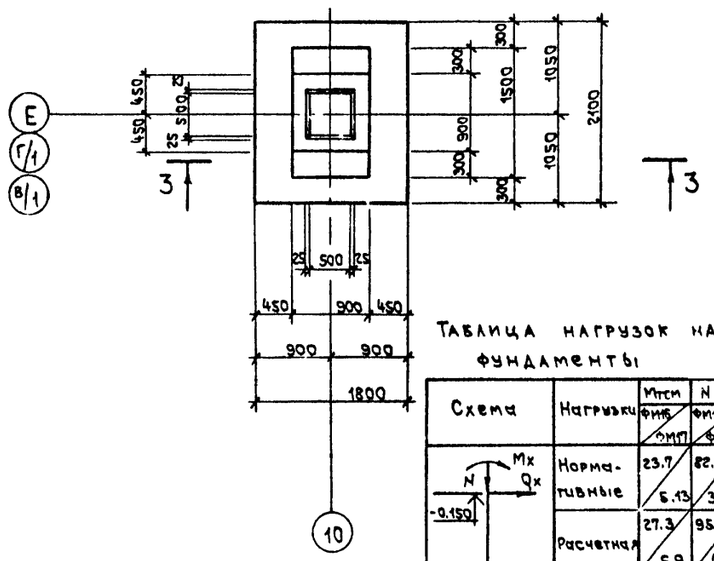

Таблица нагрузок на фундаменты

Схема	Нагрузки	Mтсм ФМ16 / ФМ17	N тс ФМ16 / ФМ17	Q тс ФМ16 / ФМ17
	Нормативные	23.7 / 5.13	82.6 / 39.9	2.3 / 0.3
	Расчетная	27.3 / 5.9	95.0 / 45.9	2.6 / 0.4

1 — 1

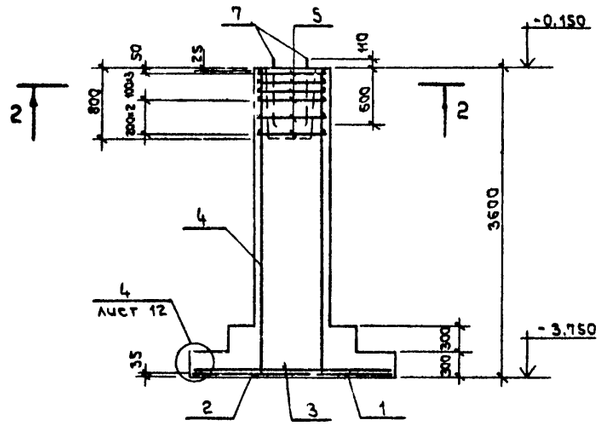

3 — 3

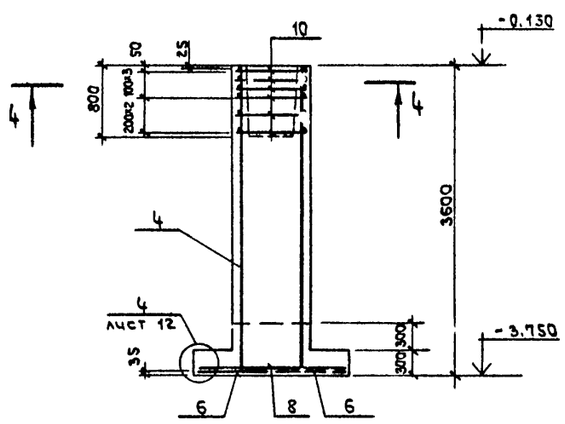

2 — 2

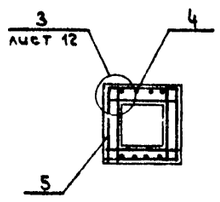

Схема раскладки сеток подошвы

ФМ 16

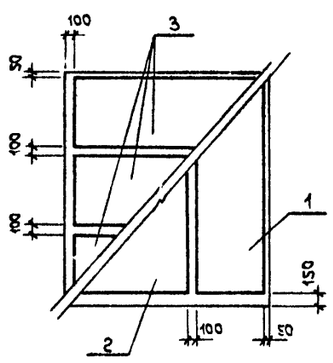

ФМ 17

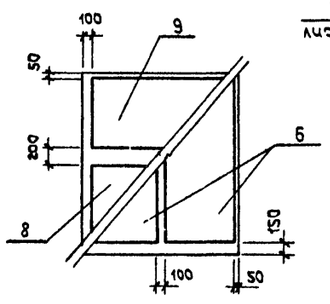

4 — 4

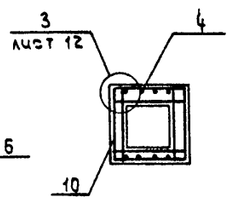

Спецификация к схеме армирования фундаментов ФМ 16, ФМ 17

Форм.	Зона	Поз.	Обозначение	Наименование	Кол.	Примеч.
				ФМ 16		
				Сборочные единицы		
		1	1.410-2, вып.1, стр. 21	Изделие арматурное С14 AII-8×27	1	
		2	1.410-2, вып. 1, стр. 81	то же С14 AII-14×27	1	
		3	1.410-2, вып. 1, стр. 20	" С(1)10 AII-8×24	3	
		4	1.412-1/77, вып. 3, стр. 26	" 1С12 AII-6×36	2	
		5	1.412-1/77, вып. 3, стр. 5	" СА-10 AII	6	
		7	ГОСТ 24379.1-80	Болт 1.1 М24×110 ВСТ 3ПС2	2	
				Материалы		
				Бетон марки 150		4.98 м³
				ФМ 17		
				Сборочные единицы		
		6	1.410-2, вып. 1, стр. 19	Изделие арматурное С10 AII-8×21	2	
		8	1.410-2, вып. 1, стр. 38	то же С(1)10 AII-10×18	1	
		9	1.410-2, вып. 1, стр. 18	" С(1)10 AII-8×18	1	
		4	1.412-1/77, вып. 3, стр. 26	" 1С12 AII-6×36	2	
		10	1.412-1/77, вып. 3, стр. 5	" СА-8 AI	6	
				Материалы		
				Бетон марки 150		3.77 м³

Ведомость расхода стали на элемент, кг

Марка элемента	Изделия арматурные							Изделия закладные			Общий расход
	Арматура класса AI			Арматура класса AII				Марка стали ВСТ 3 пс 2			
	ГОСТ 5781-82			ГОСТ 5781-82				ГОСТ 24379.1-80			
	ф6	ф8	Итого	ф10	ф12	ф14	Итого	болт М24		Итого	
ФМ 16	6.25	4.54	10.79	46.95	25.22	41.63	113.8	6.20		6.20	130.89
ФМ 17	6.47	16.20	22.67	24.52	25.22	—	49.74				72.41

1. Текстовые указания см. лист 6.
2. Схему расположения фундаментов см. лист 6
3. Марку бетона по морозостойкости принять Мрз 50

				Т.П.503-1-32.85	КЖ
				Автотранспортное предприятие на 150 спецавтомашин для аэропортов ГА	
ГИП	Стрелецкая				
Нач. отд.	Климов		07.83	Главный корпус	Стадия Р; Лист 21; Листов
Гл. кон.	Григорьянц		07.83		
Рук. гр.	Матвеева		07.83		
Ст. инж.	Алексеева		07.83	Схема армирования фундаментов ФМ 16, ФМ 17	Ленгазпроект, Ленинград
Инж.	Карпова		07.83		
Провер.	Алексеева		07.83		

Привязан

Инв. №

Инв. № подл. | Подпись и дата | Взам. инв. №

Нормоконтролер Свечинников

Формат А2

Альбом III

ФМ 18

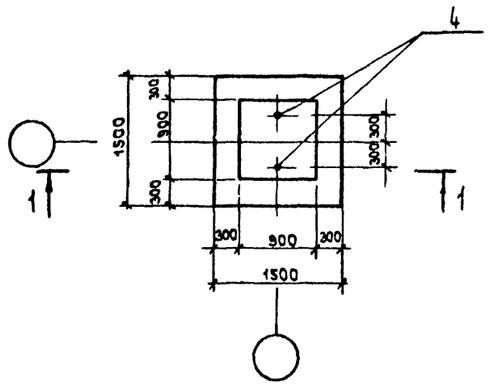

ФМ 19

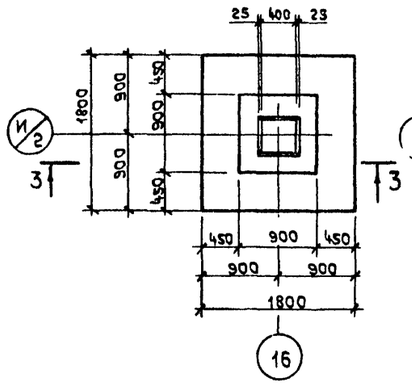

ФМ 20

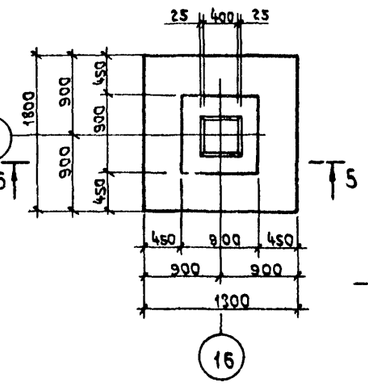

4 — 4

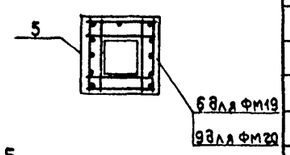

1 — 1

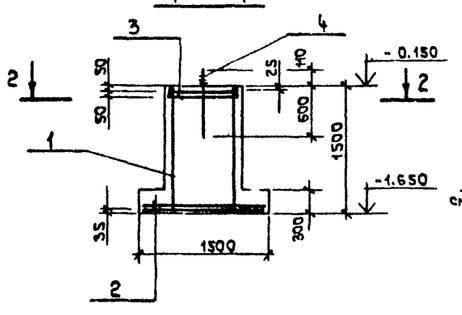

3 — 3

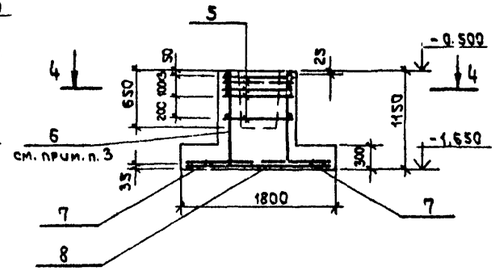

5 — 5

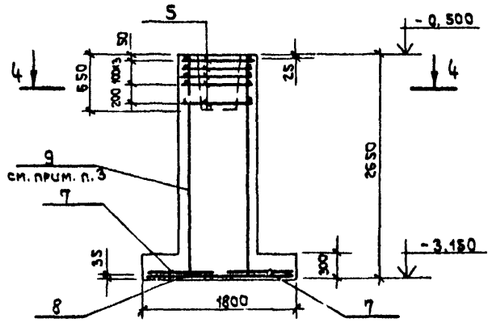

2 — 2

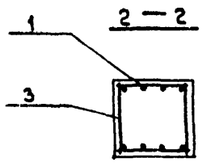

Схема раскладки сеток подошвы

ФМ 18

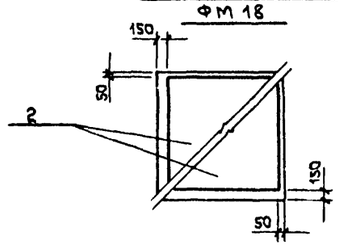

ФМ 19; ФМ 20

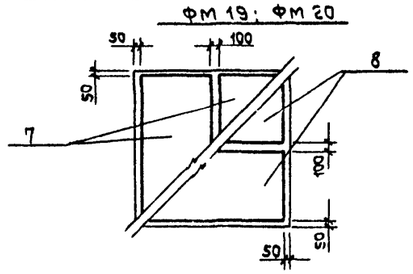

Таблица нагрузок на фундаменты

Схема	Марка ф-та	Нагрузки	M тсм	N тс	Q тс
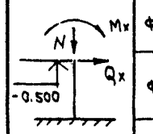	ФМ 18	Нормат.			
		Расчетн.		5.0	
	ФМ 19	Нормат.		26.8	
		Расчетн.		30.8	
	ФМ 20	Нормат.		52.0	
		Расчетн.		59.0	

1. Текстовые указания см. лист 6
2. Схему расположения фундаментов см. лист 6
3. Сетки поз. 6 и 9 укоротить на 350 мм
4. Марку бетона по морозостойкости принять Мрз 50

Ведомость расхода стали на элемент, кг

Марка элемента	Изделия арматурные											Изделия закладные			Общий расход
	Арматура класса											Марка стали			
	AI						AII					ВСт3пс2			
	ГОСТ 5781-82						ГОСТ 5781-82					ГОСТ 24379.1-80			
	ф6	ф8				Итого	ф10	ф12			Итого	болт м24		Итого	
ФМ 18	8.74	0.16				8.90	14.32	10.40			24.36	6.20		6.20	39.56
ФМ 19	1.14	15.68				16.82	10.8	25.94			36.74				53.56
ФМ 20	1.14	17.94				19.08	10.8	36.36			47.16				66.24

Спецификация к схеме армирования фундаментов ФМ 18 ÷ ФМ 20

Формат	Зона	Поз.	Обозначение	Наименование	Кол.	Примеч.
				ФМ 18		
				Сборочные единицы		
				Изделия арматурные		
		1	1.412-1/77, вып. 3, стр. 19	СН 12 А II - 6×15	2	
		2	1.410-2, вып. 1, стр. 77	С10 А II - 14×15	2	
		3	1.412-1/77, вып. 3, стр. 4	СА 1-6 А I	2	
		4	ГОСТ 24379.1-80	Болт 1.1 М24×710 ВСт3 пс2	2	
				Материалы		
				Бетон марки 150		1.65 м³
				ФМ 19; ФМ 20		
				Сборочные единицы		
				Изделия арматурные		
		5	1.412-1/77, вып. 3, стр. 5	СА - 8 А I	5	
		6	1.412-1/77, вып. 3, стр. 19	СН12 А II - 6×15	2	только для ФМ19
		7	1.410-2, вып. 1, стр. 18	С(1) 10 А II - 8×18	2	
		8	1.410-2, вып. 1, стр. 18	С(1) 12 А II - 8×18	2	
		9	1.412-1/77, вып. 3, стр. 26	1С 12 А II - 6×30	2	только для ФМ20
				Материалы		
				Бетон марки 150		
				ФМ 19		1.56 м³
				ФМ 20		2.77 м³

Т.П.503-1-32.85 КЖ

Автотранспортное предприятие на 150 спецавтомашин для аэропортов ГА

ГИП	Стрелецкая		
Нач. отд.	Клумов		
Гл. кон.	Григорьянц		
Рук. гр.	Матвеева		
Ст. инж.	Малковский		
Инж.	Кузнецова		
Пров.	Матвеева		

Привязан

Инв. №

Главный корпус

Стадия	Лист	Листов
Р	22	

Схема армирования фундаментов ФМ 18 ÷ ФМ 20

Ленаэропроект Ленинград

Нормоконтролер Овчинников

Формат А2

Взам. инв. № | Подпись и дата | Инв. № подл.

Альбом III

ФМ 21

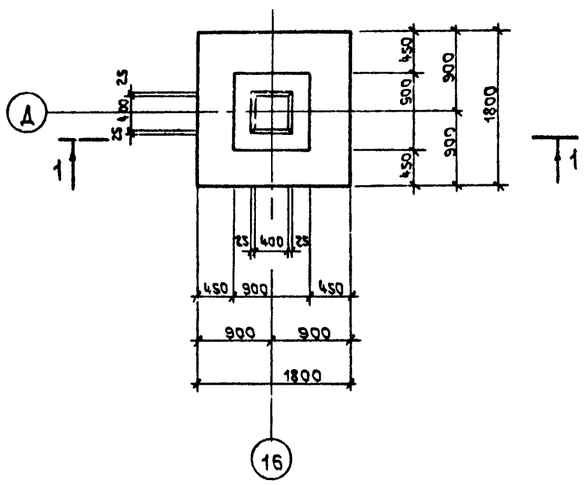

ФМ 22; ФМ 23

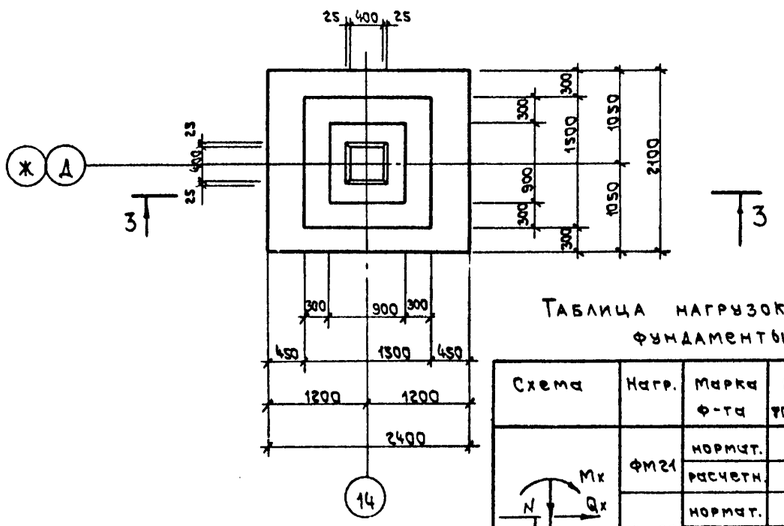

Таблица нагрузок на фундаменты

Схема	Нагр.	Марка ф-та	M тсм	N тс	Q тс
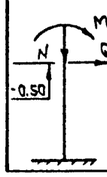	ФМ21	нормат.		26.3	
		расчетн.		30.2	
	ФМ22	нормат.		77.4	
		расчетн.		89.0	
	ФМ23	нормат.		68.6	
		расчетн.		78.9	

1 — 1

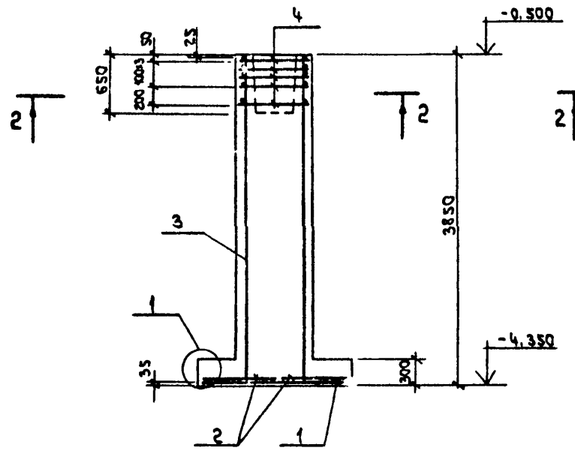

3 — 3

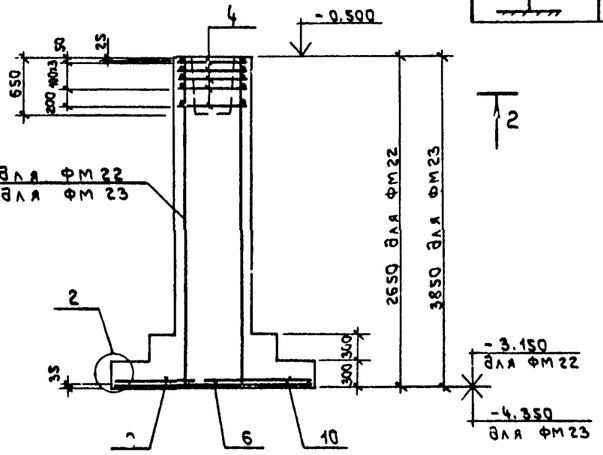

2 — 2

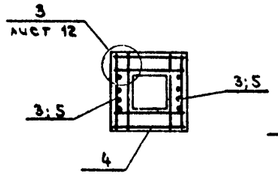

Схема раскладки сеток подошвы

ФМ 21

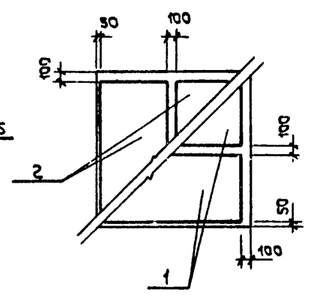

ФМ 22; ФМ 23

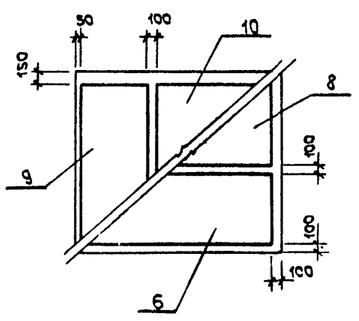

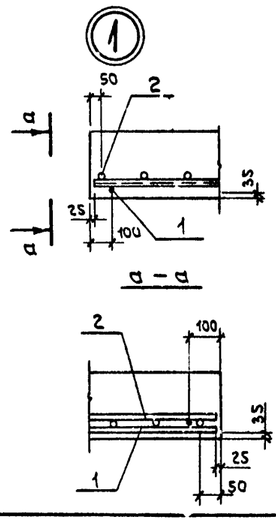

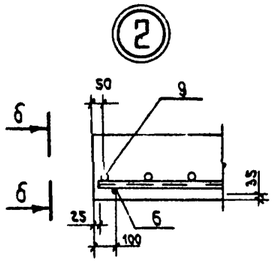

Спецификация к схеме армирования фундаментов ФМ 21 ÷ ФМ 23

Форм.	Зона	Поз.	Обозначение	Наименование	Кол.	Примеч.
				ФМ 21		
				Сборочные единицы		
		1	1.410-2, вып.1, стр.18	Изделие арматурное С(1) 12 AII-8×48	2	
		2	1.410-2, вып.1, стр.18	то же С(1) 10×II-8×18	2	
		3	1.412-1/77, вып.3, стр.26	" 1С12 AII-6×42	2	
		4	1.412-1/77, вып.3, стр.5	" СА-8 AI	5	
				Материалы		
				Бетон марки 150		3.74 м³
				ФМ 22; ФМ 23		
				Сборочные единицы		
		4	1.412-1/77, вып.3, стр.5	Изделие арматурное СА 8 AI	5	
		3	1.412-1/77, вып.3, стр.26	то же 1С12 AII-6×42	2	только для ФМ 23
		5	1.412-1/77, вып.3, стр.26	" 1С12 AII-6×30	2	только для ФМ 22
		6	1.410-2, вып.1, стр.20	" С(1) 12 AII-8×24	1	
		8	1.410-2, вып.1, стр.40	" С(1) 12 AII-10×24	1	
		9	1.410-2, вып.1, стр.19	" С10 AII-8×21	1	
		10	1.410-2, вып.1, стр.79	" С10 AII-14×21	1	
				Материалы		
				Бетон марки 150	3.74м³	только для ФМ 22
				Бетон марки 150	4.71м³	только для ФМ 23

Ведомость расхода стали на элемент, кг

Марка элемента	Изделия арматурные										Общий расход
	Арматура класса										
	AI гост 5781-82					AII гост 5781-82					
	ф6	ф8			Итого	ф10	ф12			Итого	
ФМ 21	1.88	20.29			22.17	10.80	45.02			55.82	77.99
ФМ 22	2.04	20.27			22.31	16.44	43.91			60.35	82.66
ФМ 23	2.04	21.42			23.46	16.44	52.43			68.87	92.33

1. Текстовые указания см. лист 6
2. Схему расположения фундаментов см. лист 6
3. Марку бетона по морозостойкости принять Мрз 50

Инв.№ подл. | Подпись и дата | Взам. инв.№

Привязан

Инв.№

ГИП	Стрелецкая		07.83
Нач. отд.	Климов		07.83
Гл. кон.	Григорьянц		07.83
Рук. гр.	Матвеев		07.83
Инж.	Карпова		07.83
Провер.	Мидковская		07.83

Т.П. 503-1-32.85 КИН

Автотранспортное предприятие на 150 спецавтомашин для аэропортов ГА

Главный корпус

Стадия	Лист	Листов
Р	23	

Схема армирования фундаментов ФМ 21 ÷ ФМ 23

Ленаэропроект Ленинград

Альбом III

ФМ - 26

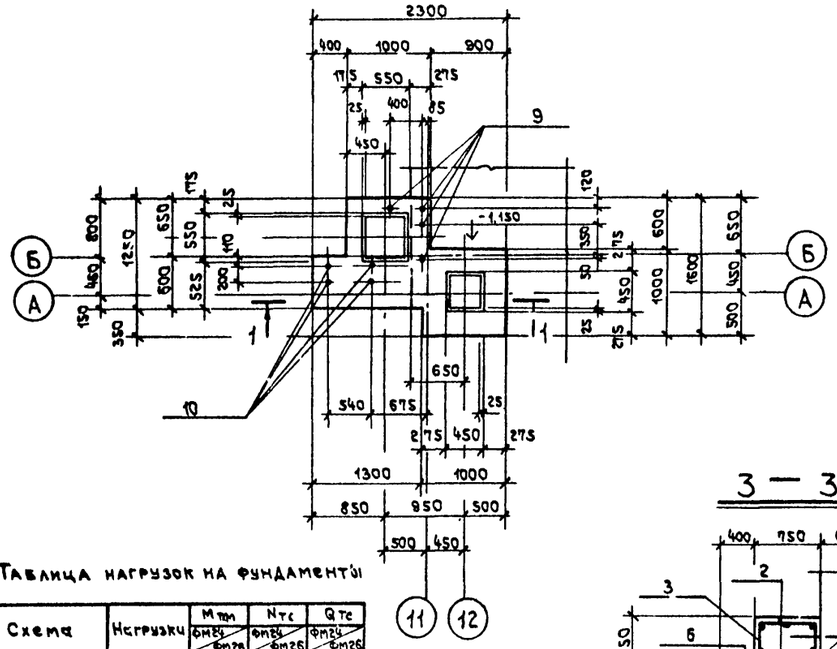

2 — 2

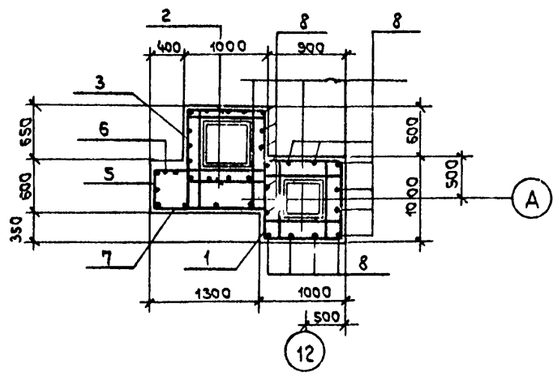

3 — 3

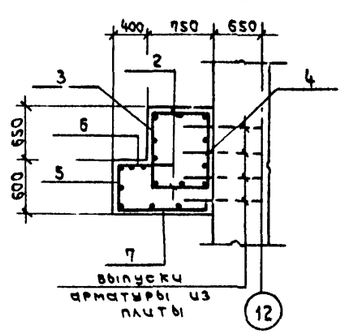

4 — 4

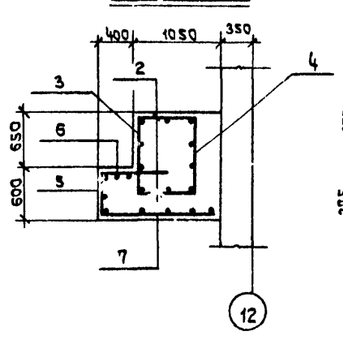

ФМ 24

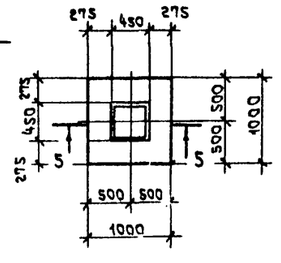

5 — 5

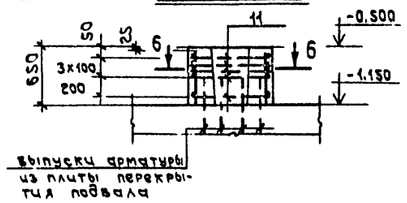

6 — 6

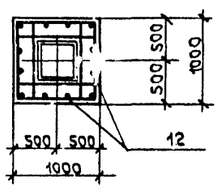

1 — 1

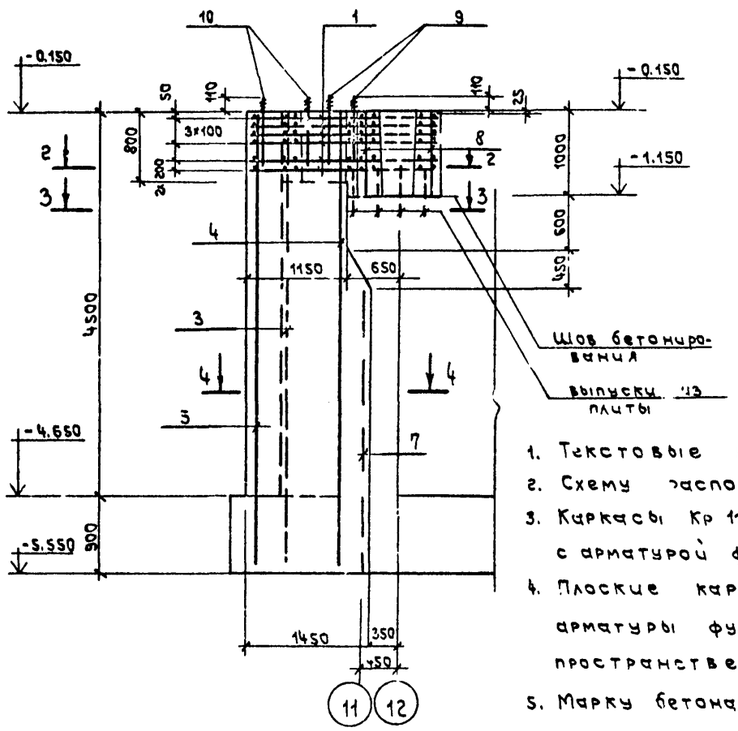

Таблица нагрузок на фундаменты

Схема	Нагрузки	$M_{тсм}$ ФМ24/ФМ26	$N_{тс}$ ФМ24/ФМ26	$Q_{тс}$ ФМ24/ФМ26
M_x, Q_x, -0.150	Нормативные	40.0	89.4 / 111.1	2.3 / 2.3
	Расчетные	44.0	98.4 / 122.2	2.6 / 2.6

1. Текстовые указания см. листы 6
2. Схему расположения фундаментов см. лист 6
3. Каркасы Кр 11 ÷ Кр 16 установить одновременно с арматурой фундаментов подвала (см. альбом XV КЖ-4 ÷ КЖ-5)
4. Плоские каркасы после установки всей арматуры фундамента Фм 26 сварить в пространственные.
5. Марку бетона по морозостойкости принять Мрз 50

Спецификация к схеме армирования фундаментов

Формат	Зона	Поз.	Обозначение	Наименование	Кол.	Примеч.
				ФМ 26		
				Сборочные единицы		
				Сетки арматурные		
А4		1	КЖИ - С20	С 20	6	
				Каркасы		
А4		2	КЖИ - КР 12	КР 12	2	
А4		3	КЖИ - КР 11	КР 11	1	
А4		4	КЖИ - КР13	КР 13	1	
А4		5	КЖИ - КР14	КР 14	1	
А4		6	КЖИ - КР15	КР 15	1	
А4		7	КЖИ - КР16	КР 16	1	
				Детали		
		8	КЖ - 24	ф12АII ГОСТ 5781-82 ℓ=980	15	
		9	ГОСТ 24379.1-80	Болт 1.1 М24 х 710 / ВСТ 3 ПС 2	4	
		10	ГОСТ 24379.1-80	Болт 1.1 М30 х 800 / ВСТ 3 ПС 2	4	
				Материалы		
				Бетон марки 150		7.5 м³
				ФМ 24		
				Сборочные единицы		
		11	серия 1.412-1/77 вып. 3, стр. 5	СА-8АI	5	
				Детали		
		12	КЖ-24	ф12АII ГОСТ 5781-82 ℓ=630	12	
				Материалы		
				Бетон марки 150		0.5 м³

Ведомость расхода стали на элемент, кг

Марка элемента	Изделия арматурные										Изделия закладные					Всего
	Арматура класса										Марка стали					
	АI				АII						ВСт 3 пс 2					
	ГОСТ 5781-82				ГОСТ 5781-82						ГОСТ 24379.1-80					
	8	10		Итого	10	12	16			Итого	Болт М24	Болт М30			Итого	
ФМ 24		25.4		25.4	63.0	13.1	155.8			231.9						257.4
ФМ 26	13.5			13.5		6.7				6.7	12.4	22.8			45.2	65.4

ГИП	Стрелецкая		07.83
Нач. отд.	Климов		08.83
Гл. кон.	Григорьяну		07.83
Рук. гр.	Матвеева		07.83
Ст. инж.	Малковская		07.83
Ст. инж.	Егорова		07.83
Провер.	Малковская		07.83

Т.П. 503-1-32.85 КЖ

Автотранспортное предприятие на 150 спецавтомашин для аэропортов ГА

Главный корпус

Схема армирования фундаментов ФМ 24, ФМ 26

Стадия	Лист	Листов
Р	24	

ЛЕНАЭРОПРОЕКТ Ленинград

Привязан

Инв. N

Нормоконтролер Овчинников

Формат А2

Инв. N подл. | Подпись и дата | Взам. инв. N

Альбом III

ФМ 25

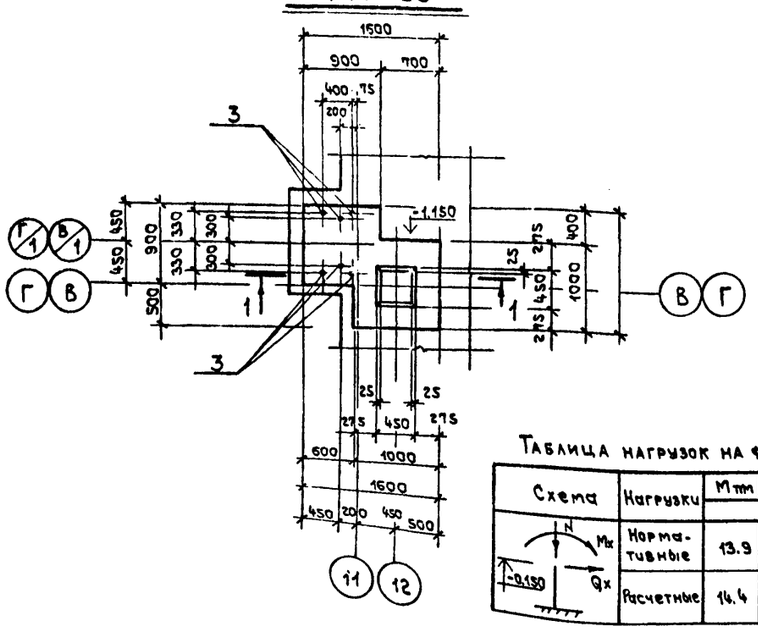

1 — 1

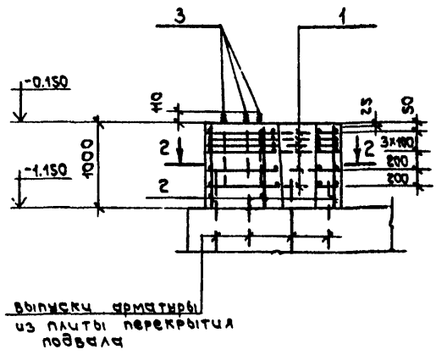

2 — 2

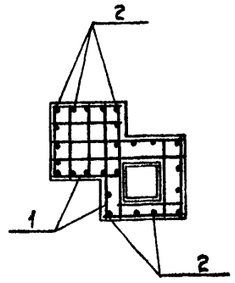

Таблица нагрузок на фундамент

Схема	Нагрузки	Mтт	Nтс	Qтс
		ФМ 25		
	Нормативные	13.9	93.5	2.3
	Расчетные	14.4	102.9	2.6

3 — 3; 4 — 4

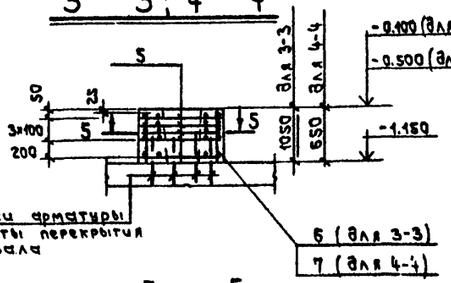

5 — 5

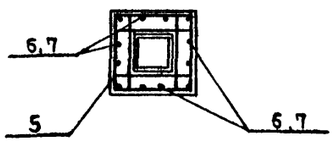

ФМ 27

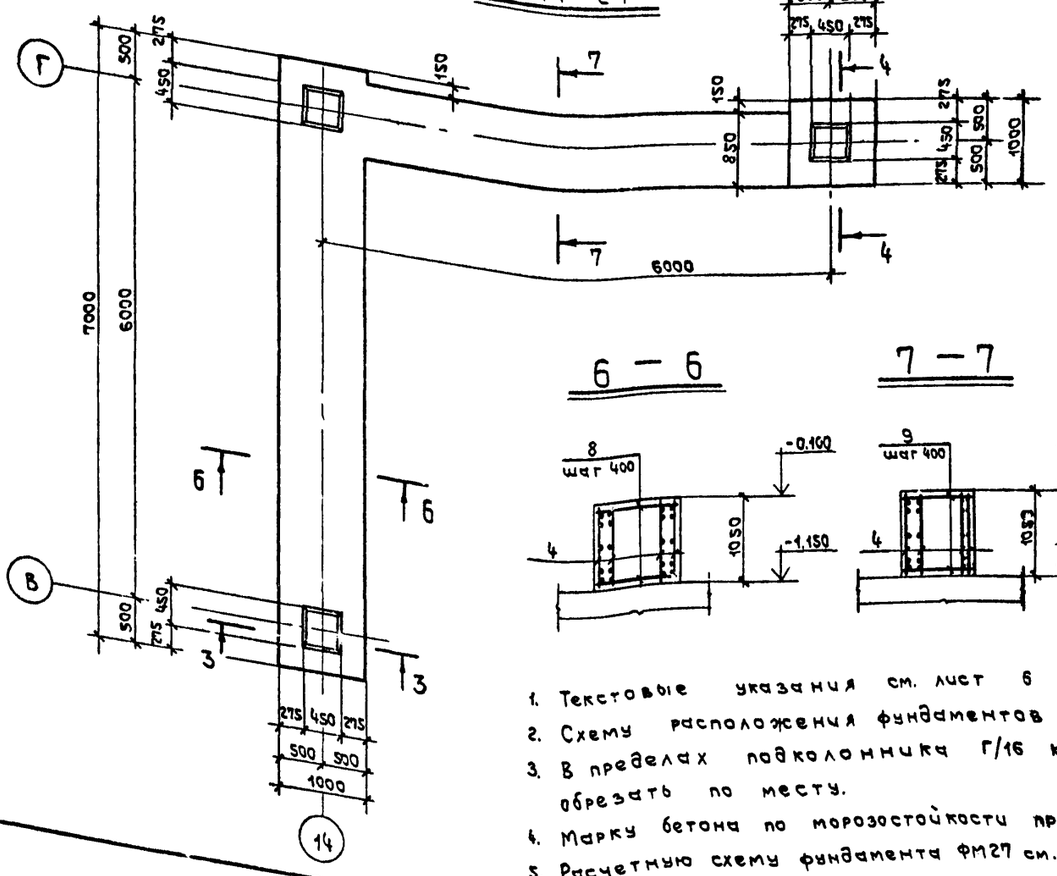

6 — 6

7 — 7

1. Текстовые указания см. лист 6
2. Схему расположения фундаментов см. лист 6
3. В пределах подколонника Г/16 каркасы КР-17. обрезать по месту.
4. Марку бетона по морозостойкости принять Мрз 50.
5. Расчетную схему фундамента ФМ27 см. лист КЖ-13.

Спецификация к схеме армирования фундаментов

Формат	Зона	Поз.	Обозначение	Наименование	Кол.	Примеч.
				ФМ 25		
				Сборочные единицы		
				Сетки арматурные		
А4		1	КЖИ - С21	С 21	6	
				Детали		
		2	КЖ - 25	ф12 AII ГОСТ 5781-82 ℓ=980	25	0.87 кг
		3	ГОСТ 24379.1-80	Болт 1.1 М24х710 Вст3пс2	6	
				Материалы		
				Бетон марки 150		1.8 м³
				ФМ 27		
				Сборочные единицы		
				Каркасы		
А4		4	КЖИ - КР17	КР 17	8	
				Сетки арматурные		
		5	серия 1.412-1/77, вып.3, л.5	СА - 8 AI	15	
				Детали		
				ф 12 AII ГОСТ 5781-82		
		6	КЖ - 25	ℓ = 1030	24	0.92 кг
		7	то же	ℓ = 630	12	0.56 кг
				ф 10 AI ГОСТ 5781-82		
		8	то же	ℓ = 970	26	0.60 кг
		9	то же	ℓ = 820	26	0.51 кг
				Материалы		
				Бетон марки 150		11.9 м³

Ведомость расхода стали на элемент, кг

Марка элемента	Изделия арматурные										Изделия закладные					Всего
	Арматура класса										Марка стали					
	AI ГОСТ 5781-82					AII ГОСТ 5781-82					ВСт3пс2 ГОСТ 24379.1-80					
	8	10	12		Итого	10	12	22		Итого	Болт М24				Итого	
ФМ 25						54.8	21.8			76.6	18.6				18.6	95.2
ФМ 27	40.5	33.9	48.6		123.0		28.7	163.3		192.0						315.0

Привязан

Инв. №

ГИП	Стрелецкая		
Нач. отд.	Климова		07.83
Гл. кон.	Григорьева		07.83
Рук. гр.	Матвеева		07.83
Ст. инж.	Малковская		07.83
Ст. инж.	Егорова		07.83
Провер.	Малковская		07.83

ТП 503-1-32.85 КЖ

Автотранспортное предприятие на 150 спецавтомашин для аэропортов ГА

Главный корпус

Стадия	Лист	Листов
Р	25	

Схема армирования фундаментов ФМ-25, ФМ 27

Ленаэропроект, Ленинград

Инв. № подл. | Подпись и дата | Взам. инв. №

Альбом III

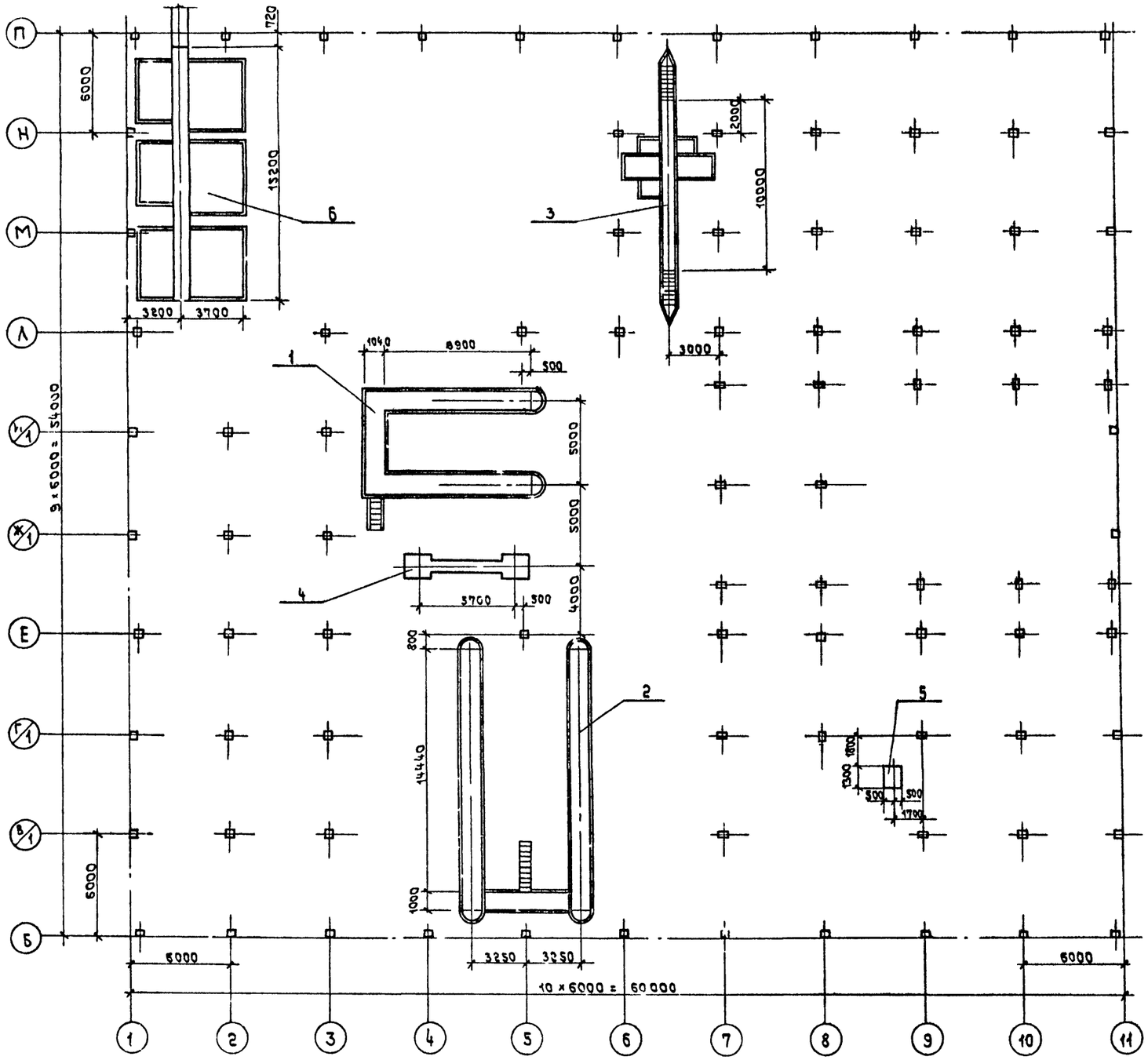

Спецификация к схеме расположения смотровых канав и фундаментов под оборудование

Марка, поз.	Обозначение	Наименование	Кол.	Масса ед., кг	Примечание
		Смотровые канавы			
1	КЖ - 27	КН 1	1		
2	КЖ - 29	КН 2	1		
3	КЖ - 32	КН 3	1		
		Фундаменты под			
		оборудование			
4	КЖ - 41	Фом 1	1		
5	КЖ - 43	Фом 2	1		
6	КЖ - 35	Участок подкраски	1		

1. Общие указания см. лист 5
2. Сечения и позиции элементов смотровых канав КН1 ÷ КН3 приняты сквозными.
3. Стены канав выполняются из глиняного обыкновенного кирпича марки 100 на растворе марки 50
4. Днище канав из бетона 150 толщиной 200 мм устраивается по щебеночной подготовке толщиной 100мм.
5. В отверстия для подачи воздуха устанавливаются жалюзийные решетки РРАГ4, РРВ1, крепление которых выполнять по серии 1.494-8.
6. Стены канав, соприкасающиеся с грунтом, обмазать горячим битумом за 2 раза по холодной битумной огрунтовке
7. Стенки и днища каналов участка подкраски выполнять в едином монолите из бетона повышенной плотности марки 200 с маркой по водонепроницаемости В6 с армированием.
8. Внутренние поверхности стен канав облицевать керамической плиткой светлых тонов по ГОСТ 6141-76, а полы - по ГОСТ 6787-80
9. Все металлоконструкции и трубы окрасить пентафталевой эмалью ПФ115 ГОСТ 6465-76* за 2 раза по слою грунта ГФ 021 ГОСТ 25129-82 общей толщиной 55 мкм

ГИП	Стрелецкая		07.83	Т.П.503-1-32.85	КН
Гл. кон. инж.	Судейкин		07.83	Автотранспортное предприятие на 150 спецавтомашин для аэропортов ГА	
Нач. отд.	Климов		07.83	Главный корпус	Стадия: Р; Лист: 26; Листов:
Гл. констр.	Григорьянц		07.83		
Рук. гр.	Матвеева		07.83	Схема расположения смотровых канав и фундаментов под оборудование.	Ленаэропроект Ленинград
Инж.	Кузнецова		07.83		
Провер.	Матвеева		07.83		

Привязан

Инв. N

Нормоконтроль

Подписчиков

Формат А2

Инв. N подл. | П-2 пусть и дата | Взам. инв. N

Альбом III

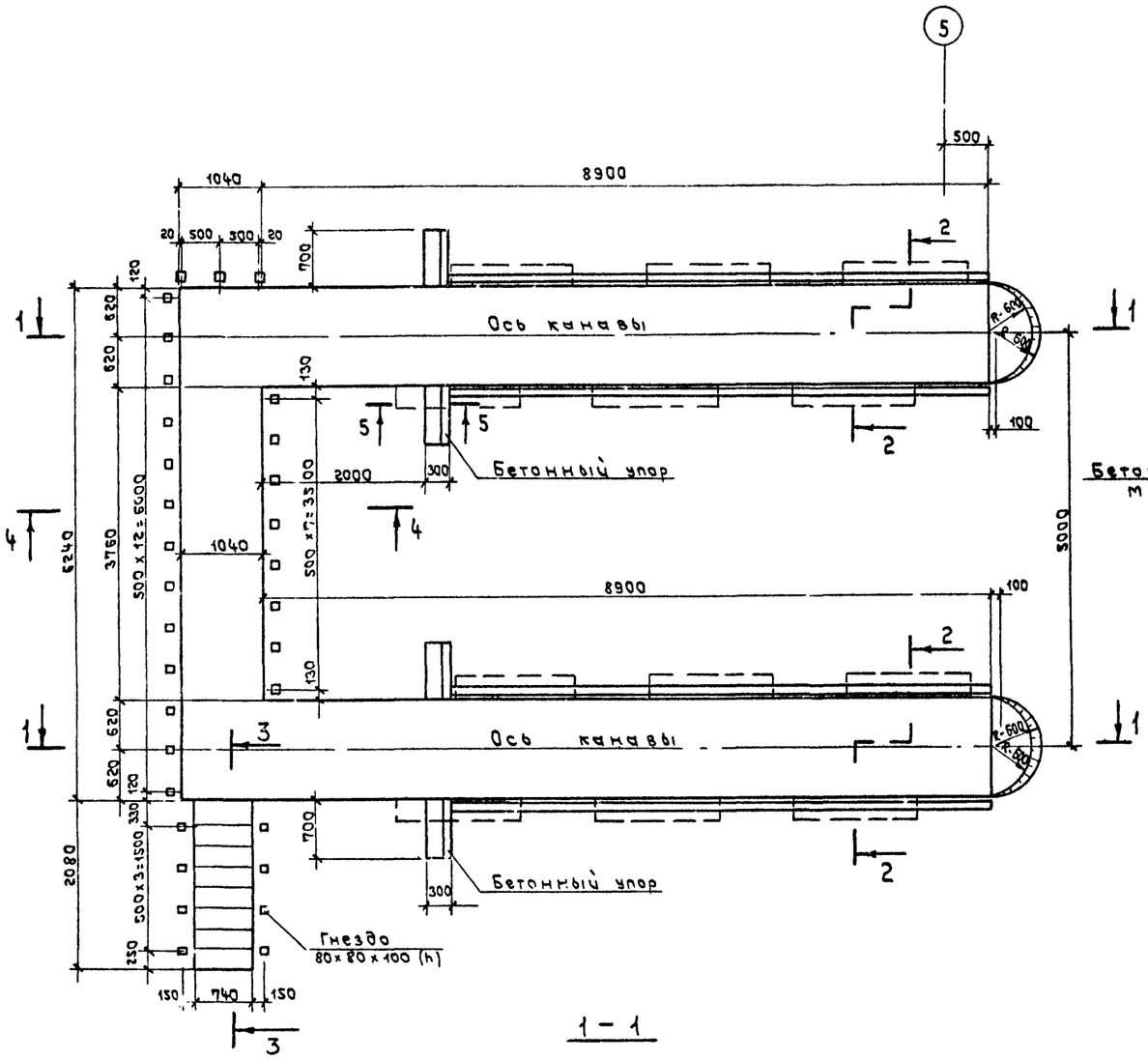

5 — 5

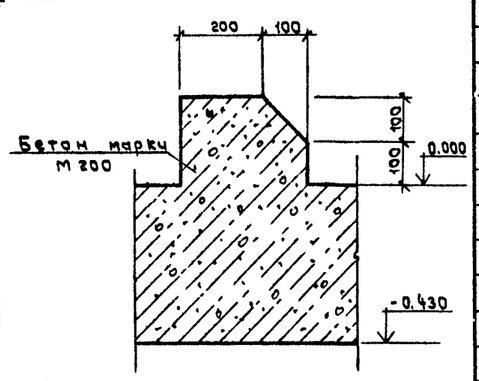

1 — 1

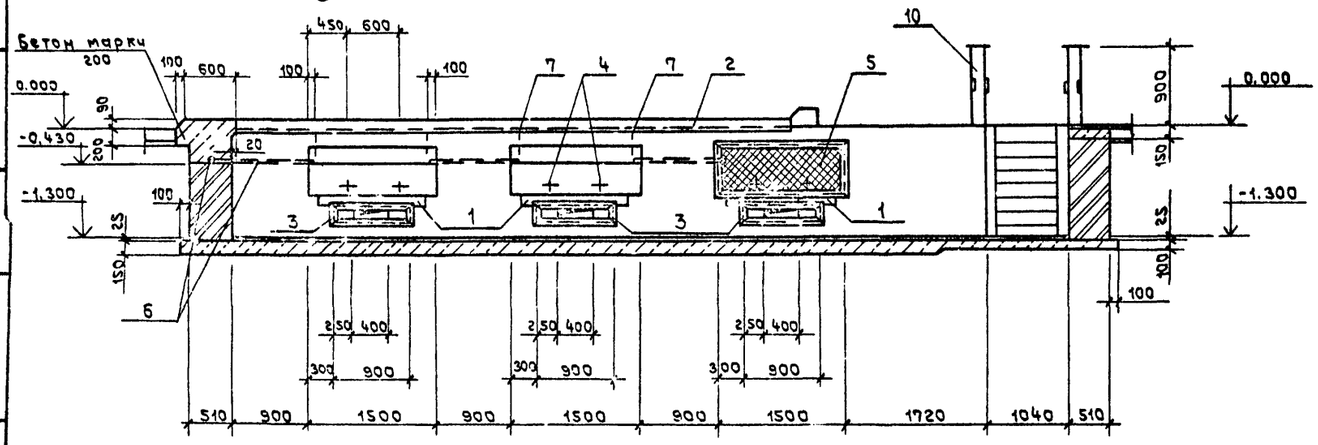

Спецификация к схеме расположения элементов канавы КН

Марка, поз.	Обозначение	Наименование	Кол.	Масса ед., кг	Примечание
1	1.138-10, вып. 1	Перемычка 1ПР1-12.12.6	30	25.0	
2	КЖИ-МН15	Изделие закладное МН15			26.4 п.м
3	КЖИ-МН16	то же МН16	6	10.2	
4	КЖИ-МН17	" МН17	24	0.4	
5	КЖИ-РШ3	Решетка РШ3	12	18.4	
6	ГОСТ 3262-75	Труба 20×2.8 ℓ=общая			16.0 п.м
10	КЖИ-ОГ1	Ограждение ОГ1			18.4 п.м
11	КЖИ-МН18, МН19	Изделие закладное МН18	1	4.4	
8	КЖИ-С11	Сетка арматурная С11	24	3.3	
9	ГОСТ 5781-82	Стержни одиночные ф6AI ℓ=240	264	0.053	
7	то же	то же ф6AI ℓ=150	24	0.033	
		Материал			
		Бетон М200			10.46 м³

Ведомость расхода стали на элемент

Марка элемента	Изделия арматурные					Изделия закладные									Итого	Всего
	Арматура класса					Арматура класса			Прокат марки			Труба	Сетка			
	A-I		A-III			A-I	A-III		18 КП			ГОСТ 3262-75*	ГОСТ 5336-80			
	ГОСТ 5781-82					ГОСТ 5781-82			ГОСТ 8509-72*		ГОСТ 103-76					
	ф6		ф8	ф12	Итого	ф22	ф10	ф8	∟50×5	∟100×10	-δ=6	-δ=4	20×2.8	ячейка 20×20		
КН1	33.02		19.20	40.80	93.02	164.50	4.80	18.64	266.80	398.64	4.80	49.13	26.10	16.80	950.21	1043.23

1. Текстовые указания см. лист 26
2. На плане канав наружная грань стены условно не показана
3. Данный лист рассматривать совместно с листом 28

Согласовано

Инв. № подл. | Подпись и дата | Взам. инв. №

Привязан

Инв. №

ГИП	Стрелецкая			Т.П.503-1-32.85	КН
Нач. отд.	Климов			Автотранспортное предприятие на 150 спецавтомашин для аэропортов ГА	
Гл. кон.	Григорьянц			Главный корпус	Стадия: Р; Лист: 27; Листов:
Рук. гр.	Матвеева			Схема расположения элементов канавы КН1 на отм. 0.000. Сечения 1-1, 5-5.	Ленаэропроект
Инж.	Карпова				
Провер.	Матвеева				

Альбом III

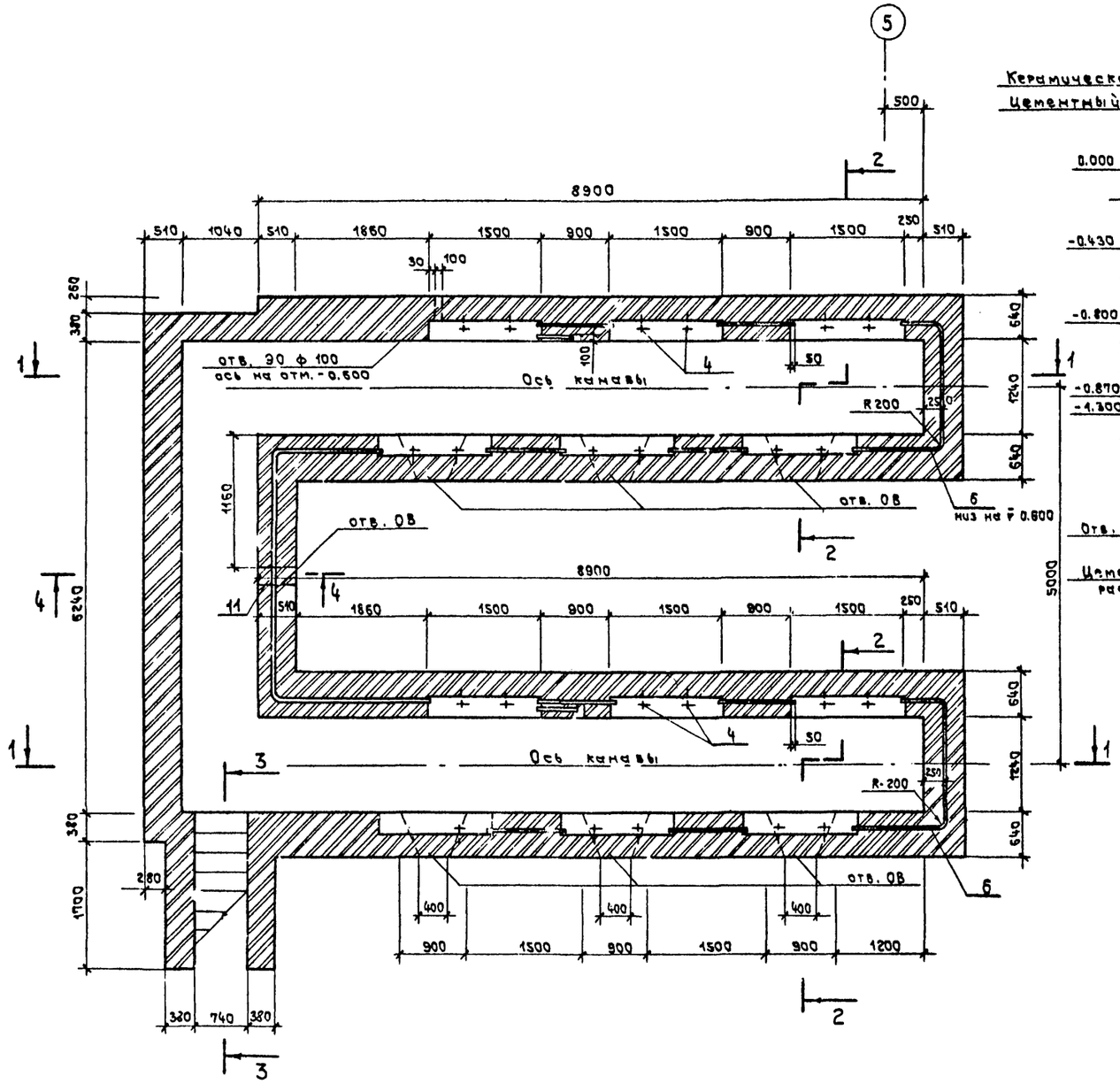

2 — 2

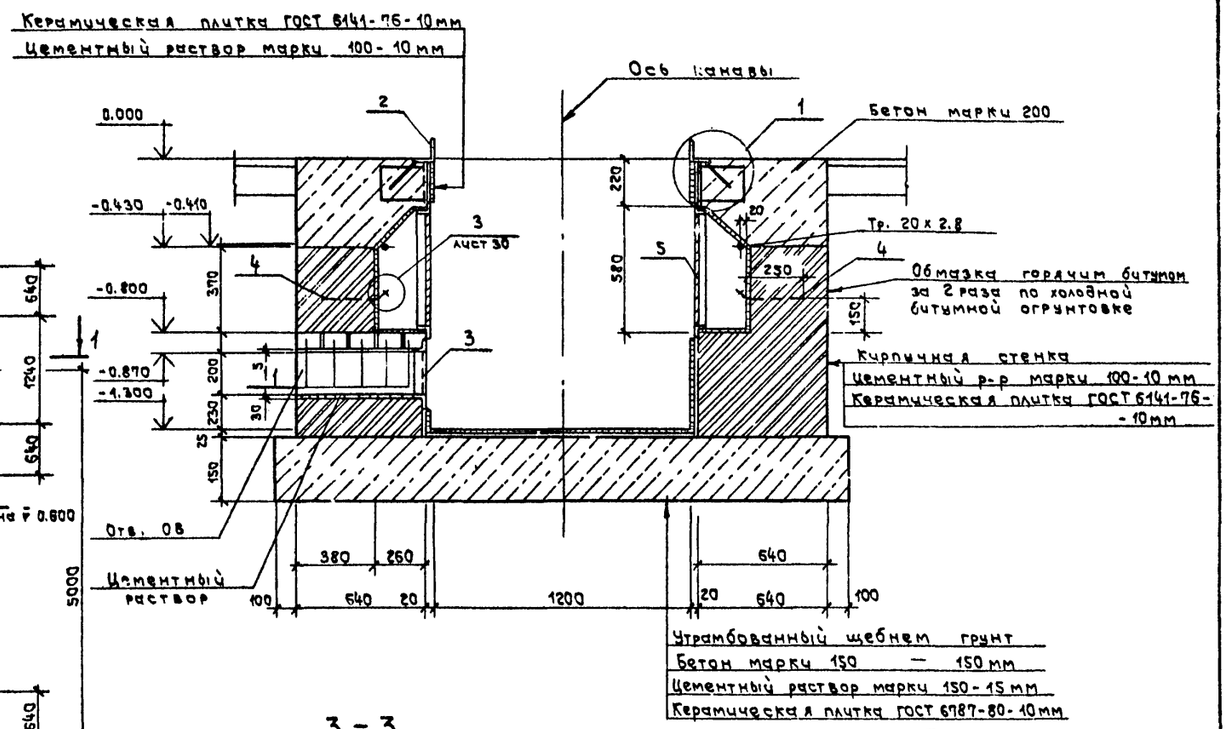

3 — 3

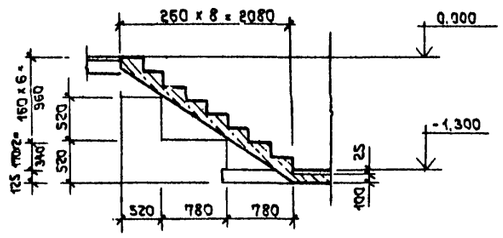

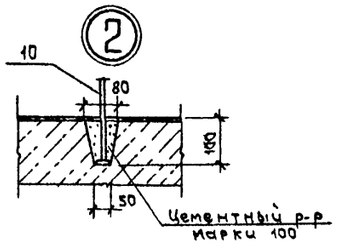

4 — 4

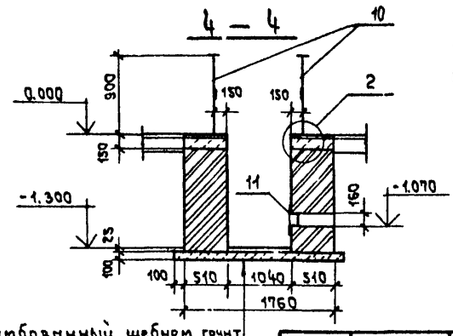

1. Текстовые указания см. лист 26
2. Данный лист рассматривать совместно с листом 27

Б — Б

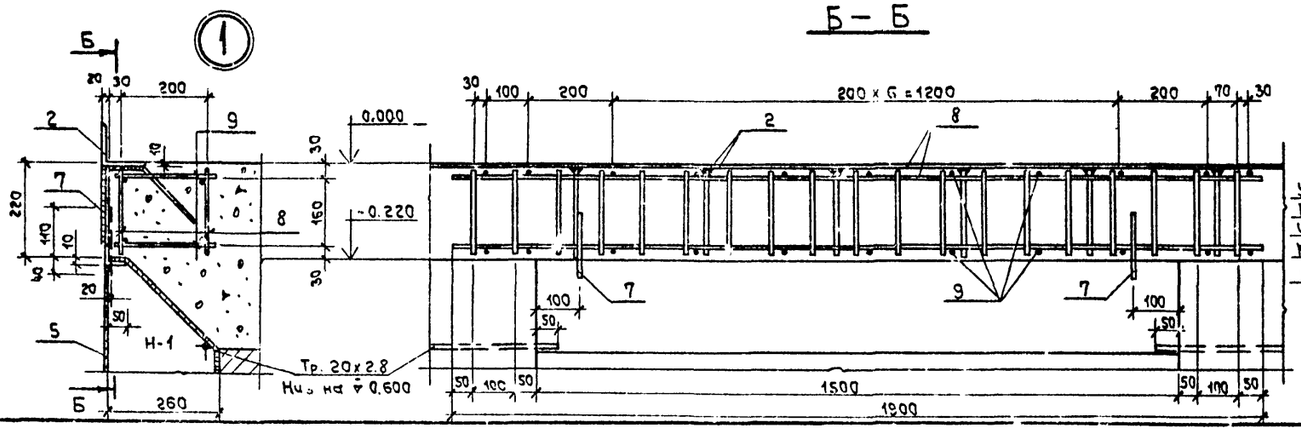

Утрамбованный щебнем грунт
Бетон марки 150 — 100 мм
Цементный раствор М150-15мм
Керамическая плитка ГОСТ 6787-80- 10мм

Привязан

Инв. N

ГИП	Стрелецкая		07.87
Нач. отд.	Климов		07.87
Гл. кон.	Григорьяни		07.87
Рук. гр.	Матвеева		07.87
Инж.	Карпова		07.87
Провер.	Матвеева		07.87

Т.П. 503-1-32.85 КН

Автотранспортное предприятие на 150 спецавтомашин для аэропортов ГА

Главный корпус

Стадия	Лист	Листов
Р	28	

Схема расположения элементов канавы КН1 на отм. -0.400. Сечения 2-2÷4-4; 6-6. Узлы 1, 2.

ЛЕНАЭРОПРОЕКТ Ленинград

Инв. N подл. | Подпись и дата | Взам. инв. N

Формат А2

Альбом III

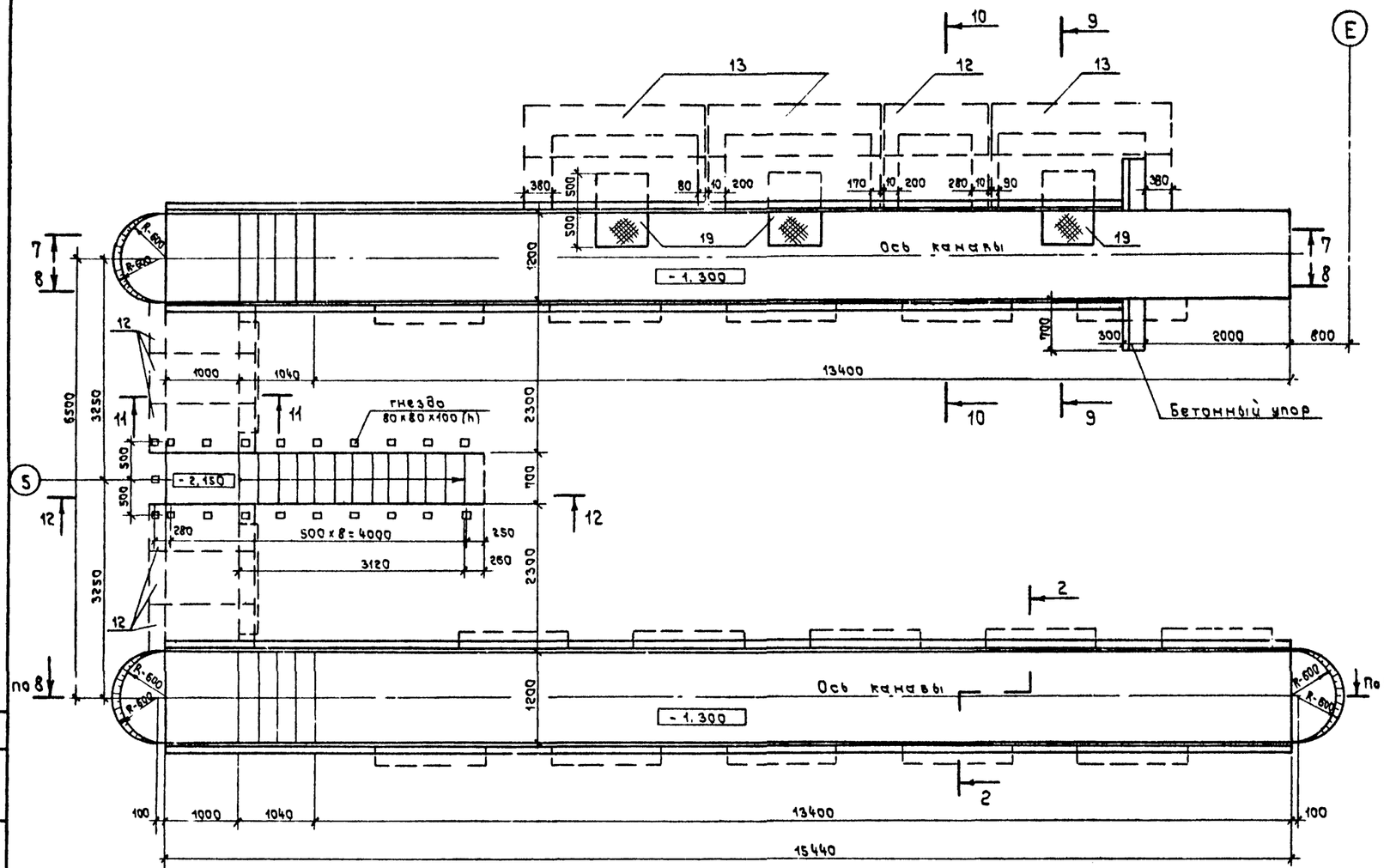

Спецификация к схеме расположения элементов канавы КН2

Марка, поз.	Обозначение	Наименование	Кол.	Масса ед., кг	Примечание
1	1.138-10, вып. 1	Перемычка 1ПР1-12.12.6	10	25.0	
2	КЖИ-МН15	Изделие закладное МН15			57.16п.м
3	КЖИ-МН16	то же МН16	2	10.2	
4	КЖИ-МН17	" МН17	30	0.4	
5	КЖИ-РШ3	Решетка РШ3	15	18.4	
6	ГОСТ 3262-75	Труба 20×2.8 ℓ=общ.			28.51п.м.
7	ГОСТ 5781-82	ф6 АI ℓ=150	30	0.033	
8	КЖИ-С11	Сетка арматурная С11	30	3.3	
9	ГОСТ 5781-82	ф6 АI ℓ=240	330	0.053	
10	КЖИ-ОГ1	Ограждение ОГ1			10.0 п.м
11	КЖИ-МН18, МН19	Изделие закладное МН18	2	4.4	
12	3.006-2, вып. II-2	Плита П13Д-11б	8	330.0	
13	3.006-2, вып. II-2	Плита П20д-3б	6	640.0	
14	КЖИ-МН20	Изделие закладное МН20	4	0.2	
15	1.138-10, вып. 1	Перемычка 1ПР28-20,25,22у	2	275.0	
16	то же	То же 1ПР1-10.12.6	40	25.0	
17	КЖИ-МН18, МН19	Изделие закладное МН19	8	8.5	
18	КЖИ-МН12	то же МН12			3.42п.м
19	КЖИ-МЩ3	Щит металлический МЩ3	3	35.89	
		Материалы			
		Бетон М200			19.96м³

Ведомость расхода стали на элемент, кг

Марка элемента	Изделия арматурные				Изделия закладные															Общий расход
	Арматура класса			Всего	Арматура класса				Прокат марки								Труба	Сетка	Всего	
	А-I	А-III			А-I			А-III	18 КП								ГОСТ 3262-75*	ГОСТ 5336-80		
	ГОСТ 5781-82				ГОСТ 5781-82				ГОСТ 8509-72*			ГОСТ 103-76		ГОСТ 2591-71*	ГОСТ 8568-77*					
	ф6	ф8	ф12		ф6	ф10	ф22	ф8	∠100×10	∠50×5	∠63×6	-б=6	-б=4	□6	-б=5		20×2.8	20×1.6		
КН2	41.28	24.00	51.00	116.28	1.42	6.00	89.40	40.81	863.12	349.98	19.56	24.06	4.02	0.96	89.19		46.47	21.00	1553.99	1672.27

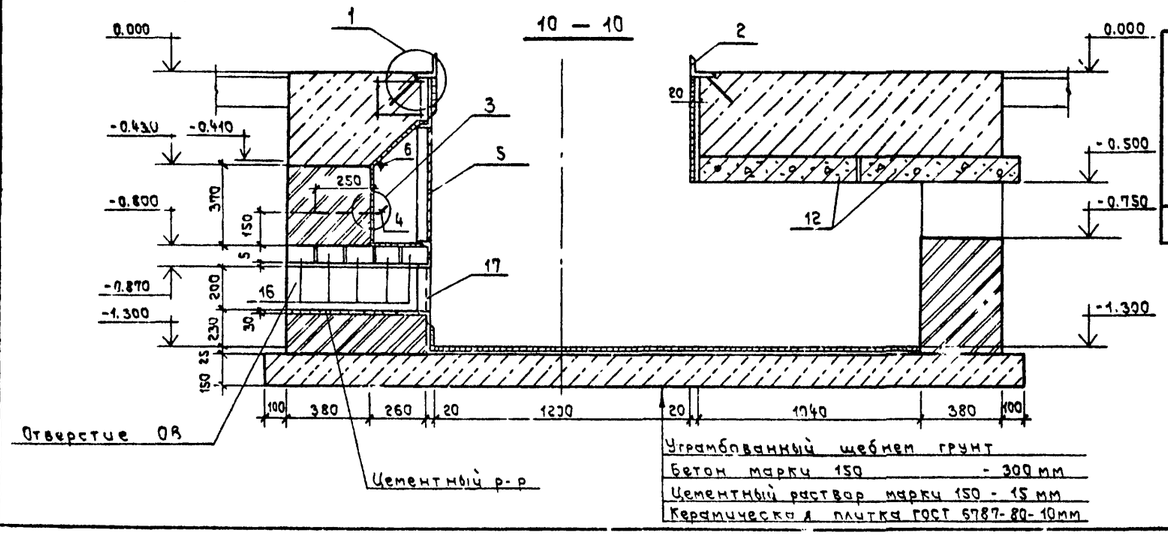

Уграмбованный щебнем грунт
Бетон марки 150 - 300 мм
Цементный раствор марки 150 - 15 мм
Керамическая плитка ГОСТ 5787-80-10мм

1. Текстовые указания см. лист 26
2. Данный лист рассматривать совместно с листами 30, 31

Согласовано
Отдел НС Сидоров
Инв. № подл. | Подпись и дата | Взам. инв. №

Привязан
Инв. №

ГИП	Стрелецкая		07.83
Нач. отд.	Климов		07.83
Гл. кон.	Григорьяны		07.83
Рук. гр.	Матвеева		07.83
Инж.	Карпова		07.83
Провер.	Матвеева		07.83

Т.П. 503-1-32.85 КН

Автотранспортное предприятие на 150 спецавтомашин для аэропортов ГА

Главный корпус

Стадия	Лист	Листов
Р	29	

Схема расположения элементов канавы КН2 на отм. 0.000 Сечение 10-10.

ЛЕНАЭРОПРОЕКТ ЛЕНИНГРАД

Нормоконтролер Овчинников

Формат А2

Альбом III

Разбивка закладных элементов в нише Н-1А

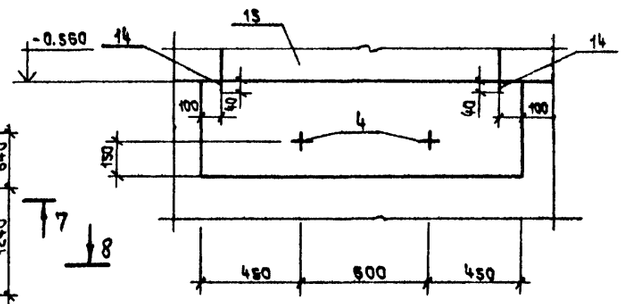

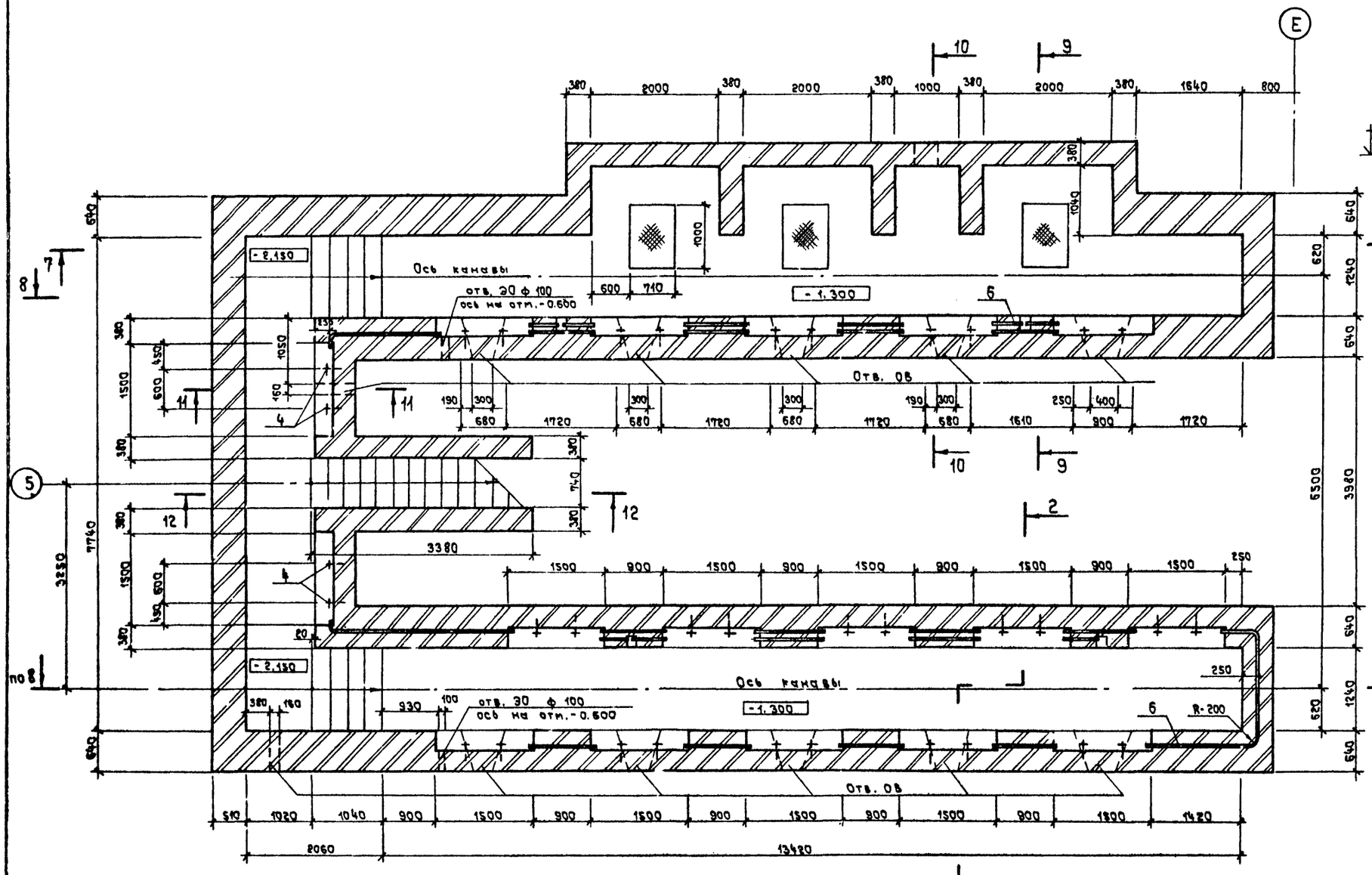

1. Текстовые указания см. лист 26.
2. Трубы поз. 3 заложить одновременно с кладкой стен низ на отм. - 0.600
3. Данный лист рассматривать совместно с листами 29, 31

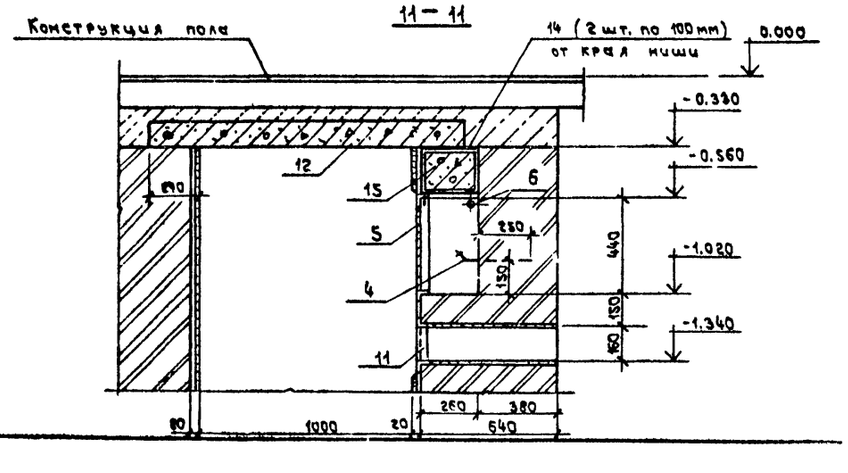

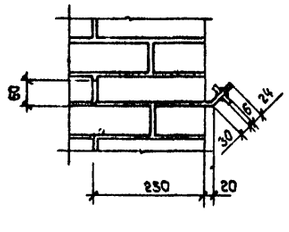

Инв. № подл. | Подпись и дата | Взам. инв. №

Привязан				Т.П. 503-1-32.85	КН
				Автотранспортное предприятие на 150 спецавтомашин для аэропортов ГА	
	ГИП	Стрелецкая	07.83	Главный корпус	Стадия: Р; Лист: 30; Листов:
	Нач. отд.	Климов	07.83		
	Гл. кон.	Григорьянц	07.83		
	Рук. гр.	Матвеев	07.83	Схема расположения элементов канавы КН 2 на отм. - 0.400. Сечение 11-11. Узел 3.	Ленаэропроект, Ленинград
Инв. №	Провер.	Матвеева	07.83		
	Н. контр.				

Альбом III

7 – 7

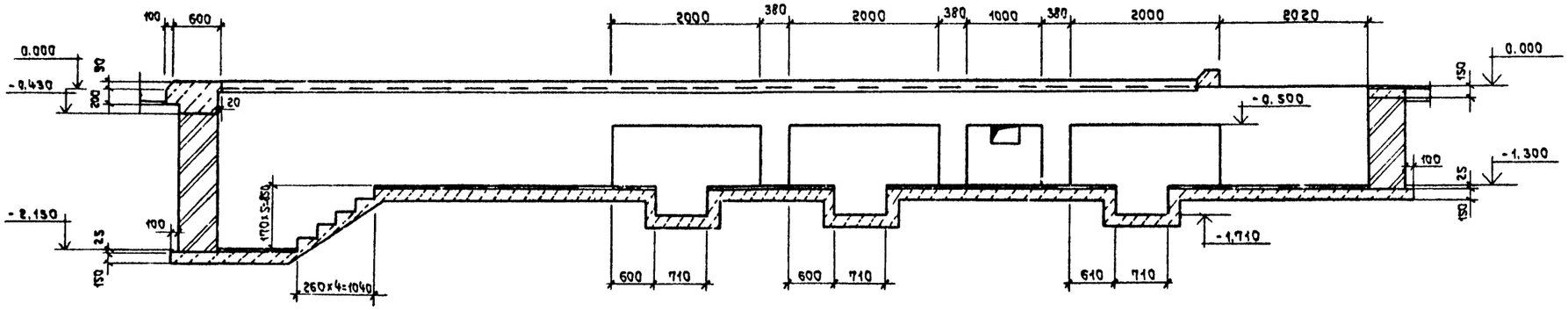

8 – 8

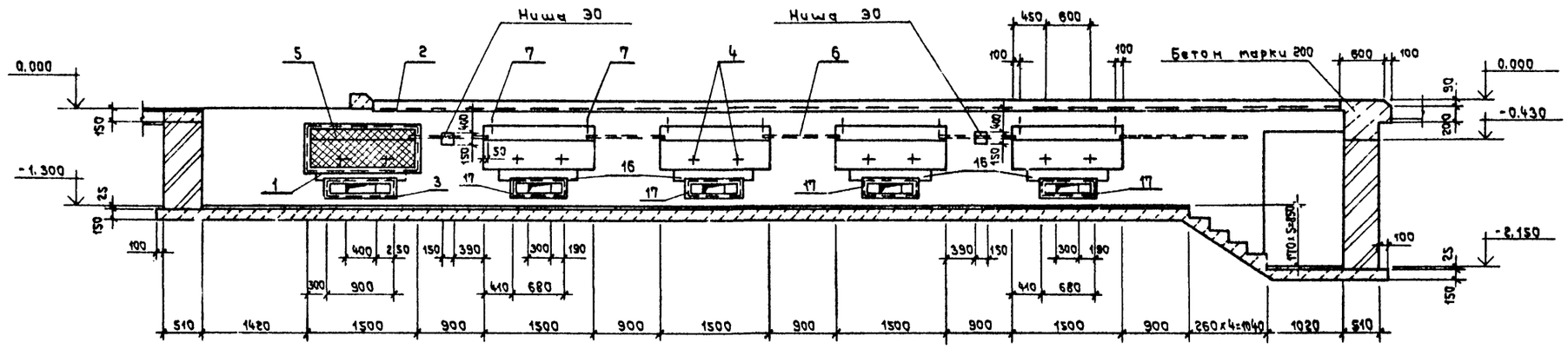

9 – 9

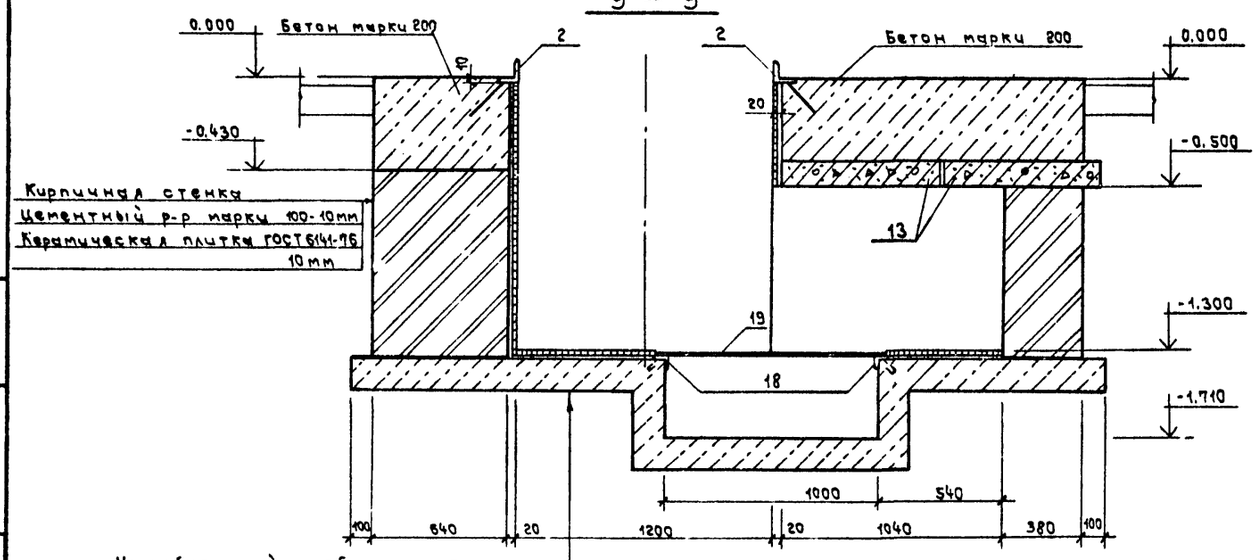

12 – 12

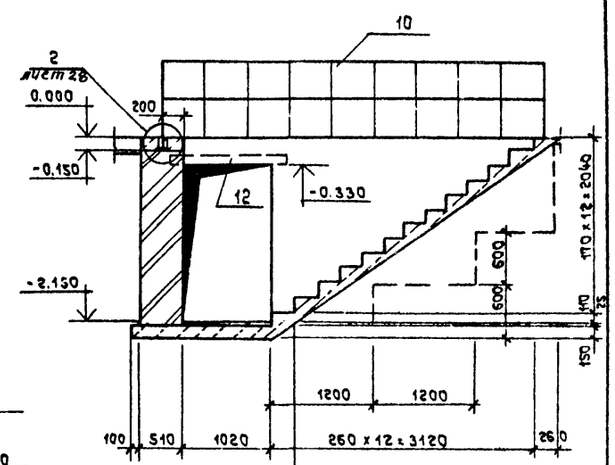

Уплотненный щебнем грунт
Бетон марки 150 - 150мм
Набивные ступени бетон
марки 150 - 150мм

1. Текстовые указания см. лист 26
2. Данный лист рассматривать совместно с листами 29, 30

Инв. N подл. | Подпись и дата | Взам. инв. N

Привязан				ТП 503-1-32.85	КЖ
				Автотранспортное предприятие на 150 спецавтомашин для аэропортов ГА	
	ГИП	Стрелецкая		Главный корпус	Стадия: Р; Лист: 31; Листов:
	Нач. отд.	Климова			
	Гл. кон.	Григорьянц			
	Рук. гр.	Матвеева		Схема расположения элементов канавы КН-2. Сечения 7-7÷9-9; 12-12	Ленгазпроект, Ленинград
Инв. N	Инж.	Карпова			
	Провер.	Матвеева			

Формат А2

Альбом III

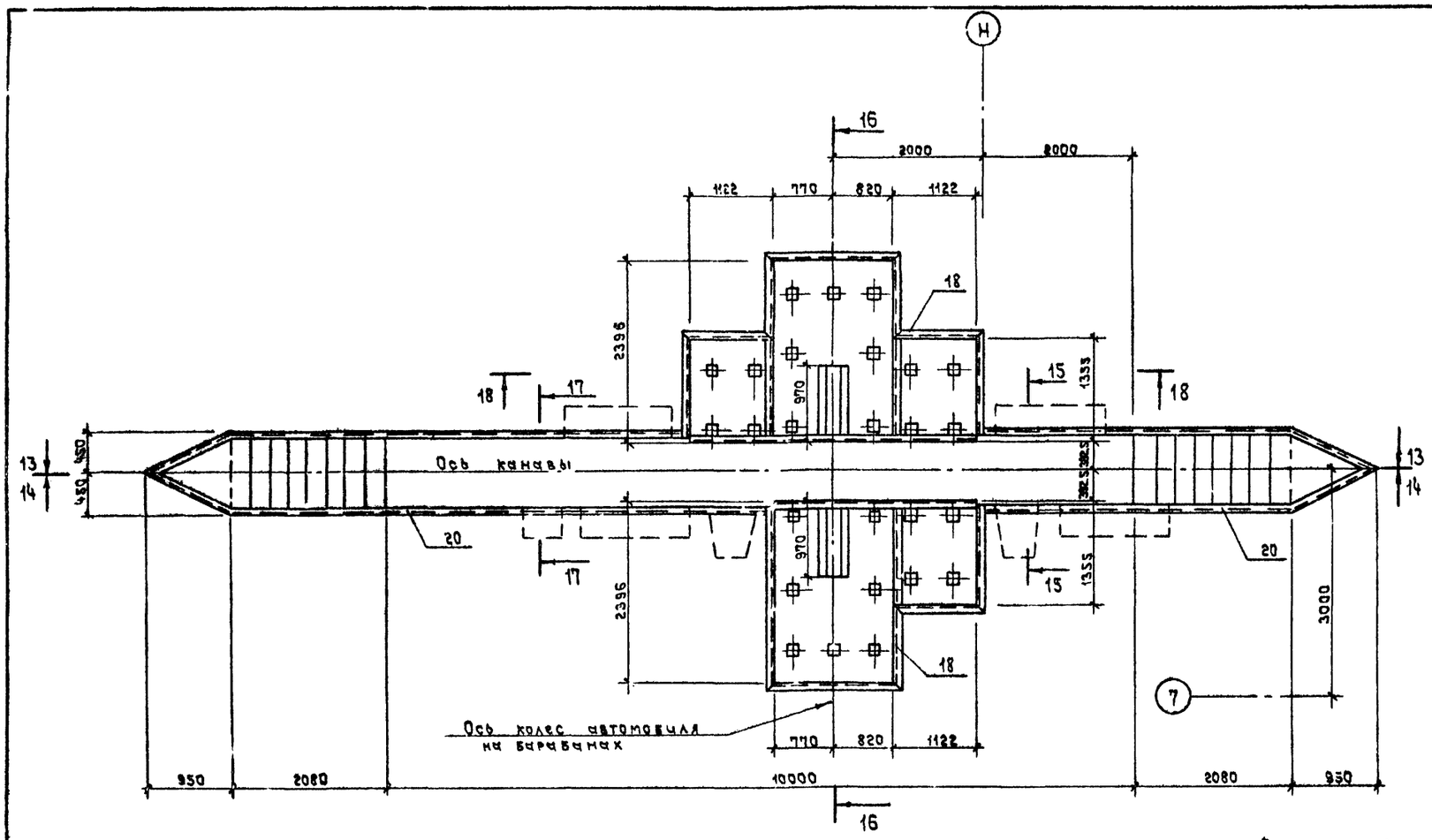

Спецификация к схеме расположения элементов канавы КН 3

Марка, поз.	Обозначение	Наименование	Кол.	Масса ед., кг	Примеч.
20	КЖИ-МН 21	Изделие закладное МН21			25.6 п.м
18	КЖИ-МН 12	то же МН12			26.9 п.м
23	КЖИ-МН 22	—"— МН22	2	7.8	
22	КЖИ-РШ 4	Решетка РШ4	4	17.54	
24	КЖИ-С10	Сетка С10	4	3.15	
25	КЖИ-С11	Сетка С11	3	1.5	
6	ГОСТ 3262-75	Труба 20×2.8 ℓ общая			4.3 п.м
7	ГОСТ 5781-82	ф6 А I ℓ=150	8	0.03	
		Материалы			
		Бетон М 200			2.6 м³

Ведомость расхода стали на элемент, кг

Марка элемента	Изделия арматурные					Изделия закладные														Общий расход
	Арматура класса А-I				Всего	Арматура класса А-I	Арматура класса А-III	Прокат марки 18 КП								Сетка	Труба		Всего	
	ГОСТ 5781-82					ГОСТ 5781-82		ГОСТ 8240-72*		ГОСТ 8509-72*			ГОСТ 2591-71*			ГОСТ 5336-80	ГОСТ 3262-75*			
	ф6					ф6	ф8	С16		L63×6	L50×5		а 6			Н20×1.6	40×3.5	20×2.8		
КН 3	17.1				17.1	0.24	49.47	363.5		155.21	79.44		7.53			5.6	101.55	7.01	769.55	786.65

15 — 15

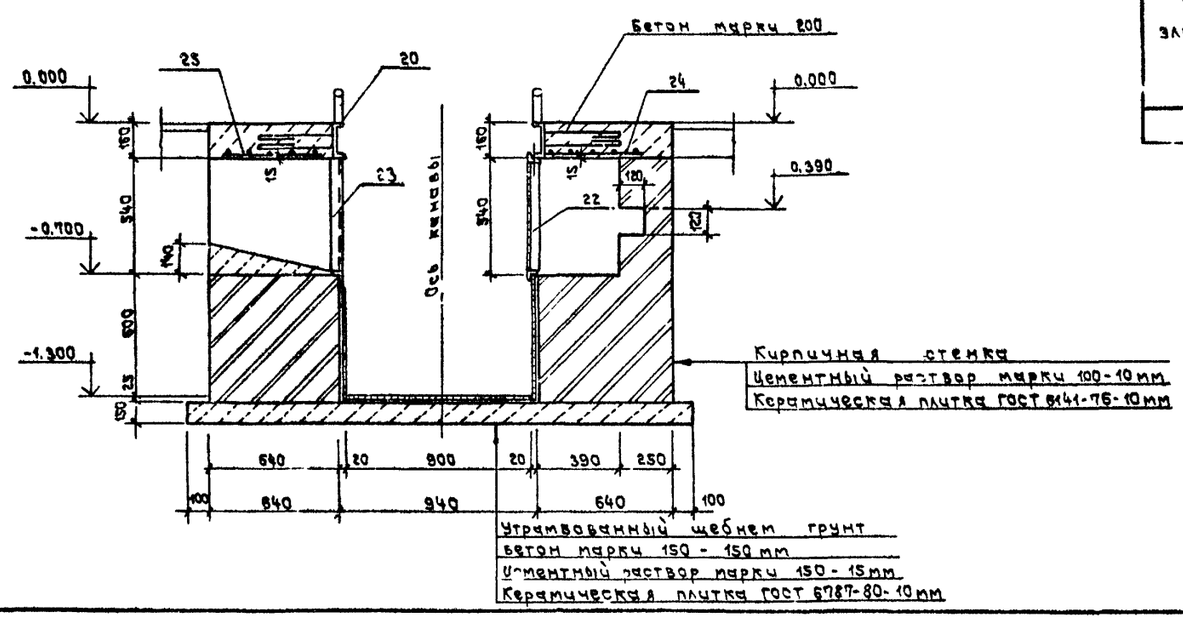

1. Текстовые указания см. лист 26
2. Данный лист рассматривать совместно с листами 33,34

Т.П. 503-1-32.85 КН

Автотранспортное предприятие на 150 спецавтомашин для аэропортов ГА

Главный корпус

ГИП	Стрелецкая		07.83
Нач. отд.	Климов		07.83
Гл. спец.	Григорьянц		07.83
Рук. гр.	Матвеева		07.83
Инж.	Карпова		07.83
Провер.	Матвеева		07.83

Схема расположения элементов канавы КН 3 на отм. 0.000. Сечение 15 - 15.

Стадия	Лист	Листов
Р	32	

ЛЕНАЭРОПРОЕКТ ЛЕНИНГРАД

Привязан

Инв. N

Нормоконтролер Овчинников

Формат А2

Согласовано

Отдел N 5 Сидоров

Инв. N подл. | Подпись и дата | Взам. инв. N

Альбом III

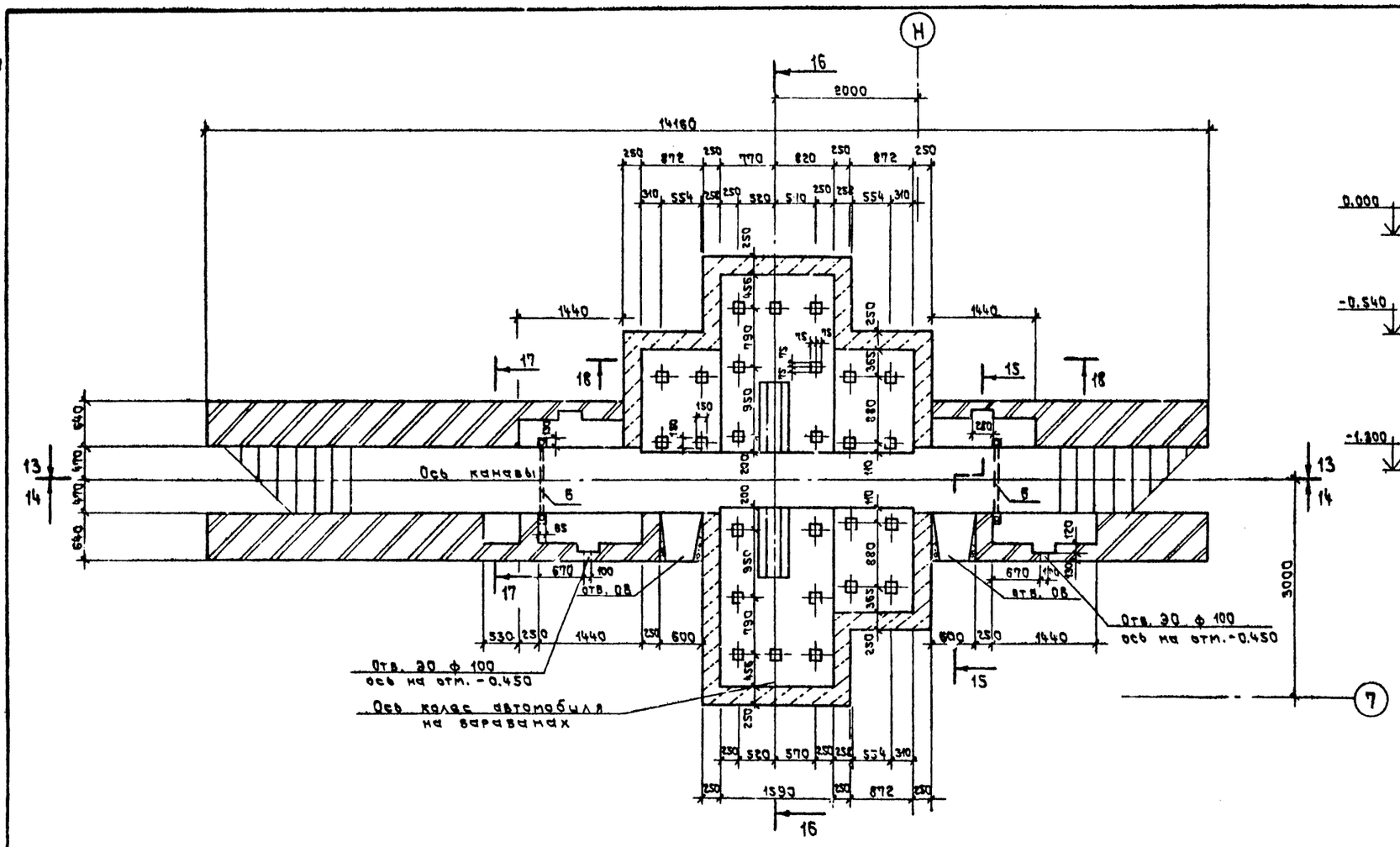

17 — 17

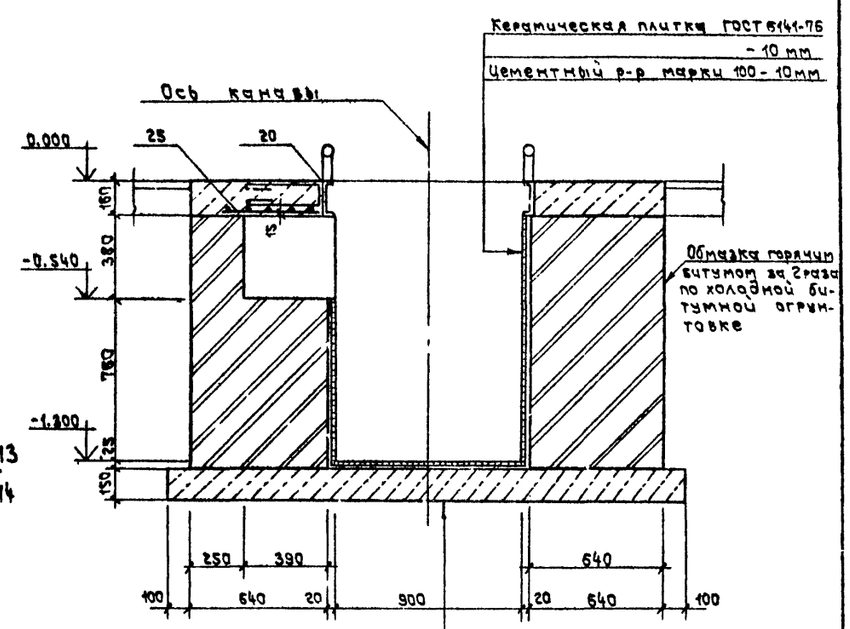

14 — 14

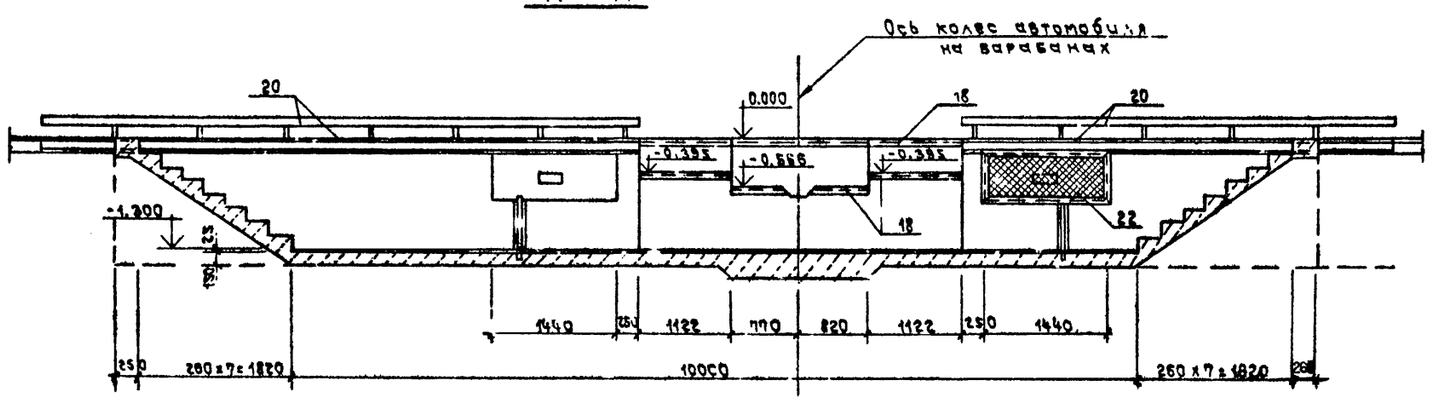

1. Текстовые указания см. лист 26.
2. Данный лист рассматривать совместно с листами 32,34

				Тип.503-1-32.85	КЖ		
				Автотранспортное предприятие на 150 спецавтомашин для аэропортов ГА			
Привязан				Главный корпус	Стадия	Лист	Листов
					Р	33	
Инв.№				Схема расположения элементов канавы КН3 на отм.-0.500. Сечения 14-14; 17-17.	ЛЕНАЭРОПРОЕКТ Ленинград		

ГИП	Стрелячкая		07.85
Нач.отд.	Климов		07.85
Гл.кон.	Григорьяни		07.85
Рук.гр.	Матвеева		07.85
Инж.	Карпова		07.85
Провер.	Матвеева		07.85

Инв.№ подл. | Подпись и дата | Взам.инв.№

Альбом III

13 — 13

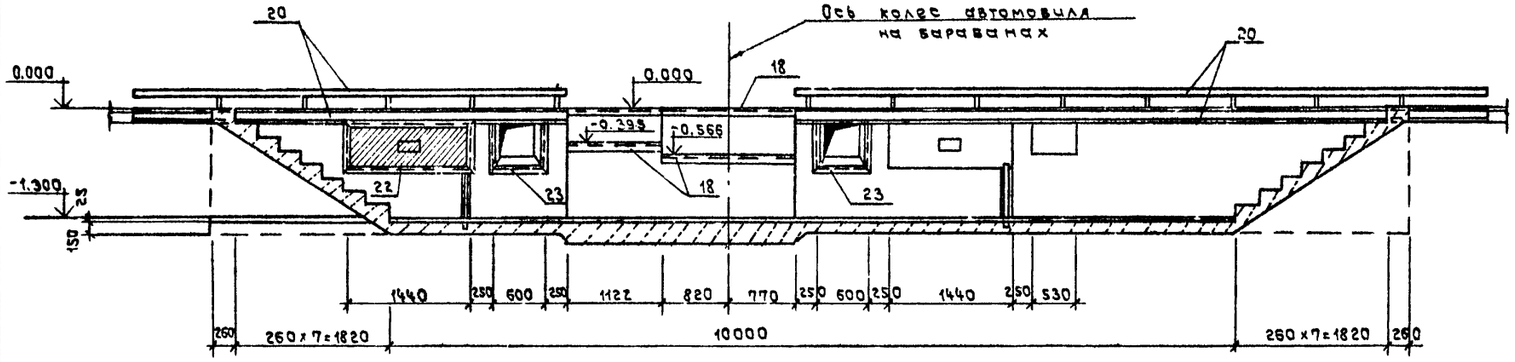

16 — 16

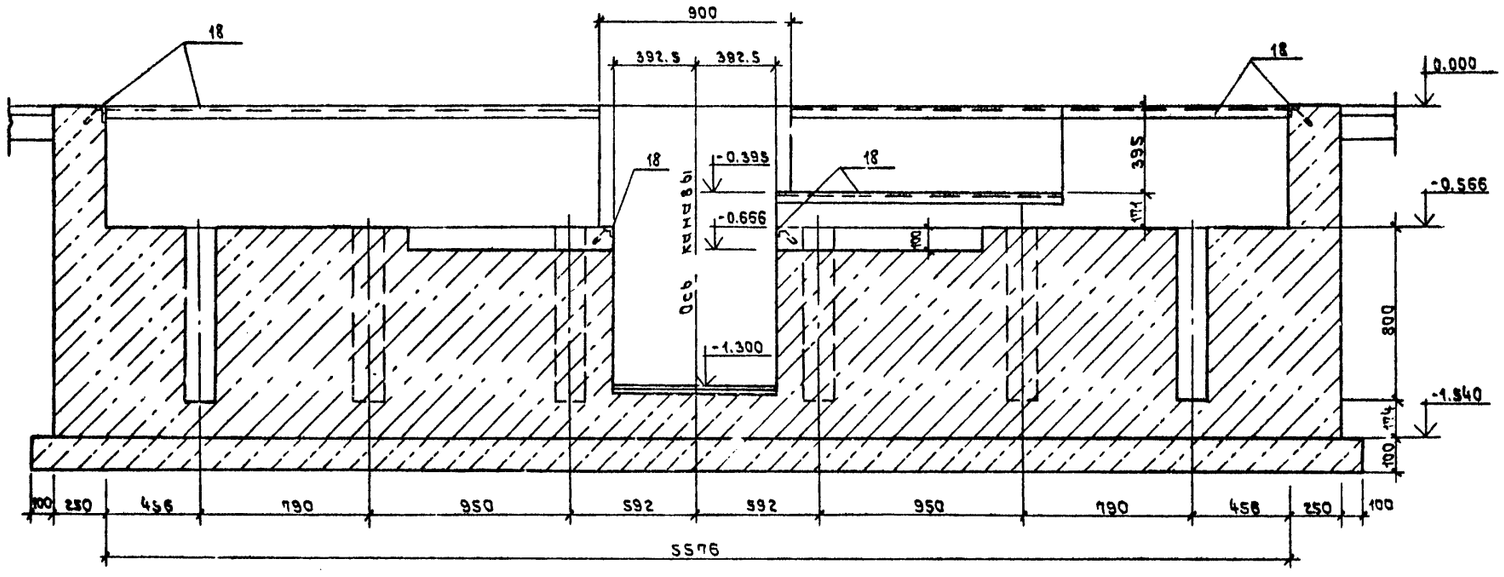

18 — 18

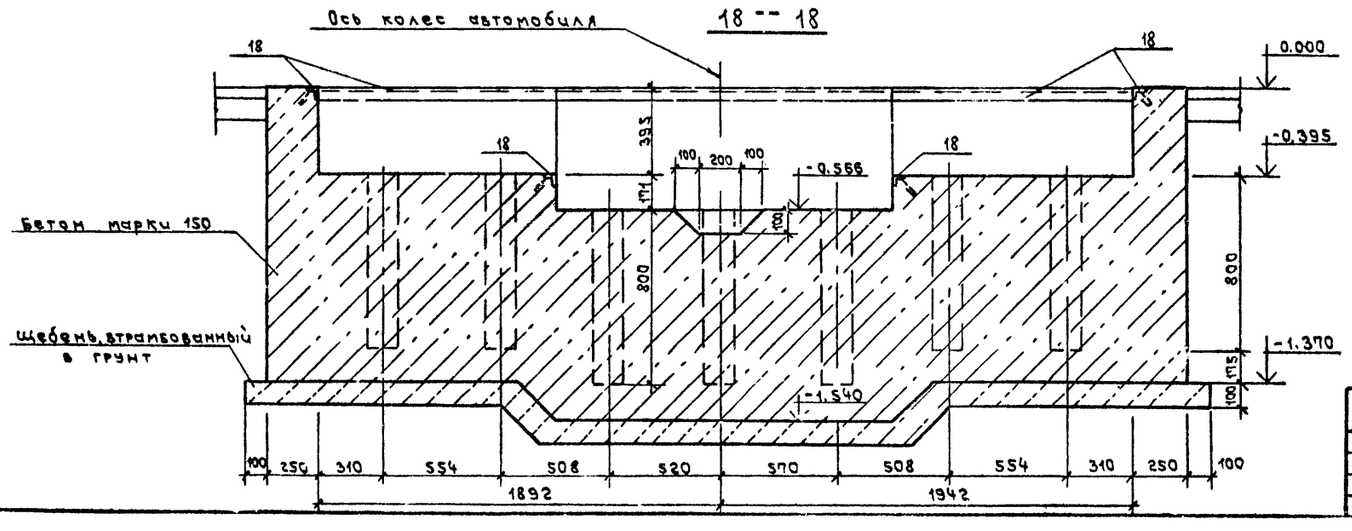

1. Текстовые указания см. лист 26
2. Данный лист рассматривать совместно с листами 32, 33

				Т.П.503-1-32.85	КНН
				Автотранспортное предприятие на 150 спецавтомашин для аэропортов ГА	
Привязан	ГИП	Стрелецкая		Главный корпус	Стадия: Р; Лист: 34; Листов:
	Нач. отд.	Климов			
	Гл. кон.	Григорьадис			
	Рук. гр.	Матвеева		Схема расположения элементов канавы КН3. Сечения 13-13; 16-16, 18-18	ЛЕНАЭРОПРОЕКТ Ленинград
Инв. N	Инж.	Карпова			
	Провер.	Матвеева			

Инв. N подл. | Подпись и дата | Взам. инв. N

Альбом III

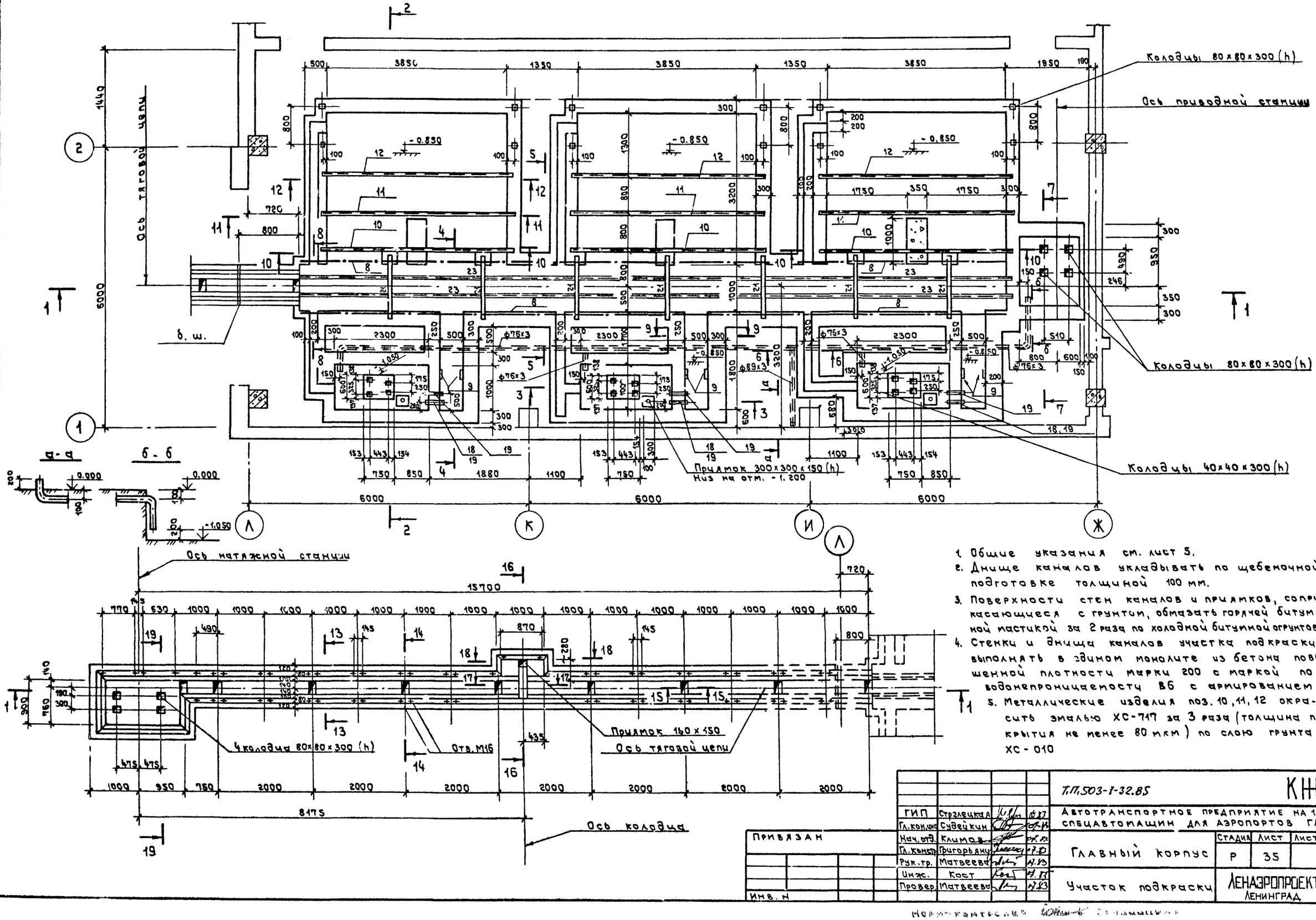

1. Общие указания см. лист 5.
2. Днище каналов укладывать по щебеночной подготовке толщиной 100 мм.
3. Поверхности стен каналов и приямков, соприкасающиеся с грунтом, обмазать горячей битумной мастикой за 2 раза по холодной битумной огрунтовке
4. Стенки и днища каналов участка подкраски выполнять в едином монолите из бетона повышенной плотности марки 200 с маркой по водонепроницаемости В6 с армированием
5. Металлические изделия поз. 10, 11, 12 окрасить эмалью ХС-717 за 3 раза (толщина покрытия не менее 80 мкм) по слою грунта ХС-010

Согласовано: Отдел NS Суворов; Инв. № подл. | Подпись и дата | Взам. инв. №

				Т.П.503-1-32.85 КН
ГИП	Стрелецкая		11.87	Автотранспортное предприятие на 150 спецавтомашин для аэропортов ГА
Гл. конс.	Судейкин		11.87	
Нач. отд.	Климов		11.87	Главный корпус — Стадия: Р; Лист: 35; Листов:
Гл. констр.	Григорьянц		11.87	
Рук. гр.	Матвеева		11.87	
Инж.	Кост		11.87	Участок подкраски — Ленаэропроект, Ленинград
Провер.	Матвеева		11.87	

Привязан

Инв. №

Альбом III

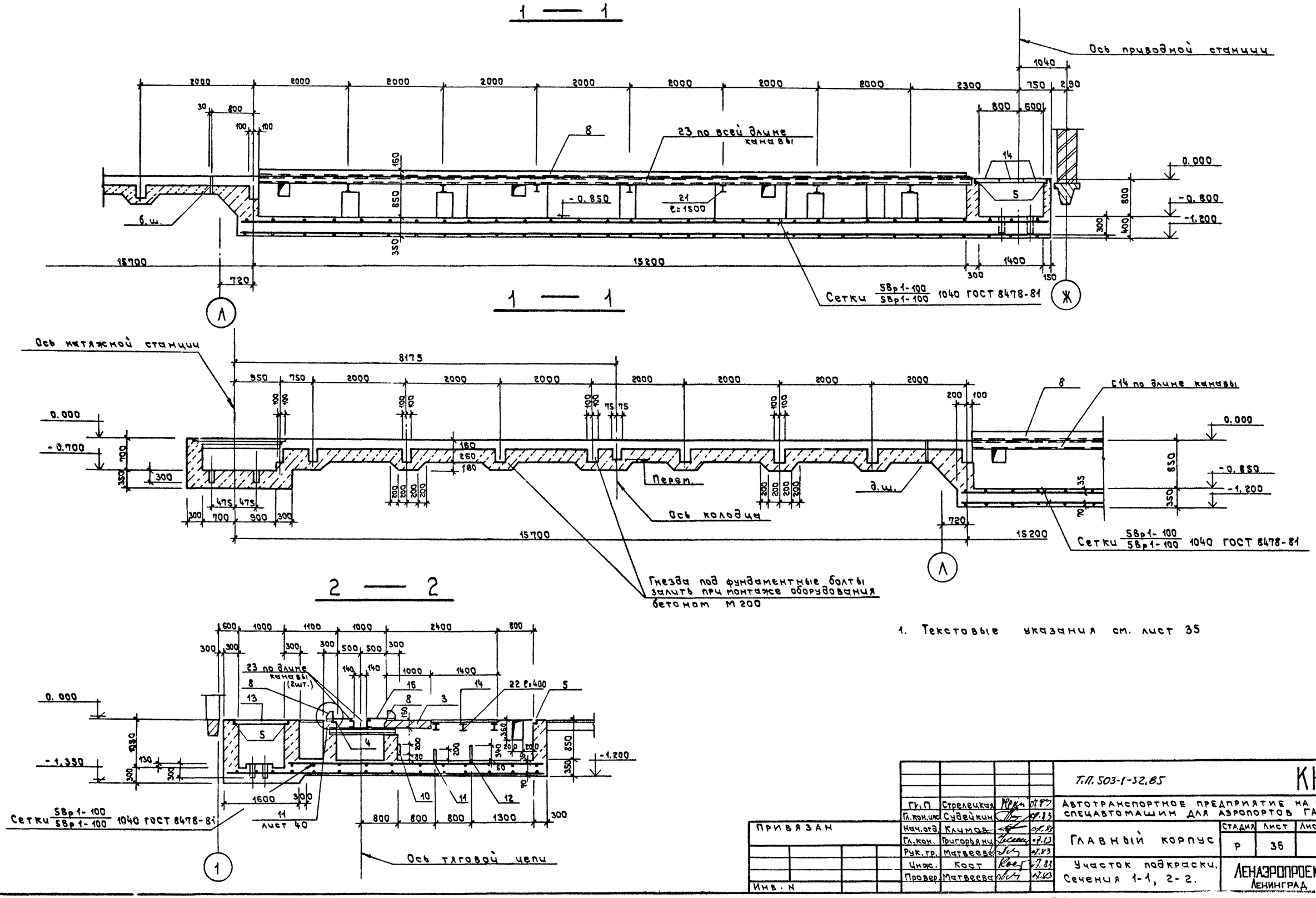

1. Текстовые указания см. лист 35

Гл.П	Стрелецкая		07.87	Т.П. 503-1-32.85			КЖ
Гл.кон.инж	Судейкин		07.83	Автотранспортное предприятие на 150 спецавтомашин для аэропортов ГА			
Нач.отд.	Климов		07.83	Главный корпус	Стадия	Лист	Листов
Гл.кон.	Григорьянц		07.83		Р	36	
Рук.гр.	Матвеева		07.83				
Инж.	Кост		07.83	Участок подкраски. Сечения 1-1, 2-2.	ЛЕНАЭРОПРОЕКТ Ленинград		
Провер.	Матвеева		07.83				

Привязан

Инв. N

Инв. N подл. | Подпись и дата | Взам. инв. N

Наимокомпрессор Дьячковский

Формат А2

Альбом III

3 — 3

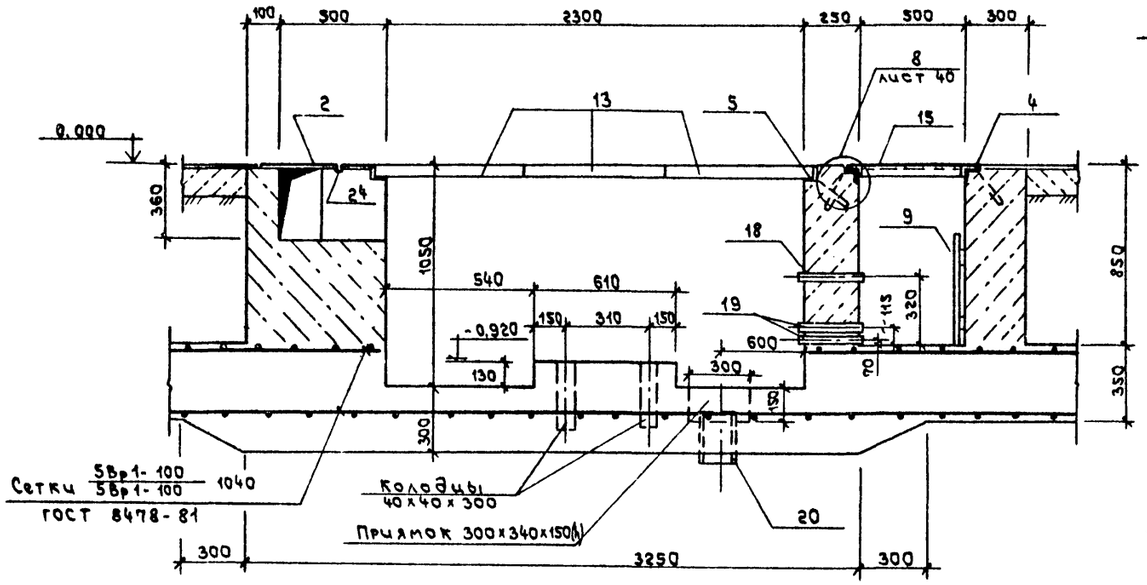

4 — 4

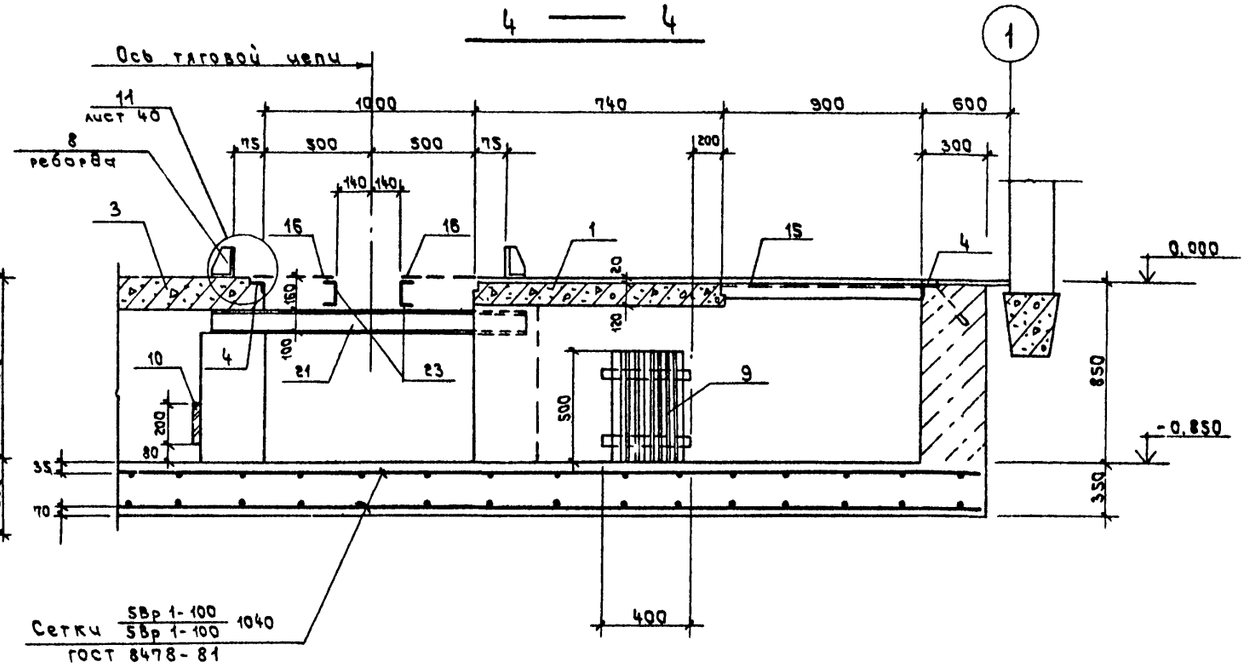

5 — 5

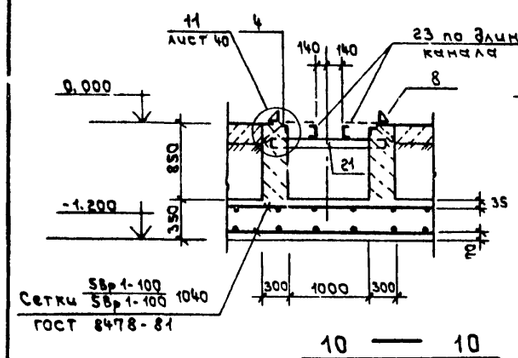

6 — 6

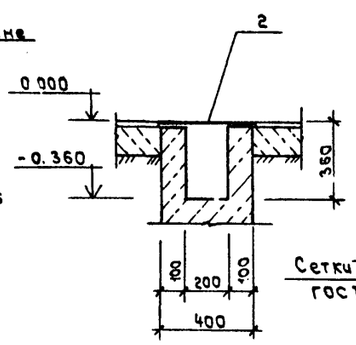

7 — 7

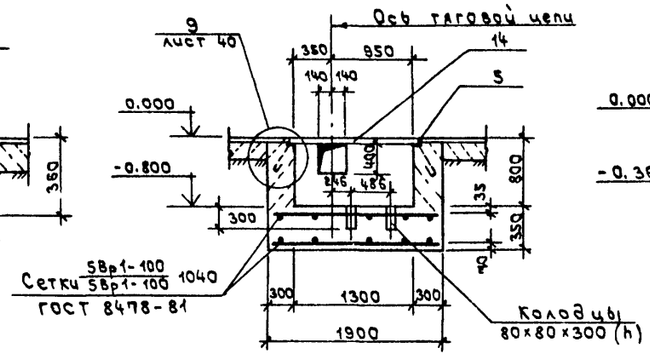

8 — 8

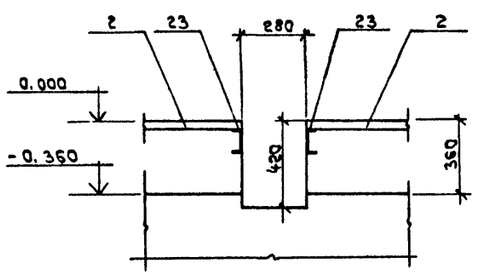

9 — 9

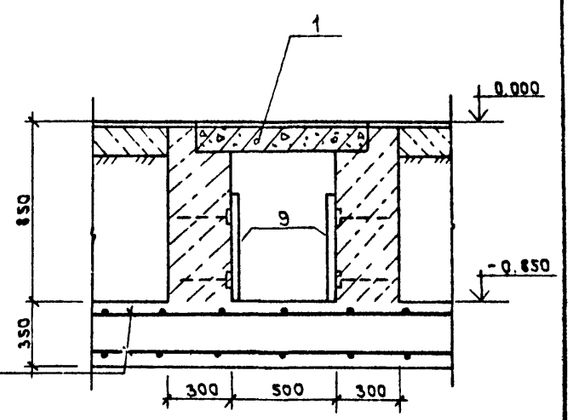

10 — 10

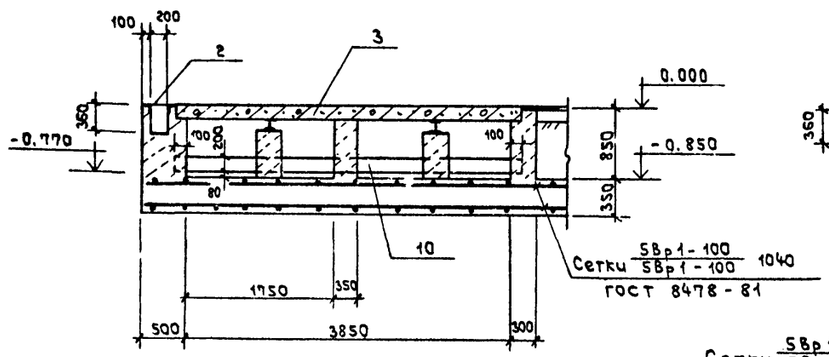

11 — 11

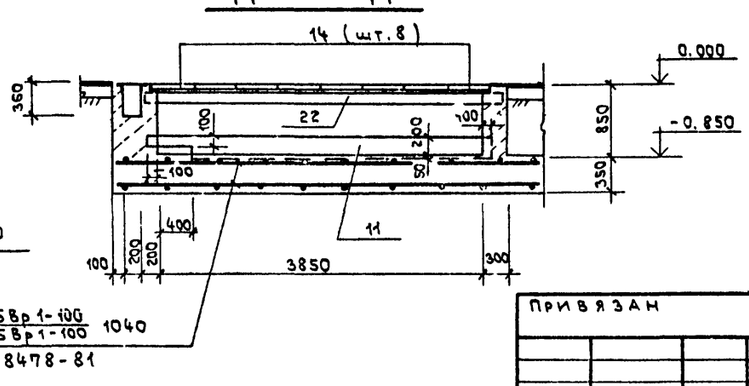

1. Текстовые указания см. лист 35

				ТП.503-1-32.85	КЖ	
ГИП	Стрелецкая		02.83	Автотранспортное предприятие на 150 спецавтомашин для аэропортов ГА		
Гл.кон.чн	Субейкин		02.83			
Нач.отд.	Климов		02.83	Главный корпус	Стадия	Лист	Листов
Гл.констр	Григорьяни		02.83		Р	37	
Рук.гр.	Матвеева		02.83				
Инж.	Кост		02.83	Участок подкраски. Сечения 3-3 ÷ 11-11.	Ленаэропроект Ленинград		
Провер.	Матвеева		02.83				

Привязан

Инв. N

Взам. инв. N | Подпись и дата | Инв. N подл.

Формат А2

Альбом III

12 — 12

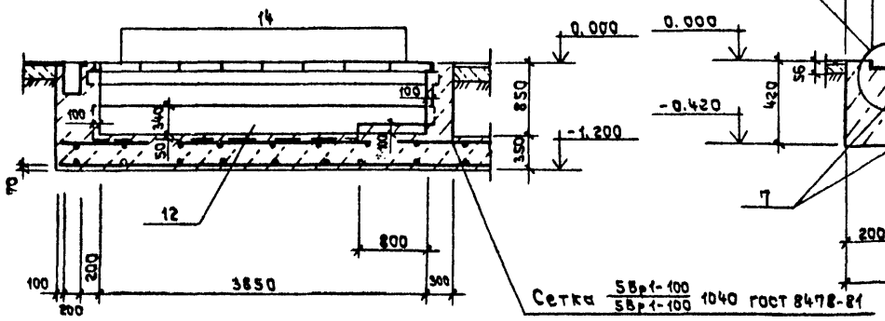

13 — 13

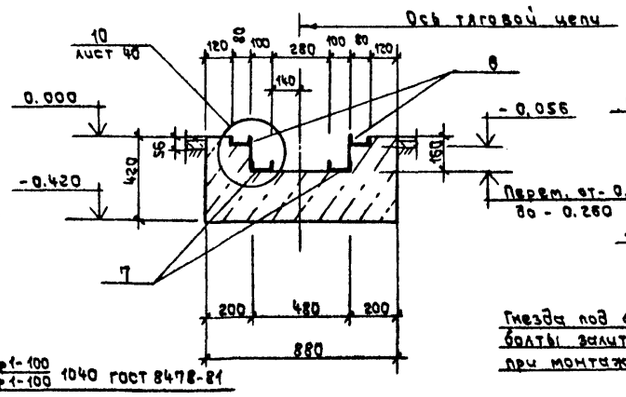

14 — 14

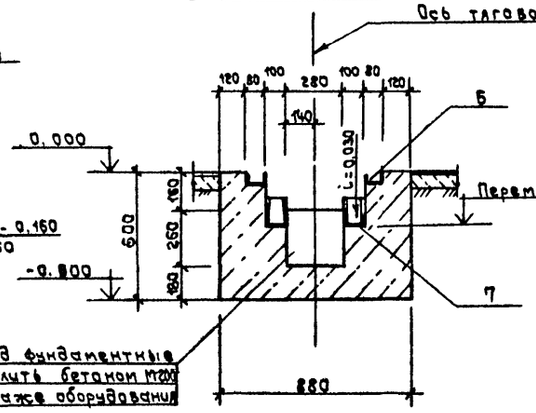

15 — 15

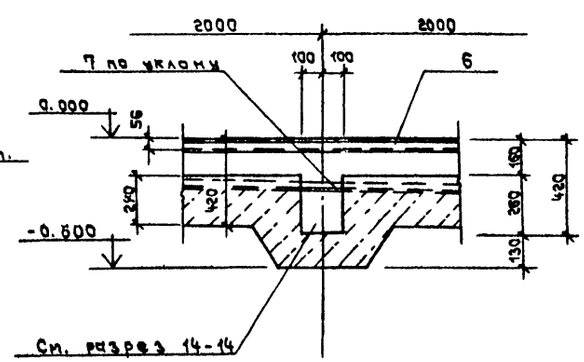

16 — 16

18 — 18

19 — 19

17 — 17

Текстовые указания см. лист 35

				Т.П.503-1-32.85	КН
ГИП	Стрелецкая		08.87	Автотранспортное предприятие на 150 спецавтомашин для аэропортов ГА	
Гл. кон. цис	Субейкин		07.87		
Нач. отд.	Климов		08.87	Главный корпус	Стадия: Р; Лист: 38; Листов:
Гл. констр	Григорьяни		07.87		
Рук. гр.	Матвеева		07.87		
Инж.	Кост		07.87	Участок побелки. Сечения 12-12 ÷ 19-19	Ленаэропроект, Ленинград
Провер	Матвеева		07.87		

Привязан

Инв. №

Инв. № подл. | Подпись и дата | Взам. инв. №

Спецификация к схеме армирования Ум 16

Формат	Зона	Поз.	Обозначение	Наименование		Кол.	Примеч. Масса, кг
				Ум 16			
				Сборочные единицы			
		27	КЖИ-С24, С25	Сетка арматурная	С24	1	
		25	то же	то же	С25	1	
		26	КЖИ-КР36	Каркас плоский	КР36	4	
		4	КЖИ-МН12	Изделие закладное	МН12		22.5 п.м
		8	КЖИ-МН35, МН37	то же	МН35		22.5 п.м
				Материалы			
				Бетон марки 300			0.68 м³

Ось тяговой цепи

Выборка стали на один элемент, кг

Марка элемента	Арматурные изделия							Всего
	Арматура класса							
	A I			A III				
	ГОСТ 5781-82			ГОСТ 5781-82				
	ф6	—	Итого	ф8	ф16	—	Итого	
Ум 16	10.0	—	10.0	36.0	67.0	—	103.0	113.0

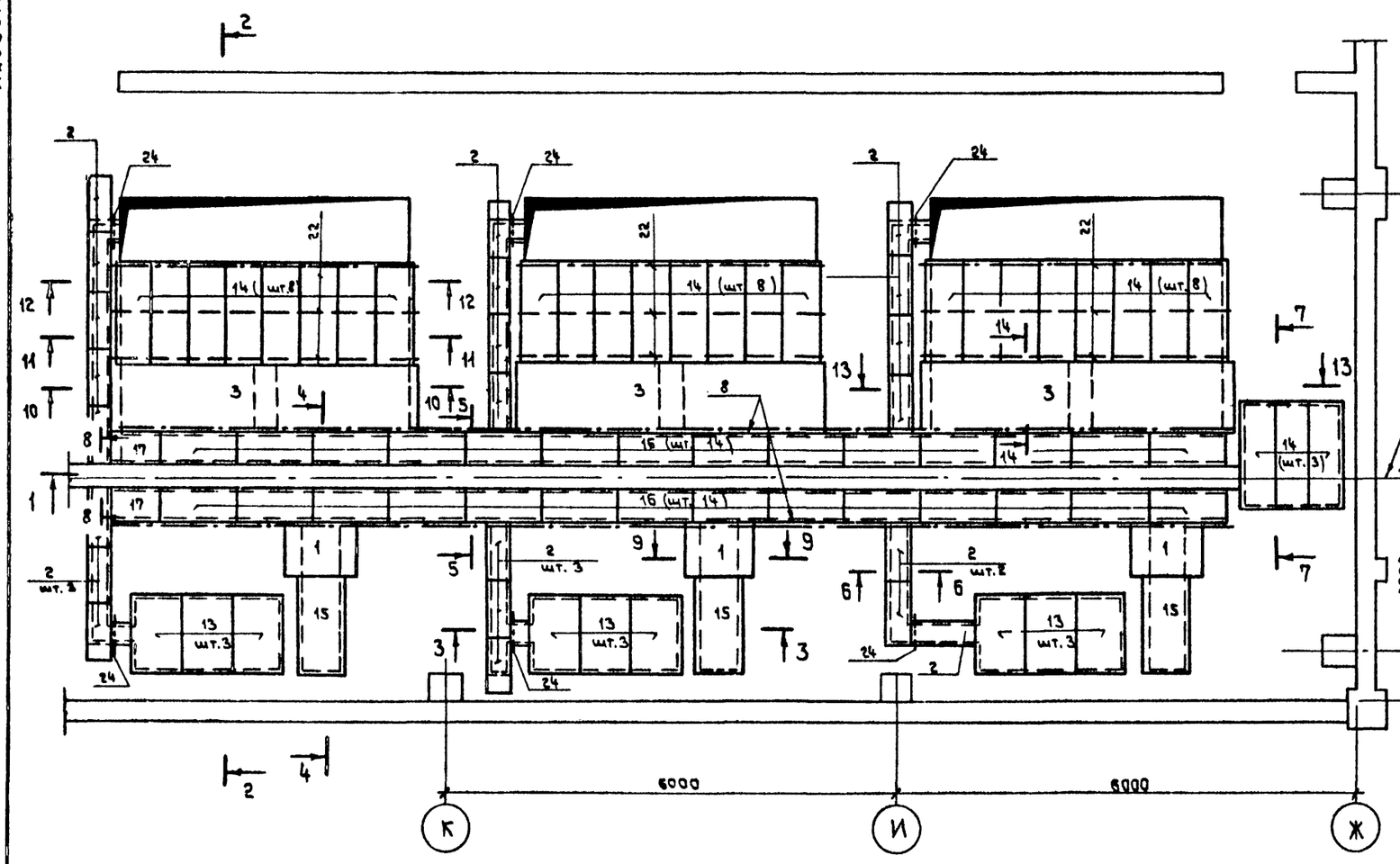

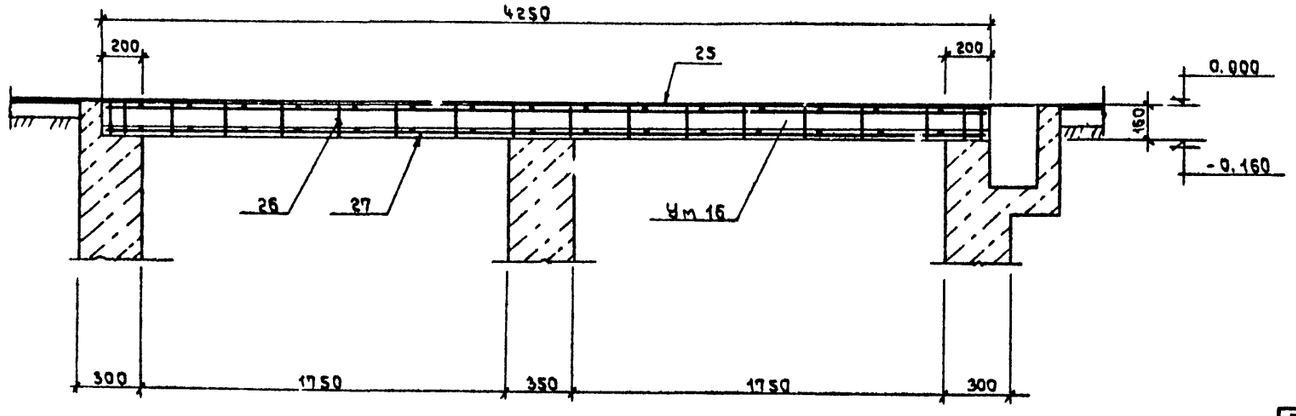

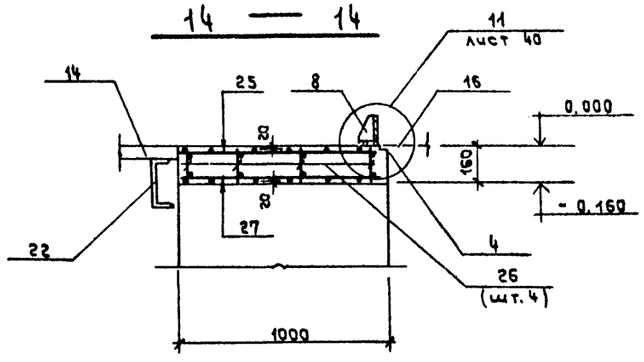

1. Текстовые указания см. лист 35
2. На плане перекрытия наружная грань стены условно не показана
3. Бетонирование монолитного участка Ум16 производить после установки закладных деталей

				Т.П.503-1-32.85	КЖ
ГИП	Стрелецкая		11.85	Автотранспортное предприятие на 150 спецавтомашин для аэропортов ГА	
Гл. кон. инж.	Субейкин		07.85		
Нач. отд.	Климов		07.85		
Гл. констр.	Григорьянц		07.85	Главный корпус	Стадия: Р; Лист: 39; Листов:
Рук. гр.	Матвеева		07.85		
Инж.	Кост		07.85	Участок подкраски. План перекрытия каналов и приямков	
Провер.	Матвеева		07.85		Ленаэропроект, Ленинград

Привязан

Инв. №

Инв. № подл. | Подпись и дата | Взам. инв. №

Нормоконтролер Обычников

Формат А2

Альбом III

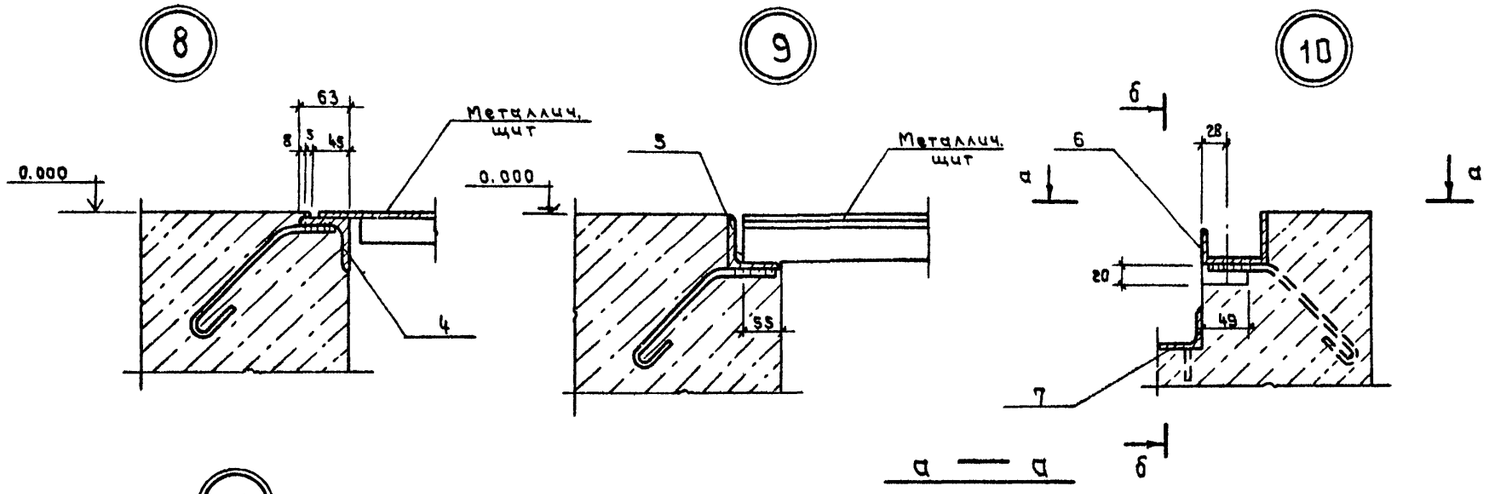

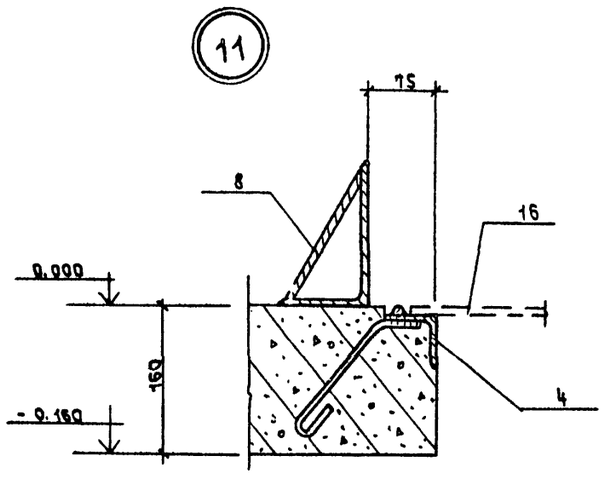

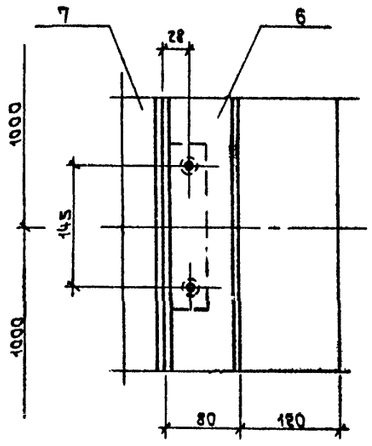

б — б

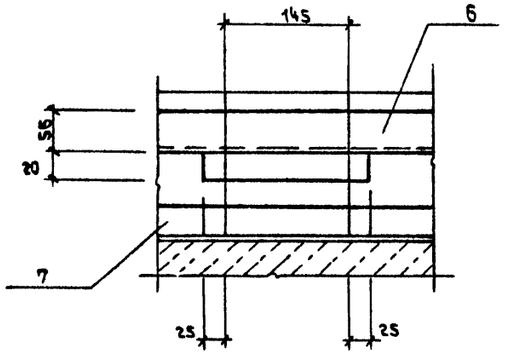

Спецификация элементов участка подкраски

Марка элемента	Обозначение	Наименование	Кол.	Масса кг	Примеч.
		Плиты			
1	3.006-2 в. II-2	ПБд-15б	3	170.00	
2	то же	П2-15	21	80.00	
3	КЖ-39	Монолитный участок Ум 16	3		
		Каналы и приямки			
		Бетон М200			124.0 м³
		Арматура ф5Вр-I		1870.00	
4	КЖИ-МН12	Изделие закладное МН 12			61.7 п.м
5	КЖИ-МН34	то же МН 34			35.2 п.м
6	КЖИ-МН30	" МН 30			36.0 п.м
7	КЖИ-МН31	" МН 31			35.5 п.м
8	КЖИ-МН35, МН37	" МН 35			30.5 п.м
9	КЖИ-МН36	" МН 36	6	9.57	
10	КЖИ-МН35, МН37	" МН 37	3	25.43	
11	КЖИ-МН32, МН33, МН38	" МН 32	3	31.83	
12	то же	" МН 33	3	36.90	
18	3.901-5	Сальник ℓ=500 Ду 50	3	2.48	
19	то же	то же ℓ=300 Ду 100	6	1.37	
20	"	" ℓ=300 Ду 150	3	5.30	
21	КЖ35 ÷ КЖ40	I10 ГОСТ 8239-72*			10.5 п.м
22	то же	I20 ГОСТ 8239-72*			39.6 п.м
23	"	[14 ГОСТ 8240-72*			30.0 п.м
24	КЖ 39	∠50×5 ГОСТ 8509-72* ℓ=700	6	2.64	
13	КЖИ-МЩ7÷МЩ9	Щиты металлические МЩ9	9	48.15	
14	то же	МЩ7	27	42.93	
15	"	МЩ8	3	21.93	
16	КЖИ-РШ5, РШ6	Решетка РШ5	28	6.00	
17	то же	то же РШ6	6	9.48	

Текстовые указания см. лист 35.

				т.п.503-1-32.85	КЖ
ГИП	Стрелецкая		07.87	Автотранспортное предприятие на 150 спецавтомашин для аэропортов ГА	
Гл.конс.инс	Судейкин		07.87		
Нач.отд	Климов		07.87		
Гл.констр	Григорьянц		07.87	Главный корпус	Стадия Р; Лист 40; Листов
Рук.гр.	Матвеева		07.87		
Инж.	Кост		07.87	Участок подкраски. Узлы 8 ÷ 11	Ленаэропроект Ленинград
Провер.	Матвеева		07.87		

Привязан

Инв. №

Инв.№ подл. | Подпись и дата | Взам. инв.№

Нормоконтролер Овчинников

Формат А2

Альбом III

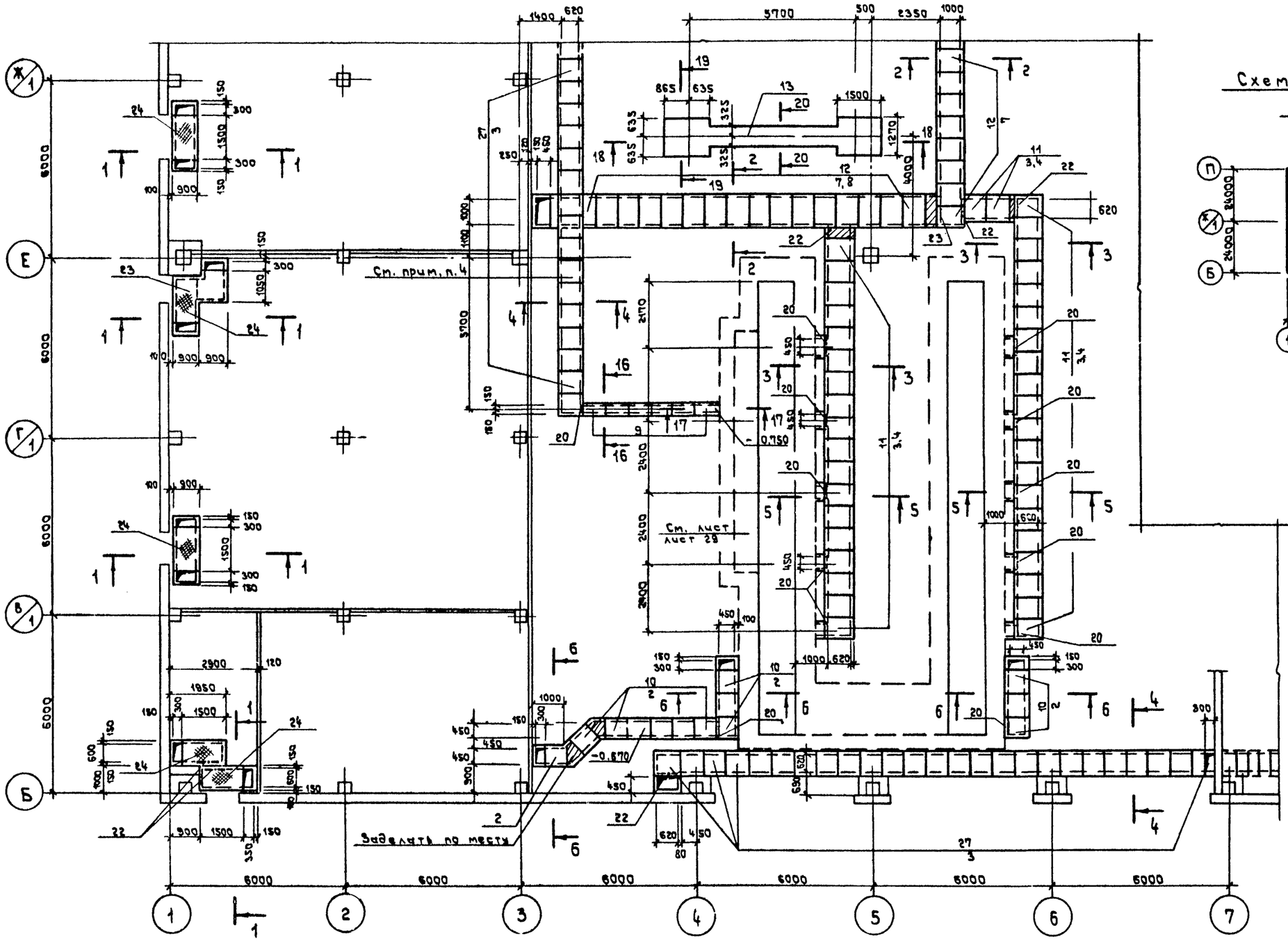

Схема расположения листов

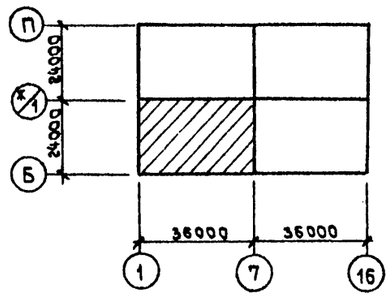

1. Текстовые указания см. лист 47.
2. Сечения см. листы 45 ÷ 47
3. Спецификацию к схеме расположения подпольных каналов см. лист 47.
4. В подпольном канале, расположенном вдоль оси 3, уложить опорные подушки с шагом 2.0 м по сеч. 4-4
5. Данный лист рассматривать совместно с листом 29

Заделать по месту
(См. указ. п. 6 на листе 47)

ГИП	Стрелецкая			Т.П.503-1-32.85 КЖ
Гл. констр.	Судейкин			Автотранспортное предприятие на 150 спецавтомашин для аэропортов ГА
Нач. отд.	Климов			Главный корпус
Гл. констр.	Григорьянц			Стадия: Р; Лист: 4; Листов:
Рук. гр.	Матвеева			
Инж.	Кост			Схема расположения подпольных каналов и фундаментов под оборудование в осях 1-7 и Б-Ж/1
Провер.	Матвеева			ЛЕНАЗРОПРОЕКТ Ленинград

Привязан

Инв. N

Нормоконтролер Овчинников

Формат А2

Согласовано

Отдел N6 Кураздов

Отдел N5 Сидоров

Инв. N подл. | Подпись и дата | Взам. инв. N

Альбом III

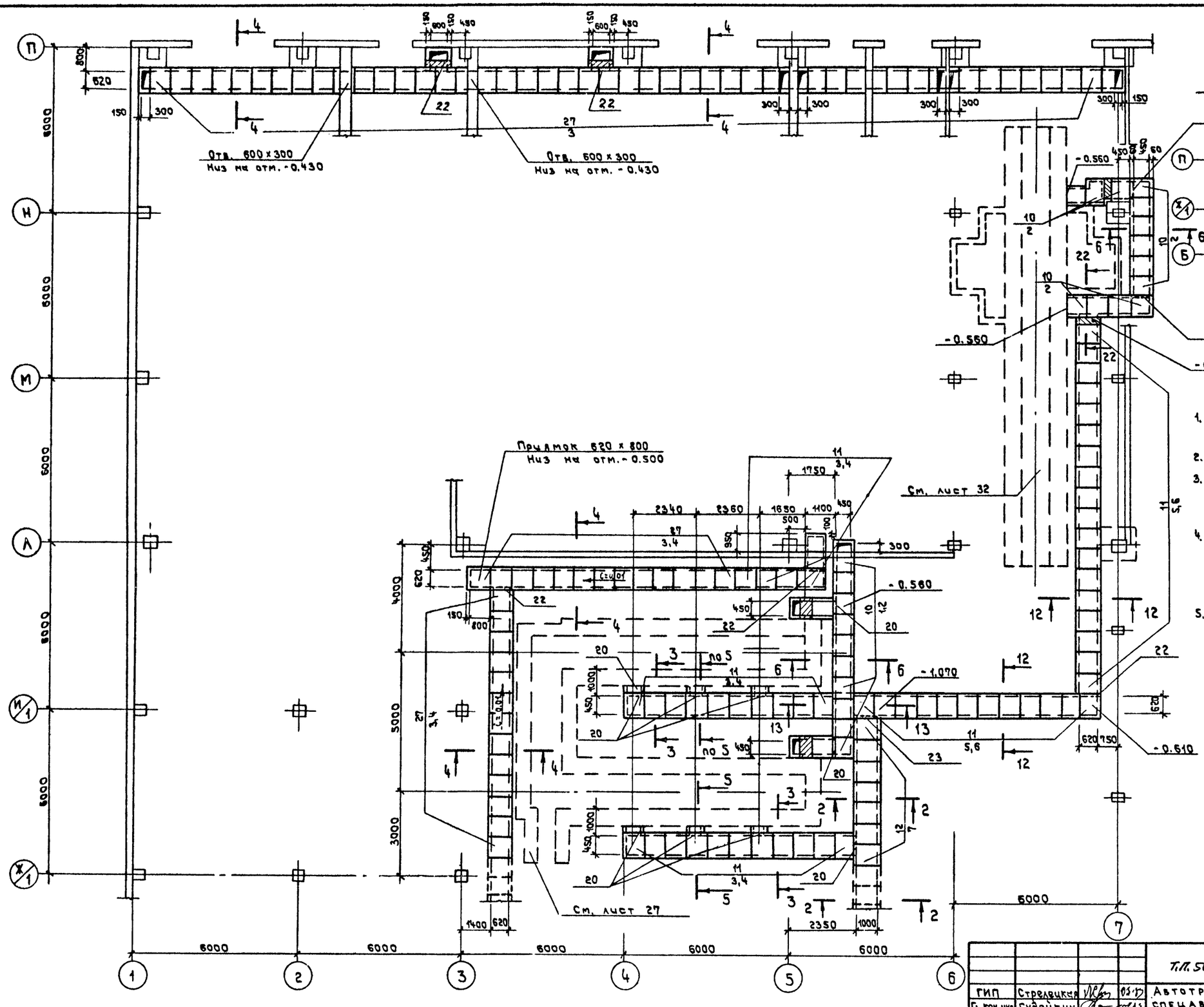

Схема расположения листов

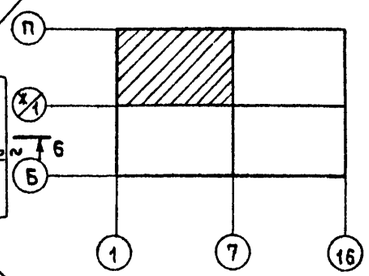

1. Текстовые указания см. лист 47.
2. Сечения см. листы 45 ÷ 47
3. Спецификацию к схеме расположения подпольных каналов см. лист 47
4. В подпольном канале, расположенном вдоль оси „3" и „Л", уложить опорные подушки с шагом 2.0м по сечению 4-4
5. Данный лист рассматривать совместно с листами 27, 32

Заделать по месту (См. указ. п.6 на листе 47).

Согласовано

Отдел №6	Куразенков	
Отдел №5	Сидоров	

Инв. № подл.	Подпись и дата	Взам. инв. №

Привязан

ГИП	Стрелецкая		05.87
Гл. кон. инс.	Судейкин		07.83
Нач. отд.	Климов		07.83
Гл. кон.	Григорьянц		07.83
Рук. гр.	Матвеев		07.83
Инж.	Кост		07.83

Т.П. 503-1-32.85

КН

Автотранспортное предприятие на 150 спецавтомашин для аэропортов ГА

Главный корпус

Стадия	Лист	Листов
Р	42	

Схема расположения подпольных каналов и фундаментов под оборудование в [illegible]

Ленинград

Альбом III

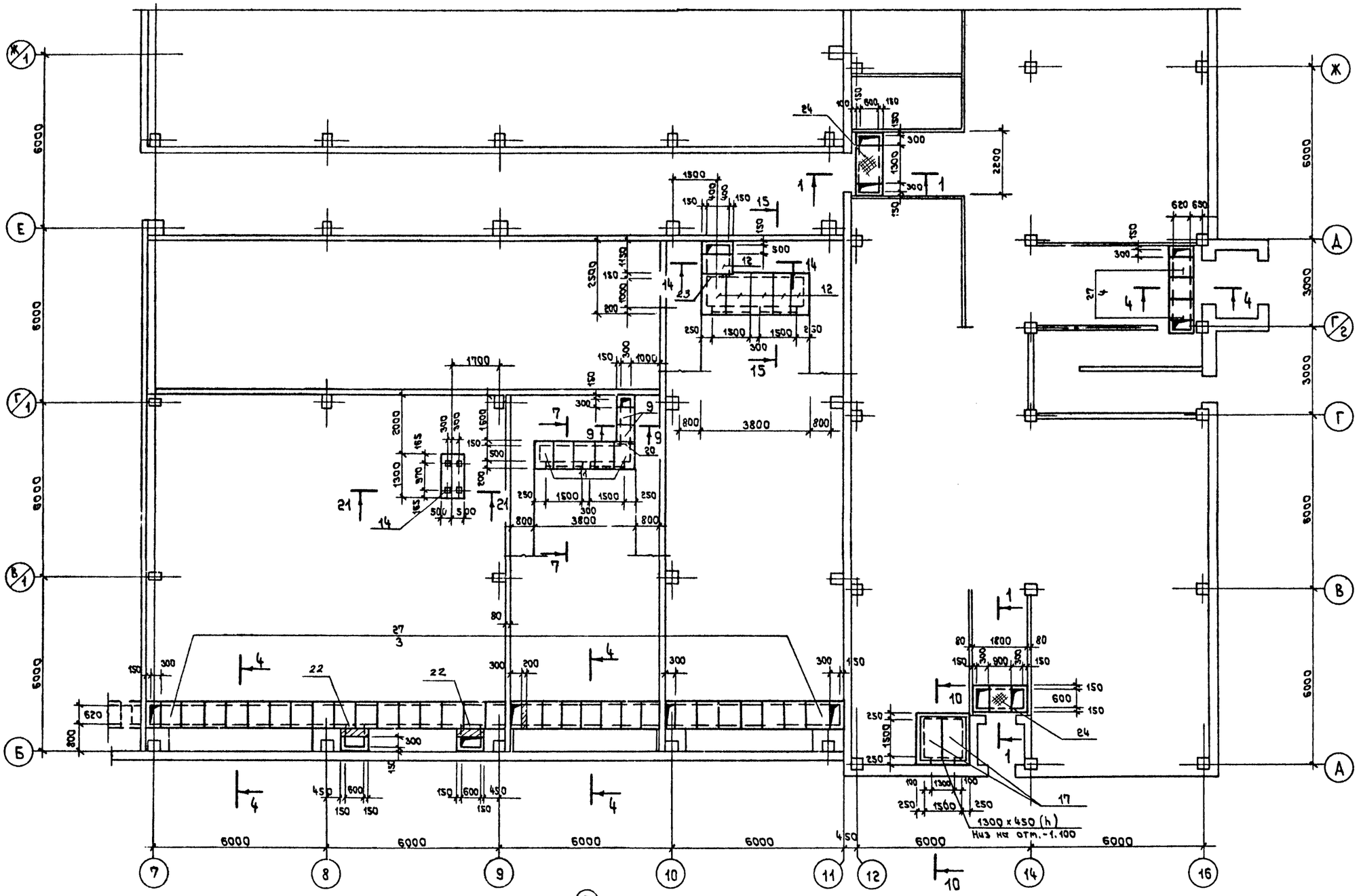

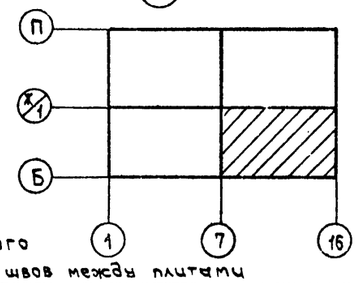

Заделать по месту (см. указ. п. 6 на листе 47)

1. Текстовые указания см. лист 47
2. Сечения см. листы 45 ÷ 47
3. Спецификацию к схеме расположения подпольных каналов см. лист 47.
4. Плиты перекрытия по сеч. 7-7, 9-9, 14-14 и 15-15 укладывать по слою свежеуложенного цементного раствора с тщательной заливкой швов между плитами

ГИП	Стрелецкая		07.83
Гл. кон. инж.	Судейкин		07.83
Нач. стд.	Климов		07.83
Гл. конст.	Григорьянц		07.83
Рук. гр.	Матвеева		07.83
Инж.	Кост		07.83
Провер.	Матвеева		07.83

Т.П. 503-1-32.85 КЖ

Автотранспортное предприятие на 150 спецавтомашин для аэропортов ГА

Главный корпус

Стадия	Лист	Листов
Р	43	

Схема расположения подпольных каналов и фундаментов под оборудование в осях 7-16 и Б-Ж/1

ЛЕНАЭРОПРОЕКТ ЛЕНИНГРАД

Привязан

Инв. N

Нормоконтролер Овчинников

Формат А2

Согласовано: Отдел N 6 Куразенков

Инв. N подл. | Подпись и дата | Взам. инв. N

Альбом III

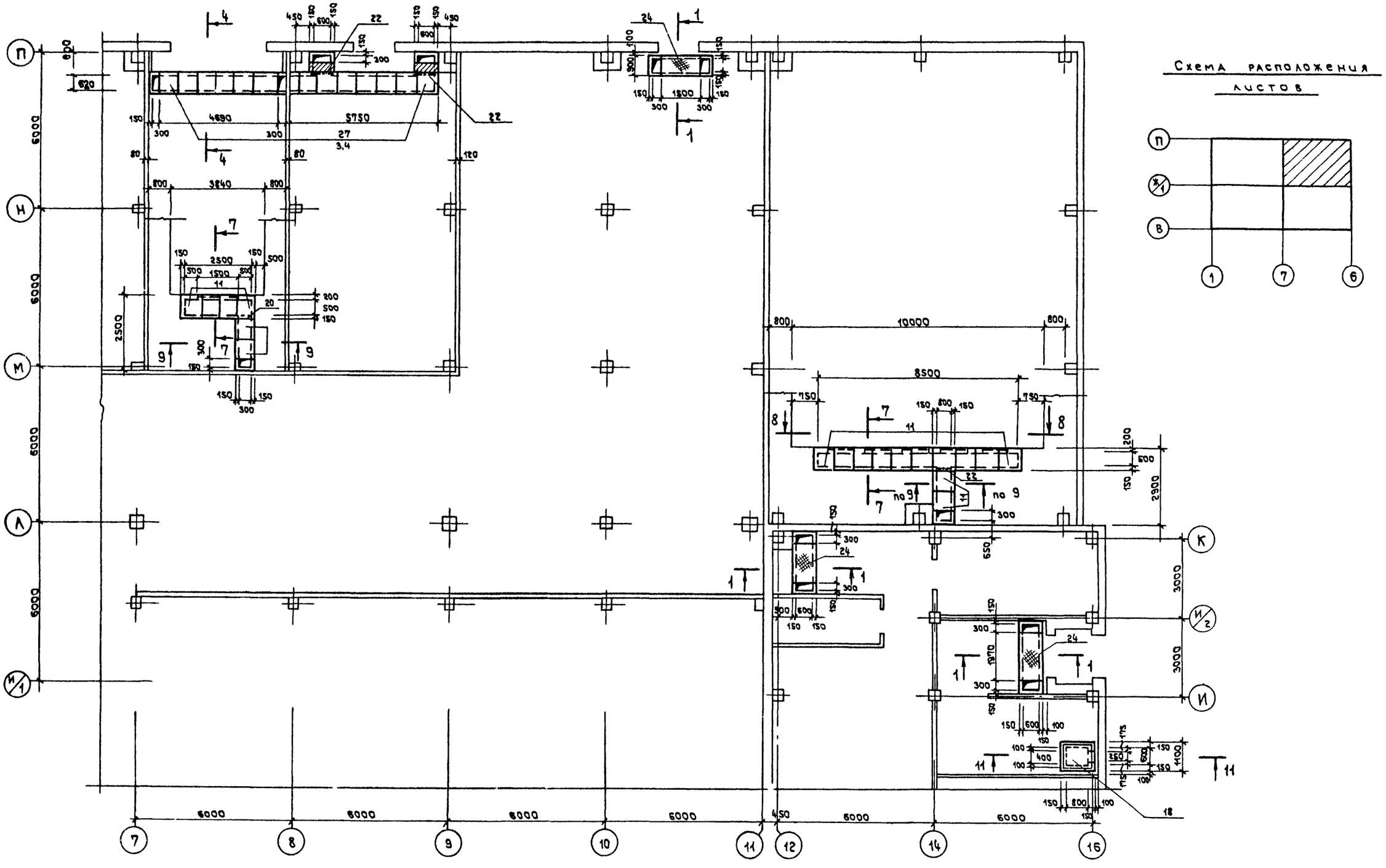

Заделать по месту (см. указ. п.6 на листе 47)

1. Текстовые указания см. лист 47
2. Сечения см. листы 45 ÷ 47.
3. Спецификацию к схеме расположения подпольных каналов см. лист 47.

ГИП	Стрелецкая		17.13
Гл. констр.	Судейкин		07.87
Нач. отд.	Климов		07.87
Гл. констр.	Григорьянц		17.07
Рук. гр.	Матвеева		07.87
Инж.	Кост		07.87
Провер.	Матвеева		07.87

Привязан

Инв. N

Т.П.503-1-32.85 КЖ

Автотранспортное предприятие на 150 спецавтомашин для аэропортов ГА

Главный корпус

Стадия	Лист	Листов
Р	44	

Схема расположения подпольных каналов и фундаментов под оборудование в осях 7-16 и И-П

ЛЕНАЗРОПРОЕКТ ЛЕНИНГРАД

Нормоконтролер Овчинников

Формат А2

Согласовано: Отдел N 6 Куразенков 7.78

Инв. N подл. | Подпись и дата | Взам. инв. N

Альбом III

1 — 1

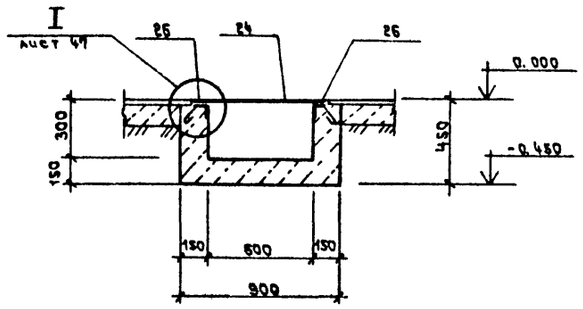

2 — 2

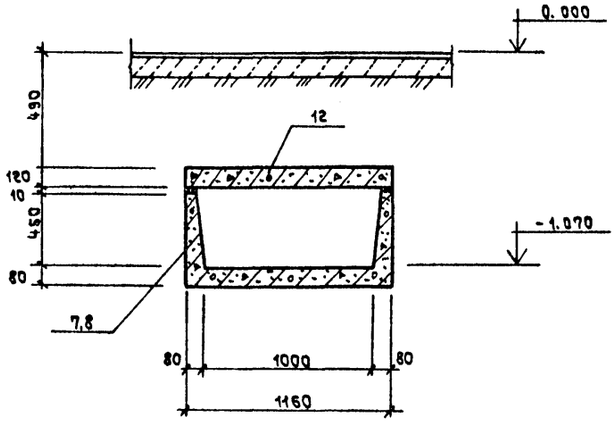

3 — 3

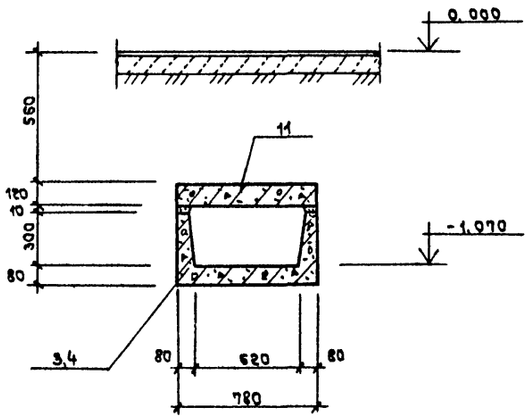

4 — 4

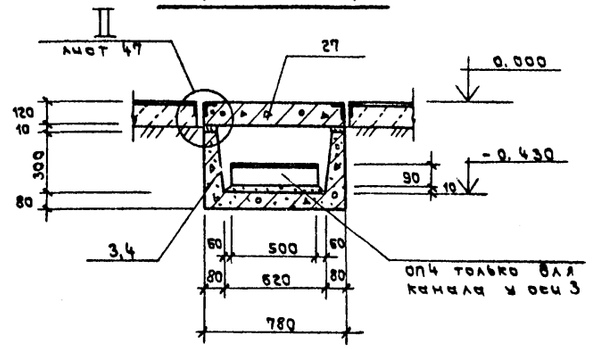

5 — 5

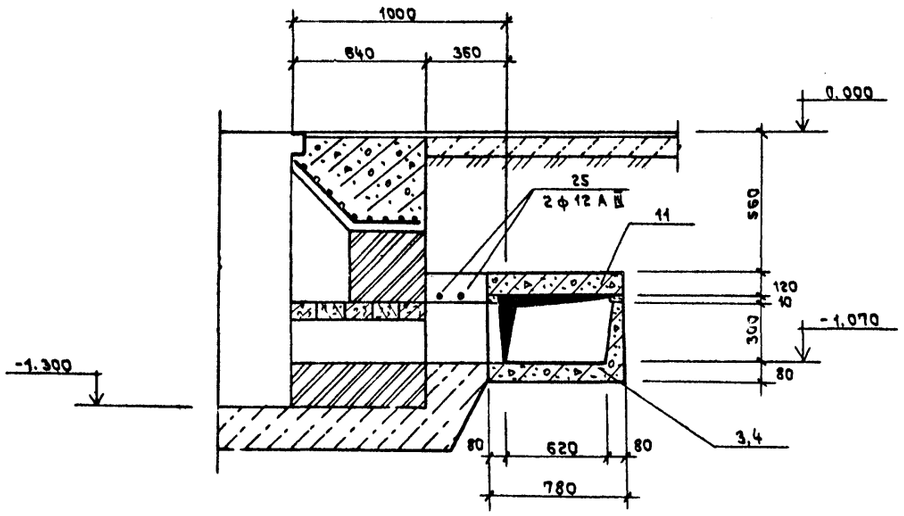

6 — 6

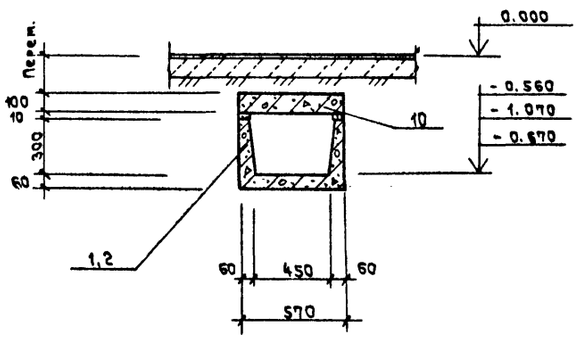

7 — 7, 15 — 15

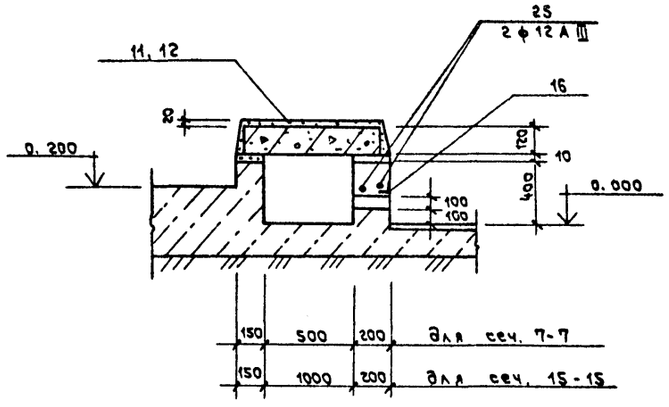

8 — 8

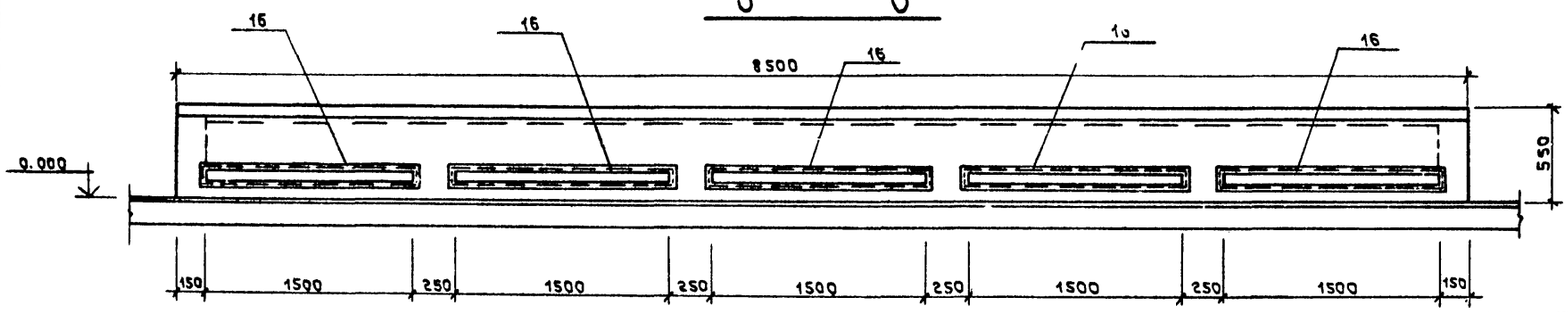

7

7

1. Текстовые указания см. лист 47.
2. Схемы расположения подпольных каналов и фундаментов под оборудование см. листы 41÷44.

Привязан

Инв. N

				ТП 503-1-32.85	КЖ
				Автотранспортное предприятие на 150 спецавтомашин для аэропортов ГА	
ГИП	Стрелецкая		4.83	Главный корпус	Стадия: Р; Лист: 45; Листов:
Нач. отд.	Климов		4.83		
Гл. констр.	Григорьянц		4.83		
Рук. гр.	Матвеева		4.83		
Инж.	Кост		4.83	Сечения 1-1 ÷ 8-8 к схеме расположения подпольных каналов	Ленгазпроект, Ленинград
Провер.	Матвеева		4.83		

Инв. N подл. | Подпись и дата | Взам. инв. N

Копировал | Формат А2

Альбом III

10 — 10

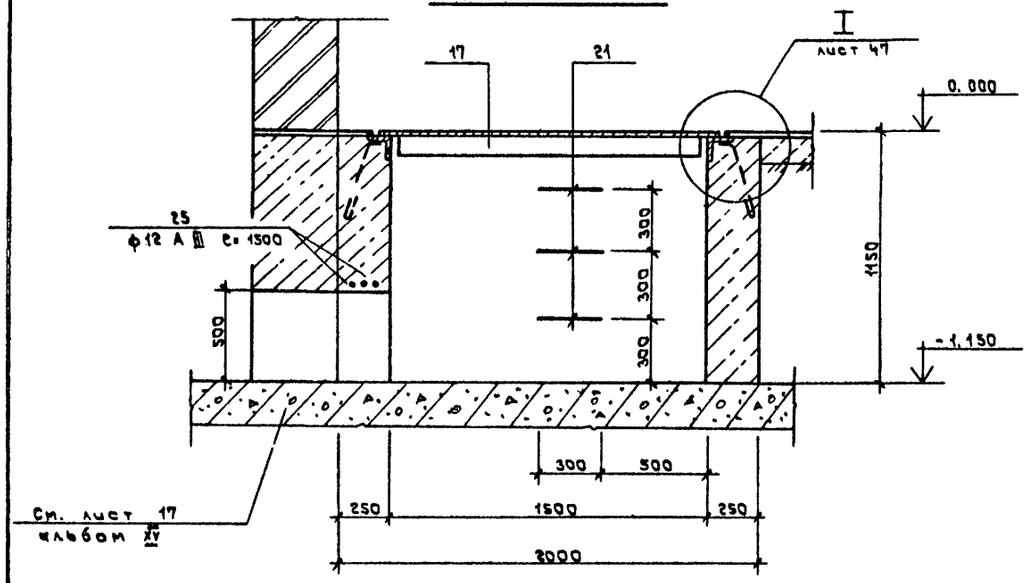

11 — 11

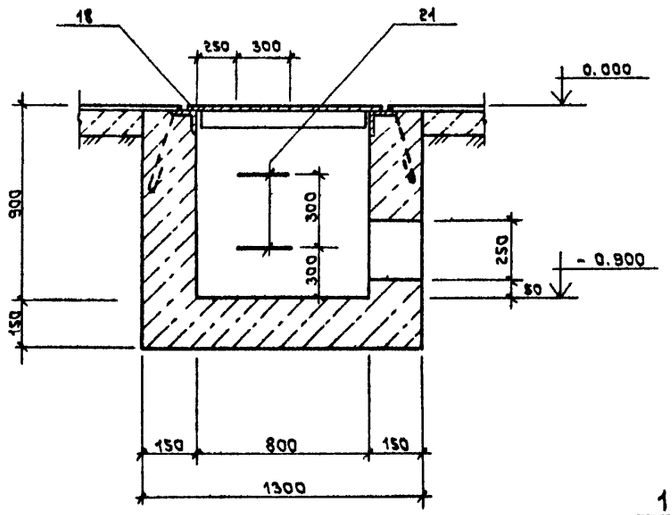

9 — 9, 14 — 14

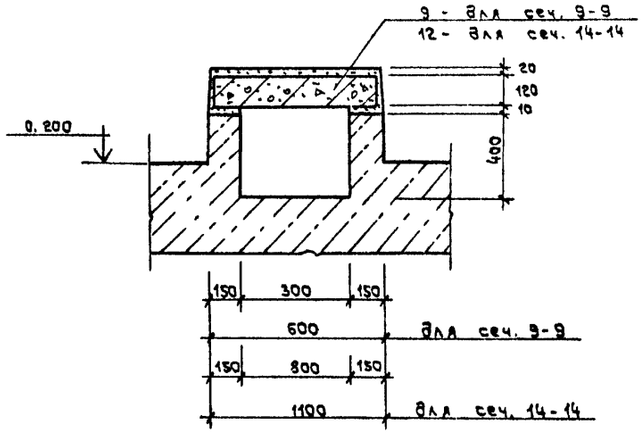

12 — 12

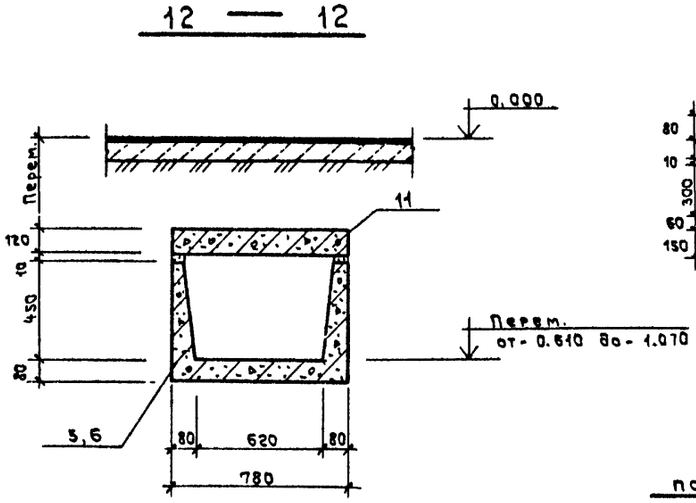

13 — 13

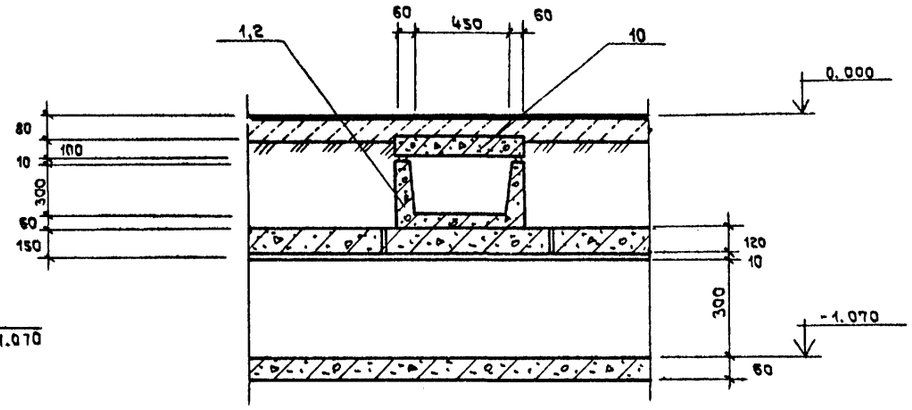

17 — 17

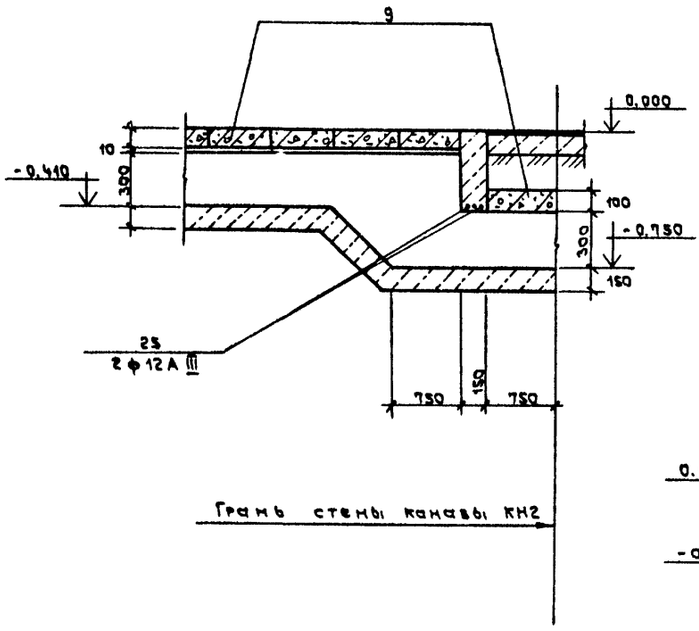

16 — 16

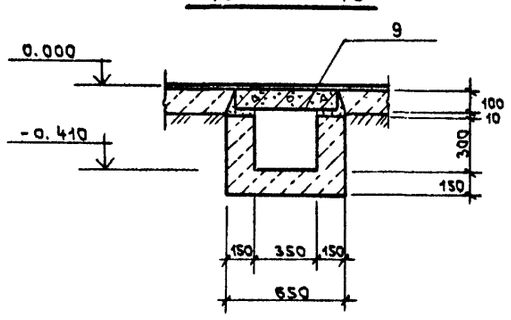

поз. 21

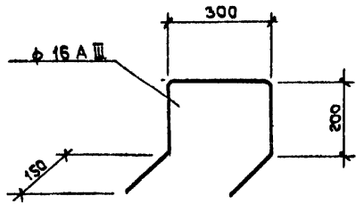

1. Текстовые указания см. лист 47
2. Схемы расположения подпольных каналов и фундаментов под оборудование см. листы 41÷44

				Т.П.503-1-32.85	КН	
				Автотранспортное предприятие на 150 спецавтомашин для аэропортов ГА		
ГИП	Стрелецкая		11.81	Главный корпус	Стадия	Лист	Листов
Нач. отд.	Климов		07.83		Р	46	
Гл. констр.	Григорьянц		07.83				
Рук. гр.	Матвеева		07.83	Сечения 9-9 ÷ 14-14 к схеме расположения подпольных каналов	Ленаэропроект Ленинград		
Инж.	Коет		07.83				
Провер.	Матвеева		07.83				

Привязан

Инв. N

Взам. инв. N | Подпись и дата | Инв. N подл.

Нормоконтролер Овчинников

Формат А2

Альбом III

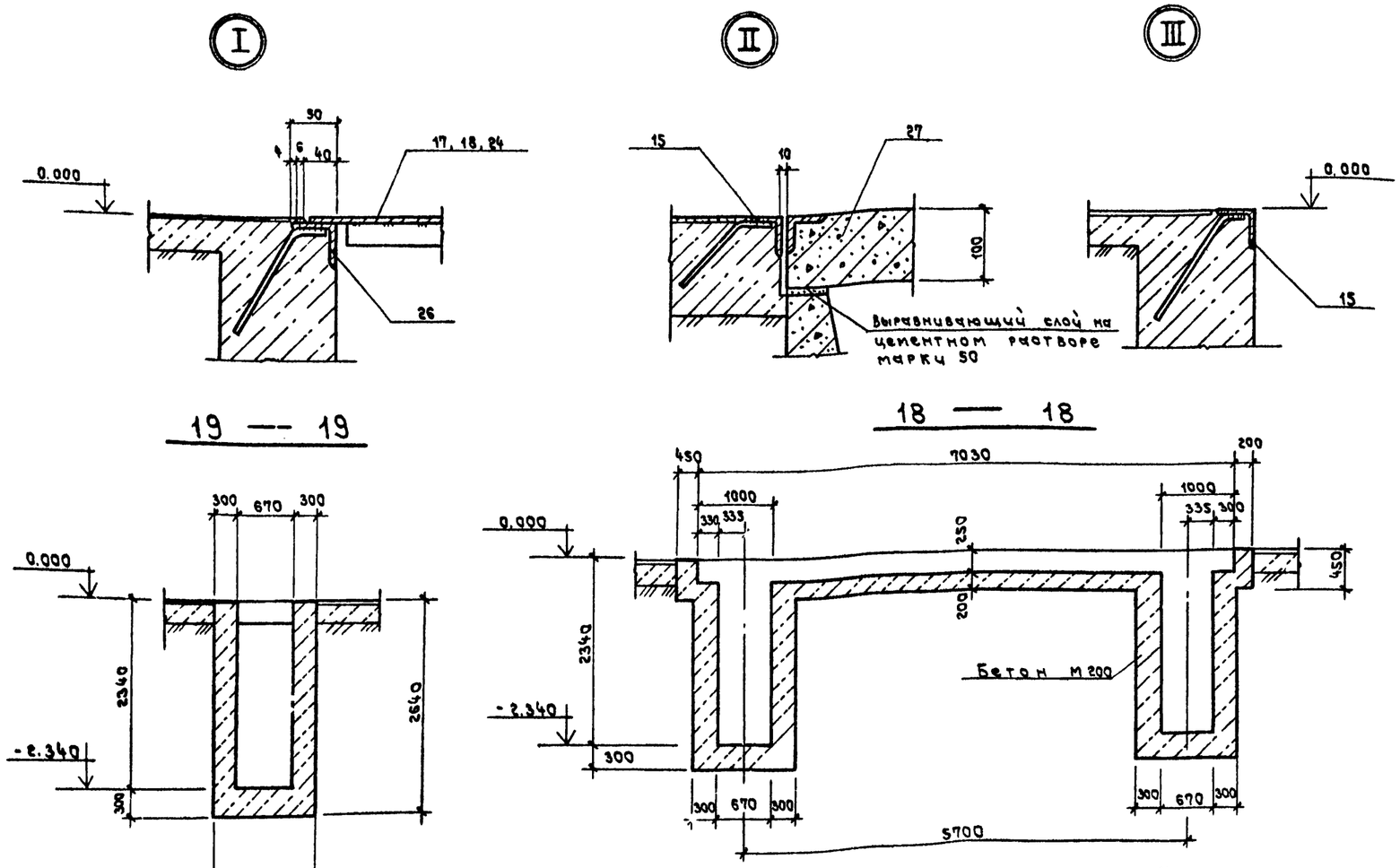

20 — 20

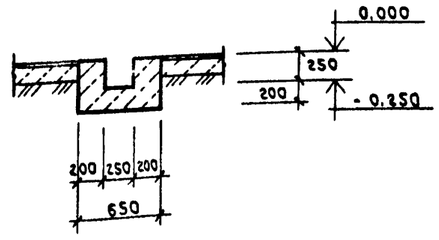

21 — 21

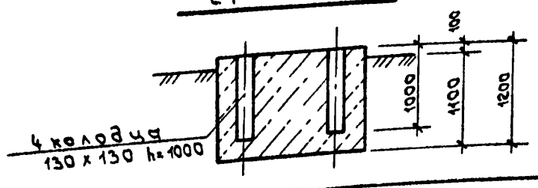

1. Общие указания к проекту см. лист 5
2. Данный лист рассматривать совместно с листами 41÷46.
3. Под днищем монолитных бетонных каналов выполнить подготовку из щебня, втрамбованного в грунт, толщиной 30÷50 мм
4. Внутренние поверхности монолитных каналов и приямков затереть цементным раствором
5. Стенки и днища каналов выполнять в едином монолите из бетона марки 200
6. Заделки по месту в перекрытиях каналов выполнять из бетона марки 200 с армированием ф6АI с шагом 150 мм
7. Плиты покрытия каналов уложить по слою свежеуложенного цементного раствора марки 50
8. Швы между плитами заполнить цементным раствором марки 50
9. Фундаменты ф0м1, ф0м2 выполнять из бетона марки 200.
10. Съемные плиты (поз. 27) уложить насухо
11. Сборные элементы каналов укладывать на песчаную подготовку толщиной 100 мм.

Спецификация к схемам расположения подпольных каналов, расположенных на листах 41÷44

Марка, поз.	Обозначение	Наименование	Кол.	Масса кг	Примеч.
		Лотки			
1	3.006-2, в.II-1	Л2-15	5	900	
2	то же	Л2д-15	29	110	
3	"	Л3-15	23	1500	
4	"	Л3д-15	34	190	
5	"	Л4-15	3	1800	
6	"	Л4д-15	5	230	
7	"	Л6-15	4	2250	
8	"	Л6д-15	2	280	
		Плиты			
9	3.006-2, в.II-2	П2-15б	12	80	
10	то же	П4-15б	44	110	
11	"	П6д-15б	100	170	
12	"	П9д-15б	35	260	
27	"	П6д-15б-4	164	170	
		фундаменты под оборудование			
13	КЖ-41, КЖ-47	ф0м1	1		7.5м³
14	КЖ-43, КЖ-47	ф0м2	1		1.6м³
		Изделия металлические			
15	КЖИ-Мн10	Мн10	10	4.07	
26	КЖИ-Мн12	Мн12	161	6.30	
16	КЖИ-Рм1	Рм1	10	14.06	
17	КЖИ-МЩ4	МЩ4	2	64.42	
18	КЖИ-МЩ5	МЩ5	1	32.82	
25	КЖ-46, КЖ-47	ф12АIII ГОСТ 5781-82		64.40	
21	КЖ-46, КЖ-47	Скоба	5	29.80	
19	3.006-2, в.II-2	Опорная подушка ОП4	18	9.00	
		Расход бетона марки 200 на каналы и приямки	—	—	14.85м³
20	КЖ-41÷КЖ-44	∠75×5, ГОСТ 8509-72*, ℓ=570	22	450	
22	"	" ℓ=750	15	600	
23	"	" ℓ=1160	3	1000	
24	"	Рифленая сталь-б=5 ГОСТ 8568-77*			12.5м²

Привязан

Инв. N

ГИП	Стрелецкая		11.83
Нач.отд.	Климов		
Гл.констр.	Григорьянц		
Рук.гр.	Матвеева		
Инж.	Кост		
Провер.	Матвеева		

Т.П.503-1-32.85 КЖ

Автотранспортное предприятие на 150 спецавтомашин для аэропортов ГА

Главный корпус

Стадия	Лист	Листов
Р	47	

Узлы I÷III. Сечения 18-18÷21-21 к схеме расположения подпольных каналов.

ЛЕНАЭРОПРОЕКТ ЛЕНИНГРАД

Инв. N подл. | Подпись и дата | Взам. инв. N

Проверил Овчинников

Формат А2

Альбом III

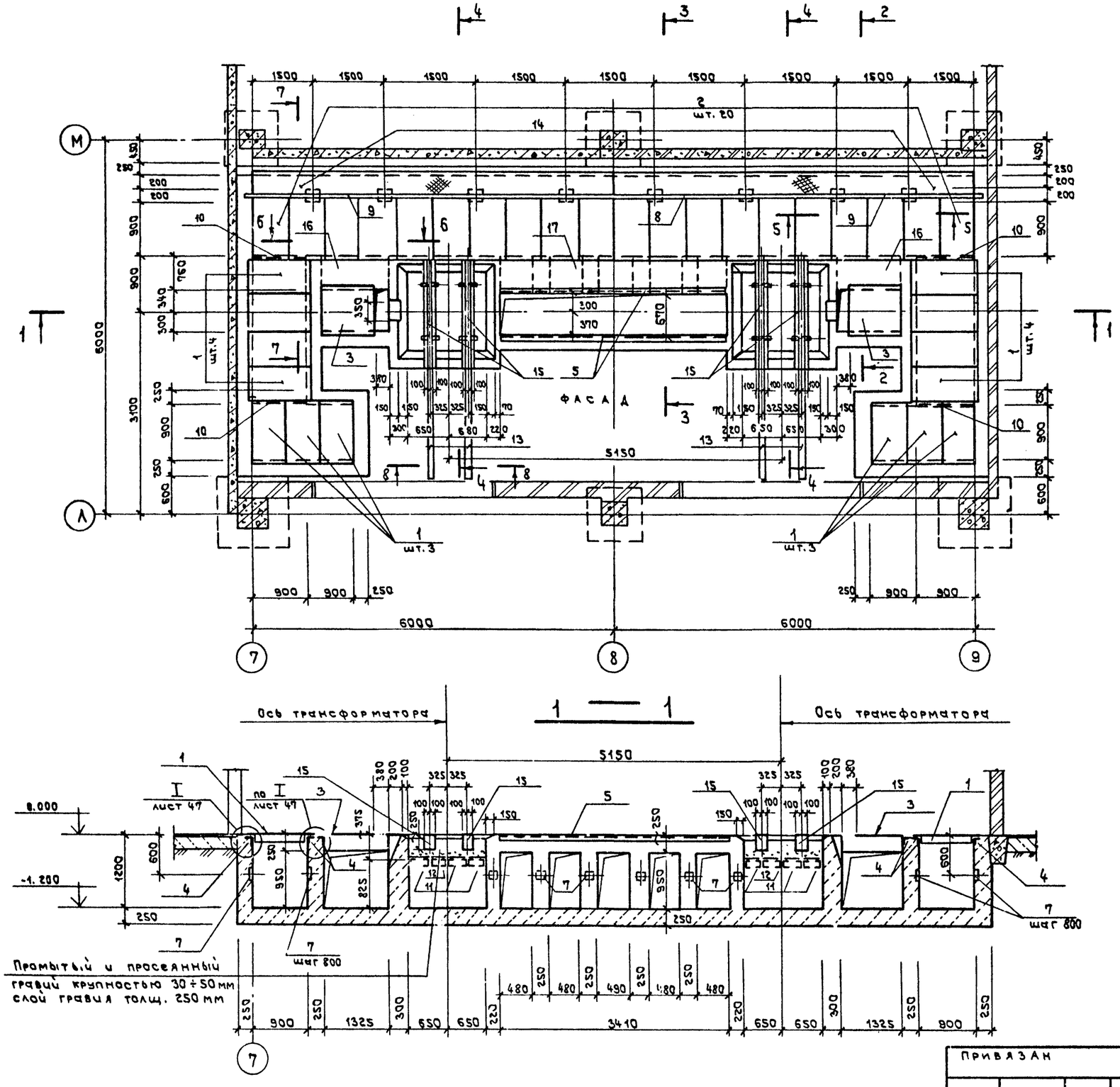

Спецификация к схеме расположения подпольных каналов в КТП

Марка	Обозначение	Наименование	Кол.	Масса ед. кг	Примеч.
15	КЖ-50	Балка монолитная БМ1	4		
		Плиты монолитные			
16	КЖ-50	ПМ1	2		
17	то же	ПМ2	1		
		Монолитные стены и днища каналов			
		Бетон марки 150			32.41 м³
		Изделия металлические			
1	КЖИ-МЩ1	МЩ1	14	33.20	
2	КЖИ-МЩ2	МЩ2	20	35.35	
3	КЖИ-МЩ3	МЩ3	2	35.90	
		Изделия закладные			
4	КЖИ-Мн12	Мн 12			42.0 п.м
5	КЖИ-Мн10	Мн 10			8.0 п.м
6	КЖИ-Мн11	Мн 11	8	1.86	
7	КЖИ-Мн13	Мн 13	38	0.59	
13	КЖИ-Мн9	Мн 9	4	12.70	
		Металлические балки, решетки			
8	КЖИ-МБ5, МБ6	МБ 5	1	79.90	
9	то же	МБ 6	2	63.60	
10	КЖ-48	⊏14 ГОСТ 8240-72* ℓ=1400	4	17.20	
11	КЖИ-РШ1	РШ1	6	36.92	
12	КЖИ-РШ2	РШ2	2	39.06	
14	КЖ-48	Рифленая сталь δ=5мм ГОСТ 8568-77*	—	—	3.60 м²

1. Текстовые указания см. лист 5
2. Сечения 2-2 ÷ 8-8 см. лист 49
3. Стены и днища каналов выполнять в едином монолите из бетона марки 150
4. Под днищем монолитных бетонных каналов выполнить подготовку из щебня, втрамбованного в грунт, толщиной 30÷50 мм

Привязан

Инв. №

				Т.П. 503-1-32.85 КЖ
ГИП	Стрелецкая		07.87	Автотранспортное предприятие на 150 спецавтомашин для аэропортов ГА
Гл. конс. инж.	Судейкин		07.87	
Нач. отд.	Климов		07.87	Главный корпус — Стадия: Р; Лист: 48; Листов:
Гл. констр.	Григорьянц		07.87	
Рук. гр.	Матвеева		07.87	
Инж.	Кост		07.87	Схема расположения подпольных каналов в КТП
Провер.	Матвеева		07.87	Ленаэропроект, Ленинград

Нормоконтролер Овчинников

Формат А2

Согласовано: Отдел КЧ Кулаков 07.87

Инв. № подл. | Подпись и дата | Взам. инв. №

Альбом III

2 — 2

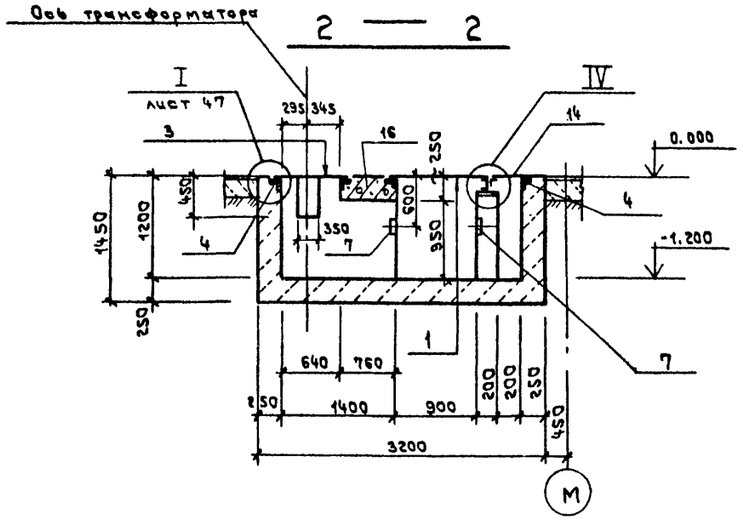

3 — 3

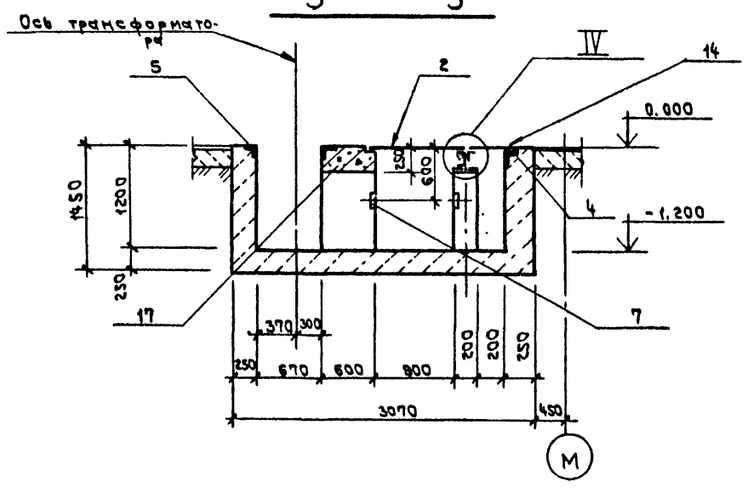

4 — 4

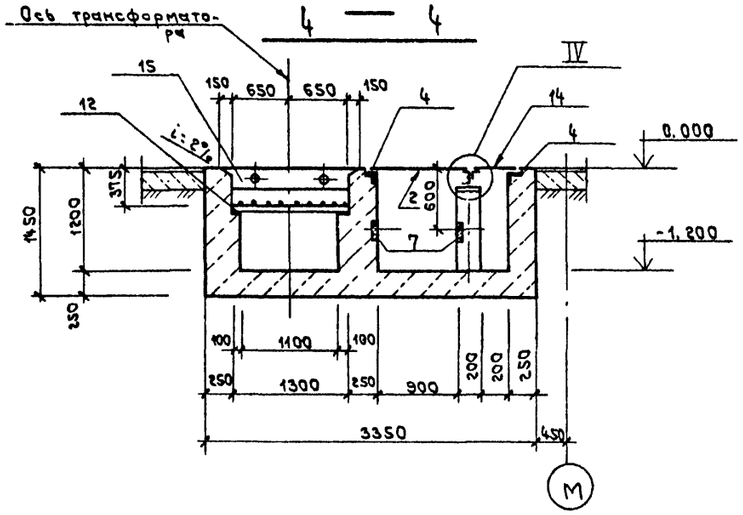

5 — 5

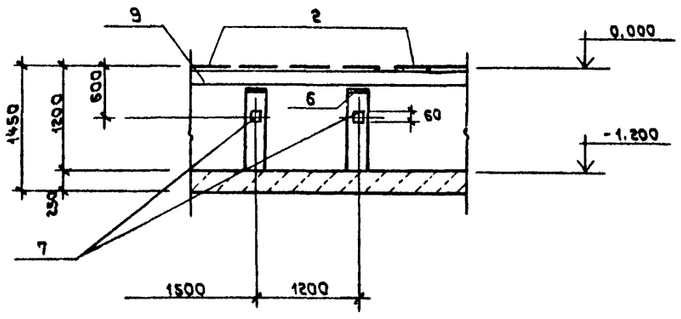

6 — 6

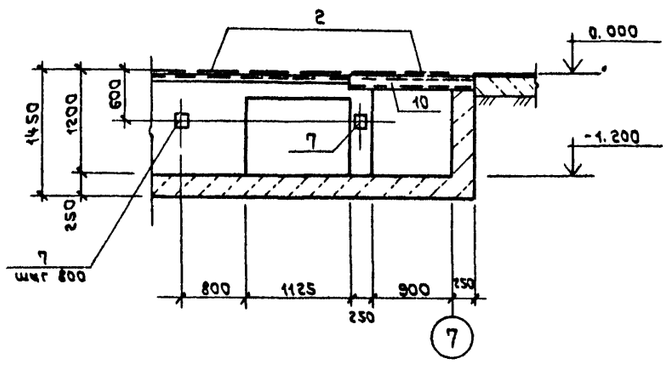

7 — 7

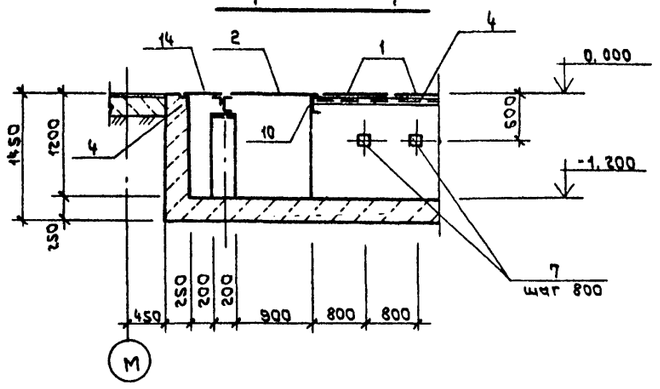

1. Текстовые указания см. лист 48

Ⅳ

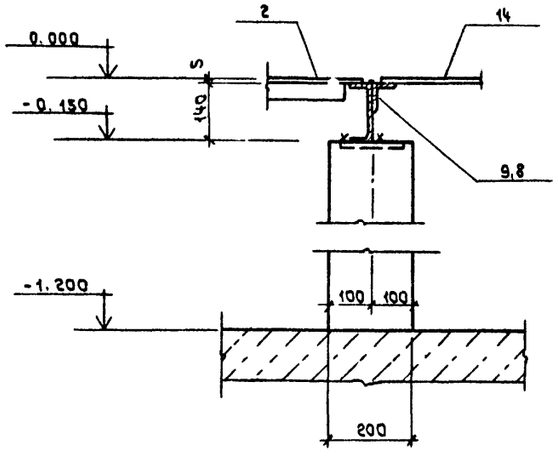

8 — 8

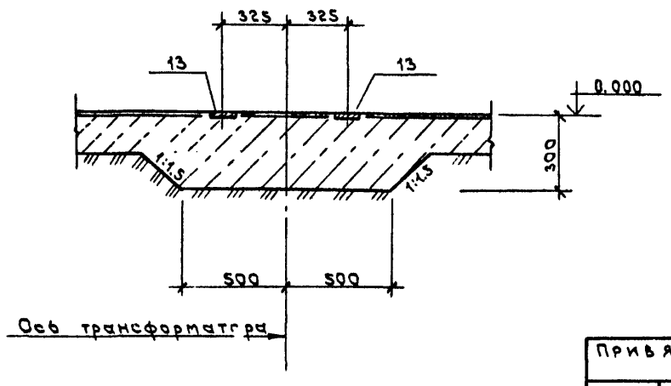

				ТП.503-1-32.85 КЖ
ГИП	Стрелецкая			Автотранспортное предприятие на 150 спецавтомашин для аэропортов ГА
Гл. кон. инс	Судейкин			
Нач. отд	Климов			Главный корпус — Стадия: Р; Лист: 49; Листов:
Гл. констр	Григорьянц			
Рук. гр.	Матвеева			
Инж.	Кост			Схема расположения подпольных каналов в КТП. Сечения 2-2÷8-8. Узел Ⅳ
Провер.	Матвеева			Ленэлэнергопроект, Ленинград

Привязан

Инв. №

Инв. № подл. | Подпись и дата | Взам. инв. №

Нормоконтролер Судейкин

Формат А2

Альбом III

Бм 1

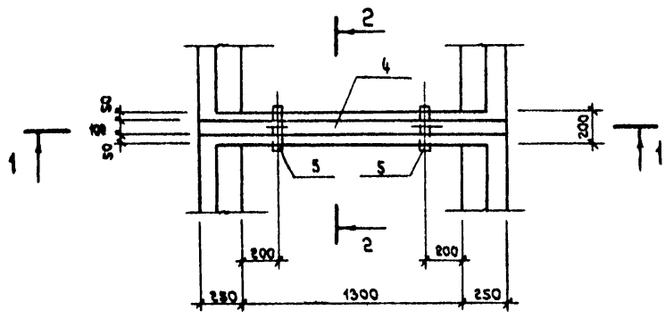

Пм 1

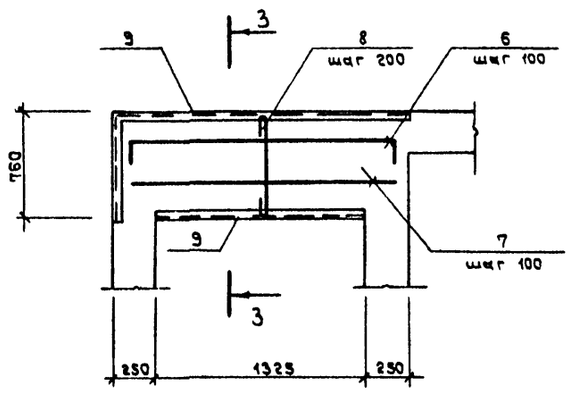

1 — 1

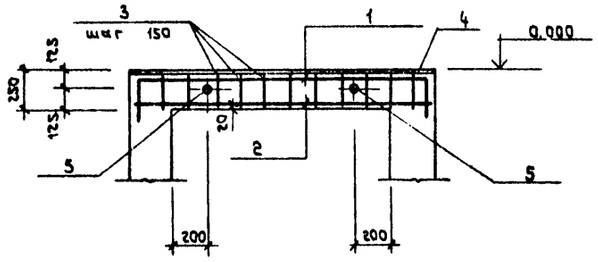

3 — 3

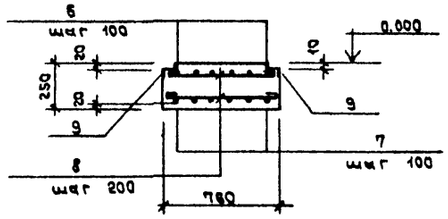

2 — 2

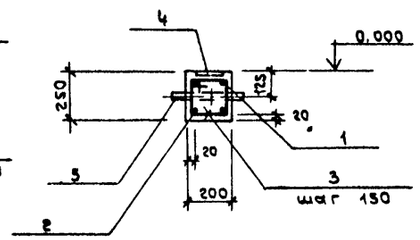

Пм 2

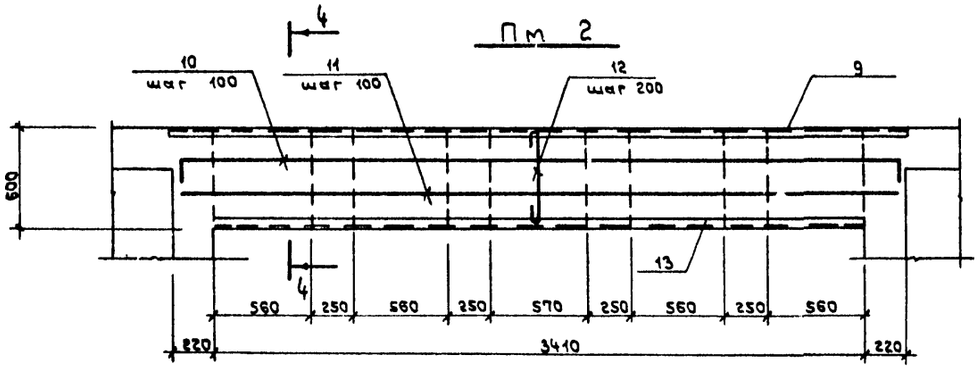

4 — 4

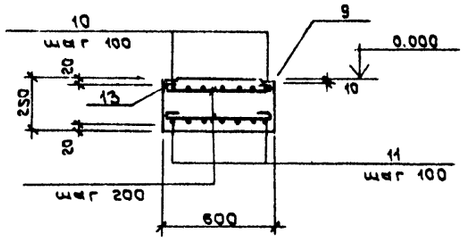

Ведомость деталей

Поз.	Эскиз
1	1700 (200, 200)
3	210, 160
6	1700 (200, 200)
10	3800 (200, 200)

Спецификация к схемам армирования Бм 1, Пм 1, Пм 2

Формат	Зона	Поз.	Обозначение	Наименование	Кол.	Примеч. масса, кг
				Бм 1		
				Детали		
		1	КЖ-50	ф16AIII, ГОСТ 5781-82, ℓ=2100	2	3.36
Б4		2	то же	ф16AIII, ГОСТ 5781-82, ℓ=1700	2	2.72
		3	"	ф6AI, ГОСТ 5781-82, ℓ=890	13	0.14
				Изделия закладные		
А4		4	КЖИ-Мн 9	Мн 9		1.8 п.м
А4		5	КЖИ-Мн 23	Мн 23	2	
				Материалы		
				Бетон марки 200		0.09 м³
				Пм 1		
				Детали		
		8	КЖ-50	ф8AIII ГОСТ 5781-82, ℓ=2100	8	0.76
Б4		7	то же	ф8AIII, ГОСТ 5781-82, ℓ=1800	8	0.64
Б4		8	"	ф6AI, ГОСТ 5781-82, ℓ=810	7	0.18
				Изделия закладные		
А4		9	КЖИ-Мн 12	Мн 12		3.7 п.м
				Материалы		
				Бетон марки 200		0.30 м³
				Пм 2		
				Детали		
		10	КЖ-50	ф8AIII, ГОСТ 5781-82, ℓ=4200	7	1.84
Б4		11	то же	ф8AIII, ГОСТ 5781-82, ℓ=3800	7	1.68
Б4		12	"	ф6AI, ГОСТ 5781-82, ℓ=660	18	0.15
				Изделия закладные		
А4		13	КЖИ-Мн 10	Мн 10		3.4 п.м
А4		9	КЖИ-Мн 12	Мн 12		3.8 п.м
				Материалы		
				Бетон марки 200		0.57 м³

Ведомость расхода стали на элемент, кг

Марка элемента	Изделия арматурные							Изделия закладные							Всего
	Арматурная сталь ГОСТ 5781-82							Арматура кл.		Прокат марки					
	класс AI				класс AIII			AI, AII		18 кп					
	ф мм			Итого	ф мм		Итого	ГОСТ 5781-82		ГОСТ 19903-74	ГОСТ 8239-75	ГОСТ 103-76	ГОСТ 2591-71*		
	6				8	16		6	12	L50×5	Тр Фн48	-100×8	▫ 6		
Бм 1	1.80			1.80	—	12.2	12.2	—	1.40	—	2.0	114.0			28.80
Пм 1	1.08			1.08	11.20	—	11.20	1.05	—	13.20	—	—	0.98		27.51
Пм 2	3.30			3.30	24.6	—	24.6	2.60	—	32.00	—	—	1.26		63.76

1. Текстовые указания см. лист 48
2. Схему расположения Бм1, Пм1, Пм2 см. лист 48

Инв.№ подл. | Подпись и дата | Взам. инв.№

Привязан

Инв. №

ГИП	Стрелецкая		07.83
Нач.отд.	Климов		07.83
Гл.конст.	Григорьянц		07.83
Рук.гр.	Матвеева		07.83
Инж.	Кост		07.83
Провер.	Матвеева		07.83

КП.503-1-32.85 КЖ

Автотранспортное предприятие на 150 спецавтомашин для аэропортов ГА

Главный корпус

Стадия	Лист	Листов
Р	50	

Схемы армирования Бм1, Пм1, Пм2.

Ленаэропроект, Ленинград

Нормоконтролер Овчинникова

Формат А3

Альбом III

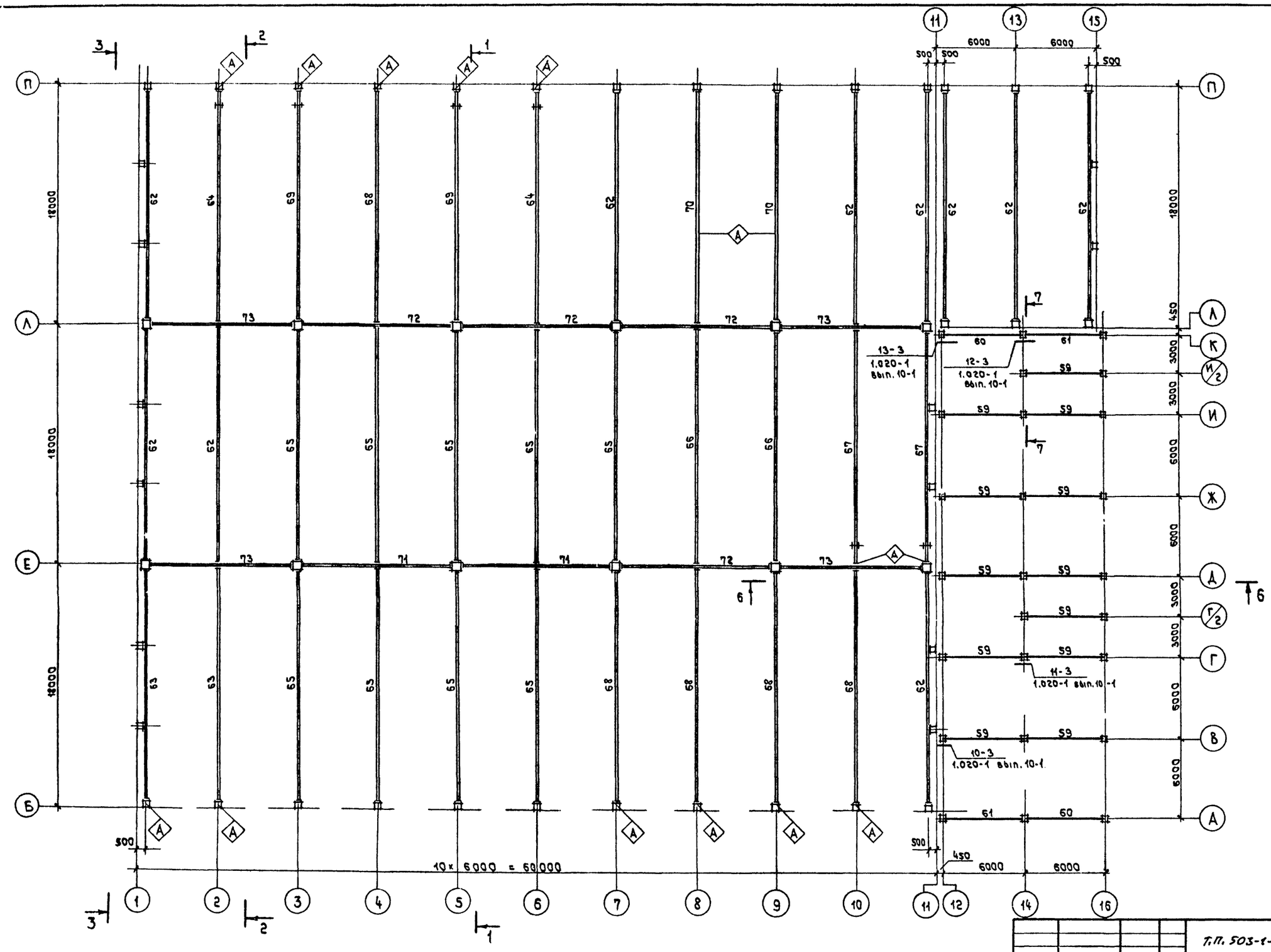

1. Общие указания к проекту- см лист 5
2. Разрезы 1-1, 4-4, 7-7 - см. листы 53, 54
3. Спецификацию см. лист 57.
4. Знак Ⓐ на фермах служит для ориентации изделий на монтаже

Привязан

Инв. N

Инв. N подл. | Подпись и дата | Взам. инв. N

				Т.П. 503-1-32.85	КЖ
ГИП	Стрелецкая			Автотранспортное предприятие на 150 спецавтомашин для аэропортов ГА	
Гл.кон.шс	Судейкин			Главный корпус	Стадия: Р; Лист: 51; Листов:
Нач.отд.	Климов				
Гл.конст.	Григорьян				
Рук.гр.	Матвеева			Схема расположения стропильных и подстропильных ферм, ригелей	Ленаэропроект, Ленинград
Ст.инж.	Миронова				
Провер.	Матвеева				

Альбом III

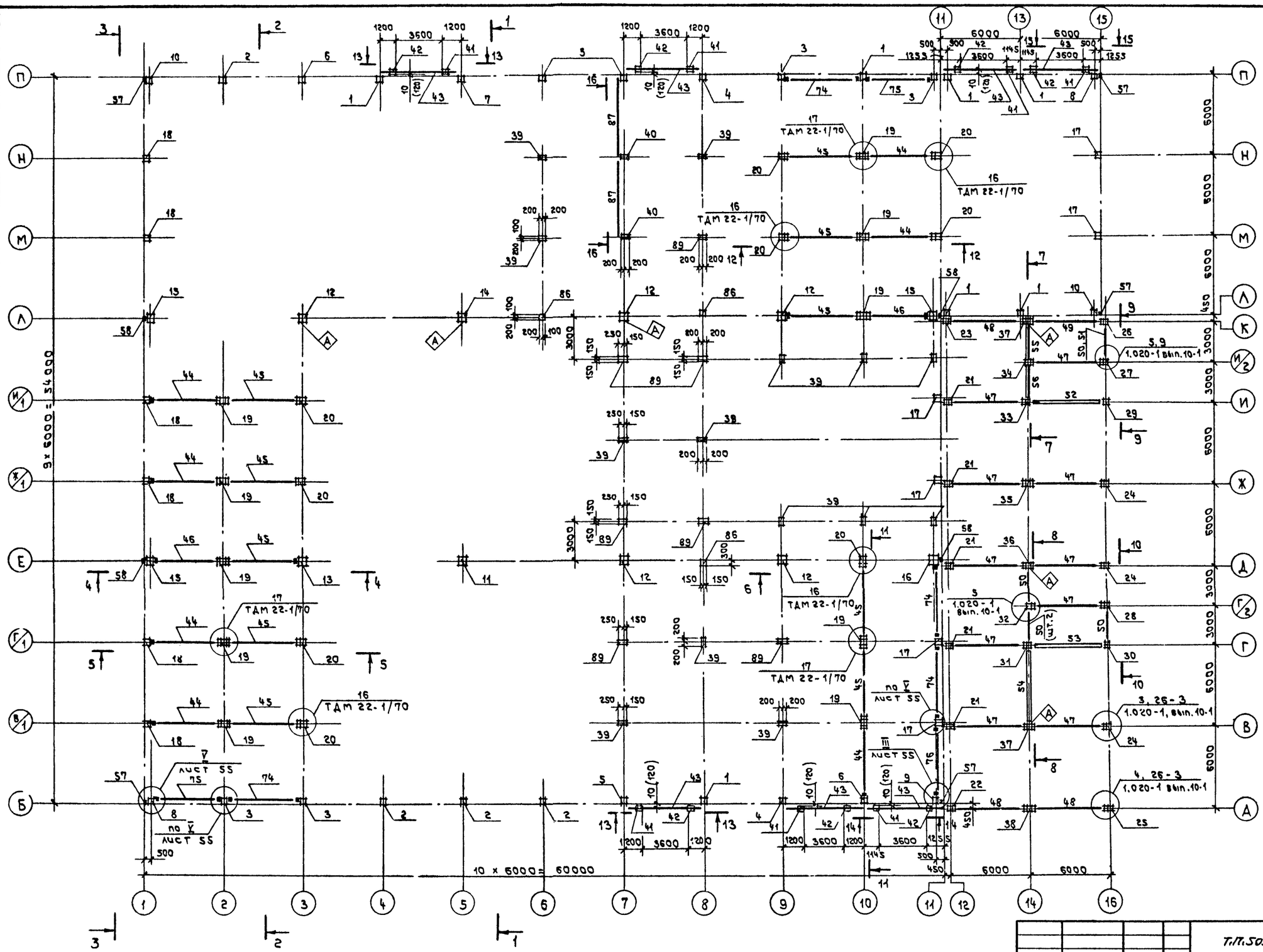

1. Общие указания к проекту - см. лист 5
2. Разрезы 1-1 ÷ 16-16, узел V, VI см. листы 53 ÷ 56.
3. Спецификацию см. лист 57.
4. Размеры в круглых скобках относятся к варианту с $t_{н.в.}$ - 40°
5. Знак ◇ служит для ориентации изделий (колонн) на монтаже

Привязан

Инв. №

Инв. № подл. | Подпись и дата | Взам. инв. №

				Т.П.503-1-32.85 КН
ГИП	Стрелецкая		07.83	Автотранспортное предприятие на 150 спецавтомашин для аэропортов ГА
Гл. конс. ин.	Субейкин		07.83	
Нач. отд.	Климов		07.83	Главный корпус
Гл. конс.	Григорьянц		07.83	Стадия Р; Лист 52; Листов
Рук. гр.	Матвеева		07.83	Схема расположения колонн и ригелей
Ст. инж.	Миронова		07.83	Ленаэропроект Ленинград
Проверил	Матвеева		07.83	

Нормоконтролер

Альбом III

1 — 1

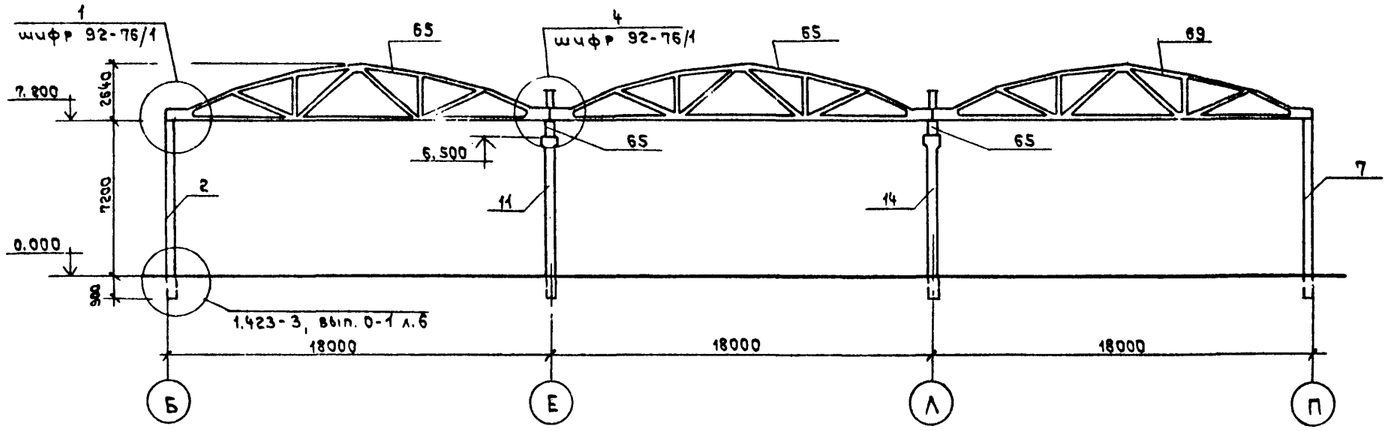

4 — 4

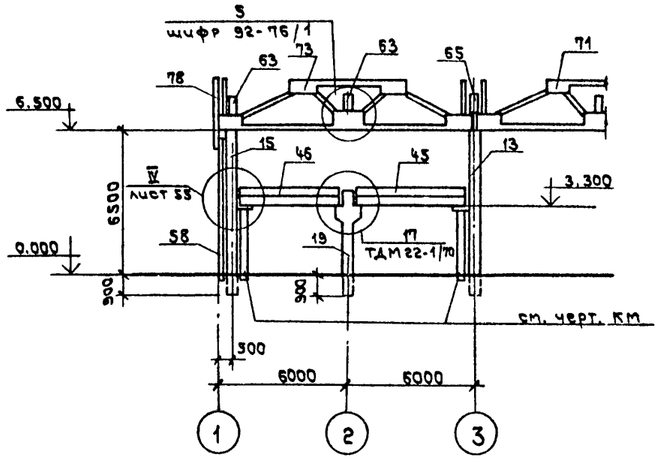

2 — 2

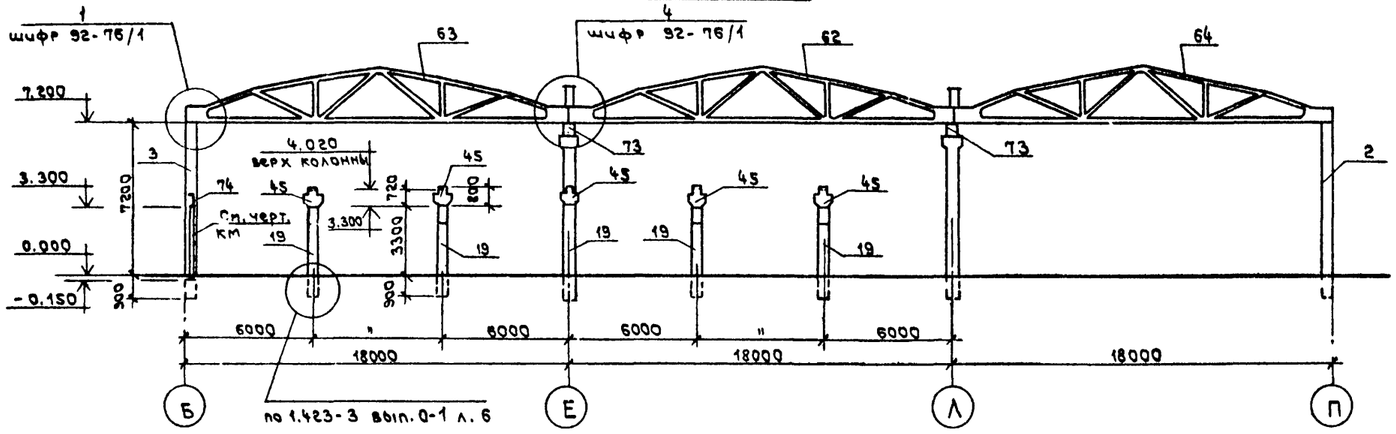

5 — 5

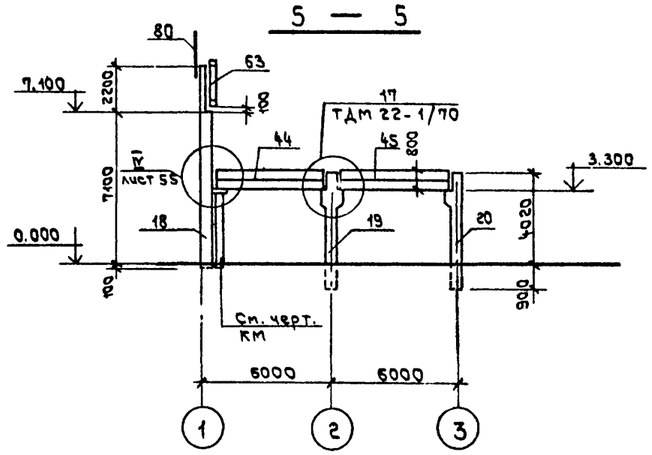

3 — 3

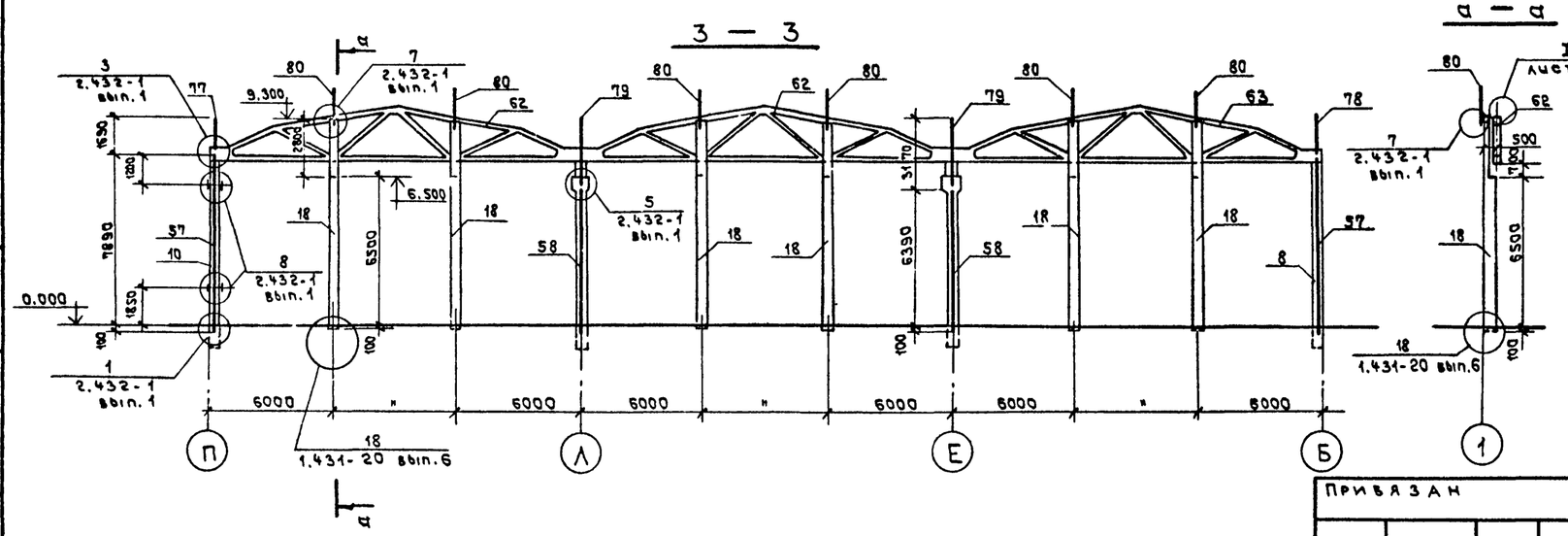

а — а

Текстовые указания см. листы 51,52

				ТП.503-1-32.85		КЖ
				Автотранспортное предприятие на 150 спецавтомашин для аэропортов ГА		
ГИП	Стрелецкая		07.83			
Гл.кон.сн.	Судейкин		07.83	Главный корпус	Стадия: Р	Лист: 53	Листов:
Нач.отд.	Клычов		07.83			
Гл.конс.	Григорьанц		07.83			
Рук.гр.	Матвеева		07.83			
Ст.инж.	Миронова		07.83	Разрезы 1-1 ÷ 5-5	ЛЕНАЭРОПРОЕКТ Ленинград	
Провер.	Матвеева		07.83			

Привязан

Инв. №

Инв. № подл. | Подпись и дата | Взам. инв. №

Нормоконтролер Овчинников

Формат А2

Альбом III

6 — 6

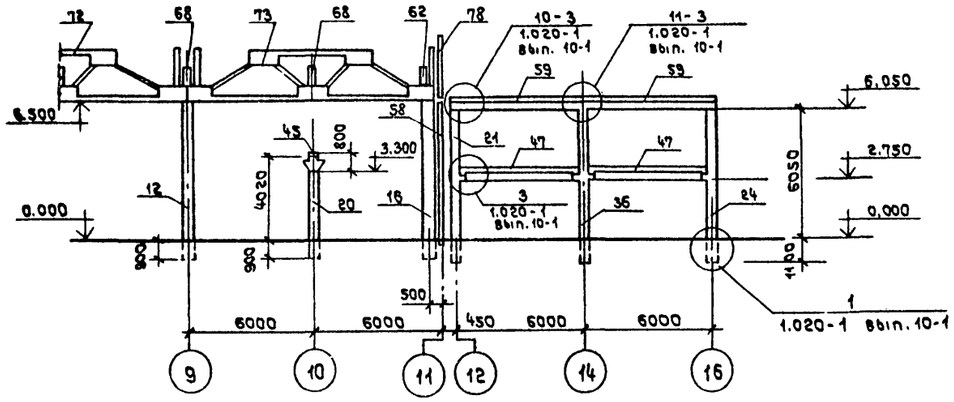

7 — 7

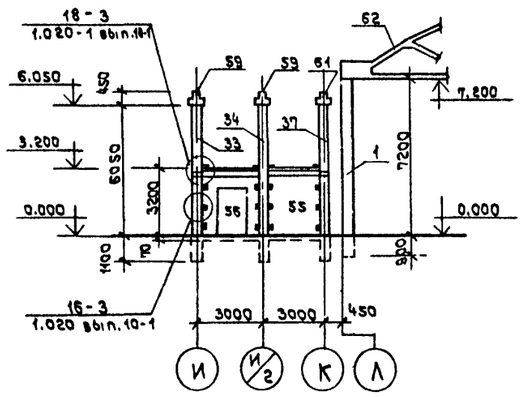

8 — 8

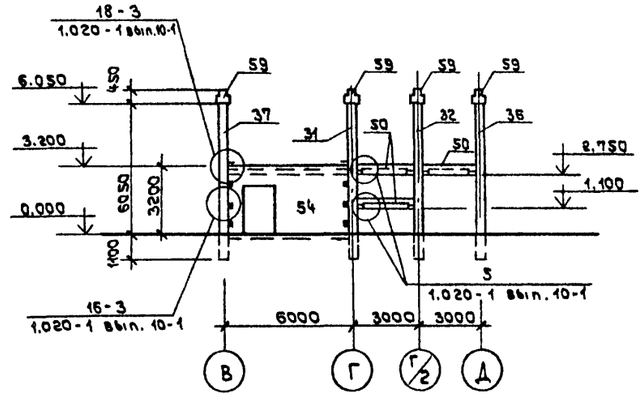

9 — 9

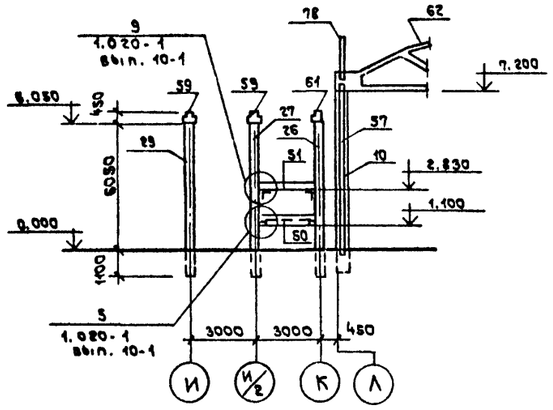

10 — 10

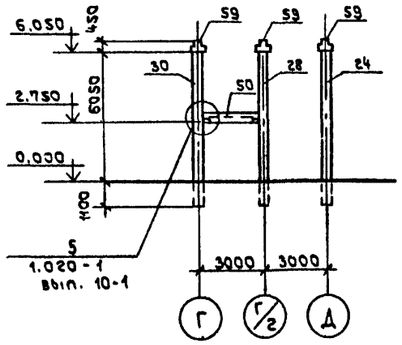

11 — 11

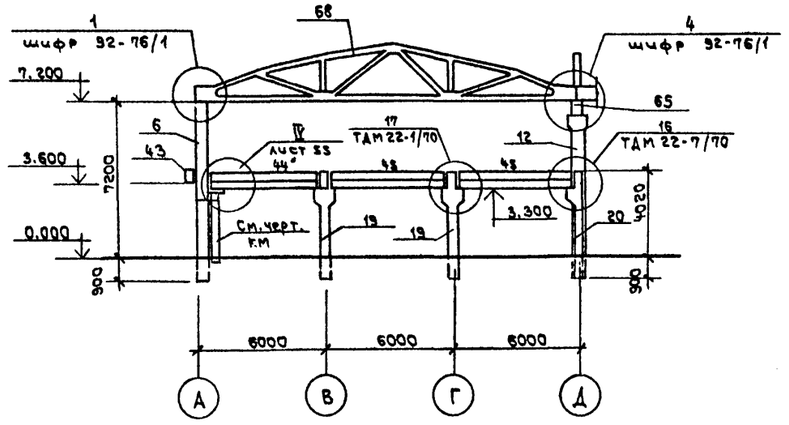

12 — 12

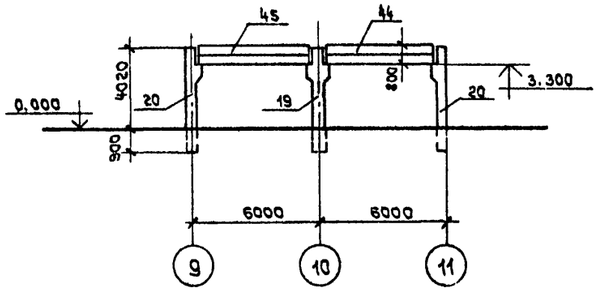

16 — 16

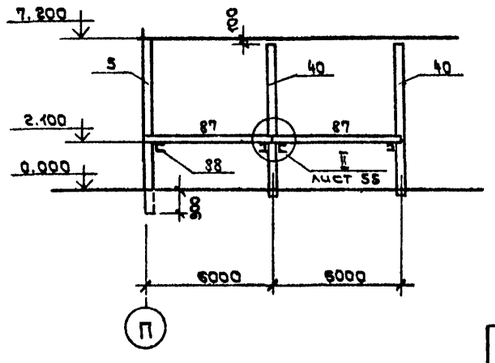

Текстовые указания см. листы 51, 52.

				Т.П.503-1-32.85	КЖ
				Автотранспортное предприятие на 150 спецавтомашин для аэропортов ГА	
ГИП	Стрелецкая			Главный корпус	Стадия: Р; Лист: 54; Листов:
Гл. кон. чн	Судейкин				
Нач. отд.	Климов				
Гл. конст.	Григорьянц				
Рук. гр.	Матвеева			Разрезы 6-6 ÷ 10-10, 16-16	Ленаэропроект, Ленинград
Ст. инж.	Миронова				
Провер.	Матвеева				

Привязан

Инв. №

Нормоконтролер Овчинников

Формат А2

Инв. № подл. | Подпись и дата | Взам. инв. №

Альбом III

I

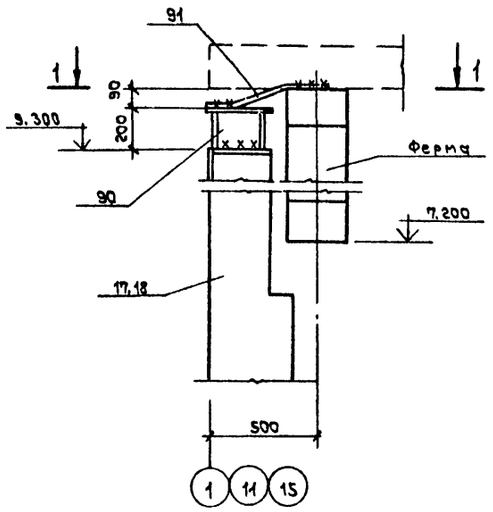

1 — 1

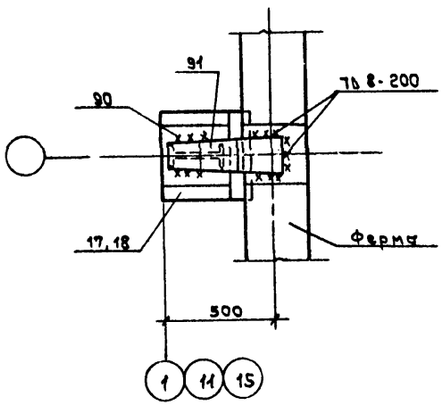

II

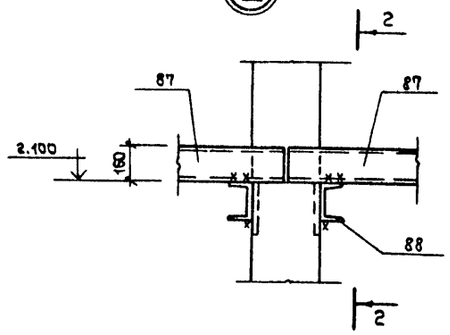

2 — 2

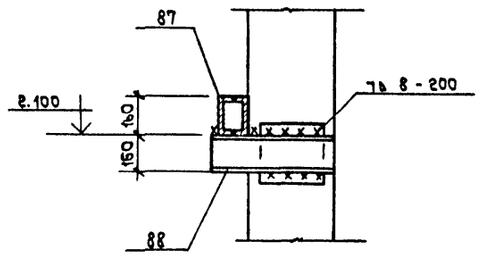

III

3 — 3

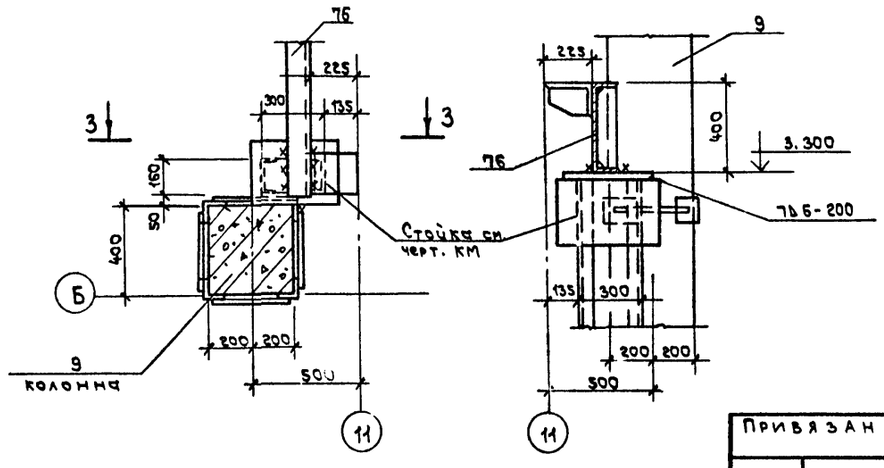

IV

4 — 4

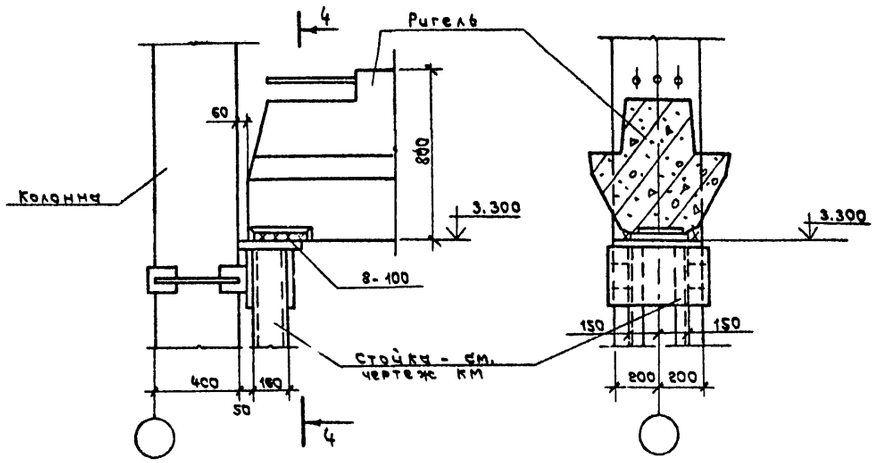

V

5 — 5

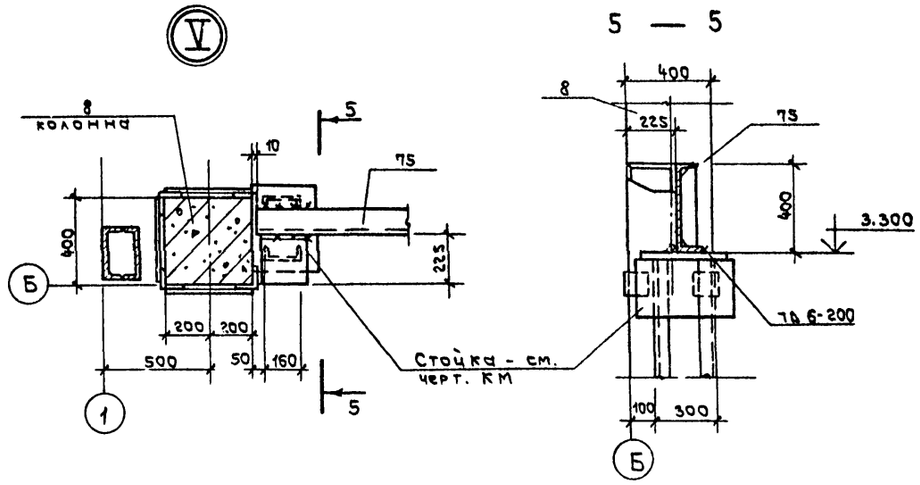

1. Текстовые указания - см. листы 51, 52.
2. Сварку производить электродами Э-42 по ГОСТ 9467-75.

Привязан

Инв. N

ГИП	Стрелецкая		03.93
Нач. отд.	Климов		03.93
Гл. конст.	Григорьяну		03.93
Рук. гр.	Матвеева		03.93
Ст. инж.	Миронова		03.93
Проверил	Матвеева		03.93

ТП.503-1-32.85 КЖ

Автотранспортное предприятие на 150 спецавтомашин для аэропортов ГА

Главный корпус

Стадия	Лист	Листов
Р	55	

Узлы I ÷ V

Ленаэропроект Ленинград

Инв. N подл. | Подпись и дата | Взам. инв. N

Нормоконтролер Обвинцева

Формат А2

Альбом III

13 — 13

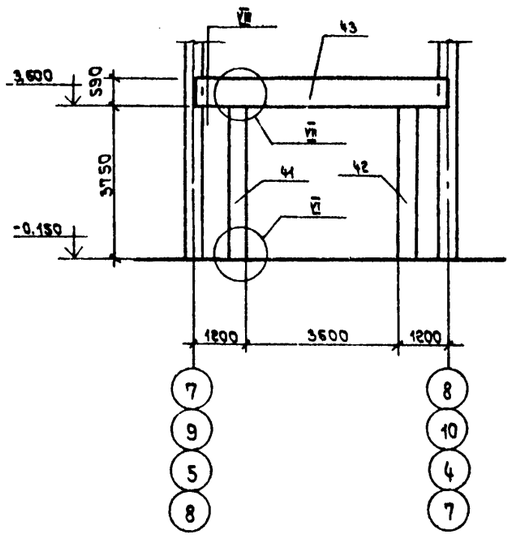

14 — 14

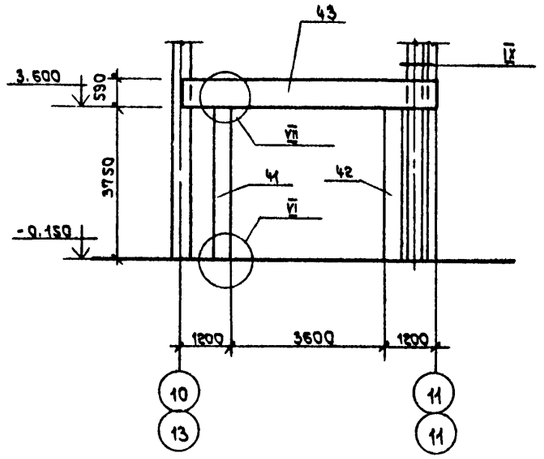

15 — 15

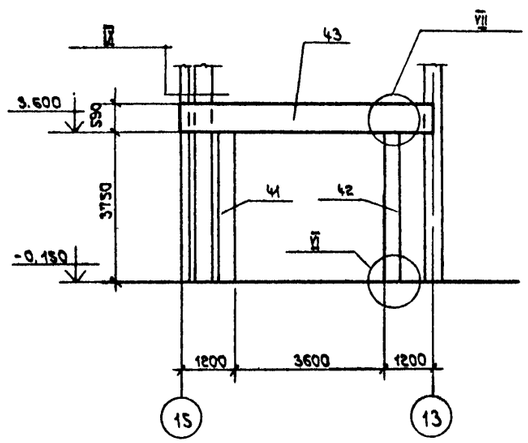

VIII

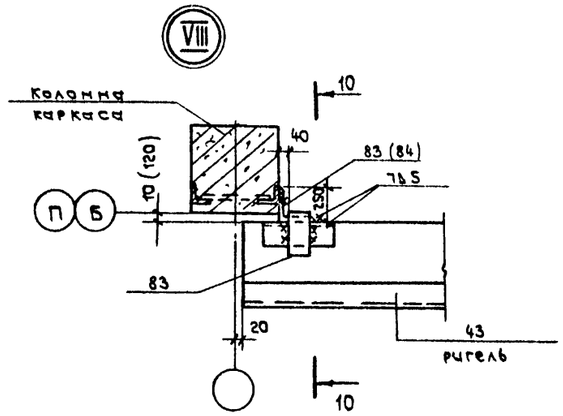

10 — 10

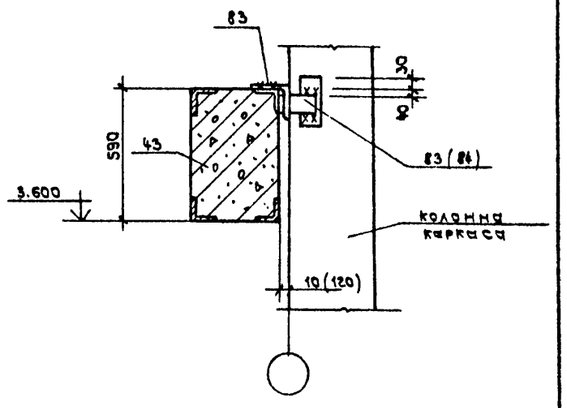

VII

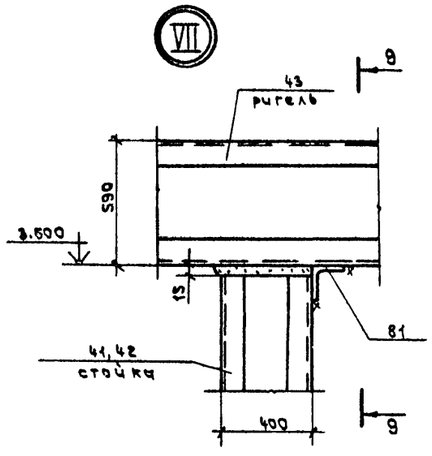

9 — 9

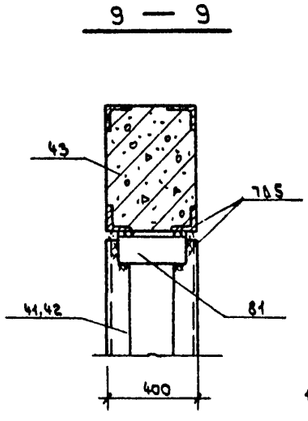

VI

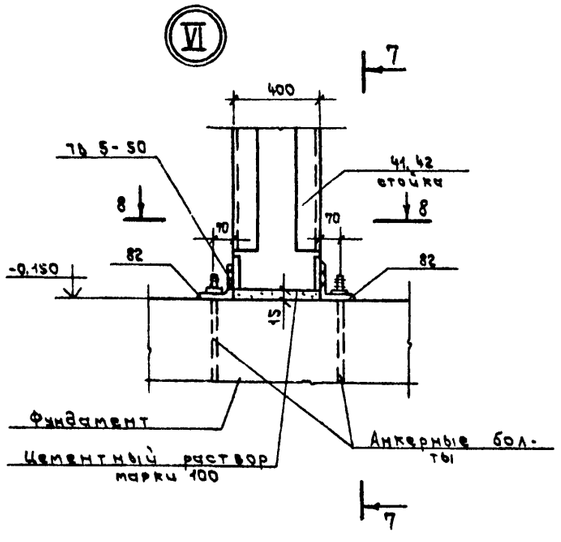

7 — 7

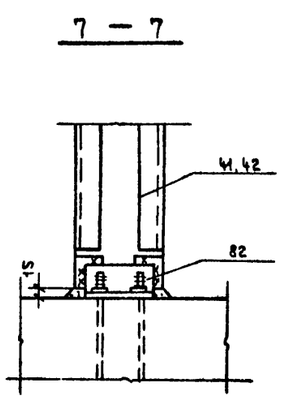

11 — 11

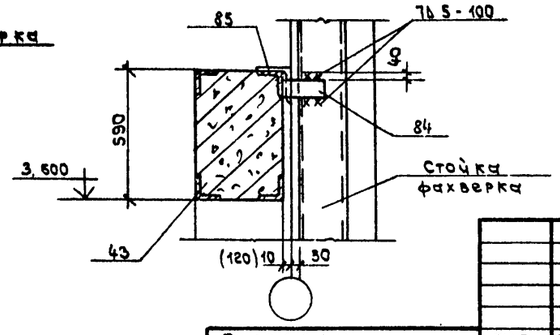

8 — 8

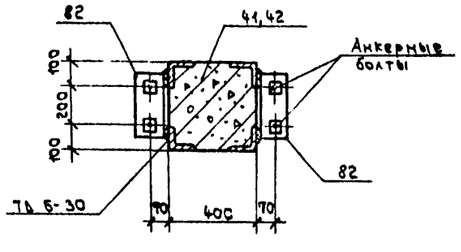

IX

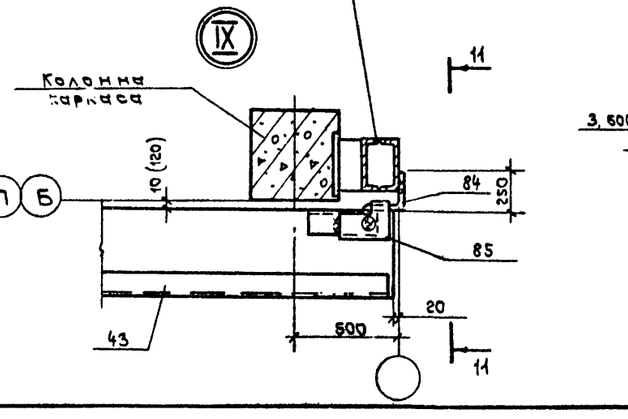

1. Текстовые указания см. листы 51, 52
2. Схему расположения рам ворот- см. лист 52
3. Размеры в круглых скобках относятся к варианту с $t_{н.в.} = -40°C$.
4. Сварку производить электродом Э-42 по ГОСТ 9467-75.

Привязан

Инв. №

Инв.№ подл. | Подпись и дата | Взам. инв.№

ГИП	Стрелецкая		07.93	Т.П.503-1-32.05 КЖ	
Нач.отд.	Климов		07.93	Автотранспортное предприятие на 150 спецавтомашин для аэропортов ГА	
Гл.конст.	Григорьянц		07.93	Главный корпус	Стадия: Р; Лист: 56; Листов:
Рук.гр.	Матвеева		07.93	Схемы элементов рам ворот 3.6 х 3.6. Узлы VII ÷ IX.	Ленаэропроект, Ленинград
Ст.инж.	Миронова		07.93		
Провер.	Матвеевич		07.93		

Нормоконтролер Овчинников

Формат А2

Альбом III

Марка, поз.	Обозначение	Наименование	Кол.	Масса ед., кг	Примечание
		Колонны			
1	1.423-3, вып. 1,2 КЖИ-К72-5-1÷К72-5-6	К72-5-1	7	3300	
2	то же	К72-5-2	4	"	
3	"	К72-5-3	4	"	
4	"	К72-5-4	2	"	
5	"	К72-5-5	3	"	
6	"	К72-5-6	2	"	
7	1.423-3, вып. 1,2 КЖИ-К72-5-7	К72-5-7	1	"	
8	1.423-3, вып. 1,2 КЖИ-К72-5-8	К72-5-8	2	"	
9	1.423-3, вып. 1,2 КЖИ-К72-5-9	К72-5-9	1	"	
10	1.423-3, вып. 1,2 КЖИ-К72-5-10	К72-5-10	2	"	
11	1.423-3, вып. 1,2	К72-33	1	4700	
12	1.423-3, вып. 1,2 КЖИ-К72-33-1	К72-33-1	5	"	
13	1.423-3, вып. 1,2 КЖИ-К72-33-2	К72-33-2	1	"	
14	1.423-3, вып. 1,2 КЖИ-К72-33-3	К72-33-3	1	"	
15	1.423-3, вып. 1,2 КЖИ-К72-33-4	К72-33-4	3	"	
16	1.423-3, вып. 1,2 КЖИ-К72-33-5	К72-33-5	1	"	
17	1.427.1-3 вып. 1,2 КЖИ-7КФ94-1-Н1, 7КФ94-1-Н2	7КФ94-1-Н1	6	3500	
18	то же	7КФ94-1-Н2	6	"	
19	1.420-12, вып. 3	К26а-3	10	2300	
20	то же	К25а-1-3	9	2100	
21	1.020-1, вып. 2-1÷2-3, 2-5 КЖИ-2КО3.33-1	2КО3.33-1	5	1625	
22	1.020-1, вып. 2-1÷2-3, 2-5 КЖИ-2КО3.33-2	2КО3.33-2	1	"	
23	1.020-1, вып. 2-1÷2-3, 2-5 КЖИ-2КО3.33-3	2КО3.33-3	1	"	
24	1.020-1, вып. 2-1÷2-3, 2-5 КЖИ-2КО3.33-4	2КО3.33-4	3	"	
25	1.020-1, вып. 2-1÷2-3, 2-5 КЖИ-2КО3.33-5	2КО3.33-5	1	"	
26	1.020-1, вып. 2-1÷2-3, 2-5 КЖИ-2КО3.33-6	2КО3.33-6	1	"	
27	1.020-1, вып. 2-1÷2-3, 2-5 КЖИ-2КО3.33-7	2КО3.33-7	1	"	
28	1.020-1, вып. 2-1÷2-3, 2-5 КЖИ-2КО3.33-8	2КО3.33-8	1	"	
29	1.020-1, вып. 2-1÷2-3, 2-5 КЖИ-2К3.33-1	2К3.33-1	1	1608	
30	1.020-1, вып. 2-1÷2-3, 2-5 КЖИ-2К3.33-2	2К3.33-2	1	"	
31	1.020-1, вып. 2-1÷2-3, 2-5 КЖИ-2КО3.33-9	2КО3.33-9	1	1625	
32	1.020-1, вып. 2-1÷2-3, 2-5 КЖИ-2КО3.33-10	2КО3.33-10	1	"	
33	1.020-1, вып. 2-1÷2-3, 2-5 КЖИ-2КО3.33-11	2КО3.33-11	1	"	
34	1.020-1, вып. 2-1÷2-3, 2-5 КЖИ-2КО3.33-12	2КО3.33-12	1	"	
35	1.020-1, вып. 2-1÷2-3, 2-5 КЖИ-2КД3.33-1	2КД3.33-1	1	1643	
36	1.020-1, вып. 2-1÷2-3, 2-5 КЖИ-2КД3.33-2	2КД3.33-2	1	"	
37	1.020-1, вып. 2-1÷2-3, 2-5 КЖИ-2КД3.33-3	2КД3.33-3	2	-	
38	1.020-1, вып. 2-1÷2-3, 2-5 КЖИ-2КД3.33-4	2КД3.33-4	1	"	
39	1.431-20, вып. 5,7	КБ 11[ч]	14	2200	
40	1.431-20, вып. 5,7 КЖИ-КБ11[ч]-1	КБ11[ч]-1	2	"	
86	1.431-20, вып. 5,7	КБ 9	3	1500	
89	1.431-20, вып. 5,7 КЖИ-КБ11[ч]-2	КБ 11[ч]-2	7	2200	
		Стойки ворот			
41	КЖИ-СВ1	СВ1	7	1500	
42	то же	СВ2	7	"	
		Ригель ворот			
43	КЖИ-РВ1	РВ1	7	3300	
		Ригели			
44	ИИ 23-1/70	ИБ2-2	7	4200	
45	то же	ИБ3-2	10	4400	
46	"	ИБ1-4	2	4000	
47	1.020-1, вып. 3-1	1РДП4.57-69 АтV	10	2525	
48	то же	1РОП4.57-35 АтV	3	1900	
49	"	Р3.57	1	510	
50	"	1РОП4.27-35	5	850	
51	"	Р3.27	1	240	
59	1.020-1, вып. 3-5	2РД4.62-66 АтV	12	2800	
60	то же	2РО4.62-35 АтV-Л	2	2000	
61	"	2РО4.62-35 АтV-П	2	"	
		Диафрагмы жесткости			
52	1.020-1, вып. 6-1	2ДПК56.33	1	7225	
53	то же	1Д56.33	1	7289	
54	"	1ДПК56.33	1	6300	
55	"	1Д26.33	1	3356	
56	"	1ДП26.33	1	2367	
		Фермы стропильные			
		для t=-20°, t=-30°			
62	ПК-01-129/78, вып. 1,2 КЖИ-2ФС18-3/4 АIV-1÷ ÷2ФС18-3/4-3 то же	2ФС18-3/4 АIV-1	10	6000	
63		2ФС18-3/4 АIV-2	2	"	
64	"	2ФС18-3/4 АIV-3	2	"	
65	ПК-01-129/78, вып. 1,2 КЖИ-2ФС18-3/4 АIV-4÷ ÷2ФС18-4/5 АIV-9 КЖИ-2ФСП18-3/4 АIV-5÷1ФПС12-2АIV-1	2ФС18-3/4 АIV-4	9	"	
66		2ФС18-3/4 АIV-5	2	"	
67	то же	2ФС18-3/4 АIV-6	2	"	
68	КЖИ-2ФС18-3/4 АIV-7÷ ÷2ФС18-4/5 АIV-8	2ФС18-3/4 АIV-7	5	"	
69	то же	2ФС18-3/4 АIV-8	2	"	
70	КЖИ-2ФС18-3/4 АIV-4÷ ÷2ФС18-4/5 АIV-9	2ФС18-3/4 АIV-9	2	"	
		для t=-40°			
62	ПК-01-129/78 вып. 1,2 КЖИ-2ФС18-3/4 АIV-1÷ ÷2ФС18-3/4 АIV-3 то же	2ФС18-4 АIV-1	10	6000	
63		2ФС18-3/4 АIV-2	2	"	
64	"	2ФС18-3/4 АIV-3	2	"	
65	КЖИ-2ФС18-3/4 АIV-4÷ ÷2ФС18-4/5 АIV-9	2ФС18-4/5 АIV-4	9	"	
66	КЖИ-2ФС18-3/4 АIV-5÷ ÷1ФПС12-2АIV-1	2ФС18-4/5 АIV-5	2	"	
67	то же	2ФС18-4/5 АIV-6	2	"	
68	ПК-01-125/78, вып. 1,2 КЖИ-2ФС18-3/4 АIV-7÷ ÷2ФСП18-4/5 АIV-8	2ФС18-4/5 АIV-7	5	6000	
69	то же	2ФС18-4/5 АIV-8	2	"	
70	КЖИ-2ФСП18-3/4 АIV-4÷ ÷2ФСП18-4/5 АIV-9	2ФС18-4/5 АIV-9	2	"	
		Фермы подстропильные			
71	ПК-01-110/81, вып. 1,2	1ФПС12-2АIV	2	11300	
72	ПК-01-110/81, вып. 1,2 КЖИ-1ФПС12-2АIV	1ФПС12-2АIV-1	4	11300	
73	ПК-01-110/81, вып. 1	2ФПС12-2АIV	4	11000	
57	1.439-2	стойка СФ7	5	418.2	
58	то же	то же СФ3	4	342.7	
74	КЖИ-МБ1÷МБ3	балка МБ1	4		
75	то же	то же МБ2	2		
76	"	" МБ3	1		
77	1.439-2	Насадка НУ5	3	37.2	
78	то же	то же НУ6	2	37.2	
79	"	" НС2	4	151.3	
80	"	" НФ3	12	42.1	
—	1.020-1, вып. 10-1	соединительное изделие МС7	2	2.8	Уз. 9
—	1.020-1, вып. 9-1	то же МС3	10	9.17	Уз. 5
—	1.020-1, вып. 10-1	" МС2	3	0.85	Уз. 4
—	1.020-1, вып. 9-1	" МС8	30	2.23	Уз. 15-3
—	то же	" МС11	30	0.13	"
—	"	" МС14	10	1.24	Уз. 18-3
—	ИИ 29-2/70	" ММ15	16	2.4	Уз. 16
—	то же	" ММ6	20	14.8	Уз. 17
81	КЖИ-МС1÷МС5	соединительное изделие МС1	14	6.90	
82	то же	то же МС2	28	6.90	
83	"	" МС3	19/11	1.60	t н.в.-20°-30° / t н.в.-40°
84	"	" МС4	3/11	2.27	t н.в.-20°-30° / t н.в.-40°
85	"	" МС5	3	4.60	
87	КЖИ-МБ4	Балка МБ4	2	169.83	
88	КЖ-54	С16 ГОСТ 8240-72* В=550	4	7.81	Уз. А лист КЖ-54
90	1.427.1-3 вып. 2	Эл-т колонн 2СФ2	12	13.1	Уз. Ж2 лист КЖ-51
91	КЖИ-МН32, МН33, МН38	соединит. изделие МН38	12	3.3	
—	1.431-20 вып. 7	" МС19	38	22.0	

Текстовые указания см. листы 51, 52

Взам. инв. №

Подпись и дата

Инв. № подл.

Привязан

Инв. №

Т.П.503-1-32.85 КЖ

Автотранспортное предприятие на 150 спецавтомашин для аэропортов ГА

ГИП	Стрелецкая		07.87	Главный корпус	Стадия	Лист	Листов
Нач. отд.	Климов		07.87		Р	57	
Гл. конс.	Григорьяни		07.87				
Рук. гр.	Матвеева		07.87	Спецификация к схемам расположения колонн, ригелей, стропильных и подстропильных ферм.	ЛЕНАЭРОПРОЕКТ Ленинград		
Ст. инж.	Миронова		07.87				
Провер.	Матвеева		07.87				

Нормоконтролер Овчинников

Альбом III

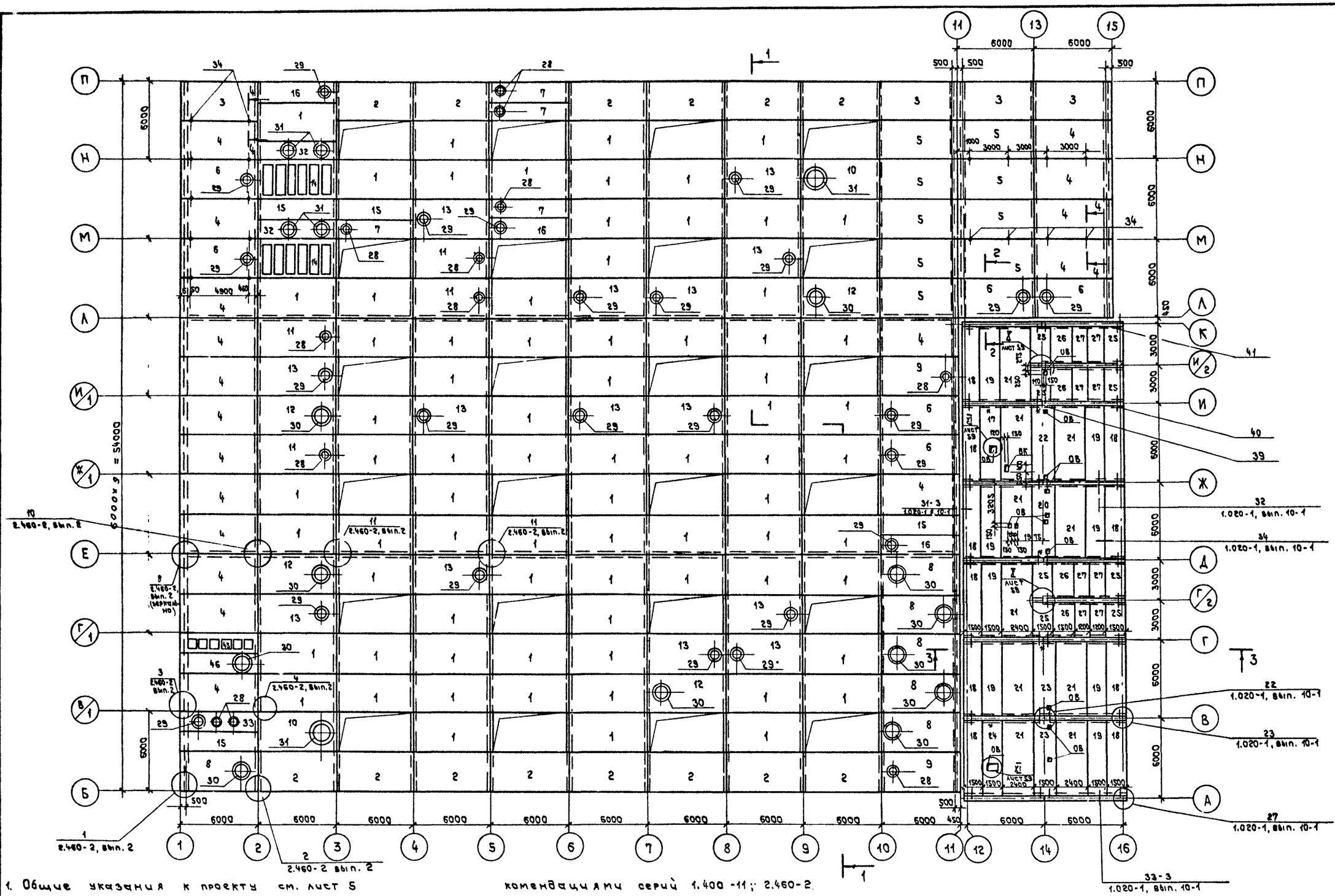

1. Общие указания к проекту см. лист 5
2. Спецификацию см. лист 60
3. Монолитные участки см. листы 63, 64
4. Плиты покрытия производственной части приварить к закладным элементам ферм не менее, чем в 3 точках
5. Швы между плитами залить цементным раствором М-200. В швы между плитами до их замоноличивания заложить закладные изделия поз. 34
6. Монтаж плит производить в соответствии с рекомендациями серий 1.400-11; 2.460-2.
7. Отверстия размером до 150 мм в плитах с круглыми пустотами пробить по месту, не нарушая ребер
8. Монтаж плит в административно-бытовой части корпуса выполнять в соответствии с узлами серии 1.020-1, вып. 10-1

Согласовано:
Отдел. N 6 Кузнецова 10.83

Инв. N подл. | Подпись и дата | Взам. инв. N

Привязан

Инв. N

ГИП	Стрелецкая			т.п.503-1-32.85 КЖ
Гл. кон. инс	Судейкин		07.83	Автотранспортное предприятие на 150 спецавтомашин для аэропортов ГА
Нач. отд.	Климов		07.83	Главный корпус — Стадия: Р; Лист: 58; Листов:
Гл. конст.	Григорьяни		07.83	
Рук. гр.	Матвеева		7.83	Схема расположения элементов покрытия
Инж.	Кузнецова		07.83	Ленгазпроект, Ленинград
Провер.	Матвеева		7.83	

Нормоконтролер Овчинников

Формат А2

Альбом III

1 — 1

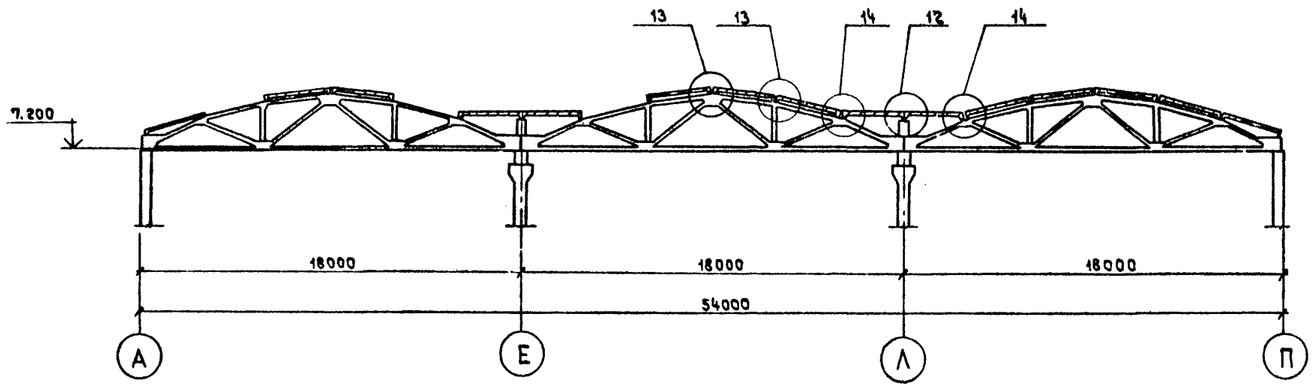

3 — 3

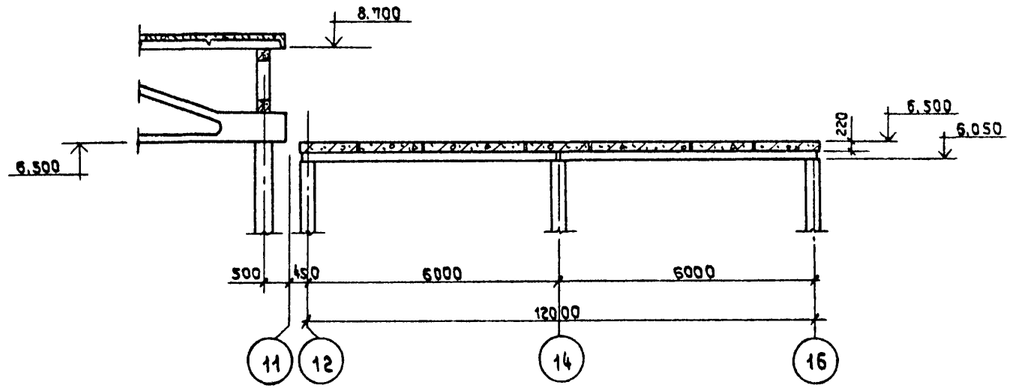

2 — 2

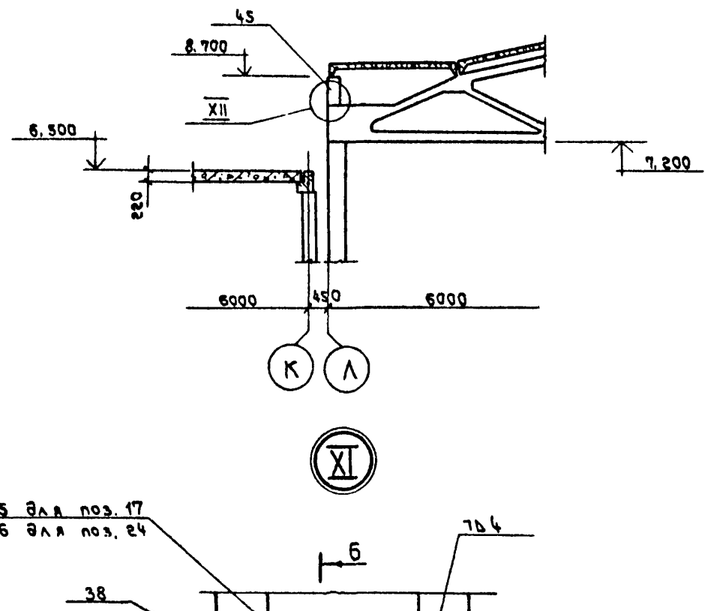

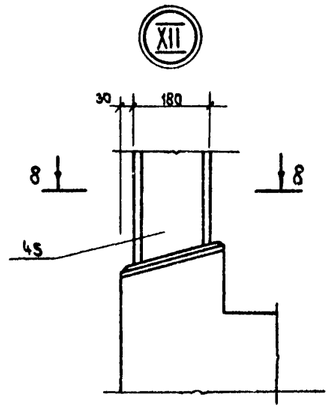

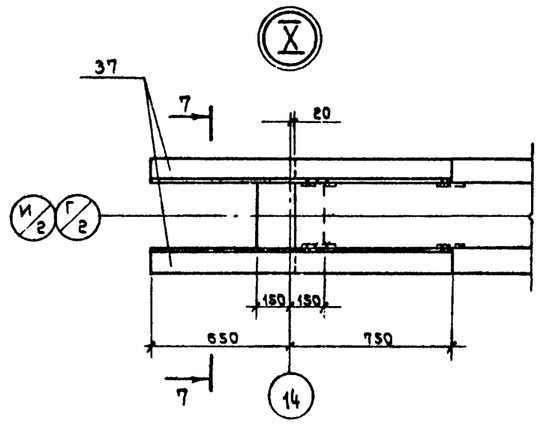

4 — 4

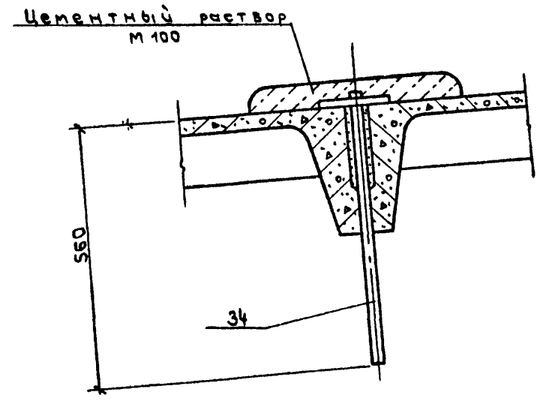

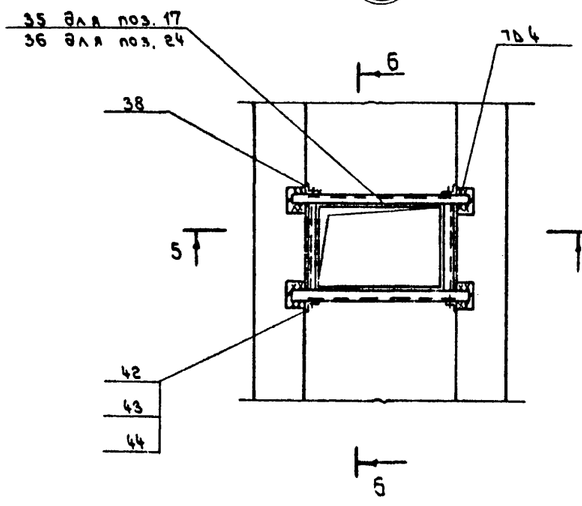

8 — 8

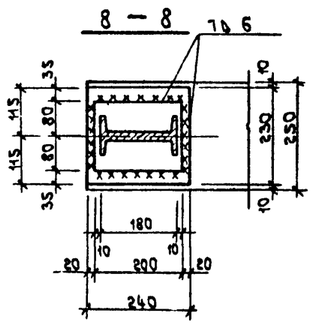

7 — 7

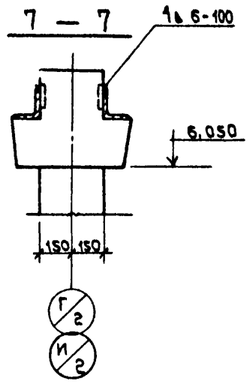

5 — 5

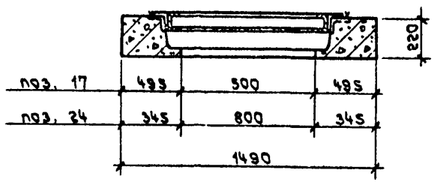

6 — 6

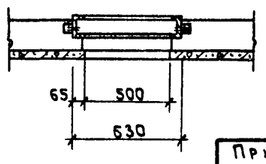

1. Текстовые указания см. лист 58
2. Данный лист рассматривать совместно с листом 58
3. Сварку производить электродами Э42 по ГОСТ 9467-75.
4. Узлы 12, 13, 14 см. серию 2.460-2, вып. 2

Привязан

Инв. N

Инв. N подл. | Подпись и дата | Взам. инв. N

ГИП	Стрелецкая		01.17	ТП 503-1-32.85	КЖ
Нач. отд.	Климов		07.87	Автотранспортное предприятие на 150 спецавтомашин для аэропортов ГА	
Гл. кон.	Григорьян		07.83	Главный корпус	Стадия: Р; Лист: 59; Листов:
Рук. гр.	Матвеева		07.83	Схема расположения элементов покрытия. Сечения 1-1 ÷ 4-4. Узлы X ÷ XII.	ЛЕНАЭРОПРОЕКТ Ленинград
Инж.	Кузнецова		07.83		
Провер.	Матвеева		07.83		

Нормоконтролер Овчинников

Формат А2

Альбом 151

Марка, поз.	Обозначение	Наименование	Кол.	Масса ед., кг	Примеч.
		Плиты покрытия для $t_в^н = -20°$			
1	ГОСТ 22701.0-77; 22701.1-77 1.465-10/82, вып.1	ПГ-3АIVТ-120АН-500П	75	4050	
2	то же	ПГ-3АIVТ-1-120АН-500П	14	4050	
3	"	ПГ-3АIVТ-2-120АН-500П	4	4050	
4	"	ПГ-3АIVТ-1-120АН-500П	18	4050	
5	"	ПГ-3АIVТ-2-120АН-500П	9	4050	
6	ГОСТ 22701.0-77; 22701.2-77; 1.465-10/82, вып.1	ПВ7-4АIVТ-1-120АН-500П	6	4600	
7	1.465-7, вып.3 ч.1 1.465-10/82, вып.1	ПАIV-4 / 1.5×6.0 - 2в-120АН-500П	4	2500	
8	ГОСТ 22701.0-77; 22701.2-77, 1.465-10/82, вып.1	ПВ10-4АIVТ-1-120АН-500П	6	5000	
9	то же	ПВ4-4АIVТ-1-120АН-500П	2	4700	
10	"	ПВ14-4АIVТ-120АН-500П	2	4800	
11	"	ПВ4-3АIVТ-120АН-500П	4	4700	
12	"	ПВ10-4АIVТ-120АН-500П	4	5000	
13	"	ПВ7-3АIVТ-120АН-500П	14	4600	
14	ГОСТ 22701.0-77; 22701.3-77	ПА-3АIVТ	2	1750	
15	1.465-7 вып.3 ч.1; 1.465-10/82, вып.1	ПАIV / 1.5×6.0 - 2в-120АН-500П	4	2500	
16	то же	ПАIV-7 / 1.5×6.0 - 2-120АН-500П	3	2500	
45	1.465-7, вып.4 ч.1; вып.3 ч.1 1.465-10/82, вып.1	ПАAIV / 1.5×6.0 - 2б	1	1150	
46	1.465-7, вып.3 ч.1 1.465-10/82, вып.1	ПАIV-10 / 1.5×6.0 - 2в-120АН-500П	1	2500	
		Плиты покрытия для $t_в^н = -30°$			
1	ГОСТ 22701.0-77; 22701.1-77 1.465-10/82, вып.1	ПГ-3АIVТ-160АН-500П	75	4330	
2	то же	ПГ-3АIVТ-1-160АН-500П	14	4330	
3	"	ПГ-4АIVТ-2-160АН-500П	4	4330	
4	"	ПГ-4АIVТ-1-160АН-500П	18	4330	
5	"	ПГ-3АIVТ-2-160АН-500П	9	4330	
6	ГОСТ 22701.0-77; 22701.2-77 1.465-10/82, вып.1	ПВ7-4АIVТ-1-160АН-500П	6	4880	
7	1.465-7 вып.3 ч.1; 1.465-10/82, вып.1	ПАIV-4 / 1.5×6.0 - 2в-160АН-500П	4	2640	
8	ГОСТ 22701.0-77; 22701.2-77; 1.465-10/82, вып.1	ПВ10-4АIVТ-1-160АН-500П	6	5280	
9	то же	ПВ4-4АIVТ-1-160АН-500П	2	4980	
10	"	ПВ14-4АIVТ-160АН-500П	2	5080	
11	"	ПВ4-3АIVТ-160АН-500П	4	4980	
12	"	ПВ10-4АIVТ-160АН-500П	4	5280	
13	"	ПВ7-3АIVТ-160АН-500П	14	4880	
14	ГОСТ 22701.0-77; 22701.3-77	ПА-3АIVТ	2	1750	
15	1.465-7 вып.3 ч.1 1.465-10/82, вып.1	ПАIV / 1.5×6.0 - 2в-160АН-500П	4	2640	
16	то же	ПАIV-7 / 1.5×6.0 - 2-160АН-500П	3	2640	
45	1.465-7, вып.4 ч.1, вып.3 ч.1 1.465-10/82, вып.1	ПАAIV / 1.5×6.0 - 2б	1	1150	
46	1.465-7 вып.4 ч.1; 1.465-10/82, вып.1	ПАIV-10 / 1.5×6.0 - 2в-160АН-500П	1	2640	

Марка, поз.	Обозначение	Наименование	Кол.	Масса ед., кг	Примеч.
		Плиты покрытия для $t_в^н = -40°$			
1	ГОСТ 22701.0-77; 22701.1-77 1.465-10/82, вып.1	ПГ-3АIVТ-200АН-500П	75	4600	
2	то же	ПГ-3АIVТ-1-200АН-500П	14	4600	
3	"	ПГ-4АIVТ-2-200АН-500П	4	4600	
4	"	ПГ-4АIVТ-1-200АН-500П	18	4600	
5	ГОСТ 22701.0-77; 22701.1-77 1.465-10/82, вып.1	ПГ-3АIVТ-2-200АН-500П	9	4600	
6	ГОСТ 22701.0-77; 22701.2-77 1.465-10/82 вып.1	ПВ7-4АIVТ-1-200АН-500П	6	5150	
7	1.465-7, вып.3 ч.1; 1.465-10/82, вып.1	ПАIV-4 / 1.5×6.0 - 2в-200АН-500П	4	2775	
8	ГОСТ 22701.0-77; 22701.2-77; 1.465-10/82, вып.1	ПВ10-4АIVТ-1-200АН-500П	6	5550	
9	то же	ПВ4-4АIVТ-1-200АН-500П	2	5250	
10	"	ПВ14-4АIVТ-200АН-500П	2	5350	
11	"	ПВ4-4АIVТ-200АН-500П	4	5250	
12	"	ПВ10-4АIVТ-200АН-500П	4	5550	
13	"	ПВ7-4АIVТ-200АН-500П	14	5150	
14	ГОСТ 22701.0-77; 22701.3-77	ПА-3АIVТ	2	1750	
15	1.465-7 вып.3 ч.1 1.465-10/82, вып.1	ПАIV / 1.5×6.0 - 2б-200АН-500П	4	2775	
16	то же	ПАIV-7 / 1.5×6.0 - 2-200АН-500П	3	2775	
45	1.465-7 вып.4 ч.1; вып.3ч.1 1.465-10/82, вып.1	ПАAIV / 1.5×6.0 - 3б	1	1150	
46	1.465-7, вып.3 ч.1 1.465-10/82, вып.1	ПАIV-10 / 1.5×6.0 - 3б-200АН-500П	1	2775	
		Плиты покрытия для $t_в^н = -20°; -30°; -40°$			
17	1.041-1, вып.4 КЖИ-ПРС 56.15-10АIVТ-3	ПРС 56.15-10АIVТ-3	1	2500	
18	1.041-1, вып.1	ПК 56.15-8АIVТ-1	10	1050	
19	то же	ПК 56.15-8АIVТ	8	1050	
20	1.041-1, вып.4 КЖИ-ПРС 56.15-10АIVТ-12	ПРС 56.15-10АIVТ-12	1	2500	
21	"	ПК 56.24-8АIVТ	10	1600	
22	1.041-1, вып.4 КЖИ-ПРС 56.15-10АIVТ-4	ПРС 56.15-10АIVТ-4	1	2500	
23	1.041-1, вып.4 КЖИ-ПРС 56.15-10АIVТ-5	ПРС 56.15-10АIVТ-5	2	2500	
24	1.041-1, вып.4 КЖИ-ПРС 56.15-10АIVТ-6	ПРС 56.15-10АIVТ-6	1	2500	
25	1.041-1, вып.5	ПК 27.15-8АIIIТ-1	8	1200	
26	то же	ПК 27.15-8АIIIТ	4	1300	
27	"	ПК 27.12-8АIIIТ	8	900	

Марка, поз.	Обозначение	Наименование	Кол.	Масса ед., кг	Примеч.
		Стаканы			
28	1.494-24, вып.1	СБ 4Б-1	12	160.0	
29	то же	СБ 7Б-1	24	320	
30	"	СБ 10Б-1	11	280	
31	"	СБ 14Б-1	4	460.0	
		Участки монолитные			
32	КЖ-63	Ум 1	2		
33	КЖ-64	Ум 2	1		
		Изделия закладные			
34	КЖИ-Т1	Т1	18	2.31	
35	КЖИ-РМ1	Рм 1	1	15.42	Уз. XIII лист 59
36	КЖИ-РМ2	Рм 2	1	15.42	"
37	КЖ-59	∠125×14 ГОСТ 8509-72 ℓ=1400	4	2.01	Узл. XII
38	КЖИ-МС6	МС 6	8	0.68	
39	1.020-1, вып.10-1	МС 16	12	0.772	
40	то же	МС 17	12	1.68	
41	"	МС 25	8	0.484	
45	КЖИ-СТ1	СТ 1	3		
42	ГОСТ 7798-70*	Болт М10×30	16	0.031	
43	ГОСТ 5915-70*	Гайка М10	16	0.011	
44	ГОСТ 11371-78	Шайба 10	16	0.004	
	2.460-2, вып.2	МН 34	8		

1. Текстовые указания см. лист 58
2. Изделие закладное МН 34 см. узел 11 серии 2.460-2, вып. 2

Взам. инв. № | Подпись и дата | Инв. № подл.

Привязан

Инв. №

ГИП	Стрелецкая		07.83
Гл. кон. инс.	Субейкин		07.83
Нач. отд.	Климов		07.83
Гл. кон.	Григорьянц		07.83
Рук. гр.	Матвеева		07.83
Инж.	Кузнецова		07.83
Провер.	Матвеева		07.83

Т.П. 503-1-32.85 КЖ

Автотранспортное предприятие на 150 спецавтомашин для аэропортов ГА

Главный корпус

Стадия	Лист	Листов
Р	50	

Спецификация к схемам расположения элементов покрытия

Ленаэропроект Ленинград

Копировал Овчинникова

Альбом III

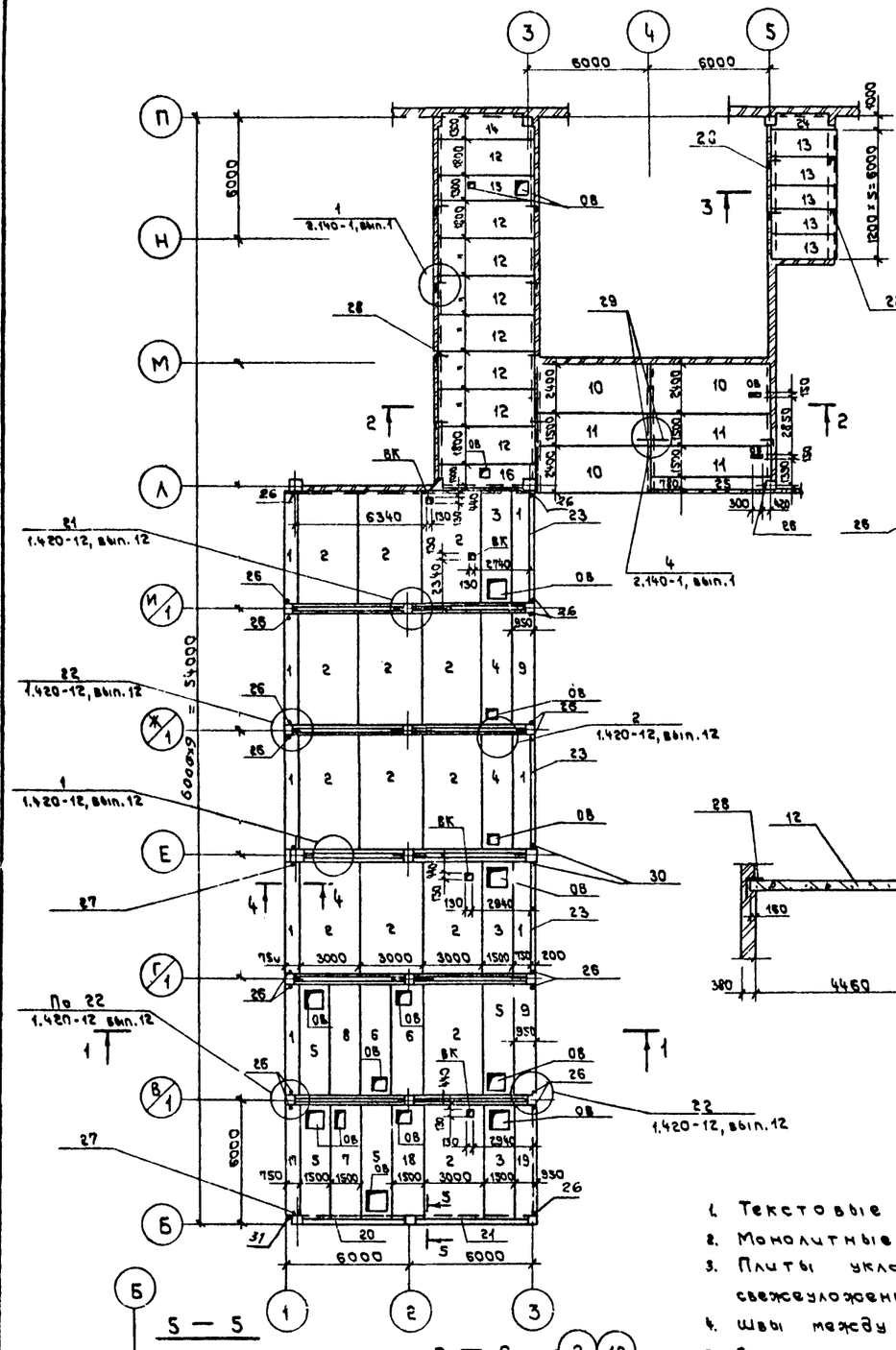

1. Текстовые указания см. лист 5
2. Монолитные участки см. листы 65 ÷ 68
3. Плиты укладывать на кирпичные стены по слою свежеуложенного цементного раствора марки 100
4. Швы между плитами залить цементным раствором марки 200
5. Отверстия, привязанные на схеме, пробить по месту, не нарушая ребер плит
6. По оси Б плиты перекрытия приварить к металлической балке
7. Монтаж плит в осях 1÷3 ; Б÷1 производить в соответствии с узлами серии 1.420-12, вып. 12

Спецификация к схеме расположения элементов перекрытия на отм. 4.200 между осями 1÷5

Марка, поз.	Обозначение	Наименование	Кол.	Масса ед., кг	Примеч.
		Панели перекрытий			
1	1.442.1-1, вып. 3	1П7-3АIVт	10	1500	
2	1.442.1-1, вып. 1	1П1-3АIVт	14	4730	
3	1.442.1-1, в.1; КЖИ-1П3-3АIVт-1	1П3-3АIVт-1	3	2200	
4	1.442.1-1, в.1; КЖИ-1П3-3АIVт-2	1П3-3АIVт-2	2	2200	
5	1.442.1-1, в.1; КЖИ-1П3-3АIVт-3	1П3-3АIVт-3	4	2200	
6	1.442.1-1, в.1; КЖИ-1П3-3АIVт-4	1П3-3АIVт-4	2	2200	
7	1.442.1-1, в.1; КЖИ-1П3-3АIVт-5	1П3-3АIVт-5	1	2200	
8	1.442.1-1, вып. 1	1П3-3АIVт	1	2200	
9	1.442.1-1, вып. 1	1П5-3АIVт	2	1700	
10	1.041-1, вып. 1	ПК 56.24-3АIVт	3	1600	
11	1.041-1, вып. 1	ПК 56.15-3АIVт	3	1050	
12	1.141-1, вып. 57	ПК 10-48.18	8	2550	
13	1.141-1, вып. 60	ПК 30.12-3т	5	1080	
		Участки монолитные			
14	КЖ-65	Ум 3	1		
15	то же	Ум 4	1		
16	"	Ум 5	1		
17	КЖ-66	Ум 6	1		
18	то же	Ум 7	1		
19	"	Ум 8	1		
20	КЖ-67	Ум 9	1		
21	то же	Ум 10	1		
23	"	Ум 12	3		
24	"	Ум 13	1		
25	КЖ-68	Ум 14	1		
		Изделия соединительные			
26	ИИ 29-2/70	ММ 19	20	14.00	
27	КЖИ-ММ3	ММ 3	3	30.66	
28	КЖИ-ММ1; ММ2	Анкер ММ 1	12	0.40	
29	КЖИ-ММ1; ММ2	Анкер ММ 2	4	0.30	
30	ИИ 29-2/70	ММ 20	2	20.50	
31	КЖ-66	L125×10 Гост 8509-72*, ℓ=180	1	3.1	

Согласовано:

Инв. № подл. | Подпись и дата | Взам. инв. №

				Т.П. 503-1-32.85	КЖ
ГИП	Стрельцова		11.83	Автотранспортное предприятие на 150 спецавтомашин для аэропортов ГА	
Гл. кон. чн.	Судейкин		11.83		
Нач. отд.	Климов		11.83	Главный корпус	Стадия: Р; Лист: 61; Листов:
Гл. констр.	Григорьева		11.83		
Рук. гр.	Матвеева		11.83	Схема расположения элементов перекрытия на отм. 4.200 между осями 1÷5	Ленаэропроект, Ленинград
Инж.	Кузнецова		11.83		
Провер.	Матвеева		11.83		

Привязан

Инв. №

Нормоконтролер Овчинников

Формат А2

Альбом III

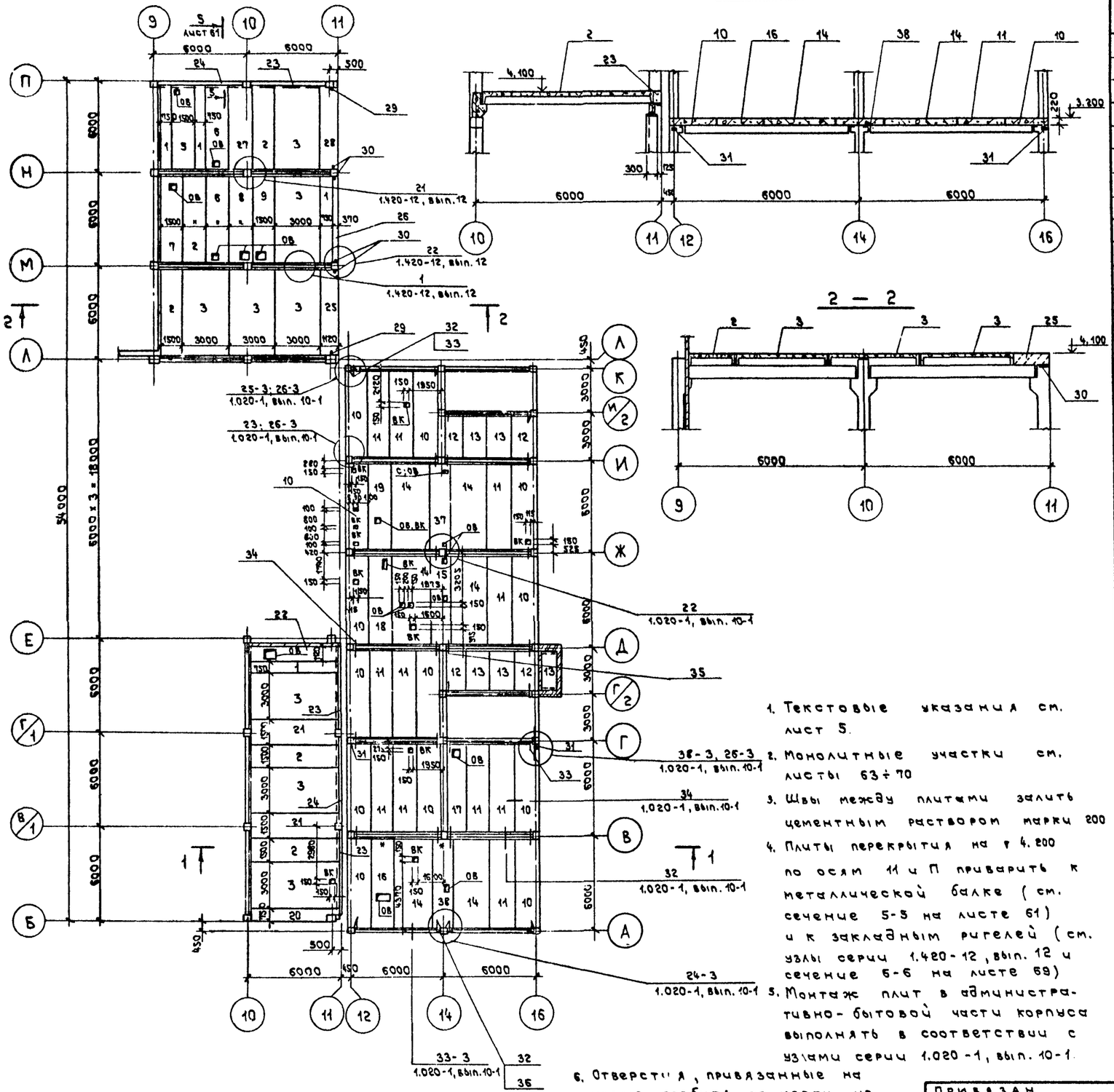
1 — 1
2 — 2
9
10
11
12
14
16
Л
К
И/2
И
Ж
Е
Д
Г/2
Г
Г/1
В
В/1
Б
А
П
Н
М
54000
6000 × 3 = 18000
6000
3000
4,100
3,300
220
300
450
500
650
1950
2400
1500
3000
1200
1300
1920
4310
3205
1973
1500
1300
2980
1320
1800
1900
1300
1500
1300
1500
1300
1500

Альбом III

Ум 1

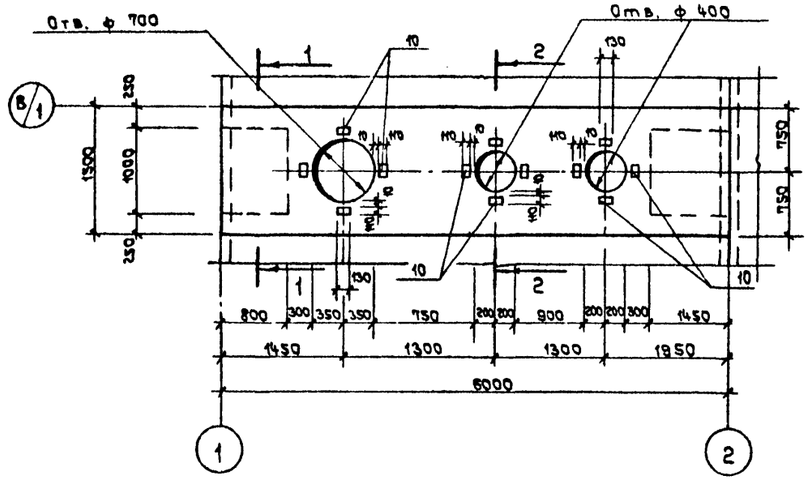

Деталь армирования отверстий Ум1

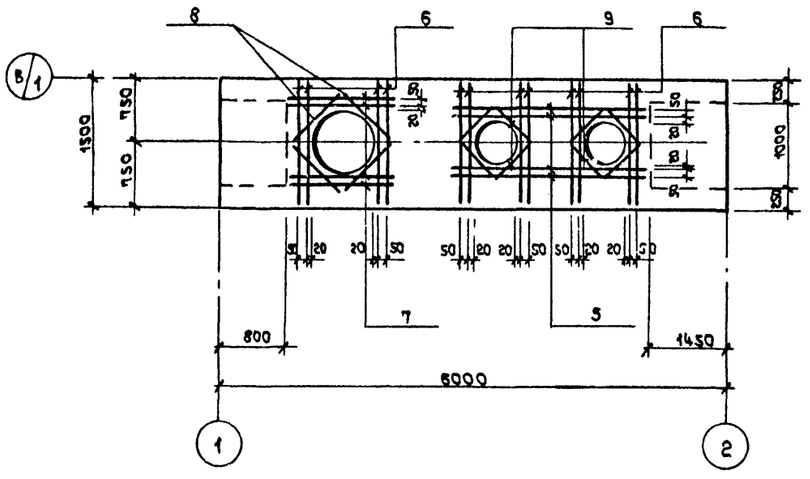

1 — 1

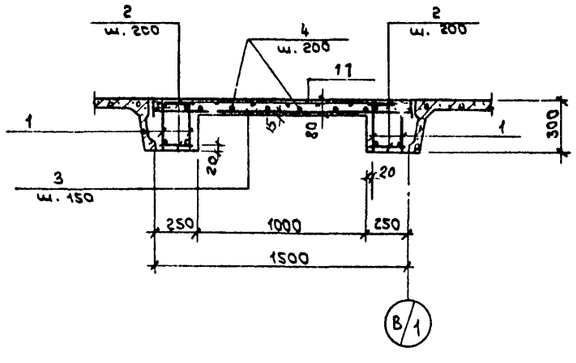

Расчетная схема

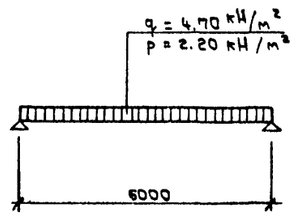

2 — 2

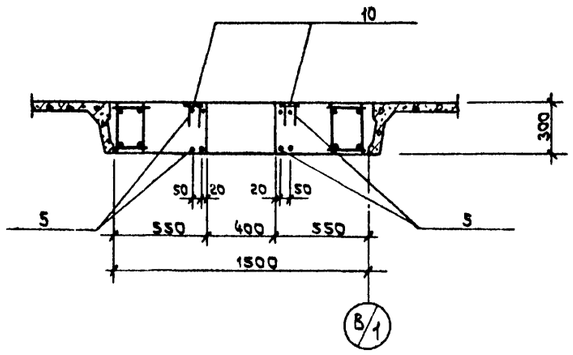

Спецификация к схеме армирования монолитного участка Ум 1

Формат	Зона	Поз.	Обозначение	Наименование	Кол.	Примеч. масса, кг
				Ум 1		
				Сборочные единицы		
А4		1	КЖИ-КР1	Каркас плоский КР1	4	
		10	ГОСТ 22701.5-77	Изделие закладное М6	12	
				Детали		
				ф6 А I ГОСТ 5781-82		
Б4		2	КЖ-63	ℓ = 230	124	0.05
А2		3	то же	ℓ = 1560	16	0.35
Б4		4	"	Распред. арматура		26.5 п.м
				ф12 А III ГОСТ 5781-82		
Б4		5	КЖ-63	ℓ = 2260	8	3.57
Б4		6	то же	ℓ = 1480	24	2.34
Б4		7	"	ℓ = 1260	8	2.00
Б4		8	"	ℓ = 700	8	1.11
Б4		9	"	ℓ = 400	16	0.63
А2		11	"	ф6 А I ГОСТ 5781-82, ℓ = 1620	16	0.36
				Материалы		
				Бетон марки 200		1.51 м³

Ведомость деталей

Поз.	Эскиз
3	1480
11	70 1480 70

Ведомость расхода стали на элемент, кг

Марка элемента	Изделия арматурные									Изделия закладные					Общий расход
	Арматура класса								Всего	Арматура класса		Прокат марки		Всего	
	А I				А III					А III		18 КП			
	ГОСТ 5781-82				ГОСТ 5781-82					ГОСТ 5781-82		ГОСТ 103-76			
	ф6	ф10		Итого	ф12	ф20		Итого		ф10		-110×8			
Ум 1	31.0	14.84		45.84	67.22	59.48		126.70	172.54	4.8		10.8		15.6	188.14

1. Текстовые указания см. лист 58
2. Расположение монолитного участка на схеме см. лист 58
3. Защитный слой бетона рабочей арматуры плиты - 15 мм, балок - 20 мм

ПРИВЯЗАН	ГИП	Стрелецкая			Т.П. 503-1-32.85		КЖ
	Нач. отд.	Климов			Автотранспортное предприятие на 150 спецавтомашин для аэропортов ГА		
	Гл. кон.	Григорьяна			Главный корпус	Стадия: Р	Лист: 53
	Рук. груп	Матвеева			Схема армирования монолитного участка Ум 1	ЛЕНАЭРОПРОЕКТ ЛЕНИНГРАД	
Инв. N	Ст. инж.	Алексеева					
	Провер.	Матвеева					

Инв. N подл. | Подпись и дата | Взам. инв. N

Нач. контролер Овчинников

Формат А2

Альбом III

Ум 2

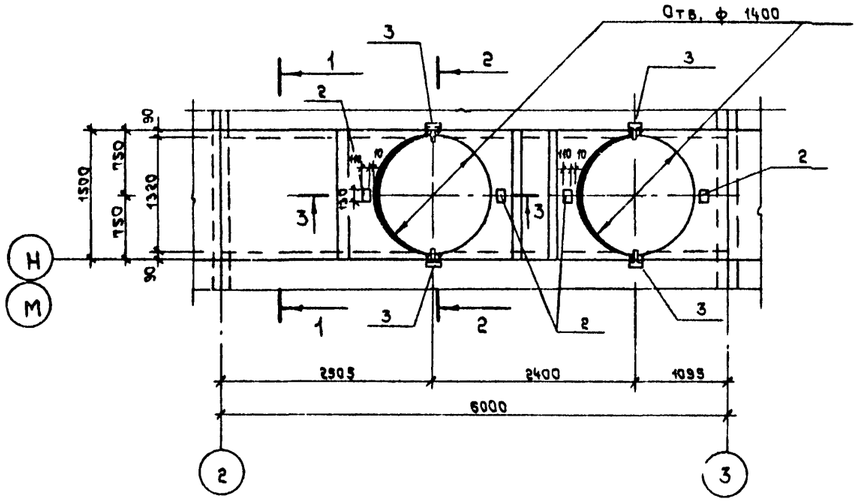

Деталь армирования отверстий Ум 2

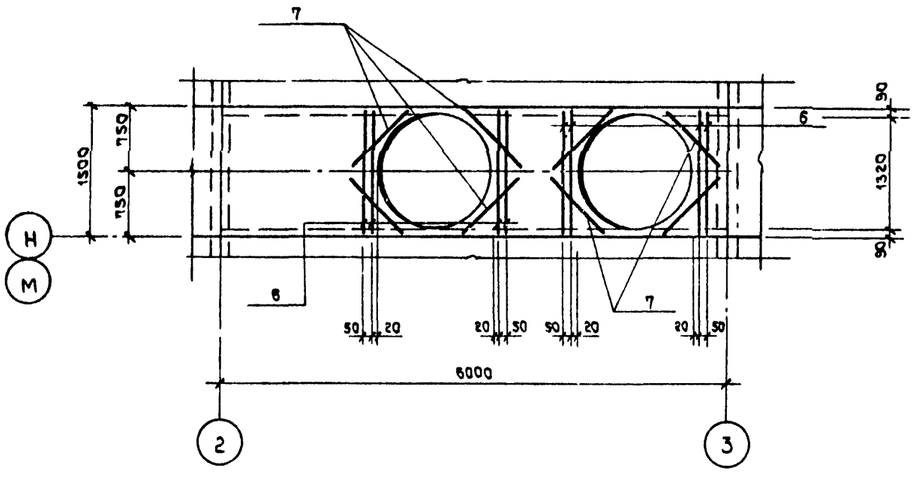

1 — 1

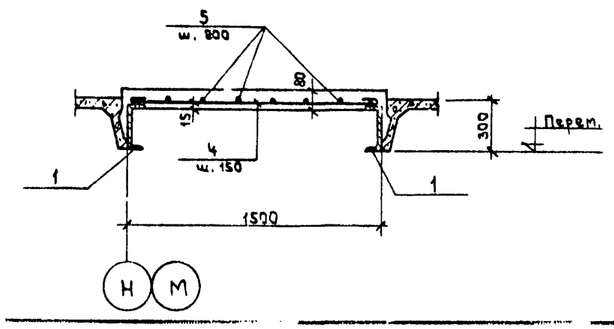

2 — 2

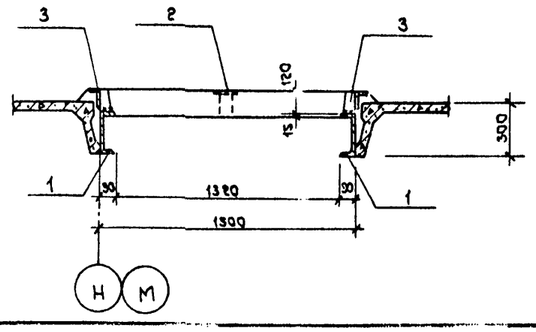

Расчетная схема

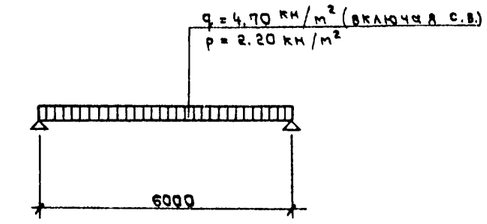

3 — 3

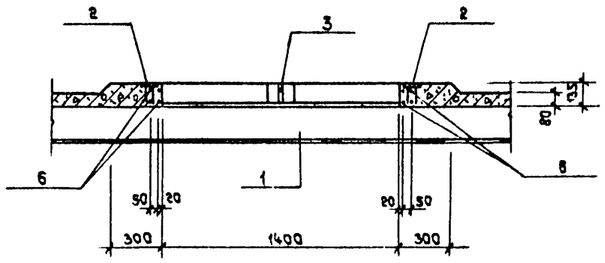

Ведомость деталей

Поз.	Эскиз
4	1480

Спецификация к схеме армирования монолитного участка Ум 2

Формат	Зона	Поз.	Обозначение	Наименование	Кол.	Примеч. масса, кг
				Ум 2		
				Сборочные единицы		
		2	ГОСТ 22701.5-77	Изделие закладное ме	4	
		3	то же	то же МН8	4	
				Детали		
Б4		1	КЖ-64	с 24 ГОСТ 8240-72, ℓ=6000	2	
				ф6 AI ГОСТ 5781-82		
А2		4	КЖ-64	ℓ=1560	23	
Б4		5	то же	Распред арматура		27.2 п.м
				ф12 AIII ГОСТ 5781-82		
Б4		6	КЖ-64	ℓ=1480	15	
Б4		7	то же	ℓ=1400	16	
				Материалы		
				Бетон марки 200		0.75 м³

Ведомость расхода стали на элемент, кг

Марка элемента	Изделия арматурные							Изделия закладные							Общий расход
	Арматура класса						Всего	Арматура класса	Прокат марки						
	AI			AIII				AIII	18 кп						
	ГОСТ 5781-82			ГОСТ 5781-82				ГОСТ 5781-82	ГОСТ 103-76						
	ф6		Итого	ф12		Итого		ф10	с24	L (110×70×8)	(110×8)			Всего	
Ум 2	14.00		14.00	40.92		40.92	54.92	1.60	288.00	6.52	8.56			304.70	359.62

1. Текстовые указания см. лист 58.
2. Расположение монолитного участка на схеме см. лист 58.
3. Защитный слой бетона рабочей арматуры - 15мм.
4. Каждый 3-ий стержень поз. 4 приварить к металлической балке.
5. Металлические балки приварить к закладному элементу фермы.

Привязан

Инв. №

Взам. инв. №

Подпись и дата

Инв. № подл.

ГИП	Стрелецкая		10.83
Нач. отд.	Климов		10.83
Гл. конст.	Григорьани		10.83
Рук. гр.	Матвеева		10.83
Ст. инж.	Алексеева		10.83
Провер.	Матвеева		10.83

ТП. 503-1-32.85 КЖ

Автотранспортное предприятие на 150 спецавтомашин для аэропортов ГА

Главный корпус

Схема армирования монолитного участка Ум 2

Стадия	Лист	Листов
Р	64	

Ленаэропроект Ленинград

Норма контроля обычная

Формат А3

Альбом III

Ум 3

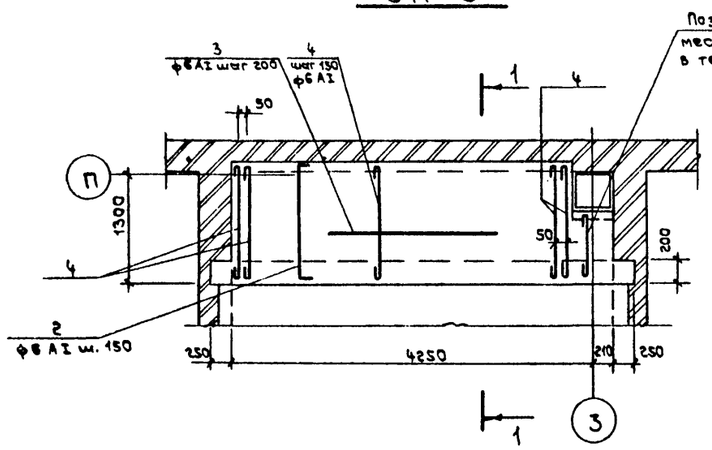

Ум 4

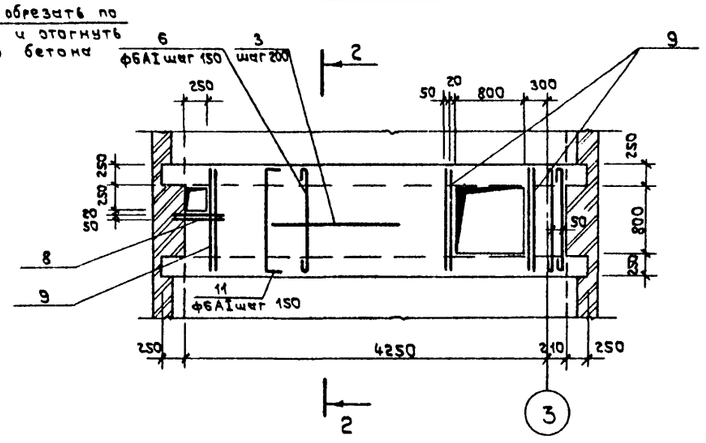

1 — 1

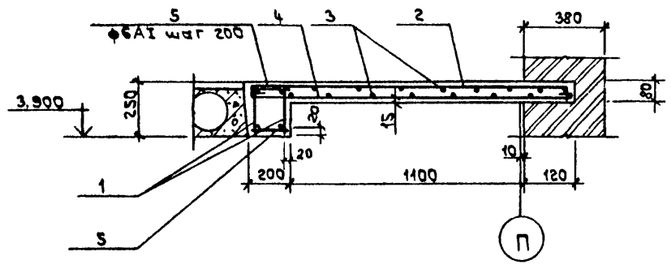

2 — 2

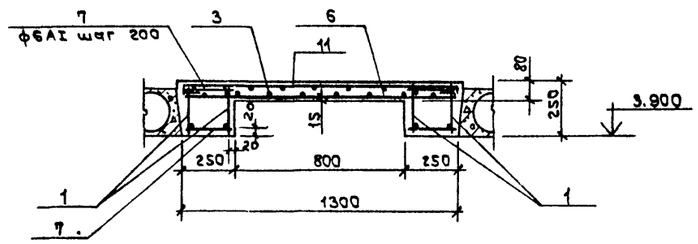

Ум 5

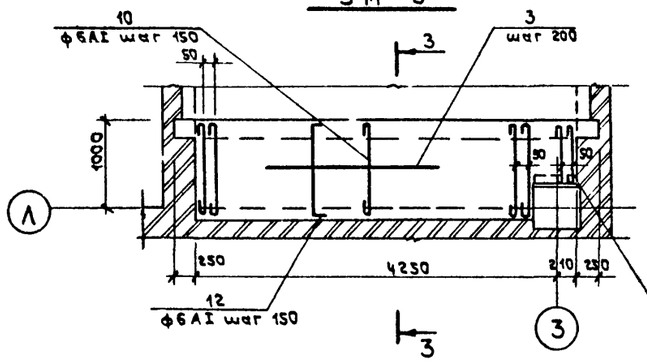

Поз. 10 обрезать по месту и отогнуть в тело бетона

3 — 3

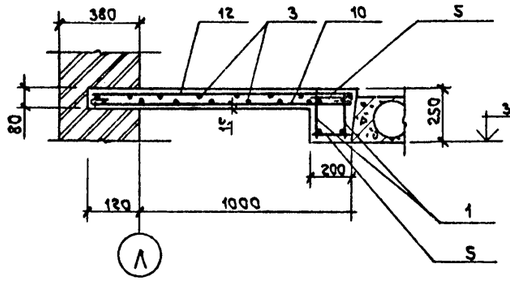

1. Текстовые указания см. лист 61
2. Расположение монолитных участков см. лист 61
3. Монолитные участки рассчитаны на расчетную нагрузку $q = 10.0^{кн}/м^2$ (включая собственный вес)
4. Защитный слой бетона рабочей арматуры плиты - 15мм, балок - 20мм

Ведомость расхода стали на элемент, кг

Марка элемента	Изделия арматурные							Общий расход
	Арматура класса							
	AI				AIII			
	ГОСТ 5781-82							
	ф6	ф10		Итого	ф20	ф12	Итого	
Ум 3	33.87	6.1		39.97	24.4		24.4	64.37
Ум 4	22.9	12.2		35.1	48.8	8.2	57.0	92.1
Ум 5	71.0	6.1		77.1	24.4		24.4	101.5

Ведомость деталей

Поз.	Эскиз
2	70 — 1400 — 70
4	1500
6	1250
10	1200
11	70 — 1280 — 70
12	70 — 1100 — 70

Спецификация к схемам армирования монолитных участков Ум 3 ÷ Ум 5

Формат	Зона	Поз.	Обозначение	Наименование	Кол.	Примеч.
				Ум 3		
				Сборочные единицы		
А4		1	КЖИ-КР2	Каркас плоский КР2	2	
				Детали		
				ф6AI ГОСТ 5781-82		
А2		2	КЖ-65	ℓ = 1540	28	0.34 кг
А2		4	то же	ℓ = 1580	32	0.37 кг
Б4		5	"	ℓ = 180	50	0.04 кг
Б4		3	"	Распределит. арматура		55.0 п.м
				Материалы		
				Бетон марки М200		0.63 $м^3$
				Ум 4		
				Сборочные единицы		
А4		1	КЖИ-КР2	Каркас плоский КР2	4	
				Детали		
				ф6AI ГОСТ 5781-82		
А2		6	КЖ-65	ℓ = 1400	23	0.31 кг
Б4		7	то же	ℓ = 240	100	0.05 кг
Б4		3	"	Распределит. арматура		26 п.м
Б4		8	"	ф12 AIII ГОСТ 5781-82 ℓ=750	2	0.67 кг
Б4		9	"	ф12 AIII ГОСТ 5781-82 ℓ=1280	6	1.14 кг
Б4		11	"	ф6AI ГОСТ 5781-82 ℓ=1420	28	0.32 кг
				Материалы		
				Бетон марки М200		0.55 $м^3$
				Ум 5		
				Сборочные единицы		
А4		1	КЖ-КР2	Каркас плоский КР2	2	
				Детали		
				ф6AI ГОСТ 5781-82		
А2		10	КЖ-65	ℓ = 1350	32	0.3 кг
А2		12	то же	ℓ = 1240	28	0.28 кг
Б4		5	"	ℓ = 180	50	0.04 кг
Б4		3	"	Распределит. арматура		49 п.м
				Материалы		
				Бетон марки М200		0.6 $м^3$

Привязан

Инв. N

ГИП	Стрелецкая		
Нач. отд.	Климов		07.83
Гл. кон.	Григорьян		7.83
Рук. гр.	Митвеев		01.83
Инж.	Кузнецова		07.83
Провер.	Матвеева		07.83

Т.П. 503-1-32.85 КНН

Автотранспортное предприятие на 150 спецавтомашин для аэропортов ГА

Главный корпус

Стадия	Лист	Листов
Р	65	

Схемы армирования монолитных участков Ум 3 ÷ Ум 5

Ленаэропроект Ленинград

Инв. N подл. | Подпись и дата | Взам. инв. N

Альбом III

Ум 6

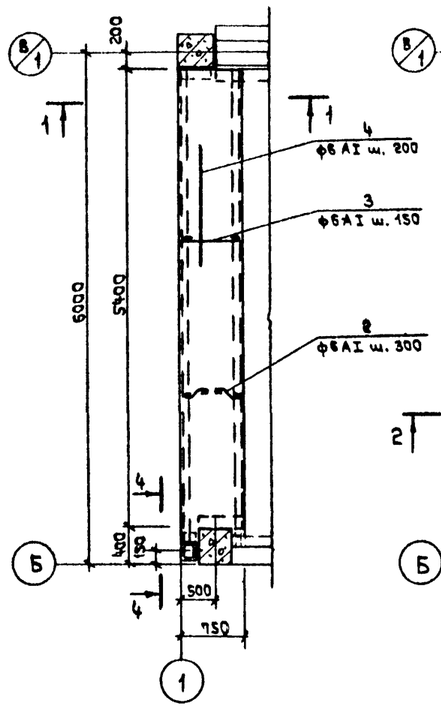

Ум 7

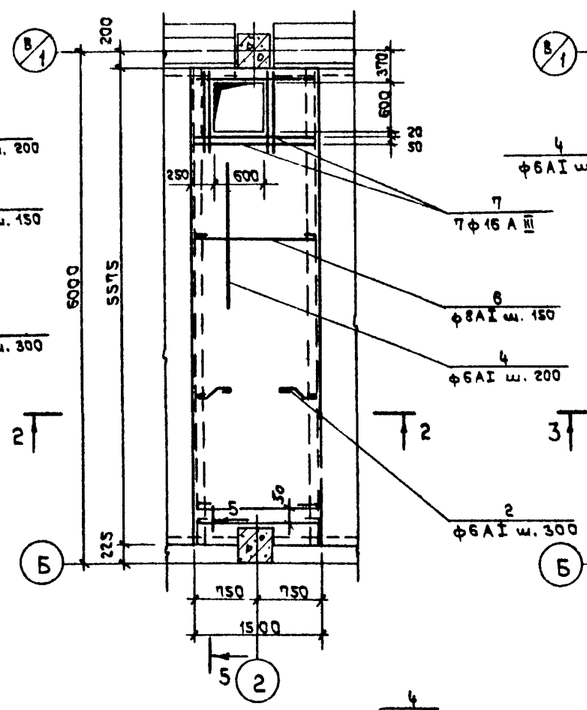

Ум 8

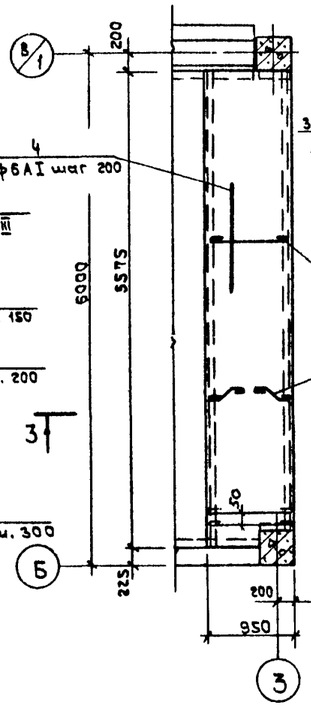

4 – 4

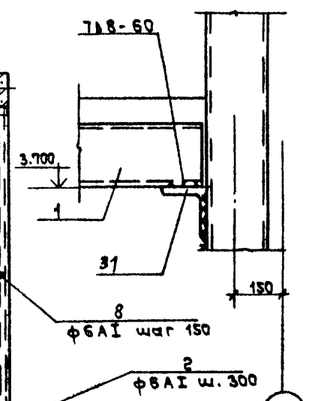

5 – 5

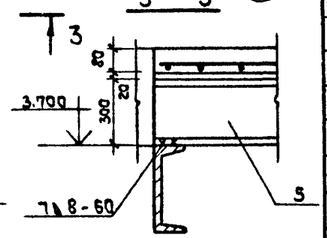

1 – 1

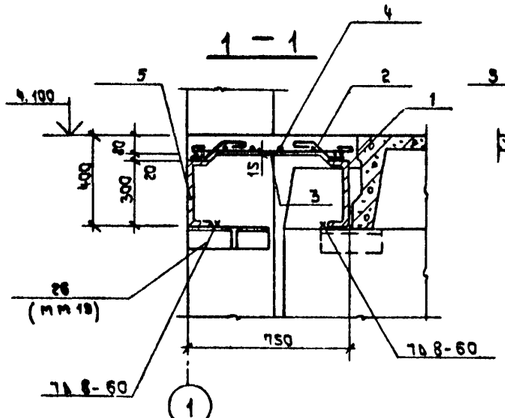

2 – 2

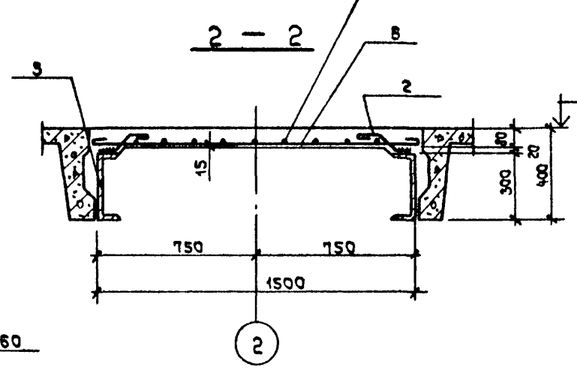

3 – 3

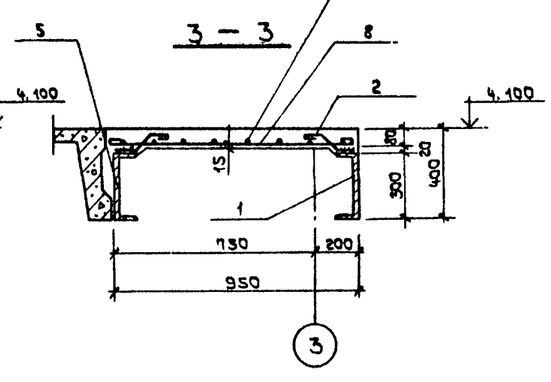

Спецификация к схеме армирования монолитных участков Ум 6 ÷ Ум 8

Формат	Зона	Поз.	Обозначение	Наименование	Кол.	Примеч.
				Ум 6		
				Детали		
Б4		1	КЖ - 66	С 30 ГОСТ 8240-72* ℓ=5400	1	171.72кг
				ф 6 А I ГОСТ 5781-82		
А2		2	КЖ - 66	ℓ= 370	38	0.08 кг
А2		3	то же	ℓ = 900	37	0.2 кг
Б4		4	"	Распределит. арматура		22.0 п.м
Б4		5	"	С 30 ГОСТ 8240-72* ℓ=5575	1	177.3 кг
				Материал		0.42 м³
				Бетон марки 200		0.42 м³
				Ум 7		
				Детали		
Б4		5	КЖ - 66	С 30 ГОСТ 8240-72* ℓ= 5575	2	177.3кг
				ф 6 А I ГОСТ 5781-82		
А2		2	КЖ - 66	ℓ = 370	38	0.08 кг
Б4		4	то же	Распределит. арматура		44.0 п.м
А2		6	"	ф 8 AI ГОСТ 5781-82 ℓ=1700	34	0.67 кг
Б4		7	"	ф 16 А III ГОСТ 5781-82 ℓ=1500	7	2.37 кг
				Материал		
				Бетон марки 200		0.8 м³
				Ум 8		
				Детали		
				С 30 ГОСТ 8240-72*		
Б4		1	КЖ - 66	ℓ= 5400	1	171.72кг
Б4		5	то же	ℓ = 5575	1	177.3 кг
				ф 6 AI ГОСТ 5781-82		
А2		2	КЖ - 66	ℓ= 370	38	0.08 кг
А2		8	то же	ℓ= 1100	38	0.24 кг
Б4		4		Распределит. арматура		50.0 п.м
				Материал		
				Бетон марки 200		0.53 м³

Ведомость расхода стали на элемент, кг

Марка элемента	Изделия арматурные									Общий расход
	Арматура класса						Прокат марки			
	AI			A III			18 кп			
	ГОСТ 5781-82						ГОСТ 8240-72*			
	ф 6	ф 8	Итого	ф 16		Итого	С 30		Итого	
Ум 6	15.32						349.02		349.02	364.34
Ум 7	12.8	22.78	35.58	16.6		16.6	354.6		354.6	406.78
Ум 8	23.26		23.26				349.02		349.02	372.28

Ведомость деталей

Поз.	Эскиз
2	100, 80, 45°, 80
3	750
6	1540
8	950

1. Текстовые указания см. лист 61
2. Расположение монолитных участков см. лист 61
3. Поз. 2 приварить к металлической балке
4. Монолитные участки рассчитаны на расчетную нагрузку $q = 15.0\ кН/м^2$ (включая собственный вес)
5. Металлические балки монолитных участков приварить к закладным элементам ригелей или к столикам колонн

Подпись и дата | Инв. № подл. | Взам. инв. №

Привязан

Инв. №

ГИП	Стрелецкая		03.83
Нач. отд	Климов		03.83
Гл. конс.	Григорьяни		03.83
Рук. гр.	Матвеева		03.83
Инж.	Кузнечова		03.83
Провер.	Матвеева		03.83

Т.П. 503-1-32.85 КЖ

Автотранспортное предприятие на 150 спецавтомашин для аэропортов ГА

Главный корпус

Стадия	Лист	Листов
Р	66	

Схемы армирования монолитных участков Ум 6 ÷ Ум 8

ЛЕНАЭРОПРОЕКТ Ленинград

Формат А2

Альбом III

Ум 9; Ум 10

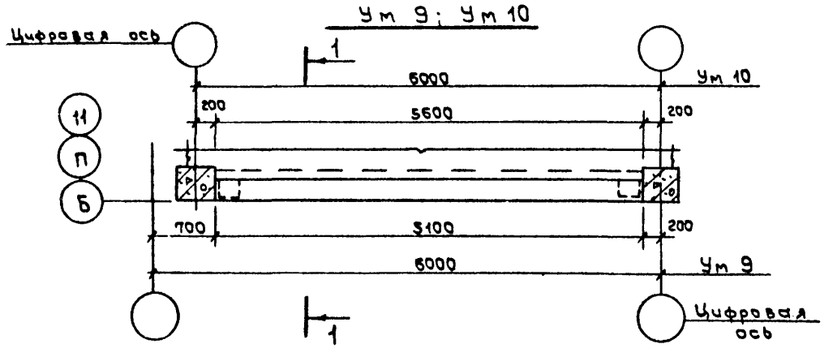

1 — 1

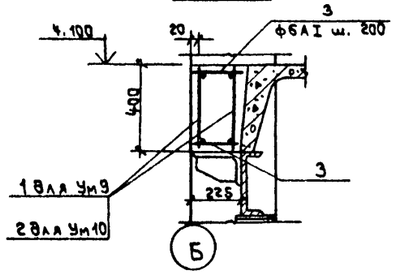

2 — 2

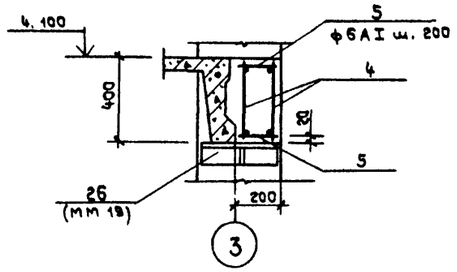

Ум 12

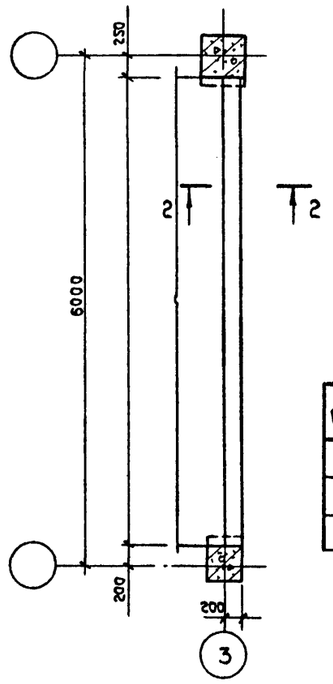

Ведомость деталей

Поз.	Эскиз
8	70 1100 70
7	1970

Ум 13

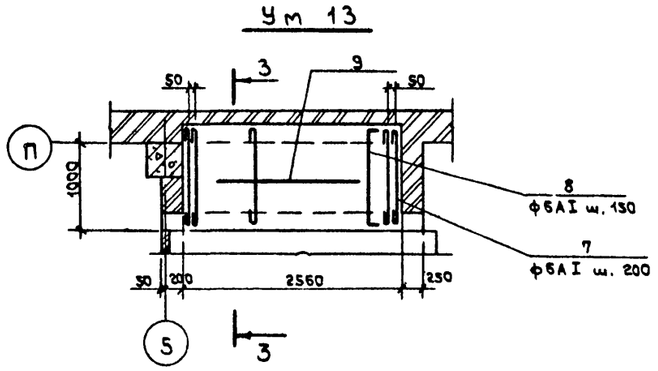

3 — 3

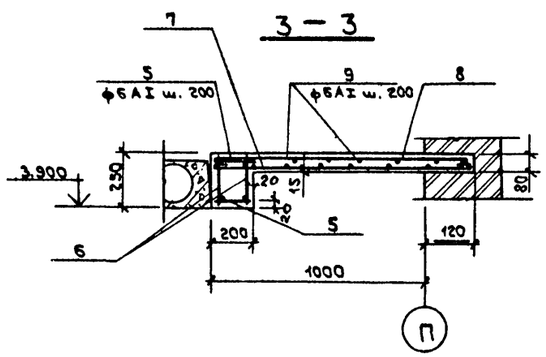

Ведомость расхода стали на элемент, кг

Марка элемента	Изделия арматурные							Общий расход
	Арматура класса							
	AI				AIII			
	ГОСТ 5781-82							
	ф6	ф10		Итого	ф20		Итого	
Ум 9	6.76	6.26		13.02	25.04		25.04	38.06
Ум 10	7.30	6.88		14.18	27.52		27.52	41.70
Ум 12	6.72	6.82		13.54	27.26		27.26	40.80
Ум 13	17.02	3.72		20.74	14.92		14.92	35.66

1. Текстовые указания см. лист 61.
2. Расположение монолитных участков см. лист 61.
3. Монолитные участки рассчитаны на расчетную нагрузку 13.0 кН/м² (включая собственный вес).
4. Защитный слой бетона рабочей арматуры плиты - 15 мм, балки - 20 мм.

Спецификация к схеме армирования монолитных участков Ум 9 ÷ Ум 13 (начало)

Формат	Зона	Поз.	Обозначение	Наименование	Кол.	Примеч.
				Ум 9		
				Сборочные единицы		
А4		1	КЖИ-КР3	Каркас плоский КР3	2	
				Детали		
Б4		3	КЖ-67	ф6AI ГОСТ 5781-82 ℓ=200	52	0.05 кг
				Материалы		
				Бетон марки 200		0.46 м³
				Ум 10		
				Сборочные единицы		
А4		2	КЖИ-КР4	Каркас плоский КР4	2	
				Детали		
Б4		3	КЖ-67	ф6AI ГОСТ 5781-82 ℓ=200	56	0.05 кг
				Материалы		
				Бетон марки 200		0.5 м³
				Ум 12		
				Сборочные единицы		
А4		4	КЖИ-КР5	Каркас плоский КР5	2	
				Детали		
Б4		5	КЖ-67	ф6AI ГОСТ 5781-82 ℓ=180	56	0.04 кг
				Материалы		
				Бетон марки 200		0.45 м³
				Ум 13		
				Сборочные единицы		
А4		6	КЖИ-КР6	Каркас плоский КР6	2	
				Детали		
				ф6AI ГОСТ 5781-82		
Б4		5	КЖ-67	ℓ = 180	32	0.04 кг
А2		7	то же	ℓ = 1230	15	0.3 кг
А2		8	"	ℓ = 1240	18	0.28 кг
Б4		9	"	Распределит. арматура		30.0 п.м
				Материалы		
				Бетон марки 200		0.36 м³

Привязан

Инв. №

Взам. инв. № | Подпись и дата | Инв. № подл.

ГИП	Стрелецкая		07.87
Нач. отд.	Климов		07.87
Гл. констр.	Григорьянц		07.87
Рук. гр.	Матвеева		07.87
Инж.	Кузнецова		07.87
Провер.	Матвеева		07.87

Т.П.503-1-32.85 КЖ

Автотранспортное предприятие на 150 спецавтомашин для аэропортов ГА

Главный корпус

Стадия	Лист	Листов
Р	67	

Схемы армирования монолитных участков Ум 9 ÷ Ум 13

ЛЕНАЭРОПРОЕКТ Ленинград

Альбом III

Ум 14

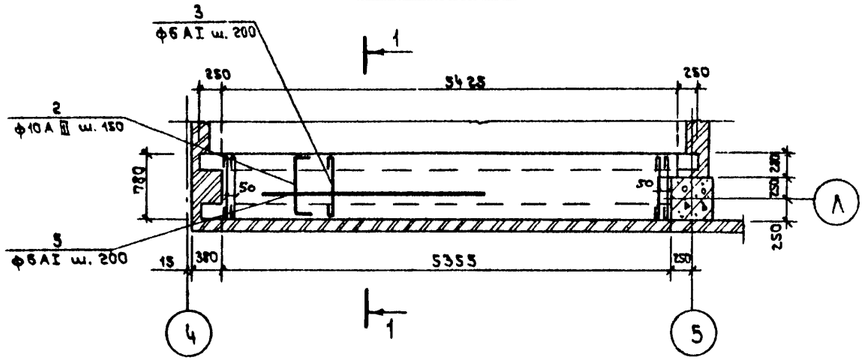

Ум 15

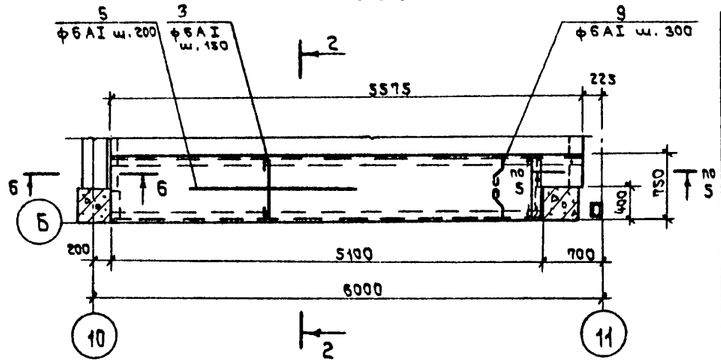

1 — 1

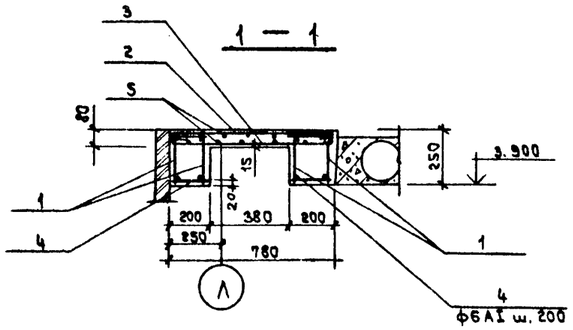

2 — 2

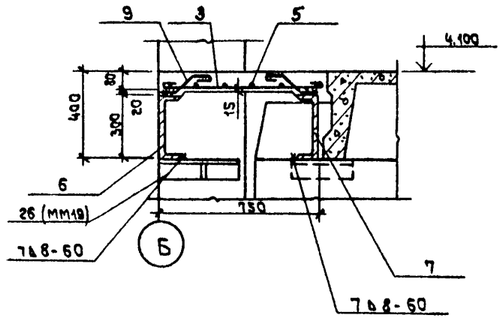

Ведомость деталей

Поз.	Эскиз
2	750 (70, 70)
3	780
9	100; 80; 115; 45°; 80
10	1500

Ум 16

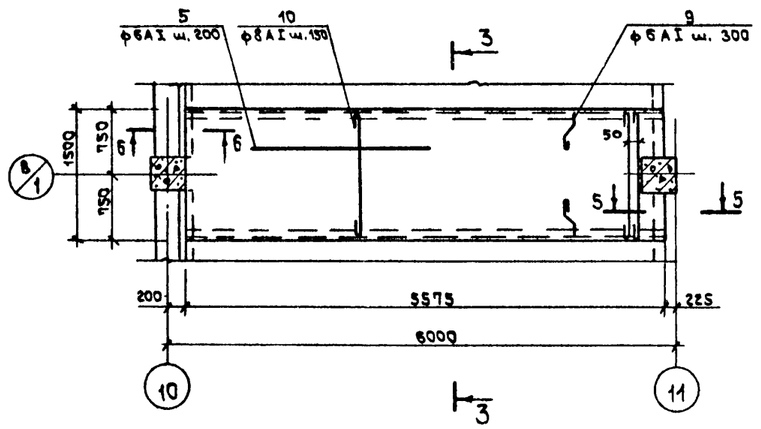

3 — 3

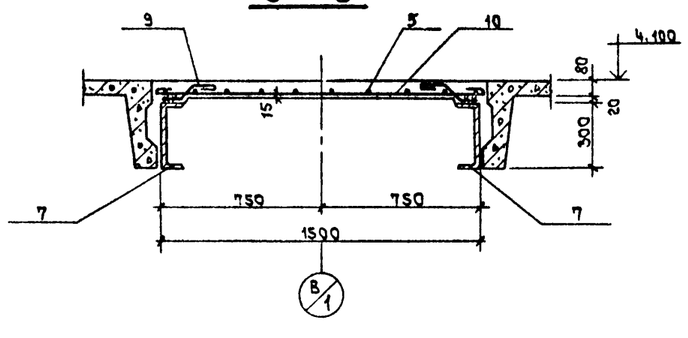

Ведомость расхода стали на элемент, кг

Марка элемента	Изделия арматурные										Общий расход
	Арматура класса							Прокат марки			
	АI				А III			18 КП			
	ГОСТ 5781-82							ГОСТ 8240-72*			
	ф6	ф8	ф10	Итого	ф10	ф20	Итого	с 30		Итого	
Ум 14	24.4		14.6	39.0	22.7	58.3	81.0				120.0
Ум 15	11.5			11.5				339.5		339.5	351.0
Ум 16	12.8	22.8		35.6				354.6		354.6	390.2

1. Текстовые указания см. листы 61,62
2. Расположение монолитных участков см. листы 61,62
3. Поз. 9 приварить к металлической балке.
4. Монолитные участки рассчитаны на расчетную нагрузку $q = 15.0\ кН/м^2$ (включая собственный вес)
5. Защитный слой бетона рабочей арматуры плиты - 15 мм, балок - 20 мм
6. Металлические балки монолитных участков приварить к закладным элементам ригелей или к опорным столикам колонн.
7. Сечение 5-5 см. лист 66, 6-6 см. лист 69

Спецификация к схемам армирования монолитных участков Ум 14 ÷ Ум 16

Формат	Зона	Поз.	Обозначение	Наименование	Кол.	Примеч.
				Ум 14		
				Сборочные единицы		
А4		1	КЖИ-КР7	Каркас плоский КР7	4	
				Детали		
Б4		2	КЖ-68	ф10 А III ГОСТ 5781-82 ℓ=890	36	0.63 кг
				ф6АI ГОСТ 5781-82		
Б4		3	КЖ-68	ℓ=910	17	0.2 кг
Б4		4	то же	ℓ=180	120	0.06 кг
Б4		5	"	Распределит. арматура		43.2 п.м
				Материалы		
				Бетон марки 200		0.63 м³
				Ум 15		
				Детали		
				с 30 ГОСТ 8240-72*		
Б4		6	КЖ-68	ℓ=5100	1	162.2 кг
Б4		7	то же	ℓ=5575	1	177.3 кг
				ф6АI ГОСТ 5781-82		
А2		8	КЖ-68	ℓ=910	18	0.2 кг
А2		9	то же	ℓ=370	37	0.08 кг
Б4		5	"	Распределит. арматура		22.0 п.м
				Материалы		
				Бетон марки 200		0.32 м³
				Ум 16		
				Детали		
Б4		7	КЖ-68	с 30 ГОСТ 8240-72* ℓ=5575	2	177.3 кг
				ф6АI ГОСТ 5781-82		
А2		9	КЖ-68	ℓ=370	38	0.08 кг
Б4		5	то же	Распределит. арматура		44 п.м
А2		10	"	ф8АI ГОСТ 5781-82 ℓ=1650	34	0.67 кг
				Материалы		
				Бетон марки 200		0.67 м³

Привязан

Инв. N

ГИП	Стрелецкая		07.83
Гл. кон. ин.	Судейкин		07.83
Нач. отд.	Климов		07.83
Гл. кон.	Григорьянц		07.83
Рук. гр.	Матвеева		07.83
Инж.	Кузнецова		07.83
Провер.	Матвеева		07.83

Т.П. 503-1-32.85 КЖ

Автотранспортное предприятие на 150 спецавтомашин для аэропортов ГА

Главный корпус

Стадия	Лист	Листов
Р	68	

Схемы армирования монолитных участков Ум 14 ÷ Ум 16

ЛЕНАЭРОПРОЕКТ ЛЕНИНГРАД

Инв. N подл. | Подпись и дата | Взам. инв. N

Инженер-проект Подпись Формат А2

Альбом III

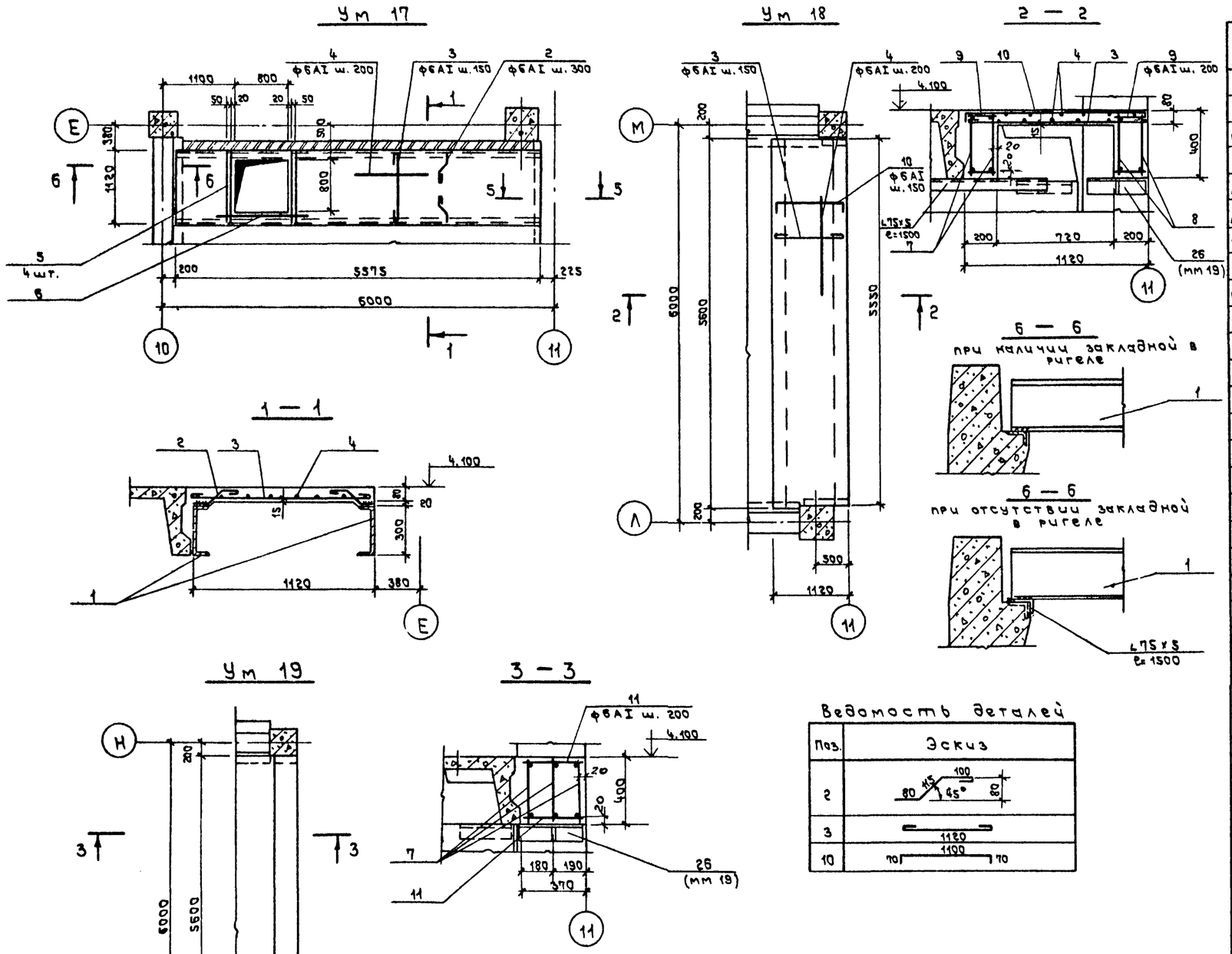

Ведомость деталей

Поз.	Эскиз
2	80, 115, 45°, 100, 80
3	1120
10	70, 1100, 70

Спецификация к схемам армирования монолитных участков Ум 17 ÷ Ум 19

Формат	Зона	Поз.	Обозначение	Наименование	Кол.	Примеч.
				Ум 17		
				Детали		
Б4		1	КЖ-69	С30 ГОСТ 8240-72* ℓ=5575	2	177.3 кг
				ф6АI ГОСТ 5781-82		
А2		2	КЖ-69	ℓ=370	34	0.08 кг
А2		3	То же	ℓ=1270	32	0.3 кг
Б4		4	"	Распределит. арматура		28.7 п.м
				ф16АIII ГОСТ 5781-82		
Б4		5	КЖ-69	ℓ=1100	4	1.74 кг
Б4		6	то же	ℓ=1800	1	2.84 кг
				Материалы		
				Бетон марки 200		0.5 м³
				Ум 18		
				Сборочные единицы		
А4		7	КЖИ-КР4	Каркас плоский КР4	2	
А4		8	КЖИ-КР5	Каркас плоский КР5	2	
				Детали		
				ф6АI ГОСТ 5781-82		
А2		3	КЖ-69	ℓ=1270	38	0.3 кг
Б4		9	то же	ℓ=180	112	0.04 кг
А2		10	"	ℓ=1240	38	0.28 кг
Б4		4	"	Распределит. арматура		33.6 п.м
				Материалы		
				Бетон марки 200		1.22 м³
				Ум 19		
				Сборочные единицы		
А4		7	КЖИ-КР4	Каркас плоский КР4	3	
				Детали		
Б4		11	КЖ-69	ф6АI ГОСТ 5781-82 ℓ=350	56	0.08 кг
				Материалы		
				Бетон марки 200		0.83 м³

Ведомость расхода стали на элемент, кг

Марка элемента	Изделия арматурные										Общий расход
	Арматура класса							Прокат марки			
	АI				А III			18 КП			
	ГОСТ 5781-82							ГОСТ 8240-72*			
	ф6	ф10		Итого	ф16	ф20	Итого	С30		Итого	
Ум 17	18.7			18.7	9.8		9.8	354.6		354.6	383.1
Ум 18	42.3	13.7		56.0		54.8	54.8				110.8
Ум 19	11.2	10.32		21.52		41.28	41.28				62.8

1. Текстовые указания см. лист 61
2. Расположение монолитных участков см. лист 61
3. Поз. 2 приварить к металлической балке
4. Монолитные участки рассчитаны на расчетную нагрузку $q=15.0$ кН/м² (включая собственный вес).
5. Металлические балки монол. уч-ка Ум 17 приварить к закладному элементу ригеля.
6. Защитный слой бетона рабочей арматуры плиты 15 мм, балки - 20
7. Сечение 5-5 см. лист 66.

Привязан

Инв. N

ГИП	Стрелецкая		07.87
Гл. кон. инж.	Судейкин		07.87
Нач. отд.	Климов		07.87
Гл. кон.	Григорьяну		07.87
Рук. гр.	Матвеева		07.83
Инж.	Кузнецова		07.83
Провер.	Матвеева		07.83

Т.П. 503-1-32.85 КН

Автотранспортное предприятие на 150 спецавтомашин для аэропортов ГА

Главный корпус

Стадия	Лист	Листов
Р	69	

Схемы армирования монолитных участков Ум 17 ÷ Ум 19

ЛЕНАЭРОПРОЕКТ ЛЕНИНГРАД

Инв. N подл. | Подпись и дата | Взам. инв. N

Альбом III

Ум 20

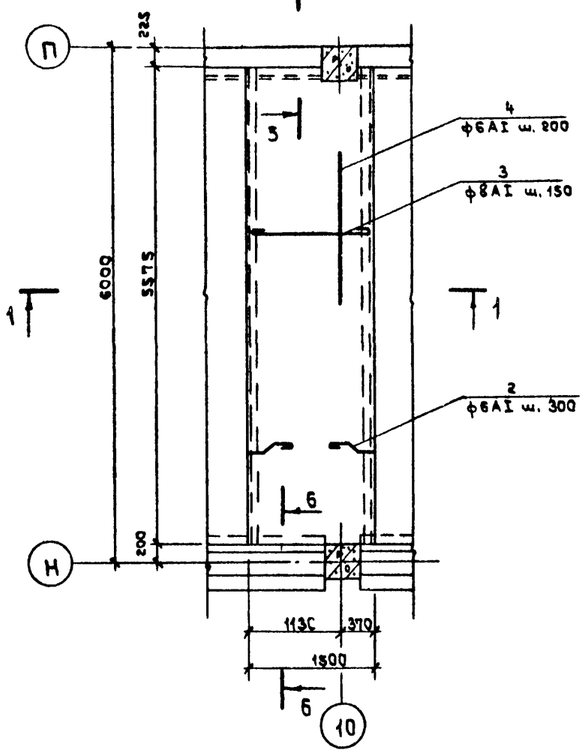

Ум 21

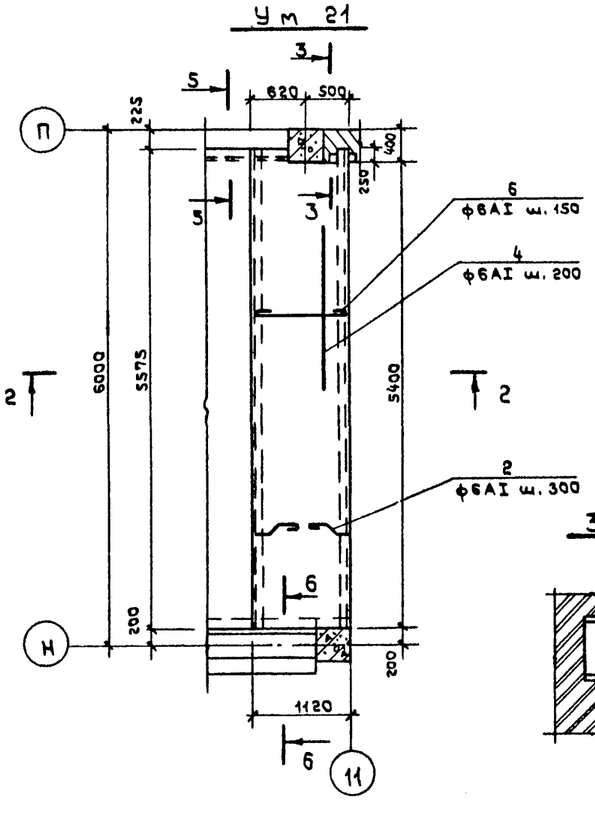

3 — 3

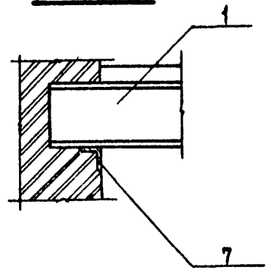

1 — 1

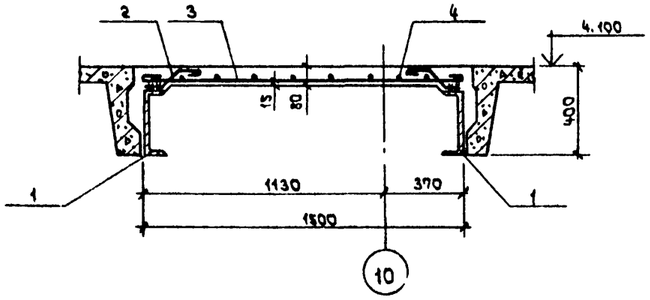

2 — 2

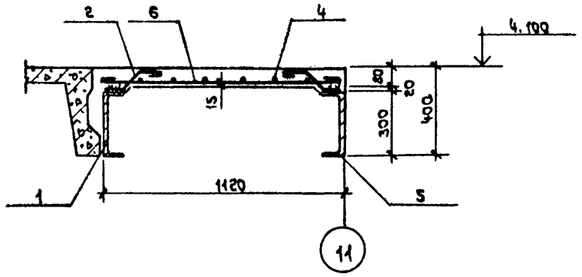

Спецификация к схемам армирования монолитных участков Ум 20 ; Ум 21

Формат	Зона	Поз.	Обозначение	Наименование	Кол.	Примеч.
				Ум 20		
				Детали		
Б4		1	КЖ-70	с 30 ГОСТ 8240-72* ℓ=5575	2	177.3 кг
				ф6AI ГОСТ 5781-82		
А2		2	КЖ-70	ℓ=370	38	0.08 кг
Б4		4	то же	Распределит. арматура		44.0 п.м
А2		3	"	ф8AI ГОСТ 5781-82 ℓ=1550	34	0.67 кг
				Материалы		
				Бетон марки 200		0.67 м³
				Ум 21		
				Детали		
				с 30 ГОСТ 8240-72*		
Б4		1	КЖ-70	ℓ=5575	1	177.3 кг
Б4		5	то же	ℓ=5650	1	179.7 кг
				ф6AI ГОСТ 5781-82		
А2		2	КЖ-70	ℓ=370	38	0.08 кг
А2		6	то же	ℓ=1200	34	0.3 кг
Б4		4	"	Распределит. арматура		33.6 п.м
				Материалы		
				Бетон марки 200		0.5 м³
Б4		7	КЖ-70	∠63×6 ГОСТ 8509-7 ℓ=300	1	1.4 кг

Ведомость деталей

Поз.	Эскиз
2	100, 15, 45°, 80, 80
3	1500
6	1120

Ведомость расхода стали на элемент, кг

Марка элемента	Изделия арматурные							Общий расход
	Арматура класса				Прокат марки			
	AI				18КП			
	ГОСТ 5781-82				ГОСТ 8240-72*			
	ф6	ф8		Итого	с 30		Итого	
Ум 20	12.8	22.8		35.6	354.6		354.6	390.2
Ум 21	21.4			21.4	349.0		349.0	370.4

1. Текстовые указания см. лист 62
2. Расположение монолитных участков см. лист 62
3. Поз. 2 приварить к металлической балке
4. Монолитные участки рассчитаны на расчетную нагрузку $q = 15.0\ кН/м^2$ (включая собственный вес)
5. Металлические балки монолитных участков приварить к закладному элементу ригеля и к опорному столику колонны, метал. балке
6. Защитный слой бетона рабочей арматуры плиты 15 мм
7. Сечение 5-5 см. лист 66, 6-6 см. лист 69

Инв.№ подл. | Подпись и дата | Взам.инв.№

Привязан

Инв.№

ГИП	Стрелецкая		9.10
Нач.отд.	Климов		09.85
Гл.ком.	Григорьянц		09.85
Рук.гр.	Матвеева		09.85
Инж.	Кузнецова		09.85
Проовер.	Матвеева		12.85

Нормоконтролер Овчинников

ТП 503-1-32.85 КЖ

Автотранспортное предприятие на 150 спецавтомашин для аэропортов ГА

Главный корпус

Стадия	Лист	Листов
Р	70	

Схемы армирования монолитных участков Ум 20 ; Ум 21

ЛЕНАЭРОПРОЕКТ ЛЕНИНГРАД

Формат А2

Альбом III

Схемы расположения стеновых панелей

по оси 1

Фрагменты:

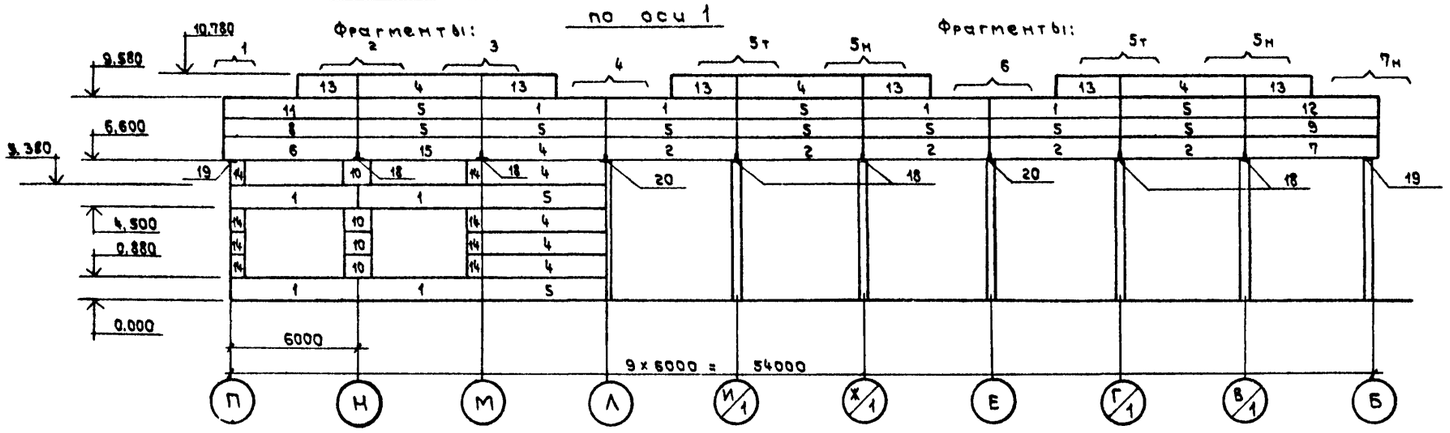

По оси 15

Фрагменты:

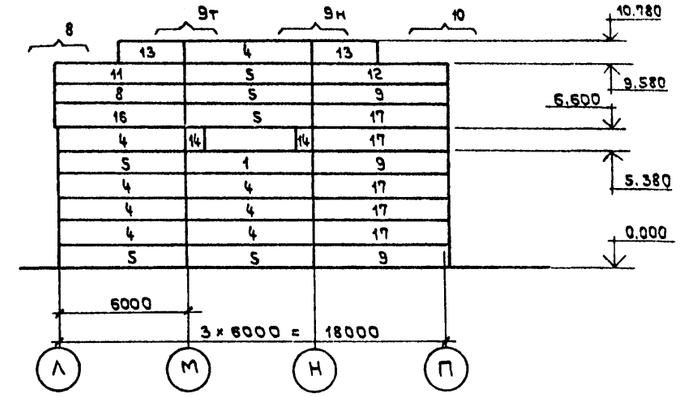

По оси П

Фрагменты:

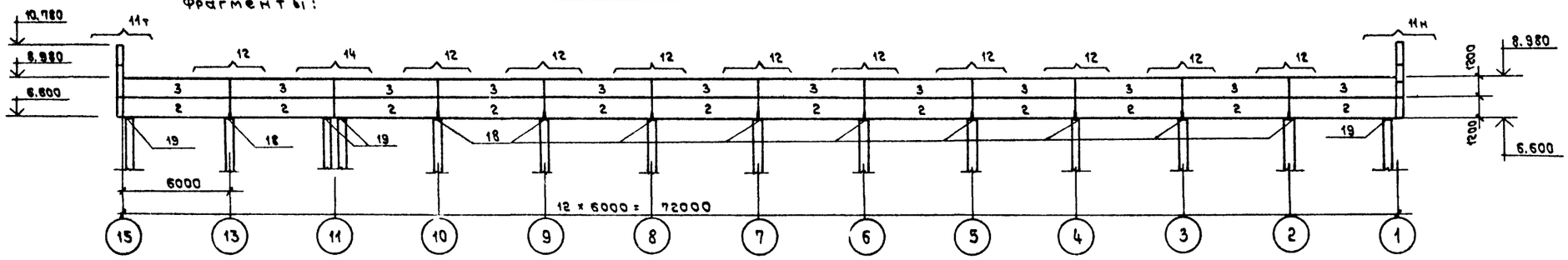

По оси 5

Фрагменты:

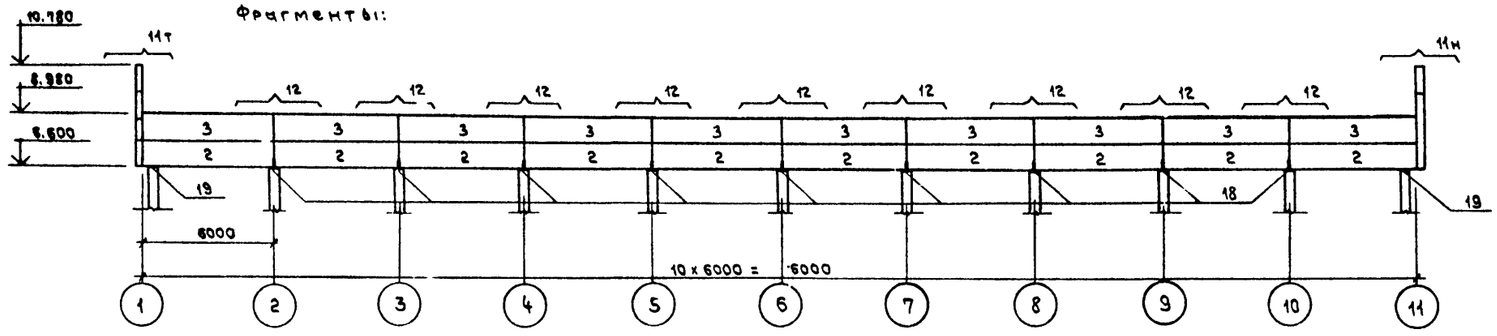

По оси 11

Фрагменты:

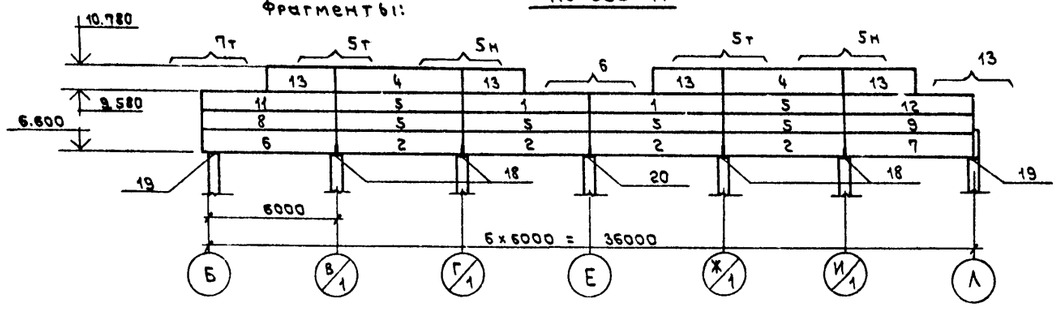

1. Текстовые указания см. листы 5,73
2. Фрагменты см. лист 72
3. Спецификацию см. на листе 73.
4. Крепление стеновых панелей и заполнение швов между панелями выполнять по деталям серии 2.432-1, вып. 1

				Т.П. 503-1-32.85	КЖ
ГИП	Стрелецкая		11.85	Автотранспортное предприятие на 150 спецавтомашин для аэропортов ГА	
Гл. конс. цех	Субейкин		11.85		
Нач. отд	Климов		11.85		
Гл. конст.	Григорьян		11.85	Главный корпус	Стадия: Р; Лист: 71; Листов:
Рук. гр.	Матвеева		11.85		
Инж.	Рощина		11.85	Схемы расположения стеновых панелей по осям: 1,11, 15, Б, П.	Ленаэропроект, Ленинград
Провер	Матвеева		11.85		

Привязан

Инв. №

Инв. № подл. | Подпись и дата | Взам. инв. №

Нормоконтролер Овчинников

Формат А2

Альбом

Фрагмент 1

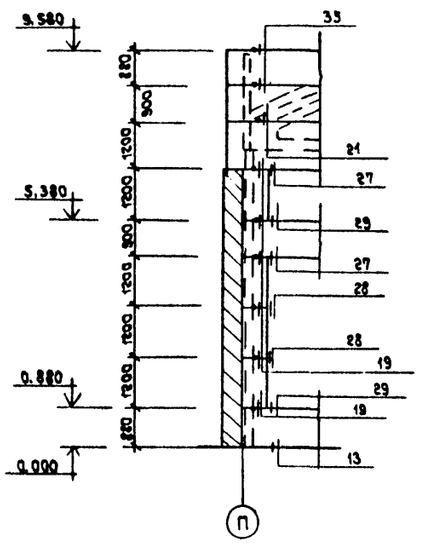

Фрагмент 2

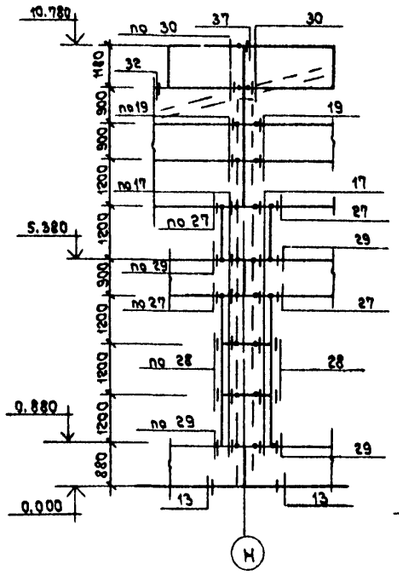

Фрагмент 3

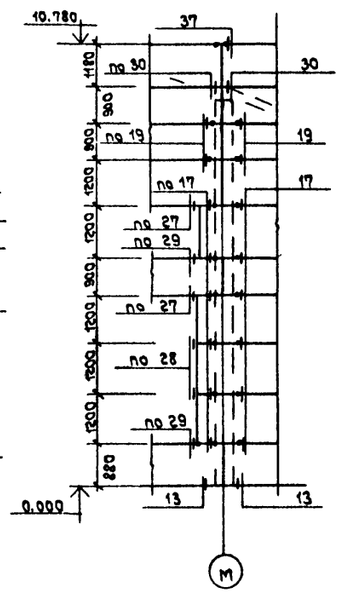

Фрагмент 4

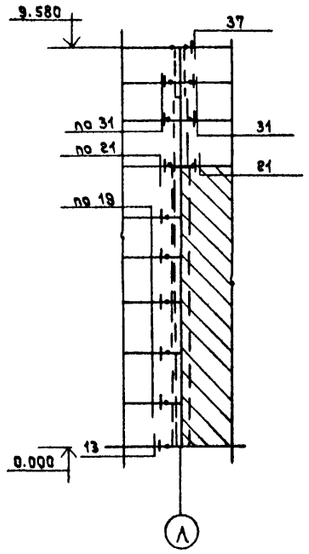

Фрагмент 8

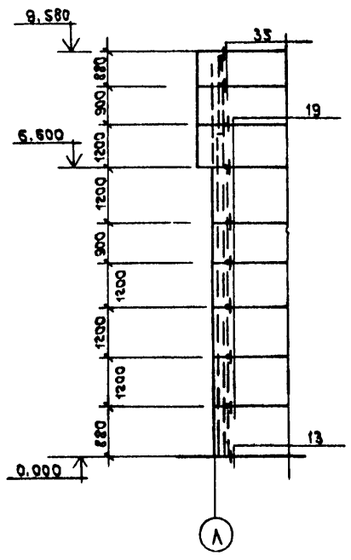

Фрагмент 9т, 9н

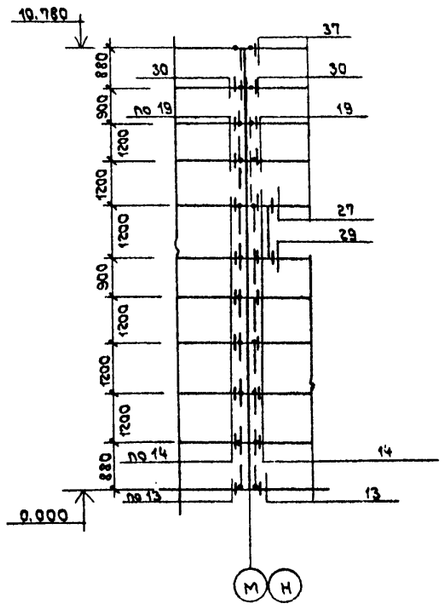

Фрагмент 5т, 5н

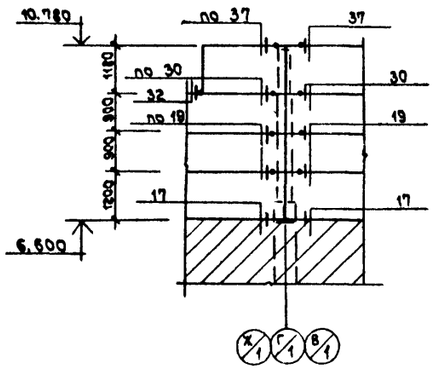

Фрагмент 6

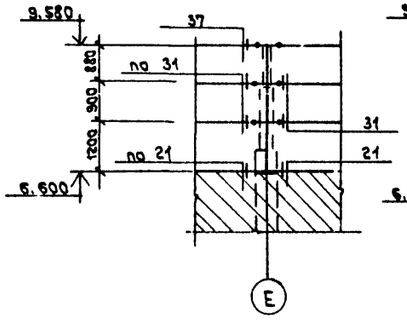

Фрагмент 7т, 7н

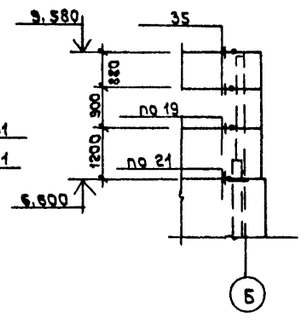

Фрагмент 10

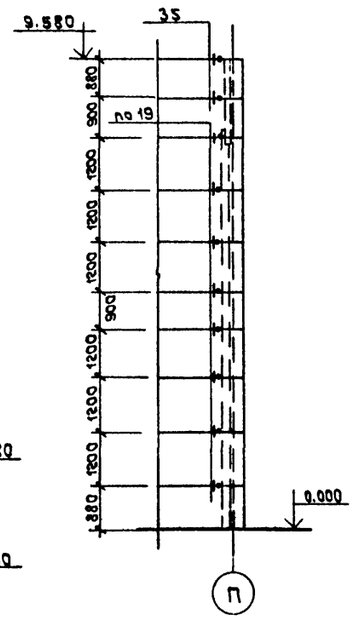

Фрагмент 11т, 11н

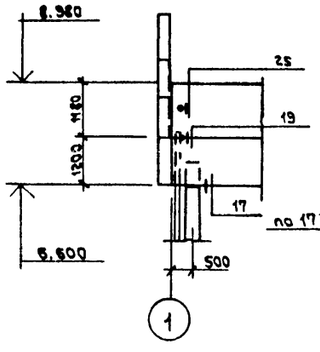

Фрагмент 12

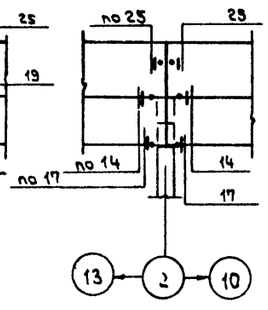

Фрагмент 13

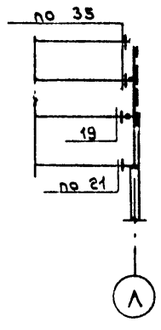

Фрагмент 14

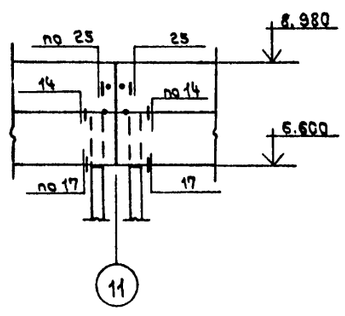

1. Текстовые указания см. листы 71, 73
2. Данный чертеж читать совместно с листом 71
3. Узлы и детали смотрите в серии 2.432-1, выпуск 1 и 1.439-2.
4. Спецификация на соединительные элементы и опорные столики дана на листе 73

Привязан

Инв. №

				ТП.503-1-32.85	КЖ
ГИП	Стрелецкая		11.93	Автотранспортное предприятие на 150 спецавтомашин для аэропортов ГА	
Гл.кон.инс.	Сувейкин		11.93		
Нач.отд.	Климов		07.85	Главный корпус	Стадия: Р; Лист: 72; Листов:
Гл.кон.отд.	Григорьяни		07.85		
Рук.гр.	Матвеева		07.85		
Инж.	Рощина		07.85	Схемы расположения стеновых панелей по осям 1,15,11,Б,П. фрагменты 1÷14	Ленаэропроект, Ленинград
Провер.	Матвеева		11.85		

Взам. инв.№ | Подпись и дата | Инв.№ подл.

Нормоконтролер ... Начальник ... Формат А2

Альбом III

Марка поз.	Обозначение	Наименование	Кол.	Масса ед., кг	Примечание
		для $t^{\circ}_{н.в.}$ = - 20°			
		Стеновые панели			
1	1.432-14/80, вып.1	ПС 600.9.20-П-3	11	1300	
2	то же	ПС 600.12.20-П-2	31	1700	
3	"	ПС 600.12.20-П-7	22	1700	
4	"	ПС 600.12.20-П-1	18	1700	
5	"	ПС 600.9.20-П-1	23	1300	
6	"	ПС 625.12.20-П-21	2	1700	
7	"	ПС 625.12.20-П-22	2	1700	
8	"	ПС 625.9.20-П-11	3	1400	
9	"	ПС 625.9.20-П-12	5	1400	
10	"	ПС 115.12.20-П	4	300	
11	"	ПС 625.9.20-П-21	3	1400	
12	"	ПС 625.9.20-П-22	3	1400	
13	"	ПС 295.12.20-П-1	12	800	
14	"	ПС 55.12.20-П	10	100	
15	"	ПС 600.12.20-П-3	2	1700	
16	"	ПС 625.12.20-П-11	1	1700	
17	"	ПС 625.12.20-П-12	5	1700	
		Элементы крепления			
	1.439-2	Т-21	20	0.4	
		Т-24	8	1.0	
		Т-25	9	1.4	
		для $t^{\circ}_{н.в.}$ = - 30°			
		Стеновые панели			
1	1.432-14/80, вып.1	ПС 600.9.25-П-3	11	1500	
2	то же	ПС 600.12.25-П-2	31	2000	
3	"	ПС 600.12.25-П-7	22	2000	
4	"	ПС 600.12.25-П-1	18	2000	
5	"	ПС 600.9.25-П-1	23	1500	
6	"	ПС 630.12.25-П-21	2	2100	
7	"	ПС 630.12.25-П-22	2	2100	
8	"	ПС 630.9.25-П-11	3	1600	
9	"	ПС 630.9.25-П-12	5	1600	
		См. продолжение			

Марка поз.	Обозначение	Наименование	Кол.	Масса ед. кг	Примечание
10	1.432-14/80, вып.1	ПС 115.12.25-П	4	400	
11	то же	ПС 630.9.25-П-21	3	1600	
12	"	ПС 630.9.25-П-22	3	1600	
13	"	ПС 295.12.25-П-1	12	900	
14	"	ПС 55.12.25-П	10	200	
15	"	ПС 600.12.25-П-3	2	2000	
16	"	ПС 630.12.25-П-11	1	2100	
17	"	ПС 630.12.25-П-12	5	2100	
		Элементы крепления			
	1.439-2	Т-22	20	0.6	
		Т-25	8	1.4	
		Т-26	9	1.9	
		для $t^{\circ}_{н.в.}$ = - 40°			
		Стеновые панели			
1	1-432-14/80, вып.1	ПС 600.9.30-П-3	11	1800	
2	то же	ПС 600.12.30-П-2	31	2400	
3	"	ПС 600.12.30-П-7	22	2400	
4	"	ПС 600.12.30-П-1	18	2400	
5	"	ПС 600.9.30-П-1	23	1800	
6	"	ПС 635.12.30-П-21	2	2500	
7	"	ПС 635.12.30-П-22	2	2500	
8	"	ПС 635.9.30-П-11	3	1900	
9	"	ПС 635.9.30-П-12	5	1900	
10	"	ПС 115.12.30-П	4	500	
11	"	ПС 635.9.30-П-21	3	1900	
12	"	ПС 635.9.30-П-22	3	1900	
13	"	ПС 295.12.30-П-1	12	1200	
14	"	ПС 55.12.30-П	10	200	
15	"	ПС 600.12.30-П-3	2	2400	
16	"	ПС 635.12.30-П-11	1	2500	
17	"	ПС 635.12.30-П-12	5	2500	
		Элементы крепления			
	1.439-2	Т-23	20	0.8	
		Т-26	17	1.9	

Марка поз.	Обозначение	Наименование	Кол.	Масса ед. кг	Примечание
		Опорные столики			
		для $t^{\circ}_{н.в.}$ = - 20°			
18	1.439-2	РК-2	27	14.7	
19	то же	ТК-2	7	17.5	
20	"	ФК-2	3	17.1	
		для $t^{\circ}_{н.в.}$ = - 30°, - 40°			
18	1.439-2	РК-1	29	19.5	
19	то же	ТК-1	8	22.1	
20	"	ФК-1	3	22.6	
		Соединительные элементы			
		для $t^{\circ}_{н.в.}$ = - 20°, 30°, 40°			
	1.439-2	Т-1	150	0.5	
	то же	Т-4	12	1.0	
	"	Т-5	65	0.6	
	"	Т-6	44	0.8	
	"	Т-8	70	0.7	
	"	Т-30	10	0.1	

1. Текстовые указания см. лист 5
2. Данный лист читать совместно с листами 71,72
3. Все стальные соединительные элементы для крепления стеновых панелей должны быть покрыты на заводе цинком способом металлизации. Толщина покрытия 0.15мм при нанесении горячим цинкованием или гальваническим способом 0.06 мм в соответствии с требованиями СНиП II-28-73*.
4. Сварку производить электродами типа Э-42 по ГОСТ'у 9467-75.

Инв.№ подл. | Подпись и дата | Взам. инв.№

Привязан

Инв.№

ГИП	Стрелецкая			ТП.503-1-32.85	КЖ
Гл.конст.инж.	Судейкин			Автотранспортное предприятие на 150 спецавтомашин для аэропортов ГА	
Нач. отд.	Климов			Главный корпус	Стадия: Р; Лист: 73; Листов:
Гл.констр.	Григорьянц				
Рук. гр.	Матвеева			Спецификация к схемам расположения стеновых панелей по осям 1,11,15, Б,П	Ленгазпроект, Ленинград
Инж.	Рошина				
Провер.	Матвеева				

Нормоконтролер Овчинников

Формат А2

Схемы расположения стеновых панелей

по оси 16

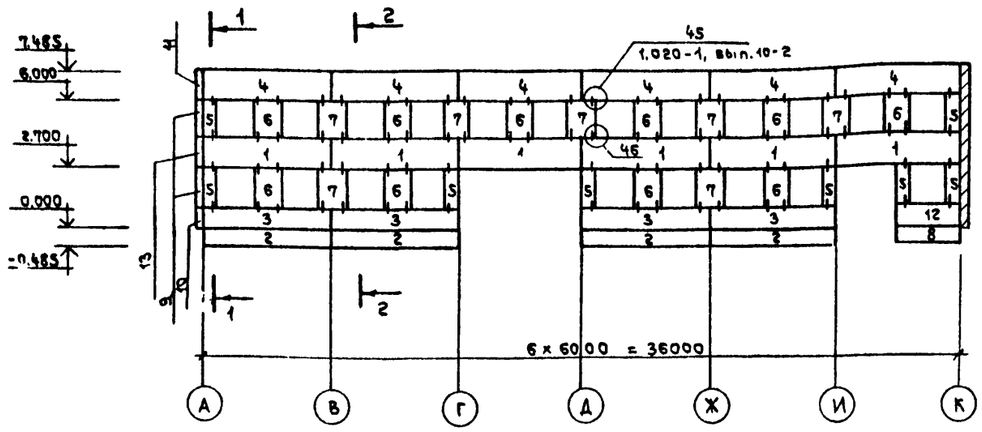

По оси А

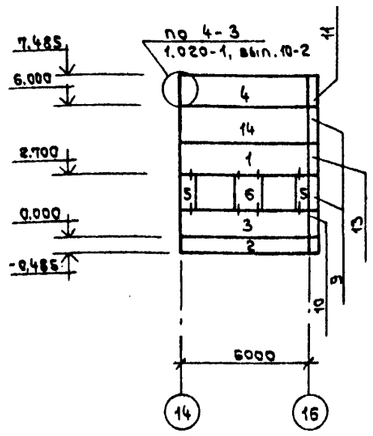

1 – 1

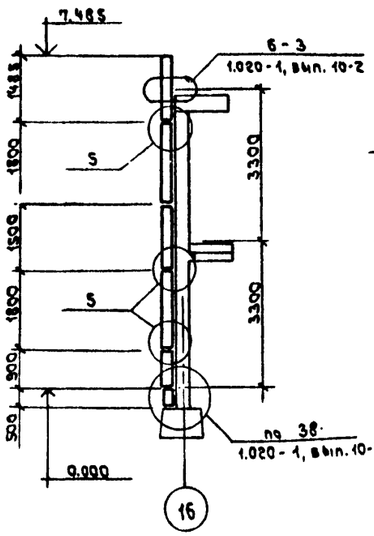

2 – 2

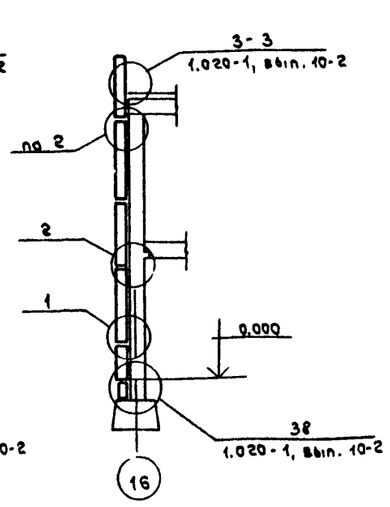

1. Текстовые указания см. лист 5
2. Монтажные узлы 1,2, 3-3, 4-3, 5, 5-3, 38, 45, 46 и узлы заделки швов между панелями 62, 63, 66, 67 см. серию 1.020-1, вып. 10-2.

Спецификация к схемам расположения стеновых панелей по осям 16, А

Марка, поз.	Обозначение	Наименование	Кол.	Масса ед., кг	Примечание
		для $t°_{н.в.} = -20°$			
1	1.020-1, вып. 5-2	1ПС 60.15.2.5-П	7	2400	
2	1.020-1, вып. 5-1	БЦ 60.5.2.5-П	5	900	
3	1.020-1, вып. 5-2	1ПС 60.9.2.5-П	5	1400	
4	то же	1ПС 60.15.2.5-П-1	7	2400	
5	—"—	4ПС 6; 18.2.5-П	10	300	
6	1.020-1, вып. 5-4	4ПСН 12.18.2.5-П	11	600	
7	1.020-1, вып. 5-2	4ПС 12.18.2.5-П	7	600	
8	1.020-1, вып. 5-1	БЦ 30.5.2.5-П	1	500	
9	1.020-1, вып. 5-2	5ПС 41.180.25-П	2	300	
10	то же	5ПС 41.90.25-П	1	200	
11	"	5ПС 41.150.25-П-1	1	300	
12	"	1ПС 30.9.2.5-П	1	700	
13	"	5ПС 41.150.25-П	1	200	
14	"	1ПС 60.18.2.5-П	1	2900	
		для $t°_{н.в.} = -30°$			
1	1.020-1, вып. 5-2	1ПС 60.15.30-П	7	2800	
2	1.020-1, вып. 5-1	БЦ 60.5.25-П	5	900	
3	1.020-1, вып. 5-2	1ПС 60.9.30-П	5	1700	
4	то же	1ПС 60.15.30-П-1	7	2800	

Продолжение

Марка, поз.	Обозначение	Наименование	Кол.	Масса ед., кг	Примечание
5	1.020-1, вып. 5-2	4ПС6.18.3.0-П	10	300	
6	1.020-1, вып. 5-4	4ПСН12.18.3.0-П	11	700	
7	1.020-1, вып. 5-2	4ПС12.18.30-П	7	700	
8	1.020-1, вып. 5-1	БЦ30.3.2.5-П	1	500	
9	1.020-1, вып. 5-2	5ПС46.180.30-П	4	400	
10	то же	5ПС46.90.30-П	2	200	
11	"	5ПС46.150.30-П-1	2	300	
12	"	1ПС30.9.3.0-П	1	800	
13	"	5ПС46.150.30-П	2	300	
14	"	1ПС60.18.3.0-П	1	3400	
		для $t° = -40°$			
1	1.020-1, вып. 5-2	1ПС60.15.3.5-П	7	3200	
2	1.020-1, вып. 5-1	БЦ50.5.3.5-П	5	1300	
3	1.020-1, вып. 5-2	1ПС60.9.3.5-П	5	1900	
4	то же	1ПС60.15.3.5-П-1	7	3200	
5	"	4ПС6.18.3.5-П	10	400	
6	1.020-1, вып. 5-4	4ПСН12.18.3.5-П	11	800	
7	1.020-1, вып. 5-2	4ПС12.18.3.5-П	7	800	
8	1.020-1, вып. 5-1	БЦ30.5.3.5-П	1	600	
9	1.020-1, вып. 5-2	5ПС51.180.35-П	4	400	
10	то же	5ПС51.90.35-П	2	300	
11	"	5ПС51.150.35-П-1	2	400	
12	"	1ПС30.9.3.5-П	1	1000	
13	"	5ПС51.150.35-П	2	400	
14	"	1ПС60.18.3.5-П	1	3900	
		Изделия соединительные для $t° = -20°, -30°, -40°$			
—	1.020-1, вып. 9-1	МС-60	82	0.38	
—	то же	МС-61	12	0.49	
—	1.020-1, вып. 10-2	МС-63	2	0.75	
—	1.020-1, вып. 8-1	МС-65	8	0.11	
—	то же	МС-66	2	0.21	
—	1.020-1, вып. 10-2	МС-91	92	0.24	

Привязан

Инв. №

Взам. инв. №

Подпись и дата

Инв. № подл.

				ТП.503-1-32.85	КЖ
ГИП	Стрелецкая		07.83	Автотранспортное предприятие на 150 спецавтомашин для аэропортов ГА	
Гл.кон.инс	Судейкин		07.83		
Нач.отд.	Клычев		07.83		
Гл.конст.	Григорьянц		07.83	Главный корпус	Стадия Р; Лист 74; Листов
Рук.гр.	Матвеева		07.83		
Инж.	Рощина		07.83	Схемы расположения стеновых панелей по осям 16 и А	Ленаэропроект, Ленинград
Провер.	Матвеева		07.83		

Нормоконтролер Овчинников

Формат А2

Альбом III

Схемы расположения панелей перегородок

по осям 7

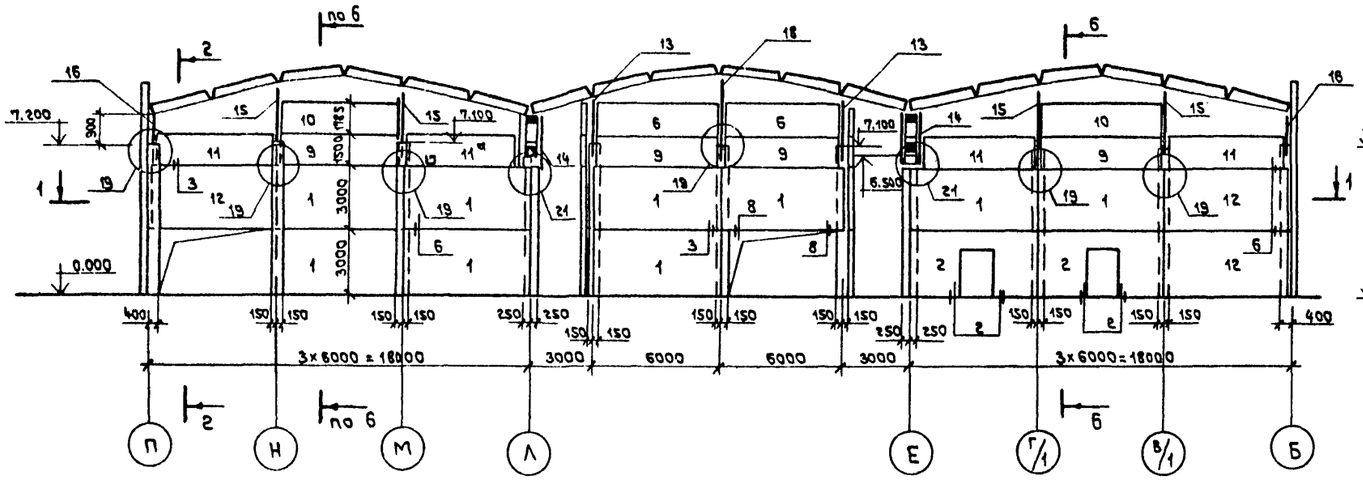

2 – 2

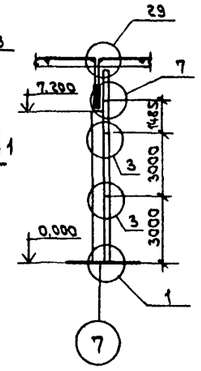

По осям Б

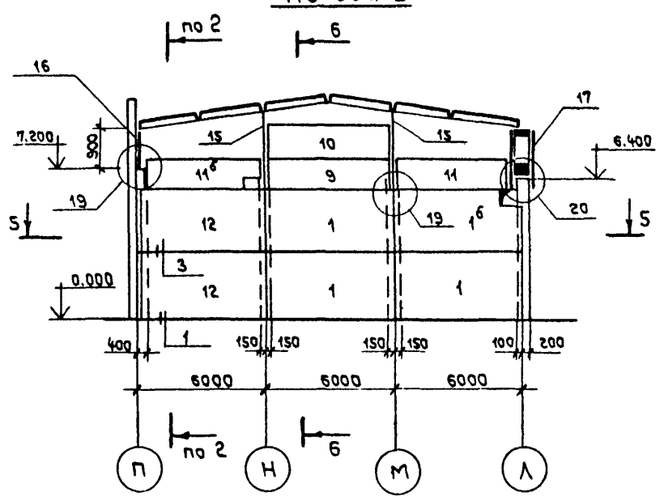

1 – 1



5 – 5

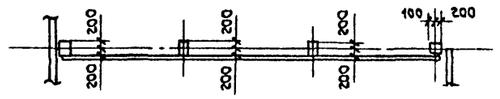

По осям 8

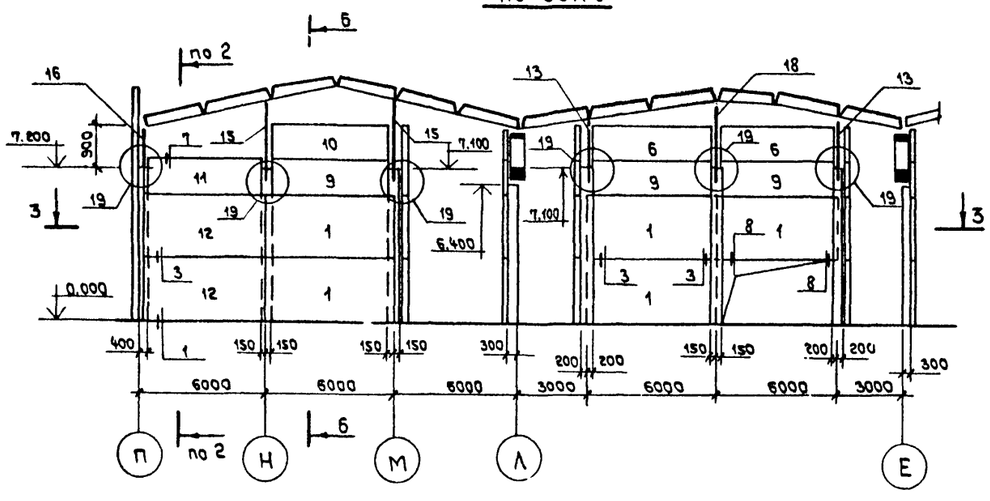

По осям 9

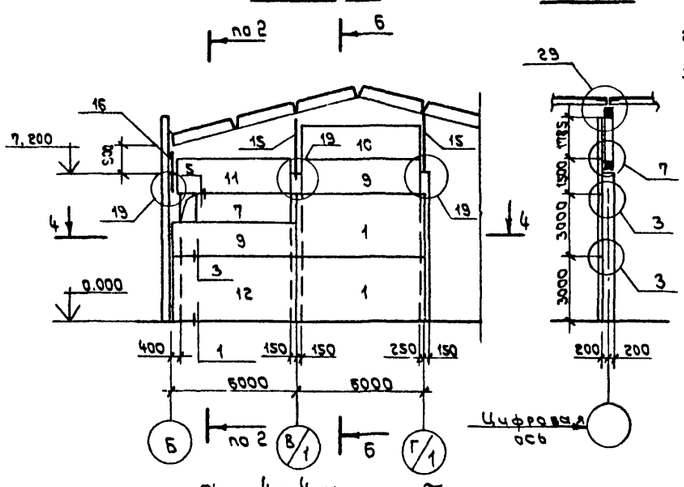

6 – 6

3 – 3

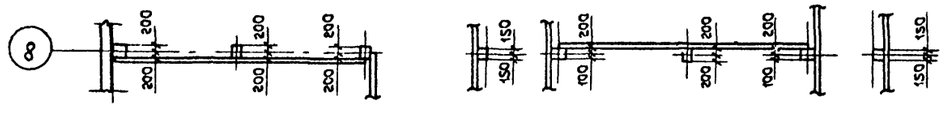

4 – 4

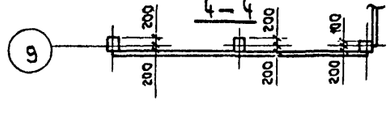

1. Текстовые указания см. листы 5,77
2. Спецификацию см. лист 77
3. Монтажные узлы приняты по серии 1.431-20, вып. 6

Инв. № подл. | Подпись и дата | Взам. инв. №

Привязан

Инв. №

				Т.П. 503-1-32.85	КЖ
ГИП	Стрелецкая		03.87	Автотранспортное предприятие на 150 спецавтомашин для аэропортов ГА	
Гл. кон. шк.	Судейкин		03.87		
Нач. отд.	Климов		03.87		
Гл. конст.	Григорьянц		03.87	Главный корпус	Стадия: Р; Лист: 75; Листов:
Рук. гр.	Матвеева		03.87		
Инж.	Рощина		03.87	Схемы расположения панелей перегородок по осям 6,7,8 и 9	Ленаэропроект, Ленинград
Провер.	Матвеева		03.87		

Нормоконтролер Овчинников

Формат А2

Альбом III

Схемы расположения панелей перегородок

между осями Е и ж/1

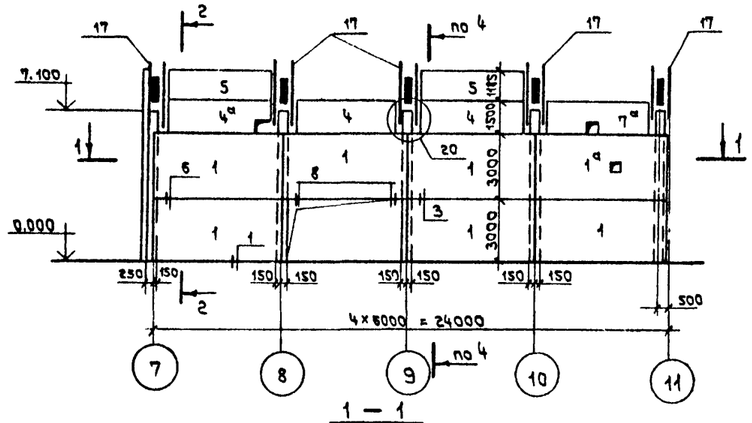

Между осями Л и И/1

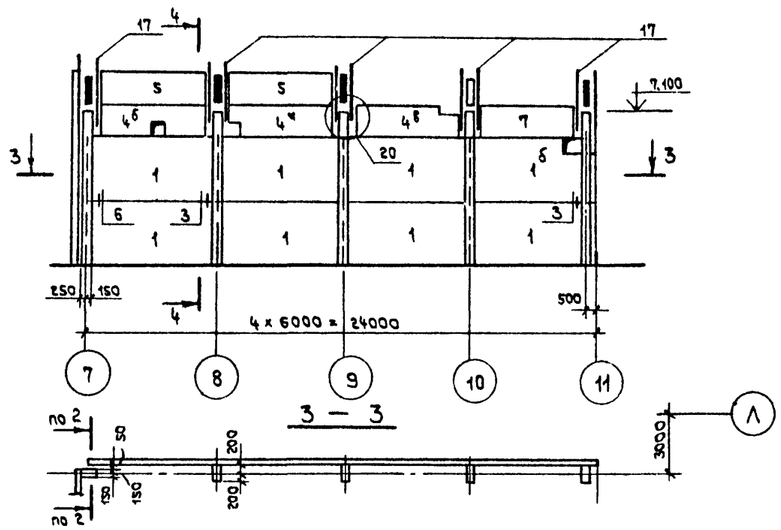

4 – 4

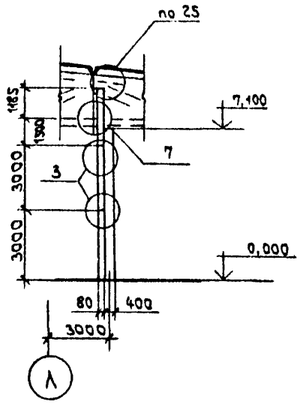

По оси Е

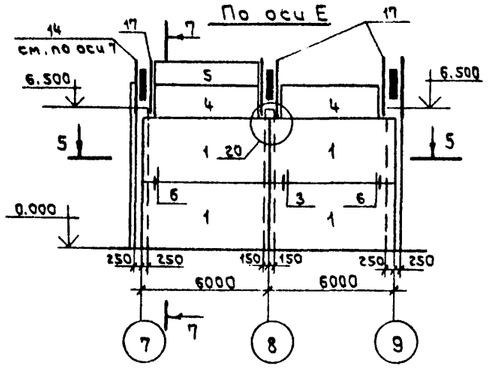

По оси Л

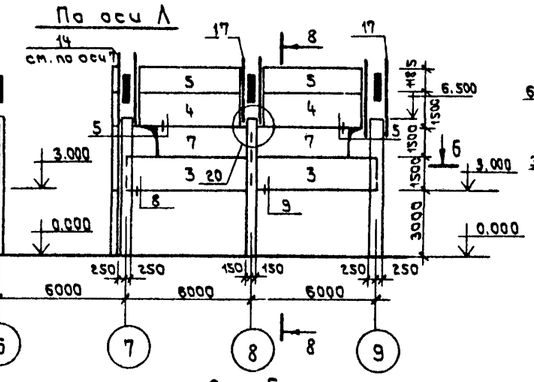

По оси Г/1

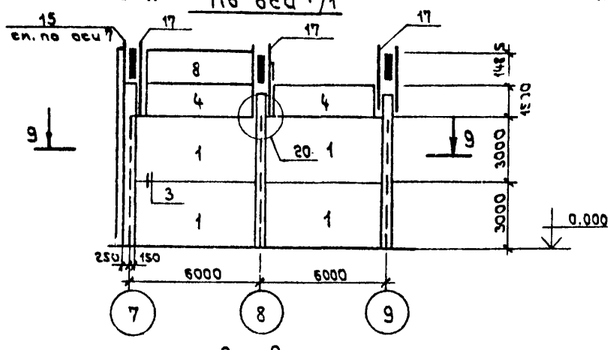

По оси М

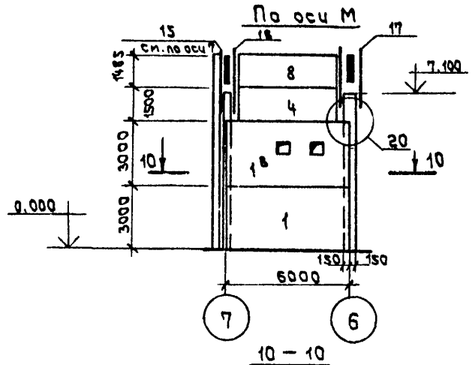

1. Текстовые указания см. листы 5, 77
2. Спецификацию см. лист 77
3. Монтажные узлы приняты серии 1.431-20, вып. 6

				Т.П. 503-1-32.85		КЖ
ГИП	Стрелецкая		07.85	Автотранспортное предприятие на 150 спецавтомашин для аэропортов ГА		
Гл. кон. ин.	Субейкин		07.85			
Нач. отд.	Клумов		07.85	Главный корпус	Стадия: Р	Лист: 76	Листов:
Гл. конс.	Григорьянц		07.85			
Рук. гр.	Матвеева		07.85			
Инж.	Рощина		07.85	Схемы расположения панелей перегородок по осям Е и ж/1, Л и И/1, Е, Л, Г/1, М.	ЛЕНАЗРОПРОЕКТ Ленинград	
Провер.	Матвеева		07.85			

Привязан

Инв. N

Инв. N подл. | Подпись и дата | Взам. инв. N

Копировал Формат А3

Альбом III

Спецификация к схемам расположения панелей перегородок на листах 66,67

Марка поз.	Обозначение	Наименование	Кол.	Масса ед.,кг	Примечание
		Панели			
1	1.431-20, вып.1	ППА-1 / 5.98×2.985	42	1460	
2	то же	ППА-1-Д / 5.98×2.985	2	1200	
3	"	ППА-3 / 5.98×1.485	2	870	
4	"	ППА-12 / 5.27×1.485	9	640	
5	"	ППА-13-В / 5.27×1.185	8	510	
6	"	ППА-8-В / 5.77×1.485	4	560	
7	"	ППА-18 / 4.88×1.485	3	600	
8	"	ППА-12-В / 5.27×1.485	2	640	
9	"	ППА-7 / 5.77×1.485	10	710	
10	"	ППА-6-В / 5.77×1.785	5	840	
11	"	ППА-11-В / 5.56×1.485	6	670	
12	"	ППА-5 / 5.77×2.985	8	1410	
1а	КЖИ- ППА-1-1 / 5.98×2.985	ППА-1-1 / 5.98×2.985	1	1460	
1б	КЖИ- ППА-1-2 / 5.98×2.985	ППА-1-2 / 5.98×2.985	2	1460	
1в	КЖИ- ППА-1-3 / 5.98×2.985	ППА-1-3 / 5.98×2.985	1	1460	
4а	КЖИ- ППА-12-1 / 5.27×1.485	ППА-12-1 / 5.27×1.485	2	640	
4б	КЖИ- ППА-12-2 / 5.27×1.485	ППА-12-2 / 5.27×1.485	1	640	
4в	КЖИ- ППА-12-3 / 5.27×1.485	ППА-12-3 / 5.27×1.485	1	640	
11а	КЖИ- ППА-11-В-1 / 5.56×1.485	ППА-11-В-1 / 5.56×1.485	1	670	
11б	КЖИ- ППА-11-В-2 / 5.56×1.485	ППА-11-В-2 / 5.56×1.485	1	670	
4г	КЖИ- ППА-12-4 / 5.27×1.485	ППА-12-4 / 5.27×1.485	1	640	
7а	КЖИ- ППА-18-1 / 4.88×1.485	ППА-18-1 / 4.88×1.485	1	600	
		Стальные элементы			
13	1.431-20, вып.4	Т4	4	100	
14	то же	Т3б	2	150	
15	"	Т5	11	130	
16	"	Т1	5	80	
17	"	Т11	22	120	
18	"	Т6	2	150	

Марка поз.	Обозначение	Наименование	Кол.	Масса ед.,кг	Примечание
		Соединительные элементы			
МС1	1.431-20, вып.7, ч.2	МС1	4	1.0	
МС2	то же	МС2	120	0.5	
МС3	"	МС3	209	0.3	
МС4	"	МС4	106	0.8	
МС5	"	МС5	3	0.5	
МС6	"	МС6	13	0.1	
МС9	"	МС9	3	6.7	
МС10	"	МС10	3	3.8	
МС12	"	МС12	8	2.7	
МС14	"	МС14	1	4.8	
МС15	"	МС15	114	0.7	
МС16	"	МС16	14	1.8	
МС34	"	МС34	42	3.7	
МС37	"	МС37	21	7.0	
МС38	"	МС38	12	2.4	
МС43	"	МС43	6	0.6	
—		Дюбели ДГП 4.5×50	712		
—	1.431-20, вып.6	-100×12 ГОСТ 103-76 ℓ=600	6	5.7	
—	то же	∠75×6 ГОСТ 8509-72* ℓ=200	22	1.4	Уз. 29
—	"	-150×8 ГОСТ 103-76 ℓ=500	22	4.7	то же

1. Текстовые указания см. лист 5
2. Данный чертеж читать совместно с листами 75,76
3. Крепление панелей перегородок к каркасу выполнять по монтажным узлам серии 1.431-20 вып. 6
4. Горизонтальные швы (h=15мм) между панелями заполняются цементно-песчаным раствором марки 50 Укладку раствора в горизонтальные швы производить до установки вышележащей панели. Обеспечение толщины горизонтального шва осуществляется фиксирующими прокладками размером 200×60×15 из плоских асбестоцементных листов
5. Вертикальные швы между панелями проконопачиваются паклей, смоченной в цементном молоке
6. Сварные монтажные швы выполняются электродами Э42А по ГОСТ 9467-75. Толщина неоговоренных швов $h_ш$ = 6 мм

Взам. инв. № | Подпись и дата | Инв. № подл.

Привязан

Инв. №

				Т.П.503-1-32.85	КЖ
ГИП	Стрелецкая		07.85	Автотранспортное предприятие на 150 спецавтомашин для аэропортов ГА	
Гл.конс.инж.	Субейкин		07.85		
Нач.отд.	Климов		07.85		
Гл.конс.	Григорьян		07.85	Главный корпус	Стадия: Р; Лист: 77; Листов:
Рук.гр.	Матвеева		02.85		
Инж.	Рощина		07.85	Спецификация к схемам расположения панелей перегородок	Ленаэропроект, Ленинград
Провер.	Матвеева		07.85		

Мармокомбинат

Альбом III

Схемы расположения элементов лестниц

Лестница N1

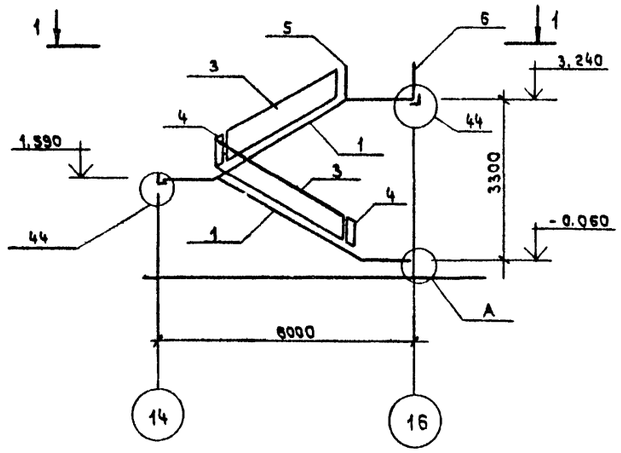

1 — 1

Лестница N2

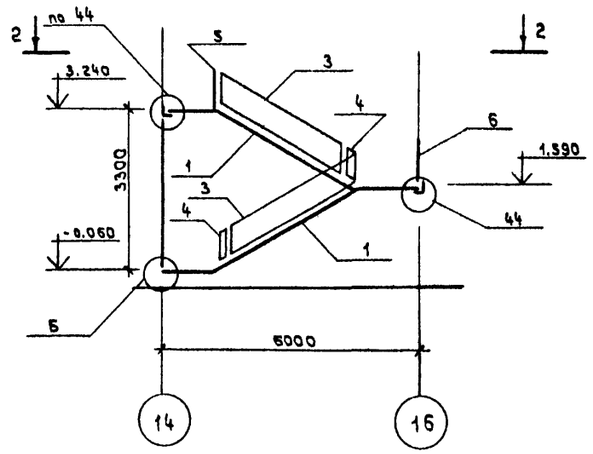

2 — 2

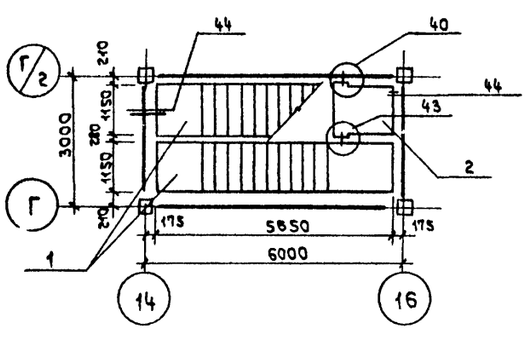

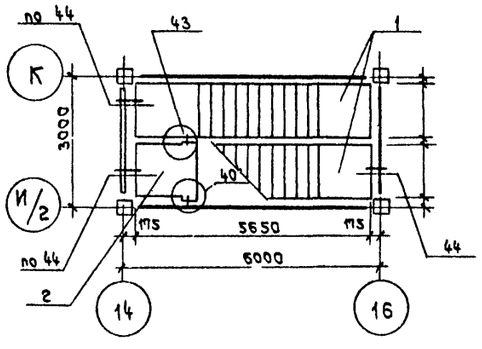

А

Б

Схема установки ограждения лестниц

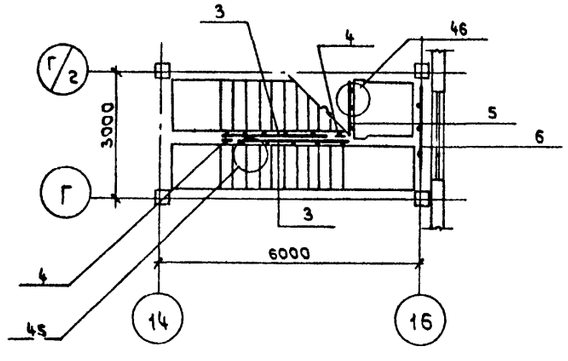

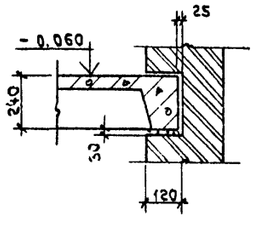

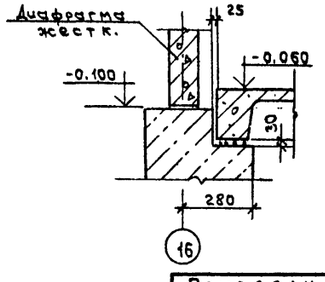

Спецификация к схемам расположения элементов лестниц N1, N2

Марка поз.	Обозначение	Наименование	Кол.	Масса ед., кг	Прим.
		Лестница N1			
1	1.020-1, вып. 7-1	Лестничный марш АМ57-14-П	2	2260	
2	1.020-1, вып. 7-1	Лестничн. площадка АП15-12	1	490	
		Металлические ограждён.			
3	1.020-1, вып. 8-1	ОА-33-1	2	46.2	
4	то же	ОВ-2.3-1	2	2.55	
5	—— " ——	ОВП-30-1	1	22.72	
6	—— " ——	ОАК-24Д-1	1	15.35	
		Изделия соединительные			
	1.020-1, вып. 10-1	МС-27	1	1.55	
	то же	МС-31	10	0.49	
	—— " ——	МС-32	5	0.11	
		Лестница N2			
1	1.020-1, вып. 7-1	Лестничный марш АМ57-14-П	2	2260	
2	то же	Лестничн. площадка АП15-12	1	490	
		Металлич. ограждения			
3	1.020-1, вып. 8-1	ОА-33-1	2	46.2	
4	то же	ОВ-2.3-1	2	2.55	
5	—— " ——	ОВП-30-1	1	22.72	
6	—— " ——	ОАК-24Д-1	1	15.35	
		Изделия соединительн.			
	1.020-1, вып. 10-1	МС-27	1	1.55	
	то же	МС-31	10	0.49	
	—— " ——	МС-32	5	0.11	

1. Текстовые указания см. лист 5
2. Все узлы кроме „А и „Б" см. серию 1.020-1, вып. 10-1
3. Накладные проступи условно не показаны
4. Схему расположения накладных проступей см. лист АР-33 в альбоме II

Инв. N подл. | Подпись и дата | Взам. инв. N

					Т.П.503-1-32.85 КЖ
ГИП	Стрелецкая			07.83	Автотранспортное предприятие на 150 спецавтомашин для аэропортов ГА
Гл. конс. цех.	Судейкин			07.83	
Нач. отд	Климов			07.83	
Гл. конс.	Григорьянц			07.83	Главный корпус
Рук. гр.	Матвеева			07.83	Стадия Р; Лист 78; Листов
Инж.	Рощина			07.83	Схемы расположения элементов лестниц N1, N2
Провер.	Матвеева			07.83	ЛЕНАЭРОПРОЕКТ Ленинград

Привязан

Инв. N

Нормоконтролер Овчинников

Формат А3

Альбом III

Схема расположения элементов ограждения

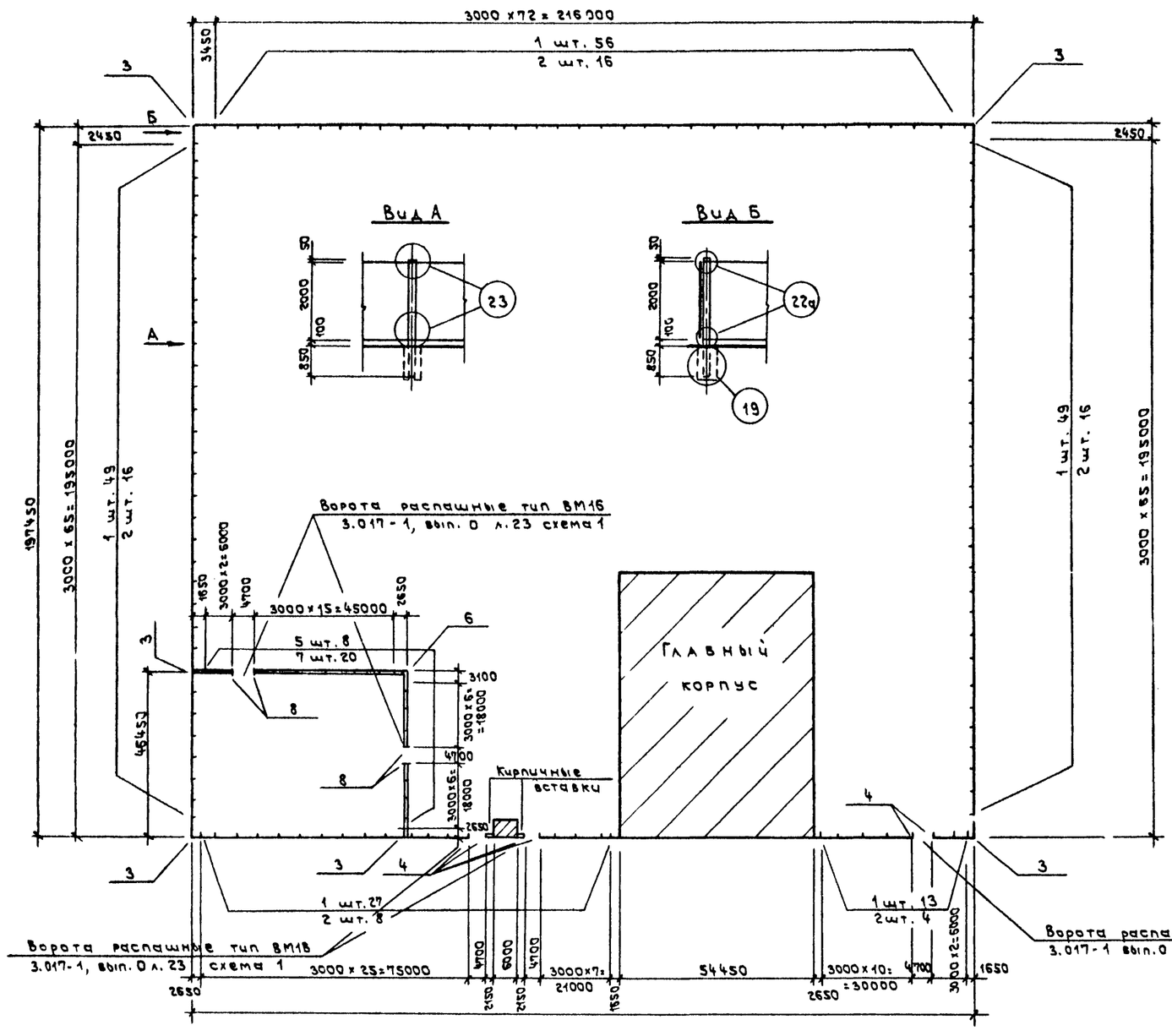

Металлическая ограда из сетки - тип М1В

Металлическая ограда из сетки - тип М1Б

Спецификация к схеме расположения элементов ограждения

Марка	Обозначение	Наименование	Кол.	Масса кг	Примеч.
	3.017-1, вып. 1	Фундамент Ф6	10	880	
		Столбы			
1	3.017-1, вып. 1	С3В2	194	140	
2	то же	С3В3	60	140	
3	"	С3В4	4	140	
4	"	С3В5	6	140	
5	"	С3Б3	8	120	
6	"	С3Б4	1	120	
7	"	С3Б2	20	120	
8	"	С5Б5	4	120	
		Полотно ворот			
	3.017-1, вып. 5	ПМ1В	3	110.5	
	то же	ПМ1Б	2	89.4	
		Соединительные элементы			
	3.017-1, вып. 4	МС4	186	0.49	
	то же	МС5	398	1.86	
	ГОСТ 5336-80	Сетка стальная шир. 1500 N50-2.5			100.0 п.м
	то же	Сетка стальная N50-2.5 шир. 2000			780.0 п.м
	ГОСТ 8240-72*	Упор [10 ℓ=400	5	3.44	
		Бетон марки 100			16.4 м³

1. Текстовые указания см. лист 5
2. Местоположение ограды территории см. чертеж генплана
3. Ограждение разработано с полным использованием серии 3.017-1, выпуски 0, 1, 2, 4, 5
4. Сборные фундаменты укладывать по песчаной подготовке толщиной 100 мм
5. Количество соединительных элементов МС5 приводится из расчета длины сетки 15 м
6. Столбы металлической ограды устанавливаются на кирпичные подставки в стаканах в грунте с последующим обетонированием

Привязан

Инв. №

Инв. № подл. | Подпись и дата | Взам. инв. №

				Т.П.503-1-32.85	КЖ
ГИП	Стрелецкая		07.83	Автотранспортное предприятие на 150 спецавтомашин для аэропортов ГА	
Гл. кон. чж.	Судейкин		07.83		
Нач. отд.	Климов		07.83	Главный корпус	Стадия: Р; Лист: 79; Листов:
Гл. конс.	Григорьянц		07.83		
Рук. гр.	Матвеева		07.83	Схема расположения элементов ограждения	Ленаэропроект, Ленинград
Инж.	Кост		07.83		
Провер.	Матвеева		07.83		

Начальник отдела Пичинников

Формат А2

gost.e-ecolog.ru