Альбом II

ТИПОВОЙ ПРОЕКТ
503-1-32.85

АВТОТРАНСПОРТНОЕ ПРЕДПРИЯТИЕ НА 150 СПЕЦАВТОМАШИН ДЛЯ АЭРОПОРТОВ ГА

ГЛАВНЫЙ КОРПУС

АЛЬБОМ II

ТЕХНОЛОГИЧЕСКИЕ И
АРХИТЕКТУРНО-СТРОИТЕЛЬНЫЕ
РЕШЕНИЯ

gost.e-ecolog.ru

				ПРИВЯЗАН

Отпечатано
в Новосибирском филиале ЦИТП
630064 г. Новосибирск пр. Карла Маркса 1

Выдано в печать 23" VI 1987 г.
Заказ Г-1545 Тираж 90

ТИПОВОЙ ПРОЕКТ
503-1-32.85

АВТОТРАНСПОРТНОЕ ПРЕДПРИЯТИЕ НА 150 СПЕЦАВТОМАШИН ДЛЯ АЭРОПОРТОВ ГА

ГЛАВНЫЙ КОРПУС

АЛЬБОМ II

СОСТАВ ПРОЕКТА

АЛЬБОМ I	ОБЩАЯ ПОЯСНИТЕЛЬНАЯ ЗАПИСКА. ОСНОВНЫЕ ПОЛОЖЕНИЯ ПО ОРГАНИЗАЦИИ СТРОИТЕЛЬСТВА. СХЕМА ГЕНЕРАЛЬНОГО ПЛАНА.
АЛЬБОМ II	ТЕХНОЛОГИЧЕСКИЕ И АРХИТЕКТУРНО-СТРОИТЕЛЬНЫЕ РЕШЕНИЯ.
АЛЬБОМ III	КОНСТРУКЦИИ ЖЕЛЕЗОБЕТОННЫЕ.
АЛЬБОМ IV	КОНСТРУКЦИИ МЕТАЛЛИЧЕСКИЕ.
АЛЬБОМ V	СТРОИТЕЛЬНЫЕ ИЗДЕЛИЯ.
АЛЬБОМ VI	СТОПЛЕНИЕ И ВЕНТИЛЯЦИЯ. ВОДОПРОВОД И КАНАЛИЗАЦИЯ. ВОЗДУХОСНАБЖЕНИЕ.
АЛЬБОМ VII	ЭЛЕКТРОСНАБЖЕНИЕ. ЭЛЕКТРООБОРУДОВАНИЕ.
АЛЬБОМ VIII	УПРАВЛЕНИЕ ЭЛЕКТРОПРИВОДАМИ.
АЛЬБОМ IX	АВТОМАТИЗАЦИЯ. СВЯЗЬ И СИГНАЛИЗАЦИЯ.
АЛЬБОМ X	ТЕХНИЧЕСКИЕ СРЕДСТВА ОХРАНЫ. (РАСПРОСТРАНЯЕТ ЛЕНАЭРОПРОЕКТ).
АЛЬБОМ XI	АВТОМАТИЧЕСКОЕ ПОЖАРОТУШЕНИЕ. ЭЛЕКТРОУПРАВЛЕНИЕ ПОЖАРОУСТАНОВОК. ПОЖАРНАЯ СИГНАЛИЗАЦИЯ.
АЛЬБОМ XII	СПЕЦИФИКАЦИИ ОБОРУДОВАНИЯ.
АЛЬБОМ XIII	ВЕДОМОСТИ ПОТРЕБНОСТИ В МАТЕРИАЛАХ
АЛЬБОМ XIV	СМЕТЫ (ЧАСТИ 1,2,3,4).
АЛЬБОМ XV	ПОМЕЩЕНИЕ УЧЕБНЫХ ЗАНЯТИЙ И ОБЩЕСТВЕННЫХ ОРГАНИЗАЦИЙ В ПОДВАЛЕ ГЛАВНОГО КОРПУСА, ПРИСПОСАБЛИВАЕМЫХ ПОД УБЕЖИЩЕ.

ПРИМЕНЕННЫЕ ТИПОВЫЕ ПРОЕКТЫ

ТИПОВОЙ ПРОЕКТ 503-3-9.83 „МЕХАНИЗИРОВАННАЯ МОЙКА ГРУЗОВЫХ АВТОМОБИЛЕЙ".
ТИПОВОЙ ПРОЕКТ 902-2-172 „ОЧИСТНЫЕ СООРУЖЕНИЯ ДЛЯ СТОЧНЫХ ВОД ОТ МОЙКИ АВТОМОБИЛЕЙ С РАСХОДОМ 10 Л/СЕК. ПРИ ОБОРОТНОМ ВОДОСНАБЖЕНИИ".
(РАСПРОСТРАНЯЕТ ЦИТП)

ТИПОВОЙ ПРОЕКТ 503-311 „ВОЗДУХОПОДОГРЕВ ГРУЗОВЫХ АВТОМОБИЛЕЙ".
ТИПОВОЙ ПРОЕКТ 506-103 „КОНТРОЛЬНО-ПРОПУСКНОЙ ПУНКТ".
(РАСПРОСТРАНЯЕТ АЭРОПРОЕКТ)

РАЗРАБОТАН

ЛЕНИНГРАДСКИМ ФИЛИАЛОМ ГПИ И НИИ „АЭРОПРОЕКТ" ЛЕНАЭРОПРОЕКТ

ГЛАВНЫЙ ИНЖЕНЕР В.Н.ЛАПШИН

ГЛАВНЫЙ ИНЖЕНЕР ПРОЕКТА Н.М.СТРЕЛЕЦКАЯ

УТВЕРЖДЕН МГА 15.05.84

ЗАКЛЮЧЕНИЕ N 3 ОТ 28.02.84

ВВЕДЕН В ДЕЙСТВИЕ ЛЕНАЭРОПРОЕКТОМ 06.06-84

ПРИКАЗ N 42

Привязан:

Инв. N

Альбом III

Марка	Наименование	Стр.
1	2	3
	Титульный лист	1
	Содержание альбома	2
	Технологическая часть	
ТХ1	Общие данные	3
ТХ2	Технологическая расстановка оборудования	4
	на отм. 0.000 в осях 1-7, П-Ж/1	
ТХ3	Технологическая расстановка оборудования	5
	на отм. 0.000 в осях 7-15, П-Ж/1	
ТХ4	Технологическая расстановка оборудования	6
	на отм. 0.000 в осях 1-7, Б-Ж/1	
ТХ5	Технологическая расстановка оборудования	7
	на отм. 0.000 в осях 7-16, Б-Ж/1	
ТХ6	Маслохозяйство. План разводки трубопроводов	8
	Принципиальная схема разводки трубопроводов	
ТХ7	Маслохозяйство. Аксонометрическая схема	9
	Разводка трубопроводов	
ТХ8	Технологический план буфета с расстановкой	10
	и привязкой оборудования и коммуникаций	
	Архитектурно-строительная часть	
АР1	Общие данные (начало)	11
АР2	Общие данные (продолжение)	12
АР3	Общие данные (продолжение)	13
АР4	Общие данные (окончание)	14
АР5	Ведомость проемов ворот и дверей	15
	Спецификация элементов заполнения проемов	
АР6	Ведомость перемычек (начало)	16
АР7	Ведомость перемычек (окончание)	17
	Спецификация перемычек	
АР8	План на отм. 0.000. Фрагменты 1,2	18
АР9	План на отм. 4.200. Схема обрамления	19
	дверных проемов	

1	2	3
АР10	План на отм. 0.000 в осях 12÷16, А÷К	20
АР11	План на отм. 3.300 в осях 12÷16, А÷К	21
АР12	Фрагменты 3,4,5 Спецификация щитовых	22
	перегородок. Спецификация крепления	
	перегородок и стен из кирпича	
АР13	Фрагмент 6	23
АР14	Фрагмент 7	24
АР15	Фрагмент 8	25
АР16	Фрагмент 9,10. Детали А, Б* Болт М12	26
АР17	Фрагмент 11	27
АР18	Фрагмент 12 Сечения	28
АР19	Детали планов 1÷16	29
АР20	Детали планов 17÷28. Фрагмент 13	30
АР21	Разрезы 1-1, 2-2. Детали 29÷30	31
АР22	Разрезы 3-3÷6-6	32
АР23	Фасады 1-16, 16-1. Вариант заполнения оконных проемов металлическими переплетами	33
АР24	Фасады А-П, П-Б. Вариант заполнения оконных проемов металлическими переплетами	34
АР25	Схемы расположения элементов заполнения оконных	35
	проемов металлическими переплетами	
АР26	Планы полов на отм. 0.000; 3.300; 4.200	36
АР27	План кровли. План установки мачты антенны	37
	Маркировочная схема молниезащиты	
АР28	Схема расположения сборных гипсобетонных	38
	перегородок на отм. 0.000 в осях 12÷16, А÷К	
АР29	Схема расположения сборных гипсобетонных	39
	перегородок на отм. 3.300 в осях 12÷16, А÷К	
АР30	Спецификация сборных гипсобетонных	40
	перегородок	
	Спецификация элементов крепления перегородок	
АР31	Схемы раскладки проступей лестниц №1 и №2	41
АР32	Фасады 1-16, 16-1. Вариант заполнения оконных проемов деревянными переплетами	42
АР33	Фасады А-П, П-Б. Вариант заполнения оконных проемов деревянными переплетами	43
АР34	Схемы расположения элементов заполнения	44
	оконных проемов деревянными переплетами и стеклопакетами	

Взам. инв. № | Подпись и дата | Инв. № подл.

Привязан

Инв. №

ГИП	Стрелецкая		07.83
Нач. отд.	Климов		07.83
Нач. отд.	Сидоров		07.83
Рук. гр.	Великанов		07.83
Архит.	Игнатов		07.83

Т.П. 503-1-32.85

Автотранспортное предприятие на 150 спецавтомашин для аэропортов ГА

Главный корпус

Стадия	Лист	Листов
Р	1	1

Содержание альбома

ЛЕНАЭРОПРОЕКТ г. Ленинград

Нормоконтролер Мекель

Формат А2

ВЕДОМОСТЬ РАБОЧИХ ЧЕРТЕЖЕЙ ОСНОВНОГО КОМПЛЕКТА ТХ

Лист	Наименование	Примечание
1	Общие данные	
2	Технологическая расстановка оборудования	
	на отм. 0.000 в осях 1-7, П-Ж/1	
3	Технологическая расстановка оборудования	
	на отм. 0.000 в осях 7-13, П-Ж/1	
4	Технологическая расстановка оборудования	
	на отм. 0.000 в осях 1-7, Б-Ж/1	
5	Технологическая расстановка оборудования	
	на отм. 0.000 в осях 7-16, Б-Ж/1	
6	Маслохозяйство. План разводки трубопроводов.	
	Принципиальная схема разводки трубопроводов.	
7	Маслохозяйство. Аксонометрическая схема	
	разводки трубопроводов.	

ВЕДОМОСТЬ ОСНОВНЫХ КОМПЛЕКТОВ РАБОЧИХ ЧЕРТЕЖЕЙ

Обозначение	Наименование	Примечание
ПЗ	Общая пояснительная записка	Альбом I
	Основные положения по организации строительства	—"—
ТГ	Схема генплана	—"—
	Главный корпус	
ТХ	Технологические решения	Альбом II
АР	Архитектурные решения	—"—
КЖ	Конструкции железобетонные	Альбом III
КМ	Конструкции металлические	Альбом IV
АРИ, КЖИ	Строительные изделия	Альбом V
ОВ	Отопление и вентиляция	Альбом VI
ВК	Водопровод и канализация	—"—
ВС	Воздухоснабжение.	—"—
ЭМ	Электроснабжение. Электрооборудование	Альбом VII
ЭМУ	Управление электроприводами	Альбом VIII
АС, СС	Автоматизация. Связь и сигнализация	Альбом IX
ТСО	Технические средства охраны	Альбом X
АПТ	Автоматическое пожаротушение	Альбом XI
АП	Электроуправление пожарроустановок	—"—
ПС	Пожарная сигнализация	—"—
СО	Спецификация оборудования	Альбом XII
ВМ	Ведомости потребности в материалах	Альбом XIII
С	Сметы (части 1, 2, 3, 4)	Альбом XIV
—	Помещение учебных заведений и общественных организаций в подвале главного корпуса	Альбом XV

УСЛОВНЫЕ ОБОЗНАЧЕНИЯ

- — место установки автомобиля
- — место складирования материалов на полу (неогражденное)
- — передвижное оборудование
- — рабочее место станочника
- — подвод воды с отводом в канализацию
- — подвод газа
- — подвод сжатого воздуха
- — раковина с подводом горячей и холодной воды
- — производственный трап
- —м— трубопровода свежего моторного масла
- —д— трубопровода свежего дизельного масла
- —т— трубопровода свежего трансмиссионного масла
- —в— трубопровода вентиляционный
- —о— трубопровода отработанных масел
- — вентиль запорный муфтовый
- — трубный переход

Типовой проект разработан в соответствии с действующими нормами и правилами и предусматривает мероприятия, обеспечивающие взрывную, взрывопожарную и пожарную безопасность при эксплуатации здания.

Главный инженер проекта Н.М.Стрелецкая

Привязан: главный инженер проекта

Инв.№ подл. | Подпись и дата | Взам.инв.№

Инв.№				Привязан
Гл.инж.пр	Стрелецкая		11.07	
Нач.отд.	Сидоров		11.07	Т.П. 503-1-32.85 ТХ
Гл.спец.	Болдин		11.07	Автотранспортное предприятие на 150 специализированных автомашин для аэропортов ГА
Рук.гр.	Жеглин		12.07	Главный корпус — Стадия: Р; Лист: 1; Листов: 7
Ст.инж.	Пупцева		12.07	Общие данные — ЛЕНАЭРОПРОЕКТ г. Ленинград
Инженер	Солдаткина		12.07	

Нормоконтролер Дернейко

Формат А2

Альбом II

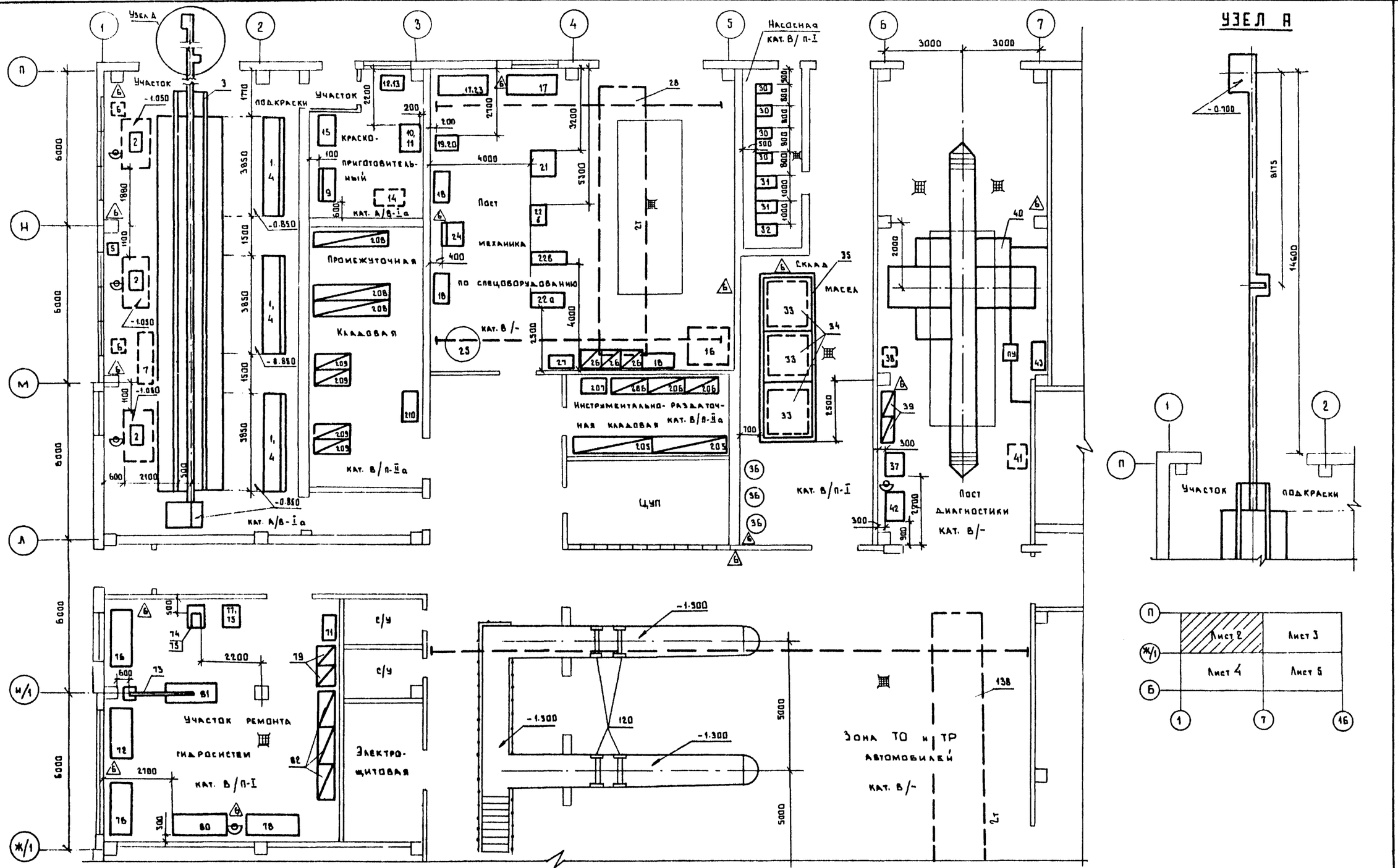

Гл. инж. ин.	Лапшин		12.07.83	Т.П. 503-1-32.85			ТК
ГИП	Стрелецкая		12.07.83	Автотранспортное предприятие на 150 спецавтомашин для аэропортов ГА			
Нач. отд.	Сидоров		12.07.83	Главный корпус	Стадия	Лист	Листов
Гл. спец.	Болдин		12.07.83		Р	2	
Рук. гр.	Жеглин		12.07	Технологическая расстановка оборудования на отм. 0.000 в осях 1-7, П-Ж/1	ЛЕНАЭРОПРОЕКТ г. Ленинград		
Ст. инж.	Пупцева		12.07				
Инж.	Солдаткина		12.07				

Привязан

Инв. №

Нормоконтролер Дернейко

Формат А2

Согласовано:

Нач. отд. № 4	Кулясов	
Нач. отд. № 10	Климов	
Нач. отд. № 6	Куразенков	

Взам. инв. №

Подпись и дата

Инв. № подл.

Альбом III

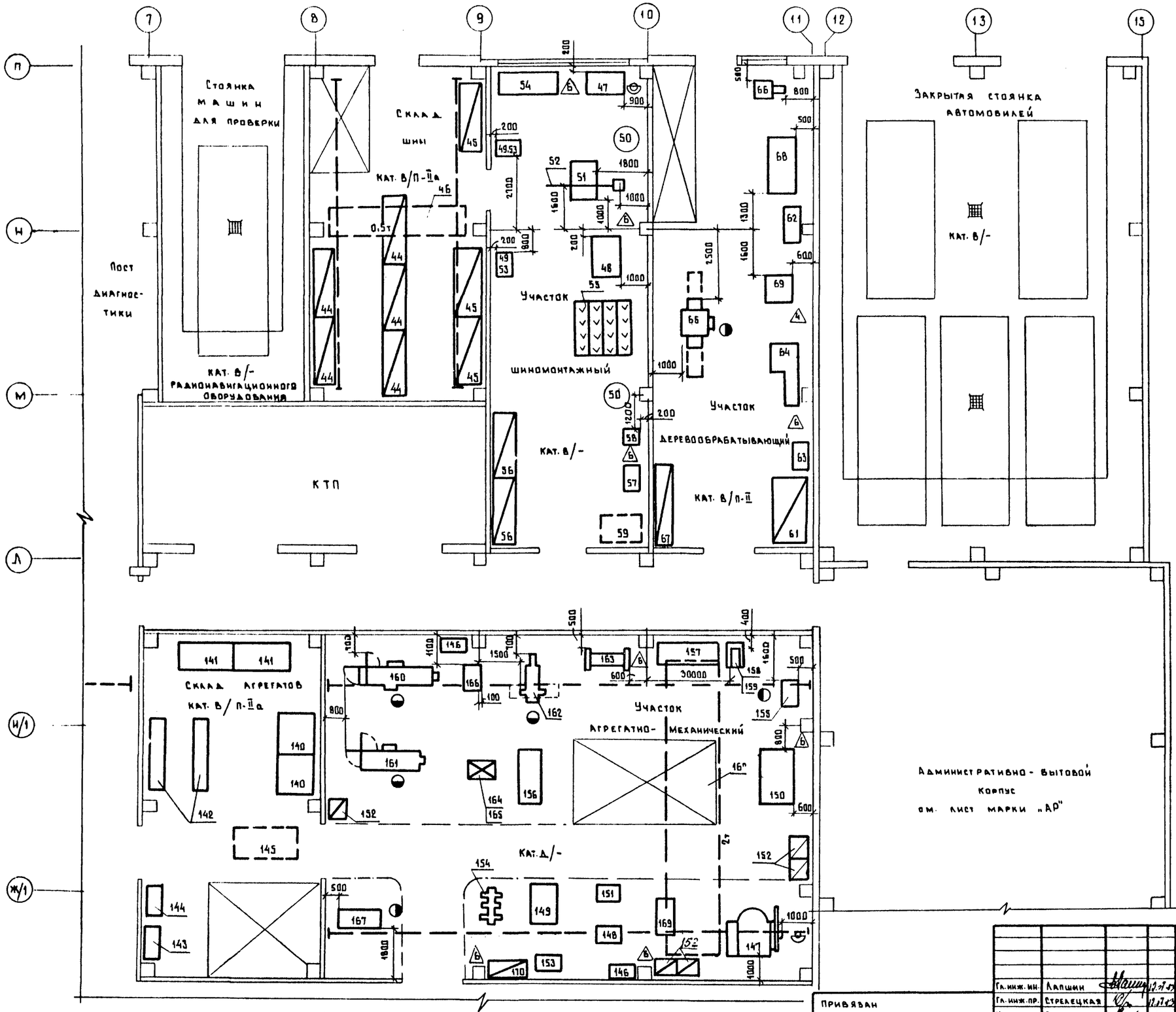

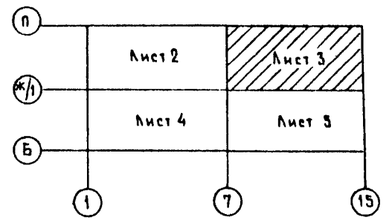

Согласовано

Отдел № 4	Кузьмов	30.12.85
Отдел № 10	Климов	30.12.85
Отдел № 6	Кораблинцев	30.12.85

Инв. № подл. | Подпись и дата | Взам. инв. №

Гл. инж. ин.	Лапшин		30.12.85
Гл. инж. пр.	Стрелецкая		30.12.85
Нач. отд.	Сидоров		12.85
Гл. спец.	Болдин		12.85
Рук. гр.	Жеглин		12.85
Ст. инж.	Пупцева		12.85
Инж.	Солдатлина		12.85

Привязан

Инв. №

т.п. 503-1-32.85 ТХ

Автотранспортное предприятие на 150 спецавтомашин для аэропортов ГА

Главный корпус

Стадия	Лист	Листов
Р	3	

Технологическая расстановка оборудования на отм. 0.000 в осях 7-15, П-Ж/1

ЛЕНАЭРОПРОЕКТ г. Ленинград

Нормоконтролер Дернейко

Формат А2

Альбом III

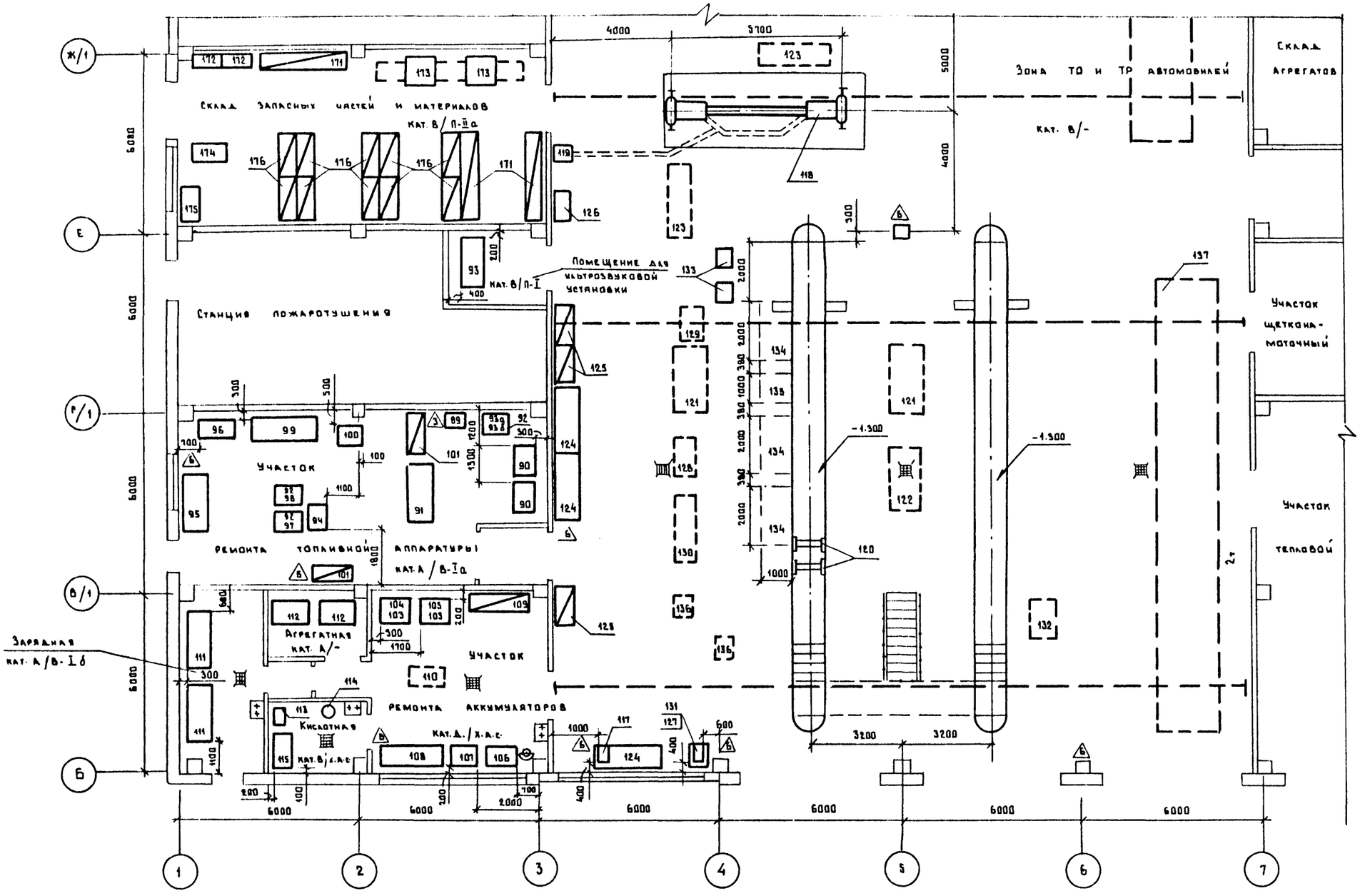

Согласовано

Нач. отд. № 4	Князев	
Нач. отд. № 10	Климов	
Нач. отд. № 6	Карзенкин	

Инв. № подл. | Подпись и дата | Взам. инв. №

Привязан

Инв. №

Гл. инж. ин.	Лапшин		12.07
Гл. инж. пр.	Стрелецкая		12.07
Нач. отд.	Сидоров		12.07
Гл. спец.	Болдин		12.07
Рук. гр.	Жегалин		12.07
Ст. инж.	Пупцева		12.07
Инж.	Солдаткина		12.07

Т.П. 503-1-32.85 ТХ

Автотранспортное предприятие на 130 спецавтомашин для аэропортов ГА

Главный корпус

Стадия	Лист	Листов
Р	4	

Технологическая расстановка оборудования на отм. 0.000 в осях 1-7, В/Ж1

ЛЕНАЭРОПРОЕКТ г. Ленинград

Нормоконтролер Дернейка

Формат А2г

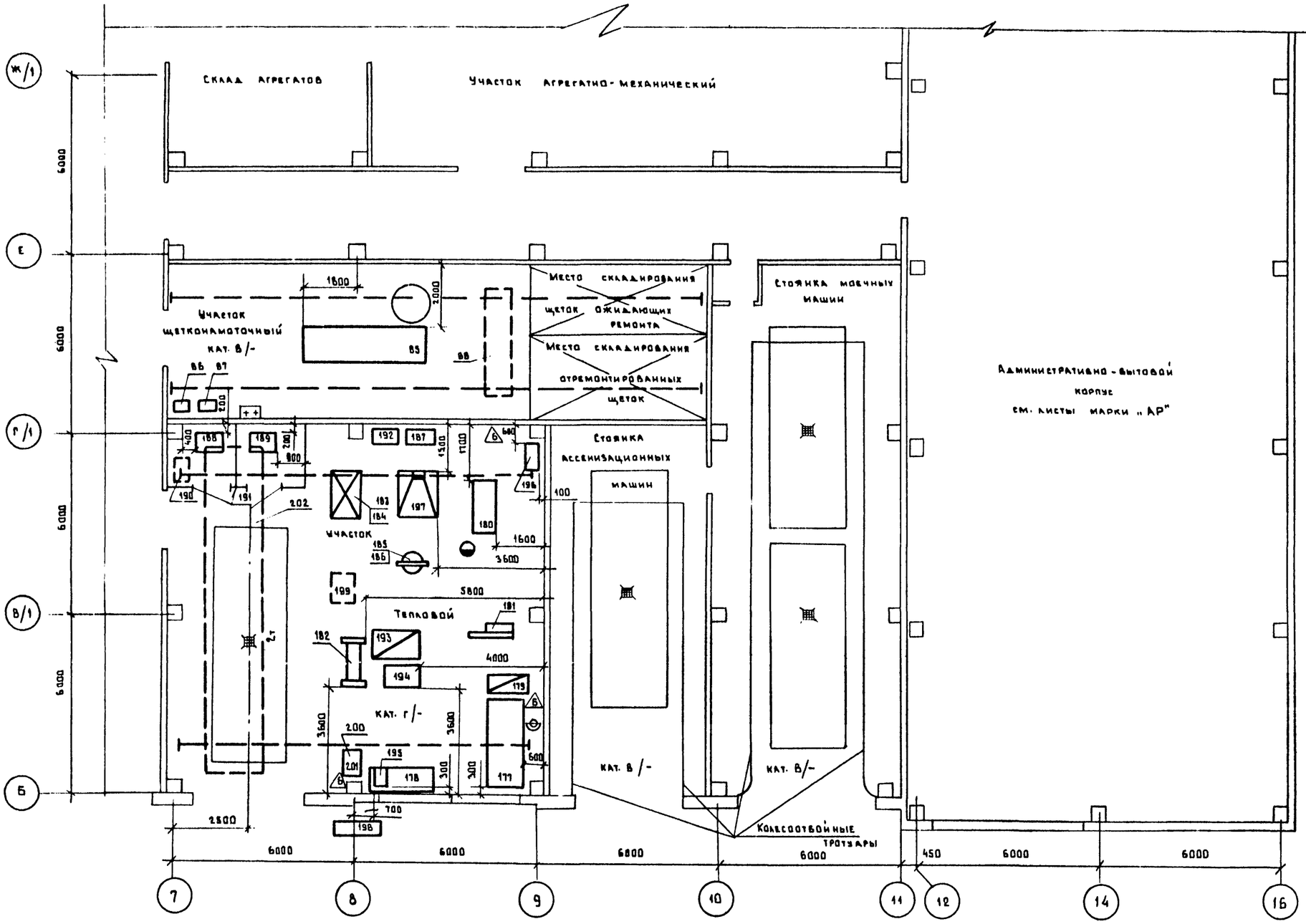

Согласовано:

Нач. отд. № 4	Кузьмов	3.07
Нач. отд. № 10	Климов	3.07
Нач. отд. № 6	Каразеев	3.07

Инв. № подл. | Подпись и дата | Взам. инв. №

Привязан

Инв. №

Гл. инж. ин	Лапшин		12.07
Гл. инж. пр.	Стрелецкая		12.07
Нач. отд.	Сидоров		12.07
Гл. спец.	Болдин		12.07
Рук. гр.	Жеглин		12.07
Ст. инж.	Пупцева		12.07
Инж.	Солдаткина		12.07

Т.П. 503-1-32.85 ТХ

Автотранспортное предприятие на 150 спецавтомашин для аэропортов ГА

Главный корпус

Стадия	Лист	Листов
Р	5	

Технологическая расстановка оборудования на отм. 0.000 в осях 7-16, Б-Ж/1

ЛЕНАЭРОПРОЕКТ г. Ленинград

Нормоконтролер Дернейко

Формат 22

Альбом VI

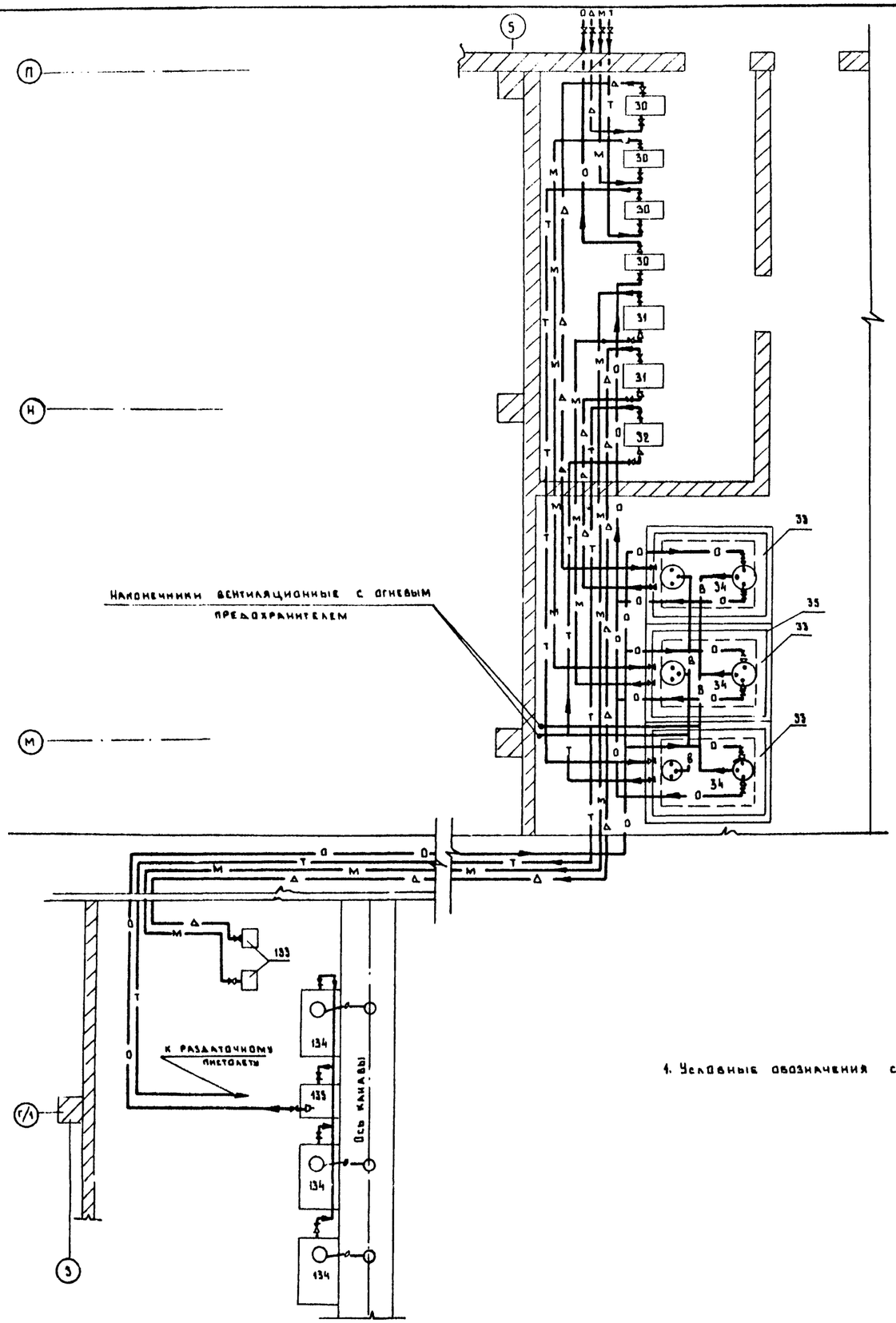

Схема откачки масла

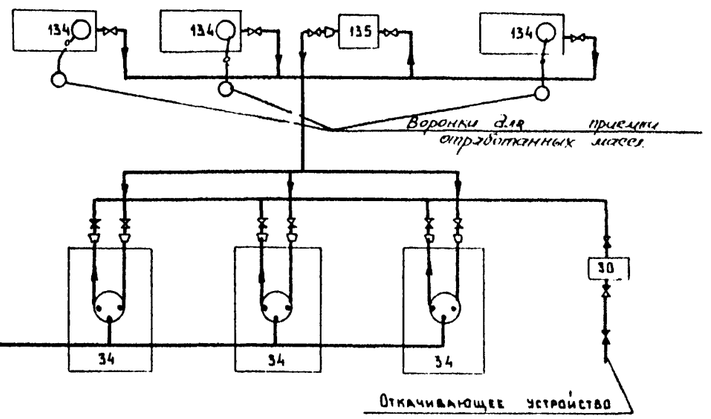

Наконечники вентиляционные с огневым предохранителем

Схема наполнения емкостей

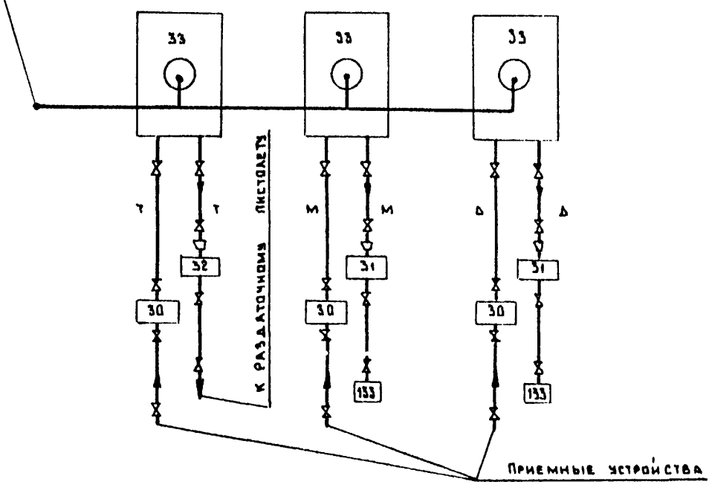

1. Условные обозначения см. на листе ТХ-1.

				Т.П. 503-1-32.85	ТХ
				Автотранспортное предприятие на 150 спецавтомашин для аэропортов ГА	
Привязан	Гл. инж. пр.	Лапшин	11.07	Главный корпус	Стадия: Р; Лист: 6; Листов:
	Гл. инж. пр.	Стрельцкая	11.07		
	Нач. отд.	Сидоров	11.07		
	Гл. спец.	Болдин	11.07		
	Рук. гр.	Жеглин	11.07	Маслохозяйство. План разводки трубопроводов. Принципиальная схема разводки трубопроводов	ЛЕНАЭРОПРОЕКТ г. Ленинград
	Ст. инж.	Пупцева	12.07		
Инв. №	Инж.	Солдаткина	12.07		

Нормоконтролер Дернейко

Формат А2

Инв. № подл. | Подпись и дата | Взам. инв. №

Альбом V

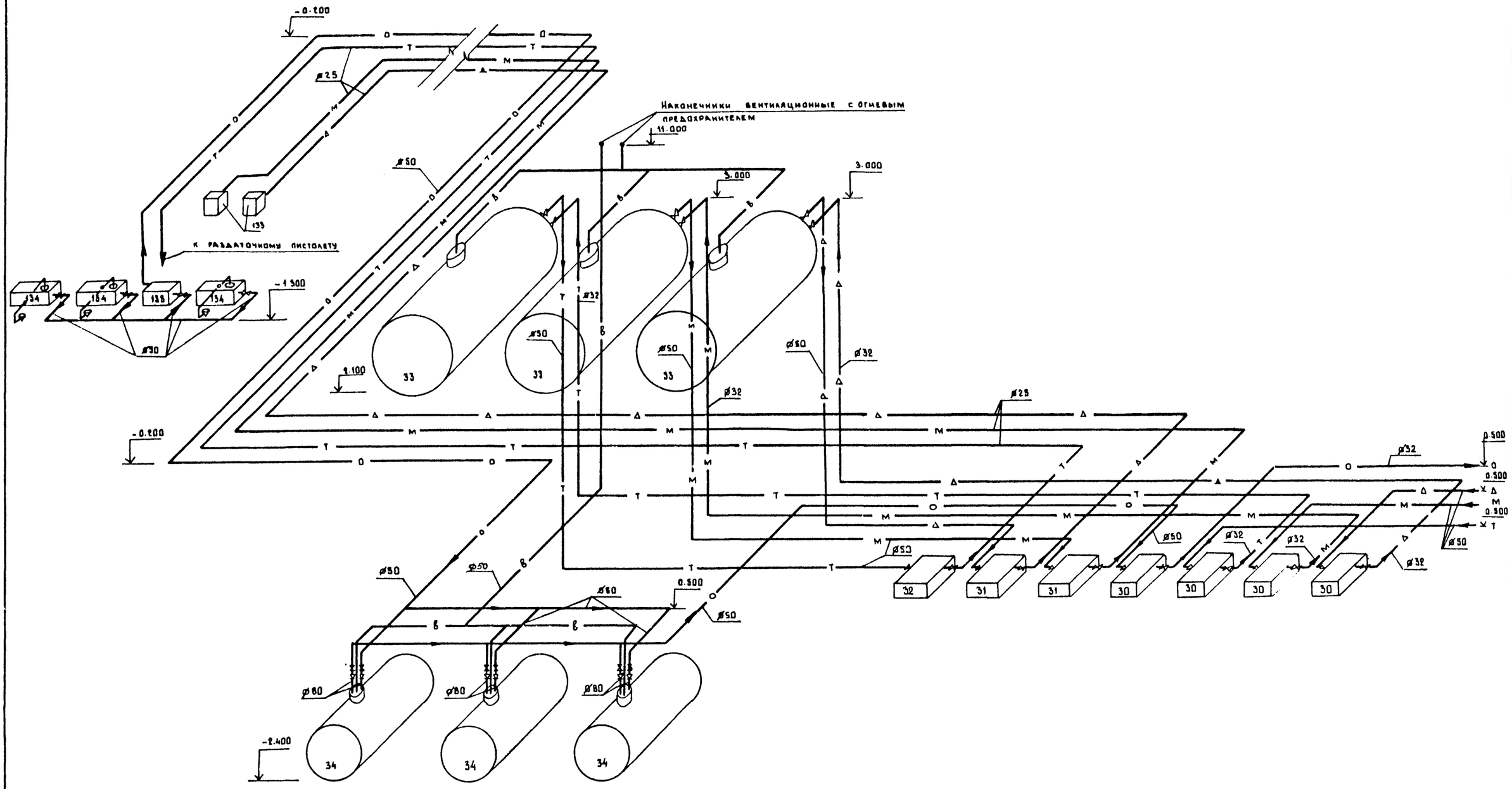

1. Условные обозначения см. лист ТХ-1.

				Т.П.503-1-32.85	ТХ
				Автотранспортное предприятие на 150 спецавтомашин для аэропортов ГА	
Гл. инж. пр.	Лапшин		12.07		
ГИП	Стрелецкая		12.07	Главный корпус	Стадия: Р; Лист: 7; Листов:
Нач. отд.	Сидоров		12.07		
Гл. спец.	Болдин		12.07		
Рук. гр.	Жеглин		12.07	Маслохозяйство. Аксонометрическая схема разводки трубопроводов	ЛЕНАЭРОПРОЕКТ г. Ленинград
Ст. инж.	Пупцева		12.07		
Инж.	Солдаткина		12.07		

Привязан

Инв. №

Нормоконтролер Дернейко

Формат А2

Инв. № подл. | Подпись и дата | Взам. инв. №

Альбом II

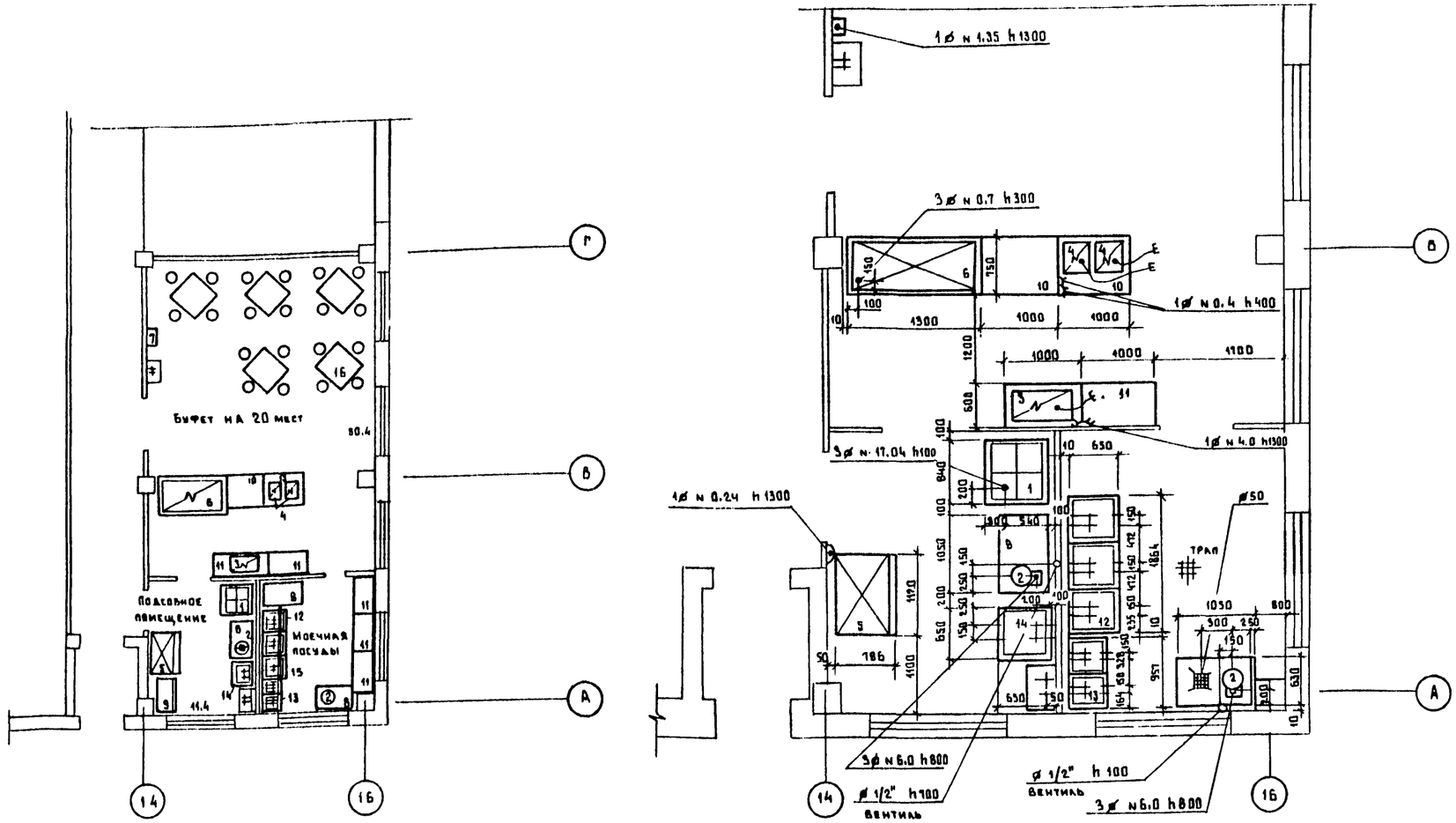

ПРИМЕЧАНИЯ

1. Кипятильник (поз.2) установить на металлический стол. Слив осуществлять в трап и в моечную ванну с разрывом струи.
2. Все привязки даны к частым конструкциям и частому полу.

УСЛОВНЫЕ ОБОЗНАЧЕНИЯ

- ● подвод электроэнергии
- ○ подвод холодной воды
- штепсельная розетка
- трап

СПЕЦИФИКАЦИЯ ОБОРУДОВАНИЯ

NN	Наименование оборудования	Тип	К-во	Мощ	Габариты	Примечания
1	Плита электрическая секционная модул.	ПЗСМ-4 ШБ	1	17.04	840×840×860	Объединение Таджикторгм.
2	Кипятильник электрический	КНЭ-50	2	6.0	427×Ф303	Калининградский з-д торг. машиностр.
3	Сосисковарка электрическая		1	4.0	830×520	
4	Термостат электрический	АСБ-6м	2	0.4	390×390×615	Ленинаваадский з-д торг. маш.
5	Холодильный шкаф	ШХ-0.56	1	0.24	1120×786	Киевский з-д торг. маш
6	Прилавок охлаждаемый	ТАИР-106	1	0.7	1800×750×1200	Обед. морхолод маш
7	Электрополотенце	ЕА-4	1	1.35	230×230×193	Утянский з-д м борот. печей
8	Стол производственный	СПСМ-2	3	–	1050×840×1630	Ашхабадский торг. маш.
9	Шкаф для хлеба	ШХ-2	1	–	1050×630×2000	Союзторгоборуд.
10	Стойка буфетная	БС-5А	2	–	1000×750×300	То же
11	Подшкафник буфетный	ПКБ-1А	5	–	1000×600×900	—"—
12	Ванна моечная	ВМ-3	1	–	1864×650×900	Союзторгоборудования
13	Ванна моечная	ВМ-2В	1	–	957×500×900	То же
14	Ванна моечная	ВМ-1Б	1	–	650×650×900	—"—
15	Кассета настенная	КТ-1А	1	–	1050×255×340	—"—
16	Стол обеденный со стульями	–	5/20	–	–	Союзинвентарь

Согласовано: Отдел N-4 Кулясов; Отдел N-6 Куразенков

Инв. N подл. | Подпись и дата | Взам. инв. N

ГИП	Стрелецкая		7.07.83
Нач. отд.	Климов		7.07.83
Рук. гр.	Великанов		7.07.83
Разраб.	Рожкова		7.07.83

Т.П. 503-1-32.85 ТХ

Автотранспортное предприятие на 150 спецавтомашин для аэропортов ГА

Главный корпус

Стадия	Лист	Листов
Р	В	

Технологический план буфета с расстановкой и привязкой оборудования и коммуникаций

ЛЕНАЭРОПРОЕКТ г. Ленинград

Нормоконтролер Меккель

Формат А2

Альбом VI

ВЕДОМОСТЬ ОСНОВНЫХ КОМПЛЕКТОВ РАБОЧИХ ЧЕРТЕЖЕЙ

ОБОЗНАЧЕНИЕ	НАИМЕНОВАНИЕ	ПРИМЕЧАНИЕ
ПЗ	Общая пояснительная записка	Альбом I
	Основные положения по	
	организации строительства	Альбом I
ТГ	Схема генплана	Альбом I
	ГЛАВНЫЙ КОРПУС	
ТХ	Технологические решения	Альбом II
АР	Архитектурные решения	Альбом II
КЖ	Конструкции железобетонные	Альбом III
КМ	Конструкции металлические	Альбом IV
АРИ, КЖИ	Строительные изделия	Альбом V
ОВ	Отопление и вентиляция	Альбом VI
ВК	Водопровод и канализация	Альбом VI
ВС	Воздухоснабжение	Альбом VI
ЭМ	Электроснабжение	
	Электрооборудование	Альбом VII
ЭМУ	Управление электроприводами	Альбом VIII
АС, СС	Автоматизация	
	Связь и сигнализация	Альбом IX
ТСО	Технические средства охраны	Альбом X
АПТ	Автоматическое пожаротушение	Альбом XI
АП	Электроуправление пожарокетанами	Альбом XI
ПС	Пожарная сигнализация	Альбом XI
СО	Спецификация оборудования	Альбом XII
ВМ	Ведомости потребности в	
	материалах	Альбом XIII
С	Сметы (части 1.2.3.4)	Альбом XIV
	Помещения учебных занятий	
	и общественных организаций в	
	подвале главного корпуса	Альбом XV

ВЕДОМОСТЬ РАБОЧИХ ЧЕРТЕЖЕЙ КОМПЛЕКТА АР

ЛИСТ	НАИМЕНОВАНИЕ	ПРИМЕЧАНИЕ
1	Общие данные (начало)	
2	Общие данные (продолжение)	
3	Общие данные (продолжение)	
4	Общие данные (окончание)	
5	Ведомость проемов ворот и дверей	
	спецификация элементов заполнения проемов	
6	Ведомость перемычек (начало)	
7	Ведомость перемычек (окончание)	
	спецификация перемычек	
8	План на отм. 0.000. Фрагменты 1,2	
9	План на отм. 4.200. Схема обрамления дверных проемов	
10	План на отм. 0.000 в осях 12÷16; А÷К	
11	План на отм. 3.300 в осях 12÷16; А÷К	
12	Фрагменты 3.4.5	
	Спецификация щитовых перегородок	
	Спецификация элементов крепления перегородок	
	и стен из кирпича	
13	Фрагмент 6	
14	Фрагмент 7	
15	Фрагмент 8	
16	Фрагмент 9.10. Детали А.Б† Болт М12	
17	Фрагмент 11	
18	Фрагмент 12. Сечения.	
19	Детали планов 1÷16	
20	Детали планов 17÷28. Фрагмент 13	
21	Разрезы 1-1, 2-2. Детали 29-30	
22	Разрезы 3-3, 4-4, 5-5, 6-6	
23	Фасады 1-16, 15-1 (вариант 1)	
24	Фасады А-П, П-Б (вариант 1)	
25	Схемы расположения элементов	
	выполнения оконных проемов (вариант 1)	
26	Планы полов на отм. 0,000; 3,300; 4,200	
27	План кровли	

ЛИСТ	НАИМЕНОВАНИЕ	ПРИМЕЧАНИЕ
28	Схема расположения сборных гипсобетонных	
	перегородок на отм. 0.000 в осях 12÷16, А÷К	
29	Схема расположения сборных гипсобетонных	
	перегородок на отм. 3.300 в осях 12÷16, А÷К	
30	Спецификация сборных гипсобетонных перегородок.	
	Спецификация элементов крепления перегородок.	
31	Схемы раскладки проступей лестниц н-1 и н2	
32	Фасады 1-16, 15-1 (вариант 2)	
33	Фасады А-П, П-Б (вариант 2)	
34	Схемы расположения элементов заполнения	
	оконных проемов (вариант 2)	

Типовой проект разработан в соответствии с действующими нормами и правилами, инструкциями, государственными стандартами и предусматривает в части архитектурно-строительных решений мероприятия, обеспечивающие взрывную, взрывопожарную и пожарную безопасность при эксплуатации здания.

Главный инженер проекта Стрелецкая

Привязан: главный инженер проекта

Инв. № подл. | Подпись и дата | Взам. инв. №

Инв. №

ГИП	Стрелецкая		7.07.85
Гл. конс. ин-	Судейкин		7.07.85
Гл. арх. ин-	Тартаковский		7.07.85
Нач. отд.	Климов		7.07.85
Гл. арх. отд.	Казаков		7.07.85
Гл. конс.	Григорьяни		7.07.85
Рук. гр.	Великанов		7.07.85
Ст. арх.	Ларионова		7.07.85
Архит.	Троянович		7.07.85

Привязан:

АР

Т.П. 503-1-32.85

Автотранспортное предприятие на 150 спецавтомашин для аэропортов ГА

Главный корпус	Стадия	Лист	Листов
	Р	1	34
Общие данные (начало)	ЛЕНАЭРОПРОЕКТ г. Ленинград		

Нормоконтролер Меккель

Формат А2

ТАБЛИЦА ТОЛЩИН НАРУЖНЫХ СТЕН И УТЕПЛИТЕЛЯ

	Значение буквенных выражений	Ограждающие конструкции	Материал	Расчетная зимняя t°С наружного воздуха		
				-20°	-30°	-40°
Административно-бытовая часть	а	наружные стены	кирпич	380 мм	510 мм	640 мм
	б	наружные стены	панели из легкого бетона	250 мм	300 мм	350 мм
	с	утеплитель в покрытии	пенобетон γ=500 кгс/м³	120 мм	160 мм	200 мм
Производственная часть	в	наружные стены	кирпич	380 мм	380 мм	510 мм
	г	наружные стены	панели из легкого бетона	200 мм	250 мм	300 мм
	с	утеплитель в покрытии	пенобетон γ=600 кгс/м³	120 мм	160 мм	200 мм
	о	утеплитель в легкосбрасываемой кровле	минераловатные плиты	100 мм	150 мм	200 мм

1. Буквенные выражения а, б, в, г, с, указанные на чертежах, при привязке проекта проставляются соответственно значению толщин стен и утеплителя в зависимости от климатических условий строительства (см. таблицу на данном листе). Степень огнестойкости - II.

2. За условную отметку 0.000 принята отметка чистого пола 1 этажа, что соответствует абсолютной отметке [ ].

3. Категории производства по взрывной, взрывопожарной и пожарной опасности - А, В, Г, Д. (см. планы на листах АР-8, АР-9).

4. Наружные стены производственной части главного корпуса – панели из легкого бетона γ=900 кг/м³ по серии 1.432-14/80.
Стеновые панели окрасить с наружной стороны краской ПХВ.

Самонесущие стены и перегородки выполняются из кирпича керамического эффективного γ=1400 кг/м³ (ГОСТ 530-80) марки 75 на цементно-известковом растворе марки 50.
Кладка несущих стен производится из кирпича керамического полнотелого обыкновенного γ=1800 кг/м³ (ГОСТ 530-80) марки 75 на цементно-известковом растворе марки 50.
Крепление стен к каркасу производить анкерами по серии 2.430-3 вып.3 согласно деталям на листах АР 13÷15.
Внешние поверхности наружных стен облицовываются в процессе кладки лицевым кирпичом белого цвета с расшивкой швов.

5. Наружные стены административно-бытовой части главного корпуса – панели из легкого бетона по сер. 1.020-1 γ=1050 кг/м³.

6. Перегородки в производственной части корпуса, сборные железобетонные панели по серии 1.431-20 вып. 0, 1, 3, 6, 7, частично кирпичные. Все кирпичные перегородки в производственной и административно-бытовой части толщиной 120 и 65мм выполняются по сер. 1.431-6с армированием через 4 ряда кладки двумя ⌀ 6 В I с поперечной арматурой ⌀ 4 В I шагом 120 мм.
Устройство перегородок в межферменном пространстве приведено на детали 28 (лист АР-20).
Армирование перегородок над проемами производить по детали 17 на листе 39 (серия 1.431-6).
Перегородки в административно-бытовой части корпуса сборные гипсобетонные по серии 1.231-9-7, вып. 1.2.

7. При кладке кирпичных стен и перегородок в дверных проемах заложить антисептированные деревянные пробки через 10 рядов кладки по высоте, но не менее двух с каждой стороны проема. Для кладки толщиной 65мм размер пробок 165×120×65. Для кладки толщиной 120мм размер пробок 120×120×65. Для кладки толщиной 250мм и 380мм размер пробок 250×120×65.

8. Горизонтальную гидроизоляцию стен на отм. -0.030 выполнять из цементно-песчаного раствора состава 1:2 толщиной 30мм с уплотняющими добавками согласно СН 301-65* п. 3.10.

9. По периметру наружных стен предусмотреть теплоизоляцию пола под бетонной подготовкой согласно п. 1.7 СНиП II-3-79* из слоя шлака γ=1000 кг/м³; h=0.4м, шириной 0.8м.

10. Все металлические балки, косоуры, фахверковые стойки оштукатурить по сетке (толщина защитного слоя - 25мм).

11. Все деревянные изделия, окрасить масляной краской за 2 раза по огрунтовке.

12. Металлические конструкции окрашиваются пентафталевыми эмалями ПФ-115 по грунтовке ГФ-020.

13. По периметру здания устроить асфальтовую отмостку шириной 1.00м по щебеночному основанию толщиной 100мм.

14. Цветовая отделка интерьеров определяется при конкретной привязке проекта согласно СН-181-70.

Указания по возведению каменных конструкций в зимних условиях

Возведение каменных конструкций в зимних условиях производить в соответствии с проектом производства работ. При разработке такого проекта следует руководствоваться настоящими указаниями.

Строительные работы выполнять с соблюдением требований СНиП II-В.2-71 «Каменные и армокаменные конструкции Нормы проектирования»; СНиП III-17-78 «Каменные конструкции. Правила производства и приемки работ и другими действующими нормативными документами.

15. Рекомендуемые способы кладки.

I. На растворах с противоморозными добавками:
При применении растворов с противоморозными добавками, твердеющих на морозе без обогрева, марку раствора повысить на одну ступень по отношению к марке раствора, принятой для летних условий работ.

II. Способ замораживания на растворах без химических добавок:

а) Марку раствора повысить при среднесуточной температуре от -4°С до -20°С на одну ступень, при температуре ниже -20°С на две ступени против марок растворов, применяемых в летних условиях.

б) Предельные высоты стен не должны превышать в период оттаивания пяти толщин этих стен, при повышении этой высоты стены усиливать временными креплениями: подкосами, связями, которые обеспечат их устойчивость, как в период оттаивания, в течение 9-10 суток, пока при положительной температуре раствор не затвердеет и не наберет требуемую прочность.

в) Использовать для обеспечения устойчивости стен укладку арматурных сеток в углах и в местах примыкания поперечных стен к продольным, укладку и анкеровку панелей перекрытий и других сборных железобетонных конструкций.

г) Вести наблюдения за процессом оттаивания кладки, твердения раствора, состоянием столбов, простенков и участками кладки, на которые опираются различные ж.б. конструкции.

д) При обнаружении признаков перенапряжения, повреждения и деформации каменной кладки принимать меры по обеспечению ее прочности и устойчивости. Марка кирпича по морозостойкости Мрз 25.

14. Расчет естественной освещенности выполнен в соответствии СНиП-II-4-79.

Морозостойкость кладки наружных стен из кирпича

Наименование	Северная строительно-климатическая зона	Остальные климатические районы СССР
Внешняя часть стены (250мм)	Мрз 35	Мрз 25
Внутренняя часть стены	Мрз 25	Мрз 25
Цоколь (до отм. 0.600)	Мрз 50	Мрз 35

15. В проекте разработаны 2 варианта заполнения оконных проемов:
а) Вариант 1. Заполнение металлическими переплетами (приведено на листах АР 23÷25.
б) Вариант 2. Заполнение деревянными переплетами (приведено на листах АР 32÷34).

Гл. инж.-пр.	Стрелецкая		7.07.83
Гл. арх.-ин.	Тартаковский		7.07.83
Гл. конст.-ин.	Сидейкин		7.07.83
Нач. отд.	Климов		7.07.83
Гл. арх. отд.	Казаков		7.07.83
Гл. конст. от.	Григорьяни		7.07.83
Рук. арх.-гр.	Великанов		7.07.83
Рук. кон. гр.	Матвеева		7.07.83
Ст. арх.	Карионова		7.07.83
Архит.	Троянович		7.07.83

Т.П. 503-1-32.85 АР

Автотранспортное предприятие на 150 спецавтомашин для аэропортов ГА

Главный корпус | Стадия: Р | Лист: 2 | Листов:

Общие данные (продолжение)

ЛЕНАЭРОПРОЕКТ г. Ленинград

Привязан

Инв. №

Нормоконтролер М. Меккель

Формат А2

Инв. № подл. | Подпись и дата | Взам. инв. №

Альбом III

ВЕДОМОСТЬ ПРИМЕНЕННЫХ И ССЫЛОЧНЫХ ДОКУМЕНТОВ

Обозначение	Наименование	Примечан.
Серия 1.231-1 выпуск 1.2	Панели перегородок гипсобетонные для общественных зданий	
ГОСТ 6629-74	Двери деревянные внутренние для жилых и общественных зданий	
ГОСТ 14624-69	Двери деревянные для зданий промышленных предприятий	
Серия 2.230-1 выпуск 5.10	Детали стен и перегородок общественных зданий	
ГОСТ 11214-78	Окна и балконные двери деревянные для жилых и общественных зданий	
Серия 1.436.2-17 выпуски 2,3	Окна с переплетами из одинарных прямоугольных стальных труб и механизмы открывания	
Серия 2.435-6 выпуск 3,5	Противопожарные двери и ворота промышленных зданий	
Шифр А-76 альбом 1	Ворота распашные складчатые с ручным открыванием	
Серия 1.138-10 выпуск 1	Перемычки железобетонные для зданий с кирпичными стенами. Перемычки брусковые	
ГОСТ 24893.0-81	Балки обвязочные железобетонные для зданий промышленных предприятий	
Серия 416-0-1 выпуск 7	Унифицированные секции зданий административно-бытового назначения	
Серия 2.436-13 выпуск 1.3	Узлы окон со стальными переплетами по серии 1.436-2-17	
ГОСТ 22415-77	Шкафы деревянные для хранения одежды в санитарно-бытовых помещениях промышленных предприятий	
Серия 1.431-6	Кирпичные перегородки для одноэтажных и многоэтажных производственных зданий	
ГОСТ 10140-80	Плиты теплоизоляционные жесткие из минеральной ваты на битумной связующей	
ГОСТ 18124-75	Плиты асбестоцементные плоские	
Серия 1.238-1 выпуск 1	Железобетонные козырьки входов и парапетные плиты общественных зданий	
Серия 2.430-3 выпуск 3	Типовые архитектурно-строительные детали промышленных зданий с кирпичными стенами	
Серия 2.460-18	Узлы покрытий одноэтажных производственных зданий с рулонными кровлями и ж/б плитами	
Серия 1.225-2 выпуск 6	Железобетонные прогоны	
Серия 2.230-1 выпуск 10	Детали стен и перегородок общественных зданий	
ОСТ 20-3.78	Двери деревянные наружные для жилых и общественных зданий	
Серия 1.020-1 выпуск 7-1	Лестницы железобетонные	
ГОСТ 24700-81	Окна и балконные двери деревянные со стеклопакетами для жилых общественных зданий	
ГОСТ 12506-81	Окна деревянные для производственных зданий	

Инв. № подл. | Подпись и дата | Взам. инв. №

ВЕДОМОСТЬ СПЕЦИФИКАЦИЙ

Лист	Наименование	Примечание
5.34	Спецификация элементов заполнения	
	проемов	
7	Спецификация перемычек	
30	Спецификация сборных перегородок	
3	Спецификация гардеробного оборудования	
21	Спецификация элементов перегородок в	
	межферменном пространстве	
30	Спецификация элементов крепления	
	перегородок	
9	Спецификация элементов обрамления	
	дверных проемов и проемов ворот	
13,14,15, 16	Спецификация элементов венткамер	
20	Спецификация элементов крепления сетчатых перегородок	
12	Спецификация щитовых перегородок	
12	Спецификация элементов крепления перегородок	
	и стен из кирпича	
25	Спецификация закладных элементов оконных проемов	
20	Спецификация ж.б. элементов козырьков	
ТХВ	Спецификация технологического оборудования	
	буфета	
27	Спецификация металлических элементов на	
	кирпичные вентшахты	
27	Спецификация элементов крепления мачты	
	антенны и устройства молниезащиты	
31	Спецификация к схемам раскладки проступей	
27	Спецификация элементов, расположенных на листе	
30	Спецификация перегородок	
34	Спецификация элементов заполнения проемов	
34	Спецификация железобетонных элементов	

СПЕЦИФИКАЦИЯ ГАРДЕРОБНОГО ОБОРУДОВАНИЯ

Марка, поз.	Обозначение	Наименование	Кол.	Масса, кг	Примеч.
1	ГОСТ 22415-77	Шкаф деревянный ДД-33.3	16		со скамьей
2	ГОСТ 22415-77	Шкаф деревянный ДД-33.2	6		со скамьей
3	ГОСТ 22415-77	Шкаф деревянный ДД-25.5	13		со скамьей
4	ГОСТ 22415-77	Шкаф деревянный ДД-25.4	45		со скамьей
5	Утянский завод лабораторных печей	Электрополотенце ЕРД	6		

				Т.П. 503-1-32.85	АР
ГИП	Стрелецкая		7.01.83	Автотранспортное предприятие на 150 спецавтомашин для аэропортов ГА	
Гл. арх. инс.	Тартаковский		7.01.83		
Гл. конс. инс.	Судейкин		7.01.83		
Нач. отд.	Климов		7.01.83	Главный корпус	Стадия: Р; Лист: 3; Листов:
Гл. арх. отд.	Казаков		7.01.83		
Гл. конс. отд.	Григорьяни		7.01.83		
Рук. арх. гр.	Великанов		7.01.83	Общие данные (продолжение)	ЛЕНАЭРОПРОЕКТ г. Ленинград
Архит.	Игнатов		7.01.83		
Привязан					
Инв. №					

Нормоконтролер Меккель

Формат А2

Альбом VII

ВЕДОМОСТЬ ОТДЕЛКИ ПОМЕЩЕНИЙ

Наименование или номер помещения	Потолок		Стены или перегородки		Низ стен или перегородок (панель)			Примечание
	Площадь	Вид отделки	Площадь	Вид отделки	Площадь	Вид отделки	Высота, мм	
1	2	3	4	5	6	7	8	9
Зона ТО и ТР автомобилей, закрытая стоянка автомобилей, стоянка моечных машин, тамбур, стоянка машин для проверки радионавигационного оборудования, шиномонтажный участок, склад шин, деревообрабатывающий участок, механический участок, тепловой участок, ИРК, КТП, стоянка ассенизационных машин, щетконамоточный участок, склад агрегатов, пост. Электрощитовая, коридоры, тамбур, ЦУП, венткамеры, узел ввода	3540,4	Затирка жел. бет. поверхностей, побелка	8952,9	Клеевая окраска по штукатурке стен и затирка жел. бет. поверхностей	—	—	—	
Участок ремонта гидросистем, помещение для УБУ, пост диагностики, пост механика, участок ремонта топливной аппаратуры, склад масел, насосная	536.4	То же	1141.3	То же	434.0	Облицовка керамической плиткой на цемен. песчан. р-ре ГОСТ 6141-82	1800	
Станция пожаротушения, санузлы	107.0	То же	193.6	То же	119.4	То же	1500	
Участок подкраски, краско приготовительный участок	173.0	Окраска масляными красками за 2 раза по грунтовке	395.8	Окраска масляными красками за 2 раза по грунтовке	89.2	Облицовка керамической плиткой на цем.-песч. р-ре	1800	
Воздухозаборные камеры	48.0	То же	461.0	То же	—	—	—	
Смотровые каналы КН 1, КН 2, КН 3	—	—	224.5	Облицовка керамической плиткой (ГОСТ 6141-82) на цементно-песчаном растворе		—		
Зарядная, участок ремонта аккумуляторов, агрегатная	79.0	Затирка жел. бет. поверхностей, побелка	46.3	Штукатурка, побелка	116.7	Кирпичная кладка в „полтошовку" и облицовка кислотоупорной керамической плиткой	1800	
Кислотная			23.0	Штукатурка, водоэмульс. окраска				
Гардеробные личной, домашней и спец. одежды, кладовые чистого и грязного белья	204.0	Клеевая окраска по затирке жел. бет. поверхностей	350.5	Клеевая окраска по затирке ж.б. поверхностей и по штукатурке кирпичных стен	6	Облицовка керамической плиткой на цемен. песчан. р-ре	1500	В местах установки умывальников
Подсобное помещение буфета, помещение личной гигиены женщин, медицинская комната, умывальные	44.5	Окраска масляными красками за 2 раза по грунтовке и затирке ж.б. поверхностей	61.0	Окраска масляными красками за 2 раза по грунтовке и штукатурке кирпичных стен и затирке ж.б. поверхностей	55.4	Облицовка керамической плиткой на цемен. песчан. р-ре	1500	
Душевые, предушевые, моечная посуды	45.0	То же	72.66		91.1	Облицовка керамической плиткой на цементном растворе	1800	
Комната отдыха, буфет, диспетчер, респираторная, коридоры, вестибюли, холл, кладовая, курительная, тамбуры, помещение техника по учету, красный уголок, помещение общественных организаций, помещение инженера по ремонту, помещение начальников смен и колонн, помещение начальника по спецтранспорту, помещение бухгалтерии, лестничные клетки	553.0	Клеевая окраска по затирке жел. бет. поверхностей	1429.0	Клеевая окраска по затирке ж.б. поверхностей и по штукатурке кирпичных стен	—	—	—	

Привязан

Инв. №

Инв. № подл. | Подпись и дата | Взам. инв. №

Гл. инж. пр.	Стрелецкая		7.07.83
Нач. отд.	Климов		7.07.83
Гл. констр.	Григорьяни		7.07.83
Гл. т. рук.	Казаков		7.07.83
Рук. гр.	Великанов		7.07.83
Ст. арх.	Михеева		05.07.83

Т.П. 503-1-32.85 АР

Автотранспортное предприятие на 150 спецавтомашин для аэропортов ГА

Главный корпус

Стадия	Лист	Листов
Р	4	

Общие данные (окончание)

ЛЕНАЭРОПРОЕКТ г. Ленинград

Нормоконтролер Меккель

Формат А2

Альбом III

ВЕДОМОСТЬ ПРОЕМОВ ВОРОТ И ДВЕРЕЙ

Марка поз.	Размер проема в кладке
1	4630 x 4410
2	3600 x 3600
3	1950 x 2400
4	1550 x 2400
5	1060 x 2400
6	1060 x 2400
7	1510 x 2310
8	1510 x 2310
9	1010 x 2310
10	1020 x 2310
11	1020 x 2310
12	1520 x 2310
13	1920 x 2310
14	1620 x 2310
15	1020 x 2310
16	820 x 2310
17	820 x 2310
18	1310 x 2070
19	1010 x 2070
20	1010 x 2070
21	910 x 2070
22	910 x 2070
23	810 x 2070
24	910 x 2070
25	810 x 2070
26	810 x 2070
27	710 x 2070
28	710 x 2070
29	1020 x 2310
30	1520 x 2310
31	1020 x 2310

СПЕЦИФИКАЦИЯ ЭЛЕМЕНТОВ ЗАПОЛНЕНИЯ ПРОЕМОВ

Марка поз.	Обозначение	Наименование	Кол. на эт. 1	Кол. на эт. 2	Всего	Масса ед. кг	Примечание
1	Шифр А-15 Альбом 1	Ворота РСВ-К 4.2 x 4.2	5	—	5		
2	2.435-6 вып. 3	Ворота 3.6 x 3.6	7	—	7		
3	ГОСТ 14624-69	Дверной блок Д51	1	—	1		
4	ГОСТ 14624-69	Дверной блок Д52	5	—	5		
5	ГОСТ 14624-69	Дверной блок Д53П	5	1	6		
6	ГОСТ 14624-69	Дверной блок Д53Л	—	2	2		
7	ГОСТ 24698-81	Дверной блок ДН 24-15 ЦР2	2	1	2		
8	ГОСТ 24698-81	Дверной блок ДН 24-15А	2	—	2		
9	ГОСТ 24698-81	Дверной блок ДН 24-10 ЦР2	2	—	2		
10	2.435-6 вып. 5	Дверной блок ПДИ-1П	4	6	10		
11	2.435-6 вып. 5	Дверной блок ПДИ-1Л	4	2	6		
12	2.435-6 вып. 5	Дверной блок ПДИ-2	2	2	4		
13	2.435-6 вып. 5	Дверной блок ПД-3	4	—	4		
14	2.435-6 вып. 5	Дверной блок ПД-2	10	—	10		
15	2.435-6 вып. 5	Дверной блок ПД-1П	7	—	7		
16	ГОСТ 14624-69	Дверной блок Д 34-ПП	2	—	2		
17	ГОСТ 14624-69	Дверной блок Д 34-ЛП	2	—	2		
18	ГОСТ 6629-74*	Дверной блок ДО 21-13	2	2	4		
19	ГОСТ 6629-74*	Дверной блок ДГ21-10П	2	8	10		
20	ГОСТ 6629-74*	Дверной блок ДГ21-10Л	3	2	5		
21	ГОСТ 6629-74*	Дверной блок ДГ21-9П	6	2	8		
22	ГОСТ 6629-74*	Дверной блок ДГ21-9Л	6	3	9		
23	ГОСТ 6629-74*	Дверной блок ДГ21-8П	2	1	3		
24	ГОСТ 6629-74*	Дверной блок ДГ21-8Л	2	2	4		
25	ГОСТ 6629-74*	Дверной блок ДГ21-8пп	1	3	4		
26	ГОСТ 6629-74*	Дверной блок ДГ21-8ал	4	1	5		
27	ГОСТ 6629-74*	Дверной блок ДГ21-7л	2	1	3		
28	ГОСТ 6629-74*	Дверной блок ДГ21-7п	—	1	1		
29	ГОСТ 14624-69	Дверной блок Д33Л	1	2	3		
30	ГОСТ 14624-69	Дверной блок Д32	—	5	5		
31	ГОСТ 14624-69	Дверной блок Д33П	—	4	4		

СПЕЦИФИКАЦИЯ ЭЛЕМЕНТОВ ЗАПОЛНЕНИЯ ПРОЕМОВ (ПРОДОЛЖЕНИЕ)

Марка поз.	Обозначение	Наименование	Кол. на эт. 1	Кол. на эт. 2	Всего	Масса ед. кг	Примечание
Вариант заполнения оконных проемов металлическими переплетами (в производственной части)							
ОК-1	1.436.2-17	окно О2 М 48.12 — Р3.1	—	2	2		
ОК-2	1.436.2-17	окно О2.Н 48.12 — Р1 окно О2 М 48.24 — Р3.1	2	—	2		
ОК-3	1.436.2-17	окно О2 М 48.12 — Р3.1	—	15	15		
ОК-4	1.436.2-17	окно О2 М 48.24 — Р3.1	3	—	3		
ОК-5	1.436.2-17	окно О2 М 18.24 — Р 3.1	4	—	4		
ОК-6	1.436.2-17	окно О2.Н 30.12 — Р1	1	—	1		
ОК-7	1.436.2-17	окно О1Н 48.12 — О1	—	1	1		
		жалюзийная решетка ВЖ-1	—	4	4		
ОК-8	1.436.2-17	окно О1Н 48.12 — О1	—	2	2		
		жалюзийная решетка — ВЖ-1	—	8	8		
ОК-9	ГОСТ 11214-78	окно Ос 18-18 В	12	11	23		
ОК-10	ГОСТ 11214-78	окно Ос-18-12 В	—	1	1		
ОК-11	1.436.2-17	окно О2Н 18.24 — Р1	1	—	1		
ОК-12	1.436.2-17	окно О2 М 48.12 — Р3.2 окно О2 М 48.24 — Р3.1	2	—	2		
ОК-13	1.436.2-17	окно О2Н.18.12 — Р1	—	1	1		
ОК-14	индивид. изготовления	жалюзийная решетка ЖР-1	—	1	1		см. АРИ-ЖР1
ОК-15	индивид. изготовления	жалюзийная решетка ЖР-2	—	2	2		см. АРИ-ЖР2
ОК-16	1.436.2-17	окно О2 Н 48.12 — Р1 окно О2 Н 18.18 — Р1 окно О2 М 18.18 — Р 3.1	1	—	1		см. КМ 11
Вариант заполнения оконных проемов деревянными переплетами							
ОК-1	ГОСТ 12506-81	окно ПВД 12-24.1	—	17	17		
ОК-2	ГОСТ 12506-81	окно ПВД 18-24.1	4	—	4		
ОК-3	ГОСТ 12506-81	окно ПВД 12-24.1	3	—	3		
ОК-4,4*	ГОСТ 12506-81	окно ПВД 12-18.1	5	—	5		* В газам варианте
ОК-5	ГОСТ 12506-81	окно ПВД 12-24.1	—	3	3		
	1.436.2-17 вып 3	жалюзийная решетка	—	12	12	23.6	
ОК-6	ГОСТ 12506-81	окно ПВД 12-18.1	—	1	1		
ОК-7	ГОСТ 11214-78	окно ОС 18-12 В	—	1	1		
ОК-8	ГОСТ 11214-78	окно ОС 18-18 В	12	11	23		
ОК-9	индивидуальн. изготов.	жалюзийная решетка ЖР-1	—	1	1		см. АРИ-ЖР1
ОК-10	индивидуальн. изготов.	жалюзийная решетка ЖР-2	—	2	2		см. АРИ-ЖР2
ОК-11	ГОСТ 12506-81	окно ПВД 12-24.1	1	—	1		
	ГОСТ 12506-81	окно ПВД 18-24.1					
Вариант заполнения оконных проемов стеклопакетами в административно-бытовой части							
ОК-7	ГОСТ 24700-81	окно ОСП 18-12	—	1	1		
ОК-8	ГОСТ 24700-81	окна ОСП 18-9 окна ОСП 18-9А	12	11	23		

Инв. № подл. | Подпись и дата | Взам. инв. №

Привязан

Инв. №

ГИП	Стрелецкая		7.07.83
Нач. отд.	Климов		7.07.83
Гл. арх. отд.	Казаков		7.07.83
Рук. гр.	Великанов		7.07.83
Ст. арх.	Карионова		7.07.83
Архит.	Троянович		7.07.83

Т.П. 503-1-32.85 АР

Автотранспортное предприятие на 150 спецавтомашин для аэропортов ГА

Ведомость проемов ворот и дверей

Стадия	Лист	Листов
Р	5	

Ведомость проемов ворот и дверей. Спецификация элементов заполнения проемов

Ленаэропроект г. Ленинград

Нормоконтролер Меккель

Формат А2

Альбом II

ВЕДОМОСТЬ ПЕРЕМЫЧЕК

Марка поз.	Схема сечения
Для t=-20° (в наружных стенах)	
ПР1	БОВ-1Т; 4.410; 380; 140; Б, В/1, П, Н
ПР2	1ПР3-22.12.14; 3.600; 2.400; 2.550; 380; 10; 1, П
ПР3	1ПР3-19.12.14; 2.400; 380; 10; 1, П
ПР4	1ПР1-12.12.14; 2.400; 380; 10; 10; Б, 1, П
ПР5	БОВ-1Т; 3.300; 3.600; 4.500; 380; 10; Б, 1, П
ПР6	1ПР2-15.12.14; 6.000; 380; 10; 75; А
ПР7	1ПР1-12.12.6; 2.380; 380; 40; 40; 16; А
ПР8	1ПР3-19.12.14; 2.380; 380; 16
ПР9	1ПР3-19.12.14; 2.380; 380; 40; 16
Для t=-30° (в наружных стенах)	
ПР1	БОВ-1Т; 4.410; 380; 140; Б, В/1, П, Н
ПР2	1ПР3-22.12.14; 3.600; 2.400; 360; 10; 1, П
ПР3	1ПР3-19.12.14; 2.400; 380; 10; 1, П
ПР4	1ПР1-12.12.11; 2.400; 2.550; 380; 10; 10; Б, 1, П
ПР5	БОВ-1Т; 3.300; 3.600; 4.500; 380; 10; Б, 1, П
ПР6	1ПР3-19.12.14; 2.400; 510; 10; 1, П
ПР7	1ПР1-12.12.6; 2.380; 380; 40; 40; 16; А
ПР8	1ПР3-19.12.14; 2.380; 380; 16
ПР9	1ПР3-19.12.14; 2.380; 510; 16
Для t=-40 (в наружных стенах)	
ПР1	БОВ-1Т; БОП 25-1Т; 4.410; 380; 10; 250; 140; 510; Б, В/1, П, 11
ПР2	1ПР3-22.12.14; 5.600; 2.400; 510; 10; 1, П
ПР3	1ПР3-19.12.14; 2.400; 510; 10; 1, П
ПР4	1ПР1-12.12.14; 2.400; 510; 10; 10; Б, 1, П
ПР5	БОП 28-1Т; 3.300; 3.600; 4.500; 250; 250; 10; 10; Б, 1, П
ПР6	1ПР2-15.12.14; 6.000; 640; 120; 75; А
ПР7	1ПР1-12.12.6; 2.380; 640; 120; 120; 16; А
ПР8	1ПР3-12.12.14; 2.380; 380; 16
ПР9	1ПР3-19.12.14; 2.380; 810; 120; 16
Во внутренних стенах	
ПР10	1ПР3В-15.12.22У; 2.370; 380; 2; 3
ПР11	1ПР8-20.12.22У; 2.370; 210; 380; 3; 5
ПР12	1ПР3В-15.12.22У; 2.370; 2.520; 230; 2990
ПР13	1ПР3-19.12.14; 1500; 2400; 250; А
ПР14	1ПР3-19.12.14; 7.200; 120; 2
ПР15	1ПР4-33.12.22; 2.400; 260; 120; А
ПР16	1ПР1-12.12.6; 2.370; 6.920; 3.678; 3.976; 8.500; 6.920; 5.986; 120; В/1
ПР17	1ПР1-10.12.6; 2.070; 2.370; 5.570; 6.125; 7.000; 7.200; 4.969; 210; 120; 4.893; 5.520; 6.500; 4.620; 5.011; 5.369; 4.893; В/1, 12, 3
ПР18	1ПР2-15.12.14; 2.070; 5.370; 250; 11
ПР19	1ПР4-33.12.22; 2.700; 250; А
ПР20	1ПР1-12.12.6; 2.380; 2.370; 2.070; 250; А, Д

ГИП	Стрелецкая		7.07.83
Гл. арх. ин.	Тартаковский		7.07.83
Нач. отд.	Климов		7.07.83
Гл. арх. отд.	Казаков		7.07.83
Рук. гр.	Матвеева		7.07.83
Рук. гр.	Великанов		7.07.83
Архит.	Матвеева		7.07.83

Т.П. 503-1-32.85 АР

Автотранспортное предприятие на 150 спецавтомашин для аэропортов ГА

Главный корпус

Стадия	Лист	Листов
Р	6	

Ведомость перемычек (начало)

ЛЕНАЭРОПРОЕКТ г. Ленинград

Привязан

Инв. N

Нормоконтролер М. Меккель

Формат А2

Взам. инв. N | Подпись и дата | Инв. N подл.

Альбом VIII

ВЕДОМОСТЬ ПЕРЕМЫЧЕК

Марка	Схема сечения
ПР-21	1ПР1-12.12.6; 2,010; 5,200; 6,510; 9,310; 120; Б; М; А; 2; 3; Н; 14
ПР-22	1ПР2-15.12.14; 2,310; 2,010; 6,300; 8,510; 9,200; 120
ПР-23	1ПР3-24.12.14; 7,860; 8,200; 120
ПР-24	1ПР2-15.12.14; 5,795; 380
ПР-25	П40-600 А III; 6,580; 200
ПР-26	1ПР4-28.12.14; 6,700; 120
ПР-27	1ПР4-33.12.22; 6,200; 380

СПЕЦИФИКАЦИЯ ПЕРЕМЫЧЕК

Марка поз.	Обозначение	Наименование	Кол. на этаж 1	Кол. на этаж 2	Всего	Масса ед. кг	Примечание
		для $t = -20°C$ (в наружных стенах)					
ПР-1	ГОСТ 24893.0-81	БОВ-1Т	5	—	5	2450	
ПР-2	1.138-10 Вып.1	1ПР3-22.12.14	15	—	15	100	
ПР-3	1.138-10 Вып.1	1ПР3-19.12.14	12	—	12	75	
ПР-4	1.138-10 Вып.1	1ПР1-12.12.14	12	—	12	50	
ПР-5	ГОСТ 24893.0-81	БОВ-1Т	6	—	6	2450	
ПР-6	1.138-10 Вып.1	1ПР2-15.12.14	—	3	3	75	
ПР-7	1.138-10 Вып.1	1ПР1-12.12.6	6	—	6	25	
ПР-8	1.138-10 Вып.1	1ПР3-19.12.14	3	—	3	75	
ПР-9	1.138-10 Вып.1	1ПР3-19.12.14	6	—	6	75	
		для $t = -30°C$ (в наружных стенах)					
ПР-1	ГОСТ 24893.0-81	БОВ-1Т	5	—	5	2450	
ПР-2	1.138-10 Вып.1	1ПР3-22.12.14	15	—	15	100	
ПР-3	1.138-10 Вып.1	1ПР3-19.12.14	12	—	12	75	
ПР-4	1.138-10 Вып.1	1ПР1-12.12.14	12	—	12	50	
ПР-5	ГОСТ 24893.0-81	БОВ-1Т	6	—	6	2450	
ПР-6	1.138-10 Вып.1	1ПР2-15.12.14	—	4	4	75	
ПР-7	1.138-10 Вып.1	1ПР1-12.12.6	8	—	8	25	
ПР-8	1.138-10 Вып.1	1ПР3-19.12.14	3	—	3	75	
ПР-9	1.138-10 Вып.1	1ПР3-19.12.14	8	—	8	75	
		для $t = -40°C$ (в наружных стенах)					
ПР-1	ГОСТ 24893.0-81	БОВ-1Т	5	—	5	2450	
	ГОСТ 24893.0-81	БОП 25-1Т	5	—	5	2200	
ПР-2	1.138-10 Вып.1	1ПР3-22.12.14	20	—	20	100	
ПР-3	1.138-10 Вып.1	1ПР3-19.12.14	16	—	16	75	
ПР-4	1.138-10 Вып.1	1ПР1-12.12.14	16	—	16	50	
ПР-5	ГОСТ 24893.0-81	БОВ-1Т	12	—	12	2450	
ПР-6	1.138-10 Вып.1	1ПР2-15.12.14	—	5	5	75	
ПР-7	1.138-10 Вып.1	1ПР1-12.12.6	10	—	10	25	
ПР-8	1.138-10 Вып.1	1ПР3-19.12.14	3	—	3	75	
ПР-9	1.138-10 Вып.1	1ПР3-19.12.14	5	—	5	75	

Марка поз.	Обозначение	Наименование	Кол. на этаж 1	Кол. на этаж 2	Всего	Масса ед. кг	Примечание
		во внутренних стенах					
ПР-10	1.138-10 Вып.1	1ПР3В-15.12.22У	30	—	30	100	
ПР-11	1.138-10 Вып.1	1ПР8-20.12.22У	6	—	6	125	
ПР-12	1.138-10 Вып.1	1ПР3В-15.12.22У	2	—	2	100	
ПР-13	1.138-10 Вып.1	1ПР3-19.12.14	6	—	6	75	
ПР-14	1.138-10 Вып.1	1ПР3-19.12.14	1	—	1	75	
ПР-15	1.138-10 Вып.1	1ПР4-33.12.22	1	1	2	225	
ПР-16	1.138-10 Вып.1	1ПР1-12.12.6	1	11	12	25	
ПР-17	1.138-10 Вып.1	1ПР1-10.12.6	12	34	46	50	
ПР-18	1.138-10 Вып.1	1ПР2-13.12.14	—	2	2	75	
ПР-19	1.138-10 Вып.1	1ПР4-33.12.22	4	—	4	225	
ПР-20	1.138-10 Вып.1	1ПР1-12.12.6	6	—	6	25	
ПР-21	1.138-10 Вып.1	1ПР1-12.12.6	11	10	21	25	
ПР-22	1.138-10 Вып.1	1ПР2-15.12.14	4	9	13	75	
ПР-23	1.138-10 Вып.1	1ПР3-24.12.14	—	5	5	100	
ПР-24	1.138-10 Вып.1	1ПР2-15.12.14	—	3	3	75	
ПР-25	1.225-2 Вып.3	П40-600 А III	—	1	1	1500	
ПР-26	1.138-10 Вып.1	1ПР4-28.12.14	—	3	3	125	
ПР-27	1.138-10 Вып.1	1ПР4-33.12.22	—	3	3	225	

Взам. инв. № | Подпись и дата | Инв. № подл.

Привязан

Инв. №

ГИП	Стрелецкая		7.07.85
Нач. отд.	Климов		7.07.85
Гл. арх. отд.	Казаков		7.07.85
Рук. гр.	Великанов		7.07.85
Ст. арх.	Ларионова		7.07.85
Арх.	Троянович		7.07.85

Нормоконтролер М. Меккель

ТП.503-1-32.85 АР

Автотранспортное предприятие на 150 спецавтомашин для аэропортов ГА

Главный корпус

Стадия	Лист	Листов
Р	7	

Ведомость перемычек (окончание)
Спецификация перемычек

ЛЕНАЭРОПРОЕКТ г. Ленинград

Формат А2

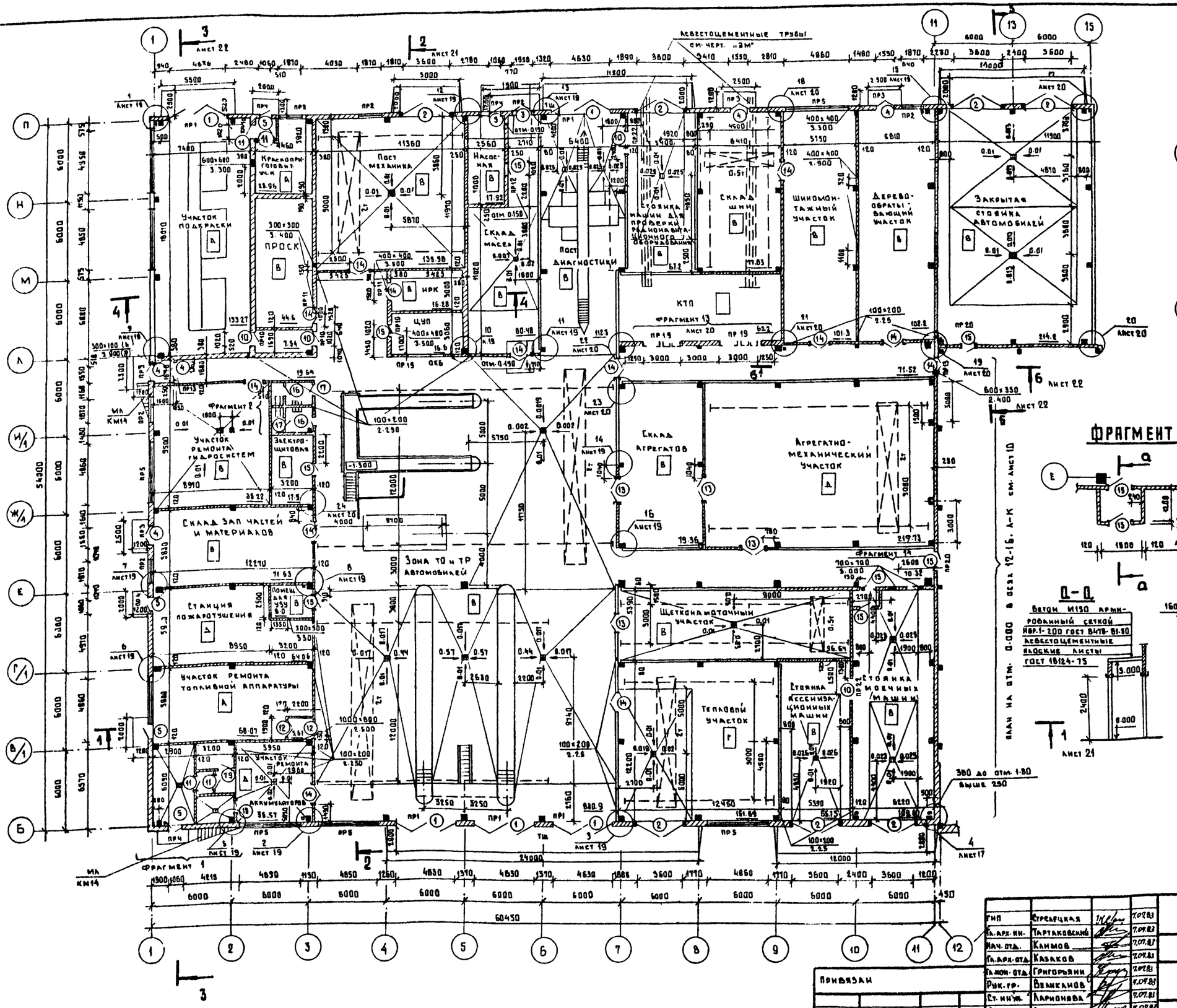

ФРАГМЕНТ 1

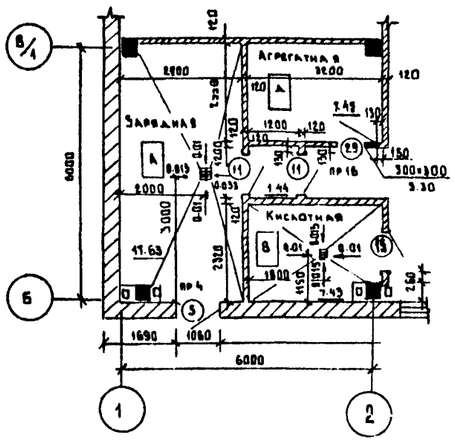

ФРАГМЕНТ 14

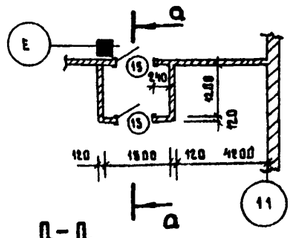

ФРАГМЕНТ 2

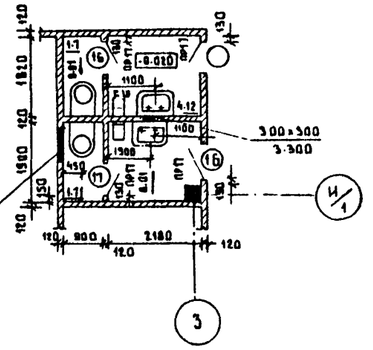

Д-Д

Перечень листов и общие указания см. на листе АР 1-3.

Отверстия по оси 11/12 см. на листе АР 28.29.

Гип	Стрелецкая		7.07.83
Гл. арх. ин.	Тартаковский		7.07.83
Нач. отд.	Климов		7.07.83
Гл. арх. отд.	Казаков		7.07.83
Гл. кон. отд.	Григорьяни		7.07.83
Рук. гр.	Великанов		7.07.83
Ст. инж.	Ларионова		7.07.83
Архит.	Лисицына		7.07.83
Архит.	Матвеева		7.07.83

Т.П. 503-1-32.85 АР

Автотранспортное предприятие на 150 спецавтомашин для аэропортов ГА

Главный корпус

Стадия	Лист	Листов
Р	8	

План на отм. 0.000. Фрагмент 1.2.

ЛЕНАЭРОПРОЕКТ г. Ленинград

Привязан

Инв. №

Согласовано: Отдел № 4 Кулясов; Отдел № 6 Куразенков; Отдел № 12 Малинин; Отдел № 2 Павлов; Отдел № 5 Сидоров

Инв. № подл. | Подпись и дата | Взам. инв. №

Нормоконтролер Меккель

Формат А2

Альбом II

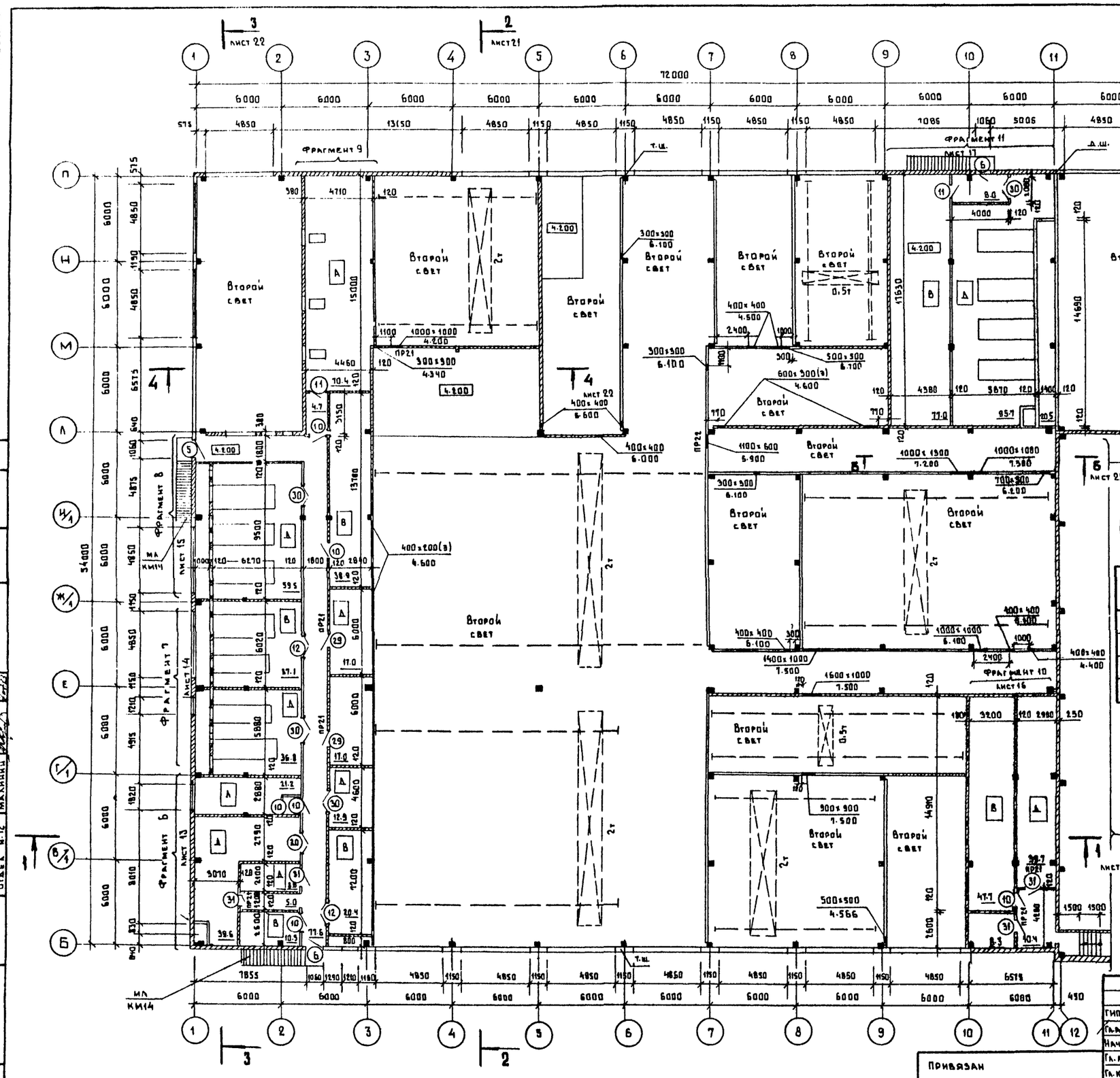

СХЕМА ОБРАМЛЕНИЯ ДВЕРНЫХ ПРОЕМОВ

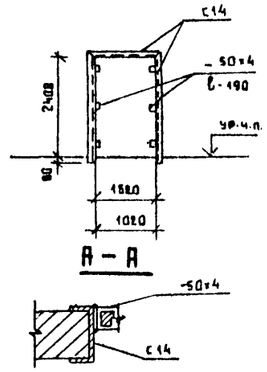

СПЕЦИФИКАЦИЯ ЭЛЕМЕНТОВ ОБРАМЛЕНИЯ ДВЕРНЫХ ПРОЕМОВ И ПРОЕМОВ ВОРОТ

Марка, поз.	Обозначение	Наименование	Кол.	Масса, кг	Примеч.
	ГОСТ 8510-72	L 200 × 125 × 11	19.0 пог.м	27.4	
	ГОСТ 8240-72	С 14	232.2 пог.м	12.3	
	ГОСТ 103-76	-50×4	42.3 пог.м	1.54	

Перечень листов и общие указания см. листы АР1-3.

План на отм. 3,300 в осях 12÷16, А-К см. лист АР11

ГИП	Стрелецкая		7.07.83
Гл.арх.ин.	Гартаковский		7.07.83
Нач.отд.	Климов		7.07.83
Гл.арх.отд.	Казаков		7.07.83
Гл.кон.отд.	Григорьяни		7.07.83
Рук.кон.гр.	Великанов		7.07.83
Рук.арх.гр.	Великанов		7.07.83
Ст.арх.	Ларионова		7.07.83

Т.П.503-1-32.85 АР

Автотранспортное предприятие на 150 спецавтомашин для аэропортов ГА

Главный корпус

Стадия	Лист	Лист
Р	9	

План на отм. 4.200. Схема обрамления дверных проемов

ЛЕНАЭРОПРОЕКТ г. Ленинград

Привязан

Инв. н.

Согласовано: Отдел н.4 Кулясов; Отдел н.6 Куразенков; Отдел н.12 Малинин; Отдел н.5 Сидоров

Инв. № подл. | Подпись и дата | Взам. инв. н.

Нормоконтроль М. Меккель

Формат А2

Альбом II

ПЛАН НА ОТМ. 0.000

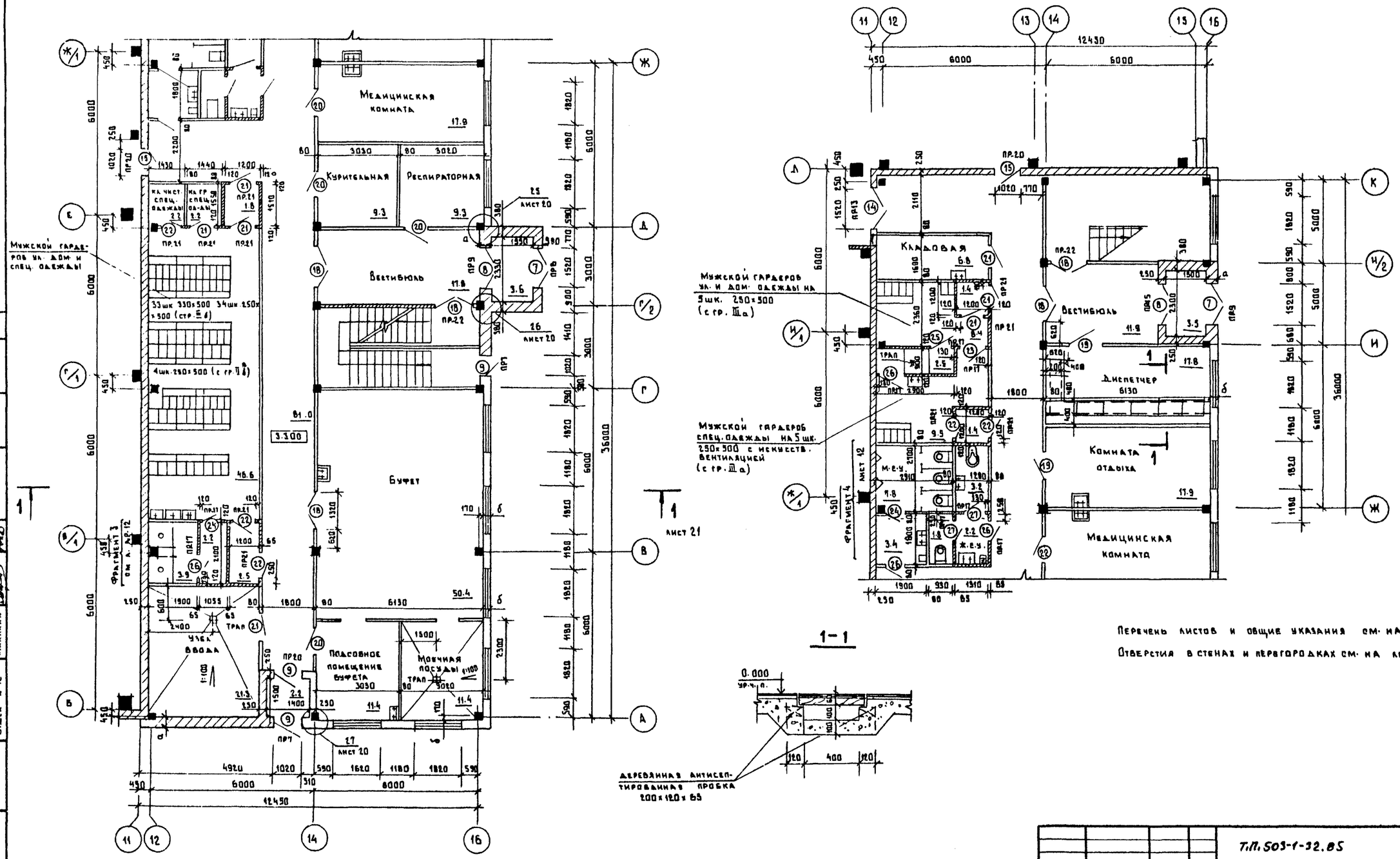

Перечень листов и общие указания см. на листах АР1-3.

Отверстия в стенах и перегородках см. на листах АР 28,29.

ГИП	Стрелецкая		7.07.83	Т.П. 503-1-32.85 АР
Гл. арх. ин.	Тартаковский		7.07.83	Автотранспортное предприятие на 150 спецавтомашин для аэропортов ГА
Нач. 10 отд.	Климов		7.07.83	Главный корпус — Стадия: Р; Лист: 10; Листов:
Гл. арх. отд.	Казаков		7.07.83	
Гл. кон. отд.	Григорьяни		7.07.83	
Рук. гр.	Великанов		7.07.83	План на отм. 0.000 в осях 12÷16 : А÷К
Архит.	Троянович		7.07.83	ЛЕНАЭРОПРОЕКТ г. Ленинград
Рук. кон. гр.	Матвеева		7.07.83	

Привязан

Инв. н.

Нормоконтролер Меккель

Формат А2

Согласовано: Отдел № 4 Кулясов; Отдел № 6 Куразенков; Отдел № 12 Малинин; Отдел № 2 Павлов; Отдел № 5 Сидоров

Инв. № подл. | Подпись и дата | Взам. инв. №

Альбом

ПЛАН НА ОТМ. 3.300

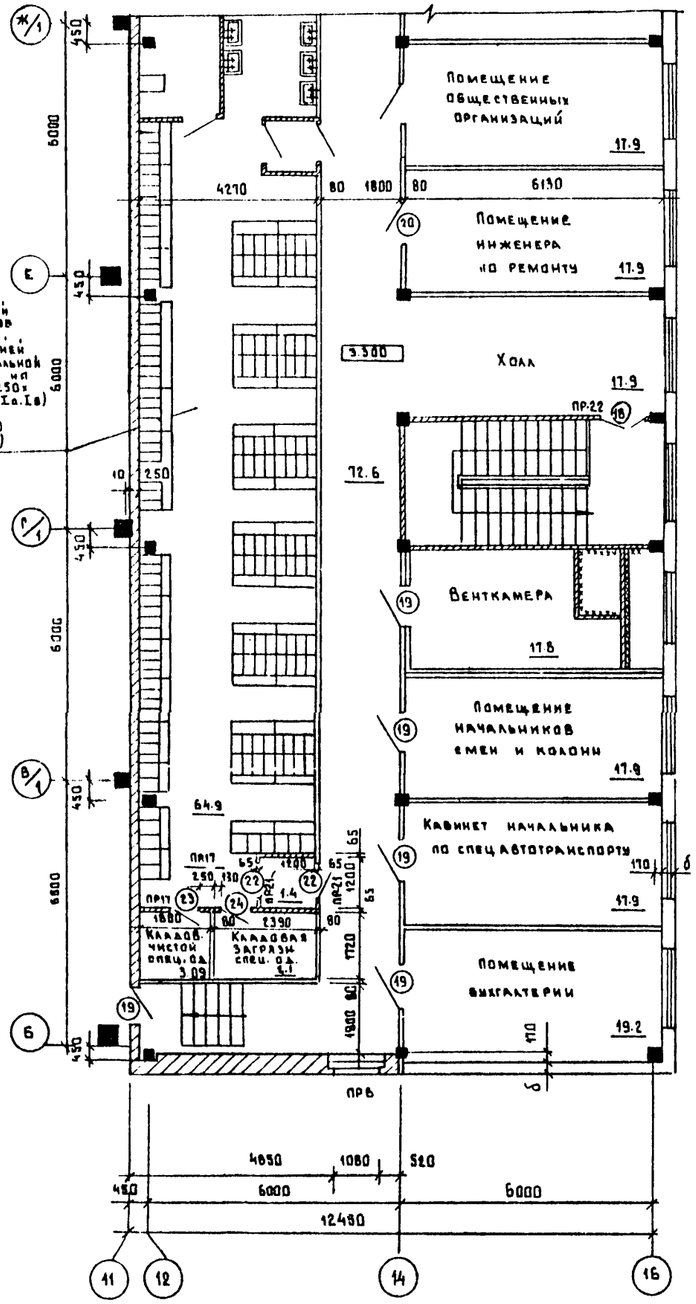

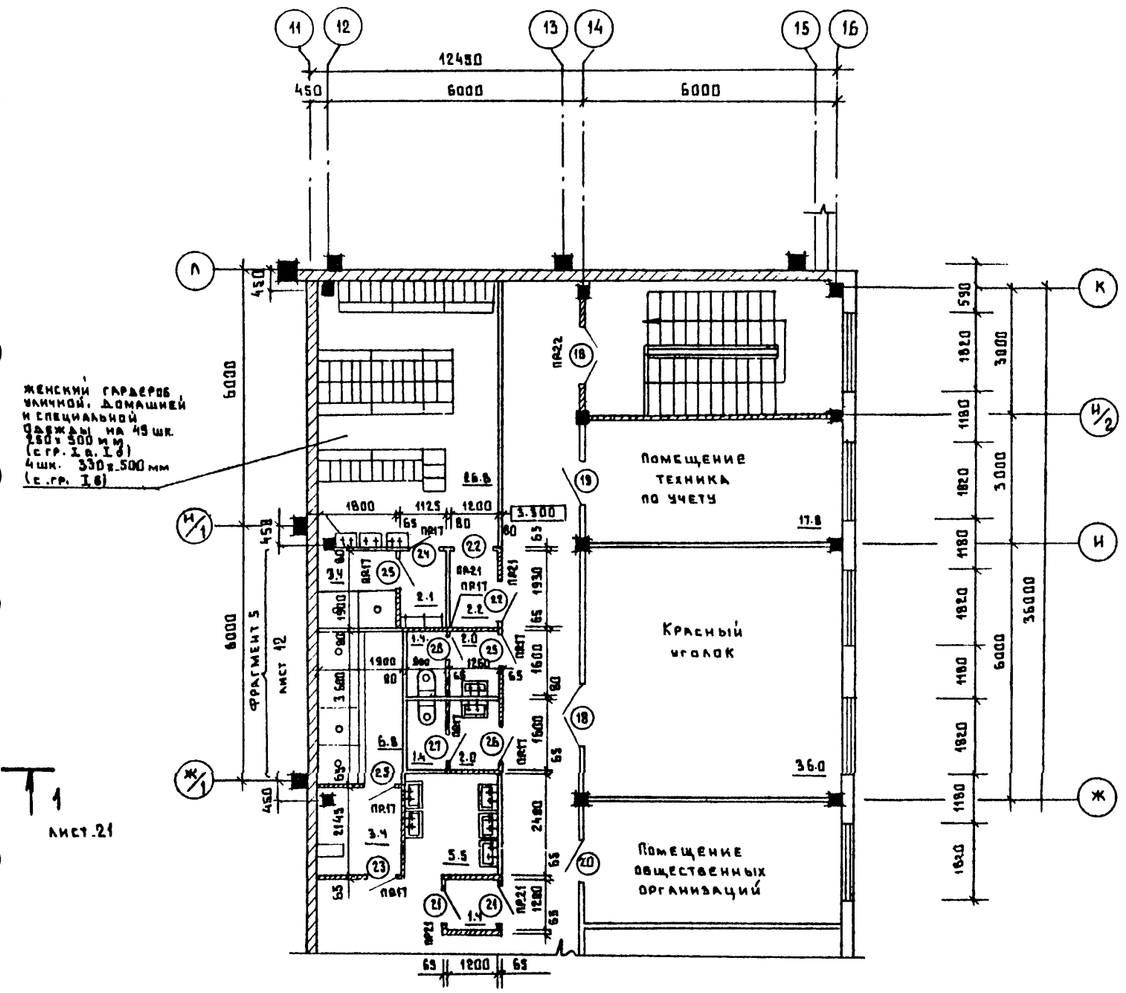

Перечень листов и общие указания см. на листах АР1-3.
Отверстия в стенах и перегородках см. на листах АР28.29.

				Т.П. 503-1-32.85	АР
ГИП	Стрелецкая		7.07.83	Автотранспортное предприятие на 150 спецавтомашин для аэропортов ГА	
Гл. арх. инж.	Тартаковский		7.07.83		
Нач. отд.	Климов		7.07.83	Главный корпус	Стадия: Р; Лист: 11; Листов:
Гл. арх. отд.	Казаков		7.07.83		
Гл. конс. отд.	Григорьяни		7.07.83		
Рук. гр.	Великанов		7.07.83	План на отм. 3.300 в осях 12÷16, А÷К	Ленаэропроект, г. Ленинград
Архит.	Троянович		7.07.83		
Рук. конс. гр.	Матвеева		7.07.83		

Привязан

Инв. №

Нормоконтролер Меккель

Формат А2

Согласовано: Отдел № 4 Кузьмов; Отдел № 6 Куразенцев; Отдел № 12 Калинин

Отдел № 5 Сидоров

Инв. № подл. | Подпись и дата | Взам. инв. №

Альбом III

ФРАГМЕНТ 3

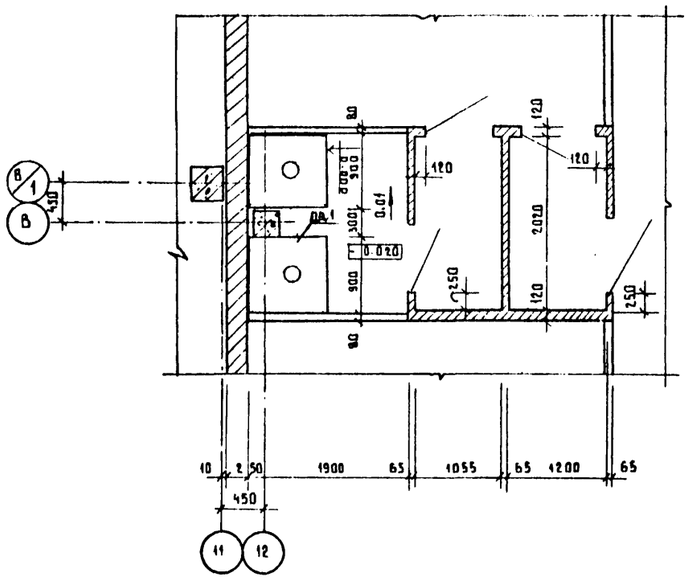

ФРАГМЕНТ 4

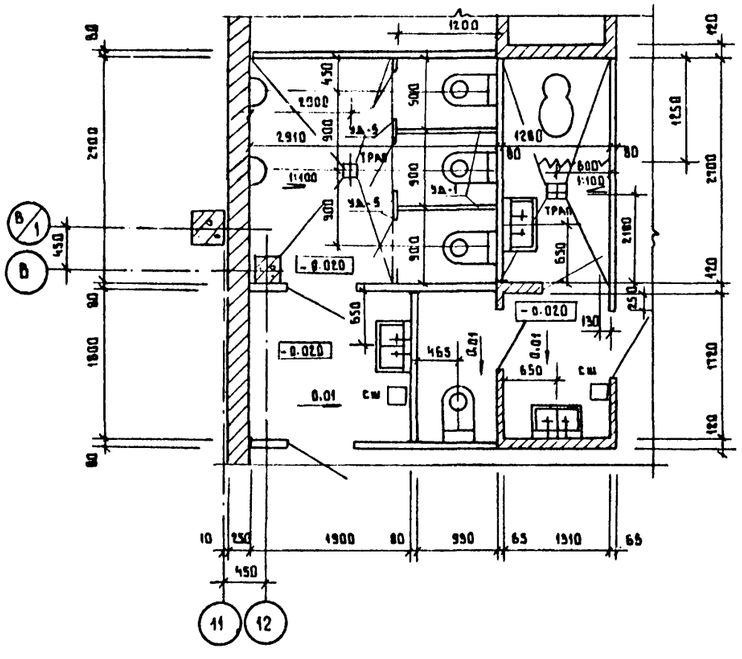

ФРАГМЕНТ 5

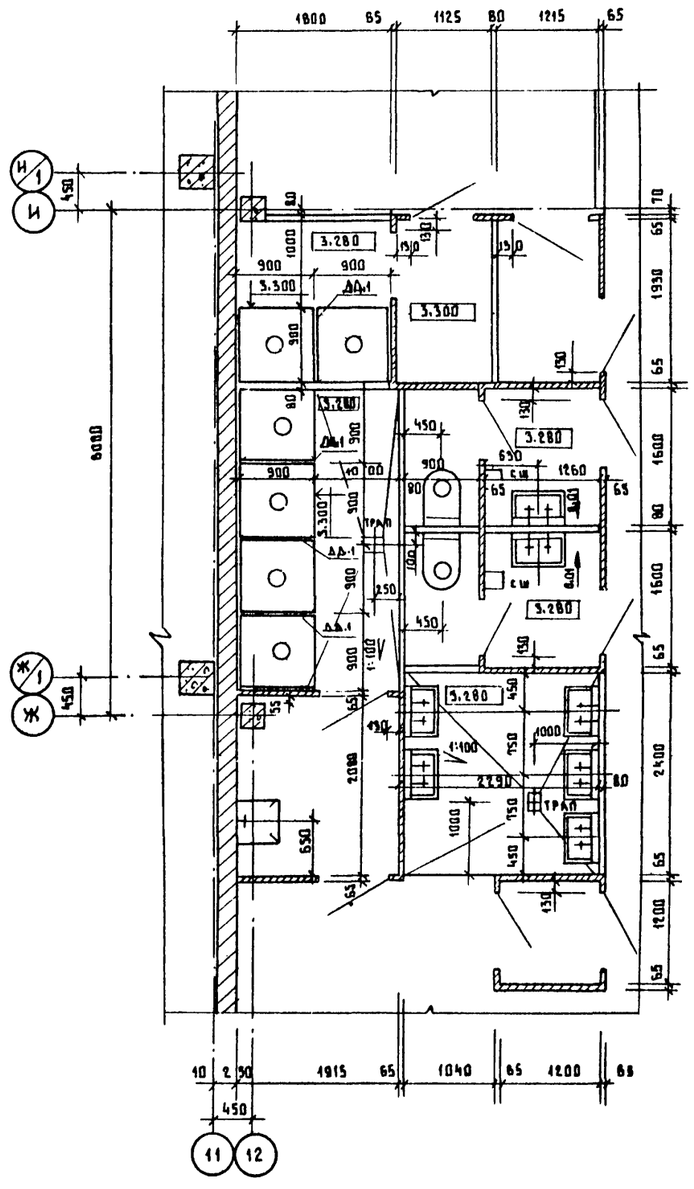

СПЕЦИФИКАЦИЯ ЩИТОВЫХ ПЕРЕГОРОДОК

Марка (поз.)	Обозначение	Наименование	Кол.	Масса (ед.кг.)	Примеч.
	Перегородки кабин уборных				
УД-1	сер. 416-0-1 вып.7 Альб.1	щитовая перегородка УД-1	2		
УД-5	сер. 416-0-1 вып.7 Альб.1	щитовая перегородка УД-5	3		
	сер. 416-0-1 вып.7 Альб.1	стойка С	2		
	Перегородки кабин душевых				
ДД-1	сер. 416-0-1 вып.7 Альб.1	щитовая перегородка ДД-1	5		
	сер. 416-0-1 вып.7 Альб.1	штанга горизонтальная ШГ	93 п.м		
	сер. 416-0-1 вып.7 Альб.1	стойка С	5		

СПЕЦИФИКАЦИЯ ЭЛЕМЕНТОВ КРЕПЛЕНИЯ ПЕРЕГОРОДОК И СТЕН ИЗ КИРПИЧА

Марка поз.	Обозначение	Наименование	Кол	Масса (ед.кг.)	Примеч.
МК-6	2.430-3 в.3	стальной элемент МК-6	100	0.46	
МК-9	2.430-3 в.3	стальной элемент МК-9	105	0.46	
МС-1	1.431-6	соединит. элемент МС-1	145	0.24	
МС-2	1.431-6	соединит. элемент МС-2	120	0.90	
МС-10	1.431-6	соединит. элемент МС-10	32	0.30	
МС-11	1.431-6	соединит. элемент МС-11	45	0.29	
МС-12	1.431-6	соединит. элемент МС-12	70	1.13	

Перечень листов и общие указания см. на листах АР1÷3.

Инв.№ подл. | Подпись и дата | Взам.инв.№

Привязан

Инв.№

				Т.П. 503-1-32.85 АР
				Автотранспортное предприятие на 150 спецавтомашин для аэропортов ГА
ГИП	Стрелецкая		7.07.83	Главный корпус
Нач. отд.	Климов		7.07.83	Стадия: Р; Лист: 12; Листов:
Гл. арх. от.	Казаков		7.07.83	
Гл. кон. от.	Григорьяни		7.07.83	
Рук. гр.	Великанов		7.07.83	Фрагменты 3,4,5. Спецификация щитовых перегородок. Спецификация элементов крепления перегородок и стен из кирпича
Ст. инж.	Карионова		7.07.83	Ленаэропроект, г. Ленинград
Архит.	Троянович		7.07.83	

Нормоконтролер Меккель

Формат А2

Альбом III

ФРАГМЕНТ Б

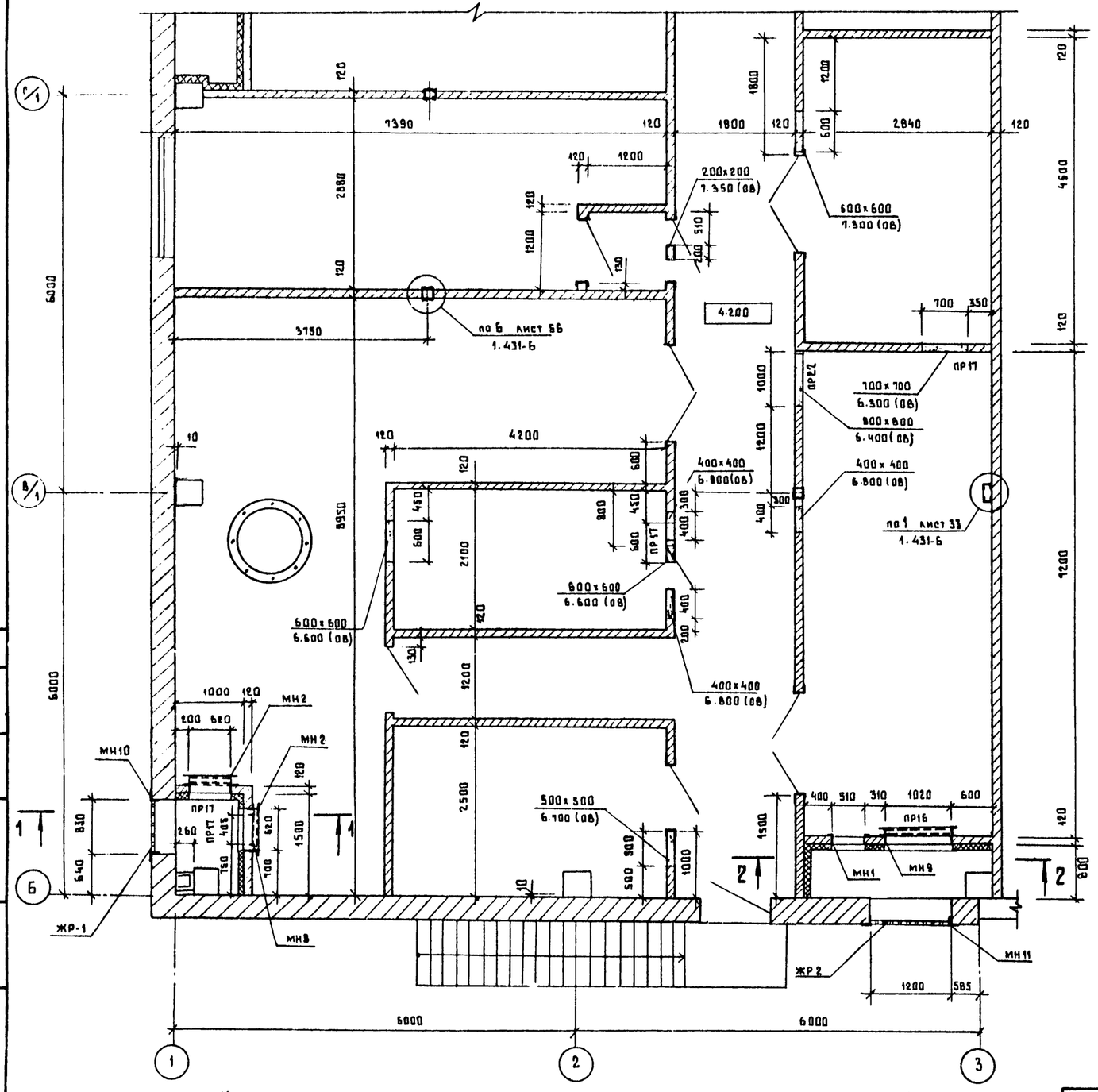
Г/1
В/1
Б
1
2
3
7390
1800
2840
4200
3750
2880
5000
5950
6000
4500
4200
2100
2500
1500
1000
1200
600
400
300
200
150
120
10
700
350
510
1200
2000
1200
1200
1200

Альбом II

ФРАГМЕНТ 7

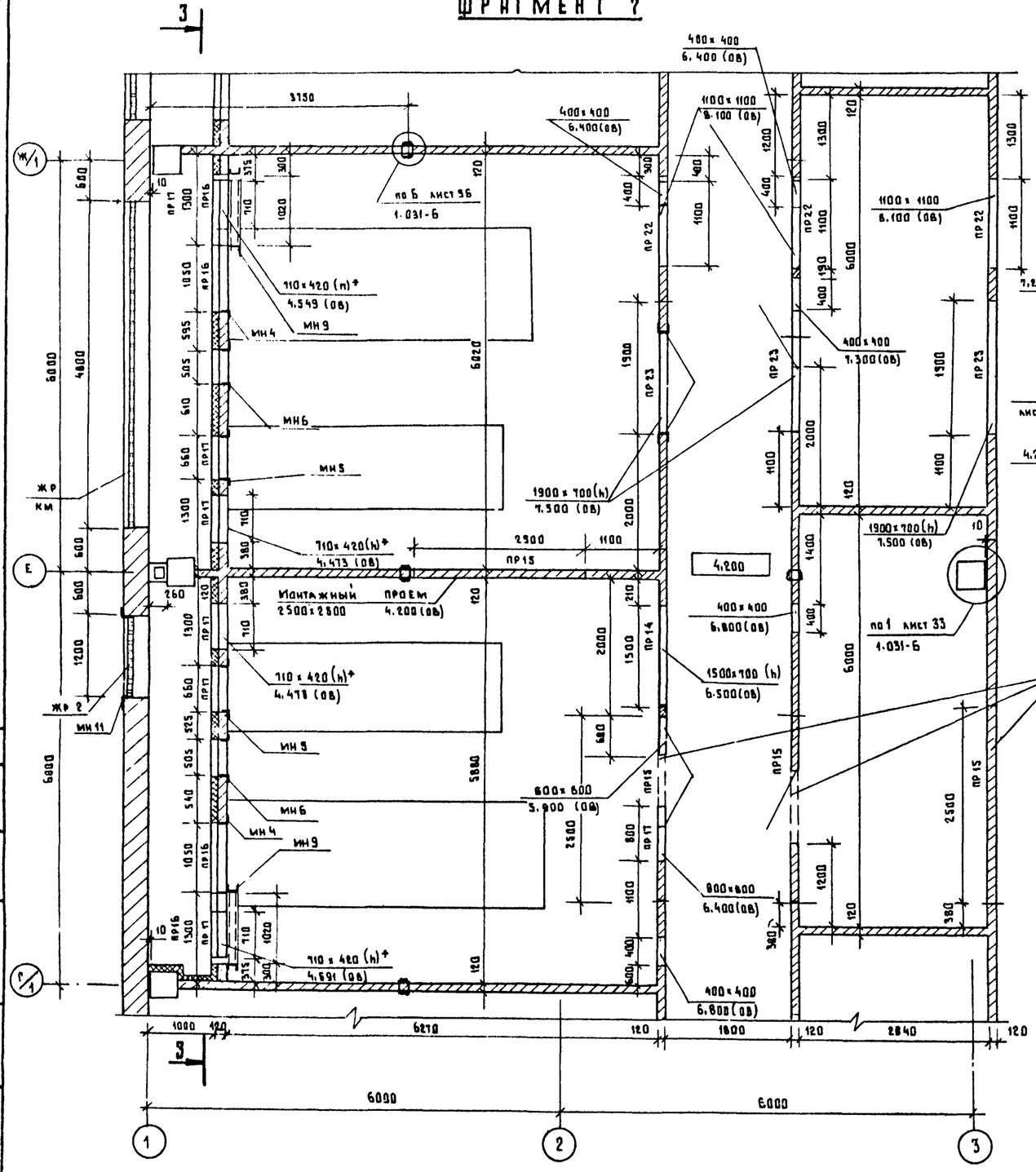

3-3

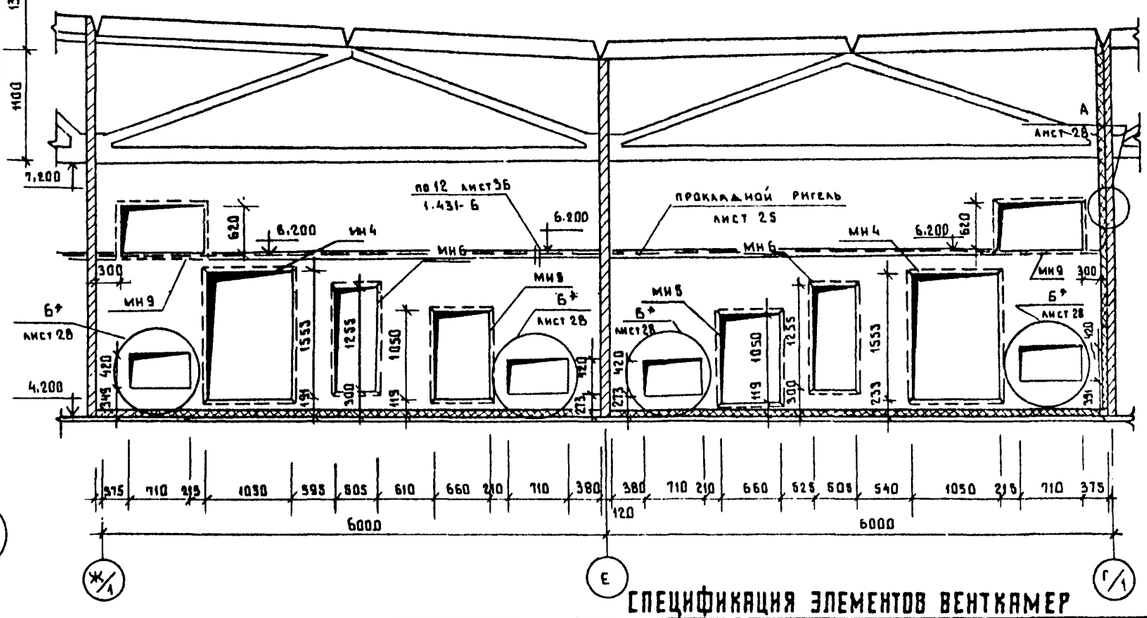

СПЕЦИФИКАЦИЯ ЭЛЕМЕНТОВ ВЕНТКАМЕР

Марка (поз)	Обозначение	Наименование	Кол.	Масса (ед. кг.)	Примеч.
С 14	ГОСТ 8240-72	прокладной ригель	12,0 п.м.	17,3	итого 147,6
МН 4	см. лист АРИ МН4	Изделие закладное МН4	2	28,40	
МН 5	см. лист АРИ МН5	Изделие закладное МН5	2	19,31	
МН 6	см. лист АРИ МН1; МН6	Изделие закладное МН6	2	20,20	
МН 9	см. лист АРИ МН9	Изделие закладное МН9	2	44,44	
МН 11	см. лист АРИ МН11	Изделие закладное МН11	1	26,51	
ЖР 2	см. лист АРИ ЖР2	Изделие закладное ЖР2	1	40,94	

1. Перечень листов и общие указания см. листы АР1÷3.
2. Отверстия со знаком * выполняются только для температуры наружного воздуха -40°С. Для этих отверстий требуется предусмотреть утепленные заслонки см. листы марки ОВ. Расположение болтов для крепления заслонок см. деталь Б* лист 16.

Согласовано: Отдел № 6 Куразенков

Инв. № подл. | Подпись и дата | Взам. инв. №

ГИП	Стрелецкая		7.07.83
Нач. отд.	Климов		7.07.83
Гл. кон. отд.	Григорьяни		7.07.83
Гл. арх. отд.	Казаков		7.07.83
Рук. гр.	Великанов		6.07.83
Архит.	Каховская		6.07.83

Т.П. 503-1-32.85 АР

Автотранспортное предприятие на 150 спецавтомашин для аэропортов ГА

Главный корпус

Стадия	Лист	Листов
Р	14	

Фрагмент 7

ЛЕНАЭРОПРОЕКТ г. Ленинград

Привязан

Инв. №

Нормоконтролер Меккель

Формат А2

Альбом II

ФРАГМЕНТ 8

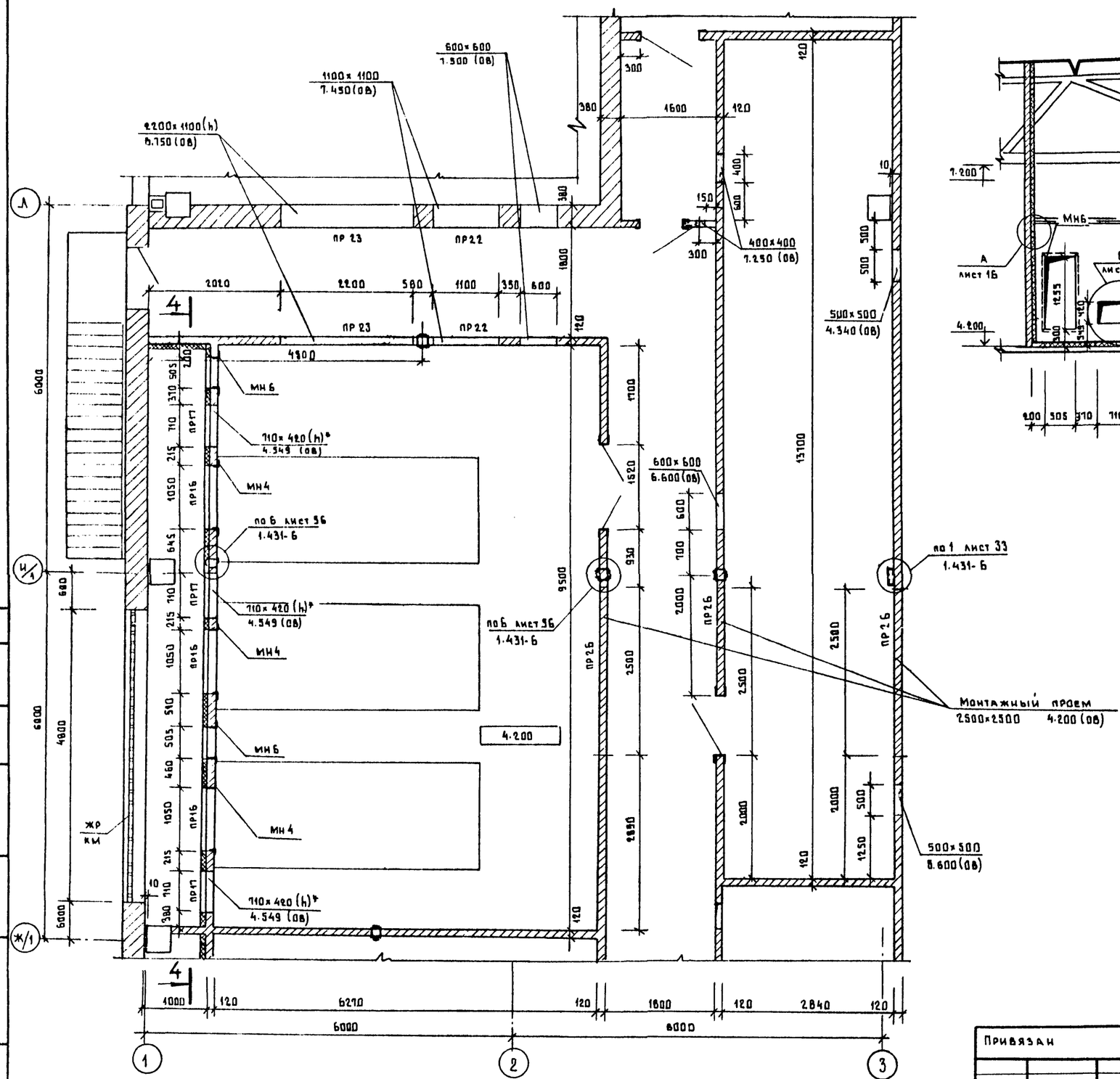

4-4

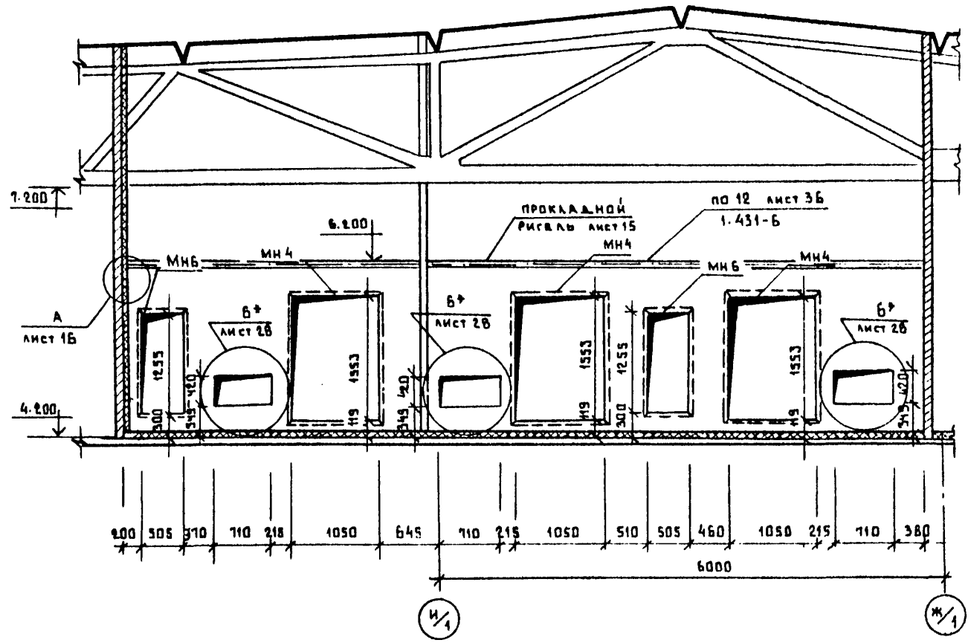

СПЕЦИФИКАЦИЯ ЭЛЕМЕНТОВ ВЕНТКАМЕР

Марка (поз.)	Обозначение	Наименование	Кол.	Масса (ед. кг.)	Примеч.
МН4	см. лист АРИ МН4	Изделие закладное МН4	3	28.40	
МН6	см. лист АРИ МН1, МН6	Изделие закладное МН6	2	20.20	
С14	ГОСТ 8240-72	Прокладной ригель	10.0 п.м.	12.30	Итого 123.0 кг

1. Перечень листов и общие указания см. листы АР1÷3.
2. Отверстия со знаком* выполняются только для температуры наружного воздуха -40°С. Для этих отверстий требуется предусмотреть утепленные заслонки см. листы марки ОВ. Расположение болтов для крепления заслонок см. деталь Б* лист 16.

ГИП	Стрелецкая		7.07.83
Нач. отд.	Климов		7.07.83
Гл. кон-отд.	Григорьяни		7.07.83
Гл. арх. отд.	Казаков		7.07.83
Рук. гр.	Великанов		6.07.83
Архит.	Каховская		6.07.83

Т.П. 503-1-32,85 АР

Автотранспортное предприятие на 150 спецавтомашин для аэропортов ГА

Главный корпус

Стадия	Лист	Листов
Р	15	

Фрагмент 8

ЛЕНАЭРОПРОЕКТ г. Ленинград

Привязан

Инв. N.

Согласовано: Отдел N 6 Кураженков

Взам. инв. N

Подпись и дата

Инв. N подл.

Нормоконтролер Меккель

Формат А2

Альбом II

ФРАГМЕНТ 9

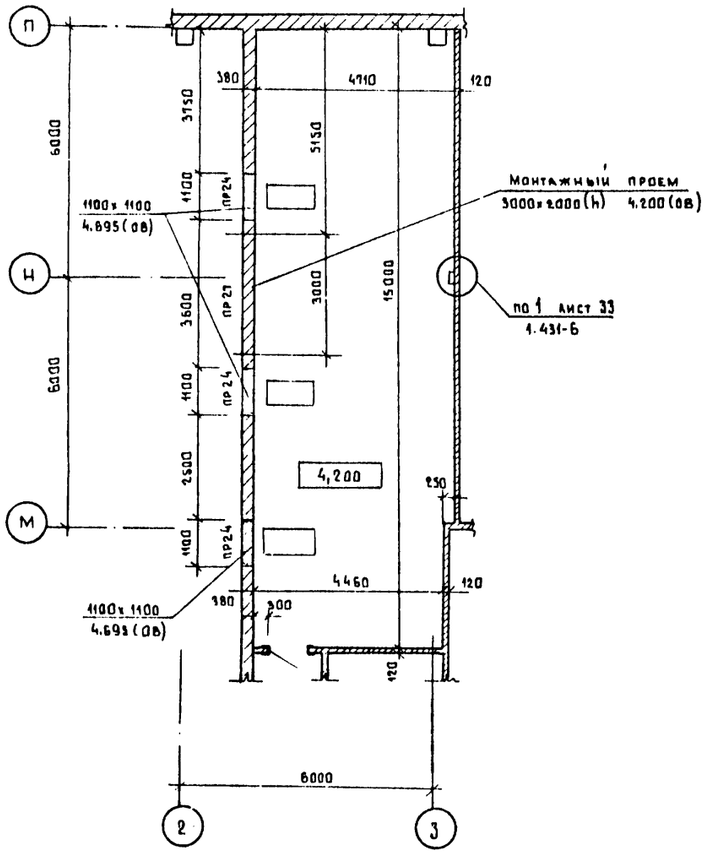

ФРАГМЕНТ 10

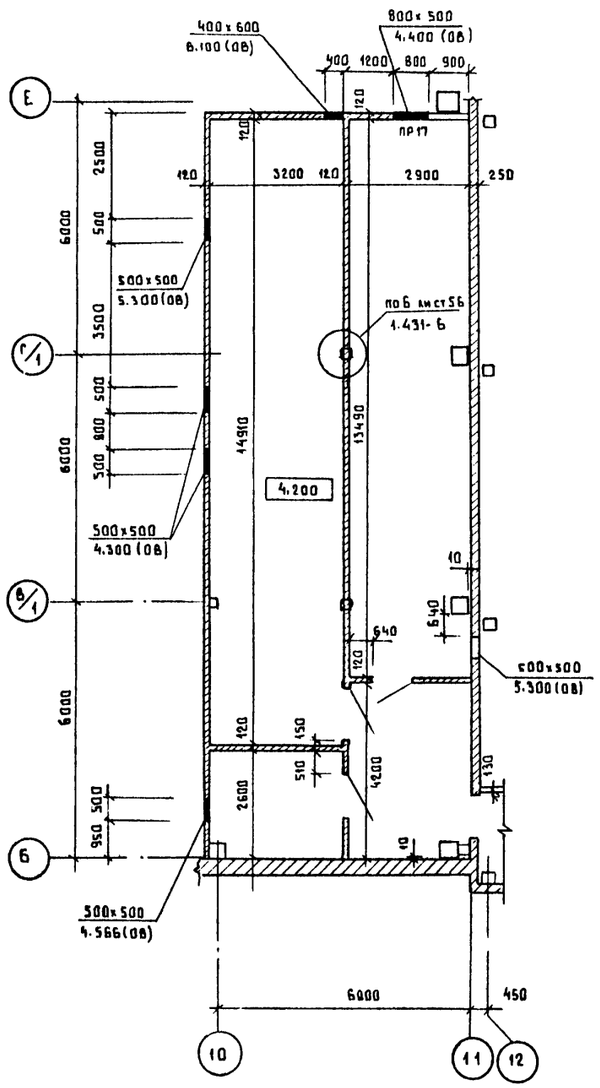

БОЛТ М12

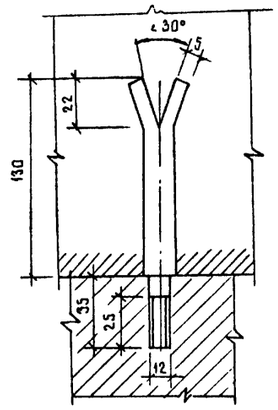

1. Перечень листов и общие указания см. листы АР1÷3.
2. Деталь Б* выполняется только для температуры наружного воздуха -40°С.

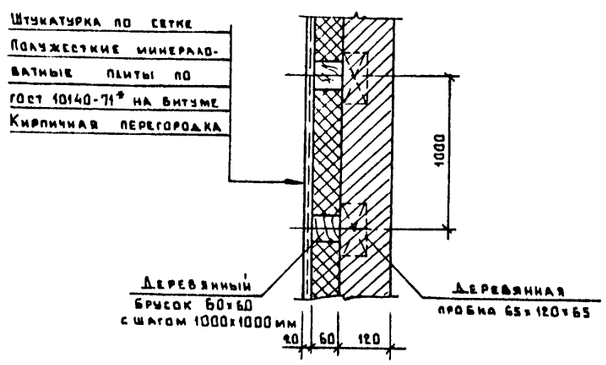

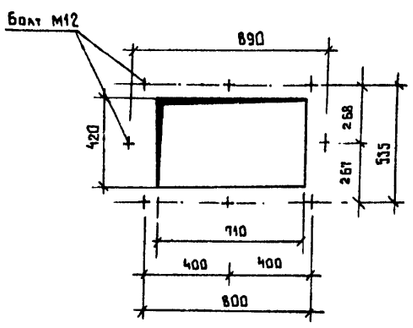

Гип	Стрелецкая		7.07.83	Т.П. 503-1-32.85	АР
Нач.отд.	Климов		7.07.83	Автотранспортное предприятие на 150 спецавтомашин для аэропортов ГА	
Гл.кон.отд.	Григорьяни		7.07.83	Главный корпус	Стадия: Р; Лист: 16; Листов:
Гл.арх.отд.	Казаков		7.07.83		
Рук.гр.	Великанов		6.07.83	Фрагменты 9,10. Детали А, Б*. Болт М12	ЛЕНАЭРОПРОЕКТ г. Ленинград
Архит.	Каховская		6.07.83		

Привязан

Инв. N.

Нормоконтролер Меккель

Формат А2

Согласовано

Отдел № 6 Куразенков

Взам. инв. N

Подпись и дата

Инв. N Взам.

Альбом II

ФРАГМЕНТ 11

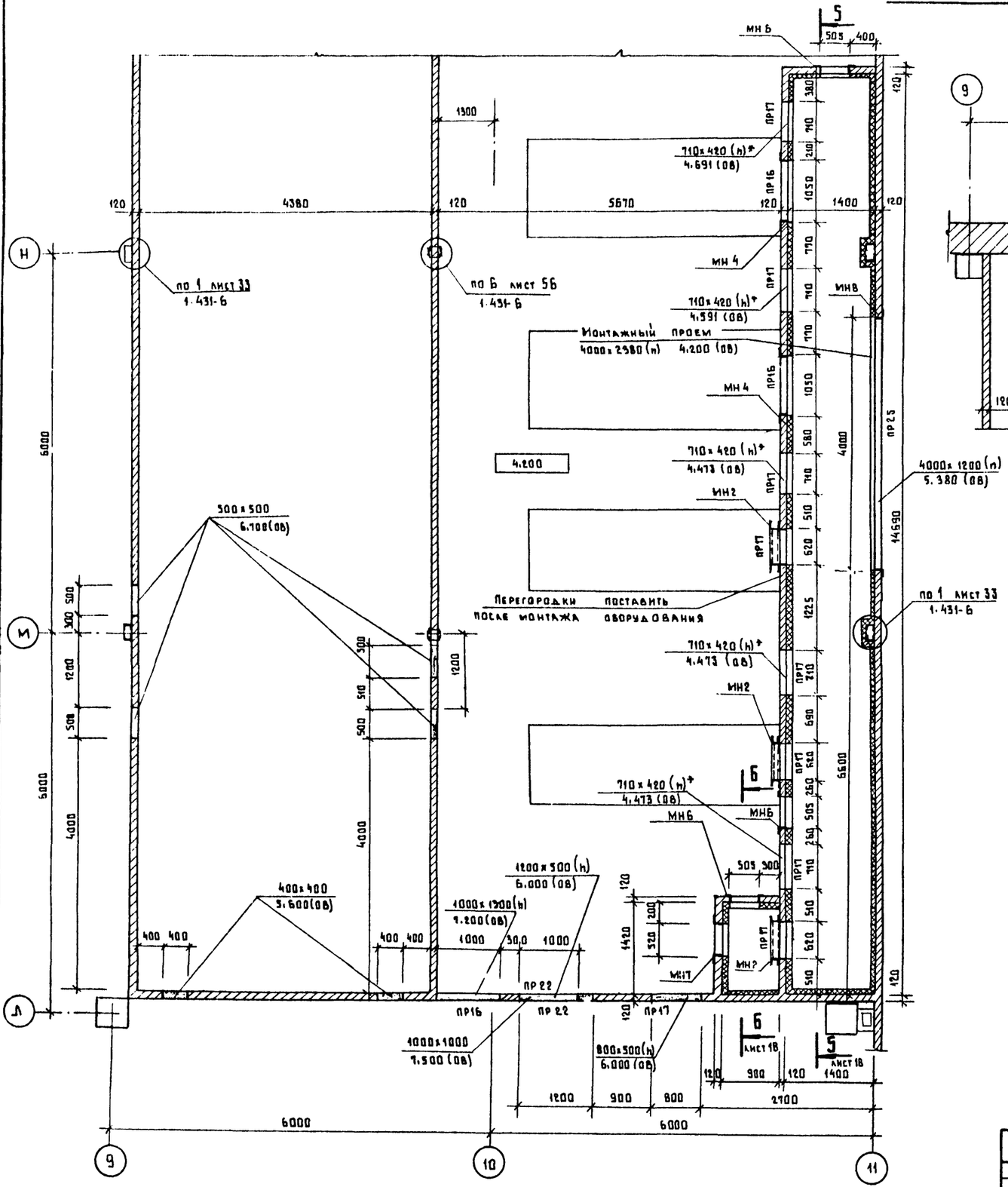

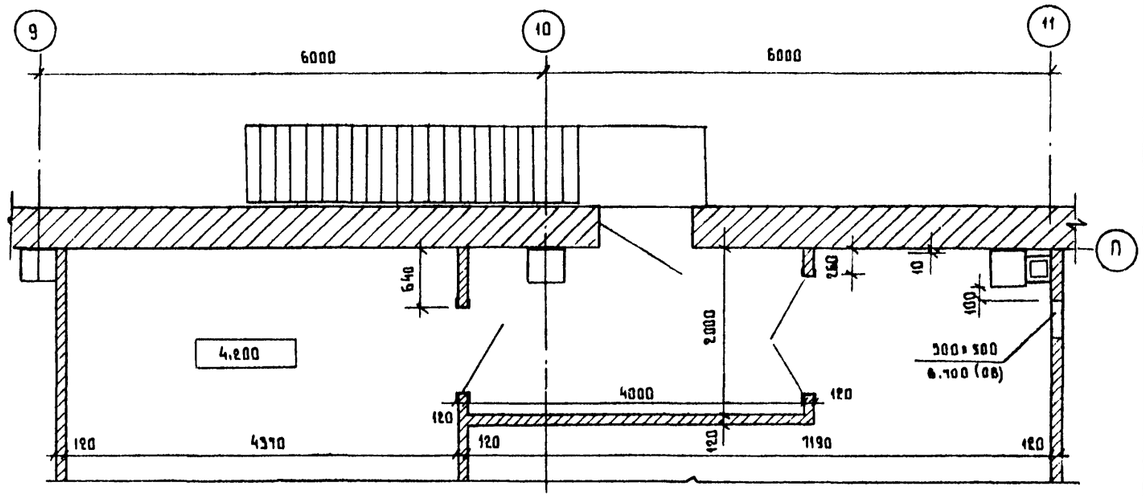

1. Перечень листов и общие указания см. листы АР1÷3.
2. Данный лист рассматривать совместно с листом АР-18
3. Отверстия со знаком* выполняются только для температуры наружного воздуха -40°С. Для этих отверстий требуется предусмотреть утепленные заслонки см. листы марки ОВ.

Гип	Стрелецкая		7.07.83	Т.П.503-1-32.85	АР
Нач.отд.	Климов		7.07.83	Автотранспортное предприятие на 150 спецавтомашин для аэропортов ГА	
Гл.конст.от.	Григорьянн		7.07.83	Главный корпус	Стадия: Р; Лист: 17; Листов:
Гл.арх.отд.	Казаков		7.07.83		
Рук.гр.	Великанов		6.07.83	Фрагмент 11	ЛЕНАЭРОПРОЕКТ г. Ленинград
Архит.	Каховская		6.07.83		

Привязан

Инв. N.

Нормоконтролер Меккель

Формат А2

Согласовано

Отдел N. 6 Куразенков

Взам. инв. N

Подпись и дата

Инв. N. подл.

Альбом II

5-5

Бетон М-150, армированный сеткой $\frac{4\text{вр}1\text{-}200}{4\text{вр}1\text{-}200}$ 1440 ГОСТ 8478-81 — 40 мм

Асбестоцементные плоские листы (ГОСТ 18124-75) с просверленными отверстиями ø 7 мм с шагом 500×500 мм для установки Г-образных арматурных стержней из ø 6А I ℓ=120 мм, предназначенных для крепления несущей арматурной сетки — 10 мм

Полужесткие минераловатные плиты по ГОСТ 10140-71* — 60 мм

Несущая арматурная сетка $\frac{4\text{вр}1\text{-}200}{4\text{вр}1\text{-}200}$ 1440 ГОСТ 8478-81

Штукатурка по сетке 20-2,0-0 ГОСТ 5336-80 — 20 мм

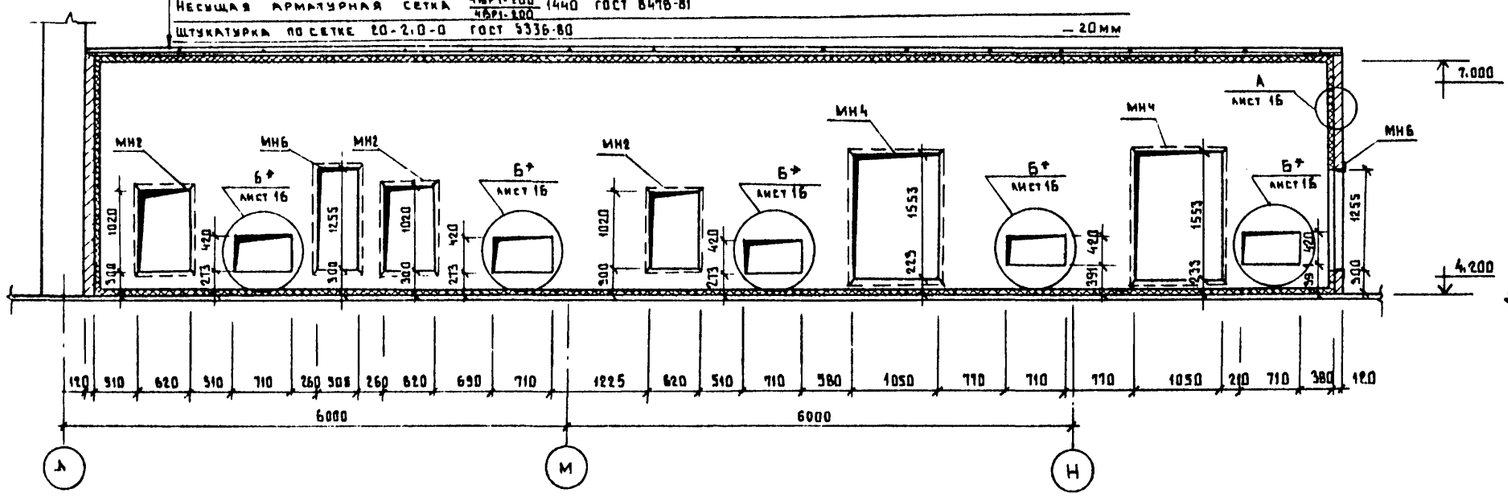

6-6

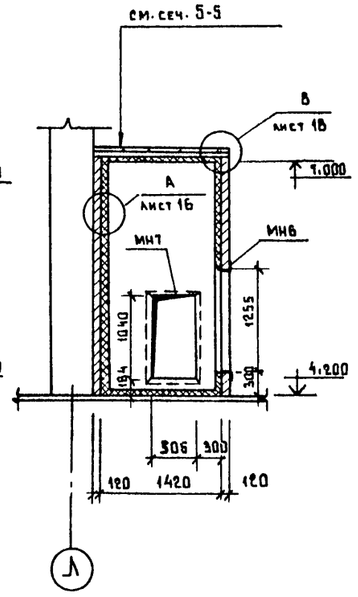

7-7

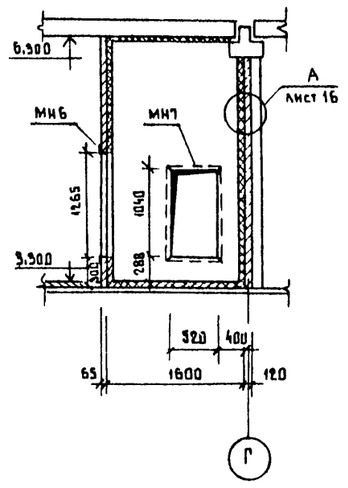

ФРАГМЕНТ 12

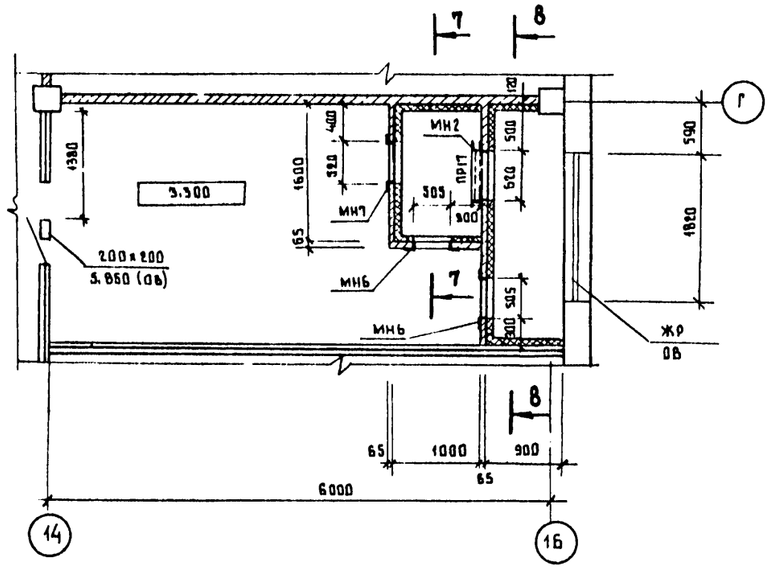

8-8

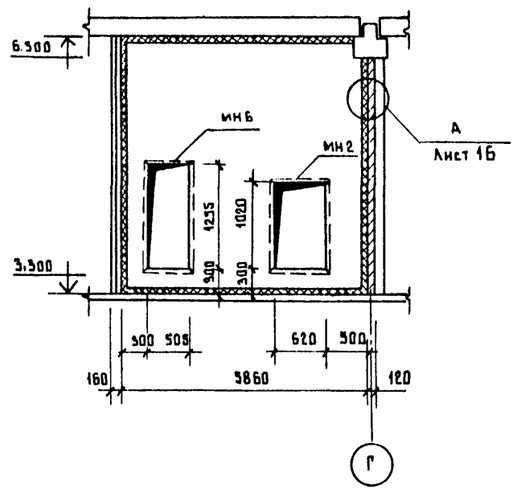

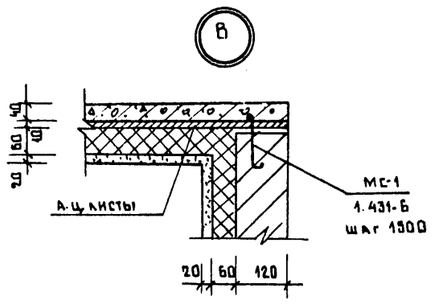

СПЕЦИФИКАЦИЯ ЭЛЕМЕНТОВ ВЕНТКАМЕР

Марка (поз.)	Обозначение	Наименование	Кол.	Масса (ед. кг)	Примеч.
МН2	см. лист АРИ МН2	Изделие закладное МН2	4	44.44	
МН4	см. лист АРИ МН4	Изделие закладное МН4	2	28.40	
МН6	см. лист АРИ МН1; МН6	Изделие закладное МН6	5	20.20	
МН7	см. лист АРИ МН7	Изделие закладное МН7	2	45.54	
МН8	см. лист АРИ МН8	Изделие закладное МН8	1	53.38	
	ГОСТ 18124-75	ЛП-П-3.0×1.5-8	5	78.00	
	ГОСТ 5784-81	ø6А I	20 пог.м.	0.222	

1. Перечень листов и общие указания см. листы АР1÷3.
2. Отверстия по детали Б* выполняются только для температуры наружного воздуха -40°С. Для этих отверстий требуется предусмотреть утепленные см. листы марки ОВ.
   Расположение болтов для крепления заслонок см. деталь Б* на листе 16.

Гип	Стрелецкая		7.07.83
Нач. отд.	Климов		7.07.83
Гл. конст. отд.	Григорьяни		7.07.83
Гл. арх. отд.	Казаков		7.07.83
Рук. гр.	Великанов		6.07.83
Архит.	Каховская		6.07.83

Т.П. 503-1-32.85 АР

Автотранспортное предприятие на 150 спецавтомашин для аэропортов ГА

Главный корпус

Стадия	Лист	Листов
Р	18	

Фрагмент 12. Сечения.

ЛЕНАЭРОПРОЕКТ г. Ленинград

Привязан

Инв. №

Нормоконтролер Меккель

Формат А2

Инв. № подл. | Подпись и дата | Взам. инв. № | Нач. отд. № 5 | Каразенков | Согласовано

Альбом III

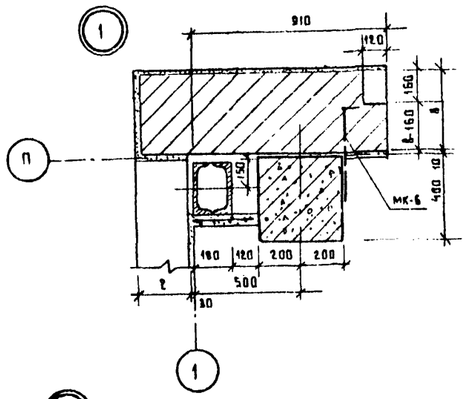

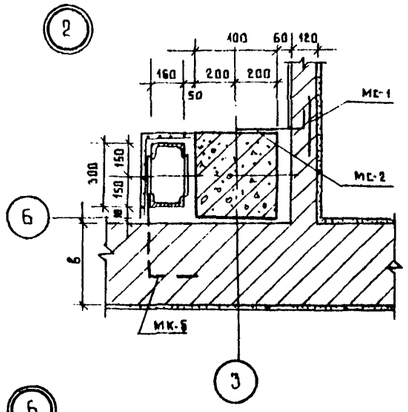

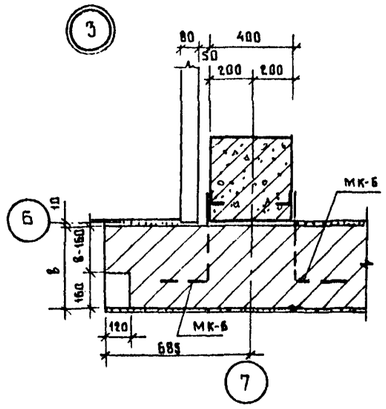

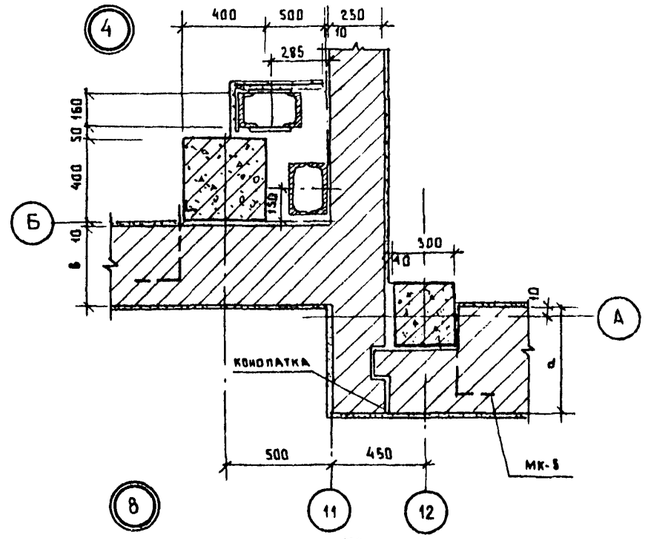

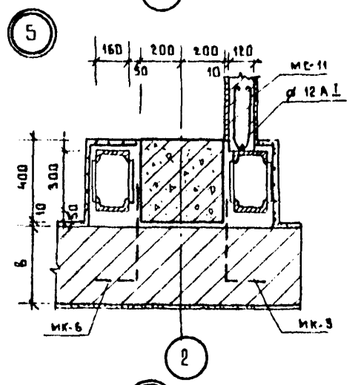

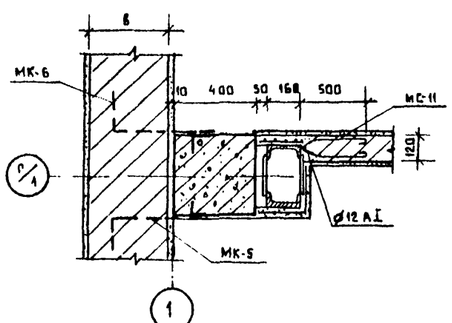

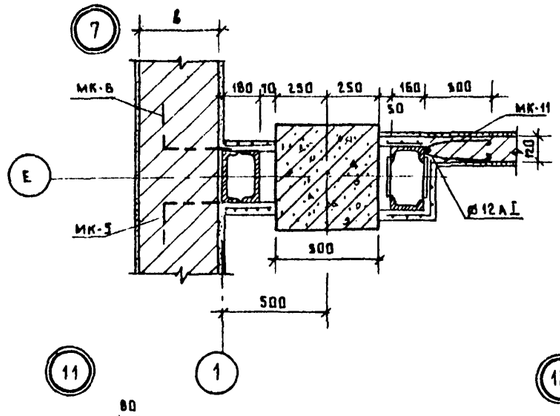

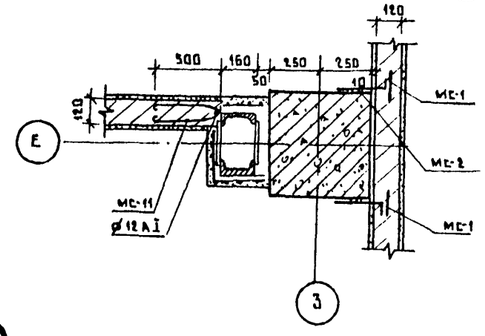

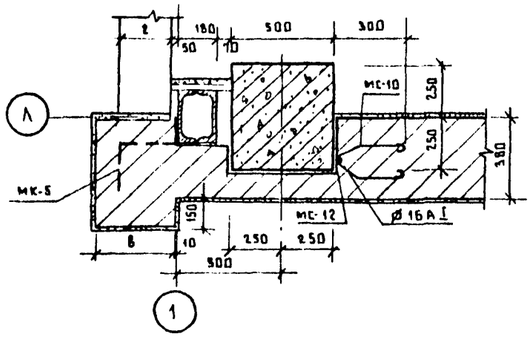

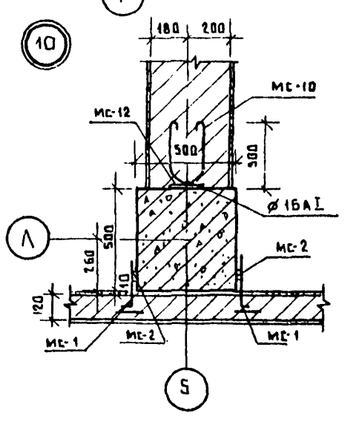

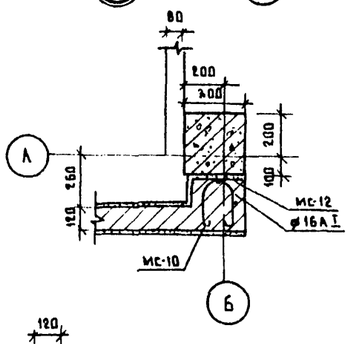

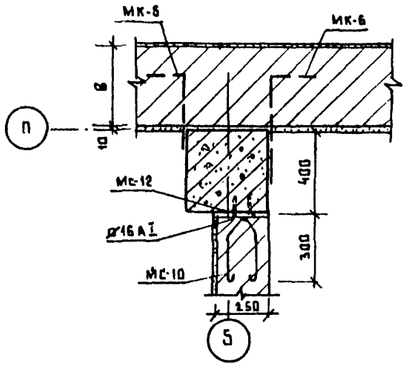

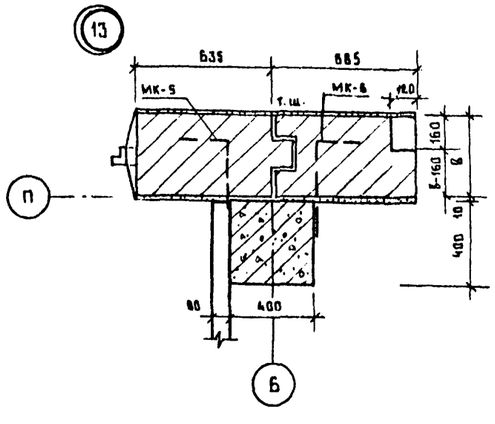

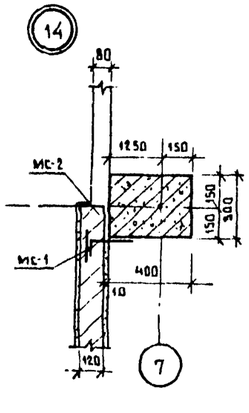

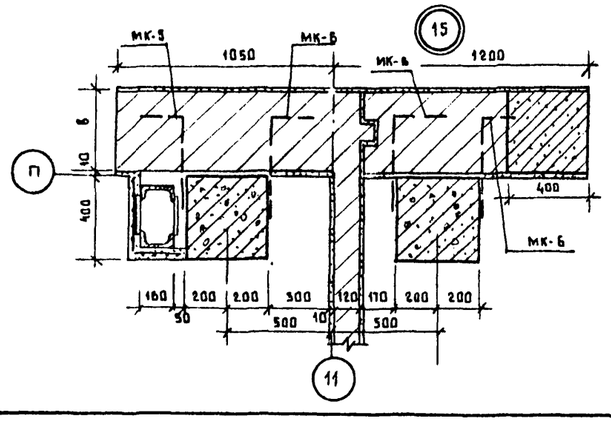

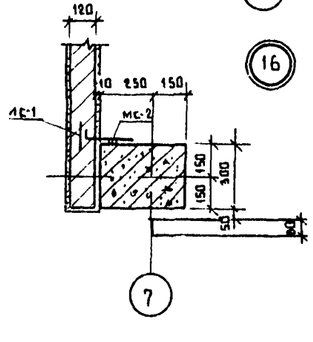

Привязан

Инв. №

Взам. инв. № | Подпись и дата | Инв. № подл.

ГИП	Стрелецкая		7.07.83	Т.П.503-1-32.85 АР
Нач. отд.	Климов		7.07.83	Автотранспортное предприятие на 150 спецавтомашин для аэропортов ГА
Гл. арх.	Казаков		7.07.83	Главный корпус — Стадия: Р; Лист: 19; Листов:
Рук. гр.	Матвеева		7.07.83	
Рук. арх. гр.	Великанов		7.07.83	Детали планов 1:16 — ЛЕНАЭРОПРОЕКТ г. Ленинград
Архит.	Матвеева		7.07.83	

Нормоконтролер Меккель

Формат А2

Альбом III

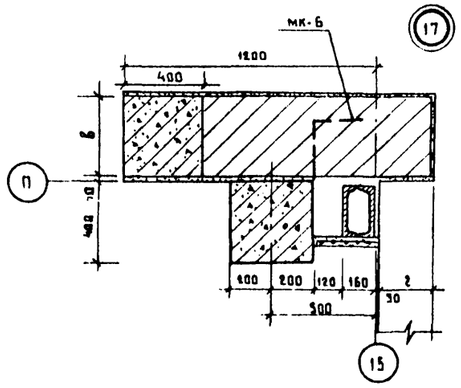

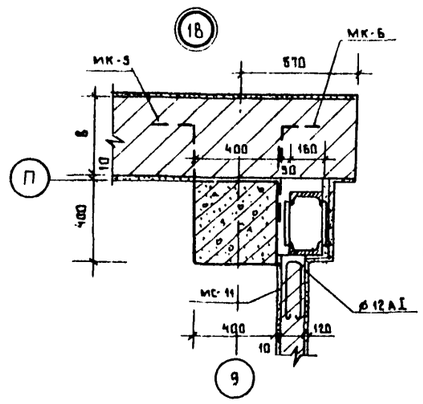

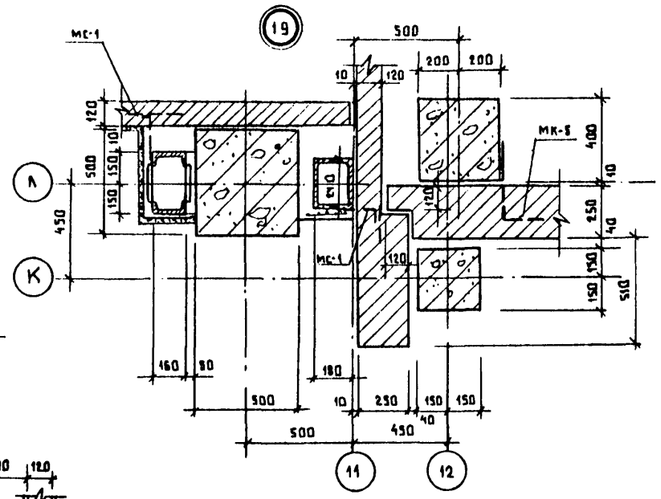

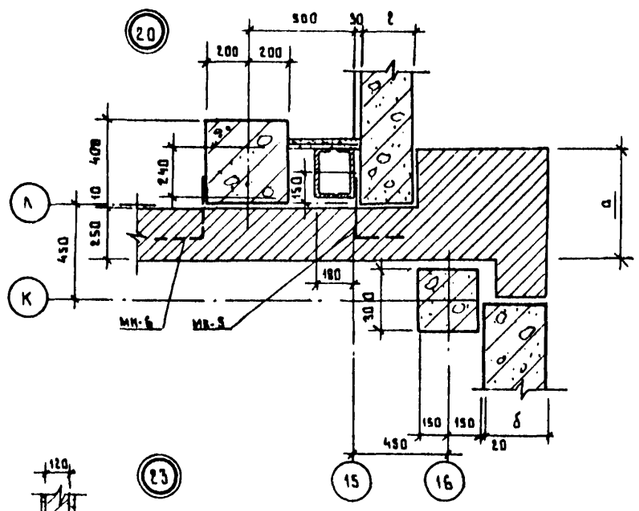

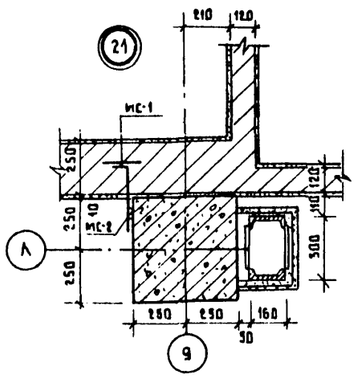

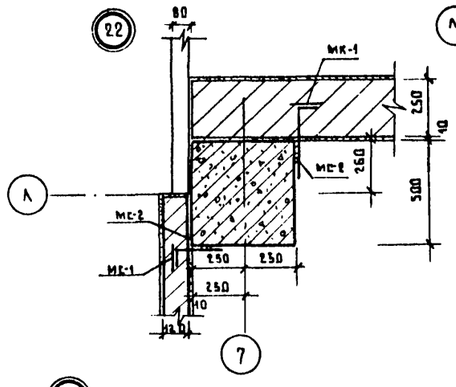

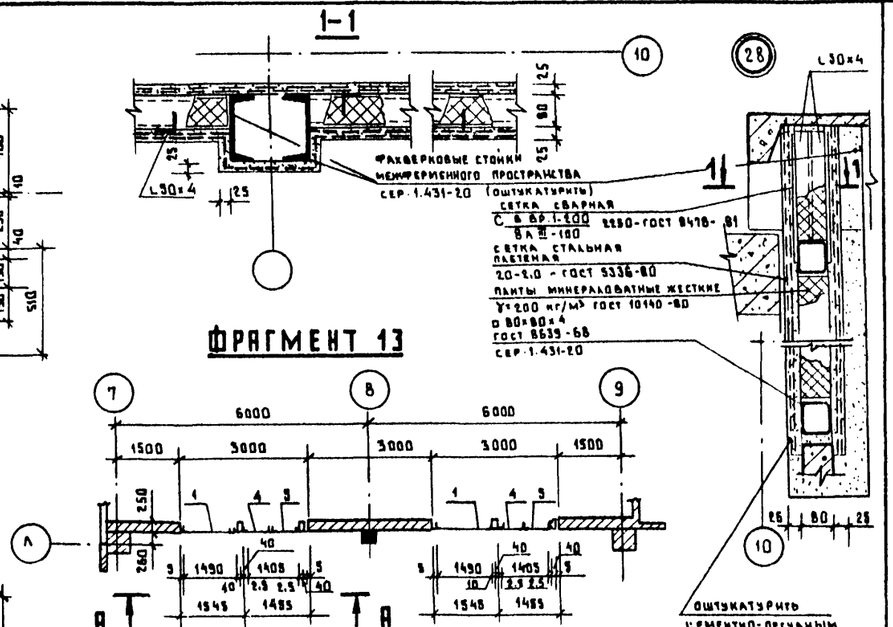

ФРАГМЕНТ 13

А – А

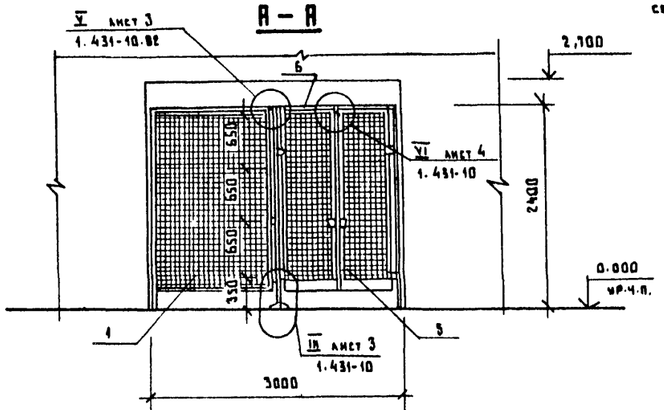

СПЕЦИФИКАЦИЯ ЭЛЕМЕНТОВ КРЕПЛЕНИЯ СЕТЧАТЫХ ПЕРЕГОРОДОК

Марка поз.	Обозначение	Наименование	Кол.	Масса, ед.кг.	Примечание
1	1.431-10 вып.3	щит левый 1,5×2,4 щлг-А	2	20.2	
2	1.431-10 вып.3	стойка дверная 2,4 дсг-А	2	11.6	
3	1.431-10 вып.3	стойка дверная 2,4 дсг-А	2	11.6	
4	1.431-10 вып.3	стойка дверная 0,7×2,4 дпг-П	2	20.0	
5	1.431-10 вып.3	стойка дверная 0,7×2,4 дпг-А	2	19.3	
6	1.431-10 вып.3	ригель Р-2	2	7.12	

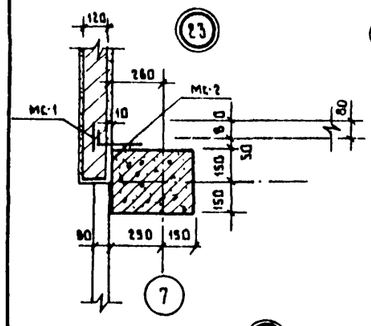

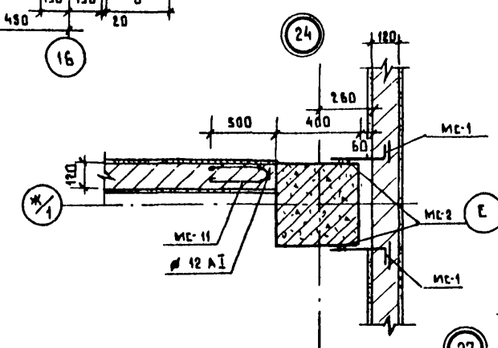

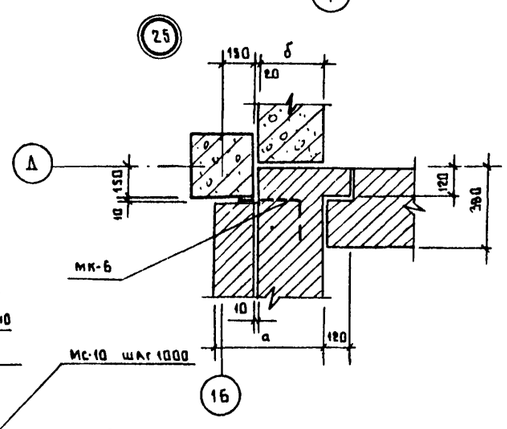

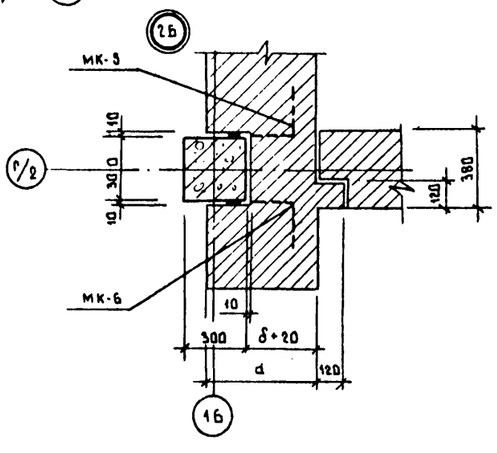

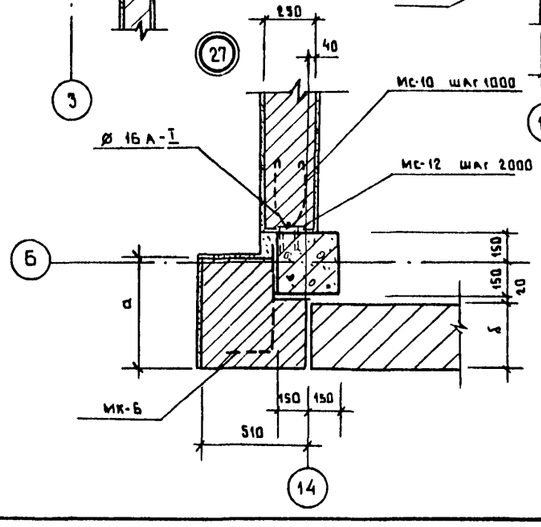

				Т.П. 503-1-32.85	АР
ГИП	Стрелецкая		7.07.88	Автотранспортное предприятие на 150 спецавтомашин для аэропортов ГА	
Нач.отд.	Климов		7.07.88		
Гл.арх.	Казаков		7.07.88	Главный корпус	Стадия: Р; Лист: 20; Листов:
Рук.гр.	Великанов		7.07.88		
Ст.арх.	Ларионова		7.07.88	Детали планов 17÷28. Фрагмент 13	ЛЕНАЭРОПРОЕКТ г. Ленинград
Ст.арх.	Троянович		7.07.88		
Привязан					
Инв.№					

Нормоконтролер Меккель

Формат А2

Инв.№ подл. | Подпись и дата | Взам. инв.№

Альбом VII

РАЗРЕЗ 1-1

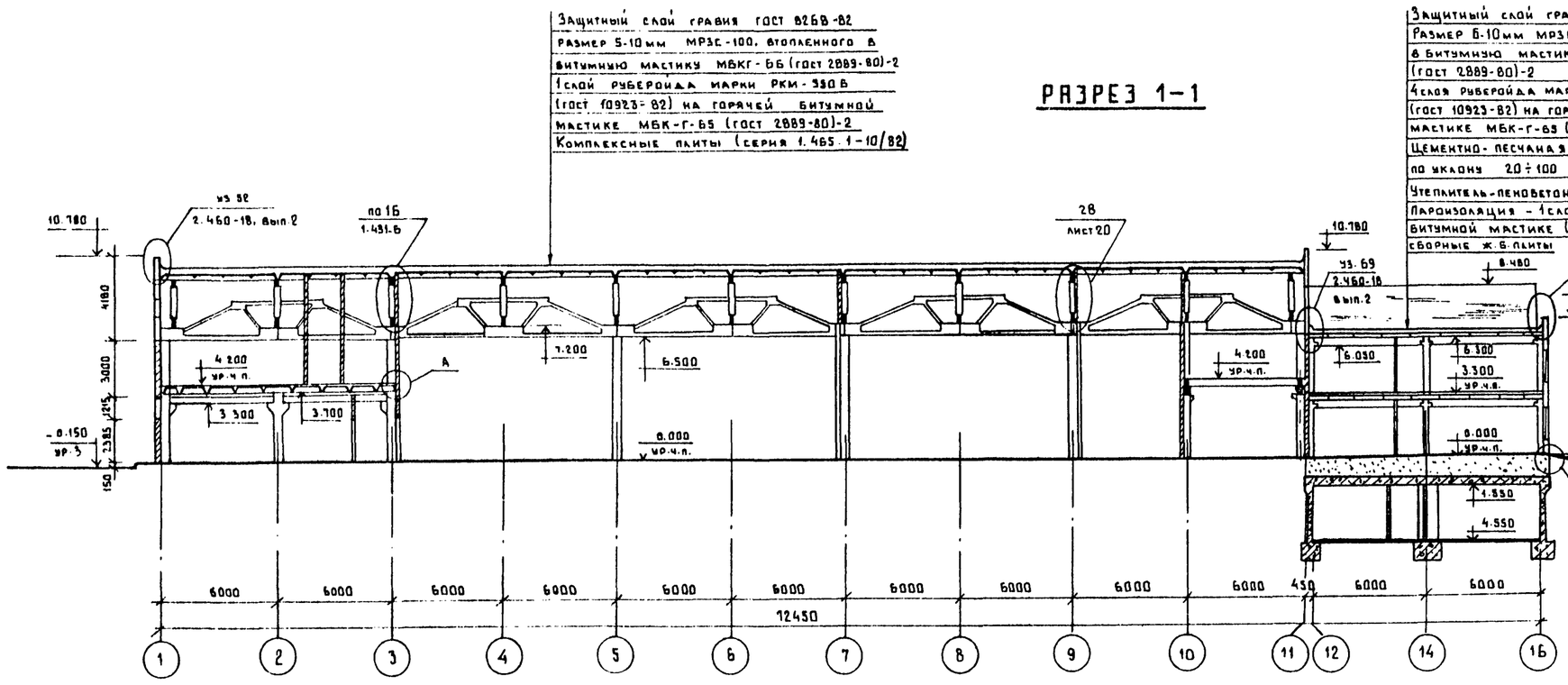

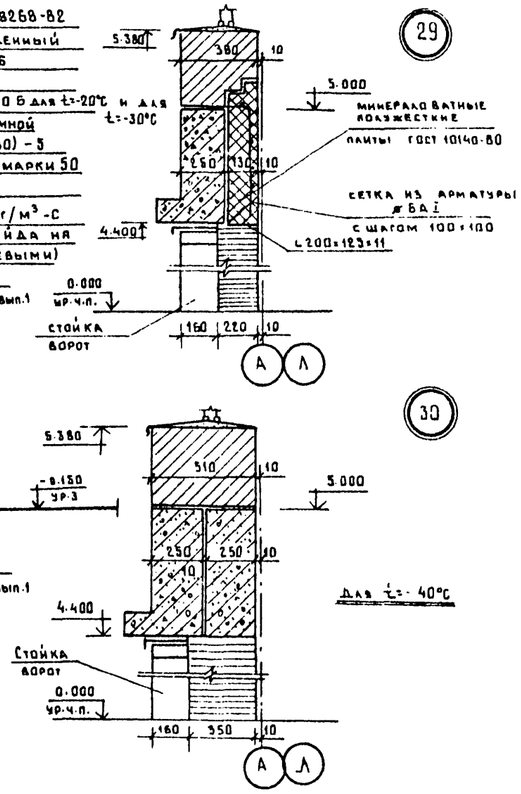

РАЗРЕЗ 2-2

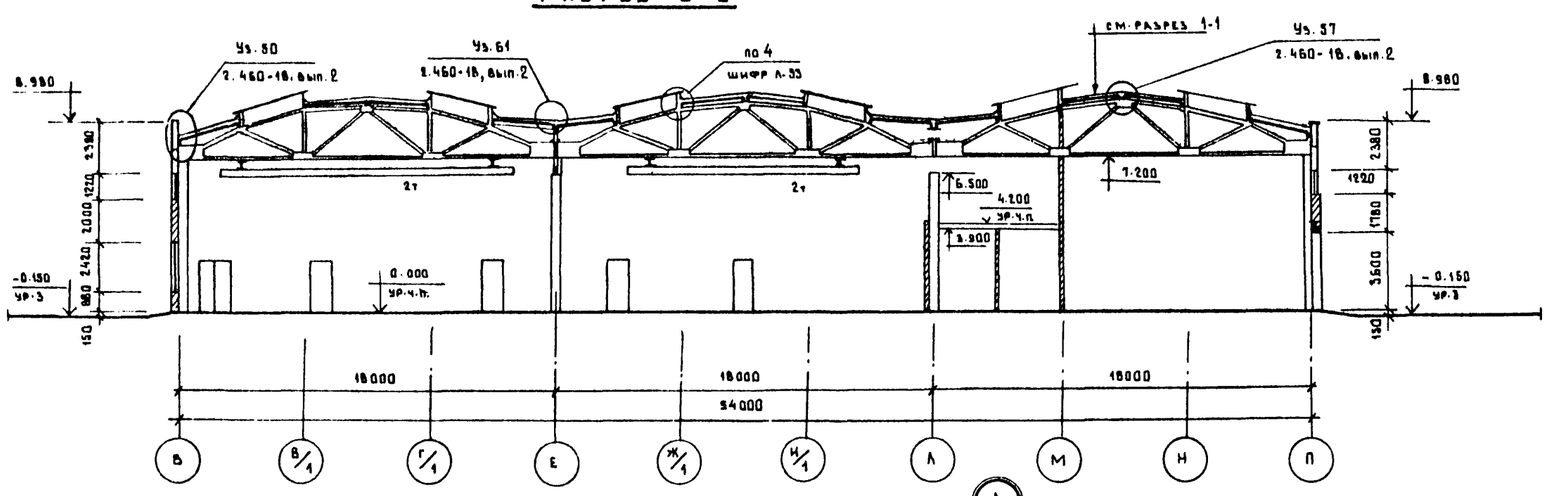

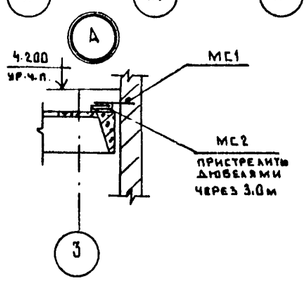

Перечень листов и общие указания см. на листах АР1-3.

Спецификация элементов перегородок в межферменном пространстве

Марка поз.	Обозначение	Наименование	Кол.	Масса, кг	Примеч.
	ГОСТ 19771-74	Уг ∠ 50×4	560.0 пог.м.	1249.0	
	ГОСТ 8639-68	▫ 80×80×4	414.0 пог.м.	3130.0	
	ГОСТ 10140-80	Плиты минераловатные жесткие γ=200 кг/м³ δ=50 мм	14,5 м³		
	ГОСТ 8478-81	Сетка сварная	446.0 пог.м.		
		С5 ВР1-200 / ВА5-100 2250			
	ГОСТ 5336-80	Сетка стальная плетеная	890.0 пог.м.		
		20-2.0 - ГОСТ 5336-80 шириной 1000			

ГИП	Стрелецкая		7.07.83	Т.П. 503-1-32.85	АР
Гл. арх. ин.	Тартаковский		7.07.83	Автотранспортное предприятие на 150 спецавтомашин для аэропортов ГА	
Гл. кон. ин.	Судейкин		7.07.83		
Нач. отд.	Климов		7.07.83		
Гл. арх. отд.	Казаков		7.07.83	Главный корпус	Стадия: Р; Лист: 21; Листов:
Гл. кон. от.	Григорьяни		7.07.83		
Рук. кон. гр.	Матвеева		7.07.83		
Рук. арх. гр.	Великанов		7.07.83	Разрезы 1-1; 2-2. Детали 29.30. Спецификация элементов перегородок в межферменном пространстве.	ЛЕНАЭРОПРОЕКТ г. Ленинград
Ст. арх.	Ларионова		7.07.83		
Архит.	Матвеева		7.07.83		

Привязан

Инв. №

Нормоконтролер Меккель

Формат А2

Инв. № подл. | Подпись и дата | Взам. инв. №

Альбом III

Р А З Р Е З 3 — 3

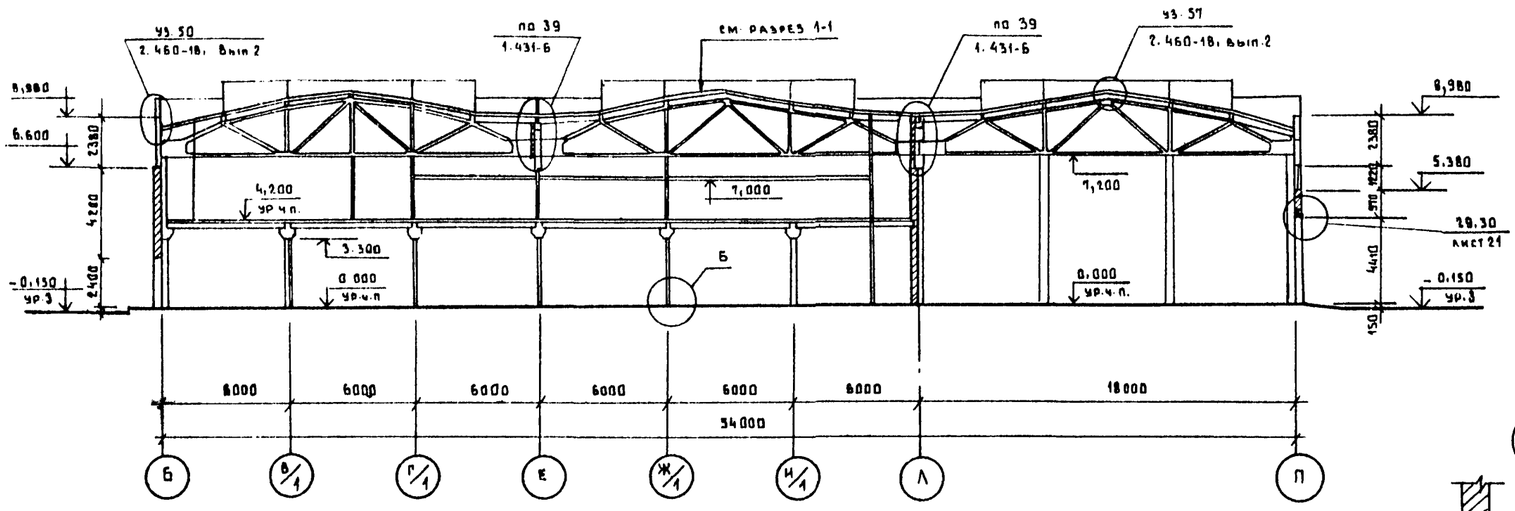

Р А З Р Е З 4 — 4

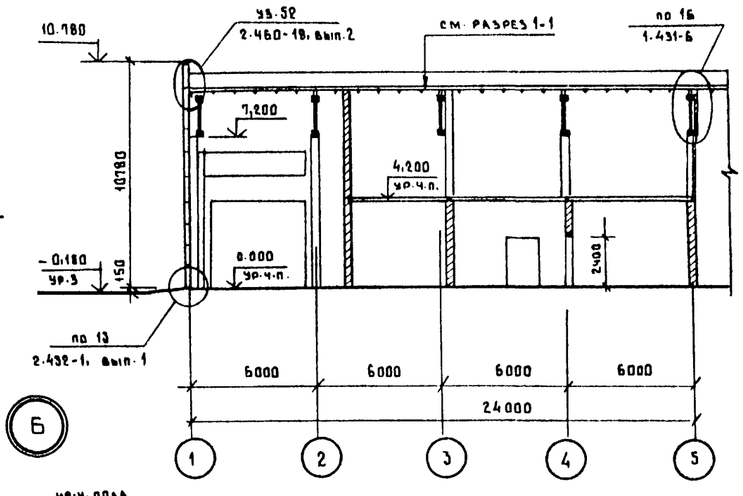

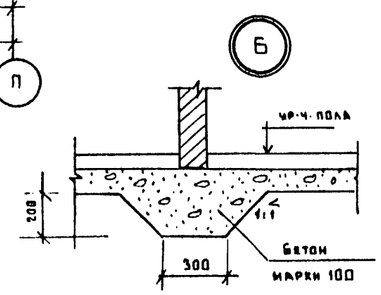

Р А З Р Е З 5 — 5

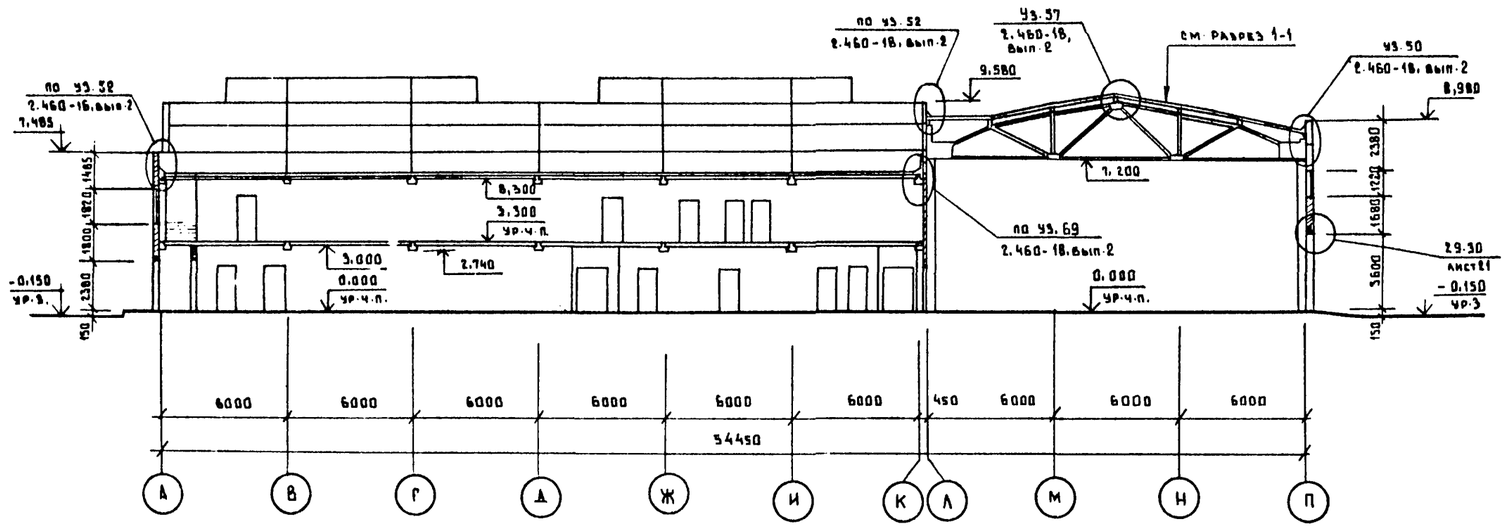

Р А З Р Е З 6 — 6

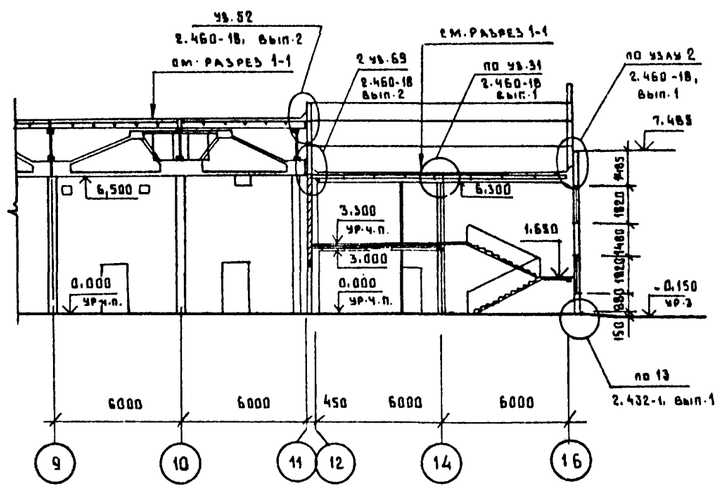

Перечень листов и общие указания см. на листах АР 1-3.

Гл.инж.ин.	Лапшин		7.07.83	Т.П. 503-1-32.85	АР
Гл.инж.пр.	Стрелецкая		7.07.83		
Гл.конс.ин.	Судейкин		7.07.83		
Гл.арх.ин.	Тартаковский		7.07.83	Автотранспортное предприятие на 150 спецавтомашин для аэропортов ГА	
Нач.отд.	Климов		7.07.83		
Гл.арх.отд.	Казаков		7.07.83		
Гл.конс.	Григорьяни		7.07.83	Главный корпус	Стадия: Р; Лист: 22; Листов:
Рук.гр.	Великанов		7.07.83		
Ст.арх.	Ларионова		7.07.83	Разрезы 3-3 ÷ 6-6	ЛЕНАЭРОПРОЕКТ г. Ленинград
Архит.	Троянович		7.07.83		

Привязан

Инв. №

Нормоконтролер Меккель

Формат А2

Инв.№ подл. | Подпись и дата | Взам.инв.№

Альбом III

ФАСАД 1–16



ФАСАД 15–1



Перечень листов и общие указания см. листы АР 1÷3.

Привязан

Инв. N.

ГИП	Стрелецкая		7.01.83	Т.П. 503-1-32.85 АР
Гл. арх. ин.	Тартаковский		7.01.83	Автотранспортное предприятие на 150 спецавтомашин для аэропортов ГА
Нач. отд.	Климов		7.01.83	Главный корпус — Стадия: Р; Лист: 23; Листов:
Гл. арх.	Казаков		7.01.83	
Рук. гр.	Великанов		7.01.83	
Ст. арх.	Ларионова		7.01.83	Фасады 1-16 15-1 Вариант заполнения оконных проемов металлическими переплетами
Ст. арх.	Лисицына		7.01.83	ЛЕНАЭРОПРОЕКТ г. Ленинград

Нормоконтролер Меккель

Формат А2

Инв. № подл. | Подпись и дата | Взам. инв. №

Альбом VI

ФАСАД А-П

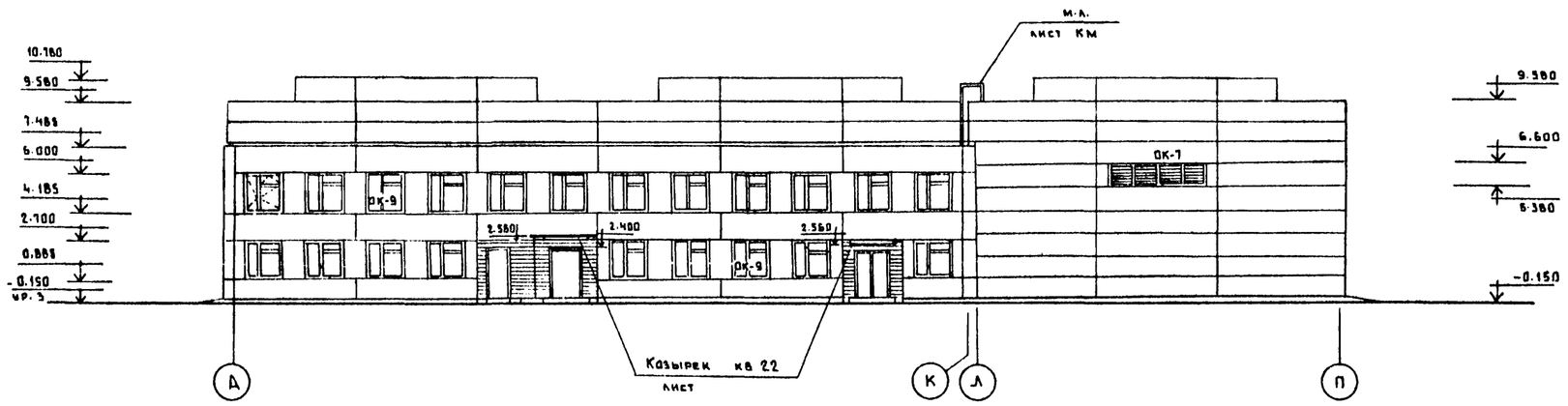

ФАСАД П-Б

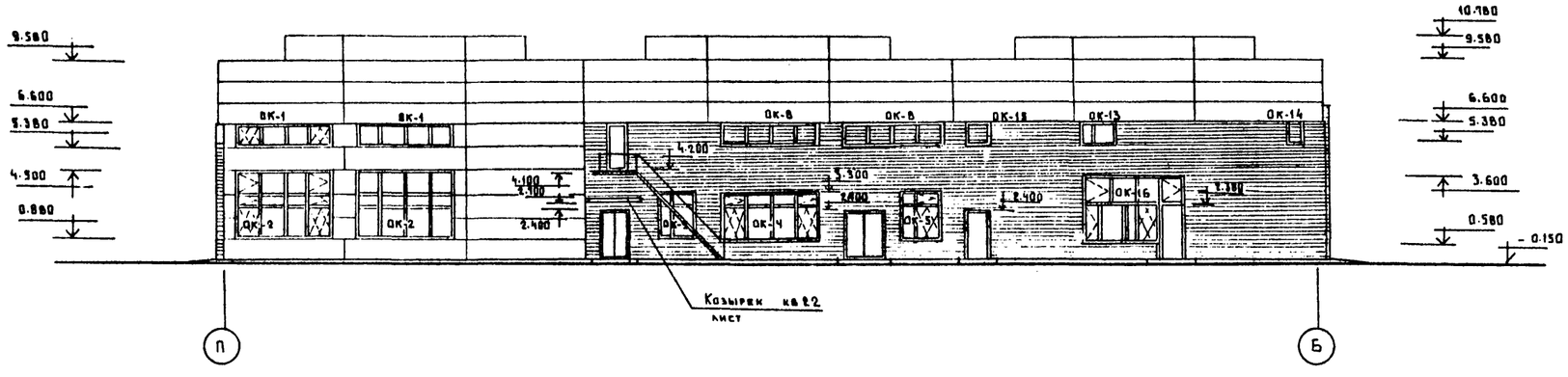

Перечень листов и общие указания см. листы АР-1-3.

				Т.П. 503-1-32.85	АР
ГИП	Стрелецкая		7.07.83	Автотранспортное предприятие на 150 спецавтомашин для аэропортов ГА	
Гл. арх. инж.	Тартаковский		7.07.83		
Нач. отд.	Климов		7.07.83		
Гл. арх.	Казаков		7.07.83	Главный корпус	Стадия: Р; Лист: 24; Листов:
Рук. гр.	Великанов		7.07.83		
Ст. арх.	Карионова		7.07.83	Фасады А-П, П-Б. Вариант заполнения оконных проемов металлическими переплетами	ЛЕНАЭРОПРОЕКТ г. Ленинград
Ст. арх.	Кисицына		7.07.83		

Привязан

Инв. №

Нормоконтролер Мекклель

Формат А2

Инв. № подл. | Подпись и дата | Взам. инв. №

Альбом III

ОК-1, ОК-3

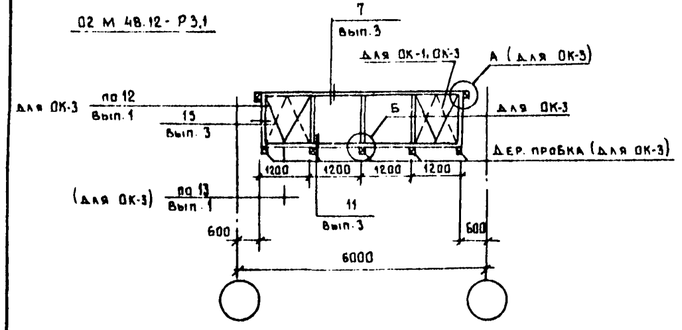

ОК-8

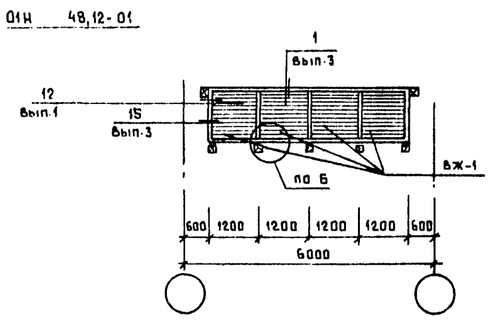

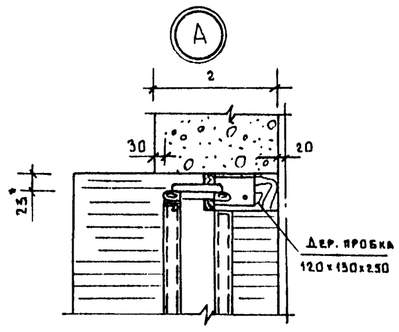

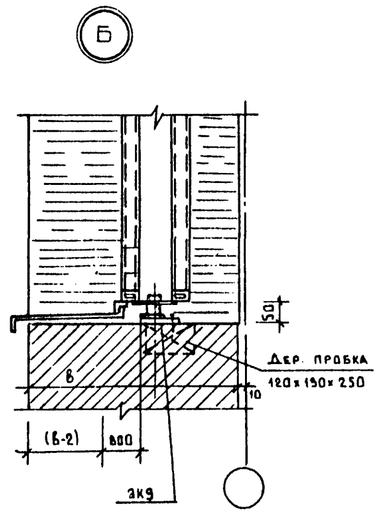

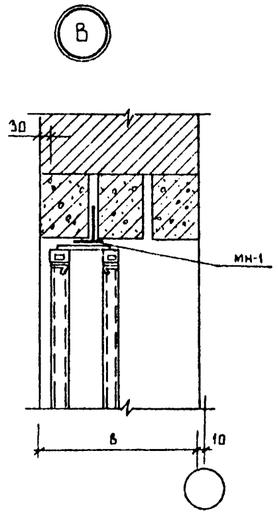

Д - Д

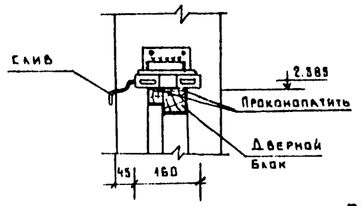

ОК-2, ОК-12

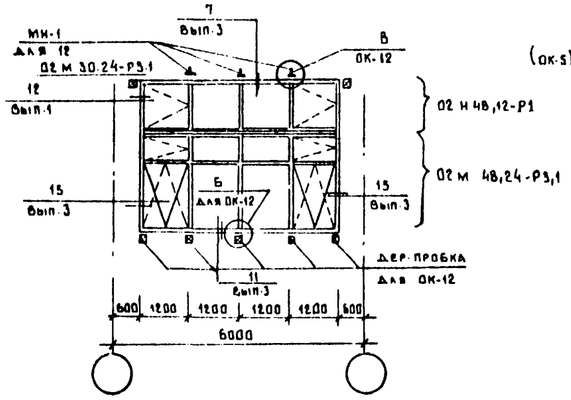

ОК-5, ОК-11

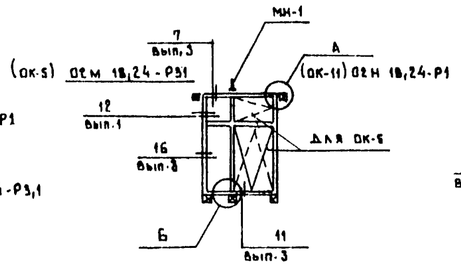

ОК-13

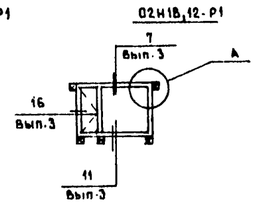

ОК-4

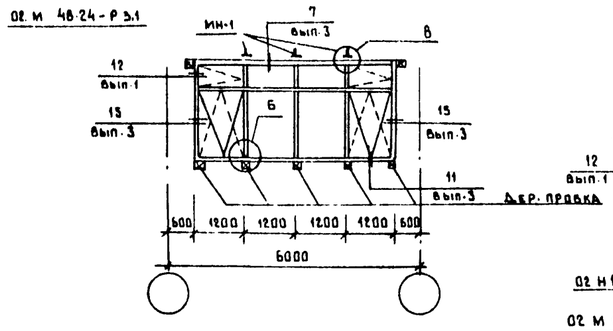

ОК-15

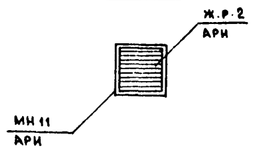

ОК-14

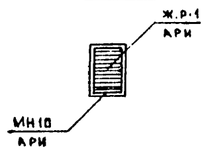

ОК-16

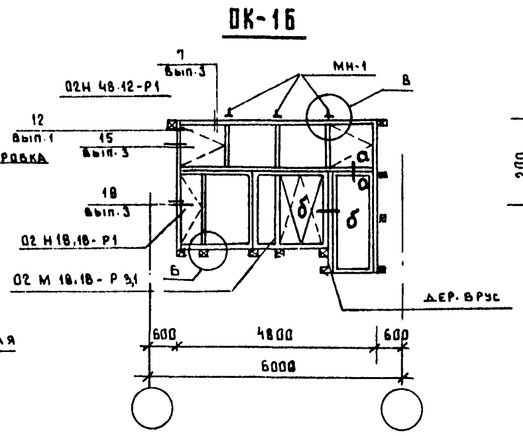

Б-Б

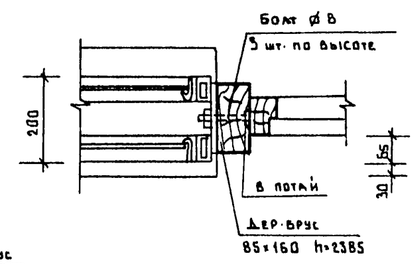

ОК-7

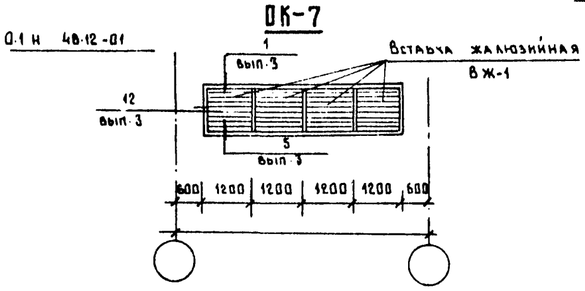

Спецификация закладных элементов оконных проемов

Марка поз.	Обозначение	Наименование	Кол.	Масса, кг	Примеч.
МН-1	1.400-15.81.110-01	МН 101-3	20	0.5	

Спецификация железобетонных элементов козырьков

Марка (поз.)	Обозначение	Наименование	Кол	Масса (ед.кг.)	Примеч.
КВ 22	Серия 1.238-1 вып.1	Козырек КВ 22	4	1050	

1. Перечень листов и общие указания см. листы АР-1÷3.
2. Все узлы крепления и сопряжения окон со стенами замаркированные на данном листе выполнены по серии 2.436-13.

Привязан

Инв. №

ГИП	Стрелецкая		7.07.83
Нач. отд.	Климов		7.07.83
Гл. арх. отд.	Казаков		7.07.83
Рук. гр.	Великанов		7.07.83
Ст. арх.	Карионова		7.07.83
Ст. арх.	Лисицына		7.07.83

Т.П.503-1-32.85 АР

Автотранспортное предприятие на 150 спецавтомашин для аэропортов ГА

Главный корпус

Стадия	Лист	Листов
Р	25	

Схемы расположения элементов заполнения оконных проемов металлическими переплетами

ЛЕНАЭРОПРОЕКТ г. Ленинград

Нормоконтролер Меккель

Формат А2

Взам. инв. №

Подпись и дата

Инв. № подл.

Альбом III

ПЛАН НА ОТМ. 0.000

Опорные элементы и поверхность металлических щитов перекрытия каналов участка подкраски во избежание искрообразования окантить слоем резины (МРТУ 2Б-5-204-65) δ=5мм

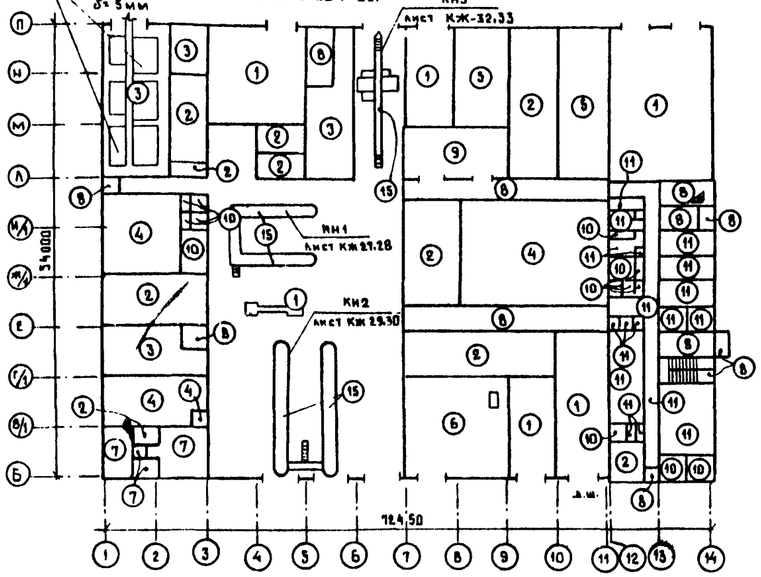

ПЛАН ПОЛОВ НА ОТМ. 4.200

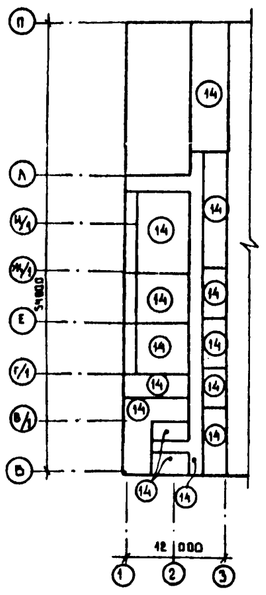

ПЛАН ПОЛОВ НА ОТМ. 3.300

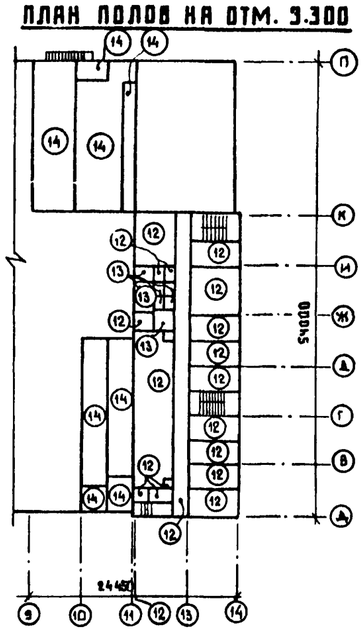

ЭКСПЛИКАЦИЯ ПОЛОВ

Наименование или номер помещения по проекту	Тип пола по проекту	Тип пола или номер узла по серии	Элементы пола и их толщина (мм)	Площадь пола, м²
Пост механика по спецоборуд., постам ЕО, стеллажи моечные машин, зона ТО и ТР, стойка ассенизац. машин, стоянка машин для пров. радиаторов, ангар. обогрев.	1		покрытие - бетонное М300 с отделкой поверхности шлифованием - 25 подстилающий слой - бетон М-300 - 220 основание - уплотненный грунт с втрамбованным в него слоем щебня крупностью 40-60 мм	1424.2
Цинковая, участок агрегатная, ИРК, ЦИП, склад запчастей и материалов, склад агрегатов, прост. уч-к щетконамотки	2		покрытие - бетонное М300 с отделкой поверхности шлифованием - 25 подстилающий слой - бетон М100 - 100 основание - уплотненный грунт с втрамбованным в него слоем щебня, крупностью 40-60мм	433.8
Участок подгар. краскоприготов. участок, склад масел, станция пожаротушения, участок ремонта топливной аппаратуры.	3		покрытие - бетонное М300 на известковых заполнителях - 25 подстилающий слой - бетон М100 - 100 основание - уплотненный грунт с втрамбованным в него слоем щебня, крупностью 40-60 мм	301.48
Агрегатно-механический участок, участок ремонта гидросистем бобовых и масляных насосов	4		покрытие - бетонное М300 с пропиткой флюатами - 23 подстилающий слой - бетон М100 - 100 основание - уплотненный грунт с втрамбованным в него слоем щебня, крупностью 40-60 мм	85.22
Склад резины и деревообрабатывающий участок	5		покрытие - бетонное М300 с пропиткой флюатами на известняковых заполнителях - 25 подстилающий слой - бетон М100 - 100 основание - уплотненный грунт с втрамбованным в него слоем щебня, крупностью 40-60 мм	119.1
Тепловой участок	6		покрытие - бетонное М400 - 30 подстилающий слой - бетон М300 - 220 основание - уплотненный грунт с втрамбованным в него слоем щебня, крупностью 40-60мм	151.9
Зарядная, кислотная, участок ремонта аккумуляторов.	7		покрытие - плитка керамическая кислотоупорная ГОСТ 961-79 -14 заполнение швов и прослойка на жидком стекле с уплотняющей добавкой из фурилового спирта и солянокислого анилина ГОСТ 5243-77 - 25 подстилающий слой - бетон М100-100 основание - уплотненный грунт с втрамбованным в него слоем щебня, крупностью 40-60мм	62.0
Насосная, лестничные клетки, коридоры, тамбуры, помещение для УБУ.	8		покрытие - мозаичное (терраццо) - 20 из смеси прослойка - цементно-песчаный р-р М 200 - 40 подстилающий слой - бетон М300 - 220 основание - уплотненный грунт с втрамбованным в него слоем щебня, крупностью 40-60 мм	144.3
КТП.	9		покрытие - цементно-песчаное марка раствора 200 - 20 подстилающий слой бетон М100 - 100 основание - уплотненный грунт с втрамбованным в него слоем щебня, крупностью 40-60 мм	128.4
С/у, душевые. подсобное помещение буфета, моечная посуды, электрощитовая.	10		покрытие - плитка керамическая ГОСТ 6787-80 (заполнение швов - цементно-песчаный р-р М100) -13 прослойка - цементно-песчаный раствор М150 подстилающий слой - бетон М100 - 100 основание - уплотненный грунт с втрамбованным в него слоем щебня, крупностью 40-60мм	78.7
Буфет, коридор по оси 14, гардеробные, кладовые, комната диспетчера, отдыха, медицинская комната, респиратор., курительная.	11		покрытие - линолеум ГОСТ 18108 - 6 прослойка из холодной мастики на водостойких вяжущих - 1 стяжка - цементно-песчаный раствор М150 - 20 подстилающий слой - бетон М100-100 основание - уплотненный грунт с втрамбованным в него слоем щебня, крупностью 40-60 мм	288.5
Гардеробные, помещения техника по учету, общественных организаций, инженера по ремонту комбинезонов и комбинезонов, выгрузатерии, кабинет нач. по спецавтотр. кладовые, коридор по оси 14.	12		покрытие - линолеум ГОСТ 18108-80 - 4 прослойка из быстротвердеющей мастики на водостойких вяжущих - 1 стяжка из цементно-песчаного раствора М-150 - 40 засыпка из шлака или песка - 55 сб. ж.б. плита.	382.3
С/у, душевые, умывальные.	13		покрытие - плитка керамическая ГОСТ 6787-80 - 13 прослойка и заполнение швов из битумной или дегтевой мастики - 3 2 слоя изола или гидроизола на прослойке из битумной мастики стяжка из бетона М-100 по уклону 20-37 сб. ж.б. плита.	22.5
Венткамеры.	14		цементно-песчаный р-р М300 - 30 стяжка из цементно-песчаного р-ра М-150 - 30 звукоизоляционный слой - минераловатные плиты ГОСТ 9573-72, γ=150 кг/м² - 40 ж.б. плита перекрытия.	736.6
Смотровые каналы КН1÷3.	15		Керамическая плитка ГОСТ 6787-69 на цем. песчаном р-ре М 100 - 15 мм	88.1

1. Перечень листов и общие указания см. на листах АР1-3.
2. Мозаичные полы выполнять со шлифованием поверхности.
3. Трапы и уклоны к ним даны на листах АР-8,10,12.
4. Понижение перекрытий в местах монолитных участков заполнять пенобетоном γ=300 кг/м³.

Привязан

Инв. №

Инв. № подл. | Подпись и дата | Взам. инв. №

			Т.П.503-1-32.85 АР
ГИП	Стрелецкая		7.09.83
Нач. отд.	Климов		7.09.83
Гл. Арх. от.	Казаков		7.09.83
Гл. Кон. от.	Григорьяни		7.09.83
Рук. кон. гр.	Матвеева		7.09.83
Рук. арх. гр.	Великанов		7.09.83
Архит.	Игнатов		7.09.83
Архит.	Троянович		7.09.83

Автотранспортное предприятие на 150 спецавтомашин для аэропортов ГА

Главный корпус

Стадия	Лист	Листов
Р	26	

План полов на отм. 0.000; 3.300; 4.200

ЛЕНАЭРОПРОЕКТ г. Ленинград

Нормоконтролер Меккель

Формат А2

Альбом III

План кровли

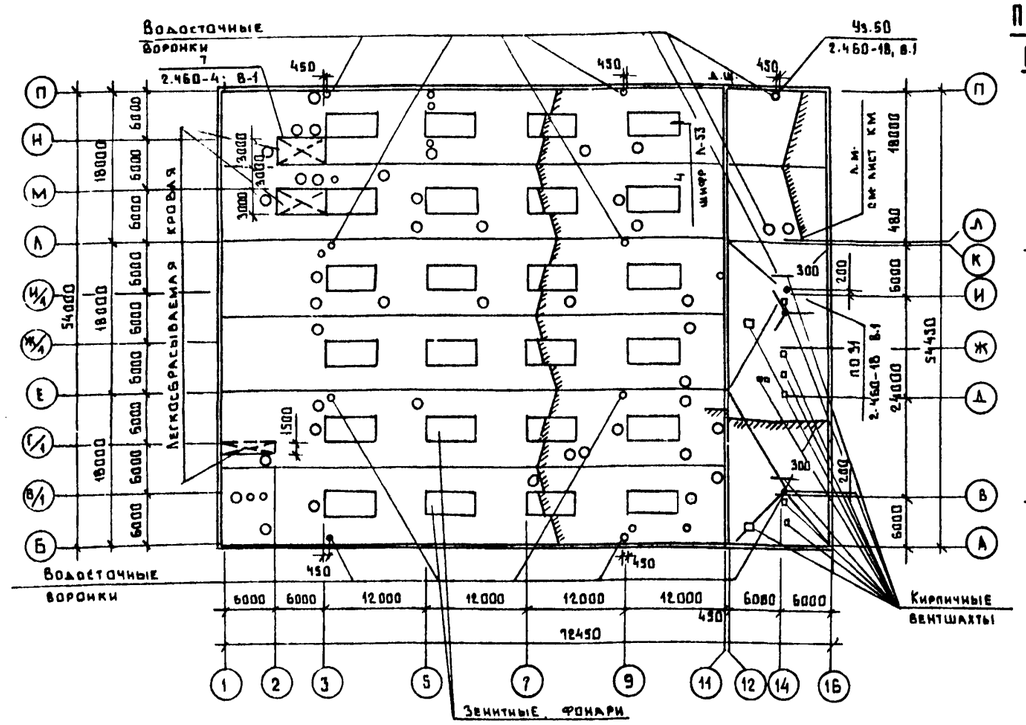

План установки мачты антенны на покрытии

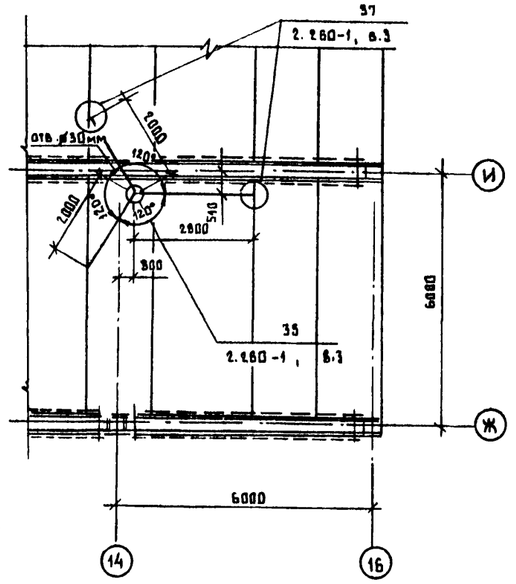

Спецификация элементов крепления мачты антенны и устройства молниезащиты

Марка, поз.	Обозначение	Наименование	Кол.	Масса ед. кг	Примечание
мм2	Сер. 2.260-1 вып. 3 л.31	Закладной элемент мм2	1	3.23	
мм6	Сер. 2.260-1 вып. 3 л.32	Закладной элемент мм6	1	0.92	
мм7	Сер. 2.260-1 вып. 3 л.32	Закладной элемент мм7	1	2.12	
мс1	АР 27	Сетка из ⌀ 6 А I гост 5781-75	1081 п.м.	0.222	

Спецификация металлических элементов на кирпичные вентшахты

Марка, поз.	Обозначение	Наименование	Кол.	Масса ед. кг	Примеч.
	гост 8509-72	L 100×10	13.6 п.м.	19.1	
	То же	L 90×9	8.4 п.м.	3.17	
	гост 17716-72	Оцинкованная кровельная сталь	2.0 м2		
	гост 2.590-71	⌀ 6 А I	14.0 п.м.	11.8	

Маркировочная схема молниезащиты на покрытии

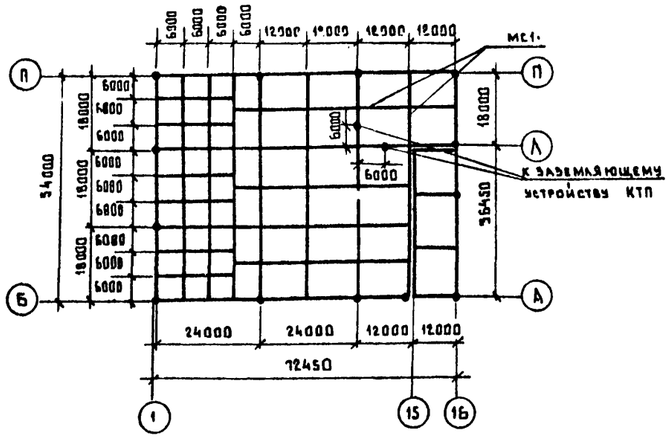

Молниезащитную сетку мс1 уложить по плитам покрытия. Точки пересечения сетки, соединения и опуски сварить электродами Э-42 по ГОСТ 9467-75, hш - 6мм.

Планы кирпичных вентшахт

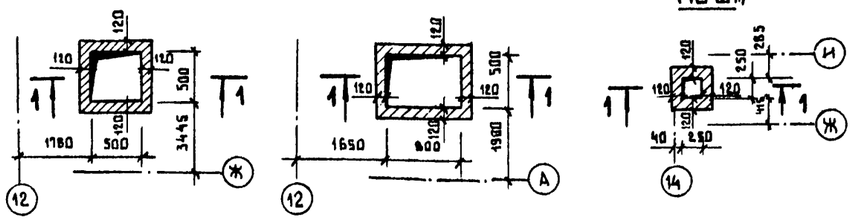

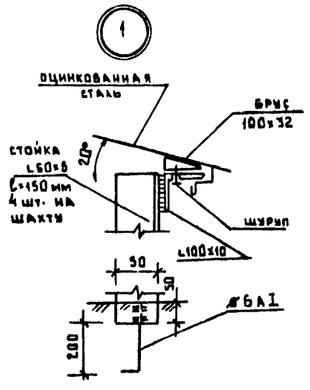

1. Перечень листов и общие указания см. листы АР1-3.
2. Вентшахты размером 2.50×2.50 выполнять над отверстиями ОВ по листу КЖ-58.

Согласовано:

Отдел №4	Князев	
Отдел №6	Куракевич	
Отдел №12	Малинин	

Инв. № подл. | Подпись и дата | Взам. инв. №

ГИП	Стрелецкая		7.07.83
Нач. отд.	Климов		7.07.83
Гл. арх. от.	Казаков		7.07.83
Рук. нач. гр.	Матвеева		7.07.83
Рук. арх. гр.	Великанов		7.07.83
Ст. арх.	Ларионова		7.07.83

Привязан

Инв. №

Т.П. 503-1-32.85 АР

Автотранспортное предприятие на 150 спецавтомашин для аэропортов ГА

Главный корпус

Стадия	Лист	Листов
Р	27	

План кровли. План установки мачты антенны. Маркировочная схема молниезащиты

ЛЕНАЭРОПРОЕКТ г. Ленинград

Нормоконтролер Меккель

Альбом III

СХЕМА РАСПОЛОЖЕНИЯ СБОРНЫХ ГИПСОБЕТОННЫХ ПЕРЕГОРОДОК НА ОТМ. 0.000 В ОСЯХ 12÷16, А—К

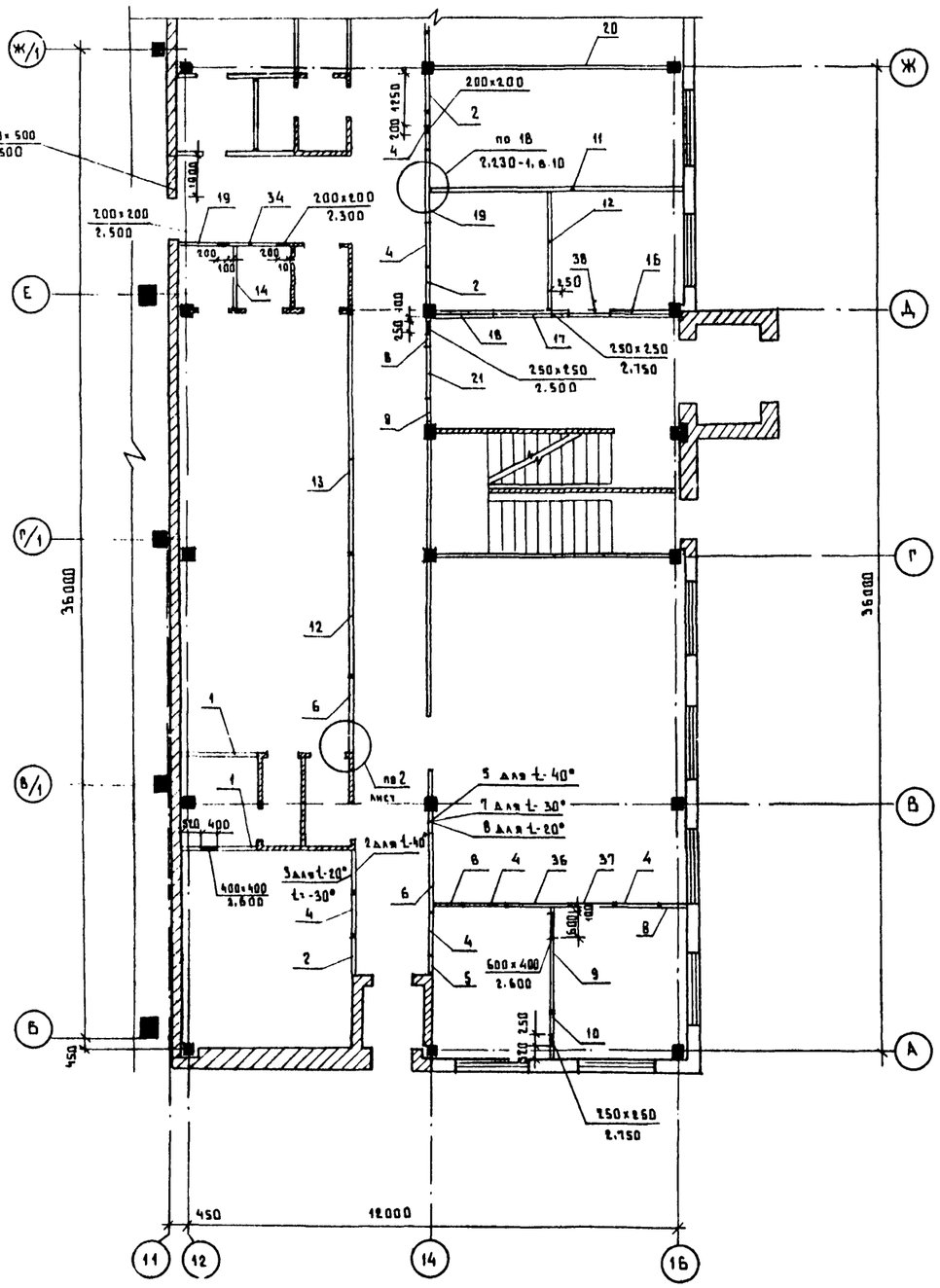

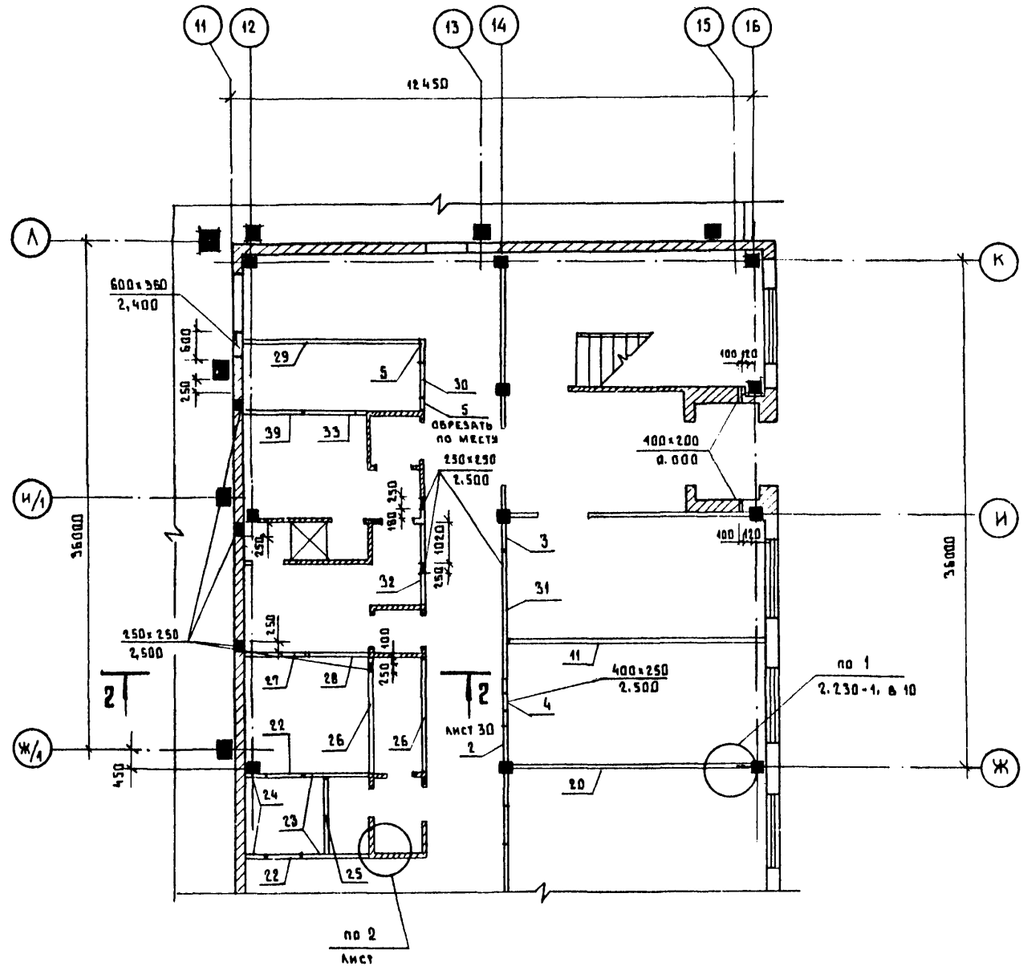

Перечень листов и общие указания см. на листах АР 1-3.

Привязан

Инв. №

Нач. отд.	Климов		7.07.83
Гл. арх. от.	Казаков		7.07.83
Рук. гр.	Великанов		7.07.83
Ст. арх.	Карпанова		7.07.83
Архит.	Троянович		7.07.83

Нормоконтролер Меккель

Т.П.503-1-32.85 АР

Автотранспортное предприятие на 150 спецавтомашин для аэропортов ГА

Главный корпус

Стадия	Лист	Листов
Р	28	

Схема расположения сборных гипсобетонных перегородок на отм. 0.000 в осях 12÷16; А÷К

ЛЕНАЭРОПРОЕКТ г. Ленинград

Формат А2

Взам. инв. № | Подпись и дата | Инв. № подл.

Альбом III

СХЕМА РАСПОЛОЖЕНИЯ СБОРНЫХ ГИПСОБЕТОННЫХ ПЕРЕГОРОДОК НА ОТМ. 3.300

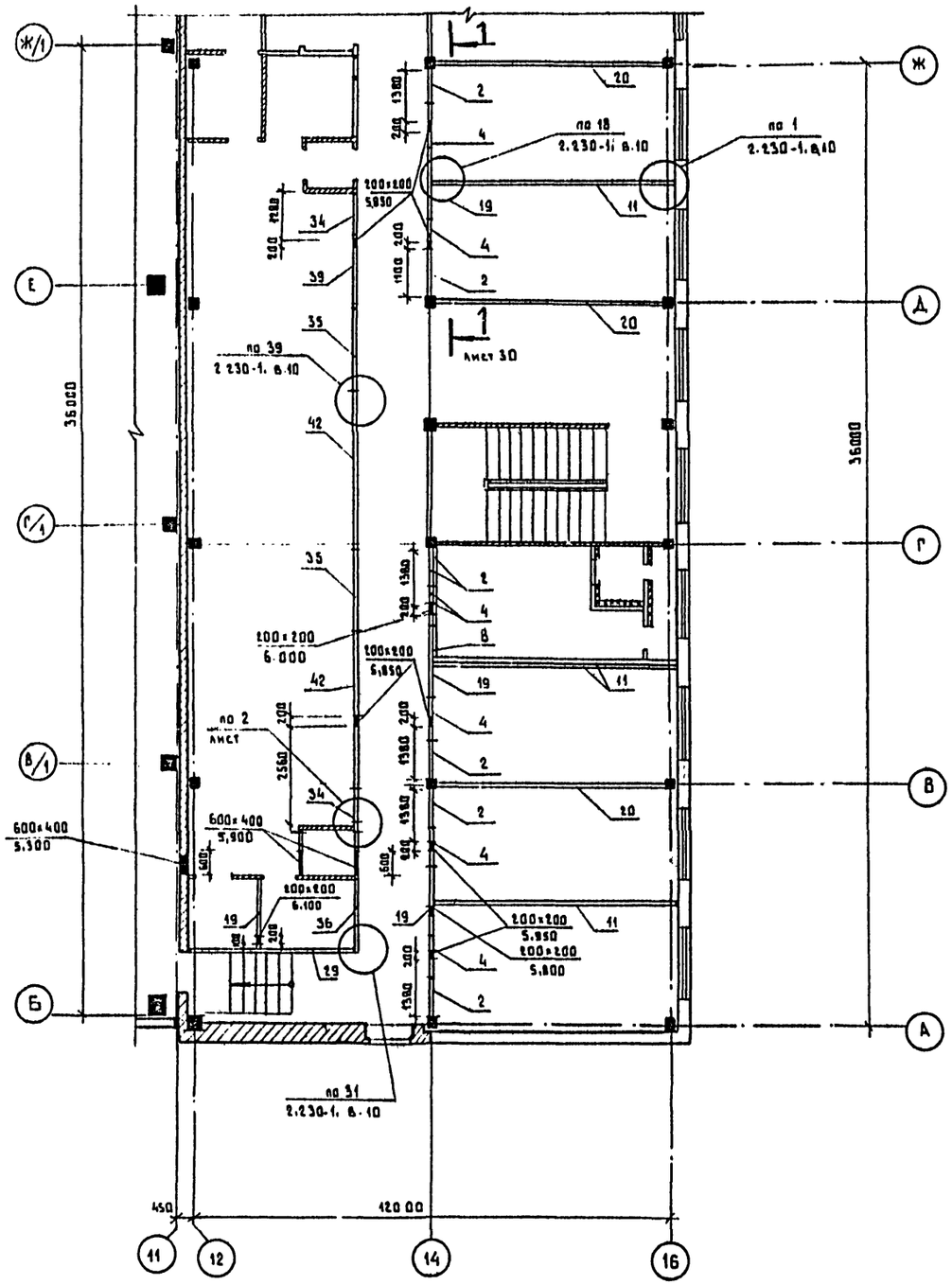

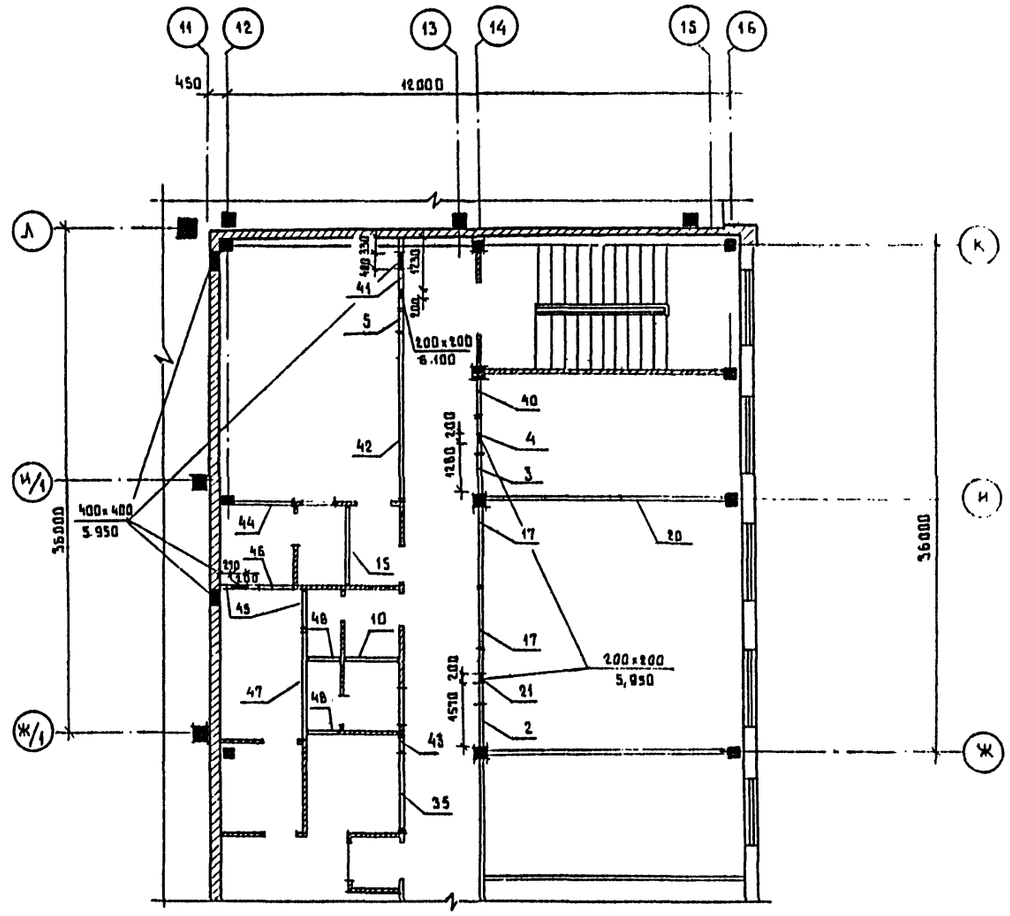

Перечень листов и общие указания см. на листах АР1-3

					Т.П. 503-1-32.85	АР
					Автотранспортное предприятие на 150 спецавтомашин для аэропортов ГА	
ГИП	Стрелецкая		7.07.85			
Нач. отд.	Климов		7.07.85			
Гл. арх. пр.	Казаков		7.07.85	Главный корпус	Стадия: Р; Лист: 29; Листов:	
Рук. гр.	Великанов		7.07.85			
Ст. арх.	Ларионова		7.07.85	Схема расположения сборных гипсобетонных перегородок на отм. 3.300 в осях 12÷16; А÷К	ЛЕНАЭРОПРОЕКТ г. Ленинград	
Архит.	Тродинович		7.07.85			

Привязан

Инв. №

Инв. № подл. | Подпись и дата | Взам. инв. №

Нормоконтролер М. Меккель

Формат А2

Альбом I=I

СПЕЦИФИКАЦИЯ СБОРНЫХ ПЕРЕГОРОДОК

Марка поз	Обозначение	Наименование	Кол. шт. I эт.	Кол. шт. II эт.	Кол. шт. Всего	Масса ед. кг	Примечание
1	1.231.9-7 вып.2	пг 18,6.30.8-7гц	2	—	2		
2	1.231.9-7 вып.2	пг 9,2.30.8-5гц	4	8	12		для $t_з$=-20;-30
			5		13		для $t_з$=-40°
3	1.231.9-7 вып.2	пг-8,2.30.8-5г	2	1	3		
4	1.231 вып.1	пг-10.9.8-5г	7	7	14		
5	1.231.9-7 вып.2	пг-4,7.30.8-5г	4	1	5		для $t_з$=-40°
			3		4		для $t_з$=-30°, $t_з$=-20°
6	1.231.9-7 вып.2	пг-15,8.30.8-5г	2	—	2		
7	1.231.9-7 вып.2	пг 5,7.30.8-5г	—	—	—		для $t_з$=-20°, $t_з$=-40°
			1		1		для $t_з$=-30°
8	1.231.9-7 вып 2	пг 6,2.30.8-5г	5	1	6		для $t_з$=-20°
			4		5		для $t_з$=-40°, $t_з$=-90°
9	1.231.9-7 вып.1	пг 24.30.8-5г	1	—	1		
10	1.231.9-7 вып.1	пг 12.30.8-5г	1	1	2		
11	1.231.9-7 вып.2	пг-60.8.30.8-5г	2	4	6		
12	1.231.9-7 вып.2	пгв 29.8.30.8-5г-1	2	—	2		
13	1.231.9-7 вып.2	пгв 58.6.30.8-5г-4	1	—	1		
14	1.231.9-7 вып.2	пгв-14.6.30.8-5г-1	1	—	1		
15	1.231.9-7 вып.2	пг 18.6.30.8-5г	—	1	1		
16	1.231.9-7 вып.2	пг 15.6.28.8-5г	1	—	1		
17	1.231.9-7 вып.2	пг 17.8.28.8-5г	2	—	2		
18	1.231.9-7 вып.2	пг 15.7.28.8-5г	1	—	1		
19	1.231.9-7 вып.1	пг 17.30.8-5г	2	4	6		
20	1.231.9-7 вып.2	пг 56.6.28.8-5г	2	4	6		
21	1.231.9-7 вып.1	пг 13.9.8-5г	—	1	1		
22	1.231.9-7 вып.1	пг 8.9.8-5г	2	—	2		
23	1.231.9-7 вып 2	пг 15.2.30.8-5гц	2	—	2		
24	1.231.9-7 вып 2	пг 4,7.30.8-5гц	2	—	2		
25	1.231.9-7 вып 2	пг 17.8.30.8-5гц	1	—	1		
26	1.231.9-7 вып.2	пг 26,6.30.8-5гц-2	2	—	2		
27	1.231.9-7 вып 2	пг 14,6.30.8-5гц	1	—	1		
28	1.231.9-7 вып.2	пг 13,7.30.8-5гц	1	—	1		
29	1.231.9-7 вып.1	пг 42.30.8-5г	1	1	2		
30	1.231.9-7 вып.1	пг 9.9.8-5г	1	—	1		
31	1.231.9-7 вып.2	пг 30.8.30.8-5г	1	—	1		
32	1.231.9-7 вып.2	пг 17.8.30.8-5г	1	—	1		
33	1.231.9-7 вып.2	пг 13,7.30.8-5г	1	—	1		
34	1.231.9-7 вып.1	пг 11.30.8-5г	1	2	3		
35	1.231.9-7 вып.2	пг 20,3.30.8-5г	—	2	2		
36	1.231.9-7 вып.2	пг 15.6.30.8-5г	1	1	2		
37	1.231.9-7 вып.2	пг 13.2.30.8-5г	1	—	1		
38	1.231.9-7 вып.1	пг 10,6 8-5г	1	—	1		
39	1.231.9-7 вып.2	пг 14,6.30 8-5г	1	—	1		
40	1.231.9-7 вып.2	пгв 7,2.30.8-5г	—	1	1		
41	1.231.9-7 вып.2	пгв 16,6.30.8-5г-2	—	1	1		
42	1.231.9-7 вып.2	пгв 39.2.30.8-5г-2	—	3	3		
43	1.231.9-7 вып.2	пгв 4,7.30.8-7гц-1	—	1	1		
44	1.231.9-7 вып.2	пг 14.2.28.8-7гц	—	1	1		
45	1.231.9-7 вып.2	пг 9.2.30.8-5г	—	2	2		
46	1.231.9-7 вып.2	пг 7.2.30.8-7гц	—	1	1		
47	1.231.9-7 вып.2	пг 25.6.30.8-7гц	—	1	1		
48	1.231.9-7 вып.2	пг 8.2.30.8-5г	—	2	2		

СПЕЦИФИКАЦИЯ ЭЛЕМЕНТОВ КРЕПЛЕНИЯ ПЕРЕГОРОДОК

Марка поз.	Обозначение	Наименование	Кол.	Масса ед. кг	Примечание
мм39	2.230-1. вып.10	монтажная металлическая деталь	460	0.16	
им чч	2.230-1. вып.10	монтажная металлическая деталь	180	0.15	

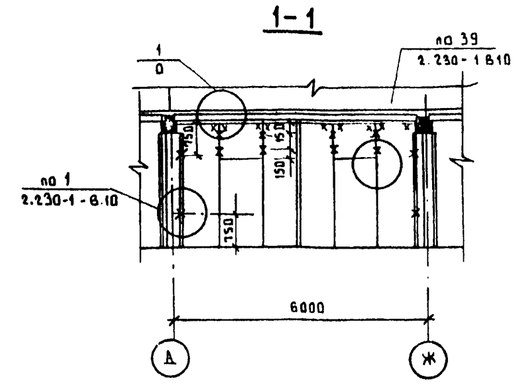

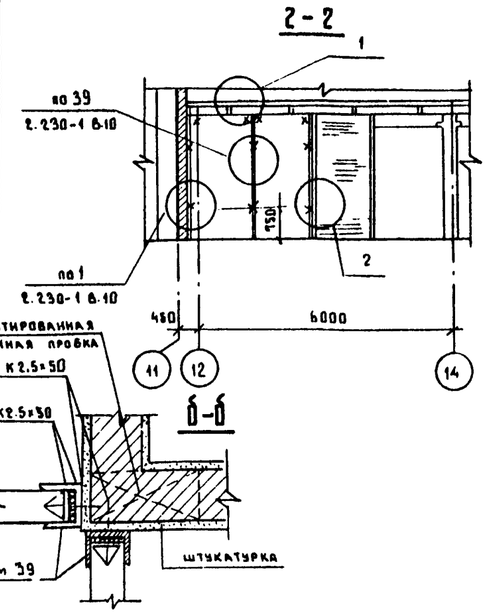

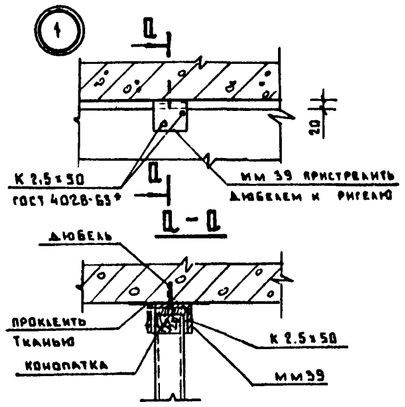

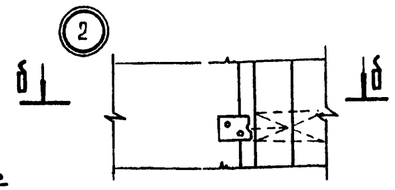

Перечень листов и общие указания см. на листах АР1-3

Привязан

Инв. №

Взам. инв. №

Подпись и дата

Инв. № подл.

ГИП	Стрелецкая		7.07.85
Нач. отд.	Климов		7.07.85
Гл. арх. от.	Казаков		7.07.85
Рук. гр.	Великанов		7.07.85
Ст. арх.	Карнонова		7.07.85
Архит.	Трояновин		7.07.85

Т.П. 503-1-92.85 АР

Автотранспортное предприятие на 150 спецавтомашин для аэропортов ГА

Главный корпус

Стадия	Лист	Листов
Р	30	

Спецификация сборных гипсобетонных перегородок. Спецификация элементов крепления перегородок

ЛЕНАЭРОПРОЕКТ г. Ленинград

Нормоконтролер Меккель

Формат А2

Альбом III

СХЕМЫ РАСКЛАДКИ ПРОСТУПЕЙ

ЛЕСТНИЦА N·1

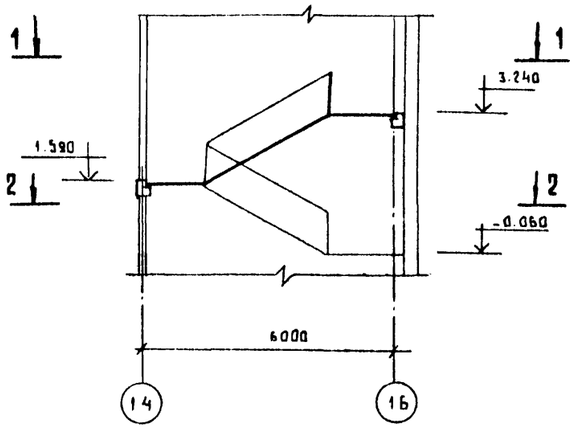

ЛЕСТНИЦА N·2

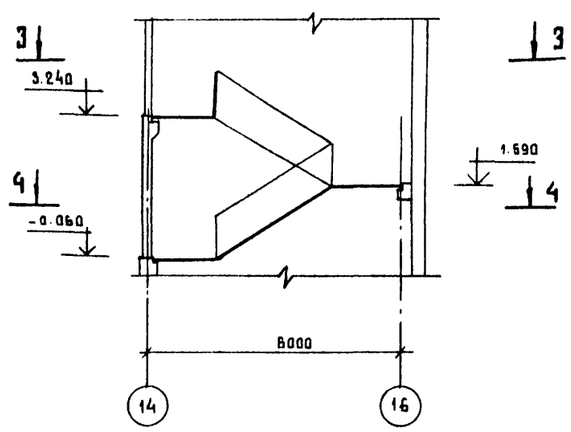

1-1

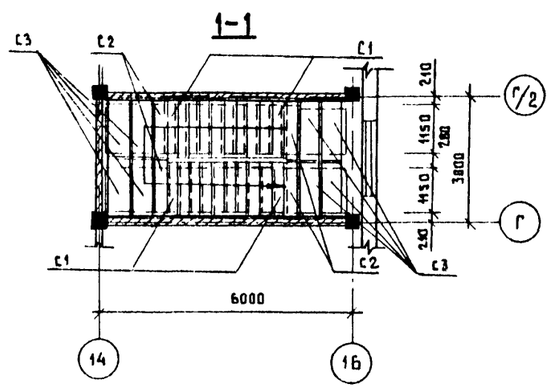

3-3

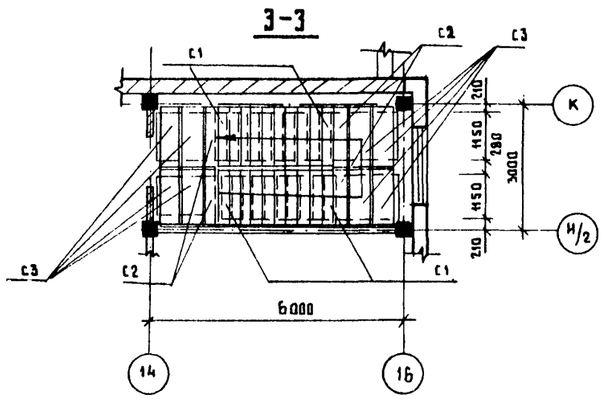

2-2

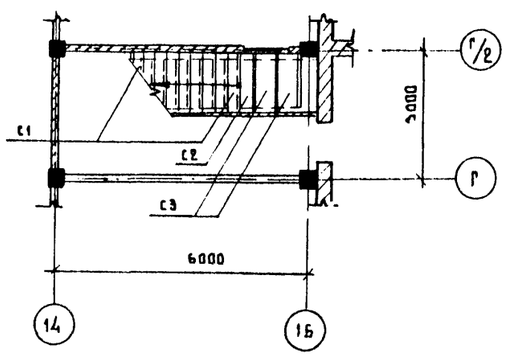

4-4

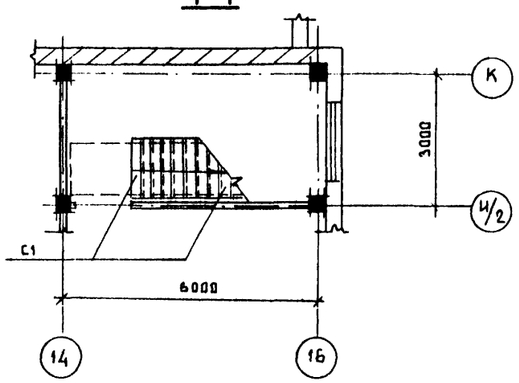

СПЕЦИФИКАЦИЯ К СХЕМАМ РАСКЛАДКИ ПРОСТУПЕЙ

Марка поз.	Обозначение	Наименование	Кол.	Масса ед. кг	Прим.
		Лестница N·1			
		Проступи			
С1	1.020-1, вып. 7-1	1АН 13.3	20		
С2	То же	2АН 14.3	5		
С3	"	2АН 14.5	10		
		Лестница N·2			
		Проступи			
С1	1.020-1, вып. 7-1	1АН 13.3	20		
С2	То же	2АН 14.3	4		
С3	"	2АН 14.5	8		

Перечень листов и общие указания см. на листах АР1-3.

				Т.П.503-1-32.85	АР
ГИП	Стрелецкая		7.07.83	Автотранспортное предприятие на 150 спецавтомашин для аэропортов ГА	
Нач. отд.	Климов		7.07.83		
Гл. арх. от.	Казаков		7.07.83	Главный корпус	Стадия: Р; Лист: 31; Листов:
Гл. кон. от.	Григорьяни		7.07.83		
Рук. кон. гр.	Матвеева		7.07.83		
Рук. арх. гр.	Великанов		7.07.83	Схемы раскладки проступей лестниц N·1 и N·2	Ленаэропроект, г. Ленинград
Архит.	Игнатов		7.07.83		

Привязан

Инв. N.

Нормоконтролер Меккель

Инв. N. подл. | Подпись и дата | Взам. инв. N.

Формат А2

Альбом II

ФАСАД 1-1Б

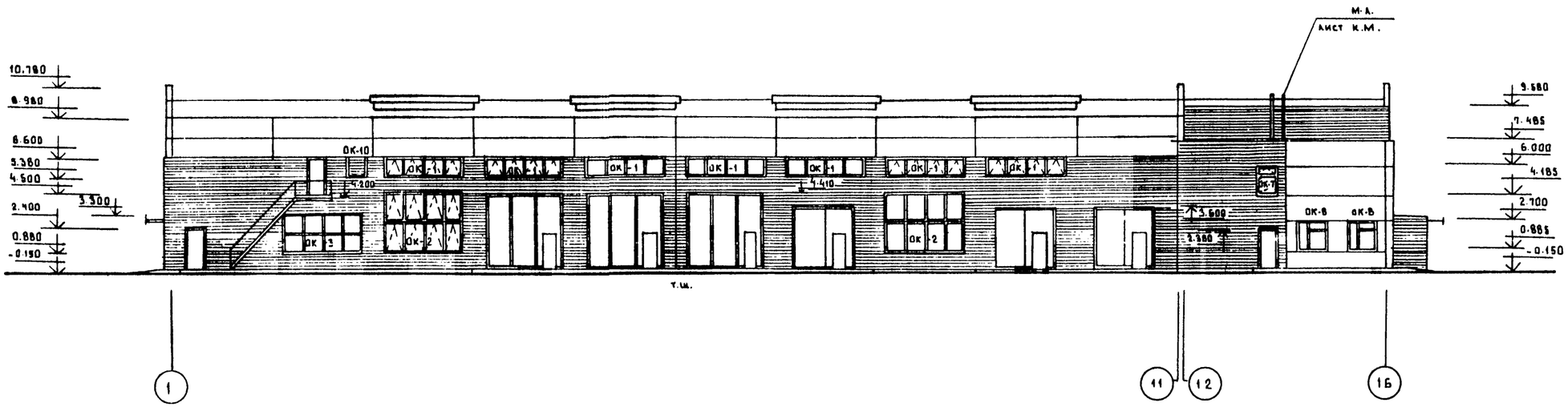

ФАСАД 15-1



Перечень листов и общие указания см. листы АР 1-3.

				Т.П. 503-1-32.85	АР
	ГИП	Стрелецкая	7.07.83	Автотранспортное предприятие на 150 спецавтомашин для аэропортов ГА	
	Гл. арх. ин.	Тартаковский	7.07.83		
Привязан	Нач. отд.	Климов	7.07.83	Главный корпус	Стадия: Р; Лист: 32; Листов:
	Гл. арх.	Казаков	7.07.83		
	Рук. гр.	Великанов	7.07.83		
	Ст. арх.	Ларионова	7.07.83	Фасады 1-1Б, 15-1. Вариант заполнения оконных проемов деревянными переплетами	ЛЕНАЭРОПРОЕКТ г. Ленинград
	Ст. арх.	Лисицына	7.07.83		
Инв. №					

Нормоконтроля Мекхель

Формат А2

Инв. № подл. | Подпись и дата | Взам. инв. №

Альбом III

ФАСАД А–П

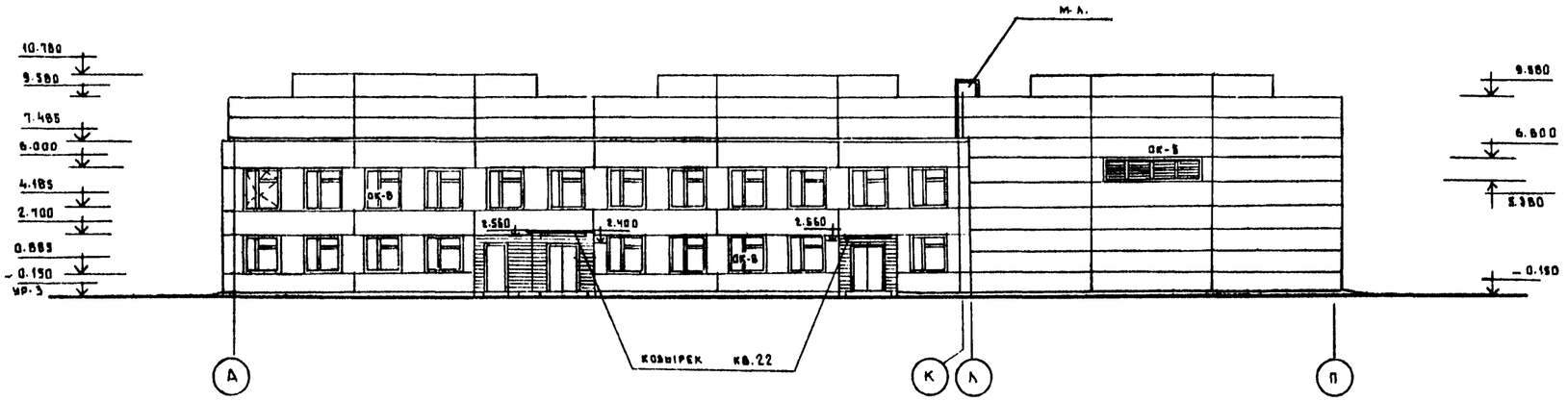

ФАСАД П–Б

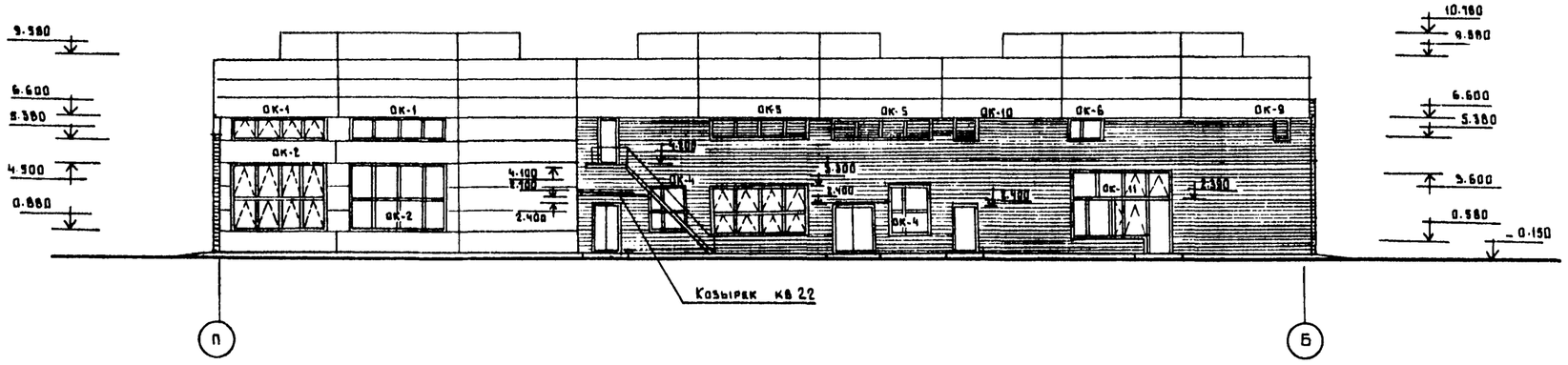

Перечень листов и общие указания см. листы АР-1-3.

Привязан

Инв. №

Взам. инв. №

Подпись и дата

Инв. № подл.

				Т.П. 503-1-32.85	АР
ГИП	Стрелецкая		7.07.83	Автотранспортное предприятие на 150 спецавтомашин для аэропортов ГД	
Гл. арх. инж.	Тартаковский		7.07.83		
Нач. отд.	Климов		7.07.83	Главный корпус	Стадия: Р; Лист: 33; Листов:
Гл. арх.	Казаков		7.07.83		
Рук. гр.	Великанов		7.07.83		
Ст. арх.	Ларионова		7.07.83	Фасады А-П, П-Б. Вариант заполнения оконных проемов деревянными переплетами	Ленаэропроект, г. Ленинград
Ст. арх.	Лисицына		7.07.83		

Нормоконтролер Меккель

Формат А2

Альбом I=I

ОК-1

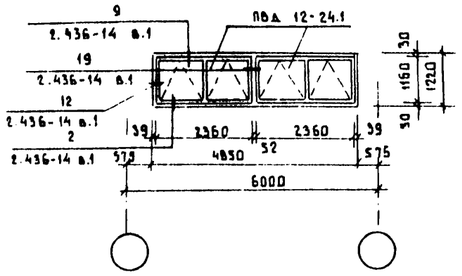

ОК-2

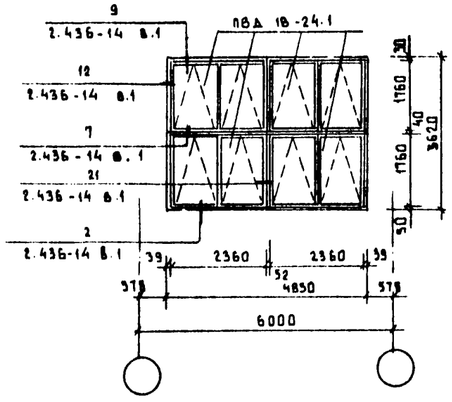

ОК-3

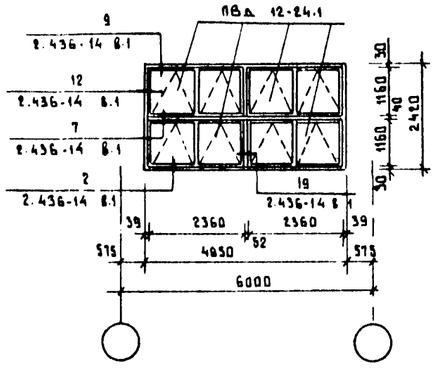

ОК-4

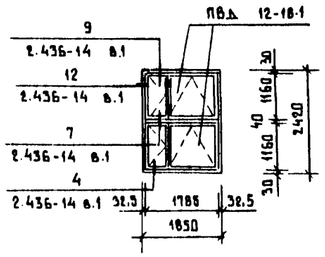

ОК-5

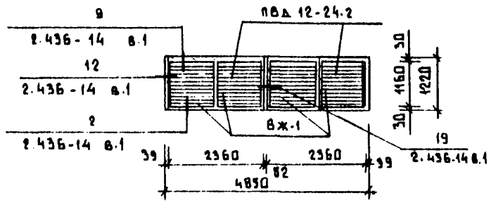

ОК-6

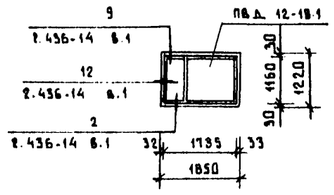

ОК-9

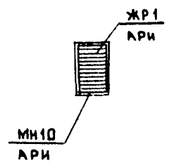

ОК-10

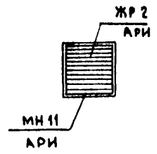

А-А

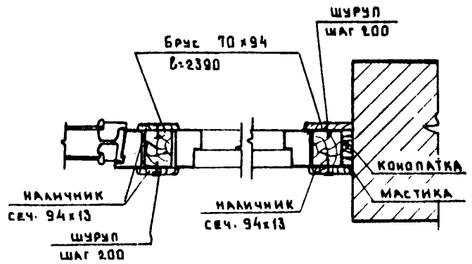

Б-Б

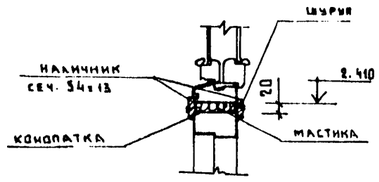

ОК-8

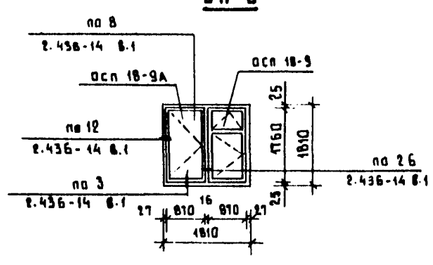

ОК-11

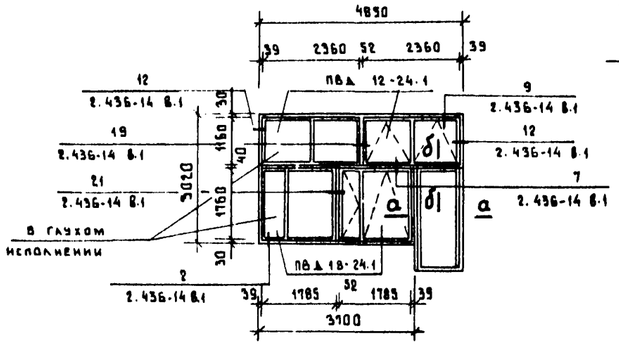

СПЕЦИФИКАЦИЯ ЭЛЕМЕНТОВ ЗАПОЛНЕНИЯ ПРОЕМОВ

Марка поз.	Обозначение	Наименование	Кол	Масса ед.кг	Примечание
ОК 1	ГОСТ 12506-81	ОКНО ПВД 12-24.1	2		
ОК2	ГОСТ 12506-81	ОКНО ПВД 18-24.1	4		
ОК3	ГОСТ 12506-81	ОКНО ПВД 12-24.1	4		
ОК4	ГОСТ 12506-81	ОКНО ПВД 12-18.1	2		
ОК5	ГОСТ 12506-81	ОКНО ПВД 12-24.2	2		
	1.436.2-17 вып.3	ЖАЛЮЗИЙНАЯ РЕШЕТКА ВЖ-1	4	23.6	
ОК6	ГОСТ 12506-81	ОКНО ПВД 12-18.1	1		В ГЛУХОМ ВАРИАНТЕ
ОК9	АРИ	ЖАЛЮЗИЙНАЯ РЕШЕТКА ЖР1	1		
	АРИ	ЗАКЛАДНОЙ ЭЛЕМЕНТ МН10	1		
ОК10	АРИ	ЖАЛЮЗИЙНАЯ РЕШЕТКА ЖР2	1		
	АРИ	ЗАКЛАДНОЙ ЭЛЕМЕНТ МН11	1		
ОК11	ГОСТ 12506-81	ОКНО ПВД 12-24.1	2		В ГЛУХОМ ВАРИАНТЕ
	ГОСТ 12506-81	ОКНО ПВД 18-24.1	2		В ГЛУХОМ ВАРИАНТЕ
ВАРИАНТ ЗАПОЛНЕНИЯ ПРОЕМОВ СТЕКЛОПАКЕТАМИ					
ОК7	ГОСТ 24700-81	ОКНО ОСП 18-12	1		
ОК8	ГОСТ 24700-81	ОКНО ОСП 18-9	1		
	ГОСТ 24700-81	ОКНО ОСП 18-9А	1		

1. Перечень листов и общие указания см. листы АР1÷3.
2. Все узлы крепления и сопряжения окон со стенами, замаркированные на данном листе, выполнены по серии 2.436-14 вып. 1.2.
3. Данный лист выполнен для варианта заполнения оконных проемов деревянными переплетами и стеклопакетами.

Взам. инв. N | Подпись и дата | Инв. N подл.

Привязан

Инв. N

ГИП	Стрелецкая		7.07.83
Нач.отд.	Климов		7.07.83
Гл.арх.отд	Казаков		7.07.83
Рук.гр.	Великанов		7.07.83
Ст. арх.	Ларионова		7.07.83
Ст. арх.	Лисицына		7.07.83

Нормоконтролер Меккель

Т.П. 503-1-32.85 АР

Автотранспортное предприятие на 150 спецавтомашин для аэропортов ГА

Главный корпус

Стадия	Лист	Листов
Р	34	

Схемы расположения элементов заполнения оконных проемов деревянными переплетами и стеклопакетами

ЛЕНАЭРОПРОЕКТ г. Ленинград

Формат А2

gost.e-ecolog.ru