СССР

НОРМАЛИ МАШИНОСТРОЕНИЯ

МН 4969-63 — МН 5010-63

ДЕТАЛИ ТРУБОПРОВОДОВ НА $P_у$ ОТ 200 ДО 1000 *кгс/см*^{2}

КОНСТРУКЦИЯ И РАЗМЕРЫ

ИЗДАТЕЛЬСТВО ГОСУДАРСТВЕННОГО КОМИТЕТА СТАНДАРТОВ, МЕР
И ИЗМЕРИТЕЛЬНЫХ ПРИБОРОВ СССР

МОСКВА — 1964

gost.e-ecolog.ru

СССР

Государственный комитет стандартов, мер и измерительных приборов СССР

ВНИИНМАШ

НОРМАЛЬ МАШИНОСТРОЕНИЯ

Детали трубопроводов
ЗАГЛУШКИ НА $P_у$ ОТ 200 ДО 1000 кгс/см². Конструкция и размеры

МН 4995—63

Группа Г18

—

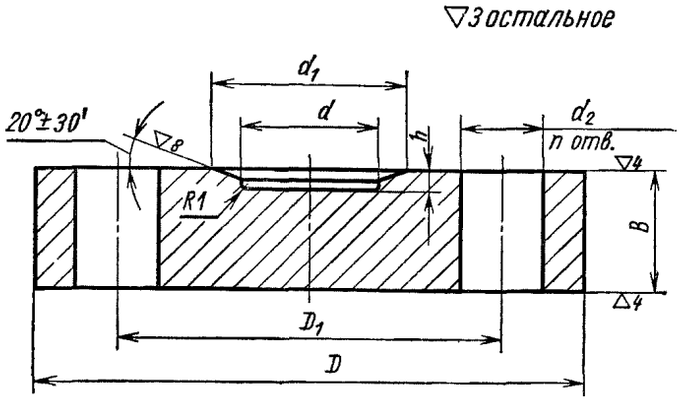

Размеры в *мм*

Обозначения заглушек	Проход условный $D_у$	Обозначения групп стали: С	ХГ	ХМ	ХФ	D	D_1 (доп. откл. ± 0,3)	d	d_1	Отверстия: d_2 (доп. откл. по A_0)	Отверстия: Количество, n	B	h	Вес кг	Применяемость
		Давления условные $P_у$, кгс/см²													
IV-6	6	320	640	800	1000	70	42	6	10	16	3	15	3	0,40	
IV-10	10					95	60	10	18	18		20	4	1,00	
II-15	15		—	400	500	105	68	15	28					1,20	
IV-15			—	640	800	1000					4	25		1,60	
III-25	25	320	500	640	800	115	80	25	37				5		
IV-25		—	640	800	1000	135	95		40	22		30		2,50	
II-32	32	320	—	400	500			32	43						
III-32		—	500	640	800	165	115		48	24	6	35	6	5,00	
IV-32			640	800	1000				55						

Внесена Иркутским филиалом Гипронефтемаш

Утверждена Всесоюзным научно-исследовательским институтом по нормализации в машиностроении (ВНИИНМАШ) 30/VII 1963 г.

Срок введения 1/I 1965 г.

Детали трубопроводов. Заглушки на P_y от 200 до 1000 *кгс/см²*. Конструкция и размеры

Размеры в *мм*

Продолжение

Обозначения заглушек	Проход условный D_y	Обозначения групп стали: С	ХГ	ХМ	ХФ — Давления условные P_y, *кгс/см²*	D	D_1 (доп. откл. ± 0,3)	d	d_1	Отверстия: d_2 (доп. откл. по A_3)	Количество, n	B	h	Вес *кг*	Применяемость
III-40	40	320	500	640	800	165	115	40	55	24	6	35	6	5,00	
IV-40		—	640	800	1000	200	145		65	29		40		8,50	—
II-60	60	320	—	400	500			60	72						
IV-60		—	640	800	1000	225	170		82	33		50		13,40	
II-70	70	320	—	400	500	225	170	70	90	33			7	13,40	
III-70		—	500	640	800	245	185		95			55		17,91	
IV-70			640	800	1000	260	195			36				20,06	
I-90	90	200	—	250	320	245	185	90	100	33			8	17,72	
II-90		320		400	500	260	195		115	36				19,87	
III-90		—	500	640	800	290	220			39		65		26,62	
IV-90			640	800	1000	300	235		120		8	70		33,16	
I-100	100	200	—	250	320	260	195	100	115	36	6	55		19,77	
II-100		320		400	500	290	220		125	39		65		29,86	
III-100		—	500	640	800	300	235		132			70		33,07	
IV-100			640	800	1000	330	255			42		80		46,22	
I-125	125	200	—	250	320	300	235	125	145	39		70	10	32,60	
II-125		320		400	500	330	255		162	42		80		45,75	
III-125		—	500	640	800	400	305			48	8	85		73,16	
IV-125			640	800	1000		315		165			95		81,88	
I-150	150	200	—	250	320	400	305	150	175			85	12	73,83	
II-150		320		400	500		315		195			95		81,32	
III-150		—	500	640	800	460	360			55		105		119,07	
IV-150			640	800	1000	480	380			59		130		160,67	
I-200	200	200	—	250	320	460	360	200	225	55		105		118,25	
II-200		320		400	500	480	380		245	59		130		159,24	
III-200		—	500	640	800	570	460				10			254,43	

Пример условного обозначения заглушки исполнения *IV*, D_y 70 *мм*, P_y 1000 *кгс/см²*, из стали группы ХФ:

Заглушка IV-70-1000-ХФ МН 4995—63

1. Материал — сталь марок: 35 по ГОСТ 1050—60; 30Х и 30ХМА по ГОСТ 4543—61; 18Х3МВ, 20Х3МВФ по ГОСТ 10500—63.
2. Отклонения на размеры, не ограниченные допусками, — по 7-му классу точности ОСТ 1010.
3. Отклонение центрального угла, стороны которого проходят через центры двух соседних отверстий под шпильки, не должно превышать ±30′.
4. Остальные технические требования — по МН 5010—63.

ФЛАНЦЕВЫЕ СОЕДИНЕНИЯ

Фланцевые соединения

Фланцевое присоединение

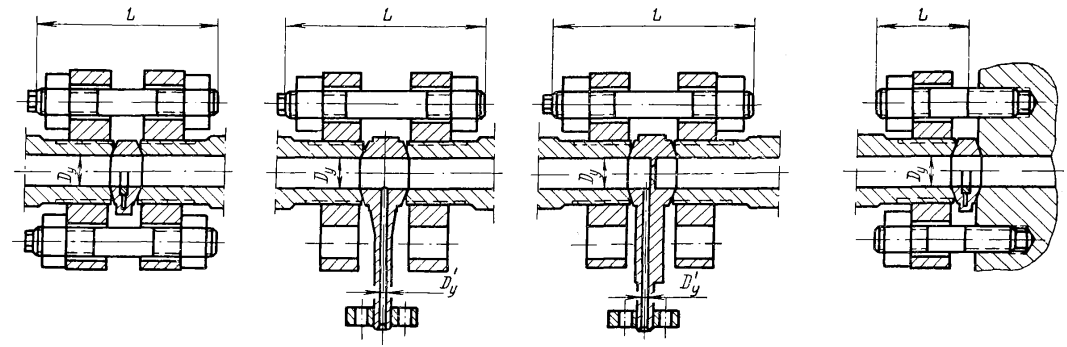

Таблица для выбора длин шпилек

Проход условный $D_у$, *мм*	Исполнение	Диаметр шпильки	Длина двухсторонней шпильки L, *мм*						Длина шпильки ввертной L, *мм*	
			Линза жесткая	Линза компенсирующая	Отвод линзовый			Диафрагма	Линза жесткая	Линза компенсирующая
					$D'_у$ 6	$D'_у$ 10	$D'_у$ 15			
6	II и IV	М14	80	—	105	—	—	100	40	—
10	II и IV	М16	95		125	125		120	45	
15	II				120	120	130	115		
	IV		105		—	—	—	125	50	
25	II				130	130	140	130	55	
	III						—			
	IV	М20	125		150	150		150	60	
32	II		130				160		70	
	III и IV	М22	145		165	165	—	165	75	
40	II			150				170		80
	III		155	155	170	170			85	85
	IV	М27	175	175	190	190		190	90	90
60	II		170		195	195	205	210	85	95
	III и IV	М30	205	205	220	220	230	220	110	110
70	II		195	200				235	100	105
	III		215	215	230	230	240	245	115	115
	IV	М33	225	225	235	235	245	250	120	120
90	I	М30	215	220				260	115	
	II	М33	220		240	240	250			
	III	М36	260	260	270	270	280	290	140	140
	IV		270	270	280	280	290	300		
100	I	М33	220	225	245	245	255	265	120	120
	II	М36	245	250	270	270	280	290		125
	III		270	270	280	280	290	300	145	145
	IV	М39	300	300	310	310	320	330	—	—
125	I	М36	265	265	290	290	290	310		
	II	М39	290	290	310	310	320	330		
	III	М45	320	320	340	340	350	360		
	IV		340	340	360	360	370	380		
150	I		320	320	340	340	350	370		
	II		330	340	360	360	370	380		
	III	М52	400	400	400	400	410	420		
	IV	М56	450	450	460	460	470	480		
200	I	М52	390	390	410	410	420	430		
	II	М56	450	450	460	460	470	480		
	III									

gost.e-ecolog.ru