СССР

НОРМАЛИ МАШИНОСТРОЕНИЯ

МН 4969-63 — МН 5010-63

ДЕТАЛИ ТРУБОПРОВОДОВ НА $P_у$ ОТ 200 ДО 1000 *кгс/см*^{2}

КОНСТРУКЦИЯ И РАЗМЕРЫ

ИЗДАТЕЛЬСТВО ГОСУДАРСТВЕННОГО КОМИТЕТА СТАНДАРТОВ, МЕР
И ИЗМЕРИТЕЛЬНЫХ ПРИБОРОВ СССР

МОСКВА — 1964

gost.e-ecolog.ru

СССР Государственный комитет стандартов, мер и измерительных приборов СССР ВНИИНМАШ	НОРМАЛЬ МАШИНОСТРОЕНИЯ Детали трубопроводов **ФЛАНЦЫ ПОД ТЕРМОМЕТРЫ СОПРОТИВЛЕНИЯ И ТЕРМОПАРЫ НА P_y ОТ 200 до 1000 *кгс/см²*** Конструкция и размеры	**МН 4991—63** Группа Г18 —

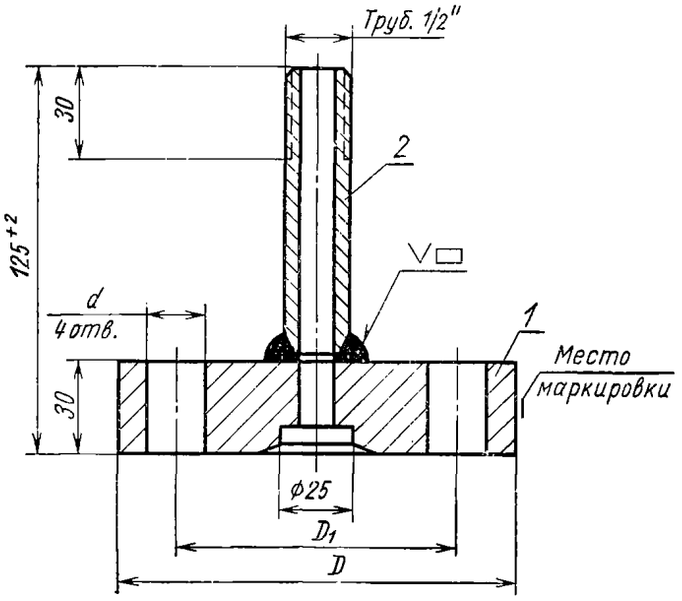

Черт. 1

Таблица 1

Размеры в *мм*

Обозначения фланцев	Проход условный D_y	Обозначения групп стали					D	D_1	d	Вес *кг*	Применяемость	Дет. 1. Фланец	Дет. 2. Штуцер
		С	ХГ	ХМ	ХФ	ХН						Количество	
		Давления условные P_y *кгс/см²*										1	1
												Обозначения деталей	
70	6—40	320	640	800	1000	320	110	70	22	2,17		70/1	70/2
80	60—200		500	640	800		115	80	18	2,44		80/1	
95	60—150	—	640	800	1000	—	135	95	22	3,30		95/1	

Пример условного обозначения фланца D_y 70 *мм* для угольника на P_y 1000 *кгс/см²*, из стали группы ХФ:

Фланец 70-1000-ХФ МН 4991—63

Технические требования — по МН 5010—63.

Внесена Иркутским филиалом Гипронефтемаш	Утверждена Всесоюзным научно-исследовательским институтом по нормализации в машиностроении (ВНИИНМАШ) 30/VII 1963 г.	Срок введения 1/I 1965 г.

Деталь *1*. Фланец

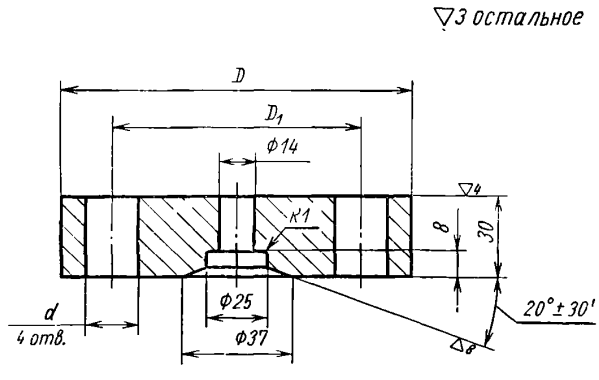

Черт. 2

Таблица 2

Размеры в *мм*

Обозначения фланцев	Проход условный $D_у$	Обозначения групп стали					D	D_1 (доп. откл. ±0,3)	d (доп. откл. по A_3)	Вес *кг*
		С	ХГ	ХМ	ХФ	ХН				
		Давления условные $P_у$, *кгс/см²*								
70/1	6—40	320	640	800	1000	320	110	70	22	2,00
80/1	60—200		500	640	800		115	80	18	2,27
95/1	60—150	—	640	800	1000	—	135	95	22	3,13

Пример условного обозначения фланца $D_1 = 70$ *мм* для угольника на $P_у$ 1000 *кгс/см²*, из стали группы ХФ:

Фланец 70/1-1000-ХФ МН 4991—63

1. Материал — сталь марок: 35 по ГОСТ 1050—60; 40Х и 25Х1МФ по ГОСТ 10500—63.
2. Допускаемые отклонения центрального угла, стороны которого проходят через центры двух соседних отверстий под шпильки, не должно превышать ±30′.
3. Отклонения на размеры, не ограниченные допусками, — по 7-му классу точности ОСТ 1010.
4. Остальные технические требования — по МН 5010—63.

Деталь *2*. Штуцер

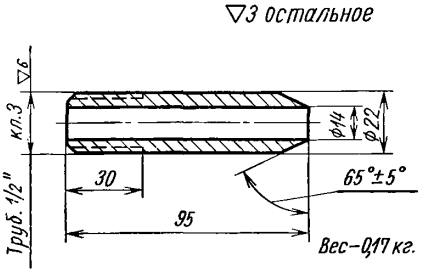

Черт. 3

Условное обозначение штуцера:

Штуцер 70/2 МН 4991—63

1. Материал — сталь марок: 35 по ГОСТ 1050—60; 40Х по ГОСТ 4543—61 и 25Х1МФ по ГОСТ 10500—63.
2. Отклонения на размеры, не ограниченные допусками, — по 7-му классу точности ОСТ 1010.
3. Резьба — по ГОСТ 6357—52.
4. Остальные технические требования — по МН 5010—63.

ФЛАНЦЕВЫЕ СОЕДИНЕНИЯ

Фланцевые соединения

Фланцевое присоединение

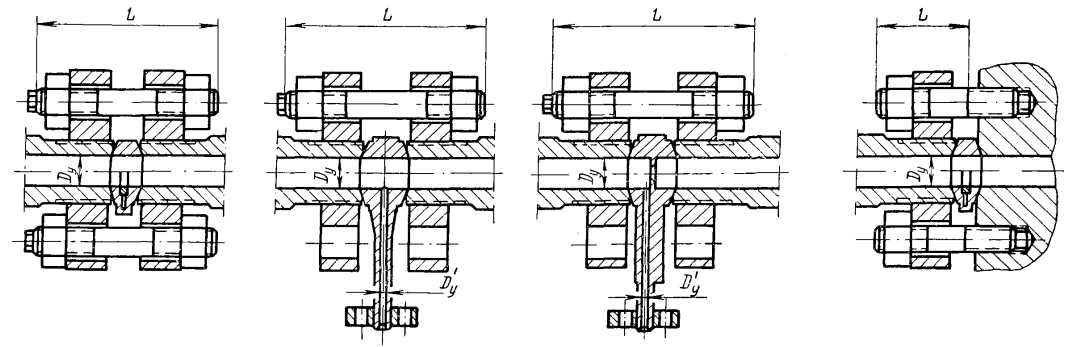

Таблица для выбора длин шпилек

Проход условный $D_у$, *мм*	Исполнение	Диаметр шпильки	Длина двухсторонней шпильки L, *мм*						Длина шпильки ввертной L, *мм*	
			Линза жесткая	Линза компенсирующая	Отвод линзовый			Диафрагма	Линза жесткая	Линза компенсирующая
					$D'_у$ 6	$D'_у$ 10	$D'_у$ 15			
6	II и IV	М14	80	—	105	—	—	100	40	—
10	II и IV	М16	95		125	125		120	45	
15	II				120	120	130	115		
	IV		105		—	—	—	125	50	
25	II				130	130	140	130	55	
	III						—			
	IV	М20	125		150	150		150	60	
32	II		130				160		70	
	III и IV	М22	145		165	165	—	165	75	
40	II			150				170		80
	III		155	155	170	170			85	85
	IV	М27	175	175	190	190		190	90	90
60	II		170		195	195	205	210	85	95
	III и IV	М30	205	205	220	220	230	220	110	110
70	II		195	200				235	100	105
	III		215	215	230	230	240	245	115	115
	IV	М33	225	225	235	235	245	250	120	120
90	I	М30	215	220				260	115	
	II	М33	220		240	240	250			
	III	М36	260	260	270	270	280	290	140	140
	IV		270	270	280	280	290	300		
100	I	М33	220	225	245	245	255	265	120	120
	II	М36	245	250	270	270	280	290		125
	III		270	270	280	280	290	300	145	145
	IV	М39	300	300	310	310	320	330	—	—
125	I	М36	265	265	290	290	290	310		
	II	М39	290	290	310	310	320	330		
	III	М45	320	320	340	340	350	360		
	IV		340	340	360	360	370	380		
150	I		320	320	340	340	350	370		
	II		330	340	360	360	370	380		
	III	М52	400	400	400	400	410	420		
	IV	М56	450	450	460	460	470	480		
200	I	М52	390	390	410	410	420	430		
	II	М56	450	450	460	460	470	480		
	III									

gost.e-ecolog.ru