ТИПОВОЙ ПРОЕКТ 902-1-44/79

КАНАЛИЗАЦИОННАЯ НАСОСНАЯ СТАНЦИЯ ПРОИЗВОДИТЕЛЬНОСТЬЮ 35÷230 м³/час И НАПОРОМ 11÷48 м ПРИ ГЛУБИНЕ ЗАЛОЖЕНИЯ ПОДВОДЯЩЕГО КОЛЛЕКТОРА 4,0; 5,5 И 7,0 м

АЛЬБОМ VIII

СОСТАВ ПРОЕКТА:

АЛЬБОМ I	ТЕХНОЛОГИЧЕСКИЕ РЕШЕНИЯ. ОТОПЛЕНИЕ И ВЕНТИЛЯЦИЯ. ВНУТРЕННИЙ ВОДОПРОВОД И КАНАЛИЗАЦИЯ.
АЛЬБОМ II	АРХИТЕКТУРНО-СТРОИТЕЛЬНЫЕ РЕШЕНИЯ. НАДЗЕМНАЯ ЧАСТЬ И ОБЩИЕ ЧЕРТЕЖИ. УЗЛЫ И ДЕТАЛИ
АЛЬБОМ III	АРХИТЕКТУРНО-СТРОИТЕЛЬНЫЕ РЕШЕНИЯ (ГЛУБИНА ЗАЛОЖЕНИЯ ПОДВОДЯЩЕГО КОЛЛЕКТОРА 4,0 м) ПОДЗЕМНАЯ ЧАСТЬ.
АЛЬБОМ IV	АРХИТЕКТУРНО-СТРОИТЕЛЬНЫЕ РЕШЕНИЯ (ГЛУБИНА ЗАЛОЖЕНИЯ ПОДВОДЯЩЕГО КОЛЛЕКТОРА 5,5 м). ПОДЗЕМНАЯ ЧАСТЬ.
АЛЬБОМ V	АРХИТЕКТУРНО-СТРОИТЕЛЬНЫЕ РЕШЕНИЯ (ГЛУБИНА ЗАЛОЖЕНИЯ ПОДВОДЯЩЕГО КОЛЛЕКТОРА 7,0 м). ПОДЗЕМНАЯ ЧАСТЬ.
АЛЬБОМ VI	ЭЛЕКТРООБОРУДОВАНИЕ, АВТОМАТИЗАЦИЯ И ТЕХНОЛОГИЧЕСКИЙ КОНТРОЛЬ. ЧЕРТЕЖИ МОНТАЖНОЙ ЗОНЫ.
АЛЬБОМ VII	ЭЛЕКТРООБОРУДОВАНИЕ. АВТОМАТИЗАЦИЯ. ЗАДАНИЕ ЗАВОДУ ИЗГОТОВИТЕЛЮ.
АЛЬБОМ VIII	НЕСТАНДАРТИЗИРОВАННОЕ ОБОРУДОВАНИЕ.
АЛЬБОМ IX	ЗАКАЗНЫЕ СПЕЦИФИКАЦИИ.
АЛЬБОМ X	СМЕТЫ.
АЛЬБОМ XI	СМЕТЫ. ЭЛЕКТРООБОРУДОВАНИЕ, АВТОМАТИЗАЦИЯ И ТЕХНОЛОГИЧЕСКИЙ КОНТРОЛЬ.
АЛЬБОМ XII	ТЕХНОЛОГИЧЕСКИЕ РЕШЕНИЯ. АРХИТЕКТУРНО-СТРОИТЕЛЬНЫЕ РЕШЕНИЯ. ЭЛЕКТРООБОРУДОВАНИЕ И АВТОМАТИЗАЦИЯ. УСЛОВИЯ ПРИВЯЗКИ ТИПОВОГО ПРОЕКТА (УСТАНОВКА РЕШЕТКИ РМВ 350/650).

ПРИМЕНЕННЫЕ ТИПОВЫЕ ПРОЕКТЫ:

1. Типовой проект 901-9-8 „Водопроводные колодцы". Вып. 1 (распространяет ЦИТП г. Москва)
2. Серия 7.902-2 „Решетка механизированная вертикальная РМВ-350/650 для канализационных сооружений" (распространяет ЦИТП г. Москва)

Взамен старого титульного листа
Инженер (Щебченко) 19.09.80 г.

РАЗРАБОТАН
ПРОЕКТНЫМ ИНСТИТУТОМ
„ХАРЬКОВСКИЙ ВОДОКАНАЛПРОЕКТ"

Главный инженер института (Г.Д. Бондаренко)
ГИП (Бюргменко)

УТВЕРЖДЕН ГЛАВПРОМСТРОЙПРОЕКТОМ ГОССТРОЯ СССР
протокол № 50 от 05.08 1976 г.
ВВЕДЕН В ДЕЙСТВИЕ
в/о СОЮЗВОДОКАНАЛНИИПРОЕКТ
с 25 МАРТА 1979 г.
приказ № 48 от 12 МАРТА 1979 г.

gost.e-ecolog.ru

№ п/п	Наименование	Обозначение	Стр.
	Содержание альбома		
1	Оборудование грабельного помещения	ТМ-00.00.000	3
2	Лоток загрузочный	ТМ-02.00.000	3
3	Затвор плоский поверхностный 400×800	ТМ-01.00.000	4
4	Затвор плоский поверхностный 600×1200	ТМ-05.00.000	4
5	Щит затвора	ТМ-05.01.000	5
6	Щит затвора	ТМ-01.02.000	5
7	Решетка ручная	ТМ-03.00.000	6
8	Корыто дырчатое	ТМ-04.00.000	6
9	Колонна для установки насоса техниче-		
	ской воды гидроуплотнения	ТМ-06.00.000	6
10	Планка распорная	ТМ-01.00.006	7
11	Планка распорная	ТМ-05.00.006	7
12	Рукоятка	ТМ-10.03.000	7
13	Корпус	ТМ-10.02.000	7
14	Лючок с заглушкой	ТМ-07.00.000	8
15	Обводной клапан для калориферов КВС7-П,		
	КВС8-П, КВС9-П, КВБ9-П	ТМ-10.00.000	8
16	Бак-аккумулятор	ТМ-13.00.000	8
17	Воздухосборник горизонтальный проточный	ТМ-08.00.000	9
18	Водоводяной подогреватель	ТМ-11.00.000	9
19	Сектор	ТМ-10.02.010	9
20	Рама для крепления калориферов типа		
	КВС7-П, КВС8-П, КВС9-П, КВБ9-П	ТМ-12.00.000	9
21	Пароводяной нагреватель	ТМ-09.00.000	10
22	Корпус	ТМ-09.01.000	10
23	Патрубок	ТМ-09.02.000	10
24	Клапан	ТМ-10.01.000	10
25	Оборудование грабельного помещения		
	Монтажный чертеж	ТМ-00.00.000 МЧ	11
26	Затвор плоский поверхностный 400×800.		
	Сборочный чертеж	ТМ-01.00.000 СБ	12
27	Рама. Сборочный чертеж	ТМ-01.01.000 СБ	13
28	Рама	ТМ-01.01.000	13
29	Щит затвора. Сборочный чертеж	ТМ-01.02.000 СБ	14
30	Лоток загрузочный Сборочный чертеж	ТМ-02.00.000 СБ	15
31	Стенка	ТМ-02.00.011	16
32	Стенка задняя	ТМ-02.00.001	16
33	Планка	ТМ-02.00.004	16
34	Боковина	ТМ-02.00.003	16
35	Решетка ручная. Сборочный чертеж	ТМ-03.00.000 СБ	17
36	Колонна для установки насоса техниче-		
	ской воды гидроуплотнения. Сборочный		
	чертеж	ТМ-06.00.000 СБ	17
37	Корыто дырчатое Сборочный чертеж	ТМ-04.00.000 СБ	18
38	Стенка боковая	ТМ-04.00.001	18
39	Ребро	ТМ-03.00.002	18
40	Затвор плоский поверхностный 600×1200.		
	Сборочный чертеж	ТМ-05.00.000 СБ	19
41	Щит затвора Сборочный чертеж	ТМ-05.01.000 СБ	20
42	Лючок с заглушкой Сборочный чертеж	ТМ-07.00.000 СБ	21
43	Палец-заглушка	ТМ-07.00.001	21
44	Прокладка	ТМ-07.00.002	21
45	Пружина	ТМ-07.00.003	21
46	Воздухосборник горизонтальный проточный		
	Сборочный чертеж	ТМ-08.00.000 СБ	22
47	Заглушка	ТМ-08.00.002	22
48	Дно	ТМ-08.00.004	22
49	Рама для крепления калориферов типа		
	КВС7-П, КВС8-П, КВС9-П, КВБ9-П. Сборочный		
	чертеж	ТМ-12.00.000 СБ	22
50	Пароводяной нагреватель. Сборочный		
	чертеж	ТМ-09.00.000 СБ	23
51	Корпус. Сборочный чертеж	ТМ-09.01.000 СБ	23
52	Крышка сальника	ТМ-09.00.001	24
53	Патрубок Сборочный чертеж	ТМ-09.02.000 СБ	24
54	Заглушка	ТМ-06.00.004	24
55	Дно наклонное	ТМ-02.00.015	[illegible]
56	Обводной клапан для калориферов		
	КВС7-П, КВС8-П, КВС9-П, КВБ9-П Сборочный		
	чертеж	ТМ-10.00.000 СБ	[illegible]
57	Клапан Сборочный чертеж	ТМ-10.01.000 СБ	26
58	Сектор Сборочный чертеж	ТМ-10.02.010 СБ	26
59	Рукоятка. Сборочный чертеж	ТМ-10.03.000 СБ	26
60	Заглушка	ТМ-13.00.001	26
61	Корпус. Сборочный чертеж	ТМ-10.02.000 СБ	27
62	Водоводяной подогреватель Сборочный		
	чертеж	ТМ-11.00.000 СБ	27
63	Бак-аккумулятор. Сборочный чертеж	ТМ-13.00.000 СБ	28
64	Патрубок	ТМ-14.00.000	29
65	Патрубок	ТМ-15.00.000	29
66	Патрубок Сборочный чертеж	ТМ-14.00.000 СБ	29
67	Патрубок Сборочный чертеж	ТМ-15.00.000 СБ	29

1595 [illegible] копировал Загорулько

Формат	Зона	Поз	Обозначение	Наименование	Кол.	Примечание
				Стандартные изделия		
		8		Болт М10×40.56.05		
				ГОСТ 7798-70	15	
		9		Гайка М10.5.05		
				ГОСТ 5915-70	15	
		10		Шайба 10.05.05		
				ГОСТ 11371-68	15	

Изм.	Лист	№ докум.	Подпись	Дата	ТМ-01.00.000	Лист 2

Копировал: Загоруйко Формат А1

Формат	Зона	Поз.	Обозначение	Наименование	Кол	Примечание
				Документация		
22			ТМ-01.00.000 СБ	Сварочный чертеж		
				Сборочные единицы		
11		1	ТМ-01.01.000	Рама	2	
11		2	ТМ-01.02.000	Щит затвора	1	
				Детали		
Б4		3	ТМ-01.00.001	Уплотнение		
				Пластина I, лист,		
				ПНБ-н-5-4.8		
				ГОСТ 7338-77		
				40×310	1	0.1 кг
Б4		4	ТМ-01.00.002	Уплотнение		
				Пластина I, лист		
				ПНБ-н-8-4.8		
				ГОСТ 7338-77		
				15×430	1	0.1 кг
				Полоса опорная		
Б4		5	ТМ-01.00.003	Полоса 8×30 ГОСТ 103-76 / ст 3 ГОСТ 535-58		
				L=500	1	0.9 кг
11		6	ТМ-01.00.004	Планка распорная	2	

Альбом VIII

Типовой проект 902-1-

Подпись и дата | Инв. № подл. | Взам. инв. № | Подпись и дата | Инв. № дубл.

Изм.	Лист	№ докум.	Подпись	Дата	ТМ-01.00.000		
Разраб.		Большакова			Затвор плоский поверхностный 400×800	Лит	Лист 1 / Листов 2
Пров.		Брацлавский				Госстрой СССР Союзводоканалниипроект Харьковский водоканалпроект	
Гл. спец.		Ясинов					
Н. контр.		Ясинов					
Утв.		Чмелев					

Копировал: Загоруйко Формат А1

Зона	Поз	Обозначение	Наименование	Кол	Примечание
			Стандартные изделия		
	8		Болт М10×40.56.05		
			ГОСТ 7798-70	21	
	9		Гайка М10.5.05		
			ГОСТ 5915-70	21	
	10		Шайба 10.05.05		
			ГОСТ 11371-68	21	

Изм.	Лист	№ докум.	Подпись	Дата	ТМ-05.00.000	Лист 2

Формат	Зона	Поз.	Обозначение	Наименование	Кол	Примечание
				Документация		
22			ТМ-05.00.000 СБ	Сварочный чертеж		
				Сборочные единицы		
11		1	ТМ-01.01.000-010	Рама	2	
11		2	ТМ-05.01.000	Щит затвора	1	
				Детали		
Б4		3	ТМ-05.00.001	Уплотнение		
				Пластина I, лист,		
				ПНБ-н-5-48		
				ГОСТ 7338-77		
				40×490	1	
Б4		4	ТМ-05.00.002	Уплотнение		
				Пластина I, лист		
				ПНБ-н-8-4.8		
				ГОСТ 7338-77		
				15×630	1	
Б4		5	ТМ-05.00.003	Полоса опорная		
				Полоса 8×30 ГОСТ 103-76 / ст 3 ГОСТ 535-58		
				L=700	1	1.3 кг
4		6	ТМ-05.00.004	Планка распорная	2	

Альбом VIII

Типовой проект 902-1-

Подпись и дата | Инв. № подл. | Взам. инв. № | Подпись и дата | Инв. № дубл.

Изм.	Лист	№ докум.	Подпись	Дата	ТМ-05.00.000		
Разраб.		Большакова			Затвор плоский поверхностный 600×1200	Лит	Лист 1 / Листов 2 / Лист. 68
Пров.		Брацлавский				Госстрой СССР Союзводоканалниипроект Харьковский водоканалпроект	
Гл. спец.		Ясинов					
Н. контр.		Ясинов					
Утв.		Чмелев					

Альбом VIII

Типовой проект 902-1

Формат	Зона	Поз	Обозначение	Наименование	Кол	Примечание
				Документация		
22			ТМ-02.00.000СБ	Сборочный чертеж		
				Детали		
Б4		1	ТМ-02.00.001	Угольник		
				Уголок Б-50х50х4 ГОСТ 8509-72 / Ст3 ГОСТ 535-58		
				ℓ = 350	1	1.07кг
11		2	ТМ-02.00.002	Стенка задняя	1	
11		3	ТМ-02.00.003	Боковина	2	
11		4	ТМ-02.00.004	Планка	2	
Б4		5	ТМ-02.00.005	Стенка боковая		
				Лист 3 ГОСТ 19903-74 / Ст.3 ГОСТ 16523-70		
				210х900	2	5.93кг
Б4		6	ТМ-02.00.006	Стойка		
				Труба 32 ГОСТ 3262-75		
				ℓ = 950	2	2.6кг
Б4		7	ТМ-02.00.007	Опора		
				Лист 10 ГОСТ 19903-74 / Ст.3 ГОСТ 14637-69		
				100х100	2	0.8кг
Б4		8	ТМ-02.00.008	Стенка		
				Лист 3 ГОСТ 19903-74 / Ст.3 ГОСТ 16523-70		
				200х293	2	1.4кг

Инв.№ подл. | Подп. и дата | Взам. инв.№ | Инв.№ дубл. | Подпись и дата

Изм.	Лист	№ докум.	Подп.	Дата
Разраб.		Типченко		
Пров.		Брацлавский		
Т.контр.		Ясинов		
Н.контр.		Ясинов		
Утв.		Чмелёв		

ТМ-02.00.000

Поток загрузочный

Литера	Лист	Листов
	1	2

Госстрой СССР Союзводоканалпроект Харьковский Водоканалпроект

Копировал Пихарева Формат А4

Альбом VIII

Типовой проект 902-1

Формат	Зона	Поз	Обозначение	Наименование	Кол	Примечание
Б4		9	ТМ-02.00.009	Дно		
				Лист 3 ГОСТ 19903-74 / Ст.3 ГОСТ 16523-70		
				690х897	1	14.6кг
11		10	ТМ-02.00.011	Стенка	1	
Б4		11	ТМ-02.00.012	Планка		
				Полоса 5х50 ГОСТ 103-76 / Ст.3 ГОСТ 535-58		
				ℓ = 700	1	1.4кг
Б4		12	ТМ-02.00.013	Планка		
				Полоса 5х30 ГОСТ 103-76 / Ст.3 ГОСТ 535-58		
				ℓ = 30	1	0.03кг
Б4		13	ТМ-02.00.014	Патрубок		
				Труба 20 ГОСТ 3262-75		
				ℓ = 100	2	0.16кг
11		14	ТМ-02.00.015	Дно наклонное	1	
Б4		15	ТМ-02.00.016	Гребенка смывная		
				Труба 25 ГОСТ 3262-75		
				ℓ = 1000	1	2.3кг
Б4		16	ТМ-02.00.017	Планка		
				Полоса 5х50 ГОСТ 103-76 / Ст.3 ГОСТ 535-58		
				ℓ = 900	2	1.76кг
Б4		17	ТМ-02.00.018	Планка		
				Полоса 5х30 ГОСТ 103-76 / Ст.3 ГОСТ 535-58		
				ℓ = 293	2	0.55кг
Б4		18	ТМ-02.00.019	Планка		
				Полоса 5х50 ГОСТ 103-76 / Ст.3 ГОСТ 535-58		
				ℓ = 293	2	0.64кг

Инв.№ подл. | Подп. и дата | Взам. инв.№ | Инв.№ дубл. | Подпись и дата

Изм.	Лист	№ докум.	Подп.	Дата

ТМ-02.00.000

Копировал Пихарева

Альбом VIII

Типовой проект 902-1

Формат	Зона	Поз	Обозначение	Наименование	Кол	Примечание
				Документация		
22			ТМ-00.00.000МЧ	Монтажный чертеж		
				Сборочные единицы		
11		1	ТМ-01.00.000	Затвор плоский		
				поверхностный 400х800	3	
11		2	ТМ-02.00.000	Поток загрузочный	1	
11		3	ТМ-03.00.000	Решетка ручная	1	
11		4	ТМ-04.00.000	Корыто дырчатое	1	
11		5	ТМ-05.00.000	Затвор плоский		
				поверхностный 600х1200	1	
				Детали		
Б4		7	ТМ-00.00.001	Опора		
				Уголок Б-125х80х10 ГОСТ 8510-72 / Ст3 ГОСТ 535-58		
				ℓ = 150	2	
Б4		8	ТМ-00.00.002	Уголок		
				Уголок Б-50х50х5 ГОСТ 8509-72 / Ст3 ГОСТ 535-58		
				ℓ = 600		
Б4		9	ТМ-00.00.003	Крюк		

Инв.№ подл. | Подп. и дата | Взам. инв.№ | Инв.№ дубл. | Подпись и дата

Изм.	Лист	№ докум.	Подп.	Дата
Разраб.		Брацлавский		
Пров.		Зельцер		
Т.контр.		Ясинов		
Н.контр.		Ясинов		
Утв.		Чмелев		

ТМ-00.00.000

Оборудование грузового помещения.

Литера	Лист	Листов
	1	2

Госстрой СССР Союзводоканалпроект Харьковский

Альбом VIII

Типовой проект 902-1

Формат	Зона	Поз	Обозначение	Наименование	Кол	Примечание
				Круг В10 ГОСТ 2590-71 / Ст3 ГОСТ 535-58		
				ℓ = 118	2	
				Стандартные изделия		
				[illegible]		
				[illegible]	8	
				[illegible]		
				[illegible]		
				[illegible]		
				[illegible]		
				[illegible]	8	
				[illegible]		
				[illegible]		
				Шайба 10.01 ГОСТ 11371-68		

Инв.№ подл. | Подп. и дата | Взам. инв.№ | Инв.№ дубл. | Подпись и дата

ТМ-00.00.000

Формат	Зона	Поз	Обозначение	Наименование	Кол	Примечание
				Документация		
12			ТМ-06.00.000СБ	Сборочный чертеж		
				Детали		
БЧ		1	ТМ-06.00.001	Корпус		
				Труба 219х9 ГОСТ 8732-78 / 10 ГОСТ 8731-74		
				L = 1568	1	73.0кг
БЧ		2	ТМ-06.00.002	Патрубок		
				Труба 50 ГОСТ 3262-75		
				L = 230	1	1.01кг
БЧ		3	ТМ-06.00.003	Патрубок		
				Труба 50 ГОСТ 3262-75		
				L = 270	1	1.2кг
11		4	ТМ-06.00.004	Заглушка	1	
БЧ		5	ТМ-06.00.005	Прокладка		
				Пластина Гутон-ТМБ-		
				-м-3-4.8 ГОСТ 7338-77		
				ф258	1	0.02кг
БЧ		6	ТМ-06.00.006	Опора		
				12.0 ГОСТ 19903-74		
				Лист Ст3 ГОСТ 14637-69		
				ф315	1	7.3кг
БЧ		7	ТМ-06.00.007	Втулка		
				Ст.3 ГОСТ 380-71		
				L=100	1	0.03кг

ТМ-06.00.000

Изм	Лист	№ докум.	Подпись	Дата
Разраб	Брацлавский			
Пров	Зельцер			
Т. контр	Ясинов			
Н. контр	Ясинов			
Утв	Чмелев			

Колонна для установки насоса технической воды гидроуплотнения

Литера	Лист	Листов
	1	2

Госстрой СССР Союзводоканалпроект Харьковский Водоканалпроект

Копировал Пихарева Формат 11

Альбом VIII

Типовой проект 902-1-

Инв.№ подл. | Подпись и дата | Взам. инв.№ | Инв.№ дубл. | Подпись и дата

Формат	Зона	Поз	Обозначение	Наименование	Кол	Примечание
				Стандартные изделия		
		8		Фланец 200-25		
				ГОСТ 1255-67	1	
		9		Болт М12х45.56.05		
				ГОСТ 7798-70	8	
		10		Гайка М12.5.05		
				ГОСТ 5915-70	8	
		11		Шайба 12.65Г		
				ГОСТ 6402-70	8	
		12		Сальник		Бакинский з-д Монтаж автоматика
				22 16х30		
				ОН 80-80 400-59	1	0,11кг

ТМ-06.00.000

Лист 2

Копировал Пихарева Формат 11

Формат	Зона	Поз	Обозначение	Наименование	Кол	Примечание
				Документация		
12			ТМ-03.00.00.000СБ	Сборочный чертеж		
				Детали		
БЧ		1	ТМ-03.00.001	Козырёк		
				Лист 6.0 ГОСТ 19903-74 / Ст3 ГОСТ 14637-69		
				390х660	1	12.4кг
11		2	ТМ-03.00.002	Ребро	2	
БЧ		3	ТМ-03.00.003	Полоса		
				Полоса 6х50 ГОСТ 103-76 / Ст3 ГОСТ 535-58		
				L = 1100	23	2.5кг
БЧ		4	ТМ-03.00.004	Плита		
				Полоса 10х70 ГОСТ 103-76 / Ст3 ГОСТ 535-58		
				L = 390	1	2.1кг

ТМ-03.00.000

Изм	Лист	№ докум.	Подпись	Дата
Разраб	Брацлавский			
Пров	Зельцер			
Гл. спец	Ясинов			
Н. контр	Ясинов			
Утв	Чмелев			

Решетка ручная

Литера	Лист	Листов
	1	1

Госстрой СССР Союзводоканалпроект Харьковский Водоканалпроект

Копировал Пихарева Формат 11

Альбом VIII

Типовой проект 902-1

Инв.№ подл. | Подпись и дата | Взам. инв.№ | Инв.№ дубл. | Подпись и дата

Формат	Зона	Поз.	Обозначение	Наименование	Кол	Примечание
				Документация		
12			ТМ-04.00.000СБ	Сборочный чертеж		
				Детали		
11		1	ТМ-04.00.001	Стенка боковая	2	
БЧ		2	ТМ-04.00.002	Корпус		
				Лист 3 ГОСТ 19903-74 / Ст3 ГОСТ 16523-70		
				284х830	1	4.2кг

ТМ-04.00.000

Изм	Лист	№ докум.	Подпись	Дата
Разраб	Брацлавский			
Пров	Зельцер			
Гл. спец	Ясинов			
Н. контр	Ясинов			
Утв	Чмелев			

Корыта дырчатое

Литера	Лист	Листов
	1	1

Госстрой СССР Союзводоканалпроект Харьковский Водоканалпроект

Копировал Пихарева Формат 11

Альбом VIII

Типовой проект 902-1-

Формат	Зона	Поз	Обозначение	Наименование	Кол.	Примечание
				Документация		
22			ТМ-05.01.000 СБ	Сборочный чертеж		
				Детали		
БЧ		1	ТМ-05.01.001	Щит		
				Лист В5 ГОСТ 19903-74 / ст.3 ГОСТ 14637-69		
				626×1230	1	30.2 кг
БЧ		2	ТМ-05.01.002	Уголок левый		
				Уголок Б-50×50×5 ГОСТ 8509-72 / ст.3 ГОСТ 535-58		
				L=1230	2	3 кг
БЧ		3	ТМ-05.01.003	Ручка		
				Круг В10 ГОСТ 2590-71 / ст 3 ГОСТ 535-58		
				Lраз=415	1	0,3 кг
БЧ		4	ТМ-05.01.004	Ребро		
				Полоса 5×12 ГОСТ 103-76 / ст 3 ГОСТ 535-58		
				L=490	2	0.2 кг
БЧ		5	ТМ-05.01.005	Уголок-стяжка		
				Уголок Б-50×50×5 ГОСТ 8509-72 / ст 3 ГОСТ 535-58		
				L=490	1	1.8 кг

Инв.№ подл. | Подпись и дата | Взам. инв.№ | Инв.№ дубл. | Подпись и дата

Изм	Лист	№ докум.	Подпись	Дата
Разраб		Большакова		
Пров		Зельцер		
Гл. спец.		Яхинов		
Н. контр.		Яхинов		
Утв		Ичелов		

ТМ-05.01.000

Щит затвора

Лит	Лист	Листов
	1	2

Госстрой СССР Союзводоканалниипроект Харьковский водоканалпроект

Копировал: Загаруйко Формат 11

Альбом VIII

Типовой проект 902-1-

Формат	Зона	Поз	Обозначение	Наименование	Кол	Примечание
БЧ		6	ТМ-05.01.006	Ребро		
				Полоса 5×12 ГОСТ 103-76 / ст 3 ГОСТ 535-58		
				L=1190	1	0.5 кг
БЧ		7	ТМ-05.01.007	Ребро		
				Полоса 5×12 ГОСТ 103-76 / ст.3 ГОСТ 535-58		
				L=242	4	0,1 кг
БЧ		8	ТМ-05.01.008	Уплотнение		
				Пластина I, рулон-		
				-ПМБ-М-4-4.8		
				ГОСТ 7338-77		
				68×1230	2	0,5 кг
БЧ		9	ТМ-05.01.009	Планка		
				Полоса 4×40 ГОСТ 103-76 / ст 3 ГОСТ 535-58		
				L=1230	2	1.5 кг
				Стандартные изделия		
		10		Винт М6×25.36.05		
				ГОСТ 17475-72	20	
		11		Гайка М6.5.05		
				ГОСТ 5915-70	20	
		12		Шайба 6.05.05		
				ГОСТ 11371-68	20	

Инв.№ подл. | Подпись и дата | Взам. инв.№ | Инв.№ дубл. | Подпись и дата

Изм	Лист	№ докум.	Подпись	Дата

ТМ-05.01.000

Лист 2

Копировал: Загаруйко Формат 11

Альбом VIII

Типовой проект 902-1-

Формат	Зона	Поз	Обозначение	Наименование	Кол.	Примечание
				Документация		
22			ТМ-01.02.000 СБ	Сборочный чертеж		
				Детали		
БЧ		1	ТМ-01.02.001	Щит		
				Лист 5 ГОСТ 19903-74 / ст.3 ГОСТ 14637-69		
				426×830	1	14.0 кг
БЧ		2	ТМ-01.02.002	Уголок левый		
				Уголок Б-50×50×5 ГОСТ 8509-72 / ст 3 ГОСТ 535-58		
				L=830	2	3.13 кг
БЧ		3	ТМ-01.02.003	Ручка		
				Круг В10 ГОСТ 2590-71 / ст.3 ГОСТ 535-58	1	0.26 кг
БЧ		4	ТМ-01.02.004	Ребро		
				Полоса 5×12 ГОСТ 103-76 / ст.3 ГОСТ 535-58		
				L=290	2	0.14 кг
БЧ		5	ТМ-01.02.005	Уголок-стяжка		
				Уголок Б-50×50×5 ГОСТ 8509-72 / ст 3 ГОСТ 535-58		
				L=290	1	1.09 кг

Инв.№ подл. | Подпись и дата | Взам. инв.№ | Инв.№ дубл. | Подпись и дата

Изм	Лист	№ докум.	Подпись	Дата
Разраб		Брацлавский		
Провер		Зельцер		
Гл спец		Яхинов		
Н контр		Яхинов		
Утв		Ичелов		

ТМ-01.02.000

Щит затвора

Лит	Лист	Листов
	1	2

Госстрой СССР Союзводоканалниипроект Харьковский водоканалпроект

Копировал Загаруйко Формат 11

Альбом VIII

Типовой проект 902-1-

Формат	Зона	Поз	Обозначение	Наименование	Кол	Примечание
БЧ		6	ТМ-01.02.006	Ребро		
				Полоса 5×12 ГОСТ 103-76 / ст 3 ГОСТ 535-58		
				L=776	1	0.364 кг
БЧ		7	ТМ-01.02.007	Ребро		
				Полоса 5×12 ГОСТ 103-76 / ст 3 ГОСТ 535-58		
					2	0.062 кг
БЧ		8	ТМ-01.02.008	Уплотнение		
				Пластина I, рулон-		
				ПМБ-М-4-4.8		
				ГОСТ 7338-77		
				68×830	2	0.354 кг
БЧ		9	ТМ-01.02.009	Планка		
				Полоса 4×40 ГОСТ 103-76 / ст.3 ГОСТ 535-58		
				L=830	2	1.04 кг
				Стандартные изделия		
		10		Винт М6×25.36.05		
				ГОСТ 17475-72	16	
		11		Гайка М6.5.05		
				ГОСТ 5915-70	16	
		12		Шайба 6.05.05		
				ГОСТ 11371-68	16	

Инв.№ подл. | Подпись и дата | Взам. инв.№ | Инв.№ дубл. | Подпись и дата

Изм	Лист	№ докум.	Подпись	Дата

ТМ-01.02.000

Лист 2

Копировал Загаруйко Формат 11

Альбом VIII

Типовой проект 902-1-

Формат	Зона	Поз	Обозначение	Наименование	Кол.	Примечание
				Документация		
12			ТМ-10.02.000СБ	Сборочный чертеж		
				Сборочные единицы		
11		1	ТМ-10.02.010	Сектор		
				Деталь		
Б4		2	ТМ-10.02.001	Лист		
				Лист 3 ГОСТ 19903-74 / ст.3 ГОСТ 16523-70		
				8×К-см. табл. на черт.	2	масса см. табл.
Б4		3	ТМ-10.02.002	Лист		
				Лист 3 ГОСТ 19903-74 / ст. 3 ГОСТ 16523-70		
				8×К-см. табл. на черт.	2	масса см. табл.
Б4		4	ТМ-10.02.003	Уголок		
				Уголок Б-50×32×4 ГОСТ 8510-72 / ст.3 ГОСТ 535-58 — L=268	4	0.8 кг
Б4		5	ТМ-10.02.004	Уголок		
				Уголок Б-50×32×4 ГОСТ 8510-72 / ст.3 ГОСТ 535-58		
				L-см. табл. на черт.	4	масса см. табл.
Б4		6	ТМ-10.02.005	Втулка		
				Круг В30 ГОСТ 2590-71 / ст.3 ГОСТ 535-58 — L=38	1	0.2 кг.

Инв.№ подл. | Подп. и дата | Взам. инв.№ | Инв.№ дубл. | Подп. и дата

Изм.	Лист	№ докум.	Подпись	Дата
Разраб.		Брацлавский		
Пров.		Зельцер		
Гл.спец.		Ясинав		
Н.контр.		Ясинов		
Утв.		Умелёв		

ТМ-10.02.000

Корпус

Литера	Лист	Листов

Госстрой СССР Союзводоканалниипроект Харьковский Водоканалпроект

Копировал: Пихарева Формат 11

24

Альбом VIII

Типовой проект 902-1-

Формат	Зона	Поз	Обозначение	Наименование	Кол.	Примечание
				Документация		
11			ТМ-10.03.000СБ	Сборочный чертеж		
				Детали		
Б4		1	ТМ-10.03.001	Скоба		
				Полоса 4×30 ГОСТ 103-76 / ст.3 ГОСТ 535-58		
				L = 529	1	0.51 кг
Б4		2	ТМ-10.03.002	Планка		
				Полоса 4×30 ГОСТ 103-76 / ст.3 ГОСТ 535-58		
				L = 216	1	0.2 кг

Инв.№ подл. | Подп. и дата | Взам. инв.№ | Инв.№ дубл. | Подп. и дата

Изм.	Лист	№ докум.	Подпись	Дата
Разраб.		Брацлавский		
Пров.		Зельцер		
Гл.спец.		Ясинов		
Н.контр.		Ясинов		
Утв.		Умелёв		

ТМ-10.03.000

Рукоятка

Литера	Лист	Листов

Госстрой СССР Союзводоканалниипроект Харьковский Водоканалпроект

Копировал: Пихарева Формат 11

Альбом VIII

Типовой проект 902-1-

ТМ-05.00.004

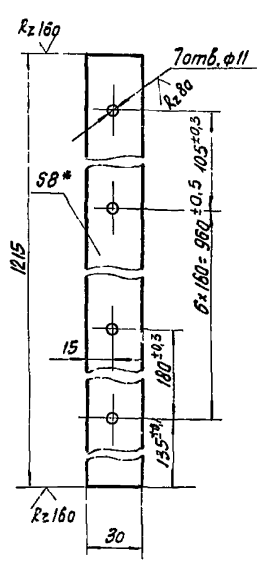

1. Предельные отклонения размеров: отверстий - по А1, остальных - по СМ1.
2. *Размер для справок.

Изм.	Лист	№ докум.	Подп.	Дата
Разраб.		Тимченко		
Провер.		Брацлавский		
Т.контр.		Козлов		
Гл.спец.		Ясинов		
Н.контр.		Ясинов		
Утв.		Умелёв		

ТМ-05.00.004

Планка распорная

Лит.	Масса	М-б
	2.3	1:2

Лист	Листов

Полоса 8×30 ГОСТ 103-76 / Ст.3 ГОСТ 535-58

Госстрой СССР Союзводоканалниипроект Харьковский Водоканалпроект

Копировал Формат 11

Альбом VIII

Типовой проект 902-1

ТМ-01.00.004

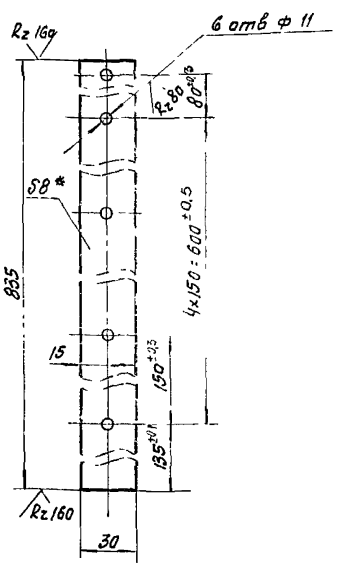

1. Предельные отклонения размеров: отверстий - по А1, остальных - по СМ1.
2. *Размер для справок.

Изм.	Лист	№ докум.	Подпись	Дата
Разраб.		Типченко		
Провер.		Брацлавский		
Т.контр.		Козлов		
Гл.спец.		Ясинов		
Н.контр.		Ясинов		
Утв.		Умелёв		

ТМ-01.00.004

Планка распорная

Лит.	Масса	Масш.
	1.6	1:2

Лист	Листов

Полоса 8×30 ГОСТ 103-76 / Ст. 3 ГОСТ 535-58

Госстрой СССР Союзводоканалниипроект Харьковский Водоканалпроект

Копировал Формат 11

Формат	Зона	Поз	Обозначение	Наименование	Кол	Примечание
				Документация		
2			ТМ-10 00.000 СБ	Сборочный чертеж		
				Сборочные единицы		
1	1		ТМ-10 01.000	Клапан	1	
1	2		ТМ-10.02.000	Корпус	1	
1	3		ТМ-10.03.000	Рукоятка	1	
				Стандартные изделия		
	6			Гайка - М8.5.05		
				ГОСТ 3032-76	1	
	7			Болт М8х45.56.05		
				ГОСТ 7798-70	1	
	8			Болт М8х30.56.05		
				ГОСТ 7798-70	1	
	9			Гайка М8.5.05		
				ГОСТ 5915-70	1	
	10			Шайба 8		
				ГОСТ 11371-68	3	
	11			Шайба 12		
				ГОСТ 11371-68	1	

Изм.	Лист	№ докум.	Подп.	Дата
Разраб		Брацлавский		
Пров		Зельцер		
Н. контр		Ясинов		
Гл. спец		Ясинов		
Утв		Чмелев		

ТМ-10.00.000

Обводной клапан для капориферов КВС7-П; КВС8-П КВС9-П, КВС9-П.

Лит.	Лист	Листов
		1

Госстрой СССР Союзводоканалниипроект Харьковский Водоканалпроект

Копировал: Пихарева

Формат 11

Альбом VIII

Типовой проект 902-1

Инв. № подл. | Подп. и дата | Взам. инв. № | Инв. № дубл. | Подп. и дата

Формат	Зона	Поз	Обозначение	Наименование	Кол	Примечание
				Документация		
11			ТМ 07.00.000 СБ	Сборочный чертеж		
				Детали		
11		1	ТМ-07.00.001	Палец-заглушка	1	
11		2	ТМ-07.00.002	Прокладка	1	
11		3	ТМ-07.00.003	Пружина	1	
				Стандартные изделия		
		4		Шайба 8		
				ГОСТ 6958-68	1	
		5		Штифт 3х16		
				ГОСТ 3129-70	1	

Изм.	Лист	№ докум.	Подп.	Дата
Разраб		Брацлавский		
Пров		Зельцер		
Н. контр		Ясинов		
Гл. спец		Ясинов		
Утв.		Чмелёв		

ТМ-07.00.000

Лючок с заглушкой

Лит.	Лист	Листов
		1

Госстрой СССР Союзводоканалниипроект Харьковский Водоканалпроект

Копировал: Пихарева

Формат 11

Формат	Зона	Поз	Обозначение	Наименование	Кол	Примечание
11	7		ТМ-13.00.007	Заглушка	1	
54	8		ТМ-13.00.008	Прокладка		
				Пластина Трупон ПМБ--М-4-4.8 ГОСТ 7338-77		
				ф258/ф222	1	
				Стандартные изделия		
		9		Болт М16х50.56.05		
				ГОСТ 7798-70	8	
		10		Гайка М16.5 ГОСТ 5915-70	8	
		11		Шайба 16 ГОСТ 11371-68	8	
				Фланцы ГОСТ 1255-67		
		12		20-2.5	2	
		13		25-2.5	1	
		14		200-2.5	1	

Изм.	Лист	№ докум.	Подпись	Дата

ТМ-13.00.000

Лист 2

Копировал Пихарева

Формат 11

Альбом VIII

Типовой проект 902-1

Инв. № подл. | Подпись и дата | Инв. № дубл. | Взам. инв. № | Подпись и дата

Формат	Зона	Поз	Обозначение	Наименование	Кол	Примечание
				Документация		
22			ТМ 13.00.000 СБ	Сборочный чертеж		
				Детали		
54		1	ТМ-13.00.001	Обечайка		
				Труба 630х6 ГОСТ 10704-76 / ст3 ГОСТ 10705-68		
				L=338	1	31.1кг
54		2	ТМ-13.00.002	Дно		
				Лист 4.0 ГОСТ 19903-74 / ст3 ГОСТ 14637-69		
				ф622	1	14.3кг
54		3	ТМ-13.00.003	Патрубок		
				Труба 20 ГОСТ 3262-75		
				L=106	2	0.15кг
54		4	ТМ-13.00.004	Патрубок		
				Труба 25 ГОСТ 3262-75		
				L=106	1	0.21кг
54		5	ТМ-13.00.005	Крышка		
				Лист 4.0 ГОСТ 19903-74 / ст3. ГОСТ 14637-69		
				ф622	1	13.9кг
54		6	ТМ-13.00.006	Патрубок		
				Труба 219х6 ГОСТ 8732-78 / ст.3 ГОСТ 8731-74		
				L=106	1	3.2кг

Изм.	Лист	№ докум.	Подпись	Дата
Разраб		Брацлавский		
Пров		Зельцер		
Гл. спец		Ясинов		
Н. контр		Ясинов		
Утв		Чмелев		

ТМ-13.00.000

Бак-аккумулятор

Литер	Лист	Листов
	2	2

Госстрой СССР Союзводоканалниипроект Харьковский Водоканалпроект

1595-08 9

Копировал Пихарева

Формат 11

Альбом VIII

Типовой проект 902-1

Формат	Зона	Поз	Обозначение	Наименование	Кол	Примечание
				Документация		
12			ТМ-11.00.000СБ	Сборочный чертеж		
				Детали		
54		1	ТМ-11.00.001	Патрубок		
				Труба 25 ГОСТ 3262-75 ℓ=100	2	0.2кг
54		2	ТМ-11.00.002	Змеевик		
				Труба 20 ГОСТ 3262-75 ℓ=19200	1	30.0кг
54		3	ТМ-11.00.003	Корпус		
				Труба 273х7 ГОСТ 8732-78 / 610 ГОСТ 8731-74 ℓ=1236	1	57.0кг
54		4	ТМ-11.00.004	Прокладка Пластина I рулон		
				ПМБ-м-4,8 ГОСТ 7338-77 ф310/ф270	2	
54		5	ТМ-11.00.005	Прокладка. Пластина I рулон		
				ПМБ-м-2-4,8 ГОСТ 7338-77 ф50/ф28	4	
				Стандартные изделия		
		6		Болт М22х65, 56.05		
				ГОСТ 7805-70	24	
		7		Гайка М22 5 05 ГОСТ 5915-70	24	
		8		Контргайка 20.5.05		
				ГОСТ 8968-75	24	
		9		Шайба 22 65Г ГОСТ 6402-70	24	
		10		Фланец 250-6 ГОСТ 1255-67	2	
		11		Заглушка 250-2,5		
				ГОСТ 12836-67	2	

Подп. и дата | Инв. № дубл. | Взам. инв. № | Подп. и дата | Инв. № подл.

ТМ-11.00.000

Изм	Лист	№ докум.	Подп.	Дата
Разраб	Браславский			
Пров	Зельцер			
Гл. спец	Ясинов			
Н. контр	Ясинов			
Утв	Умелёв			

Водоводяной подогреватель

Литера	Лист	Листов
		1

госстрой СССР Союзводоканалниипроект Харьковский Водоканалпроект

копировал Пихарева формат 11

Альбом VIII

Типовой проект 902-1

Формат	Зона	Поз	Обозначение	Наименование	Кол	Примечание
				Документация		
11			ТМ-10.02.010СБ	Сборочный чертеж		
				Детали		
54		1	ТМ-10.02.011	Сектор		
				Лист 3.0 ГОСТ 19903-74 / Ст.3 ГОСТ 16523-70		
				168х109	1	0,[illegible]
54		2	ТМ-10.02.012	Упор		
				Полоса 4х10 ГОСТ 103-76 / Ст.3 ГОСТ 535-58		
				ℓ=30	2	0,0[illegible]

Подпись и дата | Инв. № дубл. | Взам. инв. № | Подп. и дата | Инв. № подл.

ТМ-10.02.010

Изм	Лист	№ докум	Подп	дата
Разраб	Браславский			
Пров	Зельцер			
Гл. спец	Ясинов			
Н. контр	Ясинов			
Утв	Умелёв			

Сектор

Литера	Лист	Листов
		1

госстрой СССР Союзводоканалниипроект Харьковский Водоканалпроект

копировал Пихарева формат 11

Альбом VIII

Типовой проект 902-1

Формат	Зона	Поз	Обозначение	Наименование	Кол	Примечание
				Документация		
11			ТМ-08.00.000СБ	Сборочный чертеж		
				Детали		
54		1	ТМ-08.00.001	Патрубок		
				Труба 20 ГОСТ 3262-75		
				ℓ=130	3	0.22кг
11		2	ТМ-08.00.002	Заглушка	1	
54		3	ТМ-08.00.003	Патрубок		
				Труба 150 ГОСТ 3262-75		
				ℓ=350	1	6.3кг
11		4	ТМ-08.00.004	Дно		

Подпись и дата | Инв. № дубл. | Взам. инв. № | Подп. и дата | Инв. № подл.

ТМ-08.00.000

Изм	Лист	№ докум.	Подп.	дата
Разраб	Браславский			
Пров	Козлов			
Гл. спец	Ясинов			
Н. контр	Ясинов			
Утв	Умелёв			

Воздухосборник горизонтальный проточный

Литера	Лист	Листов
		1

госстрой СССР Союзводоканалниипроект Харьковский Водоканалпроект

Альбом VIII

Типовой проект 902-1

Формат	Зона	Поз	Обозначение	Наименование	Кол	Примечание
				Документация		
11			ТМ-13.00.000 СБ	Сборочный чертеж		
				Детали		
54		1	ТМ-13.00.001	Угольник		
				Уголок Б6 3х40х5 ГОСТ 8510-72 / Ст.3 ГОСТ 535-58		
				L-см табл. на черт	2	масса см. табл
54		2	ТМ-13.00.002	Угольник		
				Уголок Б-63х40х5 ГОСТ 8510-72 / Ст.3 ГОСТ 535-58		
				L=847	2	3.3кг

Подпись и дата | Инв. № дубл. | Взам. инв. № | Подпись и дата | Инв. № подл.

ТМ-12.00.000

Изм	Лист	№ докум	Подп.	Дата
Разраб	Браславский			
Провер	Зельцер			
Т. контр	Козлов			
Н. контр	Ясинов			
Утв	Умелев			

Рама для крепления калориферов типа КВС7-П, КВС8-П КВС9-П, КВБ9-П

Литера	Лист	Листов
		1

госстрой СССР Союзводоканалниипроект Харьковский Водоканалпроект

Типовой проект 902-1- Альбом VIII

Формат	Зона	Поз	Обозначение	Наименование	Кол	Примечание
				Документация		
12			ТМ-09.00.000СБ	Сборочный чертеж		
				Сборочные единицы.		
11		1	ТМ-09.01.000	Корпус	1	
11		2	ТМ-09.02.000	Патрубок.	1	
				Детали		
11		3	ТМ-09.00.001	Крышка сальника	1	
Б4		4	ТМ-09.00.002	Прокладка		
				Пластина I рулон		
				ПМБ-М-3-4.8 ГОСТ 7338-77		
				ф135/ф50	1	0.1 кг
				Стандартные изделия		
		5		Болт М12х50.56 ГОСТ 7798-70	6	
		6		Гайка М12.5 ГОСТ 5915-70	6	
		7		Шайба 12.05 ГОСТ 11371-68	6	
		8		Муфта 40х32 ГОСТ 8957-75	1	
		9		Муфта 40х20 ГОСТ 8957-75	1	
				Материалы		
		10		Войлок технический		
				ТС-10 ГОСТ 6308-71	0.1	кг

Инв. № подл. | Подпись и дата | Взам. инв. № | Инв. № дубл. | Подпись и дата

Изм.	Лист	№ докум.	Подпись	Дата
Разраб.	Брацлавский			
Провер.	Зельцер			
Гл. спец.	Ясинов			
Н. контр.	Ясинов			
Утв.	Чмелев			

ТМ-09.00.000

Пароводяной нагреватель

Литера	Лист	Листов
		1

Госстрой СССР Союзводоканалниипроект Харьковский водоканалпроект

Копировал: Фадеева Формат А4

Типовой проект 902-1- Альбом VIII

Формат	Зона	Поз	Обозначение	Наименование	Кол	Примечание
				Документация		
11			ТМ-10.01.000СБ	Сборочный чертеж		
				Детали.		
Б4		1	ТМ-10.01.001	Полотно		
				Лист 1.0 ГОСТ 19903-74 Ст 3 ГОСТ 16523-70		
				К*Scм табл. на черт	1	масса см. табл.
Б4		2	ТМ-10.01.002	Ось		
				Круг В12 ГОСТ 2590-71 Ст 3 ГОСТ 535-68		
				l, -см табл на черт	1	масса см. табл.

Инв. № подл. | Подпись и дата | Взам. инв. № | Инв. № дубл. | Подпись и дата

Изм.	Лист	№ докум.	Подпись	Дата
Разраб.	Брацлавский			
Провер.	Зельцер			
Гл. спец.	Ясинов			
Н. контр.	Ясинов			
Утв.	Чмелев			

ТМ-10.01.000

Клапан

Лит.	Лист	Листов
	1	1

Госстрой СССР Союзводоканалниипроект Харьковский водоканалпроект

Копировал: Фадеева Формат А4

Типовой проект 902-1- Альбом VIII

Формат	Зона	Поз	Обозначение	Наименование	Кол	Примечание
				Документация		
12			ТМ-09.01.000СБ	Сборочный чертеж		
				Детали		
Б4		1	ТМ-09.01.001	Фланец		
				Лист 14 ГОСТ 19903-74 Ст 3 ГОСТ 14637-69		
				ф135/ф76	2	1.4 кг
Б4		2	ТМ-09.01.002	Патрубок		
				Труба 20 ГОСТ 3262-75		
				L=25	2	0.04 кг
Б4		3	ТМ-09.01.003	Труба		
				Труба 70 ГОСТ 3262-75		
				L=1440	1	10.2 кг

Инв. № подл. | Подпись и дата | Взам. инв. № | Инв. № дубл. | Подпись и дата

Изм.	Лист	№ докум.	Подпись	Дата
Разраб.	Брацлавский			
Провер.	Зельцер			
Н. контр.	Ясинов			
Гл. спец.	Ясинов			
Утв.	Чмелев			

ТМ-09.01.000

Корпус

Литер.	Лист	Листов
		1

Госстрой СССР Союзводоканалниипроект Харьковский водоканалпроект

Копировал: Фадеева Формат А4

Типовой проект 902-1- Альбом VIII

Формат	Зона	Поз	Обозначение	Наименование	Кол	Примечание
				Документация		
11			ТМ-09.02.000СБ	Сборочный чертеж		
				Детали		
Б4		1	ТМ-09.02.001	Труба		
				Труба 40 ГОСТ 3262-75		
				L=1560	1	6.77 кг
Б4		2	ТМ-09.02.002	Кольцо		
				Лист 10 ГОСТ 19903-74 Ст 3 ГОСТ 14637-69		
				ф60/ф51	1	0.13 кг
Б4		3	ТМ-09.02.003	Фланец		
				Лист 15.0 ГОСТ 19903-74 Ст 3 ГОСТ 14637-69		
				ф135/ф50	1	1.44 кг

Инв. № подл. | Подпись и дата | Взам. инв. № | Инв. № дубл. | Подпись и дата

Изм.	Лист	№ докум.	Подпись	Дата
Разраб.	Брацлавский			
Провер.	Зельцер			
Н. контр.	Ясинов			
Гл. спец.	Ясинов			
Утв.	Чмелев			

ТМ-09.02.000

Патрубок

Литера	Лист	Листов
		1

Копировал: Фадеева Формат А4

Альбом VII

Типовой проект 902-1-44

ТМ-00.00.000М4

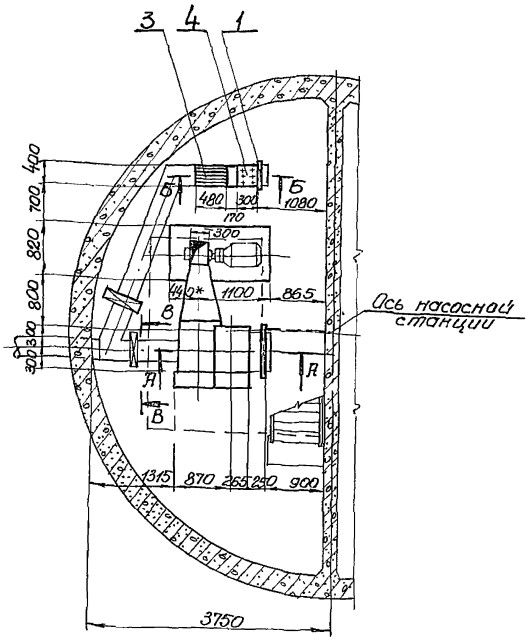

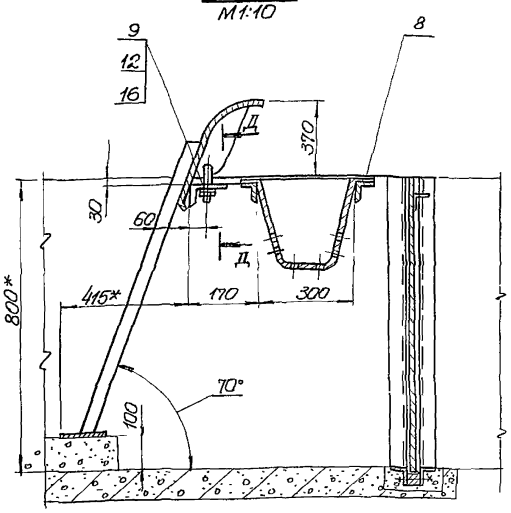

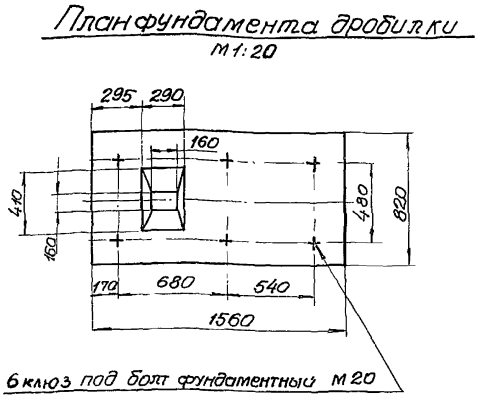

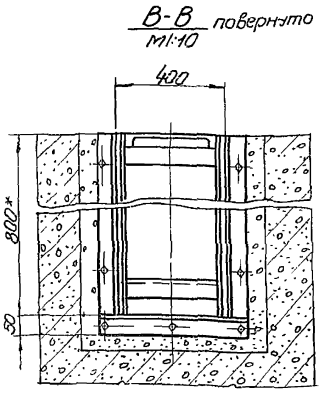

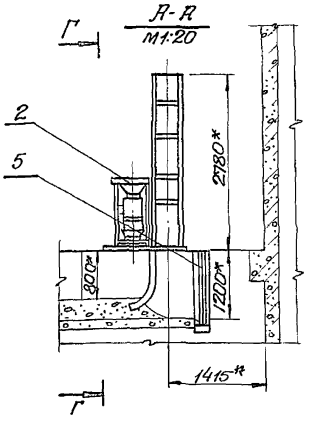

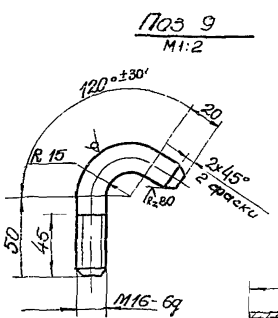

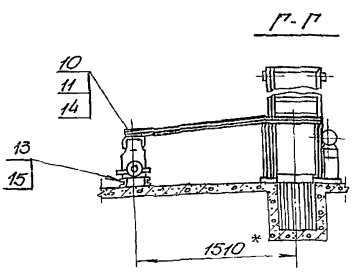

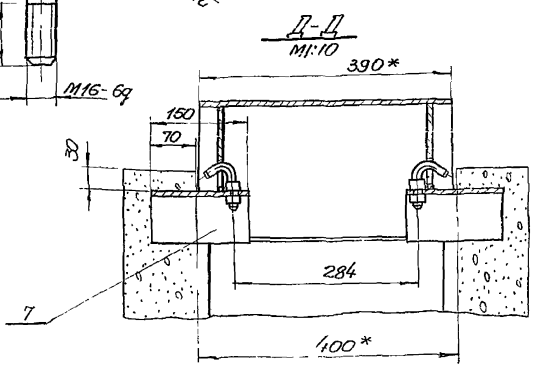

1. Установку лотка поз. 2. производить после перекрытия канала
2. Детали поз. 7 и 8 заложить при основном бетонировании канала.
3. Предельные отклонения размеров отверстий по А7 валов по В7, остальных по СМ7.
4. Шероховатость поверхности торцов деталей Б4 поз. 7.–9 выполнить R_z 160 остальное
5.* Размеры для справок.

Изм	Лист	N докум.	Подп	Дата
Разраб		Брацлавский		
Пров		Козлов		
т. контр		Козлов		
Гл. спец		Ясинов		
Н. контр		Ясинов		
Утв		Чмелев		

ТМ-00.00.000 М4

Оборудование грабельного помещения Монтажный чертеж.

Лит	Масса	Масшт
	—	1:50

Лист | Листов 1

Госстрой СССР Союзводоканалпроект Харьковский Водоканалпроект

15951-08 12

копировал Пихарева

формат 24

Инв. № подл. | Подп. и дата | Взам. инв. № | Инв. № дубл. | Подп. и дата

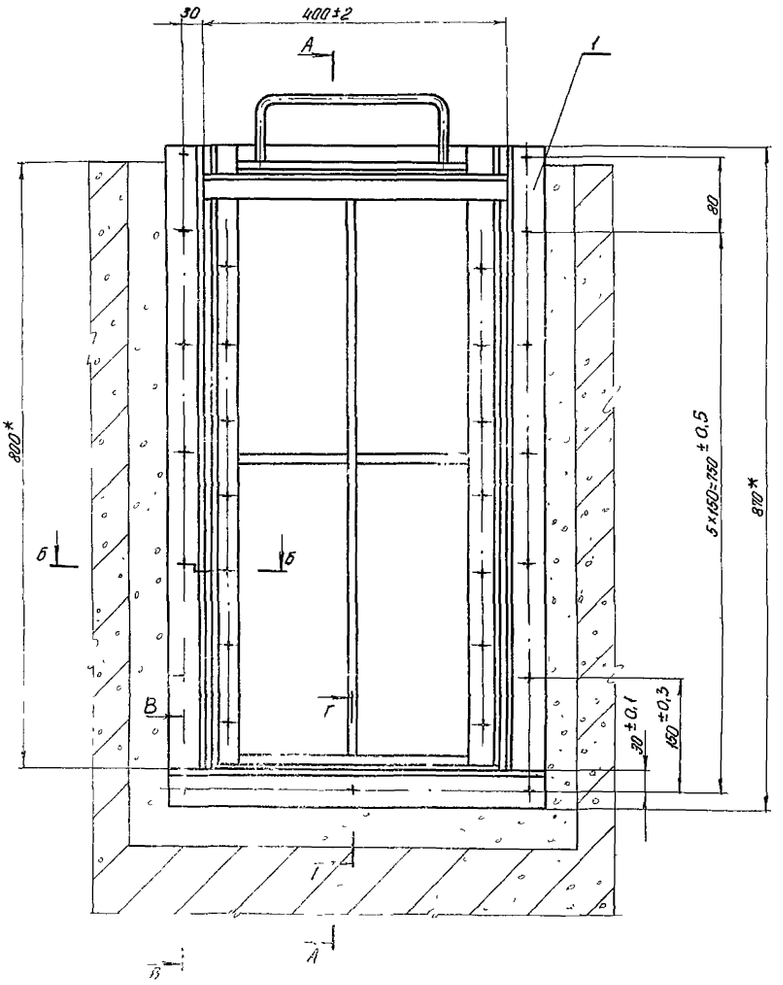

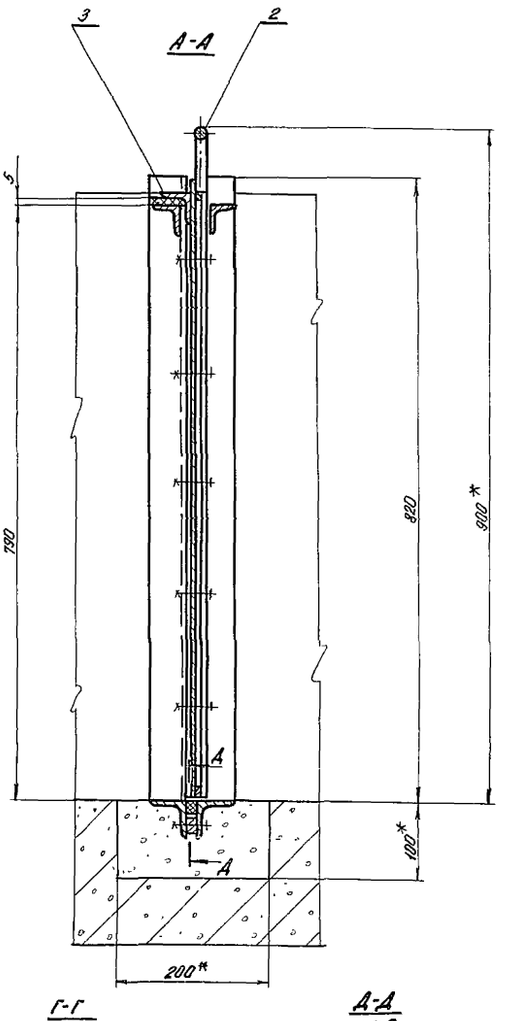

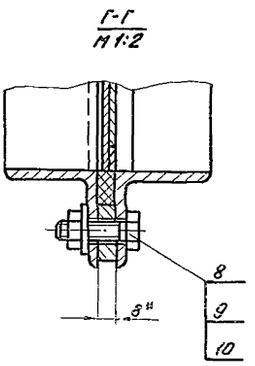

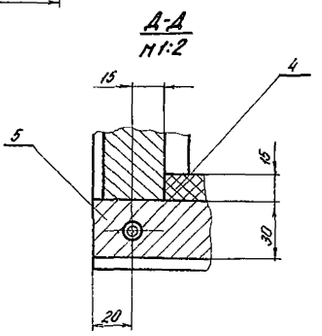

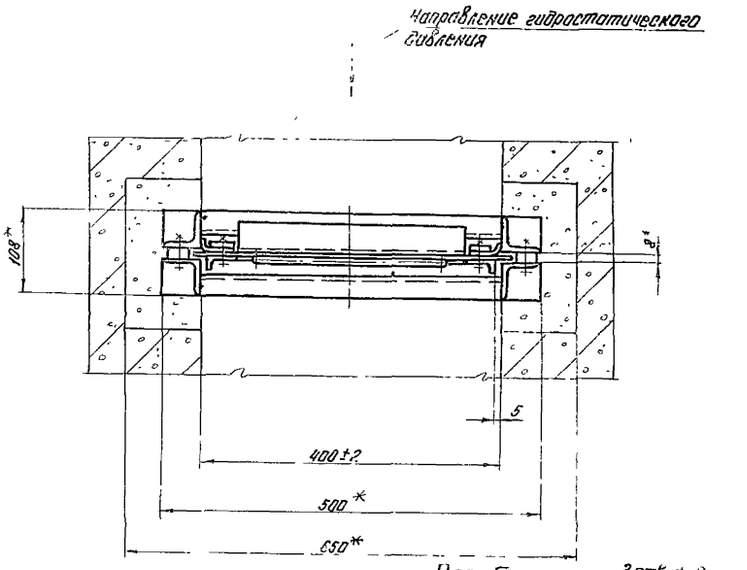

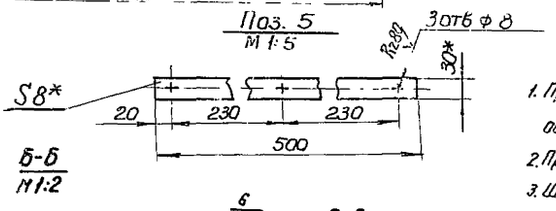

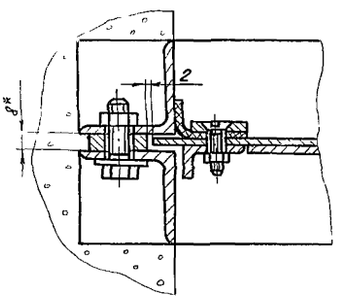

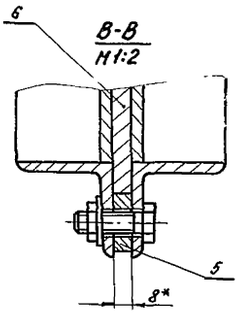

Техническая характеристика

1. Тип затвора	плоский, поверхностный	
2. Проем рамы затвора,	мм	400
3. Высота щита,	мм	800
4. Вес подвижных частей затвора,	кг	15.3

Технические требования

1. Предельные отклонения размеров: отверстий - по A_7, остальных - по CM_7.
2. Прокладку поз 3,6 клеить клеем N88 НПТУ 381051061-76
3. Шероховатость поверхностей реза деталей БЧ выполнить R_z80, остальное ∢.
4. *Размеры для справок.

					ТМ-01.00.000 СБ		
Изм.	Лист	N докум.	Подпись	Дата	Затвор плоский поверхностный 400×800 Сборочный чертеж	Лит.	Масса	Н-б
Разраб.		Большакова					57.0	1:5
Пров		Брацлавский				Лист	Листов 1
Т.контр.		Козлов				Госстрой СССР Союзводоканалниипроект Харьковский водоканалпроект	
Гл.спец		Ясинов					
Н.контр		Ясинов					
Утв		Чмелев					

ТМ-01.02.000СБ

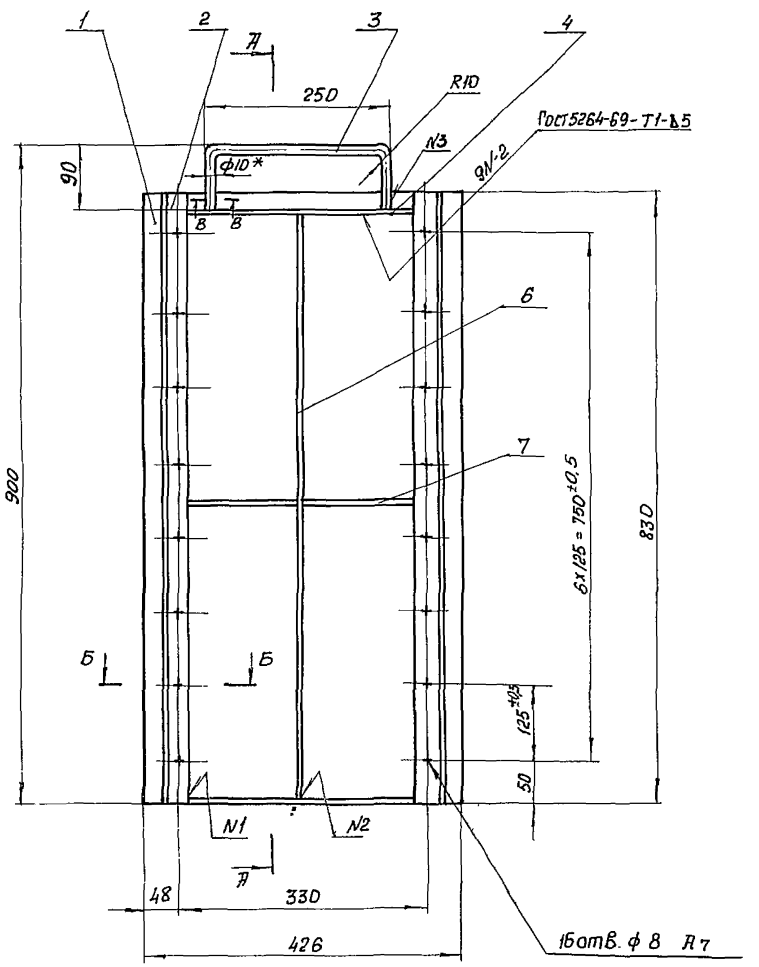

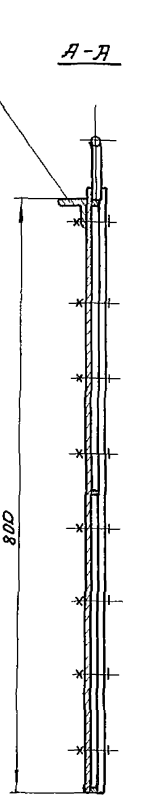

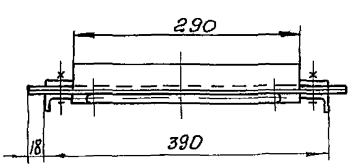

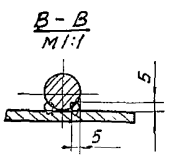

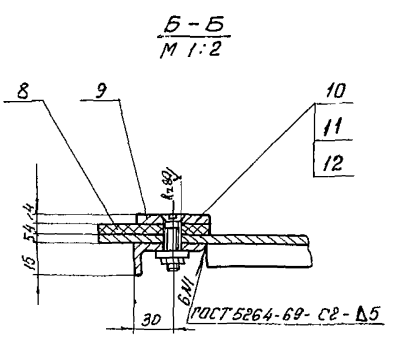

1. Предельные отклонения размеров - по СМ7.
2. Шероховатость поверхности торцов деталей БЧ выполнить $R_z 160$, остальное ∇.
3. *Размеры для справок.
4. Сварка шва N3 - ручная, электродуговая.

					ТМ - 01. 02. 000СБ			
Изм	Кол	N докум.	Подпись	Дата	Щит затвора Сборочный чертеж	Литера	Масса	Масш. т
Разраб.		Тимченко					15.3	1:5
Провер.		Брацлавский				Лист	Листов 1	
Т.контр.		Козлов				Гострой ССР Союзводоканалниипроект Харьковский Водоканалпроект		
Гл.спец.		Ясинов						
Н.контр.		Ясинов						
Утв		Чмелев						

15951 28 15 Копировал Фадеева Формат 22

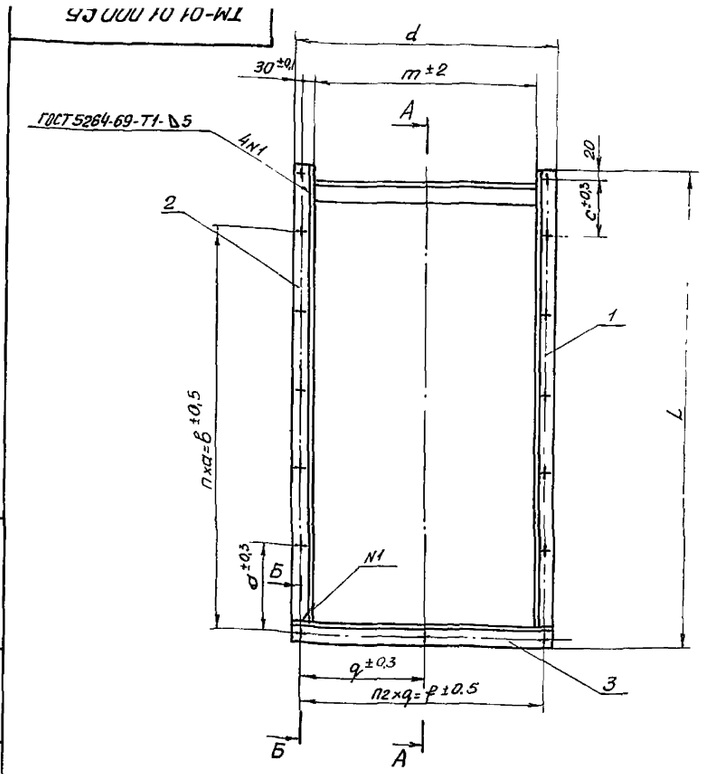

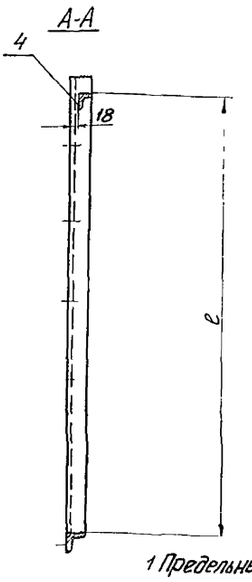

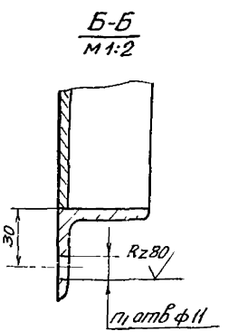

1. Предельные отклонения размеров: отверстий-по А7, остальных-по СМ7.
2. Шероховатость поверхности торцов деталей Б4 выполнить Rz160 ✓, остальное ✓

Обозначение	Размеры, мм												Масса кг
	a	n	в	c	L	l	q	n_1	n_2	f	m	d	
ТМ-01.01.000 СБ	150	5	750	80	870	790	230	15	–	460	400	500	11.0
ТМ-01.01.000-01 ОСБ	160	7	1120	105	1270	1190	165	21	4	660	600	700	16.0

Изм	Лист	N докум	Подпись	Дата
Разраб		Сердюк		
Пров		Брацлавский		
Т.контр.		Козлов		
Гл.спец.		Ясинов		
Н.контр		Ясинов		
Утв		Умелев		

ТМ-01.01.000 СБ

Рама

Сборочный чертеж

Лит	Масса	М-б
	см табл	1:10

Лист | Листов 1

Госстрой СССР Союзводоканалниипроект Харьковский Водоканалпроект

Формат 12

Альбом VIII

Типовой проект 902-1-

Формат	Зона	Поз.	Обозначение	Наименование	Кол.	Прим
				Документация		
12			ТМ-01.01.000 СБ	Сборочный чертеж		
				Детали		
Б4		1	ТМ-01.01.001	Направляющая правая		
				Уголок Б-50×50×5 ГОСТ 8509-72 / Ст 3 ГОСТ 535-58		
				L=870	1	3,3кг
Б4		2	ТМ-01.01.002	Направляющая левая		
				Уголок Б-50×50×5 ГОСТ 8509-72 / Ст.3 ГОСТ 535-38		
				L=870	1	3,3кг
Б4		3	ТМ-01.01.003	Порог		
				Уголок Б-50×50×5 ГОСТ 8509-72 / Ст 3 ГОСТ 535-58		
				L=500	1	1,9кг
Б4		4	ТМ-01.01.004	Стяжка		
				Уголок Б-32×32×4 ГОСТ 8509-72 / Ст.3 ГОСТ 535-58		
				L=400	1	1,5кг
				Переменные данные для исполнений		
				ТМ-01.01.000-010		

ТМ-01.01.000

Изм	Лист	N докум	Подпись	Дата
Разраб		Сердюк		
Пров		Брацлавский		
Гл.спец		Ясинов		
Н.контр.		Ясинов		
Утв		Умелев		

Рама

Лит	Лист	Листов
	1	2

Госстрой СССР Союзводоканалниипроект Харьковский Водоканалпроект

Формат 11

Альбом VIII

Типовой проект 902-1-

Формат	Зона	Поз.	Обозначение	Наименование	Кол.	Прим
				Детали		
Б4		1	ТМ-01.01.000-011	Направляющая правая		
				Уголок Б-50×50×5 ГОСТ 8509-72 / Ст 3 ГОСТ 535-58		
				L=1270	1	4,8кг
Б4		2	ТМ-01.01.000-012	Направляющая левая		
				Уголок Б-50×50×5 ГОСТ 8509-72 / Ст 3 ГОСТ 535-58		
				L=1270	1	4,8кг
Б4		3	ТМ-01.01.000-013	Порог		
				Уголок Б-50×50×5 ГОСТ 8509-72 / Ст 3 ГОСТ 535-58		
				L=700	1	2,6кг
Б4		4	ТМ-01.01.000-014	Стяжка		
				Уголок Б-32×32×4 ГОСТ 8509-72 / Ст.3 ГОСТ 535-58		
				L=500	1	2,3кг

ТМ-01.01.000

Альбом VIII

Типовой проект 902-1-

Подпись и дата | Инв. N дубл. | Взам. инв. N | Подпись и дата | Инв. N подл.

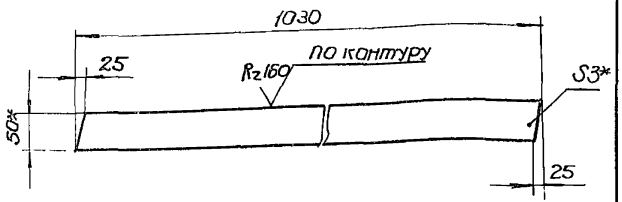

1 Предельные отклонения размеров - по СМ7.
2* Размеры для справок

				ТМ-02.00.004			
Изм	Лист	N докум.	Подпись	Дата	Планка	Лит	Масса 1.21	М-б 1:5
Разраб		Тимченко				Лист	Листов 1
Пров		Брацлавский				Госстрой СССР Союзводоканалниипроект Харьковский Водоканалпроект	
Т. контр		Козлов			Лента 3х50 ГОСТ 6009-74 / Ст.3 ГОСТ 535-58		
Гл. спец		Ясинов					
Н. контр		Ясинов					
Утв		Чмелёв					

копировал: Пихарева формат 11

Альбом

Типовой проект 902-1

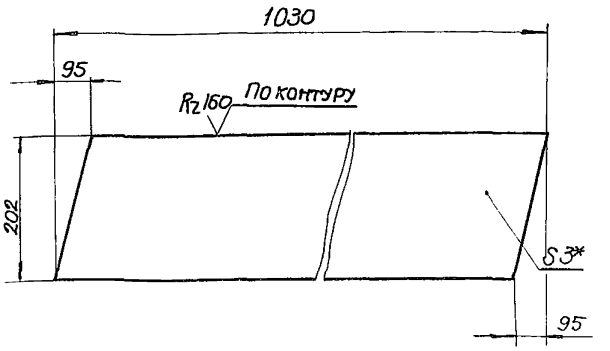

1. Предельные отклонения размеров по СМ7
2* Размер для справки.

				ТМ-02.00.003			
Изм	Лист	N докум.	Подпись	дата	Боковина	Лит	Масса 4.85	М-б 1:5
Разраб.		Тимченко				Лист	Листов 1
Пров		Брацлавский				Госстрой СССР Союзводоканалниипроект Харьковский Водоканалпроект	
Т. контр		Козлов			Лист 3 ГОСТ 19903-74 / Ст.3 ГОСТ 16523-70		
Гл. спец		Ясинов					
Н. контр		Ясинов					
Утв.		Чмелев					

Инв N подл. | Подп. и дата | Взам. инв N | Инв N дубл. | Подпись и дата

копировал: Пихарева формат 11

ТМ-02.00.011

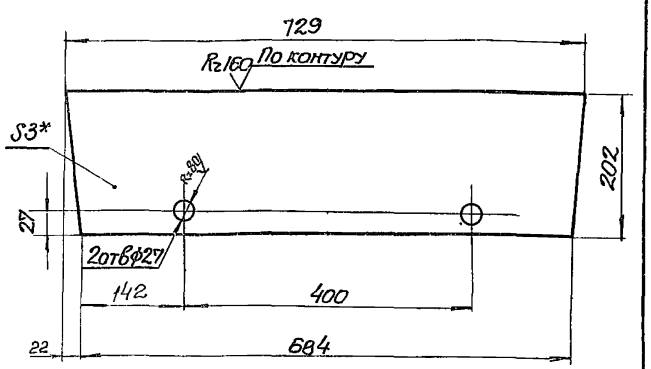

1 Предельные отклонения размеров: отверстий - по А7, остальных - по СМ7
2* Размер для справки

				ТМ-02.00.011			
Изм	Лист	N докум	Подп	дата	Стенка	Лит	Масса 3.4	М-б 1:5
Разраб		Тимченко				Лист	Листов 1
Пров		Брацлавский				Госстрой СССР Союзводоканалниипроект Харьковский Водоканалпроект	
Т. контр		Козлов			Лист 3 ГОСТ 19903-74 / Ст.3 ГОСТ 16523-70		
Гл. спец		Ясинов					
Н. контр		Ясинов					
Утв		Чмелев					

копировал: Пихарева формат 11

ТМ-02.00.001

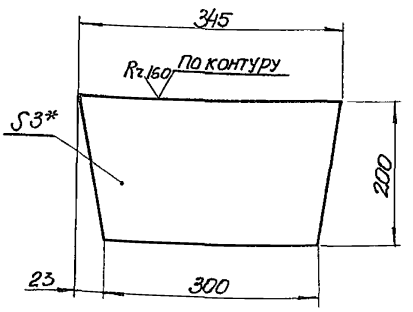

1 Предельные отклонения размеров - по СМ7.
2* Размер для справки

				ТМ-02.00.001			
Изм	Лист	N докум.	Подпись	дата	Стенка задняя	Лит.	Масса 1.6	М-б 1:5
Разраб		Тимченко				Лист	Листов 1
Пров		Брацлавский				Госстрой СССР Союзводоканалниипроект Харьковский Водоканалпроект	
Т. контр		Козлов			Лист 3 ГОСТ 19903-74 / Ст.3 ГОСТ 16523-70		
Гл. спец		Ясинов					
Н. контр		Ясинов					
Утв		Чмелёв					

Инв N подл. | Подпись и дата | Взам. инв N | Инв N дубл. | Подпись и дата

15951-08 17

копировал: Пихарева формат 11

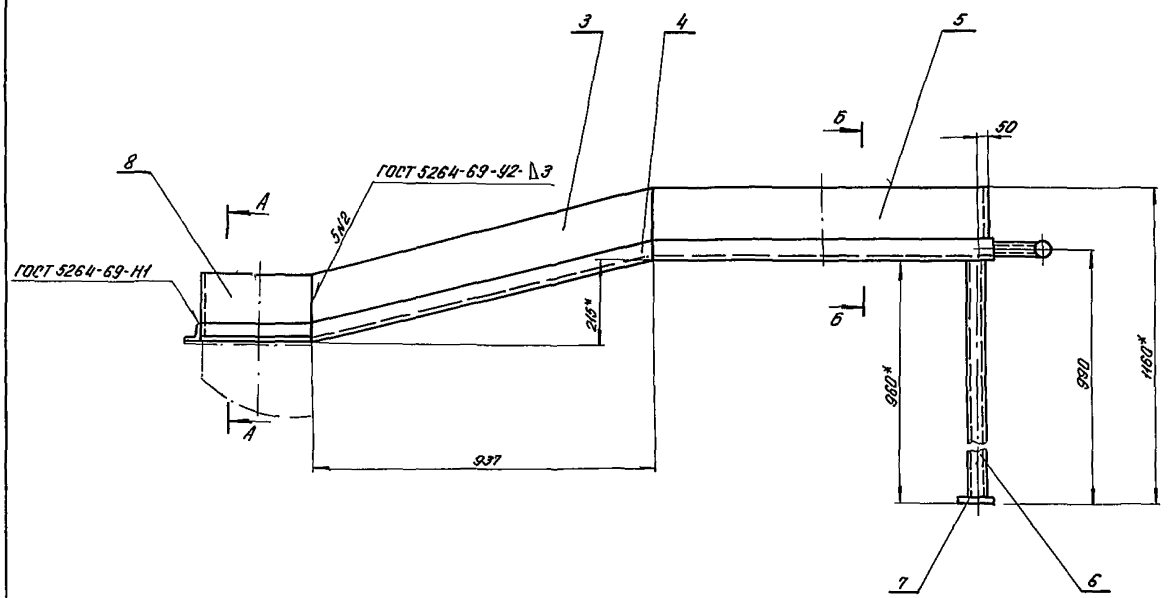

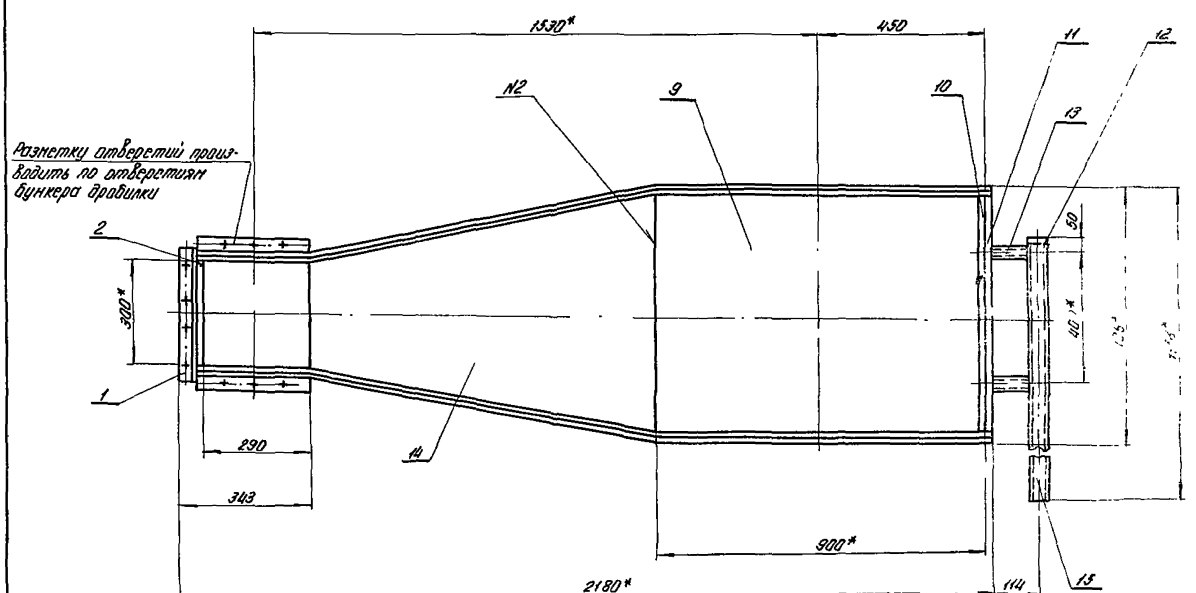

Б-Б
М1:5

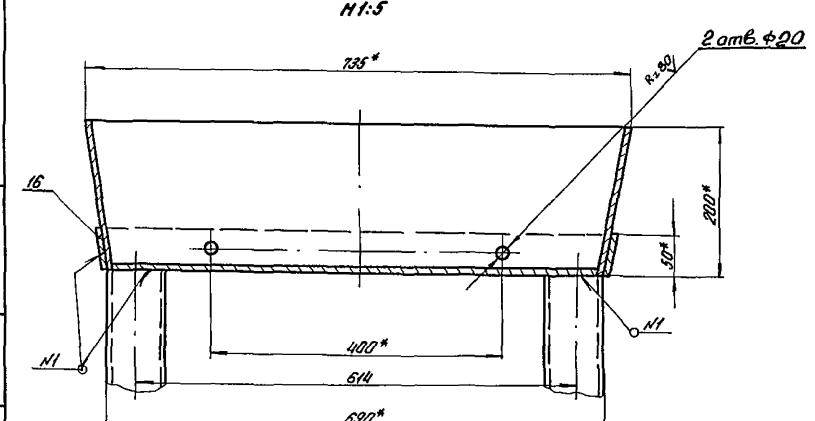

А-А
М1:5

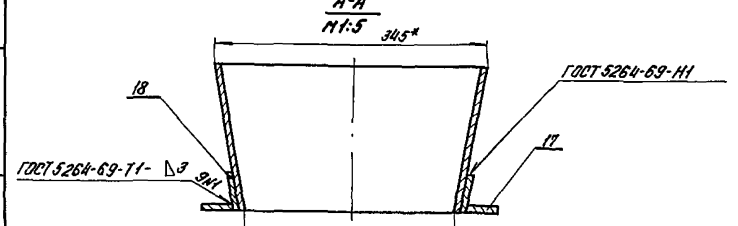

1.* Размеры для справок
2. Монтажные размеры уточнить по месту.
3. Предельные отклонения размеров отверстий - по A_7, остальных - по CM_7.
4. Шероховатость поверхностей реза деталей БЧ выполнить R_z160, остальное ∀

Изм.	Лист	N докум.	Подпись	Дата	ТМ-02.00.000 СБ		
Разраб.		Тимченко			Лоток загрузочный	Лит.	Масса	М-б
Пров.		Брацлавский					76.0	1:10
Т.контр.		Козлов			Сборочный чертеж	Лист	Листов 1
Гл.спец.		Ясинов				Госстрой СССР Союзводоканалпроект Харьковский водоканалпроект	
Н.контр.		Ясинов					
Утв.		Ушелев					

Копировал Загоруйко

Формат 22

Альбом VIII

Типовой проект 902-1-

Инв. N подл. | Подпись и дата | Взам. инв. N | Инв. N дубл. | Подпись и дата

ТМ-04.00.000СБ

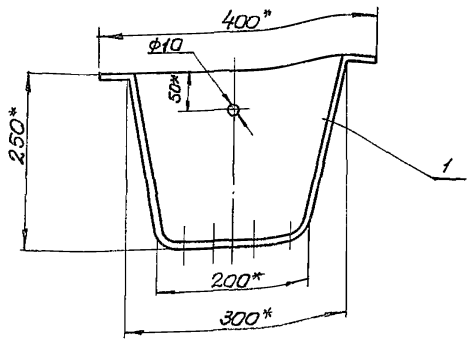

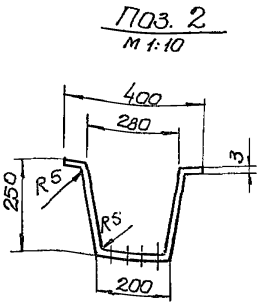

Поз 2 Развертка

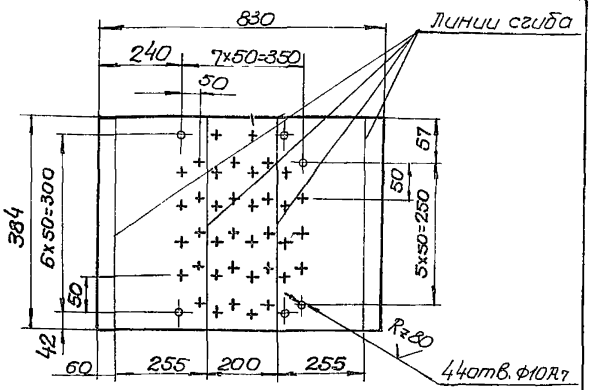

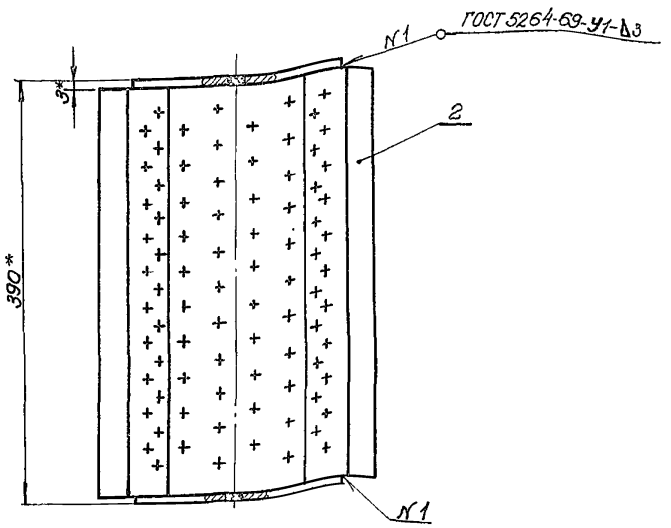

1 Шероховатость поверхности контуров детали Б4 поз.2 выполнить Rz120 остальное ∀

2 Неуказанные предельные отклонения размеров по СМ7

3* Размеры для справок

Изм	Лист	N докум	Подп.	дата	ТМ-04.00.000СБ	Литера	Масса	Масшт
Разраб	Браулавский				Корыто дырчатое		10.2	1:5
Провер	Зельцер				Сборочный чертеж	Лист	Листов 1	
Т.контр	Козлов					Госстрой ССР Союзводоканалниипроект Харьковский Водоканалпроект		
Гл.спец	Ясинов							
Н.контр	Ясинов							
Утв	Чмелев							

копировал Пихарева формат 12

ТМ-04.00.001

∀(√)

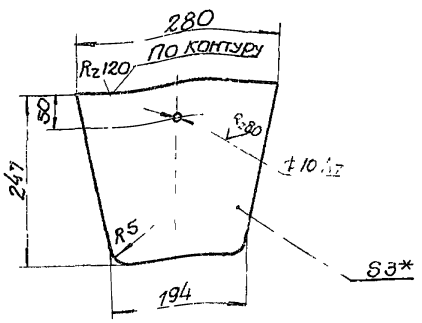

1 Неуказанные предельные отклонения размеров – по СМ7

2* Размер для справок

Изм	Лист				Стенка боковая	Литера	Масса	Масш
Разраб							1.4	1:5
Провер	Зельцер					Лист	Листов 1	
Т.контр	Козлов					Госстрой ССР Союзводоканалниипроект Харьковский Водоканалпроект		
Гл.спец	Ясинов							
Н.контр	Ясинов							
Утв	Чмелев							

Лист 3.0 ГОСТ 19903-74 Ст.3 ГОСТ 16523-70

копировал

Типовой проект 902-1 Альбом VIII

Подп. и дата | Инв. N дубл. | Взам. инв. N | Подпись и дата | Инв. N подл.

ТМ-03.00.002

∀(√)

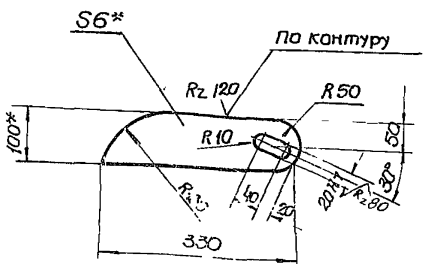

1 Предельные отклонения размеров – по СМ7

2* Размеры для справок.

Изм	Лист	N докум.	Подпись	дата	ТМ-03.00.002	Литера	Масса	Масшт.
Разраб	Браулавский				Ребро		1.4	1:5
Пров	Зельцер					Лист	Листов 1	
Т.контр	Козлов					Госстрой ССР Союзводоканалниипроект Харьковский Водоканалпроект		
Гл.спец	Ясинов							
Н.контр	Ясинов							
Утв	Чмелев							

Полоса 6x80 ГОСТ 103-76 Ст.3 ГОСТ 535-58

формат 11

ТМ-03.00.000 СБ

Альбом VIII

Типовой проект 902-1-

Подпись и дата | Инв.№ подл. | Взам. инв.№ | Инв.№ дубл. | Подпись и дата

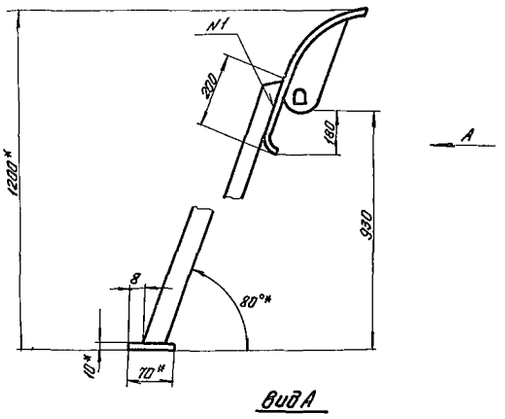

Поз.3
М1:5

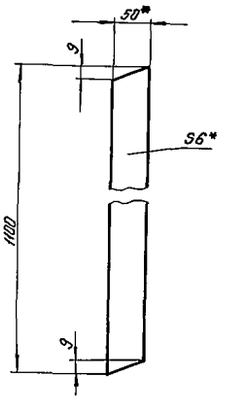

Поз.1
М1:10

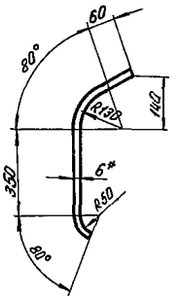

Поз.1 Развертка

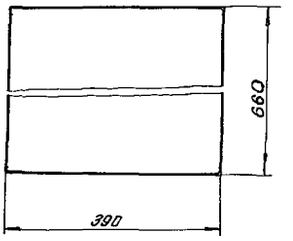

Вид А

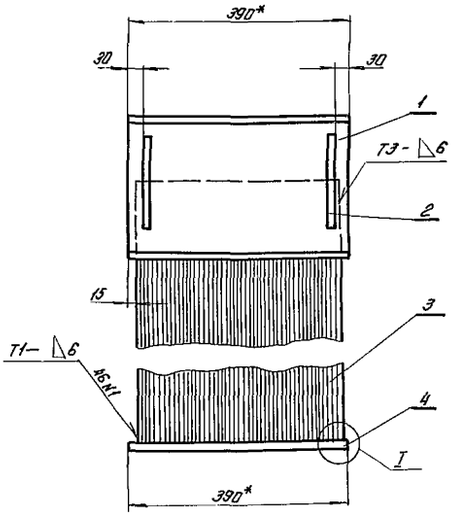

I
М1:2

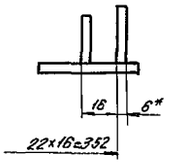

1. Предельные отклонения размеров - по СМ7.
2. Шероховатость поверхности контуров и торцов деталей Б4 поз. 1,3,4 выполнить $R_z 160$, остальное ∀
3. Сварные швы выполнить по ГОСТ 5264-69.
4. *Размеры для справок.

Изм.	Лист	N докум.	Подпись	Дата
Разраб.		Брацлавский		
Пров.		Эльцер		
Т.контр.		Казлов		
Гл.спец.		Ясинов		
Н.контр.		Ясинов		
Утв.		Ичелев		

ТМ-03.00.000 СБ

Решетка ручная
Сварочный чертеж

Лит.	Масса	М-б
	51.2	1:10

Лист | Листов 1

Госстрой СССР Союзводоканалниипроект Харьковский Водоканалпроект

Копировал: Загарулько

Формат 12

ТМ-06.00.000 СБ

Альбом VIII

Типовой проект 902-1-

Подпись и дата | Инв.№ подл. | Взам. инв.№ | Инв.№ дубл. | Подпись и дата

Вид А

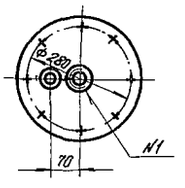

I
М1:5

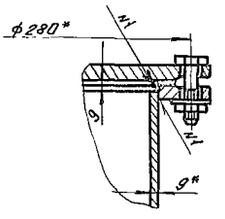

II
М1:5

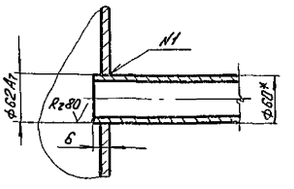

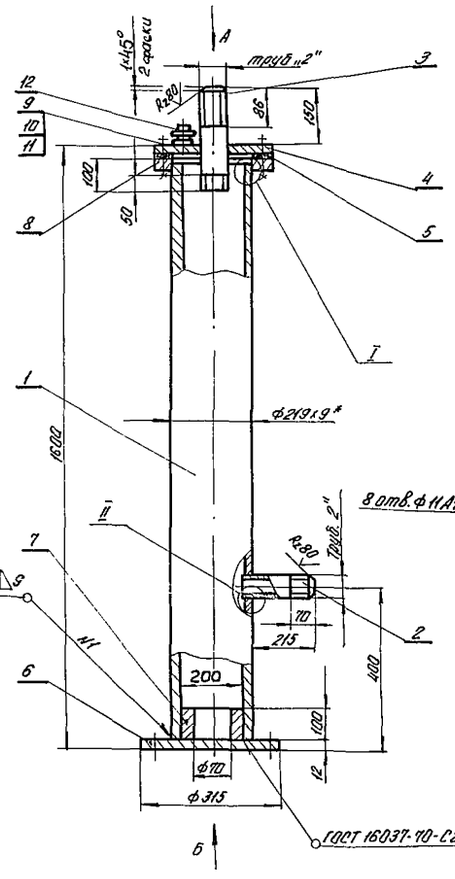

Вид Б

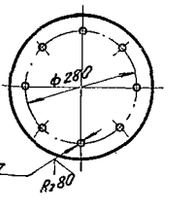

1. Неуказанные предельные отклонения размеров - по СМ7.
2. Шероховатость поверхностей реза деталей Б4 выполнить $R_z 150$, остальное ∀
3. *Размеры для справок.

Изм.	Лист	N докум.	Подпись	Дата
Разраб.		Брацлавский		
Пров.		Эльцер		
Т.контр.		Казлов		
Гл.спец.		Ясинов		
Н.контр.		Ясинов		
Утв.		Ичелев		

ТМ-06.00.000 СБ

Колонна для установки насоса технической воды гидроуплотнения
Сварочный чертеж

Лит.	Масса	М-б
	82.6	1:10

Лист | Листов 1

Госстрой СССР Союзводоканалниипроект Харьковский Водоканалпроект

15951-08 18

Копировал: Загарулько

Формат 12

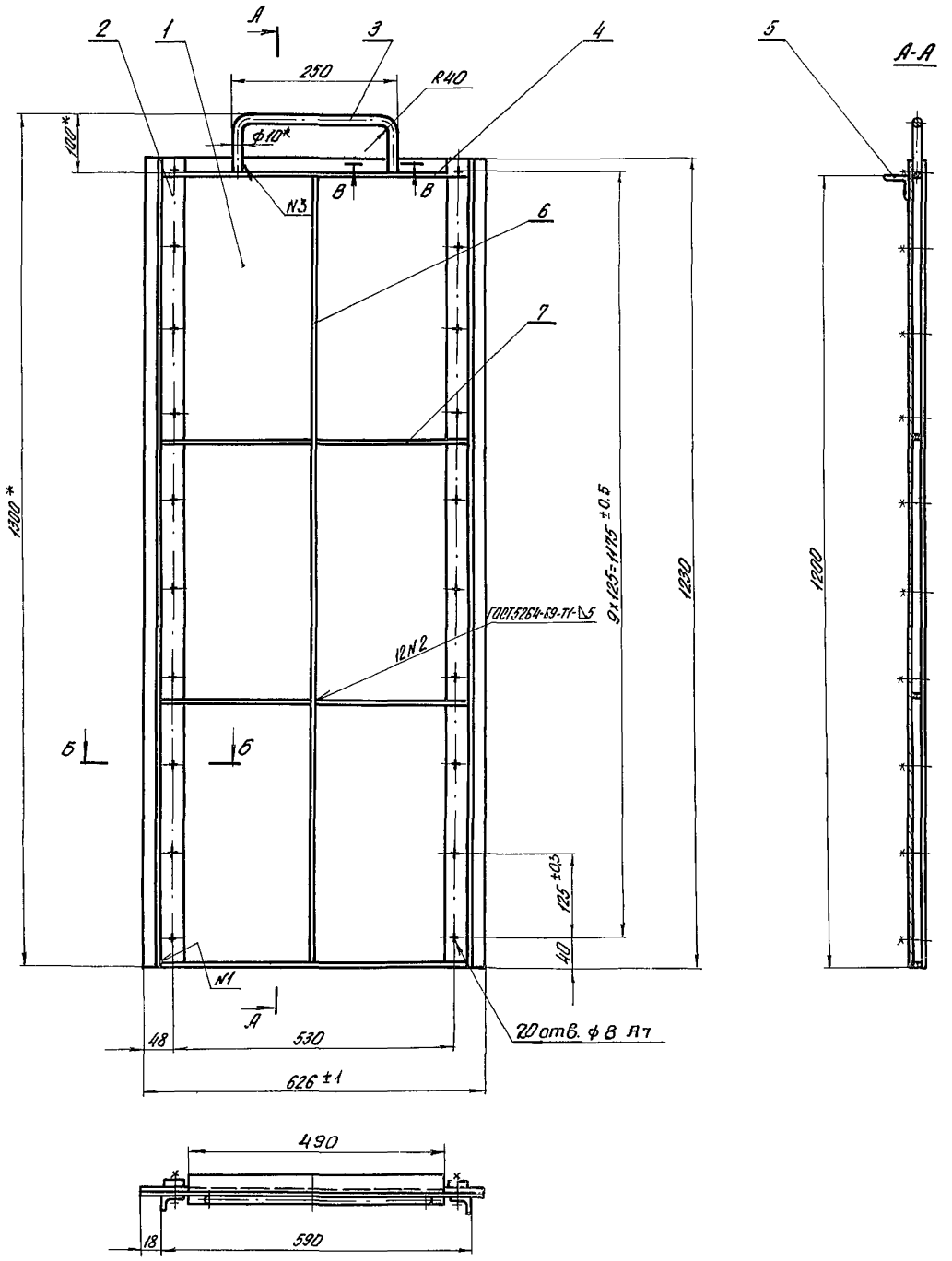

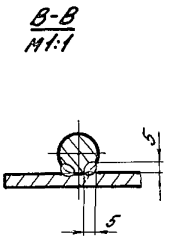

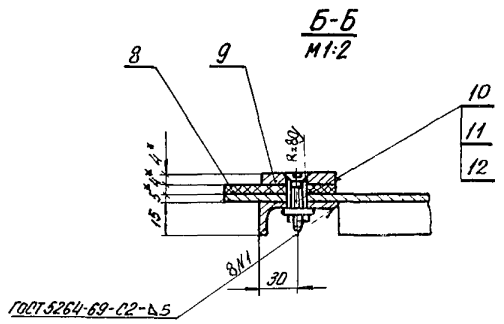

1. Предельные отклонения размеров: отверстий - по A_7, остальных - по CM_7.
2. Шероховатость поверхности торцов и контуров деталей БЧ выполнить $R_z 160$, остальное ⌀
3. *Размеры для справок.
4. Сварка шва N3 - ручная, электродуговая.

					ТМ-05.01.000 СБ			
Изм.	Лист	N докум.	Подп.	Дата	Щит затвора. Сборочный чертеж.	Лит.	Масса	М-Б
Разраб.		Брацлавский					437	1:5
Провер.		Зельцер				Лист	Листов 1	
Т.контр.		Козлов				Госстрой СССР Союзводоканалниипроект Харьковский водоканалпроект		
Гл.спец.		Яснов						
Н.контр.		Яснов						
Утв.		Чмелев						

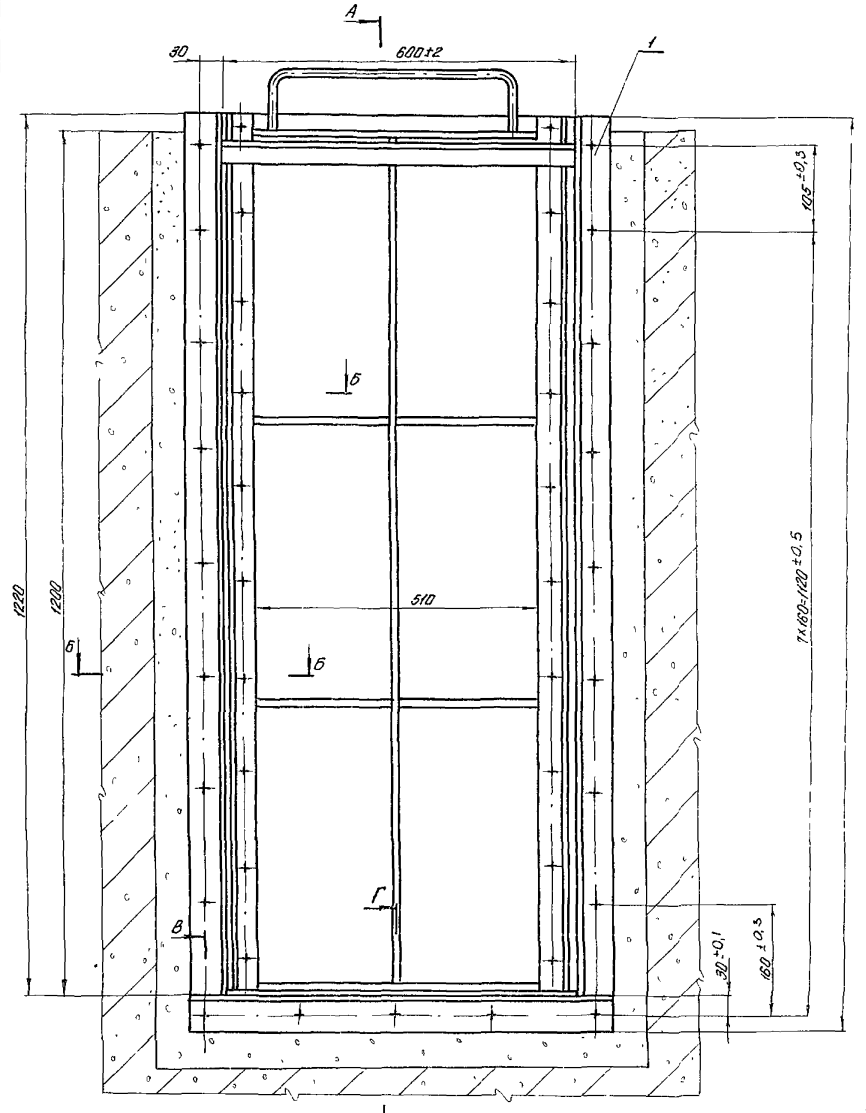

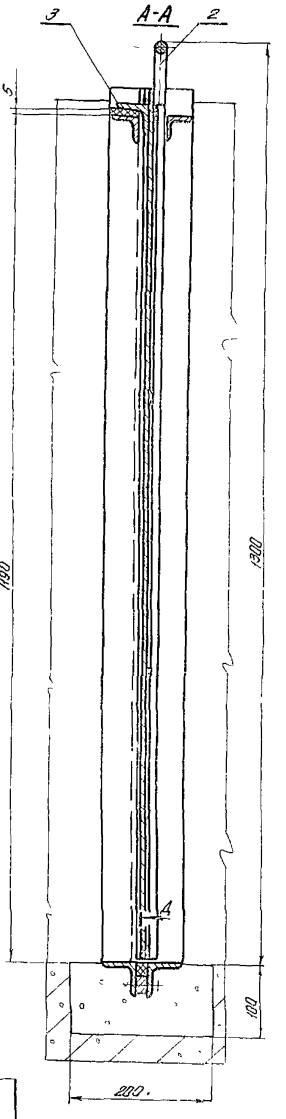

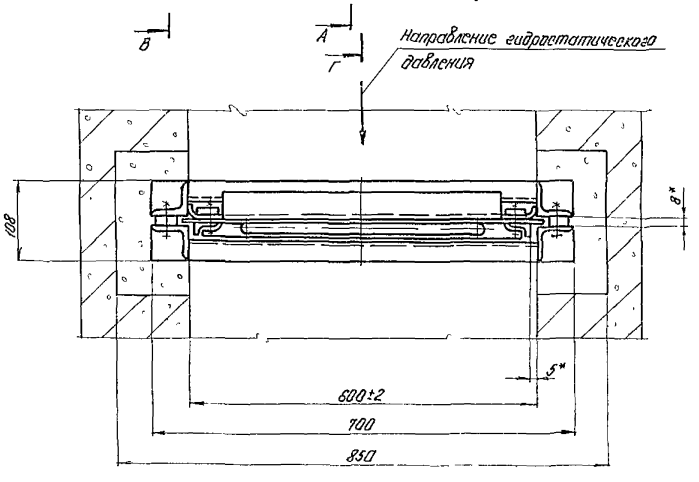

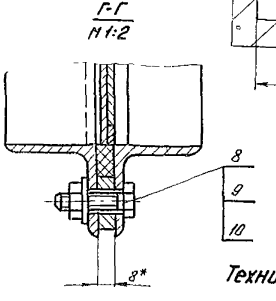

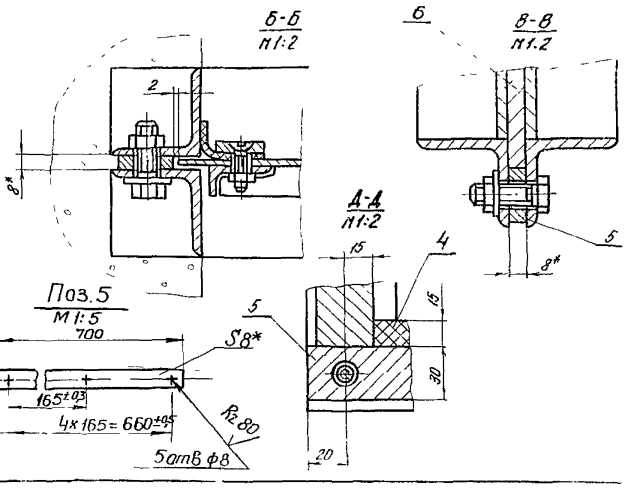

Техническая характеристика

1 Тип затвора	плоский, поверхностный	
2 Проем раны затвора,	мм	600
3 Высота щита,	мм	1200
4 Вес подвижных частей затвора,	кг	437

Технические требования

1 Предельные отклонения размеров отверстий - по A_7, остальных - по CM_7

2 Прокладки поз 3,6 клеить клеем N 88 НПТУ 38 105 1061-76

3. Шероховатость поверхности реза деталей 64 выполнить R_z80, остальное ∅.

4. *Размеры для справок.

Альбом VIII

Типовой проект 902-1-

Изм	Лист	N докум	Подпись	Дата	ТМ-05.00.000 СБ			
Разраб		Большакова			Затвор плоский поверхностный 600×1200 Сборочный чертеж	Лит	Масса	М-б
Пров		Брацлавский					930	1:5
Т контр		Козлов				Лист	Листов 1	
Гл спец.		Ясинов				Госстрой СССР Союзводоканалпроект Харьковский Водоканалпроект		
Н контр		Ясинов						
Утв		Ужелев						

ТМ 08.00.000СБ

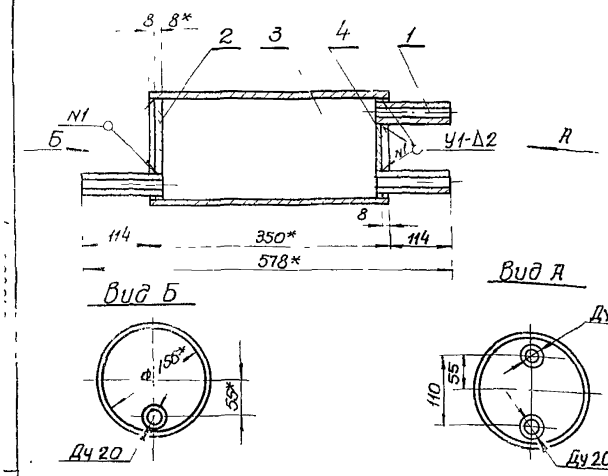

1 Предельные отклонения размеров по СМ7
2* Размеры для справок.
3 Шероховатость поверхности торцов деталей Б4 выполнить $R_z 160$, остальное ∇
4 Сварные швы выполнить по ГОСТ 16037-70

Изм.	Лист	№ докум.	Подп.	Дата
Разраб.		Брацлавский		
Пров.		Зельцер		
Т. контр.		Козлов		
Гл. спец.		Ясинов		
Н. контр.		Ясинов		
Утв.		Чмелев		

ТМ08.00.000СБ

Воздухосборник горизонтальный проточный
Сборочный чертеж

Лит.	Масса	Масшт
	94	1:5
Лист	Листов 1	

Госстрой СССР Союзводоканалниипроект Харьковский Водоканалпроект

Копировал Пихарева Формат 11

ТМ-08.00.004

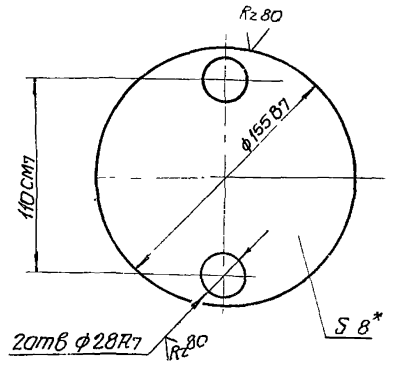

* Размер для справки.

Изм.	Лист	№ докум.	Подп.	Дата
Разраб.		Брацлавский		
Пров.		Зельцер		
Т. контр.		Козлов		
Гл. спец.		Ясинов		
Н. контр.		Ясинов		
Утв.		Чмелев		

ТМ-08.00 004

Дно

Лит.	Масса	Масшт
	1.0	1:2
Лист	Листов 1	

Лист 8 ГОСТ 19903-74
Ст.3 ГОСТ 16523-70

Госстрой СССР Союзводоканалниипроект Харьковский Водоканалпроект

Копировал Пихарева Формат 11

Типовой проект 902-1 Альбом VIII

Инв.№ подл. | Подп. и дата | Взам. инв.№ | Инв.№ дубл. | Подп. и дата

ТМ-12.00.000СБ

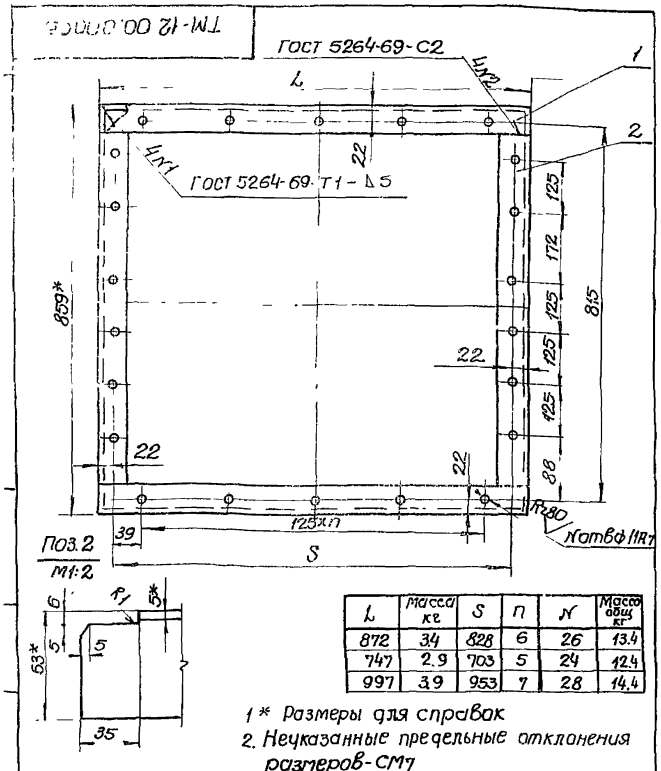

L	Масса кг	S	n	N	Масса общ. кг
872	3.4	828	6	26	13.4
747	2.9	703	5	24	12.4
997	3.9	953	7	28	14.4

1* Размеры для справок
2. Неуказанные предельные отклонения размеров-СМ7

Изм.	Лист	№ докум.	Подп.	Дата
Разраб.		Брацлавский		
Пров.		Зельцер		
Т. контр.		Козлов		
Н. контр.		Ясинов		
Гл. спец.		Ясинов		
Утв.		Чмелев		

ТМ-12.00.000СБ

Рама для крепления калориферов типа КВС7-П КВС8-П, КВС9-П, КВ69-П
Сборочный чертеж.

Лит.	Масса	Масшт
	см. табл.	1:5
Лист	Листов 1	

Госстрой СССР Союзводоканалниипроект Харьковский Водоканалпроект

Копировал Пихарева Формат 11

ТМ-08.00.002

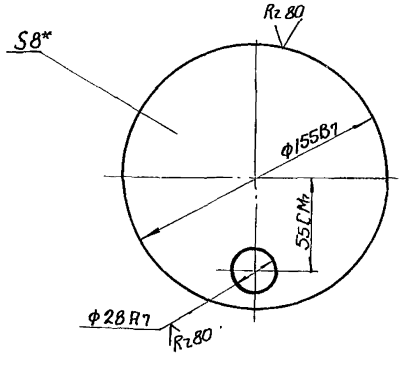

* Размер для справки

Изм.	Лист	№ докум.	Подп.	Дата
Разраб.		Брацлавский		
Пров.		Зельцер		
Т. контр.		Козлов		
Гл. спец.		Ясинов		
Н. контр.		Ясинов		
Утв.		Чмелев		

ТМ-08.00. 002

Заглушка

Лит.	Масса	Масшт
	1,1	1:2
Лист	Листов 1	

Лист 3 ГОСТ 19903-74
Ст 3 ГОСТ 16523-70

Госстрой СССР Союзводоканалниипроект Харьковский Водоканалпроект

15951-08 23 Копировал Пихарева Формат 11

Типовой проект 902-1 Альбом VIII

Инв.№ подл. | Подп. и дата | Взам. инв.№ | Инв.№ дубл. | Подп. и дата

ТМ-07.00.000 СБ

Типовой проект 902-1- Альбом VIII

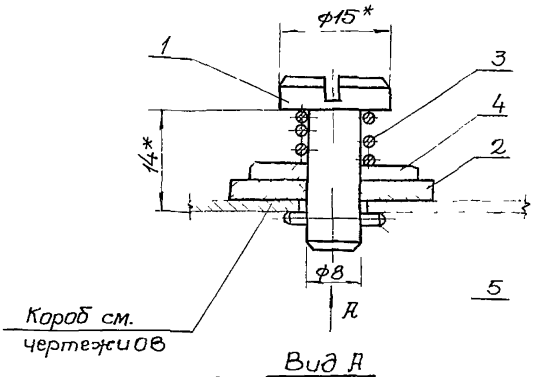

Вид А

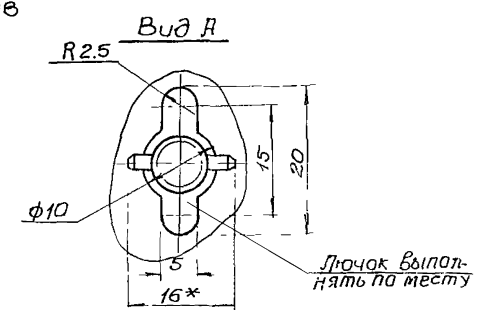

1. Предельные отклонения размеров отверстий - по A7, остальные - по СМ7
2* Размеры для справок

Изм	Лист	N докум	Подпись	Дата	ТМ-07.00.000 СБ			
Разраб		Брацлавский			Лючок с заглушкой Сборочный чертеж	Лит	Масса	Масшт
Провер		Зельцер					0.05	2:1
Т.контр		Козлов				Лист	Листов 1	
Гл.спец		Ясинов				Госстрой СССР Союзводоканалниипроект Харьковский Водоканалпроект		
Н.контр		Ясинов						
Утв		Чмелев						

Инв.№ подл. | Подпись и дата | Взам. инв.№ | Инв.№ дубл. | Подпись и дата

Формат 11

ТМ-07.00.002

Типовой проект 902-1- Альбом VIII

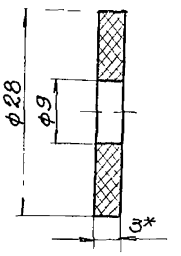

* Размер для справки

Изм	Лист	N докум	Подпись	Дата	ТМ-07.00.002			
Разраб		Брацлавский			Прокладка	Лит	Масса	Масшт
Провер		Зельцер					0.001	2:1
Т.контр		Козлов				Лист	Листов 1	
Гл.спец		Ясинов				Госстрой СССР Союзводоканалниипроект Харьковский Водоканалпроект		
Н.контр		Ясинов			Пластина 1, рулан ПМБ-м-30-48 ГОСТ 7338-77			
Утв		Чмелев						

Инв.№ подл. | Подпись и дата | Взам. инв.№ | Инв.№ дубл. | Подпись и дата

Копировал Пихарева

Формат 11

ТМ-07.00.001

Типовой проект 902-1 Альбом VIII

Rz 60

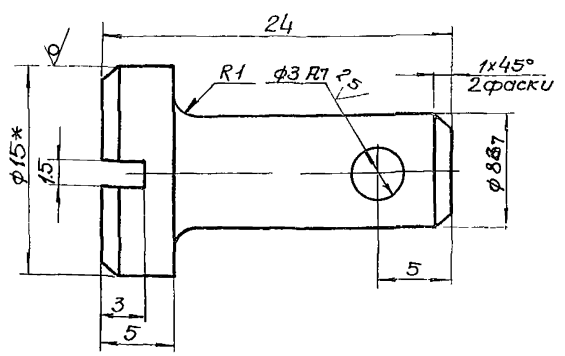

1. Неуказанные предельные отклонения размеров выполнить - по СМ7
2* Размер для справок

Изм	Лист	N докум	Подпись	Дата	ТМ-07.00.001			
Разраб		Брацлавский			Палец-заглушка	Лит	Масса	Масшт
Провер		Зельцер					0.015	4:1
Т.контр		Козлов				Лист	Листов 1	
Гл.спец		Ясинов				Госстрой СССР Союзводоканалниипроект Харьковский Водоканалпроект		
Н.контр		Ясинов			Круг В150 ГОСТ 2590-71 / Ст 3 ГОСТ 535-58			
Утв		Чмелев						

Инв.№ подл. | Подпись и дата | Взам. инв.№ | Инв.№ дубл. | Подпись и дата

Копировал Пихарева

Формат 11

ТМ-07.00.003

Типовой проект 902-1- Альбом VIII

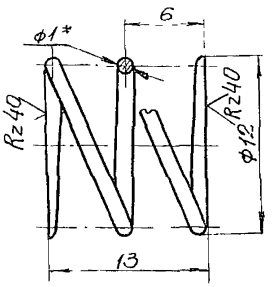

1. Длина развернутой пружины L = 123 мм.
2. Число рабочих витков n=2
3. Число витков полное n1=3.5
4 * Размер для справки.

Изм	Лист	N докум.	Подпись	Дата	ТМ-07.00.003			
Разраб		Брацлавский			Пружина	Лит	Масса	Масшт
Провер		Зельцер					0.01	4:1
Т.контр		Козлов				Лист	Листов 1	
Гл.спец		Ясинов				Госстрой СССР Союзводоканалниипроект Харьковский Водоканалпроект		
Н.контр		Ясинов			Проволока класса I-ф1 ГОСТ 9389-73			
Утв		Чмелев						

Инв.№ подл. | Подпись и дата | Взам. инв.№ | Инв.№ дубл. | Подпись и дата

1с951-08 22 Копировал Пихарева

Формат 11

ТМ-09.00.001

Rz80

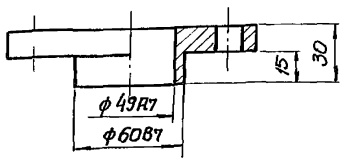

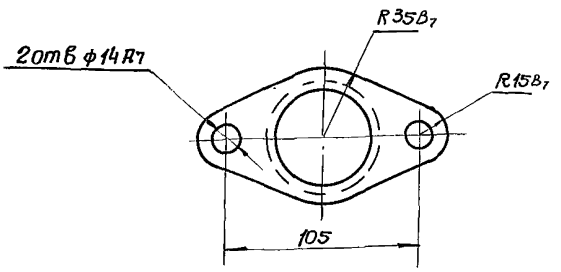

1. Неуказанные предельные отклонения размеров по СМ7.
2. HRC 48...56

Изм.	Лист	N докум.	Подп.	Дата	ТМ-09.00.001
Разраб.		Брацлавский			Крышка сальника
Пров.		Зельцер			
Т.контр.		Козлов			Сталь20 ГОСТ1050-74
Н.контр.		Ясинов			
Гл.спец.		Ясинов			
Утв.		Умелев			

Литера	Масса	Масшт
	0.3	1:2
Лист	Листов 1	

Госстрой СССР Союзводоканалниипроект Харьковский Водоканалпроект

Копировал Пихарева Формат 11

ТМ-09.02.000СБ

Альбом V

Типовой проект 902-1

Rz100

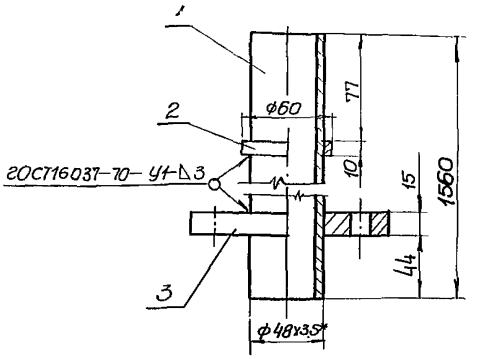

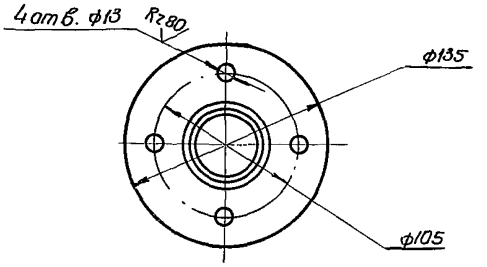

1. Предельные отклонения размеров: отверстий - по R7, валов - по B7, остальных - по СМ7.
2. Шероховатость поверхностей контуров и торцов деталей выполнить Rz100, остальное

Изм.	Лист	N докум.	Подпись	Дата	ТМ-09.02.000СБ
Разраб.		Брацлавский			Патрубок
Пров.		Зельцер			Сборочный чертеж
Т.контр.		Козлов			
Н.контр.		Ясинов			
Гл.спец.		Ясинов			
Утв.		Умелев			

Литера	Масса	Масшт
	82	1:25
Лист	Листов 1	

Госстрой СССР Союзводоканалниипроект Харьковский Водоканалпроект

Копировал: Пихарева Формат 11

ТМ-06.00.004

Rz80 (V)

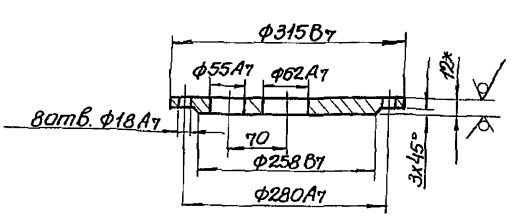

1. Неуказанные предельные отклонения размеров - по СМ7
2. * Размер для справок

Изм.	Лист	N докум.	Подп.	Дата	ТМ-06.00.004
Разраб.		Брацлавский			Заглушка
Пров.		Зельцер			
Т.контр.		Козлов			12 ГОСТ 19903-74
Гл.спец.		Ясинов			Лист ст.3 ГОСТ 14637-69
Н.контр.		Ясинов			
Утв.		Умелев			

Лит.	Масса	Масшт.
	7.3	1:5
Лист	Листов 1	

Госстрой СССР Союзводоканалниипроект Харьковский Водоканалпроект

ТМ-02.00.015

Альбом VIII

Типовой проект 902-1

(V)

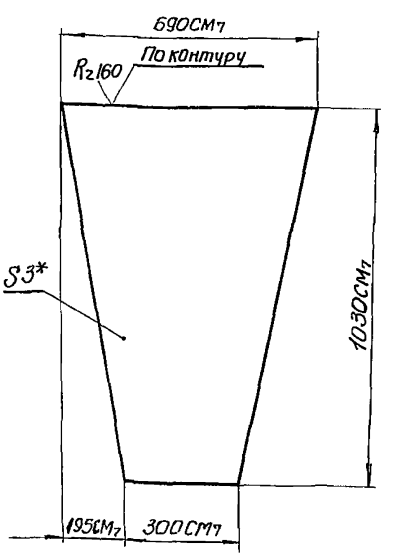

* Размер для справок

Изм.	Лист	N докум.	Подпись	Дата	ТМ-02.00.015
Разраб		Тимченко			Дно наклонное
Провер.		Брацлавский			
Т. контр.		Козлов			3 ГОСТ 19903-74
Гл спец		Ясинов			Лист ст. 3 ГОСТ 16523-70
Н. контр		Ясинов			
Утв		Умелев			

Литера	Масса	Масшт
	10.8	1:10
Лист	Листов 1	

Госстрой СССР Союзводоканалниипроект Харьковский Водоканалпроект

Инв.№ подл. | Подпись и дата | Взам. инв.№ | Инв.№ дубл. | Подпись и дата

ТМ-09.00.000 СБ

Типовой проект 902-1 Альбом VIII

Инв.№ подл. | Подп. и дата | Взам.инв.№ | Инв.№ дубл. | Подп. и дата

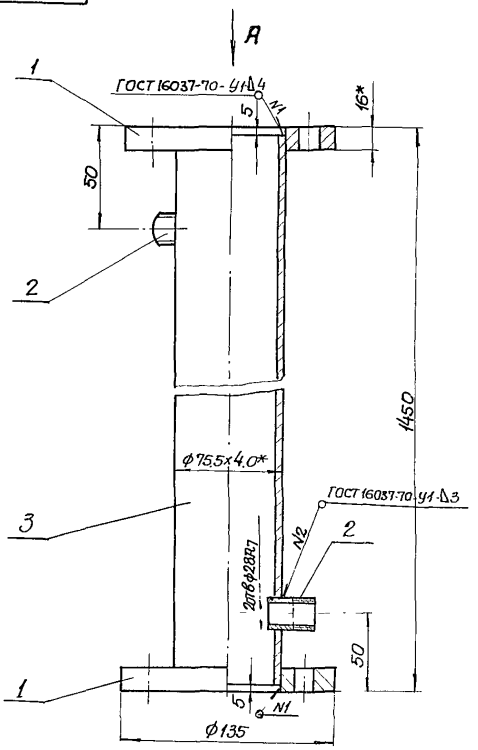

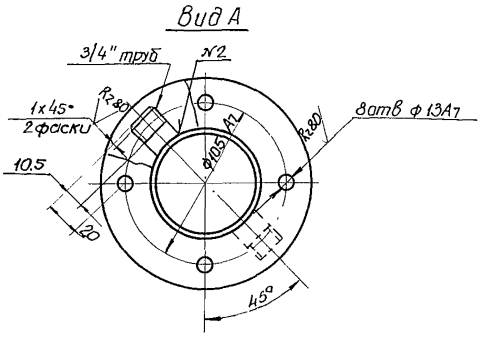

1. Неуказанные предельные отклонения размеров по СМ1

2* Размеры для справок.

3 Шероховатость поверхностей контуров и торцов деталей Б4 выполнить $R_z 120$ остальное

Изм.	Лист	N докум.	Подп.	Дата	ТМ-09.01.000 СБ			
Разраб.		Брацлавский			Корпус сборочный чертеж	Лит.	Масса	Масштаб
Пров.		Зельцер					13.1	1:2
Т. контр.		Козлов				Лист	Листов 1	
Н. контр.		Ясинов				Госстрой СССР Союзводоканалниипроект Харьковский Водоканалпроект		
Гл. спец.		Ясинов						
Утв.		Чмелев						

Копировал · Пикарева Формат 12

ТМ-09.00.000 СБ

Типовой проект 902-1 Альбом VIII

Инв.№ подл. | Подп. и дата | Взам.инв.№ | Инв.№ дубл. | Подп. и дата

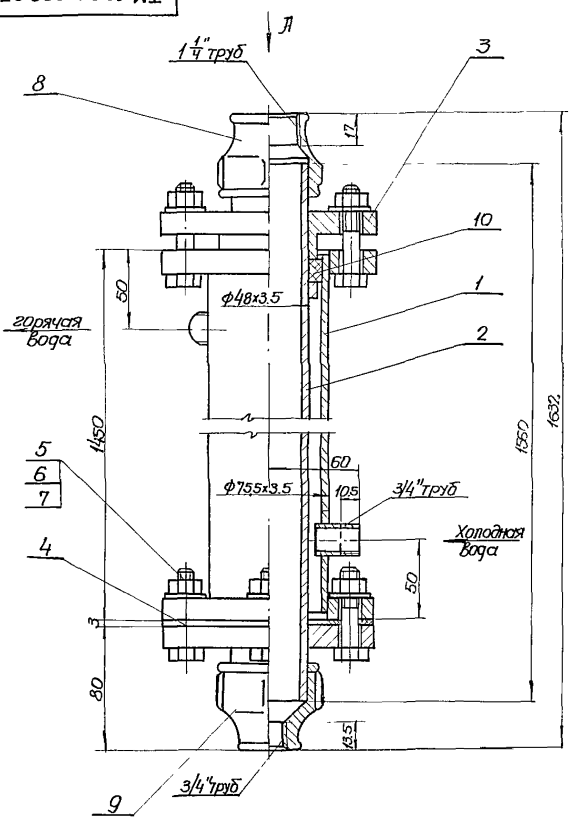

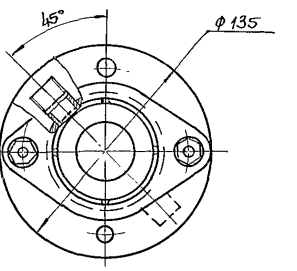

Размеры для справок

Изм.	Лист	N докум.	Подп.	Дата	ТМ-09.00.000 СБ			
Разраб.		Брацлавский			Пароводяной нагреватель сборочный чертеж	Лит.	Масса	Масштаб
Пров.		Марчасев					23.1	1:2
Т. контр.		Козлов				Лист	Листов 1	
Гл. спец.		Ясинов				Госстрой СССР Союзводоканалниипроект Харьковский Водоканалпроект		
Н. контр.		Ясинов						
Утв.		Чмелев						

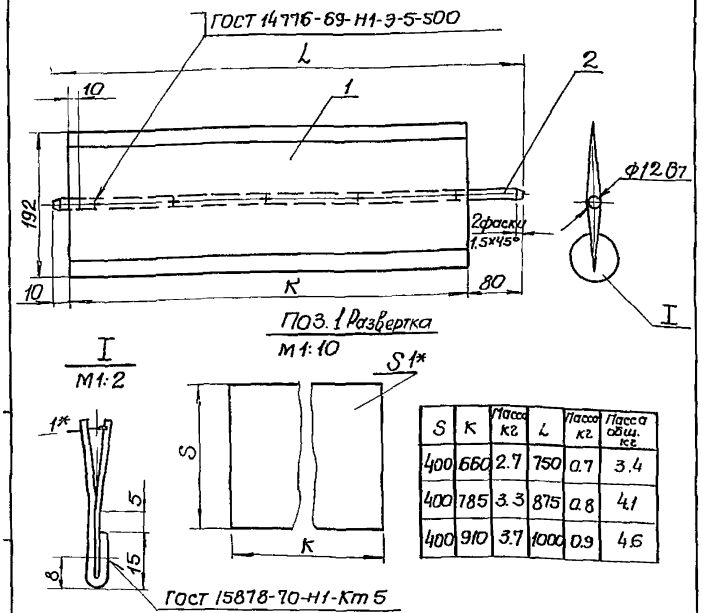

S	K	Масса кг	L	Масса кг	Масса общ. кг
400	660	2.7	750	0.7	3.4
400	785	3.3	875	0.8	4.1
400	910	3.7	1000	0.9	4.6

1. Неуказанные предельные отклонения размеров-по СМ7.
2. Шероховатость поверхностей контуров дет. выполнить Rz120, остальное ✓.
3* Размер для справок

Изм	Лист	N докум	Подп	Дата
Разраб		Браславский		
Пров		Зельцер		
Т. контр		Козлов		
Гл. спец		Ясинов		
Н. контр		Ясинов		
Утв		Чмелев		

ТМ-10.01 000СБ

Клапан
Сборочный чертеж

Лит	Масса	Масшт
	см. табл	1:5

Лист | Листов 1

Госстрой СССР
Союзводоканалниипроект
Харьковский
Водоканалпроект

формат 11

Альбом VIII

Типовой проект 902-1-

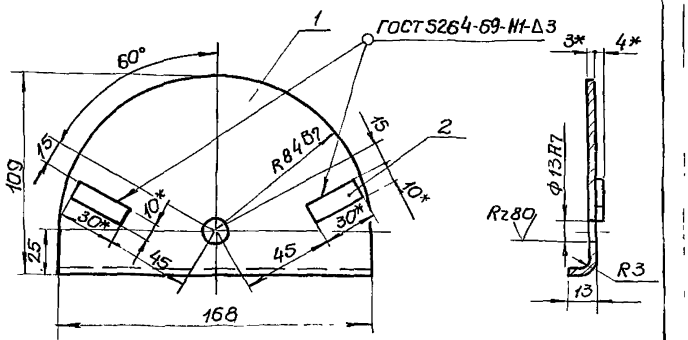

1. Неуказанные предельные отклонения размеров-по СМ7.
2. Шероховатость поверхностей контуров деталей БЧ выполнить Rz100, остальное ✓
3.* Размеры для справок.

Изм	Лист	N докум	Подп.	Дата
Разраб		Браславский		
Пров		Зельцер		
Т. контр		Козлов		
Гл. спец		Ясинов		
Н. контр		Ясинов		
Утв		Чмелев		

ТМ-10.02 010СБ

Сектор
Сборочный чертеж

Литера	Масса	Масшт
	0.8	1:1

Лист | Листов 1

Госстрой СССР
Союзводоканалниипроект
Харьковский
Водоканалпроект

копировал: Пихарева

формат 11

Инв. N подл. | Подпись и дата | Взам. инв. N | Инв. N дубл. | Подпись и дата

ТМ-10.03 000СБ

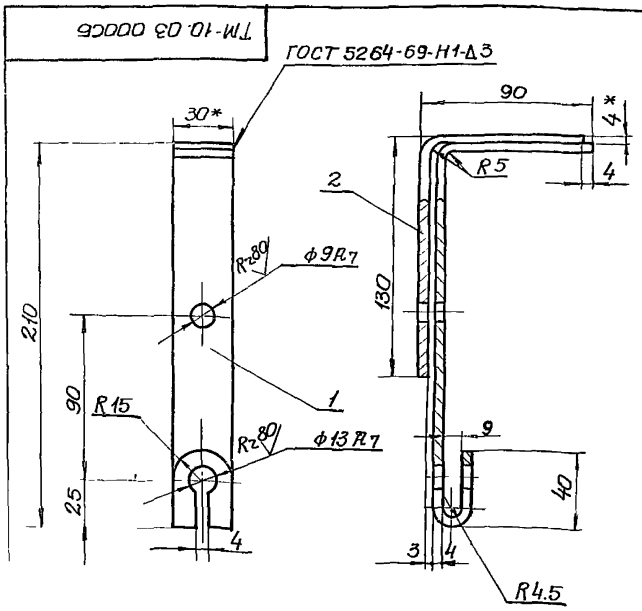

1 Неуказанные предельные отклонения размеров выполнять- по СМ7.
2 Шероховатость поверхности торцов деталей выполнить Rz80, остальное ✓
3* Размер для справок.

Изм	Лист	N докум	Подп.	Дата
Разраб		Браславский		
Пров		Зельцер		
Т. контр.		Козлов		
Гл. спец.		Ясинов		
Н. контр		Ясинов		
Утв		Чмелев		

ТМ-10.03.000СБ

Рукоятка.
Сборочный чертеж

Лит.	Масса	Масшт.
	0.5	1:2

Лист | Листов 1

Госстрой СССР
Союзводоканалниипроект
Харьковский
Водоканалпроект

копировал: Пихарева

формат 11

Альбом VIII

Типовой проект 902-1-

ТМ-13.00 007

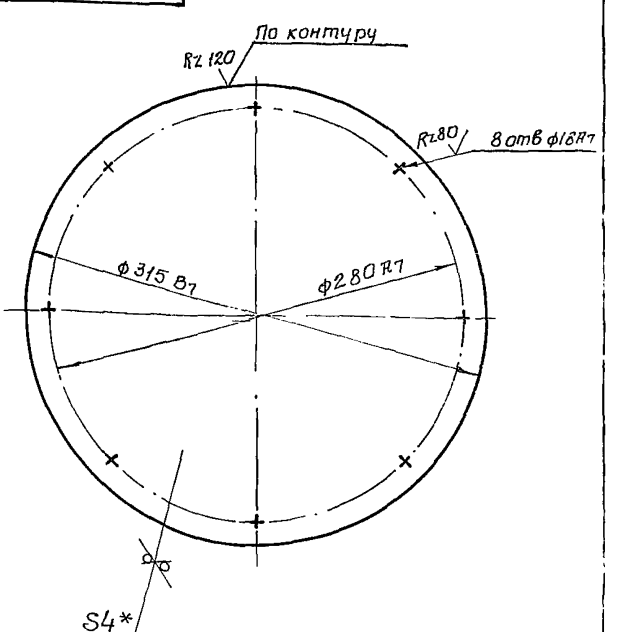

* Размер для справки

Изм	Лист	N докум.	Подп.	Дата
Разраб		Браславский		
Пров		Зельцер		
Т. контр		Козлов		
Гл. спец		Ясинов		
Н. контр		Ясинов		
Утв		Чмелев		

ТМ-13.00 007

Заглушка

Лит.	Масса	Масшт
	2.4	1:2.5

Лист | Листов 1

Лист 4.0 ГОСТ 19903-74
Ст 3 ГОСТ 14637-69

Госстрой СССР
Союзводоканалниипроект
Харьковский
Водоканалпроект

15051-78 27

копировал Пихарева

формат 11

Инв. N подл. | Подп. и дата | Взам. инв. N | Инв. N дубл. | Подпись и дата

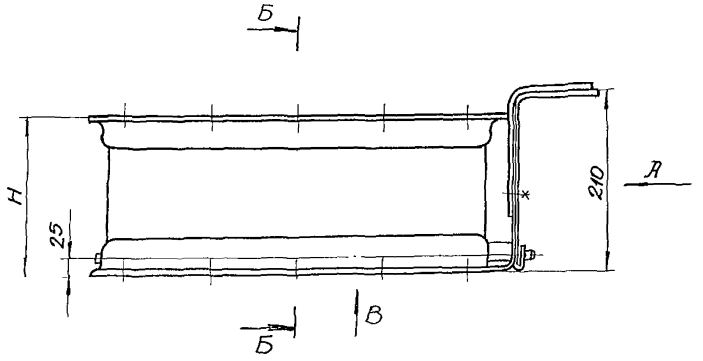

Б - Б

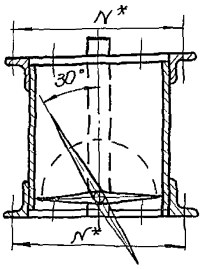

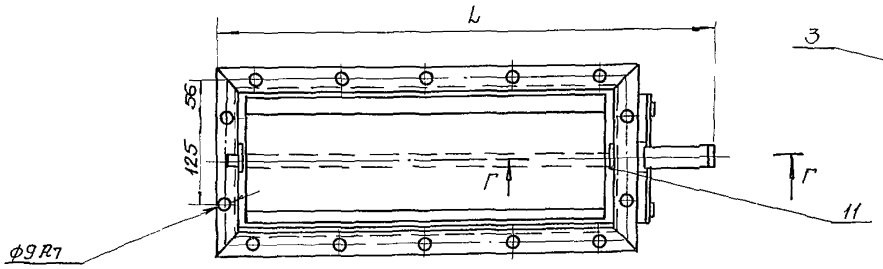

Вид А

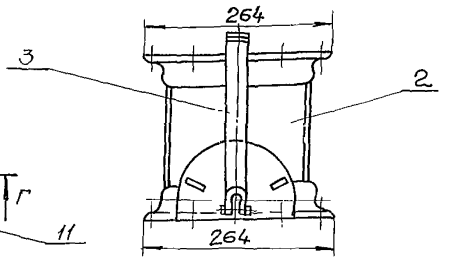

Вид В

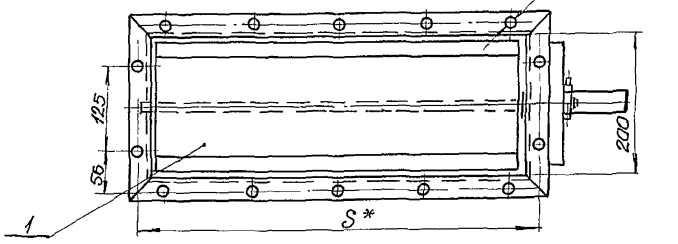

Вид Д

М 1:2

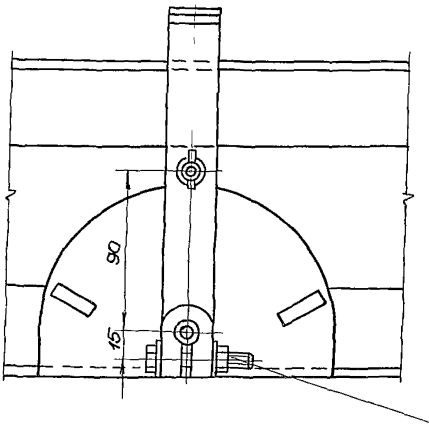

Г - Г

М 1:2

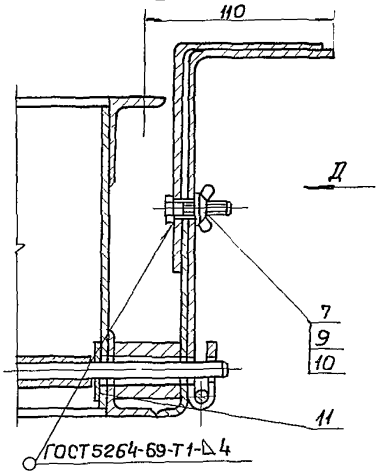

Тип калориф.	S	N	L	H	Масса кг
КВС7-П	703	236	827	180	21.1
КВС8-П	828	236	952	180	25,1
КВБ9-П	953	236	1077	220	29.9
КВС9-П	953	236	1077	180	28.2

1. *Обводной клапан выбирается в зависимости от типа калорифера по размерам приведенным в таблице.
2. Клапан поз.1 варить по месту после монтажа.
3. Все размеры для справок.

Изм.	Лист	N докум.	Подпись	Дата
Разраб.		Бородавкин		
Пров.		Зельцер		
Т. контр.		Козлов		
Гл. спец.		Ясинов		
Н. контр.		Ясинов		
Утв.		Чмелев		

ТМ-10.00.000СБ

Обводной клапан для калориферов КВС7-П, КВС8-П, КВБ9-П, КВС9-П. Сборочный чертеж.

Лит.	Масса	Масштаб
	См. табл.	1:5

Лист | Листов 1

Госстрой СССР Союзводоканалниипроект Харьковский Водоканалпроект

Типовой проект 902-1 Альбом VIII

Инв. № подл. | Подпись и дата | Взам. инв. № | Инв. № дубл. | Подпись и дата

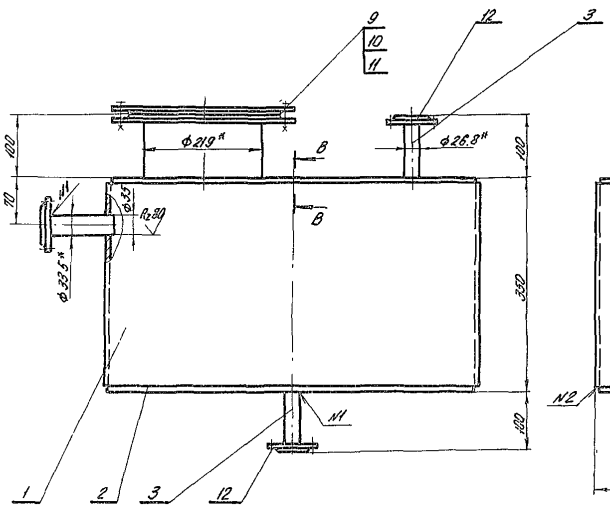

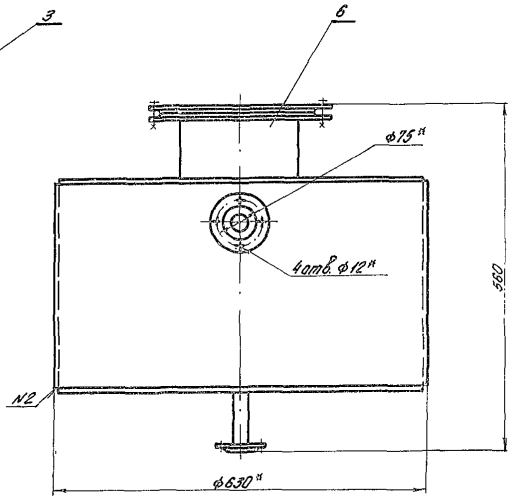

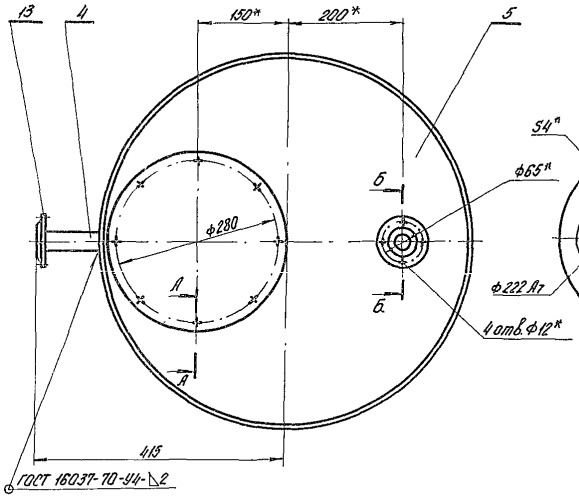

Поз.5
М1:10

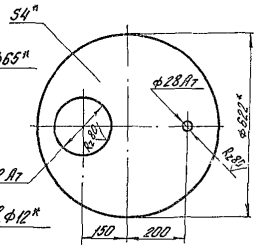

Поз.2
М1:10

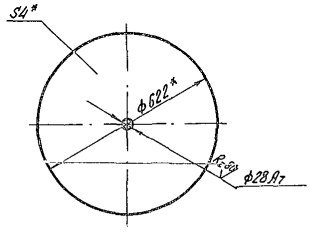

В-В
М1:1

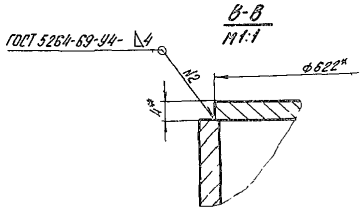

А-А повернуто
М1:2

Б-Б повернуто
М1:2

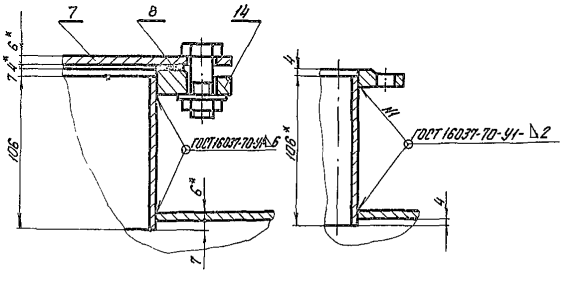

1. Неуказанные предельные отклонения размеров отверстий - по h_7, остальные - по $\pm\frac{IT_7}{2}$.
2. Шероховатость поверхности контуров и торцов деталей Б4 выполнить $R_z 120$, остальное ∇.
3. Сварку выполнять гидронепроницаемым швом. После сварки бак проверить на герметичность.
4. * Размеры для справок.

					ТМ-13.00.000 СБ			
Изм.	Лист	№ докум.	Подп.	Дата	Бак-аккумулятор. Сварочный чертеж.	Лит.	Масса	М-Б
Разраб.		Фроловский					54.0	1:5
Пров.		Зельцер				Лист	Листов 1	
Т.контр.		Козлов						
Гл.спец.		Ясинов				Госстрой СССР Союзводоканалпроект г. Киев Заказ №		
Н.контр.		Ясинов						
Утв.		Ямелев						

Копировал Формат А3

ТМ-11.00.000СБ

Типовой проект 902-1 Альбом VIII

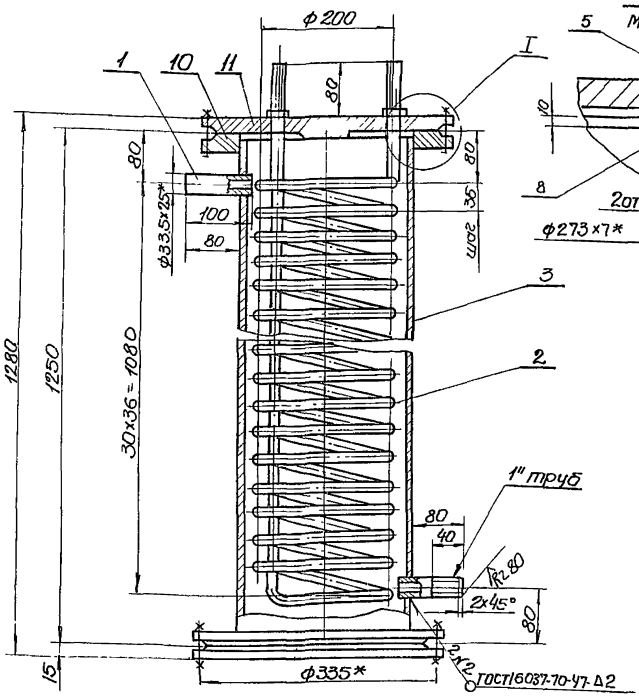

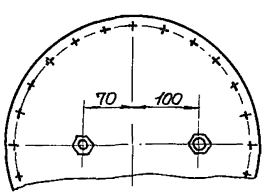

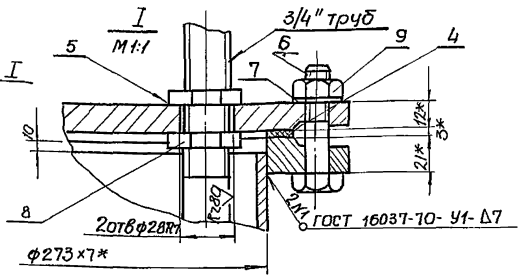

Техническая характеристика.

1. Назначение — подогрев воды
2. Тип — проточный
3. Теплоноситель — вода
4. Температура теплоносителя 1°С — 150
5. Падение давления теплоносителя мм. вод ст. — 500
6. Температуры воды начальная °С, — 5; конечная °С, — 65
7. Производительность л/ч, — 400
8. Расход тепла ккал/ч — 16000
9. Рабочее давление кгс/см² — 3
10. Число витков змеевика — 30
11. Развернутая длина змеевика мм — 19200
12. Площадь поверхности нагрева м² — 1.6

Технические требования.

1. Неуказанные предельные отклонения размеров по СМ7
2. *Размеры для справок

Изм	Лист	N докум.	Подп.	дата	ТМ-11.00.000СБ			
Разраб		Брацлавский			Водоводяной подогреватель Сборочный чертеж	Лит	Масса	Масшт
Пров		Зельцер					131.0	1:5
Т.контр		Козлов				Лист	Листов 1	
Гл.спец		Ясинов				Госстрой СССР Союзводоканалниипроект Харьковский Водоканалпроект		
Н.контр		Ясинов						
Утв.		Чмелев						

Инв.N подл. | Подп. и дата | Взам.инв.N | Инв.N дубл. | Подпись и дата

Копировал: Пихарева Формат 12

ТМ-10.02.000СБ

Типовой проект 902-1 Альбом VIII

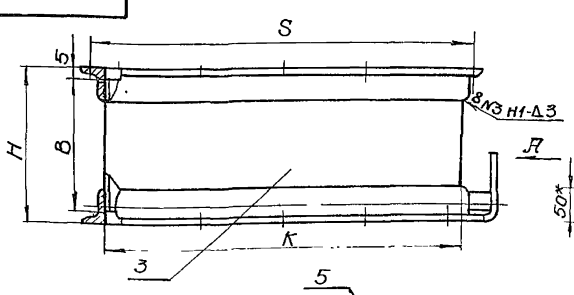

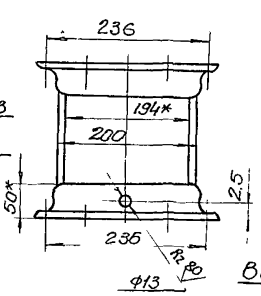

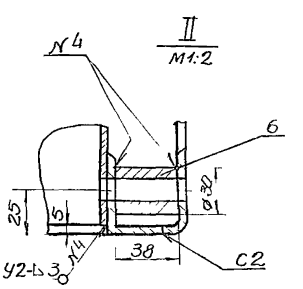

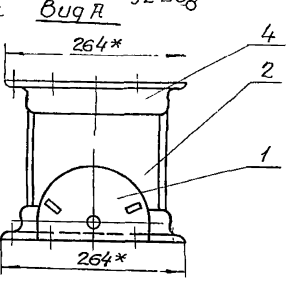

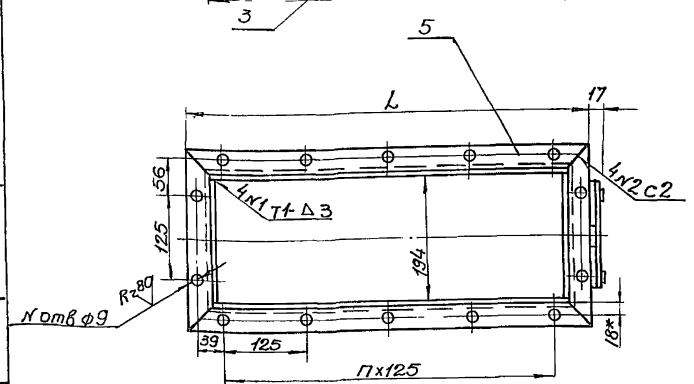

1. Предельные отклонения размеров: отверстий - по А7, остальных - по СМ7
2. Шероховатость поверхностей контуров и торцов деталей выполнить R2 160, остальное ∇
3. Сварку выполнить по ГОСТ 5264-69
4. *Размеры для справок.

Тип калориф.	S	K	H	B	Масса кг Поз.2	Масса кг Поз.3	L	Масса кг	П	N	Масса общ кг
КВС9-П	953	917	180	170	0.8	3.7	981	2.4	7	20	22.8
КВС9-П	953	917	220	210	1.0	4.5	981	2.4	7	20	24.8
КВС8-П	828	792	180	170	0.8	3.3	856	2.1	6	18	20.5
КВС7-П	703	667	180	170	0.8	2.5	731	1.8	5	16	17.2

Изм	Лист	N докум.	Подп.	Дата	ТМ-10.02.000СБ			
Разраб		Брацлавский			Корпус. Сборочный чертеж	Лит.	Масса	Масшт
Пров		Зельцер					15.0	1:5
Т.контр		Козлов				Лист	Листов 1	
Гл.спец		Ясинов				Госстрой СССР Союзводоканалниипроект Харьковский Водоканалпроект		
Н.контр		Ясинов						
Утв		Чмелев						

Инв.N подл. | Подп. и дата | Взам.инв.N | Инв.N дубл. | Подпись и дата

Копировал: Пихарева Формат

ТМ-14.00.000СБ

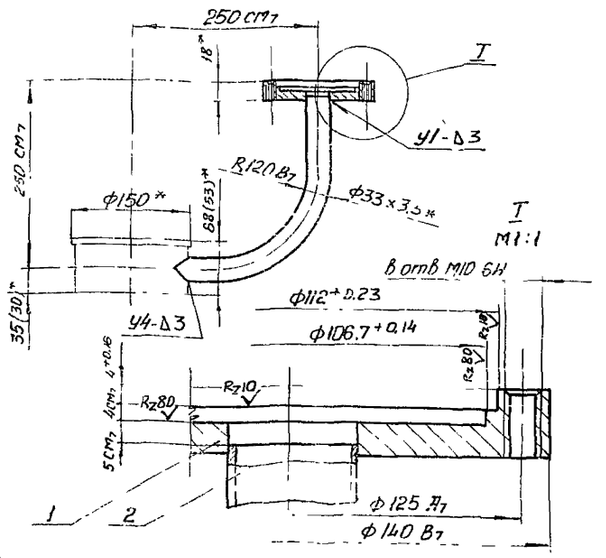

1. Неуказанную шероховатость поверхностей реза выполнить $R_z 100$, остальных ∀
2. Сварные швы выполнить по ГОСТ 16037-70
3. *Размеры для справок

Изм	Лист	№ докум	Подпись	Дата	ТМ-14.00.000СБ			
Разраб		Брацловский			Патрубок сборочный чертеж	Лит	Масса	Масшт
Пров		Козлов					2,4	1:5
Т.контр		Козлов				Лист	Листов 1	
Гл.спец		Ясинов				Госстрой СССР Союзводоканалниипроект Харьковский Водоканалпроект		
Н.контр		Ясинов						
Утв		Чмелев						

Формат А1

ТМ-15.00.000СБ

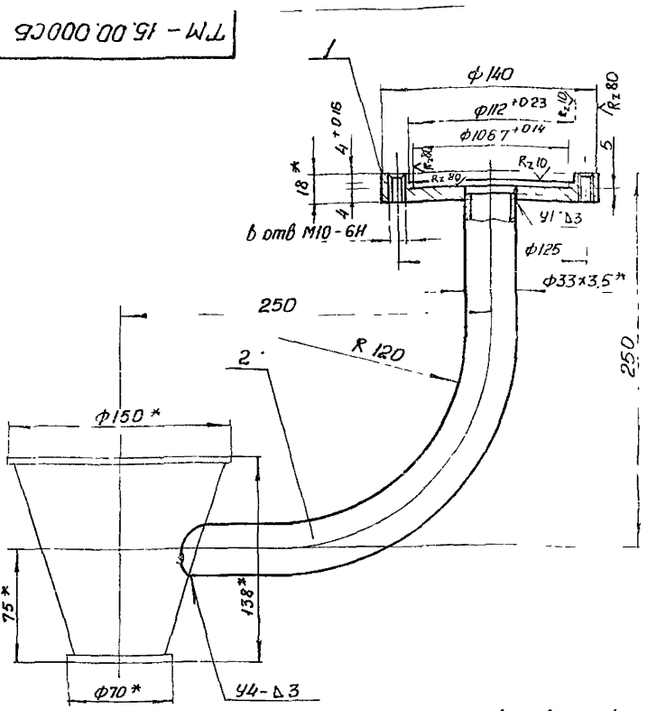

1. Неуказанные предельные отклонения размеров отверстий - по А7, валов - В7, остальные - по СМ7
2. Шероховатость поверхностей реза выполнить $R_z 80$, остальных ∀
3. Сварные швы выполнить по ГОСТ 16037-70
4. *Размеры для справок.

Изм	Лист	№ докум	Подпись	Дата	ТМ-15.00.000СБ			
Разраб		Брацловский			Патрубок сборочный чертеж	Лит	Масса	Масшт
Пров		Козлов					25	1:25
Т.контр		Козлов				Лист	Листов 1	
Гл.спец		Ясинов				Госстрой СССР Союзводоканалниипроект Харьковский Водоканалпроект		
Н.контр		Ясинов						
Утв.		Чмелев						

Формат А1

Формат	Зона	Поз	Обозначение	Наименование	Кол	Примечание
				Документация		
А1			ТМ 14 00 000.СБ	Сборочный чертеж		
				Детали		
Б4		1	ТМ-14 00 001	Фланец		
				Лист 18 ГОСТ 19903-74 / Ст 3 ГОСТ 14637-69		
				Ф140 / Ф35	1	1,8 кг
Б4		2	ТМ-14 00 002	Труба		
				33х3,5 ГОСТ 10704-76 / Ст 3 ГОСТ 10705-76		
				L = 250	1	0,6 кг

Изм	Лист	№ докум	Подпись	Дата	ТМ-14.00.000			
Пров.		Козлов			Патрубок	Литера	Лист	Листов 1
Гл.спец		Ясинов				Госстрой СССР Союзводоканалниипроект Харьковский Водоканалпроект		
Н.контр		Ясинов						
Утв		Чмелев						

Формат А1

Формат	Зона	Поз	Обозначение	Наименование	Кол	Примечание
				Документация		
А1			ТМ-15 00 000 СБ	Сборочный чертеж		
				Детали		
Б4		1	ТМ-15 00 001	Фланец		
				Лист 18 ГОСТ 19903-74 / Ст 3 ГОСТ 14637-69		
				Ф140/Ф35	1	1,8 кг
Б4		2	ТМ-15 00. 002	Труба		
				Труба 33х3,5 ГОСТ 10704-76 / Ст 3 ГОСТ 10706-76		
				L = 253	1	0,7 кг

Изм	Лист	№ докум	Подпись	Дата	ТМ-15.00.000			
Разраб		Брацловский			Патрубок	Литера	Лист	Листов 1
Пров.		Козлов				Госстрой СССР Союзводоканалниипроект Харьковский Водоканалпроект		
Гл.спец		Ясинов						
Н.контр		Ясинов						
Утв.		Чмелев						

Формат А1

Подпись и дата | Взам. инв. № | Инв. № подл. | Подпись и дата

Инв. № подл.

gost.e-ecolog.ru