ТИПОВОЙ ПРОЕКТ
902-1-44/79
КАНАЛИЗАЦИОННАЯ НАСОСНАЯ СТАНЦИЯ
ПРОИЗВОДИТЕЛЬНОСТЬЮ 35÷230 м³/час И НАПОРОМ 11÷48м
ПРИ ГЛУБИНЕ ЗАЛОЖЕНИЯ ПОДВОДЯЩЕГО КОЛЛЕКТОРА
4,0; 5,5 И 7,0м
АЛЬБОМ III

СОСТАВ ПРОЕКТА:

АЛЬБОМ I –	ТЕХНОЛОГИЧЕСКИЕ РЕШЕНИЯ. ОТОПЛЕНИЕ И ВЕНТИЛЯЦИЯ. ВНУТРЕННИЙ ВОДОПРОВОД И КАНАЛИЗАЦИЯ.
АЛЬБОМ II –	АРХИТЕКТУРНО-СТРОИТЕЛЬНЫЕ РЕШЕНИЯ. НАДЗЕМНАЯ ЧАСТЬ И ОБЩИЕ ЧЕРТЕЖИ. УЗЛЫ И ДЕТАЛИ.
АЛЬБОМ III –	АРХИТЕКТУРНО-СТРОИТЕЛЬНЫЕ РЕШЕНИЯ (ГЛУБИНА ЗАЛОЖЕНИЯ ПОДВОДЯЩЕГО КОЛЛЕКТОРА 4,0м). ПОДЗЕМНАЯ ЧАСТЬ.
АЛЬБОМ IV –	АРХИТЕКТУРНО-СТРОИТЕЛЬНЫЕ РЕШЕНИЯ (ГЛУБИНА ЗАЛОЖЕНИЯ ПОДВОДЯЩЕГО КОЛЛЕКТОРА 5,5м). ПОДЗЕМНАЯ ЧАСТЬ.
АЛЬБОМ V –	АРХИТЕКТУРНО-СТРОИТЕЛЬНЫЕ РЕШЕНИЯ (ГЛУБИНА ЗАЛОЖЕНИЯ ПОДВОДЯЩЕГО КОЛЛЕКТОРА 7,0м). ПОДЗЕМНАЯ ЧАСТЬ.
АЛЬБОМ VI –	ЭЛЕКТРООБОРУДОВАНИЕ, АВТОМАТИЗАЦИЯ И ТЕХНОЛОГИЧЕСКИЙ КОНТРОЛЬ. ЧЕРТЕЖИ МОНТАЖНОЙ ЗОНЫ.
АЛЬБОМ VII –	ЭЛЕКТРООБОРУДОВАНИЕ, АВТОМАТИЗАЦИЯ. ЗАДАНИЕ ЗАВОДУ-ИЗГОТОВИТЕЛЮ.
АЛЬБОМ VIII –	НЕСТАНДАРТИЗИРОВАННОЕ ОБОРУДОВАНИЕ.
АЛЬБОМ IX –	ЗАКАЗНЫЕ СПЕЦИФИКАЦИИ.
АЛЬБОМ X –	СМЕТЫ.
АЛЬБОМ XI –	СМЕТЫ. ЭЛЕКТРООБОРУДОВАНИЕ, АВТОМАТИЗАЦИЯ И ТЕХНОЛОГИЧЕСКИЙ КОНТРОЛЬ.
АЛЬБОМ XII –	ТЕХНОЛОГИЧЕСКИЕ РЕШЕНИЯ. АРХИТЕКТУРНО-СТРОИТЕЛЬНЫЕ РЕШЕНИЯ. ЭЛЕКТРООБОРУДОВАНИЕ И АВТОМАТИЗАЦИЯ. УСЛОВИЯ ПРИВЯЗКИ ТИПОВОГО ПРОЕКТА. (УСТАНОВКА РЕШЕТКИ РМВ 350/650).

ПРИМЕНЕННЫЕ ТИПОВЫЕ ПРОЕКТЫ: 1. Типовой проект 901-9-8 „Водопроводные колодцы" Вып.1 (распространяет ЦИТП г. Москва)
2. Серия 7.902-2 „Решетка механизированная вертикальная РМВ350/650 для канализационных сооружений." (распространяет ЦИТП г. Москва)

РАЗРАБОТАН
ПРОЕКТНЫМ ИНСТИТУТОМ
„ХАРЬКОВСКИЙ ВОДОКАНАЛПРОЕКТ"

Главный инженер института (Г.А. Бондаренко)
Главный инженер проекта (В.Ю. Еременко)

Взамен старого титульного листа
Инженер (Шевченко) 19.09.80 г.

УТВЕРЖДЕН ГЛАВПРОМСТРОЙПРОЕКТОМ
ГОССТРОЯ СССР
ПРОТОКОЛ № 50 ОТ 05.08 1976 г.
ВВЕДЕН В ДЕЙСТВИЕ
В/О СОЮЗВОДОКАНАЛНИИПРОЕКТ
С 25 МАРТА 1979 г.
ПРИКАЗ № 48 ОТ 13 МАРТА 1979 г.

gost.e-ecolog.ru

СОДЕРЖАНИЕ АЛЬБОМА

№№ п/п	Наименование листов	№№ листов	№№ страниц
	Конструкции железобетонные (КЖ)		
1	Содержание альбома		1
2	Общие данные (начало)	1 и	2
3	Общие данные (окончание)	2	3
4	Планы на отм. −3.200 и −5.700. Разрезы 1-1 и 2-2.	3	4
5	Монтажные планы лестниц и лестничных площадок	4	5
6	Стальная площадка МП1. Опора лестничных площадок. Детали. Спецификация стали	5	6
7	Подземная часть. План. Разрезы 1-1 и 2-2. Сечения. Опалубочный чертеж.	6	7
8	Развертка стены. Выпуски арматуры из стен и днища. Сечения и узлы.	7	8
9	Армирование днища. Планы. Разрезы. Спецификации. (В сухих и мокрых грунтах)	8	9
10	Армирование стен. План. Разрез. Развертки сеток (В сухих и мокрых грунтах)	9	10
11	Армирование разделительной стенки. Раскладка сеток. Разрезы 1-1 и 2-2. Спецификации.	10	11
12	Арматурные изделия. Сетки С1÷С7. Каркасы Кр1÷Кр3.	11	12

Изм	Лист	№докум	Подпись	Дата	ТП 902-1-44/79-КЖ
					Канализационная насосная станция производительностью 35÷230м³/час и напором 11÷48м.
Проверил		Бродская			Литер / Лист / Листов
Исполн.		Пушкарь			
Отв.исп.		Шкляр			Содержание альбома
Гл.спец.		Власенко			Госстрой СССР Союзводоканалпроект Харьковский Водоканалпроект
Нач.отд.		Арсенов			

15951-03 3

Формат 22г

Типовой проект 902-1-44/79 АЛЬБОМ III

Типовой проект 902-1-44/79 Альбом III

Ведомость основных комплектов

Обозначение	Наименование	Примеч.
902-1-44/79 -НК	Технологические решения	Альбом I
902-1-44/79 -ОВ	Отопление и вентиляция	"
902-1-44/79 -ВК	Внутренний водопровод и канализация	"
902-1-44/79 -АР	Архитектурно-строительные решения	Альбом II
902-1-44/79 -КЖ	Конструкции железобетонные	Альбом II, III, IV, V
902-1-44/79 -ЭО	Электрооборудование и автоматизация	Альбом VI, VII, VIII
902-1-44/79-ЭА	Технологический контроль	Альбом VII, VIII
902-1-44/79-ЭО-Н	Электрооборудование и автоматизация. Задание заводу-изготовителю	Альбом VII
902-1-44/79 - НК	Технологические решения. Архитектурно строительные решения. Установка решеток РМВ	Альбом XII

Ведомость примененных и ссылочных материалов

Обозначение	Наименование	Примечан.
1.459-2 вып. 1 и 2	Стальные лестницы, переходные площадки и ограждения.	
3.901-5	Сальники набивные Ду 50÷1400мм для пропуска труб через стены. Рабочие чертежи.	
ГОСТ 2319-70	Цепи круглозвеньевые грузовые тяговые нормальной прочности.	
3.400-6	Унифицированные закладные детали сборных железобетонных конструкций и инженерных сооружений промышленных предприятий.	

Ведомость чертежей основного комплекта КЖ

Лист	Наименование	Примечания
1и	Общие данные (начало)	
2	Общие данные (окончание)	
3	Планы на отм. -3.200 и -5.700 Разрезы 1-1 и 2-2.	
4	Монтажные планы лестниц и лестничных площадок	
5	Стальная площадка МП1. Опора лестничных площадок. Детали. Спецификация стали.	
6	Подземная часть. План. Разрезы 1-1 и 2-2. Сечения. Опалубочный чертеж.	
7	Развертка стены. Выпуски арматуры из стен и днища. Сечения и узлы.	
8	Армирование днища. Планы. Разрезы. Спецификации. (в сухих и мокрых грунтах)	
9	Армирование стен. План. Разрез. Развертки сеток. (в сухих и мокрых грунтах).	
10	Армирование разделительной стенки. Раскладка сеток. Разрезы 1-1 и 2-2. Спецификации.	
11	Арматурные изделия. Сетки С1-С7. Каркасы Кр1÷Кр3.	

Сводная спецификация монолитных железобетонных конструкций

Марка	Обозначение	Наименование	Кол.	Прим.
		Монолитные		
		Железобетонные		
		конструкции		
		Открытый способ в сухих и мокрых грунтах		
	902-1 КЖ-9	Наружная стена	1	
	902-1 КЖ-10	Разделительная стена	1	
	902-1 КЖ-8	Днище	1	

Основные строительные показатели подземной части.

№№ п/п	Наименование	Ед. изм	Количество	Примечание
1	Строительный объем	м³	309,0	
2	Полезная площадь	м²	63.0	

Типовой проект разработан в соответствии с действующими нормами и правилами и предусматривает мероприятия, обеспечивающие взрывобезопасность и пожаробезопасность при эксплуатации сооружения.

Гл. инж. проекта /Г.В. Еременко/

Внесены изменения
Инженер Шевченко
19.09.80 г.

Изм	Лист	№докум.	Подпись	Дата
Проверил		Бродская		
Исполн.		Литвиненко		
Отв.исп.		Шкляр		
Гл.спец.		Власенко		
Нач.отд.		Арсенов		

ТП 902-1-44/79 -КЖ

Канализационная насосная станция производительностью 35÷230м³/час и напором 11÷48м

Литер	Лист	Листов
Р	1И	

Общие данные (начало).

Госстрой СССР Союзводоканалпроект Харьковский Водоканалпроект

15951-03 4

Инв.№подл. | Подпись и дата

Формат 22г

Сводная спецификация стальных изделий

Марка	Обозначение	Наименование	Кол.	Примеч.
		Лестничные марши		
М10	1.459-2 Вып. 2	М10	3	0.122т
		Ограждение лестнич-		
ПМ7	То же	ных маршей ПМ7	3	0.015т
		Переходные площадки		
П6	"	П6	3	0.071т
П30	"	То же П30	1	0.255т
		Ограждение площа-		
ПП1	"	док ПП1	1	0.012т
ПП2	"	То же ПП2	3	0.013т
ПП3	"	" ПП3	1	0.016т
ПП10	"	" ПП10	1	0.045т
		Металлическая пло-		
МП1т МП1н	902-1-44/79-КЖ-5	щадка МП1т, МП1н	5+3	
Щ1	902-1-44/79-КЖ-5	Щит Щ1	1	
Щ2	То же	То же Щ2	3	
	902-1-44/79 Альбом II КЖ.23	Закладное изделие		
МН29	То же	МН29	2	
	"	" МН30	8	
	"	" МН31	4	
	"	" МН32	8	
МН33	3.400-6	МН312	19	
13	902-1-44/79-КЖ5	Отдельные позиции 13	3	
14	902-1-44/79-КЖ5	Отдельные позиции	1	
15	То же	То же 15	1	
16	"	" 16	3,9	п.м
Цепь	ГОСТ 2319-70	Цепь СН8х23	6,4	п.м
МН35	3.400-6	Закладное изделие МН	14	0,006т

Сводная спецификация сальников

Марка	Обозначение	Наименование	Кол.	Примеч.
	3.901-5	Сальник Ду400, ℓ=300	1	0.038т
	То же	То же Ду150, ℓ=300	5	0.016т
	"	" Ду80, ℓ=300	1	0.007т
	"	" Ду50, ℓ=300	4	0.005т

Типовой проект 902-1-44/79 Альбом III

Инв. № подл. | Подпись и дата

Изм.	Лист	№ докум.	Подпись	Дата
Проверил		Бродская		
Исполнил		Литвиненко		
Отв. исп.		Шкляр		
Гл. спец.		Власенко		
Нач. отд.		Арсенов		

ТП 902-1-44/79-КЖ

Канализационная насосная станция производительностью 35÷230 м³/час и напором 11÷48 м.

Литер	Лист	Листов
Р	2	

Общие данные (Окончание)

Госстрой СССР Союзводоканалпроект Харьковский Водоканалпроект

15951-03 5

Формат 22г

Типовой проект 902-1-44/79 Альбом III

Разрез 1-1

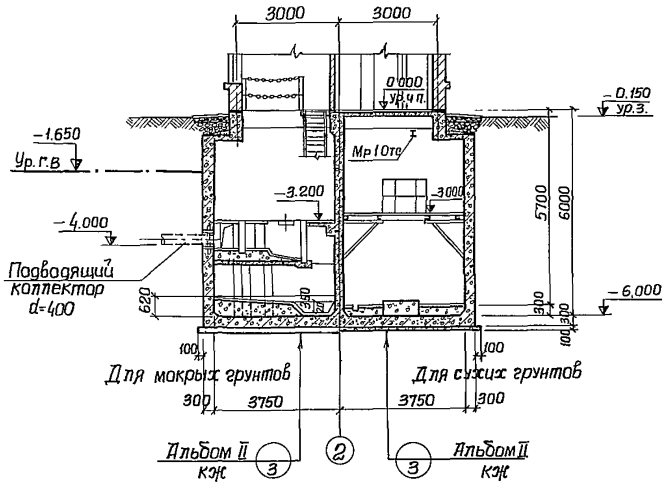

Разрез 2-2

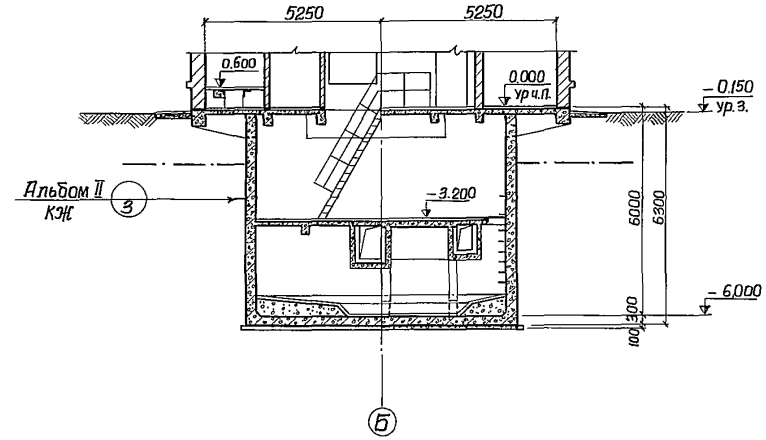

План на отм. -3.200

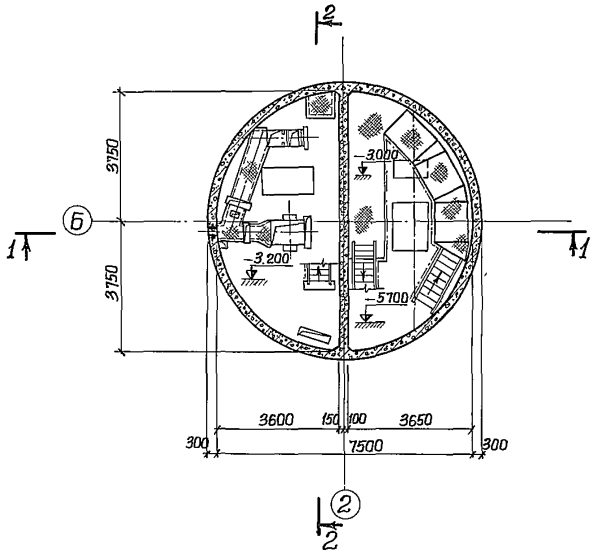

План на отм. -5.700

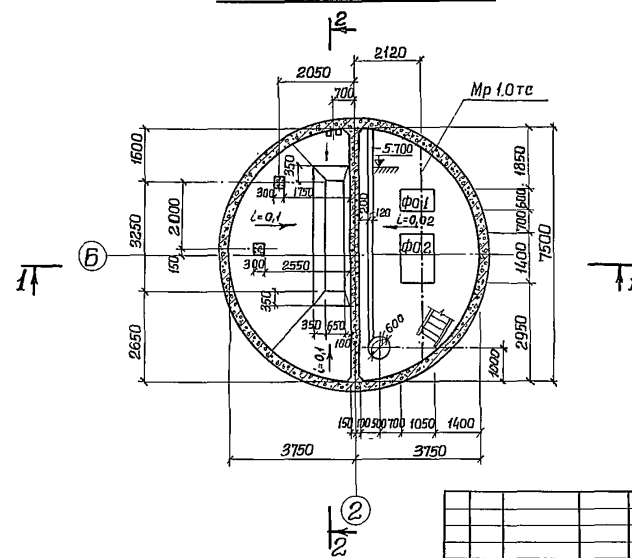

1. Детали гидроизоляции стен и днища выполняются по листу КЖ-3 альбом II, детали полов -АР-5, альбом II.
2. Надземная часть выполняется по листам АР-2÷7 альбома II.
3. Фундаменты под оборудование смотрите альбом II лист КЖ-18.

Изм	Лист	№ докум.	Подпись	Дата
Проверил		Боровик		
Исполнил		Литвиненко		
Отв.исп		Шкляр		
Гл.спец.		Власенко		
Нач.отд		Арсенов		
Гл.инж.пр.		Еременко		

ТП 902-1-44/79-КЖ

Канализационная насосная станция производительностью 35÷230 м³/час и напором 11÷48 м.

Литер	Лист	Листов
Р	3	

Планы на отм -3.200 и -5.700
Разрезы 1-1 и 2-2

Госстрой СССР
Союзводоканалниипроект
Харьковский Водоканалпроект

15951-03 6

Формат 22г

Согласовано
Отдел ВиКЗ
Григорьев

Инв № подл. | Подпись и дата

Типовой проект 902-1-44/79 Альбом III

Инв. № подл. | Подпись и дата

1-1.

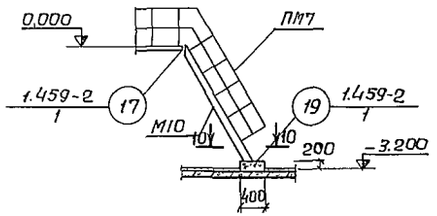

2-2.

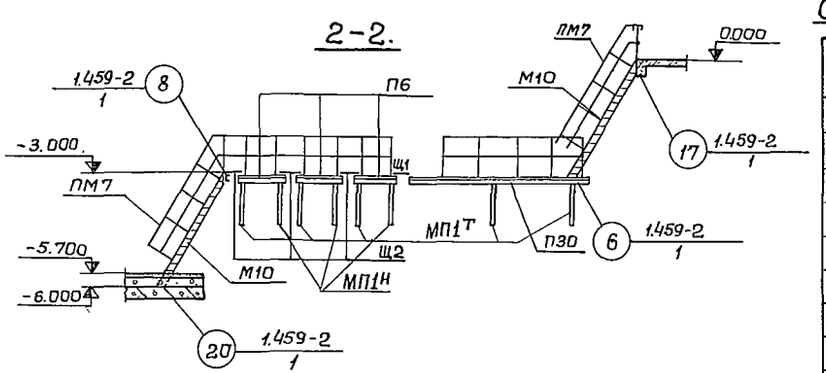

План лестниц и лестничных площадок.

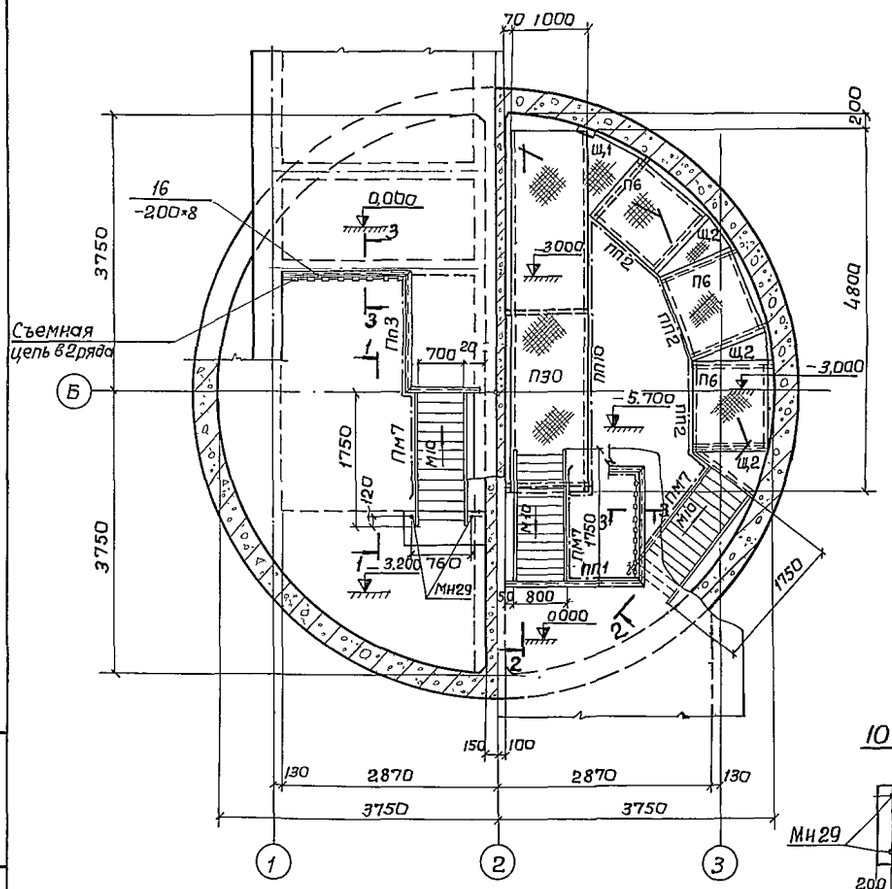

Монтажный план площадок.

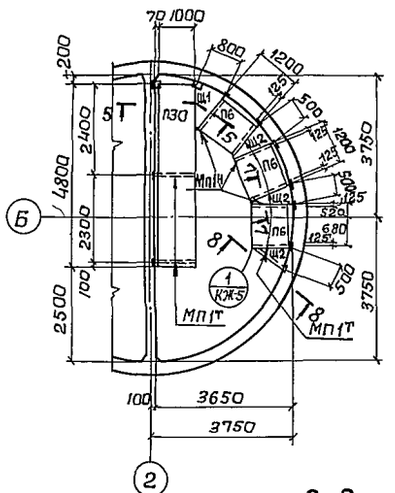

10-10

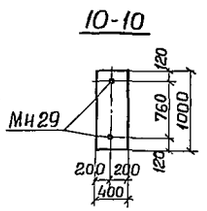

3-3

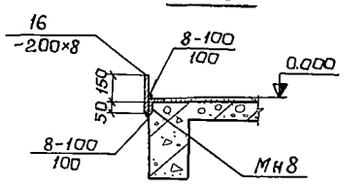

Спецификация элементов к маркировочным схемам

Марка	Обозначение	Наименование	Кол	Примеч
		Сборочные единицы и детали		
М10	1.459-2 вып. 2 п. 21	Лестничный марш М10	3	0,122т
ПМ7	То же л. 57	Ограждение лестничных маршей ПМ7	3	0,015т
П6	" л. 28	Переходные площадки П6	3	0,071т
П30	" л. 36	То же П30	1	0,255т
ПП1	" л. 75	Ограждение переходных площадок ПП1	1	0,012т
ПП2	" л. 75	То же ПП2	3	0,013т
ПП3	" л. 75	" ПП3	1	0,016т
ПП10	" л. 78	" ПП10	1	0,045т
МП1Т МП1Н	902-1-44/79 КЖ-5	Опоры под площадки МП1Т, МП1Н	5+3	
Щ1	То же	Щит Щ1	1	
Щ2	"	То же Щ2	3	
МН29	902-1-44/79 Альбом III КЖ-23	Болт МН29	2	
	ГОСТ 2319-70	Съемная цепь СН8×23	ПМ 6,4	п м
поз. 13	902-1-44/79 КЖ-5	Отдельные поз. 13	3	
поз. 14	" "	" " 14	1	
поз. 15	" "	" " 15	1	
поз. 16	" "	" " 16	ПМ 3,9	

1. Лестницы привариваются к металлическим площадкам и к закладным элементам балок и площадок. Сварку производить электродами Э-42 ГОСТ 9467-75, Толщина сварных швов 6 мм.
2. При установке площадок П30 и П6 косынки для крепления перил со стороны примыкания к стене срезать по месту.
3. Поз. 16 приварить к закладным уголкам площадок на участках установки съемных цепей.
4. Перила ПП10 со стороны примыкания щита Щ1 срезать по месту.

Изм.	Лист	№ докум.	Подпись	Дата	ТП 902-1-44/79 -КЖ		
					Канализационная насосная станция производительностью 35÷230 м³/час и напором 11÷48 м		
						Литер	Лист	Листов
Провер.	Баровик					Р	1	
Исполн.	Литвиненко				Монтажные планы лестниц и лестничных площадок	Госстрой СССР Союзводоканалниипроект Харьковский Водоканалпроект	
Отв. испол.	Шкляр						
Гл. спец.	Власенко						
Нач. отд.	Арсенов						

15951-03 7

Копировал Линник Формат А2

МП 1т, МП1н

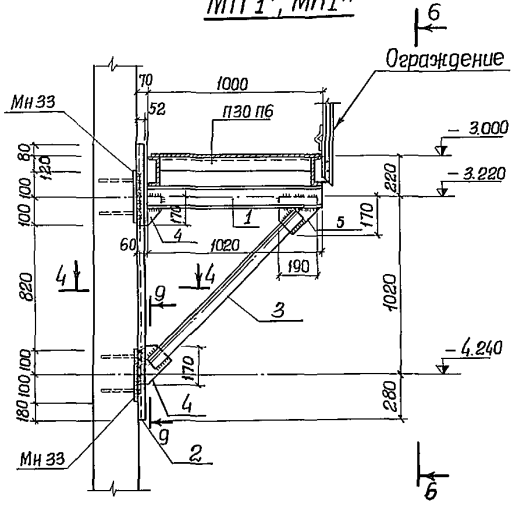

6-6

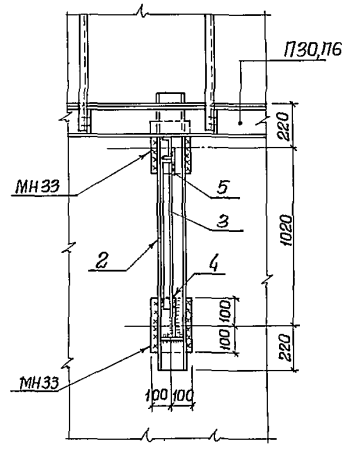

9-9

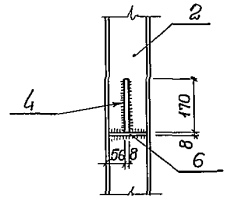

4-4

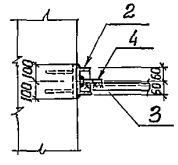

5-5

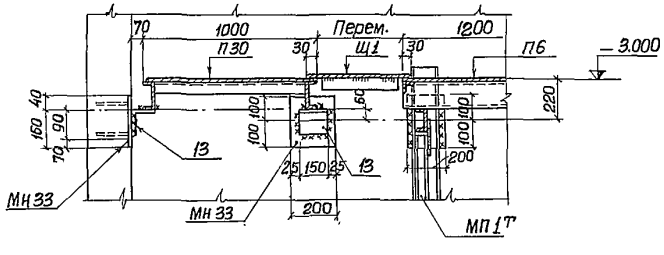

7-7

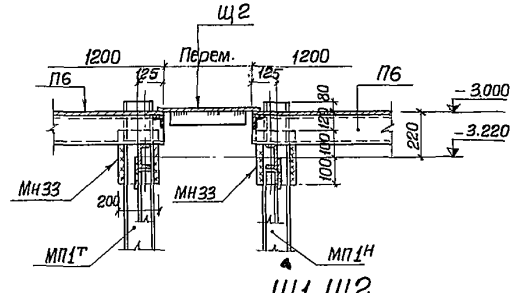

8-8

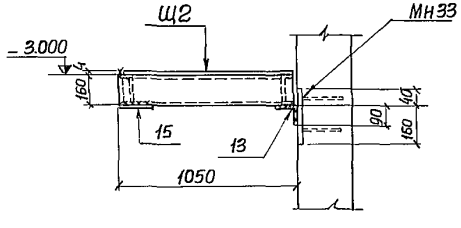

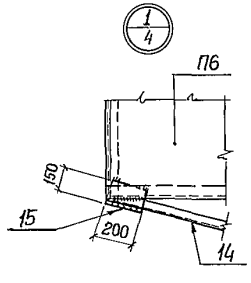

Щ1, Щ2

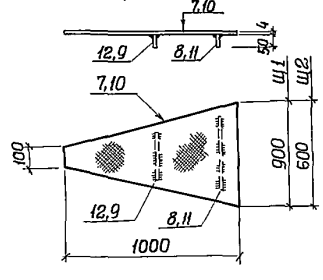

Спецификация стали на один элемент Сталь Вст3кп2

Марка элемента	№№ поз.	Профиль	Длина мм.	Количество штук Т	Количество штук Н	Масса кг Детали	Масса кг Всех	Масса кг Марки	Примечания
МП1т МН1н	1	⊏12	1020	1		10.6	10.6	39.9	ГОСТ 8240-72
	2	⊏12	1600	1		16.6	16.6		То же
	3	∟63х6	1200	1		6.9	6.9		ГОСТ 8509-72
	4	– 170х8	150	2		1.6	3.2		ГОСТ 103-76
	5	– 170х8	190	1		2.0	2.0		То же
	6	– 50х8	110	2		0.3	0.6		"
Щ1	7	Рифленая сталь δ=4мм	м² 0,5	1		16.7	16.7	19.1	ГОСТ 8568-77
	8	– 50х5	800	1		1.6	1.6		ГОСТ 103-76
	9	– 50х5	400	1		0.8	0.8		То же
Щ2	10	Рифленая сталь δ=4мм.	м² 0,35	1		11.7	11.7	13.3	ГОСТ 8568-77
	11	– 50х5	500	1		1.0	1.0		ГОСТ 103-76
	12	– 50х5	300	1		0.6	0.6		То же
Поз.	13	∟140х90х8	150	1		2.10	2.10	2.10	ГОСТ 8510-72
"	14	⊏16	1050	1		14.9	14.9	14.9	ГОСТ 8240-72
"	15	– 150х8	200	1		1.9	1.9	1.9	ГОСТ 103-76
"	16	– 200х8	3200	1		40.2	40.2	40.2	То же

1. Все сварные швы выполняются электродами Э42 ГОСТ 9467-75. Толщина сварных швов 6 мм. Сварку производить по всему контуру детали.
2. Все поверхности металлоконструкций окрасить эмалью ПФ-115 или ПФ-133 за 3 раза по одному слою грунта ГФ-020.
3. Поз. 15 приварить к площадке П6 до монтажа.

Изм.	Лист	№ докум.	Подпись	Дата
Проверил		Боробик		
Исполн		Литвиненко		
Отв. исп.		Шкляр		
Гл. спец.		Власенко		
Нач. отд		Арсенов		

ТП 902-1-44/79-КЖ

Канализационная насосная станция производительностью 35÷230 м³/час и напором 11÷48 м.

Литер	Лист	Листов
Р	5	

Стальная площадка МП1. Опора лестничных площадок. Детали. Спецификация стали

Госстрой СССР Союзводоканалпроект Харьковский Водоканалпроект

15951-03 8

Инв. № подл. | Подпись и дата

Формат 22г

Типовой проект 902-1-44/79 Альбом III

Разрез 1-1

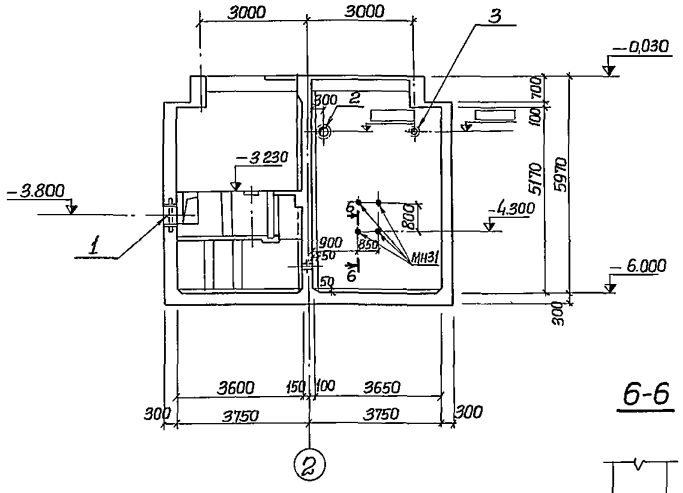

Разрез 2-2

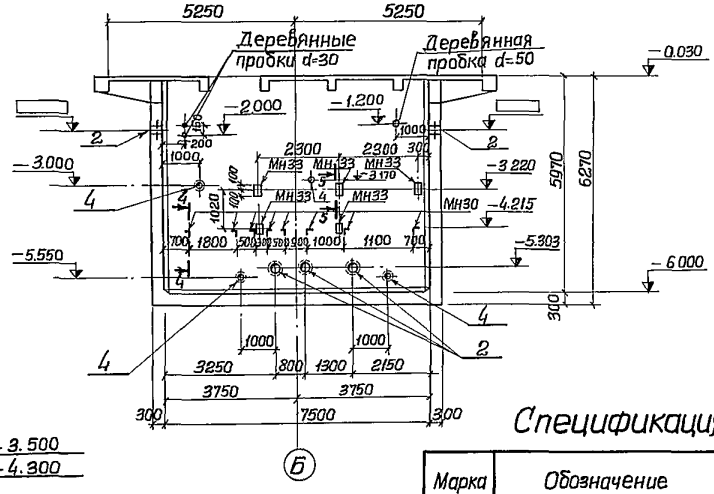

5-5

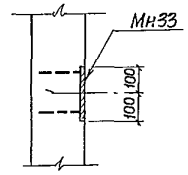

6-6

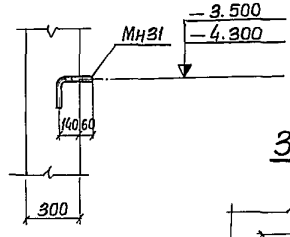

План

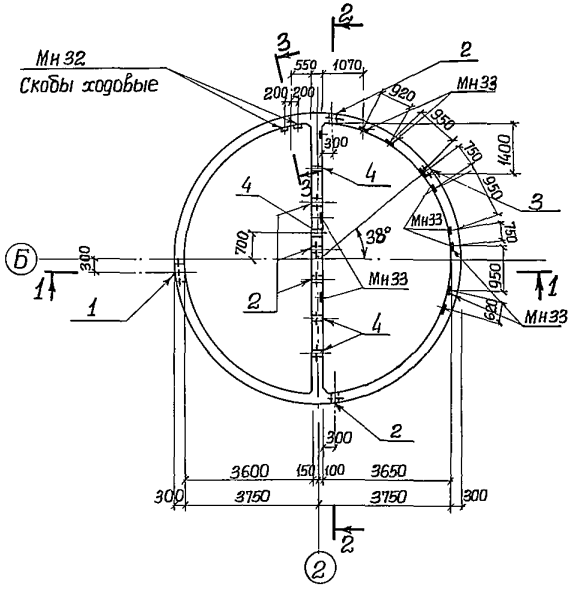

3-3

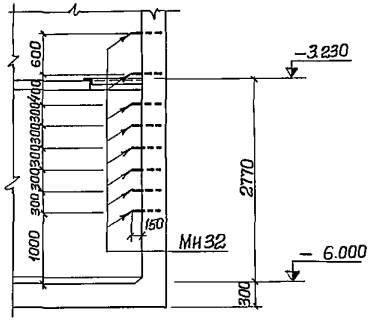

4-4

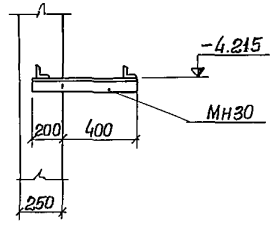

Спецификация сборочных единиц.

Марка	Обозначение	Наименование	Кол	Примеч.
		Монолитные железобетонные конструкции.		
	902-1-44/79 -КЖ- 8	Днище	1	
	То же -КЖ- 9	Стены	1	
	" КЖ- 10	Разделительная стенка	1	
		Сальники		
1	3.901-5	Ду 400, ℓ=300	1	
2	То же	Ду 150, ℓ=300	5	
3	"	Ду 80, ℓ=300	1	
4	"	Ду 50, ℓ=300	4	
Мн30	902-1-44/79 КЖ-23 Альбом II	Закладное изделие Мн30	8	
Мн31	То же	То же Мн31	4	
Мн32	"	" Мн32	8	
Мн33	3.400-6	" Мн3-12	19	

На разрезе 1-1 закладные Мн 33 условно не показаны, разбивка дана на листе КЖ-7.

Изм.	Лист	№докум.	Подпись	Дата
Пробер.		Боровик		
Исполнил		Литвиненко		
Отв. исп		Шкляр		
Гл. спец.		Власенко		
Нач. отд.		Арсенов		
Гл. инж. пр.		Еременко		

ТП 902-1-44/79-КЖ

Канализационная насосная станция производительностью 35÷230 м³/час и напором 11÷48 м.

Литер.	Лист	Листов
Р	9	

Подземная часть. План. Разрезы 1-1 и 2-2 сечения. Опалубочный чертеж

Госстрой СССР Союзводоканалниипроект Харьковский Водоканалпроект

15951-03 9

Формат 22г

Инв. № подл. | Подпись и дата | Взам. инв. № | Инв. № дубл. | Подпись и дата

Развертка стены

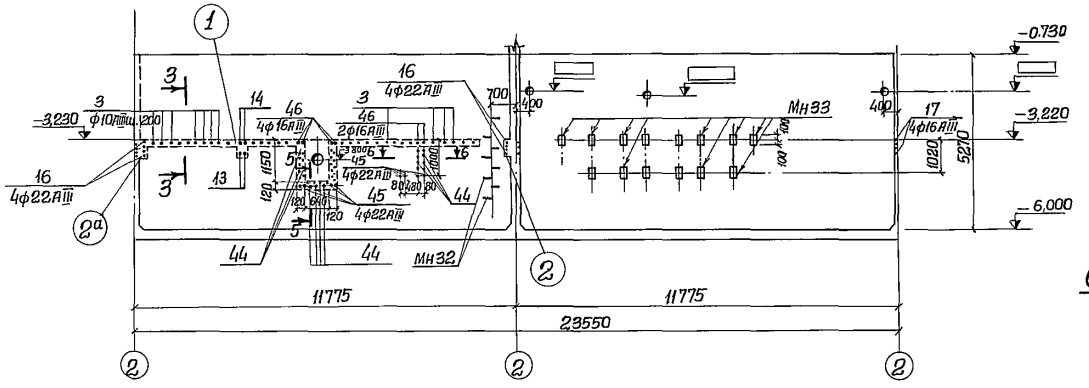

План выпусков из днища

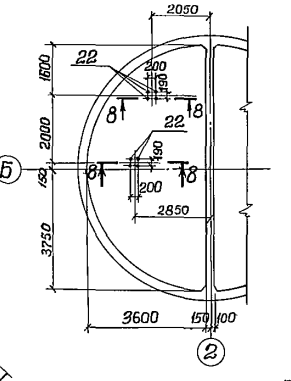

8-8

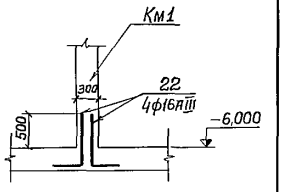

6-6

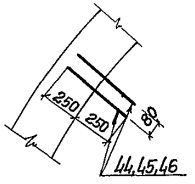

2 2а Зеркальное отражение

7-7

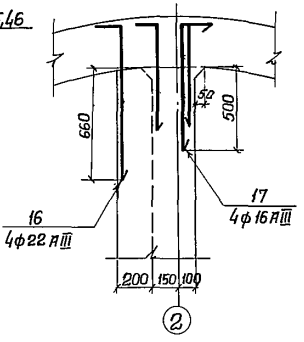

Выпуски арматуры по чертежам армирования стен.

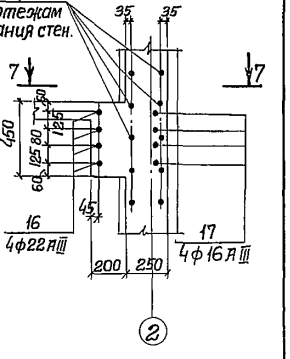

2-2

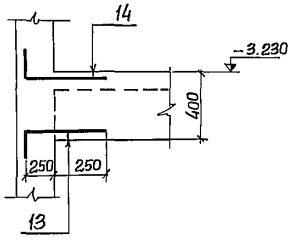

5-5

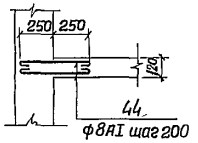

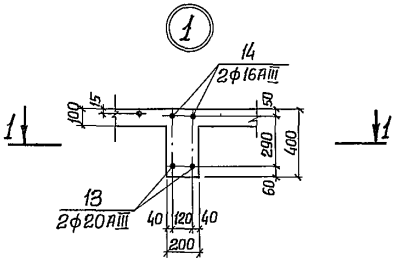

1-1

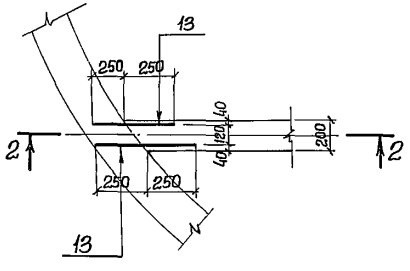

4-4

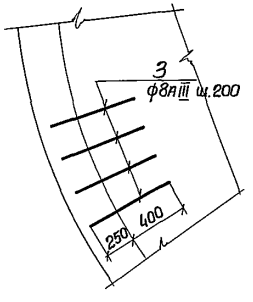

3-3

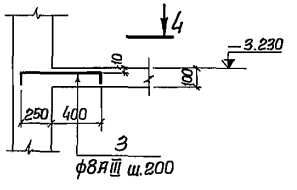

Опалубку и армирование перекрытия на отм.-3.230 смотрите альбом II лист КЖ-14

				ТП 902-1-44/79-КЖ-	
				Канализационная насосная станция производительностью 35÷230м³/час и напором 11÷48м.	
Изм.	Лист	№докум.	Подпись	Дата	
Проверил		Бродская			Литер: Р; Лист: 7; Листов:
Исполнил		Литвиненко			
Отв. исп.		Шкляр			
Гл. спец.		Власенко			
Нач. отд.		Арсенов			
Развертка стены. Выпуски арматуры из стен и днища. Сечения и узлы.				Госстрой СССР Союзводоканалниипроект Харьковский Водоканалпроект	

15951-03 10

Формат 22г

Альбом III

Типовой проект 902-1-44/79

Инв. № подл. | Подпись и дата

Типовой проект 902-1-44/79 Альбом III

Разрез 1-1

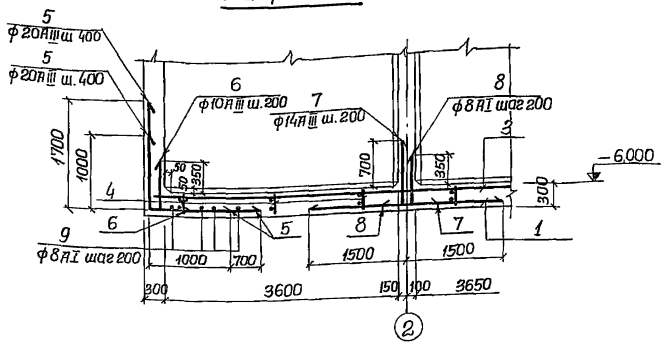

Разрез 2-2

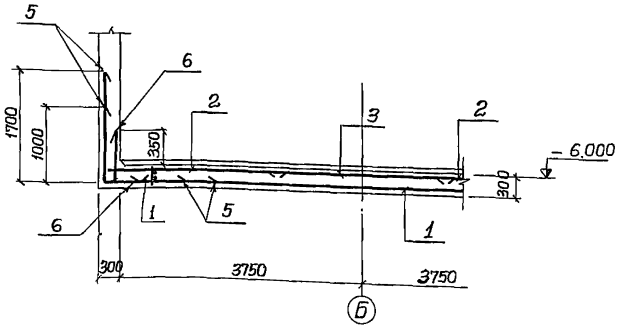

Ведомость стержней на один элемент

Наименование элемента	Поз.	Эскиз или сечение	ф мм	Длина мм	Кол.
Днище в сухих и мокрых грунтах	5	1700 / 1000	20AIII	2700	126
	6	600 / 100	10AIII	700	118
	7	950 / 250	14AIII	1200	38
	8	600 / 100	8AI	700	38
	9	—	8AI	—	п.м 150

План нижней арматуры

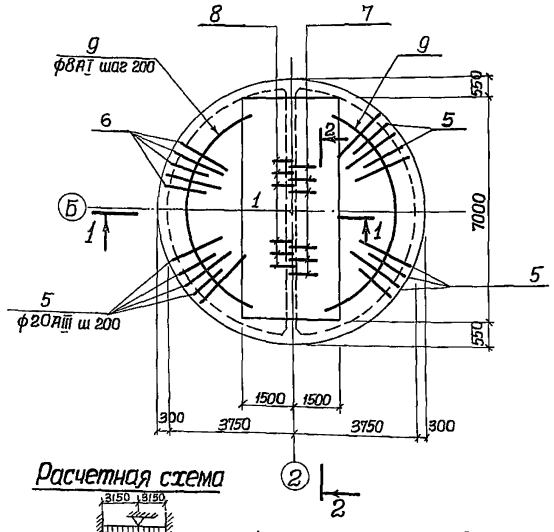

План верхней арматуры и каркасов

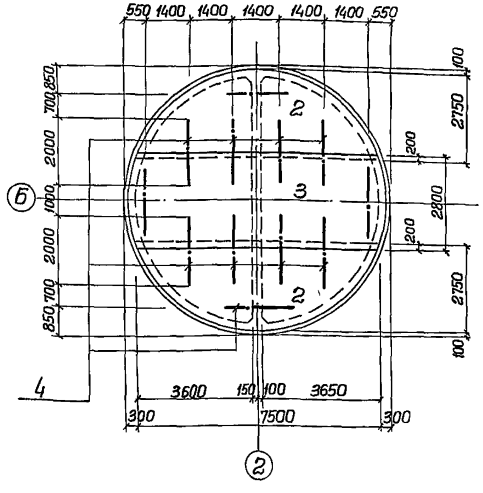

Расчетная схема

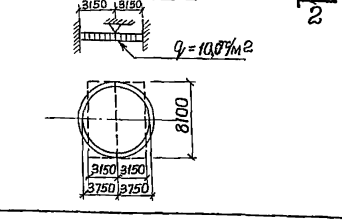

1. Защитный слой бетона для нижней арматуры принят 35мм, для верхней – 25мм.
2. Бетонирование днища и разделительной стенки производить совместно.
3. Класс арматуры II-III принят ГОСТ 5.1459-72.

Формат	Зона	Поз.	Обозначение	Наименование	Кол.	Примеч.
				Днище		
				Сборочные единицы и детали		
22г		1	902-1-44/79 -КЖ 11	Сетка арматурная С1	1	
"		2	То же	То же С2	2	
"		3	"	" С3	1	
"		4	"	Каркас плоский КР1	12	
"		5÷9	902-1-44/79 -КЖ 8	Стержни одиночные поз 5÷9		
				Материалы		
				Бетон М200	1545	м³
				Мрз В		

Выборка стали на один элемент, кг.

Марка элемента	Арматурные изделия									Всего
	Арматурная сталь ГОСТ 5781-75; 5.1459-72									
	Класс AI				Класс AIII					
	ф мм				ф мм					
	8AI	10AI		Итого	10AIII	14AIII	16AIII	20AIII	Итого	
Днище в сухих и мокрых грунтах	214.6	41.5		256.1	296.2	55.2	16.6	840.3	1208.3	1464.4

Изм.	Лист	№ докум.	Подпись	Дата
Провер.		Боровик		
Испол.		Литвиненко		
Отв. исп.		Шкляр		
Гл. спец.		Власенко		
Нач. отд.		Арсенов		

ТП 902-1-44/79-КЖ

Канализационная насосная станция производительностью 35÷230 м³/час и напором 11÷48 м.

Литер	Лист	Листов
Р	8	

Армирование днища. Планы. Разрезы. Спецификации. (В сухих и мокрых грунтах)

Госстрой СССР Союзводоканалпроект Харьковский Водоканалпроект

15951-03 11

Инв. № подл. | Подпись и дата | Взам. инв. №

Формат 22г

Типовой проект 902-1-44/79 Альбом III

План раскладки сеток и каркасов

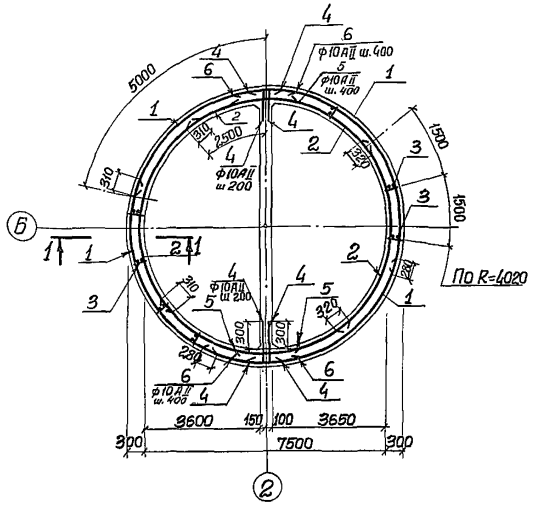

1-1

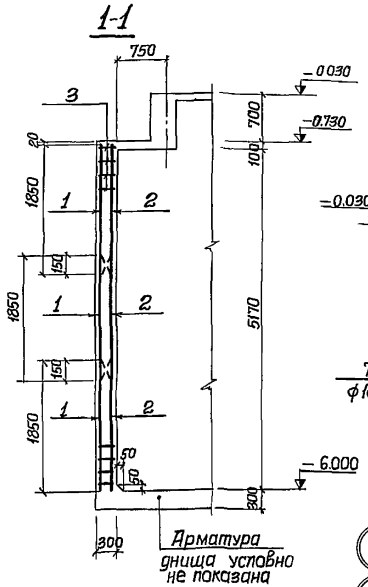

2-2

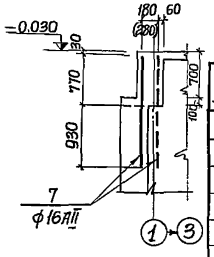

Ведомость стержней на один элемент

Поз.	Эскиз или сечение	ф мм.	Длина мм.	Кол.
4	550 200	10АII	750	108
5	R=3780	10АII	3000	28
6	R=4020	10АII	3000	28
7	—	16АII	1700	24

Формат	Зона	Поз.	Обозначение	Наименование	Кол.	Примеч.
				Стены		
				Сборочные единицы и детали		
		1	902-1-44/79 -КЖ-11	Сетка арматурная С4	12	
		2	то же	то же С5	12	
		3	"	Каркас плоский КР2	16	
		4÷7	902-1-44/79 -КЖ-9	Стержни одиночные поз. 4÷7		
				Материалы		
				Бетон марки 200	99.2	м³
				Мрз В		

1 — 2 Зеркальное отражение

Развертка наружных сеток по R=4020

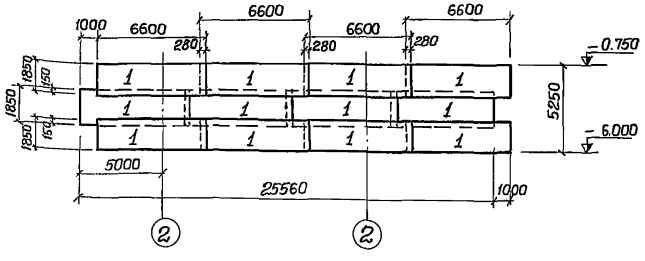

Схема выпусков

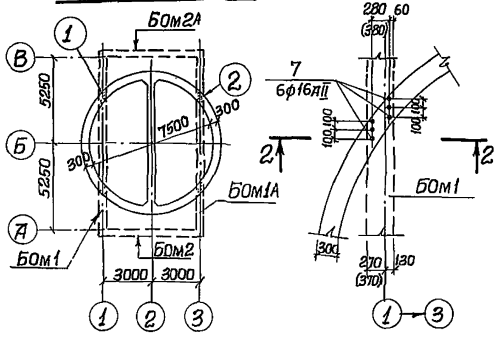

Выборка стали на один элемент, кг.

Марка элемента	Арматурные изделия. Арматурная сталь ГОСТ 5781-75. Класс AI ф мм 6AI	10AI	Итого	Класс AII ф мм 10AII	16AII	Итого	Всего
Стены	26.9	103.7	130.6	1981.7	64.5	2046.2	2176.8

1. Защитный слой бетона для рабочей арматуры принят 30мм.
2. В местах отверстий арматуру вырезать по месту и приварить к сальникам.
3. Размеры в скобках даны для варианта надземной части при расчетной зимней температуре наружного воздуха -40°С.

Развертка внутренних сеток по R=3780

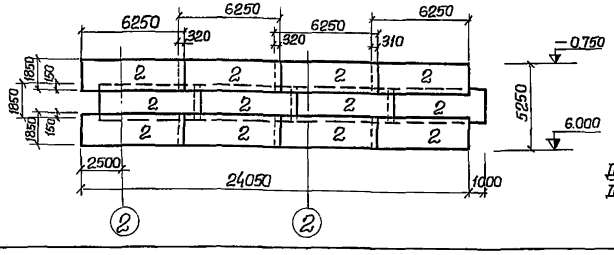

Расчетная схема

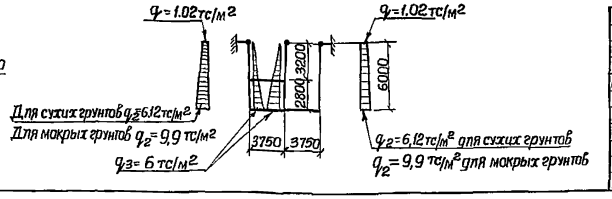

Изм.	Лист	№докум.	Подпись	Дата	ТП 902-1-44/79 -КЖ
Проверил		Баровик			Канализационная насосная станция производительностью 35÷230м³/час и напором 11÷48м.
Исполнил		Литвиненко			Стадия: Р; Лист: 9; Листов:
Отв.исп.		Шкляр			Армирование стен. План. Разрез. Развертки сеток (В сухих и мокрых грунтах)
Гл.спец.		Власенко			Госстрой СССР Союзводоканалниипроект Харьковский Водоканалпроект
Нач.отд.		Арсенов			

Инв. № подл. | Подпись и дата

15951-03 12

Формат 22г

Типовой проект 902-1-44/79 Альбом III

Раскладка сеток

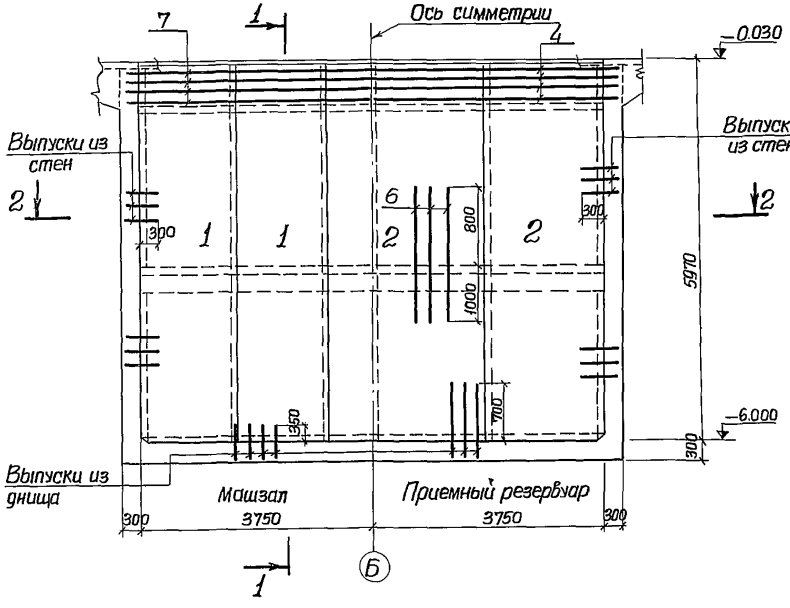

1-1

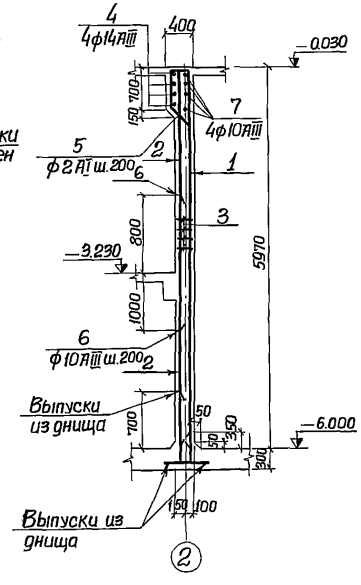

Ведомость стержней на один элемент

Поз.	Эскиз или сечение	ф мм.	Длина мм.	Кол.
4	8050 (250, 350, 290)	14АIII	8550	4
5	650, 400, 400	8АI	1980	40
6		10АIII	1800	38
7	8050 (100, 100)	10АIII	8250	4

Формат	Зона	Поз.	Обозначение	Наименование	Кол.	Примеч.
				Разделительная стенка		
				Сборочные единицы и детали		
		1	902-1-44/79 КЖ-11	Сетка арматурная С7	5	
		2	То же	То же С6	4	
		3	"	Каркас плоский Кр3	7	
		4÷6	902-1-44/79 КЖ-10	Стержни одиночные поз 4÷6		
				Материалы		
				Бетон М200		
				МР3 В	13,1 м³	

Выборка стали на один элемент, кг.

Марка элемента	Арматурные изделия							Всего
	Арматурная сталь ГОСТ 5781-75; 5.1459-72							
	Класс АI				Класс АIII			
	ф мм			Итого	ф мм		Итого	
	6АI	8АI	10АI		10АIII	14АIII		
Разделительная стенка	121.5	240.5	51.4	413.4	62.6	41.3	103.9	524.1

2-2

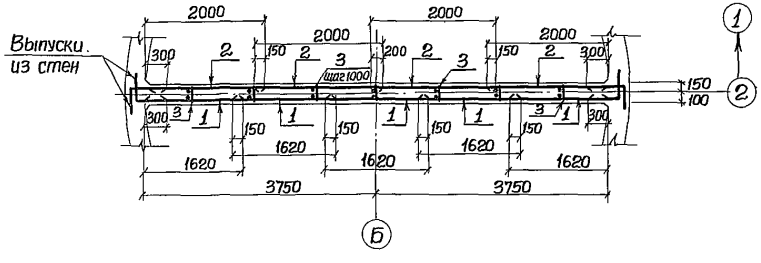

Расчетная схема

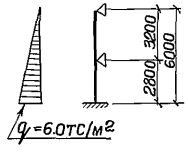

Защитный слой бетона для рабочей арматуры принят 30 мм.

Класс арматуры А-III принят ГОСТ 5.1459-72.

Изм	Лист	№ докум.	Подпись	Дата	ТП 902-1-44/79-КЖ		
					Канализационная насосная станция производительностью 35÷230м³/час. и напором 11÷48м.		
						Литер	Лист	Листов
Проверил		Боровик				Р		
Исполн.		Литвиненко						
Отв.исп		Шкляр			Армирование разделительной стенки. Раскладка сеток. Разрезы 1-1 и 2-2. Спецификации.	Госстрой СССР Союзводоканалниипроект Харьковский Водоканалпроект		
Гл.спец		Власенко						
Нач.отд.		Арсенов						

15951-03 13

Инв. № подл. | Подпись и дата

Формат 22г

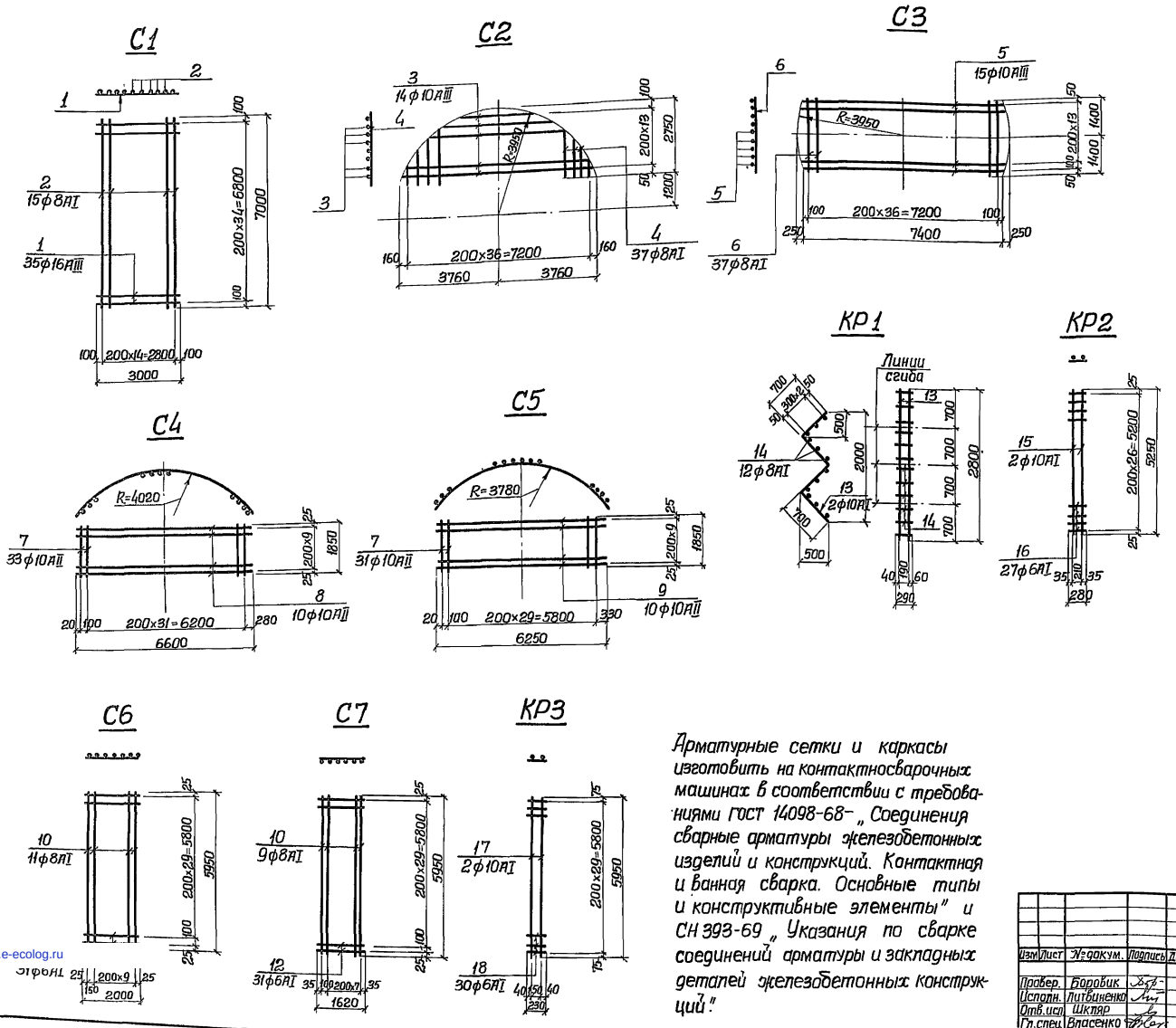

Ведомость стержней на один элемент

Марка элемента	№№ поз	Эскиз или сечение	ф мм	Длина мм.	Кол.
С1	1	———	16АIII	3000	35
	2		8АI	7000	15
С2	3	7500÷1760	10АIII	ср. 5930	14
	4	2750÷430	8АI	ср. 2270	37
С3	5	7900÷7400	10АIII	ср. 7650	15
	6	———	8АI	2800	37
С4	7		10АII	1850	33
	8	———	10АII	6600	10
С5	7		10АII	1850	31
	9	———	10АII	6250	10
С6	10		8АI	5950	11
	11	———	6АI	2000	31
С7	10		8АI	5950	9
	12	———	6АI	1620	31
Кр1	13	700 700 500 500 1000	10АI	2800	2
	14	———	8АI	290	12
Кр2	15	———	10АI	5250	2
	16		6АI	280	27
Кр3	17	———	10АI	5950	2
	18		6АI	230	30

Арматурные сетки и каркасы изготовить на контактносварочных машинах в соответствии с требованиями ГОСТ 14098-68 – „Соединения сварные арматуры железобетонных изделий и конструкций. Контактная и ванная сварка. Основные типы и конструктивные элементы" и СН 393-69 „Указания по сварке соединений арматуры и закладных деталей железобетонных конструкций".

Изм	Лист	№ докум.	Подпись	Дата
Провер.		Боровик		
Исполн.		Литвиненко		
Отв. исп.		Шкляр		
Гл. спец.		Власенко		
Нач. отд.		Арсенов		

ТП 902-1-44/79-КЖ

Канализационная насосная станция производительностью 35÷230 м³/час и напором 11÷48 м.

Литер	Лист	Листов
Р	11	

Арматурные изделия. Сетки С1÷С7. Каркасы Кр1÷Кр3.

Госстрой СССР Союзводоканалпроект Харьковский Водоканалпроект

15951-03 (14)

Формат 22г

Типовой проект 902-1-44/79 Альбом III

Инв. № подл. | Подпись и дата

gost.e-ecolog.ru