ТИПОВОЙ ПРОЕКТ

503-209

ГАРАЖ ДЛЯ ОПЕРАТИВНО-СЛУЖЕБНЫХ АВТОМОБИЛЕЙ И МОТОЦИКЛОВ ОРГАНОВ ВНУТРЕННИХ ДЕЛ, ВМЕСТИМОСТЬЮ 50 ЕДИНИЦ.

СОСТАВ ПРОЕКТА

АЛЬБОМ	I	Пояснительная записка, схема генплана, технологические чертежи. Архитектурно-строительные чертежи.
АЛЬБОМ	II	Чертежи санитарно-технических систем и устройств
АЛЬБОМ	III	Электротехнические чертежи, чертежи по связи, сигнализации и автоматизации.
АЛЬБОМ	IV	Сметы.
АЛЬБОМ	V	Заказные спецификации.

АЛЬБОМ I

РАЗРАБОТАН РОСТОВСКИМ ФИЛИАЛОМ „ГИПРОАВТОТРАНС"

УТВЕРЖДЕН И ВВЕДЕН В ДЕЙСТВИЕ МИНИСТЕРСТВОМ ВНУТРЕННИХ ДЕЛ СССР ПРОТОКОЛ № 46-74 ОТ 13-II 1974 г.

gost.e-ecolog.ru

СОДЕРЖАНИЕ I АЛЬБОМА

Наименование	Марка листа	№№ Страниц альбома
Содержание альбома.		1
Схема генерального плана		2
Технологическая часть.		
Заглавный лист	ТХ-1	3
Заглавный лист.	ТХ-2	4
План расстановки технологического		
оборудования.	ТХ-3	5
Спецификация технологического		
оборудования.	ТХ-4	6
Спецификация технологического		
оборудования.	ТХ-5	7
План и схема трубопроводов сжатого		
воздуха. Спецификация материалов.	ТХ-6	8
План и схема разводки маслопроводов.		
Спецификация материалов.	ТХ-7	9
Архитектурно-строительная часть		
Пояснительная записка.		10
Заглавный лист.	АР-1	11
Отделка помещений. Экспликация полов.	АР-2	12
Фасады 1-8, 8-1, 8-5, А-В. План на отм. 0. Экспликация проемов. ворот, дверей.	АР-3	13

Наименование	Марка листа	№№ Страниц альбома
Разрез 1-1. Типы окон. Узлы 1÷3.	АР-4	14
Элемент плана. План на отм. 3.300	АР-5	15
Монтажная схема перемычек.	АР-6	16
Сечения 2-2, 3-3. Узлы.	АР-7	17
Заглавный лист (начало).	КС-1	18
Заглавный лист (окончание).	КС-2	19
План фундаментов: Сечение 1-1. Раскладка блоков по оси 1. Спецификация.	КС-3	20
Элементы плана 1 и 2.	КС-4	21
Раскладка блоков по осям „4" и „5". Элемент плана 3. Деталь установки кирпичной плиты на бетонн. подготовку	КС-5	22
Раскладка блоков по осям „А", „В" и „8". Сечение 2-2.	КС-6	23
Фундамент ФМ1. Опалубка, армирование. Спецификация.	КС-7	24
План подземного хозяйства.	КС-8	25
Планы канав К1 и К2 на отм. 0 и ниже 0. Сечение 1-1	КС-9	26
Сечения 2-2÷4-4. Бетонный рассекатель. Щит Щ1.	КС-10	27
Фундаменты под оборудование ФО1÷ФО4. Опорные подушки ОП1; ОП2.	КС-11	28
План канала К3 на отм. 0. План плит перекрытия канала К3.	КС-12	29
Монтажная схема колонн, балок, опорных подушек и рам проёмов ворот. Сечения. Спецификации.	КС-13	30
Монтажная схема плит покрытия, перекрытия на отм. 3.270. Сечения 3-3, 4-4. Спецификации.	КС-14	31
Узлы 1÷4. Фундаменты под оборудование ФО1; ФО2.	КС-15	32
Плиты $\frac{ПВР II}{1.5\times6}$-3-а, $\frac{ПВР II}{1.5\times6}$-3-д. Сечения. Спецификация.	КС-16	33
Балки 1БП-12-2А IV-а; 1БП-12-2А IV-б; 1БП-12-2А IV-в; 1БП-12-3А IV-а; 1БП-12-3А IV-б; 1БП-12-3А IV-в;	КС-17	34
Закладные детали МН1÷МН10; А1÷А4. Сетки С4÷С7	КС-18	35
План балок в осях 4,5. Узлы 1÷6.	КС-19	36
Очистные сооружения. План на отм. 0 Разрезы. План покрытия.	КС-20	37
Перегородка П1. Стенки Ст1, Ст2, Ст3. Закладные детали М1÷М4. Щит Щ1	КС-21	38

Наименование	Марка листа	№№ Страниц альбома
Арматурные изделия С1÷С9. Спецификация	КО-22	39

1973	ГАРАЖ ДЛЯ ОПЕРАТИВНО-СЛУЖЕБНЫХ АВТОМОБИЛЕЙ И МОТОЦИКЛОВ ОРГАНОВ ВНУТРЕННИХ ДЕЛ ВМЕСТИМОСТЬЮ 50 ЕДИНИЦ	Содержание альбома.	ТИПОВОЙ ПРОЕКТ 503-209	АЛЬБОМ I	ЛИСТ

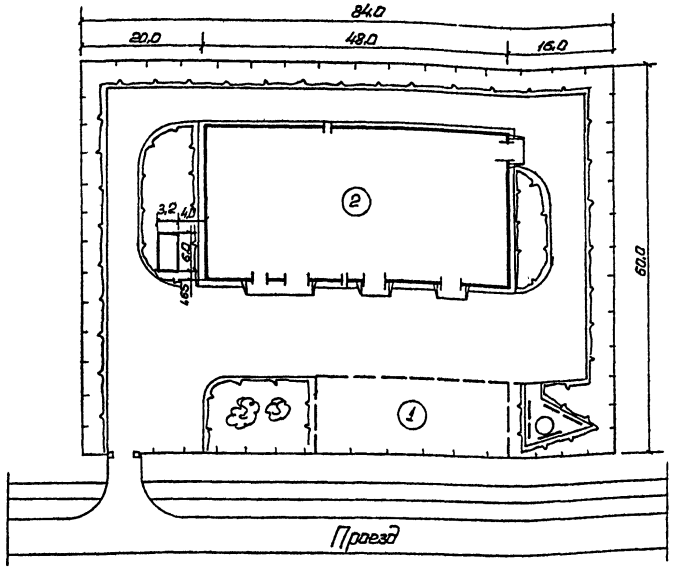

Экспликация

NN п/п	Наименование	Площ. застр. м²	Стр. куб. м³	Примеч.
1.	Здание отделения милиции (условно)			
2	Гараж на 50 единиц	1207,3	7485,3	
3	Очистные сооружения	19,2		

Условные обозначения:

Проектируемые сооружения

Асфальтобетонное покрытие.

Газоны

Ограждение.

Типовой проект гаража для оперативно-служебных автомобилей и мотоциклов органов внутренних дел, вместимостью 50 единиц, разработан на основании задания на проектирование, утверждённого заместителем Министра Внутренних дел 28 февраля 1973 года.

Гараж предназначен для хранения и технического обслуживания автомобилей и мотоциклов органов Внутренних дел, расположенных в городах областного подчинения.

Рассчитан гараж на обслуживание и хранение 50 единиц; ГАЗ-53-2 шт; УАЗ-452-2 шт; УАЗ-464-4 шт; ГАЗ-24-4 шт; М-412-2 шт; ГАЗ-672-1 шт. Мотоцикл М-66 с коляской - 35 штук.

Строительство гаража предусматривается в районах со следующими природными условиями:

Расчётная зимняя температура -20°С; -30°С и -40°С.

Скоростной напор ветра для I, II, III, IV, географических районов. Вес снегового покрова для I, II, III и IV районов с нормативной снеговой нагрузкой 50, 70, 100 и 150 кг/см².

Сейсмичность не более 6 баллов.

Грунты основания не пучинистые, не просадочные со следующими нормативными характеристиками:

C^H = 0,02 кг/см²; φ^H = 28°; E^H = 150 кг/см²; γ = 1,8 т/м³.

Проект разработан в соответствии со СНиП II-Д-8-62* - Предприятия по обслуживанию автомобилей.

СНиП II-М 3-68 - Вспомогательные здания и помещения промышленных предприятий Нормы проектирования.

Типовой проект утверждён Министерством Внутренних дел СССР протоколом № 48-74 от 13 февраля 1974 г.

1973	ГАРАЖ ДЛЯ ОПЕРАТИВНО-СЛУЖЕБНЫХ АВТОМОБИЛЕЙ И МОТОЦИКЛОВ ОРГАНОВ ВНУТРЕННИХ ДЕЛ ВМЕСТИМОСТЬЮ 50 ЕДИНИЦ.	Схема генерального плана.	ТИПОВОЙ ПРОЕКТ 503-209	АЛЬБОМ I	ЛИСТ

ГИПРОГОРДЕВ ЭТРАНС РОСТОВСКИЙ ФИЛИАЛ

Гл. инж. филиала
Гл. инж. проекта
Нач. отдела
Рук. группы
Выполнил

Ю. Линник, Кобыленко, Кулешенко, Кобрезин, Ежкова

Проверил Коврыгин, Ежкова, Сабашкая

Объект N

Архивный N

Опись чертежей марки ТХ

NN п/п	Наименование чертежа	NN листов и шифр	NN страниц
1	2	3	4
1	Заглавный лист	ТХ-1	
2	Заглавный лист	ТХ-2	
3	План расстановки технологического оборудования.	ТХ-3	
4	Спецификация технологического оборудования.	ТХ-4	
5	Спецификация технологического оборудования	ТХ-5	
6	План и схема трубопроводов сжатого воздуха. Спецификация материалов.	ТХ-6	
7	План и схема разводки маслопроводов. Спецификация материалов.	ТХ-7	

Пояснительная записка.

Гараж для оперативно-служебных автомобилей и мотоциклов органов внутренних дел вместимостью 50 единиц предназначен для хранения и технического обслуживания следующего подвижного состава:

Количество транспортных средств							
Всего	ГАЗ-53	УАЗ-452	УАЗ-469	ГАЗ-24	М-412	ПАЗ-672	Мотоциклы М-66 с коляской
50	2	2	4	4	2	1	35

В гараже производятся следующие виды обслуживания:

1. Ежедневное обслуживание -ЕО
2. Первое техническое обслуживание -ТО-1
3. Второе техническое обслуживание -ТО-2
4. Текущий ремонт -ТР

Для данного парка автомототранспорта принята вторая категория условий эксплуатации.

Основные нормативные и расчетные показатели приводятся в следующих таблицах:

Типовой проект разработан в соответствии с действующими нормами и правилами и предусматривает мероприятия, обеспечивающие взрывобезопасность и пожаробезопасность при эксплуатации здания.

Главный инженер пр-та Л. Коваленко

Периодичность воздействий в км

NN п/п	Подвижной состав	Виды воздействий				Годовой пробег парка тыс. км
		ЕО	ТО-1	ТО-2	К.Р.	
1	ГАЗ-24	130	2730	10920	198560	182
2	М-412	130	2730	10920	98280	90,8
3	УАЗ-452	130	2730	10920	120120	91
4	УАЗ-469	130	2730	10920	120120	1812
5	ГАЗ-53	130	2730	10920	120120	888
6	М-66	80	960	3840	26880	980
7	ПАЗ-672	115	2070	10350	238050	40,15

Трудоемкость воздействий единицы обслуживания или на 1000 км пробега (для ТР) в чел.час.

NN п/п	Подвижной состав	Виды воздействий			
		ЕО	ТО-1	ТО-2	ТР
1	ГАЗ-24	0,3	4,17	14,7	6,07
2	М-412	0,2	3,38	13,3	5,33
3	УАЗ-452	0,2	2,86	9,35	4,31
4	УАЗ-469	0,2	4,17	14,7	6,07
5	ГАЗ-53	0,2	3,9	15,6	7,5
6	М-66	0,1	2,6	7,15	3,9
7	ПАЗ-672	0,4	7,8	26	9,22

Годовой объем работ по техническому обслуживанию и ремонту (чел.-час)

NN п/п	Подвижной состав	Виды воздействий			
		ЕО	ТО-1	ТО-2	Т.Р.
1	ГАЗ-24	420	208	244	1100
2	М-412	139	84	110	484
3	УАЗ-452	140	72	78	396
4	УАЗ-469	279	207	244	1100
5	ГАЗ-53	138	100	128	674
6	М-66	1223	1985	1820	3825
7	ПАЗ-672	140	121	101	370

Количество рабочих дней гаража в году 365.
Режим работы подвижного состава:
50% - односменный
50% - двухсменный

Вывод 50% машин из гаража в течение одного часа, возврат всего парка машин в течение 2х часов.

Режим работы зоны технического обслуживания и текущего ремонта - шестидневная рабочая неделя в 1 смену. Работы по ТО-1, ТО-2, и текущему ремонту выполняются ремонтными рабочими с участием водителей.

Для производства технического обслуживания и текущего ремонта в гараже запроектировано 6 постов, из которых один пост предназначен для мойки автомототехники; три напольных поста в зоне ТО и ремонта - для обслуживания и ремонта мотоциклов; два поста с канавами - для обслуживания и ремонта автомобилей. Каждая канава оборудована двумя ручными гидроподъемниками для вывешивания автомобилей.

Для проведения контрольно-диагностических работ на постах предусматриваются переносные приборы.

В мастерской гаража возможно проведение несложных работ по ремонту и обслуживанию электрооборудования; аккумуляторных батарей; проведение шиномонтажных и вулканизационных работ; медницких работ; а также смазочно-заправочных работ.

Текущий ремонт автомобилей и мотоциклов предусматривается на базе готовых узлов и агрегатов.

Капитальный ремонт автомобилей, мотоциклов и их агрегатов должен производиться на авторемонтных заводах.

Хранение масел, материалов, запчастей.

1973	Гараж для оперативно-служебных автомобилей и мотоциклов органов внутренних дел вместимостью 50 единиц.	Заглавный лист	Типовой проект 503-209	Альбом I	Лист ТХ-1

и агрегатов производится в соответствующих кладовых.

Для механизации под'емно-транспортных работ в гараже в зоне ТО и ремонта предусмотрен монорельс с электроталью грузопод'емностью 0,5т.

Заправка подвижного состава горючим производится вне территории гаража.

Хранение автомобилей и мотоциклов осуществляется в закрытой отапливаемой стоянке.

При хранении и техническом обслуживании машин предусматриваются меры пожарной безопасности и техники безопасности. Все посты обслуживания автомобилей и мотоциклов оборудованы шланговыми отсосами. При накачке шин используется предохранительная решетка.

Штаты гаража

NN п.п.	Наименование	Группа производ. процесса	Штатное кол-во		
			Общее	по сменам	
				I см.	II см.
1.	Административно-управленческий персонал	I б	2	1	1
2.	Эксплуатационный персонал	I б	60	32	28
3.	Производственные рабочие	III а	4	4	—
4.	Вспомогательные рабочие	I в	1	—	1
	Всего по гаражу		67	37	30

Площади производственных и складских помещений

NN п.п.	Наименование помещений	Площадь в м²
	А. Производственные площади	
1.	Мастерская	72
2.	Зона ТО и ремонта	216
3.	Наружная мойка	72
4.	Вулканизационная	12
5.	Медницкое отделение	12
	Б. Складские площади	
1.	Кладовая масел	12
2.	Кладовая материалов	12
3.	Кладовая запчастей и агрегатов	36
	В. Зона стоянки	576

Категория помещений по взрывной и пожарной опасности и ПУЭ.

NN п.п.	Наименование помещений	Категория помещений по степени взрывной и пожарной опасности	Категория помещений по степени взрывной и по электробезопасности (по ПУЭ)
1	2	3	4
1.	Мастерская	В	Нормальная
2.	Зона ТО и ремонта	В	Нормальная
3.	Наружная мойка	Д	Нормальная с сырой средой
4.	Вулканизационная	В	П-II а
5.	Медницкое отделение	Г	Нормальная
6.	Кладовая масел.	В	П-I
7.	Кладовая материалов	В	П-II а
8.	Кладовая запчастей и агрегатов	Д	Нормальная
9.	Зона стоянки.	В	Нормальная

Технико-экономические показатели

NN п.п.	Основные показатели	Единица измерения	Количество	
			Общие показатели	На единицу подвижного состава
1	2	3	4	5
1.	Списочное количество подвижного состава	един.	50	
	автомобилей	—"—	15	
	мотоциклов	—"—	35	
2.	Количество рабочих постов	пост.	6	0,12
3.	Количество мест хранения в закрытом помещении	мест	44	
4.	Площадь участка	га	0,5	0,01
5.	Процент использования участка	%	32	
6.	Полезная площадь	м²	1120	22,4
7.	Установленная мощность токоприемников	квт.	116,8	
8.	Часовой расход тепла при			
	t = -20°C	ккал/час	633495	
	t = -30°C	—"—	822725	
	t = -40°C	—"—	1004655	
9.	Суточный расход воды	м³	8,36	
10.	Максимальный часовой расход воды	м³	3,61	
11.	Общая стоимость строительства.	тыс.руб		
12.	Стоимость строительно-монтажных работ	тыс.руб		

1973	ГАРАЖ ДЛЯ ОПЕРАТИВНО-СЛУЖЕБНЫХ АВТОМОБИЛЕЙ И МОТОЦИКЛОВ ОРГАНОВ ВНУТРЕННИХ ДЕЛ ВМЕСТИМОСТЬЮ 50 ЕДИНИЦ	Заглавный лист	ТИПОВОЙ ПРОЕКТ 503-209	АЛЬБОМ I	ЛИСТ ТХ-2

ГИПРОАВТОТРАНС РОСТОВСКИЙ ФИЛИАЛ

Гл. инж. филиала — Куперман
Гл. инж. проекта — Левин
Нач. техн. отдела — Молчанов
Гл. специалист — Ростомянская
Ст. инженер — Лукьянов

Согласовано: Нач. строит. отд. — Шапкин; Нач. сантех. отд. — Штейн; Нач. электротехн. отд. — Копировал

Хусаинов, Шапкин, Дегтярь, Ярцев

Клименко, Ковалевко, Нечаков, Шапкин, Лукьянов

Архивный

Объект

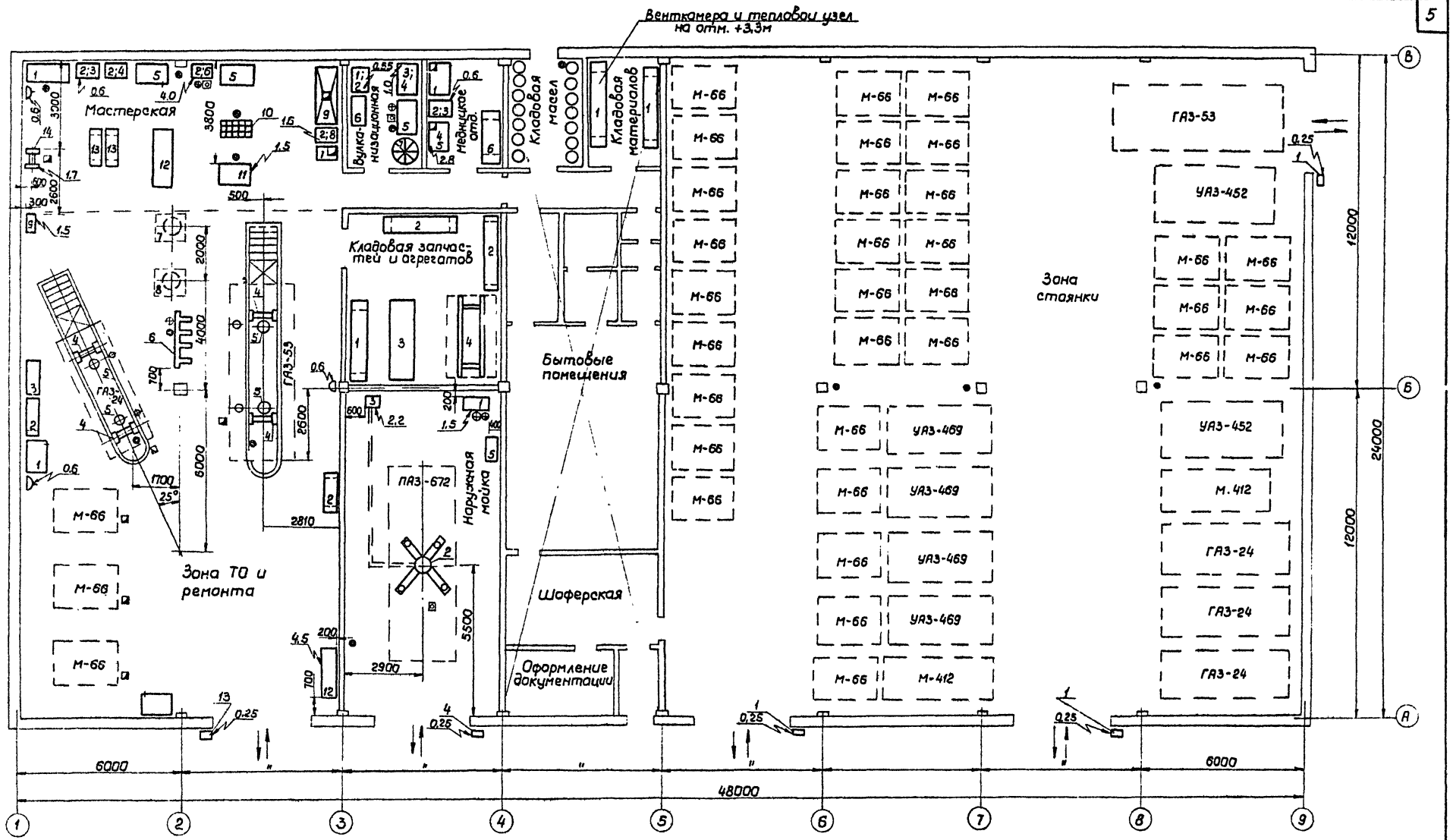

Условные обозначения.

- Потребитель сжатого воздуха
- Потребитель холодной воды
- Сток в канализацию
- Вентиляционный отсос
- Однофазная штепсельная розетка
- 1,7 Потребитель электроэнергии
- Потребитель горячей воды

1973	ГАРАЖ ДЛЯ ОПЕРАТИВНО-СЛУЖЕБНЫХ АВТОМОБИЛЕЙ И МОТОЦИКЛОВ ОРГАНОВ ВНУТРЕННИХ ДЕЛ ВМЕСТИМОСТЬЮ 50 ЕДИНИЦ	План расстановки технологического оборудования.	ТИПОВОЙ ПРОЕКТ 503-209	АЛЬБОМ I	ЛИСТ ТХ-3

ГИПРОАВТОТРАНС РОСТОВСКИЙ ФИЛИАЛ

Гл. инж. филиала
Гл. инж. проекта
Нач. технол. отдела
Гл. специалист
Ст. инженер

Клименко
Коваленко
Ненахов
Штеплин
Лукьянов

Копировала

Гадченко

ОБЪЕКТ N

АРХИВНЫЙ N

5

№ п/п	Наименование оборудования	Модель или тип	Краткая характеристика	Изготовитель	Кол-во	Мощность, потребляемая, кВт	Примечания
1	2	3	4	5	6	7	8
	Мастерская						
1	Верстак электрика-карбюраторщика	Р-503	1600×660	Соб.изг.	1		
2	Подставка под оборудование	Р-902	930×600	—"—	4		
3	Станок настольно-сверлильный	2М112	Ø св. 12 мм	покуп.	1	0,6	
4	Пресс гидравлический	2453-М2	усилие 10 т	—"—	1		
5	Верстак слесарный	ОРГ-1468-01-060А	1200×780	—"—	2		
6	Электродистиллятор	А-2	производ. 4 л/час	—"—	1	4,0	
7	Ванна для слива и приготовления электролита	Э-404	емк. 35 л	Соб.изг.	1		
8	Выпрямитель для зарядки аккумуляторов	ВСА-111	U=24 В	покуп.	1	1,6	
9	Шкаф для зарядки аккумуляторов	Э-409	2100×812	Соб.изг.	1		
10	Решетка предохранительная при накачке шин	—	1400×700	—"—	1		
11	Стенд для демонтажа и монтажа шин легковых автомобилей	Ш-501М	Стационарный 1150×585	покуп.	1	1,5	
12	Стеллаж для колес и покрышек двухъярусный	Р-528	2150×800	Соб.изг.	1		
13	Стеллаж секционный для узлов и деталей	ОРГ-1468-05-230А	1400×500	—"—	2		
14	Станок точильный двухсторонний	332Б	2 круга ф250 мм	покуп.	1	1,7	
15	Дрель пневматическая для притирки клапанов	2213	ручная	—"—	1		на черт. не показ.
16	Прибор для проверки карбюраторов и бензонасосов	577Б	перенос.	—"—	1		—"—
17	Прибор для проверки топливных насосов непосредственно на автомобиле	527Б	—"—	—"—	1		—"—
18	Комплект инструмента для регулировщика карбюраторщика	2445	—"—	—"—	1		—"—
19	Прибор для проверки установки фар	Э-6	—"—	—"—	1		—"—
20	Универсальный прибор для проверки электрооборудования автомобилей	К-301	перенос.	покуп.	1		на черт. не показ.
21	Прибор для проверки якорей генераторов и стартеров	Э-202	Настольн.	—"—	1		—"—
22	Прибор для определения технического состояния цилиндро-поршневой группы автомобильных двигателей	К-69М	перенос.	—"—	1		—"—
23	Прибор для очистки и испытания свечей	Э-203	Настольн.	—"—	1		—"—
24	Прибор для проверки аккумуляторов	Л9-3М	—"—	—"—	1		—"—
25	Нагрузочная вилка	Л9-2	перенос.	—"—	1		—"—
26	Комплект приборов и инструмента для обслуживания аккумуляторных батарей	Э-401	—"—	—"—	1		—"—
27	Прибор для проверки шкворневых соединений	НИИАТ Т-1	ручной	—"—	1		—"—
28	Шкаф для приборов	—	1200×600	—"—	1		—"—
	Зона ТО и ремонта						
1	Верстак слесарный	ОРГ-1468-01-060А	1200×780	покуп.	2		
2	Стеллаж секционный для узлов и деталей	ОРГ-1468-05-230А	1400×500	Соб.изг.	2		
3	Ванна для мойки деталей	ОМ-1316	емк. 150 л	покуп.	1		
4	Наканавный однолунжерный гидравлический подъемник	П-113	с ручным приводом	—"—	4		
5	Маслоприемник телескопический для слива отработавших масел на канаве	ТМ-1-3	Шарнирный с пневмонасосами	Соб.изг.	4		
6	Смазочно-заправочная установка	3141		покуп.	1		
7	Резервуар для сбора отработавших моторных масел	С-203	емк. 1 м³	Соб.изг.	1		
8	Резервуар для сбора отработавших трансмиссионных масел	С-203	емк. 1 м³	Соб.изг.	1		
9	Насосная установка для выкачки отработавших масел	ЭШФ-5/4	Произв. 36 м³/час	покуп.	1	1,5	
10	Кран передвиж. гидравлич.	Г23м	Q=1 т	—"—	1		на черт. не показ.
11	Тележка для перевозки агрегатов	—	—	—"—	1		—"—
12	Компрессорная установка	155-2	произв. 0,6 м³/мин	покуп.	1	4,5	
13	Механизм привода раздвижных ворот	1.435-3 вып.3	для ворот 3,6×2,6 с ручным приводом	Соб.изг.	1	0,25	
14	Подъемник гидравлический для вывешивания мотоциклов	ЦИБ Л109	1700×635×310	покуп.	3		на черт. не показ.
15	Наконечник с манометром для воздухораздаточного шланга	458	перенос.	—"—	1		—"—
16	Бак для заправки автомобилей тормозной жидкостью	326	—"—	—"—	1		—"—
17	Бак для раздачи масла с ручным насосом	133 м	—"—	—"—	1		—"—
18	Компрессометр	179	—"—	—"—	1		—"—
19	Рукоятка динамометрическая	131 м	—"—	—"—	1		—"—
20	Комплект инструмента слесаря монтажника	2446	Всего 56 предметов	—"—	1		—"—
21	Линейка для проверки сходимости передних колес автомобилей	2182	Универсальн.	—"—	1		—"—
22	Децелерометр	1155М	портативный	—"—	1		—"—
23	Прибор для проверки рулевого управления автомобилей	К-402	Перенос.	—"—	1		—"—
24	Комплект инструмента слесаря-монтажника (малый)	2216 м	—"—	—"—	1		—"—

ОБЪЕКТ — АРХИВНЫЙ №

Согл. а

Дубл.

Копировал

Инв. № подл. | Взам. инв. № | Подп. и дата

Гл. инж. проекта — Ахламов
Нач. техн. отд. — Денисов
Ст. специалист — Шелехин
Ст. инженер — Лукьянов

ГИПРОАВТОТРАНС
РОСТОВСКИЙ ФИЛИАЛ

1973

ГАРАЖ ДЛЯ ОПЕРАТИВНО-СЛУЖЕБНЫХ АВТОМОБИЛЕЙ И МОТОЦИКЛОВ ОРГАНОВ ВНУТРЕННИХ ДЕЛ ВМЕСТИМОСТЬЮ 50 ЕДИНИЦ

Спецификация технологического оборудования

ТИПОВОЙ ПРОЕКТ 503-209

АЛЬБОМ

ЛИСТ ТХ-4

№ п/п	Наименование оборудования	Модель или тип	Краткая характеристика	Изготовитель	Кол-во	Мощность, кВт	Примечания
1	2	3	4	5	6	7	8
25	Ключи баллонные						
	с монтажной						На черт.
	лопаткой	—	переносн.	Покуп.	1		Не показ.
26	Стробоскопический						
	прибор для контроля						
	угла опережения						
	зажигания	Э-102	ручной	—"—	1		—"—
27	Шкаф для приборов	—	1200×600	—"—	1		—"—
28	Пневмогайковерт	ПГГ-16	ручной	—"—	2		—"—
29	Домкрат гаражный						
	гидравлический для						
	вывешивания легковых		грузоп.				
	автомобилей	П-302	15 тс	—"—	1		—"—
30	Контрольный манометр						
	для шин автомобилей						
	и мотоциклов	К-10р	ручной	—"—	1		—"—
31	Ареометр	ГОСТ 2600-45	—"—	—"—	1		—"—
32	Денсиметр	ГОСТ 1300-57	—"—	—"—	1		—"—
33	Сметоскоп	КИ-11154	—"—	—"—	1		—"—
34	Приспособление для						
	прокачки тормозных						
	систем.	107-М	переносн.	—"—	1		—"—

Наружная мойка

1	Моечная установка						
	для мойки автомобилей		Стацио-				
	и мотоциклов	М-107	нарн.	покуп.	1	1.5	
2	Одноплунжерный						
	гидравлический						
	подъемник для						
	легковых автомо-		Грузоп.				
	билей.	П-104	2 тс.	—"—	1		
3	Насосная станция		Время подъема				Входит в к-т
	гидроподъемника	—	1 мин	—"—	1	2.2	П-104
4	Механизм привода						
	раздвижных однополь-	1.435-3	для ворот				
	ных ворот.	Вып. 3	3.6×3.6	Собиз.	1	0.25	
5	Ларь для обтирочных	ОРГ-1468-					
	материалов	-01-09А	1000×500	—"—	1		
6	Пистолет для						
	обдува сжатым						На черт.
	воздухом	199	Ручной	покуп.	1		Не показ.

Кладовая запчастей и агрегатов

1	Стеллаж полочный	Р-526	3060×600	Соб.изг.	1		
2	Стеллаж секционный	ОРГ-1468-					
	для узлов и деталей	-05-3005	2760×600	—"—	2		
3	Подставка под	По типу ОРГ-1468-					
	агрегаты	-03-350	3000×800	—"—	1		
4	Лаги для передних и						
	задних мостов	—	3000×1000	—"—	1		

Вулканизационная

1	Подставка под						
	оборудование.	Р-902	930×600	Соб.изг.	1		
2	Электровулканизацион-		плита				
	ный аппарат.	6134	220-110	покуп.	1	0.55	
3	Верстак вулканиза-	ОРГ-1468-					
	торщика	-01-060А	1200×780	—"—	1		
4	Привод с гибким валом		с подвес-				
	для шероховального		ным электро-				
	инструмента	6225	двига-телем	—"—	1	1.0	
5	Ванна для проверки		емк.				
	камер	Р-908	270 л.	Соб.изг.			
6	Шкаф для починоч-						
	ных материалов		1200×600	покуп.	1		
7	Вешалка для камер	Ш-511	1000×1000	Соб.изг.	1		
8	Набор инструмента						
	для шиноремонтника	6209	переносн.	покуп.	1		
9	Приспособление для клей-						На черт.
	мения шин.	6224	—"—	—"—	1		Не показ.

Медницкое отделение

1	Верстак медника	ОРГ-1468-					
		01-060А	1200×780	покуп.	1		
2	Подставка под						
	оборудование	Р-902	930×600	Соб.изг.	1		
3	Настольно-сверлильный		ф св				
	станок	2М112	12 мм	покуп.	1	0.6	
4	Шкаф вытяжной	Р-405	1000×765	Соб.изг.	1		
5	Печь муфельная						
	для нагрева паяль-		темп.				
	ников	МП-2УМ	400÷1000°С	покуп.	1	2.8	
6	Стеллаж полочный	По типу Р-526	2000×600	Соб.изг.	1		

Зона стоянки

1	Механизм привода						
	раздвижных однополь-	1.435-3	для ворот				
	ных ворот.	Вып. 3	3.6×3.6	Соб.изг.	3	0.25	
2	Наконечник с манометром						
	для воздухораздаточного шкафа	458	переносн.	покуп.	3		

Кладовая материалов

1	Стеллаж полочный	Р-526	3060×600	Соб.изг.	2		

ОБЪЕКТ — АРХИВНЫЙ

Ростовский филиал Гипродортранс

Гл. инж. проекта Ковалинко
Нач. техн. отд. Назаров
Гл. специалист Шепелин
Ст. инженер Пчелинцев

Разработал Капарова

1973

Гараж для оперативно служебных автомобилей и мотоциклов органов внутренних дел вместимостью 50 единиц

Спецификация технологического оборудования

Типовой проект 503-209 | Альбом | Лист ТХ-5

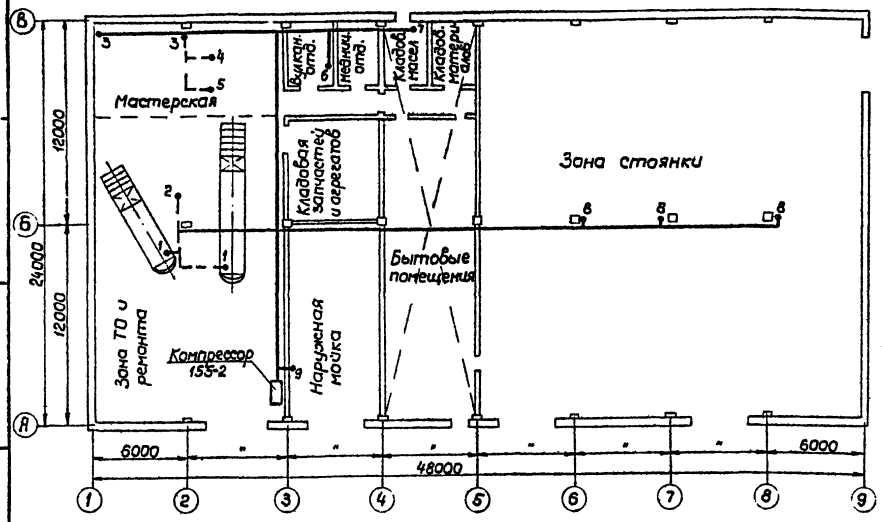

План трубопроводов сжатого воздуха М1:200

Условные обозначения:

- Трубопровод сжатого воздуха
- Трубопровод, проложенный на отм. -0.20м.
- Вентиль запорный муфтовый
- Редукционный клапан
- Манометр

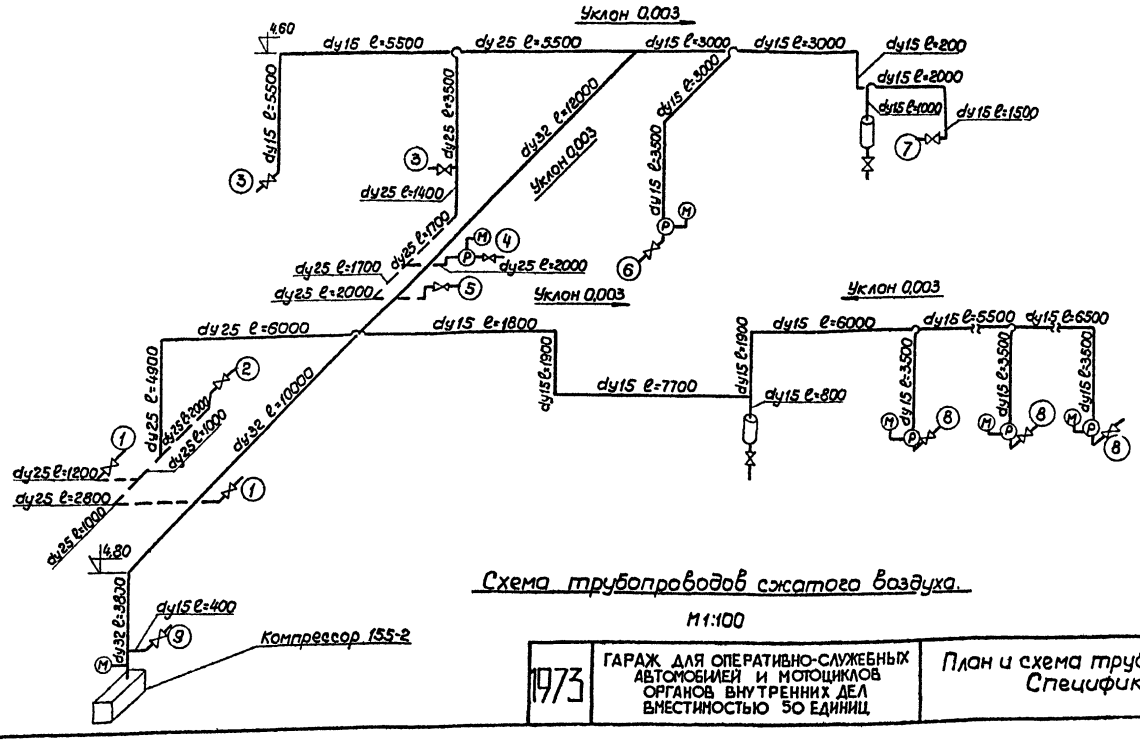

Схема трубопроводов сжатого воздуха.

М1:100

Потребители сжатого воздуха.

NN точек	Наименование помещения	Назначение точек	К-во точек
1	Зона ТО и ремонта	для пневмоинструмента	2
2	—"—	к установке 3141	1
3	Мастерская	для обдува	2
4	—"—	для накачки шин	1
5	—"—	к стенду Ш-501М	1
6	Вулканизационная	для проверки камер	1
7	Кладовая масел	к перекачному насосу	1
8	Зона стоянки	для подкачки шин	3
9	Наружная мойка	для обдува	1

Спецификация материалов.

NN п/п	Наименование	Размер	Кол-во п.м.	Кол-во шт.	Вес в кг Един.	Вес в кг Общ.	Примечания
1	Труба стальная водогазопроводная	dy32	25,8	–	3,09	77,4	ГОСТ 3262-62
2	Труба стальная водогазопроводная.	dy15	79,3	–	1,43	113,5	ГОСТ 3262-62
3	Труба стальная водогазопроводная.	dy25	36,7	–	2,39	88	ГОСТ 3262-62
4	Вентиль запорный муфтовый	dy15	–	16	0,75	12	15ч8к
5	Манометр ОБМ-100;0÷10кг/см²			5			ГОСТ 6400-69
6	Рукав резинотканевый тип „Г"	Ф15	54				ГОСТ 8318-57
7	Водосборник, ёмк. 10л.	–	–	2			черт 9163 Гипроавтотр
8	Клапан редукционный	dy25	–	5	7	35	18ч2бр

Примечания:

1. Монтаж трубопроводов производить на сварке или фитингах.
2. Крепления трубопроводов выполнить по альбому „Средства крепления санитарно-технических устройств. Серия 3904-5 выпуск 2 „Средства крепления трубопроводов".
3. Крепления трубопроводов должны обеспечивать возможность свободного их удлинения.
4. Участки трубопроводов проходящие в стенах заключить в предохранительные трубы.
5. Трубопроводы покрыть антикоррозийным лаком ОМИЛХ-3 или масляной краской.
6. Трубопроводы, проложенные в земле, покрыть нефтяным битумом.
7. После монтажа произвести испытание сети трубопроводов сжатого воздуха при давлении 10 кг/см².

1973	ГАРАЖ ДЛЯ ОПЕРАТИВНО-СЛУЖЕБНЫХ АВТОМОБИЛЕЙ И МОТОЦИКЛОВ ОРГАНОВ ВНУТРЕННИХ ДЕЛ ВМЕСТИМОСТЬЮ 50 ЕДИНИЦ	План и схема трубопроводов сжатого воздуха. Спецификация материалов.	ТИПОВОЙ ПРОЕКТ 503-209	АЛЬБОМ I	ЛИСТ ТХ-6

ГИПРОАВТОТРАНС РОСТОВСКИЙ ФИЛИАЛ

Гл. инж. проекта | Нач. технол. отд. | Гл. специалист | Ст. инженер

Коваленко | Ненахов | Штепин | Лукьянов

Копировала

Лаоченко

ОБЪЕКТ N | АРХИВНЫЙ N

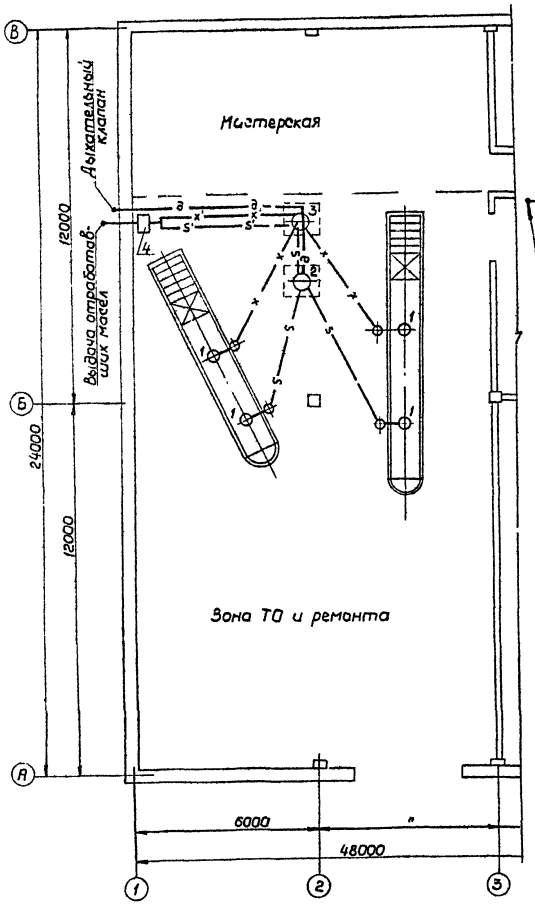

План разводки маслопроводов.

М1:100

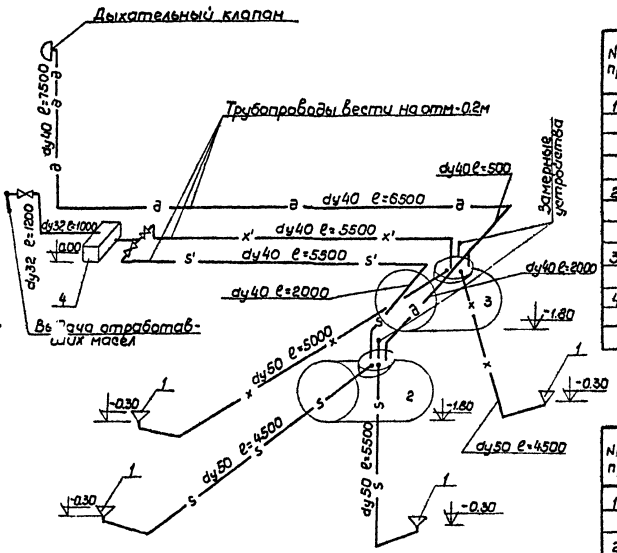

Схема разводки маслопроводов.

М1:50

Примечания.

1. Монтаж трубопроводов производить на сварке или на фитингах.
2. Уклон сливных трубопроводов должен быть не менее 0,03.
3. Трубопроводы, проложенные в земле, покрыть нефтяным битумом.

Экспликация.

NN п/п	Наименование	Модель или тип	Краткая характеристика	Количество
1	Маслоприемник телескопический для слива отработавших масел на канав.	ТМ-1-3	шарнирный	4
2	Резервуар для слива отработавших трансмиссионных масел.	С-203	емк. 1м³	1
3	Резервуар для слива отработавших масел двигателя	С-203	емк. 1м³	1
4	Насосная установка для выкачки отработавших масел.	9ШФ-5/4	Произв. 3,6м³/час h всас. 5,0м	1

Спецификация материалов.

NN п/п	Наименование	Размер в мм.	Количество п.м.	Количество шт.	Вес кг Ед.	Вес кг Общ	Примечание
1	Труба стальная водогазопроводная	dy50	19,5	–	4,88	95	ГОСТ 3262-62
2	Труба стальная водогазопроводная.	dy40	29	–	3,84	111	ГОСТ 3262-62
3	Труба стальная водогазопроводная.	dy32	2,2	–	3,09	6,8	ГОСТ 3262-62
4	Вентиль запорный муфтовый.	dy40	–	2	4,15	8,3	15ч8бр
5	Вентиль запорный муфтавый	dy32	–	1	2,7	2,7	15ч8бр
6	Дыхательный клапан	dy40	–	1	8,0	8,0	Модель 9104
7	Замерное устройство	–	–	2	–	–	– –
8	Рукав резинотканевый напорный тип Б	dy40	5	–	–	–	ГОСТ 8318-57

Условные обозначения.

— s — Сливной трубопровод отработавших трансмиссионных масел.

— x — Сливной трубопровод отработавших моторных масел.

— s' — Всасывающий трубопровод отработавших трансмиссионных масел.

— x' — Всасывающий трубопровод отработавших моторных масел.

— a — Дыхательный трубопровод.

ГИПРОАВТОТРАНС
РОСТОВСКИЙ ФИЛИАЛ

Гл. инж. проекта — Шолц
Нач. отдела — Гаевой
Гл. специалист — Гаевой
Ст. инженер — Лисицкая

Согласовано: Коваленко, Неклюдов, Шитецкий, Лукьянов

Копировал — Ладченко — Инв. №

АРХИВНЫЙ № — ОБЪЕКТ №

1973	ГАРАЖ ДЛЯ ОПЕРАТИВНО-СЛУЖЕБНЫХ АВТОМОБИЛЕЙ И МОТОЦИКЛОВ ОРГАНОВ ВНУТРЕННИХ ДЕЛ ВМЕСТИМОСТЬЮ 50 ЕДИНИЦ	План и схема разводки маслопроводов. Спецификация материалов.	ТИПОВОЙ ПРОЕКТ 503-209	АЛЬБОМ I	ЛИСТ ТХ-7

Пояснительная записка архитектурно-строительной части.

Об'емно-планировочные решения

Здание гаража для оперативно-служебных автомобилей одноэтажное, прямоугольной формы.
Типовой проект разработан в соответствии с основными положениями единой модульной системы, установленными СНиП II-А.4-62, нормами проектирования предприятий по обслуживанию автомобилей СНиП II-А.9-62 и нормами проектирования вспомогательных зданий и помещений промышленных предприятий СНиП-II-М3-68.
Класс здания - II.
Степень огнестойкости здания - II.
По пожарной опасности - категории В, Г и Д.
Проект разработан для расчетных зимних температур - 20°С; - 30°С; - 40°С.
Толщина наружных стен из кирпича назначается в зависимости от наружной температуры воздуха и указана на чертежах АР проекта.
Толщина утеплителя принимается по таблице на заглавном листе АР-1.
Кирпич принят обыкновенный, глиняный пластического прессования γ: 1800 кг/м³.
В качестве утеплителя принят пенобетон γ: 500 кг/м³.
По санитарным характеристикам производство относится к группам I б; I в; III а.
Состав бытовых помещений и их оборудование приняты в соответствии со штатами и распределением работающих по группам производственных процессов согласно СНиП II-М.3-68, см. табл. 1.

Расчет оборудования бытовых помещений

Группа производственных процессов	Общее кол-во работающих				Шкафы				Душевые сетки		Умывальники		Унитазы	
	Всего		В максимальн. смену		Двойные 40×50		Одинарн. 33×50							
	М	Ж	М	Ж	М	Ж	М	Ж	М	Ж	М	Ж	М	Ж
I б	2	-	1	-	2	-	-	-	-	-	-	-	-	-
I в	-	1	-	1	-	1	-	1	-	0,2	-	0,1	-	-
III а	4	-	4	-	4	-	4	-	1,3	-	0,6	-	-	-
Водители мот.	39	-	21	-	-	-	39	-	0,2	-	0,7	-	0,7	-
— " — автом.	21	-	11	-	-	-	21	-	0,6	-	0,6	-	0,6	-
Итого:	66	1	37	1	6	1	64	1	2	-	2	-	1	-

Здание гаража принято по унифицированным габаритным схемам и состоит из 2х пролетов по 12м с шагом крайних и средних колонн - 6м.
Перекрыто здание 12-метровыми балками.

Размеры здания в плане - 24×48м. Высота до низа балок 4,8м. На антресоли в осях 4-5 расположены вентиляционные камеры. Вспомогательные и бытовые помещения располагаются под антресолью.
В основу планировки производственной части положена схема технологического процесса.
Отделение технического ремонта оборудуется канавами и монорельсом грузопод'емностью 0,5т.

Конструктивное решение

Здание гаража запроектировано с неполным каркасом. Конструкции здания решены в сборном железобетоне в соответствии с „номенклатурой сборных железобетонных конструкций заводского изготовления", утвержденной Госстроем СССР.
Пространственная жесткость и устойчивость здания обеспечивается продольными и поперечными стенами, а также диском покрытия.
Фундаменты под колонны сборные железобетонные стаканного типа.
Под кирпичные стены устанавливаются лентонные фундаменты из сборных железобетонных и бетонных блоков по сериям 1.112-1; 1.116-1.
Колонны сборные железобетонные по серии КЭ-01-49 в. II.
Балки покрытия сборные железобетонные пролетом 12м с параллельными поясами по серии 1.462-1. в.1
Стены из кирпича марки 100 на растворе марки 50.
Плиты покрытия и перекрытия сборные железобетонные по сериям 1.465-1; ПК-01-119, ИС-01-04.
Стены каналов и канав выполнять из бетона марки 100.

Отделочные работы

Внутренняя отделка помещений выполняется в соответствии с таблицей отделок, приведенной на заглавном листе АР-2.
Все столярные изделия и стальные конструкции окрасить масляной краской в два слоя светлых тонов.
Наружные поверхности стен выполняются из силикатного кирпича с фигурной расшивкой швов.

Противопожарные мероприятия

Класс здания - II (СНиП-А.3-62)
По характеристике принятых строительных конструкций здание гаража в соответствии со СНиП II-А.5-70 относится ко II степени огнестойкости категории по пожарной опасности производства В, Г, Д.
Эвакуация людей осуществляется через ворота с калитками и наружные двери. Все двери открываются по ходу эвакуации.
Отделка помещений (см. таблицу отделок) не снижает степени огнестойкости стен и перегородок.

Указания по монтажу и по защите от коррозии

При производстве монтажных работ следует руководствоваться главой СНиП III-В.3-62 „Бетонные и железобетонные конструкции сборные", „Правила производства и приемки монтажных работ" и „Инструкцией по монтажу сборных железобетонных конструкций промышленных зданий и сооружений" СН 319-65.
Все сопряжения сборных железобетонных конструкций (швы плит покрытия, заделка колонн в стаканы фундаментов и т.д.) должны быть тщательно выполнены в соответствии с указаниями проекта и СНиП III-В.3-62.
Особое внимание должно быть уделено сварным соединениям. Размеры сварных швов должны строго соответствовать проектным размерам. Сварку производить электродами типа Э 42.
Изготовление и монтаж металлоконструкций производить в соответствии с требованиями СНиП III-В.5-62* „Металлические конструкции. Правила изготовления, монтажа и приемки."
Все лицевые поверхности закладных деталей, а также соединительные элементы сборных конструкций после их установки и монтажа покрыть антикоррозионным покрытием в соответствии с требованиями СНиП II-28-73.
Все металлоконструкции после изготовления должны быть огрунтованы, а по окончании монтажа окрашены масляной краской за 2 раза.

Указания по привязке проекта

При привязке проекта к конкретным условиям, в случае несоответствия климатических и грунтовых условий, указанных в общей пояснительной записке к альбому, проект необходимо скорректировать. Проект предусматривает производство работ в летнее время.

1973	ГАРАЖ ДЛЯ ОПЕРАТИВНО-СЛУЖЕБНЫХ АВТОМОБИЛЕЙ И МОТОЦИКЛОВ ОРГАНОВ ВНУТРЕННИХ ДЕЛ ВМЕСТИМОСТЬЮ 50 ЕДИНИЦ	Пояснительная записка.	ТИПОВОЙ ПРОЕКТ 503-209	АЛЬБОМ I	ЛИСТ

ОБЪЕКТ N
АРХИВНЫЙ N
Терехова
Кри зу
Терехова
Ст. инженер
Ст. техник
Проверил
Коватенко
Куперман
Гриненко
Рубан
Наумов
Гл. инж. проекта
Нач. отдела
Гл. специалист
Гл. конструктор
Рук. группы
ГИПРОСЕЛЬСТРОЙ РОСТОВСКИЙ ФИЛИАЛ

План кровли

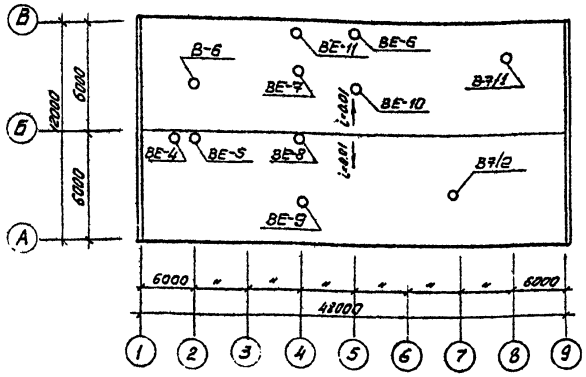

Перечень применяемых в проекте стандартов и типовых чертежей

Шифр стандарта	Наименование стандарта	№ листов чертежей
ГОСТ 12506-67	Окна деревянные для зданий промышленных предприятий.	
ГОСТ 14624-69	Двери, деревянные для зданий промышленных предприятий.	
Серия 1.435-3	Ворота промышленных зданий, раздвижные однопольные и двупольные размерами 3.6×3.0 и 3.6×5.6 м	
Серия 1.135-1 в.I	Двери деревянные входные и служебные для жилых и общественных зданий.	
Серия 4.904-62	Двери и люки герметические для вентиляционных камер.	
ГОСТ 111-63*	Листовое стекло (тянутое), оконное.	
Серия 2.430-3 вып.2	Типовые архитектурно-строительные детали промышленных зданий с кирпичными стенами.	

Перечень листов марки АР

№ лист	Наименование листа	Примечания
АР-1	Заглавный лист (начало)	
АР-2	Заглавный лист (окончание)	
АР-3	Фасады 1-9, 9-1; В-А, А-В. План на отм. 0. Экспликация проемов, ворот, дверей.	
АР-4	Разрез 1-1. Типы окон. Узлы 1÷3.	
АР-5	Элемент плана. План на отм. 3.300	
АР-6	Монтажная схема перемычек.	
АР-7	Сечения 2-2, 3-3. Узлы.	(последний)

Перечень марок рабочих чертежей проекта

Наименование части проекта	Марка
Архитектурно-строительные чертежи	АР
Конструкторские чертежи.	КС

Сводная спецификация изделий на здание

Материал	Наименование изделий	Марка изделия	Кол-во шт.	Стандарт или лист проекта	Примечание
Металл	Ворота раздвижные	В-1	5	Серия 1.435-3	однопольные
Дерево	Дверной блок	Д 37П	3	ГОСТ 14624-69	
	"	Д 37Л	3		
	"	Д 38П	1		
	"	Д 38Л	2		
	"	Д 60 л	3		
	"	Д 60П	1		
	"	Д 32	4		
	"	ДУ 1.25×0.5	1	Серия 4.904-62	
	"	Л 5,5	1	Серия 1.135-1 в.I	
	"	ПД-6П	2	Серия 2.435-6 выпуск 1	
	"	ПД-6Л	4		
	Оконный блок	НС5-124	14	ГОСТ 12506-67	
	"	НС-124	14		
	"	НС4-94	1		

Основные строительные показатели

Наименование	Ед. изм.	Количество	
		Для t° -20; -30	Для t° -40
Площадь застройки	м²	1188.3	1207.3
Строительный объем	м³	7367.5	7485.3
Развернутая площадь	м²	1120.0	1120.0

Таблица толщин утеплителя кровли

Расчетная наружная температура	Толщина утеплителя мм		Примечания
	Всех помещен.	Для майки	
-20°	60	100	
-30°	90	120	
-40°	120	140	

Пояснения к проекту

Класс сооружения I. Степень огнестойкости I. Категории пожарной опасности производства В, Г, Д.
Санитарная характеристика групп производственных процессов I б в соответствии со СНиП I-М.3-68.

А. Область применения проекта:

Проект предусмотрен для применения в районах со следующими природными условиями:

а) Расчетная зимняя температура наружного воздуха -20°С; -30°С, -40°С.

б) климатические зоны сухой и нормальной влажности (СНиП II-А 7-62).

в) Снеговой покров для I, II, III, IV районов с нормативной снеговой нагрузкой 50, 70, 100, 150 кг/м².

г) скоростной напор ветра, для I, II и III географических районов.

д) рельеф площадки - спокойный, грунтовые воды отсутствуют, грунты основания - непучинистые, непросадочные со следующими нормативными характеристиками:

$C^н = 0.02$ кг/см²; $\varphi^н = 28°$ $E^н = 150$ кг/см²; $\gamma_0 = 1.8$ т/м³

е) сейсмичность не выше 6 баллов.

Б. Указания по привязке проекта.

Проект разработан для производства работ в летних условиях. В случае производства работ в зимний период при привязке проекта руководствоваться соответствующими главами СНиПов.
При наличии высокого уровня грунтовых вод должны быть предусмотрены мероприятия в соответствии с нормами по проектированию гидроизоляции частей зданий СН 301-65.

В. Замаркированные на плане кровли вентиляционные устройства см. сантехническую часть проекта.

Типовой проект разработан в соответствии с действующими нормами и правилами и предусматривает мероприятия, обеспечивающие взрывобезопасность и пожаробезопасность при эксплуатации здания.

Главный инженер проекта Л. Коваленко

1973	ГАРАЖ ДЛЯ ОПЕРАТИВНО-СЛУЖЕБНЫХ АВТОМОБИЛЕЙ И МОТОЦИКЛОВ ОРГАНОВ ВНУТРЕННИХ ДЕЛ ВМЕСТИМОСТЬЮ 50 ЕДИНИЦ	Заглавный лист.	ТИПОВОЙ ПРОЕКТ 503-209	АЛЬБОМ I	ЛИСТ АР-1

ГИПРОАВТОТРАНС Ростовский филиал

Гл. инж. проекта Коваленко
Нач. отдела Хуленман
Гл. специалист Гринченко
Гл. архитектор Григорьев
Рук. архсектора Олейников

Рук. арх. группы Гаврилова
Ст. инженер Черноусов
Ст. техник Прелина

Рук. гр. Черноусов
Сост. Заседенова
Кульвец

АРХИВНЫЙ
ОБЪЕКТ

Отделка помещений

Наименование помещений	Полы	Стены	Потолки	Панели	Плинтус	Примечания
Зона стоянки мастерская зонаТО и ремонта.	П-1	Известковая окраска.	Известковая окраска	—	Б	Выполнить металлическую полосу.
Кладовая масел	П-1А					
Венткамера и тепловой узел	П-5	Известковая окраска	Известковая окраска	—	В	
Гардероб, умывальные, санузел, кладовая белья. Медпункт. Отделение.	П-4	Накрая штукатурка масляная окраска	Масляная окраска	Керамическая плитка на высоту дверной рамы	б	
Душевая, преддушевая.	П-4	Накрая шлюкатурка керамическая плитка на всю высоту.	Влагостойкая краска ВА-27	—	б	
Наружная мойка	П-4	Влагостойкая краска ВА-27	Влагостойкая краска ВА-27	Керамическая плитка на высоту 2,4 м.	б	
Кладовая запчастей и агрегатов, кладовая материалов, вулканизационная	П-3	Известковая окраска	Известковая окраска	—	Б	
Шоферская, оформление документов	П-2	Водоэмульсионная окраска	Известковая окраска	—	а	
Тамбур	П-4	Водоэмульсионная окраска	Известковая окраска	—	в	

Наружная отделка: Лицевую версту наружных стен выполнить из силикатного кирпича с декоративной расшивкой под „Липецкую кладку." Цоколь оштукатурить с навырезом.

Экспликация полов.

Тип пола	Конструкция пола	Состав конструкции пола.	Примечания
П-1 П-1А		Бетон, М300 -25мм Бетон М 100 -140мм Щебень, втрамбованный в грунт.	П-1А с железнением
П-2		Линолеум на тканевой основе ГОСТ 14632-69*, -5мм Прослойка из холодной мастики на водостойких вяжущих -2мм Стяжка из лёгкого бетона γ=1100-1200 кг/см³ -20мм Бетон М 100 -80мм Щебень, втрамбованный в грунт.	
П-3	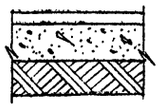	Асфальтобетон -40мм Бетон М 100 -100мм Щебень, втрамбованный в грунт.	
П-4	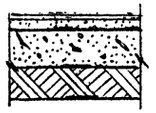	Плитка керамическая ГОСТ 6787-69 (150×150×13) -13мм Цементно-песчаная стяжка М 100 -10мм 2 слоя рубероида на мастике -7мм Бетон М 100 -80мм Щебень, втрамбованный в грунт.	
П-5	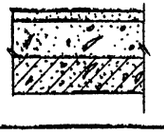	Цементно-песчаный раствор М 200 -20мм Бетон М 100 -80мм Железобетонная плита перекрытия	

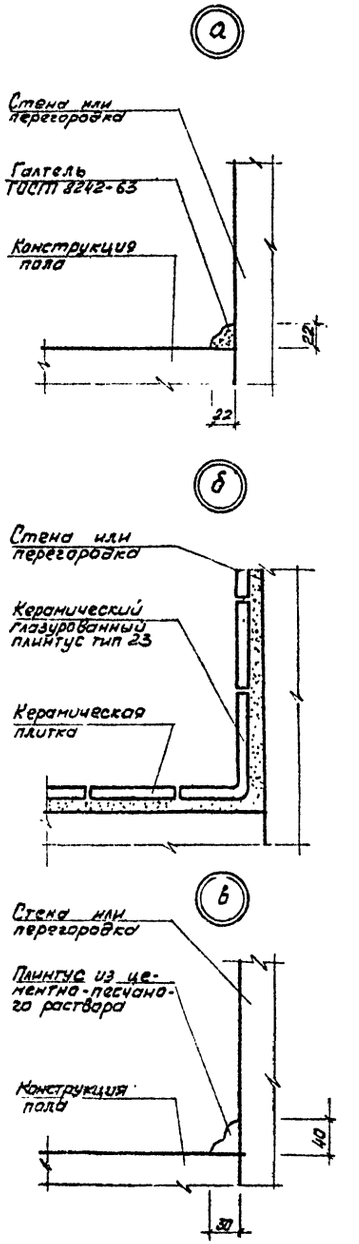

ГИПРОСЕЛЬСТРОЙ
Ростовский филиал
Гл. инженер проекта
Нач. технологического сектора
Гл. архитектор
Нач. арх. сектора
Коврыгин
Куперман
Зименко
Гончарев
Олейников
Ст. инженер
Ст. техник
Чертил
Архивный
Объект N

Фасад 1-9

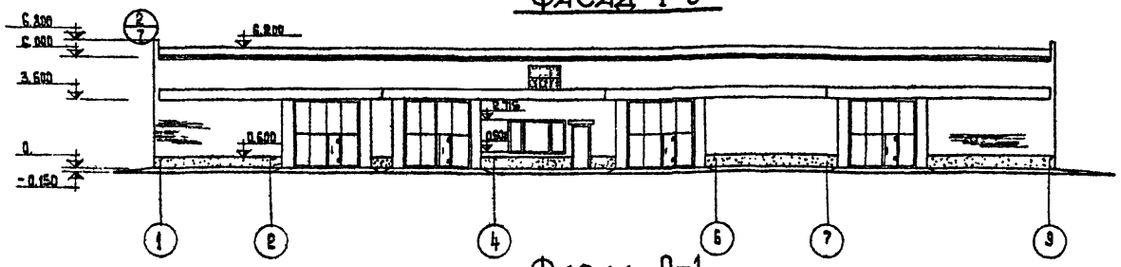

Фасад 9-1

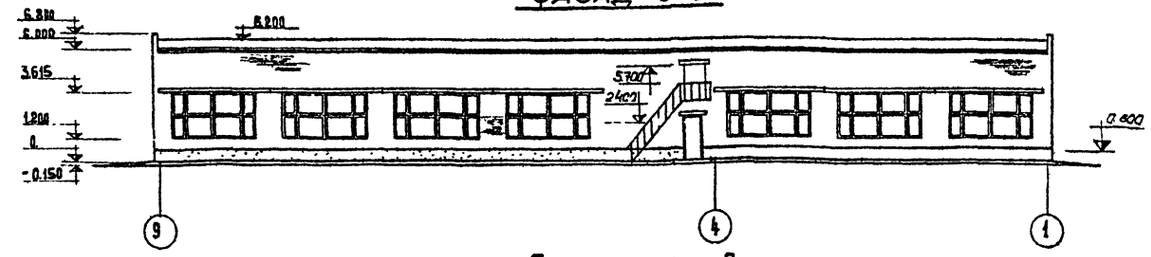

Фасад В-А



Фасад А-В



План на отм. 0

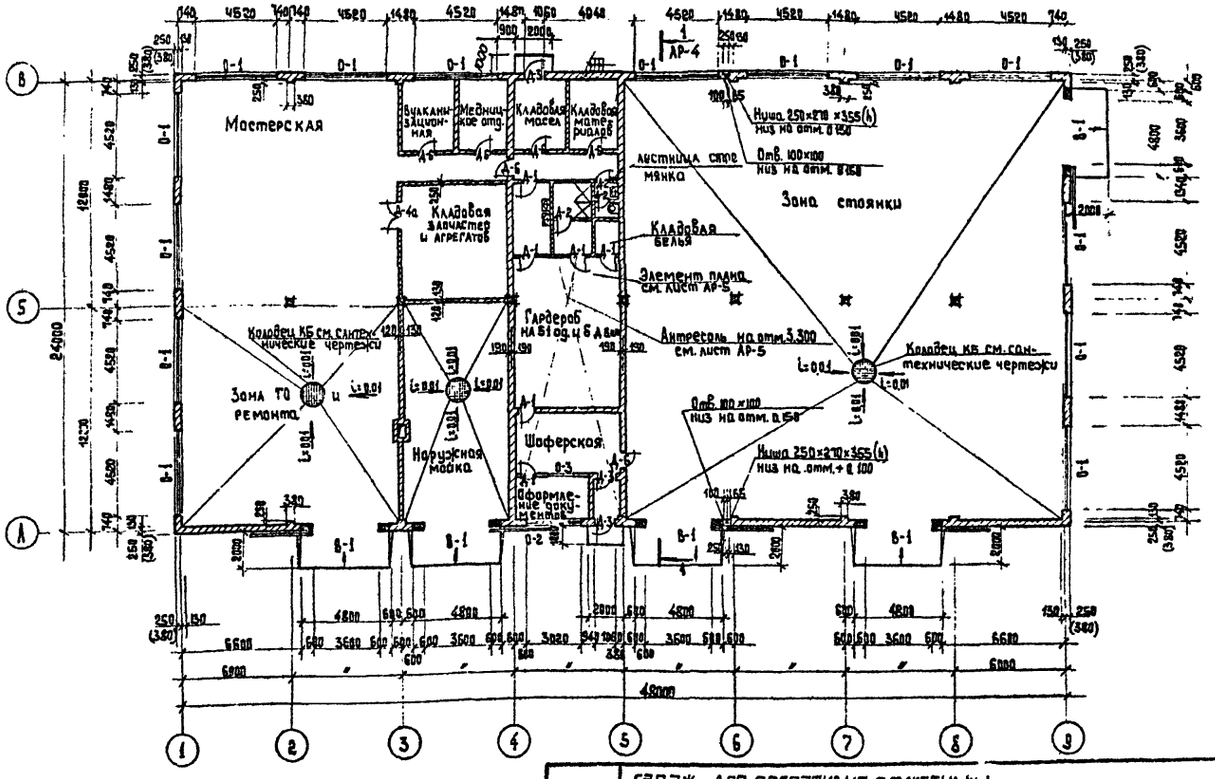

Экспликация проёмов ворот, дверей

Тип проема	Кол-во шт.	Размер проема	Тип блока	Марка блока	Стандарт или лист проекта	Примечание
В-1	5	3600×3600	—	В-1	Серия 1.435-3	однопольные
Д-1	3 3	1020×2080	Д37	Д37Б Д37А	ГОСТ 14624-69	А-1а обить асбестовым картоном толщ. 3 мм красильной кулью
Д-2	1 2	820×2080	Д38	Д38Л Д38А	ГОСТ 14624-69	
Д-3	3 1	1060×2400	Д60	Д60Л Д60П	"	
Д-4а	1	1520×2400	Д32	Д32	"	Дверная коробка Д-60 без верхней горизонтальной доски
Д-4	3					
Д-5	1	505×1265	АУ1,25×0,5	—	Серия 4-904-62	В венткамере см. лист АР-5
А5,5	1	990×990	А5,5	—	Серия 1.135-14, II	В венткамере см. лист АР-5
Д6	2 4	960×2050	ПД-6	ПД-6Л ПД-6А	Серия 2.435-6 выпуск 1	— —

Примечания:

1. За отм.0 принята отметка чистого пола первого этажа.
2. Наружные стены и перегородки выполнены из кирпича марки 100 на растворе марки 50.
3. Размеры в скобках приняты для температуры наружного воздуха -40°С.
4. Кирпичные перегородки толщиной 120мм, армировать через 5 рядов кладки арматурой ф4 ВI, в количестве 2 штук в каждом ряду.
5. Привязки дверей, перегородок и отверстий в стенах выполнены на элементах планов на листе АР-5.

1973	Гараж для оперативно-служебных автомобилей и мотоциклов органов внутренних дел вместимостью 50 единиц.	Фасады 1-9, 9-1, В-А, А-В. План на отм.0. Экспликация проемов ворот, дверей.	Типовой проект 503-209	Альбом I	Лист АР-3

ГИПРОАВТОТРАНС, Ростовский филиал

Главный инженер проекта — Кульвец
Нач. сектора отдела — Лебин
Нач. электротехн. отд. — Малхазов
Нач. техн. отдела — Кенахов
Рук. архитектурной группы — Клименко
Гл. инженер проекта — Кобзаренко
Нач. сектора отдела — Куперман
Гл. специалист — Гриценко
Гл. архитектор — Григорьев
Гл. инженер проекта — Сальников
Нач. сектора отдела — Ивлев
Гл. специалист — Ивлев
Гл. архитектор — Ивлев

Согласовано

Копировал: Ивлев, Санина

Объект

Архивный

Разрез 1-1

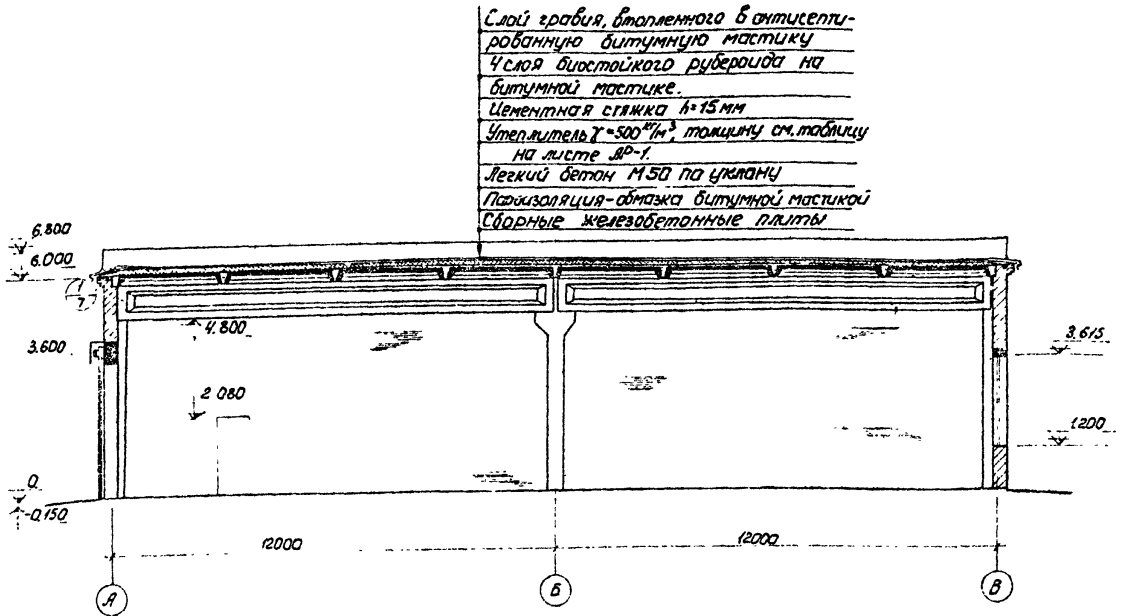

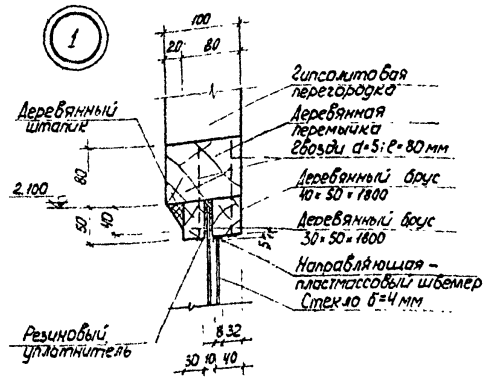

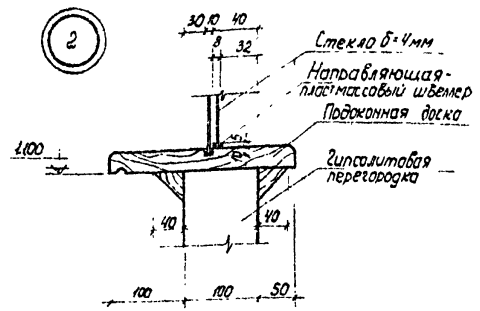

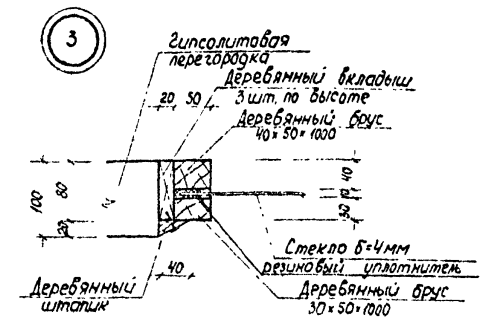

Тип О-1 (шт. 13)

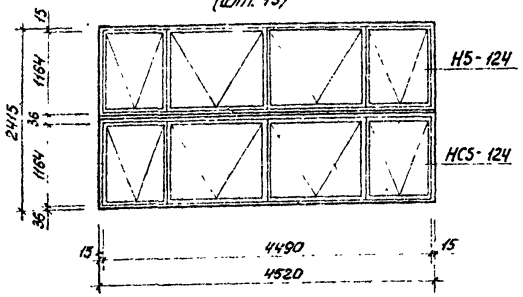

Спецификация элементов заполнения на один оконный проем каждого типа

Тип проема	Наименование изделия	Марка изделия	Кол-во шт.	Стандарт или лист проекта	Примечания
О-1	Блок	Н5-124	1	ГОСТ 12506-67	При температуре наружн. воздуха -40°С и ниже принимать блок НС5-124
		НС5-124	1		
О-2	Блок	НС4-94	1	—	
О-3	Блок	—	1	—	

Тип О-2 (шт. 1)

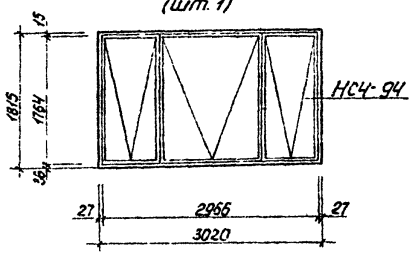

Тип О-3 (шт. 1)

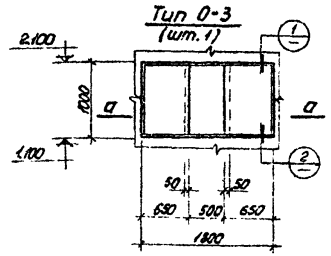

а-а

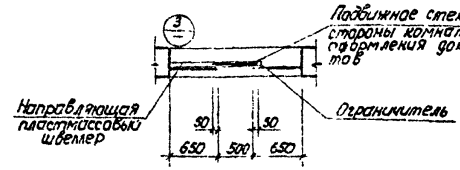

Примечание:

1. Данный лист см. совместно с листом АР-3.

1973	ГАРАЖ ДЛЯ ОПЕРАТИВНО-СЛУЖЕБНЫХ АВТОМОБИЛЕЙ И МОТОЦИКЛОВ ОРГАНОВ ВНУТРЕННИХ ДЕЛ ВМЕСТИМОСТЬЮ 50 ЕДИНИЦ	Разрез 1-1. Типы окон. Узлы 1÷3.	ТИПОВОЙ ПРОЕКТ 503-209	АЛЬБОМ I	ЛИСТ АР-4

ГИПРОДАЛЬТРАНС РОСТОВСКИЙ ФИЛИАЛ

Элемент плана

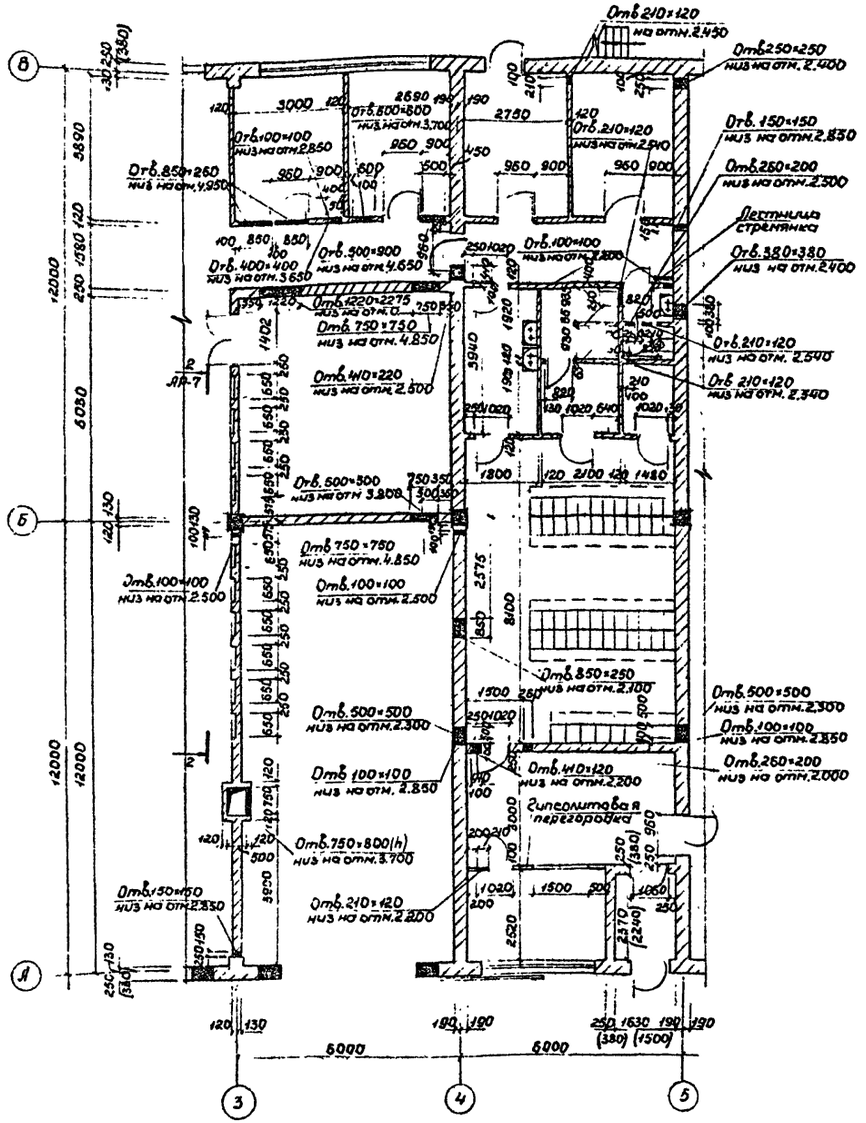

План на отм. 3.300

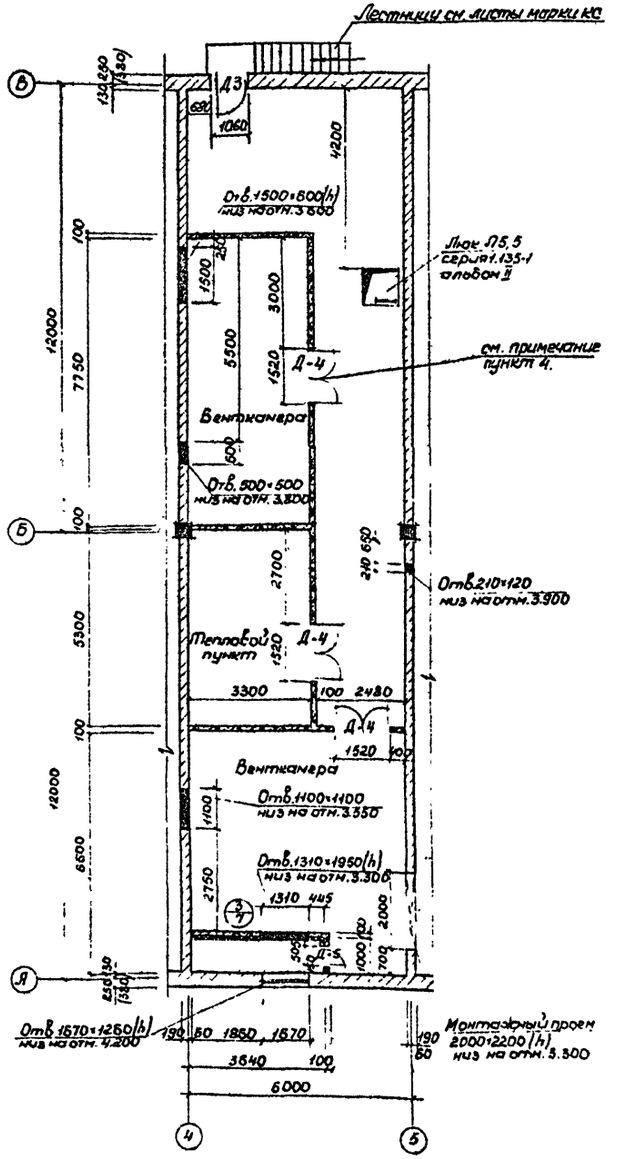

Примечания:

1. Данный лист см. совместно с листом АР-3
2. Двери элемента плана замаркированы на листе АР-3
3. Развертку по 2-2 см. лист АР-7
4. Двери Д-4 в венткамеру вытяжных вентиляторов обшить кровельным картоном 3мм и кровельной сталью.

1973	ГАРАЖ ДЛЯ ОПЕРАТИВНО-СЛУЖЕБНЫХ АВТОМОБИЛЕЙ И МОТОЦИКЛОВ ОРГАНОВ ВНУТРЕННИХ ДЕЛ ВМЕСТИМОСТЬЮ 50 ЕДИНИЦ	Элемент плана. План на отм. 3.300	ТИПОВОЙ ПРОЕКТ 503-209	АЛЬБОМ I	ЛИСТ АР-5

ГИПРОАВТОТРАНС РОСТОВСКИЙ ФИЛИАЛ

Объект N — Архивный N

Гл. инженер проекта — Еремеев
Нач. отд. — Мокиенов
Гл. специалист — Мокиенов
Гл. архитектор — Ненахов
Рук. арх. сектора — Ненахов
Рук. сект. ОВ — Ненахов
Рук. сект. ЭМ — Ненахов
Рук. сект. ВК — Ненахов
Рук. сект. ТМ — Ненахов
Рук. сект. СС — Ненахов
Нач. электротех. отд. — Ненахов
Нач. технолог. отд. — Ненахов
Рук. сект. КЖ — Ненахов
Рук. сект. КМ — Ненахов
Рук. сект. АР — Ненахов
Рук. сект. ГП — Ненахов
Рук. сект. ОВ — Ненахов
Рук. сект. ЭМ — Ненахов
Рук. сект. ВК — Ненахов
Рук. сект. ТМ — Ненахов
Рук. сект. СС — Ненахов
Рук. сект. КЖ — Ненахов
Рук. сект. КМ — Ненахов
Рук. сект. АР — Ненахов
Рук. сект. ГП — Ненахов
Рук. сект. ОВ — Ненахов
Рук. сект. ЭМ — Ненахов
Рук. сект. ВК — Ненахов
Рук. сект. ТМ — Ненахов
Рук. сект. СС — Ненахов
Рук. сект. КЖ — Ненахов
Рук. сект. КМ — Ненахов
Рук. сект. АР — Ненахов
Рук. сект. ГП — Ненахов
Рук. сект. ОВ — Ненахов
Рук. сект. ЭМ — Ненахов
Рук. сект. ВК — Ненахов
Рук. сект. ТМ — Ненахов
Рук. сект. СС — Ненахов
Рук. сект. КЖ — Ненахов
Рук. сект. КМ — Ненахов
Рук. сект. АР — Ненахов
Рук. сект. ГП — Ненахов
Рук. сект. ОВ — Ненахов
Рук. сект. ЭМ — Ненахов
Рук. сект. ВК — Ненахов
Рук. сект. ТМ — Ненахов
Рук. сект. СС — Ненахов
Рук. сект. КЖ — Ненахов
Рук. сект. КМ — Ненахов
Рук. сект. АР — Ненахов
Рук. сект. ГП — Ненахов

Монтажная схема перемычек.

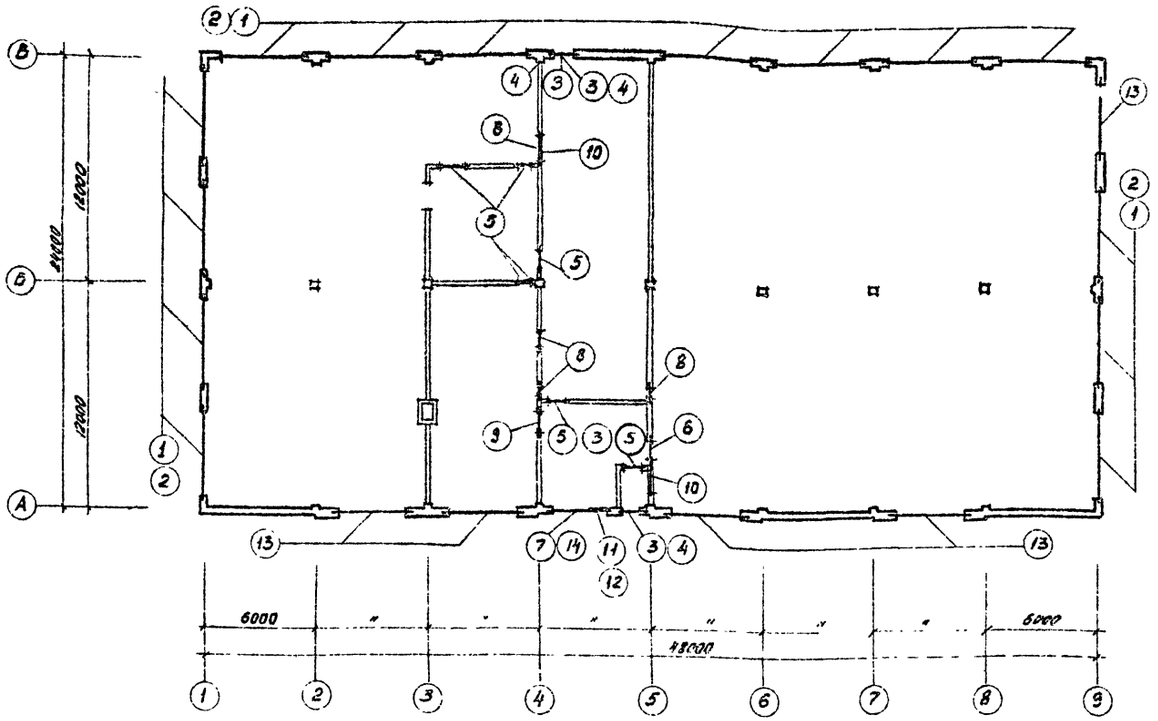

Таблица типов перемычек.

Тип	Эскиз	Кол-во типов	Тип	Эскиз	Кол-во типов
1	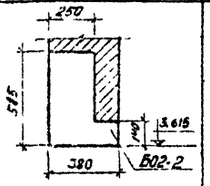	14	8	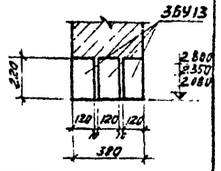	4
2	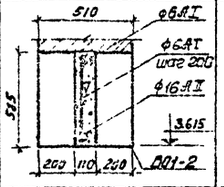	14	9	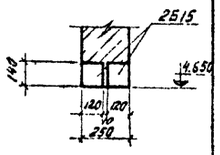	1
3	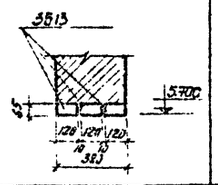	3/1	10	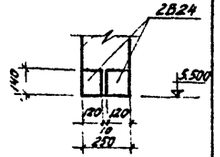	1
4	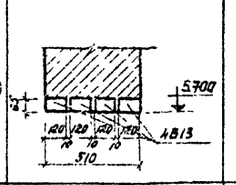	3	11	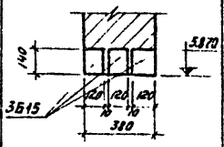	1
5	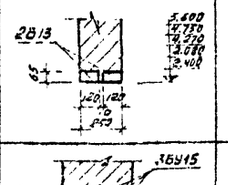	6/5	12	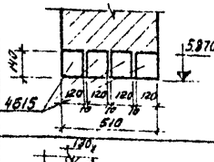	1
6	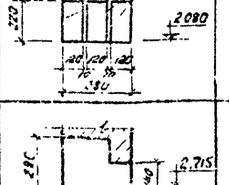	1	13	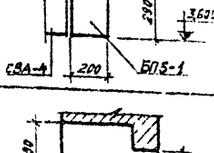	5
7	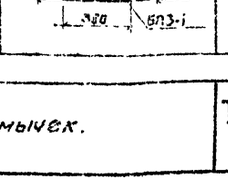	1	14	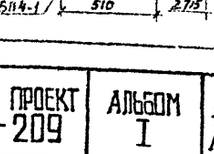	1

Спецификация железобетонных элементов для t°=-20°-30°

№№ п/п	Тип	Марка элемента	Вес элемента /т/	Кол-во шт	Серия
1	(1)	БО2-2	2.5	14	Серия КЭ-01-58 в.1
2	(3)(5)	Б13	0.025	23	Серия 1.139-1 в.1
3	(9)(11)	Б15	0.065	5	—"—
4	(10)	Б24	0.105	4	—"—
5	(8)	БУ13	0.085	12	—"—
6	(6)	БУ15	0.105	3	—"—
7	(7)	БП3-1	0.8	1	Серия КЭ-01-58 в.2

Спецификация железобетонных элементов для t°=-40°

№№ п/п	Тип	Марка элемента	Вес элемента /т/	Кол-во шт.	Серия
1	(2)	БО1-2	1,75	28	Серия КЭ-01-58 в.1
2	(3)(4)(5)	Б13	0.025	27	Серия 1.139-1 в.1
3	(9)(12)	Б15	0.065	6	—"—
4	(10)	Б24	0.105	4	—"—
5	(8)	БУ13	0.085	12	—"—
6	(6)	БУ15	0.105	3	—"—
7	(14)	БП4-1	1,1	1	Серия КЭ-01-58 в.2
8	(13)	БП5-1	0.7	5	Серия КЭ-01-58 в.2

Примечание:

1. В числителе количество типов перемычек для t=-40°
2. Расход металла составляет:
   ф16 AII - 123.0кг; ф6 AI - 66,0 кг.

1973	ГАРАЖ ДЛЯ ОПЕРАТИВНО-СЛУЖЕБНЫХ АВТОМОБИЛЕЙ И МОТОЦИКЛОВ ОРГАНОВ ВНУТРЕННИХ ДЕЛ ВМЕСТИМОСТЬЮ 50 ЕДИНИЦ	Монтажная схема перемычек.	ТИПОВОЙ ПРОЕКТ 503-209	АЛЬБОМ I	ЛИСТ АР-6

2-2

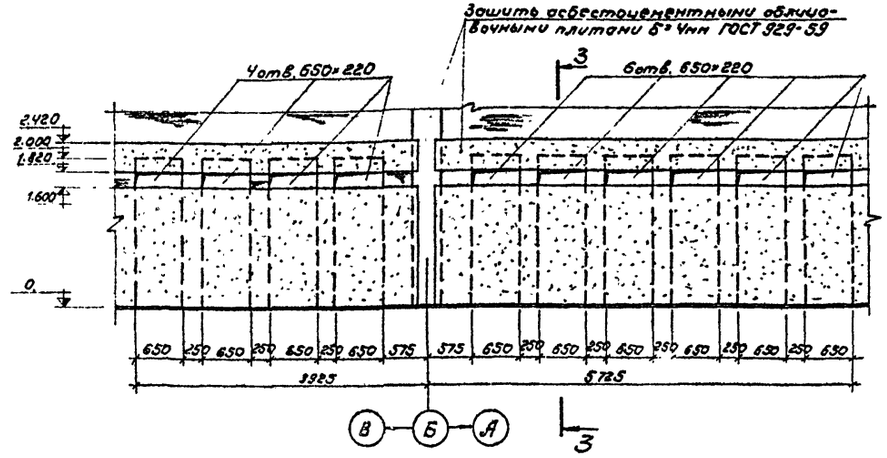

3-3

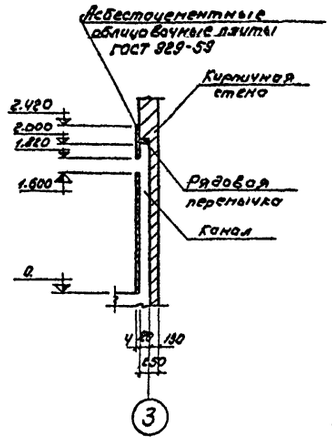

1

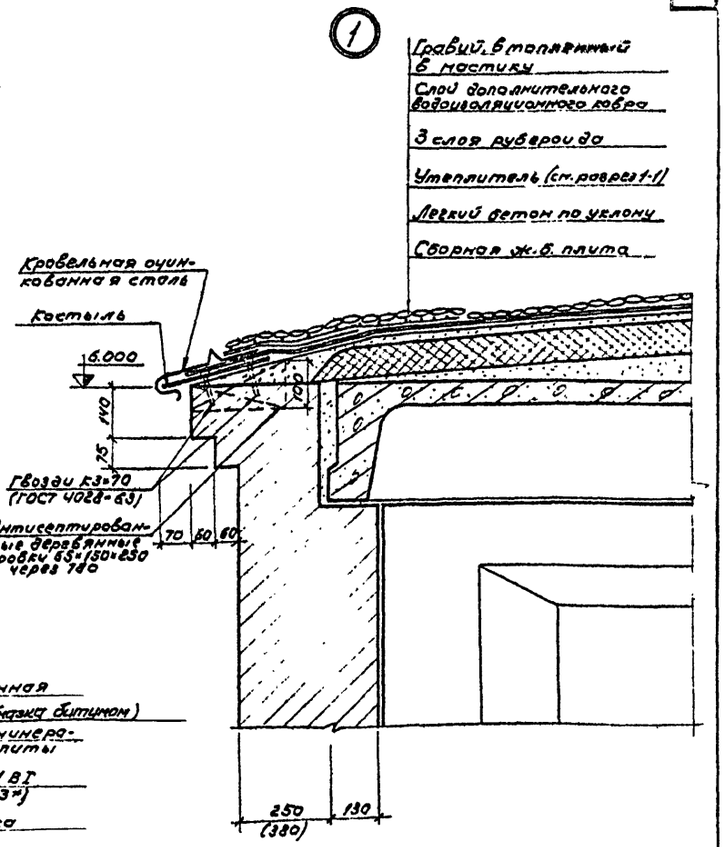

2

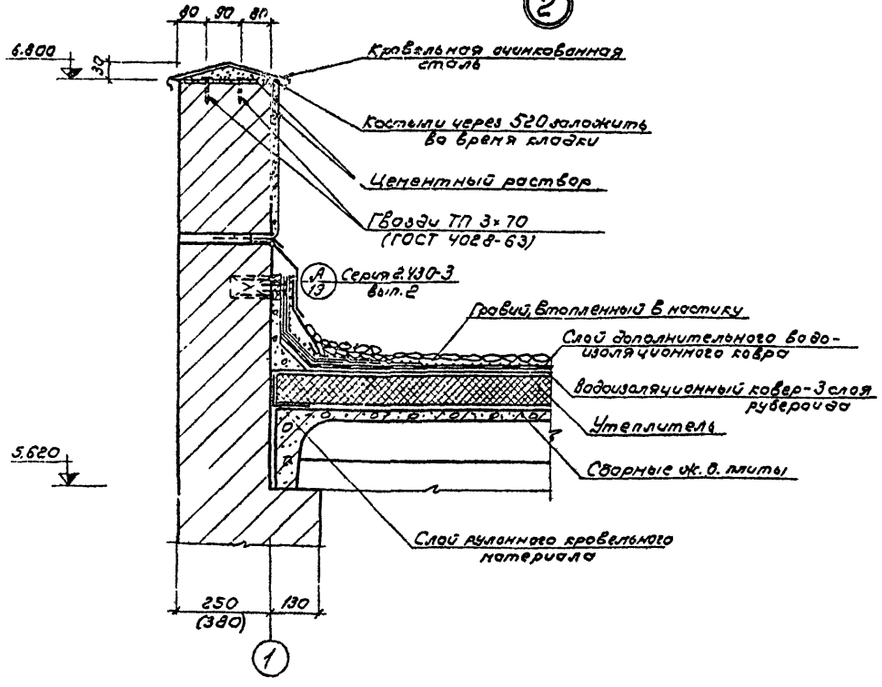

3

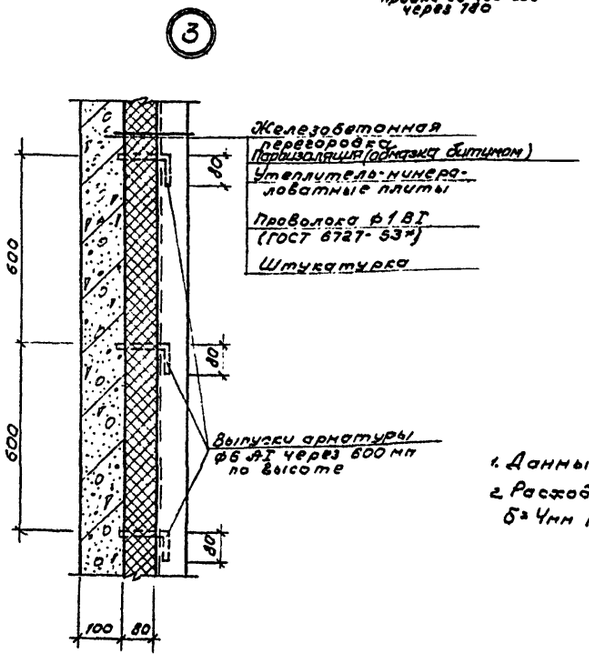

Примечания

1. Данный лист см. совместно с листом АР-5.
2. Расход асбестоцементных облицовочных плит δ=4мм ГОСТ 929-59 составляет 23м².

ГИПРОАВТОТРАНС РОСТОВСКИЙ ФИЛИАЛ	1973	ГАРАЖ ДЛЯ ОПЕРАТИВНО-СЛУЖЕБНЫХ АВТОМОБИЛЕЙ И МОТОЦИКЛОВ ОРГАНОВ ВНУТРЕННИХ ДЕЛ ВМЕСТИМОСТЬЮ 50 ЕДИНИЦ	Сечения 2-2, 3-3. Узлы	ТИПОВОЙ ПРОЕКТ 503-209	АЛЬБОМ I / ЛИСТ АР-7

ОБЪЕКТ N — АРХИВНЫЙ N

Гл. инженер пр-та — Сухобоч. Уфимцева
Нач. эск. стр. отд. — Зуев
Гл. специалист — Зырянцев
Гл. архитектор — Ковалевенко
Рук. арх. сектора — Куперман, Гринченко, Григорьев, Олейников

ОБЪЕКТ N | АРХИВНЫЙ N

Перечень примененных в чертежах марки КС стандартов и типовых чертежей.

Шифр.	Наименование стандарта, типовых чертежей.	№ листов, чертежей, стр. текста
1.465-7 вып. 0,1,3	Сборные железобетонные предварительно напряженные плиты для покрытий производственных зданий. Размером 3×6 и 1,5×6 со стержневой, проволочной и прядевой арматурой.	комплект
1.465-7 вып. 5	Сборные железобетонные предварительно напряженные плиты для покрытий производственных зданий. Размером 3×6 и 1,5×6 со стержневой, проволочной и прядевой арматурой. Рабочие чертежи железобетонных стаканов.	"
1.462-1 в.1	Железобетонные предварительно напряженные балки с параллельными поясами пролетом 12м для покрытий зданий.	"
1.112-1. в.1	Плиты железобетонные для ленточных фундаментов.	"
1.116-1. в.1.	Блоки бетонные для стен подвалов.	"
1.435-3 в.1,6	Ворота промышленных зданий.	"
КЭ-01-49 в II.	Сборные железобетонные колонны прямоугольного сечения для одноэтажных производственных зданий.	"
1.459-2	Стальные лестницы, переходные площадки и ограждения.	"
ИС-01-04 в.2	Унифицированные сборные железобетонные каналы.	"
ТДМ 2.420-1	Монтажные детали сборных железобетонных колонн и подкрановых балок одноэтажных промышленных зданий.	"
1.139-1.в.1.	Перемычки железобетонные сборные для жилых и общественных зданий.	"
ГОСТ 3634-61.	Люки чугунные для смотровых колодцев.	"

Перечень листов марки КС

№ листа	Наименование листа	Примечания
КС-1	Заглавный лист (начало).	
КС-2	Заглавный лист (окончание).	
КС-3	План фундаментов. Сечение 1-1. Раскладка блоков по оси 1. Спецификация.	
КС-4	Элементы плана 1 и 2.	
КС-5	Раскладка блоков по осям „4" и „5". Элемент плана 3. Деталь установки кирпичной стены на бетонную подготовку	
КС-6	Раскладка блоков по осям „А", „В" и „9". Сечение 2-2.	
КС-7	Фундамент Фм1. Опалубка, армирование. Спецификация.	
КС-8	План подземного хозяйства.	
КС-9	Планы канав К1 и К2 на отм. 0. и ниже 0. Сечение 1-1.	
КС-10	Сечения 2-2÷4-4. Бетонный рассекатель. Щит ЩД1	
КС-11.	Фундаменты под оборудование ФО1÷ФО4. Опорные подушки ОП1; ОП2.	
КС-12	План канала К3 на отм. 0. План плит перекрытия канала К3.	
КС-13	Монтажная схема колонн, балок, опорных подушек и рам проемов ворот. Сечения. Спецификации.	

Перечень листов марки КС (продолжение).

N листа	Наименование листа	Примечания
КС-14.	Монтажная схема плит покрытия. Перекрытия на отм. 3.270. Сечения 3-3; 4-4 Спецификации.	
КС-15	Узлы 1÷4. Фундаменты под оборудование ФО1; ФО2.	
КС-16	Плиты $\frac{ПВр II}{1,5×6}$-3-а; $\frac{ПВр II}{1,5×6}$-3-б. Сечения. Спецификация.	
КС-17	Балки 1БП-12-2А IV-а, 1БП-12-2А IV-б, 1БП-12-2А IV-в, 1БП-12-3А IV-а, 1БП-12-3А IV-б, 1БП-12-3А IV-в.	
КС-18	Закладные детали Мн1÷Мн10; А1÷А4. Сетки С4÷С7.	
КС-19	План балок в осях 4,5. Узлы 1÷6.	
КС-20	Очистные сооружения. План на отм. 0. Разрезы. План покрытия.	
КС-21	Перегородка П1. Стенки Ст1; Ст2; Ст3. Закладные детали М1÷М4. Щит Щ1.	
КС-22	Арматурные изделия С1÷С9. Спецификация.	последний

Условные обозначения:

Ссылка на типовую деталь

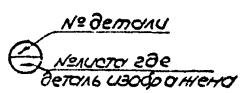

Маркировка узла

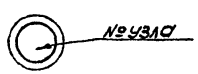

Ссылка на узел

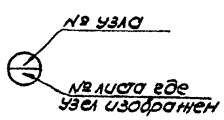

сварной шов заводской

сварной шов монтажный

1973	ГАРАЖ ДЛЯ ОПЕРАТИВНО-СЛУЖЕБНЫХ АВТОМОБИЛЕЙ И МОТОЦИКЛОВ ОРГАНОВ ВНУТРЕННИХ ДЕЛ ВМЕСТИМОСТЬЮ 50 ЕДИНИЦ	Заглавный лист (начало).	ТИПОВОЙ ПРОЕКТ 503-209	АЛЬБОМ I	ЛИСТ КС-1

ГИПРОАВТОТРАНС Ростовский филиал

Гл. инженер филиала | Гл. инж. проекта | Нач. отдела | Гл. специалист | Рук. группы

Ст. инженер | Согласовано | Нач. эл. технич. отд. | Нач. сантехн. отдела | Нач. технол. отдела

Тереховa | Молчанов | Левин | Ненахов

Сводная спецификация сборных железобетонных и бетонных элементов.

Марка элемента / Снеговые нагрузки: 70	100	150	Кол. шт.	Вес эл-та, т	Стандарт или лист проекта	Лист монт. схемы
Колонны						
КПII-8	КПII-8	КПII-8	7	2,3	КЭ-01-49 в.II	КС-13
Балки						
1БП-12-2АIV-а	1БП-12-2АIV-а	1БП-12-3АIV-а	9	4,5	1.462-1 в.1	КС-13
1БП-12-2АIV-б	1БП-12-2АIV-б	1БП-12-3АIV-б	2	4,5		
1БП-12-2АIV-в	1БП-12-2АIV-в	1БП-12-3АIV-в	3	4,5		
Опорные подушки						
ОП1	ОП1	ОП1	14	0,16	КС-11	КС-13
ОП2	ОП2	ОП2	18	0,04		
Рама ворот						
РВА-1	РВА-1	РВА-1	5	7,0	1.435-3 в.6	КС-13
СВА-1	СВА-1	СВА-1	10	1,5		
Плиты покрытия и перекрытия						
ПВрII-2 3×6	ПВрII-2 3×6	ПВрII-3 3×6	52	2,65	1.465-7 вып.1 часть 1	КС-14
ПВрII-7 3×6	ПВрII-7 3×6	ПВр2-7 3×6	4	3,20		
ПВрII-4 3×6	ПВрII-4 3×6	ПВрII-4 3×6	4	2,30		
ПВрII-10 3×6	АВрII-10 3×6	ПВрII-10 3×6	4	3,60		
ПВрII 1,5×6	ПБрII 1,5×6	ПВрII 1,5×6	11	1,50	1.465-7,8,3 часть 1	
ПВрII 1,5×6 -3-а	ПБрII 1,5×6 -3-а	ПВрII 1,5×6 -3-а	1	1,95	1.465-7,8,3 часть 1 КС-16	
ПВрII 1,5×6 -3-б	ПБрII 1,5×6 -3-б	ПВрII 1,5×6 -3-б	1	1,95		
П2д	П2д	П2д	2	0,18	ИС-01-04-в.2	
П4д	П4д	П4д	9	0,33		
П5д	П5д	П5д	8	0,58		
Стаканы						
СШ7	СШ7	СШ7	4	0,143	1.465-7 вып.5	КС-14
СШ10	СШ10	СШ10	4	0,200		
СШ4	СШ4	СШ4	3	0,088		
Плиты перекрытия каналов						
П1д	П1д	П1д	8	0,13	ИС-01-04 в.2	КС-12
П2д	П2д	П2д	20	0,18		
П3д	П3д	П3д	2	0,23		

Сводная спецификация сборных железобетонных и бетонных элементов (продолжен.)

Марка элемента / Наружная расчётная тем-ра: -20°	-30°	-40°	Кол. шт.	Вес эл-та, т	Стандарт или лист проекта	Лист монт. схемы
Перемычки						
БО2-2	БО2-2	БО1-2	14/28	2,5/1,75	КЭ-01-58 в.1	
Б13	Б13	Б13	21/25	0,025	1.139-1 в.1	
Б15	Б15	Б15	5/6	0,065		
Б24	Б24	Б24	2	0,105		
БУ13	БУ13	БУ13	12	0,085		
БУ15	БУ15	БУ15	3	0,105		
—	—	БП5-1	5	0,7	КЭ-01-58 в.2	
БП3-1	БП3-1	—	1	0,8		

Сводная спецификация бетонных блоков и железобетонных плит для ленточных фундаментов

Марка элемента / Наружная расчётн. тем-ра: -20°	-30°	-40°	Кол. шт.	Вес эл-та, т	Стандарт или лист проекта	Лист монт. схемы
Плиты ж/б. для ленточных фундаментов						
Ф8-12	Ф8-12	Ф8-12	7	0,68	1.112-1 в.1	КС-3
Ф20	Ф20	Ф20	14	2,44		
Ф8	Ф8	Ф8	56	1,39		
Блоки бетонные						
ФС4	ФС4	ФС5	113	1,30/1,63	1.116-1 в.1	КС-3
ФС4-8	ФС4-8	ФС5-8	52	0,42/0,52		
ФС5-8	ФС5-8	ФС5-8	14	0,52		

Техническая спецификация стали

Марка металла	Наимен. группы профилей	Профиль	Вес металла по элементам конструкции т:	Балки антресоль	Ограждение	Прямок	Подпольные каналы	Общий вес т
См. примечание п.1	Швеллер ГОСТ 8240-72	С30	—	0,91	—	—	—	0,91
		С16		0,06				0,06
		Итого	—	0,91	—	—	—	0,91
	Сталь прокатная угловая равнополочная ГОСТ 8509-72	L63×6	—	0,01	0,03	—	—	0,04
		Итого		0,01	0,03	—	—	0,04
	Сталь прокатная угловая неравнополочная ГОСТ 8510-72	L160×100×10	—	0,05	—	—	—	0,05
		Итого	—	0,05	—	—	—	0,05
	Сталь полосовая ГОСТ 103-57*	-δ=8		0,01	—	—	—	0,01
		-δ=4			0,02	—	—	0,02
		-δ=3		—	0,01	—	—	0,01
				—		—	—	
			—	—		—	—	
		Итого		0,01	0,03	—	—	0,04
	Сталь рифлёная по ГОСТ 8568-57*	-δ=5	—	0,05	—	0,10	0,15	0,25
		Итого				0,10	0,15	0,25
		Всего		1,08	0,06	0,10	0,15	1,40

Сводная спецификация стальных элементов

Марка эл-та	Кол. шт.	Вес эл-та т	Стандарт или лист проекта	Лист монт. схемы
Лестницы				
С4	1	0,06	1.459-2	КС-19
ЛМ1	1	0,17		
Балки				
БС-1	11	0,01	ИС-01-04 в.2	КС-12
БС-2	1	0,02		
Люк чугунный				
Люк.Л	2	0,08	ГОСТ 3634-61	КС-11

Примечания:

1. Материал конструкций монорельсов и подвесок - сталь марки Вст. 3 СП5, а остальных конструкций - сталь марки Вст. 3 КП2 по ГОСТ 380-71* с гарантией по свариваемости;
2. В таблице расхода бетона и стали дробью даны: в числителе - показатели для районов с расчётной температурой $t° = -20°C$, $t° = -30°C$, в знаменателе - для районов с $t° = -40°C$.

Расход бетона и стали на здание

Группы конструкций	Бетон, м³ Марка: 100	150	200	300	400	Итого	Сталь I Класс: А-I	А-II	А-III	А-IV	В-I	Вр-II	Прокат	Проволока пянут.	Итого
Сборные конструкции принятые по ГОСТам, типовым чертежам, железобетонные	—	46,8	46,1/55,0	110,9/23,7	—/87,2	203,8/212,7	2,33/2,61	1,87	5,83/6,65	2,32/2,9	2,92/3,1	0,63/0,84	3,04/3,26	0,39/0,54	19,31/21,7
бетонные	73,6/80,5	—	—	—	—	73,6/80,5	0,22/0,32	—	—	—	—	—	—	—	0,22/0,32
Сборные конструкции по чертежам проекта железобетонные	—	—	1,2	—	—	1,2	0,062	—	—	—	—	—	0,113	—	0,175
бетонные	—	—	—	—	—	—	—	—	—	—	—	—	—	—	—
Монолитные конструкции по чертежам проекта железобетонные	—	—	14,4	—	—	14,4	0,055	0,171	—	—	—	—	—	—	0,226
бетонные	50,6	—	—	—	—	50,6	0,034	—	—	—	—	—	1,142	—	1,176
Стальные конструкции	—	—	—	—	—	—	—	—	—	—	—	—	0,4	—	0,4

1973	Гараж для оперативно-служебных автомобилей и мотоциклов органов внутренних дел вместимостью 50 единиц	Заглавный лист (окончание).	Типовой проект 503-209	Альбом I	Лист КС-2

ОБЪЕКТ N | АРХИВНЫЙ N

Гл. инж. проекта | Нач. отдела | Гл. специалист | Гл. конструктор | Рук. группы

Ст. инженер | Инженер | Проверил | Копировала

Кобаленко | Куперман | Гриценко | Рудан | Наумов

Переходы | Ляшенко | Перехода | Гавишкина

ГИПРОАВТОТРАНС РОСТОВСКИЙ ФИЛИАЛ

ОБЪЕКТ N АРХИВНЫЙ N

ГИПРОАВТОТРАНС
РОСТОВСКИЙ ФИЛИАЛ

Гл. инженер проекта — Ковальенко
Нач. отдела — Куцевалов
Гл. специалист — Пригожий
Гл. конструктор — Рубан
Рук. группы — Наумов

Ст. инженер — Инженер — Проверил — Гарелова — Гл. инженер — Совастин — Гип — 1980

План фундаментов

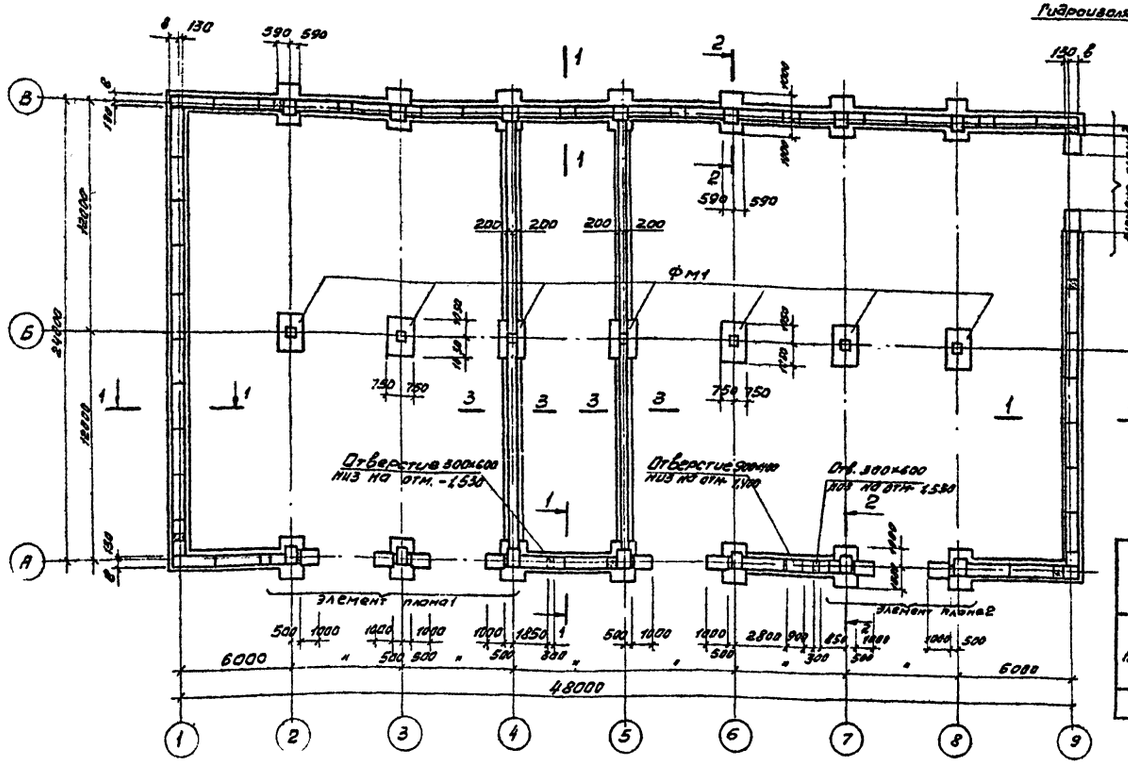

1 — 1

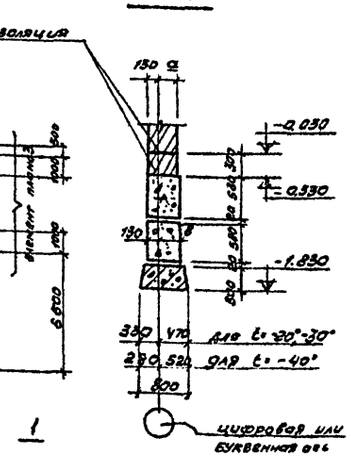

ТАБЛИЦА ЗНАЧЕНИЙ „в"			
Наименование	Нормативная расчетная температура		
	-20°	-30°	-40°
в	270	270	370

Раскладка блоков по оси „1"

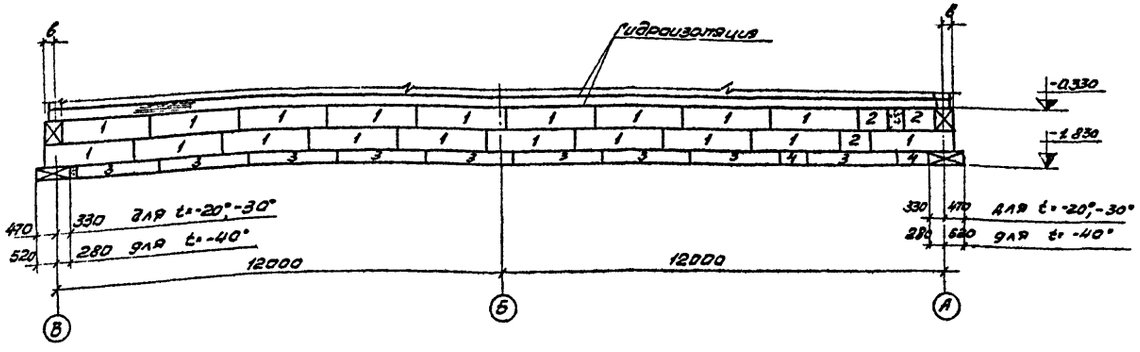

Спецификация сборных и монолитных железобетонных и бетонных элементов на монтажную схему.

Наименование элемента	Условная марка по проекту	Марка эл-та по госстандарту: нормативная расчетная температура -20°	-30°	-40°	Кол-во шт.	Вес эл-та т: Арм. 25-20 / Бет. 25-20	Стандарт
Блоки бетонные для стен подвалов	1	ФС4	ФС4	ФС5	113	1,3 / 1,63	1.116-1 в.1
	2	ФС4-8	ФС4-8	ФС5-8	52	0,42 / 0,52	
	-	ФС5-8	ФС5-8	ФС5-8	14	0,52	
Плиты железобетонные для ленточных фундаментов	3	Ф8	Ф8	Ф8	56	1,39	1.112-1в.1
	4	Ф8-12	Ф8-12	Ф8-12	7	0,68	
	5	Ф20	Ф20	Ф20	14	2,44	
Монолитные фундаменты	ФМ1	ФМ1	ФМ1	ФМ1	7	-	КС-7

Примечания:

1. Данный лист рассматривать совместно с листами КС4÷КС6;
2. За условную отметку 0. принят уровень чистого пола гаража с абсолютным значением [ ];
3. Указания о принятых в проекте грунтовых условиях см. пояснительную записку;
4. Максимальное из средних нормативных давлений по подошве запроектированных фундаментов составляет 1,8 кг/см²;
5. Гидроизоляция стен-слой цементно-песчаного раствора состава 1:2 толщиной 20мм на отм.-0,030 и- 0,330;
6. Указания о защите фундаментов от коррозии с. . пояснительную записку;
7. Под всеми фундаментами устраивается бетонная подготовка из бетона марки 50 толщиной 100 мм;
8. Фундаментные блоки укладываются на сложном растворе марки 25 с перевязкой вертикальных швов, на длину не менее 300 мм;
9. Монолитные участки выполнять из бетона марки 100;
10. Значение „ а" см. на чертежах марки АР;
11. На плане стены условно не показаны.

1973	ГАРАЖ ДЛЯ ОПЕРАТИВНО-СЛУЖЕБНЫХ АВТОМОБИЛЕЙ И МОТОЦИКЛОВ ОРГАНОВ ВНУТРЕННИХ ДЕЛ ВМЕСТИМОСТЬЮ 50 ЕДИНИЦ	ПЛАН ФУНДАМЕНТОВ, СЕЧЕНИЕ 1-1. РАСКЛАДКА БЛОКОВ ПО ОСИ „1". СПЕЦИФИКАЦИЯ.	ТИПОВОЙ ПРОЕКТ 503-209	АЛЬБОМ I	ЛИСТ КС-3

1-1

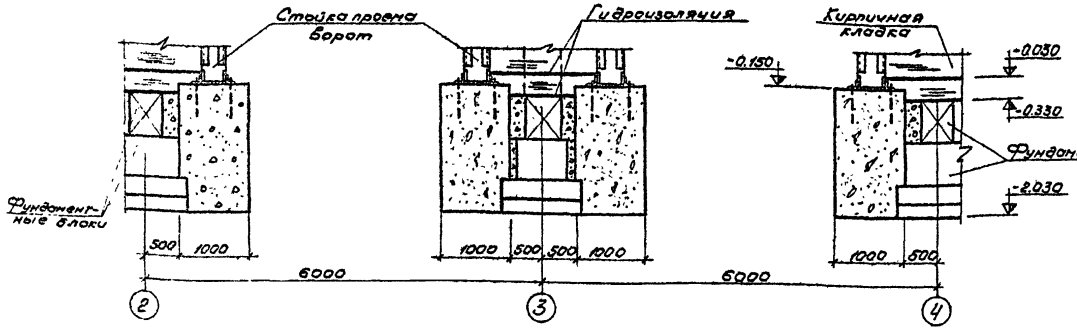

2-2

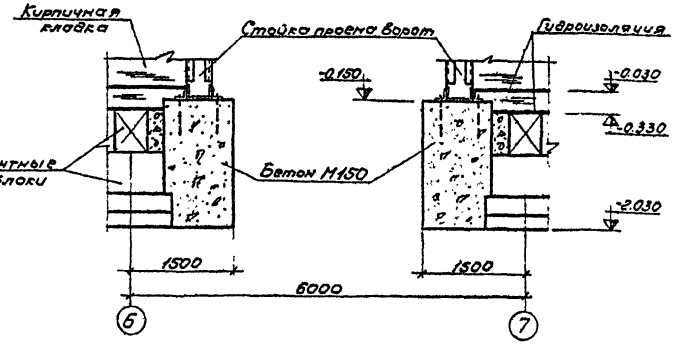

Элемент плана 1 (для t=-20°,-30°)

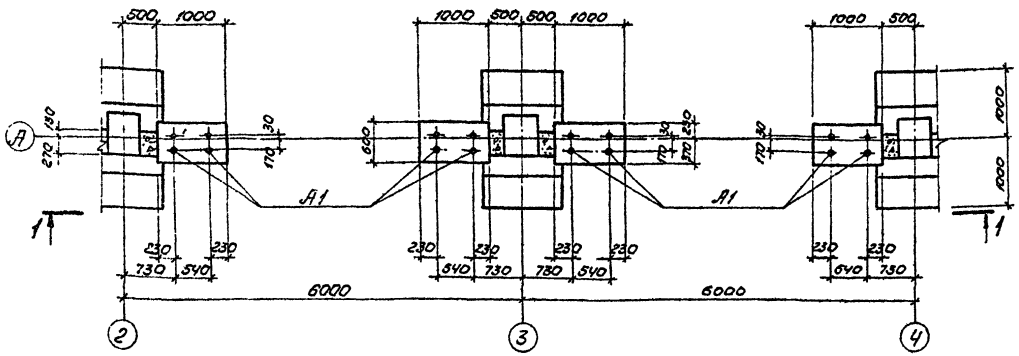

Элемент плана 2 (для t=-20°,-30°)

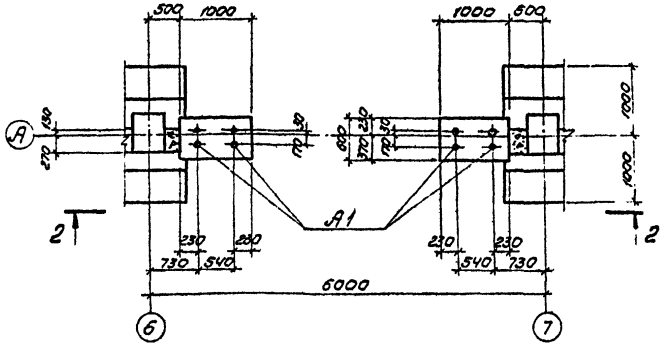

Элемент плана 1 (для t=-40°)

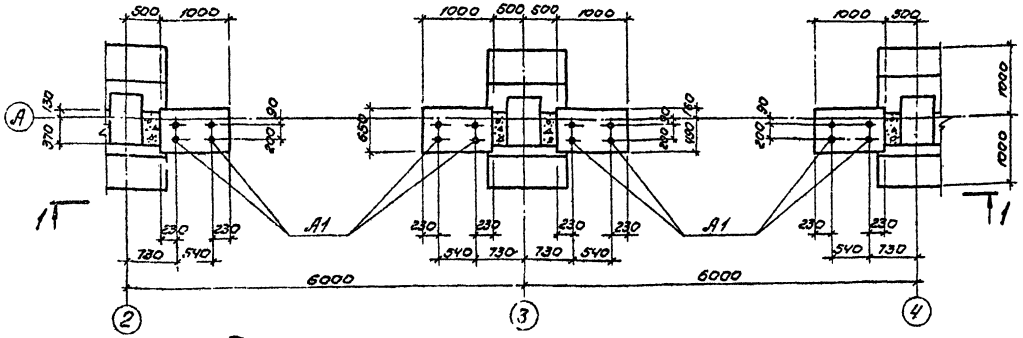

Элемент плана 2 (для t=-40°)

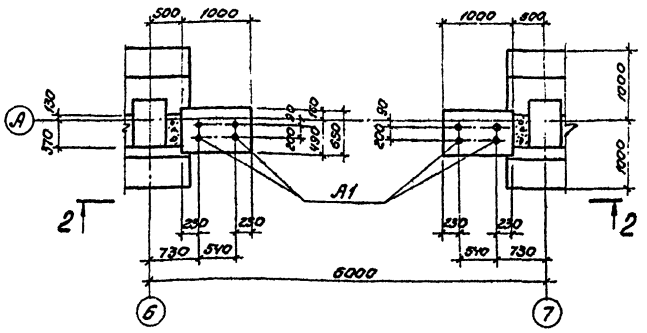

Примечание:

Элементы плана закаркированы на листе КС-3.

1973	ГАРАЖ ДЛЯ ОПЕРАТИВНО-СЛУЖЕБНЫХ АВТОМОБИЛЕЙ И МОТОЦИКЛОВ ОРГАНОВ ВНУТРЕННИХ ДЕЛ ВМЕСТИМОСТЬЮ 50 ЕДИНИЦ	Элементы плана 1 и 2.	ТИПОВОЙ ПРОЕКТ 503-209	АЛЬБОМ I	ЛИСТ КС-4

ГИПРОГОРСТРАНС
РОСТОВСКИЙ ФИЛИАЛ

Объект N
Архивный N

1-1

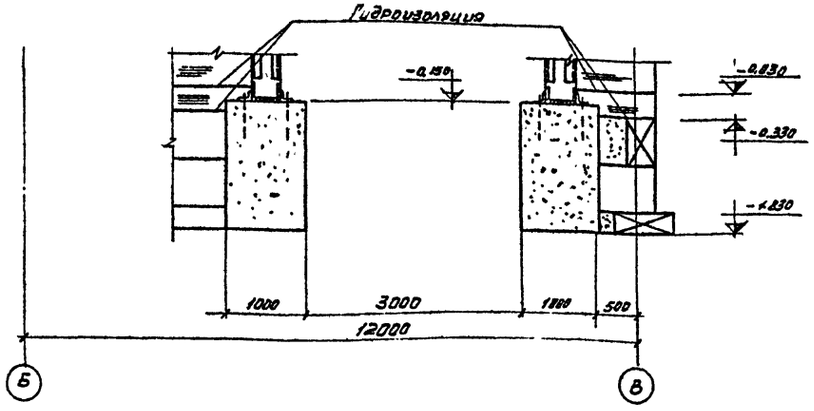

Раскладка блоков по осям 4 и 5

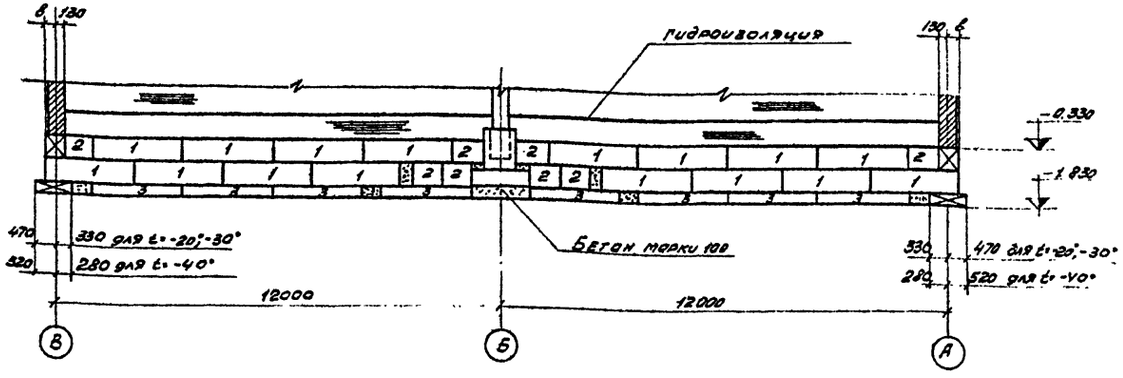

Элемент плана 3 (для t° -20°;-30°)

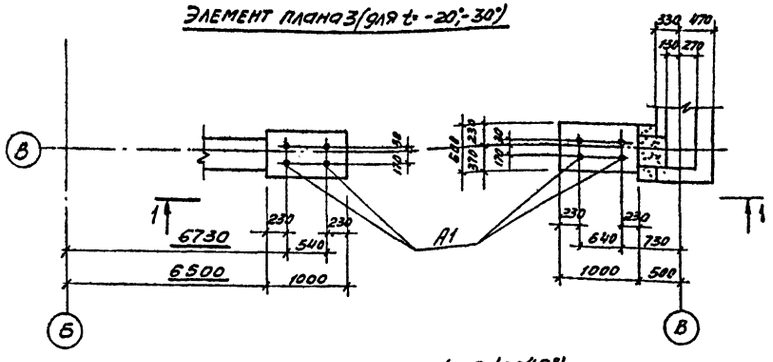

Элемент плана 3 (для t° -40°)

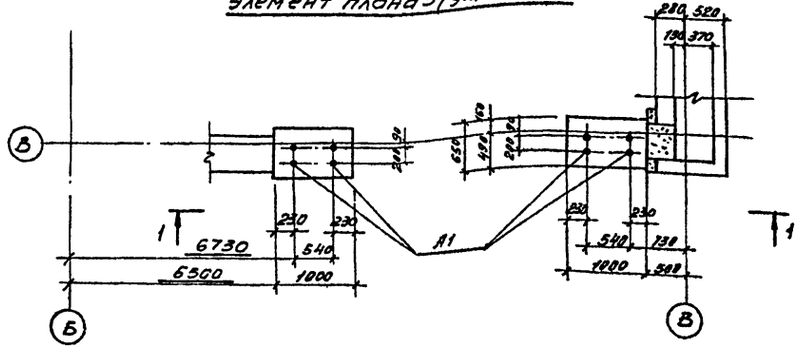

3-3

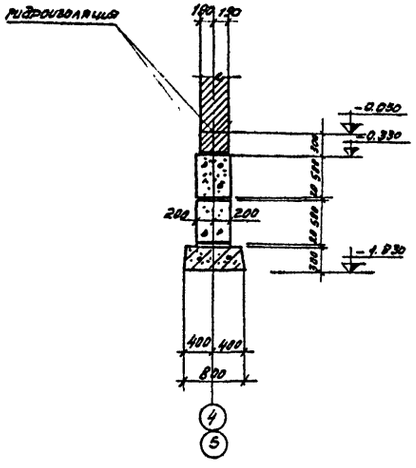

Деталь установки кирпичной стены на подготовку

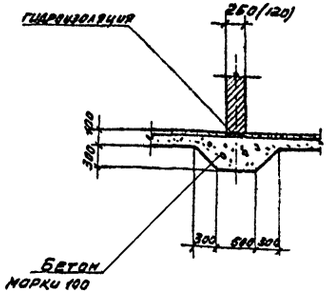

Примечания:

1. План фундаментов и общие примечания см. лист КС-3;
2. Таблица значений „Б" дана на листе КС-3.

ГИПРОАВТОТРАНС ростовский филиал	1973	Гараж для оперативно-служебных автомобилей и мотоциклов органов внутренних дел вместимостью 50 единиц	Раскладка блоков по осям 4 и 5. Элемент плана 3. Деталь установки кирпичной стены на бетонную подготовку

Типовой проект	Альбом	Лист
503-209	I	КС-5

Объект N

Архивный N

Гл. инж. проекта — Тер-сова

Нач. отдела — Мирская

Гл. специалист — Гаркова

Гл. конструктор —

Рук. группы —

Сгласовано

Составил — Техник — Подберил —

Ковалевко — Кулешман — Лапченко — Рубан — Наумов

Раскладка блоков по оси „А"

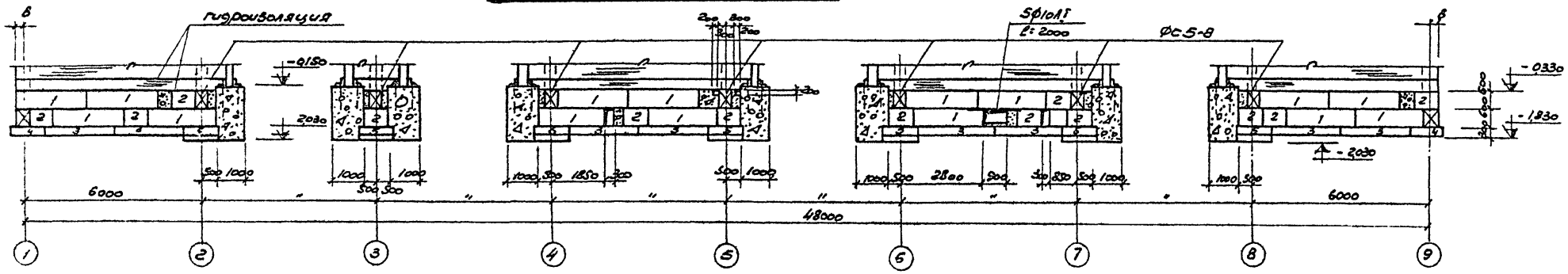

Раскладка блоков по оси „В"

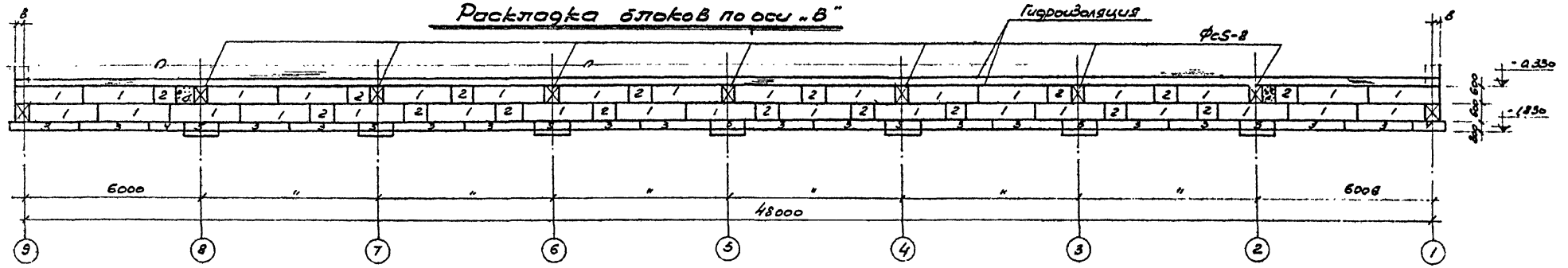

2-2

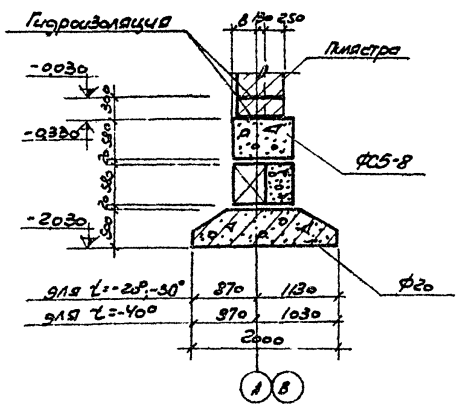

Раскладка блоков по оси „9"

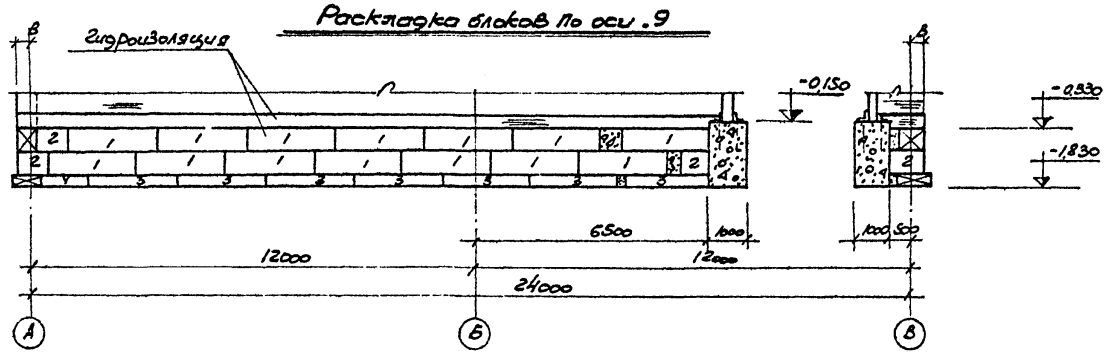

Примечания:

1. План фундаментов и общие привязки см. лист КС-3;
2. Таблицу значений „в" дано на листе КС-3.

1973	ГАРАЖ ДЛЯ ОПЕРАТИВНО-СЛУЖЕБНЫХ АВТОМОБИЛЕЙ И МОТОЦИКЛОВ ОРГАНОВ ВНУТРЕННИХ ДЕЛ ВМЕСТИМОСТЬЮ 50 ЕДИНИЦ	Раскладка блоков по оси „А", „В", „9": Сечение 2-2	ТИПОВОЙ ПРОЕКТ 503-209	АЛЬБОМ I	ЛИСТ КС-6

ГИПРОАВТОТРАНС РОСТОВСКИЙ ФИЛИАЛ

ОБЪЕКТ N АРХИВНЫЙ N

ОБЪЕКТ N
АРХИВНЫЙ N

ГИПРОДАВГОТРАНС
РОСТОВСКИЙ ФИЛИАЛ

Гл. инженер проекта — Ковалёнко
Нач. отдела — Кулёмин
Гл. специалист — Гриценко
Гл. конструктор — Рубан
Рук. группы — Ноунов

Черт. 280 — Борисова — Терехова

Ст. инженер — Инженер — Проверил

1-1

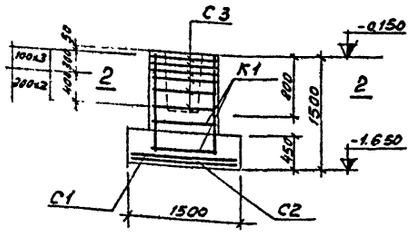

ФМ 1

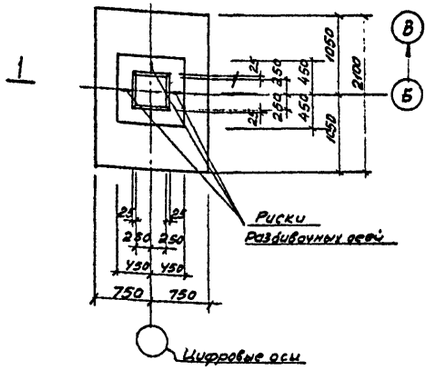

2-2

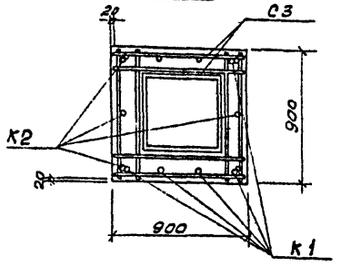

Схема нагрузок

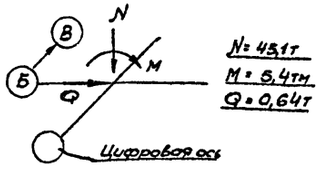

С 1

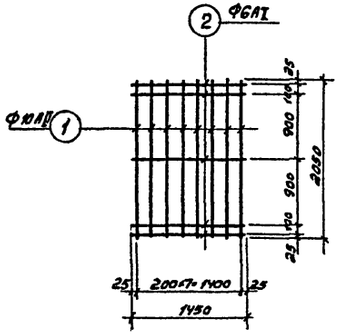

С 2

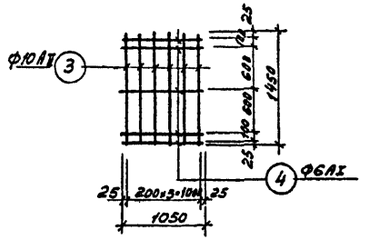

С 3

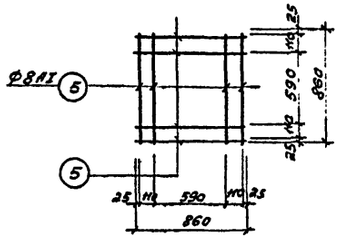

К 1

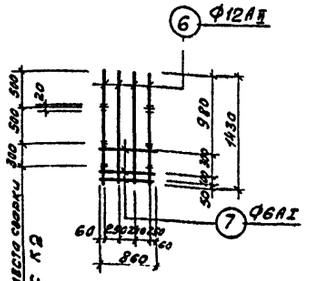

К 2

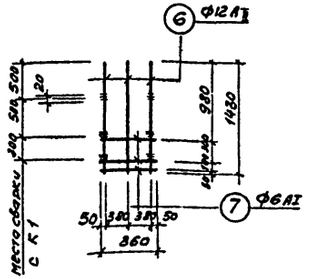

Раскладка сеток подошвы

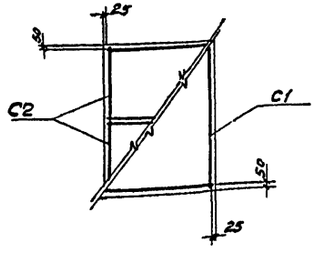

Спецификация и выборка стали на одно арматурное изделие

Марка изделия	№ поз.	Эскиз	Ø мм.	Длина мм.	Кол. шт.	Общая длина м.	Выборка стали: Ø и сечение мм.	Общая длина м.	Вес кг.
С1	1	2050	10АII	2050	8	16.4	10АII	16.4	10.1
	2	1450	6АI	1450	5	7.2	6АI	7.2	1.6
							Итого:		11.7
С2	3	1450	10АII	1450	6	8.7	10АII	8.7	5.4
	4	1050	6АI	1050	5	5.2	6АI	5.2	1.2
							Итого:		6.6
С3	5	860	8АI	860	8	6.9	8АI	6.9	2.7
							Итого:		2.7
К1	6	1430	12АII	1430	4	5.7	12АII	5.7	5.1
	7	860	6АI	860	3	2.8	6АI	2.6	0.6
							Итого:		5.7
К2	6	см. выше	12АII	1430	3	4.3	12АII	4.3	3.8
	7	см. выше	6АI	860	3	2.6	6АI	2.6	0.6
							Итого:		4.4

Расход бетона и стали на один элемент

Марка элемента	Бетон м³ Марка 200			Итого	Сталь, кг класс А-I	класс А-II		Итого
ФМ 1	2.05			2.05	22.6	38.7		61.3

Примечания:

1. План фундаментов см. лист КС-3;
2. На схемах нагрузок указаны расчетные нагрузки на уровне верха фундаментов;
3. Сварные сетки и каркасы должны быть изготовлены в соответствии с ГОСТ 10922-64;
4. Перед установкой в опалубку плоские каркасы К1 и К2 собрать в пространственный каркас / места сварки указаны на каркасах /.

Спецификация марок арматурных изделий на один элемент

Марка элемента	Марка изделия	Кол-во шт.	№ листа
ФМ1	С1	1	КС-7
	С2	2	
	С3	6	
	К1	2	
	К2	2	

1973	ГАРАЖ ДЛЯ ОПЕРАТИВНО-СЛУЖЕБНЫХ АВТОМОБИЛЕЙ И МОТОЦИКЛОВ ОРГАНОВ ВНУТРЕННИХ ДЕЛ ВМЕСТИМОСТЬЮ 50 ЕДИНИЦ	Фундамент ФМ1, опалубка, армирование, спецификации.	ТИПОВОЙ ПРОЕКТ 505-209	АЛЬБОМ I	ЛИСТ КС-7

ОБЪЕКТ N — АРХИВНЫЙ N

Перезова / Сопостин / Перезова

Ст. инженер Шнейдер / Инженер Провоторов

Клименко / Кавалерян / Бутырхан / Гриценко / Начнов

Гл. инж. проекта / Нач. отд. авто / Гл. специалист / Рук. группы

ГИПРОАВТОТРАНС
РОСТОВСКИЙ ФИЛИАЛ

План подземного хозяйства.

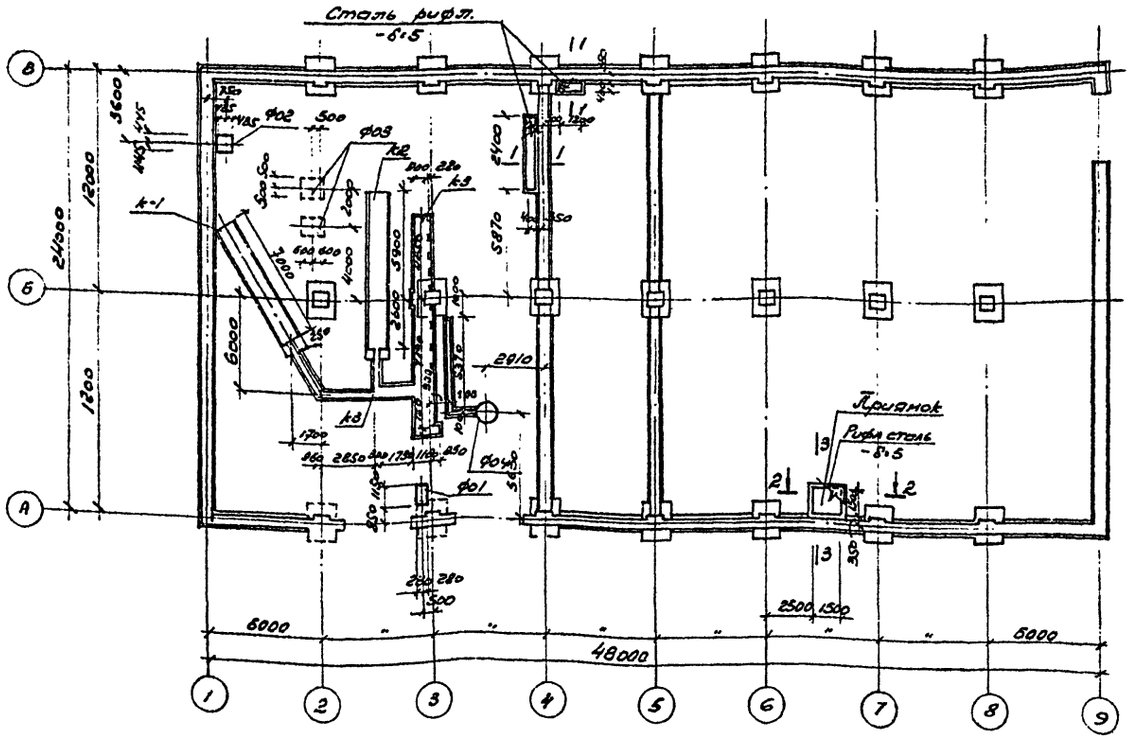

3-3

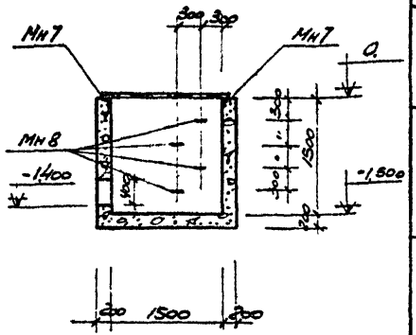

Спецификация монолитных железобетон. и бетонных элементов помещенных на данном листе

Наимен. эл-та	Марка эл-та	Кол. шт.	Лист проекта	Примечан.
Каналы	к1	1	КС-9	
	к2	1		
Каналы	к3	1	КС-12	
Фундам. под оборудование	ф01	1	КС-11	
	ф02	1		
	ф03	2		
	ф04	1		

1-1

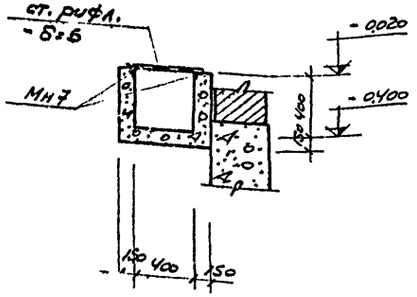

2-2

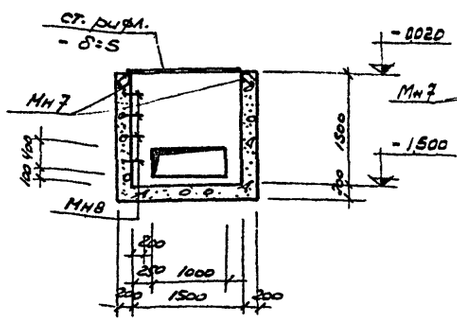

4-4

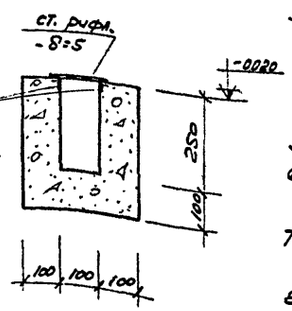

Примечания:

1. Отметка 0. соответствует отметке ч.п. первого этажа здания гаража;
2. Насыпной грунт, служащий основанием под фундаменты и каналы уплотнить послойным трамбованием при оптимальной влажности до объемного веса скелета грунта $\gamma_{ск.} \geq 1{,}65$ т/м3;
3. Указания о принятых в проекте грунтовых условиях защите каналов и фундаментов от коррозии см. пояснительную записку;
4. Перед бетонированием фундаментов под оборудование размеры между фундаментными болтами сверить с полученным оборудованием;
5. Стены и днище каналов выполнять из бетона марки 100;
6. Расход рифленой стали -δ=5 см. техническую спецификацию стали на листе КС-2;
7. Расход материалов на приямок см. лист КС-10. Закладная деталь Мн7-6 н.п;
8. Трубы ф40мм к каналам к1 и к2 заложить по технологическим чертежам.

1973 | ГАРАЖ ДЛЯ ОПЕРАТИВНО-СЛУЖЕБНЫХ АВТОМОБИЛЕЙ И МОТОЦИКЛОВ ОРГАНОВ ВНУТРЕННИХ ДЕЛ ВМЕСТИМОСТЬЮ 50 ЕДИНИЦ | План подземного хозяйства. | ТИПОВОЙ ПРОЕКТ 503-209 | АЛЬБОМ I | ЛИСТ КС-8

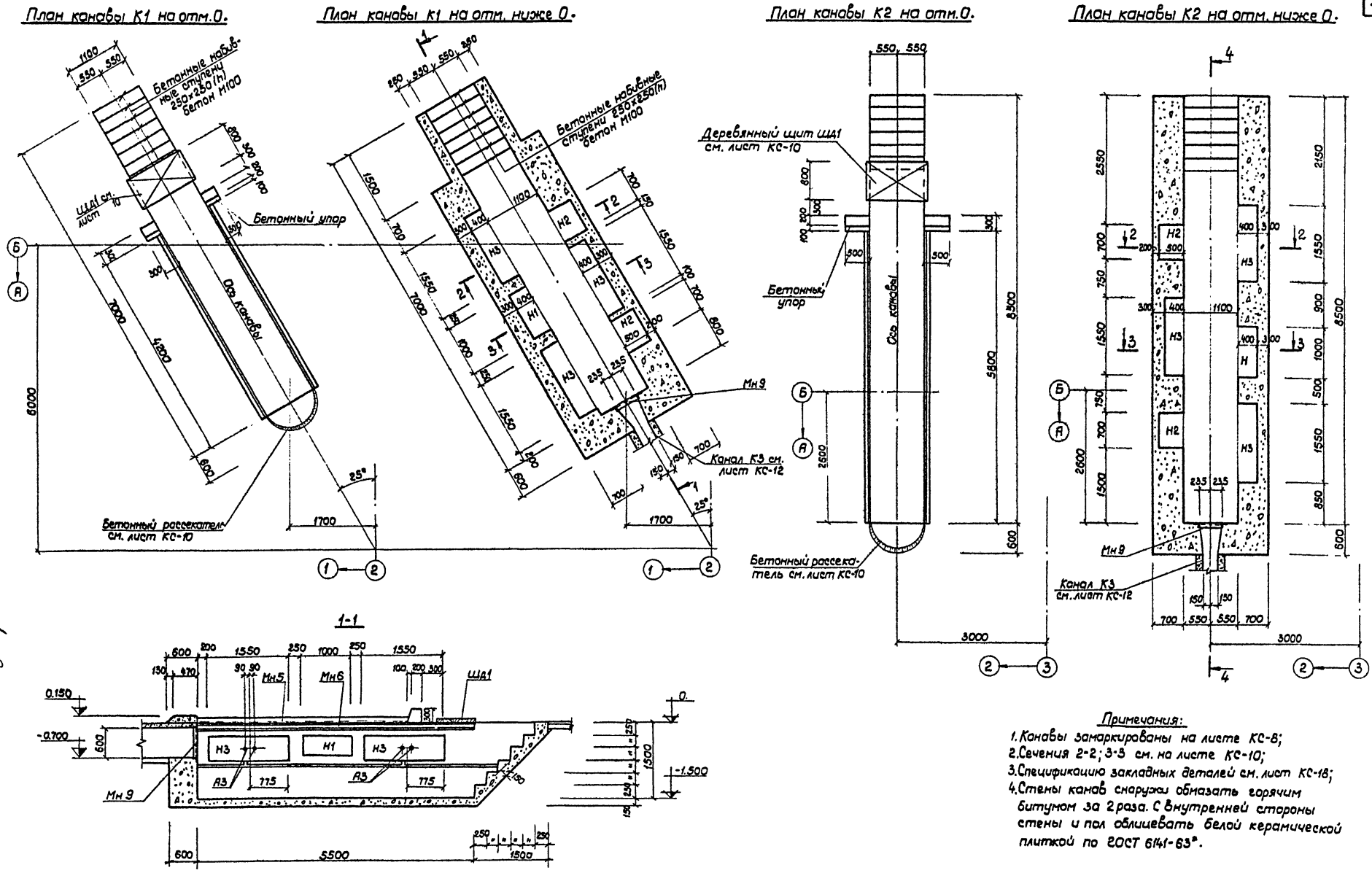
План канавы К1 на отм. 0.
План канавы К1 на отм. ниже 0.
План канавы К2 на отм. 0.
План канавы К2 на отм. ниже 0.

Примечания:

1. Канавы замаркированы на листе КС-8;
2. Сечения 2-2; 3-3 см. на листе КС-10;
3. Спецификацию закладных деталей см. лист КС-18;
4. Стены канав снаружи обмазать горячим битумом за 2 раза. С внутренней стороны стены и пол облицевать белой керамической плиткой по ГОСТ 6141-63*.

1973	ГАРАЖ ДЛЯ ОПЕРАТИВНО-СЛУЖЕБНЫХ АВТОМОБИЛЕЙ И МОТОЦИКЛОВ ОРГАНОВ ВНУТРЕННИХ ДЕЛ ВМЕСТИМОСТЬЮ 50 ЕДИНИЦ	Планы канав К1 и К2 на отм. 0 и ниже 0. сечение 1-1.	ТИПОВОЙ ПРОЕКТ 503-209	АЛЬБОМ I	ЛИСТ КС-9

ГИПРОАВТОТРАНС РОСТОВСКИЙ ФИЛИАЛ

Гл. инж. проекта	Коваленко	Ст. инженер	Терехова
Нач. отдела	Куперман	Инженер	Ляшенко
Гл. специалист	Гриненко	Проверил	Терехова
Гл. конструктор	Рубан	Копировала	Ладченко
Рук. группы	Наумов		

ОБЪЕКТ N

АРХИВНЫЙ N

2-2

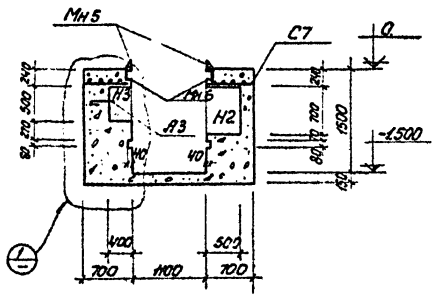

3-3

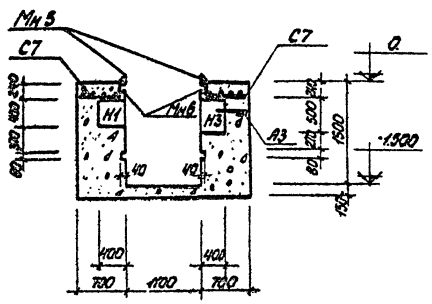

Бетонный рассекатель

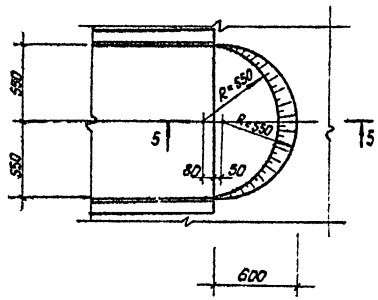

6-6

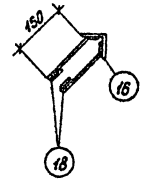

4-4

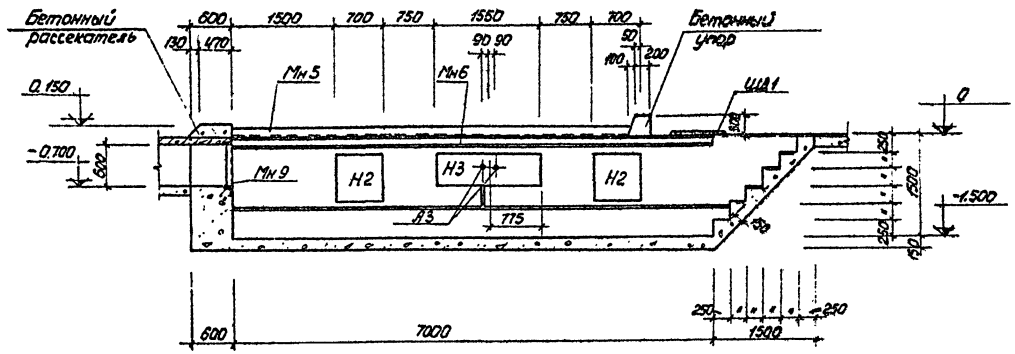

5-5

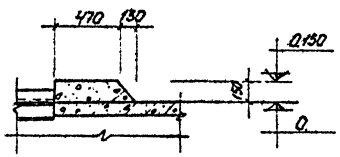

Спецификация марок закладных деталей на один элемент

Марка эл-та	Марка закладной детали	Кол-во штук	№ листа
К1	С7	8.8 п.м.	КС-18
	Мн5	8.4 п.м.	
	Мн6	11.0 п.м.	
	А3	6	
	Мн9	1	КС-10
К2	С7	11.9 п.м.	КС-18
	Мн5	11.6 п.м.	
	Мн6	14.0 п.м.	
	А3	6	
	Мн9	1	КС-10
Приямок	Мн7	6.0 п.м.	КС-18

Показатели на один элемент

Марка эл-та	Марка бетона	Объем бетона, м³	Расход стали, кг
К1	100	16.1	464.5
К2	100	21.0	613.2
К3	100	7.7	95.9
Приямок	100	1.6	54.0

ЩД1

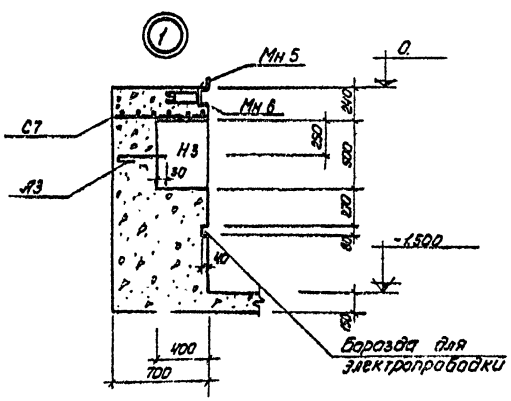

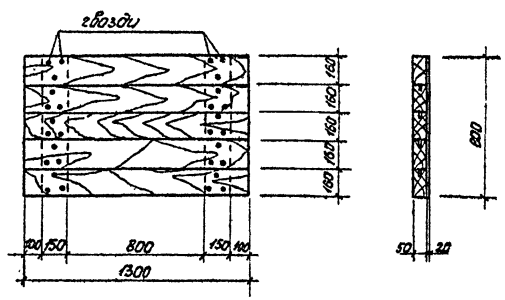

Мн9

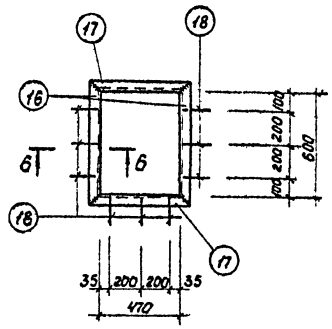

Примечания:

1. Общие примечания см. лист КС-8;
2. Данный лист см. совместно с листами КС-9, КС-12;
3. Спецификацию стали на закладную деталь Мн9 см. на листе КС-18.

1973	Гараж для оперативно-служебных автомобилей и мотоциклов органов внутренних дел вместимостью 50 единиц	Сечения 2-2 + 4-4. Бетонный рассекатель. Щит ЩД1.	Типовой проект 503-209	Альбом I	Лист КС-10

ГИПРОАВТОТРАНС Ростовский филиал

Объект № | Архивный №

Гл. инж. проекта Терехов; Нач. отдела Лященко; Гл. специалист Терехов; Гл. конструктор Резвинская; Рук. группы —

Ст. инженер —; Инженер —; Проверил —; Копировал —

Исполнено: Кутовенко, Шпаченко, Рубан, Попов

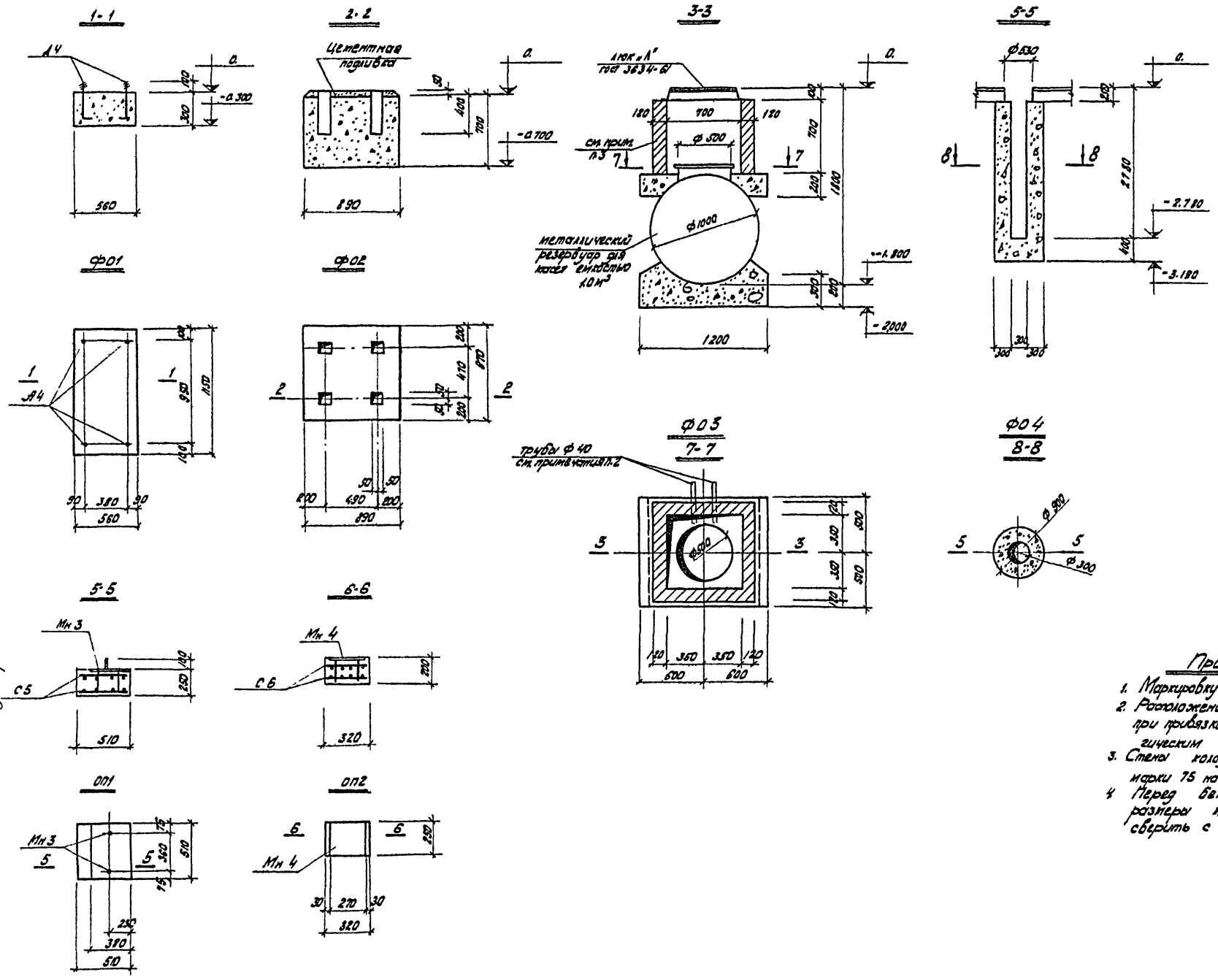

Спецификация марок закладных деталей на один элемент			
Марка эл-та	Марка закладн. детали	кол-во штук	№ листа
ф01	А4	4	КС-18
ф03	люк „Л"	1	гост 3634-61
оп1	Мн3	1	КС-18
	С6	2	
оп2	Мн4	1	
	С6	2	

Показатели на один элемент			
марка эл-та	марка бетона	объем бетона м³	Расход стали кг
ф01	100	0,193	2.5
ф02	100	0,54	–
ф03	100	0,6	–
ф04	100	1,68	–
оп1	200	0,065	16.4
оп2	200	0,016	5.6

Примечания:

1. Маркировку фундаментов см. лист КС-8;
2. Расположение труб ф = 40 мм уточняется при привязке типового проекта по технологическим чертежам;
3. Стены колодца выполнять из кирпича марки 75 на растворе марки 25;
4. Перед бетонированием фундаментов размеры между фундаментными болтами сверить с полученным оборудованием.

1973	ГАРАЖ ДЛЯ ОПЕРАТИВНО-СЛУЖЕБНЫХ АВТОМОБИЛЕЙ И МОТОЦИКЛОВ ОРГАНОВ ВНУТРЕННИХ ДЕЛ ВМЕСТИМОСТЬЮ 50 ЕДИНИЦ	Фундаменты под оборудование ф01÷ф04. Опорные подушки оп1; оп2.	ТИПОВОЙ ПРОЕКТ 503-209	АЛЬБОМ I	ЛИСТ КС-11

ОБЪЕКТ N | АРХИВНЫЙ N

Гл. инж. проекта | Нач. отдела | Гл. специалист | Гл. конструктор | Рук. группы

Гл. инж. проекта | Нач. отдела | Гл. специалист | Гл. конструктор | Рук. группы

Ст. инженер | Инженер | Проверил | Гл. инженер | Нач. отдела

Коваленко | Куперман | Трупенко | Рубан | Наумов

Теселова | Ст. инженер | Инженер | Проверил | Теселова

ГИПРОАС ГОТРАНС РОСТОВСКИЙ ФИЛИАЛ

План канала К3 на отм. 0

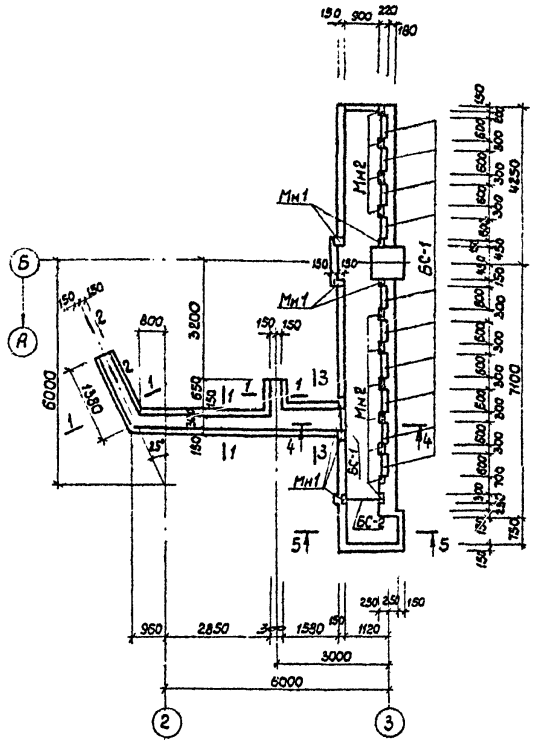

План плит перекрытия канала К3.

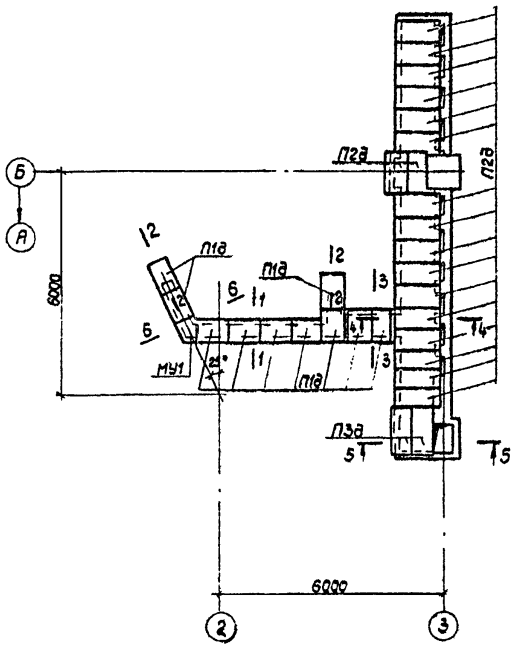

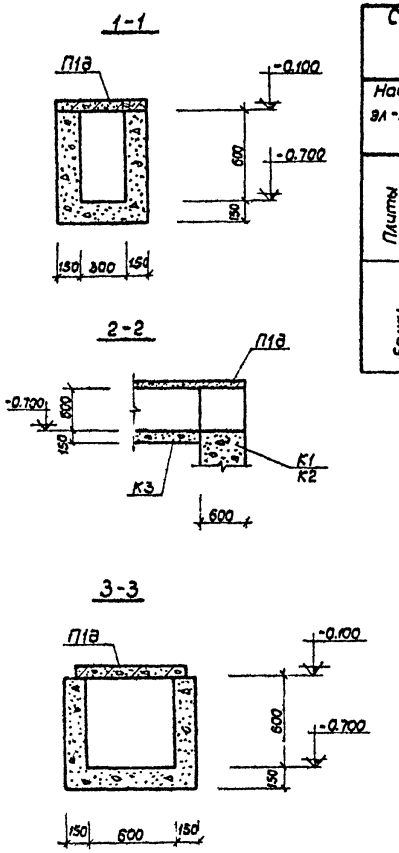

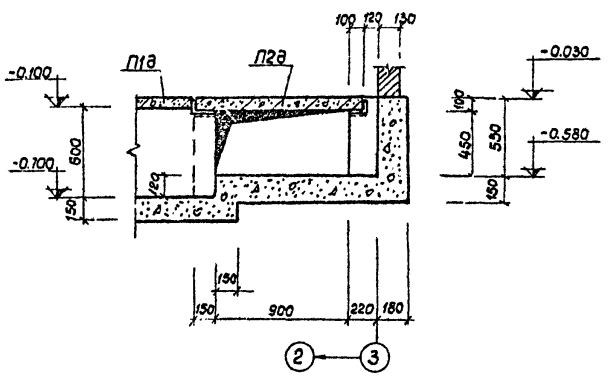

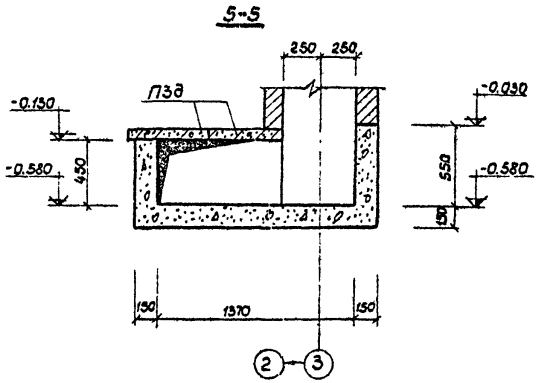

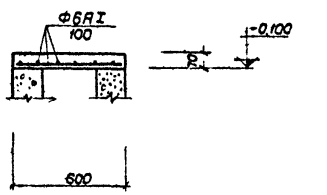

Спецификация сборных железобетонных и бетонных элементов на монтажную схему.

Наим. эл-та	Марка эл-та	Кол. шт.	Вес эл-та, т	Стандарт или лист проекта	Примечания
Плиты перекрыт.	П1д	10	0.1	ИС-01-04 в.2	
	П2д	18	0.18		
	П3д	2	0.23		
Балки	БС-1	11	0.014		
	БС-2	1	0.018		

Спецификация марок закладных деталей на один элемент

Марка эл-та	Марка закл. детали	Кол-во штук	№ листа
К3	Мн1	7	КС-18
	Мн2	11	

Примечания:

1. Общие примечания см. лист КС-8;
2. Канал замаркирован на листе КС-8;
3. Расход бетона на канал К3 см. на листе КС-10;
4. Расход бетона на монолитный участок МУ1: бетон марки 100-0.01 м³, сталь Ф6АI-8 кг.

1973	ГАРАЖ ДЛЯ ОПЕРАТИВНО-СЛУЖЕБНЫХ АВТОМОБИЛЕЙ И МОТОЦИКЛОВ ОРГАНОВ ВНУТРЕННИХ ДЕЛ ВМЕСТИМОСТЬЮ 50 ЕДИНИЦ	План канала К3 на отм. 0. План плит перекрытия канала К3.	ТИПОВОЙ ПРОЕКТ 503-209	АЛЬБОМ I	ЛИСТ КС-12

ГИПРОАВТОТРАНС РОСТОВСКИЙ ФИЛИАЛ

ОБЪЕКТ N | АРХИВНЫЙ N

Гл. инж. проекта — Терехова
Нач. отдела — Ляшенко
Гл. специалист — Терехова
Гл. конструктор — Ладченко
Рук. группы — Ст. инженер
Инженер — Проверил
Копировала — Коваленко
Куперман — Гриненко
Рубан — Наумов

Монтажная схема колонн, балок, опорных подушек и рам проемов ворот.

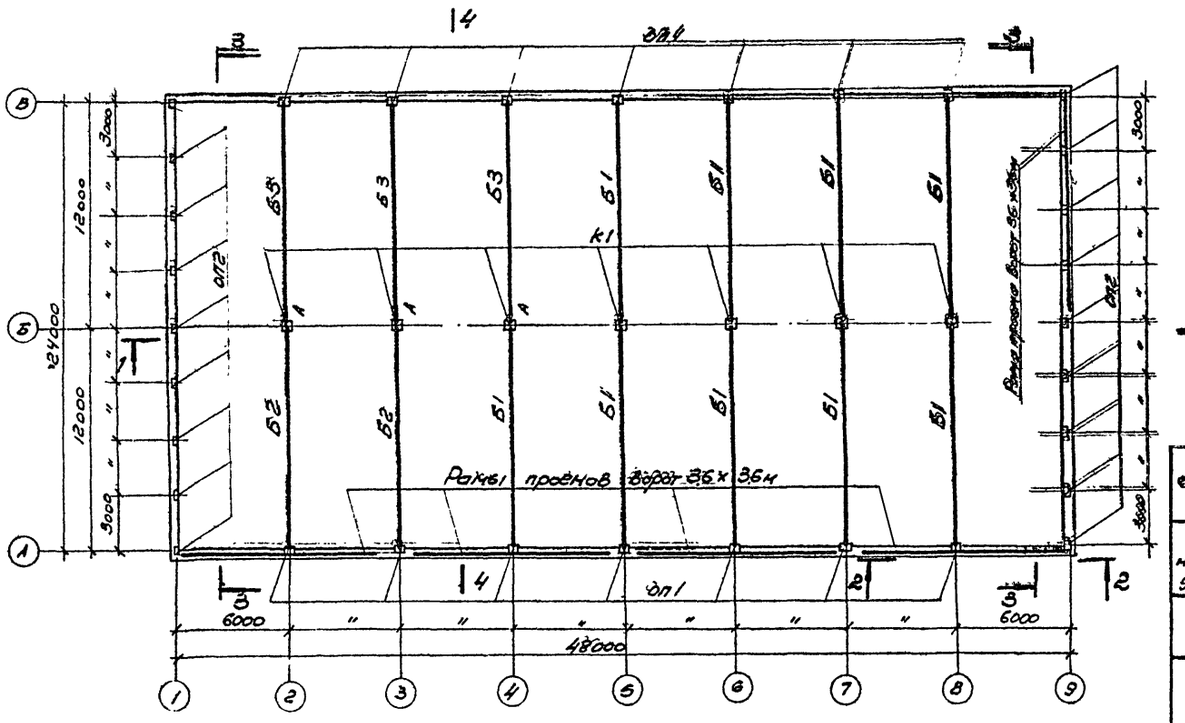

Спецификация марок монтажных деталей на монтажную схему

N монтажной детали	Колич. штук	N листа
1	10	1.435-3; В 1 л. 4
8	10	—"—

Спецификация сборных железобетонных и бетонных элементов на монтажную схему.

Наимен. элемента	Условная марка по проекту	Марка эл-та по стандарту, снеговые нагрузки кг/м2: 70; 100	150	Кол. шт.	Вес эл-та т	Стандарт
Балки	Б1	1БП-12-2А IV-а	1БП-12-3А IV-а	9	4,5	1.462-1 В1 лист КС-17
	Б2	1БП-12-2А IV-б	1БП-12-3А IV-б	2	4,5	"
	Б3	1БП-12-2А IV-в	1БП-12-3А IV-в	3	4,5	"
Опорные подушки	—	ОП 1	ОП 1	14	0,16	лист КС-11
	—	ОП 2	ОП 2	18	0,04	—"—

Спецификация марок соединительных элементов на монтажную деталь

N монтажн. детали	Марка соединит. элем.	Колич. шт.	N листа
1	МС-1	1	1.435-3 В.6 л.7
8	МС-2	2	1.435-3 В.6 л.7

Спецификация сборных железобетонных и бетонных элементов на монтажную схему.

Наимен. эл-та	Условная марка по проекту	Марка эл-та по стандарту, ветровой район: I	II	III	Кол. шт.	Вес эл-та т.	Стандарт
Колонны	К 1	КП II-8	КП II-8	КП II-8	7	2.3	КЭ-01-49 вып II
Рама ворот	—	РВА-1	РВА-1	РВА-1	5	7.0	1.435-3 выпуск 6
	—	СВА-1	СВА-1	СВА-1	10	1,5	"

1-1

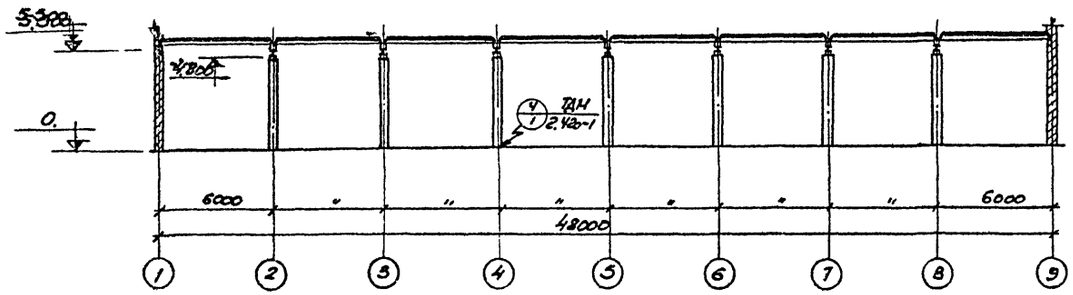

2-2

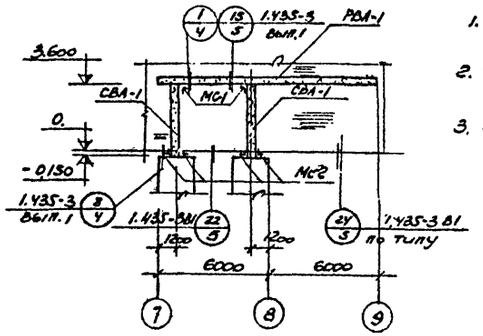

Примечания:

1. Данный лист рассматривать совместно с листами КС-14; КС-15;
2. Общие указания по монтажу см. пояснительную записку;
3. При заделке колонн в фундаменты применять бетон марки не ниже 200 на мелком гравии.

1973	ГАРАЖ ДЛЯ ОПЕРАТИВНО-СЛУЖЕБНЫХ АВТОМОБИЛЕЙ И МОТОЦИКЛОВ ОРГАНОВ ВНУТРЕННИХ ДЕЛ ВМЕСТИМОСТЬЮ 50 ЕДИНИЦ	Монтажная схема колонн, балок, опорных подушек и рам проемов ворот. Сечения, спецификации.	ТИПОВОЙ ПРОЕКТ 503-209	АЛЬБОМ I	ЛИСТ КС-13

ГИПРОАВТОТРАНС РОСТОВСКИЙ ФИЛИАЛ

ОБЪЕКТ N

АРХИВНЫЙ N.

Гл. инж. проекта; Нач. отдела; Гл. специалист; Гл. конструктор; Рук. группы

Ковалевский; Куперман; Гриненко; Рубан; Наумов

Ст. инженер; Ст. техник; Проверил

Терехова; Крив. 1; Терехова

Монтажная схема плит покрытия

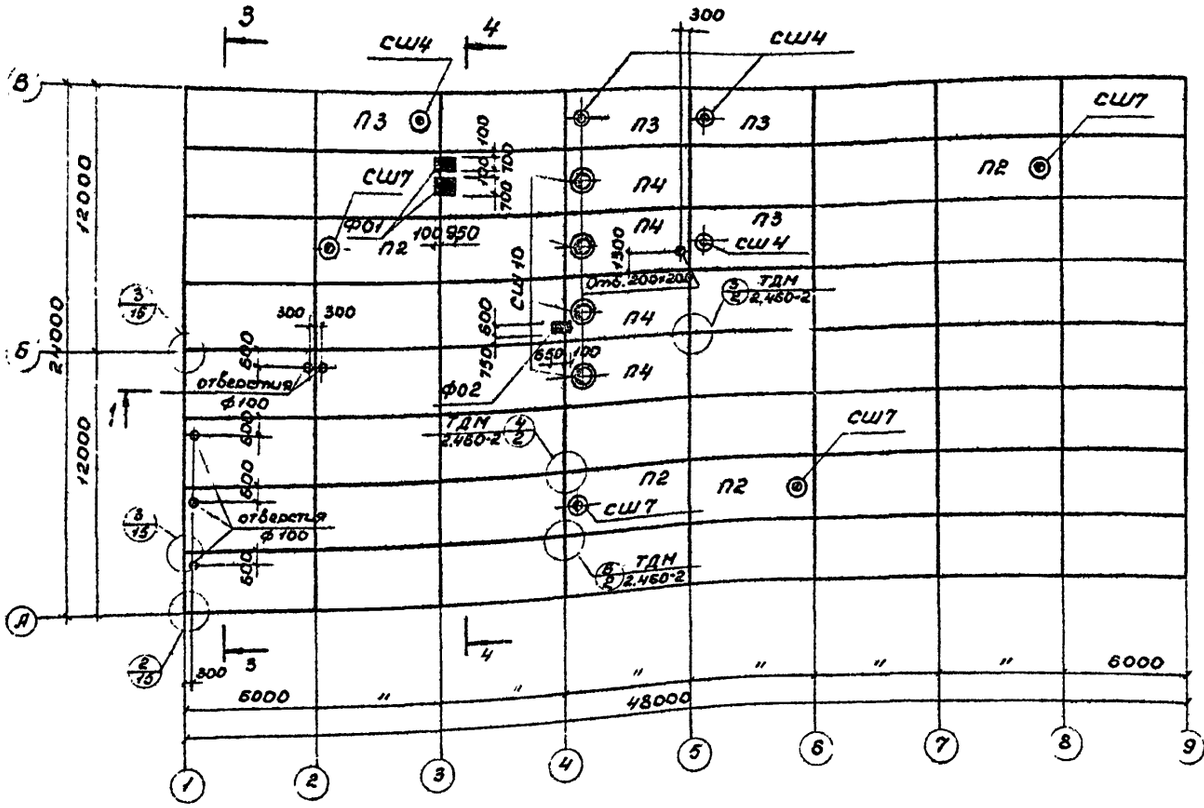

Монтажная схема плит перекрытия на отм. 3.270

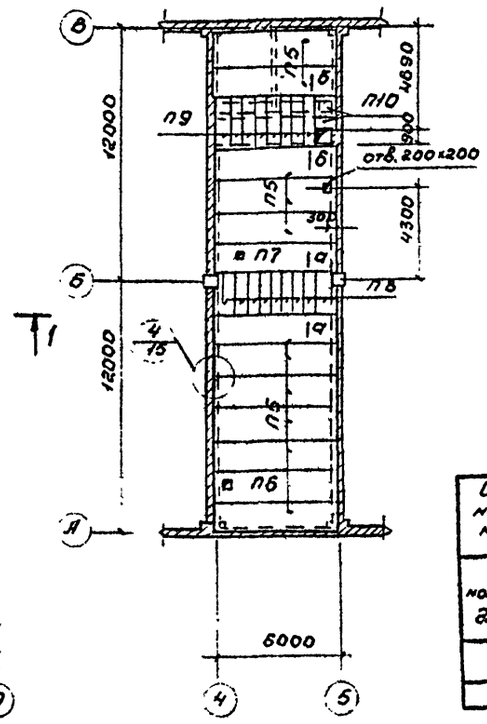

Спецификация сборных железобетонных и бетонных элементов на монтажную схему

Наимен. эл-та	Условная марка по проекту	Марка эл-та по стандарту. Снеговые нагрузки кг/м² 70.100	150	Кол. шт	Вес эл-та т	Стандарт
плиты	П1	ПВр II/3×6-2	ПВр II/3×6-3	52	2.65	1.465-7В,1
	П2	ПВр II-7/3×6-2	ПВр II-7/3×6-3	4	3.20	часть 1
	П3	ПВр II-4/3×6-2	ПВр II-4/3×6-3	4	3.30	— " —
	П4	ПВр II-10/3×6-2	ПВр II-10/3×6-3	4	3.60	— " —
	П5	ПВр II/1.5×6-3	ПВр II/1.5×6-3	11	1.50	1.465-7В,3 часть 1
	П6	ПВр II/1.5×6-3-а	ПВр II/1.5×6-3-а	1	1.95	1.465-7В,3 часть 1
	П7	ПВр II/1.5×6-3-б	ПВр II/1.5×6-3-б	1	1.95	лист КС-16
	П8	П4д	П4д	9	0.33	ИС-01-04 В2
	П9	П5д	П5д	8	0.58	— " —
	П10	П2д	П2д	2	1.8	
стаканы	—	СШ7	СШ7	4	0.143	
	—	СШ10	СШ10	4	0.200	1.465-7
	—	СШ4	СШ4	4	0.088	Вып. 5

Спецификация марок монтажных узлов на монтажную схему

N монтажн. детали	Кол-во штук	N листа
4	10	КС-15

Спецификация марок соединительных элементов на узел.

N монтажн. детали	Марка соедин. элемента	Кол-во штук	N листа
4	А2	1	КС-18

3-3

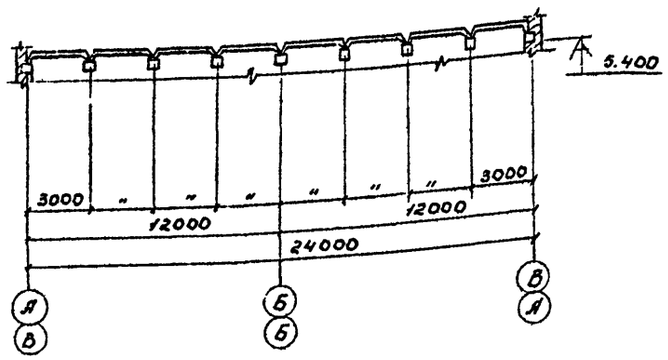

4-4

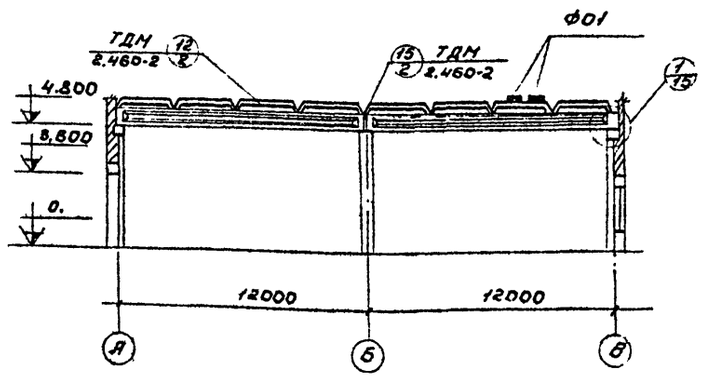

Примечания:

1. Все незамаркированные плиты П1;
2. Плиты привариваются к закладным элементам верхнего пояса балок и опорных подушек, каждая не менее чем в 3х углах. После установки и приварки плит продольные и поперечные швы между ними заполняются бетоном марки 200 на мелком заполнителе;
3. Общие примечания см. пояснительную записку;
4. Отверстия в сборных плитах 300мм и менее устраиваются после установки и закрепления плит в следующем порядке; перед пробивкой отверстии в плитах по периметру отверстий просверлить дыры Ф20÷30мм с шагом 60мм, тщательно околоть бетон, арматуру оголить и обрезать;
5. Сечения а-а і б-б см. на листе КС-16.
6. Фундаменты Ф01 и Ф02 см. лист КС-15

1973	ГАРАЖ ДЛЯ ОПЕРАТИВНО-СЛУЖЕБНЫХ АВТОМОБИЛЕЙ И МОТОЦИКЛОВ ОРГАНОВ ВНУТРЕННИХ ДЕЛ ВМЕСТИМОСТЬЮ 50 ЕДИНИЦ	Монтажная схема плит покрытия, перекрытия на отм. 3,270, сечения 3-3; 4-4, спецификации.	ТИПОВОЙ ПРОЕКТ 503-209	АЛЬБОМ I	ЛИСТ КС-14

ГИПРОАВТОТРАНС ПОСТОВСКИЙ ФИЛИАЛ

Гл. инж. проекта	Коваленко	Ст. инженер
Нач. отдела	Куперчан	Инженер
Гл. специалист	Гриненко	Проверил
Гл. конструктор	Рубан	Копировала
Рук. группы	Наумов	

ОБЪЕКТ N

АРХИВНЫЙ N

Терехова, Савостин, Терехова, Мирошниченко

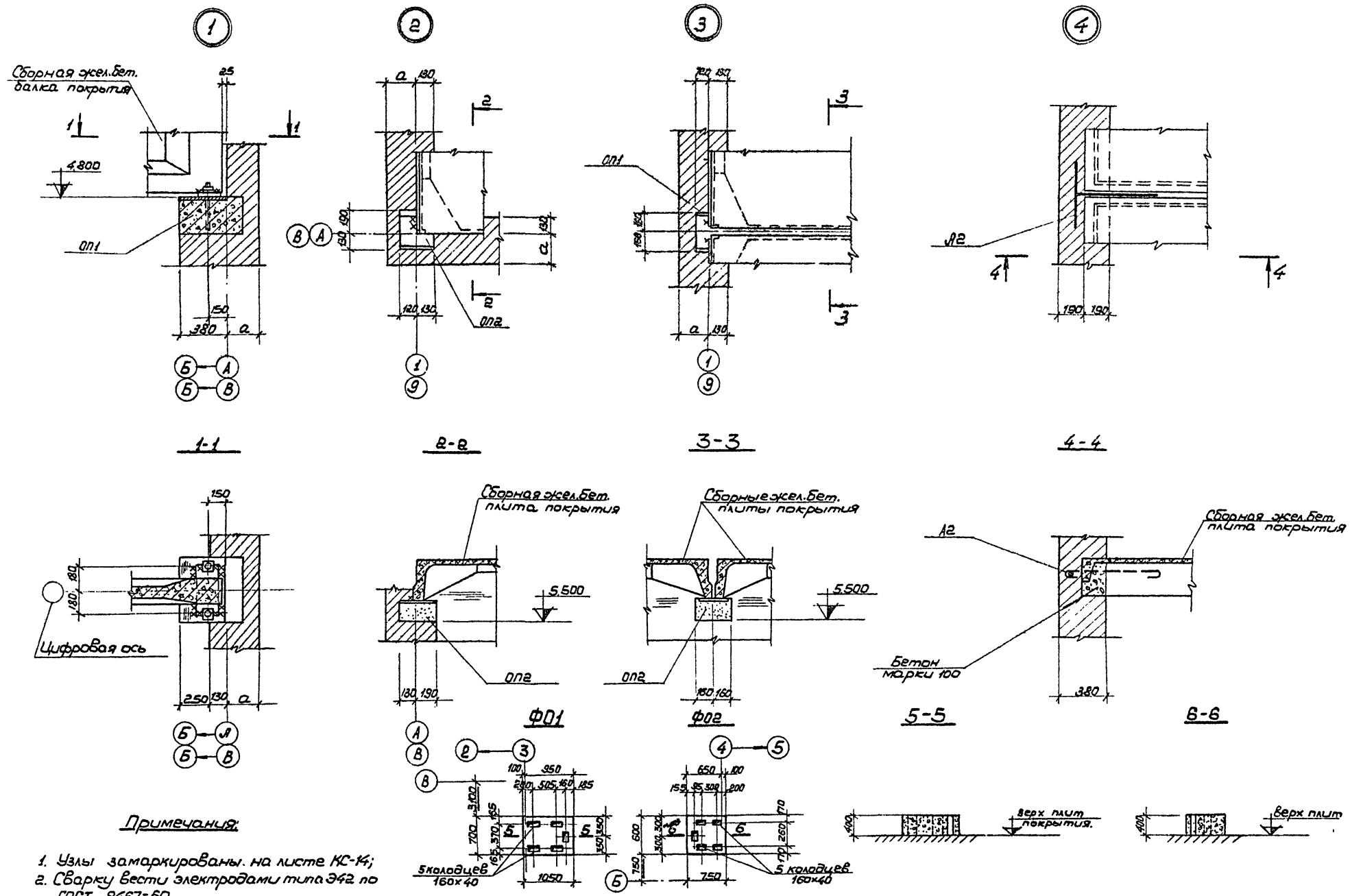

Примечания:

1. Узлы замаркированы на листе КС-14;
2. Сварку вести электродами типа Э42 по ГОСТ 9467-60.
3. Фундаменты ФО1; ФО2 выполнять из легкого бетона марки 150 $\gamma = 1500$ кг/м³

1973	ГАРАЖ ДЛЯ ОПЕРАТИВНО-СЛУЖЕБНЫХ АВТОМОБИЛЕЙ И МОТОЦИКЛОВ ОРГАНОВ ВНУТРЕННИХ ДЕЛ ВМЕСТИМОСТЬЮ 50 ЕДИНИЦ.	Узлы 1÷4. Фундаменты под оборудование ФО1; ФО2.	ТИПОВОЙ ПРОЕКТ 503-209	АЛЬБОМ I	ЛИСТ КС-15

ГИПРОАВТОТРАНС РОСТОВСКИЙ ФИЛИАЛ

ОБЪЕКТ N | АРХИВНЫЙ N

Гл. инж. проекта | Нач. отдела | Гл. специалист | Гл. конструктор | Рук. группы

Коваленко | Куперман | Гриненко | Рубан | Наумов

Ст. инженер | Исполнитель | Проверил | Копировал

Терехова | Мирская | Терехова | Солина

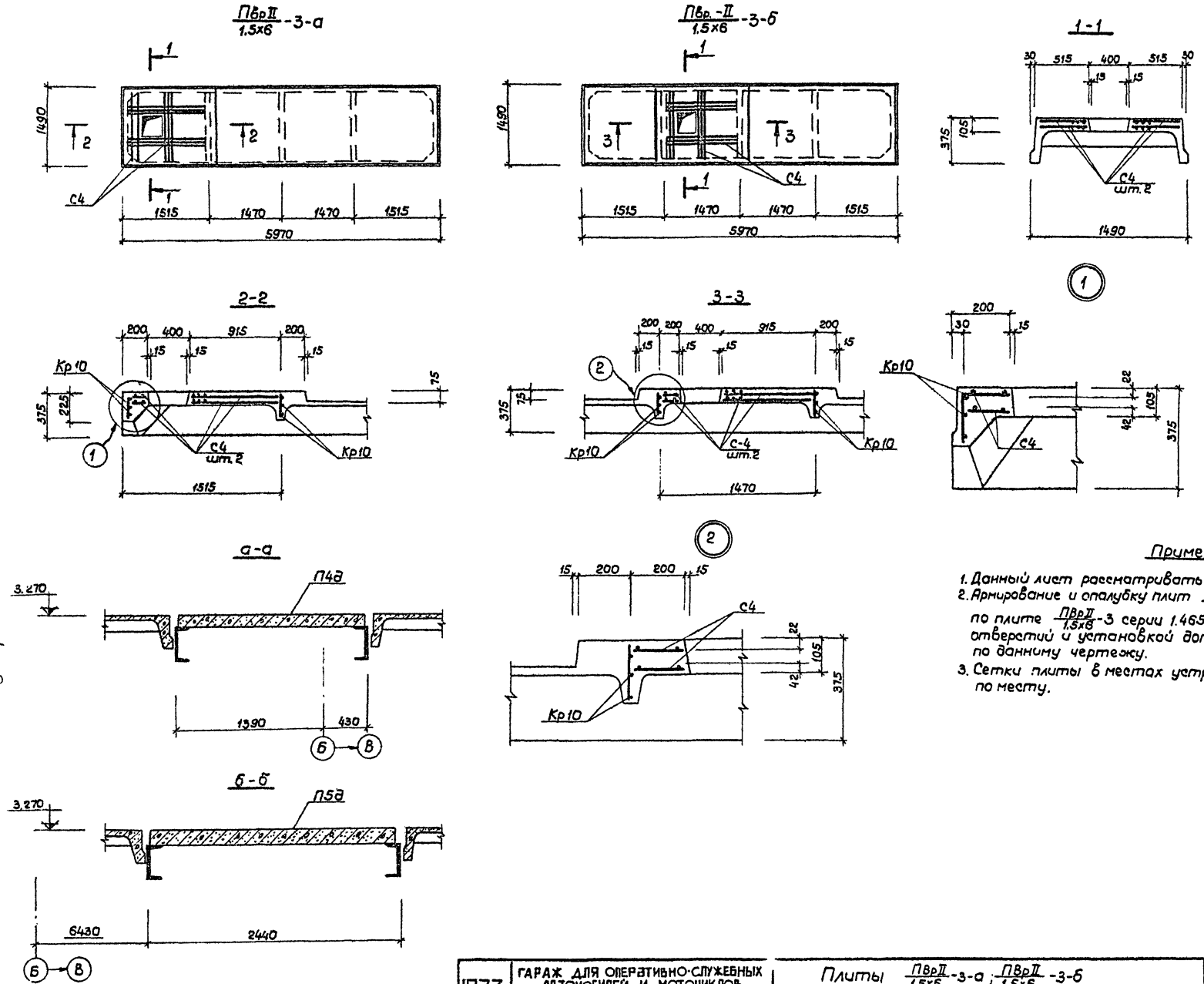

Спецификация марок дополнительных закладных деталей и арматурных изделий на один элемент.

Марка элемента	Марка дополнит. детал. издел.	Колич. шт.	№ листа
1БП-12-2АIV-а 1БП-12-3АIV-а	М4-3-1	5	Серия 1.462-1 вып. II
1БП-12-2АIV-б 1БП-12-3АIV-б	М4-3-1	5	
	М2	2	
	Мн2	2	КС-18
1БП-12-2АIV-в 1БП-12-3АIV-в	Мн2	2	КС-18
	М4-3-1	5	Серия 1.462-1 вып. II
	М2	2	
ПврII/1,5х6-3-а ПврII/1,5х6-3-б	С4	2	КС-18
	Кр10	2	Серия 1.465-7 в. 3 ч. 2 лист 16

Примечания:

1. Данный лист рассматривать совместно с листом КС-17.
2. Армирование и опалубку плит ПврII/1,5х6-3-а и ПврII/1,5х6-3-б выполнять по плите ПврII/1,5х6-3 серии 1.465-7 вып. 3 часть 2 с устройством отверстий и установкой дополнительных сеток и каркасов по данному чертежу.
3. Сетки плиты в местах устройства отверстий вырезать по месту.

1973	ГАРАЖ ДЛЯ ОПЕРАТИВНО-СЛУЖЕБНЫХ АВТОМОБИЛЕЙ И МОТОЦИКЛОВ ОРГАНОВ ВНУТРЕННИХ ДЕЛ ВМЕСТИМОСТЬЮ 50 ЕДИНИЦ	Плиты ПврII/1,5х6-3-а; ПврII/1,5х6-3-б Сечения Спецификация.	ТИПОВОЙ ПРОЕКТ 503-209	АЛЬБОМ I	ЛИСТ КС-16

ГИПРОАВТОТРАНС РОСТОВСКИЙ ФИЛИАЛ

Гл. инженер проекта	Коваленко	Ст. инженер	Терехова
Нач. отдела	Куперман	Исполнитель	Савостин
Гл. специалист	Гриненко	Проверил	Терехова
Гл. конструктор	Рубан	Копировала	Ладченко
Рук. группы	Наумов		

ОБЪЕКТ №

АРХИВНЫЙ №

ОБЪЕКТ №
АРХИВНЫЙ №
Терехово
Мир сов
Терехово
Ст. инженер проекта Коваленко
Исполнитель Куперман
Проверил Гриненко
Гл. инж. проекта Рубан
Нач. отдела Наумов
Гл. специалист
Гл. конструктор
Рук. группы
ГИПРОАГРОТРАНС
РОСТОВСКИЙ ФИЛИАЛ

1-1

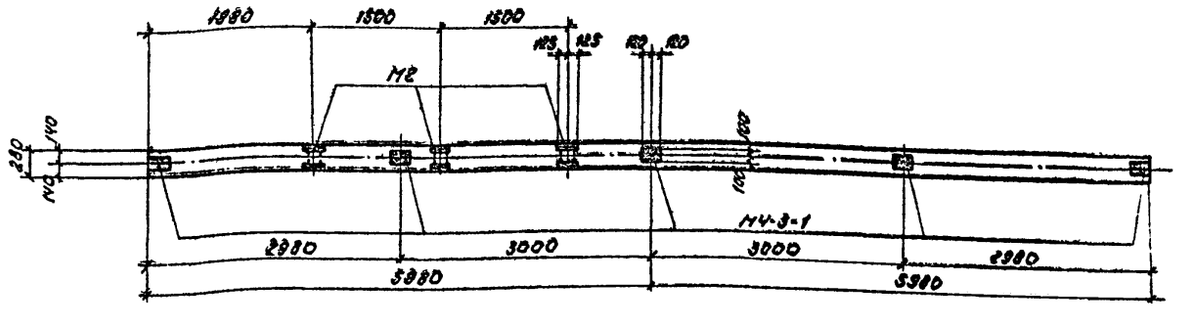

3-3

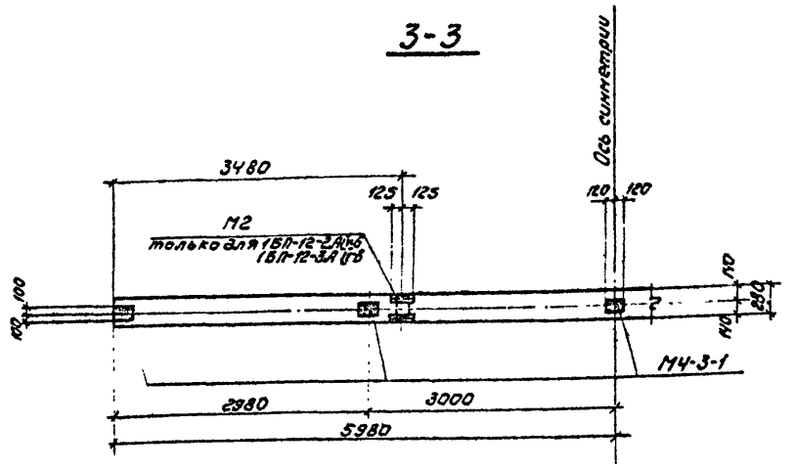

1БП-12-2АIV-в; 1БП-12-3АIV-в

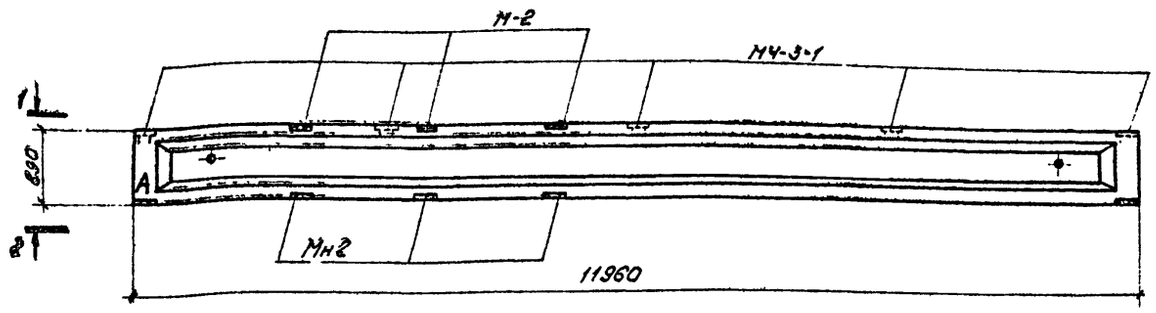

1БП-12-2АIV-а, 1БП-12-2АIV-б
1БП-12-3АIV-а, 1БП-12-3АIV-б

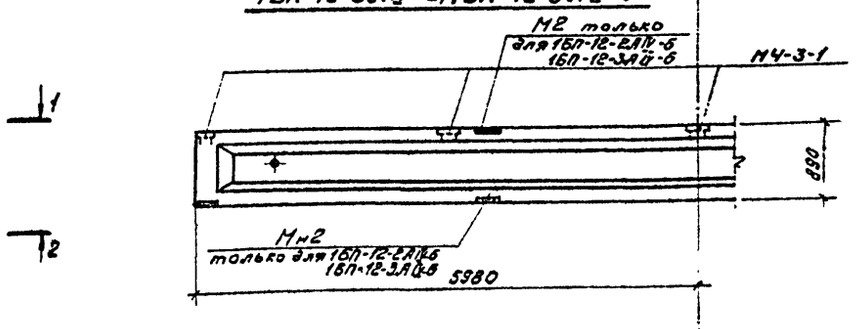

2-2

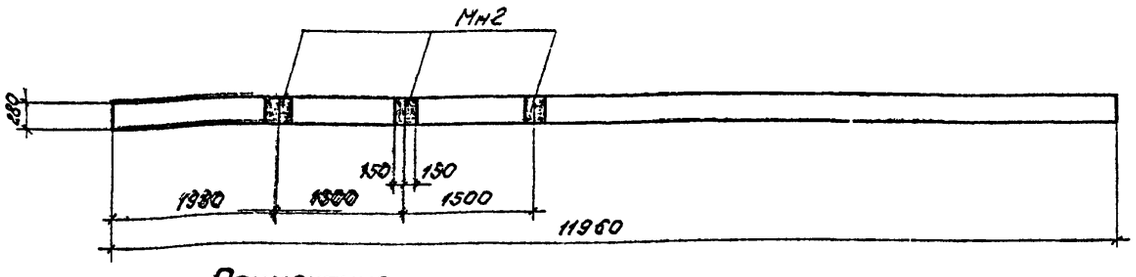

4-4

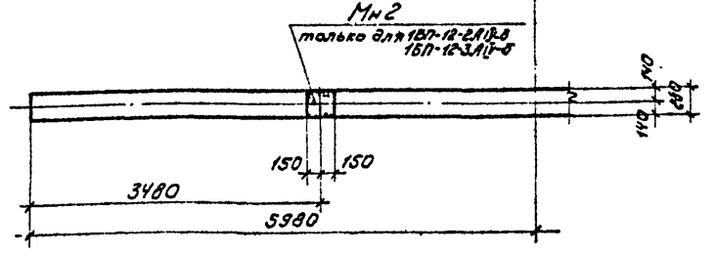

Примечания:

1. Армирование и опалубку балок выполнять по чертежам серии 1.462-1 в. 1, с использованием данного чертежа;
2. Опалубочные чертежи балок отличаются от типовых наличием дополнительных закладных деталей;
3. Спецификацию дополнительных закладных деталей см. на листе КС-16;
4. При изготовлении балок 1БП-12-2АIV-б и 1БП-12-3АIV-б на бетонную поверхность в указанном на чертеже месте нанести индекс „А" несмываемой краской для ориентации при монтаже.

1973	ГАРАЖ ДЛЯ ОПЕРАТИВНО-СЛУЖЕБНЫХ АВТОМОБИЛЕЙ И МОТОЦИКЛОВ ОРГАНОВ ВНУТРЕННИХ ДЕЛ ВМЕСТИМОСТЬЮ 50 ЕДИНИЦ	БАЛКИ 1БП-12-2АIV-а, 1БП-12-2АIV-б, 1БП-12-2АIV-в 1БП-12-3АIV-а 1БП-12-3АIV-б 1БП-12-3АIV-в	ТИПОВОЙ ПРОЕКТ 503-209	АЛЬБОМ I	ЛИСТ КС-17

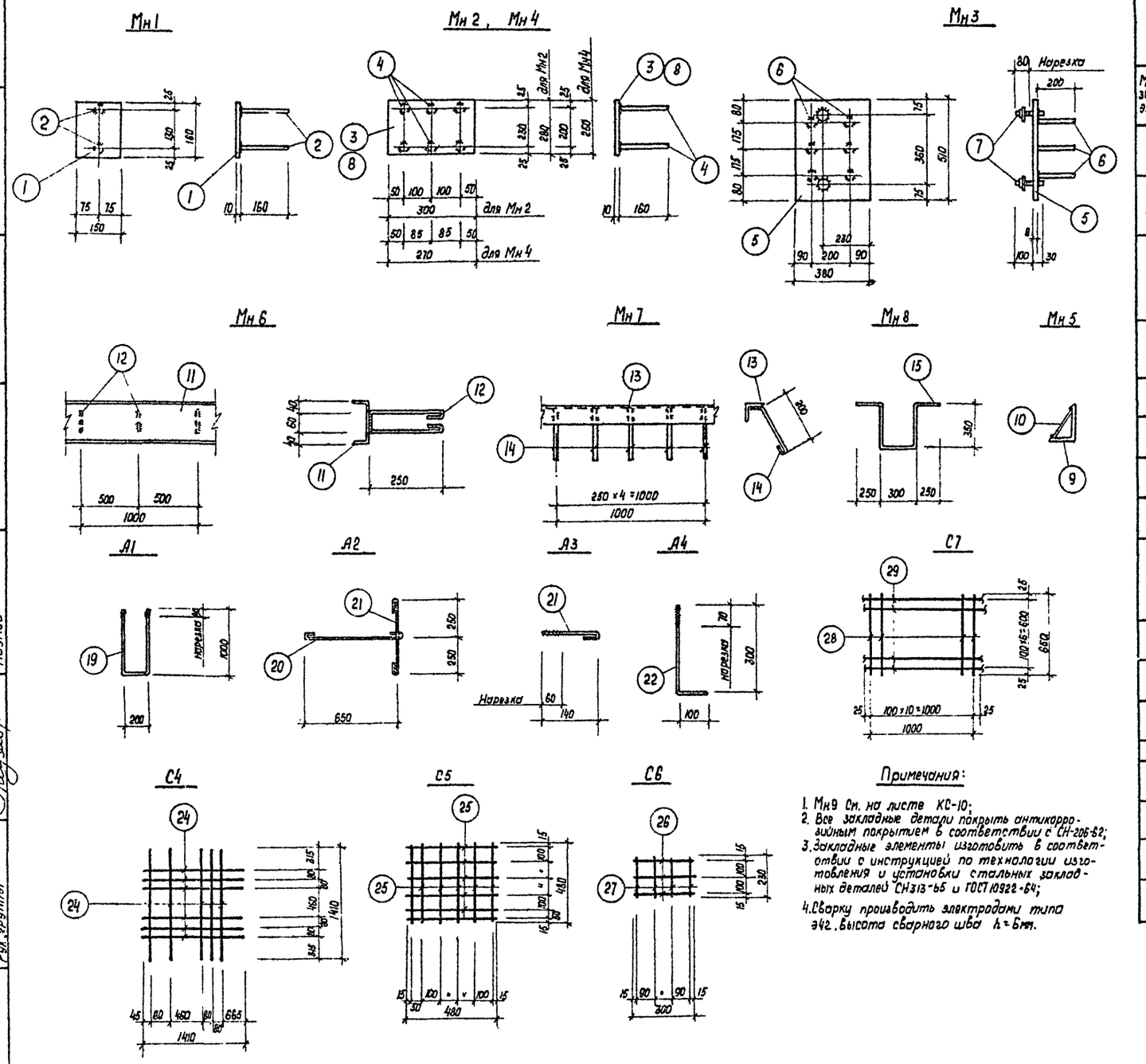

Примечания:

1. Мн9 См. на листе КС-10;
2. Все закладные детали покрыть антикоррозийным покрытием в соответствии с СН-206-62;
3. Закладные элементы изготовить в соответствии с инструкцией по технологии изготовления и установки стальных закладных деталей СН313-65 и ГОСТ 10922-64;
4. Сварку производить электродами типа Э42. Высота сварного шва h=6мм.

Спецификация стали на 1 закладной элемент.

Марка закладн. эл-та	№ поз.	Эскиз	Длина мм.	Кол. шт.	Вес, кг одной поз.	Вес, кг всех поз.	Вес, кг эл-та	Примечание
Мн1	1	−150×10	180	1	2.1	2.1	2.38	
	2	•Ф12АII	160	2	0.14	0.28		
Мн2	3	−280×10	300	1	6.6	6.6	7.2	
	4	•Ф12АII	160	6	0.1	0.6		
Мн3	5	−380×8	510	1	12.2	12.2	13.92	
	6	•Ф12АII	200	6	0.18	1.08		
	7	•Ф20АI	130	2	0.32	0.64		
Мн4	8	−250×10	270	1	5.3	5.3	6.14	
	4	•Ф12АII	160	6	0.14	0.84		
Мн5	9	L125×80×10	1п.м.	1	15.5	15.5	1п.м 22.1	
	10	−140×6	1п.м	1	6.6	6.6		
Мн6	11	[14	1п.м	1	12.3	12.3	1п.м 13.1	
	12	•Ф10АI	710	2	0.4	0.8		
Мн7	13	L63×6	1п.м	1	5.72	5.72	6.52	
	14	Ф10АI	320	4	0.2	0.8		
Мн8	15	•Ф20АI	1500	1	3.7	3.7	3.7	
Мн9	16	L50×5	700	2	2.64	5.28	10.58	
	17	L50×5	570	2	2.15	4.3		
	18	•Ф6АI	250	18	0.056	1.0		
А1	19	•Ф28АI	2200	1	10.6	10.6	10.6	
А2	20	•Ф12АI	850	1	0.75	0.75	1.37	
	21	•Ф12АI	700	1	0.62	0.62		
А3	22	•Ф14АI	220	1	0.3	0.3	0.3	
А4	23	•Ф16АI	400	1	0.63	0.63	0.63	
С4	24	•10АI	1410	11	0.87	9.57	9.57	
С5	25	•Ф6АI	480	12	0.1	1.2	1.2	
С6	26	•Ф6АI	300	3	0.06	0.18	0.38	
	27	•Ф6АI	230	4	0.05	0.2		
С7	28	•Ф12АI	650	7	0.58	4.06	1п.м. 13.85	
	29	•Ф12АI	1п.м.	11	0.89	9.19		

1973	ГАРАЖ ДЛЯ ОПЕРАТИВНО-СЛУЖЕБНЫХ АВТОМОБИЛЕЙ И МОТОЦИКЛОВ ОРГАНОВ ВНУТРЕННИХ ДЕЛ ВМЕСТИМОСТЬЮ 50 ЕДИНИЦ	Закладные детали Мн1÷Мн10; А1÷А4. Сетки С4÷С7.	ТИПОВОЙ ПРОЕКТ 503-209	АЛЬБОМ I	ЛИСТ КС-18

ГИПРОАВТОТРАНС РОСТОВСКИЙ ФИЛИАЛ

ОБЪЕКТ N

АРХИВНЫЙ N

Гл. инж. проекта — Ковалевко
Нач. отдела — Куперман
Гл. специалист — Гриненко
Гл. конструктор — Рубан
Рук. группы — Наумов
Ст. инженер — Терехова
Инженер — Ляшенко
Проверил — Терехова

План балок в осях 4-5

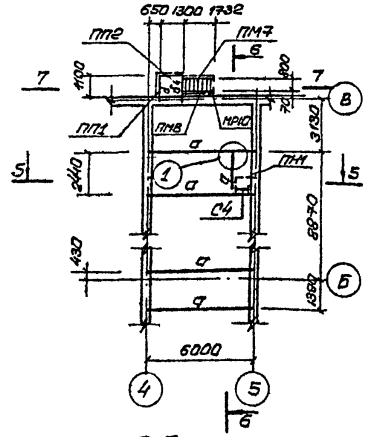

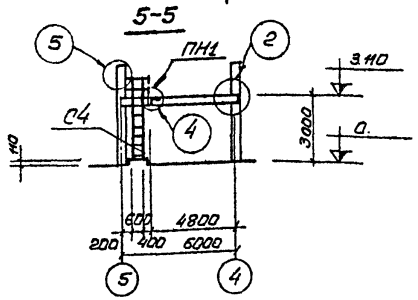

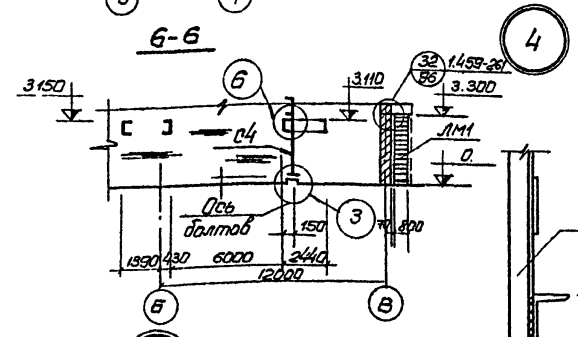

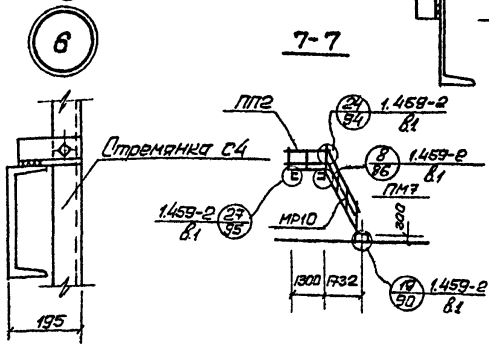

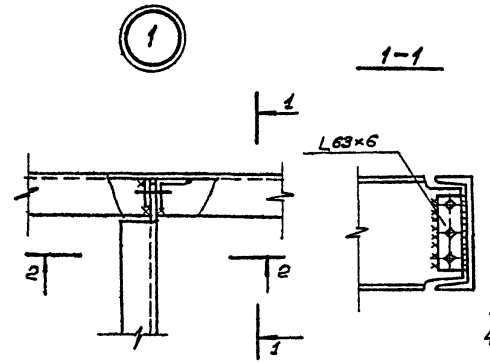

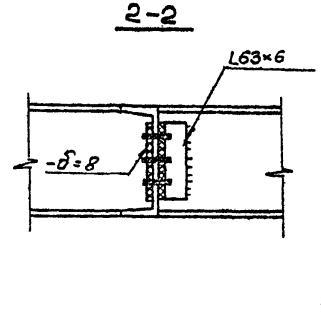

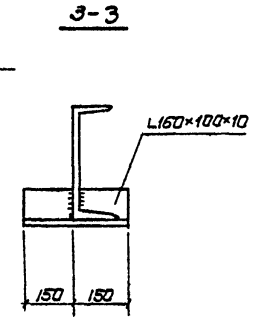

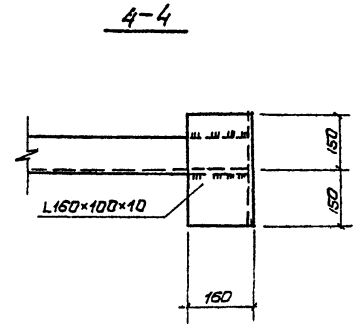

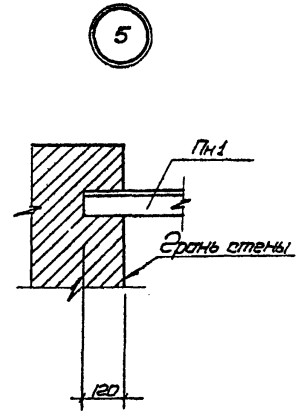

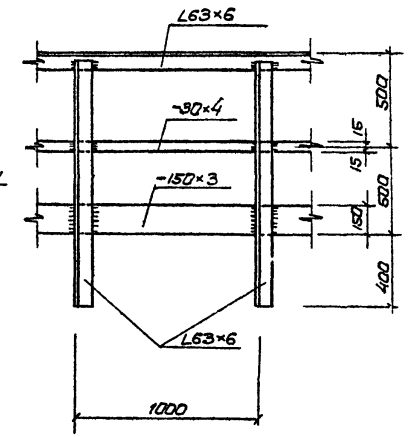

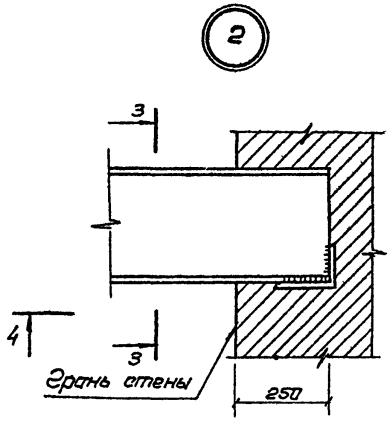

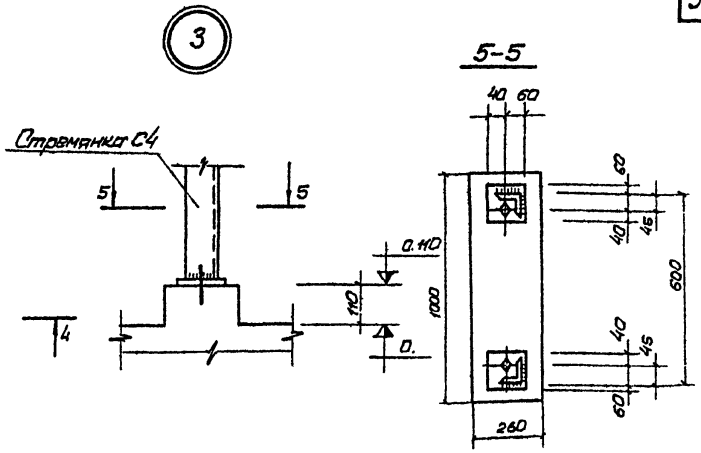

Таблица элементов

Марка элемен.	Сечение эскиз	Сечение состав	Усилия, т N	Усилия, т R	Вес элемента т	Примеч.
а	[	[30	—	—		
д	[	[16	—	—		

Примечания:

1. Указания по монтажу и антикоррозийной защите конструкций см. в пояснительной записке;
2. Техническую спецификацию стали; материал конструкций и спецификацию стальных типовых элементов см на листе КС-2;
3. Сварку производить электродами типа Э42А по ГОСТ 9467-60. Толщина шва 6 мм;
4. Выборка типовых элементов на лестницу ЛМ1 МР10-1 шт; ПМ7-1 шт, ПМ8-1 шт, ПП1-1 шт, ПП2-1 шт.

1973	ГАРАЖ ДЛЯ ОПЕРАТИВНО-СЛУЖЕБНЫХ АВТОМОБИЛЕЙ И МОТОЦИКЛОВ ОРГАНОВ ВНУТРЕННИХ ДЕЛ ВМЕСТИМОСТЬЮ 50 ЕДИНИЦ	План балок в осях 4÷5, узлы 1÷6.	ТИПОВОЙ ПРОЕКТ 503-209	АЛЬБОМ I	ЛИСТ КС-19

ГИПРОДАВШТРАНС РОСТОВСКИЙ ФИЛИАЛ
Гл. инж. проекта
Нач. отдела
Гл. специалист
Гл. конструктор
Рук. группы
Ст. инженер
Исполнитель
Проверил
Нормоконтр.
Терех
Сафонкин
Терехов
Стрельцова
Кравченко
Кулерман
Еременко
Дубон
Назимов

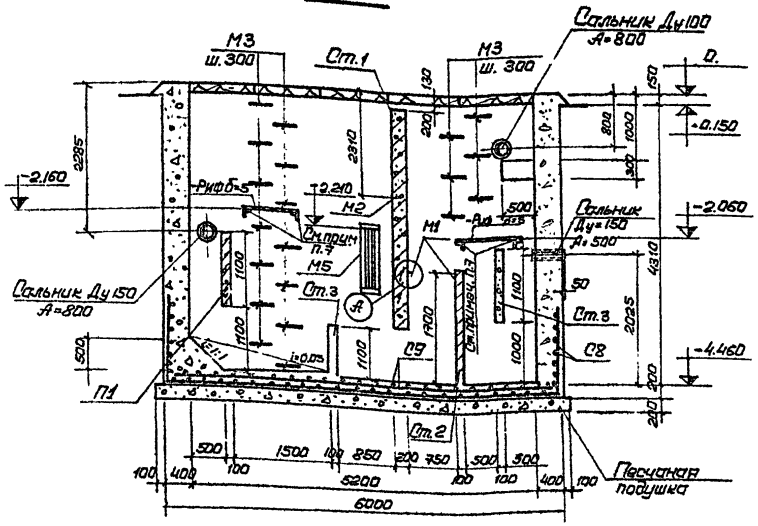

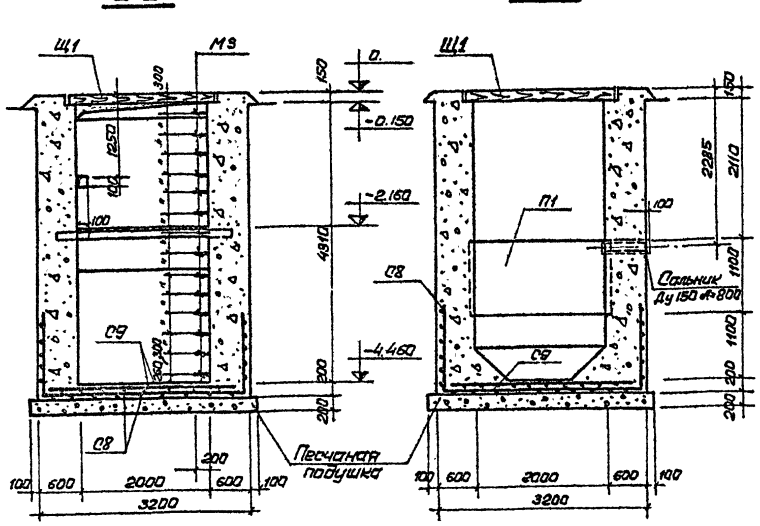

Спецификация марок закладных деталей на один элемент

Марка эл-та	Марка заклад. детали	Кол-во штук	№ листа
Отстойник	М1	8	КС-21
	М2	1	
	М3	20	
	Сальник Ду100 А=800	1	Серия 3.900.1-5
	Сальник Ду150 А=500	1	
	Сальник Ду150 А=800	1	
	Щ1	5	КС-21
	М5	2	
	Рифб-5	3,2 м2	ГОСТ 9563-57

План на отм. 0

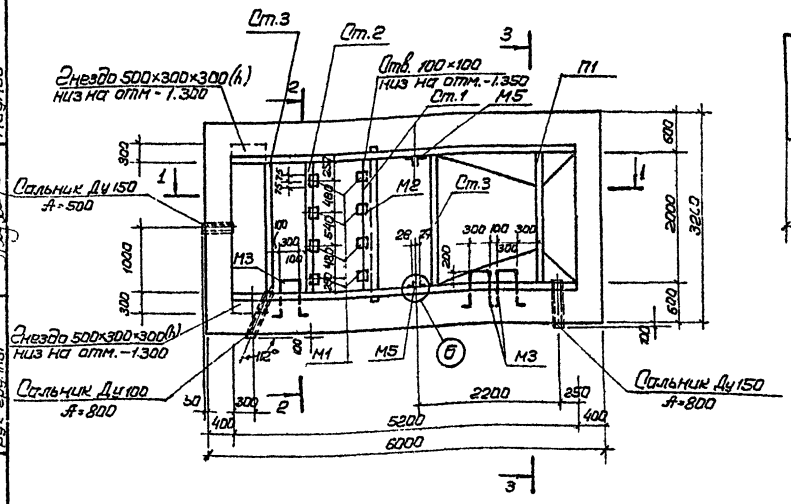

План покрытия

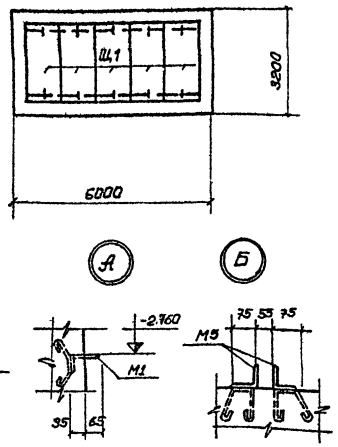

Примечания:

1. Данный лист рассматривать совместно с листами КС-21; 22;
2. За относительную отметку 0. принята отметка верха отстойника;
3. Материал стен и днища - бетон марки 200. Поверхности стен соприкасающиеся с грунтом, обмазать горячим битумом за 2 раза;
4. Внутренние поверхности стен и днища оштукатурить цементно-песчаным раствором состава 1:2 из портландцемента с добавкой алюмината натрия (20мм);
5. На плане отстойника щиты и монтажные площадки условно не показаны;
6. Защитный слой бетона для рабочей арматуры днища - 35мм.
7. Металлические балки площадок заложить по чертежам ВК.

Спецификация монолитных железобетонных и бетонных элементов помещённых на данном листе

Наименов эл-та	Марка эл-та	Кол-шт	Лист проекта	Примеч.
Отстойник	П1	1	КС-21	
	Ст1	1		
	Ст2	1		
	Ст3	2		

| | | |

ОБЪЕКТ N
АРХИВНЫЙ N
Терехова
Ляшенко
Шпаковер
Кулеманов
Гуревич
Рунченко
Кобаленков
Рубан
ГИПРОДАЛЬСТРОЙ
РОСТОВСКИЙ ФИЛИАЛ
Гл. инж. проекта
Нач. отдела
Гл. специалист
Гл. конструктор
Рук. группы

П1

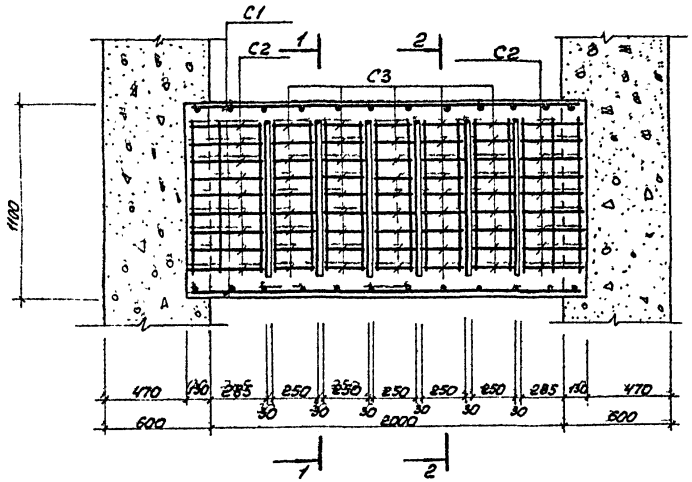

1-1

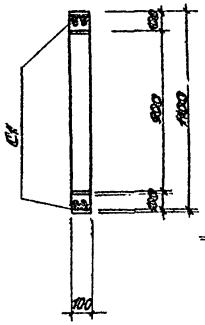

2-2

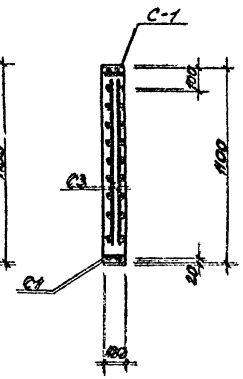

М1

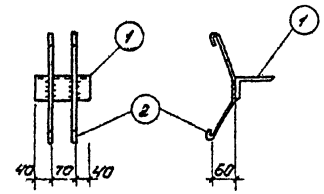

М3

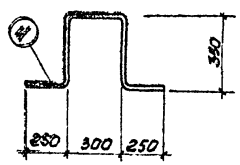

М4

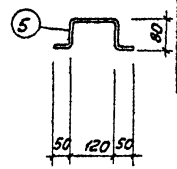

Спецификация арматурных изделий на один элемент

Марка эл-та	Марка арм. изделия	Кол-во штук	№ листа
П1	С1	2	КС-21
	С2	4	
	С3	10	
Ст1	С4	2	
	С5	1	
Ст2	С6	2	
Ст3	С7	2	

Ст4

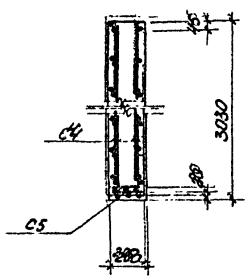

Ст2

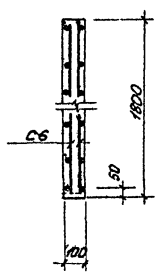

Ст3

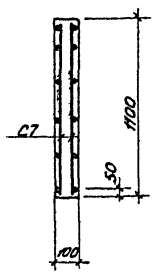

Щ1

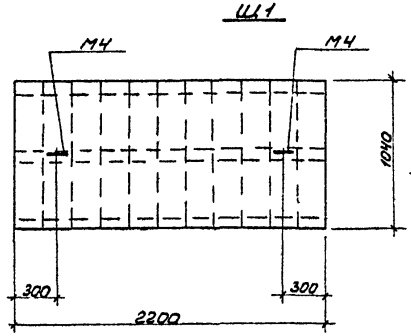

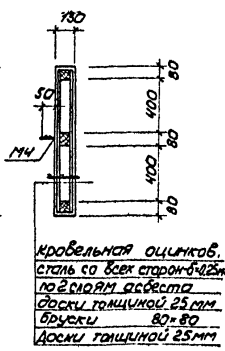

Кровельная оцинков. сталь со всех сторон δ=0,25мм по 2 слоям асбеста
Доски толщиной 25 мм
Бруски 80×80
Доски толщиной 25мм

М5

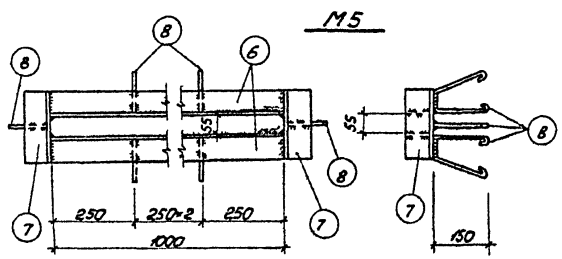

Спецификация стали на 1 закладной элемент

Марка эл-та	№ поз.	Эскиз	Длина мм	Кол. штук	Вес, кг одной поз.	Вес, кг всех поз.	Вес, кг эл-та	Примечания
М1	1	∠100×63×10	150	1	1.8	1.8	2.2	
	2	●ф8 AI	400	2	0.16	0.32		
М2	3	[8	2500	1	17.6	17.6	17.6	
М3	4	●ф20 AI	1500	1	3.7	3.7	3.7	
М4	5	●ф12 AI	380	1	0.34	0.34	0.34	
М5	6	L 75×6	1000	2	6.9	13.8	19.2	
	7	L 75×6	205	2	1.4	2.8		
	8	●ф8 AI	460	8	0.2	1.6		

Примечания:

1. Данный лист рассматривать совместно с листами КС-20; 22;
2. Все закладные детали покрыть антикоррозионным покрытием в соответствии с СН 206-62.

1973	ГАРАЖ ДЛЯ ОПЕРАТИВНО-СЛУЖЕБНЫХ АВТОМОБИЛЕЙ И МОТОЦИКЛОВ ОРГАНОВ ВНУТРЕННИХ ДЕЛ ВМЕСТИМОСТЬЮ 50 ЕДИНИЦ	Перегородка П1; стенки Ст1; Ст2; Ст3. Закладные детали М1÷М5; Щит Щ1.	ТИПОВОЙ ПРОЕКТ 503-209	АЛЬБОМ I	ЛИСТ КС-21

Спецификация арматуры на один элемент

Марка эл-та	Марка и кол. сеток	№ поз.	Эскиз	ф, мм	Длина мм	Кол-во шт. В1 сетке	Кол-во шт. В1 эл-те	Общая длина м
П1	С1 шт.2	1	2250	6AI	2250	2	4	9,0
		2	80	6AI	80	17	24	1,92
	С2 шт.4	3	950	6AI	950	3	12	11,4
		4	400	6AI	400	10	40	16,0
	С3 шт.10	3	950	6AI	950	2	20	19,0
		5	230	6AI	230	10	100	23,0
Ст1	С4 шт.2	6	2250	6AI	2250	17	34	76,5
		7	3010	6AI	3010	12	24	72,3
	С5 шт.1	1	2250	6AI	2250	3	3	6,8
		8	180	6AI	180	12	12	2,2
Ст.2	С6 шт.2	1	2250	6AI	2250	10	20	45,0
		9	1680	6AI	1680	12	24	40,4
Ст.3	С7 шт.2	1	2250	6AI	2250	6	12	27,0
		10	1050	6AI	1050	12	24	25,2
Днище	С8 шт.1	11	8900	8AI	8900	31	31	276,0
		12	6100	8AI	6100	45	45	274,0
	С9 шт.1	13	3000	8AI	3000	30	30	90,0
		14	5850	8AI	5850	16	16	93,6

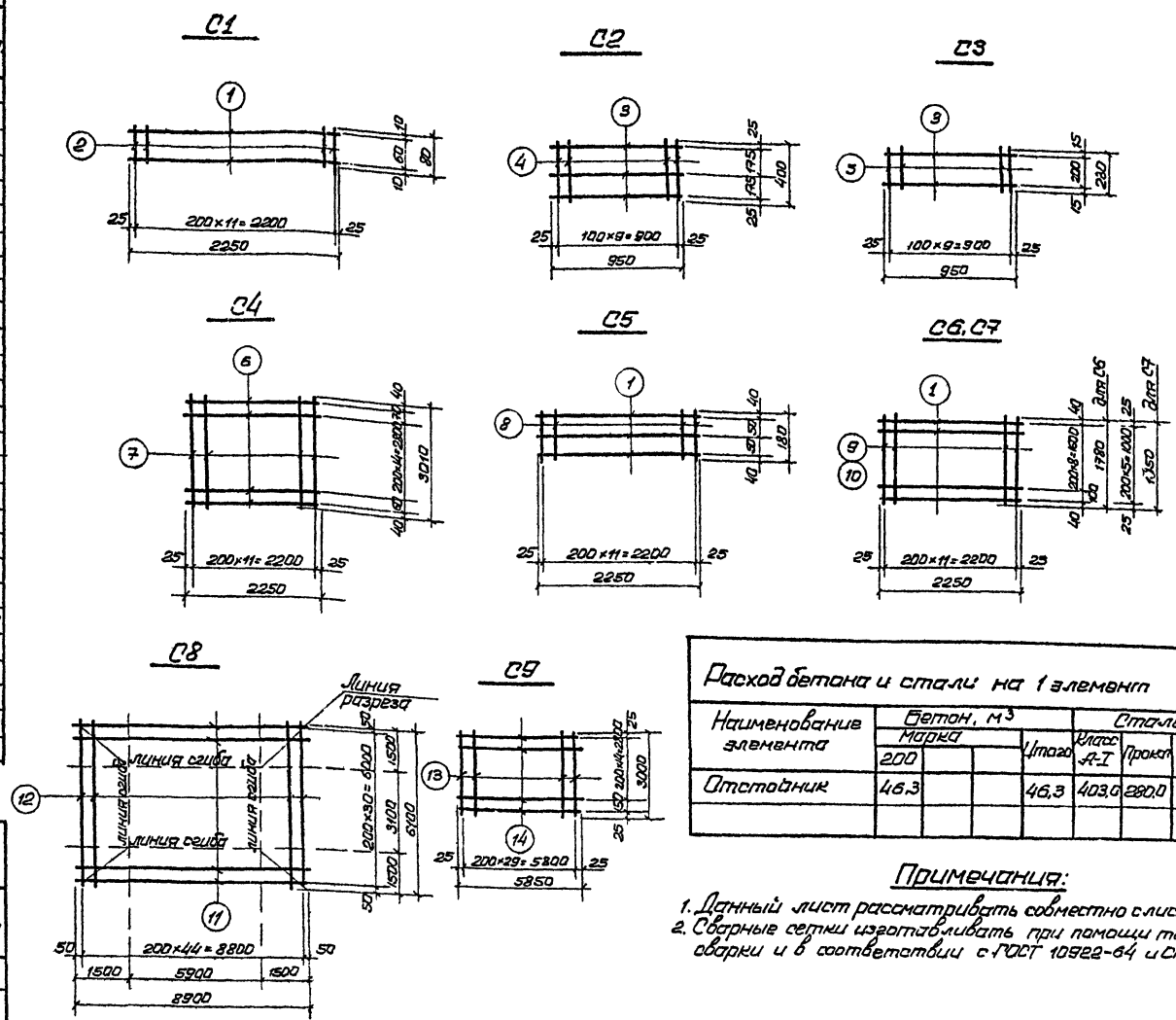

Выборка стали на один элемент, кг

Марка эл-та	Сталь класса А-I ф, мм 6	8			Итого	Сталь класса А-II ф, мм			Итого	Прокат Профиль С8		Итого	Всего
П1	17,8	-			17,8								17,8
Ст1	35,0	-			35,0					17,6			52,6
Ст2	19,0	-			19,0								19,0
Ст3	11,6	-			11,6								11,6
Днище	-	294,0	-	-	294,0								294,0

Расход бетона и стали на 1 элемент

Наименование элемента	Бетон, м³ Марка 200			Итого	Сталь, кг Класс А-I	Прокат		Итого
Отстойник	46,3			46,3	403,0	280,0		683

Примечания:

1. Данный лист рассматривать совместно с листом КС-21.
2. Сварные сетки изготавливать при помощи точечной сварки и в соответствии с ГОСТ 10922-64 и СН 393-69.

1973	ГАРАЖ ДЛЯ ОПЕРАТИВНО-СЛУЖЕБНЫХ АВТОМОБИЛЕЙ И МОТОЦИКЛОВ ОРГАНОВ ВНУТРЕННИХ ДЕЛ ВМЕСТИМОСТЬЮ 50 ЕДИНИЦ	Арматурные изделия С1÷С9. Спецификация.	ТИПОВОЙ ПРОЕКТ 503-000	АЛЬБОМ I	ЛИСТ КГ-22

ГИПРОАВТОТРАНС Ростовский филиал

ОБЪЕКТ N | АРХИВНЫЙ N

Гл. инженер пр-та | Нач. отдела | Гл. специалист | Гл. конструктор | Рук. группы

Коваленко | Куперман | Эриненко | Рудан | Наумов

Ст. инженер | Инженер | Проверил | Калькировал

Терехова | Ляшенко | Терехова | Савицкая

Отпечатано
в Новосибирском филиале ЦИТП
630064 г. Новосибирск пр. Карла Маркса 1
Выдано в печать: „30" октября 1975 г.
Заказ 1717 Тираж 200

gost.e-ecolog.ru