ФЕДЕРАЛЬНОЕ АГЕНТСТВО

ПО ТЕХНИЧЕСКОМУ РЕГУЛИРОВАНИЮ И МЕТРОЛОГИИ

НАЦИОНАЛЬНЫЙ СТАНДАРТ РОССИЙСКОЙ ФЕДЕРАЦИИ

ГОСТ Р 58222— 2018/ EN 13111:2010

МАТЕРИАЛЫ КРОВЕЛЬНЫЕ И ГИДРОИЗОЛЯЦИОННЫЕ ГИБКИЕ. ВОДОЗАЩИТНЫЕ И ДИФФУЗИОННЫЕ ПЛЕНКИ ДЛЯ КРОВЕЛЬ ИЗ ШТУЧНЫХ МАТЕРИАЛОВ И СТЕН

Метод определения стойкости к проникновению воды

(EN 13111:2010, Flexible sheets for waterproofing — Underlays for discontinuous roofing and walls — Determination of resistance to water penetration, IDT)

Издание официальное

Москва
Стандартинформ
2018

gost.e-ecolog.ru

Предисловие

1 ПОДГОТОВЛЕН Национальным кровельным союзом на основе собственного перевода на русский язык англоязычной версии европейского стандарта, указанного в пункте 4

2 ВНЕСЕН Техническим комитетом по стандартизации ТК 144 «Строительные материалы и изделия»

3 УТВЕРЖДЕН И ВВЕДЕН В ДЕЙСТВИЕ Приказом Федерального агентства по техническому регулированию и метрологии от 12 сентября 2018 г. № 594-ст

4 Настоящий стандарт идентичен европейскому стандарту ЕН 13111:2010 «Листы гибкие гидроизоляционные. Гидроизолирующие слои для несплошного покрытия кровли и стен. Определение сопротивления к проникновению воды» (EN 13111:2010 «Flexible sheets for waterproofing — Underlays for discontinuous roofing and walls — Determination of resistance to water penetration», IDT).

Наименование настоящего стандарта изменено относительно наименования указанного европейского стандарта для приведения в соответствие с ГОСТ Р 1.5—2012 (пункт 3.5).

При применении настоящего стандарта рекомендуется использовать вместо ссылочного европейского стандарта соответствующий ему межгосударственный стандарт, сведения о котором приведены в дополнительном приложении ДА

5 ВВЕДЕН ВПЕРВЫЕ

*Правила применения настоящего стандарта установлены в статье 26 Федерального закона от 29 июня 2015 г. № 162-ФЗ «О стандартизации в Российской Федерации». Информация об изменениях к настоящему стандарту публикуется в ежегодном (по состоянию на 1 января текущего года) информационном указателе «Национальные стандарты», а официальный текст изменений и поправок — в ежемесячном информационном указателе «Национальные стандарты». В случае пересмотра (замены) или отмены настоящего стандарта соответствующее уведомление будет опубликовано в ближайшем выпуске ежемесячного информационного указателя «Национальные стандарты». Соответствующая информация, уведомление и тексты размещаются также в информационной системе общего пользования — на официальном сайте Федерального агентства по техническому регулированию и метрологии в сети Интернет (*gost.e-ecolog.ru

© Стандартинформ, оформление, 2018

Настоящий стандарт не может быть полностью или частично воспроизведен, тиражирован и распространен в качестве официального издания без разрешения Федерального агентства по техническому регулированию и метрологии

Содержание

1 Область применения 1
2 Нормативные ссылки 1
3 Термины и определения 1
4 Технические требования 1
5 Средства испытаний 1
6 Отбор образцов 3
7 Методика проведения испытаний 3
8 Представление результатов испытаний 3
9 Отчет об испытаниях 3
Приложение ДА (справочное) Сведения о соответствии ссылочных европейских стандартов национальным и межгосударственным стандартам 3

Введение

Применение настоящего стандарта, устанавливающего метод определения стойкости к проникновению воды для водозащитных и диффузионных пленок, позволяет получить адекватную оценку качества материалов, производимых в Российской Федерации и странах ЕС, обеспечить конкурентоспособность российской продукции на международном рынке, активизировать участие уполномоченных органов Российской Федерации, национальных производителей продукции и разработчиков стандартов в работе по международной стандартизации.

Настоящий стандарт применяют, если заключенные контракты или другие согласованные условия предусматривают применение диффузионных и водозащитных пленок с характеристиками, установленными стандартами, гармонизированными с европейскими стандартами, а также в случаях, когда это технически и экономически целесообразно.

НАЦИОНАЛЬНЫЙ СТАНДАРТ РОССИЙСКОЙ ФЕДЕРАЦИИ

МАТЕРИАЛЫ КРОВЕЛЬНЫЕ И ГИДРОИЗОЛЯЦИОННЫЕ ГИБКИЕ. ВОДОЗАЩИТНЫЕ И ДИФФУЗИОННЫЕ ПЛЕНКИ ДЛЯ КРОВЕЛЬ ИЗ ШТУЧНЫХ МАТЕРИАЛОВ И СТЕН

Метод определения стойкости к проникновению воды

Roofing and hydraulic insulating flexible materials. Waterproof and diffusion underlays for discontinuous roofing and walls. Method for determination of resistance to water penetration

Дата введения — 2019—02—01

1 Область применения

Настоящий стандарт распространяется на водозащитные и диффузионные пленки (далее — пленки) и устанавливает метод определения стойкости к проникновению воды.

Настоящий стандарт предназначен для определения характеристик пленок после их изготовления или поставки, до их укладки. Требования настоящего стандарта распространяются только на пленки и не применимы для определения характеристик изготовленных из них изоляционных систем после производства работ.

Данный метод испытаний предназначен для использования совместно с другими методами испытаний нормативных документов, распространяющихся на диффузионные и водозащитные пленки.

2 Нормативные ссылки

В настоящем стандарте использована нормативная ссылка на следующий стандарт [для датированных ссылок применяют только указанное издание ссылочного стандарта, для недатированных — последнее издание (включая все изменения к нему)]:

EN 13416:2001, Flexible sheets for waterproofing — Bitumen, plastic and rubber sheets for roof waterproofing — Rules for sampling (Листы гибкие гидроизоляционные. Битум, пластмассовые и резиновые листы для гидроизоляции и кровли. Правила отбора образцов)

3 Термины и определения

В настоящем стандарте использованы термины, применяемые в стандартах на материалы конкретных видов.

4 Технические требования

Образец материала подвергают воздействию воды, после чего измеряют объем проникшей через него воды.

Выдержанный образец для испытаний помещают в устройство с прижимным фланцем и опорной рамкой с измеренной площадью опорной поверхности.

Воду, проникающую через образец для испытаний, собирают в емкость, расположенную под испытательной установкой. В конце испытания измеряют количество прошедшей через образец воды.

5 Средства испытаний

Устройство для проведения испытаний показано на рисунке 1.

Издание официальное

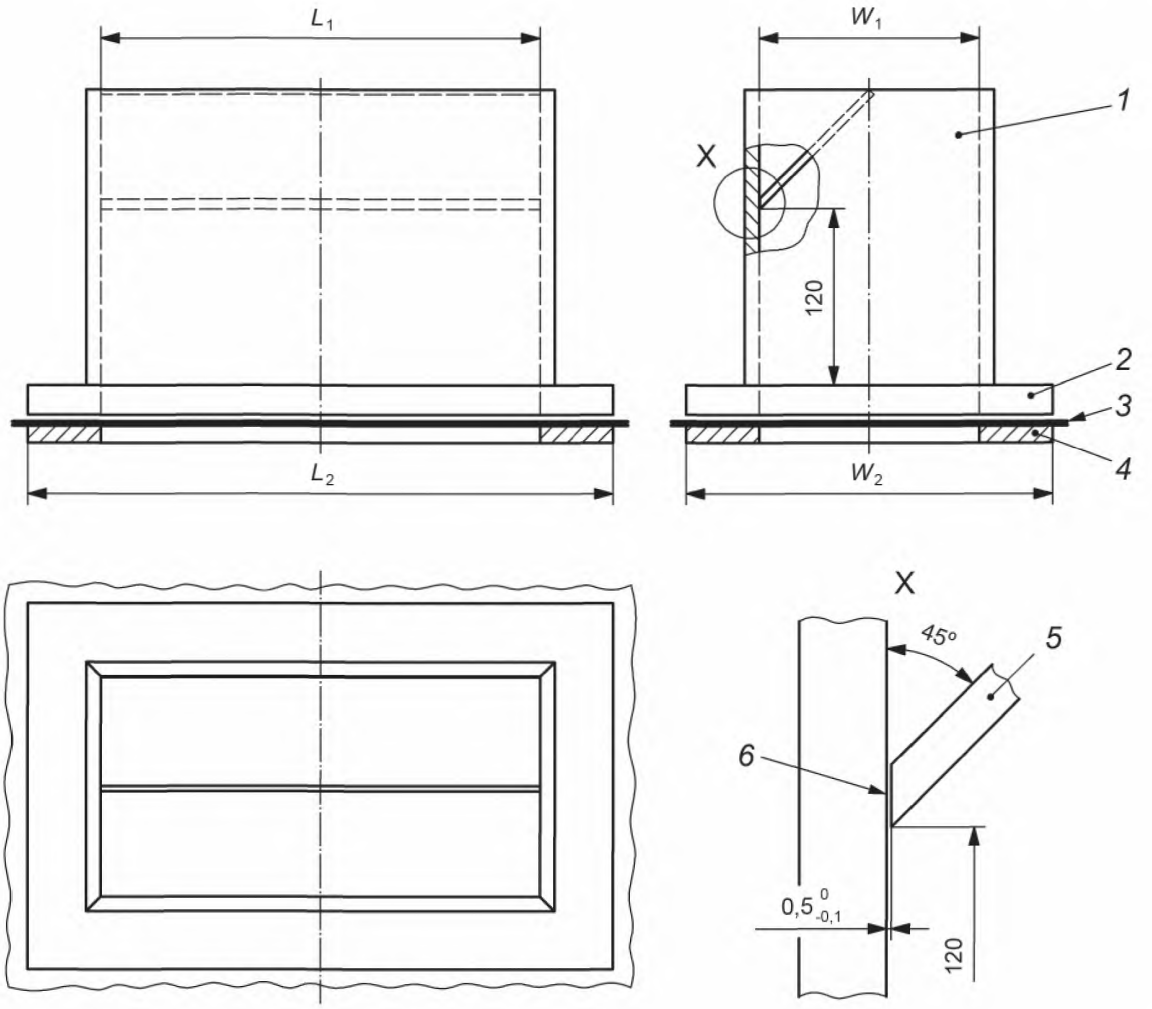

1 — контейнер; *2* — фланец; *3* — образец для испытаний; *4* — опорная рамка; *5* — наклонная плоскость; *6* — щель (отверстие, канавка, выемка); значения L_1, L_2, W_1, W_2 приведены в таблице 1

Таблица 1 — Размеры испытательной камеры

	Размеры испытательной камеры, мм	
Первый вариант	L_1 = (300 ± 1)	W_1 = (150 ± 1)
	L_2 = (400 ± 1)	W_2 = (250 ± 1)
Второй вариант	L_1 = (250 ± 1)	W_1 = (180 ± 1)
	L_2 = (350 ± 1)	W_2 = (280 ± 1)

Рисунок 1 — Схема устройства для проведения испытаний

Испытательная камера может иметь два различных варианта внутренних размеров с одинаковой площадью поверхности для испытаний 0,045 м^2:

a) (300 ± 1) x (150 ± 1) мм;

b) (250 ± 1) x (180 ± 1) мм.

Испытательная камера оснащена фланцем и опорной рамкой, обеспечивающими ее герметичность.

Внутри испытательной камеры имеется наклонная пластина, расположенная под углом 45° ± 2° к ее продольной грани для обеспечения необходимой скорости заполнения камеры требуемым количеством воды. Наклонная пластина присоединена только к поперечным внутренним граням камеры шириной 150 или 180 мм для камер a) или b) соответственно и, следовательно, образует щель ($0,5^{0}_{-0,1}$) мм с продольной гранью.

6 Отбор образцов

6.1 Отбор образцов

Отбор образцов материала проводят в соответствии с требованиями ЕН 13416. Образцы с явными дефектами не следует использовать для проведения испытаний.

6.2 Подготовка образцов для испытаний

Три образца для испытаний размерами не менее 350 х 200 мм или 300 х 230 мм для камер a) и b) соответственно (см. раздел 5) вырезают равномерно по всей ширине полотна испытуемого материала. Образцы для испытаний выдерживают перед началом испытаний в течение 24 ч при температуре (23 ± 2) °С.

7 Методика проведения испытаний

Испытание проводят при температуре (23 ± 2) °С. Образец для испытаний должен быть установлен в испытательное устройство между фланцем и опорной рамкой в соответствии с рисунком 1. Испытательную камеру, размеры которой приведены в разделе 5, устанавливают горизонтально в емкости для сбора воды, которая проникает через образец для испытаний. Дистиллированную воду объемом (2,25 ± 0,02) л и температурой (23 ± 2) ° С наливают по наклонной пластине испытательной камеры в течение 1 мин. Продолжительность испытания составляет 3 ч ± 5 мин после заполнения камеры водой.

Испытательное оборудование защищают от любых колебаний в течение всего испытания.

После завершения испытания емкость с водой удаляют из-под испытательной камеры и измеряют объем воды, которая проникла через образец для испытаний, с использованием мерной колбы или путем взвешивания.

8 Представление результатов испытаний

Объем воды, проникшей через каждый образец для испытаний, указывают с точностью до 2 мл, округляя до ближайшего 1 мл.

Настоящий стандарт не устанавливает повторяемость и воспроизводимость испытаний.

9 Отчет об испытаниях

Отчет об испытаниях должен содержать:

a) данные, необходимые для идентификации испытуемого материала;
б) ссылку на настоящий стандарт и отклонения от его требований;
c) информацию о проведении испытаний, длине и ширине испытательной площадки;
d) результаты испытаний в соответствии с разделом 8;
e) дату проведения испытаний.

Приложение ДА
(справочное)

Сведения о соответствии ссылочных европейских стандартов национальным и межгосударственным стандартам

Таблица ДА.1

Обозначение ссылочного европейского стандарта	Степень соответствия	Обозначение и наименование соответствующего межгосударственного стандарта
EN 13416:2001	IDT	ГОСТ EN 13416—2011 «Материалы кровельные и гидроизоляционные гибкие битумосодержащие и полимерные (термопластичные или эластомерные). Правила отбора образцов»
Примечание — В настоящей таблице использовано следующее условное обозначение степени соответствия стандартов: - IDT — идентичные стандарты.		

УДК 669.71—426—124:006.354 ОКС 77.150.10 ОКП 18 1130

Ключевые слова: гибкие кровельные и гидроизоляционные материалы, водозащитные и диффузионные пленки для кровель из штучных материалов и стен, метод определения стойкости к проникновению воды

БЗ 6—2018/40

Редактор *Л.И. Нахимова*
Технический редактор *В.Н. Прусакова*
Корректор *М.С. Кабашова*
Компьютерная верстка *А.Н. Золотаревой*

Сдано в набор 13.09.2018. Подписано в печать 27.09.2018. Формат 60×84 1/8. Гарнитура Ариал.
Усл. печ. л. 0,93. Уч.-изд. л. 0,70.
Подготовлено на основе электронной версии, предоставленной разработчиком стандарта

Создано в единичном исполнении ФГУП «СТАНДАРТИНФОРМ» для комплектования Федерального информационного фонда стандартов, 117418 Москва, Нахимовский пр-т, д. 31, к. 2.

gost.e-ecolog.ru gost.e-ecolog.ru

gost.e-ecolog.ru