ГЛАВНОЕ АРХИТЕКТУРНО-ПЛАНИРОВОЧНОЕ УПРАВЛЕНИЕ ИСПОЛКОМА ЛЕНГОРСОВЕТА

ИНСТИТУТ ПО ПРОЕКТИРОВАНИЮ
ЖИЛИЩНОГРАЖДАНСКОГО
СТРОИТЕЛЬСТВА В ЛЕНИНГРАДЕ
«ЛЕНПРОЕКТ»

ТИПОВЫЕ ПРОЕКТЫ ДЛЯ СТРОИТЕЛЬСТВА В ЛЕНИНГРАДЕ

СЕРИЯ
1 Лг-600А

КРУПНОПАНЕЛЬНЫЕ ЖИЛЫЕ ДОМА

# АЛЬБОМ II-1
# МОНТАЖНЫЕ УЗЛЫ И ДЕТАЛИ

## АРХИТЕКТУРНО-СТРОИТЕЛЬНЫЕ ЧЕРТЕЖИ
## Т-АС
## (ВЫШЕ ОТМ. 0.00)

ОТКОРРЕКТИРОВАННЫЕ ЧЕРТЕЖИ

ЛЕНИНГРАД
1972г.

gost.e-ecolog.ru

серия
1Лг-600А

# СОСТАВ ПРОЕКТА

## Чертежи на секцию:

| | | | |
|---|---|---|---|
| Альбом | О-I | Монтажные чертежи на секцию /нулевой цикл/ | С-АСО |
| Альбом | I—1 | Монтажные Архитектурно-строительные | С—АС |
| Альбом | I-2-1 | чертежи Отопления и вентиляции | С—ОВ |
| Альбом | I-2-2 | на Водоснабжения и канализации | С—ВК |
| Альбом | I-2-3 | секцию Газоснабжения | С—Г |
| Альбом | I—3 | Электроснабжения и комплекса связи | С-ЭЛСС |
| Альбом | I—4 | Смета на секцию | |

## Типовые чертежи на серию:

| | | | |
|---|---|---|---|
| Альбом | О-II | Архитектурно-строительные /нулевой цикл/ | Т—АСО |
| Альбом | II—1 | Архитектурно-строительные /выше ±0.00/ | Т—АС |
| Альбом | II—2 | Инженерного оборудования | Т—ИО |
| Альбом | О-III | Изделия заводского изготовления. (из 2 частей, состав альбома помещен в каждой части альбома О-III). | |
| Альбом | III | Изделия заводского изготовления. (из 13 частей, состав альбома помещен в каждой части альбома III) | |

Ленинград 1966г

| Раздел | Наименование листа | NN листов Т-АС | N стр. |
|---|---|---|---|
| | Обложка | — | -- |
| | Титульный лист | | 1 |
| | Опись листов | — | 2, 33 |
| 1 | Разрез I-I (по лестнице) | 1-1 | 4 |
| | Разрез II-II (по корпусу) | 1-2 | 5 |
| | Вход в лестничную клетку. Фрагмент плана. | 1-3 | 6 |
| | Разрез 1-1 по входу в лестничную клетку | 1-4 | 7 |
| | Разрез 2-2 и 3-3 по входу в лестничную клетку | 1-5 | 8 |
| | Разрез 4-4 по входу в лестн. клетку и спецификация изделий | 1-6 | 9 |
| | Вход в лестничную клетку. Фрагмент фасада | 1-7 | 10 |
| | Сквозной проход. План | 1-8 | 11 |
| | Разрез 1-1 по тамбуру сквозного прохода | 1-9 | 12 |
| | Разрез 2-2 по сквозному проходу и спецификация изделий | 1-10 | 13 |
| | Сквозной проход. Фрагмент фасада | 1-11 | 14 |
| | Фрагмент плана по 1му этажу точечного дома. | 1-12 | 15 |
| | Установочные узлы по входу в лестн. клетку. Узлы N 1, 2, 3, 4, 5 | 1-13 | 16 |
| | Установочные узлы по входу в лестн. клетку. Узлы N 6, 7, 8, 9, 10 и 11 | 1-14 | 17 |
| | Установочные узлы по входу в лестн. клетку. Узлы N 12, 13, 14, 15, 16 | 1-15 | 18 |
| | Установочные узлы по входу в лестн. клетку. Узлы N 17, 18, 19 | 1-16 | 19 |
| | | | |
| 2 | Монтажные узлы крепления внутр. стеновых панелей и стен чердака. Узлы N 1 и 2 | 2-1 | 20 |
| | Монтажные узлы крепления внутренних стен. панелей и стен чердака. Узлы N 3 и 4 | 2-2 | 21 |
| | Монтажные узлы крепления внутрен. стеновых панелей и стен чердака. Узлы N 5 и 6 | 2-3 | 22 |
| | Монтажные узлы крепления внутренних стеновых панелей и стен чердака у температурных швов. Узлы N 7 и 8. | 2-4 | 23 |
| | Монтажные узлы крепления вентблоков к внутренним стеновым панелям и стенам чердака. Узлы N 9, 10, 11, 12. | 2-5 | 24 |
| | Монтажные узлы крепления внутренних стенов. панелей. Узлы N 13 ÷ 15 | 2-6 | 25 |
| | Монтажные узлы N 16, 17 крепления внутренних стен в сквозном проходе | 2-7 | 26 |
| | Монтажные развертки вентблоков (рядовой случай и над сквозным проходом) | 2-8 | 27 |
| | Монтажная развертка вентблоков 9ти этажного точечного дома | 2-9 | 28 |
| | Монтажная развертка вентблоков 12ти этажного точечного дома | 2-10 | 29 |
| | Детали сопряжения электроканалов (линейных домов) | 2-11 | 30 |
| | Детали сопряжения электроканалов (точечного дома) | 2-12 | 31 |
| | Развертка вентканалов от ▽ 2.10 до ▽ 15.595 (для 9ти этажей) | 2-13 | 32 |
| | Развертка вентканалов от ▽ 15.60 до ▽ 28.045 (для 9ти этажей) | 2-14 | 33 |
| | Развертка вентканалов от ▽ 4.30 до ▽ 18.295 над сквозным проходом (для 9ти этажей) | 2-15 | 34 |
| | Развертка вентканалов от ▽ 18.30 до ▽ 28.045 над сквозным проходом (для 9ти этажей) | 2-16 | 35 |
| | Развертка вентканалов от ▽ 2.10 до ▽ 18.295 (для 12ти этажей) | 2-17 | 36 |
| | Развертка вентканалов от ▽ 18.30 до ▽ 36.145 (для 12ти этажей) | 2-18 | 37 |
| | Монтажные узлы и детали раздела 2 для домов 1АГ-600А-8 и 1АГ-600А-9 см. альбом Т-АС (дополнение N1) | с 2-19 по 2-32 | |
| | | | |
| 3 | Конструкции стыков панелей междуэтажных перекрытий линейных домов | 3-1ч | 38 |
| | Конструкции стыков панелей перекрытий точечного дома. Узлы N 17, 18 | 3-2ч | 39 |
| | Монтажные узлы крепления панелей междуэтажных перекрытий. Узлы N 1÷8 | 3-3ч | 40 |
| | Монтажные узлы крепления панелей междуэтажных перекрытий. Узлы N 8а÷12 | 3-4ч | 41 |
| | Конструкции стыков и монтажные узлы крепления междуэтажных перекрытий линейных домов у температурных швов. Узлы N 13 ÷ 16 | 3-5ч | 42 |
| | | | |
| 4 | Монтажные планы элементов лестничной клетки линейных домов. | 4-1 | 43 |
| | Монтажные узлы крепления лестничных элементов. Узлы N 1 ÷ 9 | 4-2 | 44 |
| | Монтажные узлы крепления лестничных элементов. Узлы N 10 ÷ 18 | 4-3 | 45 |
| | | | |
| | Монтажные планы элементов лестничной клетки точечных домов | 4-5 | 47 |
| | Монтажные планы элементов лестничной клетки точечных домов | 4-6 | 48 |
| | Мусоропровод. Монтажные схемы и спецификация | 4-7 | 49 |
| | Мусоропровод. Узлы N 1, 2, 3, 4. | 4-8 | 50 |
| | Строительная часть лифта. Планы-разрезы (для линейных домов) | 4-9 | 51 |
| | Строительная часть лифта. Планы-разрезы I-I (для точечного дома) | 4-10 | 52 |
| | Строительная часть лифта. Разрез 2-2 (для точечного дома) | 4-11 | 53 |
| | Монтажная схема лестничных перил. | 4-12 | 54 |
| | Детали к монтажной схеме лестничных перил. | 4-13 | 55 |
| | Монтажный узел крепления стенок мусорной камеры | 4-14 | 56 |
| | Детали установки двери в машинное помещение лифта. Установка щитка, ограждающего водослог | 4-15 | 57 |
| | Установочный чертеж дверных блоков и молучников. Узлы N 1, 2, 3 | 4-16 | 58 |
| | Детали обрамления двери малой шахты лифта. | 4-17 | 58а |
| | Вариант обрамления двери малой шахты лифта металлическим уголком | 4-18 | 58б |
| 5 | Монтажные узлы крепления наружных навесных газобетонных панелей. Узел N 1 | 5-1 | 59 |
| | Монтажные узлы крепления наружных навесных газобетон. разновысоких панелей. Узел N 2 | 5-2 | 60 |
| | Монтажные узлы крепления наружных навесных газобетонных панелей у температурного шва. Узел N 3. | 5-3 и 1 | 61 |
| | Монтажные узлы крепления наружных навесных газобетонных панелей у лестничной клетки. Узел N 4. | 5-4 | 62 |
| | Монтажные узлы крепления наружных газобетонных панелей на торцах домов. Узел N 5. | 5-5 | 63 |
| | Монтажные узлы крепления наружных газобетонных простенков. Узлы N 6 ÷ 9 | 5-6 | 64 |
| | Монтажный узел крепления наружных навесных газобетонных панелей с панелями перекрытия. Узел 10 | 5-7 и 1 | 65 |
| | Стыки наружных навесных газобетонных панелей | 5-8 | 66 |
| | — " — — " — — " — — " — | 5-9 | 66а |
| | — " — — " — — " — — " — | 5-10 | 66б |
| | Монтажные узлы и детали раздела 5 для домов 1АГ-600А-8 и 1АГ-600А-9 см. альбом Т-АС (дополнение N1) | с 5-11 по 5-15 | |
| | | | |
| 6 | Линейные широтные дома. Рядовая лоджия на 3 шага. Планы по 1-1, 2-2, 3-3, 4-4 | 6-1 | 67 |
| | Линейные широтные дома. Рядовая лоджия на 3 шага у температурного шва. Планы по 1-1, 2-2, 3-3, 4-4 | 6-2 | 68 |
| | Линейные широтные дома. Торцевая лоджия. Планы по 1-1, 2-2, 3-3, 4-4 и разрез 5-5 | 6-3 | 69 |
| | Односекционный точечный дом. Рядовая лоджия. Планы по 1-1, 2-2, 3-3, 4-4 и разрез 6-6 | 6-4 | 70 |
| | Односекционный точечный дом. Угловая лоджия. Планы по 1-1, 2-2, 3-3, 4-4 и разрез 7-7 | 6-5 | 71 |
| | Линейные меридиональные дома. Рядовая лоджия на 2 шага. Планы по 1-1, 2-2, 3-3, 4-4 | 6-6 | 72 |
| | Линейные меридиональные дома. Рядовая лоджия на 2 шага у температурного шва. Планы по 1-1, 2-2, 3-3, 4-4. | 6-7 | 73 |
| | Линейные меридиональные дома. Рядовая лоджия на 1 шаг и угловые лоджии на 1 шаг. Планы по 1-1, 2-2, 3-3, 4-4 | 6-8 | 74 |
| | Линейные меридиональные дома. Рядовая лоджия на 1 шаг у температурного шва. Планы по 1-1, 2-2, 3-3, 4-4 и разрезы 8-8; 9-9. | 6-9 | 75 |
| | Лоджии. Разрезы 10-10, 11-11, 12-12, 13-13, 14-14. | 6-10 | 76 |
| | Лоджии. Разрезы 15-15, 16-16, 17-17, 18-18, 19-19. | 6-11 | 77 |
| | Лоджии линейных широтных домов. Монтажный план конструкций. | 6-12 | 78 |
| | Лоджии линейных меридиональных домов. Монтажный план конструкций | 6-13 | 79 |

см. продолжение

Н. контроль

| Внесены изменения | | | |
|---|---|---|---|
| Дата | Рег.№ | Должность | Фамилия |

Проверил: Эрман Т.

Согласовано: Тобуш Н. Эрман Т. Клешина

ЛЕНПРОЕКТ

Гл. констр. мастерской № 18: Матусевич И.

Гл. констр. мастерской: Калачков

Зам. гл. инж.: Гл. конструктор: Марочник

Гл. архитектор: Гл. констр-ра: Рук. группы: Рук. работы:

Дух маст

| 1972 | МОНТАЖНЫЕ УЗЛЫ И ДЕТАЛИ | Опись листов /1-й лист/ альбома II-1 | ТИПОВОЙ ПРОЕКТ 1АГ-600А | АЛЬБОМ II-1 | ЛИСТ — |
|---|---|---|---|---|---|

| Раздел | Наименование листа | NN листов Т-АС | N стр |
|---|---|---|---|
| 6 | Лоджии точечного дома. Монтажный план конструкций | 6-14 | 80 |
| | Монтажные узлы крепления элементов рядовых лоджий. Узел N1 (у разделительной стенки) | 6-15 нз | 81 |
| | Монтажные узлы крепления элементов рядовых лоджий. Узел N2 (у боковой стенки) | 6-16 нз | 82 |
| | Монтажные узлы крепления элементов рядовых лоджий. Узел N3 (у температурного шва) | 6-17 нз | 83 |
| | Монтажные узлы крепления элементов торцовых (угловых) лоджий широтных и точечного домов. Узел N4 (угол) | 6-18 | 84 |
| | Монтажные узлы крепления элементов торцовых (угловых) лоджий широтных и точечных домов. Узел N5 (у разделительной стенки) | 6-19 нз | 85 |
| | Монтажные узлы крепления элементов торцовых (угловых) лоджий широтных и точечных домов. Узел N6 (выход на лоджию) | 6-20 нз | 86 |
| | Монтажный узел крепления элементов лоджий точечного дома (1АГ-600А-1) | 6-20а нз | 86а |
| | Монтажный узел крепления элементов лоджий линейного дома (ТШ-3п) | 6-20б нз | 86б |
| | Монтажные узлы и детали раздела 6 для домов 1АГ-600А-8 и 1АГ-600А-9 см. альбом Т-АС (дополнение N1) | с 6-21 по 6-28 | |
| 7 | Конструкции стыков панелей чердачных перекрытий линейных домов | 7-1 | 87 |
| | Монтажные узлы крепления панелей чердачных перекрытий линейных домов. Узлы N1÷5 | 7-2 | 88 |
| | Монтажные узлы крепления панелей чердачных перекрытий линейных домов. Узлы N6÷10 | 7-3 | 89 |
| | Конструкция стыков и монтажные узлы крепления панелей чердачных перекрытий линейных домов у температурного шва. Узлы N 11÷12 | 7-4 | 90 |
| | Конструкции стыков панелей чердачных перекрытий точечных домов и узлы 15, 15, 16а. | 7-5 | 91 |
| | Конструкции стыков панелей чердачного перекрытия. Узлы N17÷20 | 7-6 | 92 |
| | Ящик для утепления воздухосборников и вантузов (Ø воздухосборн. 108÷273) | 7-7 | 92а |
| 8 | Конструкции стыков панелей кровли линейных домов | 8-1 | 93 |
| | Конструкции стыков панелей кровли точечного дома | 8-2 | 94 |
| | Монтажные узлы крепления панелей кровли. Узлы N1÷6 | 8-3 | 95 |
| | Монтажные узлы крепления панелей кровли. Узлы N7÷13 | 8-4 | 96 |
| | Сечения по кровле 1-1, 2-2, 3-3, 4-4 | 8-5 | 97 |
| | Сечения по кровле 5-5, 6-6, 7-7, 8-8, 9-9 | 8-6 | 98 |
| | Сечения по кровле 10-10 и 11-11. Установка металлической лестницы М-325 | 8-7 | 99 |
| | Сечения по кровле 13-13; 14-14. Детали крепления стремянки на кровле по М 325 | 8-8 | 99а |
| 9 | Монтажные узлы крепления парапетов к поперечным стенам чердака. Узел N1 | 9-1 нз | 100 |
| | Монтажные узлы крепления парапетов к поперечным стенам чердака. Узел N2 (у средней разделительной стенки рядовой лоджии) Узел N3 (у температурного шва). Узел N4,5. | 9-2 | 101 |
| | Монтажные узлы крепления парапетов к поперечным стенам чердака. Узел N6 (у боковой стенки лоджий) | 9-3 нз | 102 |
| | Монтажные узлы крепления парапетов над торцевыми лоджиями широтных домов. Узел N7 (над выходом на лоджию) | 9-4 | 103 |
| | Монтажные узлы крепления парапетов над торцевыми (угловыми) лоджиями широтных и точечного домов. Узел N8 (узел) | 9-5 | 104 |
| | Монтажные узлы крепления парапетов над угловой лоджией точечного дома. Узел N9 (над выходом на лоджию) | 9-6 нз | 105 |
| | Монтажные узлы крепления парапетов над торцевыми (угловыми) лоджиями широтных и точечного домов. Узел N10 (у разделительной стенки лоджии) | 9-7 | 106 |
| | Монтажные узлы крепления парапетов над рядовой лоджией точечного дома. Узел N11 (у разделительной стенки лоджий) | 9-8 | 107 |
| | Монтажные узлы крепления парапетов над рядовой лоджией точечного дома. Узел N12 (у боковой стенки лоджии) | 9-9 | 108 |
| | Монтажные узлы крепления парапетов на торцах домов. Узел N13. | 9-10 | 109 |
| | Монтажные узлы крепления парапетов над рядовыми лоджиями. Узлы N14, Узел N15 - температурного шва | 9-11 нз | 110 |
| | Монтажный узел крепления парапетов у лестничной клетки. Узел N16 | 9-12 нз | 111 |
| | Установка стеклоблоков и сеток на чердаке | 9-13 | 112 |
| | Утепление вентиляционных блоков на чердаке и крепление вытяжки канализационного стояка. | 9-14 | 113 |

| Раздел | Наименование листа | NN листов Т-АС | N стр |
|---|---|---|---|
| 9 | Установка радиотрубостойки и телевизионной антенны. Установка трубостоек для выхода электрокоммуникаций из электрощитовой. | 9-15 | 114 |
| | Монтажные узлы и детали раздела 9 для домов 1АГ-600А-8 и 1АГ-600А-9 см. альбом Т-АС (дополнение N1) | 9-2А 9-3А с 9-16 по 9-25 | |
| 10 | Монтажный чертеж конструкций машинного помещения лифта. План, разрезы 1-1, 2-2 | 10-1 | 115 |
| | Монтажный чертеж конструкций машинного помещения лифта. Разрезы 3-3, 4-4, 5-5 | 10-2 | 116 |
| | " " " " " " Разрезы 6-6, 7-7 | 10-3 | 117 |
| | Монтажные узлы крепления конструкций машинного помещения лифта. Узлы N1-6 | 10-4 | 118 |
| | " " " " " " Узел N7 | 10-5 | 119 |
| | Монтажный чертеж конструкции машинного помещения лифта. План и разрезы 1-1, 2-2 | 10-6 нз | 120 |
| | " " " " " " Разрезы: 3-3, 4-4, 5-5 | 10-7 нз | 121 |
| | " " " " " " Разрезы: 6-6, 7-7 | 10-8 | 122 |
| | Монтажные узлы крепления конструкций машин и лопаток лифта. Узлы: 8, 9, 10, 11 | 10-9 нз | 122а |
| | Крепление балки М-361н в машинном помещении лифта 6 линейных домах | 10-2А нз | 122б |
| 11 | Монтажные и установочные чертежи окон и балконных дверей. Узлы 1, 2, 3, 4, 5, 6, 7, 8, 9 | 11-1 | 123 |
| | " " " " " " " Узлы 10, 11, 12 | 11-2 | 124 |
| | " " " " " " " Узлы 13, 14, 15 | 11-3 | 125 |
| | " " " " " " " Узлы 16, 17, 18 | 11-4 | 126 |
| | " " " " " " " Узлы 19, 20, 24, 25, 26 | 11-5 | 127 |
| | " " " " " " " Узлы 21, 22, 23 | 11-6 | 128 |
| | Монтажные схемы расположения оконных брусков и досок | 11-7 | 129 |
| | Монтажные узлы и детали раздела 11 для домов 1АГ-600А-8 и 1АГ-600А-9 см. альбом Т-АС (дополнение N1) | 11-8 11-9 | |
| 12 | Установочный чертеж дверных блоков и наличников Узел N 1 и N2 | 12-1 | 130 |
| | Установочный чертеж дверных блоков и наличников Узел N3 и N4 | 12-2 | 131 |
| | " " " " " " Узел N5 и N6 | 12-3 | 132 |
| | " " " " " " Узел N7 и N8 | 12-4 | 133 |
| | " " " " " " Узел N9, N10, N15 | 12-5 | 134 |
| | " " " " " " Узел N11 и N12 | 12-6 | 135 |
| | " " " " " " Узел N13 и N14 | 12-7 | 136 |
| | Монтажные планы шкафов и антресолей | 12-8 | 137 |
| | Монтажные разрезы шкафов и антресолей | 12-9 | 138 |
| | Монтажный план щитов антресолей, разрез 7-7 и спецификация изделий | 12-10 | 139 |
| | Детали установки шкафов и антресолей. Узлы с 1 по 11 | 12-11 | 140 |
| | Детали установки шкафов и антресолей. Узлы с 12 по 20 | 12-12 | 141 |
| | Детали установки шкафов и антресолей. Узлы с 21 по 26 | 12-13 | 142 |
| | Детали установки шкафов и антресолей. Узлы с 27 по 29 | 12-14 | 143 |
| | Установка антресолей в 1 этаже с прокладкой газа | 12-15 | 144 |
| 13 | ЛИФТЫ | Смотри отдельный альбом. | |

Лист Т-АС-10-7н2 выпущен взамен листа Т-АС-10-7н1 1/VIII-73г. А.Никулина

Лист Т-АС10-6н1 взамен Т-АС10-6
" Т-АС10-7н1 " Т-АС10-7 16/VII-73г.

Опись дополнена листами Т-АС 4-17, Т-АС 4-18, Т-АС 10-2А н1.

Листы Т-АС3-1ч4 ÷ Т-АС3-5ч4, Т-АС5-3н1, Т-АС5-7н1, Т-АС6-15н1÷Т-АС6-17н1, Т-АС6-19н1, Т-АС6-20н1, Т-АС6-20А н1, Т-АС6-20Б н1, Т-АС9-1н1, Т-АС9-3н1, Т-АС9-6н1, Т-АС9-11н1, Т-АС9-12н1, Т-АС10-9н1 выпущены взамен листов Т-АС3-1÷Т-АС3-5, Т-АС5-3, Т-АС5-7, Т-АС6-15÷Т-АС6-17, Т-АС6-19, Т-АС6-20, Т-АС6-20А, Т-АС6-20Б, Т-АС9-1, Т-АС9-3, Т-АС9-6, Т-АС9-11, Т-АС9-12, Т-АС10-9. 24.10.72. рук. группы Алешина

Опись дополнена "разд. 14" 20.III-74. Опись дополнена разделом 13 "9" май 1969г. Алешина

| | | | | | |
|---|---|---|---|---|---|
| 1972 | МОНТАЖНЫЕ УЗЛЫ И ДЕТАЛИ | Опись листов /2-й лист/ альбома II-1 | ТИПОВОЙ ПРОЕКТ 1АГ-600А | АЛЬБОМ II-1 | ЛИСТ — |

ЛЕНПРОЕКТ
Зам. гл. инж. Калунов
Гл. конструктор Марочник
Мастерская № 18
Рук. маст. Матусевич
Гл. констр. маст. Эрмант
Гл. арх. пр-та Тобин
Рук. группы Эрмант
Разработал Алешина
Исполнил
Согласовано
Проверил
Н. контроль
Внесены изменения
Дата, рег. №, должность, фамилия

| Раздел | Наименование листа | NN листов | N стр. |
|---|---|---|---|
| 14 | Разрезы III - III и IV - IV | Т-АС14-1 | 145 |
| | Разрезы I - I и II - II | Т-АС14-2 | 146 |
| | Ситуация 1 (крепление фундаментных и цокольных панелей) | Т-АС14-3 | 147 |
| | Ситуации 2,3 (крепление ВТ-12в-2 к СВ-304-3 и крепление ПП-301, 302 к ВТ-12в-2) | Т-АС14-4 | 148 |
| | Ситуация №4. Крепление СВ-345 с продольной стеной | Т-АС14-5 | 149 |
| | Ситуация 5 (крепление газобетонных стен проезда) | Т-АС14-6 | 150 |
| | Ситуация 6 (крепление газобетонных перекрытий, отм. н. +4.00 м) | Т-АС14-7 | 151 |
| | Ситуация 7 (крепление балок на ▽ 4.54 и ▽ 4.26) | Т-АС14-8 | 152 |
| | Ситуации 8 и 9 (крепление ВТ-12в-2 к СВ-345 и крепление ПП-301, 302 к ВТ-12в-2 над 2 этажом) | Т-АС14-9 | 153 |
| | Ситуация 10 (крепление верха балок отм. в = 5,34 м) | Т-АС14-10 | 154 |

| | | | |
|---|---|---|---|
| | | | |

ГИП Эрмант
Гл. арх. пр. Тоббин
Гл. констр. пр. Эрмант
Рук. группы Могилевская
Гл. констр. мас. Матусевич
Н. контроль
Согласовано
Проверил
Внесены изменения
Дата | Подпись | Должность

ЛЕНПРОЕКТ
Зам. гл. инж. ин-та Капанов
Гл. констр. ин-та Марочник
Рук. маст. Матусевич

| | | | |
|---|---|---|---|
| Стадия Р.Ч. | Серия 1.Лг-600А | Опись листов /3-й лист/ альбома II-1 | Типовой проект |
| 1974 г. | Монтажные узлы и детали | | Взамен листа |
| Месяц III | | | Часть / Раздел / Лист — |

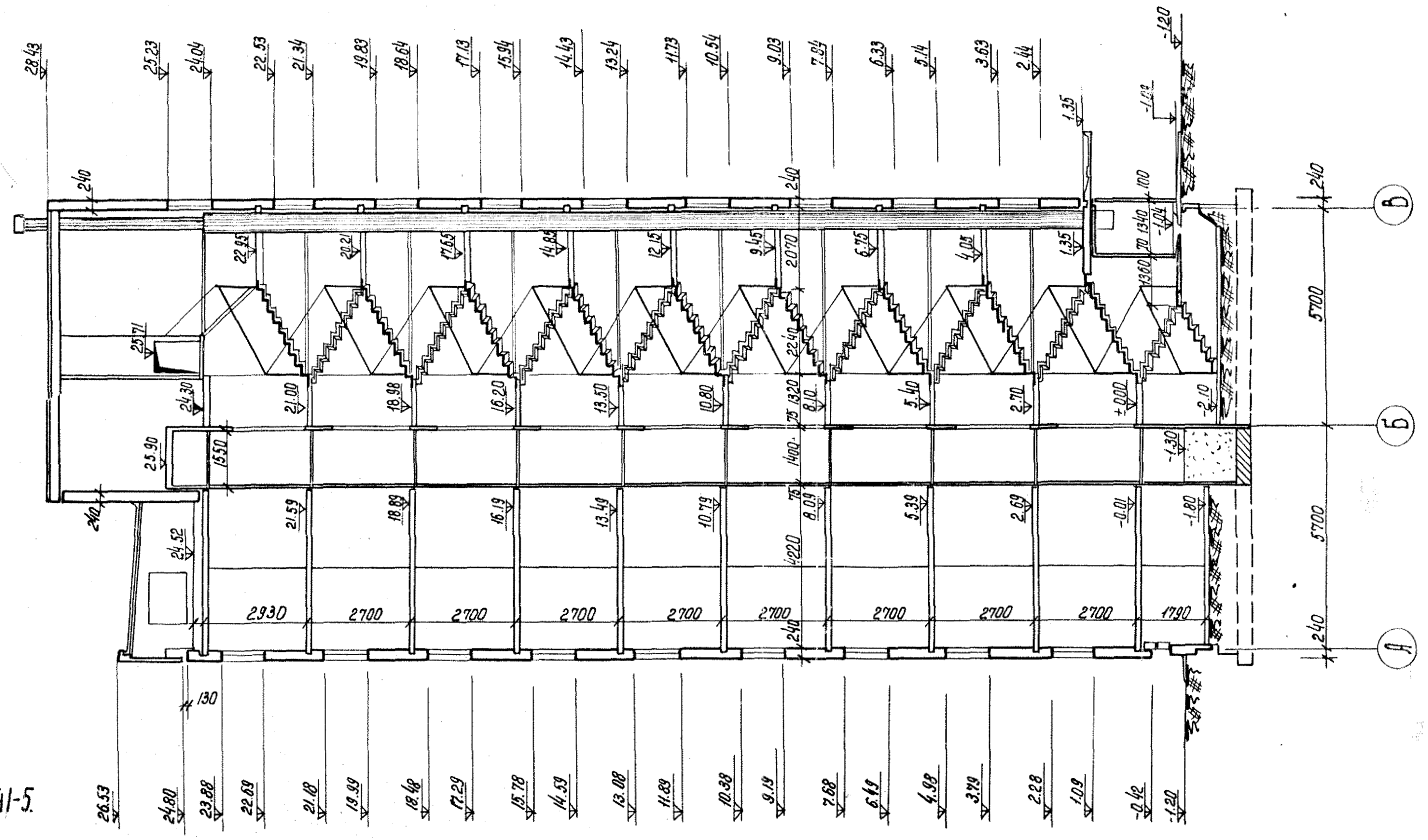


Примечания:

1. Деталь входа см. на листах Т-АС 1-3, 1-41-5.
2. Монтажную схему лестничных перил см. на листе Т-АС 4-12
3. Монтажную схему лифта на листе Т-АС 1-4
4. Мусоропровод см. на листе Т-АС 4-7, 4-8.
5. Монтажные планы и разрезы машинного помещения лифта см. на листе Т-АС 4-9

| | | | | | | | |
|---|---|---|---|---|---|---|---|
| ЛЕНЗНИИЭП | Гл. инж. ин-та | | Чагины | Дир. отдела | | Матусевич | Благов |
| | Гл. арх. ин-та | | Сапрыкин | Гл. арх. пр-та | | Матусевич | Егоров |
| | Рук. АКБ | | Сперанский | Гл. констр. пр. | | Эдэлин | |
| | | | | | Разработал | Благов | Ст. инж. | Проверил |
| | | | | | Рассчитал | Сапрыкин | Инж. эта |
| | | | | | Исполнил | | |

| | | | |
|---|---|---|---|
| 1966 | КРУПНОПАНЕЛЬНЫЕ ЖИЛЫХ ДОМОВ СЕРИИ 1Лг-600А | Разрез I-I (по лестнице). | ЛИСТ Т-АС-1-1 |

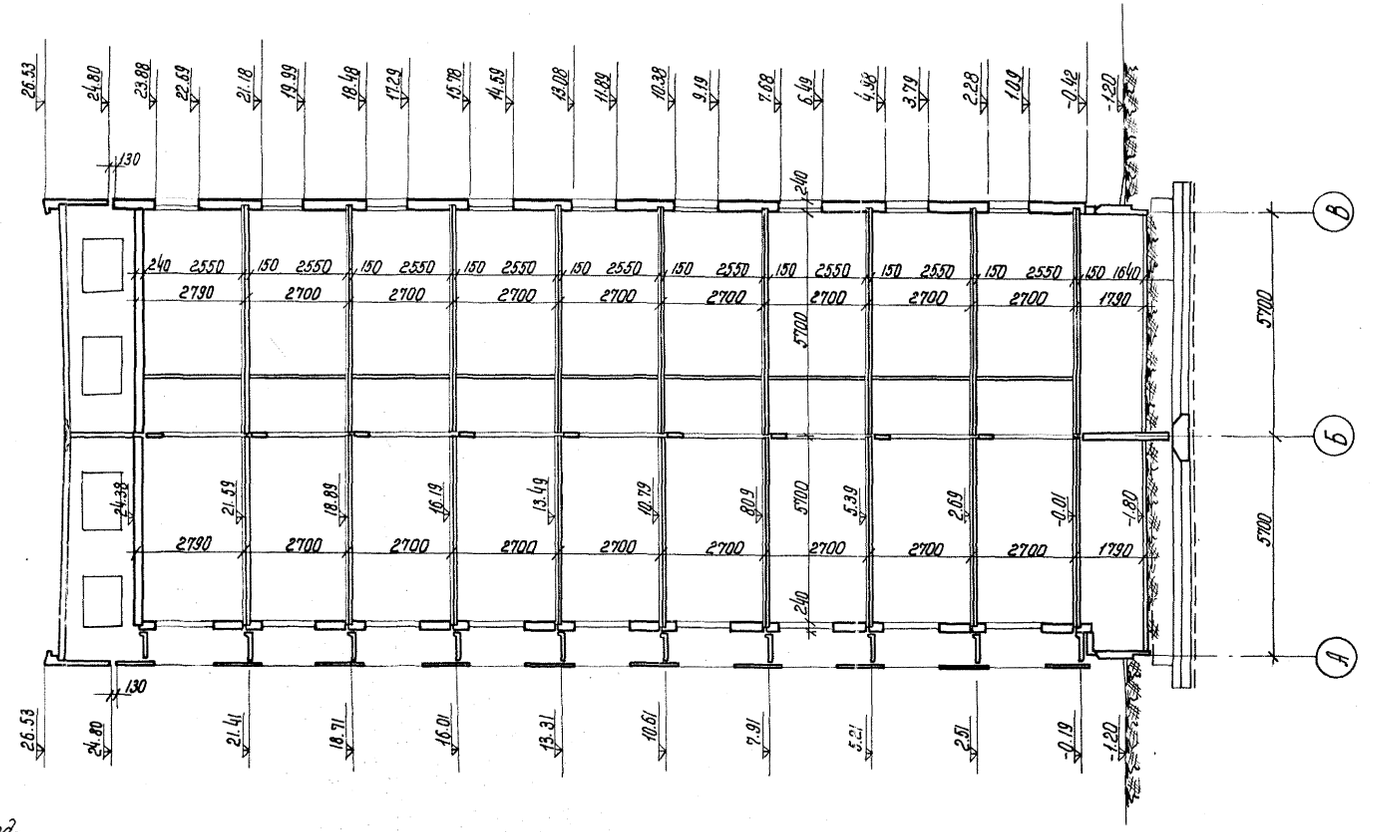


*Примечания:*

1. Детали, планы и разрезы по лоджиям см. на листах с Т-АС 6-1 по Т-АС 6-11
2. Детали кровли см. на листах с Т-АС 8-5 по Т-АС-8-7

| | | | | | | | | | |
|---|---|---|---|---|---|---|---|---|---|
| ЦНИИЭП | Гл. инж. ин-та | Цейтин | Рук. отд. | Матусевич | Разработал | | Подборка | Гребелин | Инв. № |
| | Гл. арх. ин-та | Соврасский | Гл. арх. пр-та | Матусевич | Рассчитал | | Инж. отд. | Бородов | |
| | Рук. А-15 | Стрелинский | Гл. констр. пр. | Эрлант | Исполнил | | | | |

1966 КРУПНОПАНЕЛЬНЫЕ ЖИЛЫХ ДОМОВ СЕРИИ 1Лг-600А

Разрез II-II (по корпусу)

Лист Т-АС-1-2

| ЛЕНЗНИИЭП | | | | | | | | | | | | |
|---|---|---|---|---|---|---|---|---|---|---|---|---|
| | Гл. инж. ин-та | | Чагин | Рук. отд. | | Матусевич | Разработал | Ковалева | Ковалева | Проверил | Тобин | |
| | Гл. Арх. ин-та | | Сперанский | Гл. Арх. пр-та | | Матусевич | Рассчитал | | | Инж. отд. | лекерская | |
| | Рук. АКБ | | Сперанский | Гл. констр. пр-та | | Эрмантт | Исполнил | Ковалева | | | | |

1966

КРУПНОПАНЕЛЬНЫЕ ЖИЛЫЕ ДОМА СЕРИИ 1Л-600А

Вход в лестничную клетку. Фрагмент плана.

Лист Т-АС-1-13

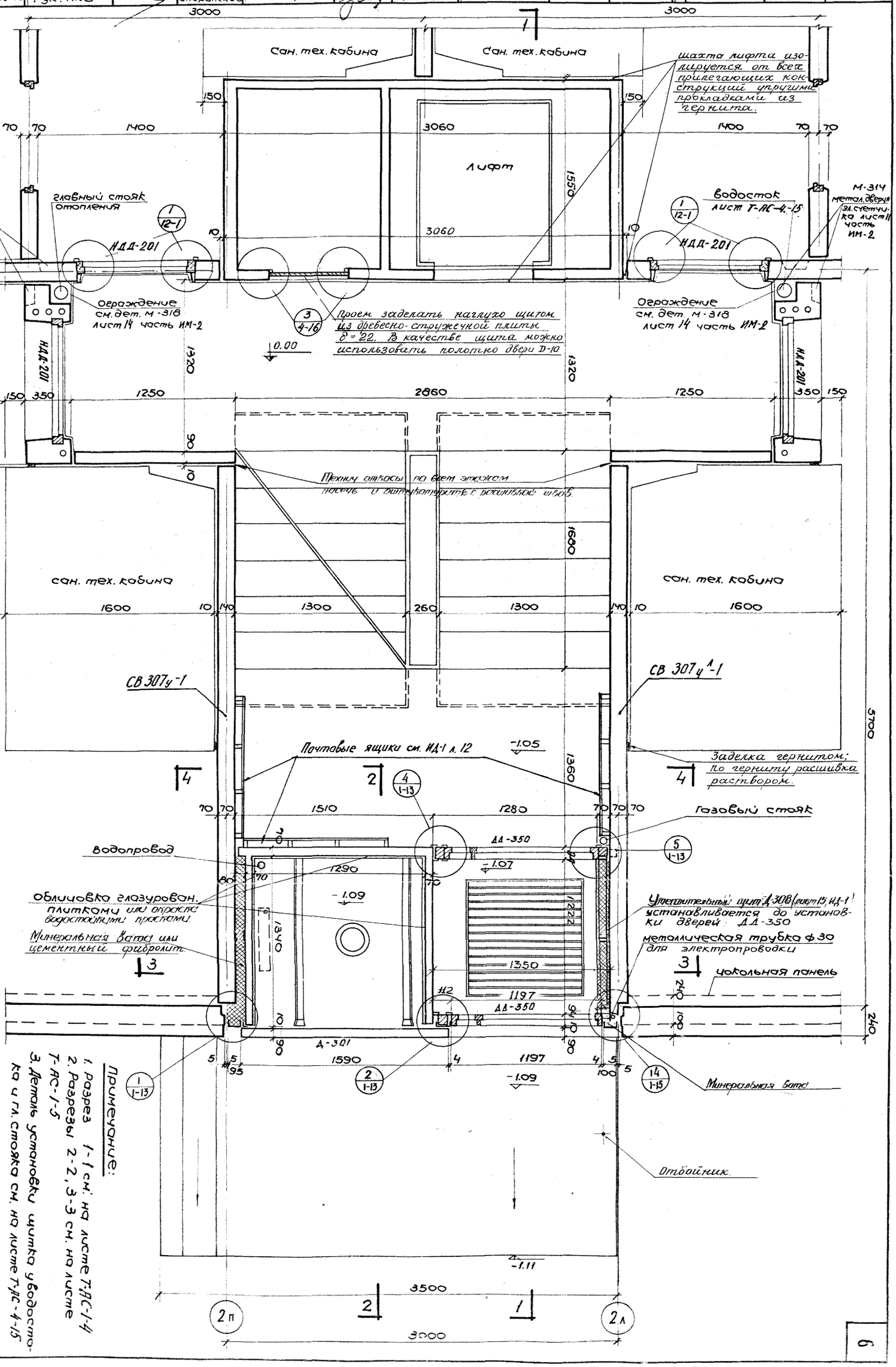


Примечание:

1. Разрез 1-1 см. на листе Т-ДС-1-4
2. Разрезы 2-2, 3-3 см. на листе Т-АС-1-5
3. Деталь установки щитка у водостока и гл. стояка см. на листе Т-ДС-4-15

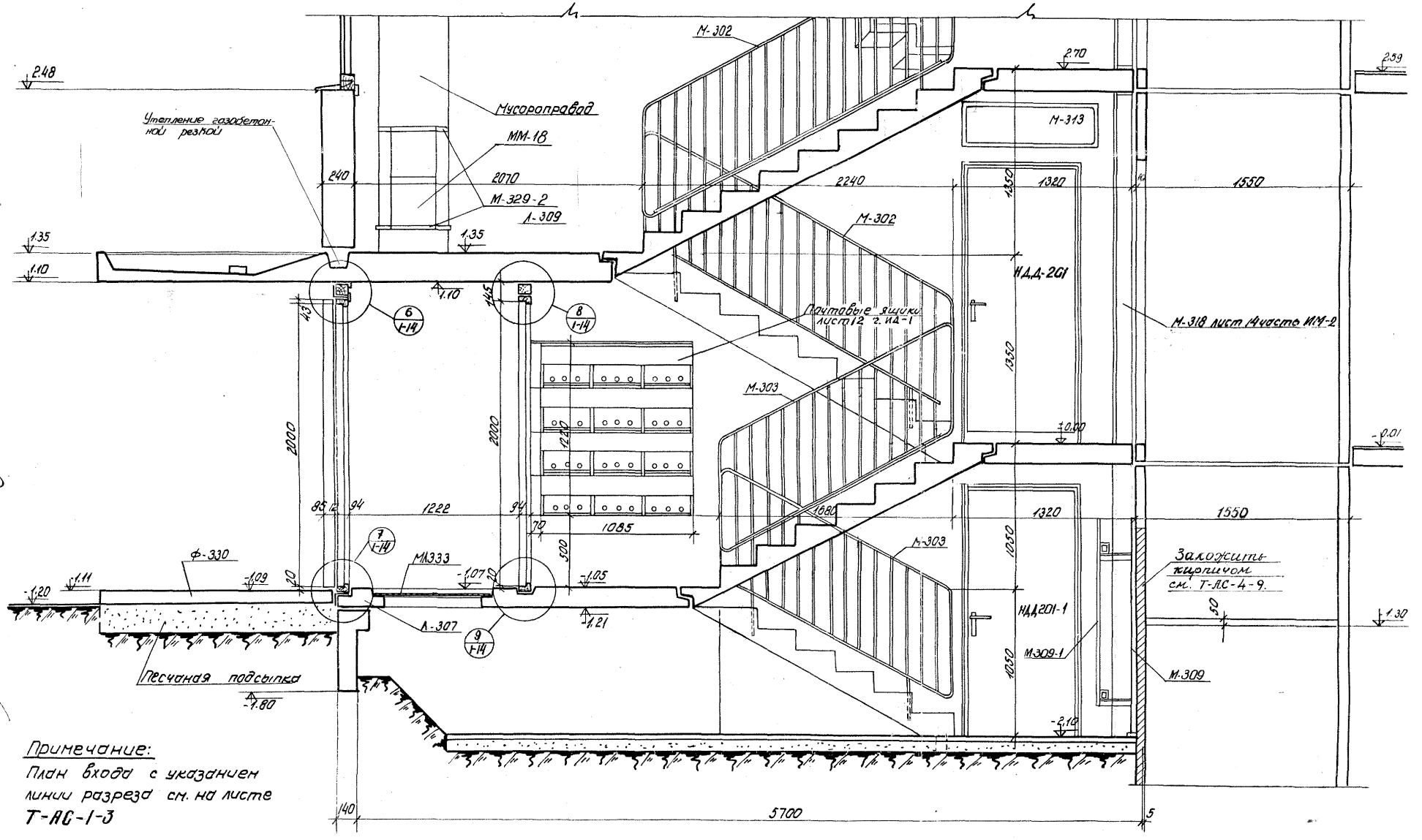


Примечание:
План входа с указанием линии разреза см. на листе Т-АС-1-3

| | | |

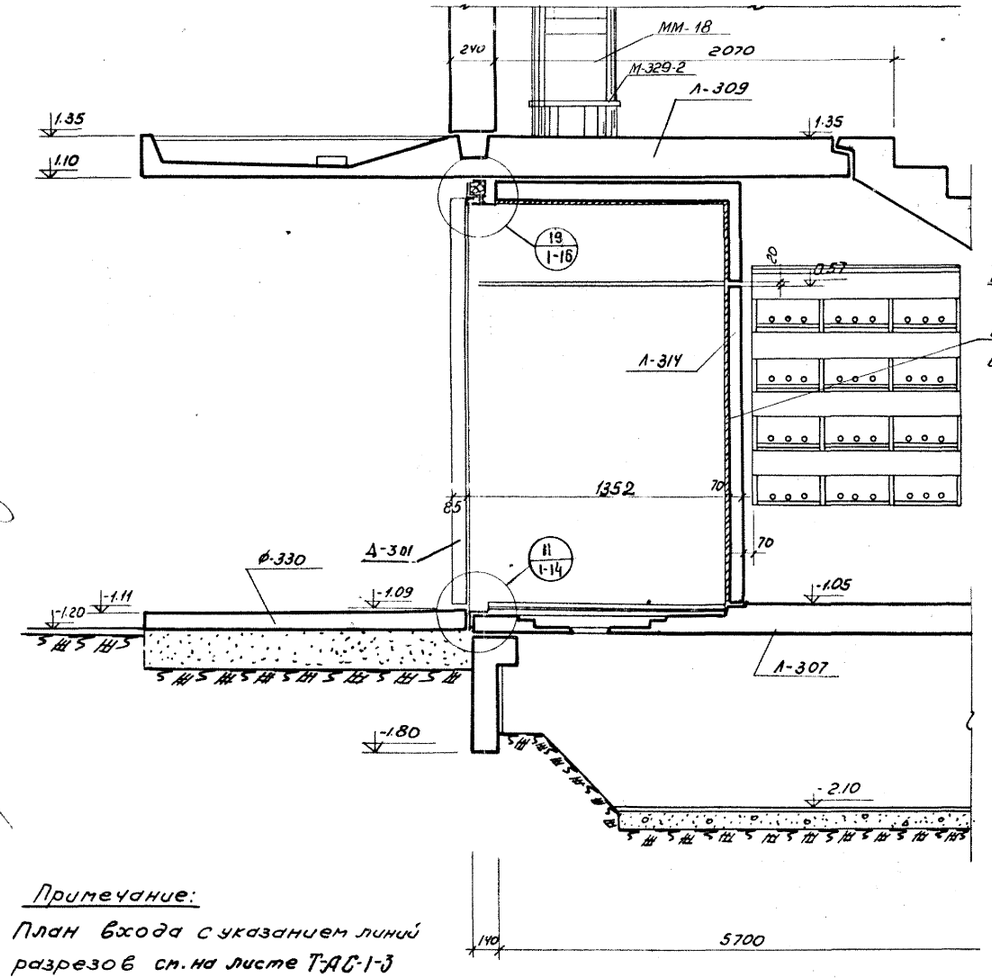


Разрез 2-2

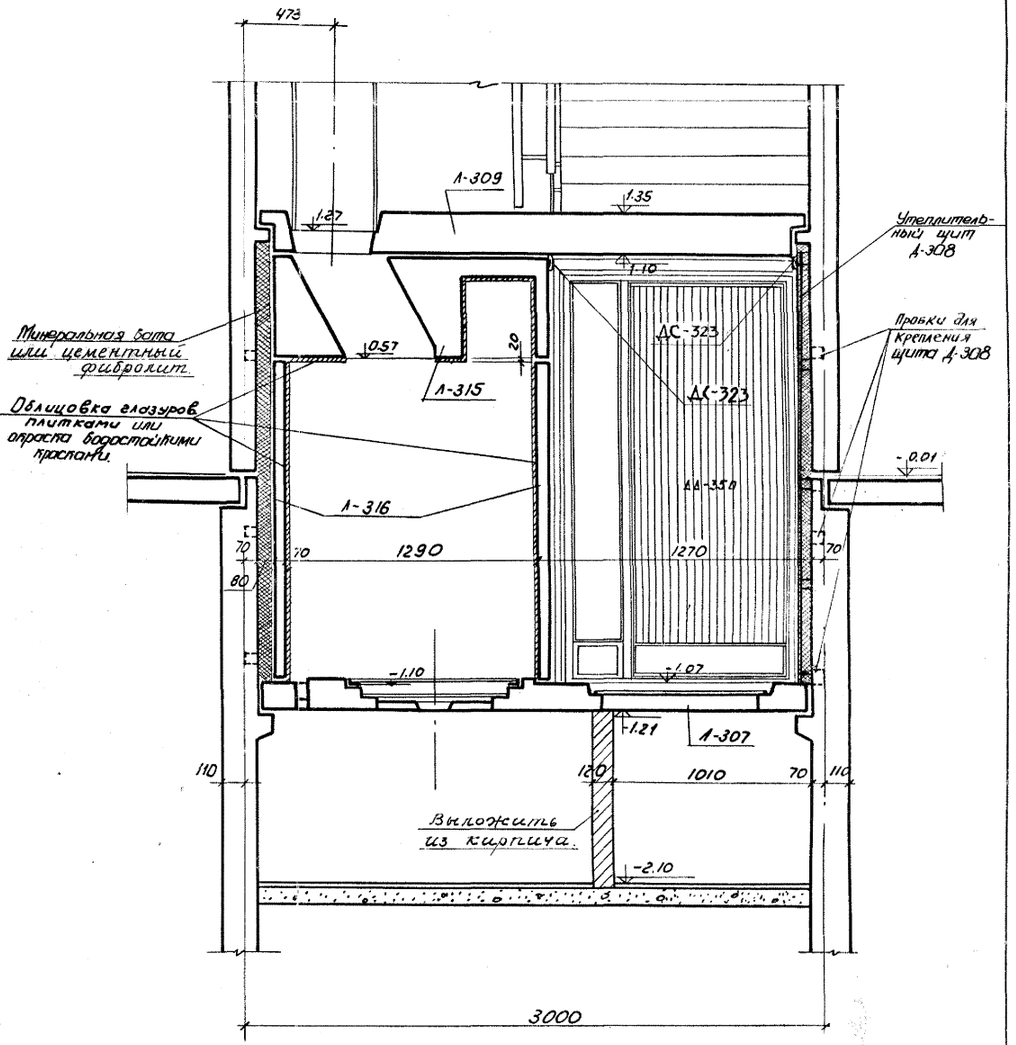


Разрез 3-3

Примечание:

План входа с указанием линий разрезов см. на листе Т-АС-1-3

| | | | | | |
|---|---|---|---|---|---|
| ЛЕНЗНИИЭП | Гл. инж. ин-та | Товбин | | | |
| | Гл. арх. ин-та | | | | |
| | Рук. АКБ | Озерянский | Рук. отд. | Чугин | |
| | | | Гл. арх. пр-та | Озерянский | |
| | | | Гл. констр. пр | Озерянский | |
| | | | | Матусевич | Разработал |
| | | | | Матусевич | Рассчитал |
| | | | | Эрлант | Исполнил |
| | | | | Ковалева | Проверил |
| | | | | Ковалева | |
| | | | | Инж. отд. | |

1966 КРУПНОПАНЕЛЬНЫЕ ЖИЛЫЕ ДОМА СЕРИИ 1Лг-600А

Разрез 2-2 и 3-3 по входу в лестничную клетку.

ЛИСТ Т-АС-1-5

## Разрез 4-4

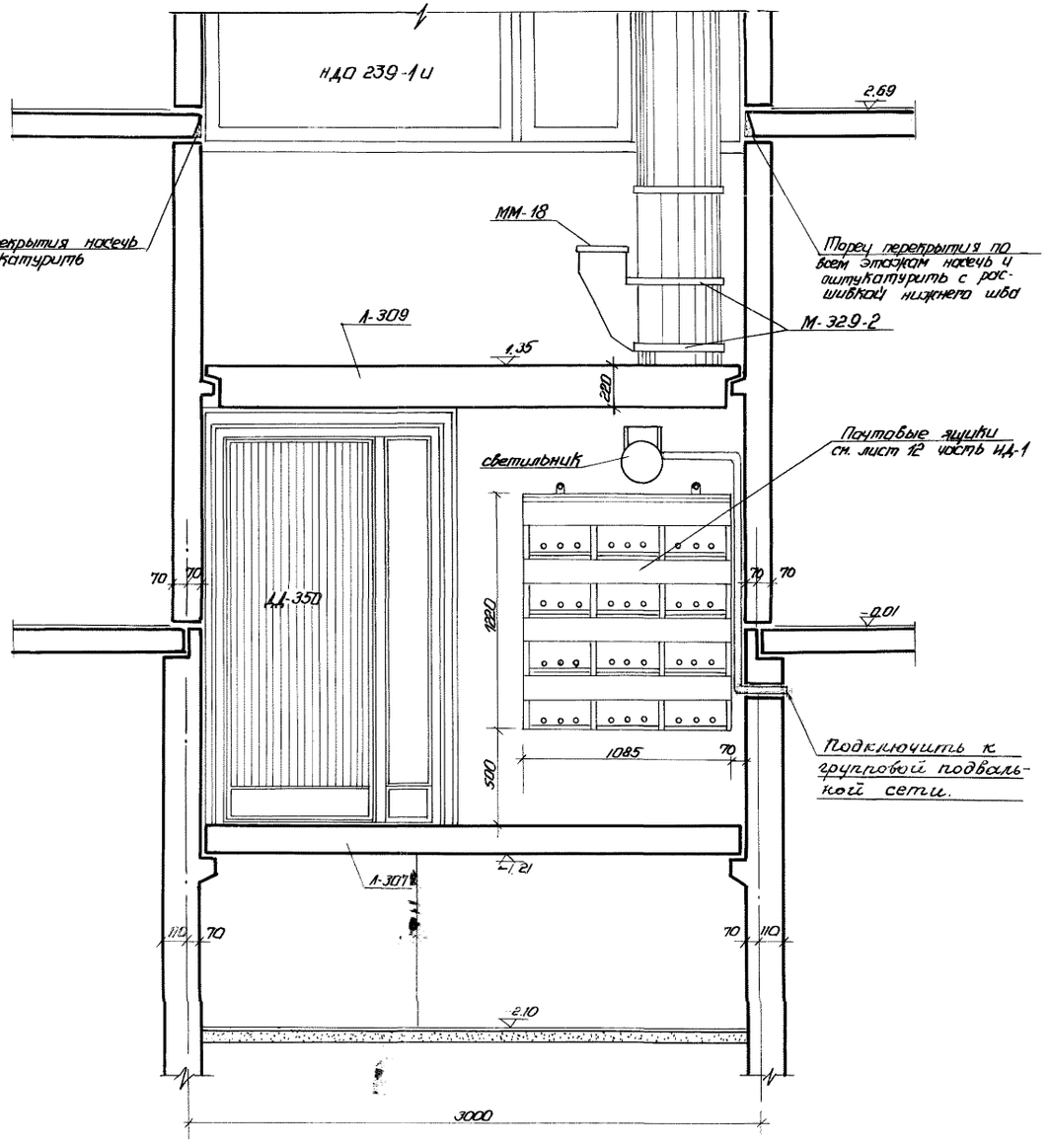


Спецификация изделий и материалов на один тамбур лестницы.

| NN п/п | Наименование изделия или материала | Марка | Кол. шт. | NN чертежа | Примеч |
|---|---|---|---|---|---|
| 1. | Дверь тамбура деревянная | ИД-350 | 2 | Альбом 1-2 (Ленпроект) (нормали) | |
| 2 | Дверь мусорной камеры. | 1-301 | 1 | Часть ИД-1 лист 7 | |
| 3 | Наличник 54×13 | АС-323 | 20 п.м | Альбом 1-1 черт. III/3 лист 7 | |
| 4 | Почтовые ящики (6 секции) | — | 6 | Часть ИД-1 лист 12 | |
| * 5 | Решетки для очистки обуви (сварн. вар.) | М-333 | 1 | Альбом ИМ-2 лист 30 | |
| * 6 | Решетки для очистки обуви (лит. вар.) | М-333а | 2 | Альбом ИМ-2 лист 30а | |
| 7 | Светильник | — | 1 | — | |
| 8 | Утепляльный щит в тамбуре | 1-308 | 1 | Часть ИД-1 лист 15 | |
| 9 | Бруски брусок 50×50 - 1шт. брусок 50×20 - 1шт. | Строг. двойн. $\ell$=2087 | тип I | 1 | Т-АС-1-13 узел 4 |
| 10 | Бруски брусок 50×50 - 2шт. брусок 40×40 - 2шт. | $\ell$=2097 | тип II | 1 | Т-АС-1-13 узел 2 |
| 11 | Бруски брусок 50×50 - 2шт. брусок 40×40 - 2шт. | $\ell$=1250 | тип III | 2 | Т-АС-1-14; 16 узлы 6, 19 |
| 12 | Бруски строг. двойнавки - 2шт. брусок 50×50 - 2шт. | $\ell$=1200 | тип IV | 1 | Т-АС-1-14 узел 8 |

* Решетка для очистки обуви дана в двух вариантах. При сварном варианте 1 шт, при литом - 2 шт. При заказе учитывать только один из указанных вариантов.

Примечания:

1. План тамбура, разрезы 1-1, 2-2, 3-3 см. на листах Т-АС-1-4; Т-АС-1-5; Т-АС-1-3.
2. Брусок типа I а с лазом 15×15 мм см. на узлах 6 и 19.

| | | | | |
|---|---|---|---|---|
| 1966 | КРУПНОПАНЕЛЬНЫЕ ЖИЛЫЕ ДОМА СЕРИИ 1Лг-600А | Разрез 4-4 по входу в лестничную клетку и спецификация изделий. | ЛИСТ | Т-АС-1-6 |

ЛЕНЗНИИЭП
Гл. инж. ин-та Тобин
Гл. арх. ин-та Проверил Никулина
Рук. АПБ Разработал Никулина Рассчитал Никулина Испытал Никулина
Рук. отд. Матусевич Мотылевич Эрнант
Гл. арх. гр-па Угрюмов Стрелецкий Стрелецкий
Гл. констр. гр. Рук. отд.

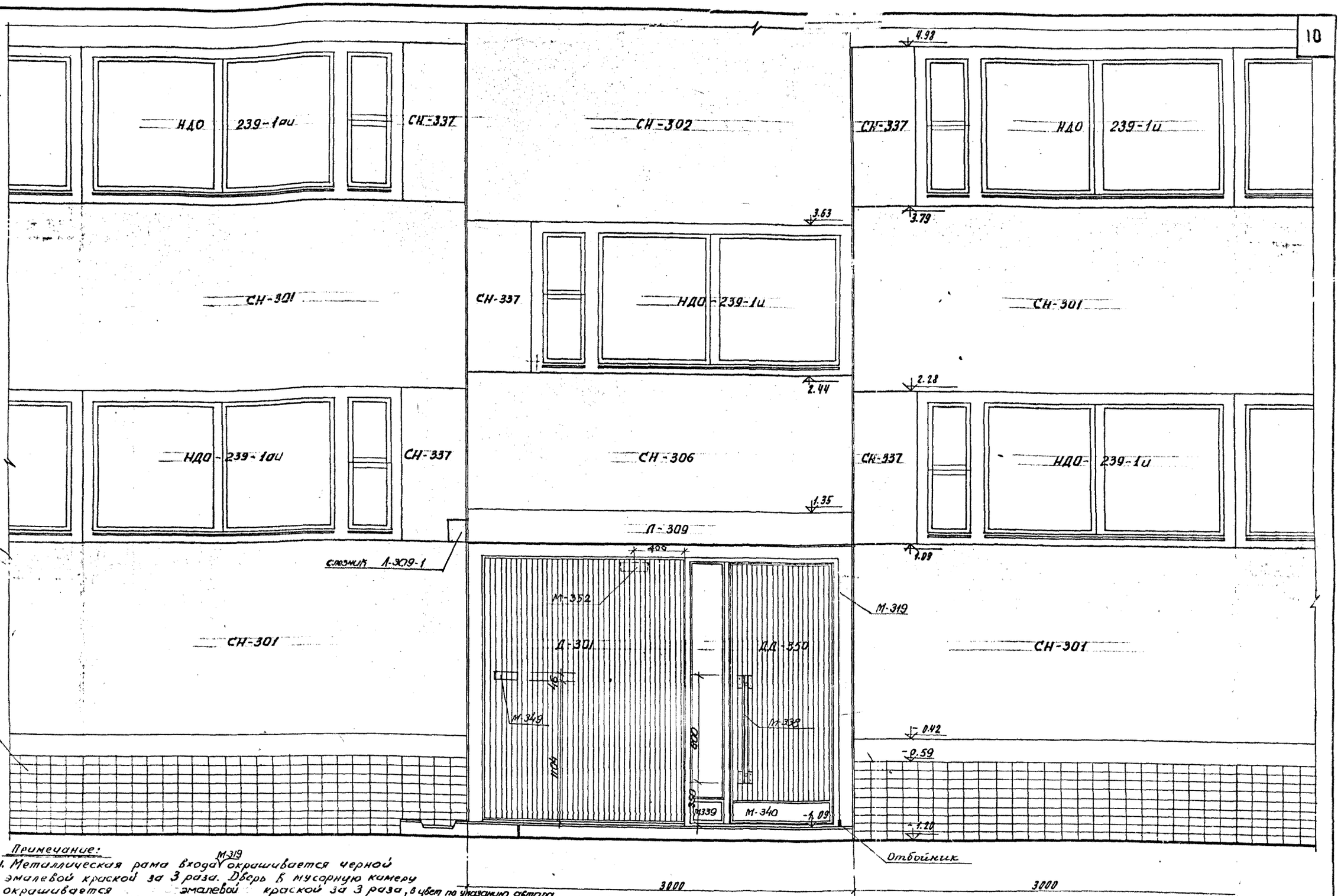


Примечание:

1. Металлическая рама входа М-319 окрашивается черной эмалевой краской за 3 раза. Дверь в мусорную камеру окрашивается эмалевой краской за 3 раза, в цвет по указанию автора. Входная и тамбурная двери не окрашиваются — покрываются лаком 3 раза.
2. Верхняя поверхность козырька покрывается горячей битумной мастикой М-4 с добавлением асбестового наполнителя в количестве 20%.

Последовательность установки М-352 - крюка для фиксации Д-301: 1) Крюк одевается на петлю 2) Петля с крюком приваривается к уголку 3) В соответствии с разметкой пластина привинчивается шурупами.

| | | | | |
|---|---|---|---|---|
| Гл. инж. ин-та Матусевич | Разработал Матусевич | Проверил Товбин | | |
| Гл. арх. ин-та Эрнант | Рассчитал | Инж. отд. | | |
| Рук. АКБ | Исполнил Ковалев | Гл. арх. пр-та Ковалев | Рук. отд. | Гл. констр. пр. |
| | Спецраздел Чопик | Спецраздел | | Спецраздел |

1966 | КРУПНОПАНЕЛЬНЫЕ ЖИЛЫЕ ДОМА СЕРИИ 1Лг-600А | Вход в лестничную клетку. Фрагмент фасада. | ЛИСТ Т-АС-1-7

| ЛЕНЗНИИЭП | | | | | | | | | | | | | |
|---|---|---|---|---|---|---|---|---|---|---|---|---|---|
| Гл. инж. ин-та | | Чагин | Рук. отд. | | Матусевич | Разработал | Ковалева | | Проверил | Тювин | | | |
| Гл. Арх. ин-та | | Сперанский | Гл. Арх. пр-та | | Матусевич | Рассчитал | | | Инж. отд. | | | | |
| Рук. АКБ | | Сперанский | Гл. констр. пр-та | | Эрмант | Исполнил | Ковалева | | | | | | |

1966 КРУПНОПАНЕЛЬНЫЕ ЖИЛЫЕ ДОМА СЕРИИ 1Лг-600А

Сквозной проход. План.

А и С Т Т-АС-1-8

3000

Ограждение см. дет. м 318 лист 14 часть II М-2.

Проем заделать наглухо щитом из древесно-стружечной плиты δ=22мм или оберным блоком Д-10

Швы тщательно затереть

Главный стояк отопления

Нишу забетонить

Швы тщательно затереть

Шахта лифта изолируется от всех прилегающих конструкций упругими прокладками из герлита.

СВ-305у

СВ-304-2

СВ-304 п

Лифт

1550 70 1110 100 140 ±0.00 1330 140 140

1470 140 1250 70 70 5700

М-332 520 700 250 М-353

Электрошкаф 900×350×1880

-0.72 900 350 1120 1350

-1.05 Электрошкаф

15 1-15 ДА-350 16 1-15

После установки люка телефонного колодца борозды и швы замонолитить

70 1197 203 496 2 ДА-350 94 140 1180 70 140

Утеплительный щит Д-308 (лист 15 ИА-1)

Утеплительный щит Д-308 Телефонный шкаф 182×278×2110

92 278 Дет. А -1.07 782 1222

Цокольная панель

240 240 -1.07 260 1222 ДА-350 94 240 А4-390

Д-301 100 1590 4 1197 4 5 100 95 5

Минеральная вата Минеральная вата

12 1-15 13 1-15 14 1-15

2 2

Отбойник.

Деталь „А"

Состояние щитов в сквозном проходе у отвер. А4-390

Стыкование досками

200 203

Брусок 50×50

22 50 22 94

Примечание:

1. Разрезы 1-1 и 2-2 см. на листах Т-АС-1-9; Т-АС-1-10

3500

3000

1 3п

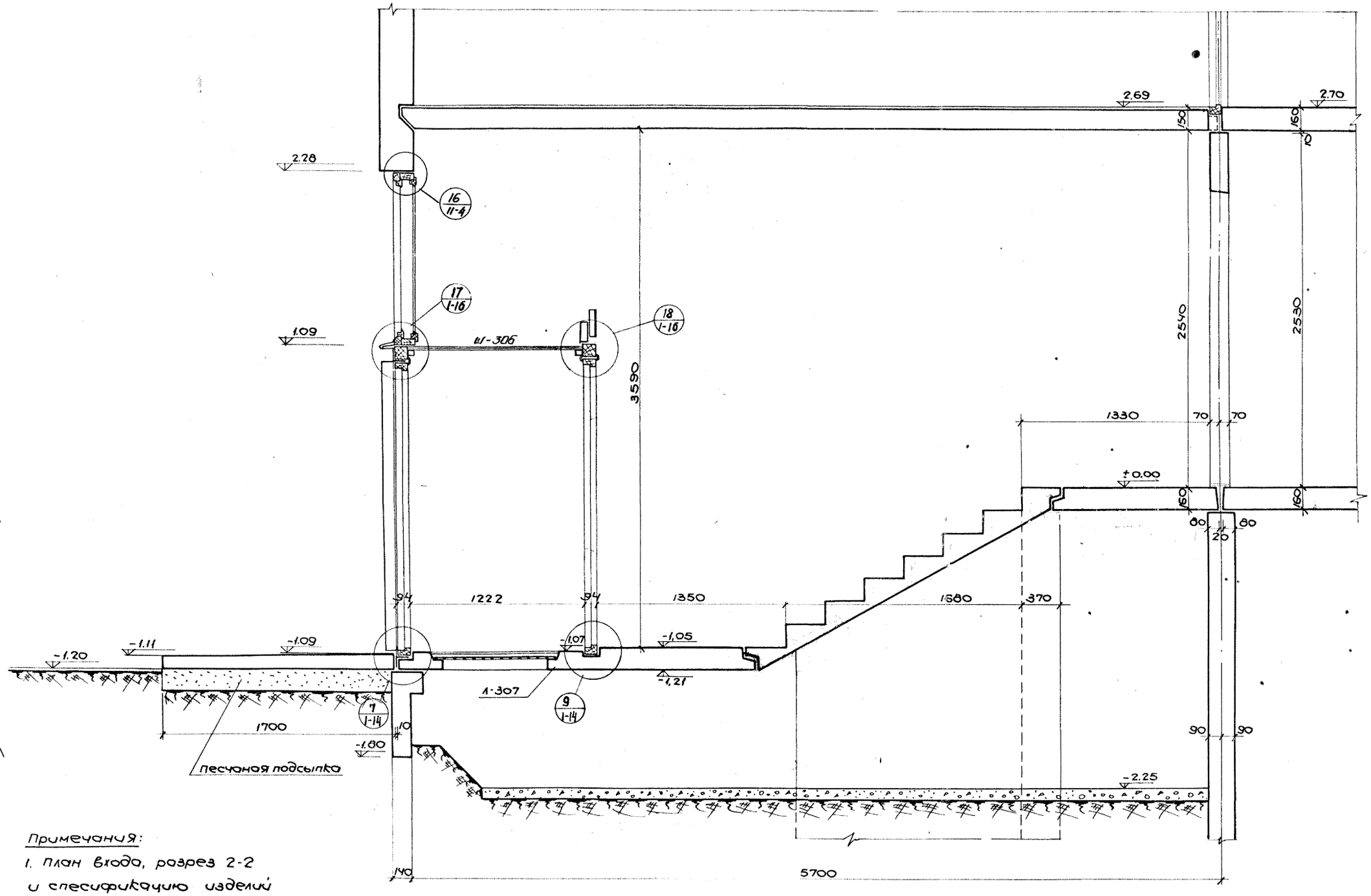


Примечания:

1. План входа, разрез 2-2 и спецификацию изделий см. на листах Т-АС-1-8; Т-АС-1-10

| | | | |
|---|---|---|---|
| Гл. инж. ин-та | Матусевич | | |
| Гл. арх. ин-та | Матусевич | Разработал | |
| Рук. АКБ | Эрмонт | Исполнил | |
| Рук. отд. | | Проверил | Тобзин |
| Гл. арх. пр-та | | Инж. отд. | |
| Гл. констр. пр-та | | | |
| Чагин | | Кваш | Кобалева |
| Сперанский | | Кваш | Кобалева |
| Сперанский | | | |

АКЗВНИМЭП

1966 КРУПНОПАНЕЛЬНЫЕ ЖИЛЫЕ ДОМА СЕРИИ 1Лг-600А

Разрез 1-1 по тамбуру сквозного прохода.

ЛИСТ Т-АС-1-9

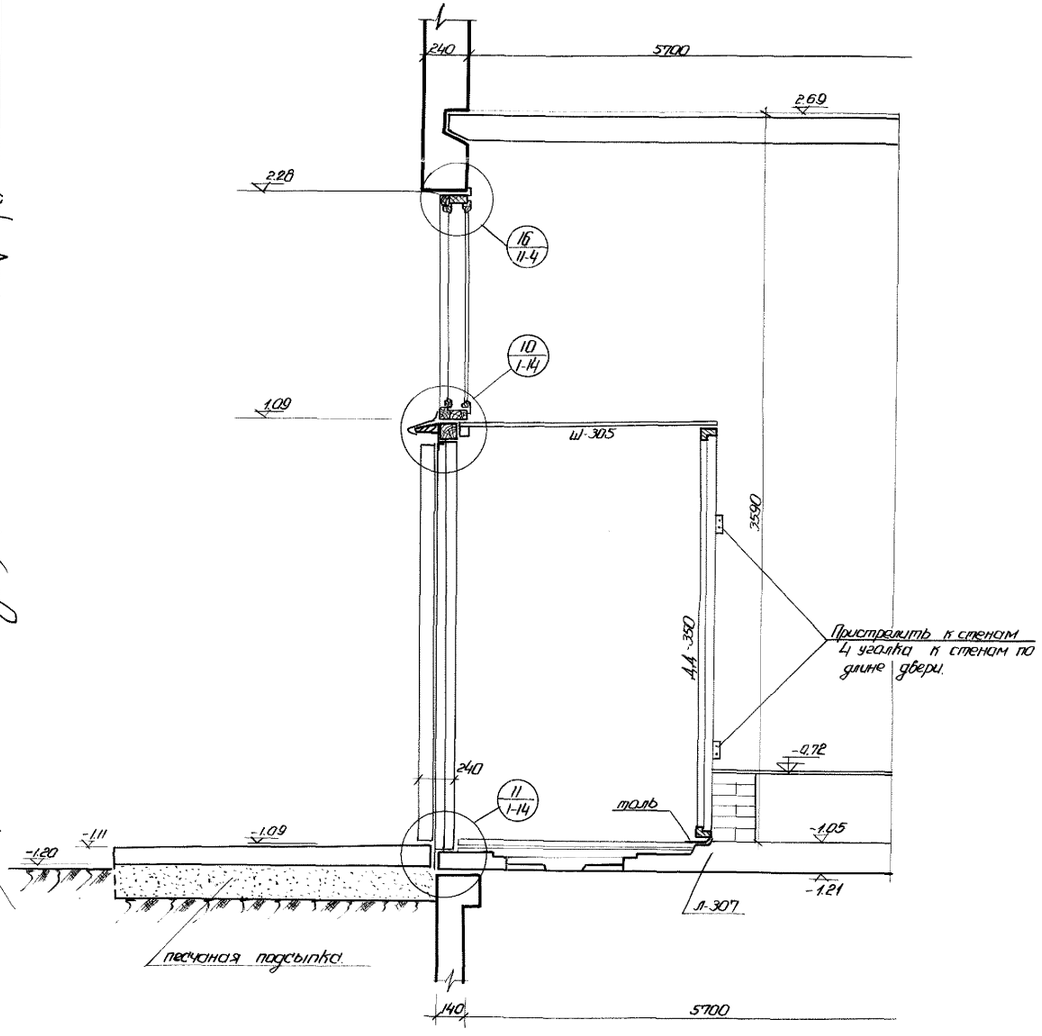


Спецификация изделий и материалов на 1 тамбур сквозного прохода.

| N п/п | Наименование изделия или материала | Марка | Кол. шт. | N/N чертежей | Примеч. |
|---|---|---|---|---|---|
| 1 | Дверь тамбура деревянная | АА-350 | 3 | Альбом Д-2 (центрован) (нормали) | |
| 2 | Дверь мусорной камеры | Д-301 | 1 | Часть ИД-1 лист 1 | |
| 3 | Наличник 30×13 | АС-326 | 12 п.м | Альбом Д-1 черт. ДИ-3 лист 11 | |
| 4 | Наличник 54×13 | АС-323 | 28 п.м | —·— | |
| * 5 | Решетка для очистки обуви (сварн. вар.) | М-333 | 1 | Альбом ИМ-2 лист 30 | |
| * 6 | Решетка для очистки обуви (литой вар.) | М-333а | 2 | Альбом ИМ-2 лист 30а | |
| 7 | Светильник | — | 1 | — | |
| 8 | Утеплительный щит в тамбуре. | Д-308 | 2 | Альбом ИД-1 лист 15 | |
| 9 | Строганая двойнов. доска h=200 l=1250 | — | 1 | Т-АС-1-16 узел 18 | |
| 10 | Строганая доска l=40 h=80 l=1250 | — | 1 | —·— | |
| 11 | Брусок 50×50 | — | 3.83 п.м | Т-АС-1-16 узлы 17; 18 | |
| 12 | Древесно-струж. плита 1250×1400 | — | 1 | —·— | |
| 13 | Бруски строган. двойнов. доски - 2 шт. бруски 50×50 - 2 шт. l=1200 | тип IV | 1 | Т-АС-1-16 узел 18 | |
| 14 | Бруски строган. двойнов. доски - 2 шт. бруски 50×50 - 2 шт. l=3000 | тип V | 2 | Т-АС-1-14, 16 узлы 10; 18 | |
| 15 | Металлич. уголок ∠40×4 | — | 1,5 п.м | Т-АС-1-14 узел 10 | |
| 16 | Резиновая трубка | — | 6 п.м | —·— | |
| 17 | Уголок для крепл. двери АА-350 ∠50×5 l=50 | — | 4 | — | |
| 18 | Древесно-струж. плита 1450×1315 | Ш-305 | 1 | Т-АС-1-10 | |
| 19 | Древесно-струж. плита 1220×1250 | Ш-306 | 1 | Т-АС-1-9 | |
| 20 | Составной щиток в сквозном проходе у двери АА-350 (200×94×2091) | — | 1 | Т-АС-1-8 | |

* Решетки для очистки обуви даны в двух вариантах. При сварном варианте - 1 шт. при литом - 2 шт. При заказе учитывать только один из указанных вариантов.

Примечания:

1. План тамбура в сквозном проходе, разрез 1-1 см. на листах Т-АС-1-8; Т-АС-1-9; Т-АС-1-10.

| | | | |
|---|---|---|---|
| ЦНИИЭП | Гл. инж. ин-та | Чагин | |
| | Гл. констр. ин-та | Степанов | |
| | Гл. констр. АК-6 | Степанов | |
| | Гл. констр. отд. | | |
| | Гл. арх. пр-та | | |
| | Гл. констр. пр. | | |
| | Разработал | Шмидт | |
| | Рассчитал | Матусевич | |
| | Исполнил | Эрнинт | |
| | Проверил | Шмидт | |
| | Инж. отд. | | |
| | Нач. отд. | Братухин | |
| | Нач. сект. | Тобйин | |

1966 КРУПНОПАНЕЛЬНЫЕ ЖИЛЫЕ ДОМА СЕРИИ 1Лг-600А

Разрез 2-2 по сквозному проходу и спецификация изделий.

ЛИСТ Т-АС-1-10




Примечание

Металлическая рама входа окрашивается черной эмалевой краской за 3 раза. Дверь в электрощитовую окрашивается черной эмалевой краской за 3 раза. Входная и тамбурная двери покрываются лаком 3 раза.

Последовательность установки М-352 - крюка для фиксации Д-301 1) Крюк одевается на петлю 2) Петля с крюком приваривается к уголку 3) В соответствии с разметкой пластина привинчивается шурупами.

| | | | |
|---|---|---|---|
| 1966 | КРУПНОПАНЕЛЬНЫЕ ЖИЛЫЕ ДОМА СЕРИИ | 1Лг-600А | Сквозной проход. Фрагмент фасада. |

ЛИСТ Т-АС-1-11

ЦЕНТРАЛЬНЫЙ ПРОЕКТНЫЙ ИНСТИТУТ

Гл. инж. ин-та Товбин
Гл. арх. ин-та Проверил Шнж. отд.
Рук. АК5 Ковалева Ковалева
Разработал Матусевич Матусевич
Рассчитал Эрмант Исполнил
Рук. отд. Чагин
Гл. арх. пр-тов Сперанский Сперанский
Гл. констр. пр.

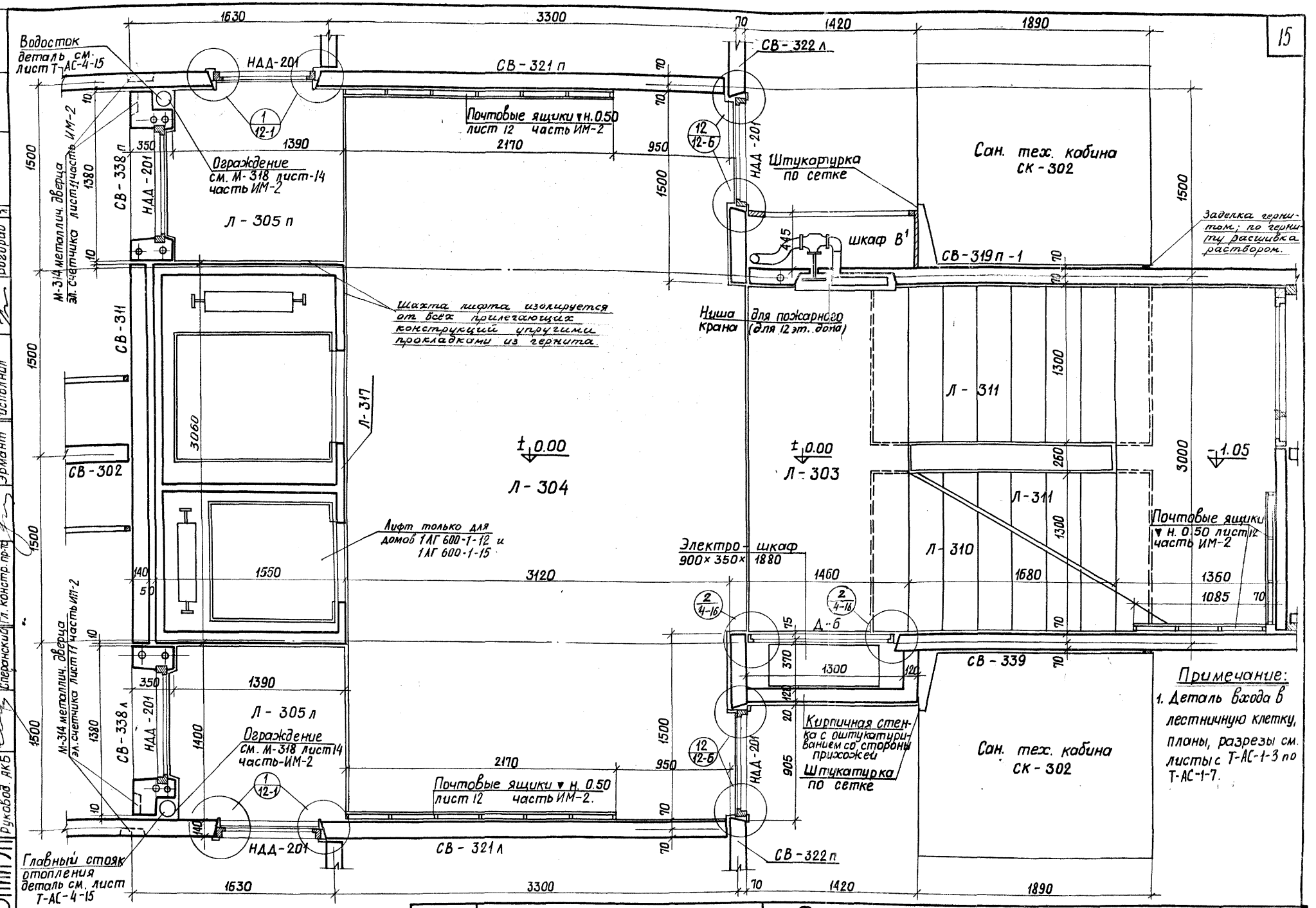


Примечание:

1. Деталь входа в лестничную клетку, планы, разрезы см. листы с Т-АС-1-3 по Т-АС-1-7.

| | | | | |
|---|---|---|---|---|
| ЦНИИЭП | Главный инженер | Товбин | | |
| | Гл. инж. ин-та | Богорад | | |
| | Гл. арх. ин-та | Богорад | | |
| | Руководитель АКБ | Богорад | | |
| | Руков. отд. | Чагин | | |
| | Гл. арх. пр-та | Сперанский | | |
| | Гл. констр. пр-та | Сперанский | | |
| | Разработал | Матусевич | | |
| | Рассчитал | Матусевич | | |
| | Исполнил | Эрмант | | |
| | Проверил | Шнж. отд. | | |

1966 КРУПНОПАНЕЛЬНЫЕ ЖИЛЫЕ ДОМА СЕРИИ 1Лг-600А

Фрагмент плана по I му этажу точечного дома

ЛИСТ Т-АС-1-12

Схема креплений металлической рембы
/для входа в лестничн. клетку/

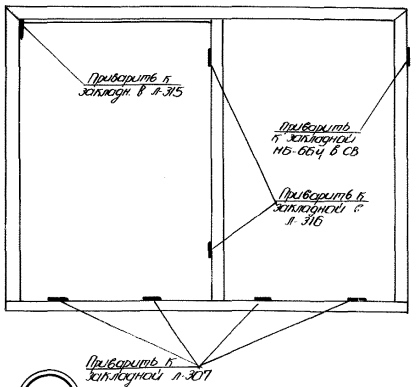


1

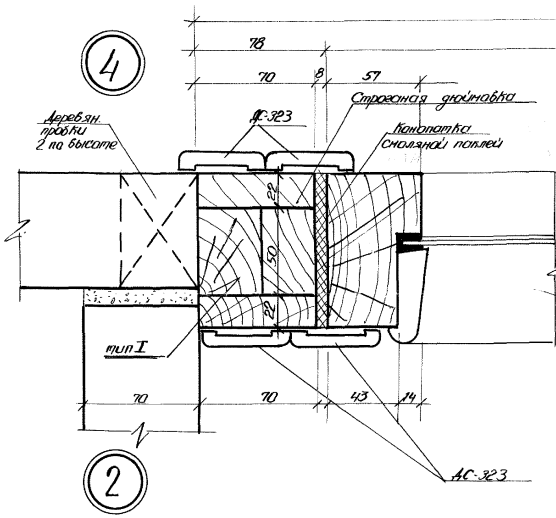


2

4

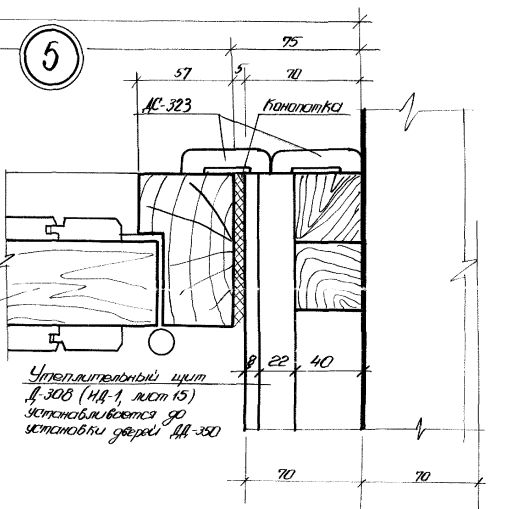


2а

5

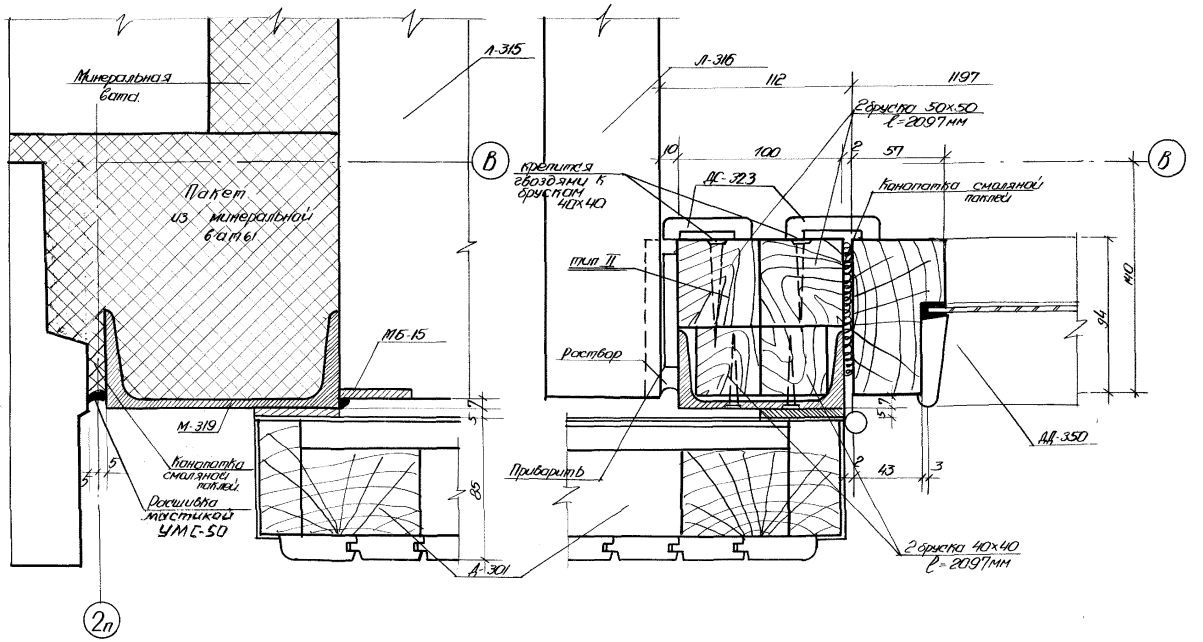


2п

| | | |

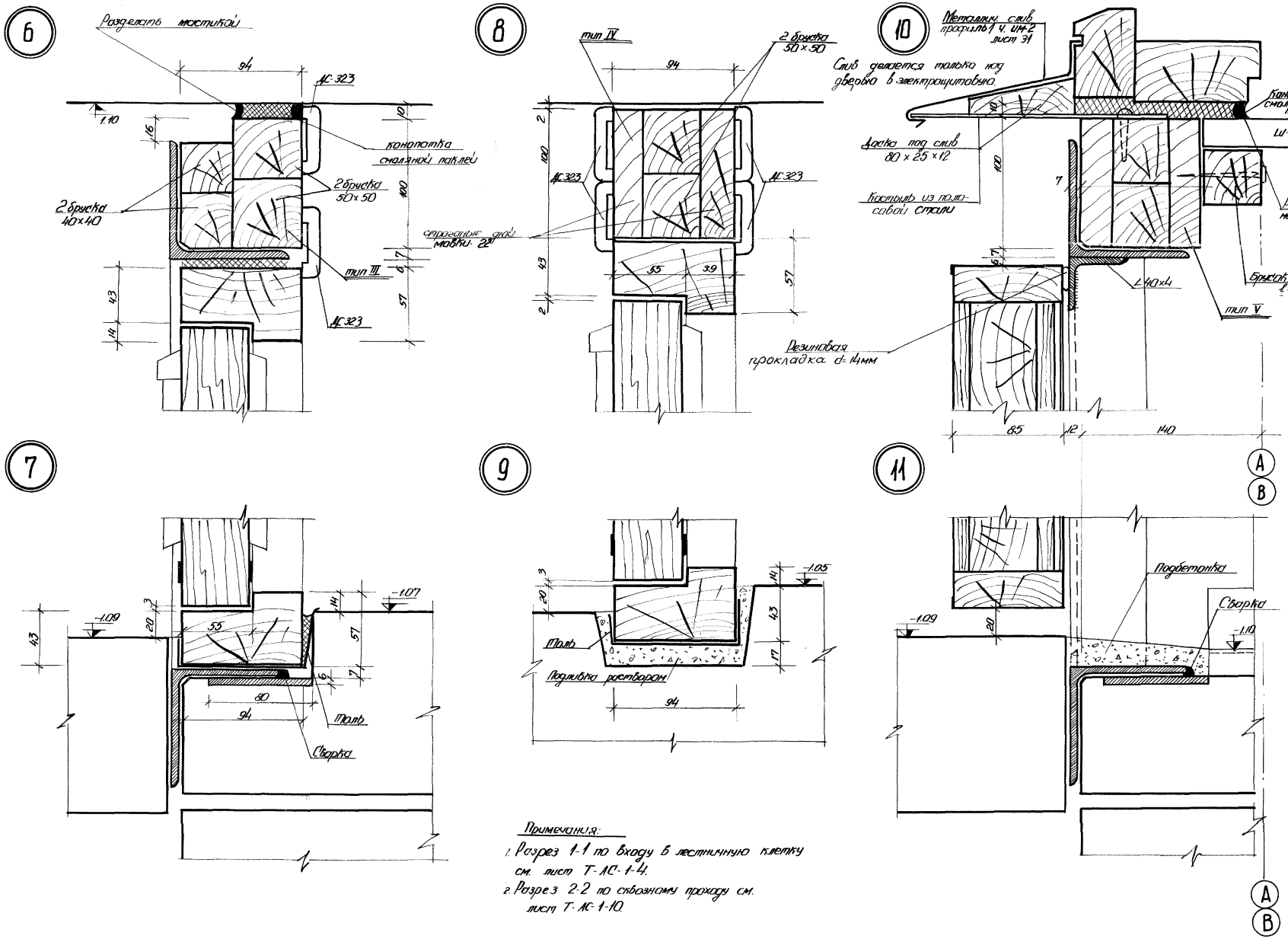


| | | | | | |
|---|---|---|---|---|---|
| ЦНИИЭП | 1966 | КРУПНОПАНЕЛЬНЫЕ ЖИЛЫЕ ДОМА СЕРИИ 1Лг-600А | Установочные узлы по входу в лестничную клетку 6,7,8,9,10 и 11. | ЛИСТ | Т-АС-1-14 |

Схема крепления металлич. рамы
/для сквозного прохода/

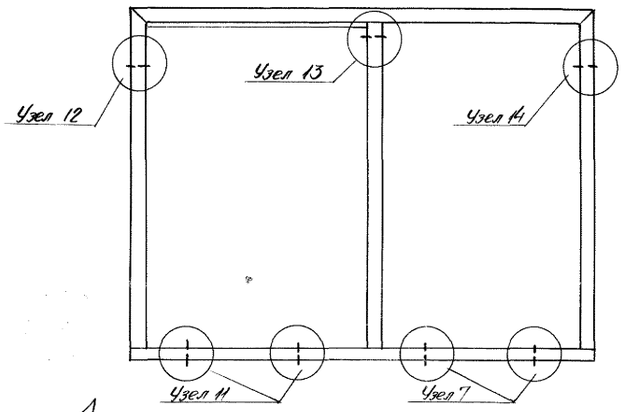


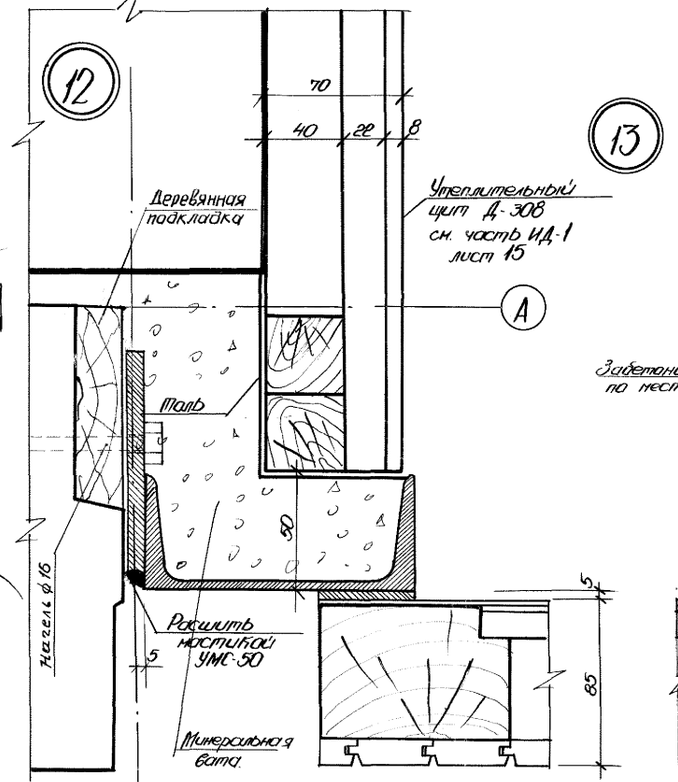


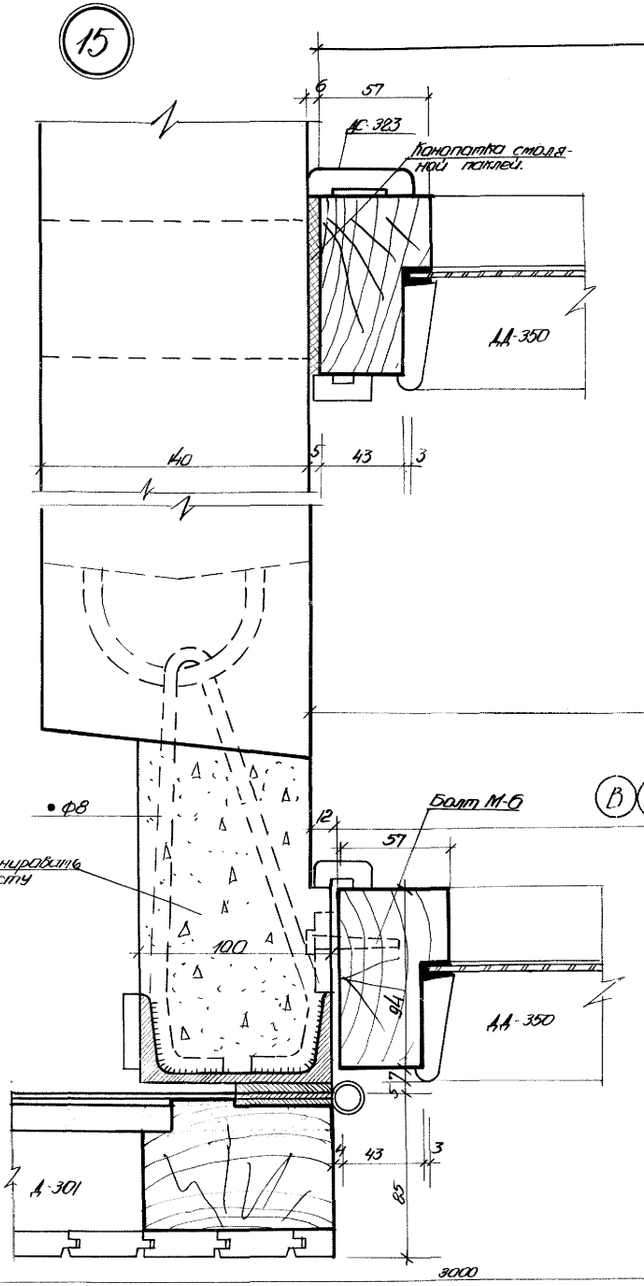


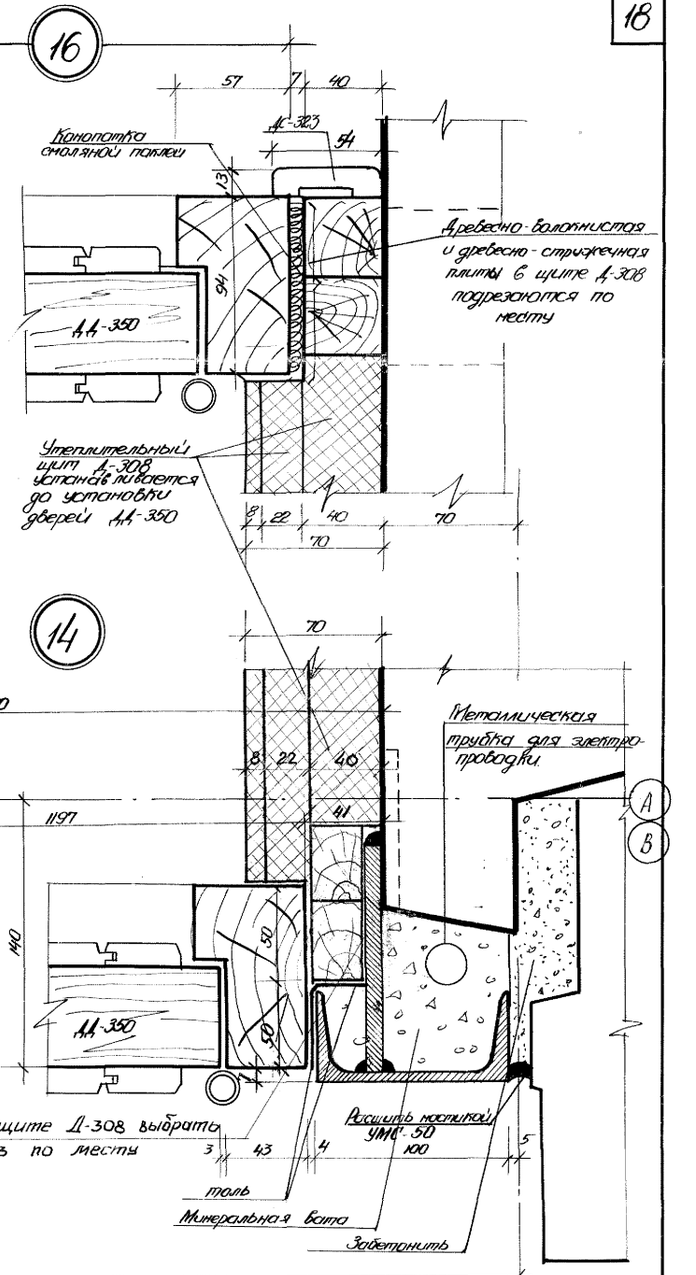


| | | | |
|---|---|---|---|
| 1966 | КРУПНОПАНЕЛЬНЫЕ ЖИЛЫЕ ДОМА СЕРИИ 1Лг-600А | Установочные узлы по входу в лестничную клетку п 12, 13, 14, 15, 16. | ЛИСТ Т-АС-1-15 |

ЛЕНЗНИИЭП
гл. инж. инпо
гл. арх. инпо
руководитель
Чагин
Стерженский
Стрелковский
Витковский
Ин. арх. пр-ма
Гл. констр. пр.
Мотусевич
Маткевич
Эдмонт
Разработал
Рассмотрел
Исполнил
Трофимов
инж. отд.
Ильчукина
Ильчукина
Ильчукина

## 1

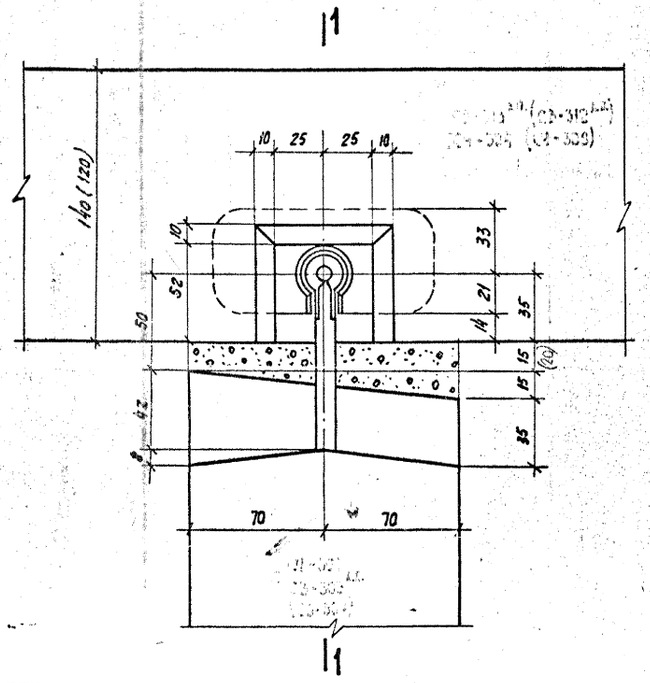
1
1
140 (120)
10
25
25
10
33
21
35
14
52
50
15
42
70
70

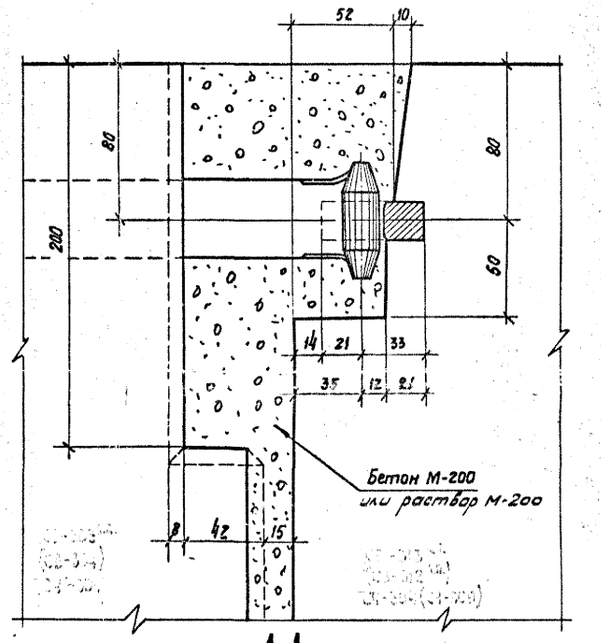
52
10
80
80
200
60
14
21
33
35
12
21
Бетон М-200
или раствор М-200
42
15
1-1

## 2

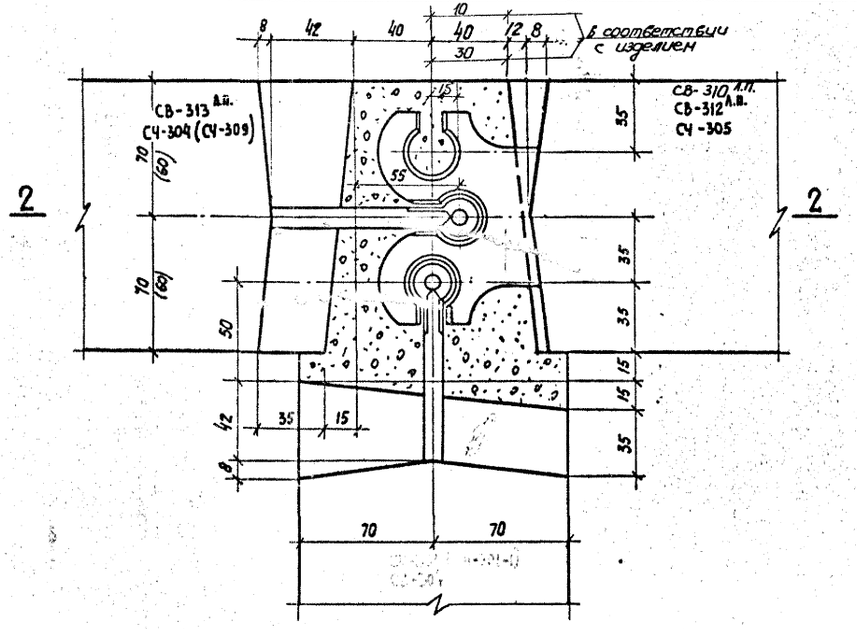
2
2
8
42
40
10
40
30
12
8
в соответствии с изделием
СВ-313 А.II.
СЧ-304 (СЧ-309)
СВ-310 А.II.
СВ-312 А.В.
СЧ-305
70
(60)
55
35
50
15
42
35
15
70
70

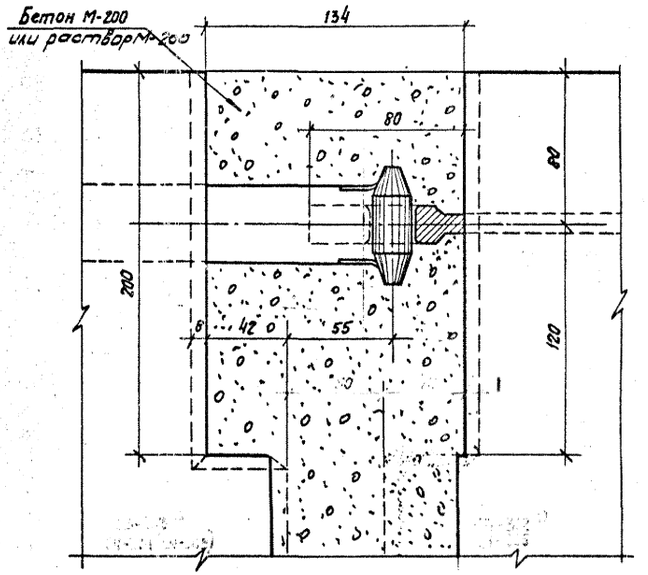
Бетон М-200
или раствор М-200
134
80
80
200
120
42
55
2-2

| | | |

3

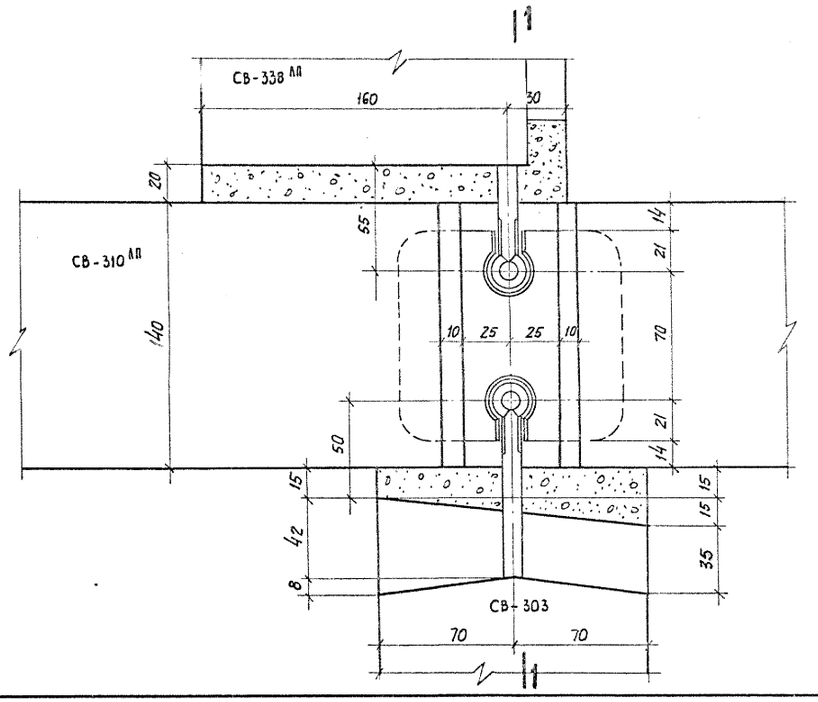


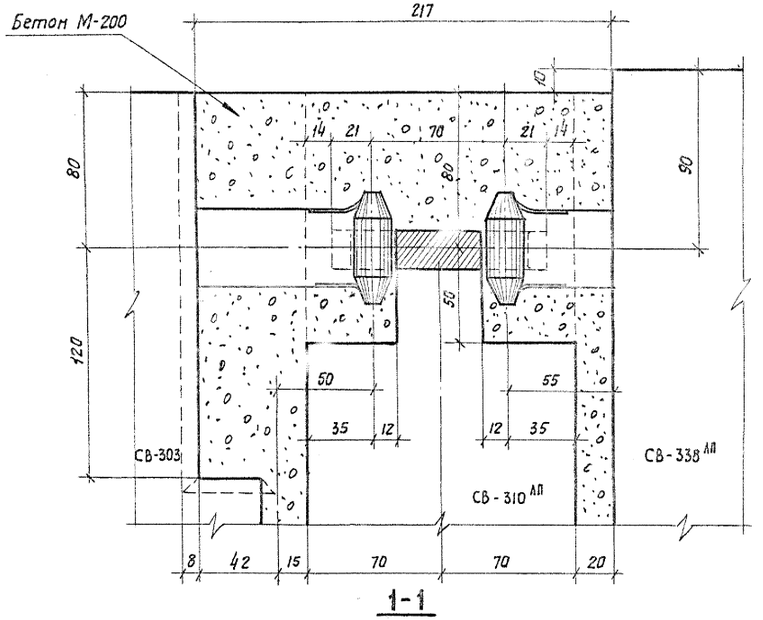


1-1

4

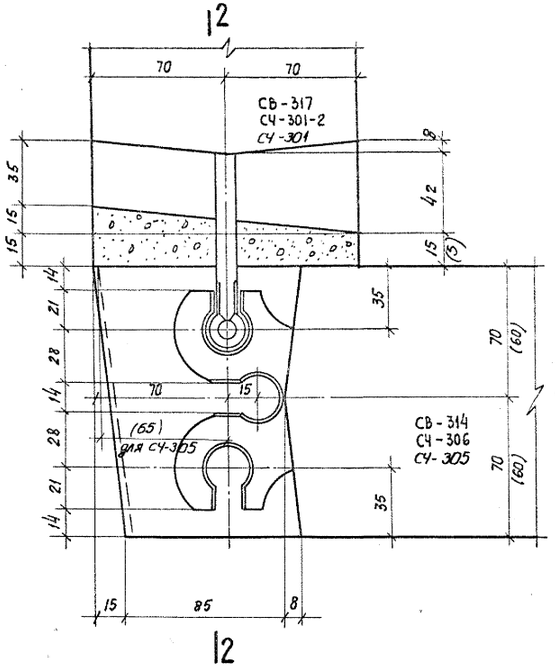


Размеры в скобках для чердачных стен СЧ-305

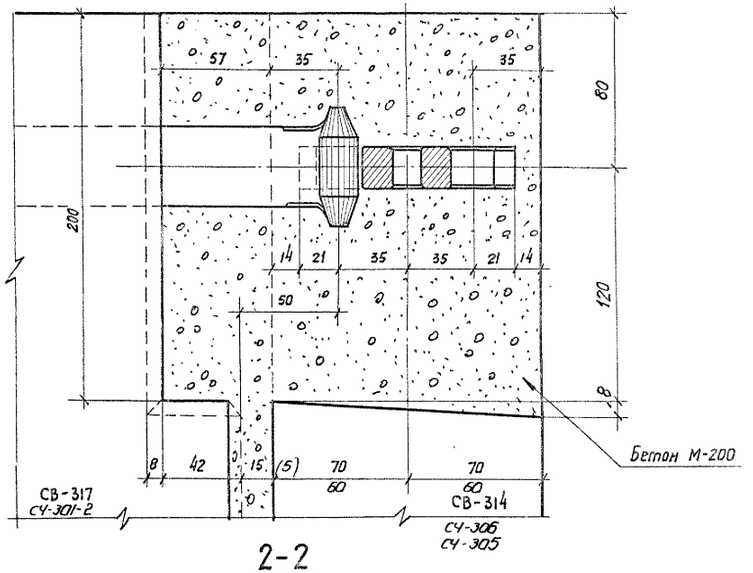


2-2

| | | | | | |
|---|---|---|---|---|---|
| 1966 | КРУПНОПАНЕЛЬНЫЕ ЖИЛЫЕ ДОМА СЕРИИ 1Лг-600А | МОНТАЖНЫЕ УЗЛЫ КРЕПЛЕНИЯ ВНУТРЕННИХ СТЕНОВЫХ ПАНЕЛЕЙ И СТЕН ЧЕРДАКА | Узлы 3,4 | АИСП Т-АС2-2 |

Гл. инж. ин-та Якубовский
Гл. констр. ин-та Шехмейстер
Гл. констр. Якубовский
Чугин
Маркушик
Шехмейстер
Гл. арх. пр-та Матусевич
Гл. констр. пр. Эрман
Руководитель группы Матусевич
Разработал Рассчитал Исполнил
Басок Новикова
Проверил Инж. отд.
Начальник отдела Жилищевский

## 5

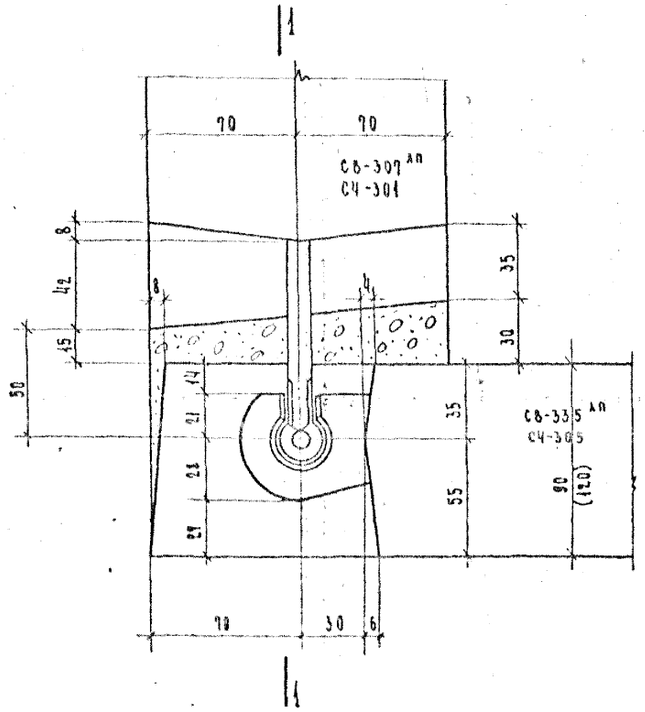


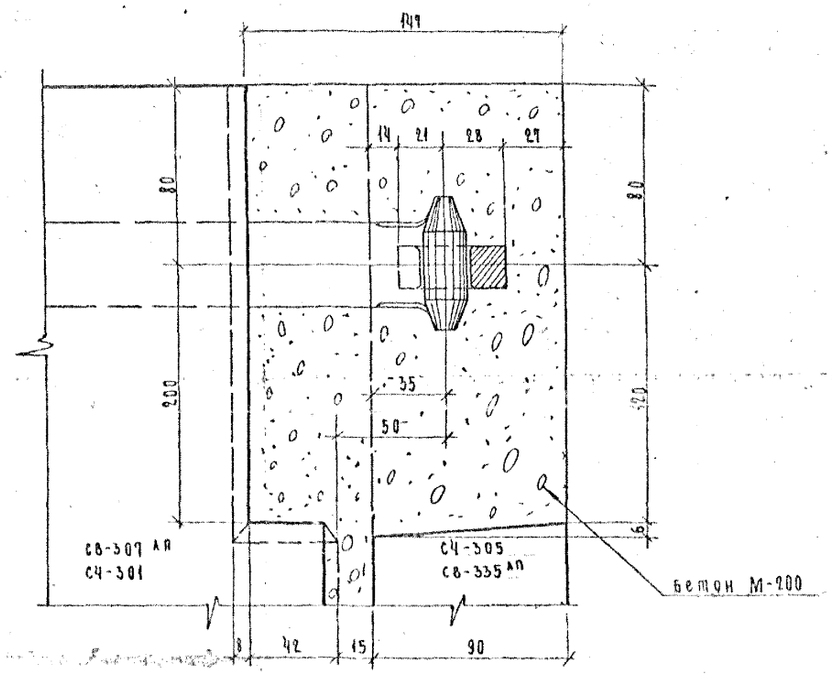


## 6

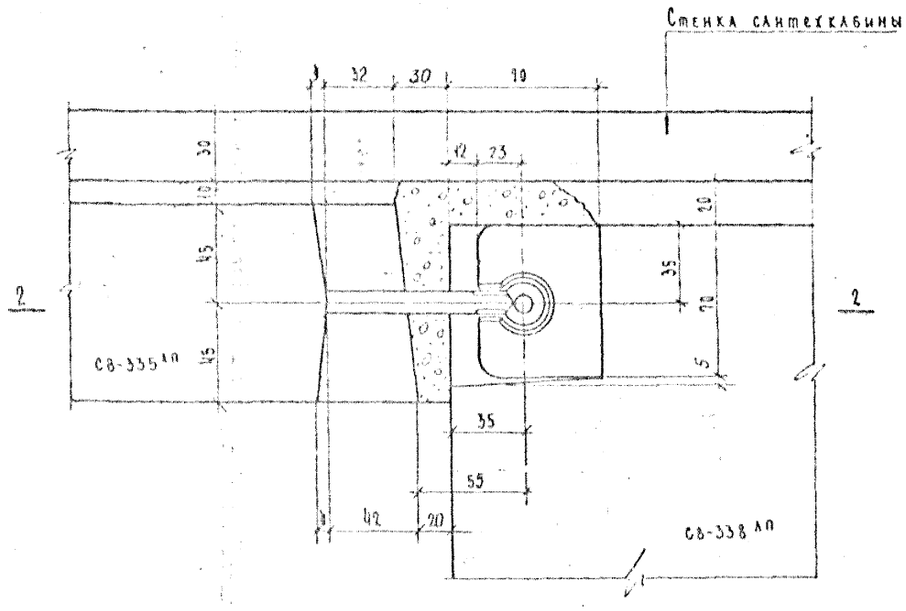


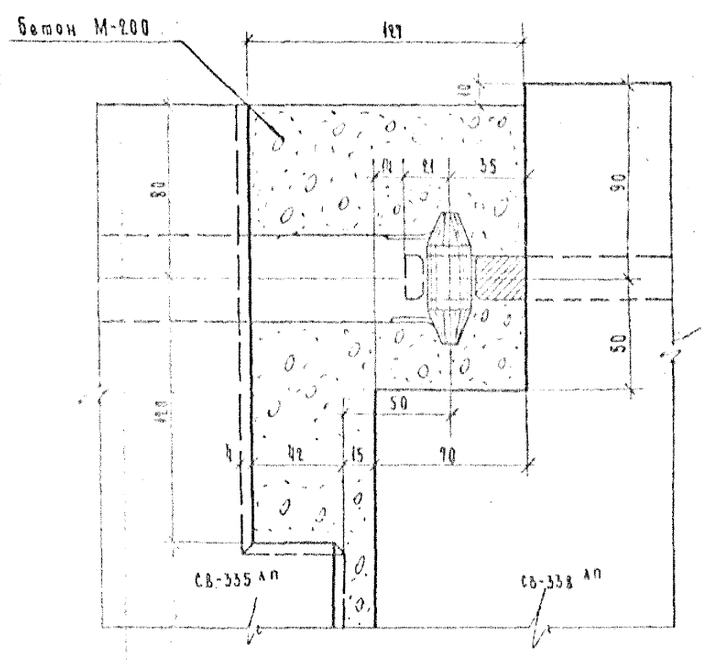


| | | | |
|---|---|---|---|
| 1966 | КРУПНОПАНЕЛЬНЫЕ ЖИЛЫЕ ДОМА СЕРИИ 1Лг-600А | Монтажные узлы крепления внутренних стеновых панелей и стен чердака. Узлы № 5; 6 | А И С.Т. Т-АС2-3 |

7

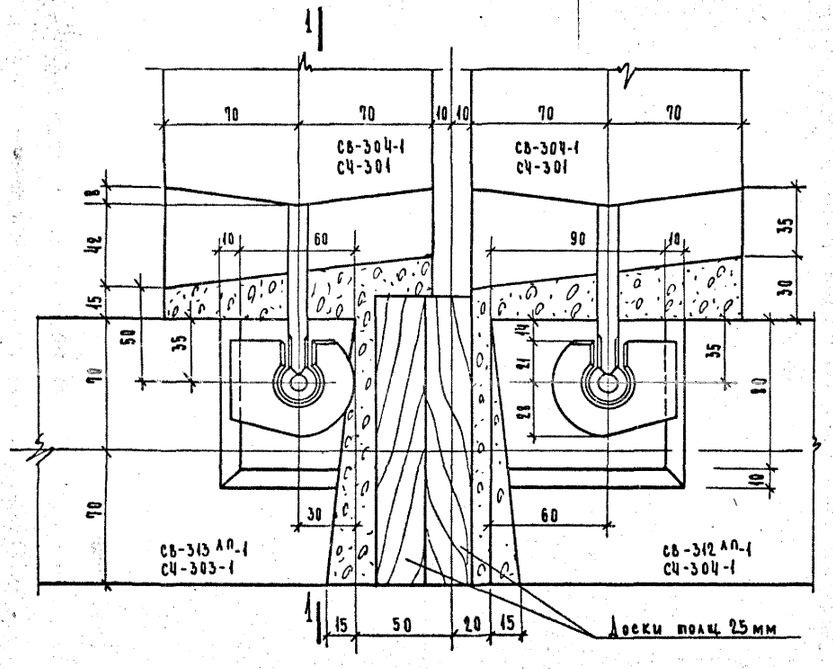


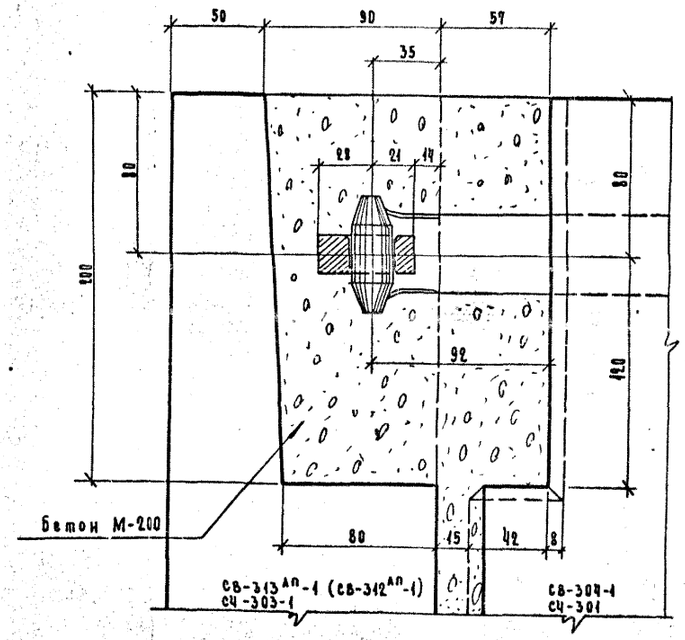


1-1

8

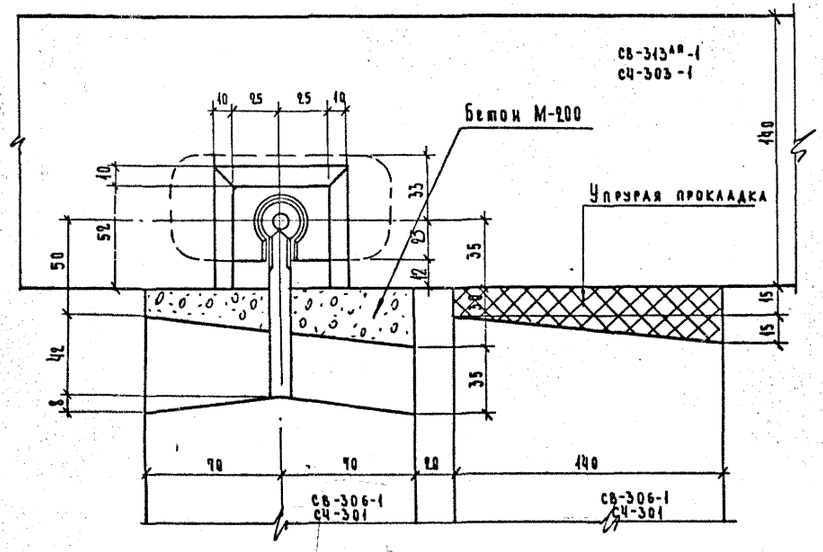


| | | | | | |
|---|---|---|---|---|---|
| 1966 | КРУПНОПАНЕЛЬНЫЕ ЖИЛЫЕ ДОМА СЕРИИ 1Лг-600А | Монтажные узлы, крепления внутренних стеновых панелей и стен чердака у температурных швов | УЗЛЫ №7,8 | ЛИСТ Т-АС 2-4 | |

ЛЕНЗНИИЭП
Гл. инж. ин-та Карин
Гл. констр. ин-та Мартынюк
Гл. констр. АКБ Шехтер
Руководит. отд. Малгосевич
Гл. констр. пр. Эрманис
Гл. арх. пр-та Матусевич
Гл. констр. пр. Эрманис
Разработал Рассчитал Испания
Басок Новикова
Проверил Инж. отд.
Н. контр.

## 9

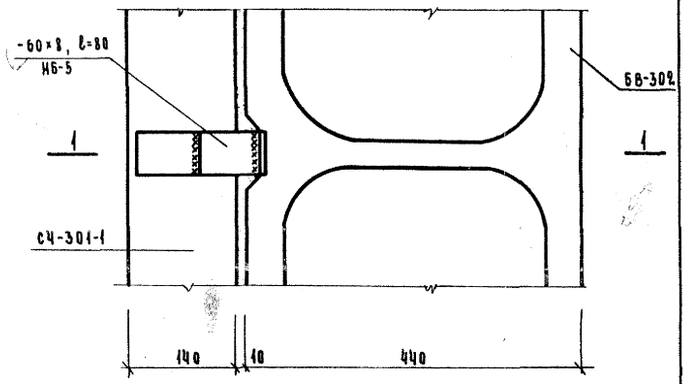


2-2

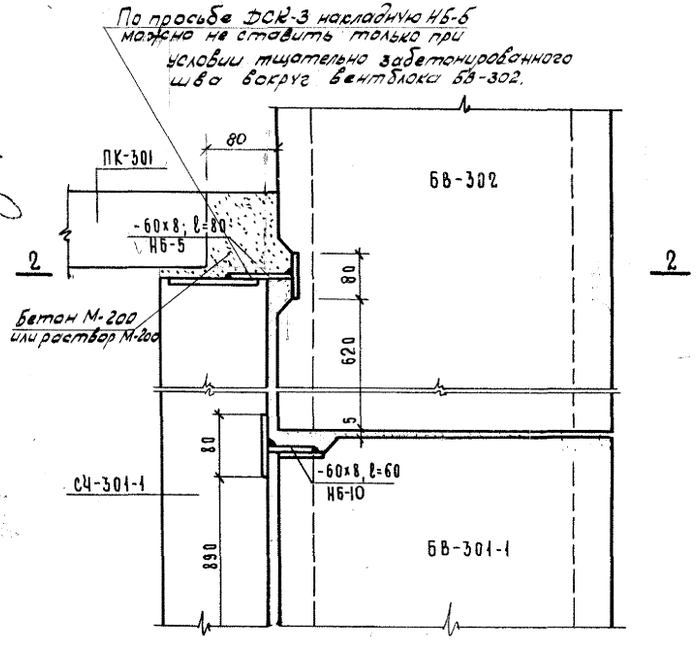


1-1

Примечание:

1. В процессе монтажа для обеспечения герметизации, в швы между блоками проложить упругие прокладки.

## 10

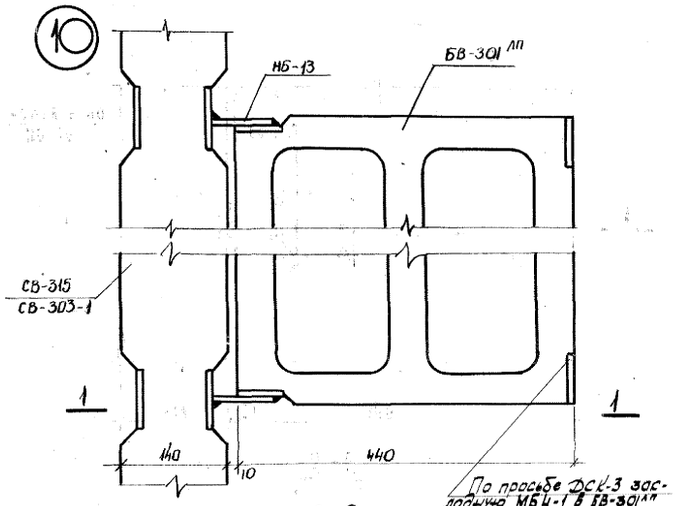


2-2

По просьбе ДСК-3 закладную МБ4-1 в БВ-301лп можно заменить на деревянную пробку.

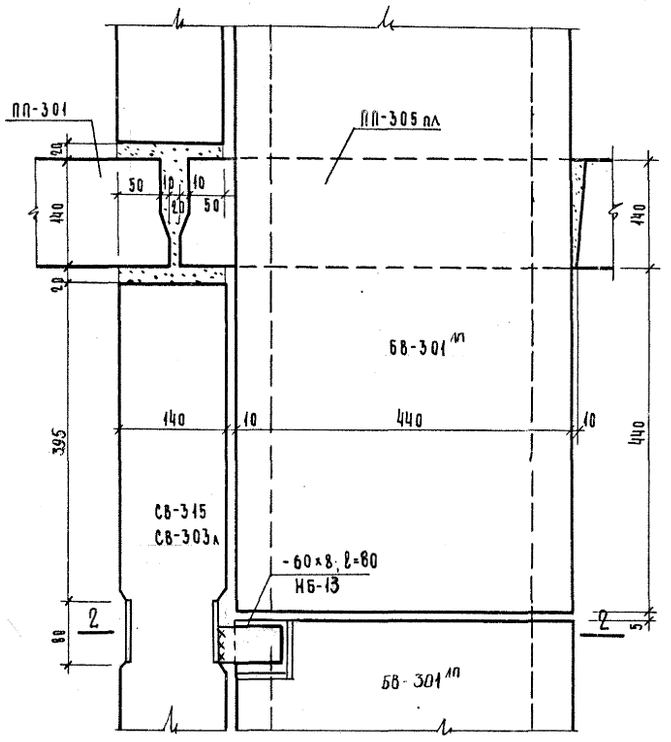


1-1

## 11

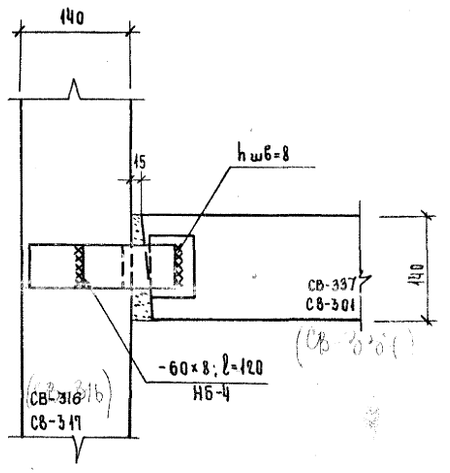


## 12

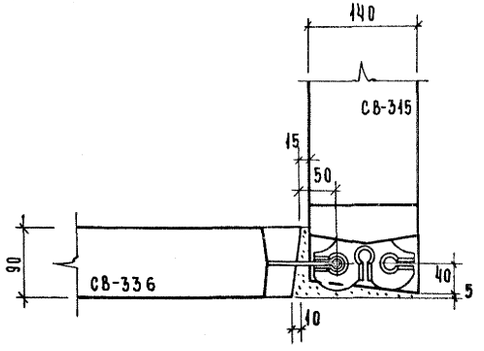

13

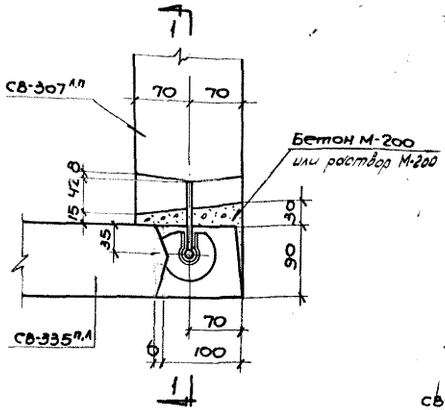


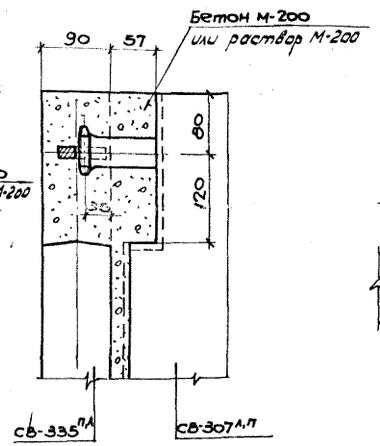


1-1

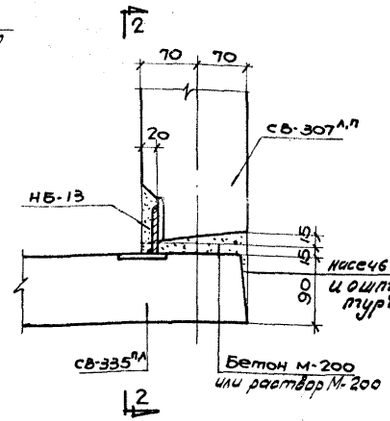


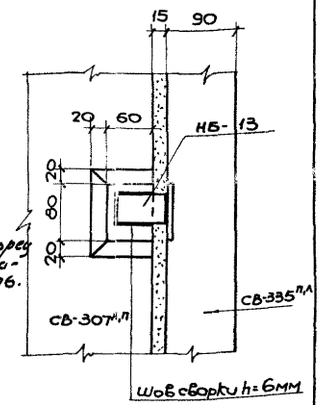


2-2

15

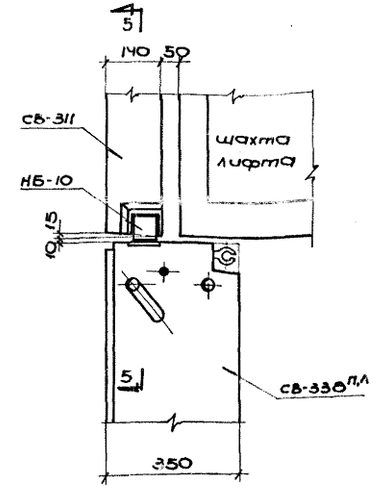


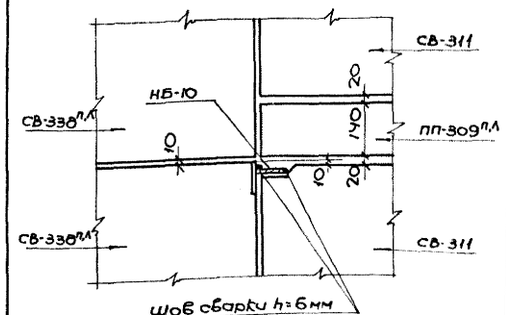


5-5

14

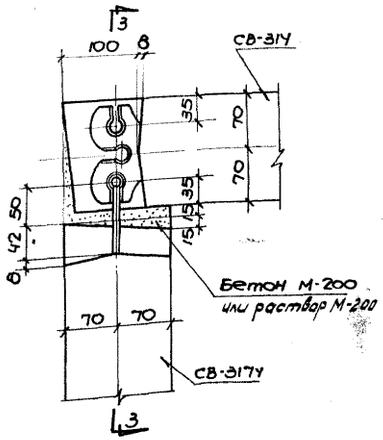


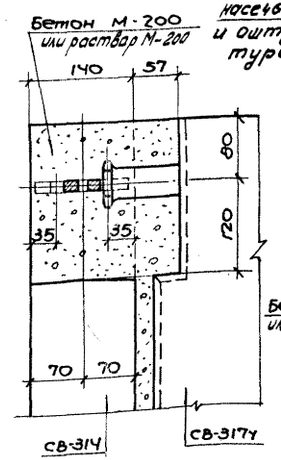


3-3

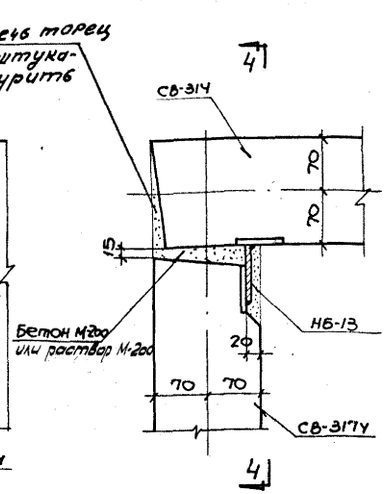


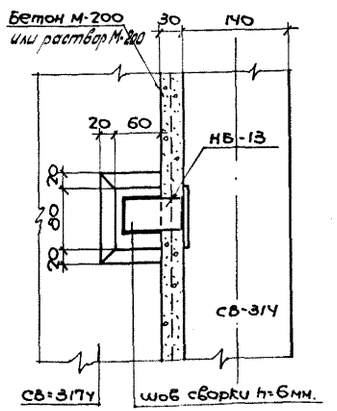


4-4

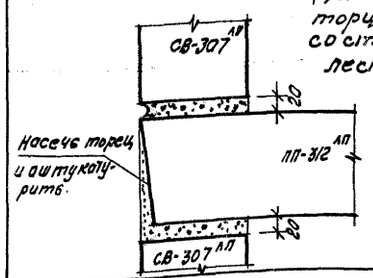





ЦНИИЭП
ГИП Чагин
ГИП конструктор Маркунин
ГИП конструктор Шехтер
ГИП конструктор АКБ
Гл. конструктор отд. Гл. Арх. проекта Гл. конструктор проекта
Эрмонит Матусевич Эрмонит
Разработал Рассчитал Исполнил
Басок Новикова
Проверил Инж. отд.
Могилевская

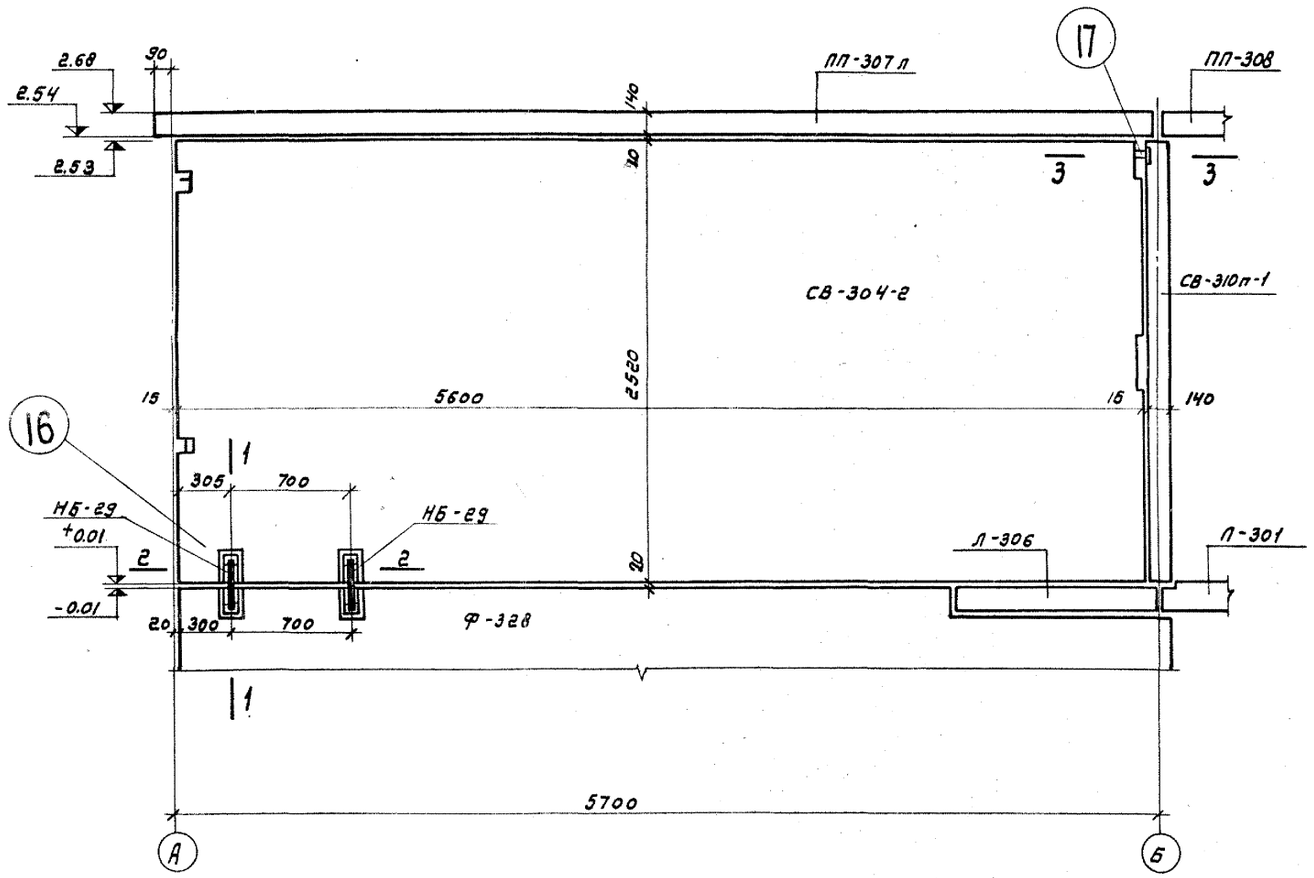


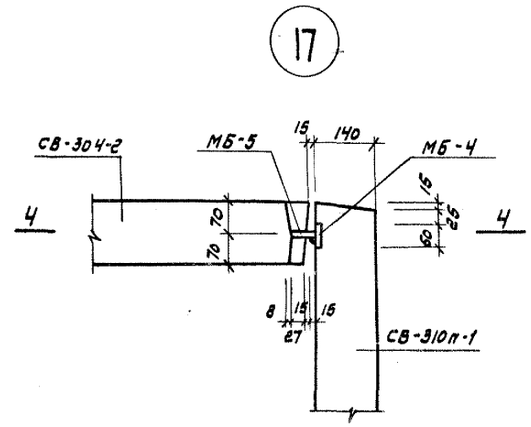


3-3

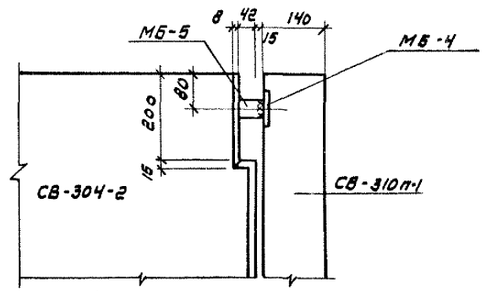


4-4

16

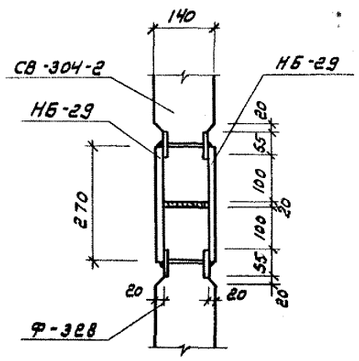


1-1

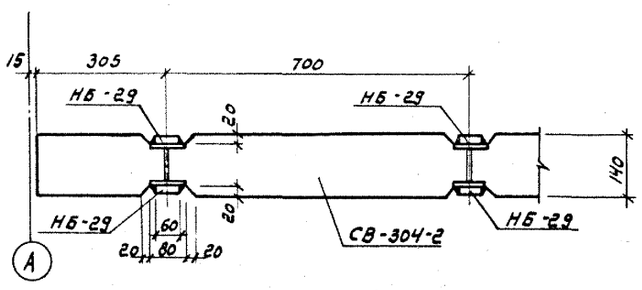


2-2

| №№ монт. узла | Марка соедин. элем. | Кол. шт. | № листа, где расп. соед. эл. |
|---|---|---|---|
| 16 | НБ-29 | 4 | |

АКЗНИИЭП

| | | |
|---|---|---|
| Гл. инж. ин-та | Гл. констр. отд. | Могилевская |
| Гл. констр. ин-та | Гл. арх. пр-та | Мясищев |
| Гл. констр. ЯКБ | Гл. констр. пр. | Инж. отд. |
| Нач. ин | Гл. конструктор | Могилевская |
| | Марочник | Шагинян |
| | Шехнер | Кравцова |
| Разработал | Проверил | |
| Рассчитал | | |
| Исполнил | | |
| Земнит | | |
| Матысевич | | |
| Земнит | | |

1966 КРУПНОПАНЕЛЬНЫЕ ЖИЛЫЕ ДОМА СЕРИИ 1Лг-600А

Монтажные узлы N 16,17, крепления внутренних стен в сквозном проходе

ЛИСТ Т-АС2-7

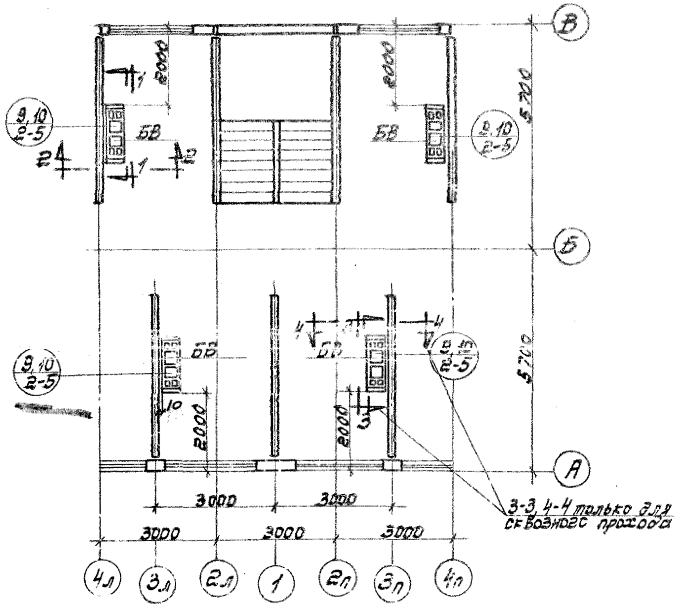


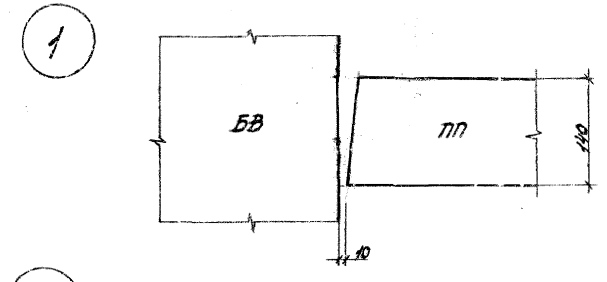


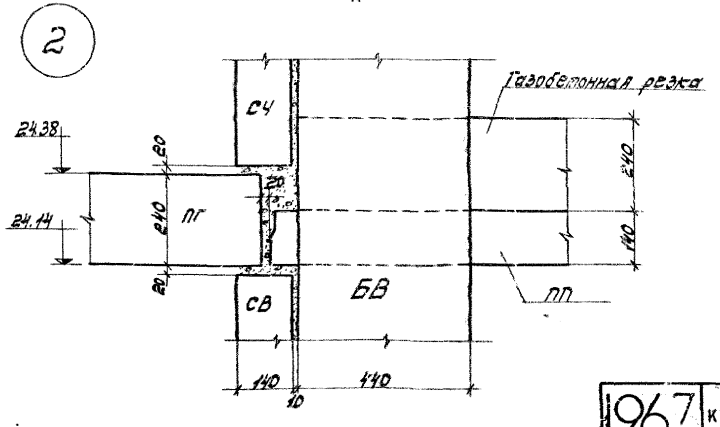


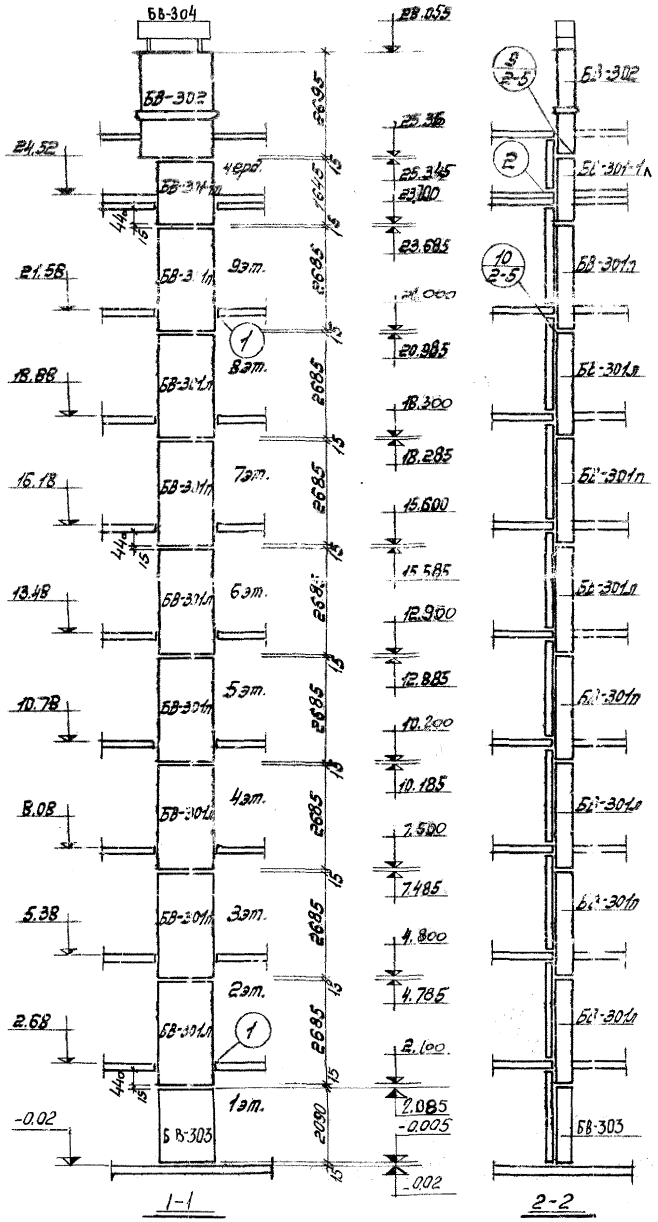


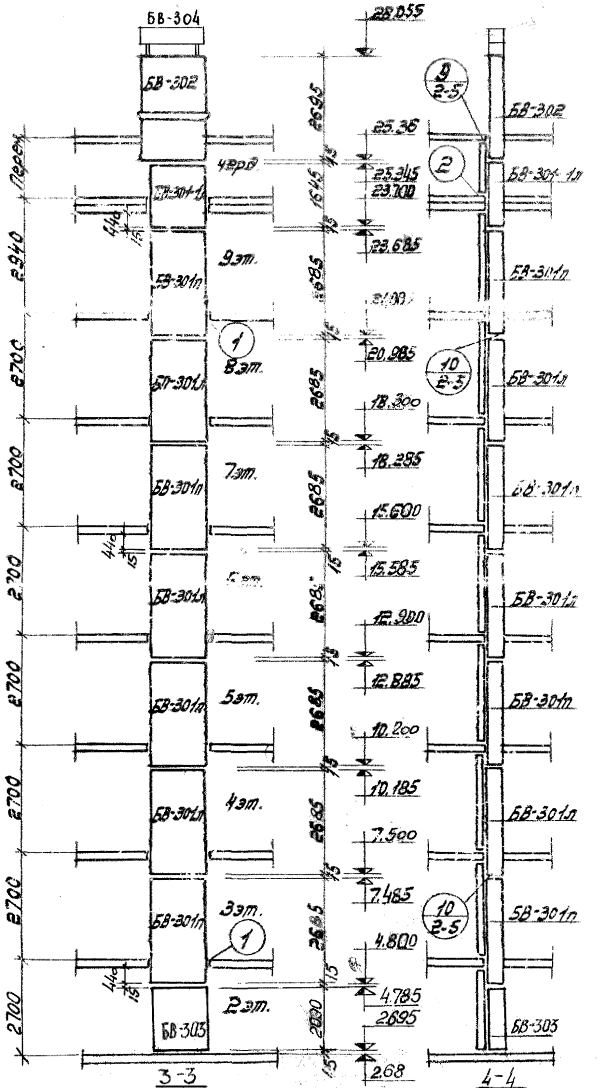


Развертки вентблоков по сквозному проходу.

Примечания:

1. Деталь установки заглушин см. лист Т-АС-2-9.

Рядовой случай развертки вентблоков

| | | | |
|---|---|---|---|
| 196.7 | КРУПНОПАНЕЛЬНЫЕ ЖИЛЫЕ ДОМА СЕРИИ 1ЛГ-600А | Монтажные развертки вентблоков (рядовой случай и над сквозным проходом) | ЛИСТ Т-АС2-8 |

Гл. инж. ин-та Шах
Гл. конструктор Маточкин
Гл. констр. АСС Шехтер
Руководитель группы Шах
Разработал Шехтер
Проверил Маточкин
Н. контр. Шехтер

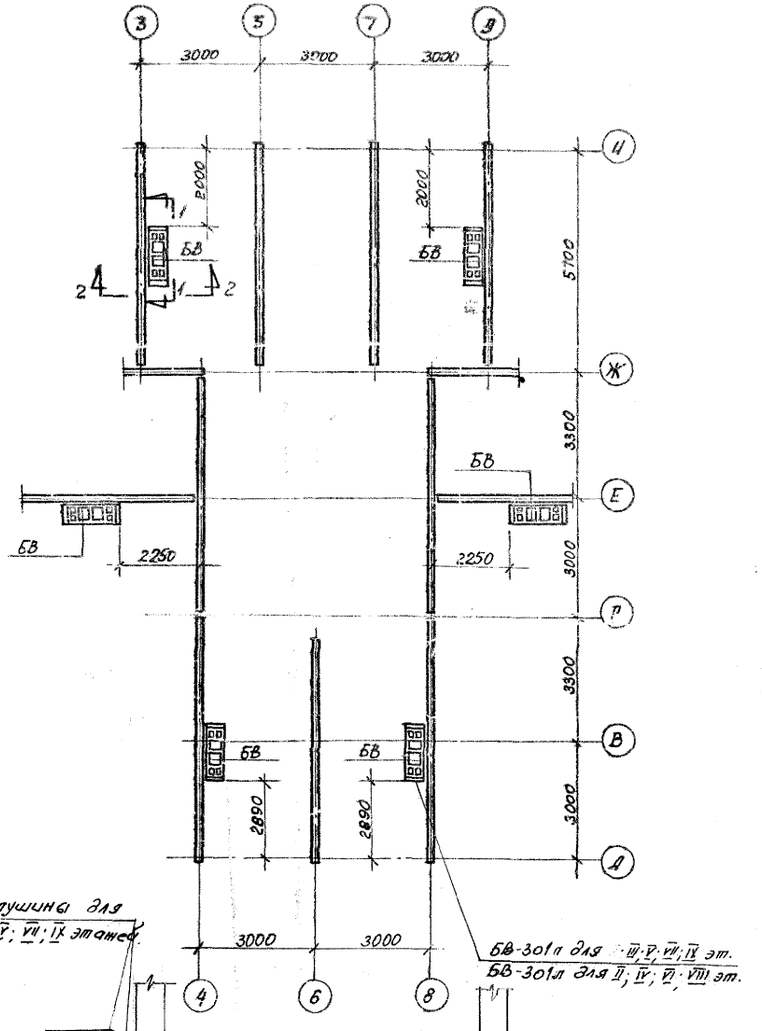


Деталь установки заглушин в вентблоках

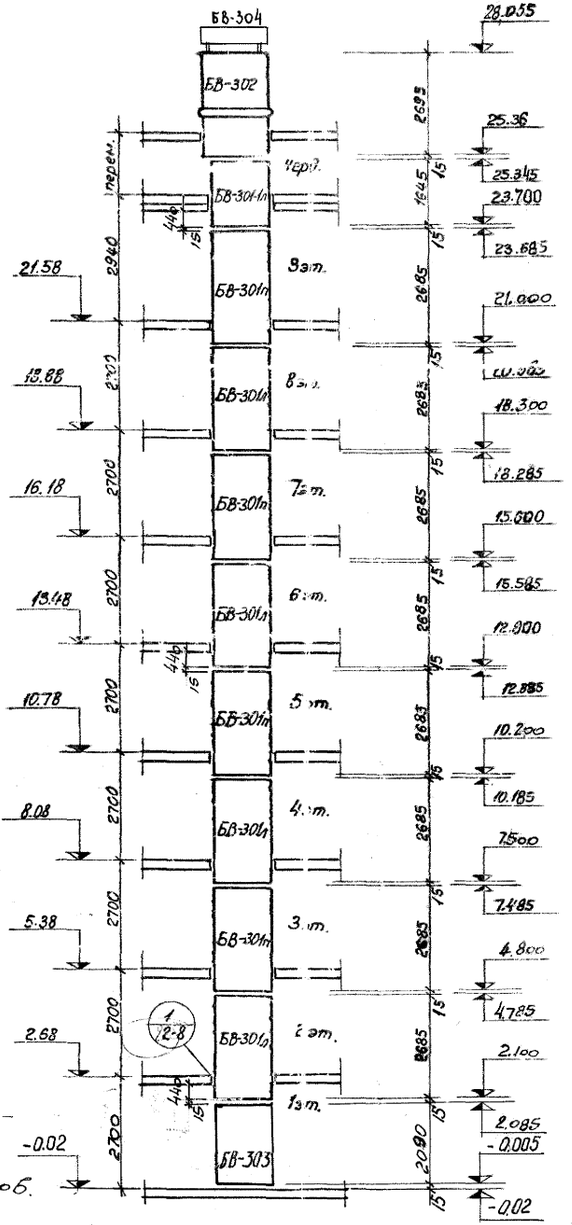


Вид по 1-1

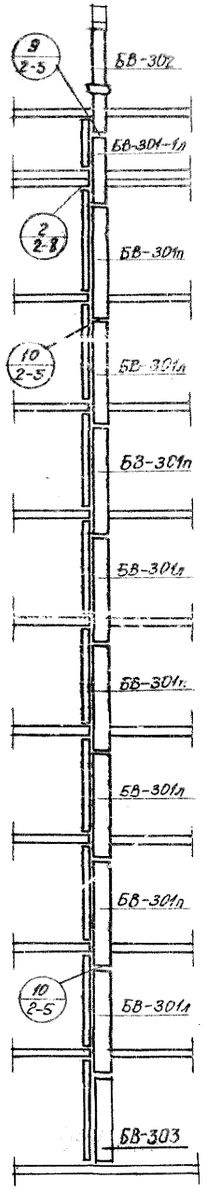


Вид по 2-2

**Примечания.**

1. Заглушины выполнять размером 250×270 из оцинкованной стали или асбоцементных листов.

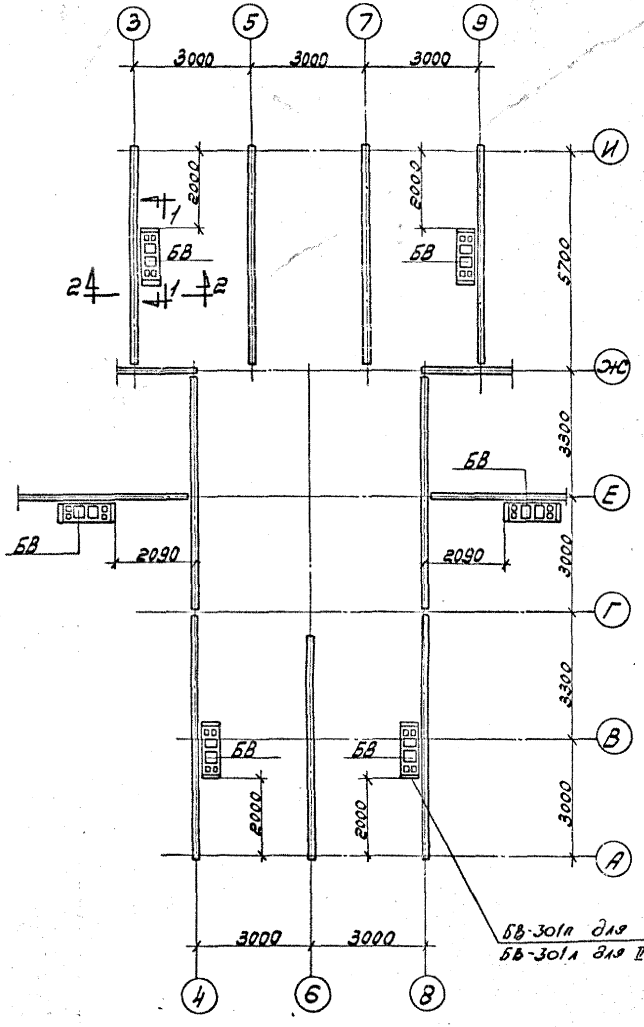


Примечание:

1. Деталь установки заглушин см. лист Т-АС-2-9

Вид по 1-1

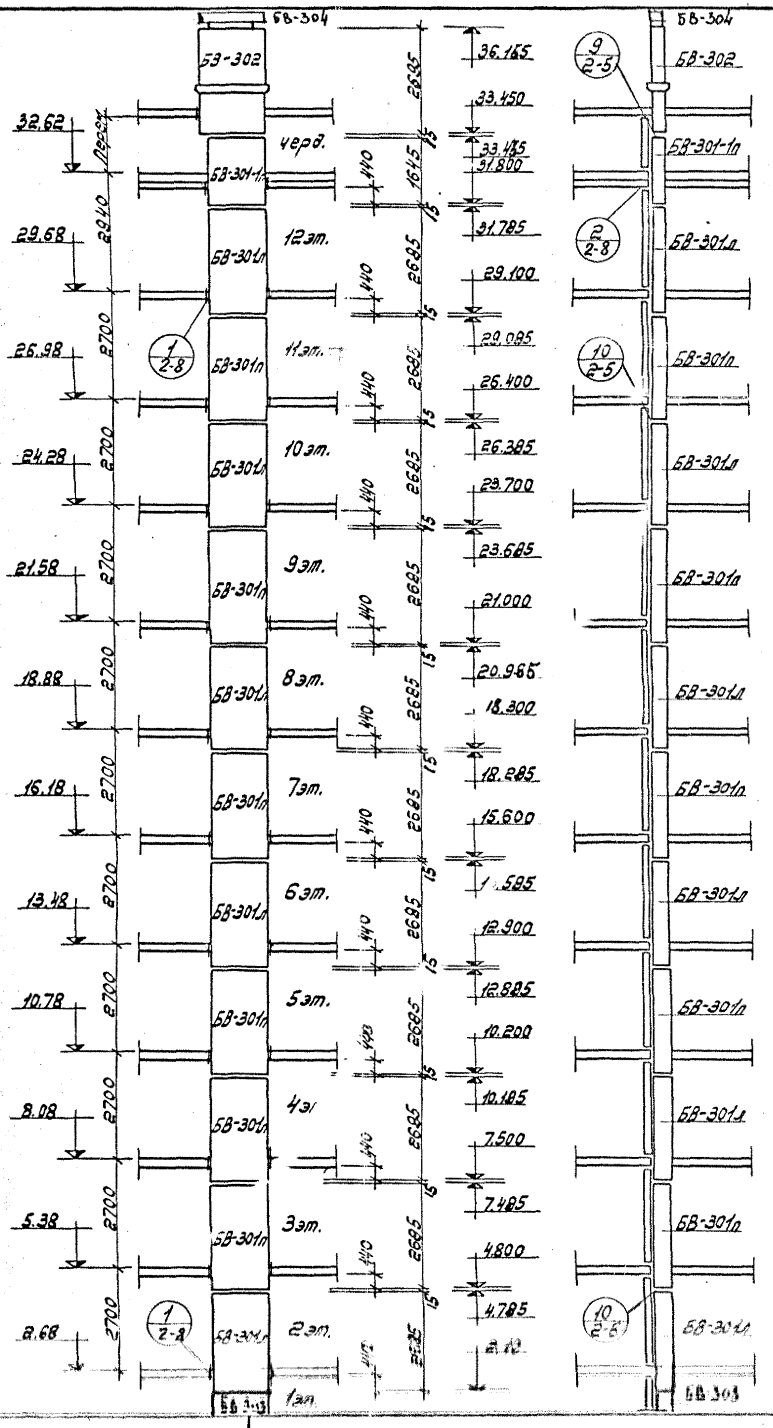


Вид по 2-2

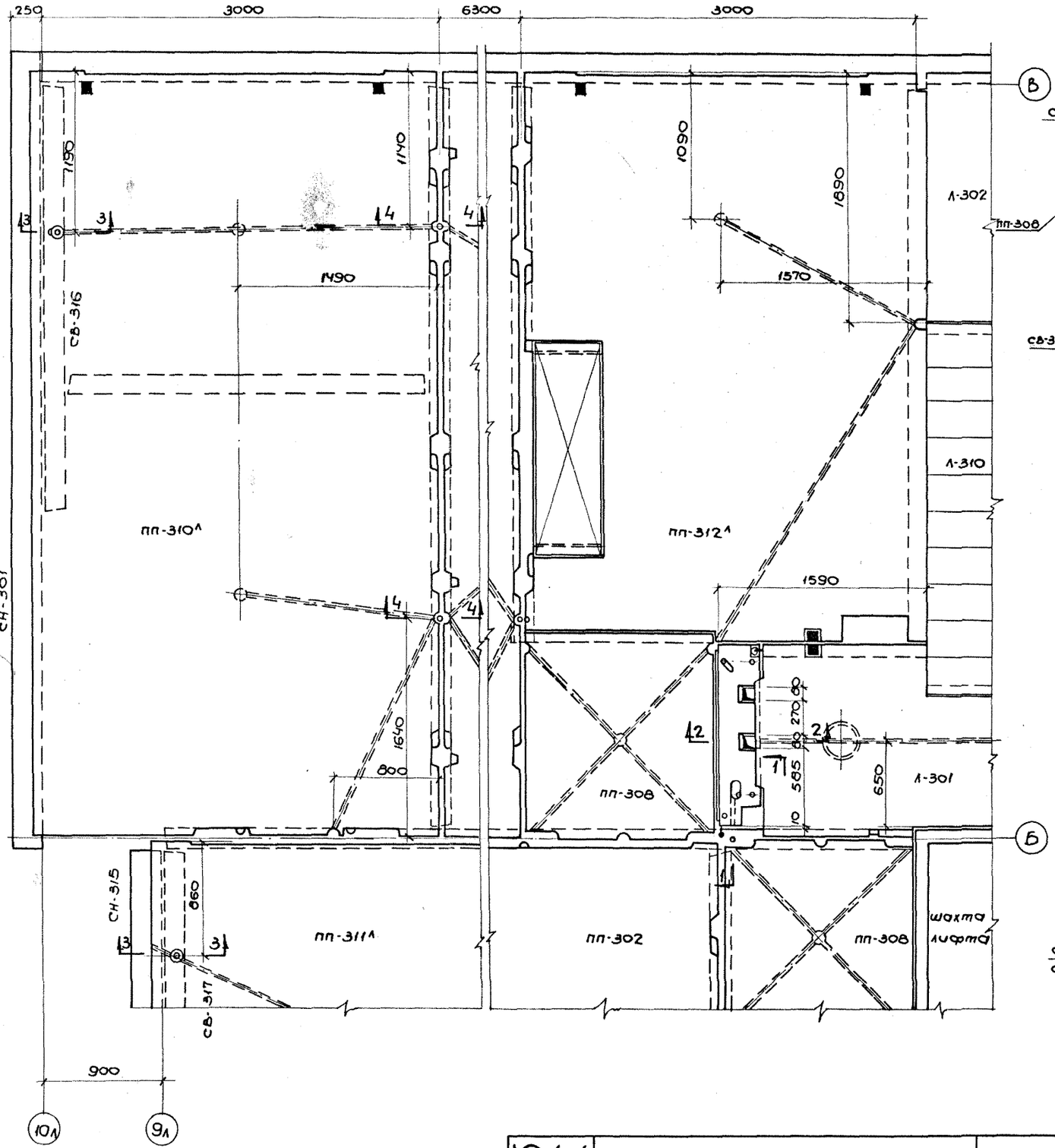
250
3000
6300
3000
1190
1140
1090
1890
1570
1590
1490
1640
800
900
660
270
60
585
650
10
СВ-316
СВ-317
СН-301
СН-315
1-302
1-310
1-301
ПП-310А
ПП-312А
ПП-308
ПП-311А
ПП-302
шахта лифта
А
Б
В
10А
9А

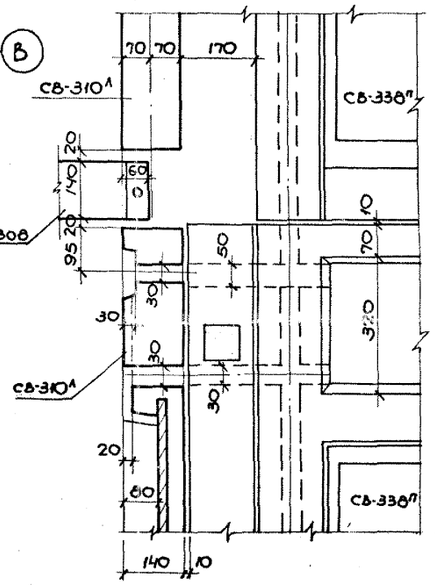
СВ-310А
СВ-338П
ПП-308
70
70
170
20
140
60
95
10
50
30
320
СВ-338П

1-1

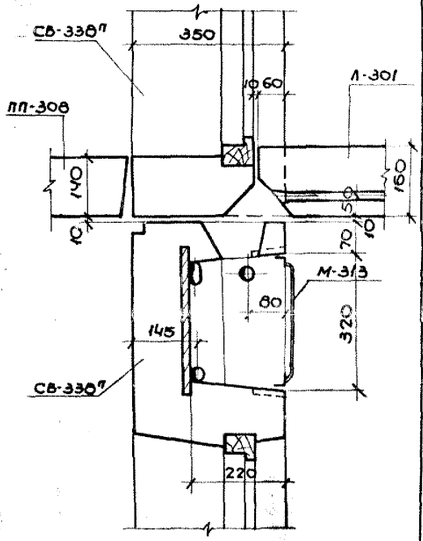
СВ-338П
350
1-301
ПП-308
10
60
140
160
50
70
М-313
80
145
320
СВ-338П
220

2-2

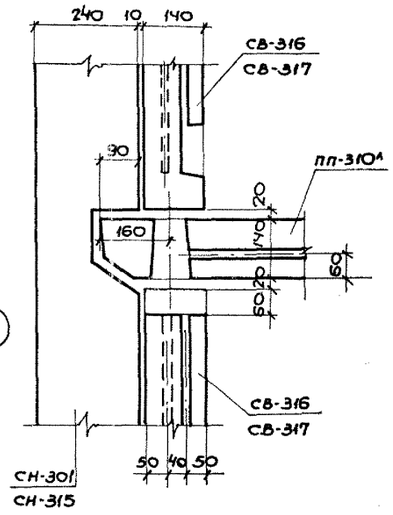
240
10
140
СВ-316
СВ-317
30
ПП-310А
20
160
140
60
СВ-316
СВ-317
СН-301
СН-315
50
40
50

3-3

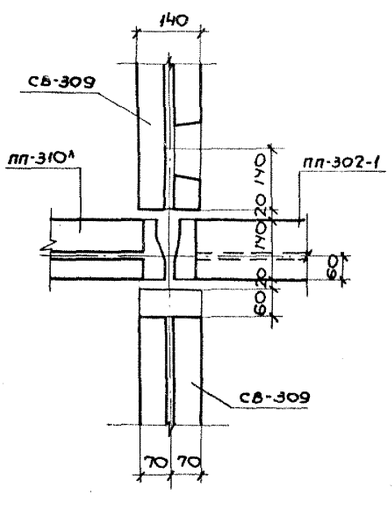
140
СВ-309
ПП-310А
ПП-302-1
140
140
60
60
СВ-309
70
70

4-4

| | | |

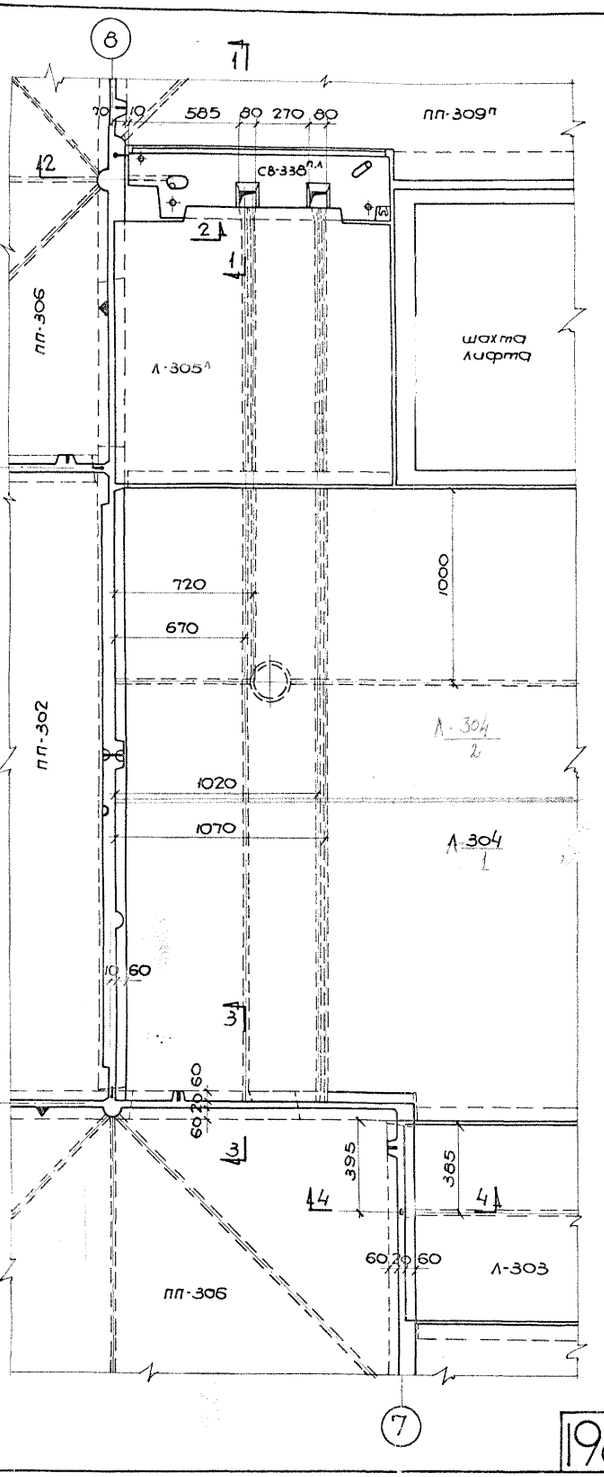


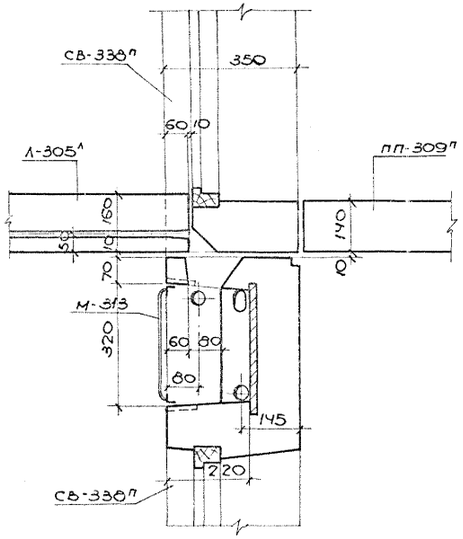


1-1

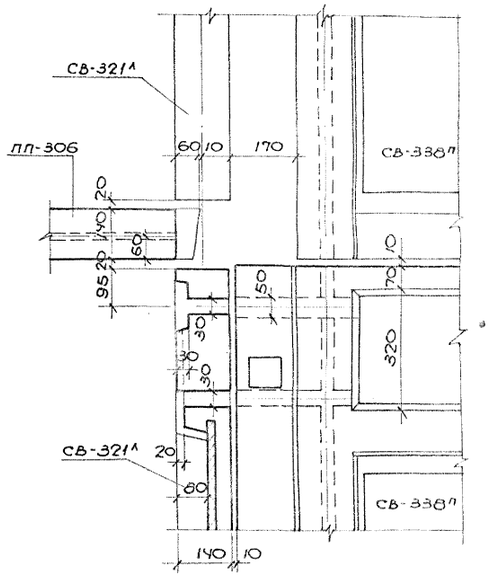


2-2

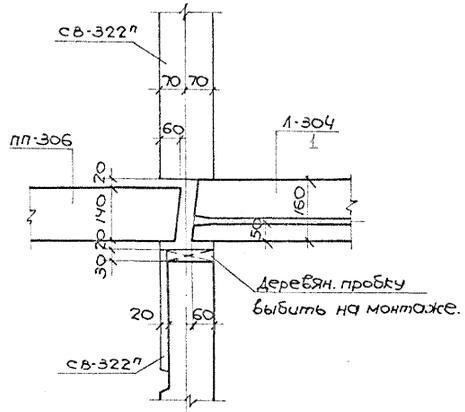


3-3

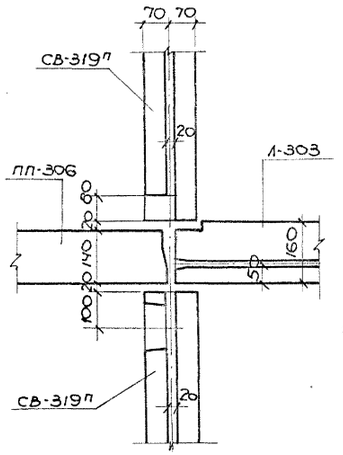


4-4

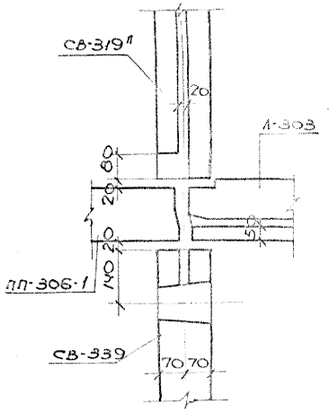


4-4
для 1[го] этажа

| | | |

| ЛЕНЗНИИЭП | | | | | | | | | | | | |
|---|---|---|---|---|---|---|---|---|---|---|---|---|
| Гл. инж. ин-та | | Чагин | Рук. отд. | | Матусевич | Разработал | | Тавбин | Проверил | | Тавбин |
| Гл. арх. ин-та | | Сперанский | Гл. арх. пр-та | | Матусевич | Рассчитал | — | — | Инж. авт. | | Белинкий |
| Рук. ЯКБ | | Сперанский | Гл. констр. пр-та | | Эрмант | Исполнил | | Кравченкова | | | Лекерская |

1966 КРУПНОПАНЕЛЬНЫЕ ЖИЛЫЕ ДОМА СЕРИИ 1Г-600А

# Развертка вентканалов от ▽ 2.10 до ▽ 15.595 (для 9 этажей)

АИСТ Т-А(-2-13

## а-а  в-в  Сечение I-I  Сечение II-II  г-г  б-б

15.595
13.49
12.90
12.885
10.79
10.20
10.185
8.09
7.50
7.485
5.39
4.80
4.785
2.69
2.10
6 эт.
5 эт.
4 эт.
3 эт.
2 эт.
1 эт.
2985
2685
БВ-301л
БВ-301п
БВ-303л
1/2-В
80
440
200
150
240
25
15

Примечания:
1. Монтаж блоков вести в соответствии с расположением вентил. отверстий согласно сечений а-а и б-б.
2. В процессе монтажа для обеспечения герметизации в швы между блоками проложить упругие прокладки.

Положение блока БВ-301-л в I, III, V эт.

Положение блока БВ-301-п во II и IV эт.

1450

| ЛЕНЗНИИЭП | | | | | | | | | | | | |
|---|---|---|---|---|---|---|---|---|---|---|---|---|
| Гл. инж. ин-та | | Чагин | Рук. отд | | Матусевич | Разработал | | Товбин | Проверил | | Товбин |
| Гл. арх. ин-та | | Сперанский | Гл. арх. пр-та | | Матусевич | Рассчитал | — | — | Инж. отд | | Белинкий |
| Рук. ЯКБ | | Сперанский | Гл. констр. пр-та | | Эрмант | Исполнил | | Куркевич | | | Пекерская |

# 1966 КРУПНОПАНЕЛЬНЫЕ ЖИЛЫЕ ДОМА СЕРИИ 1-Г-600 А

## Развертка вентканалов от ▽15.60 до ▽28.065 (для 9 этажей)

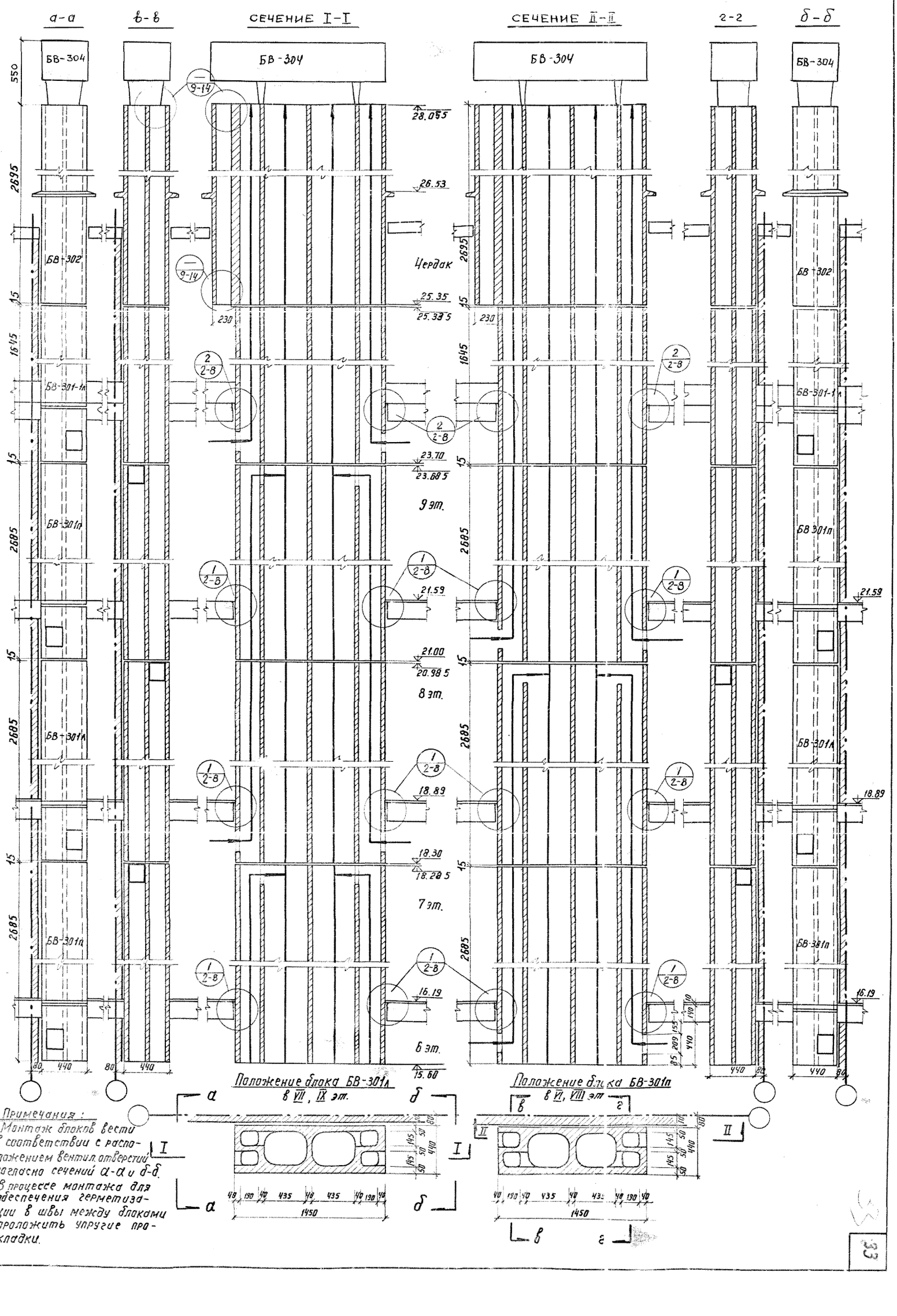


Примечания:

1. Монтаж блоков вести в соответствии с расположением вентил. отверстий согласно сечений а-а и д-д.
2. В процессе монтажа для обеспечения герметизации в швы между блоками проложить упругие прокладки.

| ЦЕНЗНИИЭП | | | | | | | | | | | | |
|---|---|---|---|---|---|---|---|---|---|---|---|---|
| Гл. инж. ин-та | | Чагин | Рук. отдела | | Матусевич | Разработал | | Табачин | Проверил | | Табачин |
| Гл. арх. ин-та | | Сперанский | Гл. арх. пр-та | | Матусевич | Рассчитал | | — | Инж. ат. | | Белинкий |
| Рук. ЛКБ | | Сперанский | Гл. констр. пр. | | Эрманг | Исполнил | | Корниевская | | | Пекерская |

1966 КРУПНОПАНЕЛЬНЫЕ ЖИЛЫЕ ДОМА СЕРИИ 1Лг600А

Развертка вентканалов от ▽ 4.80 до ▽ 28.95. Над сквозным проходом (для 9-ти этажей)

АИСТ Т-А(2-15

а-а в-в Сечение I-I Сечение II-II г-г б-б

18.29 5
7 эт.
16.19
15.60
15.58 5
6 эт.
13.49
12.90
12.88 5
5 эт.
10.79
10.20
10.18 5
4 эт.
8.09
7.50
7.48 5
3 эт.
5.39
4.80
2 эт.

268.5 15 80 440 80 440

БВ-301п БВ-303а

1/2-В

Примечания:

1. Монтаж блоков вести в соответствии с расположением вентил. отверстий согласно сечений а-а и б-б.
2. В процессе монтажа для обеспечения герметизации в швы между блоками проложить упругие прокладки.

Положение блока БВ-301п в III, V эт.

Положение блока БВ-301п во II, IV, VI эт.

34

34

1966 КРУПНОПАНЕЛЬНЫЕ ЖИЛЫЕ ДОМА СЕРИИ 1Лг600А

Развертка вентканалов от ▽18.30 до ▽28.055. Над сквозным проходом 3 этажей

АИСТ Т-А(2-16

а-а в-в СЕЧЕНИЕ I-I СЕЧЕНИЕ II-II г-г б-б

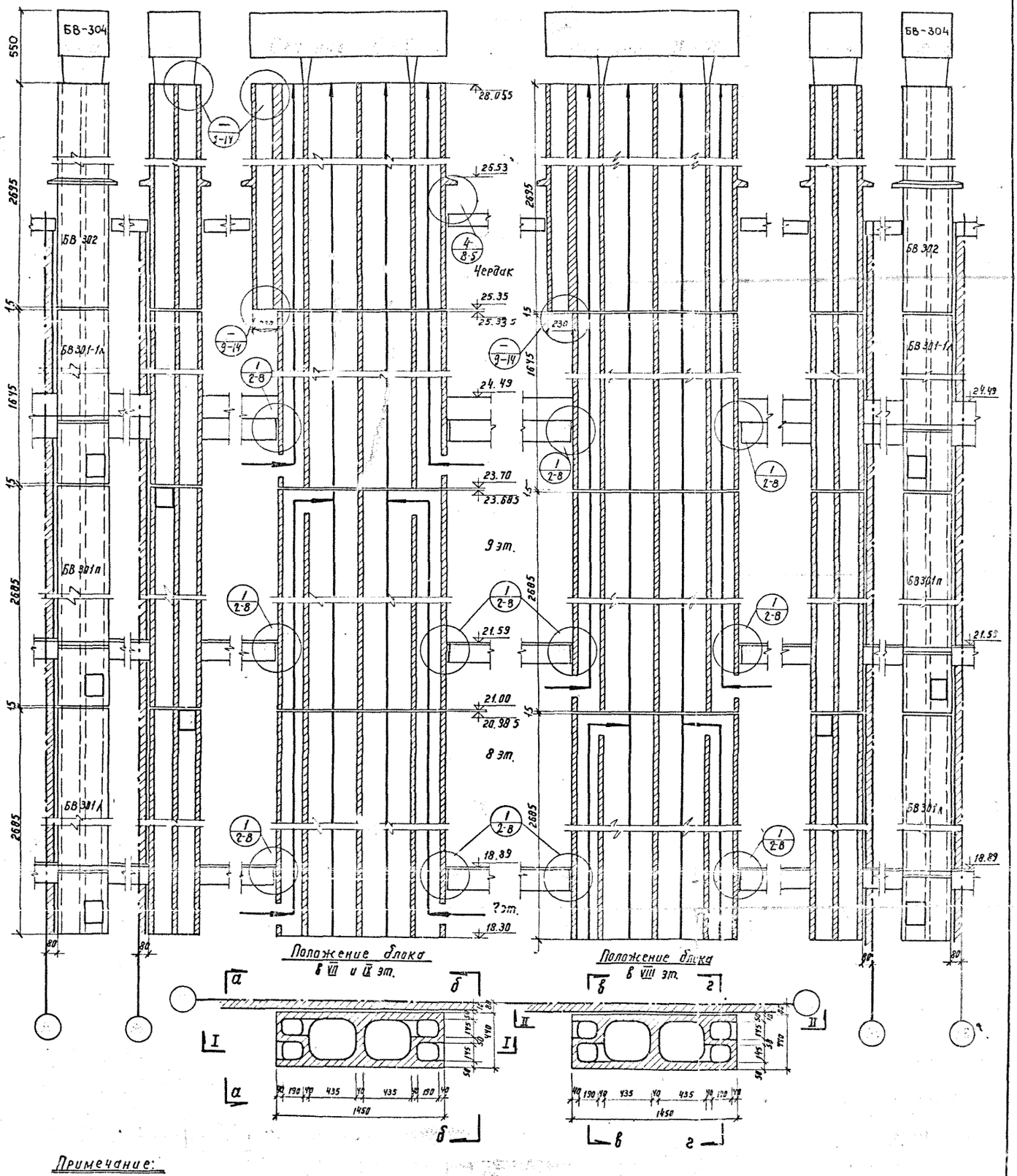


Примечание:

1. Монтаж блоков вести в соответствии с расположением вентиляционных отверстий согласно сечений а-а и б-б.
2. В процессе монтажа для обеспечения герметизации в швы между блоками проложить упругие прокладки.

| ЛЕНЗНИИЭП | | | | | | | | | | | |
|---|---|---|---|---|---|---|---|---|---|---|---|
| Гл. инж. ин-та | | Чагин | Рук. отдела | | Матусевич | Разработал | | Товбин | Проверил | | Товбин |
| Гл. арх. ин-та | | Сперанский | Гл. арх. проекта | | Матусевич | Рассчитал | | | Инж. отд. | | |
| Рук. АКБ | | Сперанский | Гл. констр. пр-та | | Эрмант | Исполнил | | Новикова | | | |

1966 КРУПНОПАНЕЛЬНЫЕ ЖИЛЫЕ ДОМА СЕРИИ 1Лг-600А

Развертка вентканалов от ▽2.10 до ▽18.295 (для 12 этажей)

Альбом ТА(-2-17

а-а в-в I-I II-II г-г б-б

18.295 7эт. 16.19 15.60 15.585 6эт. 13.49 12.90 12.885 5эт. 10.79 10.20 10.185 4эт. 8.09 7.50 7.485 3эт. 5.39 4.80 4.785 2эт. 2.69 2.10 1эт.

2685 1/2-8 БВ-301л БВ-303а

Примечания:

1. Монтаж блоков вести в соответствии с расположением вентиляц. отверстий согласно сечений а-а и б-б.
2. В процессе монтажа для обеспечения герметизации в швы между блоками проложить упругие прокладки.
3. При монтаже каждый блок до установки выше лежащего перекрывать инвентарными щитками для предохранения попадания влаги в помещение.

Положение блока БВ-301А в I, III, V, VII IX, XI этажах

Положение блока БВ-301А в II, IV, VI, VIII, X, XII этажах

1450

ЛЕНЗНИИЭП

| | | | | | | | |
|---|---|---|---|---|---|---|---|
| Гл. инж. ин-та | | Чагин | Рук. отдела | Матусевич | Разработал | Товбич | Проверил | Богорад |
| Гл. арх. ин-та | | Сперанский | Гл. арх. проекта | Матусевич | Рассчитал | | Инж. отд. | |
| Рук. АКБ | | Сперанский | Гл. констр. пр-та | Эрмант | Исполнил | Новикова | | |

1966

КРУПНОПАНЕЛЬНЫЕ ЖИЛЫЕ ДОМА СЕРИИ 1Лг-600А

Развертка фасадов от ▽18,30 до ▽36,145 (для 12 этажей)

АИСТ Т-АС-2-18

а-а б-б в-в г-г I-I II-II

БВ-304 БВ-302 БВ-301-1п БВ-301л БВ-301п

▽36,155 ▽33,45 ▽33,435 Чердак ▽32,62 ▽31,80 ▽31,785 12эт. ▽29,69 ▽29,10 ▽29,085 11эт. ▽26,99 ▽26,40 ▽26,385 10эт. ▽24,29 ▽23,70 ▽23,685 9эт. ▽21,59 ▽21,00 ▽20,985 8эт. ▽18,89 7эт. ▽18,30

2695 1645 2685 1140 200 155 440 80

Примечание: Основные примечания и положение блоков БВ-301л и БВ-301п. см. лист Т-АС-2-17

## Шов „А"

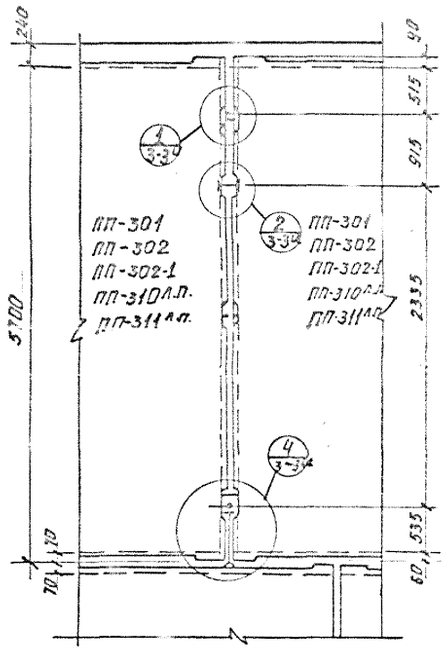


## Шов „Б"

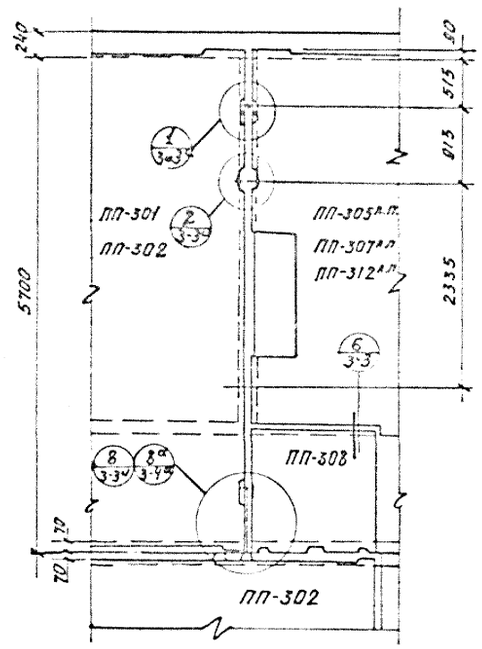


## Шов „В"

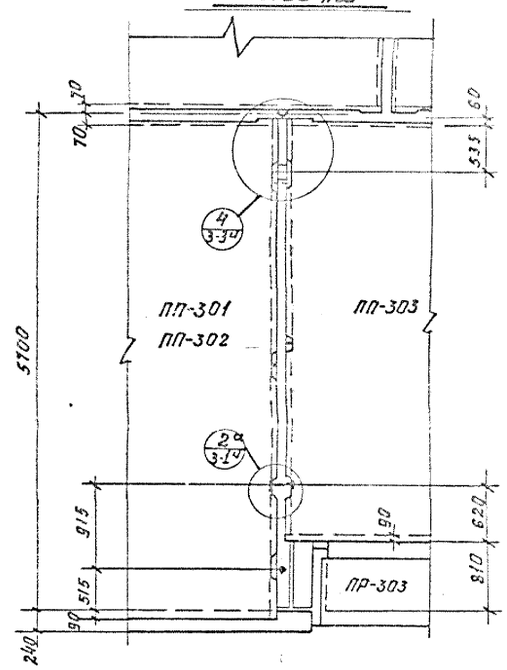


## Шов „Г"

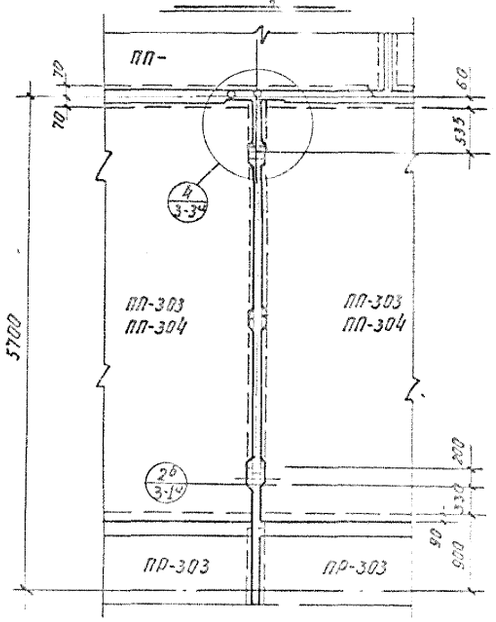


## Шов „Д"

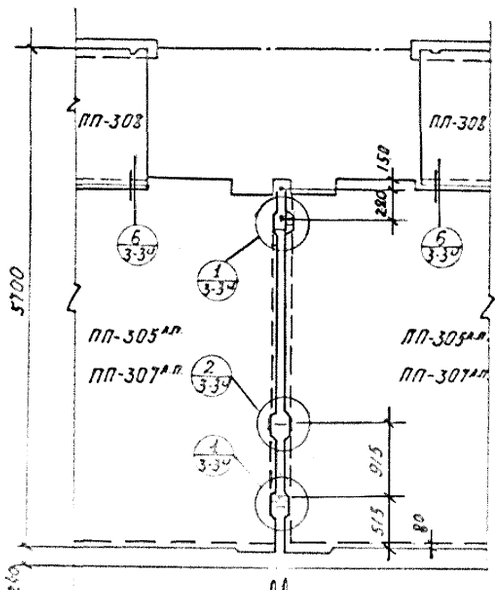


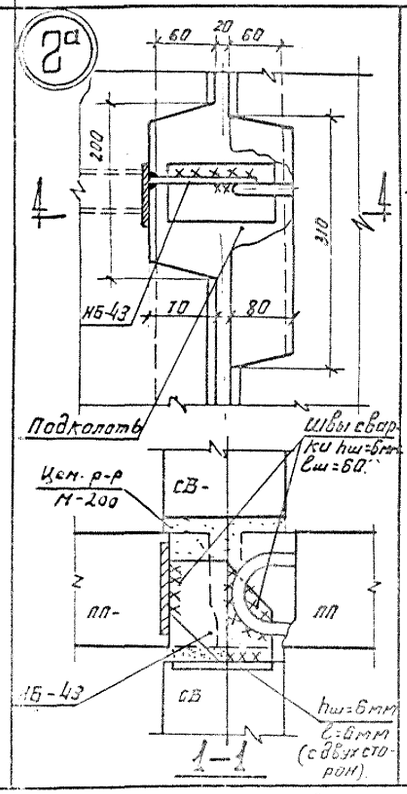


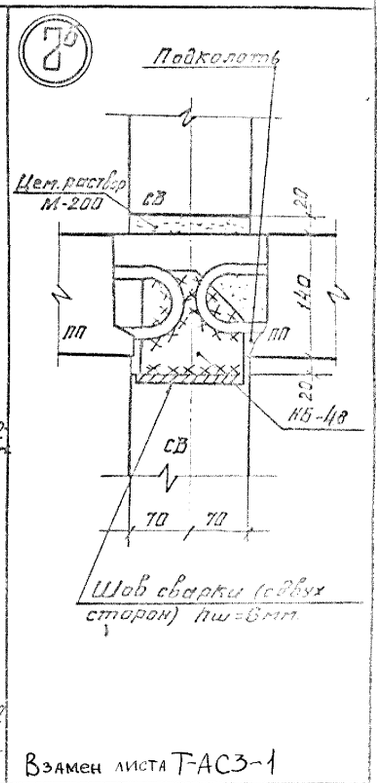


Взамен листа Т-АС3-1

| | | | | | | |
|---|---|---|---|---|---|---|
| 1972 | ЛЕНПРОЕКТ МАСТЕРСКАЯ N 18 | Рук. маст. | | Матусевич | серия 1 АГ-600А | |
| | | Гл. констр. | | Эрмант | | |
| | | Гл. арх.-пр-та | | Товбин | альбом II-1 часть – | лист Т-АС3-1ч |
| | | Исполнитель | | | | |

| | | | | |
|---|---|---|---|---|
| 1970 | Крупнопанельные жилые дома серии 1АГ-600А | № черт. 1757 | Конструкции стыков панелей перекрытий линейных домов. | Лист Т-АС3-1ч |

Альбом ДСК-1

## Шов „Е"

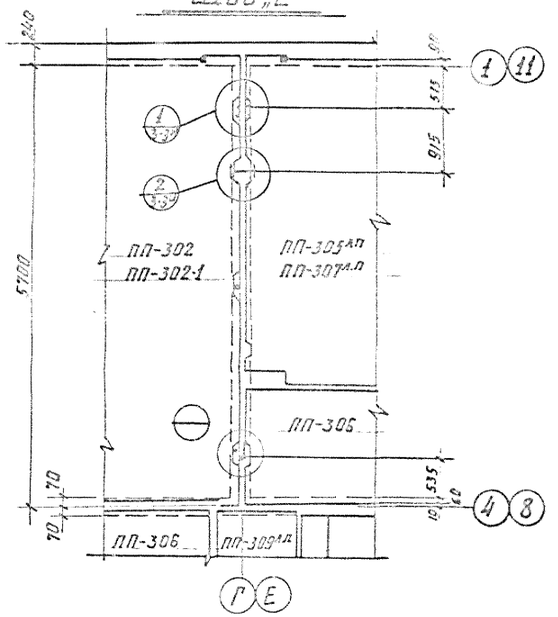


## Шов „И"

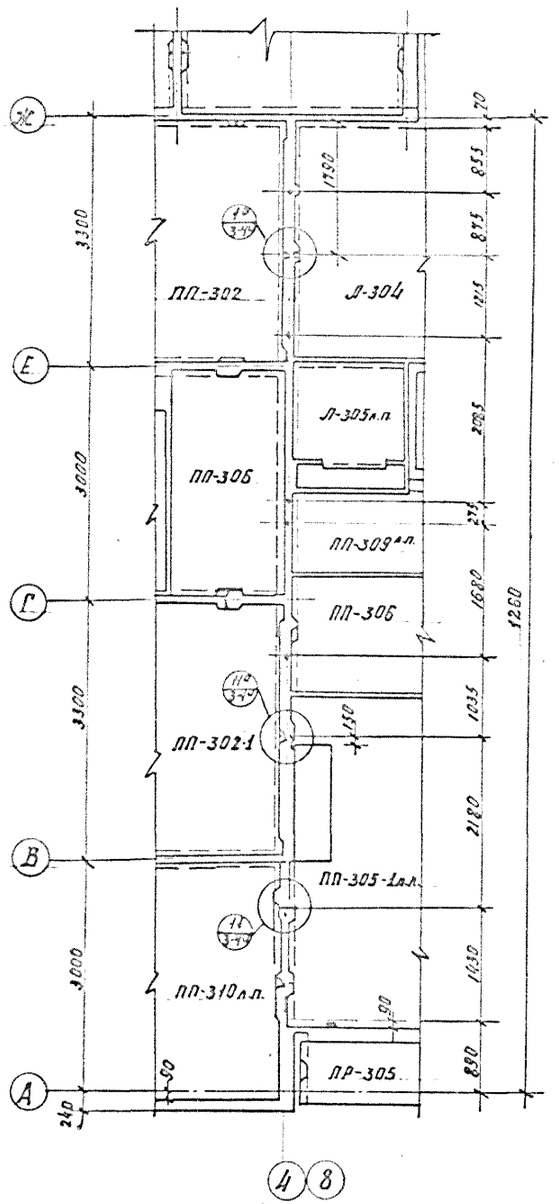


## Шов „К"

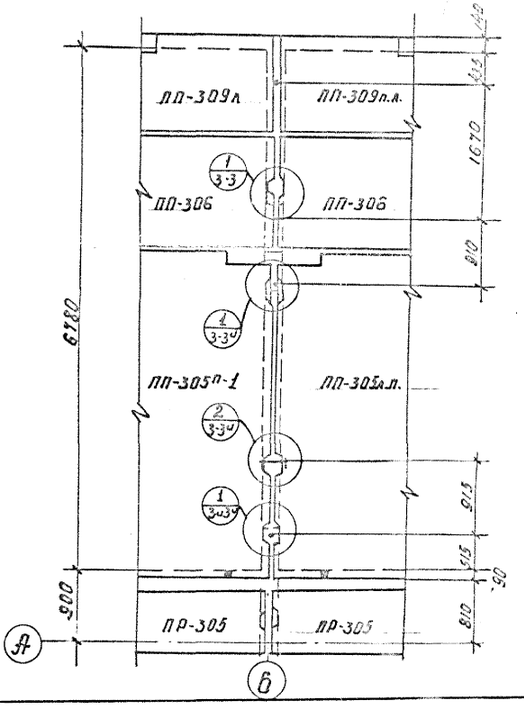


## Шов „Ж/С"

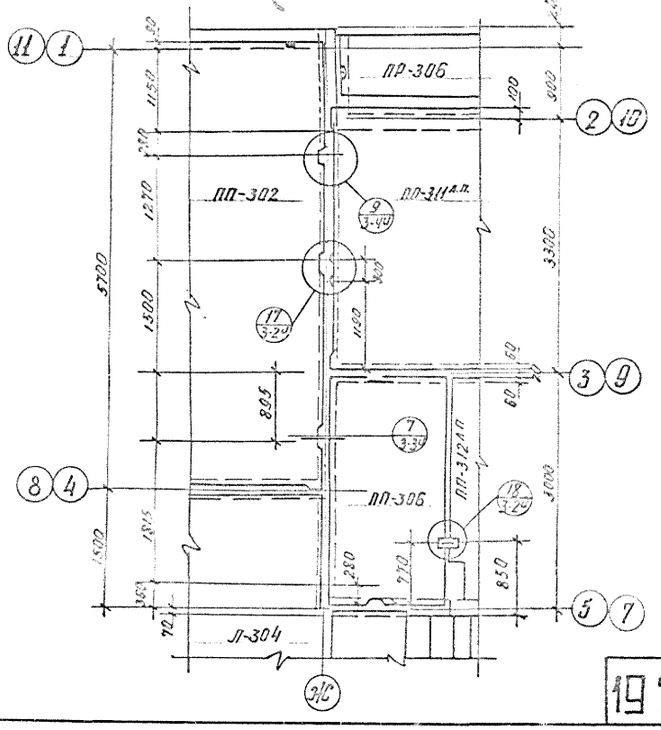


17

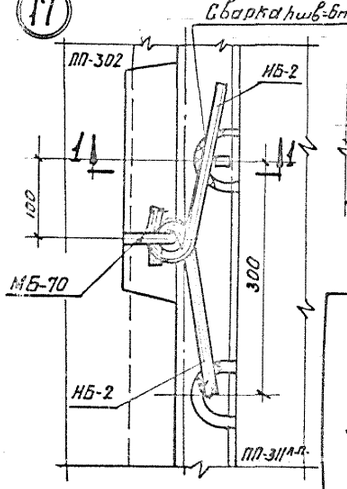


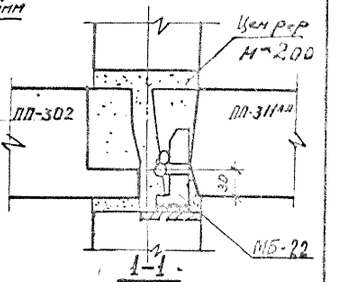


18

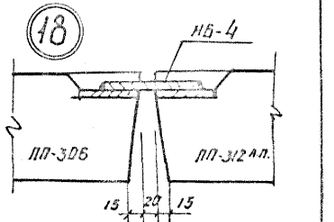


Взамен листа Т-АСЗ-2

| | | | | | | |
|---|---|---|---|---|---|---|
| 1972 | ЛЕНПРОЕКТ МАСТЕРСКАЯ N 18 | Рук.маст. | | Матусевич | СЕРИЯ 1Лг-600А | |
| | | Гл.констр. | | Эрмант | | |
| | | Гл.арх.пр-та | | Товбин | Альбом II-1 | Лист Т-АСЗ-2^Ч |
| | | Исполнитель | | | Часть - | |

| | | | | |
|---|---|---|---|---|
| 1970 | Крупнопанельные жилые дома серии 1Лг-600А | Ночерт 1757 | Конструкции стыков панелей перекрытий точечного дома | Лист Т-АСЗ-2^Ч |

ДСК-3

Гл. инженер Эрмант
Гл. конструктор Матусевич
Гл. технолог Тобби
Разработал Турченко
Проверил Витренко
Н. контр. Литвинов
Гл. архитектор проекта Ананьев
Гл. конструктор проекта Давыдов
Нач. отдела Кулик

## 1

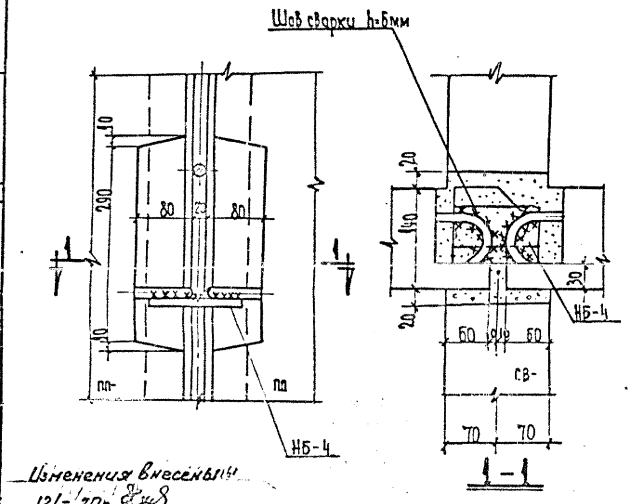


## 2

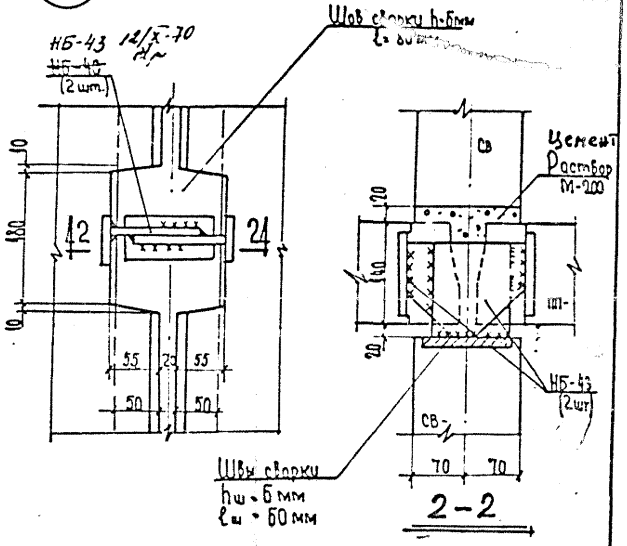


## 5

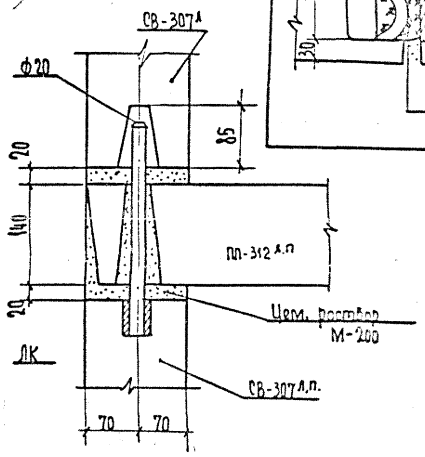


## 7

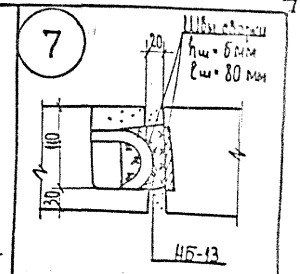


## 4

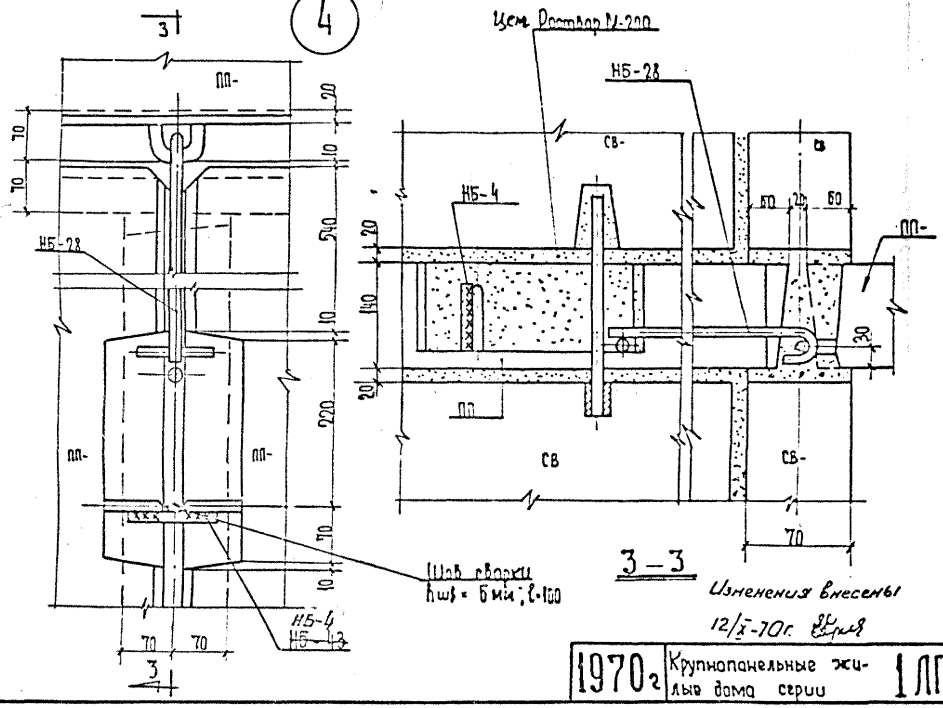


## 6

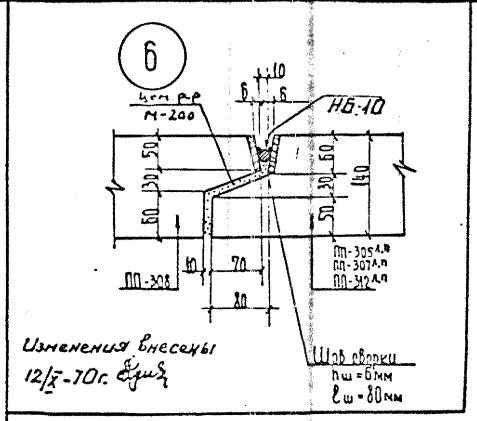


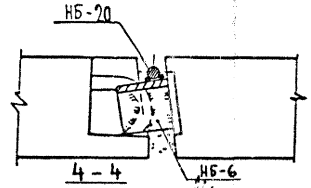


## 8

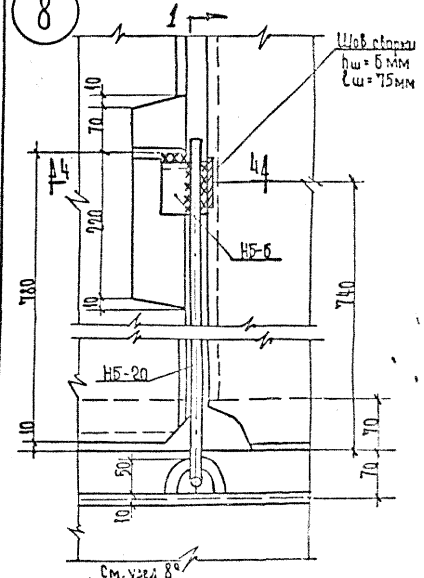


| | | | | | | | |
|---|---|---|---|---|---|---|---|
| 1972 | ЛЕНПРОЕКТ МАСТЕРСКАЯ N 18 | Рук. маст. | | Матусевич | СЕРИЯ 1Лг-600А | | |
| | | Гл. конструктор | | Эрмант | | | |
| | | Гл. арх.-пр.-тм | | Тобби | АЛЬБОМ II-1 ЧАСТЬ 1 | Лист Т-АС3-3ч | |
| | | Исполнитель | | | | | |

Взамен листа Т-АС3-3

| | | | | | | |
|---|---|---|---|---|---|---|
| 1970г | Крупнопанельные жилые дома серии 1Лг-600А | N черт. 1757 | Монтажные узлы крепления панелей междуэтажных перекрытий | Узлы N 1÷8 | Лист Т-АС 3-3ч | |

Ин. № 1972г

8а

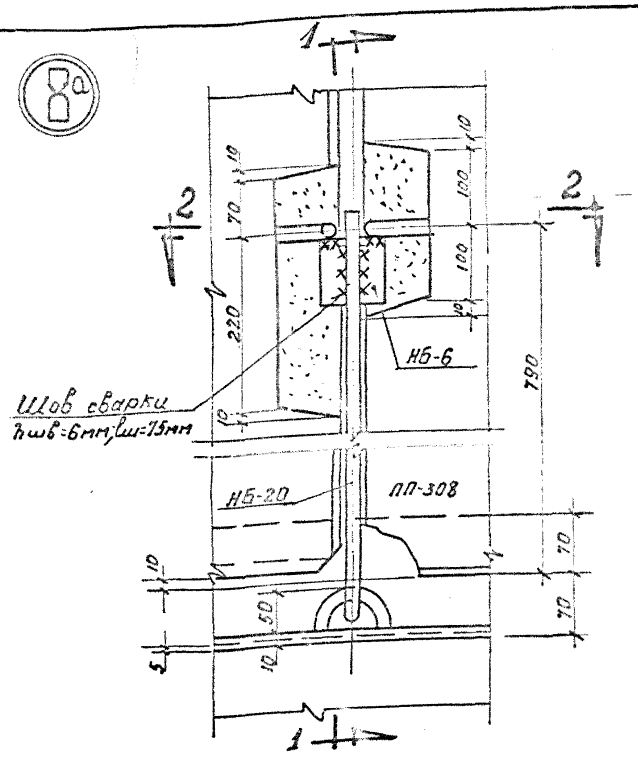


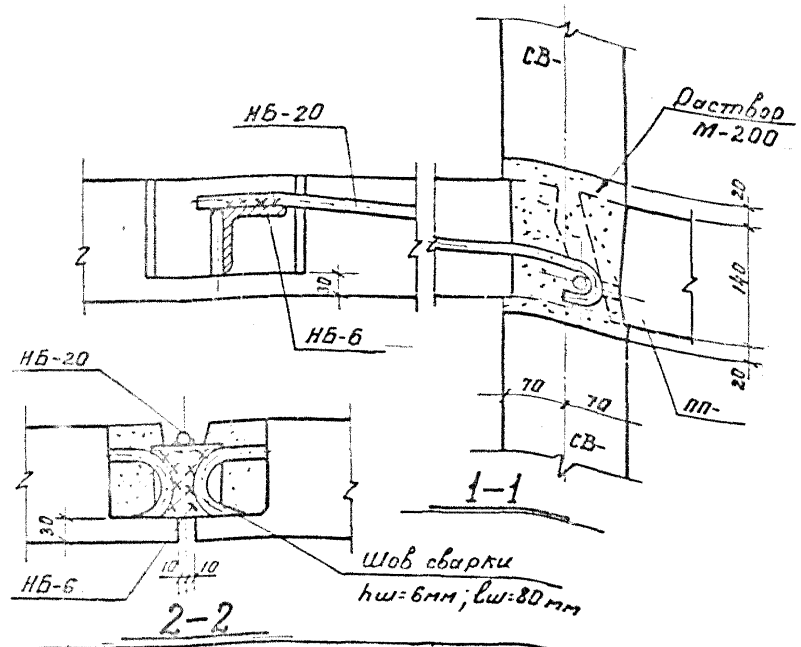


9

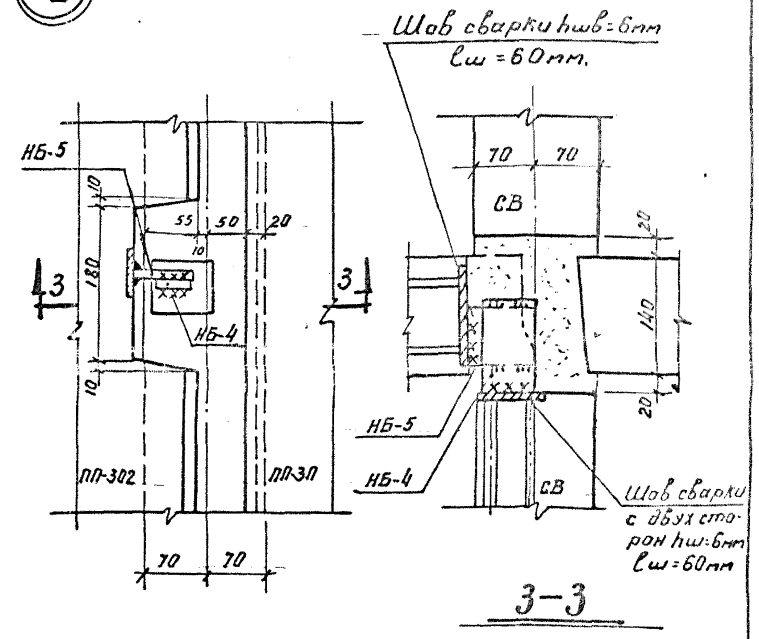


10

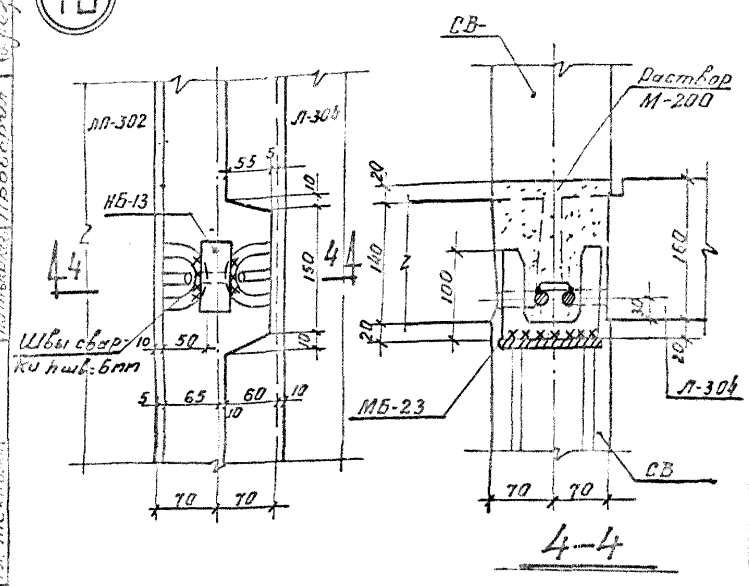


11

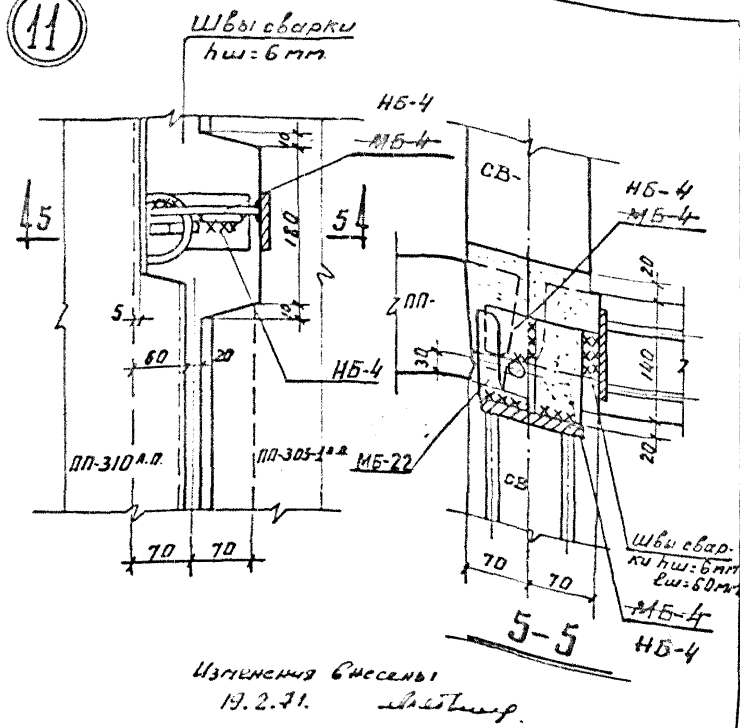


Изменения внесены
19.2.71.

11а

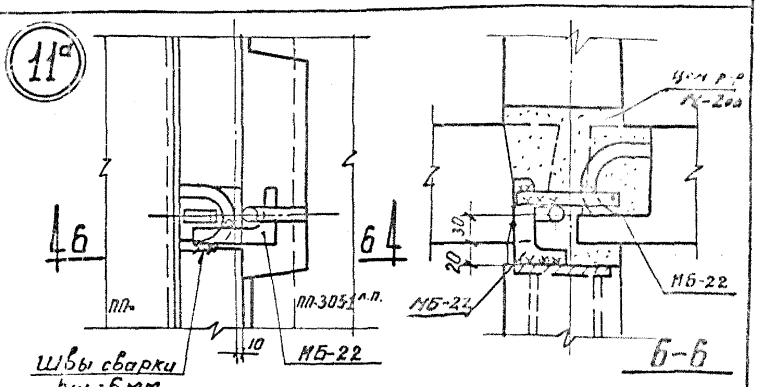


12

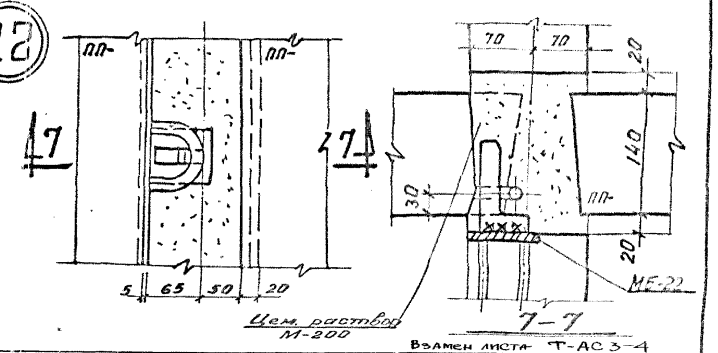


Взамен листа Т-АС3-4

| | | | | | | | | | | |
|---|---|---|---|---|---|---|---|---|---|---|
| 1972 | ЛЕНПРОЕКТ МАСТЕРСКАЯ N 18 | Рук. маст. | | Матусевич | Серия 1АГ-600А | 1970 | Крупнопанельные жилые дома серии 1АГ-600А | N чертежа 1757 | Монтажные узлы крепления панелей междуэтажных перекрытий | Узлы N 8а-12 | Лист Т-АС3-4а |
| | | Гл. констр. | | Эрмант | | | | | | | |
| | | Гл. арх. пр-ти | | Товбин | Альбом II-1 часть — | | | | | | |
| | | Исполнители | | | Лист Т-АС3-4а | | | | | | |

ДСК-3

## Шов «Л»

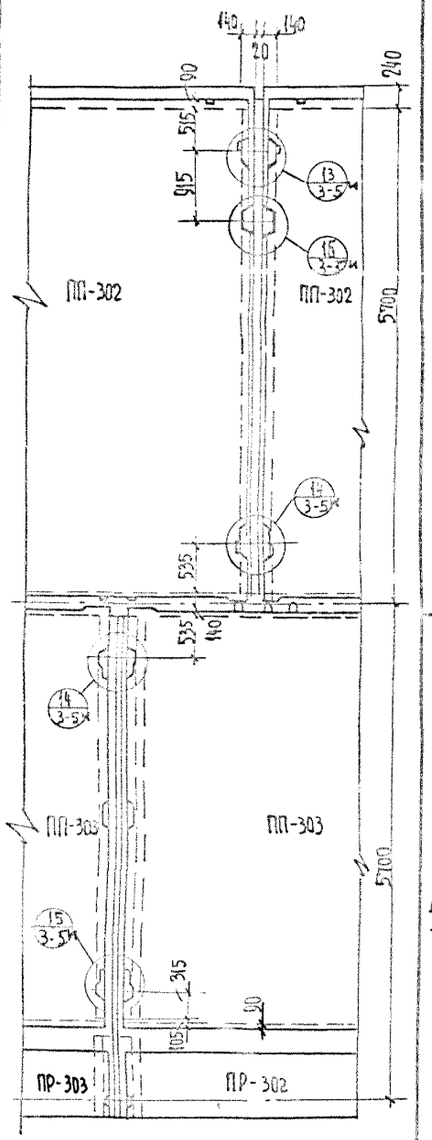


## Шов «М»

13

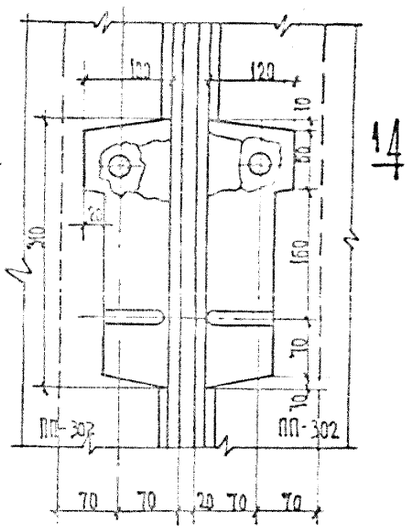


41 — 14

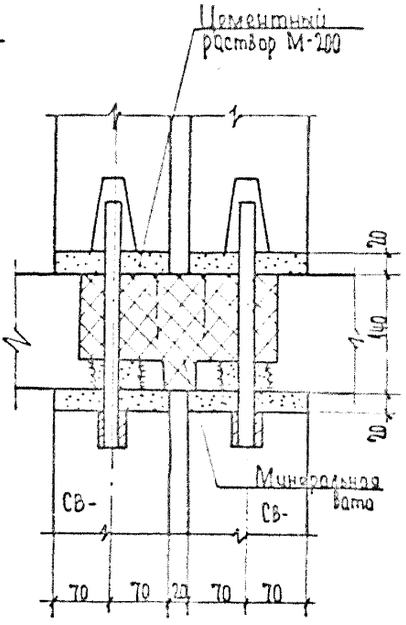


1-1

14

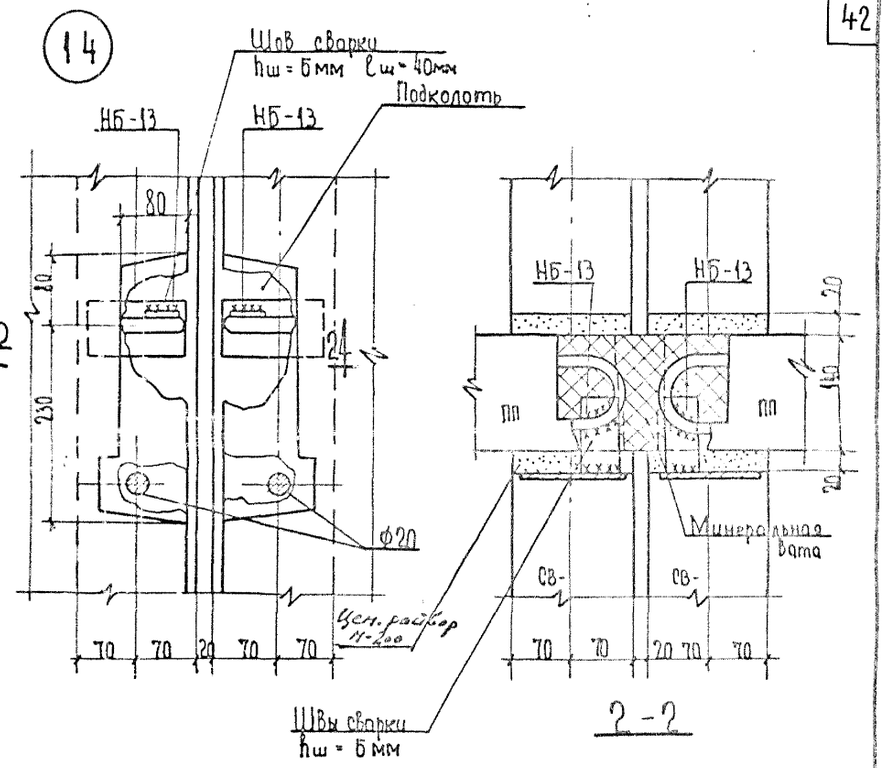


42 — 24

2-2

15

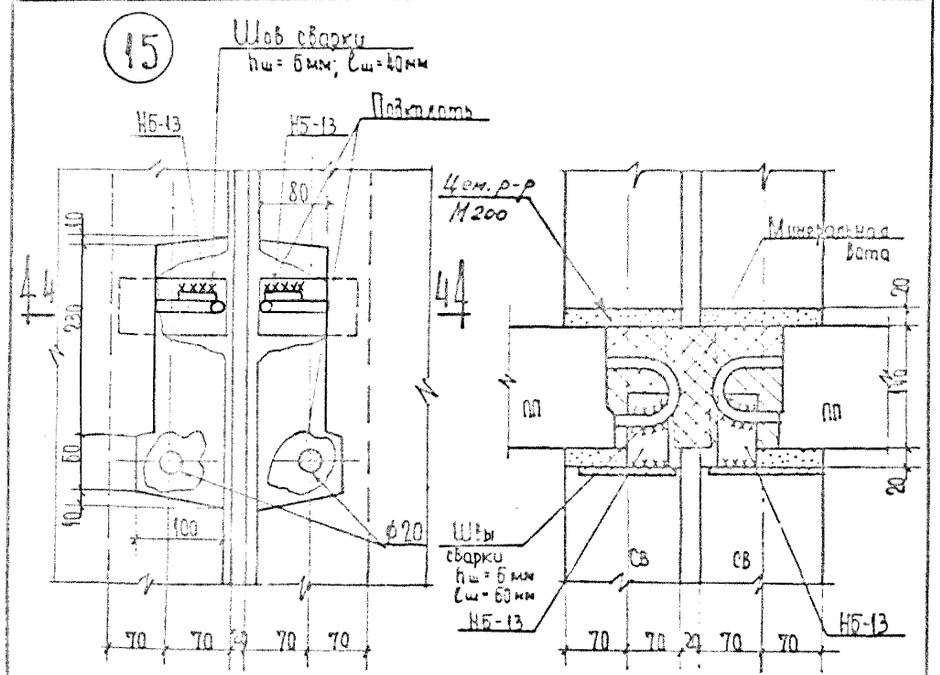


44 — 44

4-4

16

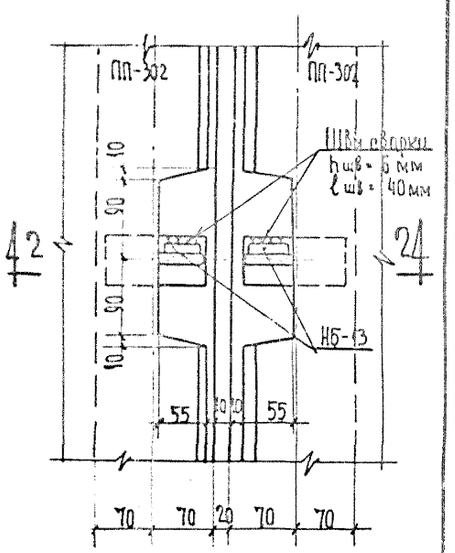


42 — 24

Взамен листа Т-АС3-5

14 Временный

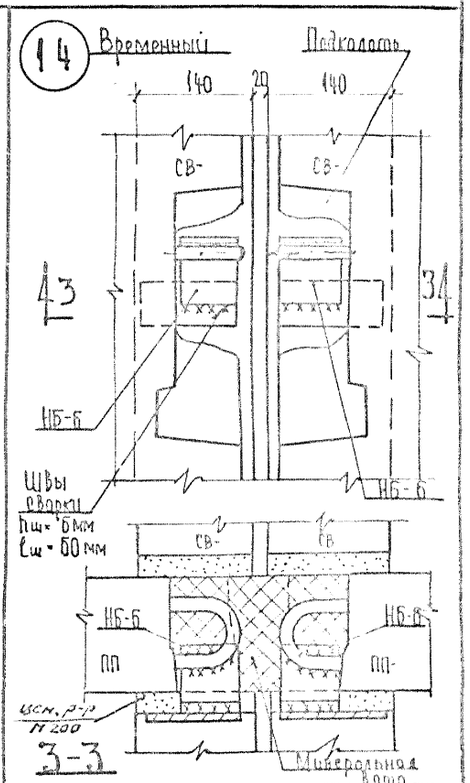


3-3

| | | | | | | | |
|---|---|---|---|---|---|---|---|
| 1972 | ЛЕНПРОЕКТ МАСТЕРСКАЯ N 18 | Рук. маст. | | Матусевич | Серия 1ЛГ-600А | 4-4 | |
| | | Гл. констр. | | Эрмант | | | |
| | | Гл. арх. пр-ти | | Товбин | Альбом II-1 часть — | Лист Т-АС3-5ч | |
| | | Исполнитель | | | | | |

| | | | | | |
|---|---|---|---|---|---|
| 1970г | Крупнопанельные жилые дома серии 1ЛГ-600А | Черт. N 1757 | Конструкции стыков и монтажные узлы крепления междуэтажных перекрытий линейных домов у температурных швов | Узлы N 13÷16 | Лист Т-АС-3-5ч |

ДСК-3

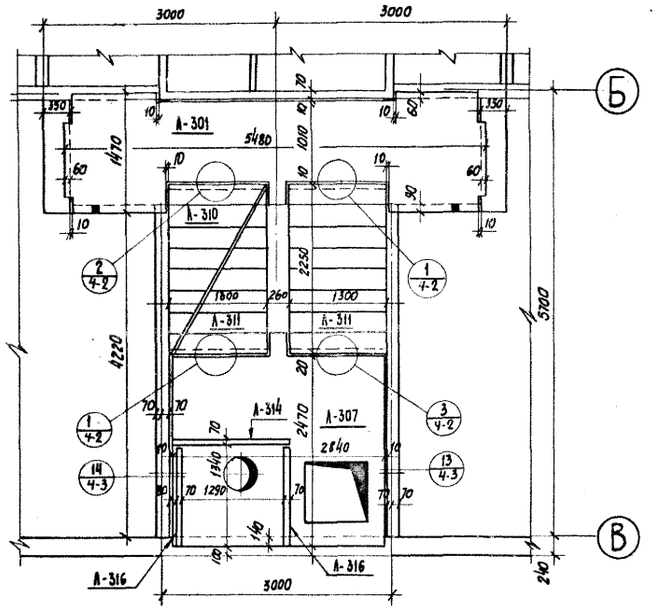


Вход в лестничную клетку

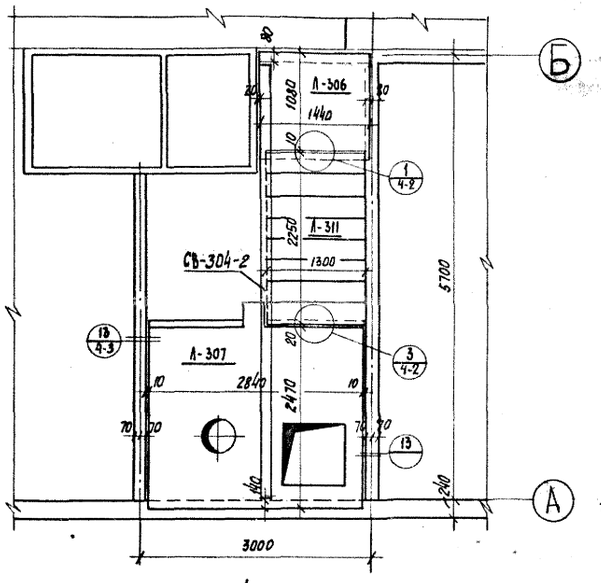


Сквозной проход в лестничную клетку

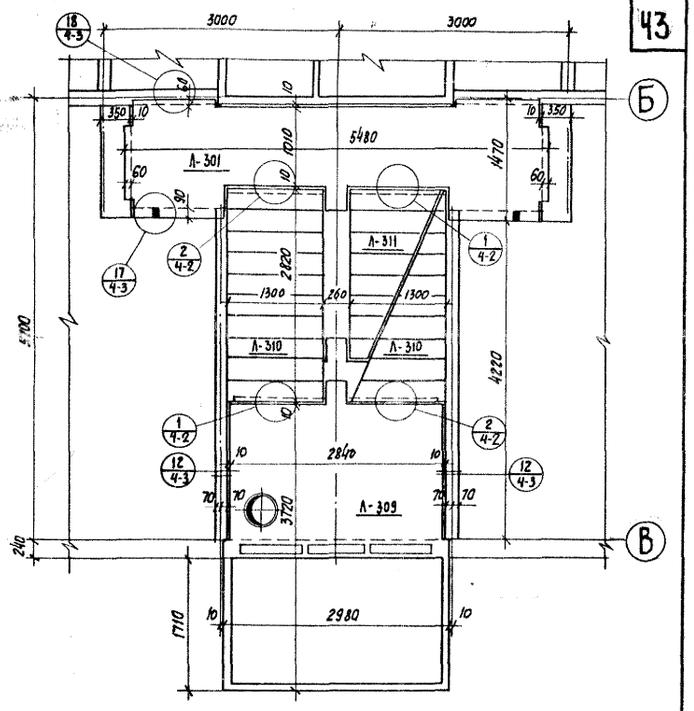


Козырек над входом в лестничную клетку.

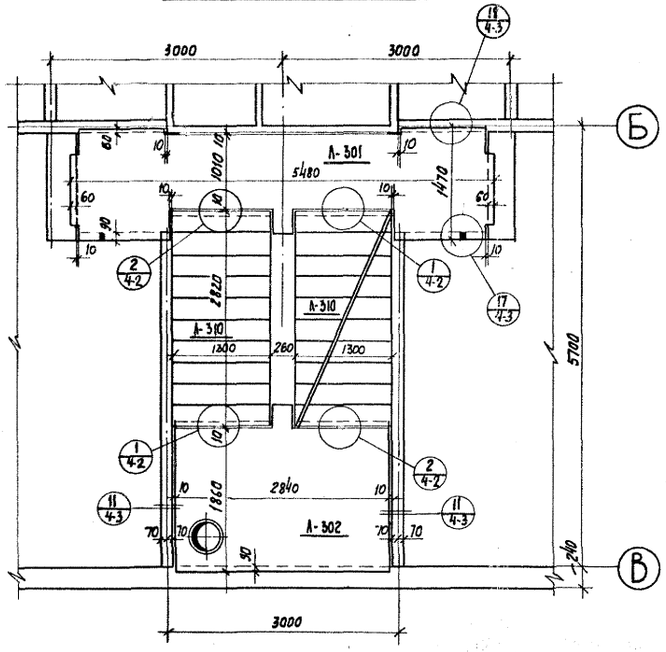


Типовой этаж лестничной клетки

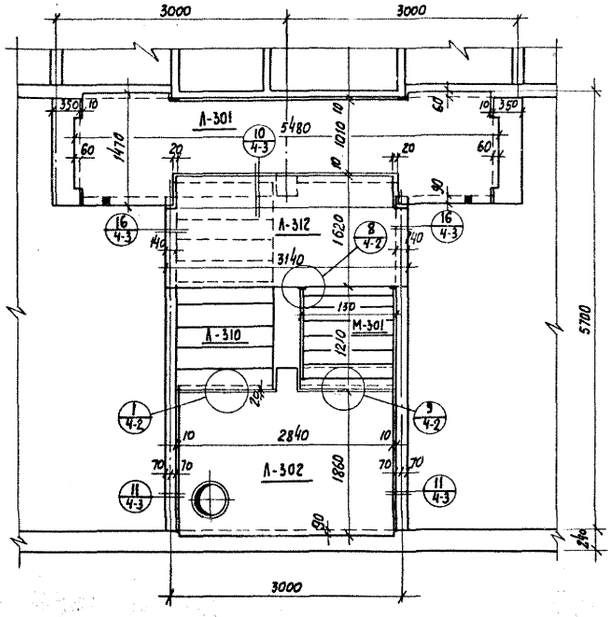


Верхний этаж лестничной клетки

Примечание:
Узлы см. лист Т-АС4-2; Т-АС4-3.

1

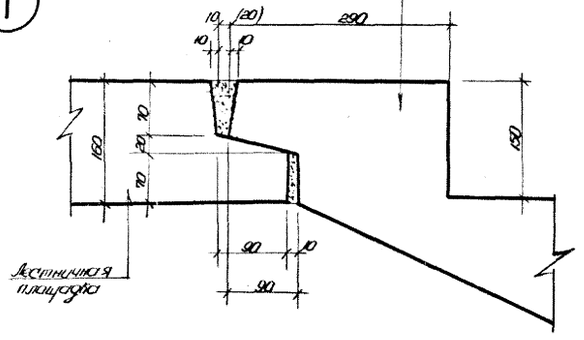
Лестничный марш
10
(20)
10
10
290
70
20
70
160
150
90
10
90
Лестничная площадка

2

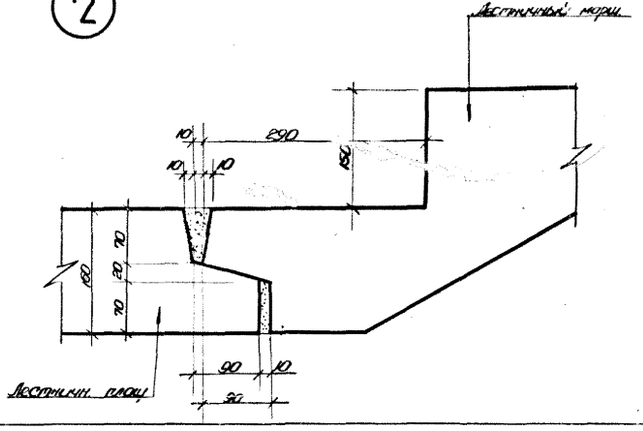
Лестничный марш
10
10
10
290
150
70
20
70
160
90
10
30
Лестничн. площ.

3

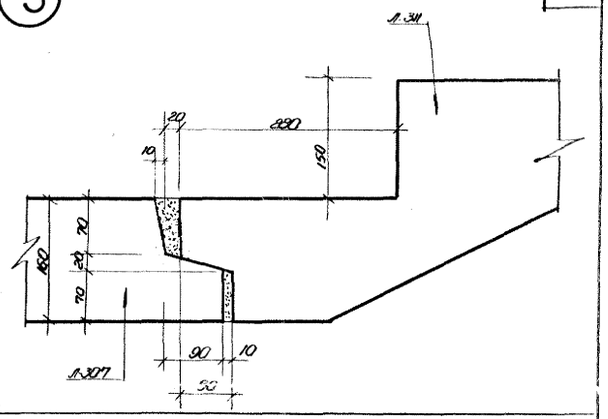
Л-311
20
10
290
150
70
20
70
160
Л-307
90
10
30

4

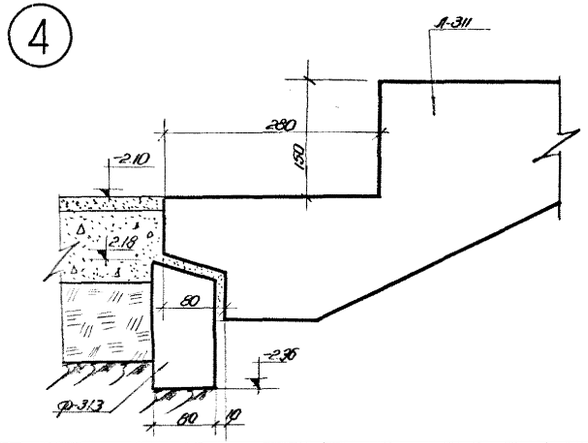
Л-311
280
150
2.10
2.18
60
2.35
ф-313
60
10

5

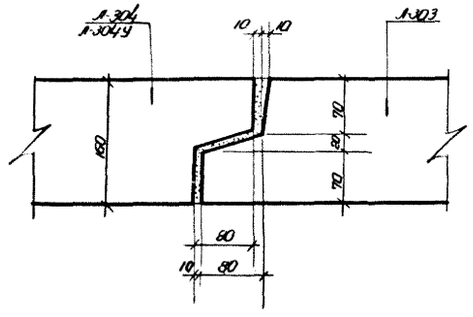
Л-304
Л-304У
10
10
Л-303
70
20
70
160
60
10
80

6

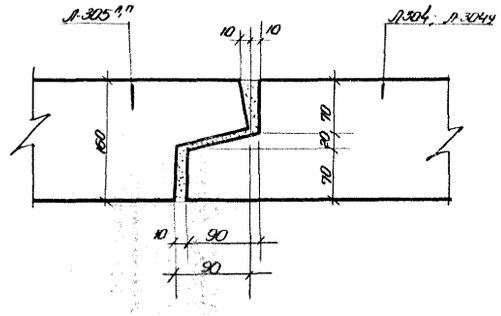
Л-305 1,2
10
10
Л-304, Л-304У
70
20
70
160
10
90
90

8

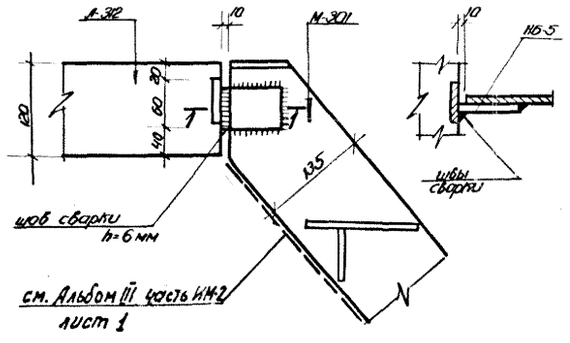
Л-312
10
М-301
20
80
10
120
135
шов сварки h=6 мм
см. Альбом III часть ИМ-2 лист 1
10
М6-5
швы сварки

9

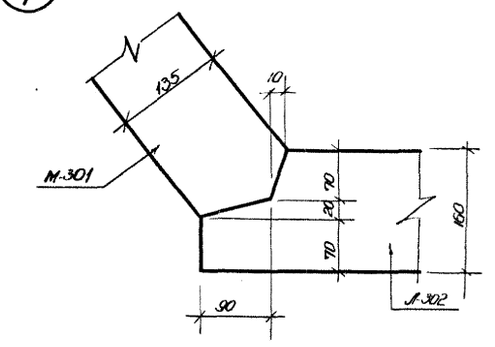
135
10
М-301
70
20
70
160
Л-302
90

10

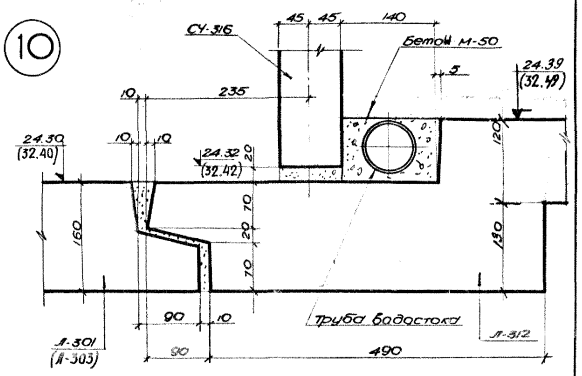


11

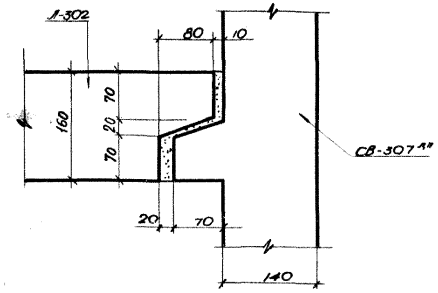


12

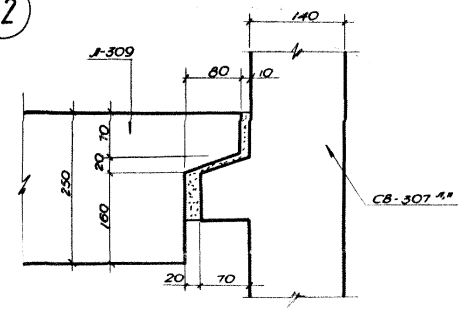


13

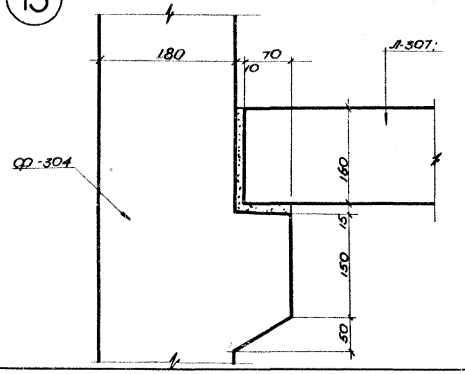


14

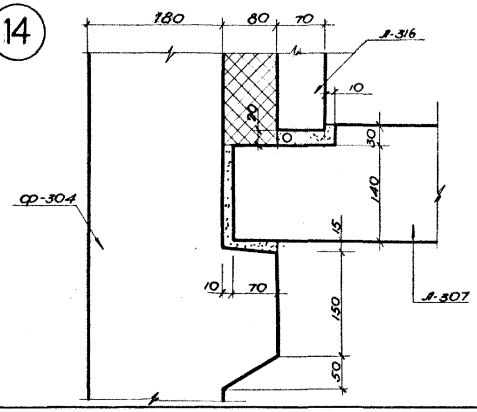


15

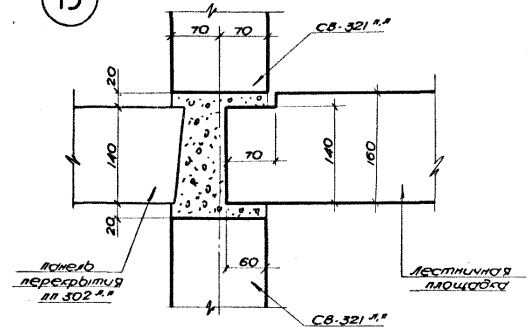


16

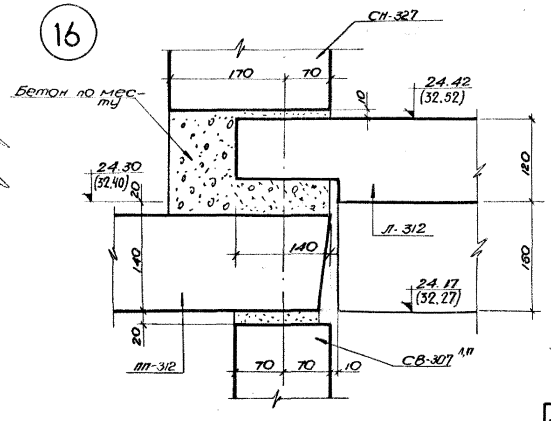


17

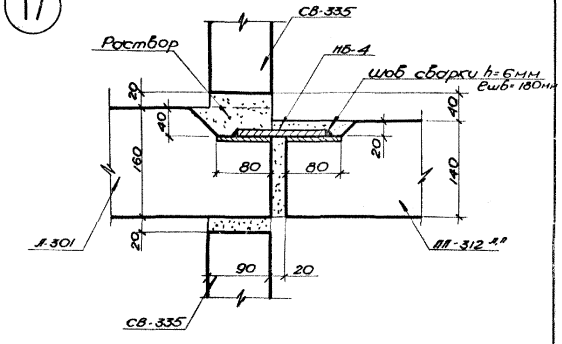


18

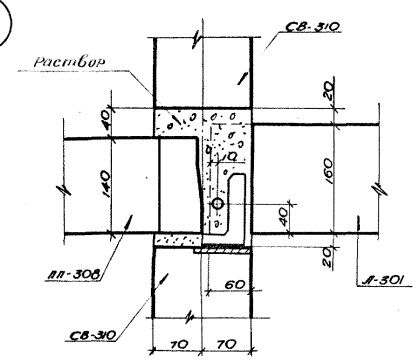


| | | | | | |
|---|---|---|---|---|---|
| ЦНИИЭП | Гл. инж. ин-та | Чернин | Разработал | Монтажные узлы крепления лестничных элементов | Узлы № 10 ÷ 18 |
| | Гл. инженер ин-та | Марочник | Рассмотрел | | |
| | Гл. конструктор НИБ | Шехтер | Исполнил | | |
| 1966 | КРУПНОПАНЕЛЬНЫЕ ЖИЛЫЕ ДОМА СЕРИИ 1ЛГ-600А | | | | ЛИСТ Т-АС4-3 |

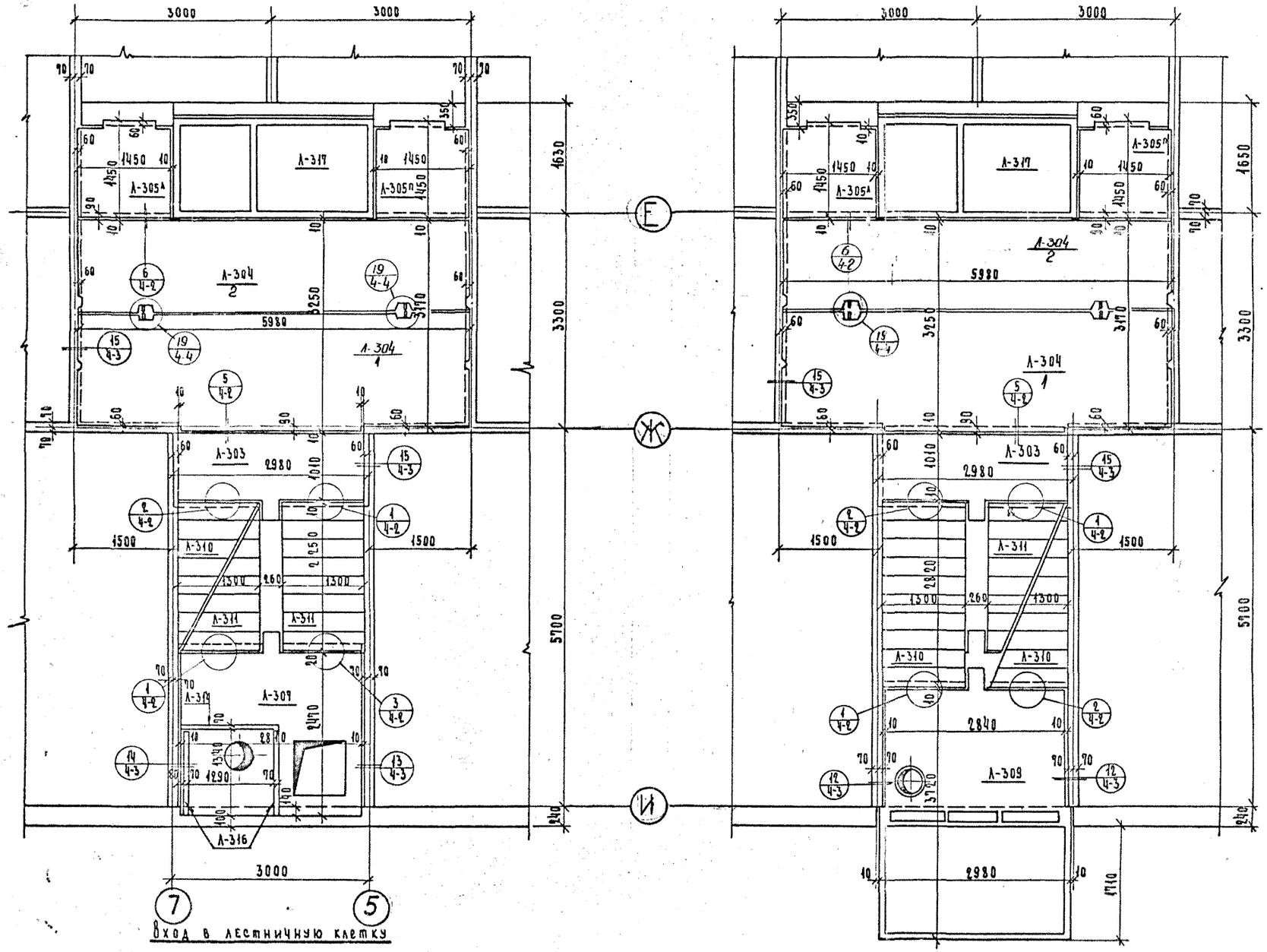


Примечания: 1. Узлы см. листы Т-АС4-2; Т-АС4-3.
2. Лестничные клетки типового и верхнего этажа см. лист Т-АС-4-6.
3. Монтажный узел крепления стенок мусорной камеры см. лист ТИД-7

| | | | | | |
|---|---|---|---|---|---|
| ЛЕНЗНИИЭП | 1966 | КРУПНОПАНЕЛЬНЫЕ ЖИЛЫЕ ДОМА СЕРИИ 1Лг-600А | Монтажные планы элементов лестничной клетки точечных домов | ЛИСТ | Т-АС4-5 |

Гл. инж. ин-та Матусевич; Гл. констр. ин-та Эрнант; Разработал Чарин; Рассчитал Маевочник; Испанил —Шехнер; Гл. инж. отд. Мариевская; Гл. констр. отд. —; Рук. констр. АКБ Новикова; Проверил Инж. отд.; Рук. арх. пр-та; Рук. констр. пр.; Руководит. отд. —; Маевочник

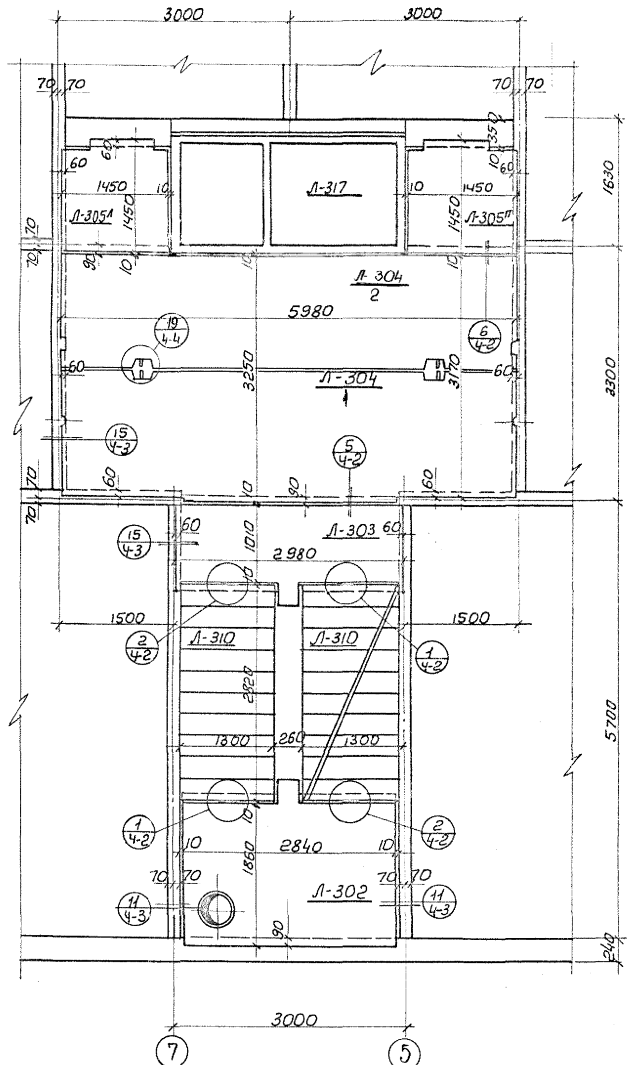


Типовой этаж лестничной клетки.

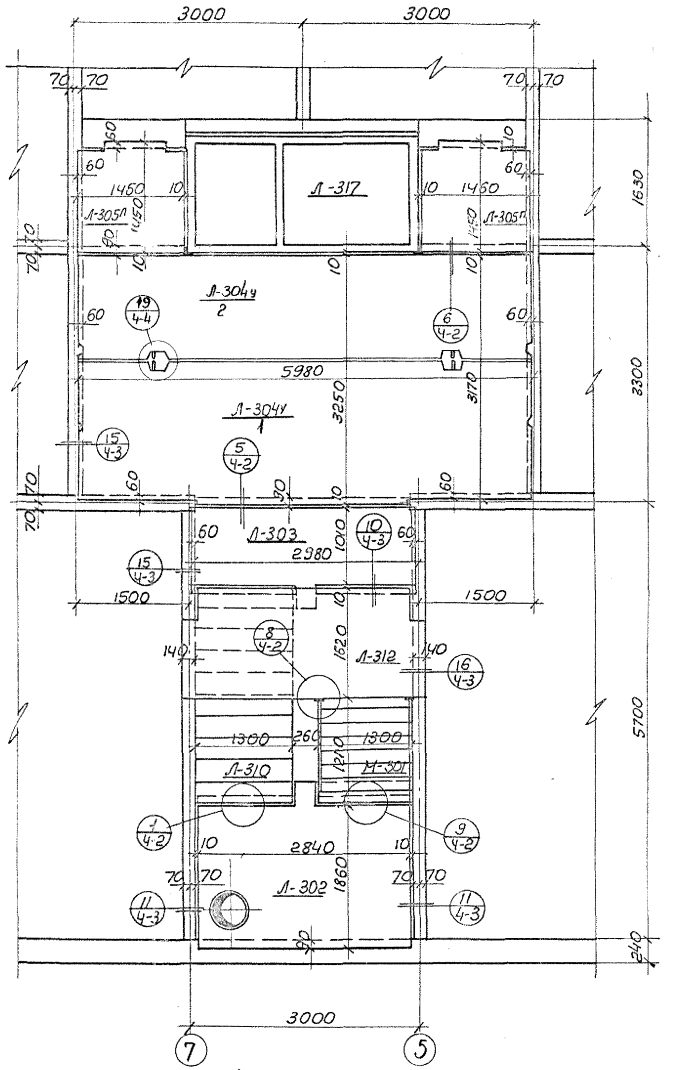


Верхний этаж лестничной клетки.

Примечание: Узлы см. листы Т-АС4-2, ТС4-3.

| ЛЕНЗНИИЭП | | | | | | | | | | | | | |
|---|---|---|---|---|---|---|---|---|---|---|---|---|---|
| Гл. инж. ин-та | | Чагин | Рук. гл. конструкт. | | Эрмант | Разработал | Никулина | Никулина | Проверил | | Мотб | Товбич. |
| Гл. арх. ин-та | | Сперанский | Гл. арх. пр-та | | Матусевич | Рассчитал | | — | с о г л. | | | |
| Рук. АКБ | | Сперанский | Гл. констр. пр-та | | Эрмант | Исполнил | | Братчиков | | | | |

# Разрез по А-А

# Разрез по Б-Б

Для 12 этажей.

Для 9 этажей

# Разрез по В-В

# Разрез по Г-Г

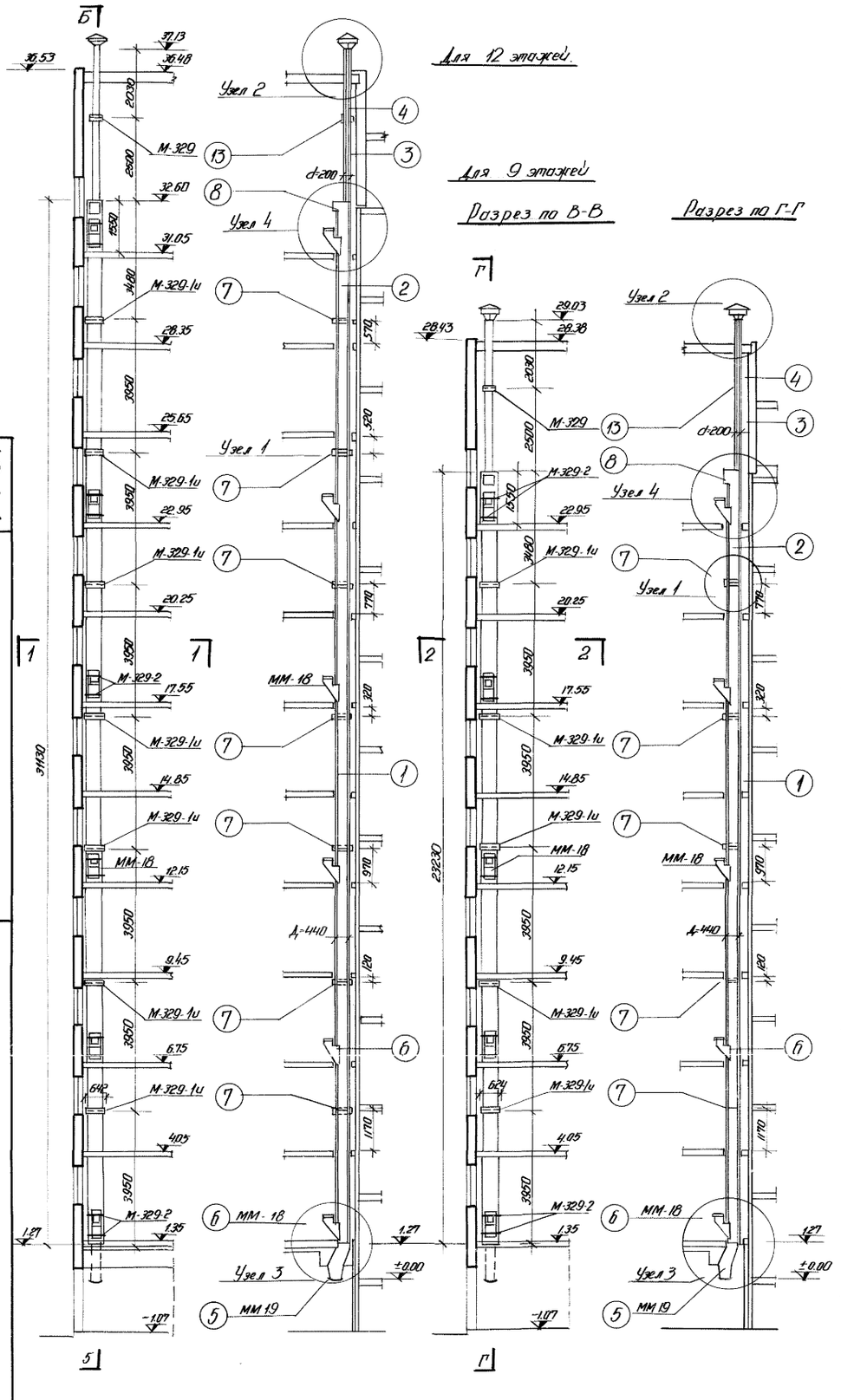


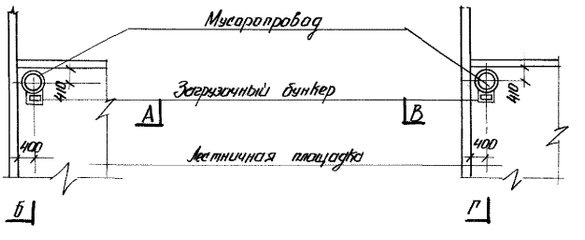


## Спецификация
элементов на один мусоропровод 12 этажного дома

| №№ поз. | Наименование | По чертежу | Количество на шт. | Примечания |
|---|---|---|---|---|
| 1 | Асбоцементная труба мусоропровода d-440 ; ℓ=3950 | ГОСТ 539-65 | 7 | |
| 2 | —·— ℓ=3480 | | 1 | |
| 3 | Вентиляционная труба d-200 ; ℓ=2500 | ГОСТ 1839-48 | 1 | |
| 4 | —·— ℓ=2030 | | 1 | |
| 5 | Мусороразгрузочное устройство | ММ-19 | 1 | Альбом „МПА" |
| 6 | Мусоразгрузочный бункер | ММ-18 | 6 | " |
| 7 | Соединительный хомут мусоропровода | М-329-1и | 7 | см. лист 22 |
| 8 | Дверца мусоропровода | М-331 | 1 | см. лист 24 |
| 9 | Катушка прочистного устройства | М-323 | 1 | см. лист 19 |
| 10 | Ерш с гирей для прочистного устройства | М-324 | 1 | см. лист 20 |
| 11 | Соединительный элемент мусоропровода с вентиляционной трубой | М-327 | 1 | см. лист 22 |
| 12 | Хомут для крепления бункера к стволу мусоропр. | М-329-2 | 14 | см. лист 23а |
| 13 | Соединительный хомут вентиляционной трубы мусоропровода | М-329 | 1 | см. лист 23 |
| 14 | Хомут в месте примыкания бытзажки мусоропров. к крыше | М-330 | 1 | см. лист 23 |
| 15 | Фангарта на бытзажку мусоропровода | М-341 | 1 | см. лист 39 |

## Спецификация
элементов на один мусоропровод 9 этажного дома.

| №№ поз. | Наименование | По чертежу | Количество на шт. | Примечания |
|---|---|---|---|---|
| 1 | Асбоцементная труба мусоропровода d-440 ; ℓ=3950 | ГОСТ 539-65 | 5 | |
| 2 | —·— ℓ=3480 | | 1 | |
| 3 | Вентиляционная труба d-200 ℓ=2500 | ГОСТ 1839-48 | 1 | |
| 4 | —·— ℓ=2030 | | 1 | |
| 5 | Мусороразгрузочное устройство | ММ-19 | 1 | Альбом „МПА" |
| 6 | Мусоразгрузочный бункер | ММ-18 | 5 | |
| 7 | Соединительный хомут мусоропровода | М-329-1и | 5 | см. лист 22 |
| 8 | Дверца мусоропровода | М-331 | 1 | см. лист 24 |
| 9 | Катушка прочистного устройства | М-323 | 1 | см. лист 19 |
| 10 | Ерш с гирей для прочистного устройства | М-324 | 1 | см. лист 20 |
| 11 | Соединительный элемент мусоропровода с вентиляционной трубой | М-327 | 1 | см. лист 22 |
| 12 | Хомут для крепления бункера к стволу мусоропр. | М-329-2 | 10 | см. лист 23а |
| 13 | Соединит. хомут вентиляцион. трубы мусоропров. | М-329 | 1 | см. лист 23 |
| 14 | Хомут в месте примыкания бытзажки мусоропр. к крыше | М-330 | 1 | см. лист 23 |
| 15 | Фангарта на бытзажку мусоропровода | М-341 | 1 | см. лист 39 |

**Примечания:**

1. Мусоропровод собирается из асбоцементных труб d=440 ГОСТ 539-65. Отверстия в трубах делать по месту.
2. Типовые чертежу мусоропровода, разработанные ин-том „Ленпроект" 1963г. - см. альбом „МПА". Из альбома „МПА" пользоваться следующими чертежами: ММ-19 (1) и с ММ-19 (5); ММ-18 (1) и с ММ-18 (5) по ММ-18 (II)
3. Металлические изделия мусоропровода см. листы - 19, 20, 22, 23, 24 альбом III часть ИМ-2.

1966 КРУПНОПАНЕЛЬНЫЕ ЖИЛЫЕ ДОМА СЕРИИ 1Г-600А

Мусоропровод. Монтажные схемы и спецификации.

АИСТ ГАС-4-7

## Узел 1

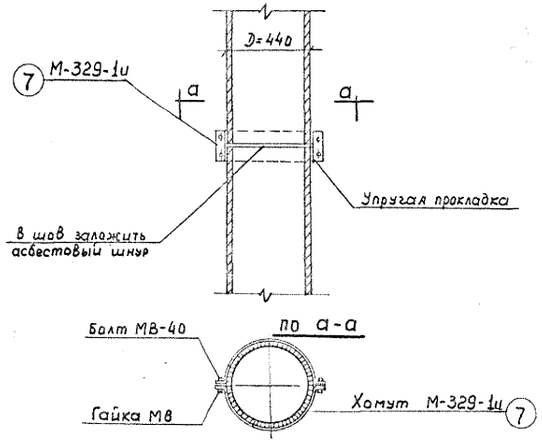


## Узел 2

/Выводное устройство вентиляционной трубы мусоропровода на крышу/

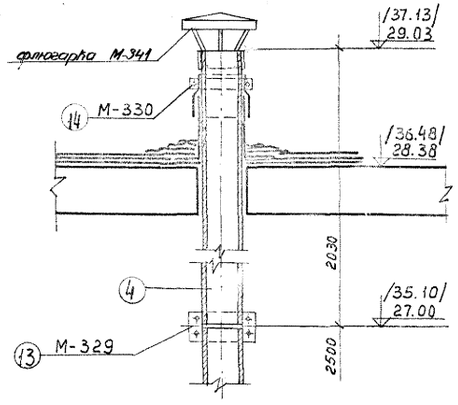


## Узел 3

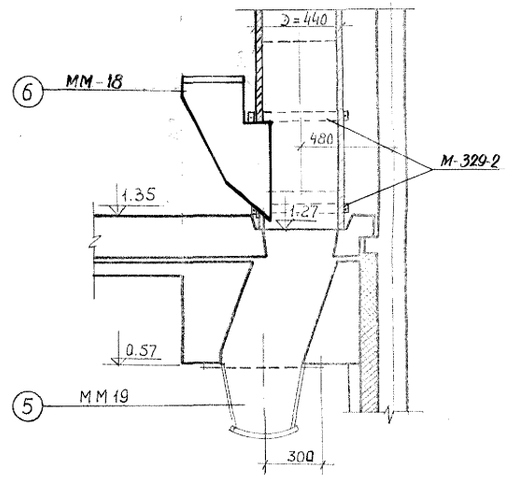


## Узел 4

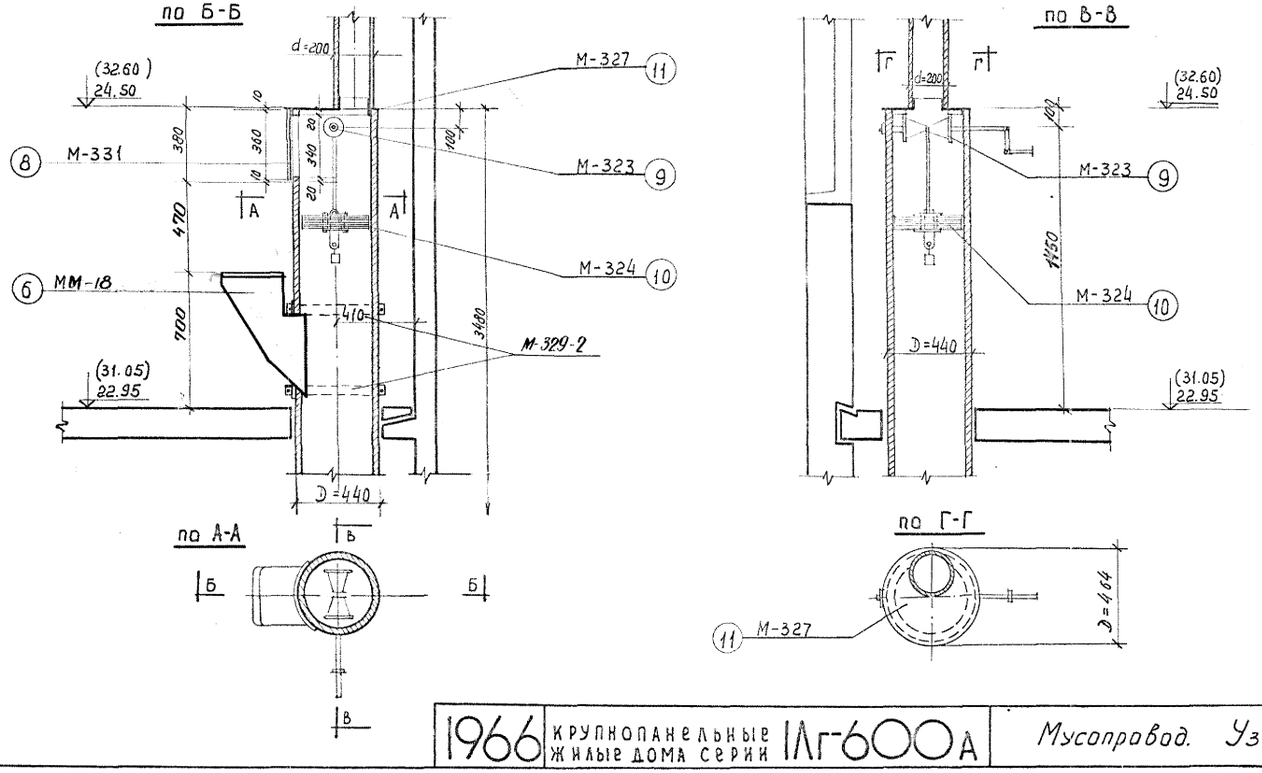


### Примечание

1. Отметки в скобках относятся к 12 этажному дому.

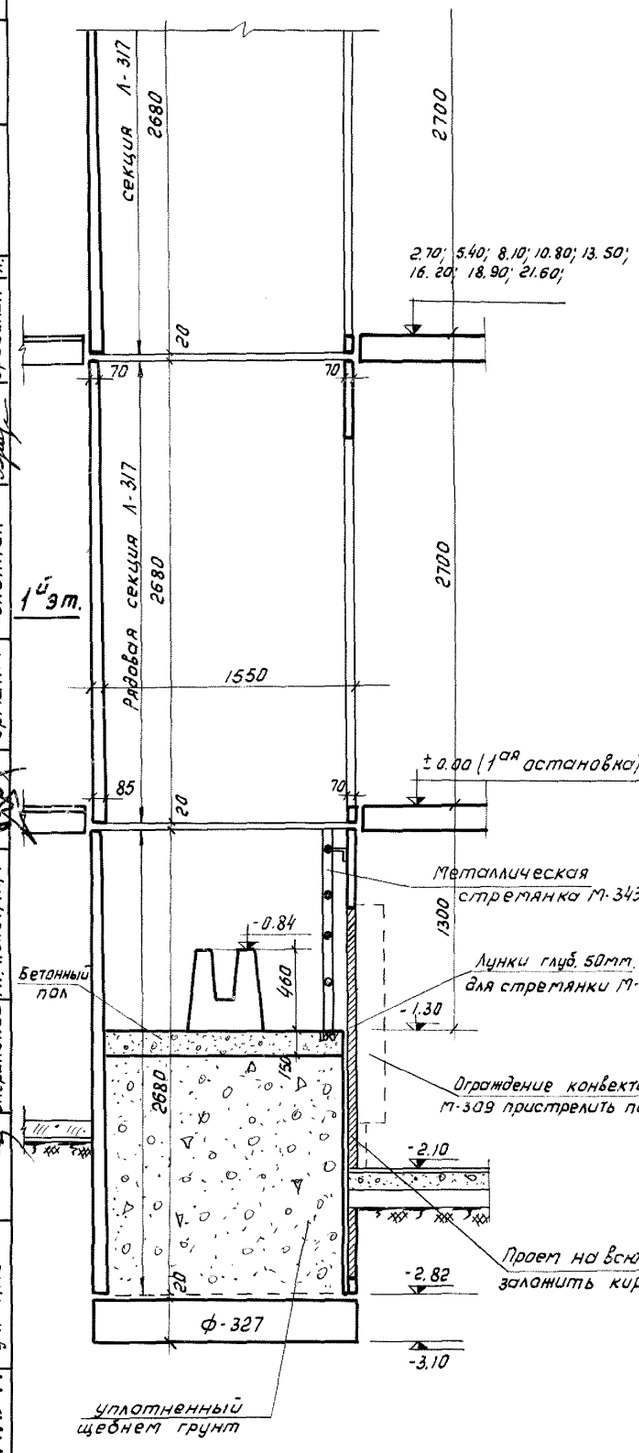


1 - 1

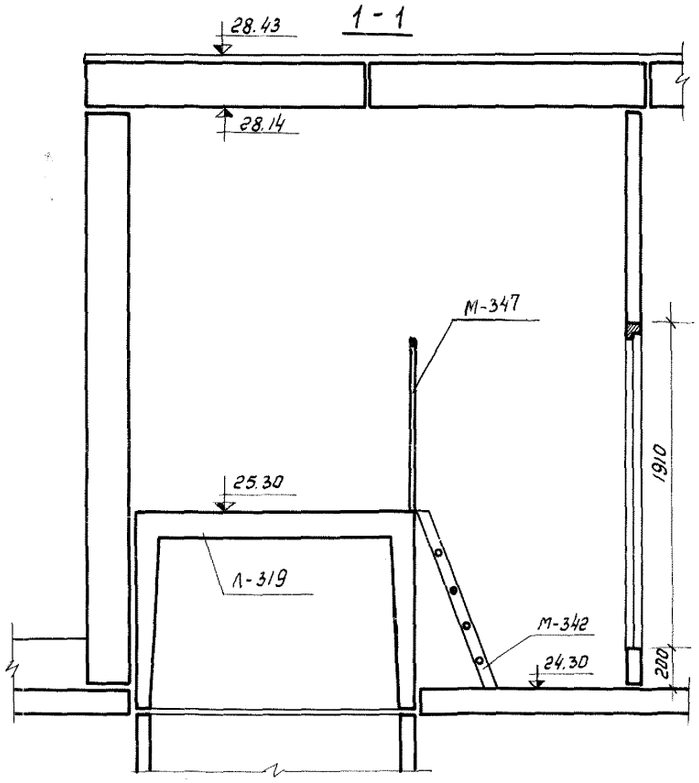


2 - 2

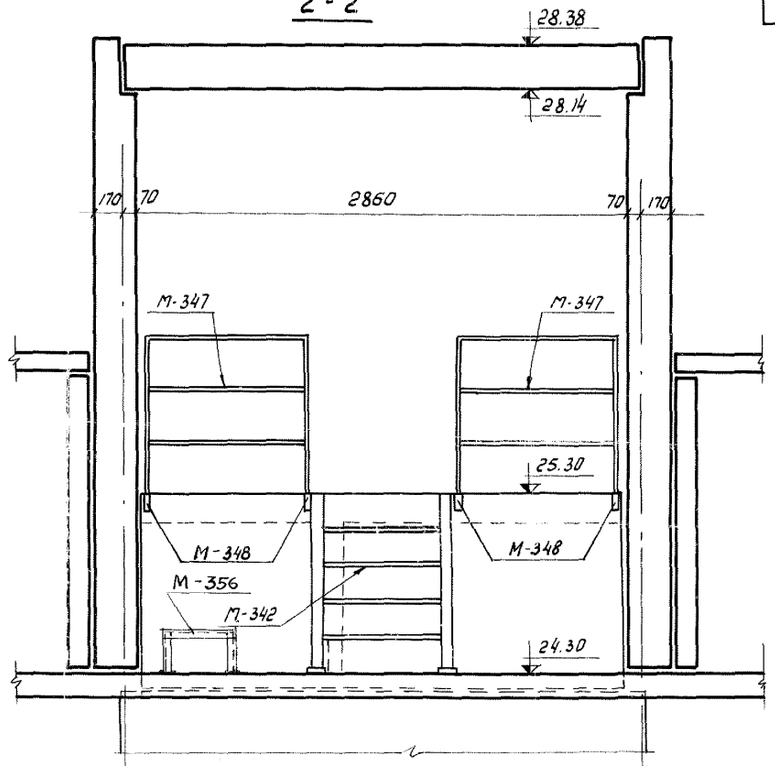


План машинного помещения

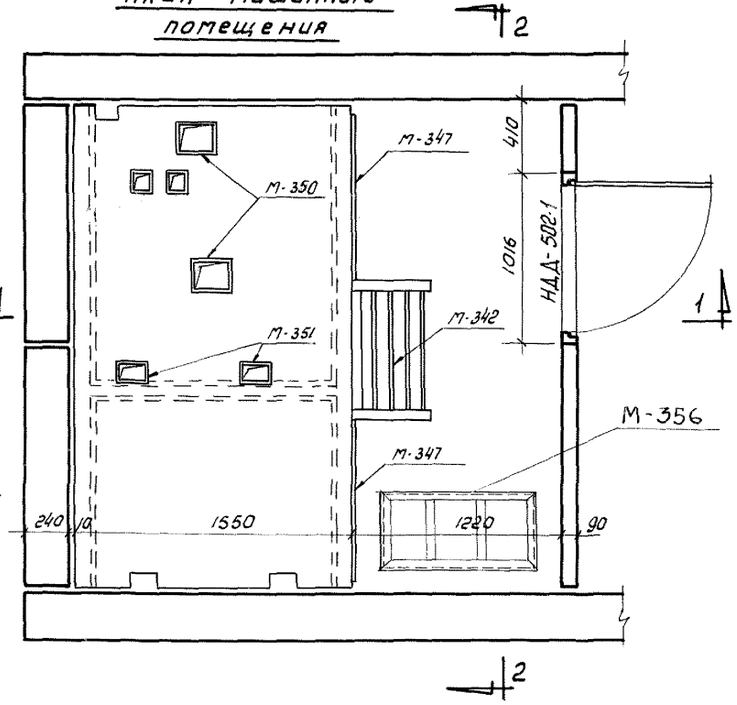


План лифтового приямка

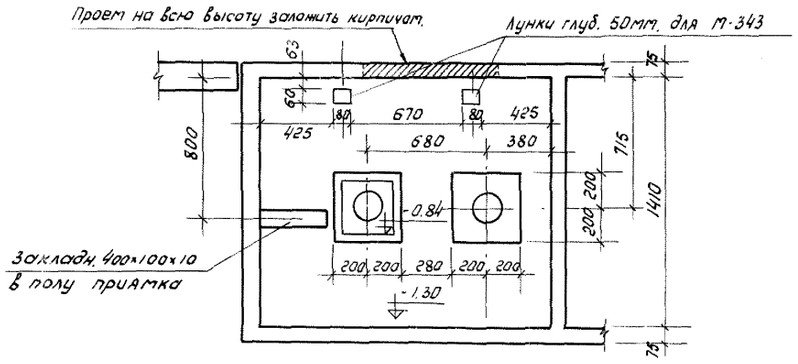


| | | | | | | | | | | | |
|---|---|---|---|---|---|---|---|---|---|---|---|
| Гл. инж. ин-та | Матусевич | Проверил | Бродская | Брод | Чагин | Рук. отд. | | | | | |
| Гл. арх. ин-та | Матусевич | Инж. отд. | — | | Сперанский | Гл. арх. пр-та | | | | | |
| Рук. АКБ | Эрганян | с. о. л. | Бродская | | Сперанский | Гл. констр. пр. | | | | | |
| АКБ ЗНИИЭП | | Разработал | Рассчитал | Исполнил | | | | | | | |

1968 КРУПНОПАНЕЛЬНЫЕ ЖИЛЫЕ ДОМА СЕРИИ 1Лг-600А

Строительная часть лифта. План и разрезы. (для линейных 9 ти эт. домов).

ЛИСТ Т-АС-4-9

## План машинного помещения

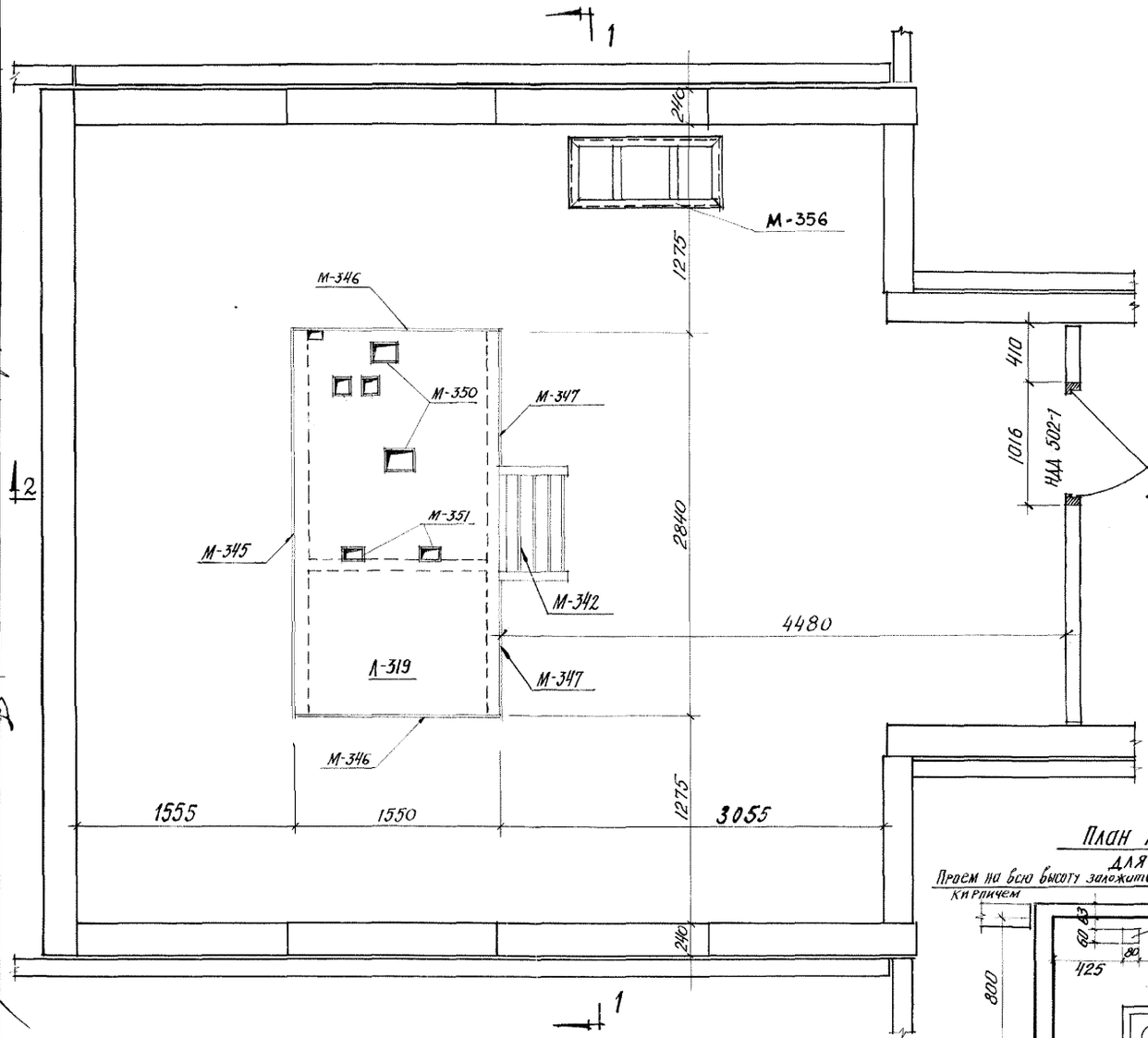


## 1-1

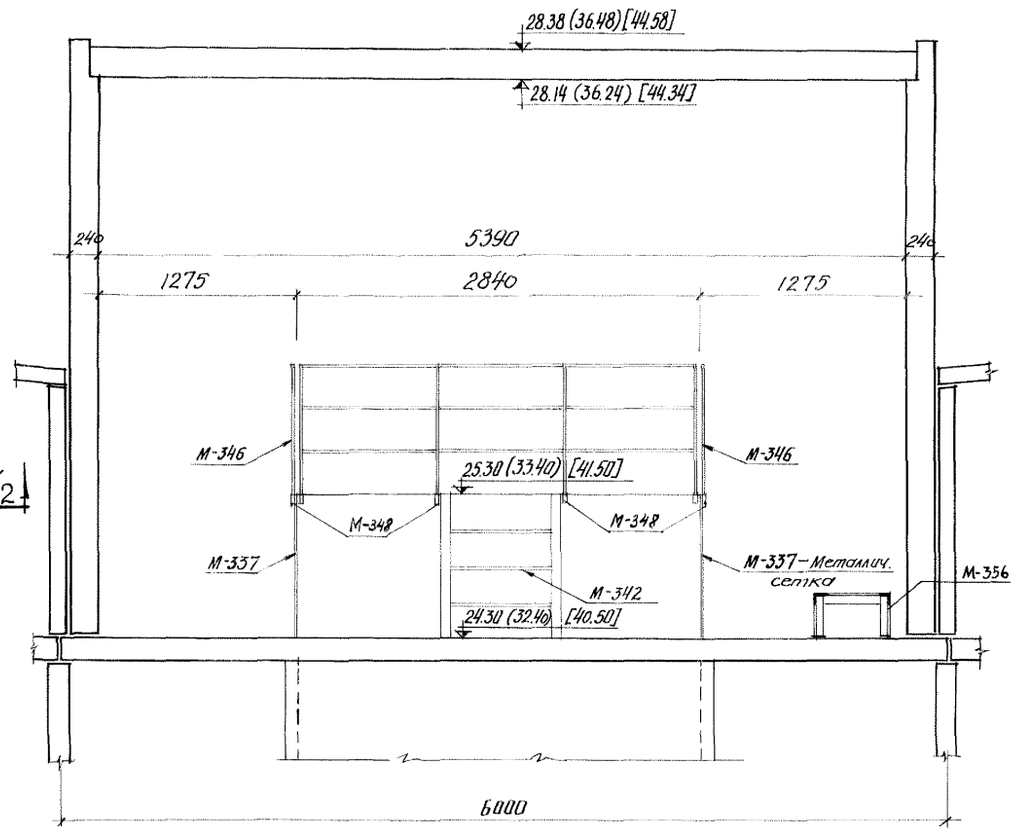


## План лифтового приямка для 9 эт.

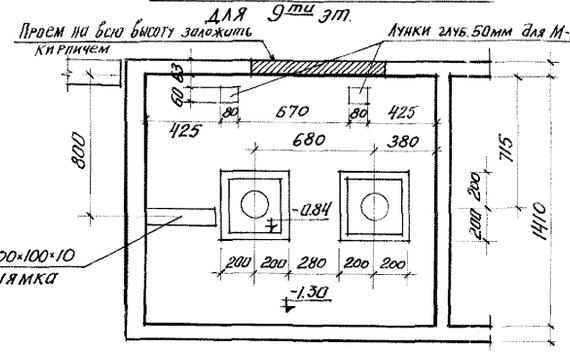


## План лифтового приямка для 12 эт. - 15 эт.

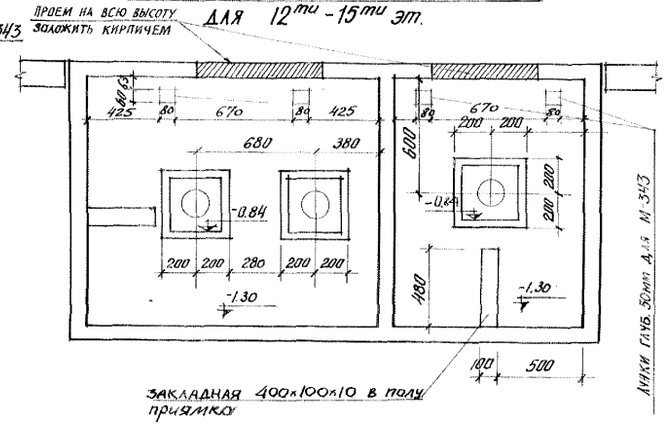


### Примечания:

1. Отметки в круглых скобках для 12 эт. точечн. дома
   Отметки в квадратных скобках для 15 эт. точечного дома
2. Разрез 2-2 см. лист Т-АС-4-11

| | | | |
|---|---|---|---|
| Гл. инж. ин-та | Руковод. АКБ | | |
| Гл. архит. ин-та | Руковод. отд. | Чегин | |
| Гл. арх. пр-та | Гл. констр. пр-та | Слепянский | Слепянский |
| Разработал | Матусевич | Проверил | Никулина |
| Рассчитал | Матусевич | Гл. арх. пр-та | Бродская |
| Исполнил | Эрмант | Гл. констр. пр-та | Бродская |

АКЗНИИЭП

1968 КРУПНОПАНЕЛЬНЫЕ ЖИЛЫЕ ДОМА СЕРИИ 1Лг-600А

Строительная часть лифта. Планы и разрез 1-1 (для точечного дома)

ЛИСТ Т-АС-4-10

ЛЕНЗНИИЭП
Гл. инж. ин-та Чагин
Гл. архитект. шг-та Сперанский
Руководит. АКБ Сперанский
Руководит. отд. Гл. архит. пр-та Гл. констр. пр-та
Матусевич Матусевич Эрманит
Разработал Рассчитал Исполнил
Проверил: Никулина Никулина
Бродская — Бродская

## 2-2

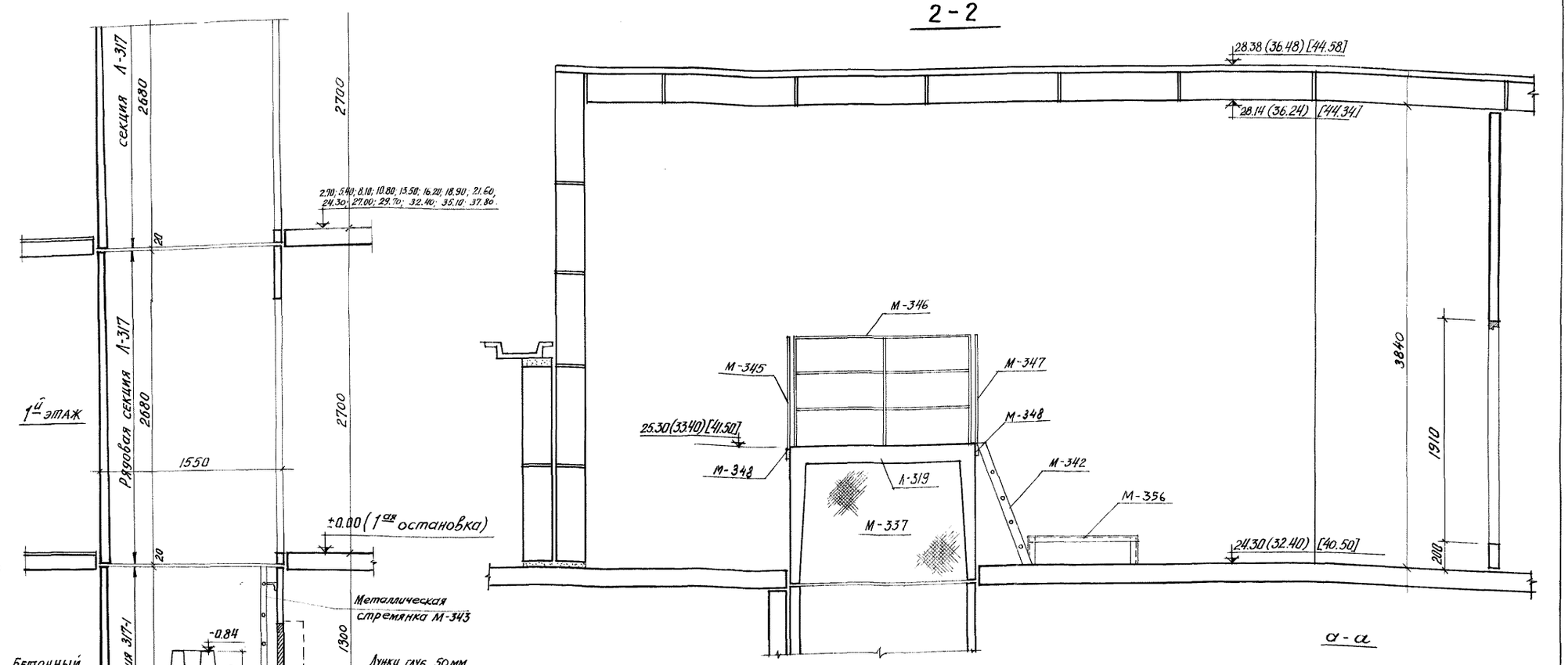


### Примечания:

1. Отметки в круглых скобках для 12 ти эт. точечного дома. Отметки в квадратных скобках для 15 ти эт. точечного дома.
2. План машинного помещен. см. Т-АС-4-10
3. При обрамлении проема шахты лифта все бруски, доски, наличник подгонять по месту. Сетку „Рабитц" прибивать на брус до крепления его к пробкам после подгонки. Штукатурку проклеить миткалью.

### Деталь „А"

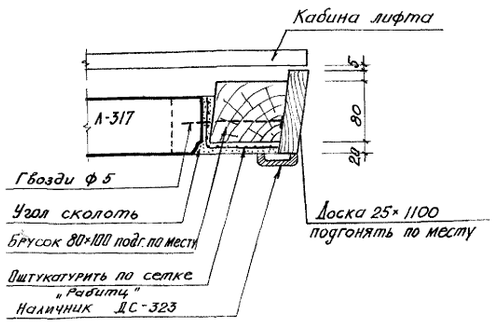


### а - а

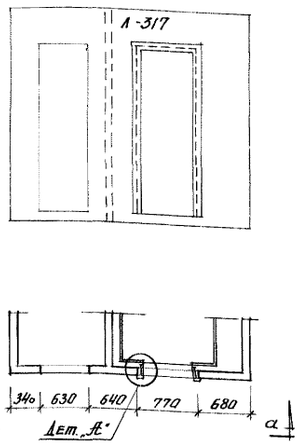

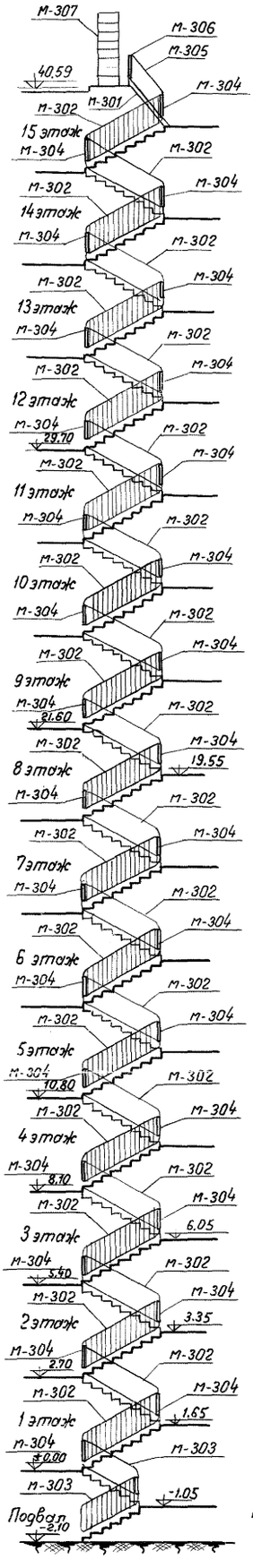


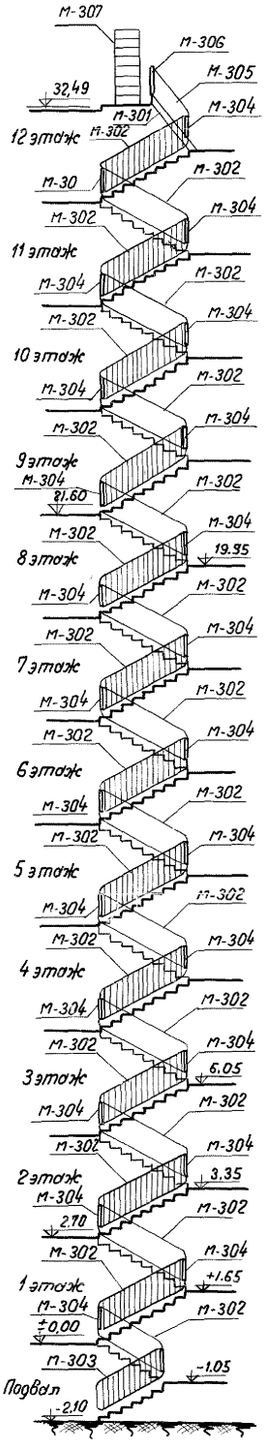


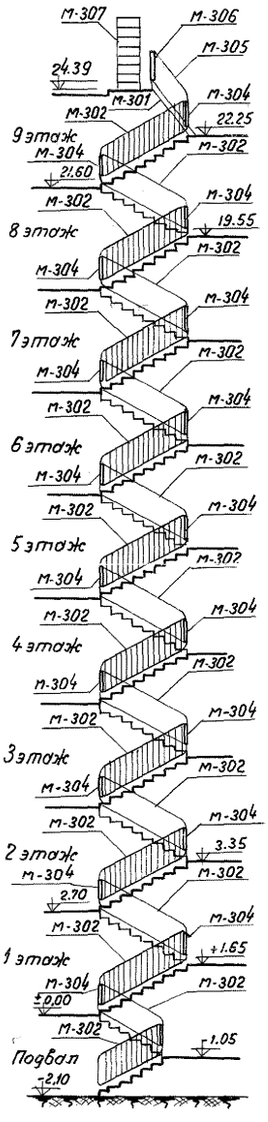


| NN п/п | Наименование элемента | Марка издел. | Вес 1 шт кг | № черт. | Кол шт | Общий вес кг |
|---|---|---|---|---|---|---|
| | **на 1 лестницу 9 ти этажного дома** | | | | | |
| 1 | Металлич. лестница | М-301 | 175,09 | | 1 | 175,090 |
| 2 | Звено рядового марша | М-302 | 29,981 | | 17 | 509,677 |
| 3 | Звено входного марша | М-303 | 23,926 | | 2 | 47,852 |
| 4 | Соединительное звено | М-304 | 3,013 | | 19 | 57,247 |
| 5 | Звено металлич. лестн. | М-305 | 18,216 | | 1 | 18,216 |
| 6 | Металлическое звено огражд. верхн. площадку | М-306 | 23,558 | | 1 | 23,558 |
| 7 | Металлич. стремянка | М-307 | 81,710 | | 1 | 81,710 |
| | | | | | | |
| | | | | | | |
| | **на 1 лестницу 12 ти этажного дома** | | | | | |
| 1 | Металлич. лестница | М-301 | 175,09 | | 1 | 175,090 |
| 2 | Звено рядового марша | М-302 | 29,981 | | 22 | 659,582 |
| 3 | Звено входного марша | М-303 | 23,926 | | 2 | 47,852 |
| 4 | Соединительное звено | М-304 | 3,897 | | 25 | 92,425 |
| 5 | Звено металлич. лестн. | М-305 | 18,216 | | 1 | 18,216 |
| 6 | Металлическое звено огражд. верхн. площадку | М-306 | 23,558 | | 1 | 23,558 |
| 7 | Металлич. стремянка | М-307 | 81,710 | | 1 | 81,710 |
| | | | | | | |
| | | | | | | |
| | **на 1 лестницу 15 ти этажного дома** | | | | | |
| 1 | Металлич. лестница | М-301 | 175,09 | | 1 | 175,090 |
| 2 | Звено рядового марша | М-302 | 29,981 | | 29 | 869,449 |
| 3 | Звено входного марша | М-303 | 23,926 | | 2 | 47,852 |
| 4 | Соединительное звено | М-304 | 3,897 | | 31 | 120,807 |
| 5 | Звено металлич. лестн. | М-305 | 18,216 | | 1 | 18,216 |
| 6 | Металлическое звено огражд. верхн. площадку | М-306 | 23,558 | | 1 | 23,558 |
| 7 | Металлич. стремянка | М-307 | 81,710 | | 1 | 81,710 |
| | | | | | | |
| | | | | | | |

Примечание:
Детали крепления лестничных перил см. Т-АС4-13.

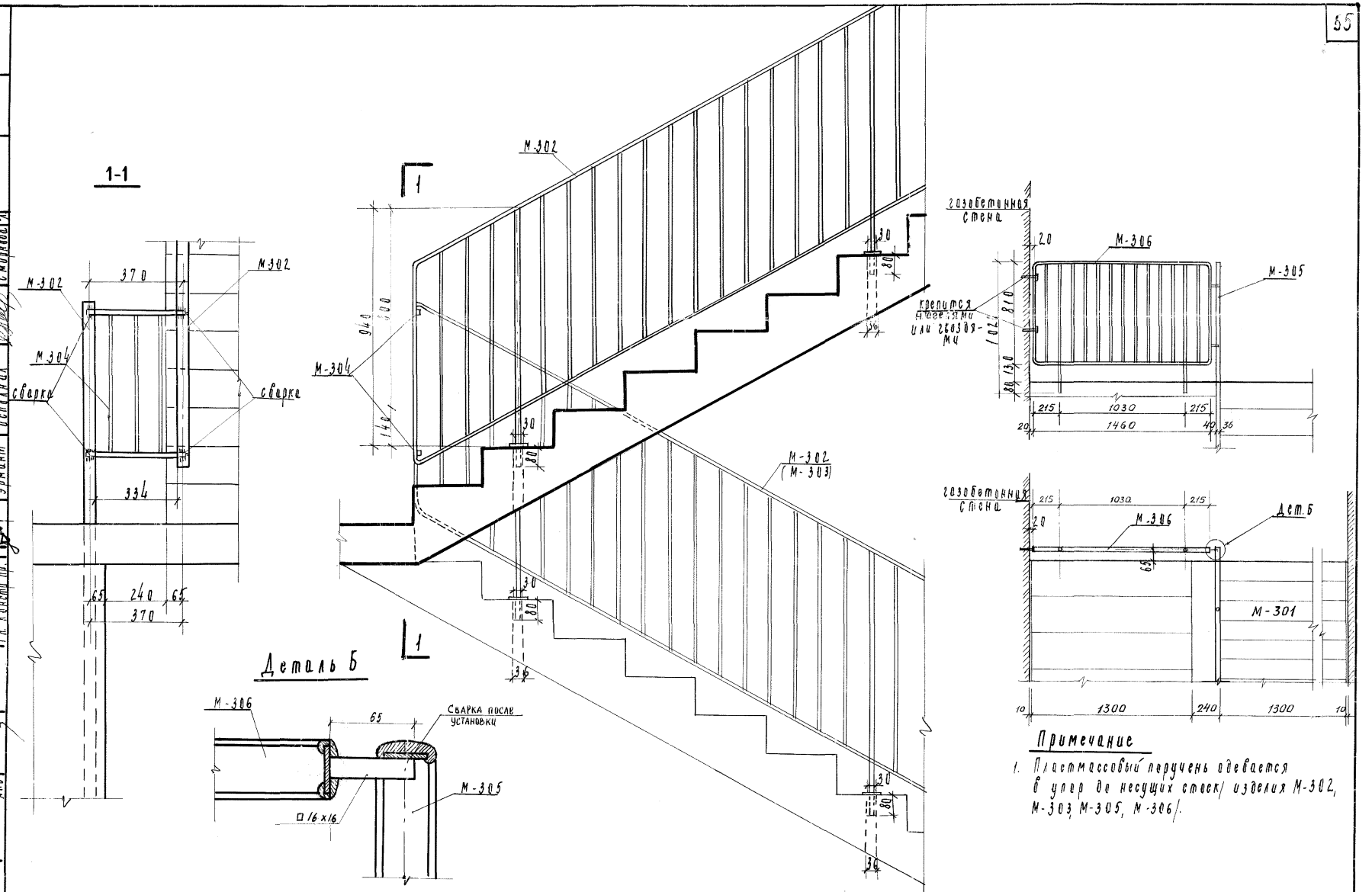


## Примечание

1. Пластмассовый поручень одевается в упор до несущих стоек/ изделия М-302, М-303, М-305, М-306/.

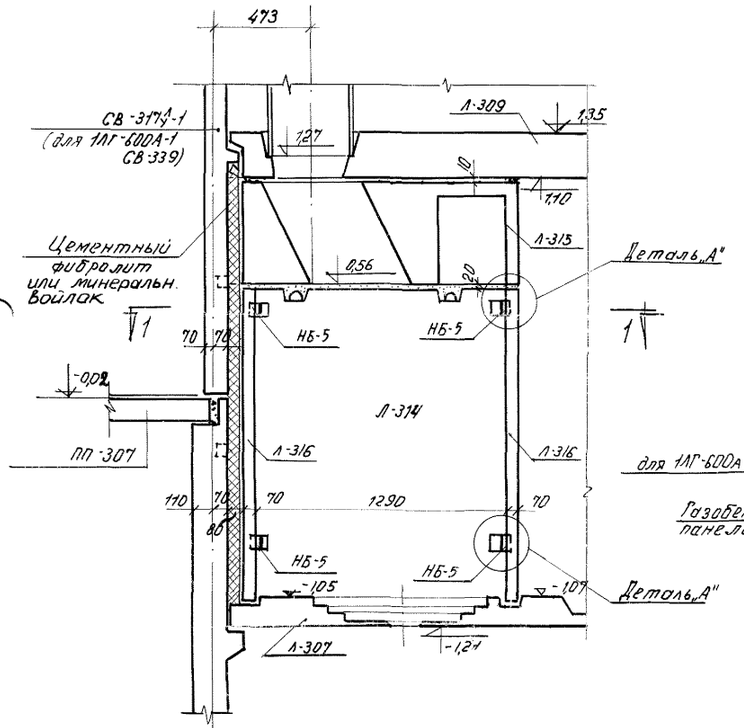


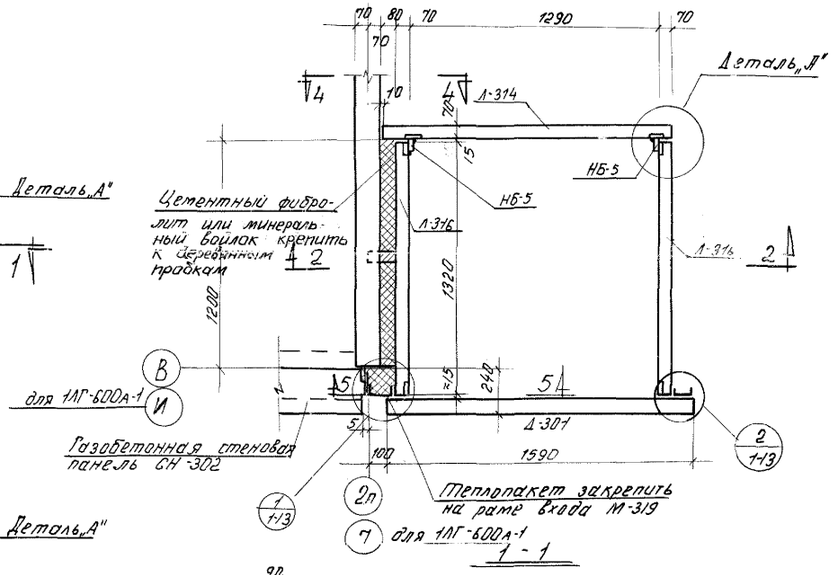


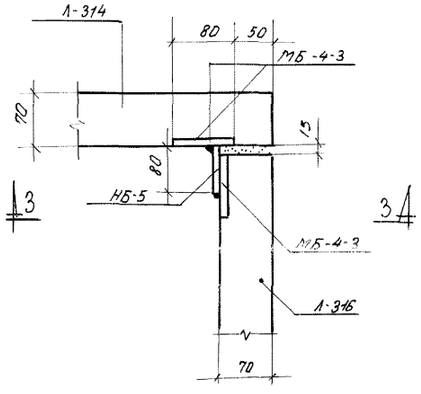


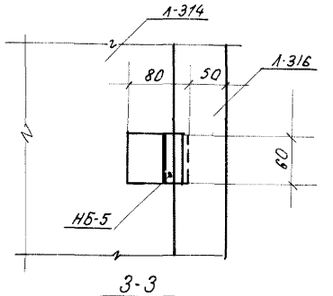


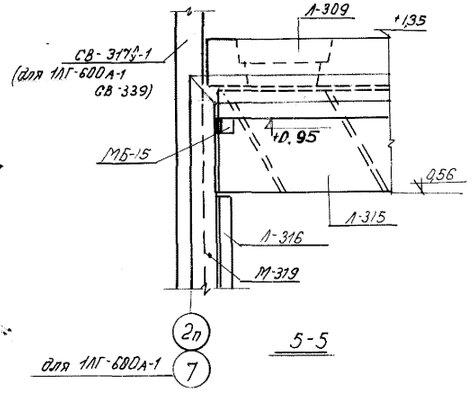


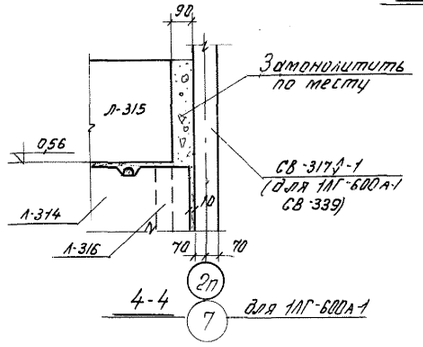


Спецификация марок соединит. элементов на монтажный узел.

| N монт. узла | Марка соед. элем | Кол-во штук | Участки где изображен соед. эл. |
|---|---|---|---|
| | НБ-5 | 4 | Альбом III ИМ-1 лист 20 |
| | | | |
| | | | |

## Примечания:

1. Узел (12/1-13) см. альбом Т-АС 1-13.
2. Теплопакет выполнять из минерального войлока (минеральной ваты, пенополистирола или пенополиуретана).

## Деталь установки двери в машинное помещение лифта.

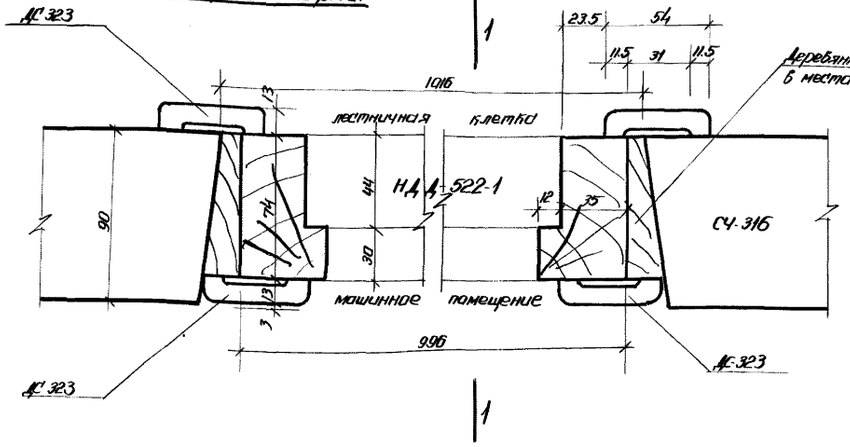


Щиток М-318 ставится в упор в нишу электропанели и защёлкивается на задвижку. Никаких дополнительных креплений нет, т.к. он должен быть съёмный.

## Деталь установки ограждающего щитка водостока

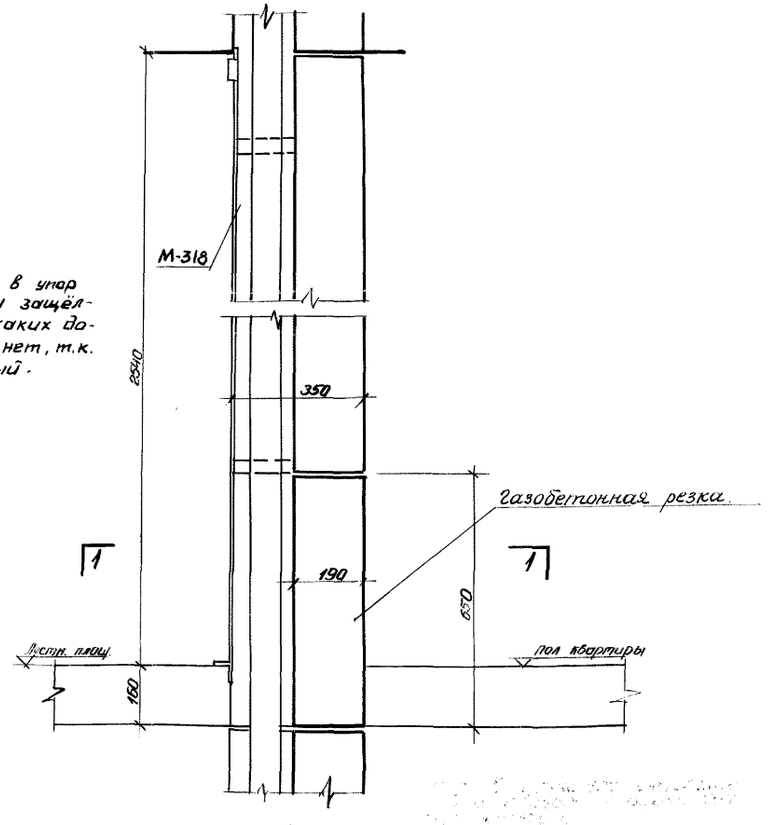


## Сечение 1-1

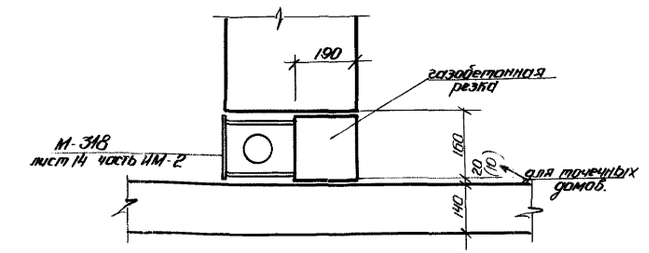


## Сечение 1-1

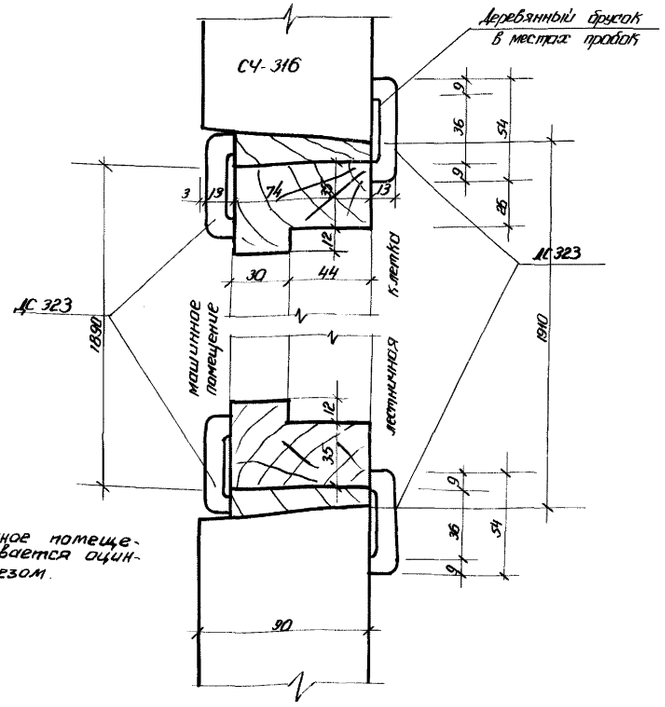


Дверь в машинное помещение лифта обивается оцинкованным железом.

| | | |

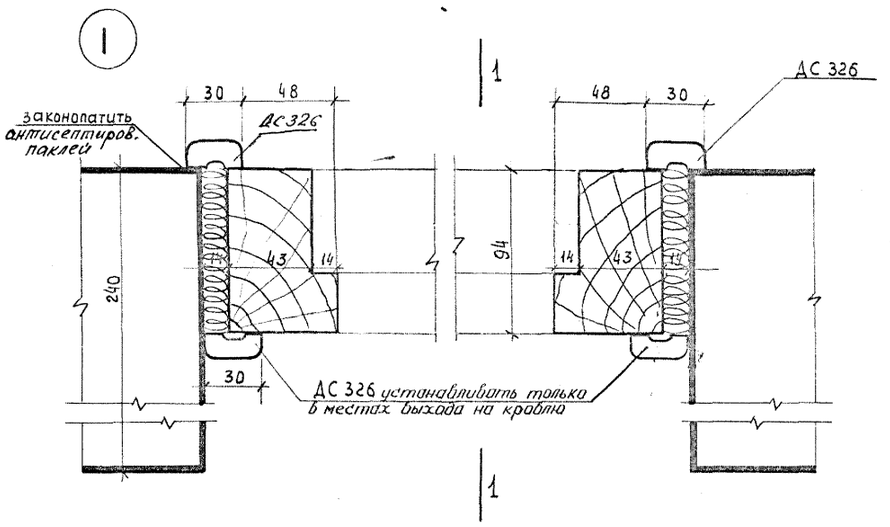


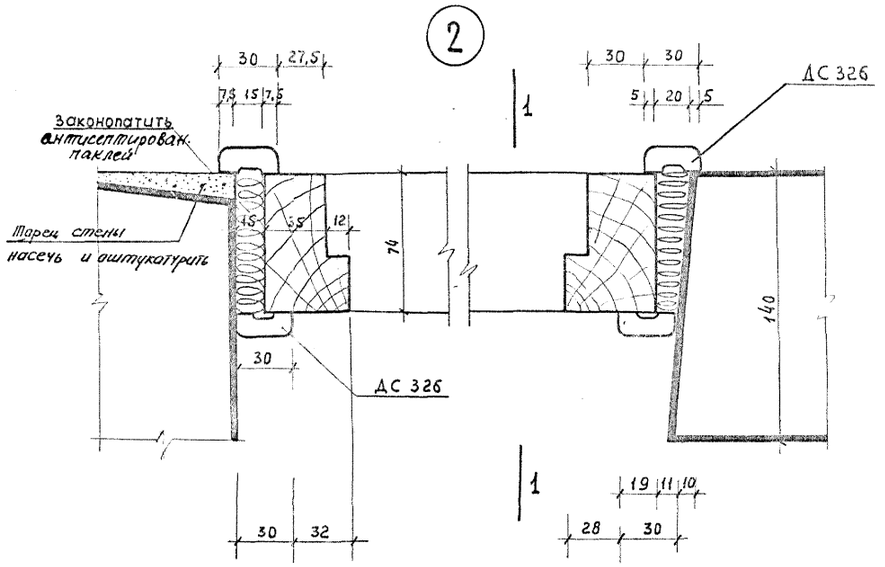


Сечение 1-1

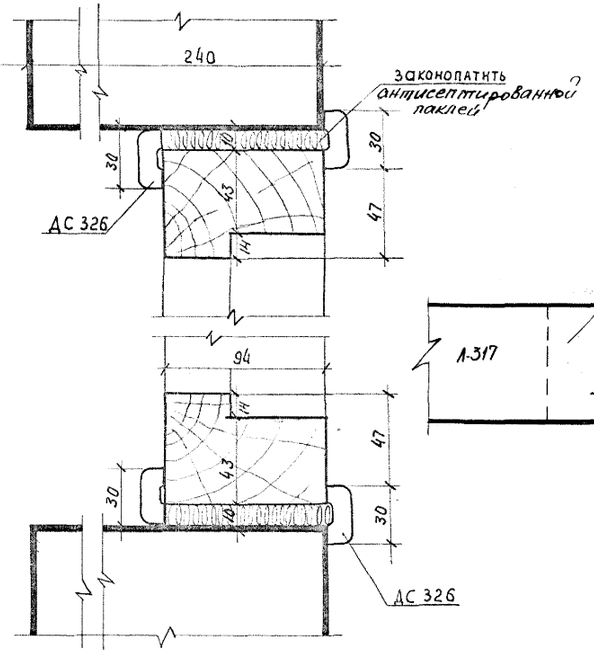


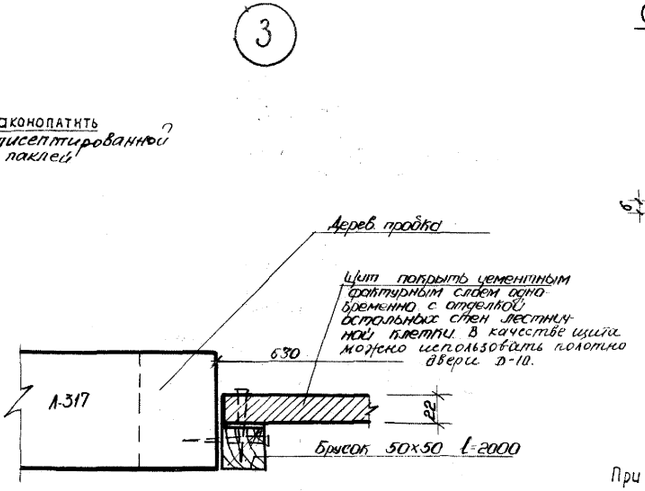


Сечение 1-1

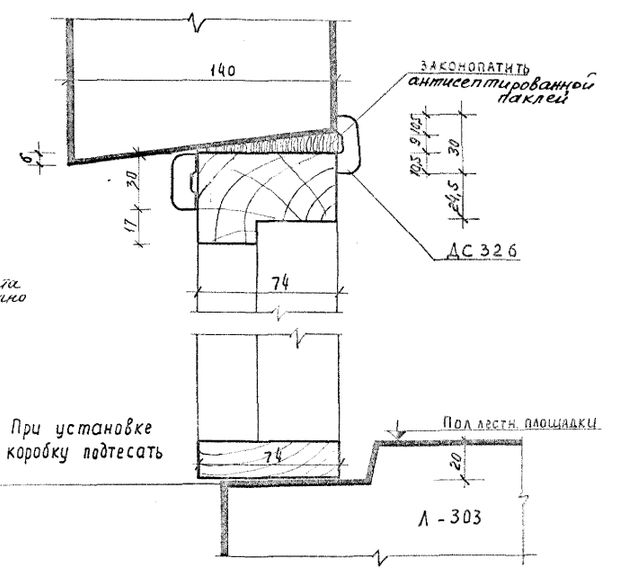


| | | |

1-1

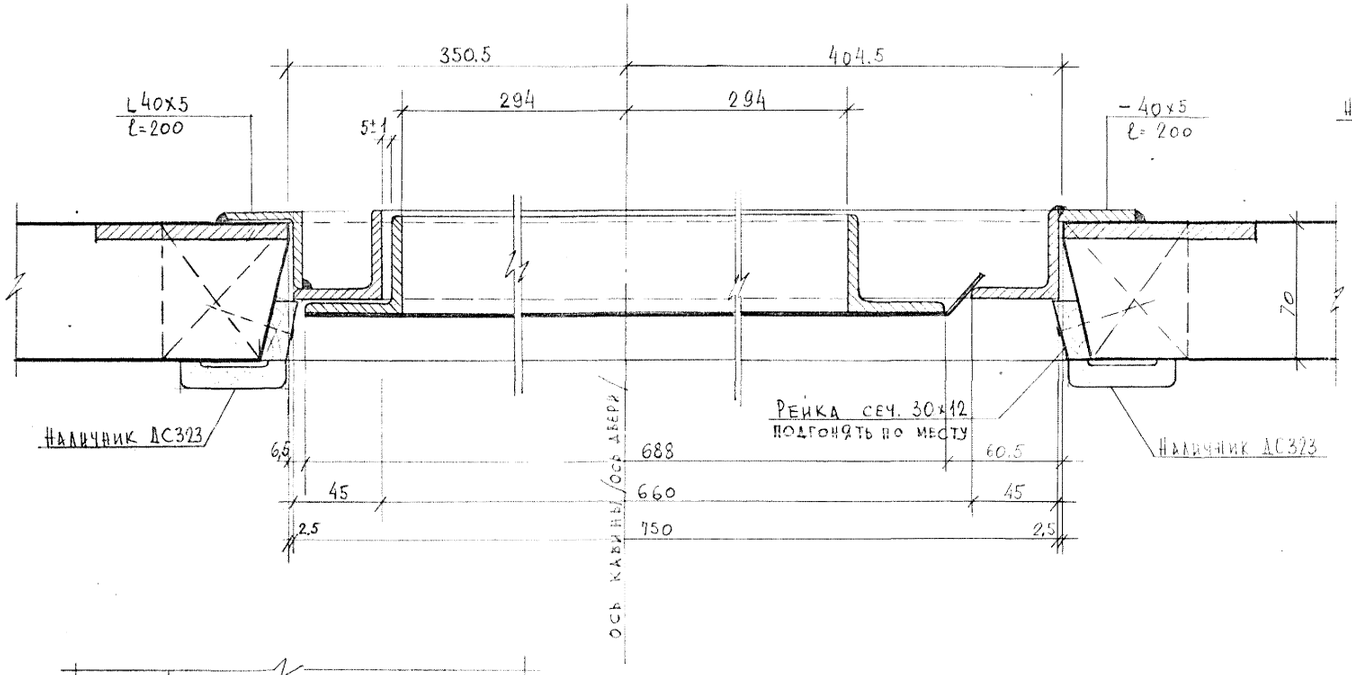


2-2

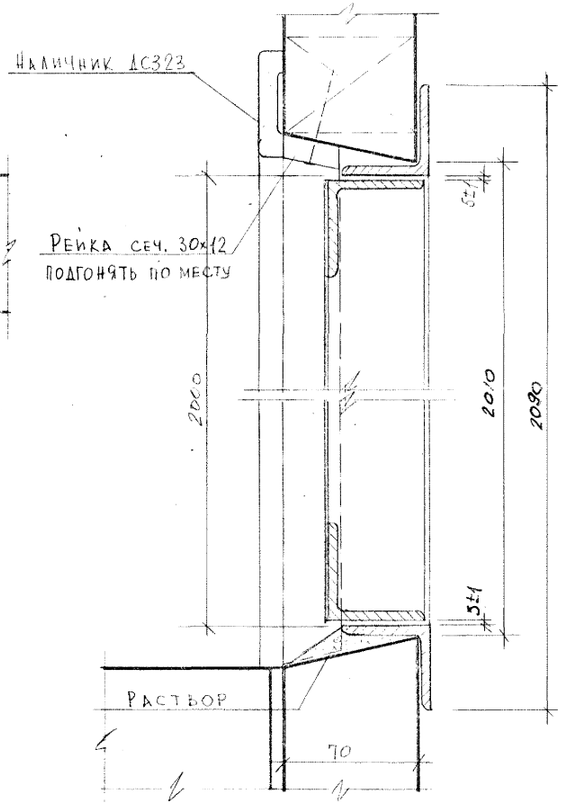


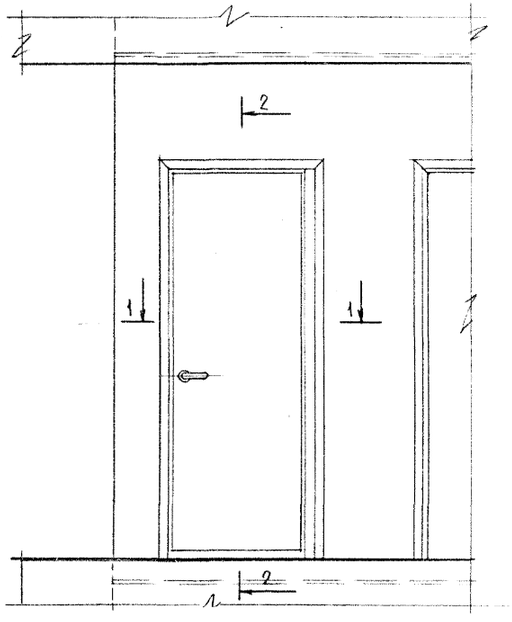


Примечание:
При обрамлении проема шахты лифта рейки и наличники подгонять по месту

| | | | | | | |
|---|---|---|---|---|---|---|
| 1972 | Монтажные узлы и детали | Детали обрамления двери малой шахты лифта | Типовой проект 1Лг-600А | Альбом II-1 | Лист ТАС4-17 |

ЛЕНПРОЕКТ
X-72

1-1

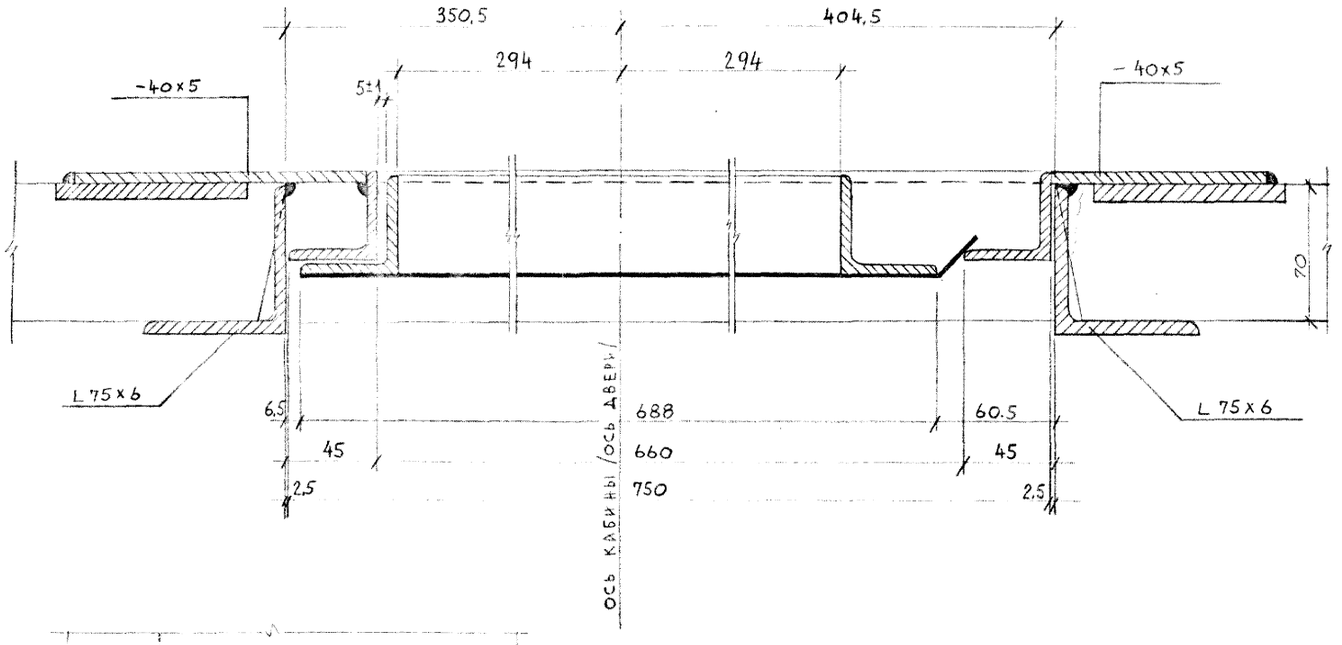


2-2

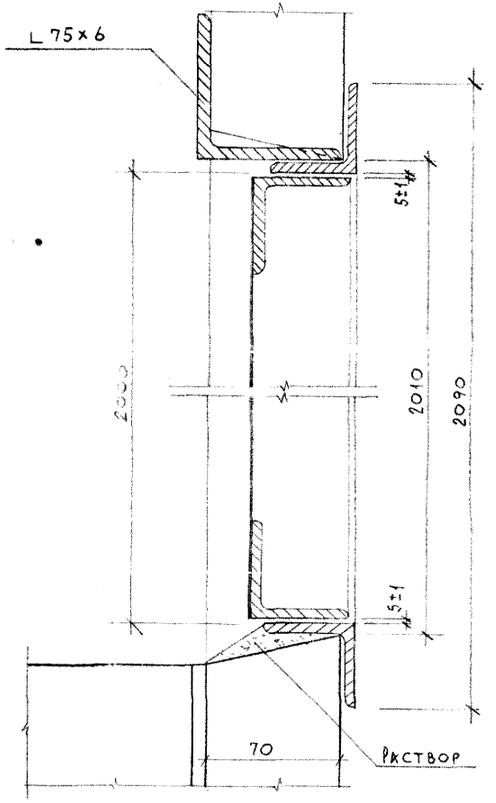


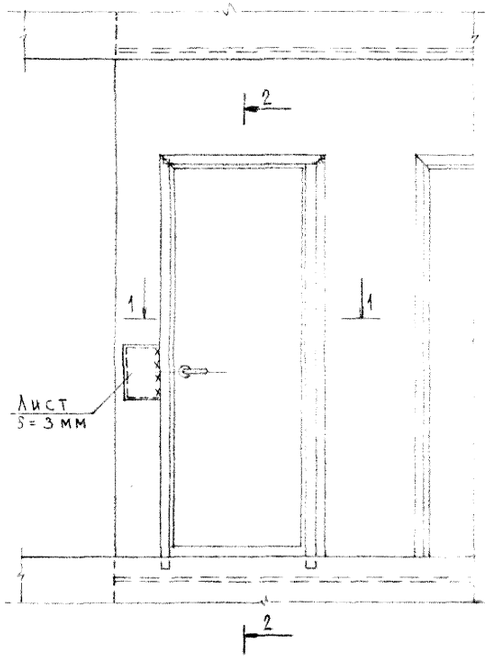


Примечание:
После окончания монтажа металлическое обрамление покрасить масляной краской за 2 раза.

| | | | | | |
|---|---|---|---|---|---|
| 1972 | Монтажные узлы и детали | Вариант обрамления двери малой шахты лифта металлическим уголком | Типовой проект 1Лг-600А | Альбом II-1 | Лист Т-ДЕ4-18 |

ЛЕНПРОЕКТ
Гл. инженер
Гл. конструктор
Мастерская №8
Рук. маст.
Калашников
Марочник
Екатерина
Гавриловна
Ассистент
Алешина
Инженер
Алешина
Рецензент
Рук. группы
Ассистент
Руководитель
Исполнитель
Х-72

1

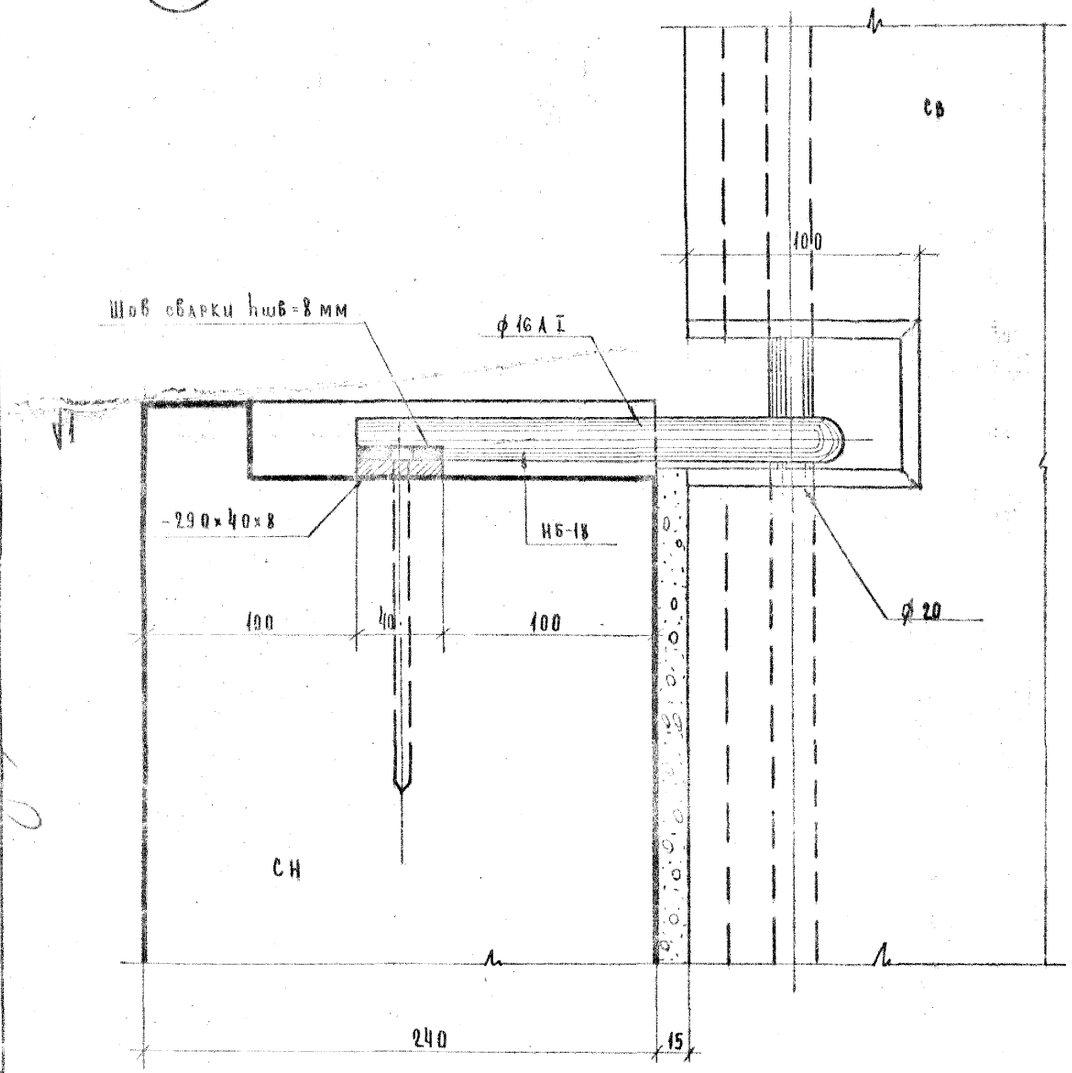


2-2

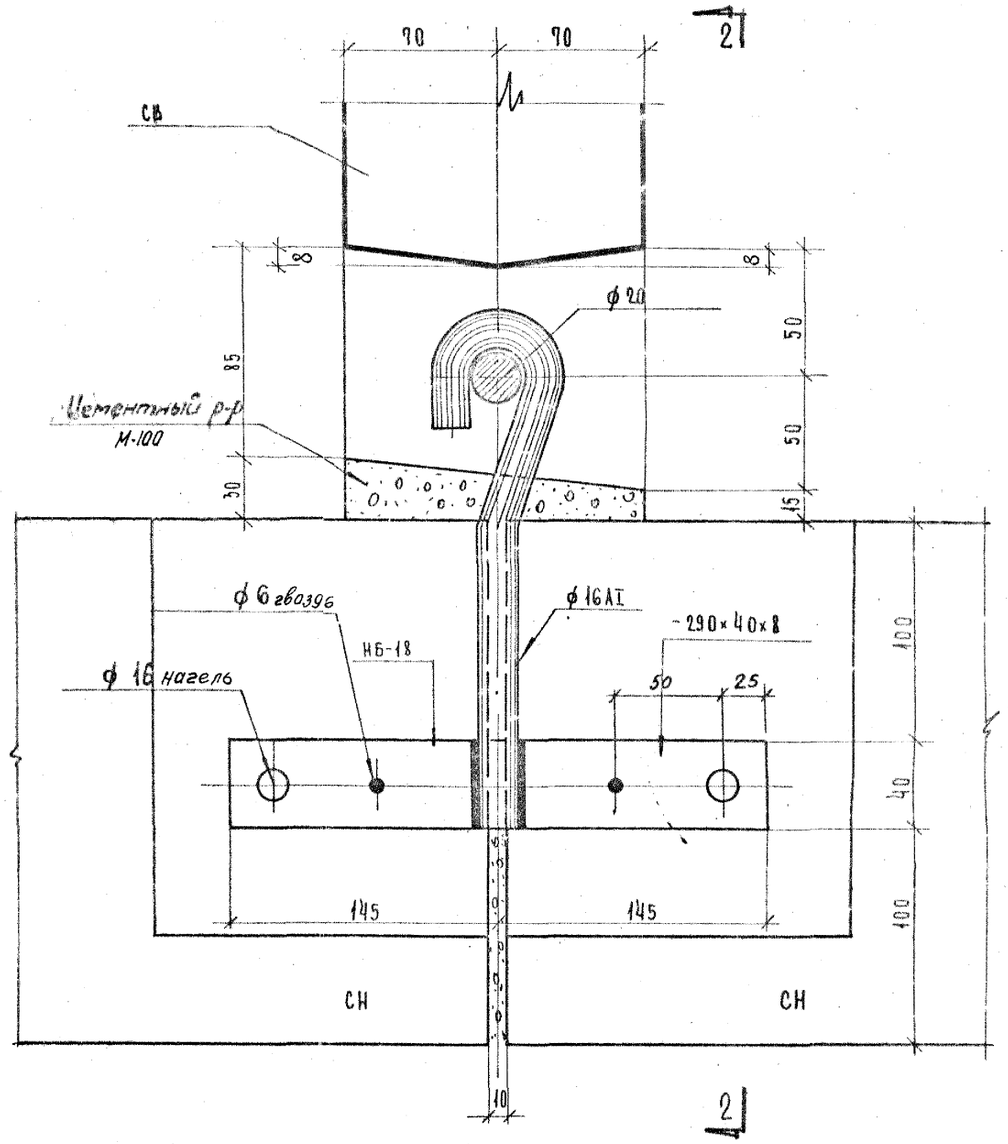


1-1

| Спецификация марок соединит. элементов на 1 монтажный узел | | | |
|---|---|---|---|
| № монт. узла | Марка соед. эл. | Колич. штук | № листа где изобр. монт. элем. |
| 1 | НБ-18 | 1 | ал. III ч. КМ-1 |
| | | | А.22 |

Примечание:

1. Поверхности закладных и накладных деталей после окончания монтажной сварки зачистить и оцинковать.

Изменения внесены Могил (Могилевская).

| 1966 | КРУПНОПАНЕЛЬНЫЕ ЖИЛЫЕ ДОМА СЕРИИ 1Лг-600А | Монтажные узлы крепления наружных навесных разобетонных панелей | УЗЕЛ №1 | Альбом Т-АС5-1 |
|---|---|---|---|---|

2

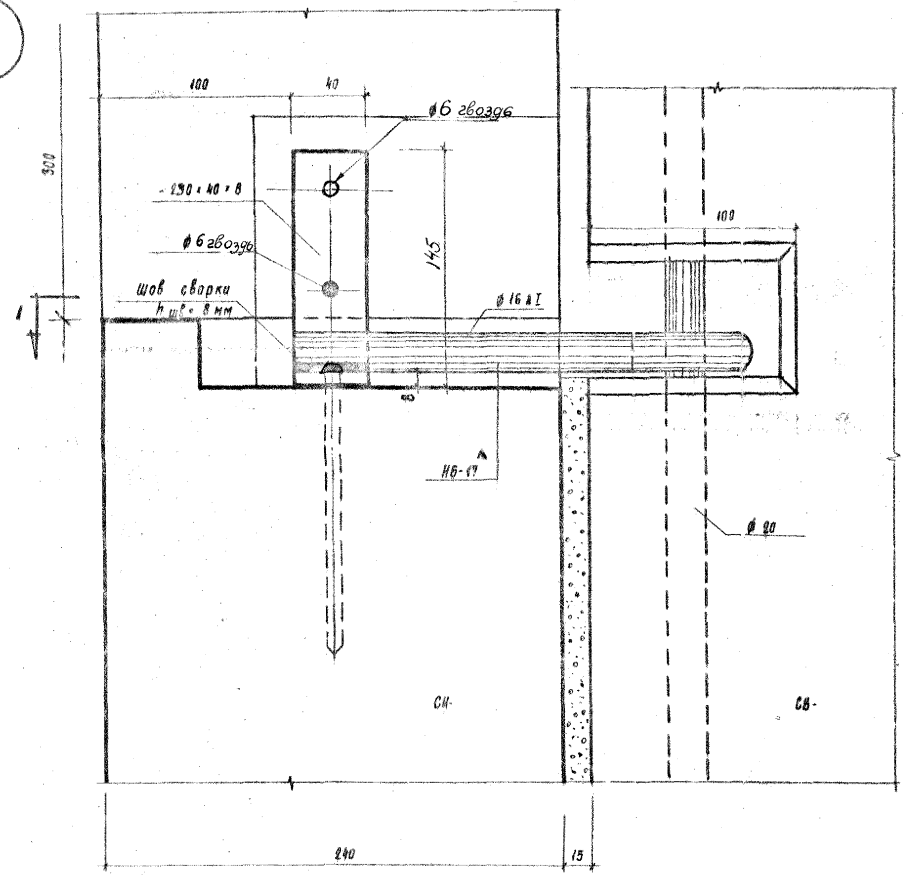


2-2

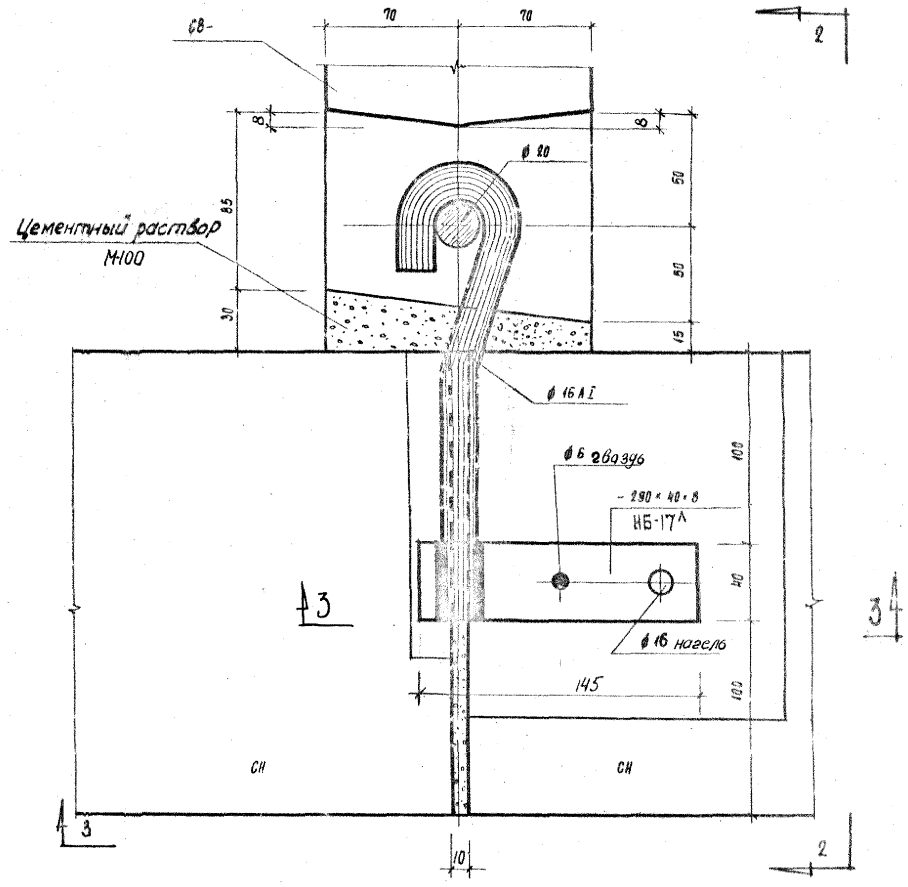


1-1

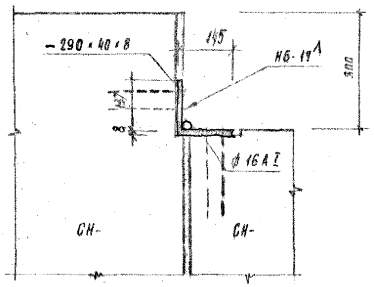


3-3

| Спецификация марок соединит. элементов на 1 монт. узел | | | |
|---|---|---|---|
| N монт. узла | Марка соед. эл. | Колич. штук | N листа где показ. монт. узел |
| 2 | НБ-17п | 1 | СП III ч. КМ-1 |
| | | | л. 22 |

Примечание:

1. Поверхности закладных и накладных деталей после окончания монтажной сварки очистите и оцинкуйте.

Изменения внесены: Могилевская/.

3

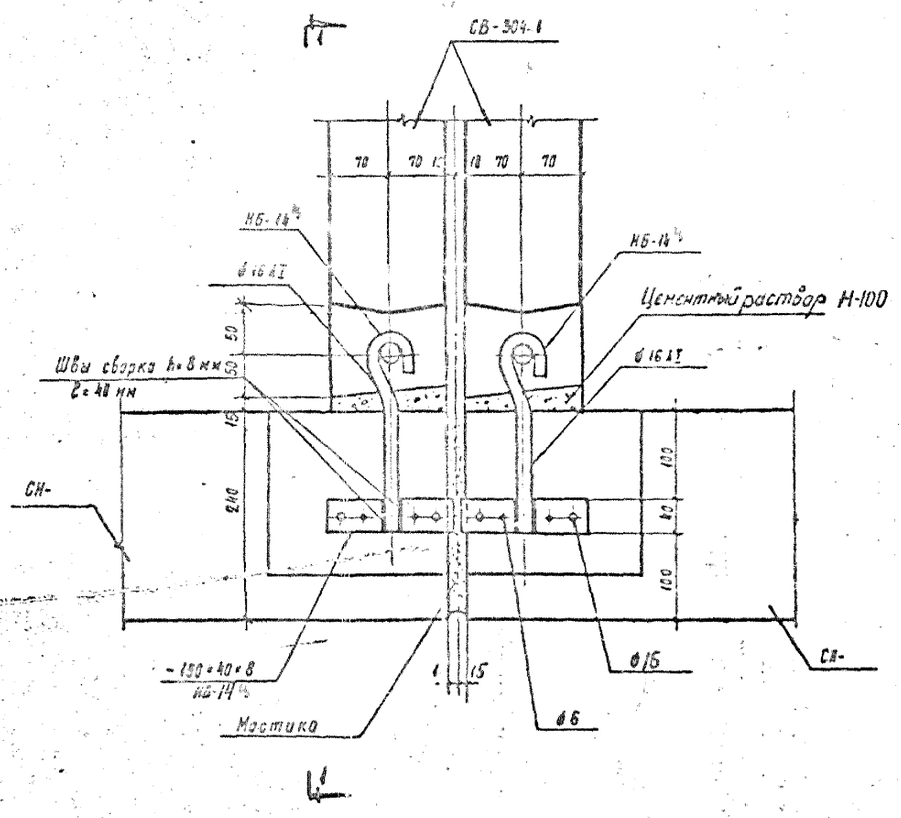


1-2

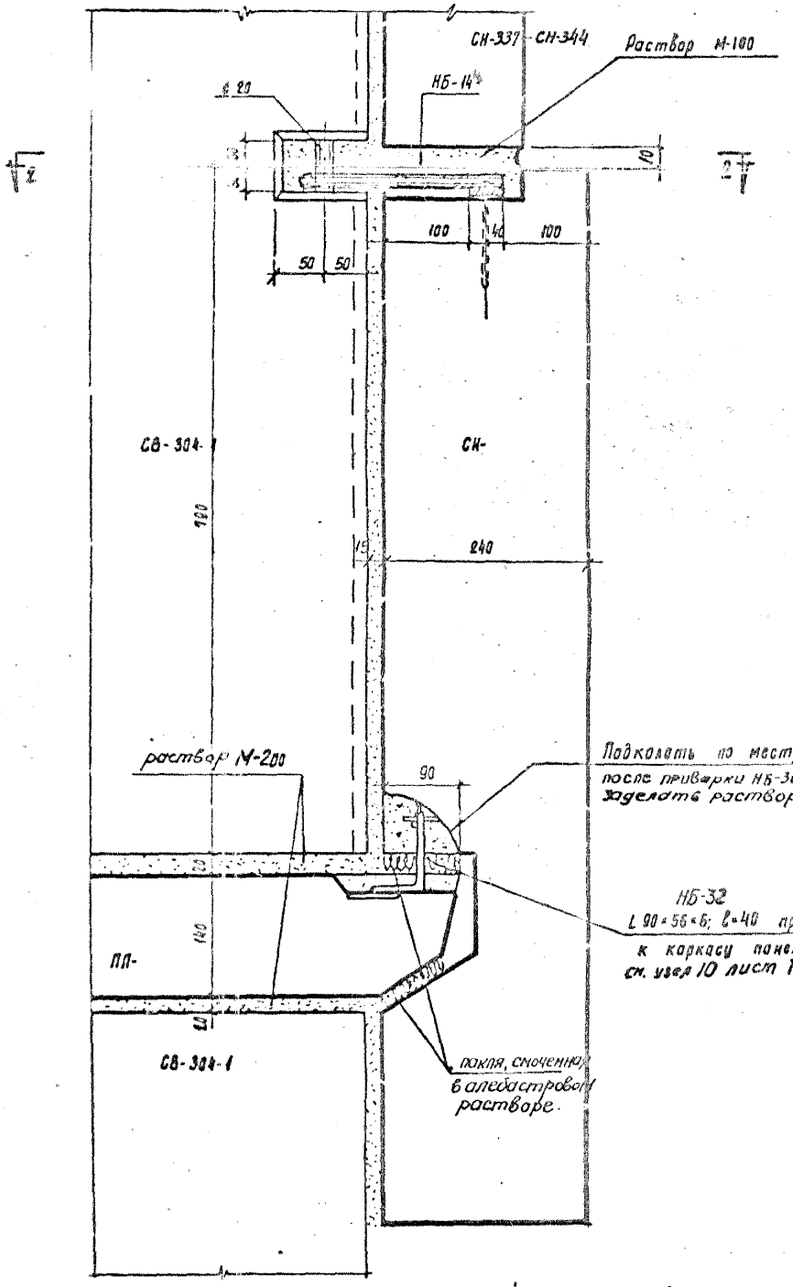


Спецификация марок соединит. элементов на монтажн. узел

| N монт. узла | Марка сбор эл. | Колич. штук | Класс арм издел монт. элем. |
|---|---|---|---|
| 3 | НБ-14 | 2 | АII 40Г2 ГОСТ |
| | НБ-32 | 2 | |

Взамен листа Т-АС5-3

| | | | | | | |
|---|---|---|---|---|---|---|
| 1972 | МОНТАЖНЫЕ УЗЛЫ И ДЕТАЛИ | Монтажные узлы крепления наружных навесных газобетонных панелей у температурного шва. Узел 3. | ТИПОВОЙ ПРОЕКТ 1.Л.Г-600А | АЛЬБОМ II-1 | ЛИСТ Т-АС5-3 | |

ЛЕНПРОЕКТ

ГИП Тобьин
ГАРХ. ПР-ТА Эрман
ГА КОНСТР. ПР. Алешина
ГА КОНСТРУКТОР Капаулов
ЗАМ. ГА ИНЖ. Марсчик
ГА КОНСТРУКТОР Алешина
МАСТЕРСКАЯ № 18
РУК. МАСТЕР Матусевич
ШИФР
ДАТА 1972

ГА ПРОЕКТА Алешина
ВНЕСЕНЫ ИЗМЕНЕНИЯ
ДАТА | РЕГ.№ | ДОЛЖНОСТЬ ПОДПИСЬ | ФАМИЛИЯ
ПРОВЕРИЛ Алешина
РУК. ГРУППЫ Алешина
РАЗРАБОТАЛ Карышева
ИСПОЛНИЛ Карышева
СОГЛАСОВАНО

4

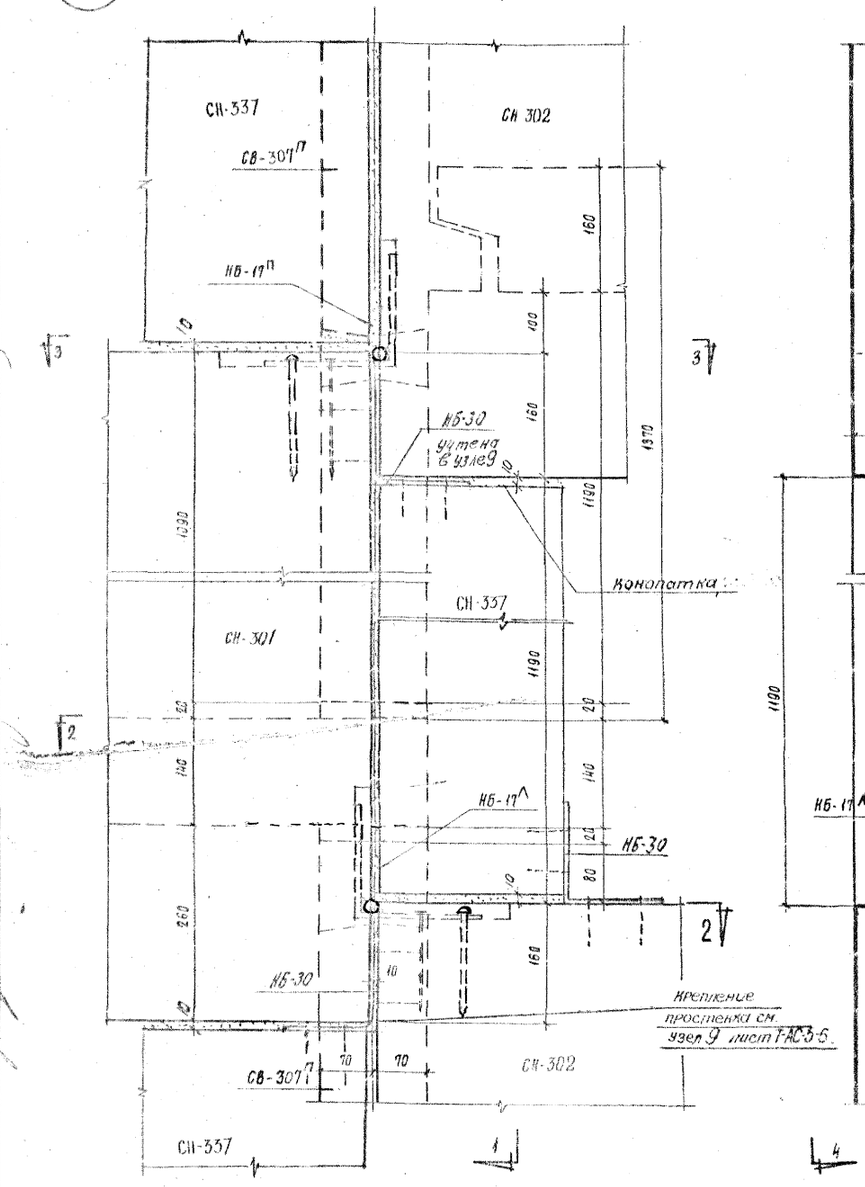


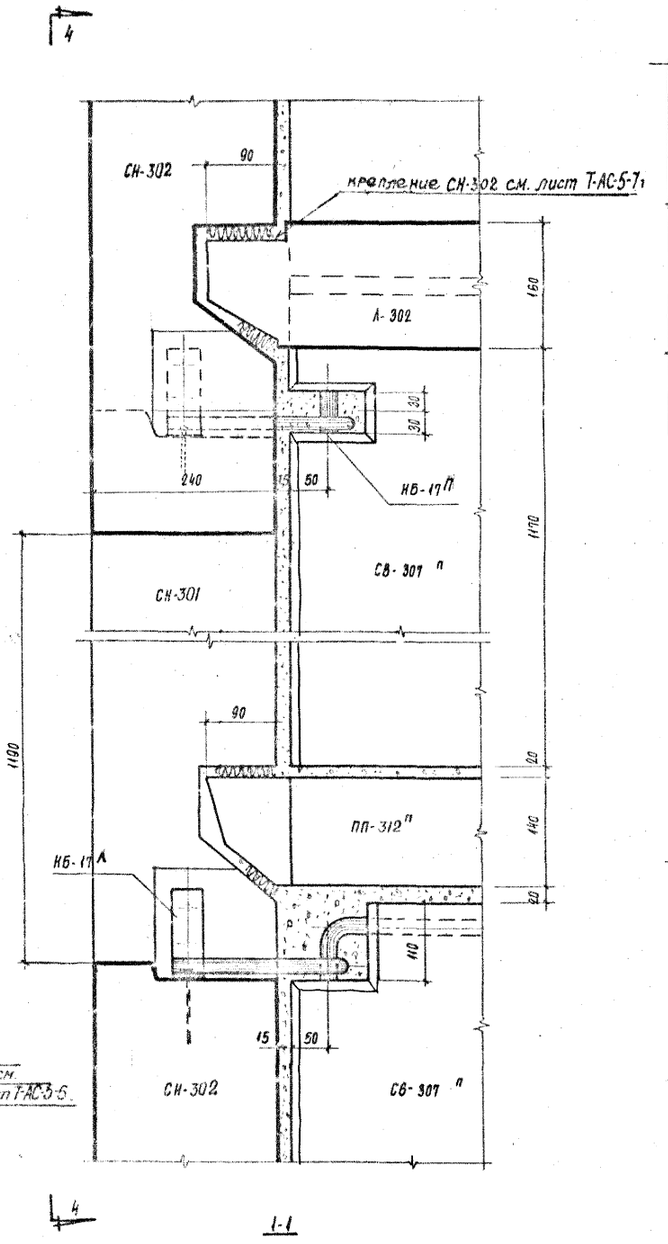


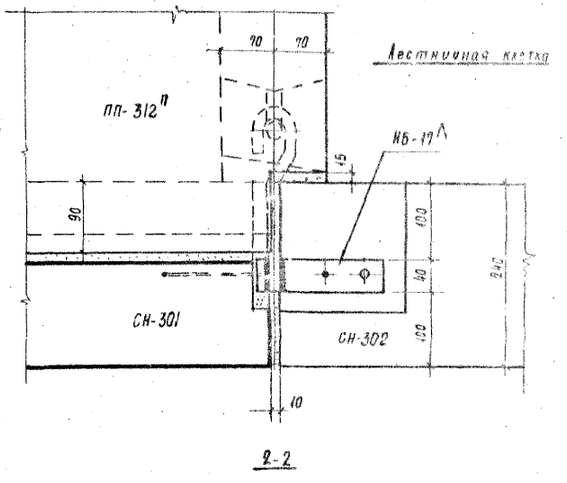


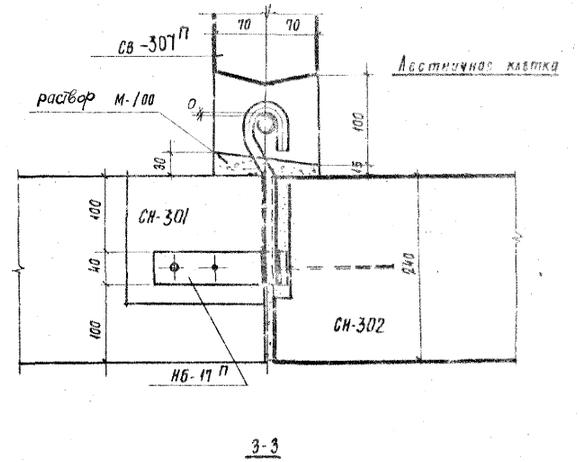


Спецификация марок соединительных элемент. на монтажн. узел

| N монт. узла | Марка соед. эл. | Колич. штук | Лист, где изобр. монт. элем. |
|---|---|---|---|
| 4 | НБ-17л | 1 | сп. III |
| | НБ-17п | 1 | ч. III |
| | НБ-30 | 1 | л. 22, 24 |

Примечание:

1. В сечении 1-1 проступочный блок условно не показан.
2. Поверхность закладных и накладных деталей после монтажной сварки зачистите и оцинкуйте.

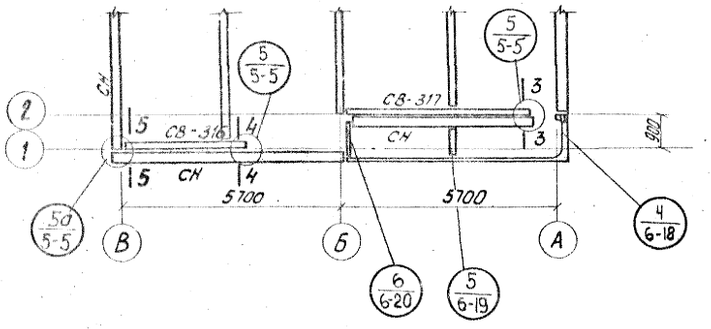


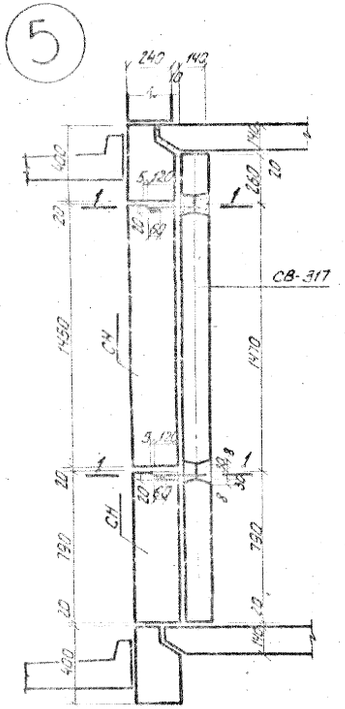


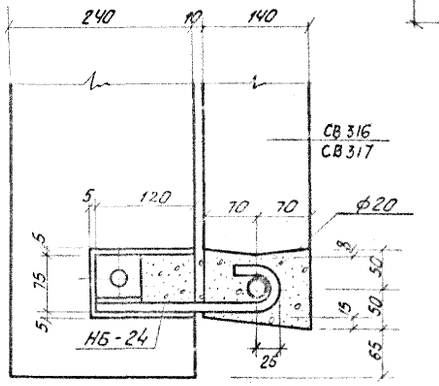


| Спецификация марок соединительных элементов на монт. узел | | | |
|---|---|---|---|
| N монт. узла | Марка сбор. эл. | кол-во штук | N узла, где изображен монт. элемент |
| 5 | НБ-24 | 2 | ал III ч. рис.1 |
| 5а | НБ-24 | 3 | 1.23 |

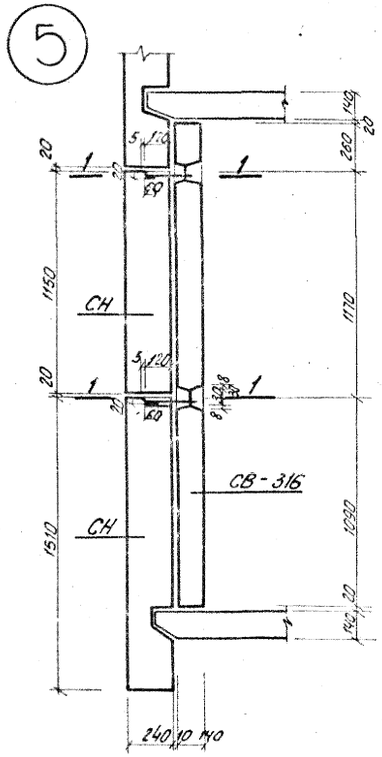


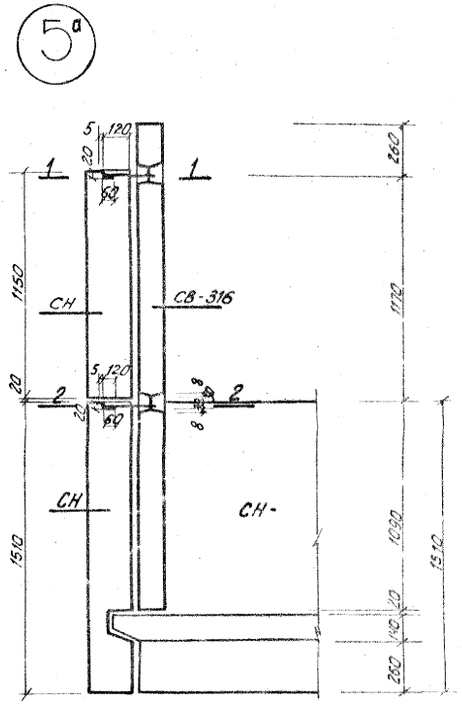


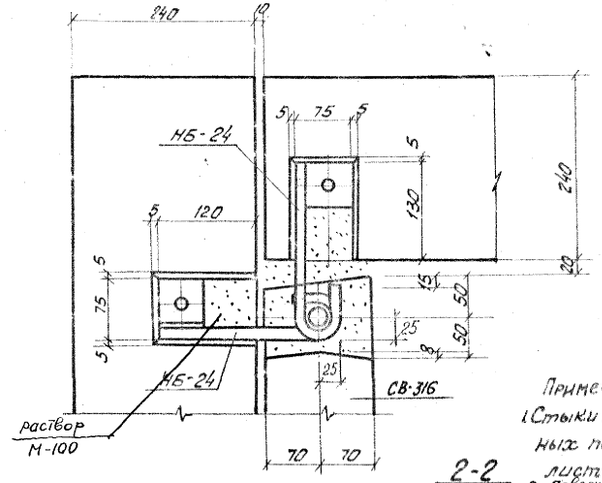


Примечание:
1. Стыки наружных навесных панелей см. узел 7 лист Т-АС5-8.
2. Поверхность закладных и накладных деталей после монтажной сварки зачистить и оцинковать.

Изменения внесены Мин /Могилевская/.

| 1966 | крупнопанельные жилые дома серии 1Лг-600А | Монтажные узлы крепления наружных газобетонных торцах домов | узел № 5 5а | ЛИСТ Т-АС5-5 |
|---|---|---|---|---|

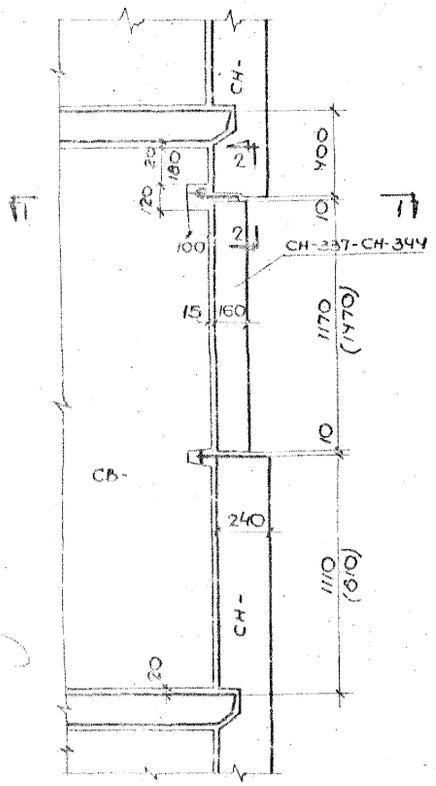


Общий вид

Крепления простенков.

6

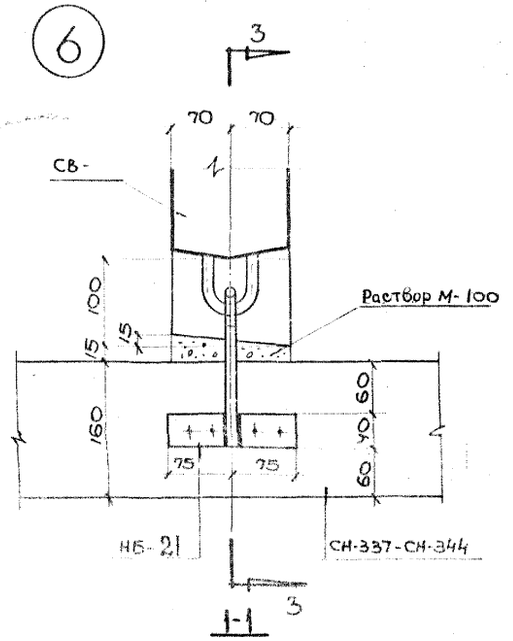


7

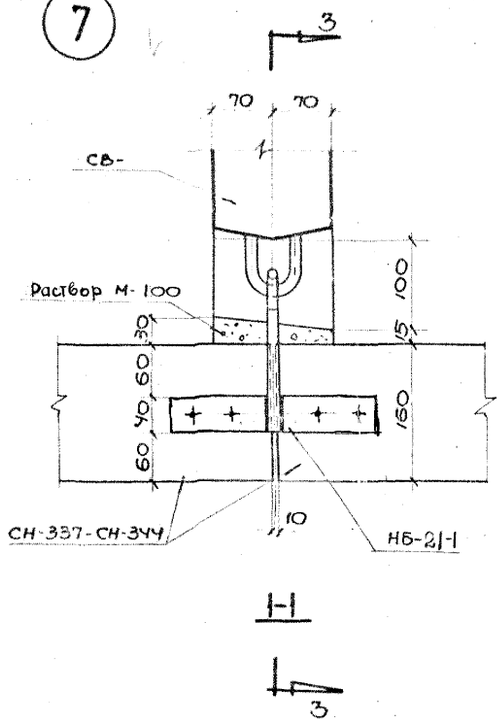


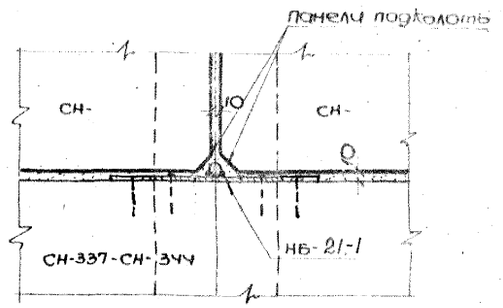


2-2

8

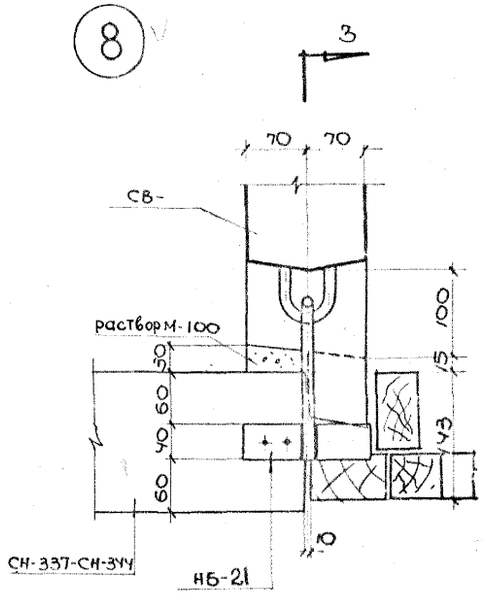


9

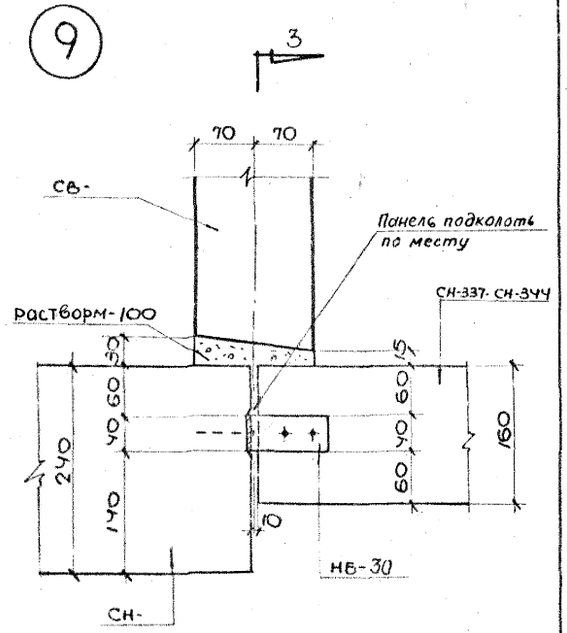


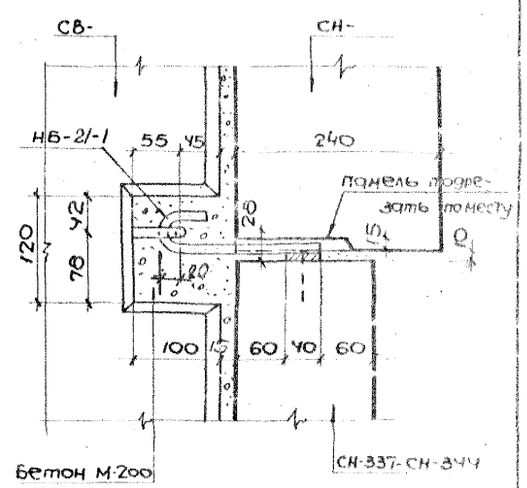


3-3

Примечание:
1. Сечение 3-3 дано для узлов 6, 7, 8, 9;
2. См. примечание на узле 1 ТАС-5-1.

Изменения внесены:

| | | | | |
|---|---|---|---|---|
| 1966 | КРУПНОПАНЕЛЬНЫЕ ЖИЛЫЕ ДОМА СЕРИИ 1Лг-600А | Монтажные узлы крепления наружных газобетонных простенков. | Узлы 6-9. | ЛИСТ Т-АС.5-6 |

10

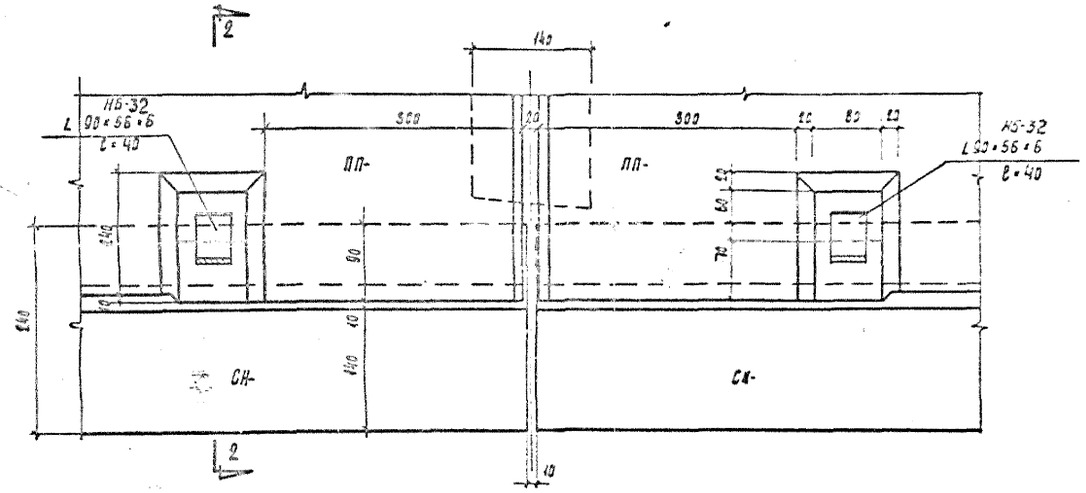


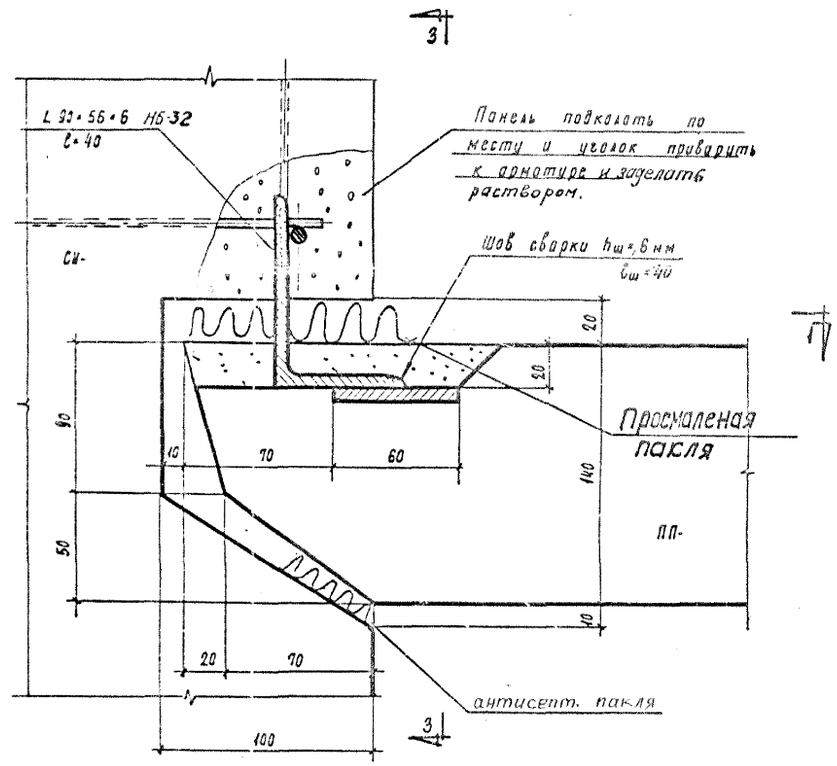


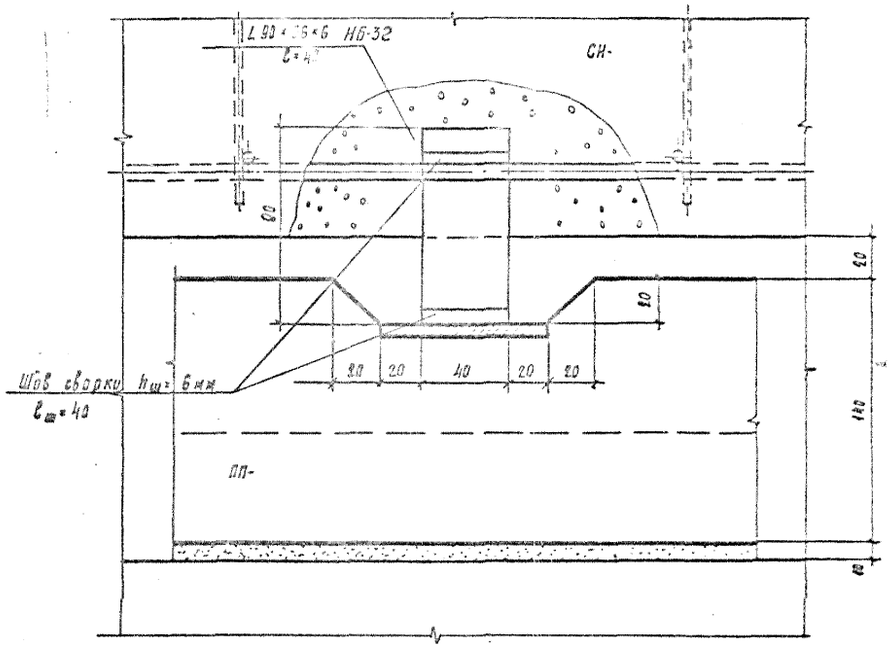


| Спецификация марок соединит. элементов на 1 монтажн. узел | | | |
|---|---|---|---|
| N монт. узла | Марка соед. эл. | Колич. штук | N листа где изобр. соед. эл. |
| 10 | НБ-32 | 2 | ФIII 4 НМ-1 |
| | | | |

Взамен листа Т-АС5-7

| | | | | | |
|---|---|---|---|---|---|
| 1972 | МОНТАЖНЫЕ УЗЛЫ И ДЕТАЛИ | Монтажный узел крепления наружных навесных газобетонных панелей с панелями перекрытия. Узел 10. | ТИПОВОЙ ПРОЕКТ 1.Л.Г-600А | АЛЬБОМ II-1 | ЛИСТ Т-АС5-7 |

ЛЕНПРОЕКТ
ЗАМ. ГЛ. ИНЖ. Ермант
И. КОНСТРУКТОР Катанчов
ГЛ. КОНСТР. ПР-ТА Ермант
МАСТЕРСКАЯ № 18
РУК. МАСТЕРСК. Матусевич
ГЛ. АРХ. ПР-ТА Алешина
РУК. ГРУППЫ Мышонкин
РАЗРАБОТАЛ Алешина
ИСПОЛНИЛ Матусевич
ГЛ. АКОУСТ. МАСТ. Ермант
ГЛ. КОНСТР. ПР-ТА Втовин
ПРОВЕРИЛ Алешина
ГИП Кирпичников
ШИФР
ДАТА X-72
СОГЛАСОВАНО
ВНЕСЕНЫ ИЗМЕНЕНИЯ
ДАТА | РЕГ.№ | ДОЛЖНОСТЬ ПОДПИСЬ | ФАМИЛИЯ

## А Рядовой вертикальный стык между навесными газобетонными панелями

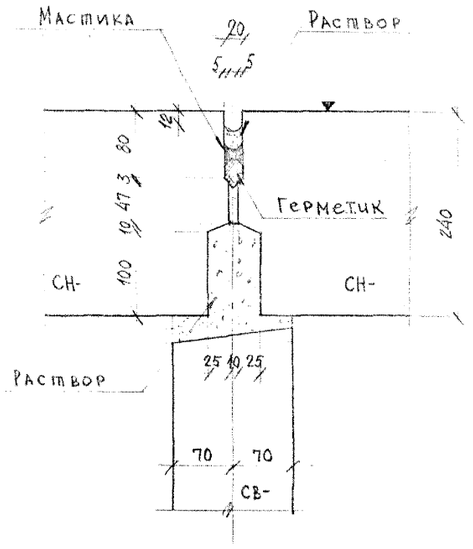


## Б Вертикальный стык газобетонных панелей будки

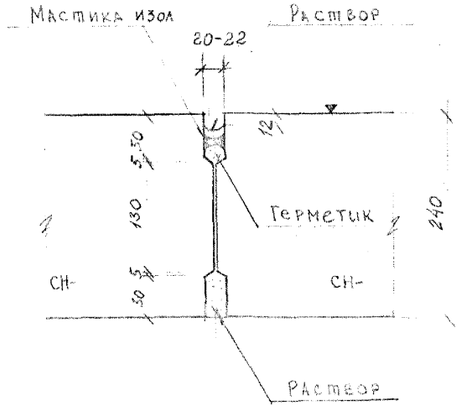


## В Вертикальный стык между угловыми навесными газобетонными панелями

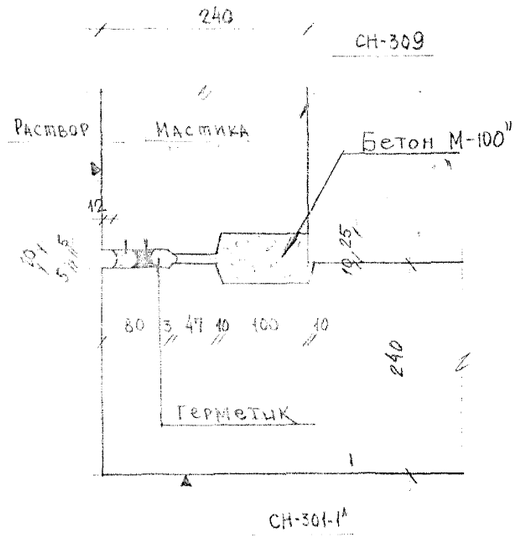


## Г Горизонтальный стык между газобетонными панелями

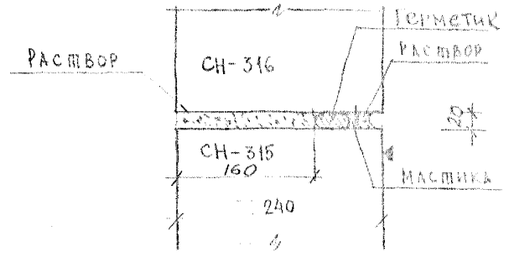


## И Горизонтальный стык между газобетонными торцовыми панелями

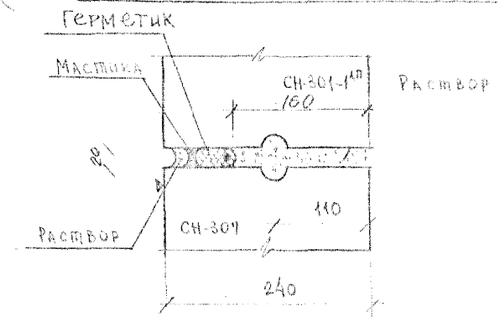


## Д Горизонтальный стык между навесными газобетонными панелями и простеночными блоками

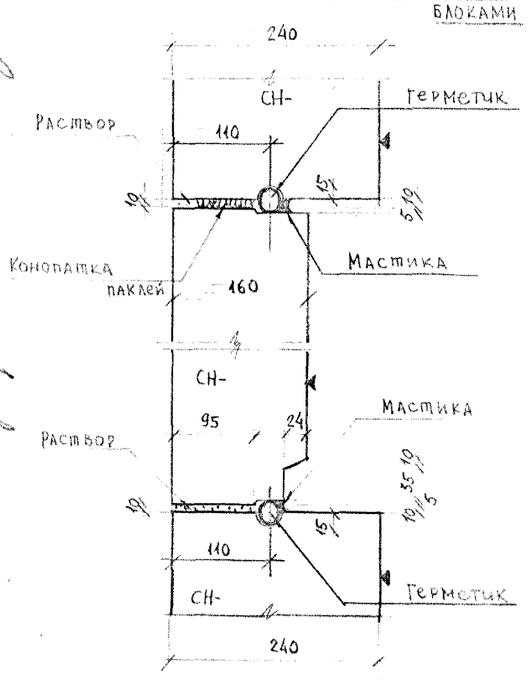


## Е Вертикальный стык между угловыми газобетонными панелями и газобетонным простенком.

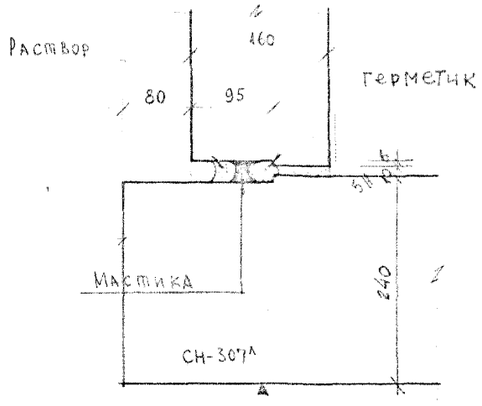


## Ж Горизонтальный стык между газобетонными панелями в лоджиях

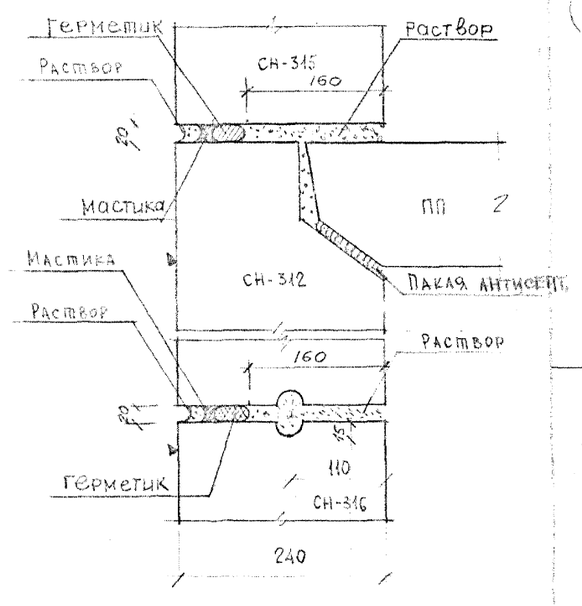


## К Вертикальный стык между газобетонными простенками.

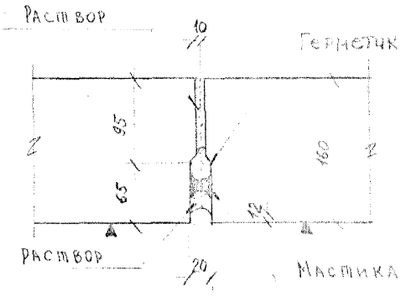


*Примечание:*

1. В качестве герметика может быть применен пороизол с мастикой „изол" или гернит с мастикой, в зависимости от обеспеченности строительства материалами.

1966 крупнопанельные жилые дома серии 1ЛГ-600Са

Стыки наружных навесных газобетонных панелей

АИСМ Т-АС5-8

Авторский надзор: ГАИП Эрманис, ГАрх Немцевич, ГАконстр Эрманис; ГАинж. ин-та Чапин, ГАконстр инт-та Мартынюк, ГАконстр АКБ Шенгор; ГАконстр-ра Гинзбург, ГАрх. пр-ла Шенгор, ГАконстр-ра Гинзбург; ГАконстр-ра Гинзбург, Разработал Рассудов, Руководитель Новикова, Проверил Мотылевич

## Вертикальные стыки между газобетонными панелями будки

**Л** Вертикальный стык между газобетонными навесными панелями и газобетон. простенками

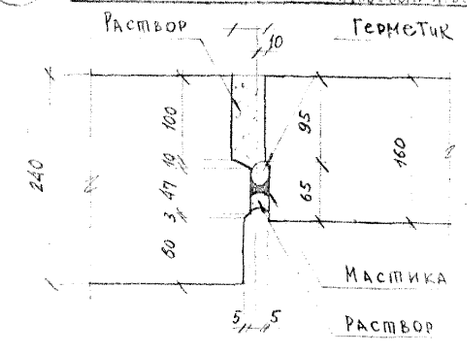


**М** Горизонтальный стык примыкания плиты лоджии к наружным панелям лоджии

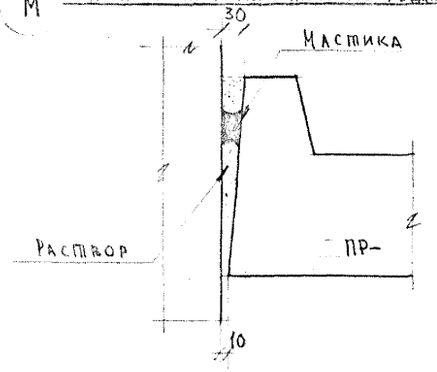


**Н** Вертикальный стык между газобетонными перемычками в лоджиях

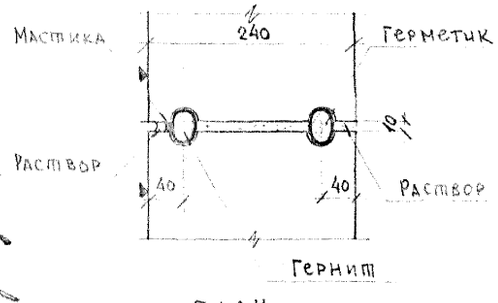


ПЛАН

**П**

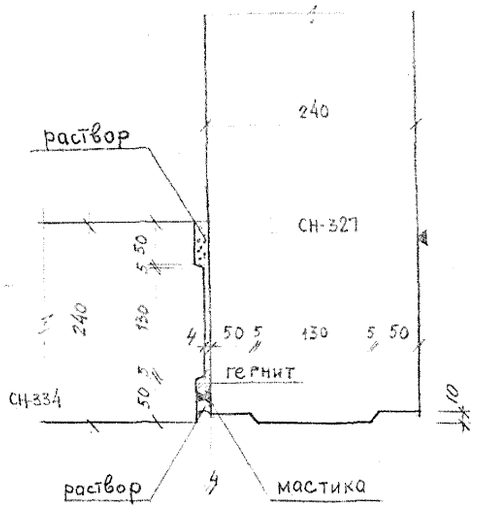


**Р**

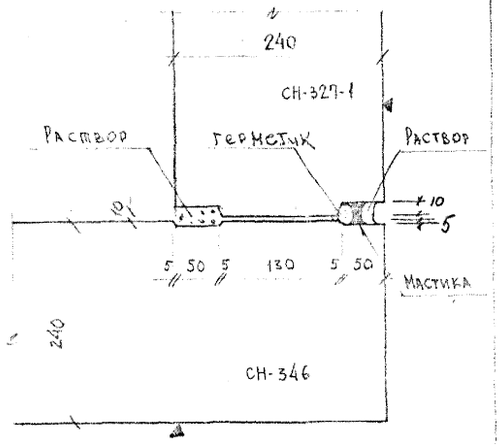


**С**

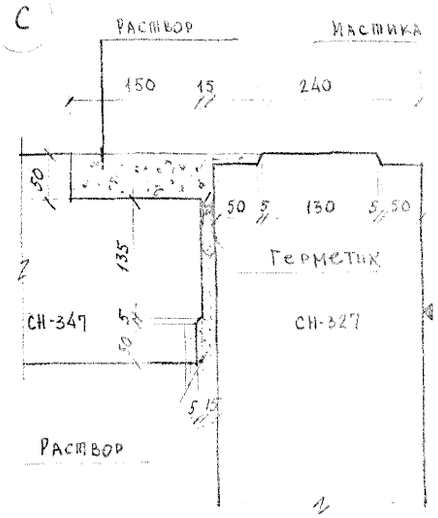


## Вертикальные стыки между газобетонными панелями будки

**Т**

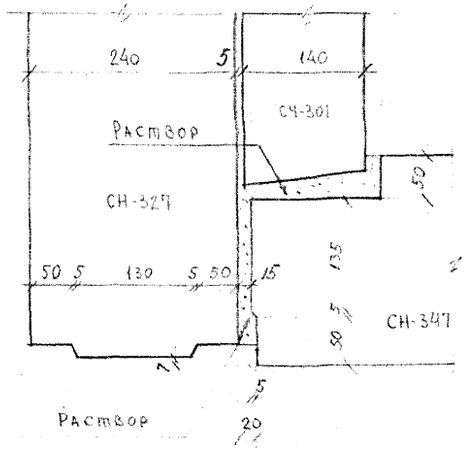


**У**

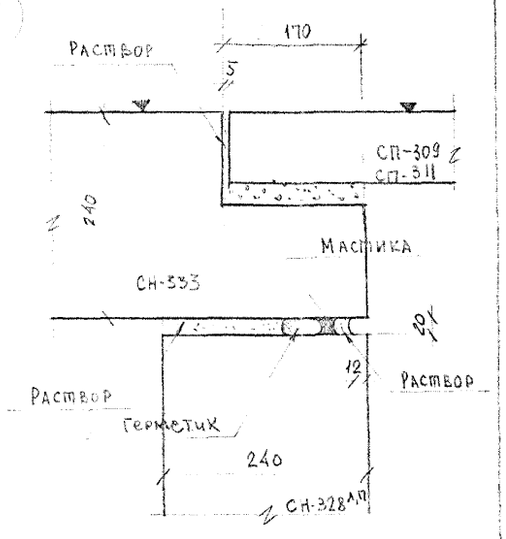


**Ф**

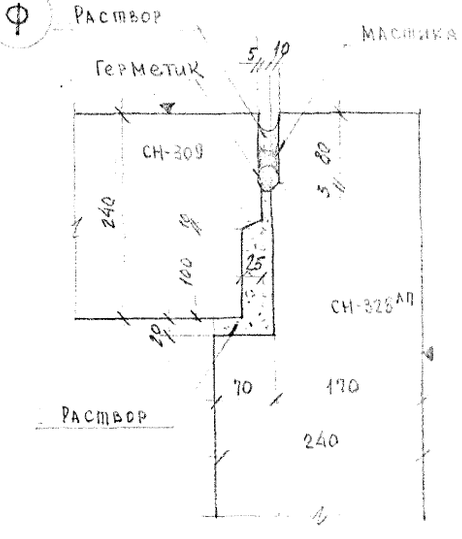


*Примечание:*

*1. В качестве герметика может быть применен пороизол с мастикой „Изол" или гернит с мастикой, в зависимости от обеспеченности строительства материалами.*

## Х Вертикальный стык примыкания газобетонных панелей и простенков в лоджиях

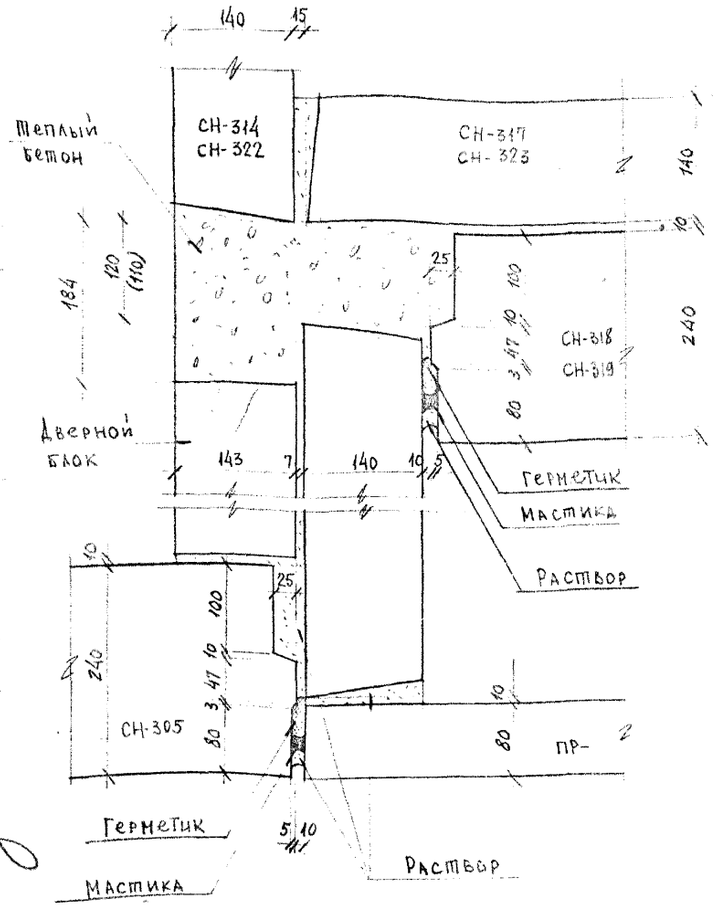


## Ц Вертикальный стык между газобетонными панелями в рядовой лоджии

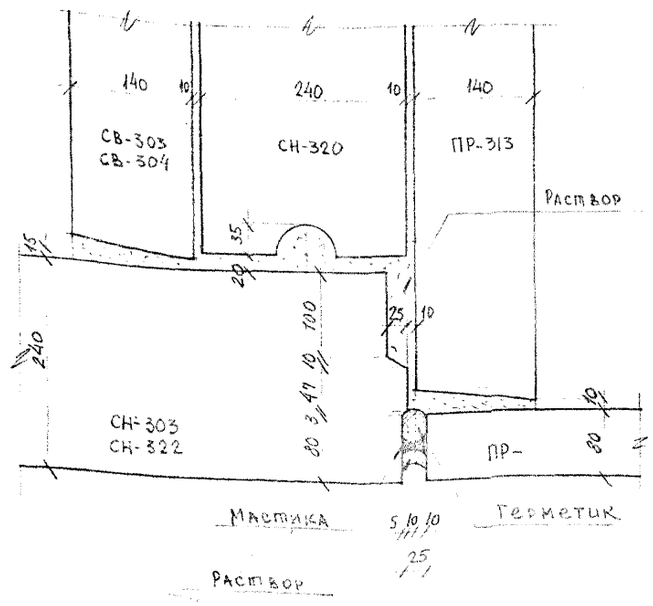


## Ч

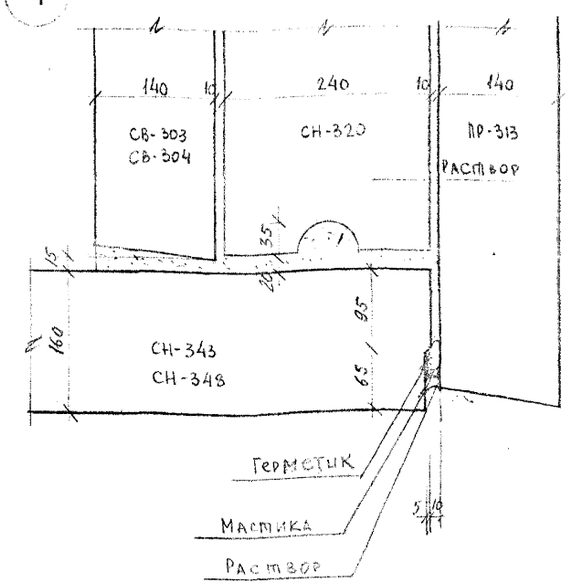


## Ш Вертикальный стык между газобетонными панелями в температурном шве

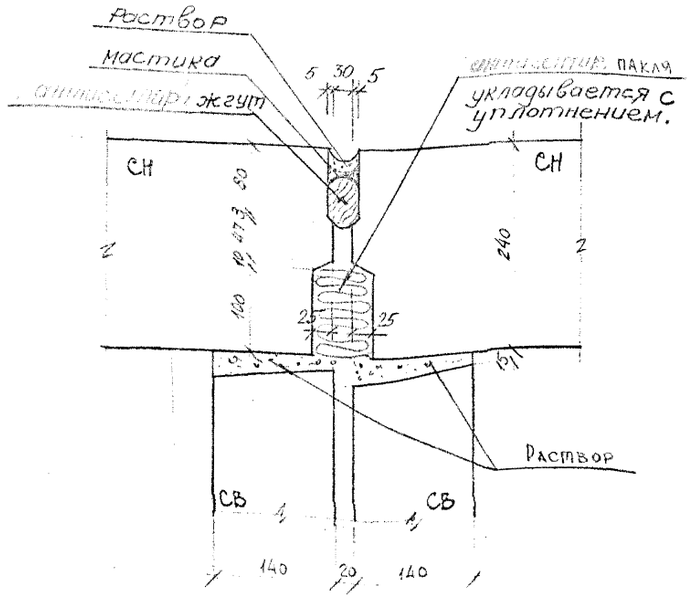


## Щ Вертикальный стык между газобетонными панелями в торцовой лоджии

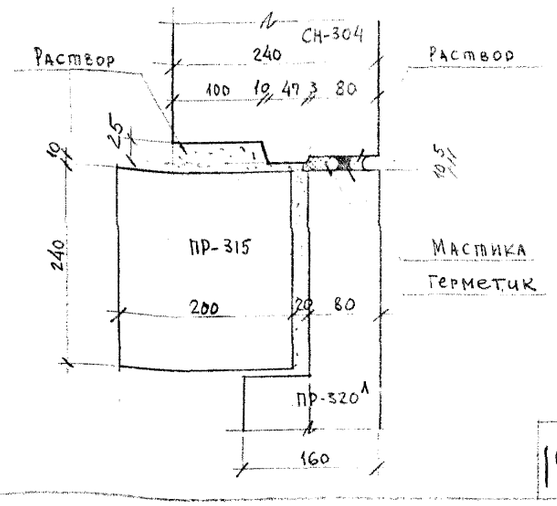


### Примечание:

1. В качестве герметика может быть применен пороизол с мастикой „Изол" или гернит с мастикой КН-3 в зависимости от обеспеченности строительства материалами.

1-1

ГРАНИЦА СЕКЦИЙ

Брусок тип V

2-2

Брусок тип V

3-3

Брусок тип V

4-4

ступеньку добетонить

свес наружной стены

Примечания

1. Лоджия на 1 шаг применяется в секциях – Ш-У, Ш-УГ, Ш-17, ТШ-3А, ТШ-3Б, ТШ-6А, ТШ-6Г. Лоджия на 2 шага применяется в секциях – Ш-2, Ш-27, Ш-5, Ш-57
2. Монтажный план конструкций этой лоджии см. черт. Т-АС 6-14
3. Монтажные узлы крепления элементов лоджий см. черт. Т-АС 6-15, 16, 17.

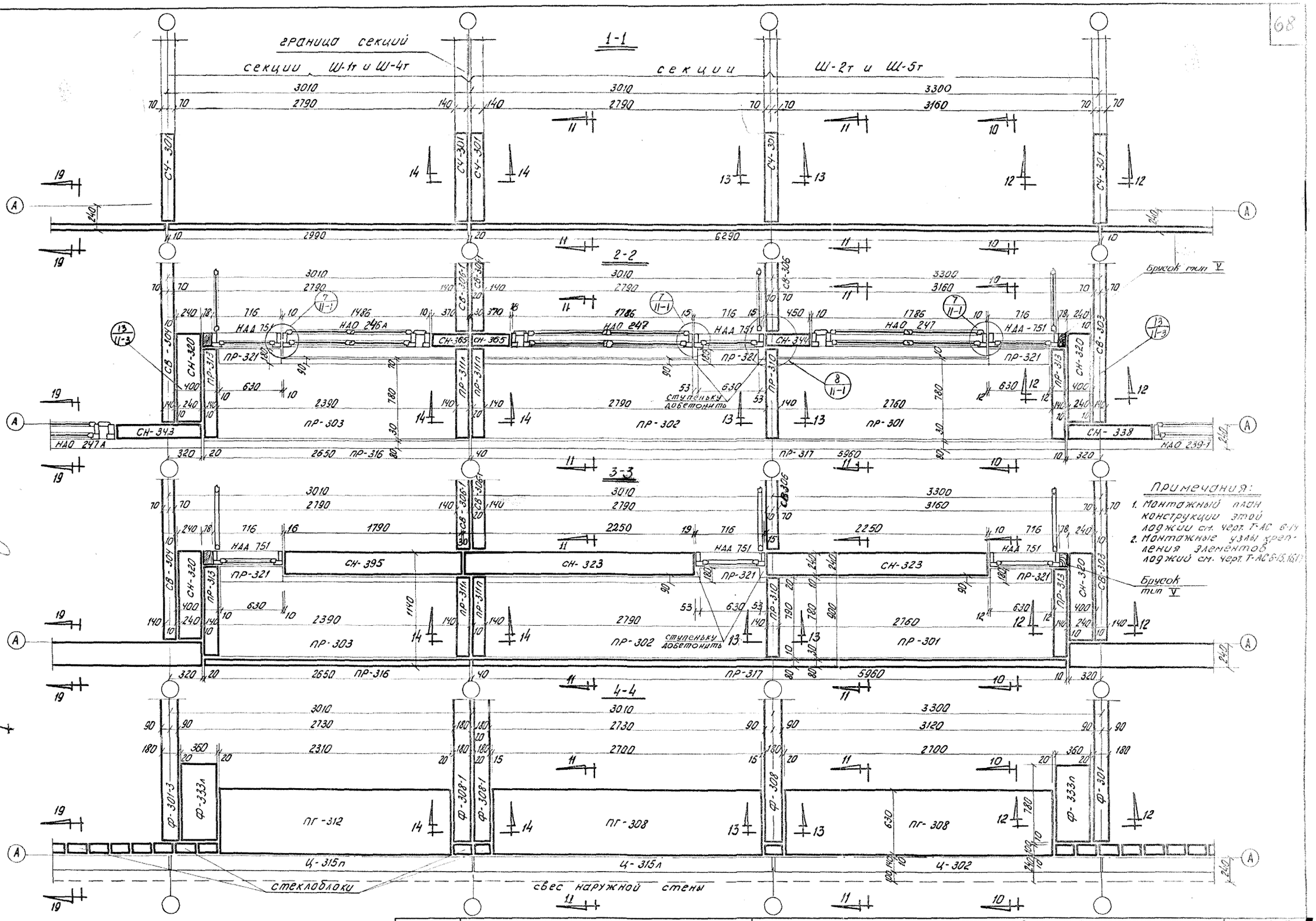


| | | | |
|---|---|---|---|
| 1966 | крупнопанельные жилые дома серии 1Лг-600А | Линейные широтные дома | Рядовая лоджия на 3 шага у температурного шва. Планы по 1-1, 2-2, 3-3, 4-4 |

Лист Т-АС 6-2

| ЦЕНЗНИИЭП | | | | | | | | | | | | | |
|---|---|---|---|---|---|---|---|---|---|---|---|---|---|
| | Гл. инж. ин-та | | Чагин | Руководит. отд. | | Матусевич | Разработал | Никулина | Никулина | Проверил | | Шевцов | Товбин |
| | Гл. архит. ин-та | | Сперанский | Гл. арх. пр-та | | Матусевич | Рассчитал | — | — | Гип | Инж. отд. | | |
| | Руковод. АКБ | | Сперанский | Гл. констр. пр. | | Эрнант | Исполнил | Никулина | Никулина | Н. | | | |

1-1

2-2

3-3

4-4

5-5

Примечание

1. Данная лоджия применяется в секциях ТШ-3п и ТШ-6п. В секциях ТШ-3г и ТШ-6г лоджии зеркальны.
2. Монтажный план конструкций см. черт. Т-АС 6-14.
3. Монтажные узлы крепления элементов лоджии см. черт. Т-АС 6-15, 19, 20.

1966 крупнопанельные жилые дома серии 1Лг-600А

Линейные широтные дома

Торцовая лоджия

Планы по 1, 2, 3, 4 и разрез 5-5

Т-АС 6-3

| ЛЕНЗНИИЭП | | | | | | | | | | | |
|---|---|---|---|---|---|---|---|---|---|---|---|
| гл. инж. инго | | Чудин | Руковод. отд. | | Матусевич | Разработал | Никулина | Никулина | Проверил | | Тавбин |
| гл. архит. ин-та | | Спиридонский | гл. арх. пр-та | | Матусевич | Рассчитал | | | ГИП | Инж. отд. | |
| Руковод. ЯКБ | | Спиридонский | гл. констр. пр. | | Эрмонт | Исполнил | Никулина | Никулина | | | |

# 1-1

# 2-2

# 3-3

# 4-4

# Б-Б

переменная

сечение б-б лист 9-13

Примечание:

1. Монтажный план конструкций лоджии см. черт. Т-АС 6-14
2. Монтажные узлы крепления элементов лоджии см. черт. Т-АС 6-15, 6-16, 6-17

1966

Крупнопанельные жилые дома серии 1Лг-600А

Одноэтажный торцевой дом

Планы по 1-2-3-4 этажам. Разрезы 1-1, 2-2, 3-3, 4-4

Альбом Т-АС 6-4

| | | | | | | | | | | | | |
|---|---|---|---|---|---|---|---|---|---|---|---|---|
| ЦНИИЭП | Гл. инж. ин-та | | Чагин | Руководитель отд. Гл. констр. | | Матусевич | Разработал | Никулина | Никулина | Проверил | | Товбин |
| | Гл. архитектор ин-та | | Сперанский | Гл. арх. пр-та | | Матусевич | Рассчитал | | | Гип | Инж. отд. | |
| | Руководит. Гл. констр. АКБ | | Сперанский | Гл. констр. пр. | | Эрмант | Исполнил | Никулина | Никулина | | | |

1966

Крупнопанельные жилые дома серии 1Лг-600А

Односекционный точечный дом

Угловая лоджия

Планы по 1-1, 2-2, 3-3, 4-4 и разрез 7-7

Альт Т-АС 6-5

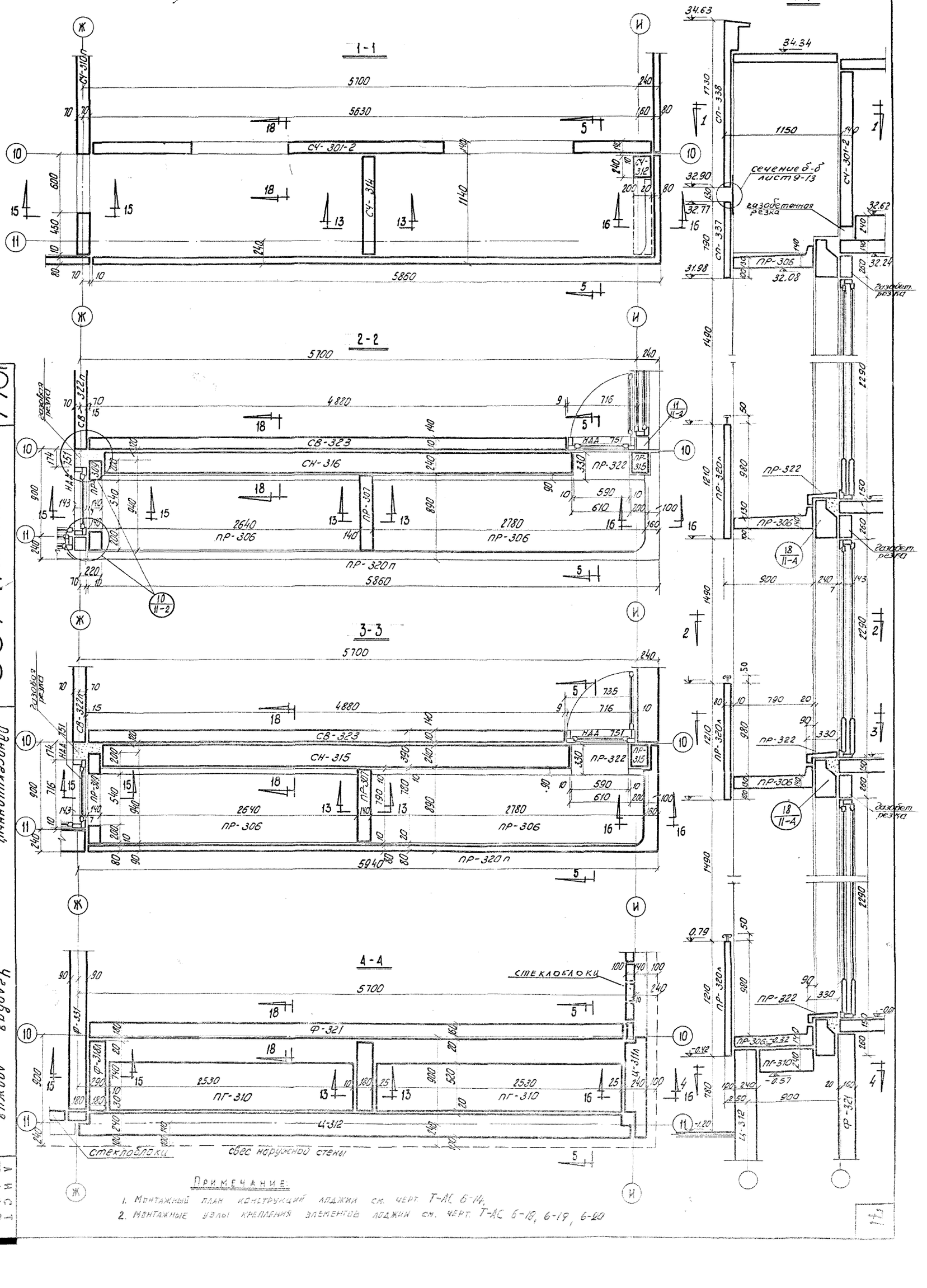


Примечание:

1. Монтажный план конструкций лоджии см. черт. Т-АС 6-14.
2. Монтажные узлы крепления элементов лоджии см. черт. Т-АС 6-18, 6-19, 6-20

| ЛЕНЗНИИЭП | | | | | | | | | | | | | |
|---|---|---|---|---|---|---|---|---|---|---|---|---|---|
| | гл. инж. ин-та | | Чагин | Руководит. отд | | Матусевич | Разработал | Никулина | Никулина | Проверил | | Тов Бин | Товбин |
| | гл. архит. ин-та | | Сперанский | гл. арх. пр-та | | Матусевич | Рассчитал | | | | инж. отд | | |
| | гл. руководящ. | | Сперанский | гл. констр. пр. | | Эрмант | Исполнил | Никулина | Никулина | | | | |

1966 | КРУПНОПАНЕЛЬНЫЕ ЖИЛЫЕ ДОМА СЕРИИ 1Лг-600А | Линейные | Рядовая лоджия на 2 этаже | Планы по 1-1, 2-2, 3-3, 4-4 | АИСТ Т-АС 6б

1-1

секции М-8л, М-7, М-8 | граница секций | секции М-7, М-8, М-8п

2-2

3-3

4-4

стеклопакеты | свес наружной стены

Примечание:
1. Монтажный план конструкций этой лоджии см. черт. Т-АС 6-13
2. Монтажные узлы крепления элементов лоджии см. черт. Т-АС 6-15, 16

| ЦНИИЭП | | | | | | | | | | | | |
|---|---|---|---|---|---|---|---|---|---|---|---|---|
| гл. инж. ин-та | | Чагин | Руковод. отд. | | Матусевич | Разработал | Никулина | Никулина | Проверил | | 1970 | Плобин |
| гл. архит. ин-та | | Сперанский | Гл. арх. пр-та | | Матусевич | Рассчитал | | | СС гл. | Инж. отд. | | |
| Руковод. АКБ | | Сперанский | Гл. констр. пр. | | Эрнант | Исполнил | Никулина | Никулина | | | | |

1966

Крупнопанельные жилые дома серии 1Лг-600А

Линейные температурные швы

Рядовая лоджия на 2 шага у температурного шва

Планы по 1-1, 2-2, 3-3, 4-4

АИСТ Т-АС 6-7

1-1

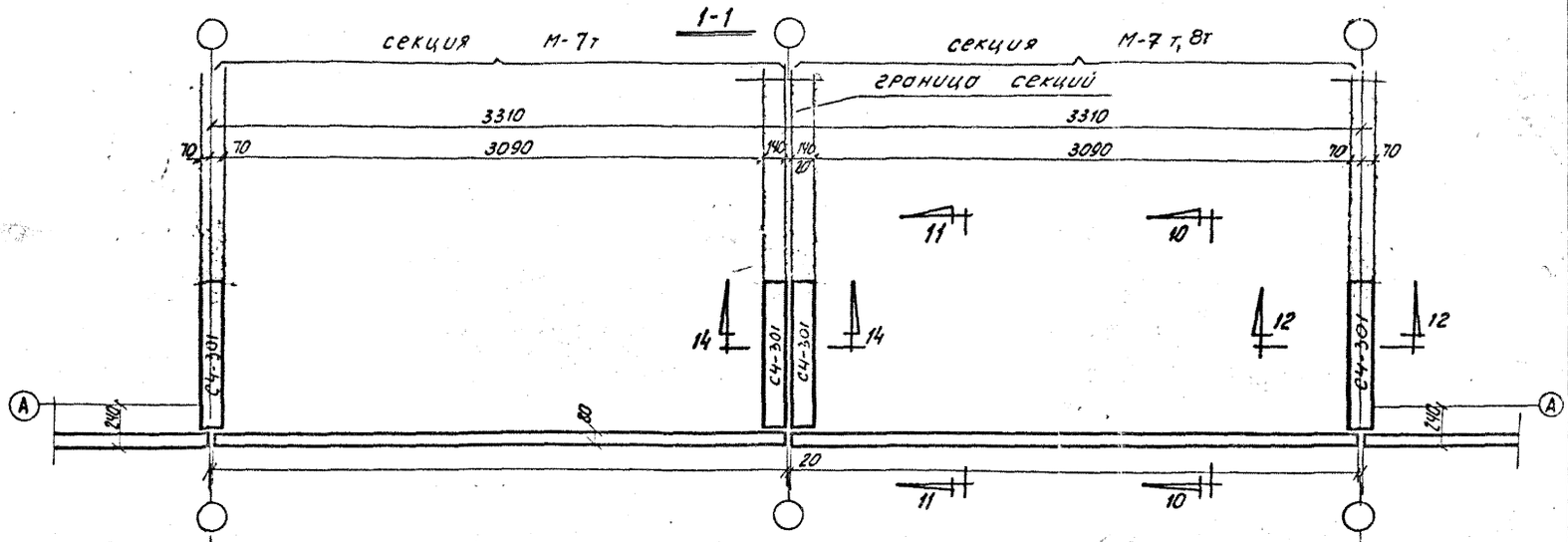


2-2

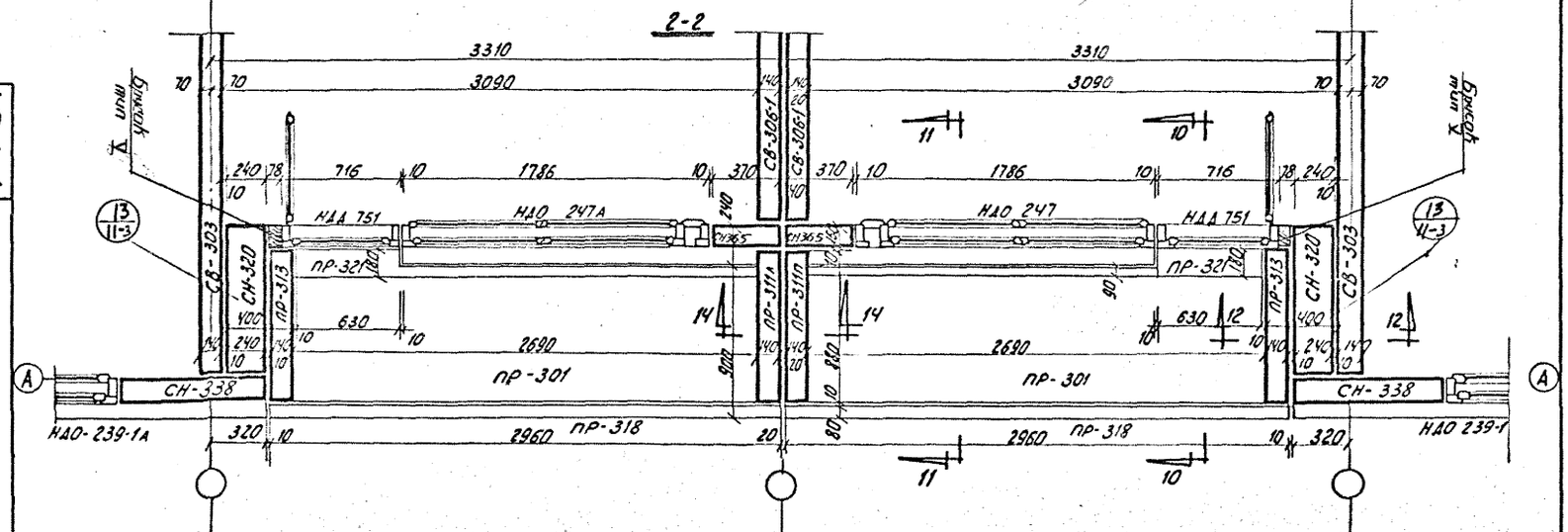


3-3

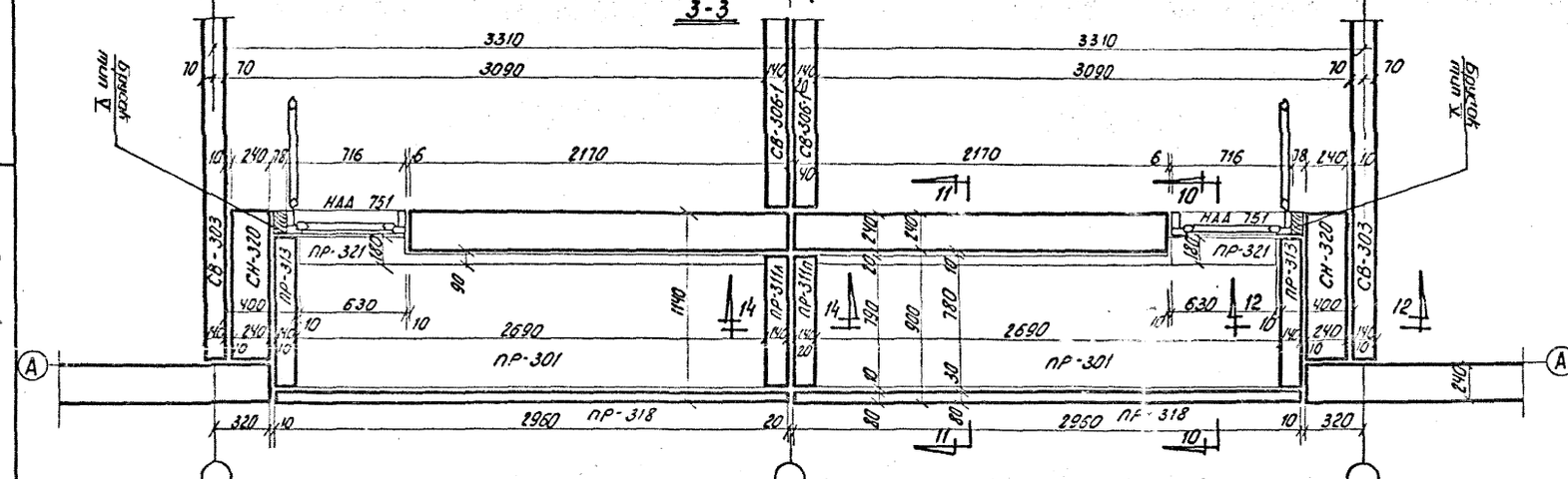


4-4

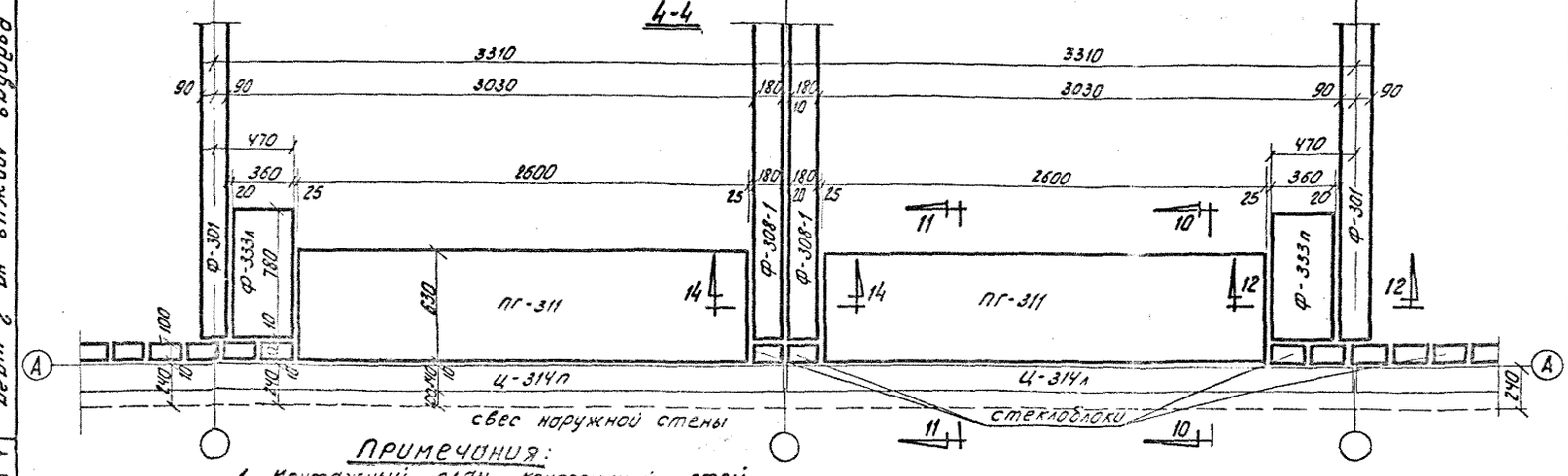


Примечания:

1. Монтажный план конструкций этой лоджии см. черт. Т-АС 6-13
2. Монтажные узлы крепления элементов лоджий см. черт. Т-АС 6-16, 17.

13

| ЛЕНЗНИИЭП | | | | | | | | | | | |
|---|---|---|---|---|---|---|---|---|---|---|---|
| Гл. инж. ин-та | | Чарин | Руководит отд. | | Матусевич | Разработал | | Никулина | Проверил | | |
| Гл. архитек. ин-та | | Сперанский | Гл. арх. пр-та | | Матусевич | Рассчитал | | | Инж. отд. | | |
| Руководит. АКБ | | Сперанский | Гл. констр. пр. | | Эрмант | Исполнил | | Никулина | | | |

1966

КРУПНОПАНЕЛЬНЫЕ ЖИЛЫЕ ДОМА СЕРИИ 1Лг600А

Линейные и угловые дома

Рядовая лоджия на 1 этаж и угловые по 1-1, 2-2, 3-3, 4-4.

Лист Т-АС6-8

секции М-7, 7т, 8, 8т и ТМ-8л, 8п, 9л, 9п

граница секции

секции ТМ-9л, 9п (ТМ-8л, 8п)

1-1

2-2

3-3

4-4

Брюки тип V

свес наружной стены

стеклоблоки

Примечание

1. Монтажные планы конструкций см. Черт. Т-АС6-15
2. Монтажные узлы крепления элементов лоджий см. листы Т-АС6-16, 21.

| ЦЕНТРАЛЬНЫЙ НИИ-ЭП | | | | | | | | | | | |
|---|---|---|---|---|---|---|---|---|---|---|---|
| Гл. инж. ин-та | | Чагин | Руководит. отд. | | Матусевич | Разработал | Никулина | Никулина | Проверил | Попов | Товбин |
| Гл. Архит. ин-та | | Стеранский | Гл. Арх. пр-та | | Матусевич | Рассчитал | | | Зав. отд. | Инж. отд. | |
| Руководит. АКБ | | Стеранский | Гл. Констр. пр. | | Эрнант | Исполнил | Никулина | Никулина | | | |

1966

КРУПНОПАНЕЛЬНЫЕ ЖИЛЫЕ ДОМА СЕРИИ 1Лг-600А

Линейные рядовые лоджии на 1 шаг у температурного шва.

Планы 1-1; 2-2; 3-3; 4-4 и разрез 8-8; 9-9

Альбом Т-АС 6-9

1-1

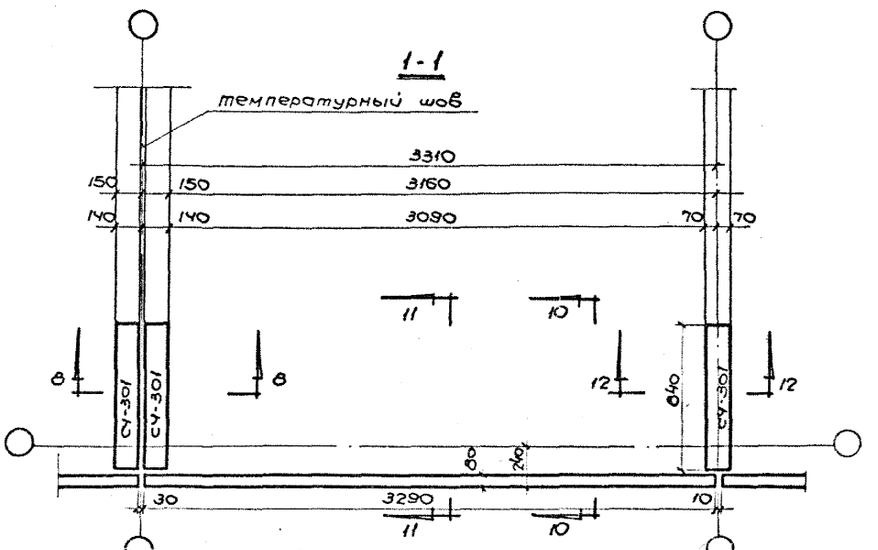


2-2

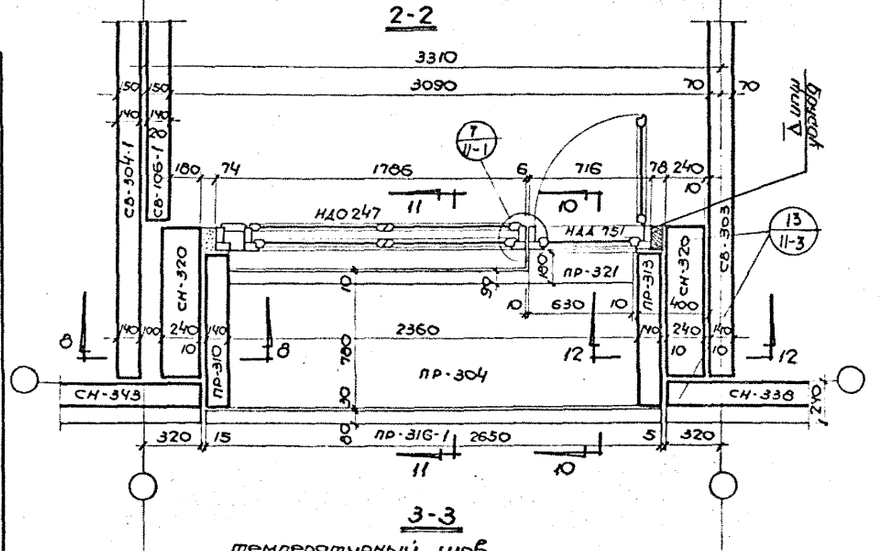


3-3




4-4

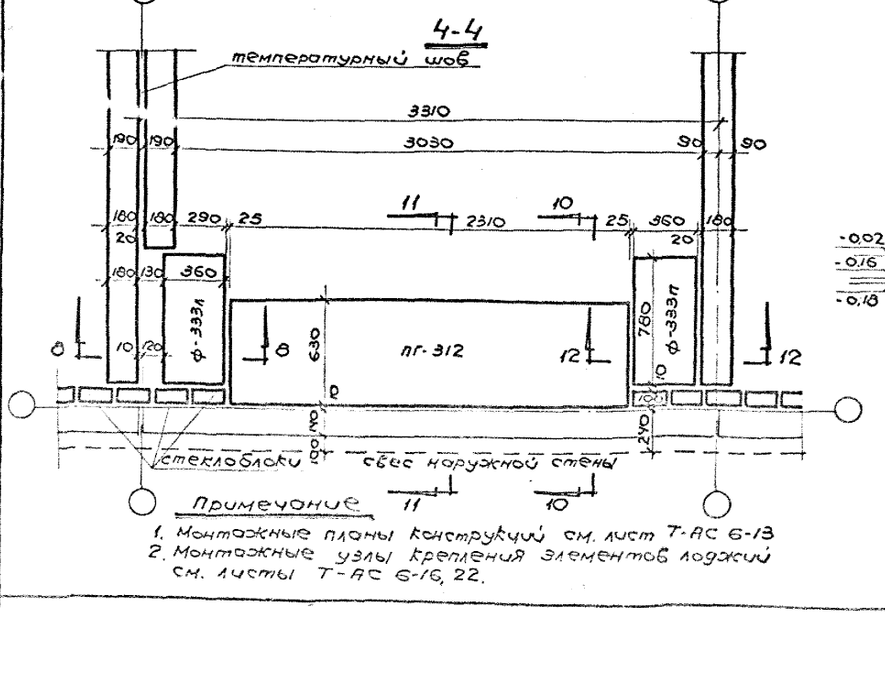


Примечание

1. Монтажные планы конструкций см. лист Т-АС 6-13
2. Монтажные узлы крепления элементов лоджий см. листы Т-АС 6-16, 22.

8-8

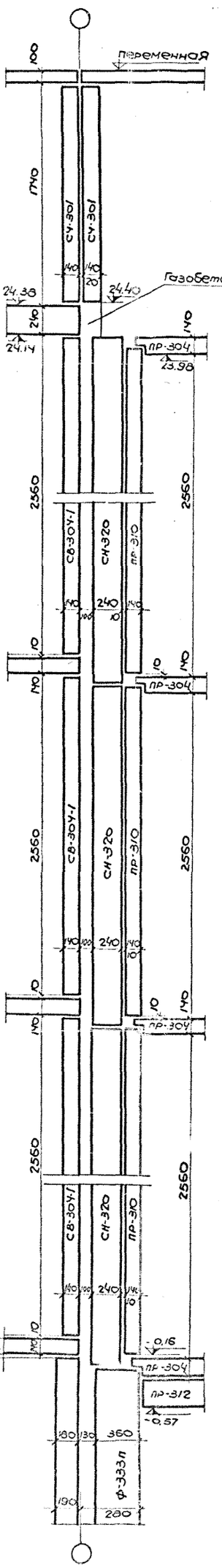


9-9

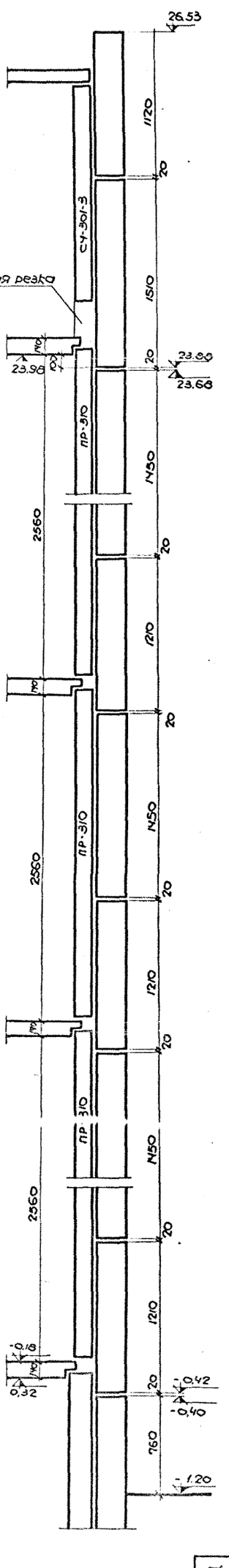

14-14

13-13

12-12

11-11

10-10

Отметки в скобках даны для 12-ти эт. дом-ов.

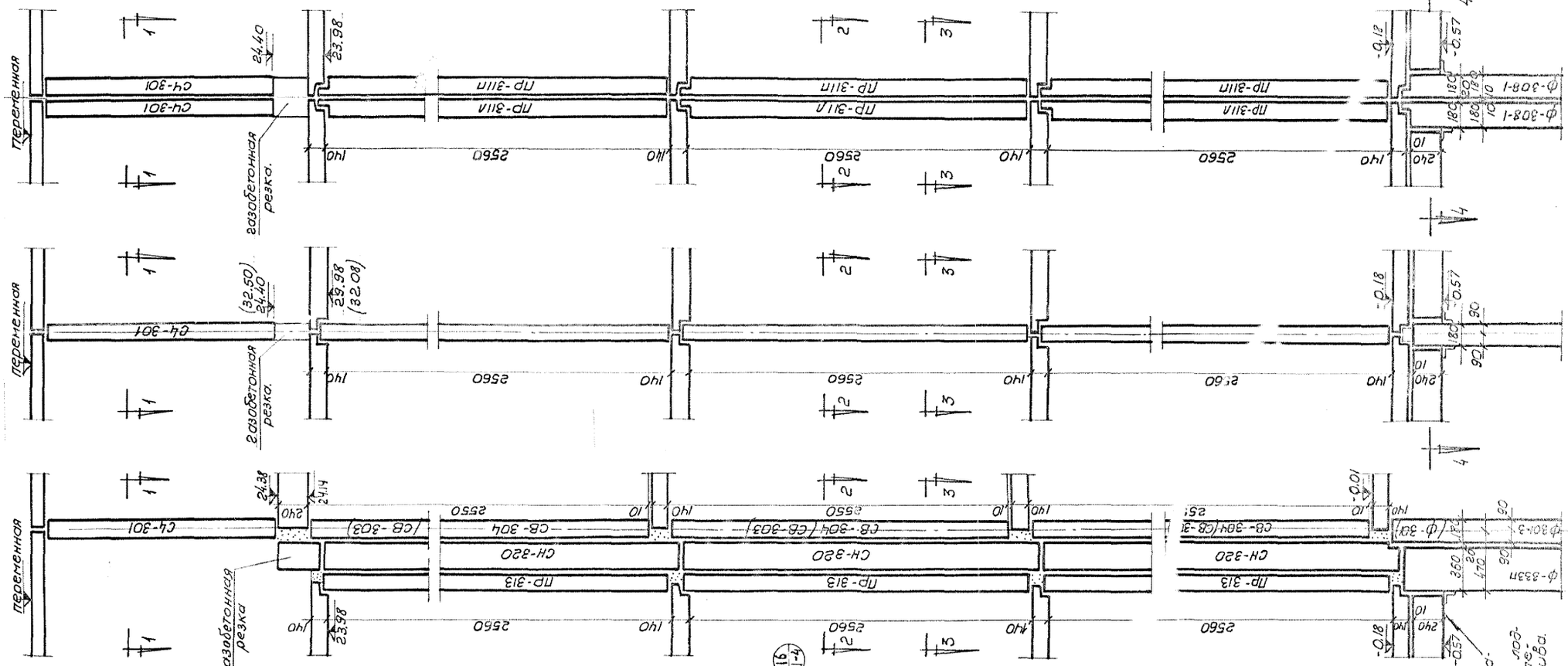


| | | | |
|---|---|---|---|
| ЛЕНЗНИИЭП | Гл. инж. ин-та | Матусевич | |
| | Гл. архит. ин-та | Матусевич | Эрлихт |
| | Руковод. АКБ | Ким | |
| | Руковод. отд. | Ким | |
| | Гл. спец. пр-та | Ким | |
| | Гл. констр. пр. | Ким | |
| | Чавин | | |
| | Сперанский | | |
| | Сперанский | | |
| | Разработал | Никулина | Проверил |
| | Рассчитал | Никулина | Инж. отд. |
| | Исполнил | Никулина | |

1966 КРУПНОПАНЕЛЬНЫЕ ЖИЛЫЕ ДОМА СЕРИИ 1Лг-600А

Лоджии. Разрезы 10-10, 11-11, 12-12, 13-13, 14-14.

ЛИСТ Т-АС(6)10

| ЛЕНЗНИИЭП | | | | | | | | | | | | | |
|---|---|---|---|---|---|---|---|---|---|---|---|---|---|
| Гл. инж. ин-та | | Чагин | Руководит. отд. | | Житусевич | Разработал | Никулина | Проверил | | Тобдин | | | |
| Гл. архит. ин-та | | Сперанский | Гл. арх. пр-та | | Житусевич | Рассчитал | | Инж. отд. | | | | | |
| Руковод. ЯКБ | | Сперанский | Гл. констр. пр. | | Эртант | Исполнил | Никулина | | | | | | |

1966 крупнопанельные жилые дома серии 1Лг-600А

Лоджии. Разрезы 15-15; 16-16; 17-17; 18-18; 19-19

Лист 1-АС 611

15-15 16-16 17-17 18-18 19-19

Примечание: В скобках даны отметки для 12 эт. дома

Примечание: В скобках даны отметки и марки для 12 эт. дома.

переменная

сечен. б-б лист 9-13

сечен. 9-а лист 9-13

стеклоблок

газобетон. резка

26.53(34.63) 26.24(34.34) 24.80(32.90) 24.67(32.77) 24.52(32.62) 24.40(32.50) 24.14(32.24) 23.98(32.08) 23.88(31.98) 24.38(32.48)

ПР-306 ПР-309 ПР-315 ПР-320А НДД-151 НАД-239-1 НАД-247 СН-301-2 СН-314 СН-316 СН-317 СВ-317 СН-315 ПГ-310 ФП-314 ФП-318А ЦЛ-314А ЦЛ-322

2.3 11-6 17 11-4 1в 11-4

1-1 2-2 3-3 4-4

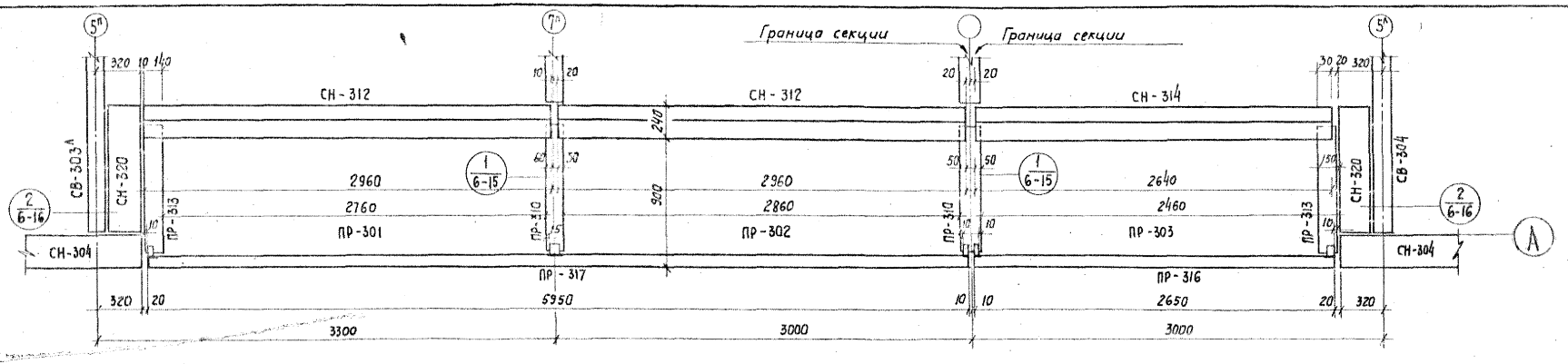


Рядовая лоджия линейного дома.

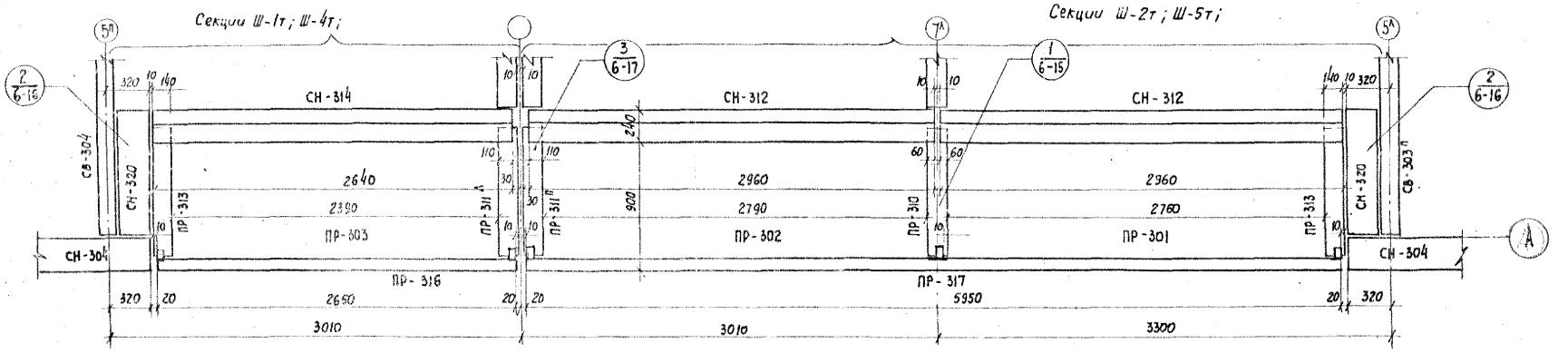


Рядовая лоджия линейного дома у температурного шва.

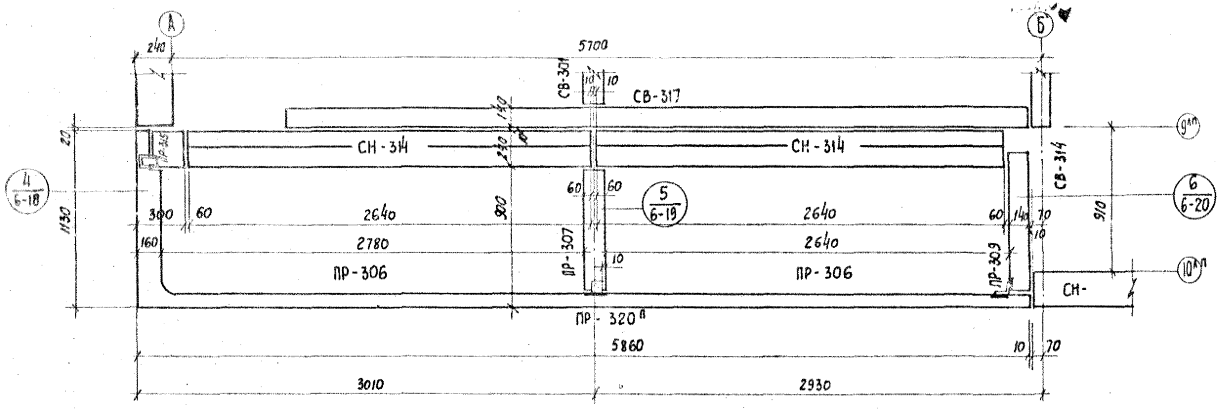


Торцевая лоджия линейного дома секций ТШ-3л; ТШ-3п; ТШ-6л; ТШ-6п.

*Примечание:*

*Лоджия на два шага относится к секциям Ш-1; Ш-1т; Ш-2; Ш-2т; ТШ-3л,п; Ш-4; Ш-4т; Ш-5; Ш-5т; ТШ-6п; ТШ-6л;*

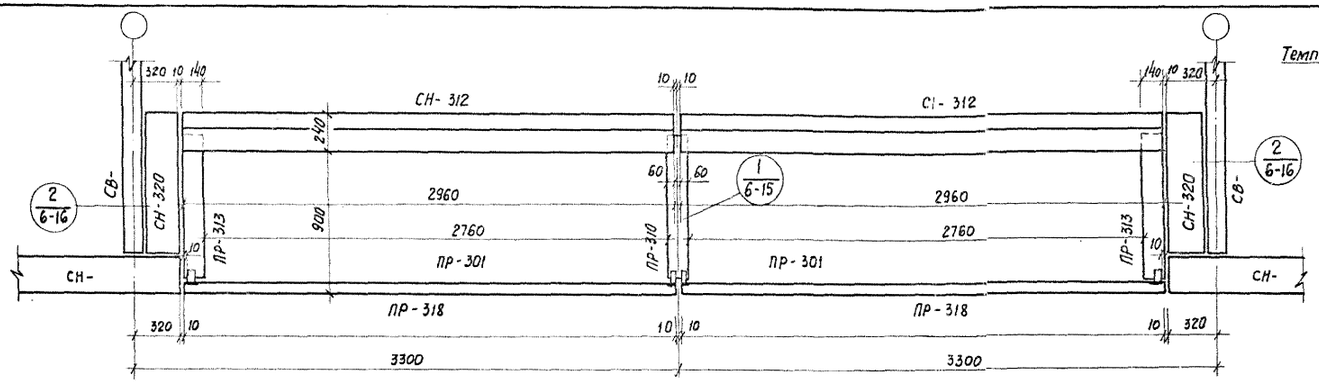


Рядовая лоджия секций.

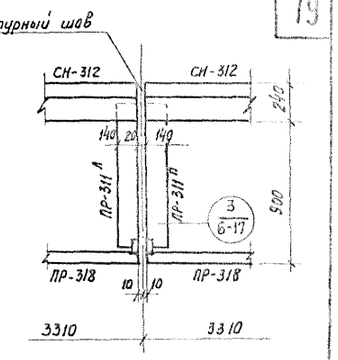


Фрагмент рядовой лоджии по температурному шву секций.

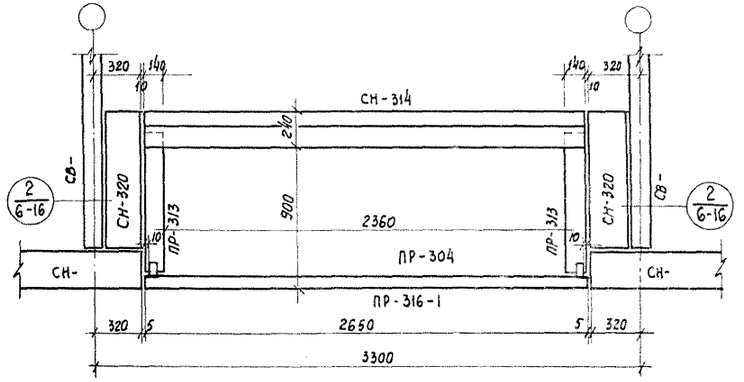


Рядовая одинарная лоджия секций

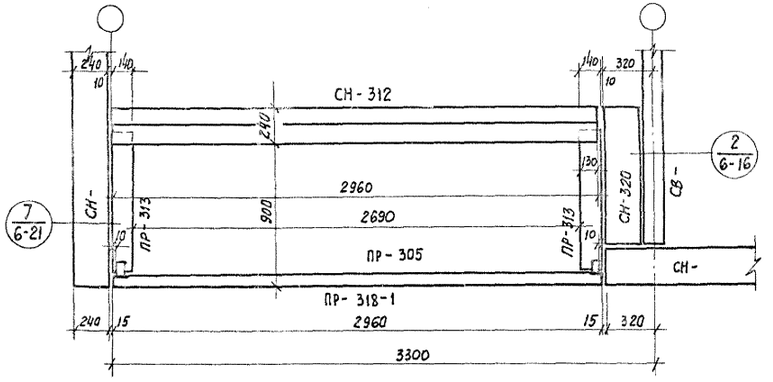


Угловая одинарная лоджия секций

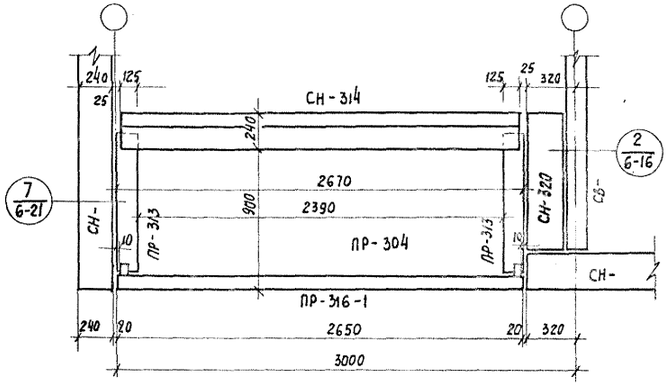


Угловая одинарная лоджия секций

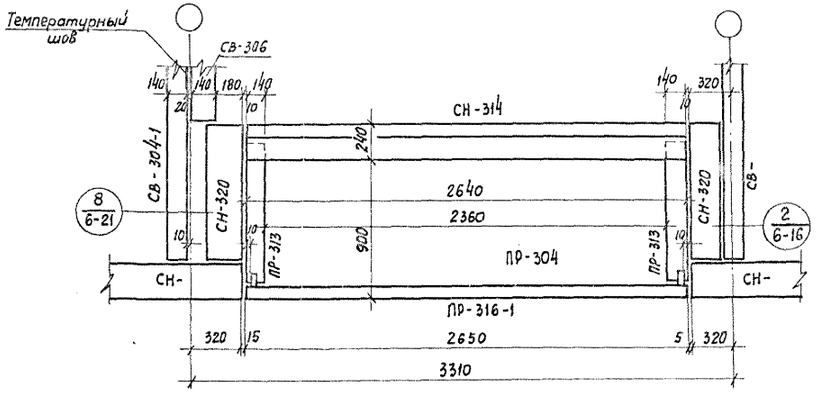


Рядовая одинарная лоджия по температурному шву секций

| | | |

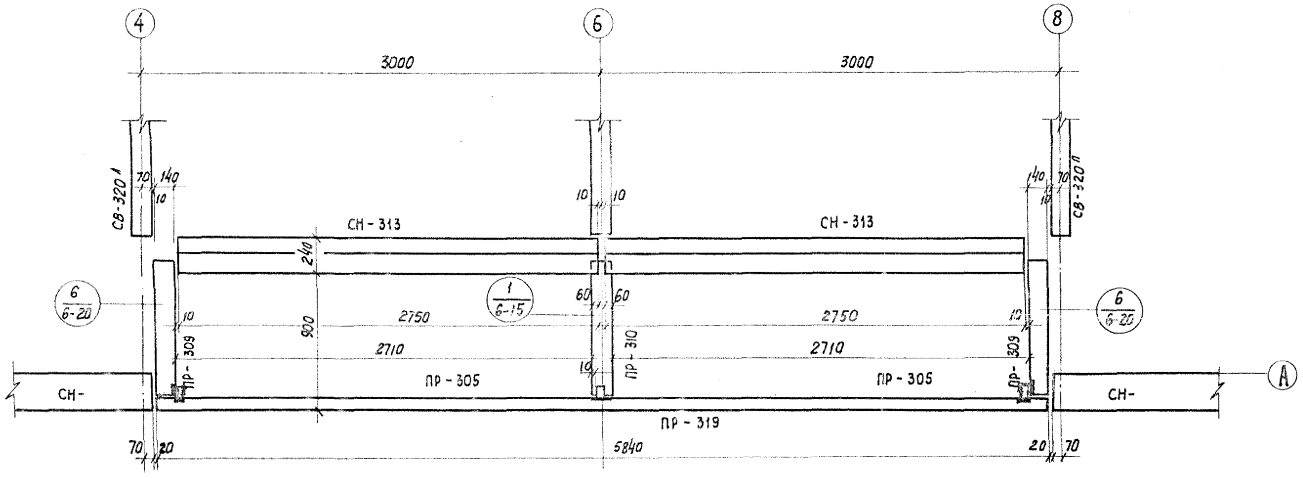


Рядовая лоджия точечного дома

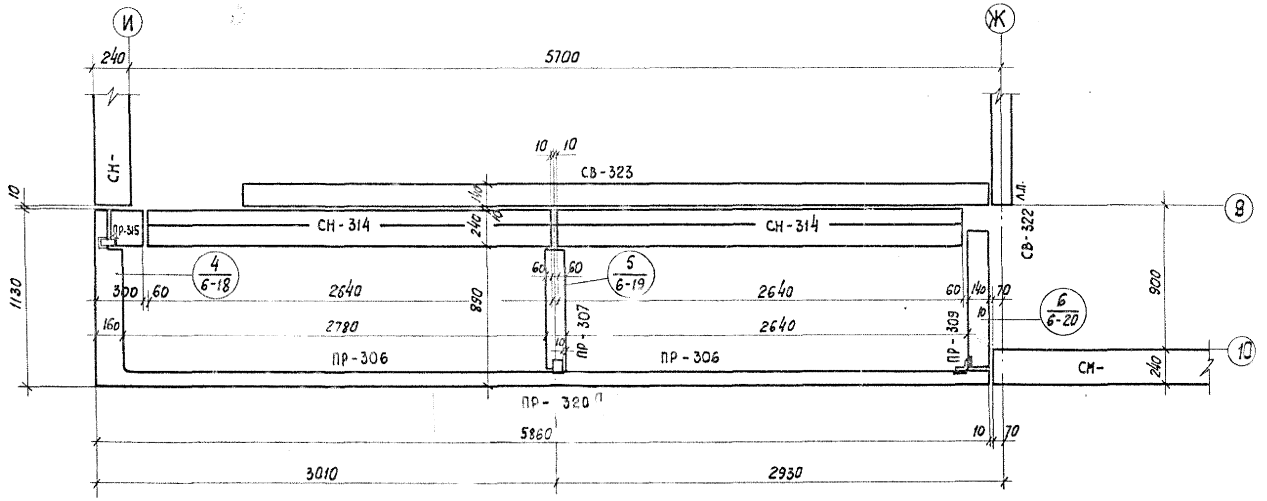


Торцевая лоджия точечного дома

| | | | |
|---|---|---|---|
| 1966 | КРУПНОПАНЕЛЬНЫЕ ЖИЛЫЕ ДОМА СЕРИИ 1Лг-600А | ЛОДЖИИ ТОЧЕЧНОГО ДОМА. МОНТАЖНЫЙ ПЛАН КОНСТРУКЦИЙ. | ЛИСТ Т-АС6-14 |

ГИПРОНИИАГРОМАШ
ГИП Инж. Ин-та — Могилевский
ГИ. конструкт. ин-та — Проверил — Инж. отд.
Гл. конструк. ЯКБ — Разработал — Рассчитал — Исполнил — Новикова
Гл. инж. проекта — Матусевич — Эсманит
Гл. архит. пр-та — Чорин — Мэрочник — Шелгер
Гл. конструк. пр. — Гл. конструк. отд.

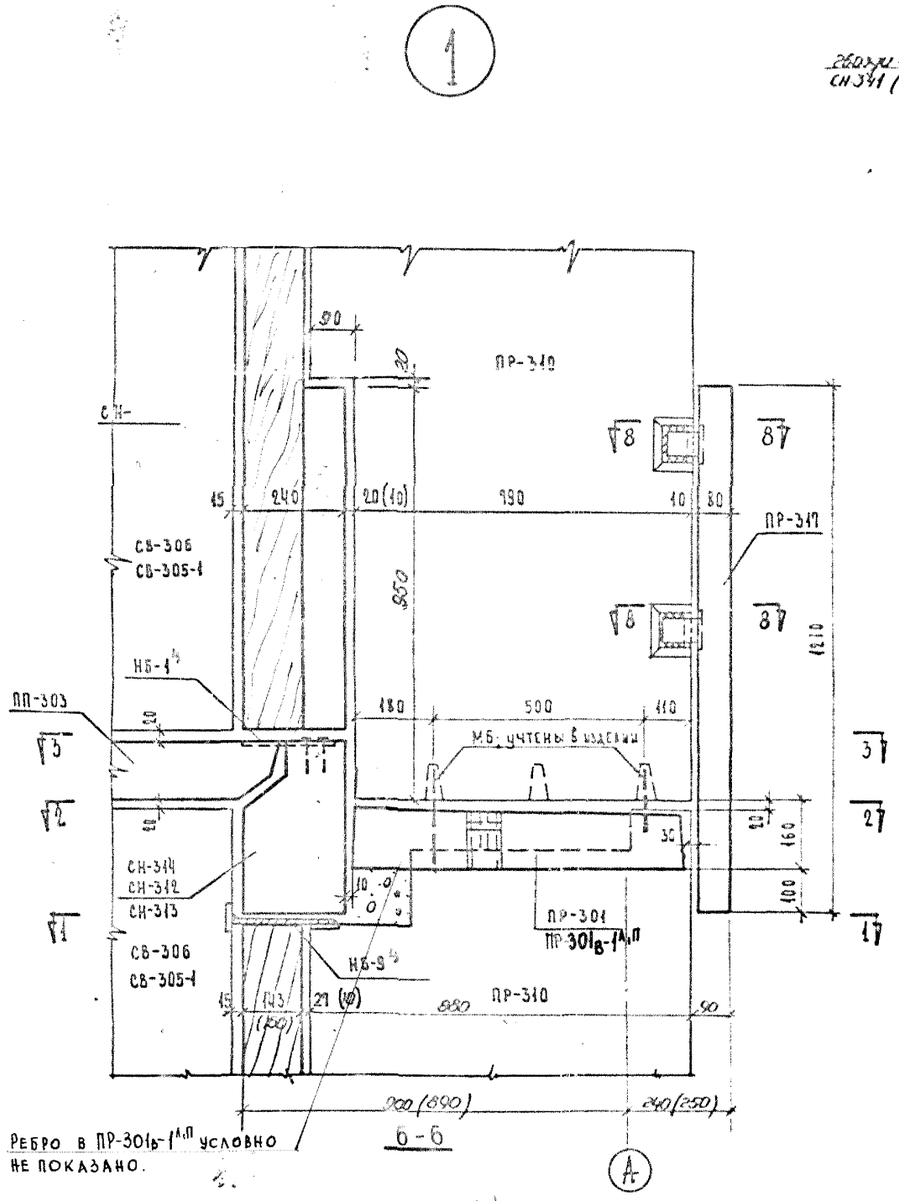


Ребро в ПР-301в-1А,П условно не показано.

6-6




8-8

| Спецификация марок соединительных элементов на монтажный узел | | | |
|---|---|---|---|
| № монт. узла | Марка сооб. элем | Кол-во штук | № листа, где изображен сообщ. элт |
| 1 | НБ-4 | 2 | Ал. III |
| | НБ-9 | 2 | 4. НМ-1 |
| | НБ-5 | 4 | |

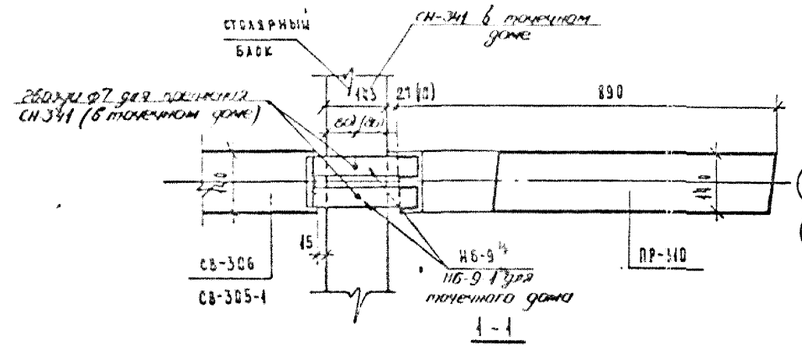


1-1

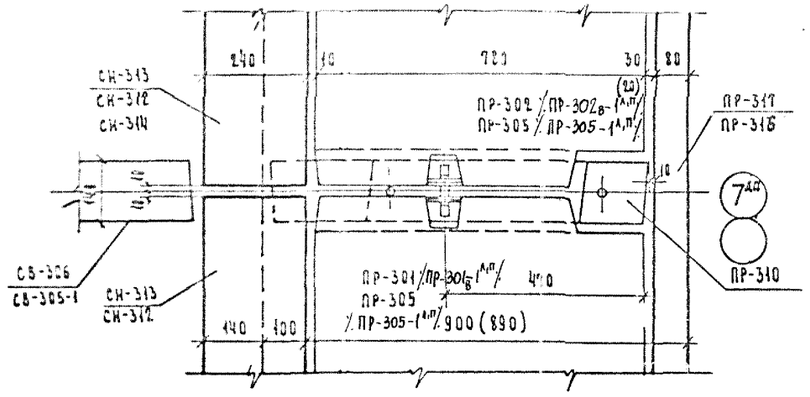


2-2

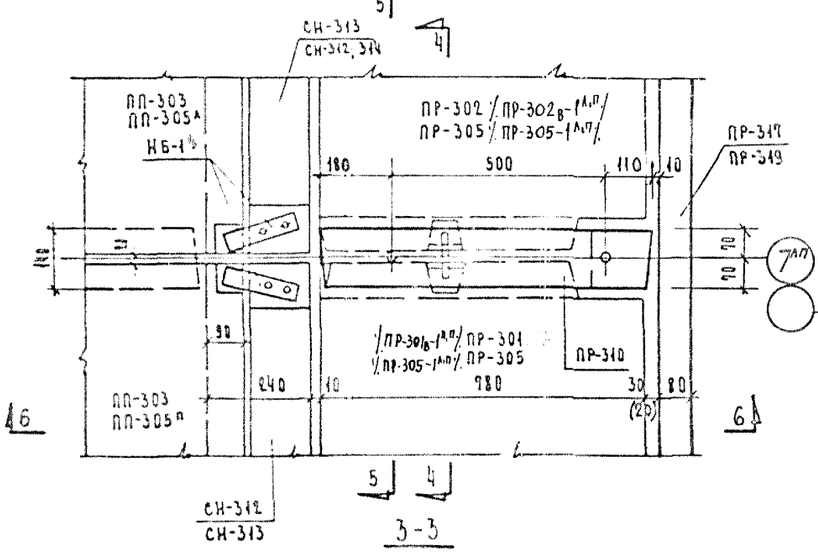


3-3

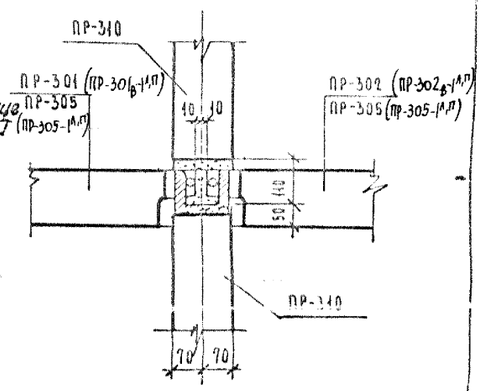


4-4

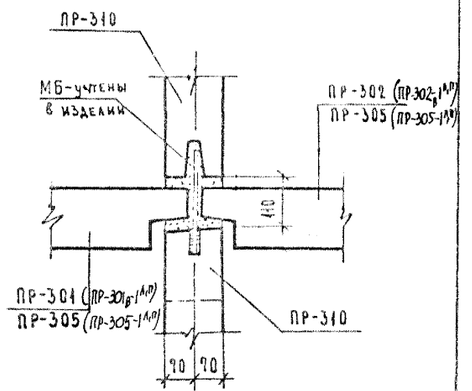


5-5

Примечания:

1. Поверхности закладных и накладных деталей после монтажной сварки зачистить и оцинковать.
2. Размеры в скобках для точечного дома.

Взамен листа Т-АС6-15

| | | | | |
|---|---|---|---|---|
| 1972 | Монтажные узлы и детали | Монтажные узлы крепления элементов рядовых лоджий. Узел 1 / у разделительной стены / | Типовой проект 1Лг-600 к | Альбом II-1 | Лист Т-АС6-15 |

ЛЕНПРОЕКТ

ДСК-3

Гл. инж. проекта — Гл. конструктор — Гл. конструктор рук. группы — Мастер — Мастер — Руков. маст. — Гл. архитектор — Гл. конструктор — Руков. группы — Разработал — Проверил — Внесены изменения

Дата — Регистрационный № — Должность, подпись — Фамилия

Шифр

Дата 12.72

ГИПРОСТРОЙ
ГАП Виткевич
ГАП конструктор Калашников
Гл. конструктор Марочник
Рук. группы Алешина
Разработал Киршенбаум
Мастер Матусевич
Зам. главного инженера Ермакт
Гл. конструктор Алешина
Рук. мастерской Матусевич
Согласовано
Инв. № подл. | Подпись и дата | Взам. инв. №
ДСК-3 г. Витебск
Внесены изменения
Дата
Рег. №
Должность подпись фамилия
Шифр
Дата XI-72

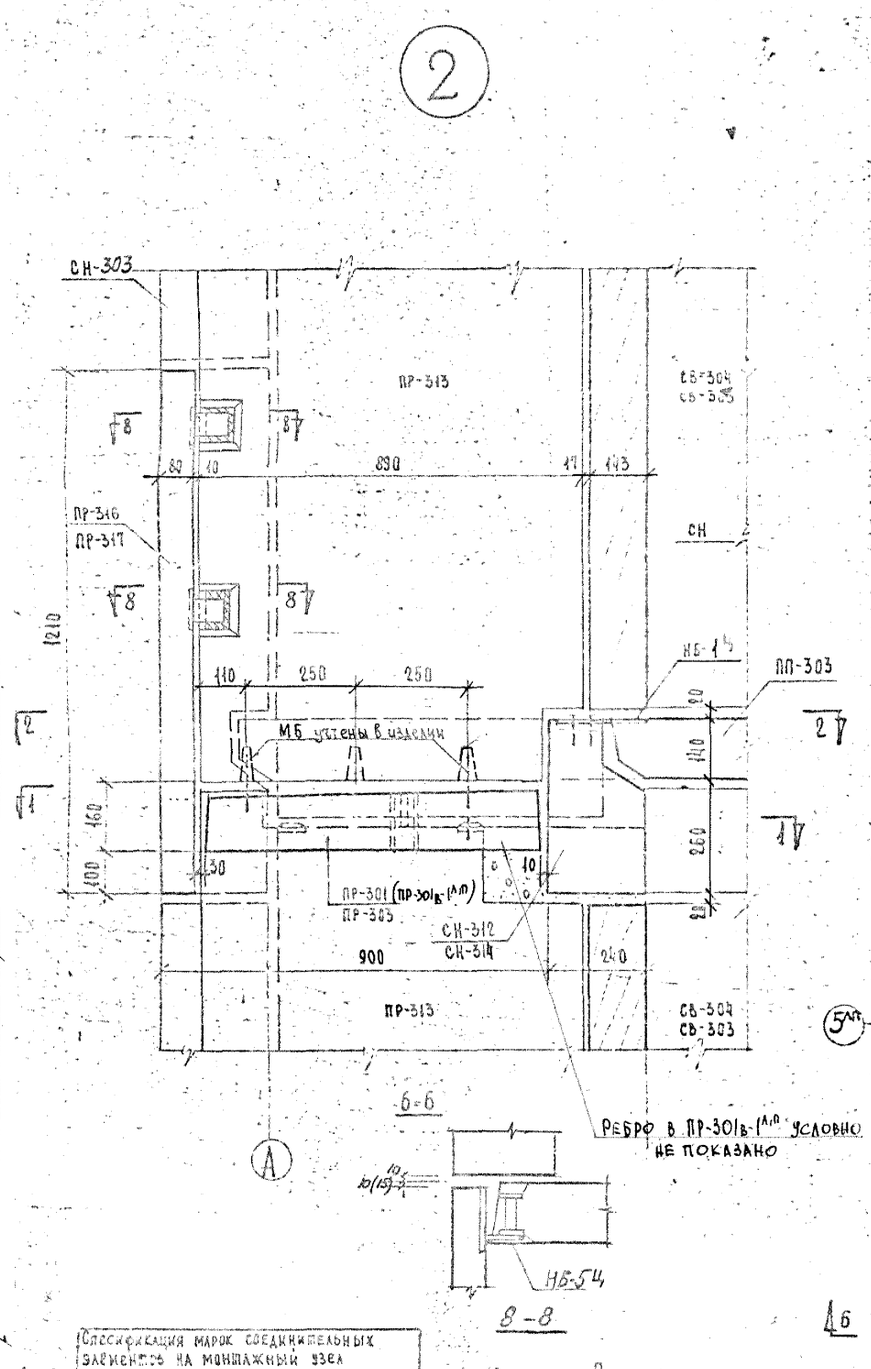


| Спецификация марок соединительных элементов на монтажный узел | | | |
|---|---|---|---|
| № монт. узла | Марка соед. элем | Кол-во штук | № листа, где изображен соед. элем. |
| 2 | НБ-1 | 1 | Ал. III |
| | НБ-8 | 8 | частный |
| | НБ-5Ч | 2 | |

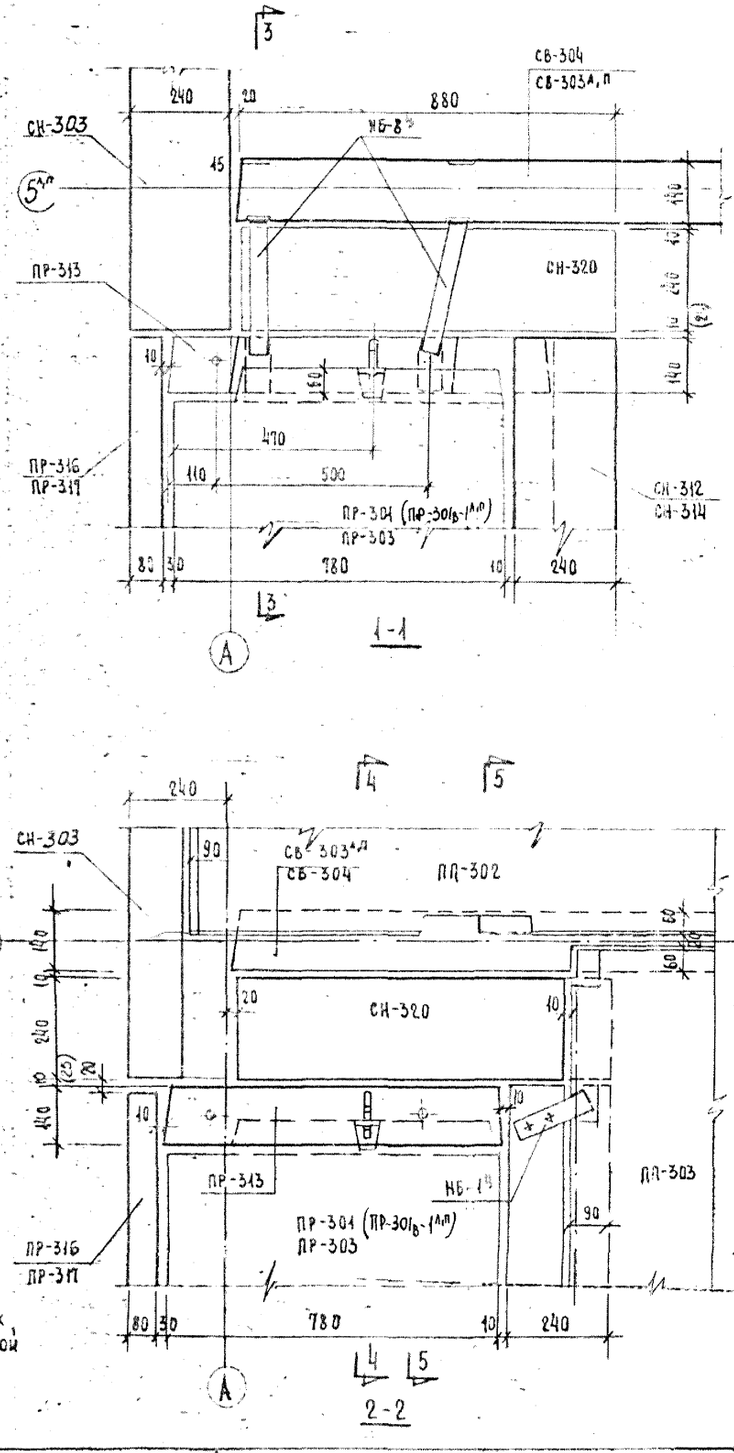


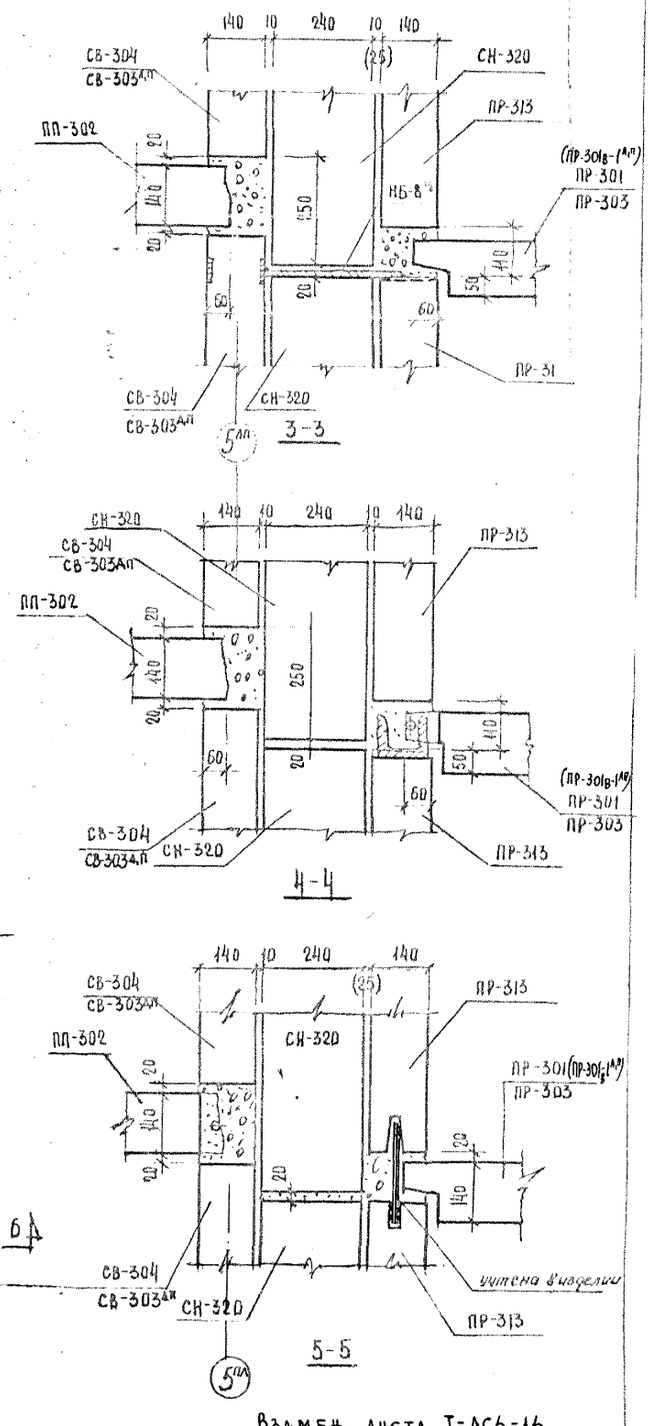


Взамен листа Т-АС6-16

| 1972 | Монтажные узлы и детали | Монтажные узлы крепления элементов рядовых лоджий. Узел 2 /у боковой стенки/. | Типовой проект | Альбом | Лист |
|---|---|---|---|---|---|
| | | | 1Лг-600А | II-1 | Т-АС6-16 |

3

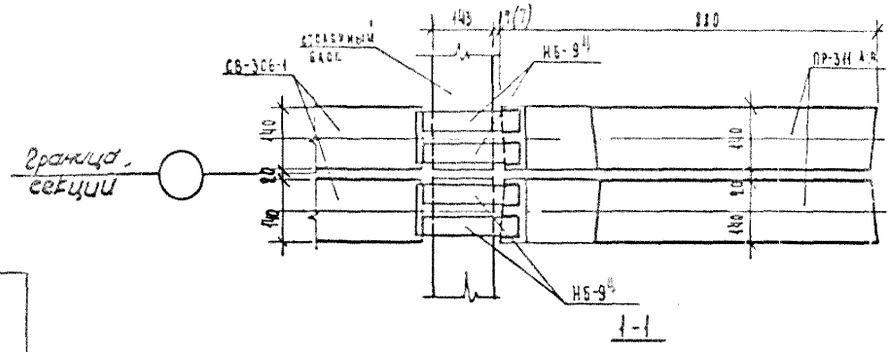


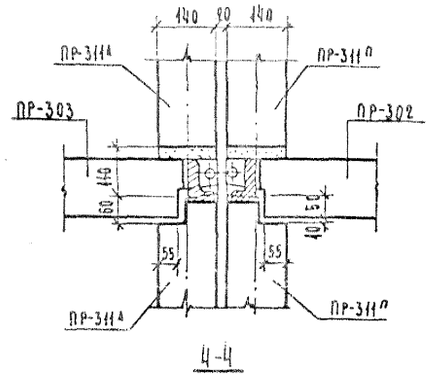


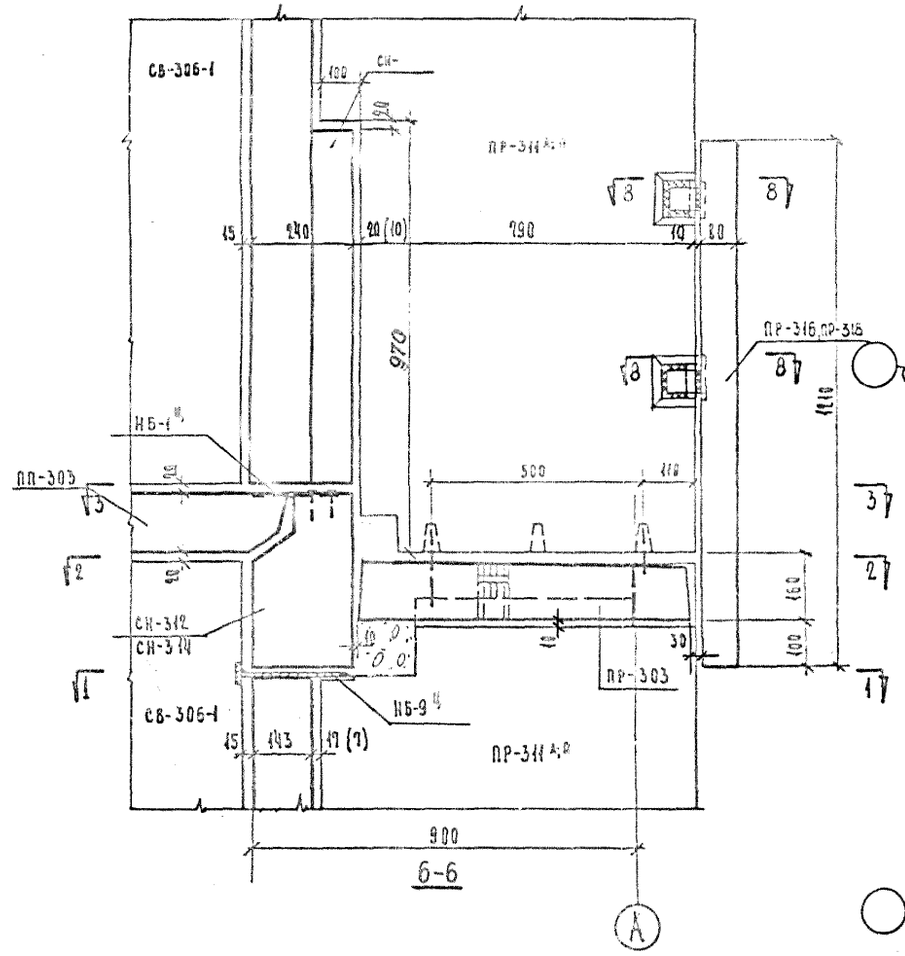


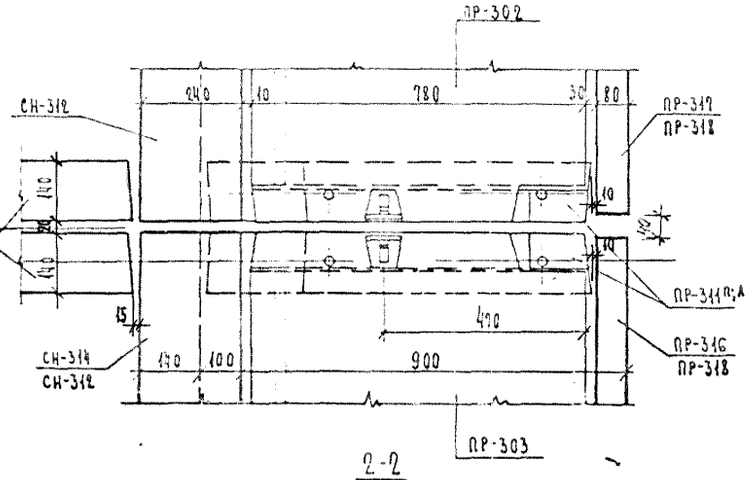


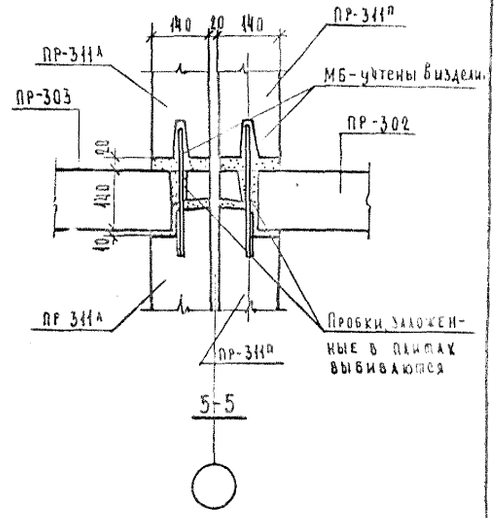


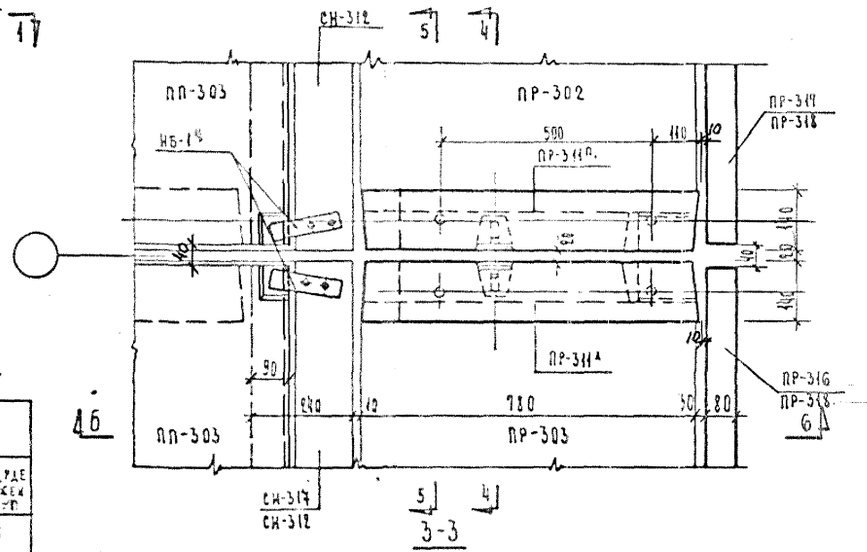


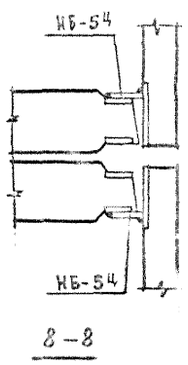


Спецификация марок соединительных элементов на монтажный узел

| № монт. узла | Марка соед. элем. | Кол-во штук | № листа, где изображен соед. элем. |
|---|---|---|---|
| 3 | НБ-1 | 2 | Д; Ш |
| | НБ-9 | 4 | 4.111-1 |
| | НБ-5 | 4 | |

Примечания:

1. Поверхности закладных и накладных деталей после окончания монтажной сварки зачистить и оцинковать.

Взамен листа Т-АС6-17

| | | | | | | |
|---|---|---|---|---|---|---|
| 1972 | Монтажные узлы и детали | Монтажные узлы крепления элементов рядовых лоджий. Узел 3 / у температурного шва / | Типовой проект 1Лг-600 А | Альбом II-1 | Лист Т-АС6-17.1 |

Гипропроект — Дата X-72

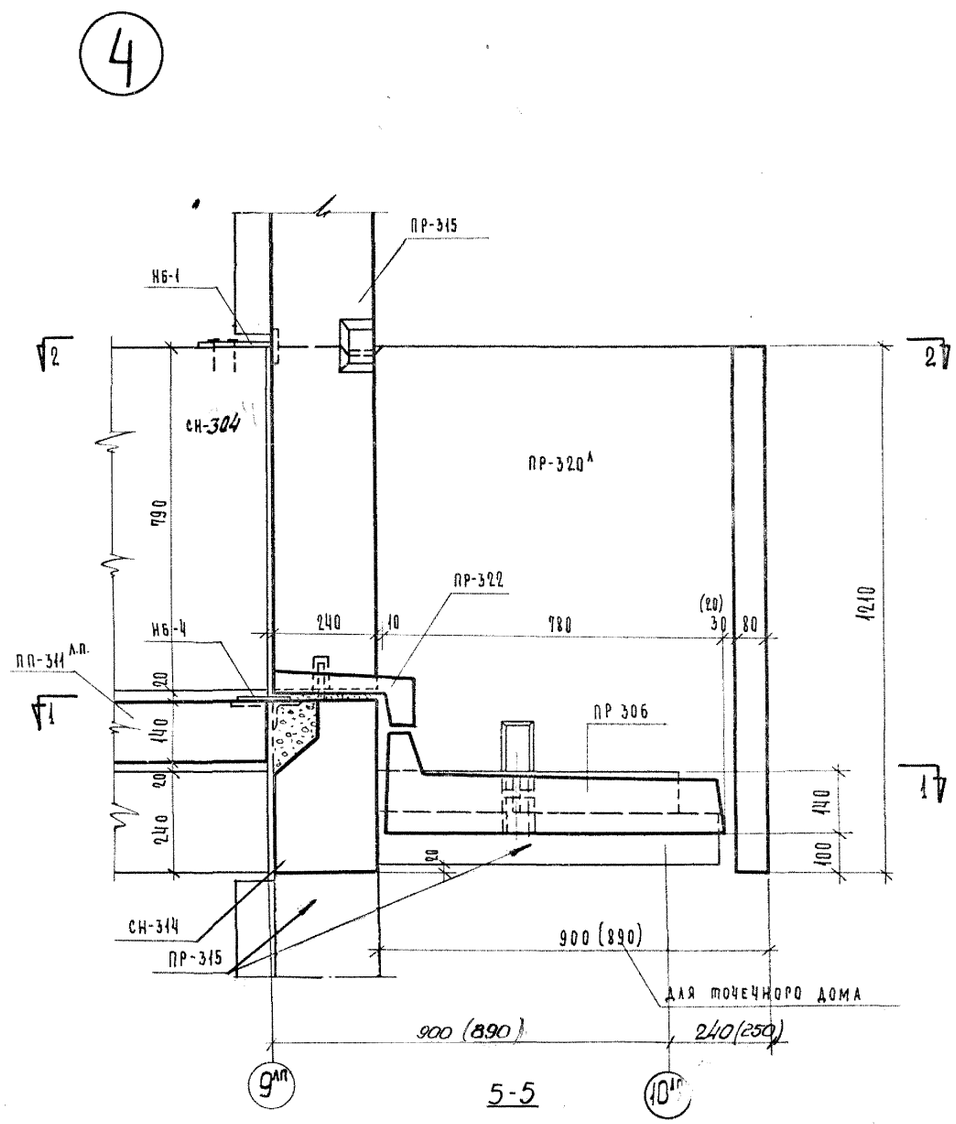


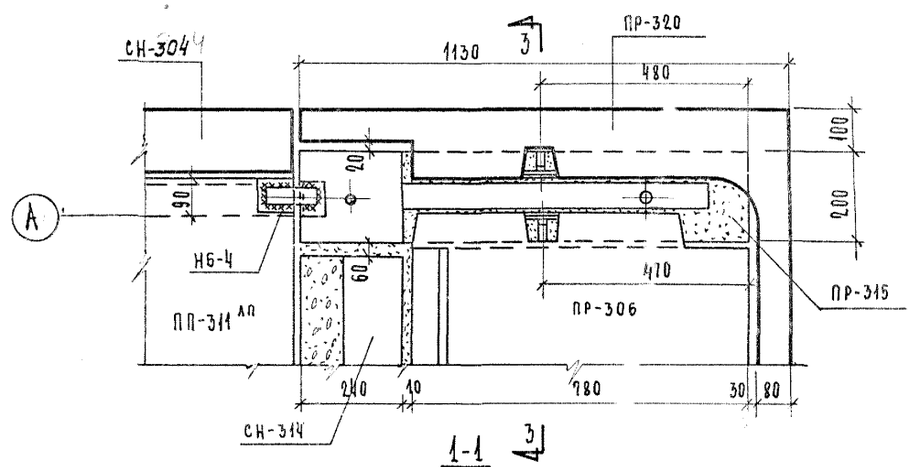


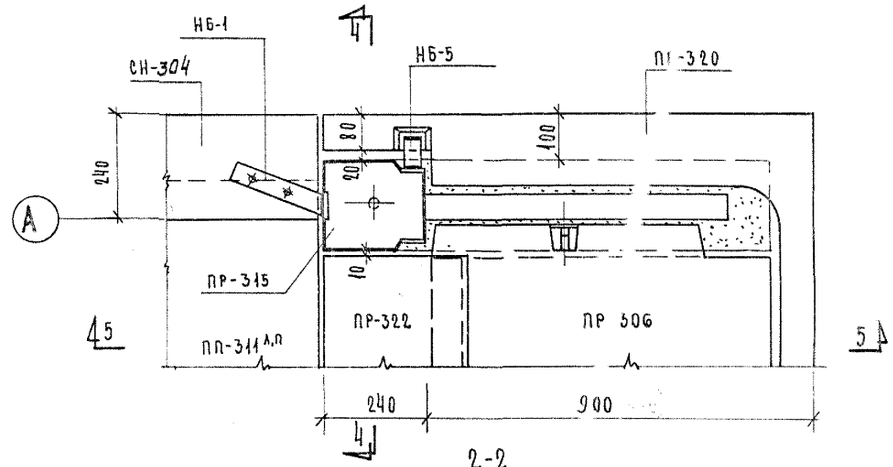


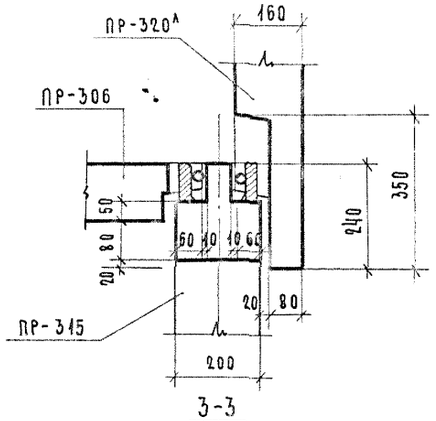


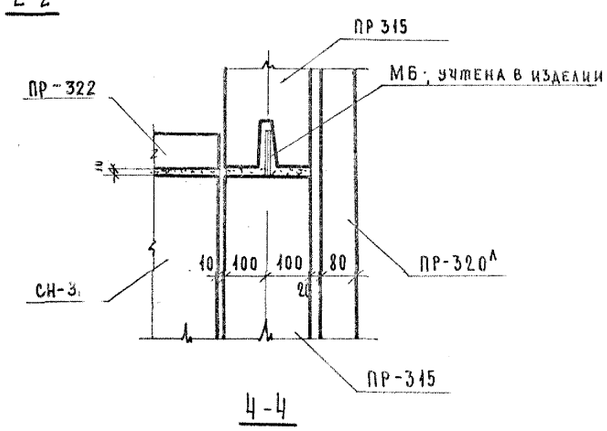


Спецификация марок соединительных элементов на монтажный узел

| № монт. узла | Марка соед. эл-та | Кол-во штук | № листа, где изображен соедин. эл. |
|---|---|---|---|
| 4 | НБ-1 | 1 | Ал. III |
| | НБ-4 | 1 | 4.КМ-1 |
| | НБ-5 | 1 | 1.20 |

Примечания:

1. Поверхности закладных и накладных деталей после окончания монтажной сварки зачистить и оцинковать.
2. Размеры в скобках для точечного дома.

| | | | | | |
|---|---|---|---|---|---|
| Гл. инж. ин-та | Чарин | | | | |
| Гл. конструк. ин-та | Марочник | | | | |
| Гл. констр. | Шехнер | АКБ | | | |
| Разработал | Моргиевская | | Проверил | Маршалевская | |
| Рассчитал | Мусевич | | Инж. отд. | | |
| Исполнил | Новикова | | Гл. констр. пр. | | |
| Гл. архит. пр-та | | | Гл. констр. пр. | | |
| Зав. сект. отд. | Мусевич | Эрманн | | | |

1966 | Крупнопанельные жилые дома серии 1Лг-600А | Монтажные узлы крепления элементов торцевых (угловых) лоджий широтных и точечного домов | Узел №4 (угол) | Лист Т-АС6-18

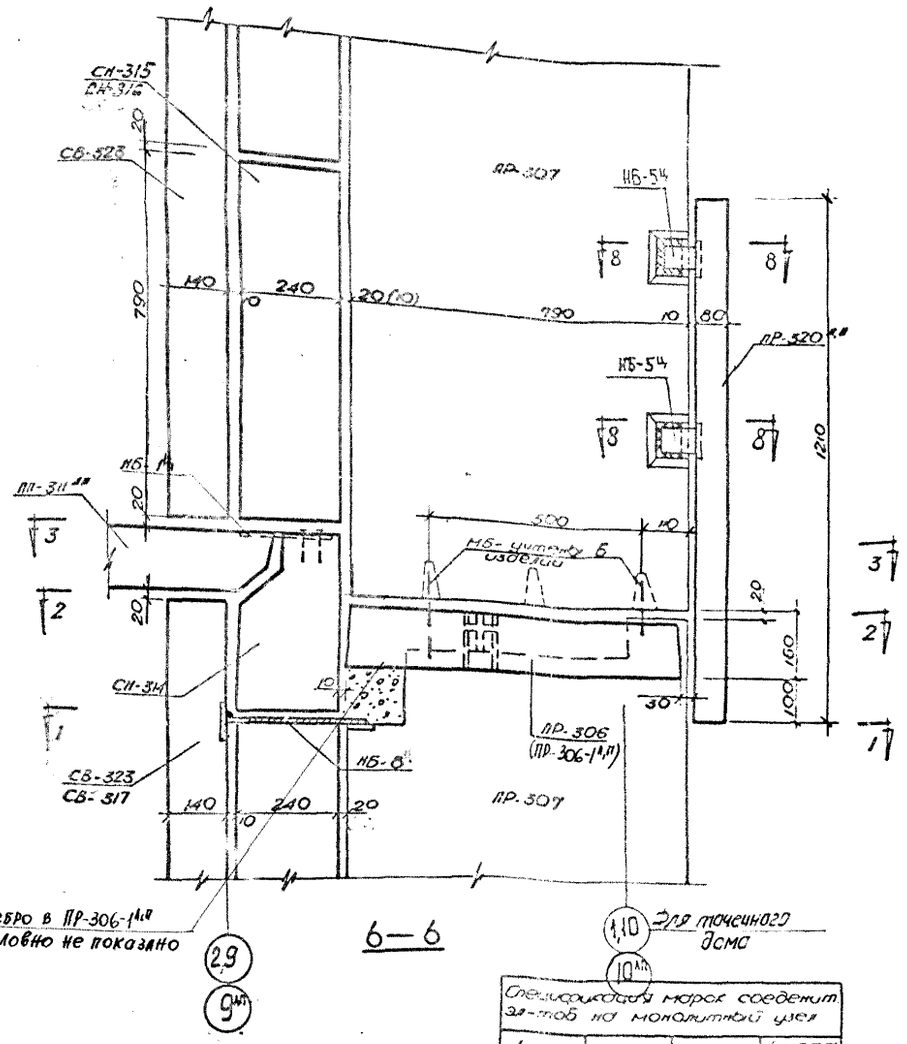


6—6

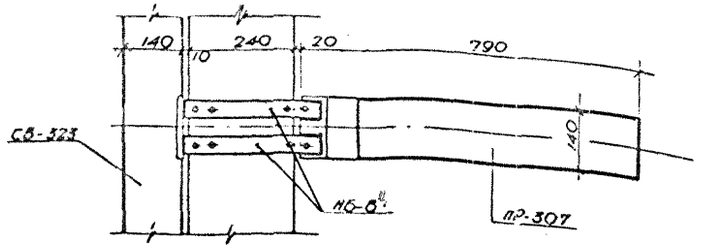


1—1

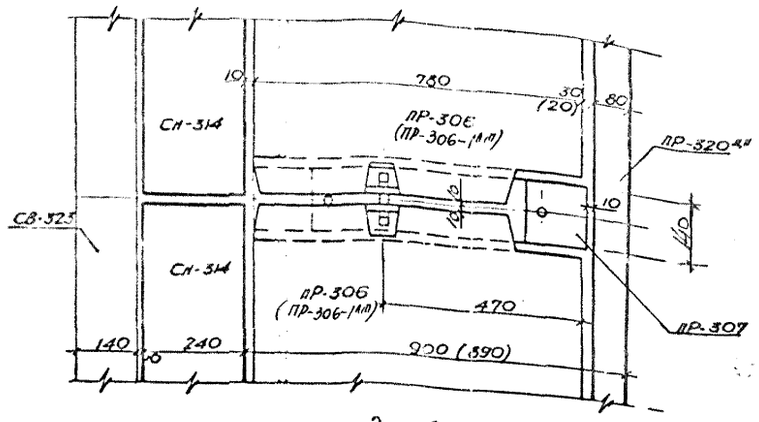


2—2

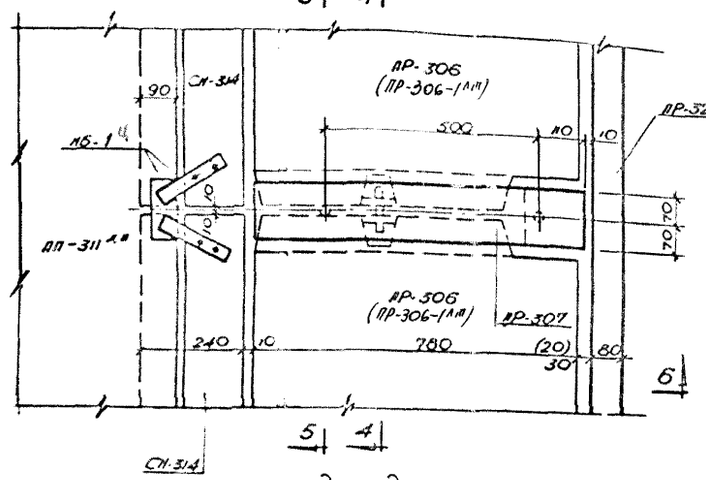


3—3

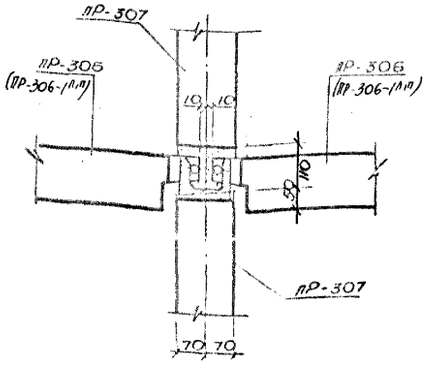


4 — 4

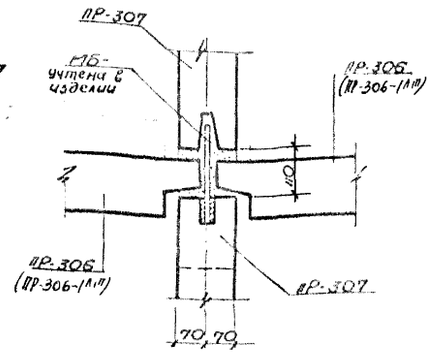


5 — 5

Спецификация марок соедемит эл-тов на монолитный узел

| N монт. узла | Марка соед эл-та | Кол-во штук | Листа где цо-казан монт эл-т |
|---|---|---|---|
| 5 | МБ-1Ч | 2 | 4 ИМ-1 |
| | МБ-8Ч | 2 | 4 ИМ-1 |
| | МБ-5Ч | 4 | |

Примечания:

1. Поверхности закладных и накладных деталей после окончания монтажной сварки зачистить и оцинковать.
2. Сечение 8-8 см. лист Т-АС 6-15 ин.

Взамен листа Т-АС6-19

| | | | | | | |
|---|---|---|---|---|---|---|
| 1972 | МОНТАЖНЫЕ УЗЛЫ И ДЕТАЛИ | Монтажные узлы крепления элементов торцевых /угловых/ лоджий широтных и точечных домов. Узел 5 /у разделительной стенки/. | ТИПОВОЙ ПРОЕКТ 1Лг-600А | АЛЬБОМ II-1 | ЛИСТ Т-АС6-19 ин |

ЛЕНПРОЕКТ

ДСК-3

ГИП Витренко

Гл. конструктор Карлинов

Рук. группы Марочкин

Констр. Ларина

Нач. сект. Ларина

Рук. бригады Шишелова

Дата X-72

6

Ребро в ПР-305-1А,П условно не показано.

Примечания:

1. Установку столярных изделий см. лист Т-АС11-3.
2. Поверхности закладных и закладных деталей после монтажной сварки зачистить и оцинковать.

| Спецификация марок сборных эл-тов на монтажный узел | | | |
|---|---|---|---|
| № монт. узла | Марка сборн. эл-та | Кол-во штук | Масса сборного эл-та |
| 6 | НБ-1¼ | 4 | Л.- III |
| | НБ-7-1¼ | 3 | ч. ИМ-1 |
| | НБ-7¼ | 1 | |
| | НБ-5Ч | 2 | |
| | Нагель ф16 | 3 | |

Взамен листа Т-АС6-20

| | | | | | |
|---|---|---|---|---|---|
| 1972 | Монтажные узлы и детали | Монтажный узел крепления элементов лоджий точечного дома. Узел 6 /выход на лоджию/. | Типовой проект 1Лг-600А | Альбом II-1 | Лист Т-АС6-20 |

6А

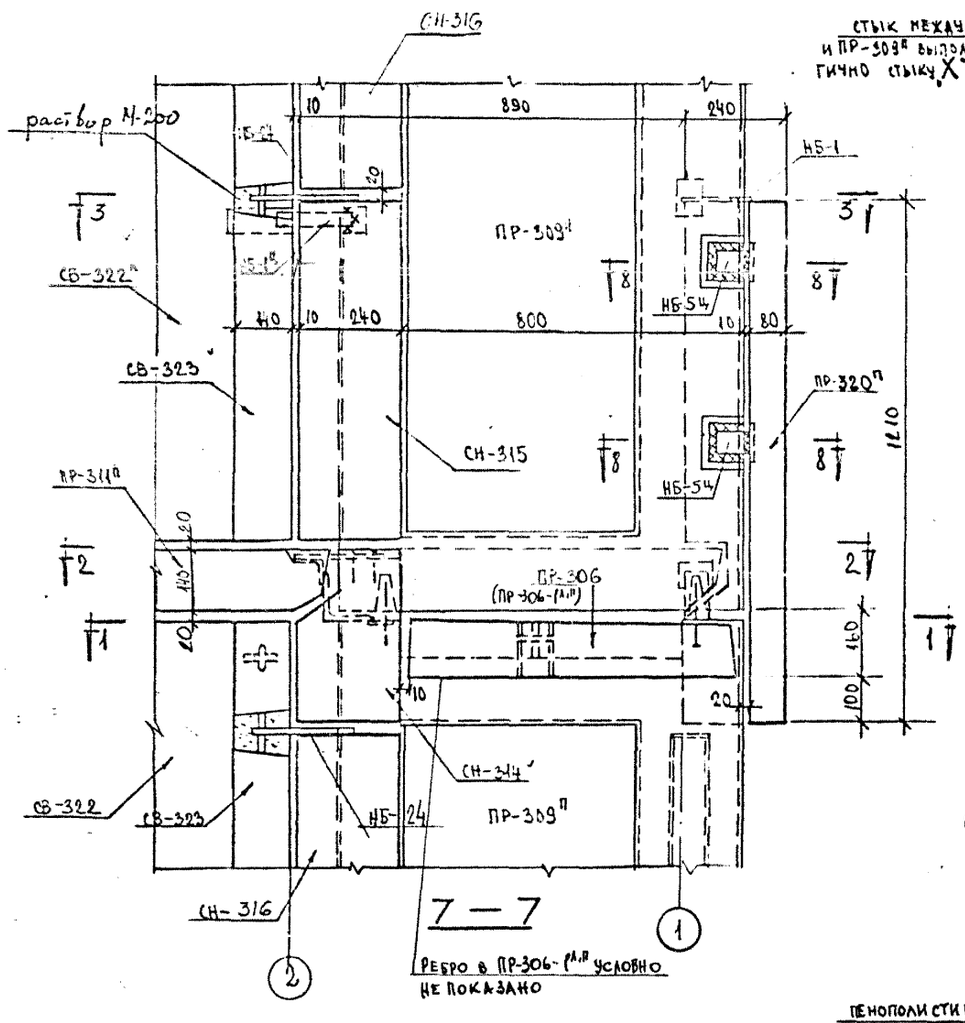


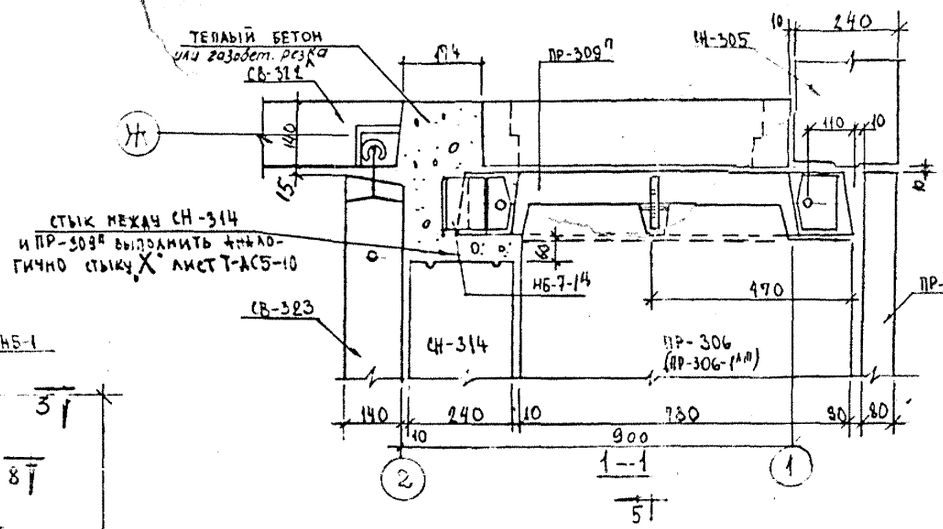


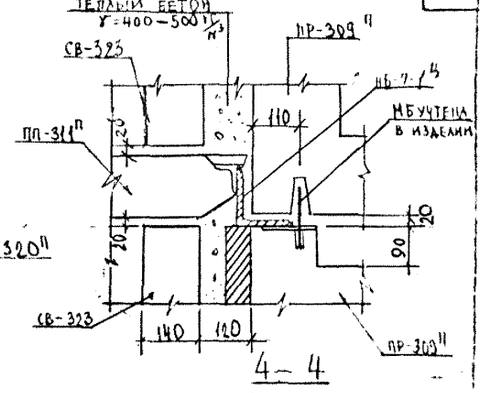


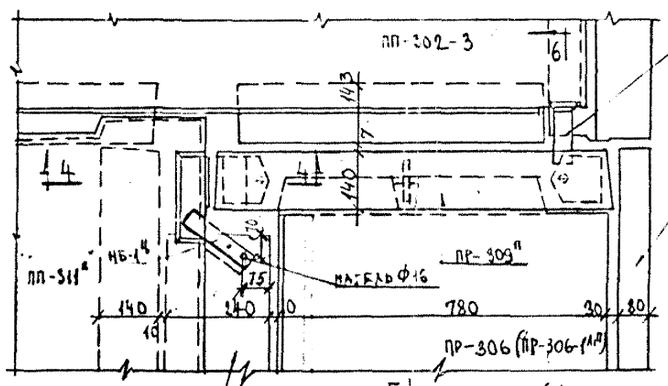


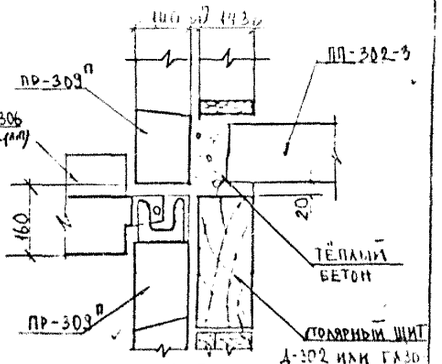


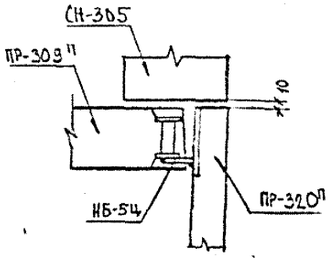


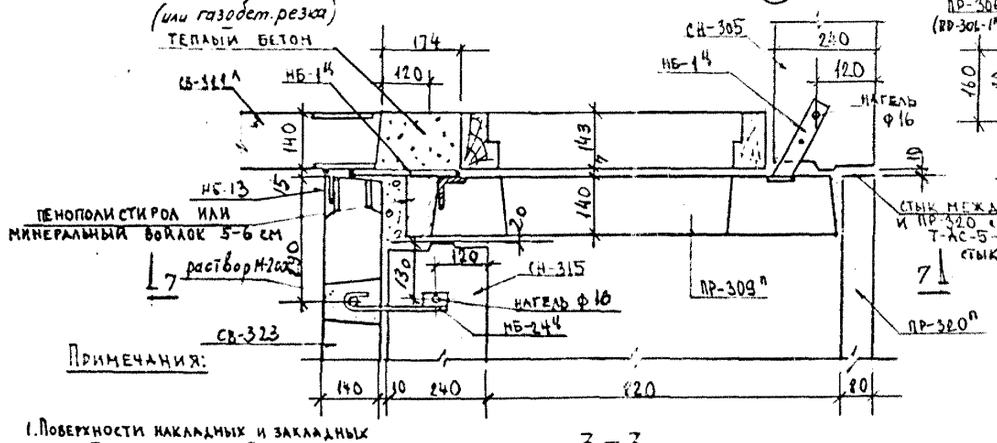


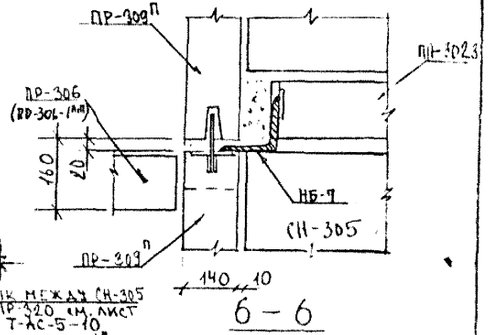


Примечания:

1. Поверхности накладных и закладных деталей после монтажной сварки зачистить и оцинковать.
2. Установку двери см. лист ТАС-11-3.

Взамен листа Т-АС6-20А

Спецификация марок соединит. элементов на монтажный узел

| N монт. узла | Марка соед. эл-та | Кол-во штук | Лист (№) изображения монт. узла |
|---|---|---|---|
| 6А | НБ-1Ч | 3 | А-А, Ш |
| | НБ-9Ч | 1 | Ч. ИМ-1 |
| | НБ-9-1Ч | 1 | |
| | НБ-13 | 2? | |
| | НБ-54 | 2 | |
| | НБ-24Ч | 2 | |
| | НАГЕЛЬ Ф16 | 3 | |

ЛЕНПРОЕКТ

| | | |
|---|---|---|
| ГАЛКОНСТР. МАСТ. | ГОЛУБЕВ | |
| ГЛ. ИНЖ. ПРОЕКТА | ЗОРМАНТ | |
| ГЛ. КОНСТР. ПРОЕКТА | ЗОРМАНТ | |
| РУК. ГРУППЫ | ДЕЛЕНИНА | |
| РУКОВОДИТЕЛЬ | ДЕЛЕНИНА | |
| ИСПОЛНИЛ | КИРИЧЕНКО | |
| ЗАМ. ГЛ. ИНЖ. | КАПАЗОВ | |
| ГЛ. КОНСТРУКТОР | МАРОЧАНК | |
| НАЧ. СЕКТОРА | | |
| НАЧ. ОТДЕЛА | | |
| ГИП | | |
| НОРМОКОНТРОЛЬ | МАЛУСЕНКО | |

ДСК-3

Витренко

| ПРОВЕРИЛ | ВНЕСЕНЫ ИЗМЕНЕНИЯ | ДАТА | ПРИЕМ | ДОЛЖНОСТЬ ПОДПИСЬ | ФАМИЛИЯ |
|---|---|---|---|---|---|

ШИФР

ДАТА X-72

| | | | | | |
|---|---|---|---|---|---|
| 1972 | МОНТАЖНЫЕ УЗЛЫ И ДЕТАЛИ | Монтажный узел крепления элементов лоджий точечного дома 1Лг-600А-1. Узел 6А /выход на лоджию/. | ТИПОВОЙ ПРОЕКТ 1Лг-600А | АЛЬБОМ II-1 | ЛИСТ Т-АС6-20А |

6б

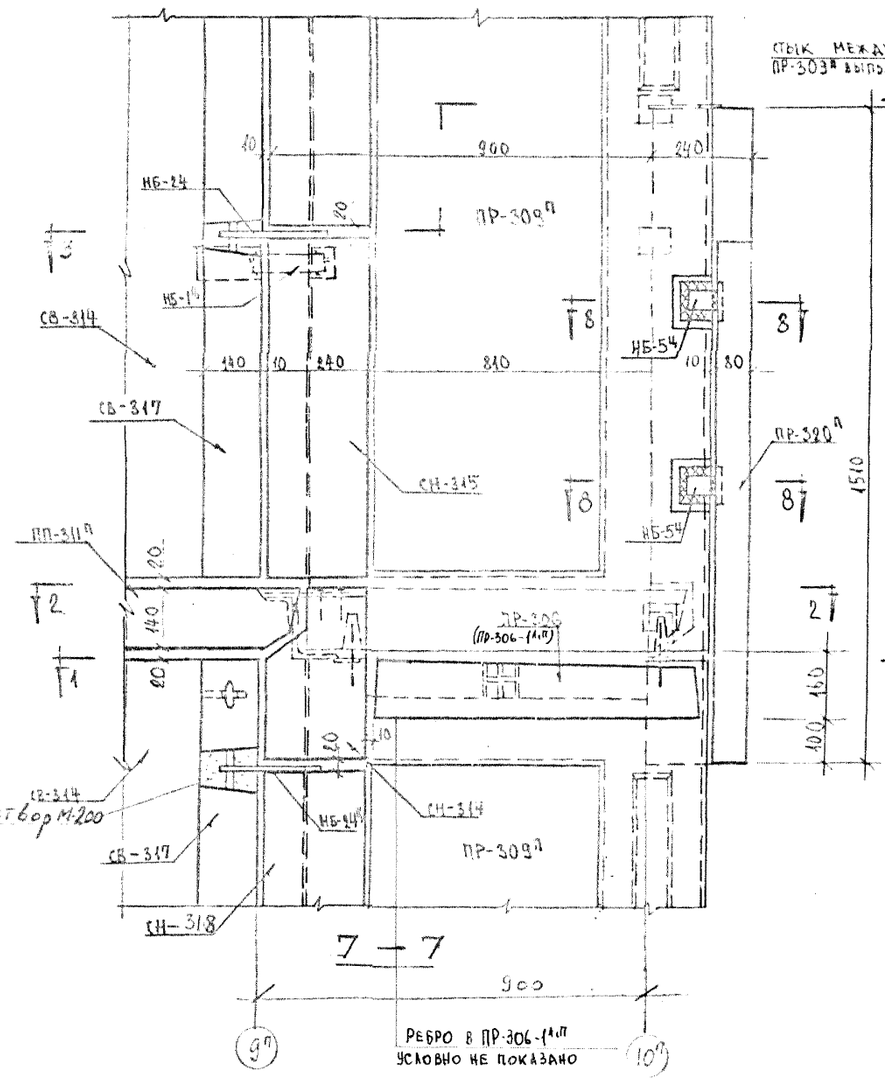


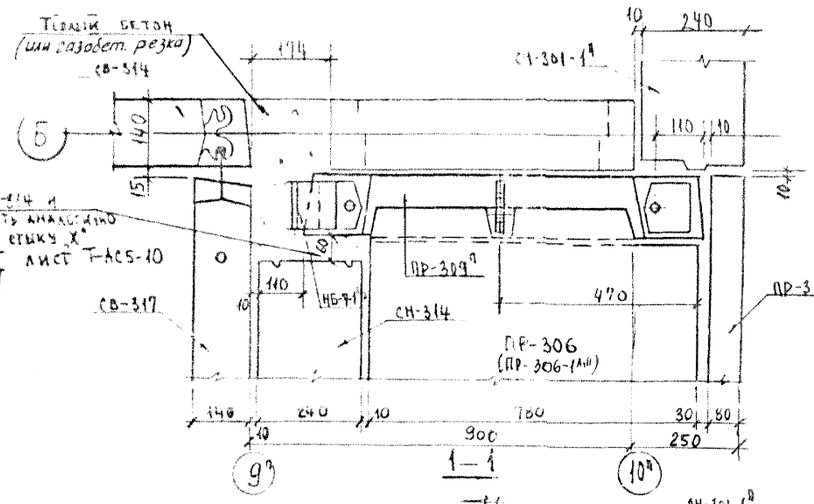


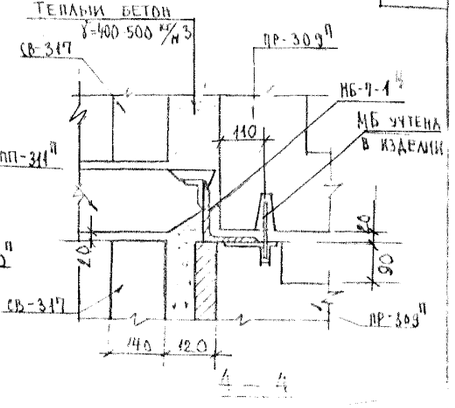


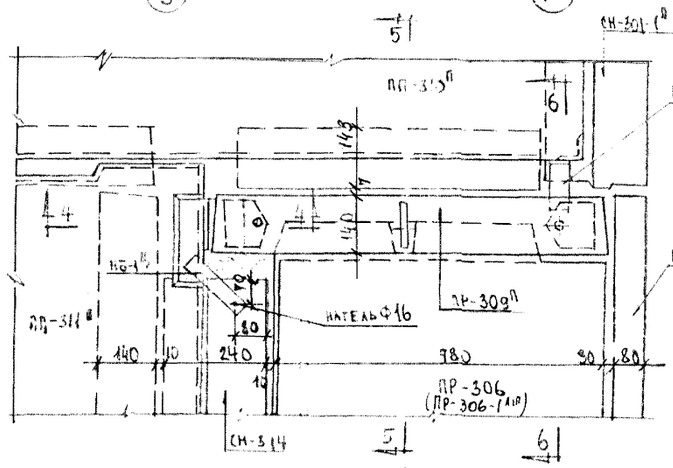


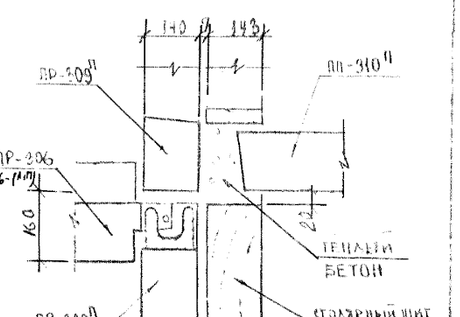


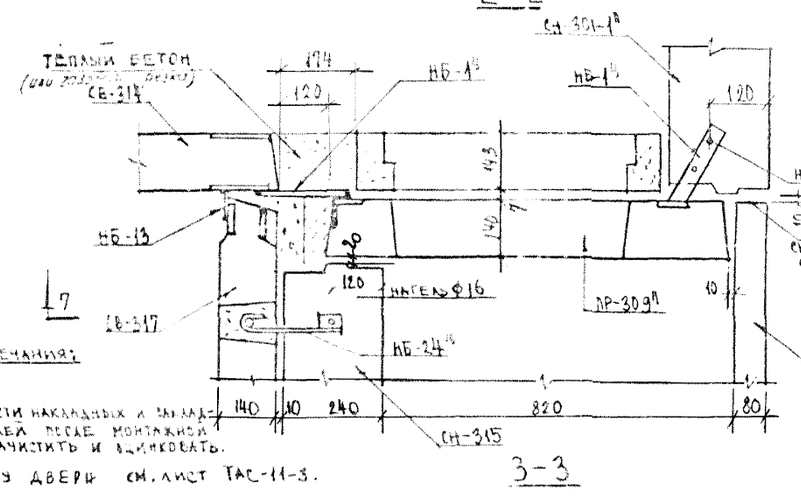


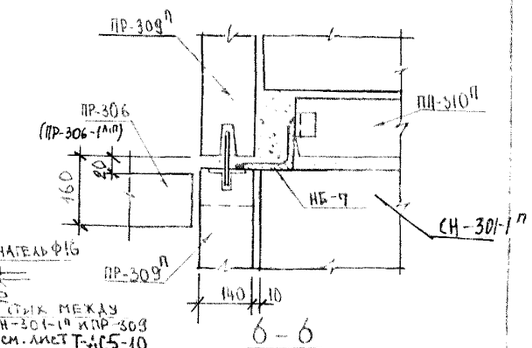


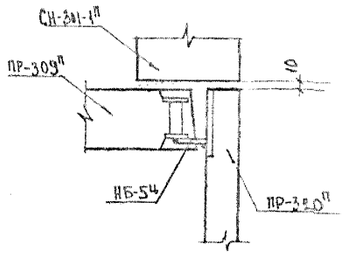


Стык между СН-314 и ПР-309п выполнить аналогично стыку Х лист Т-АС5-10

Стык между СН-301-1п и ПР-309 см. лист Т-АС5-10

Примечания:

1. Поверхности накладных и закладных деталей после монтажной сварки зачистить и выпрямить.
2. Установку двери см. лист ТАС-11-3.

Спецификация марок соединит. элементов на монтажный узел

| № монт. узла | Марка соединит. элемента | Кол во шт. | № листа где изображ. монт. эл. |
|---|---|---|---|
| 6б | НБ-1в | 3 | А-А, Б-Б |
| | НБ-7п | 1 | 1, III-1 |
| | НБ-1-1в | 1 | |
| | Нагель ф16 | 3 | |
| | НБ-54 | 2 | |
| | НБ-24в | 2 | |
| | НБ-13 | 2 | |

Взамен листа Т-АС6-20б

| 1972 | Монтажные узлы и детали | Монтажный узел крепления элементов лоджий линейного дома /ТШ-3п/. Узел 6б /Выход на лоджию/. | Типовой проект 1Лг-600А | Альбом II-1 | Лист Т-АС6-20б/II |
|---|---|---|---|---|---|

ЛЕНПРОЕКТ

АСК-3 Витрецко

Гл. конструктор Ермаков
Гл. конструктор Ермаков
Рук. группы Алешина
Разработал Кириченко
Гл. специалист Марочкин
Н. контр. Кальянов
Ст. техник Ермаков
Гл. инженер проекта Алешина
Нач. сектора Кириченко
Мастер Матусевич

Проверил
Внесены изменения
Дата
Подпись
Должность
Фамилия

Согласовано

Шифр
Шата X-72

## Шов „Н"

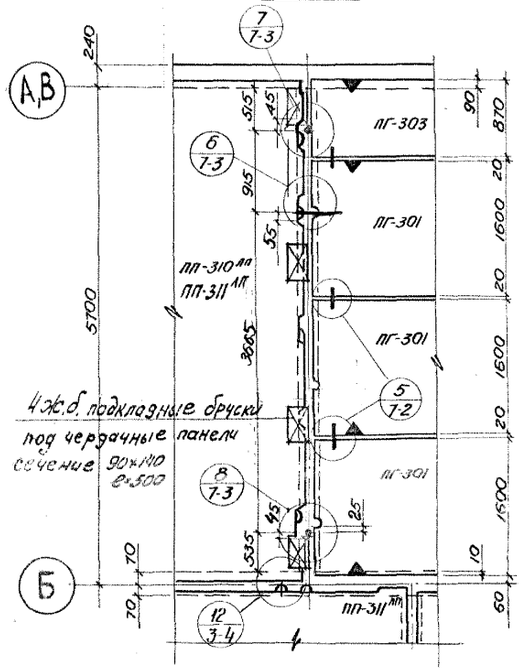


## Шов „П"

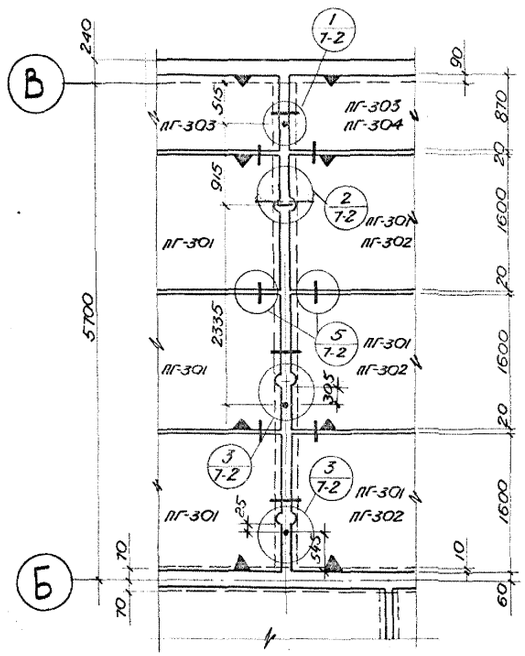


## Шов „Р"

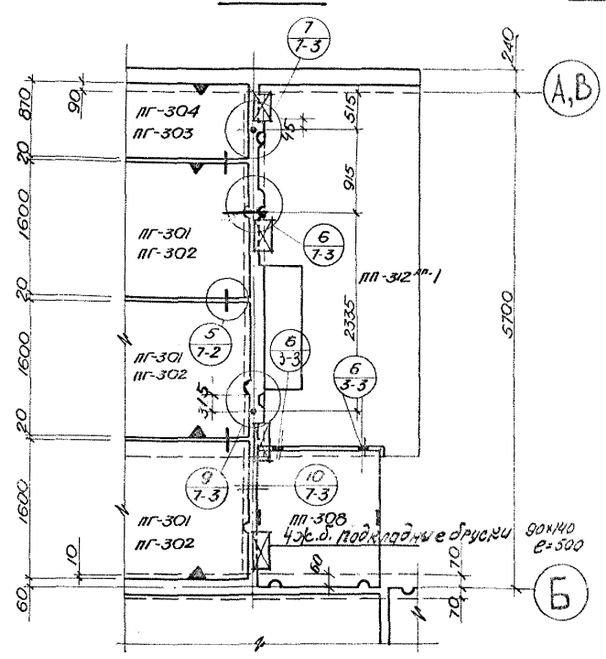


## Шов „С"

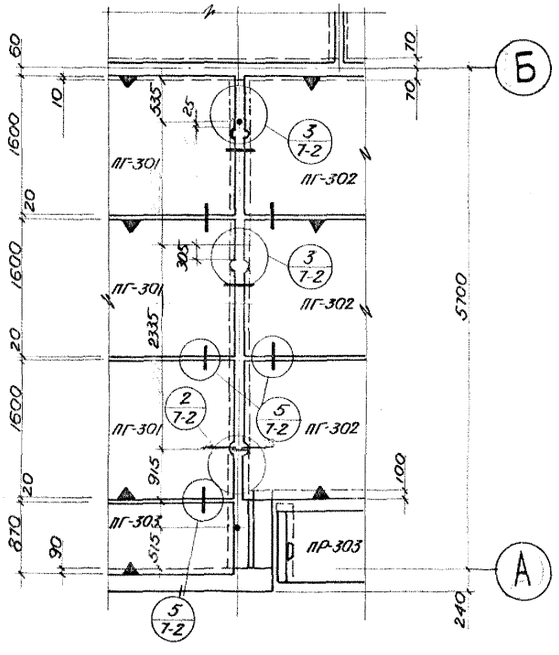


## Шов „Т"

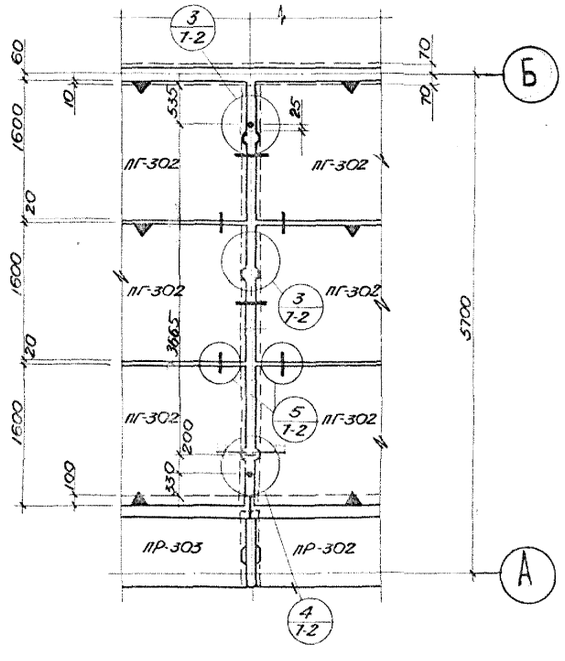


### Спецификация марок соединительных элементов на 1 шов линейных домов.

| Наимен. шва | Марка соед. элем. | Кол-во шт. | № листа, где изображен соед. элем. |
|---|---|---|---|
| „Н" | НБ-1 | 4 | Альбом III |
| | НБ-27 | 2 | часть ИМ-1 |
| | НБ-29 | 1 | л. 20, 23 |
| „П" | НБ-1 | 8 | листы |
| | НБ-8 | 3 | 20, 21, 23, |
| | НБ-27 | 3 | 25 |
| | НБ-41 | 1 | |
| „Р" | НБ-1 | 3 | листы |
| | НБ-10 | 1 | 20, 21, |
| | НБ-11 | 2 | 23 |
| | НБ-26 | 1 | |
| | НБ-27 | 2 | |
| | НБ-29 | 1 | |
| „У" | НБ-1 | 10 | листы |
| | НБ-42 | 4 | 20, 25 |

| Наимен. шва | Марка соед. элем. | Кол-во шт. | № листа, где изображен соед. элем. |
|---|---|---|---|
| „С" | НБ-1 | 7 | листы: |
| | НБ-8 | 2 | 20, 21, |
| | НБ-27 | 2 | 23, 25 |
| | НБ-41 | 1 | |
| „Т" | НБ-1 | 6 | листы: |
| | НБ-8 | 2 | 20, 21, 23, |
| | НБ-27 | 2 | 25 |
| | НБ-41 | 1 | |
| „Ф" | НБ-1 | 8 | листы: |
| | НБ-42 | 4 | 20, 25 |

Инв. № подл. | Подпись и дата | Взам. инв. №

Гл. инж. ин-та Зонант | Гл. конструктор Матусевич | Гл. конструктор АПБ Зонант

Гл. конструктор от. Чаган | Гл. арх. др-та Мартынюк | Гл. конструктор пр. Шенгер

Руководитель группы Разработал Чаган | Ведущий инженер Рассчитал Мартынюк | Инженер Исполнил Шенгер

Начальник бюро Басок | Инженер-конструктор Дашкина | Инженер-конструктор Грибкова

Проверил Шенгер | Инж.-стр. Ефремова | Инж.-стр. Ефремова

Гл. специалист Шенгер | Гл. специалист Шенгер | Гл. специалист Шенгер

1966 КРУПНОПАНЕЛЬНЫЕ ЖИЛЫЕ ДОМА СЕРИИ 1Лг-600А

Конструкции стыков панелей чердачных перекрытий линейных домов

ЛИСТ Т-АС7-1

1

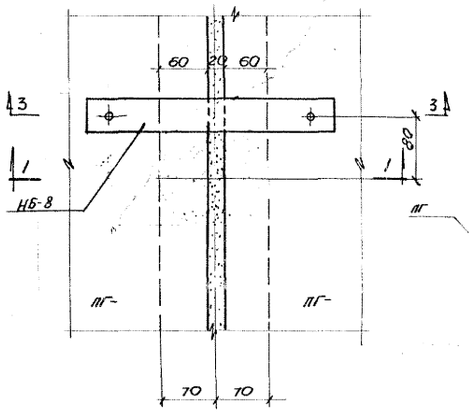


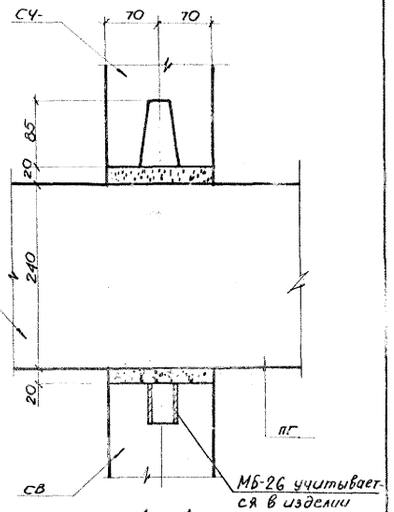


1 – 1

2

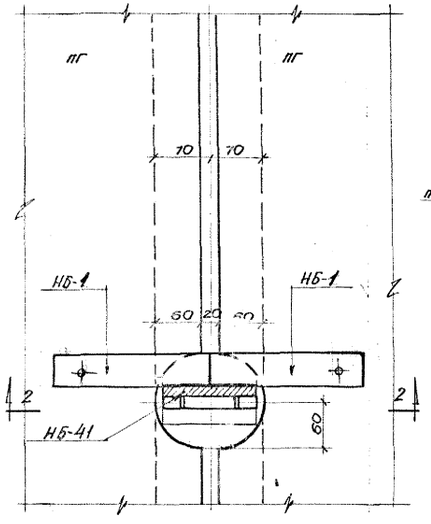


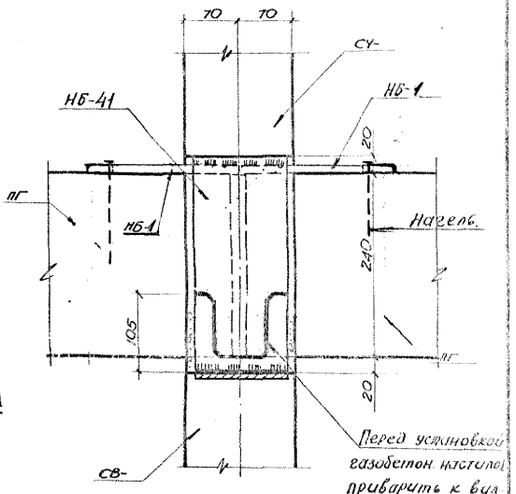


2 – 2

3

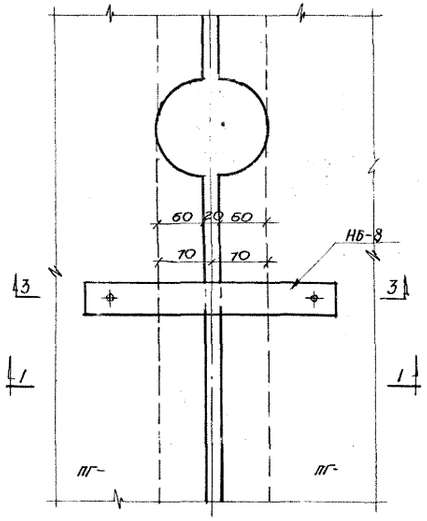


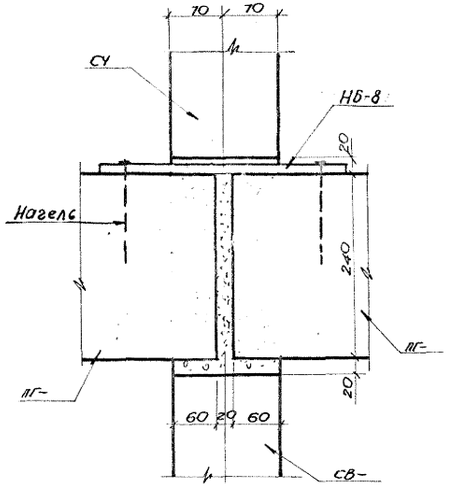


3 – 3

4

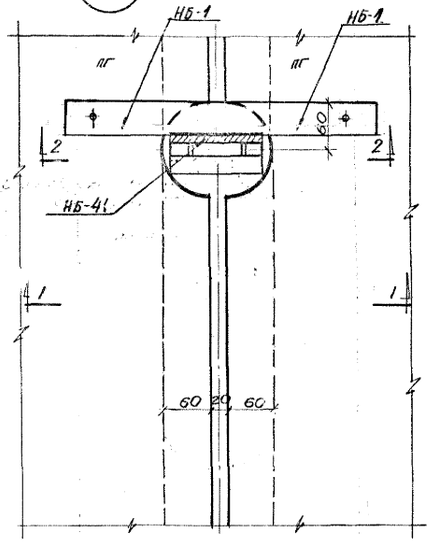


5

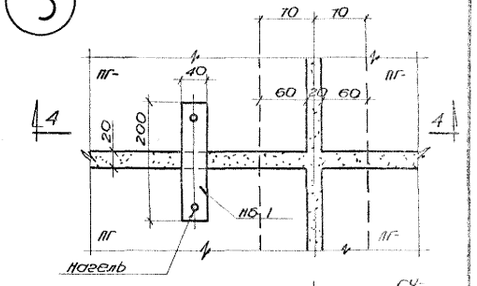


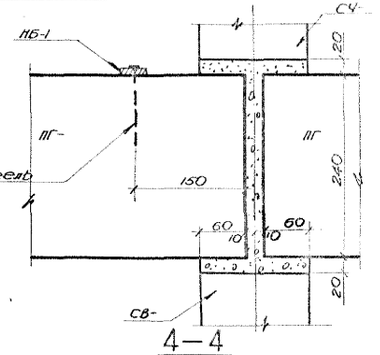


4 – 4

| | | | | |
|---|---|---|---|---|
| 1966 | Крупнопанельные жилые дома серии 1Лг-600А | Монтажные узлы крепления панелей чердачных перекрытий линейных домов | Узлы № 1÷5 | Лист Т-АС7-2 |

Разработал Мотусевич Рассмотрел Исполнил
Гл. конструктор Гл. арх. проекта Гл. конструктор
Гл. инж. отд. Гл. конструктор Гл. конструктор

## 6

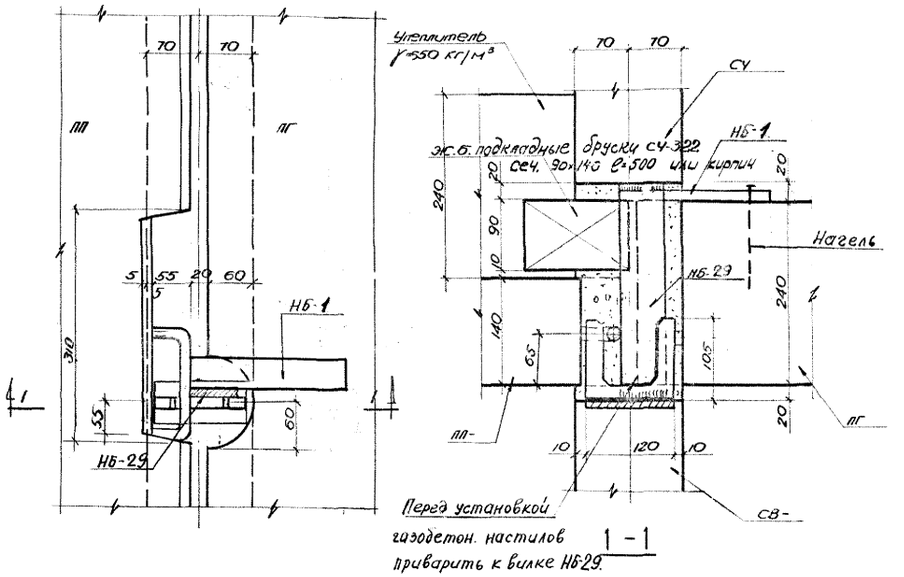


## 7

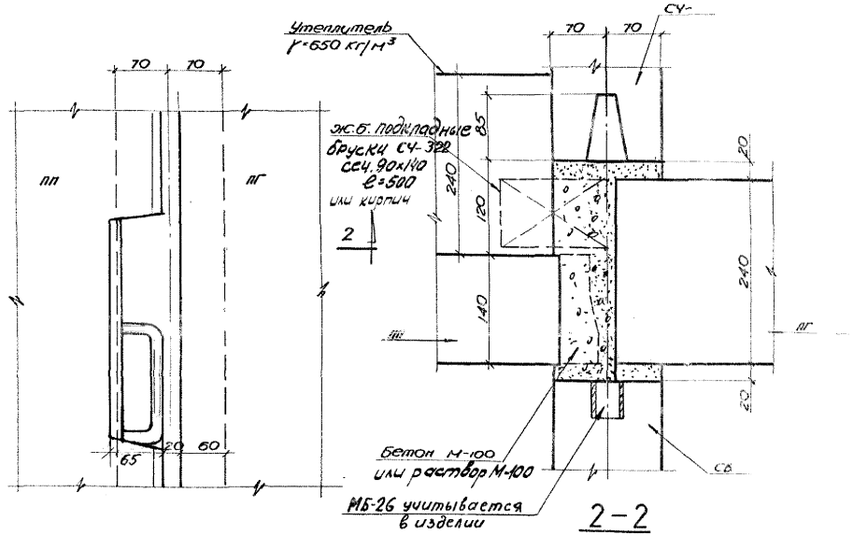


## 8

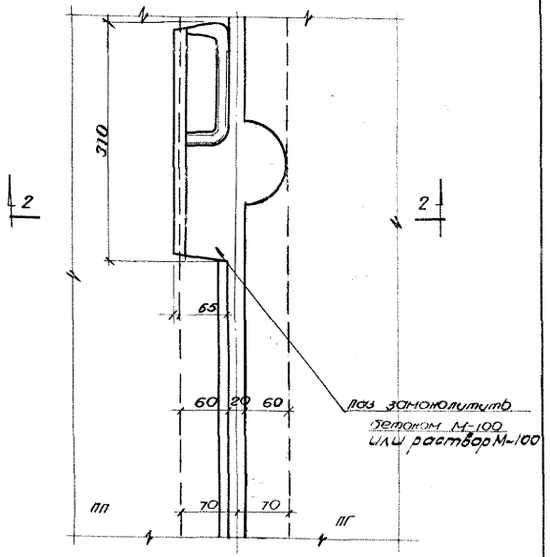


## 9

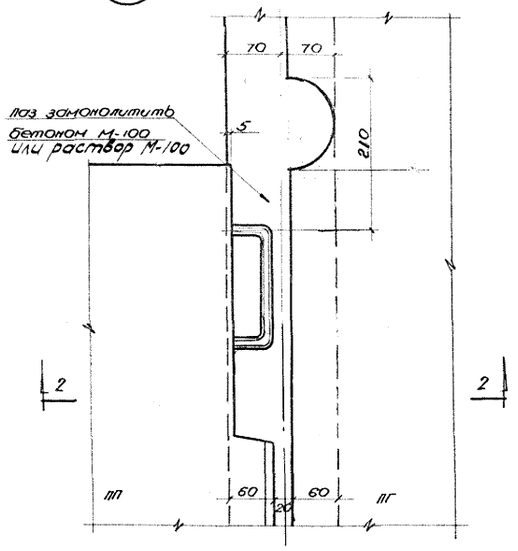


## 10

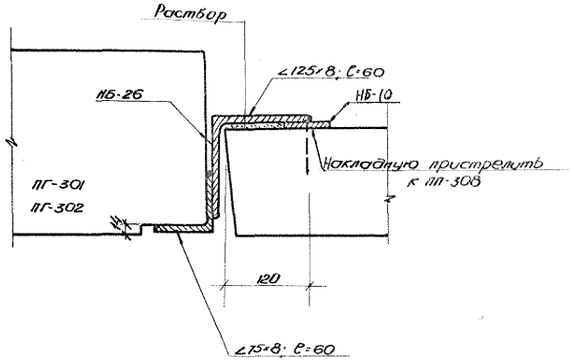


| | | | | |
|---|---|---|---|---|
| 1966 | КРУПНОПАНЕЛЬНЫЕ ЖИЛЫЕ ДОМА СЕРИИ 1Лг-600А | Монтажные узлы крепления панелей чердачных перекрытий линейных домов | Узлы № 6 ÷ 10 | ЛИСТ Т-АС7-3 |

ЛЕНВНИИПРОЕКТ

11

## Шов „У"

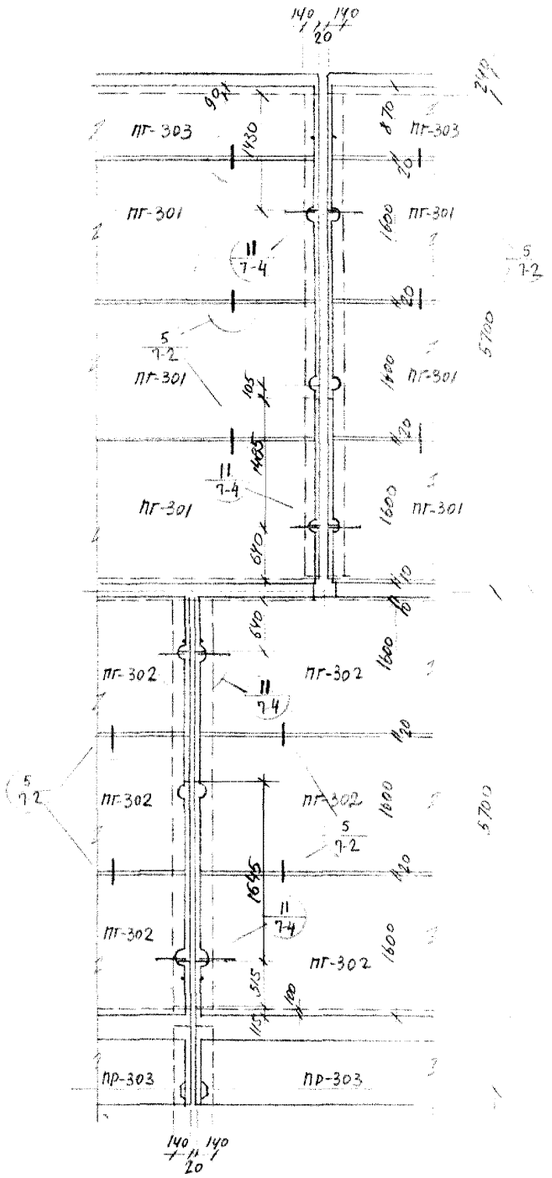


## Шов „Ф"

В панелях СВ-304-1 и СВ-306-1 при монтаже перекрытия вывинтить фиксирующие штыри.

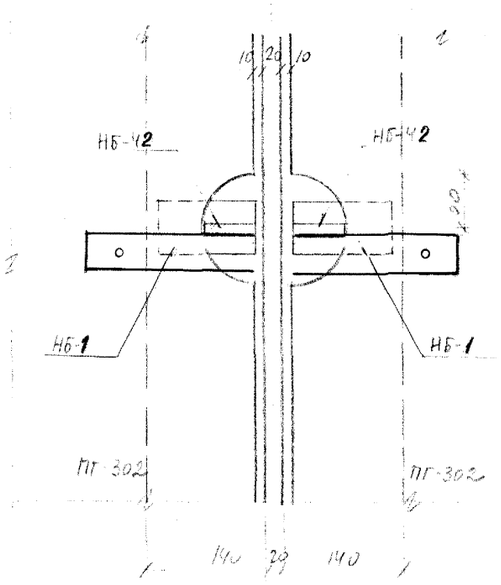


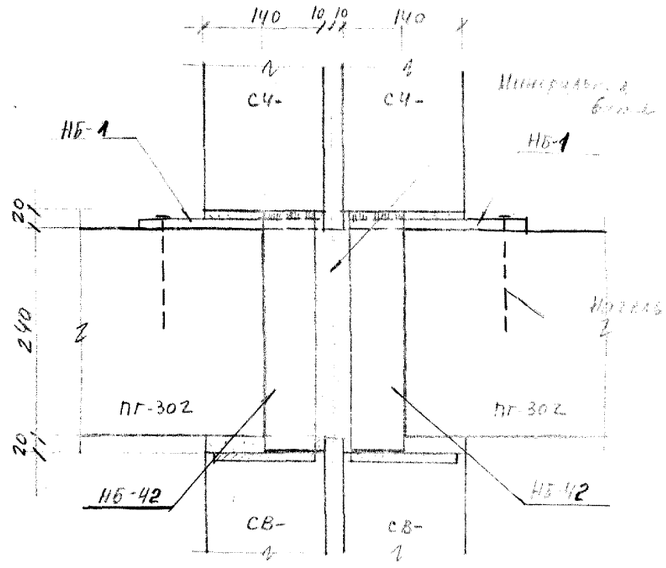


1-1

## Шов „У"

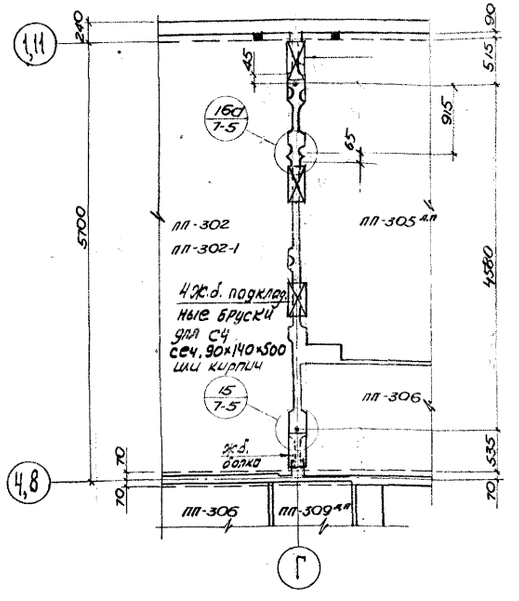


## Шов „Ф"

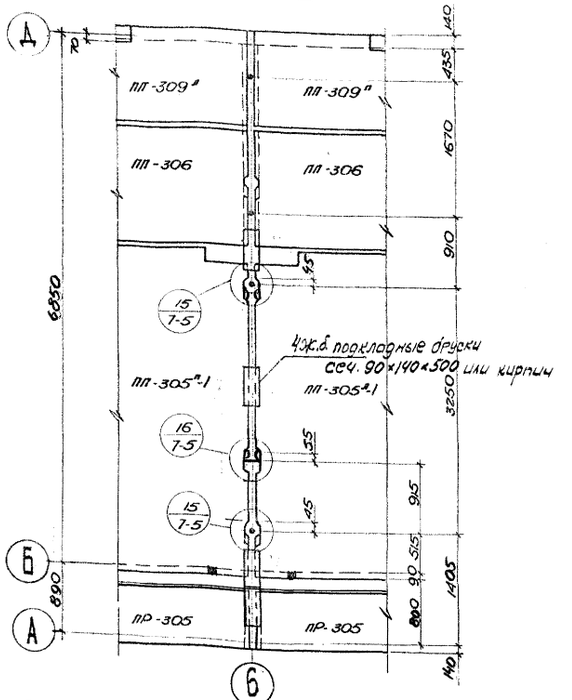


## Шов „Х"

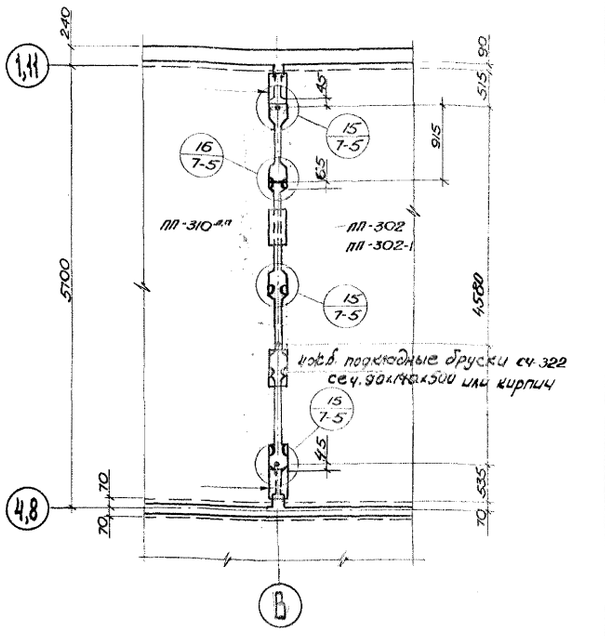


## 15

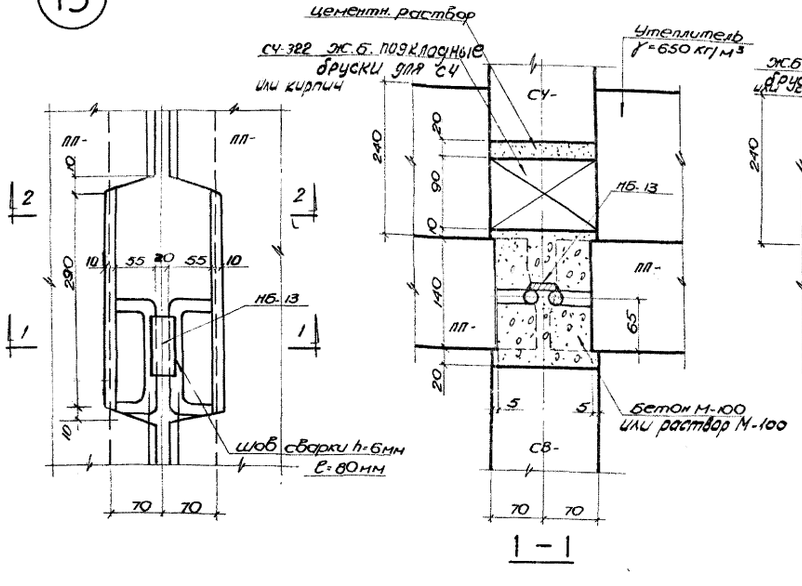


## 16 16а

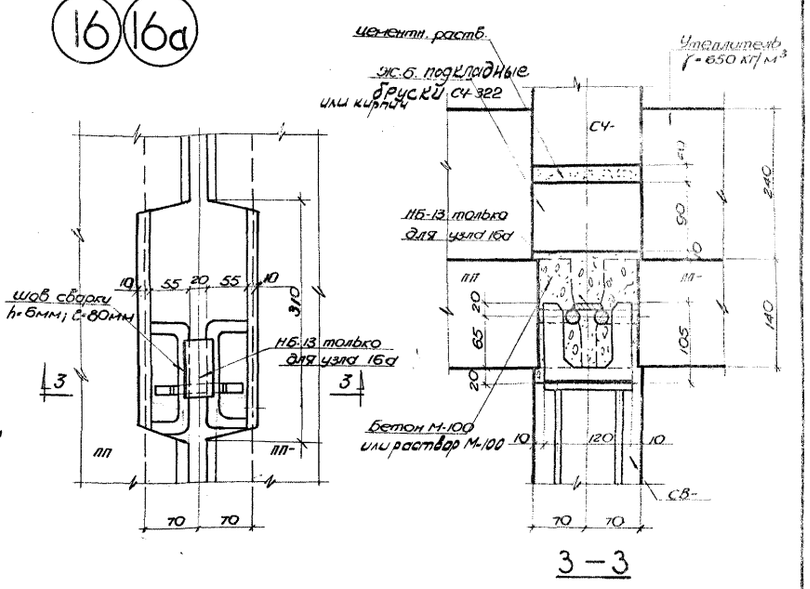


| | | | |
|---|---|---|---|
| ЛЕНЗНИИЭП | Гл. инж. ин-та | | |
| | Гл. конструктор | | |
| | Гл. конструктор АКБ | | |
| Чечулин | Гл. инж. пр-та | Шкунов | |
| Нарочных | Гл. констр. пр-та | Шкунов | |
| Шкунов | Гл. констр. пр. | Шкунов | |
| Зрячкин | Разработал | Шкунов | |
| Матусевич | Рассмотр. | | |
| Зрячкин | Исполнил | | |
| Проверил | Инж. отд. | | |
| Проверил | | | |
| Проверил | | | |
| Проверил |

17

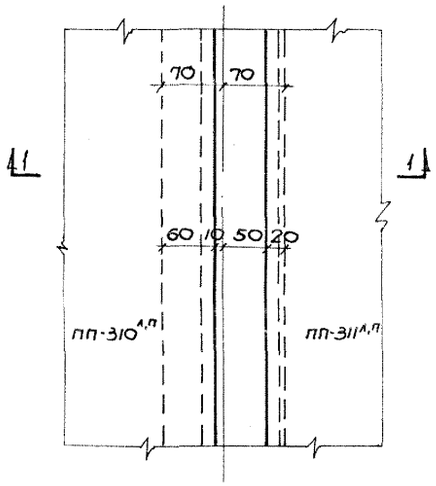


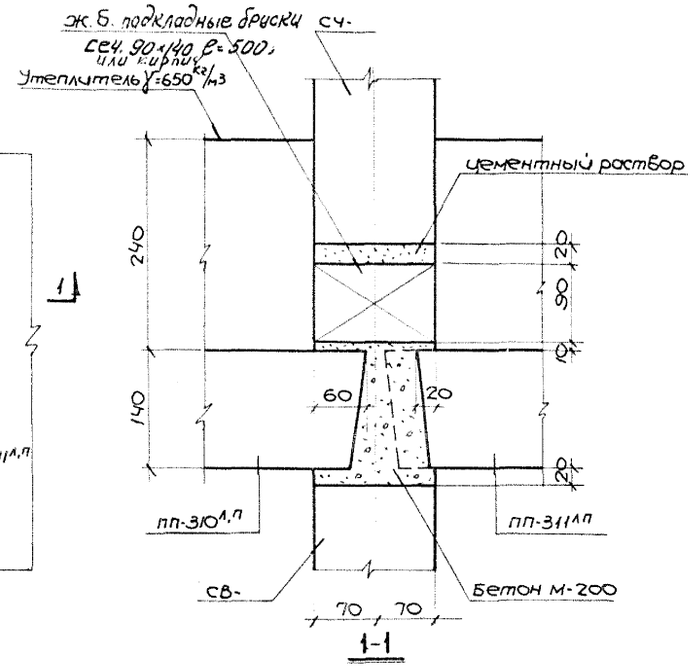


1-1

18

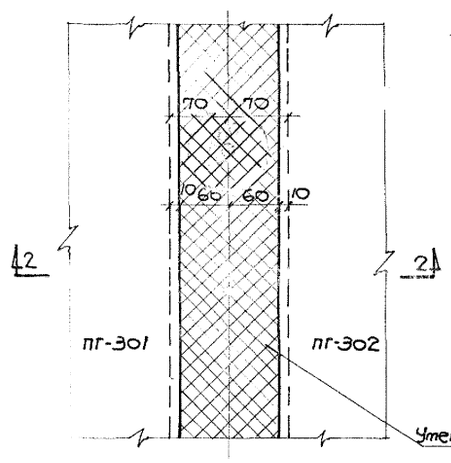


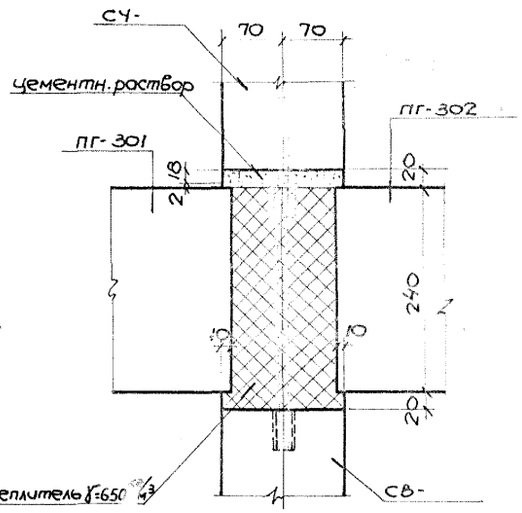


2-2

19

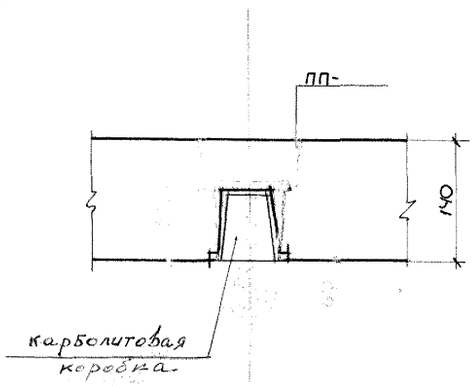


20

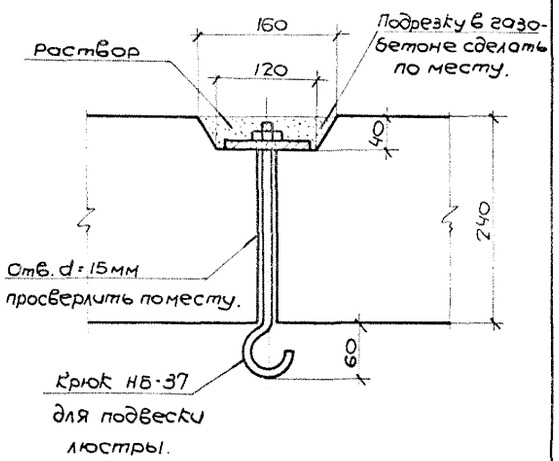


Спецификация марок соединительных элементов на 1 шов точечных домов

| Наимен. шва | Марка соед. эл. | Кол-во шт. | Лист, где изображен соед. эл. |
|---|---|---|---|
| "У" | НБ-13 | 3 | альбом III часть ИИ-1 |
| | НБ-27 | 2 | л. 21, 23 |
| | | | |
| "Ф" | НБ-13 | 2 | листы |
| | НБ-27 | 2 | 21, 23 |
| | | | |
| "Х" | НБ-13 | 3 | листы |
| | НБ-27 | 2 | 21, 23 |
| | | | |

Спецификация марок соединительных элементов на монтажный узел линейных и точечных домов

| N монт. узла | Марка соед. элем. | Кол-во шт. | N листа, где изображен соед. элем. |
|---|---|---|---|
| 18 | | | |
| | | | |
| 19 | НБ-36 | 1 | л. 25 |
| | | | |
| 20 | НБ-37 | 1 | л. 25 |
| | | | |

ЦНИИЭП жилища | Гл. инж.-ин-та Эрманис | Гл. конструктор-ин-та Матусевич | Гл. конструктор АКБ Эрманис
Гл. констр. отд. | Гл. Арх. пр-та | Гл. констр. пр.
Чагин | Марочник | Шехтер
Басок | Новикова
Проверил | Инж. отд.
Разработал | Рассчитал | Исполнил

1966 | КРУПНОПАНЕЛЬНЫЕ ЖИЛЫЕ ДОМА СЕРИИ 1Лг-600А | Конструкции стыков панелей чердачного перекрытия. Узлы 17 ÷ 20. | ЛИСТ Т-АС-76

## Разрез I-I

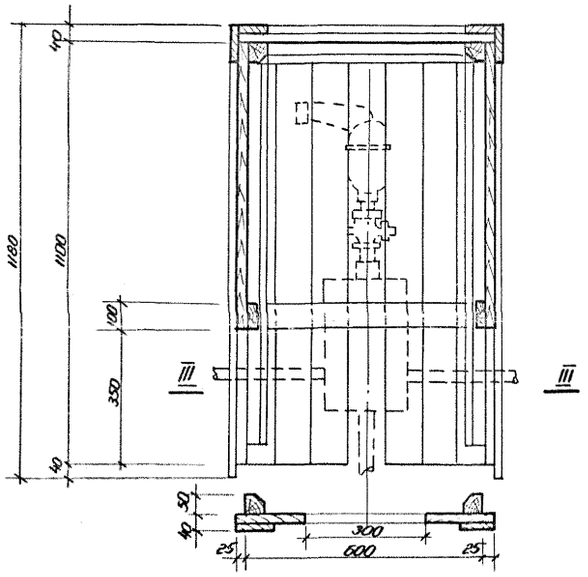


## Вид по II-II

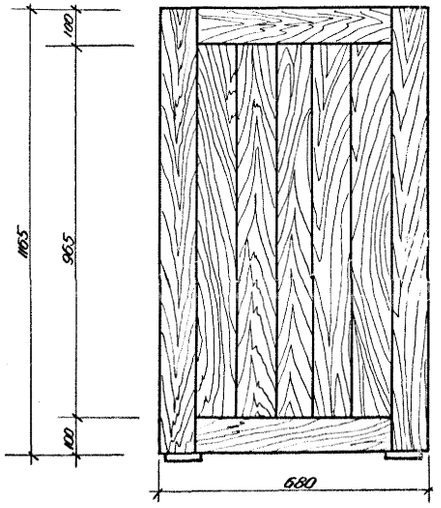


1. Ящик изготовляется из строганых с одной стороны досок, соединенных на гвоздях. Заготовку по ГОСТ 9685-61.
2. Изнутри ящик обивается кровельной оцинкованной сталью (δ=0,5 мм ГОСТ 7118-54) по войлоку (ГОСТ 5418-61), смоченному в глиняном растворе.
3. Снаружи ящик окрашивается масляной краской.
4. Дно прибивается после установки ящика на место.

## План III-III

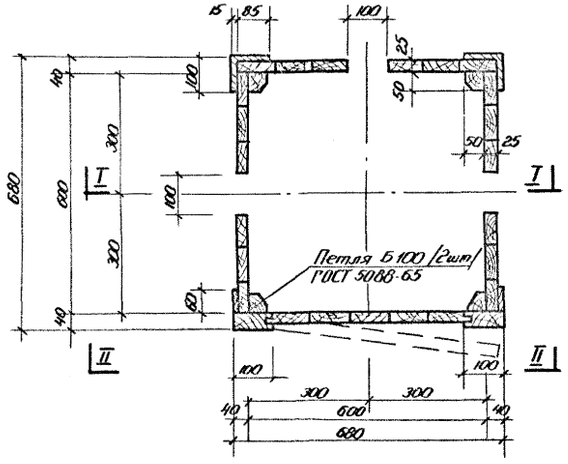


## Дно ящика

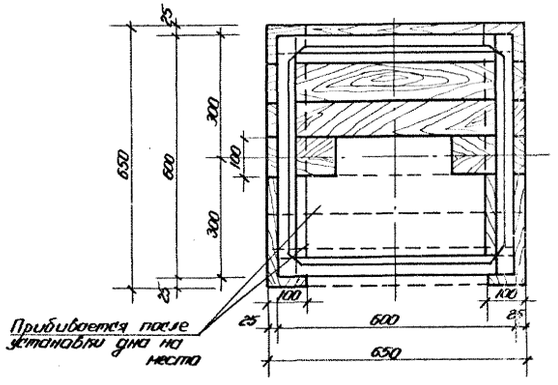


Копия с чертежа „Ленгипроинжпроекта" ПП-3145

| | | | |
|---|---|---|---|
| 1969 | КРУПНОПАНЕЛЬНЫЕ ЖИЛЫЕ ДОМА СЕРИИ 1Лг-600А | Ящик для утепления воздухосборников и вентузов (Д воздухосборника = 108 ÷ 273) | ЛИСТ ТАС-7-7 |

Инв. № подл. | Подпись и дата | Взам. инв. №
Гл. спец. отд. | Гл. спец. пр-та | Рук. гр. АПБ
Гл. конструктор | Гл. спец. пр-та | Рук. отд. ОВ
Чертил | Проверил | ГИП ОВ
Материалы | Металлоконструкции | Изделия
Материалы | Металлоконструкции | Элементы
Проверил | Н. контр. | Металлов
Нормоконтр. | | —

## Шов „А" и „А-1"

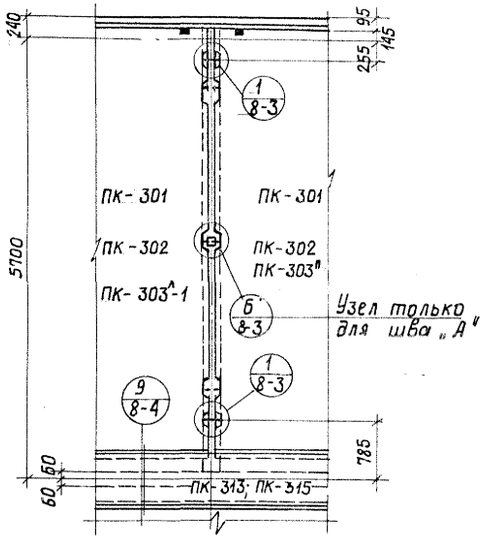


## Шов „Б"

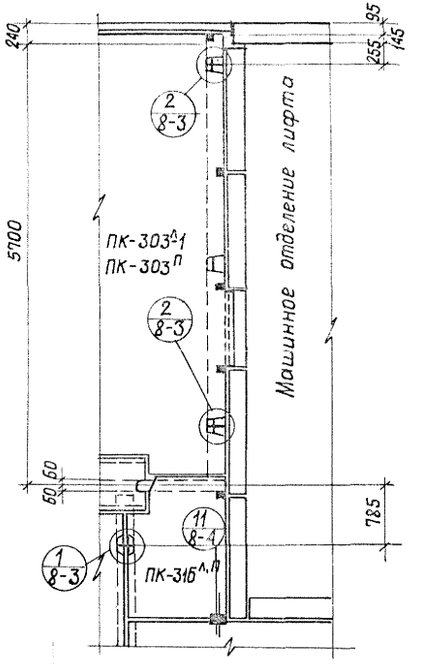


## Шов „В"

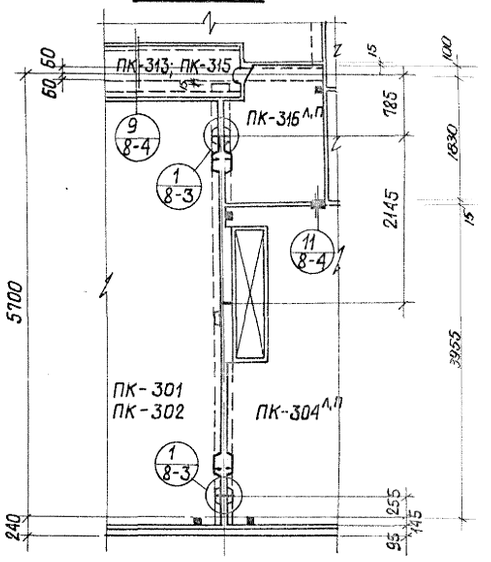


## Шов „Г"

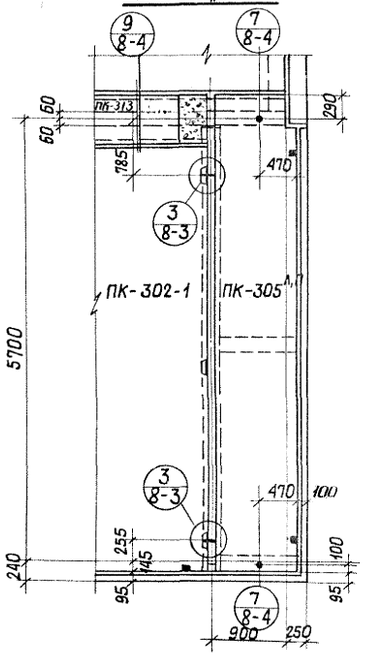


## Шов „Д"

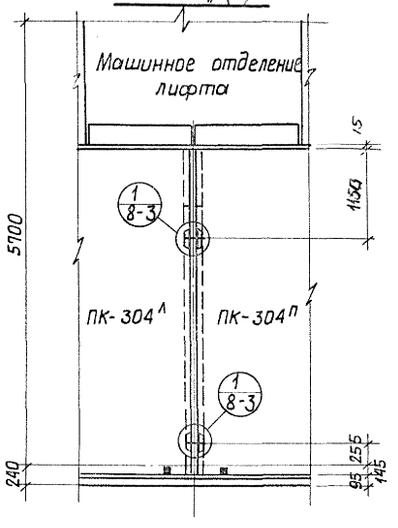


## Шов „Е"

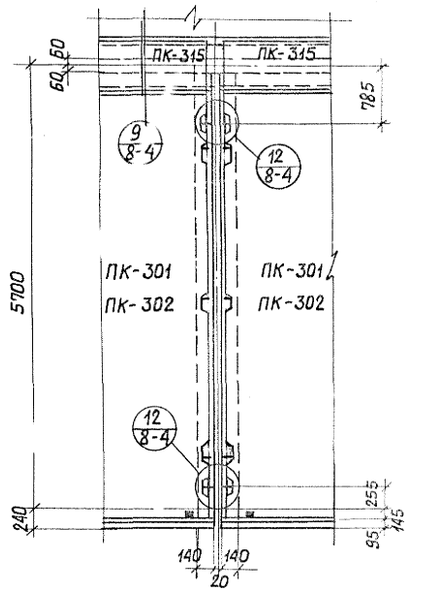


| | | |

## Шов „Ж"

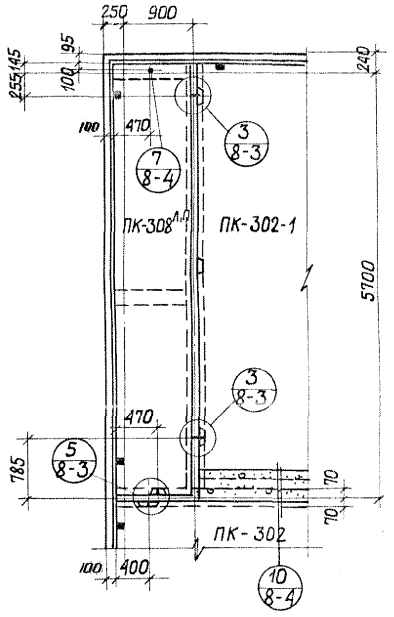


## Шов „И"

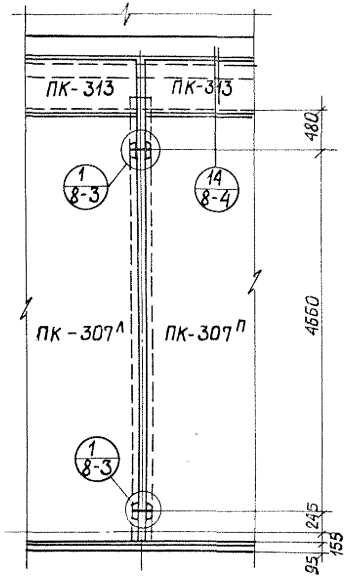


## Шов „К"

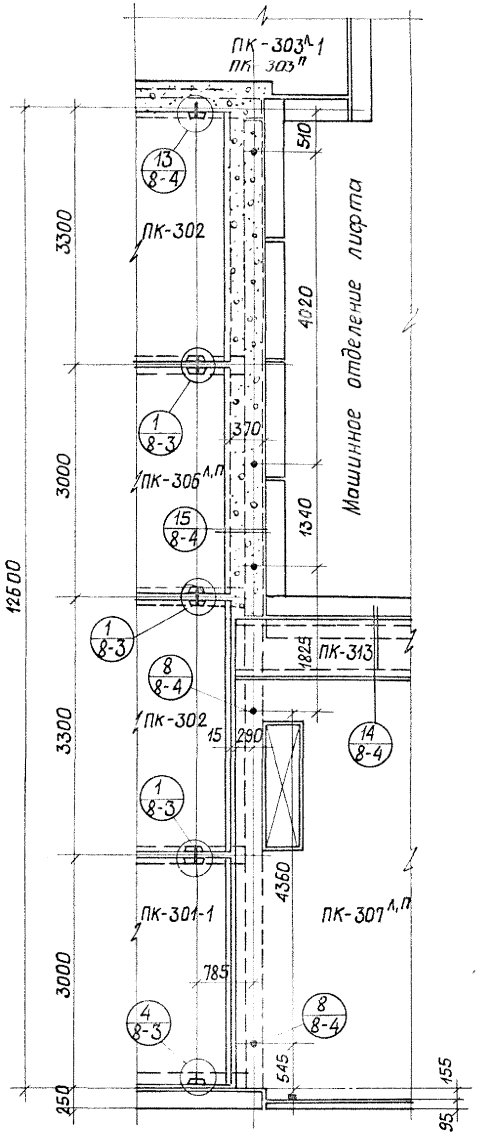


## Шов „Л"

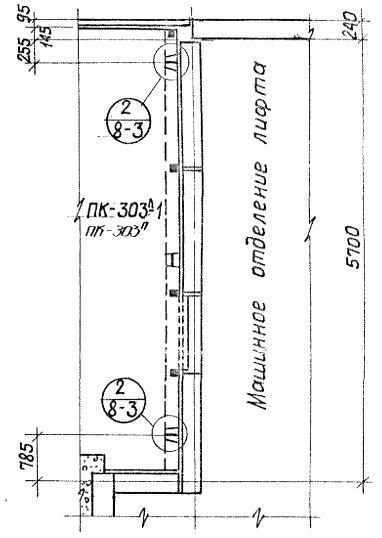


## Шов „М"

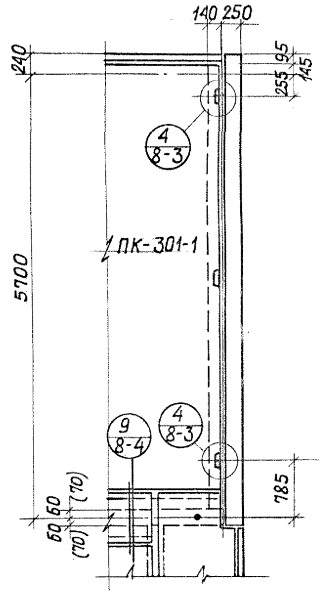


| | | | | | | | | | |
|---|---|---|---|---|---|---|---|---|---|
| ЛЕНЗНИИЭП | Гл. инж. ин-та | Чагин | Руковод. сектора отд. | Матусевич ЗВМЭНТР | Разработал | Матусевич | Проверил | Басов | Изм. Кол. Лист № док. Подп. Дата |
| | Гл. констр. ин-та | Марочник | Гл. спец. пр-тов | Матусевич | Рассчитал | Эрмант | Инж. отд. | Новиков | |
| | Гл. констр. АКБ | Шехиро | Гл. констр. пр-тов | Эрмант | Исполнил | | | | |

1966 КРУПНОПАНЕЛЬНЫЕ ЖИЛЫЕ ДОМА СЕРИИ 1Лг-600А

Конструкции стыков панелей кровли точечного дома.

ЛИСТ Т-АС8-2

ЦНИИЭП | Гл. инж. ин-тов | Гл. констр. мастер. | Гл. констр. АКБ. | Чолин | Мороинель | Шехтер | Руководитель гл. комплекта отд. | Гл. арх. тп-та | Гл. констр. тех-ва | Матвеевой | Эрнонит | Матвеева | Эрнонит | Разработал | Рассчитал | Исполнили | Бетон | Новикова | Проверил | Гл. инж. отд.

1

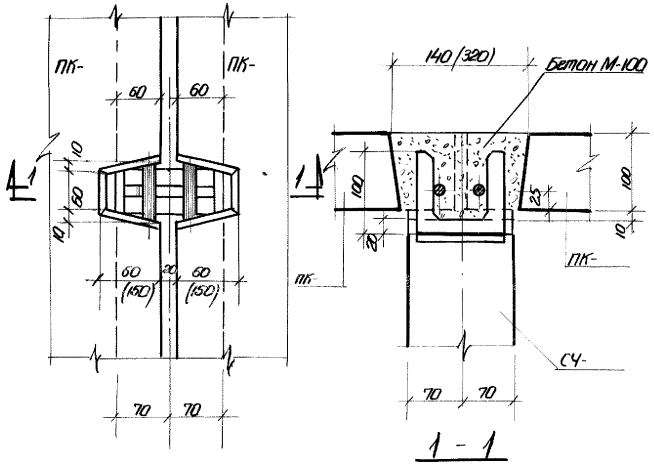


2

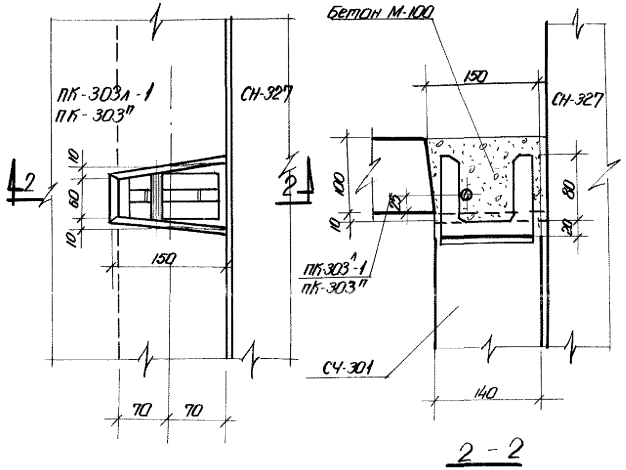


3

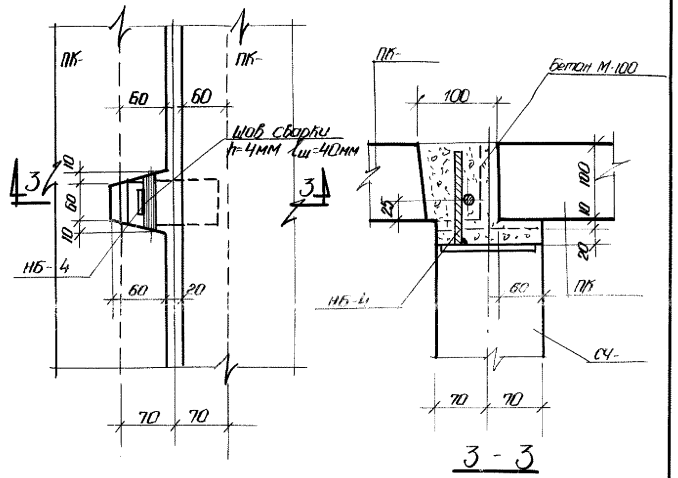


4

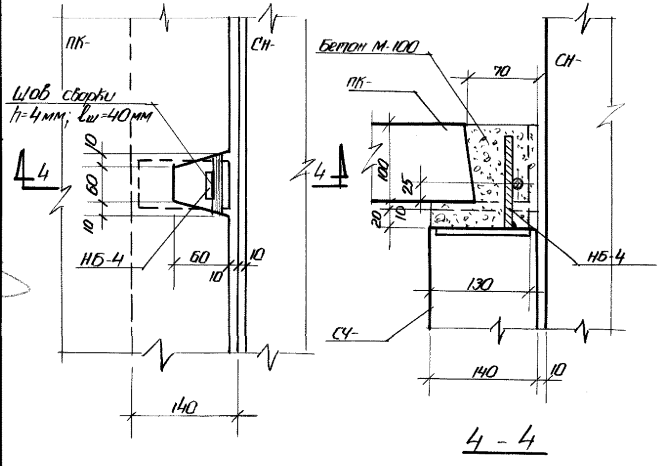


5

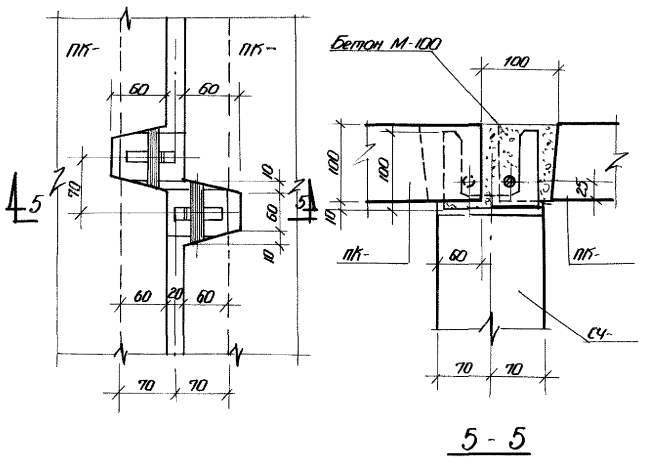


6

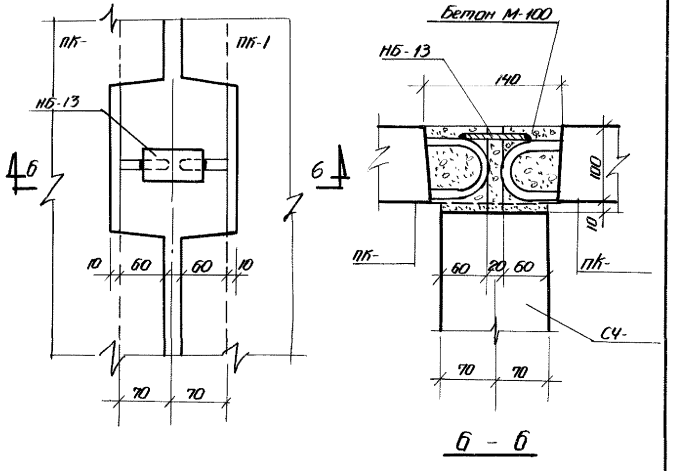

## 7

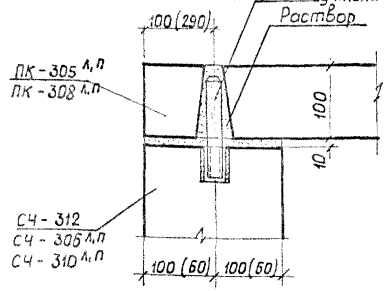


## 8

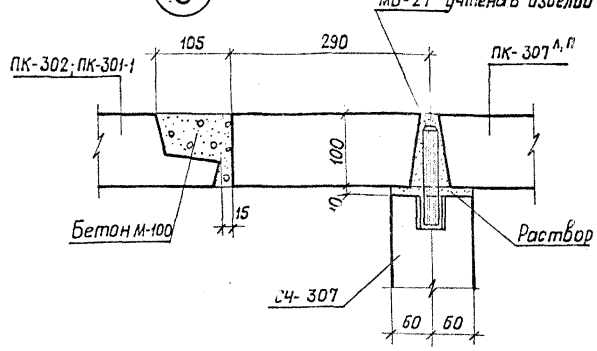


## 9

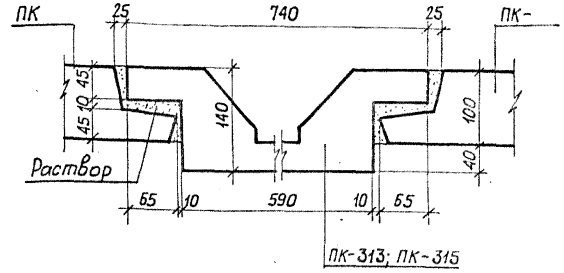


## 10

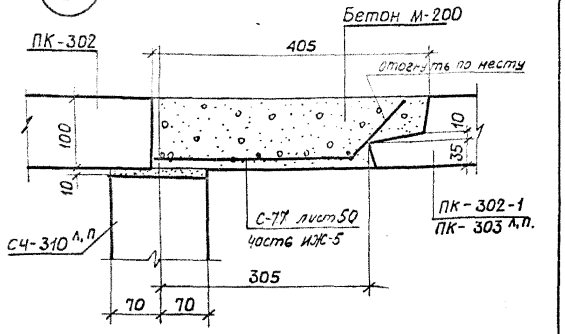


## 11

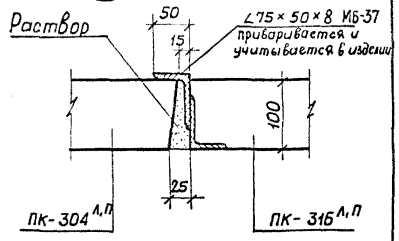


## 12

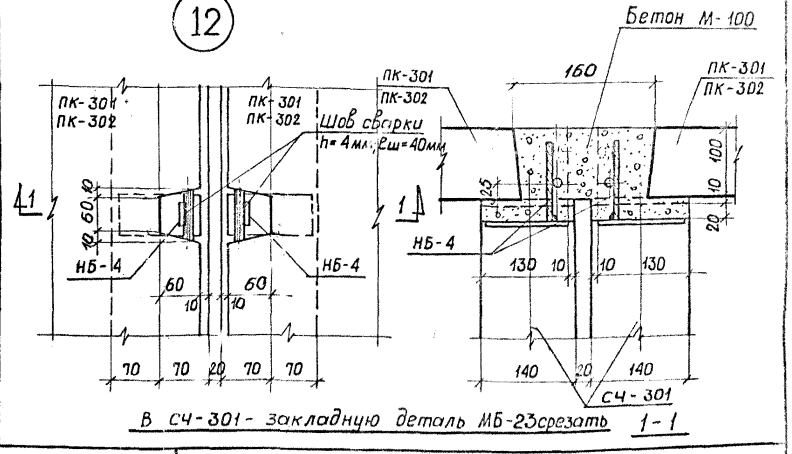


В СЧ-301- закладную деталь МБ-23срезать 1-1

## 13

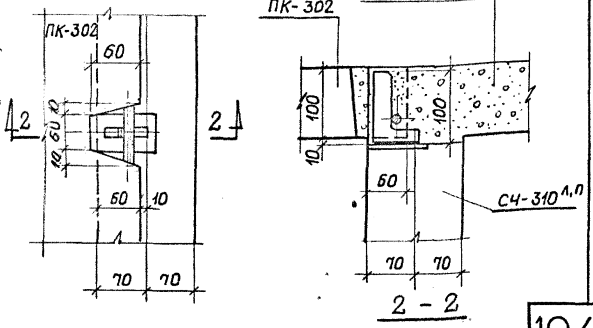


## 14

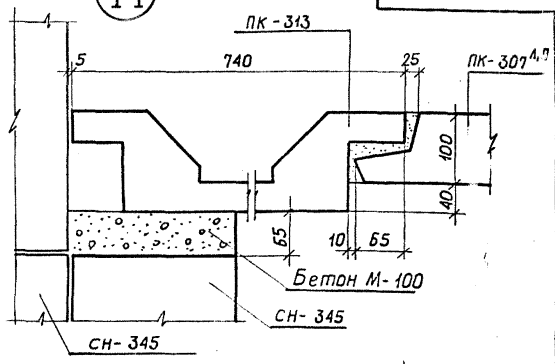


## 15

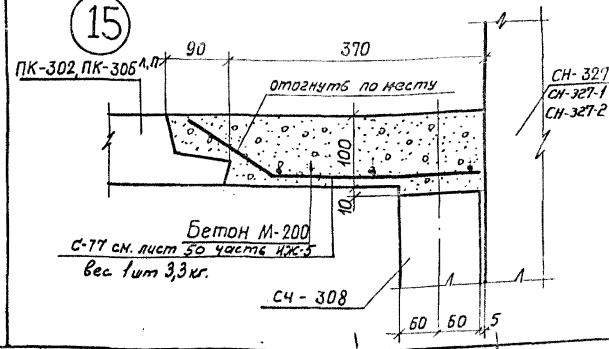

## Сечение 1-1

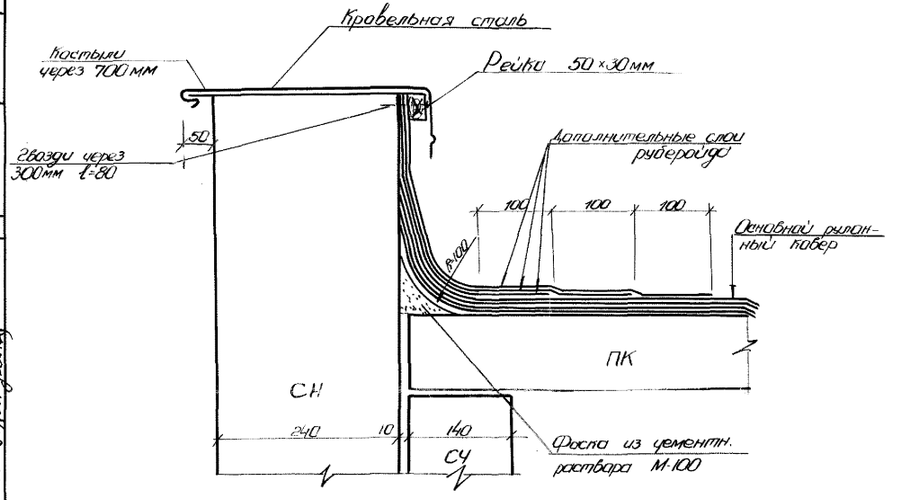


## Сечение 2-2

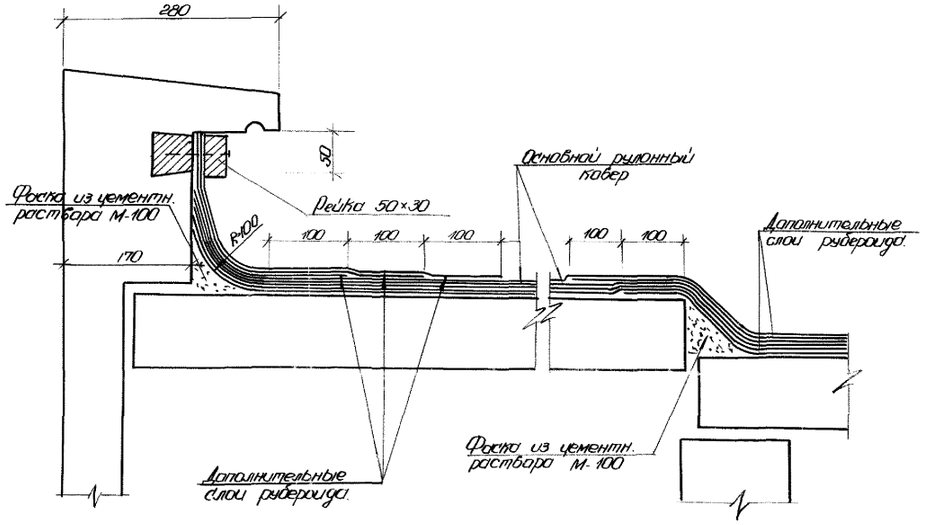


## Сечение 3-3

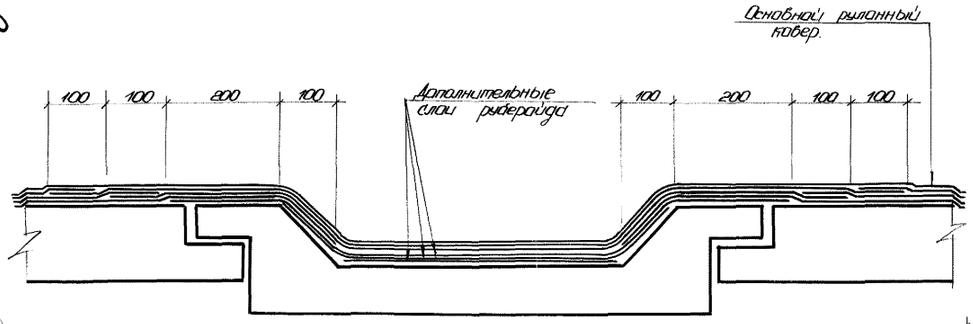


## Сечение 4-4

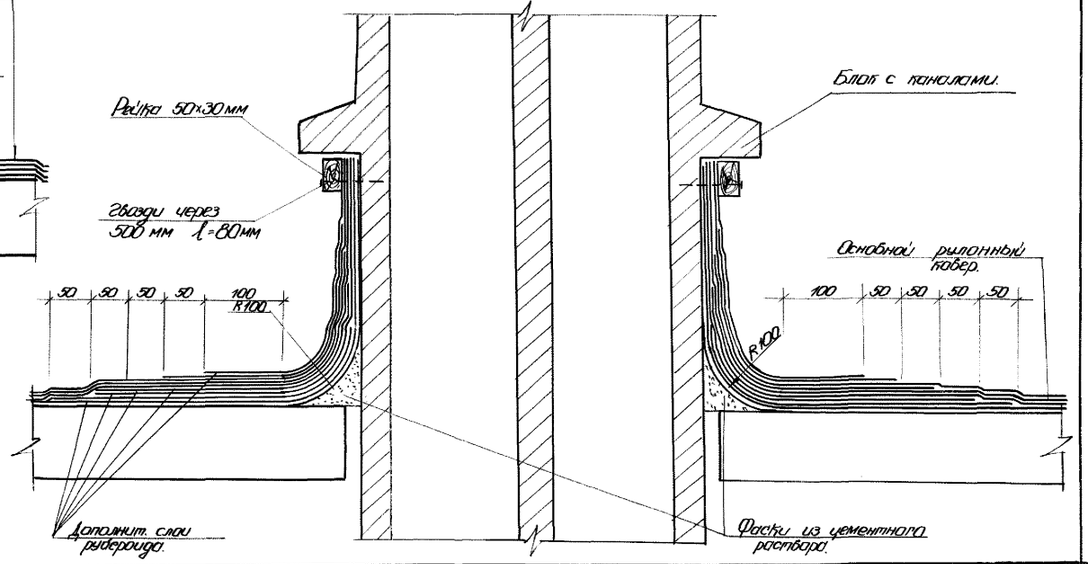


| | | |

## Сечение 5-5

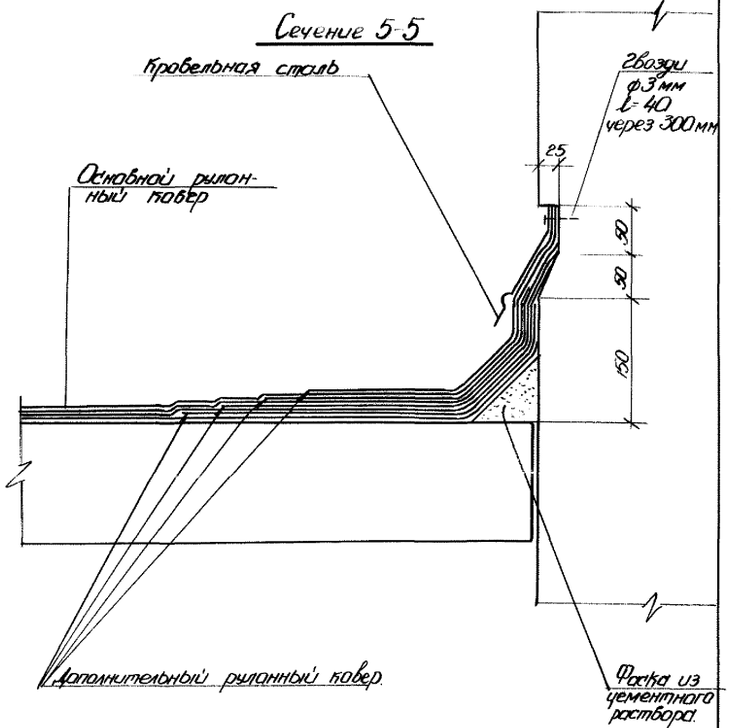


## Сечение 6-6

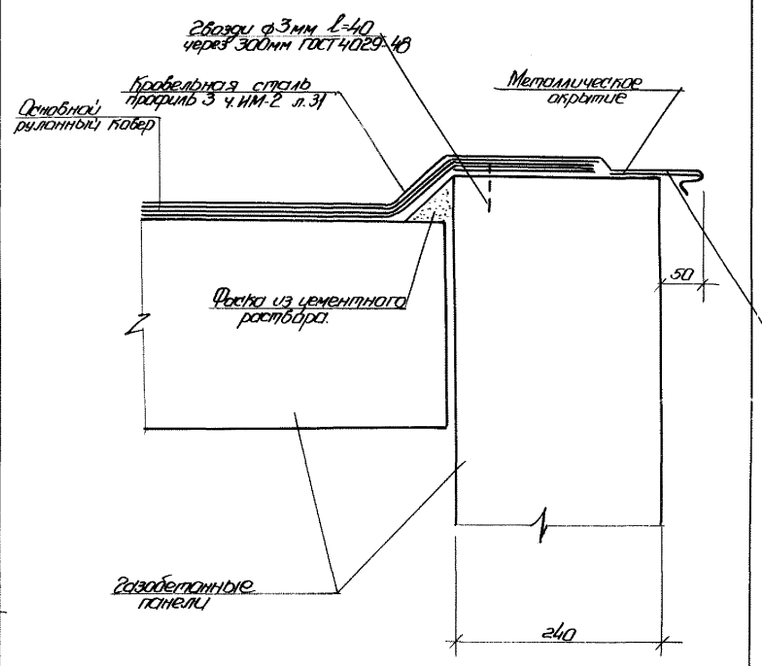


## Сечение 7-7

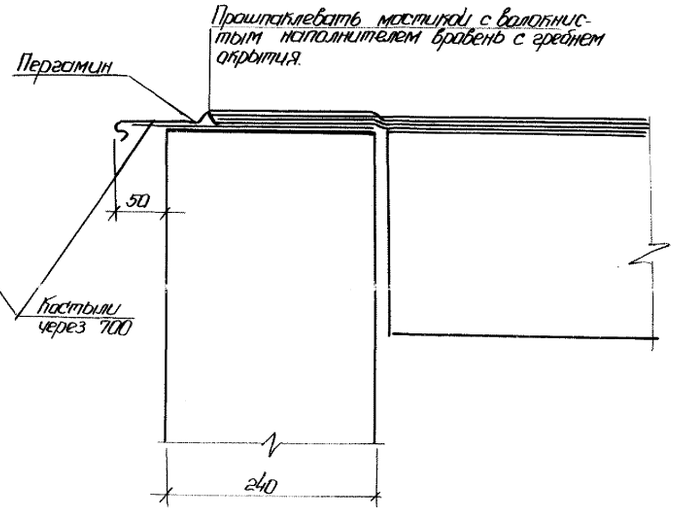


## Сечение 8-8

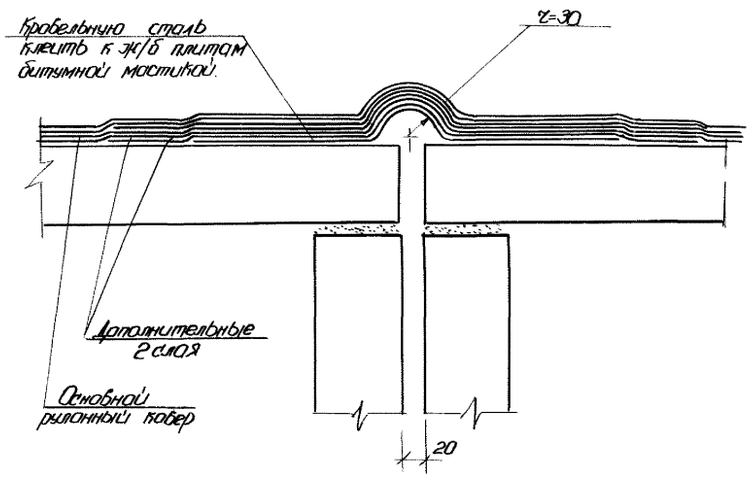


## Сечение 9-9

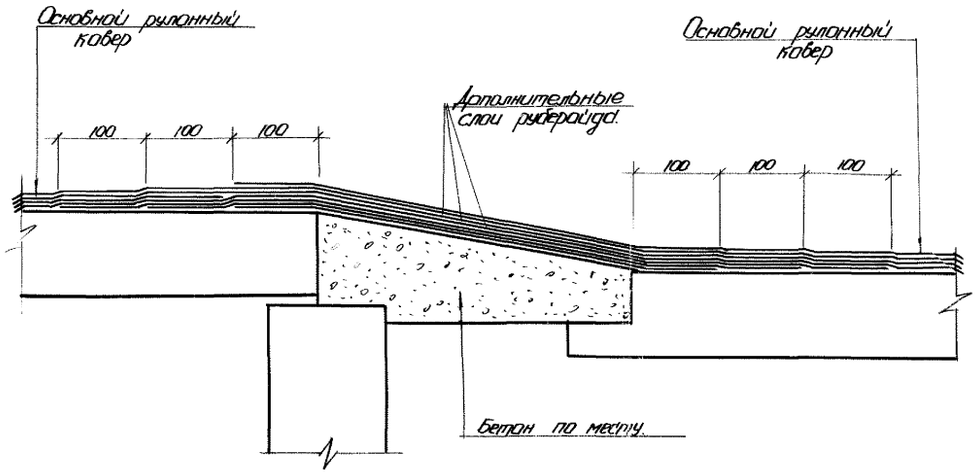


| | | | | | | | |
|---|---|---|---|---|---|---|---|
| Гл. инж. ин-та | Ахвердов | Разработан | Мотылевич | Рук. отдела | Чагин | | |
| Гл. спец. ин-та | Ахвердов | Рассчитал | Мотылевич | Гл. спец. пр-тов | Сергиский | | |
| Гл. спец. ин-та | Ахвердов | Исполнил | Эрмонт | Гл. констр. пр. | Сергиский | | |

ЛЕНЗНИИЭП

1966 КРУПНОПАНЕЛЬНЫЕ ЖИЛЫЕ ДОМА СЕРИИ 1Лг-600А

Сечения по правле 5-5; 6-6; 7-7; 8-8; 9-9.

Лист Т-АС-8-6

## Сечение 10-10

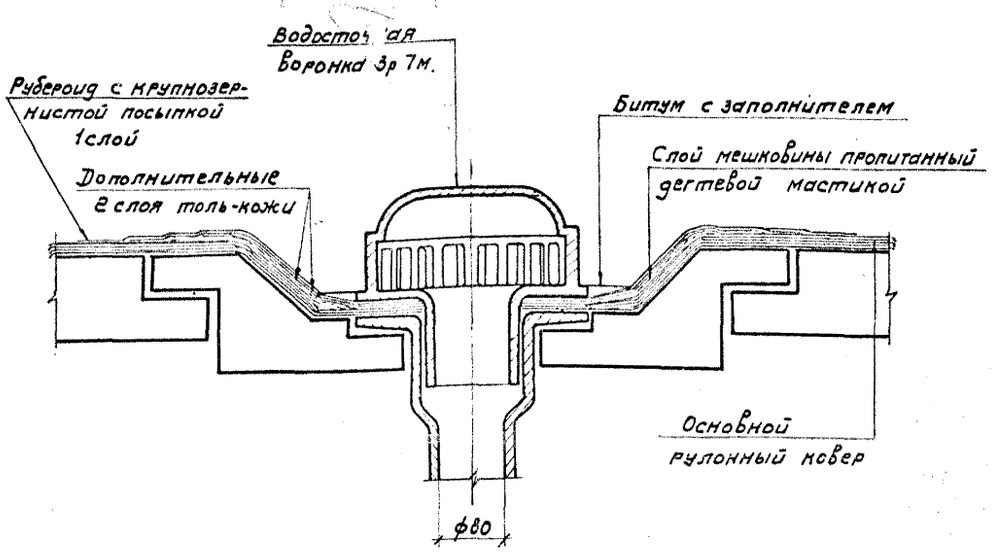


## Сечение 11-11

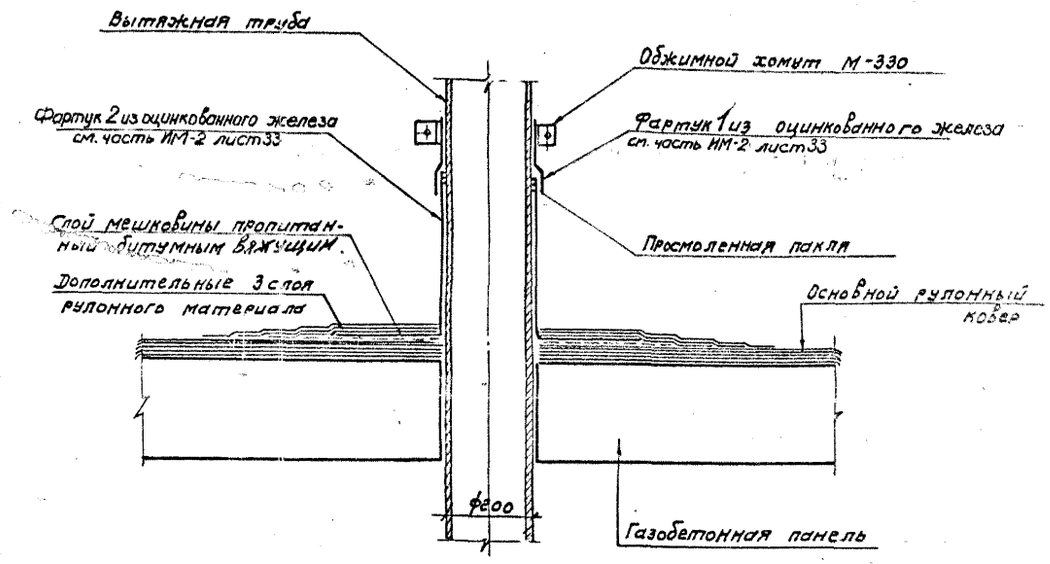


## Установка металлической лестницы М-325

Вид по а-а

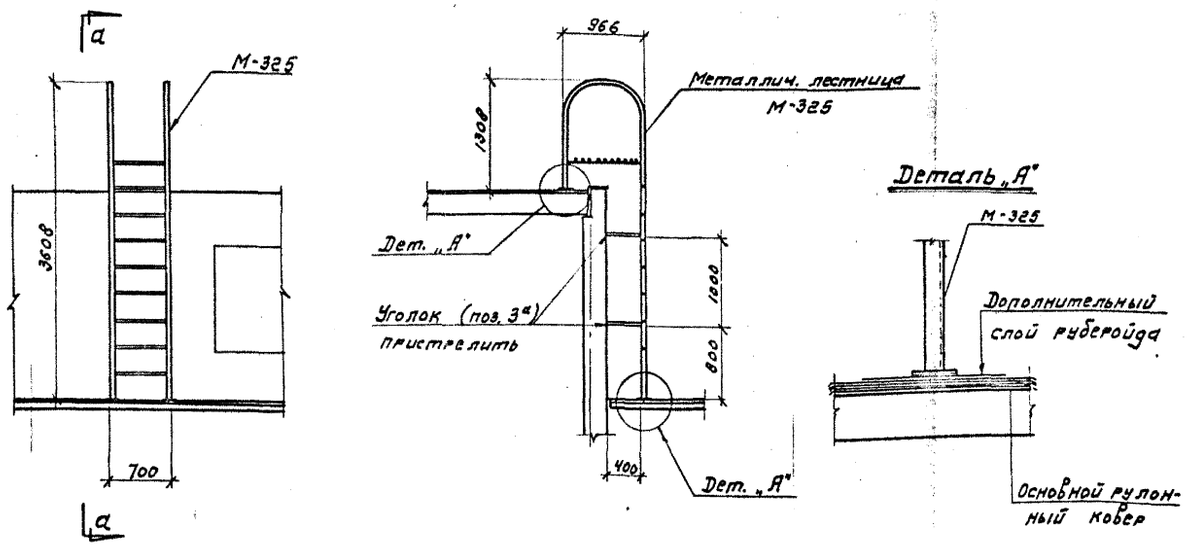


## Сечение 12-12

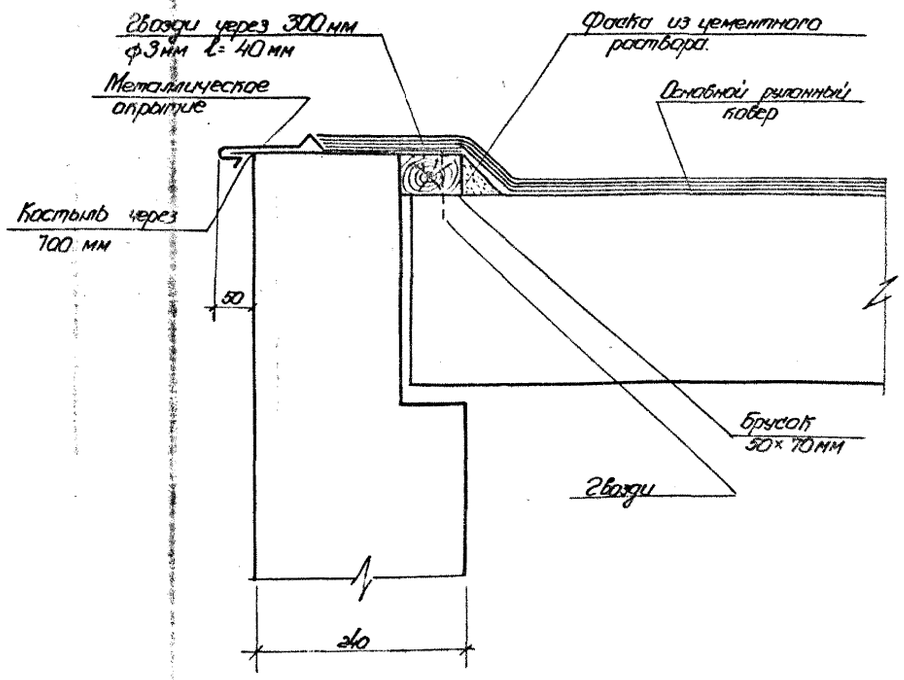


| | | | | | | | | | | | |
|---|---|---|---|---|---|---|---|---|---|---|---|
| Гл. инж. ин-та | Матусевич | Разработал | Матусевич | Проверил | Товбин | Гл. инж. отд. | | | | | |
| Гл. арх. ин-та | Чагин | Рук. арх. пр-та | Спиридонский | Гл. инж. пр. | | | | | | | |
| Рук. | Ягнит | Исполнил | Ягнит | Н. контр. | Товбин | Гл. конструктор | Спиридонский | | | | |

АКЗНИИМЭП

1966 КРУПНОПАНЕЛЬНЫЕ ЖИЛЫЕ ДОМА СЕРИИ 1Лг-600А

Сечения по кровле 10-10 и 11-11
Установка металлической лестницы М-325

ЛИСТ Т-АС-8-7

## Сечение 13-13

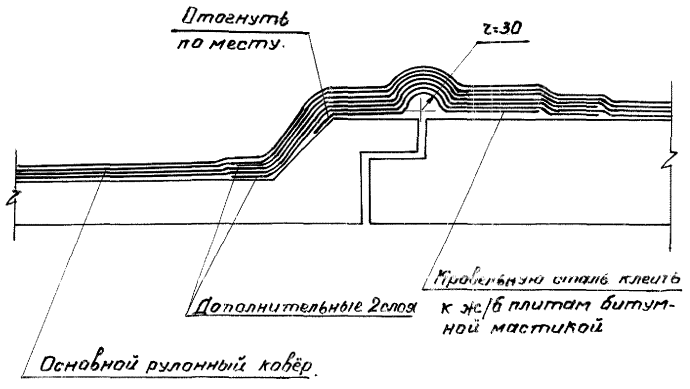


## Деталь крепления стремянки М-307

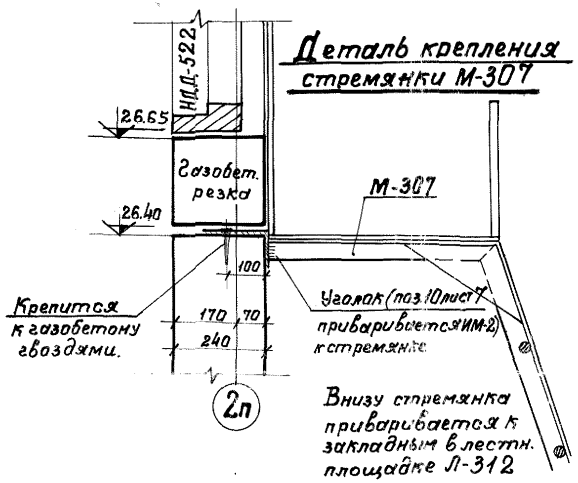


## Сечение 14-14

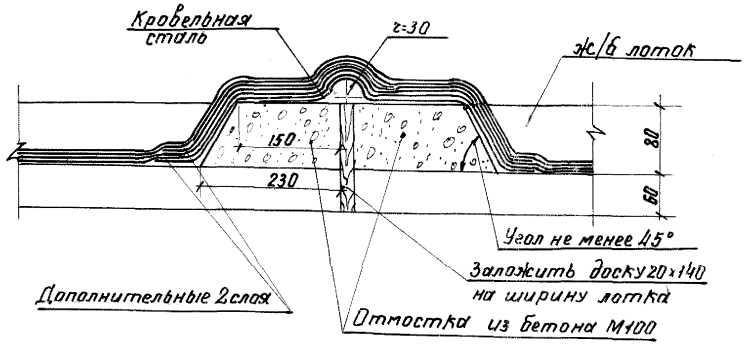


| | | |

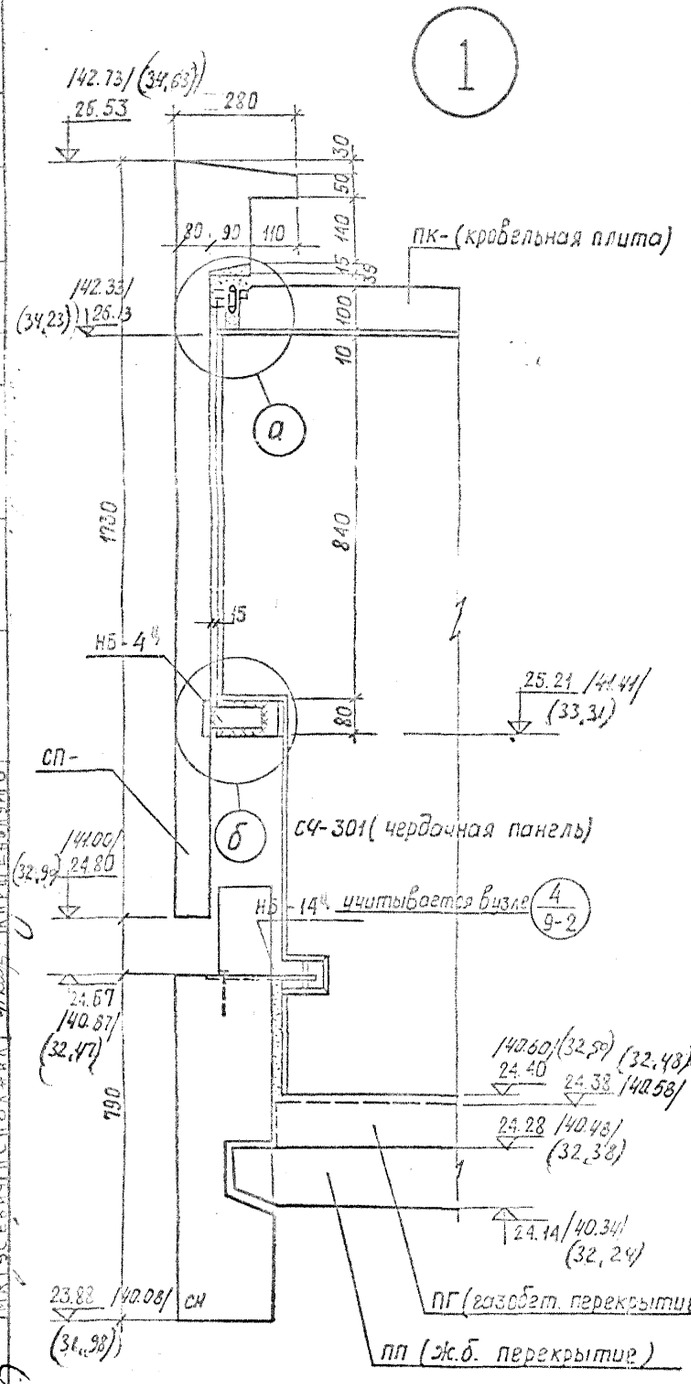


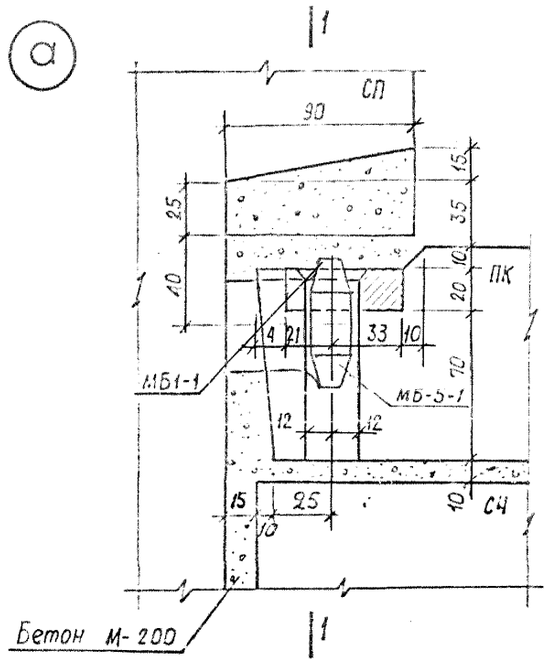


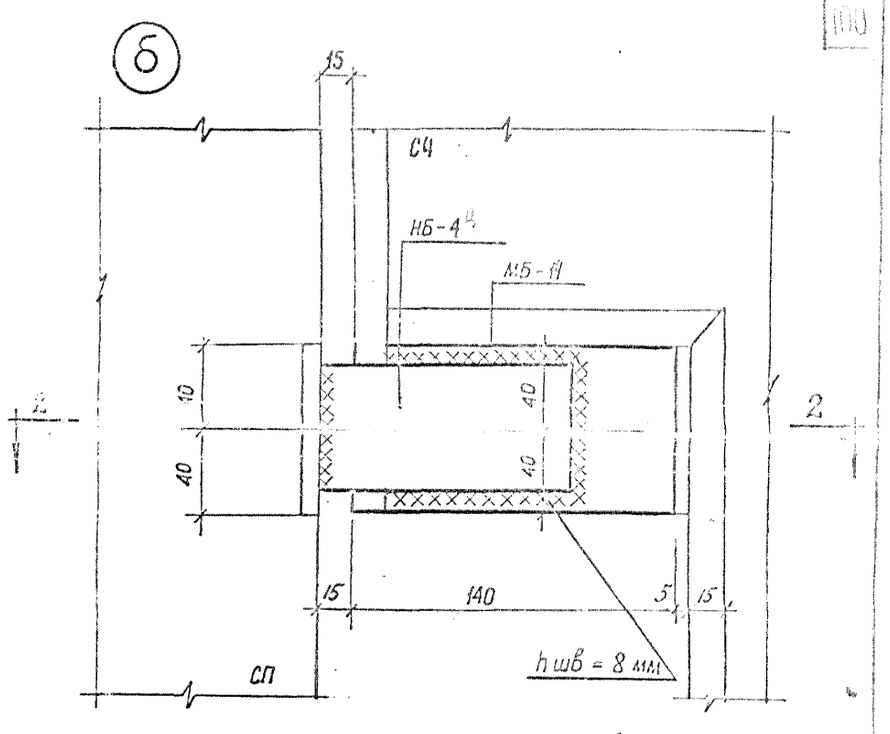


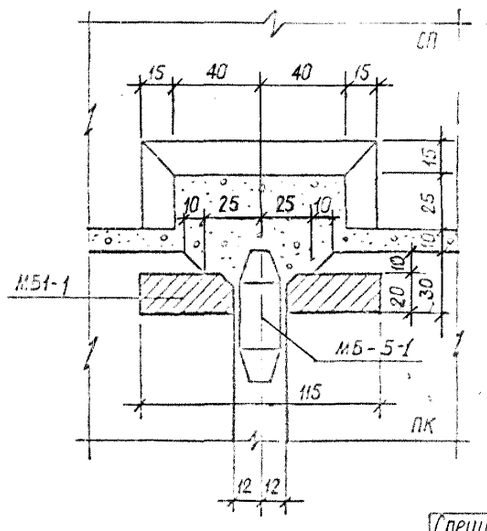


1 – 1

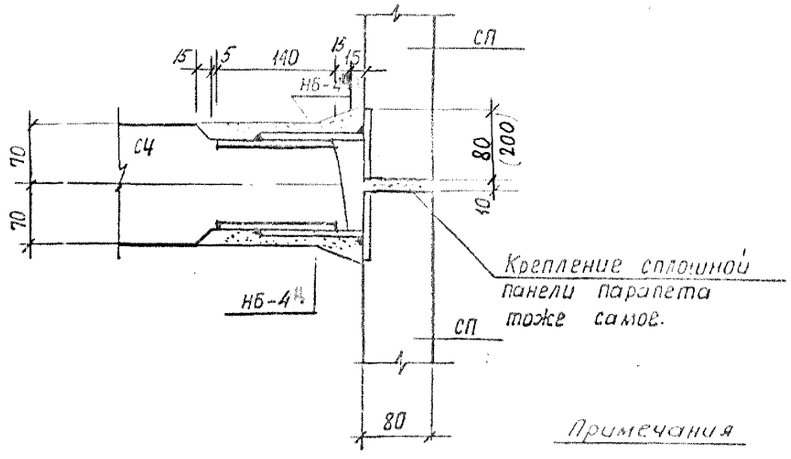


2 – 2

Спецификация марок соединительных элементов на монтажный узел

| № монт. узла | Марка соед. элем | Кол-во штук | № листа, где изображен соед. элем. |
|---|---|---|---|
| 1 | НБ-4ᵘ | 2 | альбом III часть ч-1 |

Примечания

1. Поверхность закладных и накладных деталей после монтажной сварки зачистить и огрунтовать.
2. Отметки, помещенные в круглых скобках относятся к 12ᵀᴹ зажженным уровням, в прямых скобках - к 15ᵀᴹ зат.

Взамен листа Т-АС9-1

1972 | МОНТАЖНЫЕ УЗЛЫ И ДЕТАЛИ | МОНТАЖНЫЕ УЗЛЫ КРЕПЛЕНИЯ ПАРАПЕТОВ К ПОПЕРЕЧНЫМ СТЕНАМ ЧЕРДАКА. УЗЕЛ 1. | ТИПОВОЙ ПРОЕКТ 1Лг-600 А | АЛЬБОМ II-1 | ЛИСТ Т-АС9-1 ЧИТ

ЛЕНПРОЕКТ
ГИП Алешина
ГАП Кириленко
Гл. конструктор Алешина
Гл. конструктор проекта Тобольцев
Руководитель мастерской Матусевич
Руководитель группы Маврычев
Гл. конструктор проекта Калачников
Зам. гл. инж. проекта Эрмант
Согласовано
Шифр мата Х-72

## 2

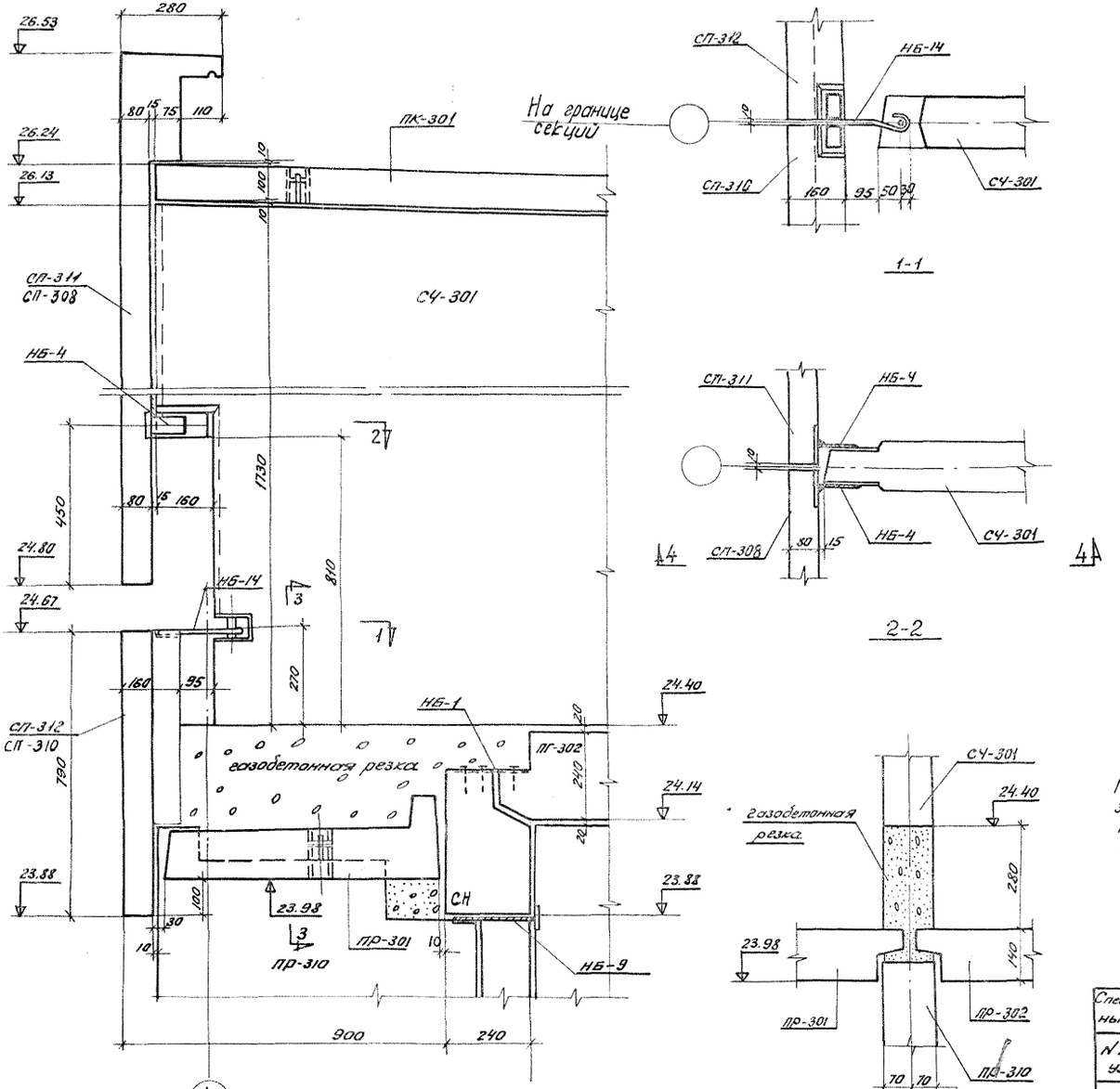


4-4




1-1




2-2




3-3

## 3

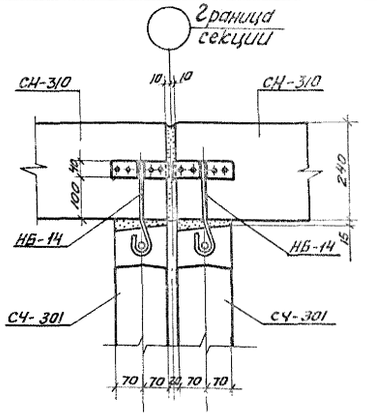


## 4

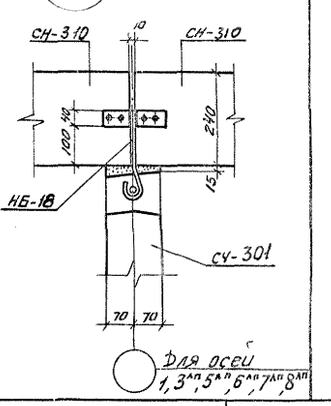


## 5

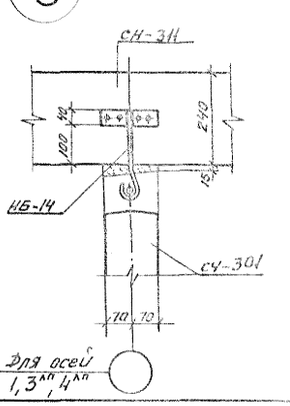


Поверхности наладных и закладных деталей после монтажной сварки зачистить и огрунтовать.

Спецификация марок соединительных элементов на монтажный узел

| N монт. узлов | Марка соед. элем. | Кол-во штук | Плита где изображен соед. элем. |
|---|---|---|---|
| 2 | НБ-1 | 2 | опорный |
| | НБ-4 | 2 | торцевой |
| | НБ-14 | 1 | лист ПО-2 |

## 3А

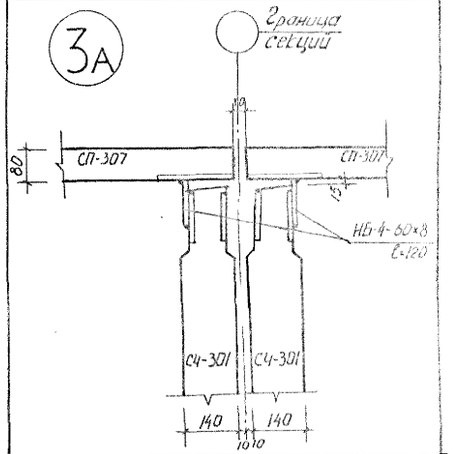

6

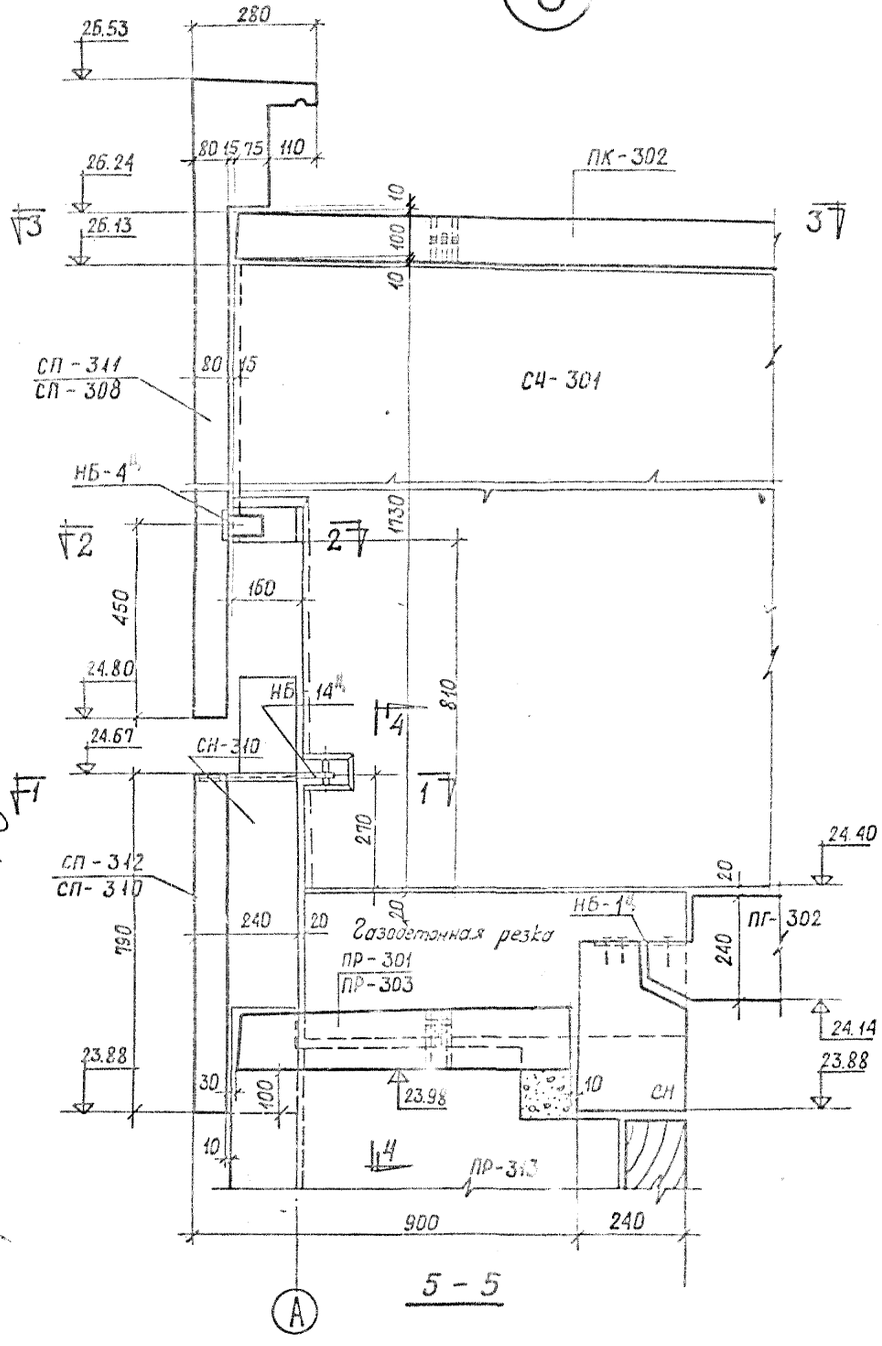


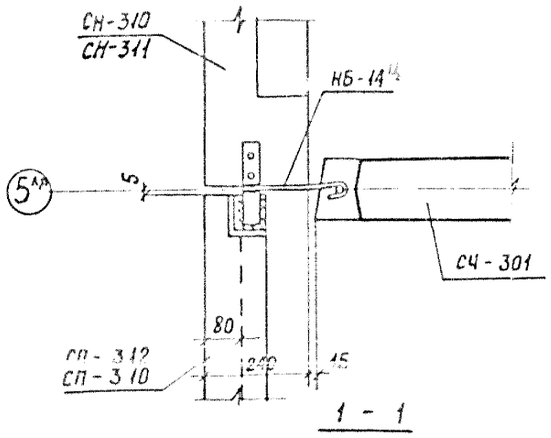


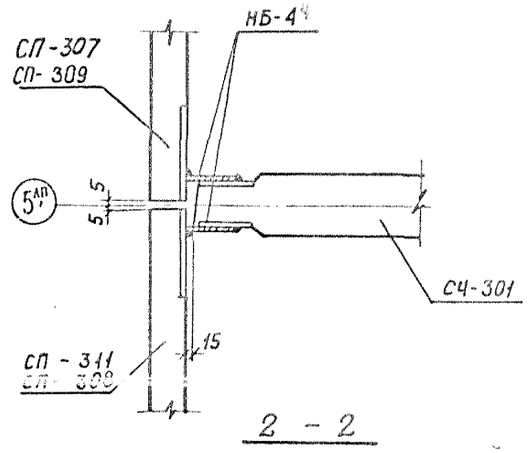


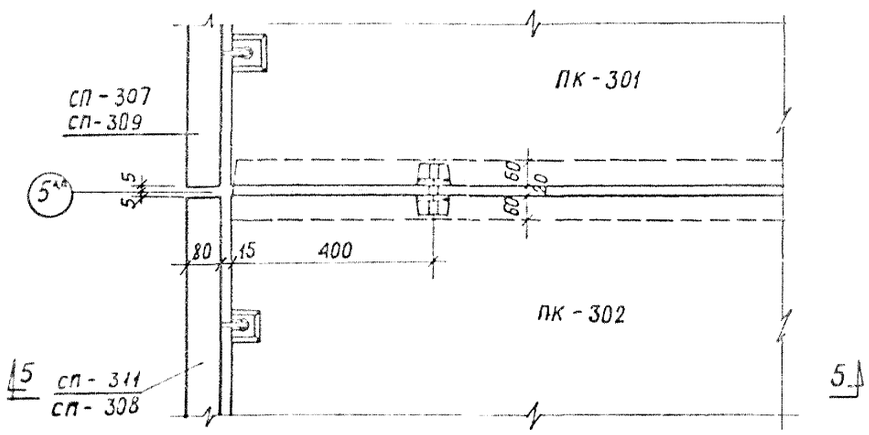


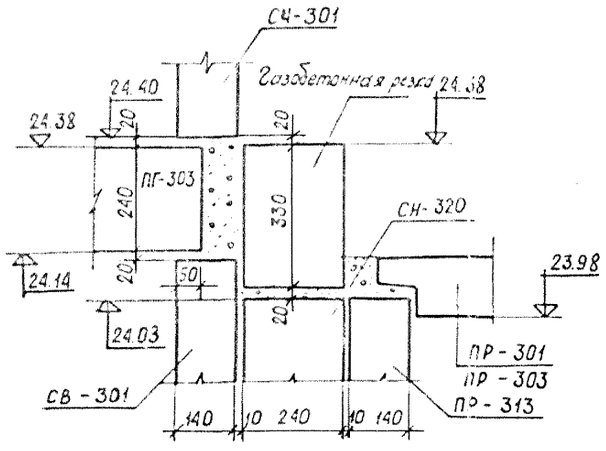


Поверхности накладных и закладных деталей после монтажной сварки зачистить и огрунтовать.

Взамен листа Т-КС9-3

Спецификация марок соединительных элементов на монтажный узел

| № монт. узла | Марка соед. элем. | Кол-во штук | № листа, где изображен соед. элем. |
|---|---|---|---|
| 6 | НБ-14 | 1 | Альбом III |
| | НБ-4 | 2 | часть III |
| | НБ-14 | 1 | |

ЦНИИЭП ЖИЛИЩА | ГОССТРОЙ СССР | ГЛАВНИИПРОЕКТ

| | | | | |
|---|---|---|---|---|
| 1972 | МОНТАЖНЫЕ УЗЛЫ И ДЕТАЛИ | МОНТАЖНЫЕ УЗЛЫ КРЕПЛЕНИЯ ПАРАПЕТОВ К ПОПЕРЕЧНЫМ СТЕНАМ ЧЕРДАКА. УЗЕЛ 6 (У БОКОВОЙ СТЕНКИ ЛОДЖИИ) | ТИПОВОЙ ПРОЕКТ 1.Л1-600 к | АЛЬБОМ II-1 | ЛИСТ Т-КС9-3 |

ШИФР

ДАТА X-72

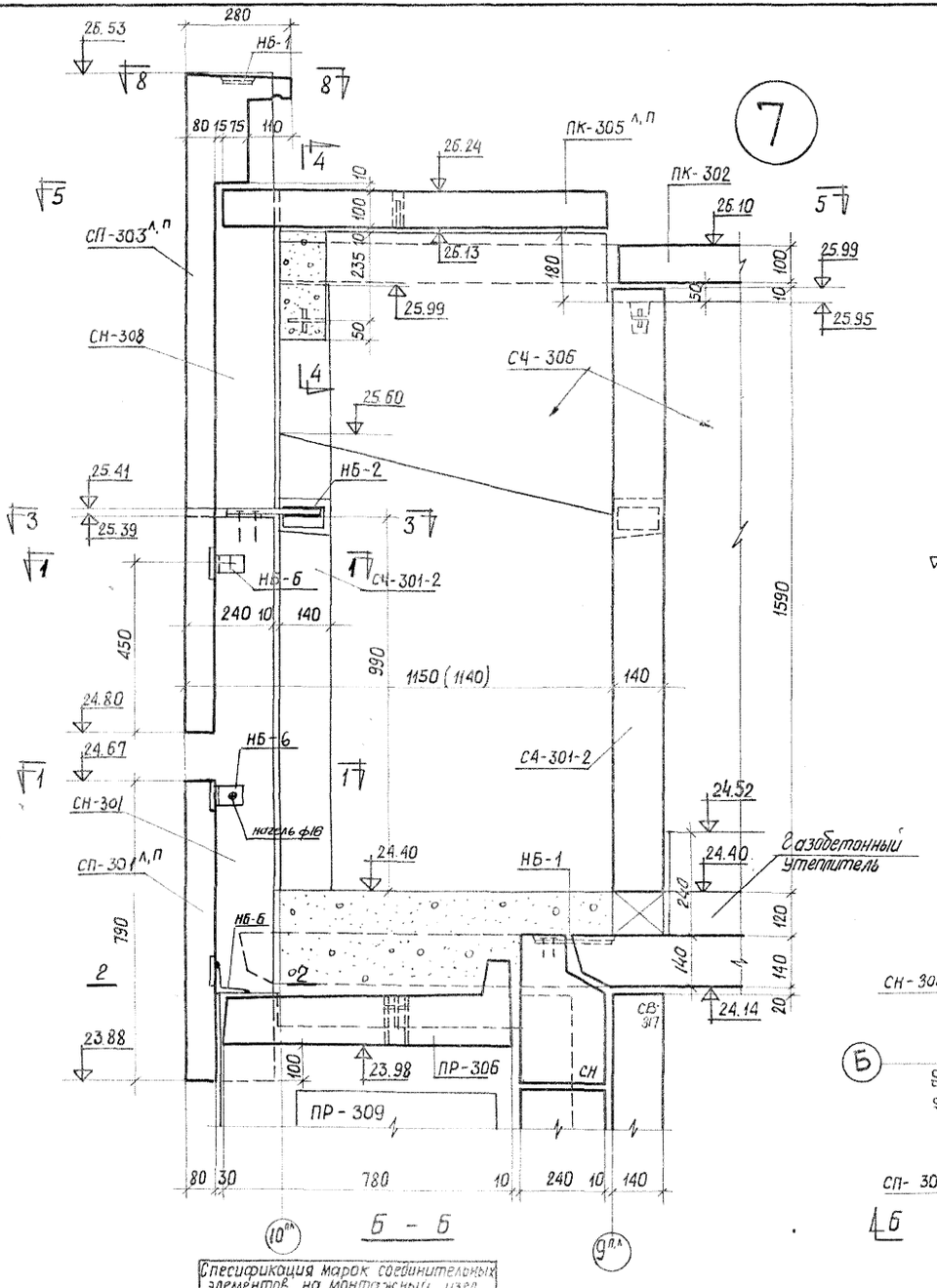


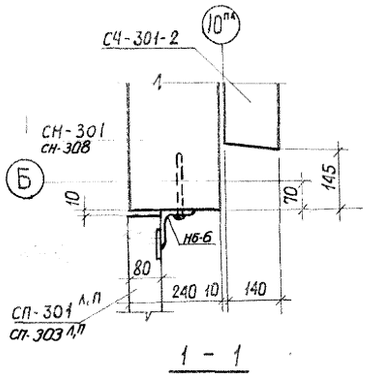


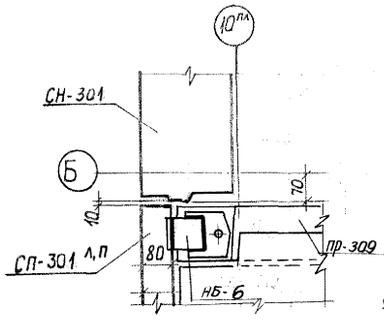


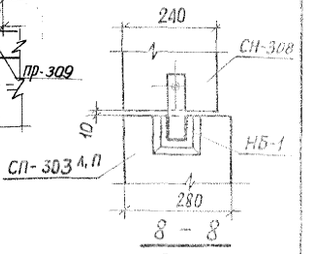


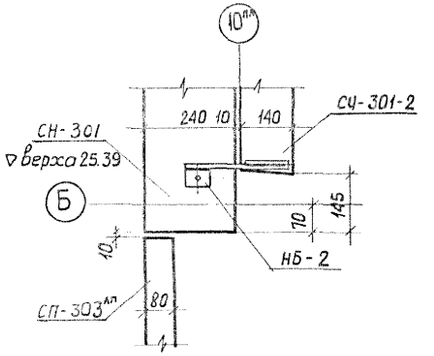


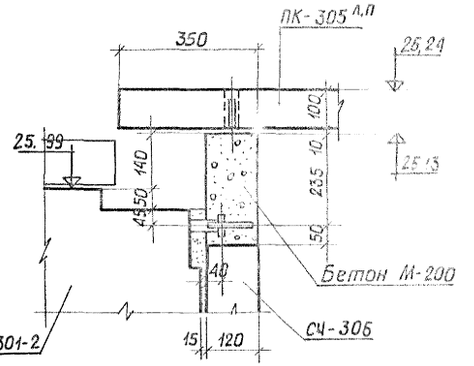


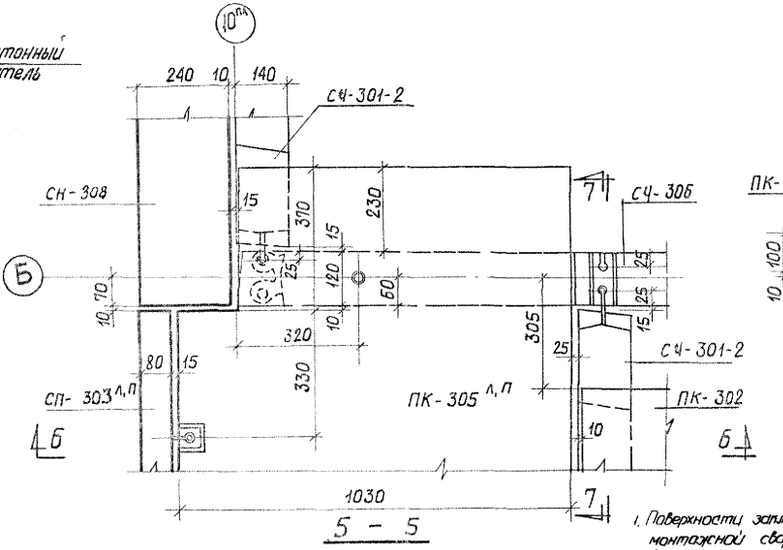


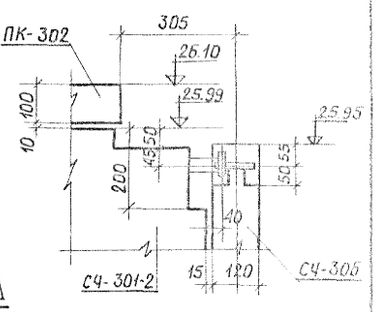


Спецификация марок соединительных элементов на монтажный узел

| N монт. узла | Марка соед. элем | Кол-во штук | N листа, где изображен соед. элем |
|---|---|---|---|
| 7 | НБ-1 | 3 | альбом III |
| | НБ-2 | 1 | часть III-1 |
| | НБ-6 | 3 | лист 20 |

1. Поверхности закладных и накладных деталей после монтажной сварки зачистить и окрасить.
2. Размеры в скобках для точечного дома.

1966 КРУПНОПАНЕЛЬНЫЕ ЖИЛЫЕ ДОМА СЕРИИ 1Лг-600А

Монтажные узлы крепления парапетов над торцовыми лоджиями широтных домов

Узел N7 (над выходом на лоджию)

ЛИСТ Т-АС9-4

8

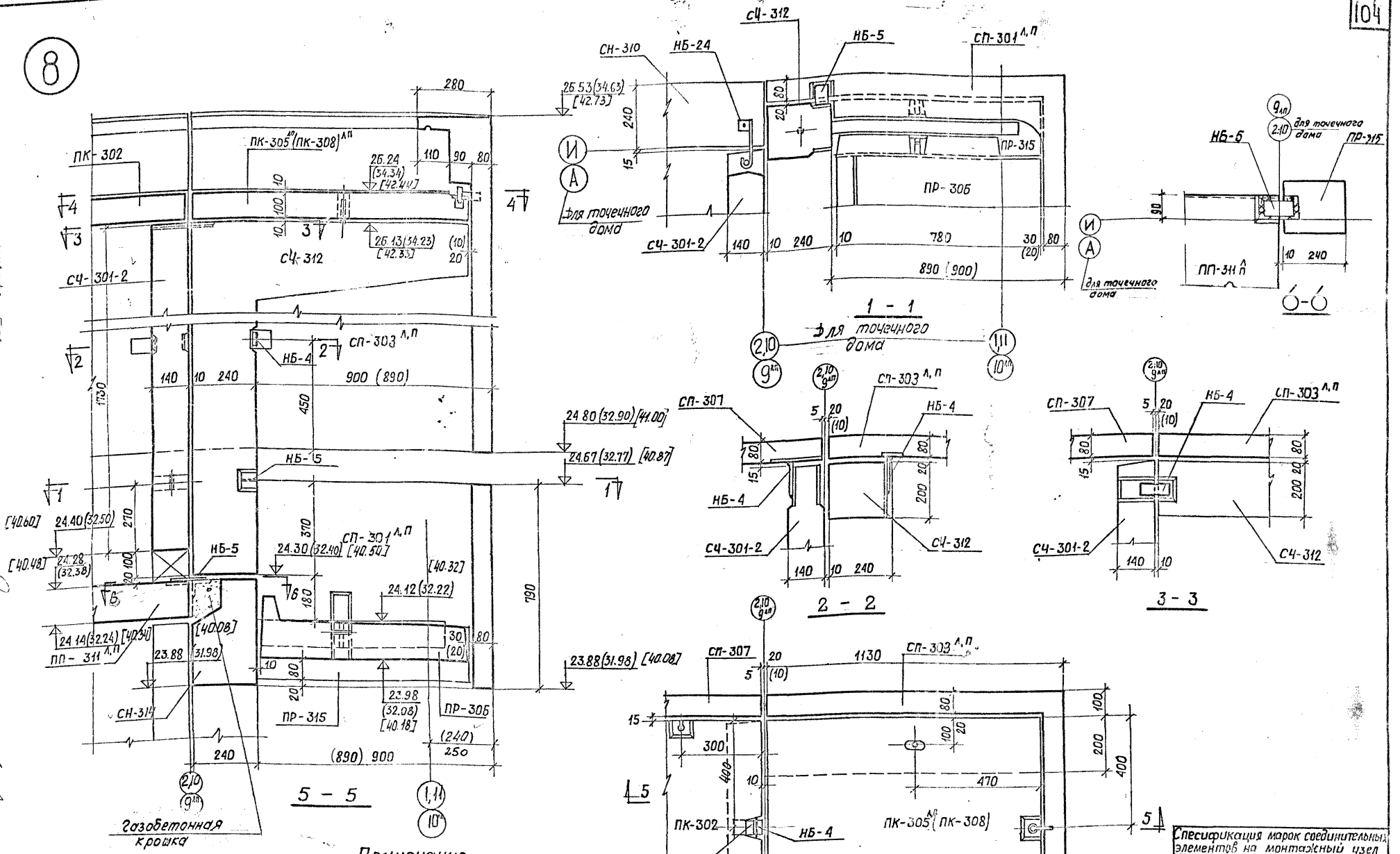


## Примечание.

Отметки, размеры и марки панелей в скобках даны для точечного дома.

2. Отметки в круглых скобках относятся к 12-ти этажному дому, в квадратных — к 15-ти этаж. дому.

3. Поверхности закладных и накладных деталей после монтажной сварки зачистить и оцинковать.

**Спецификация марок соединительных элементов на монтажный узел**

| № монтаж. узла | Марка соед. элем | Кол-во штук | Листы, где изображен соед. элем |
|---|---|---|---|
| 8 | НБ-4 | 3 | Лл. III |
| | НБ-5 | 2 | ч. ИМ-1 |
| | НБ-24 | 1 | лист 2023 |

1967 КРУПНОПАНЕЛЬНЫЕ ЖИЛЫЕ ДОМА СЕРИИ 1ЛГ-600А

Монтажные узлы крепления парапетов над торцовыми (угловыми) лоджиями широтных и точечного домов.

Узел №8 (угол)

ЛИСТ Т-АС9-5

9

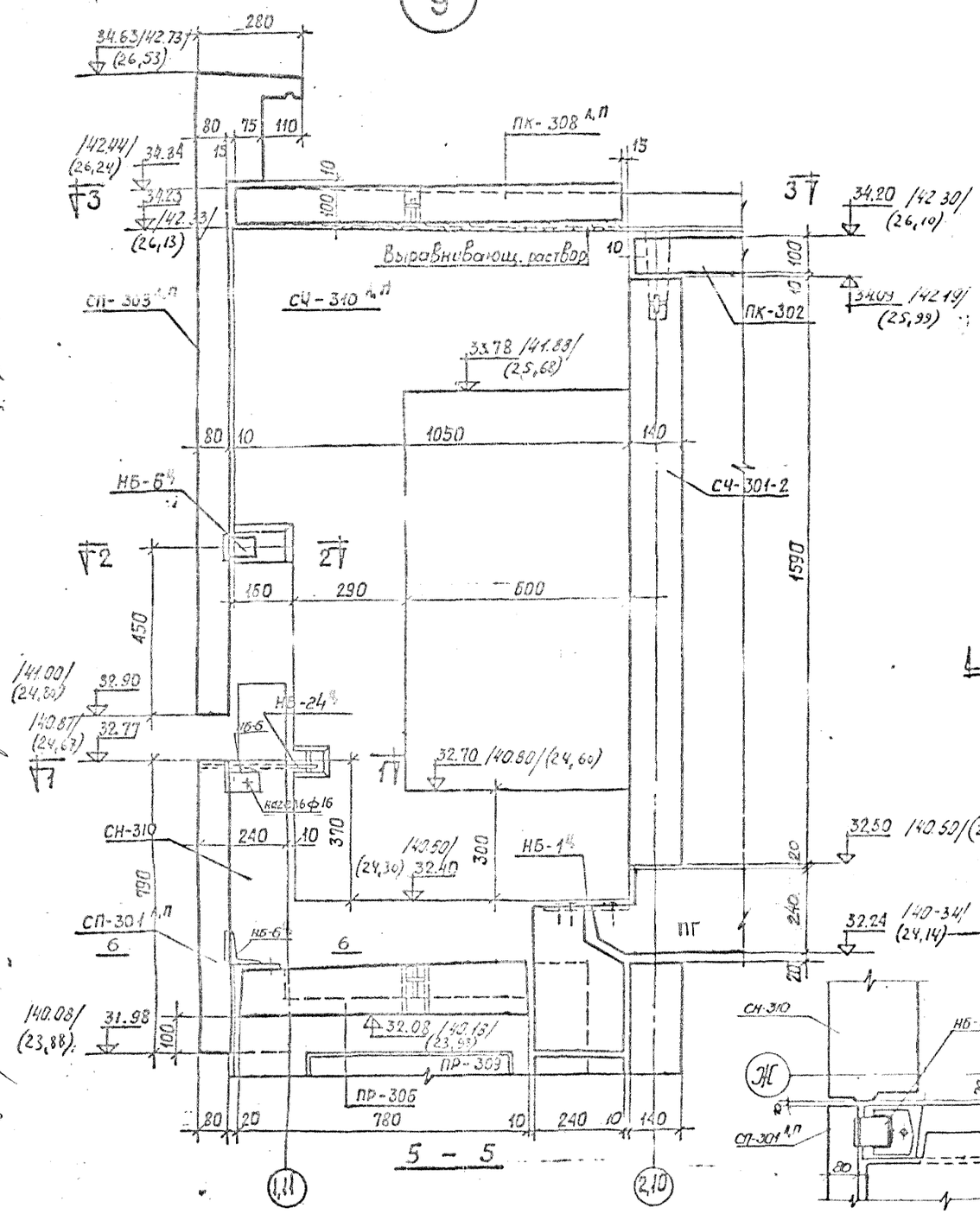


Спецификация марок соединит. элементов на монтажный узел

| N монт. узла | Марка сбор. элем | Кол-во штук | Лист, где изображ. сбор. элем |
|---|---|---|---|
| 9 | НБ-1 Ф | 2 | Ал III |
| | НБ-4 Ф | 1 | ч. ИМ-1 |
| | НБ-6 Ф | 3 | |
| | НБ-24 Ф | 1 | |

Взамен листа Т-АС9-6

| | | | | | |
|---|---|---|---|---|---|
| 1972 | Монтажные узлы и детали | Монтажные узлы крепления парапетов над угловой лоджией точечного дома. Узел 9 (над выходом на лоджию) | Типовой проект 1Лг-600 А | Альбом II-1 | Лист Т-АС9-6 ИИ |

ЛЕНПРОЕКТ

ДСК-3

Гл. инж. проекта Витренко

Гл. архитектор проекта Каменщиков

Гл. конструктор проекта Калдунов

Рук. группы Разработал Сенькина

Мастер Матусевич

Рук. маст. Ильин

Нач. отд. Кощеев

Изм. Кол. уч. Лист № док. Подп. Дата

Внесены изменения

Согласовано

Шифр

Дата X-72

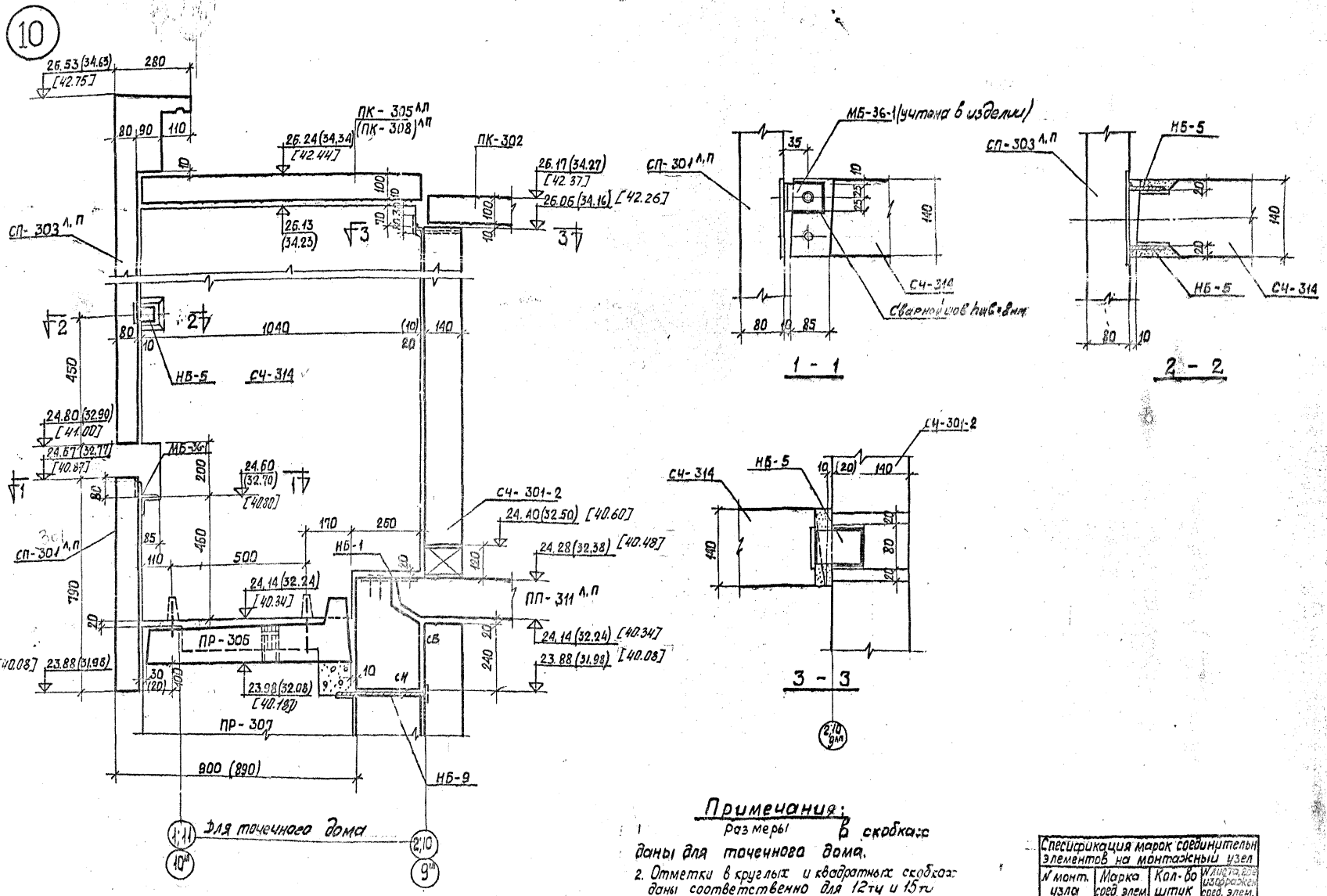


**Примечания:**

1. Размеры в скобках даны для точечного дома.
2. Отметки в круглых и квадратных скобках даны соответственно для 12-ти и 15-ти этажных домов
3. Поверхности закладных и накладных деталей после монтажной сварки зачистить и оцинковать.

Спецификация марок соединительных элементов на монтажный узел

| N монт. узла | Марка сбор. элем. | Кол-во штук | N листа, где изображен сбор. элем. |
|---|---|---|---|
| 10 | НБ-1 | 2 | Лл. III |
| | НБ-5 | 2 | ч. ИМ-1 |
| | | | дистр. |

1967 КРУПНОПАНЕЛЬНЫЕ ЖИЛЫЕ ДОМА СЕРИИ 1Лг-600А

Монтажные узлы крепления парапетов над торцовыми (угловыми) лоджиями широтных и точечного домов. Узел N 10 (разделительной стенки лоджии)

ЛИСТ Т-АС9-7

11

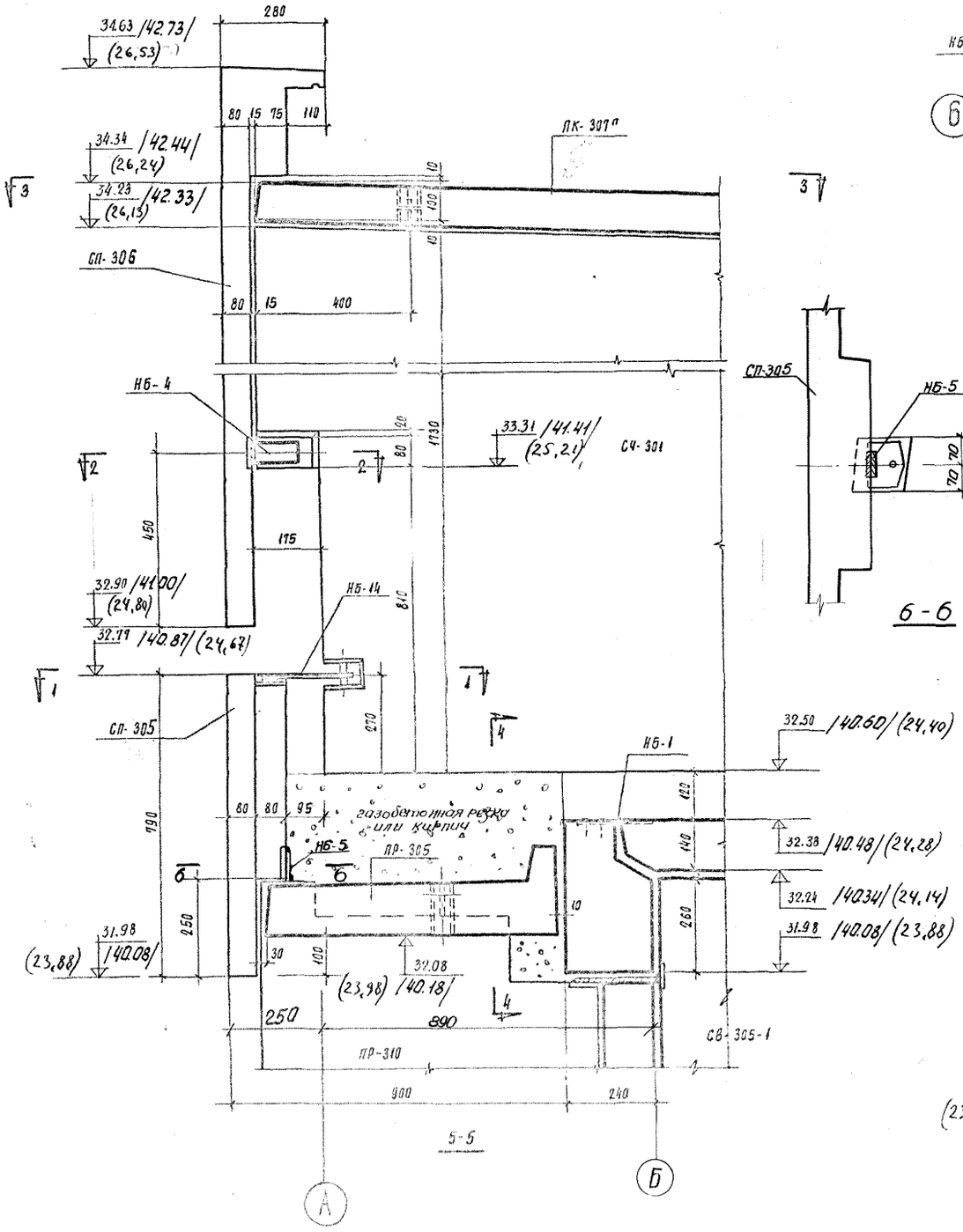


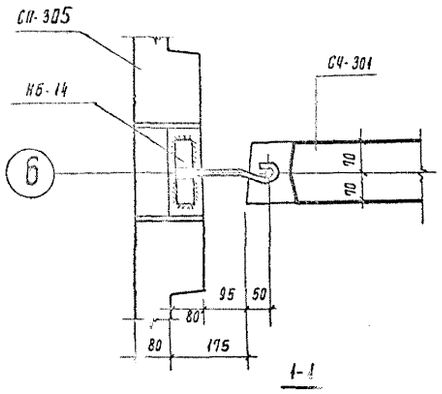


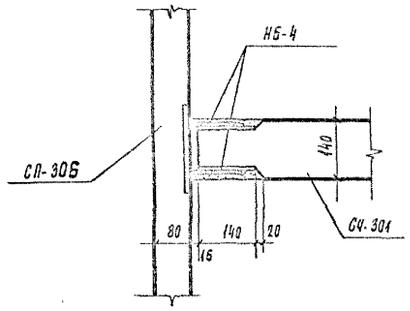





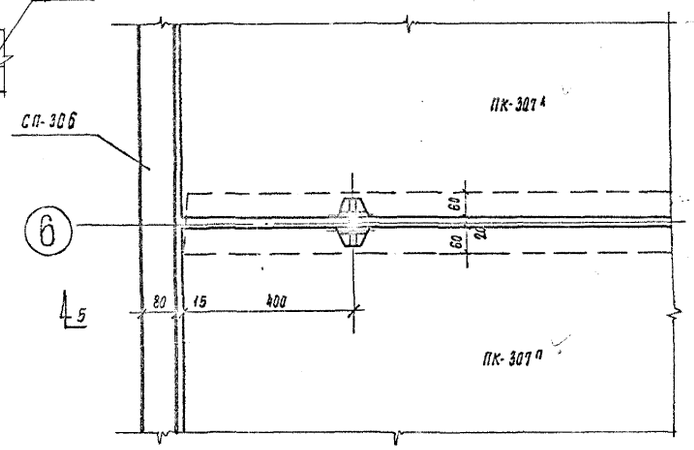


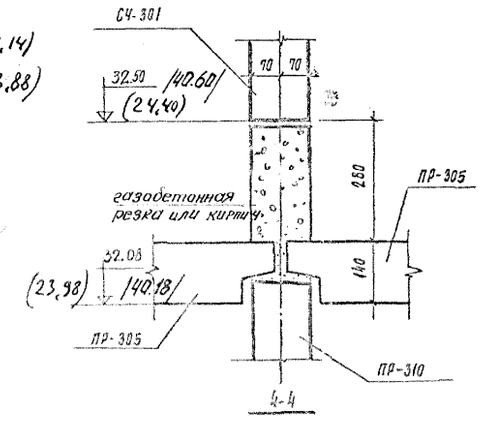


Примечания:

1. Отметки в скобках даны для 9-ти и для 15-ти этажных домов
2. Поверхности закладных и накладных деталей после монтажной сварки зачистить и огрунтовать.

Спецификация марок сборных элементов на монтажный узел

| N монт. узла | Марка сбор. эл-та | Кол-во штук |
|---|---|---|
| 11 | НБ-1 | 2 |
| | НБ-4 | 2 |
| | НБ-14 | 1 |
| | НБ-5 | 1 |

Ул III
ч ИМ-1

12

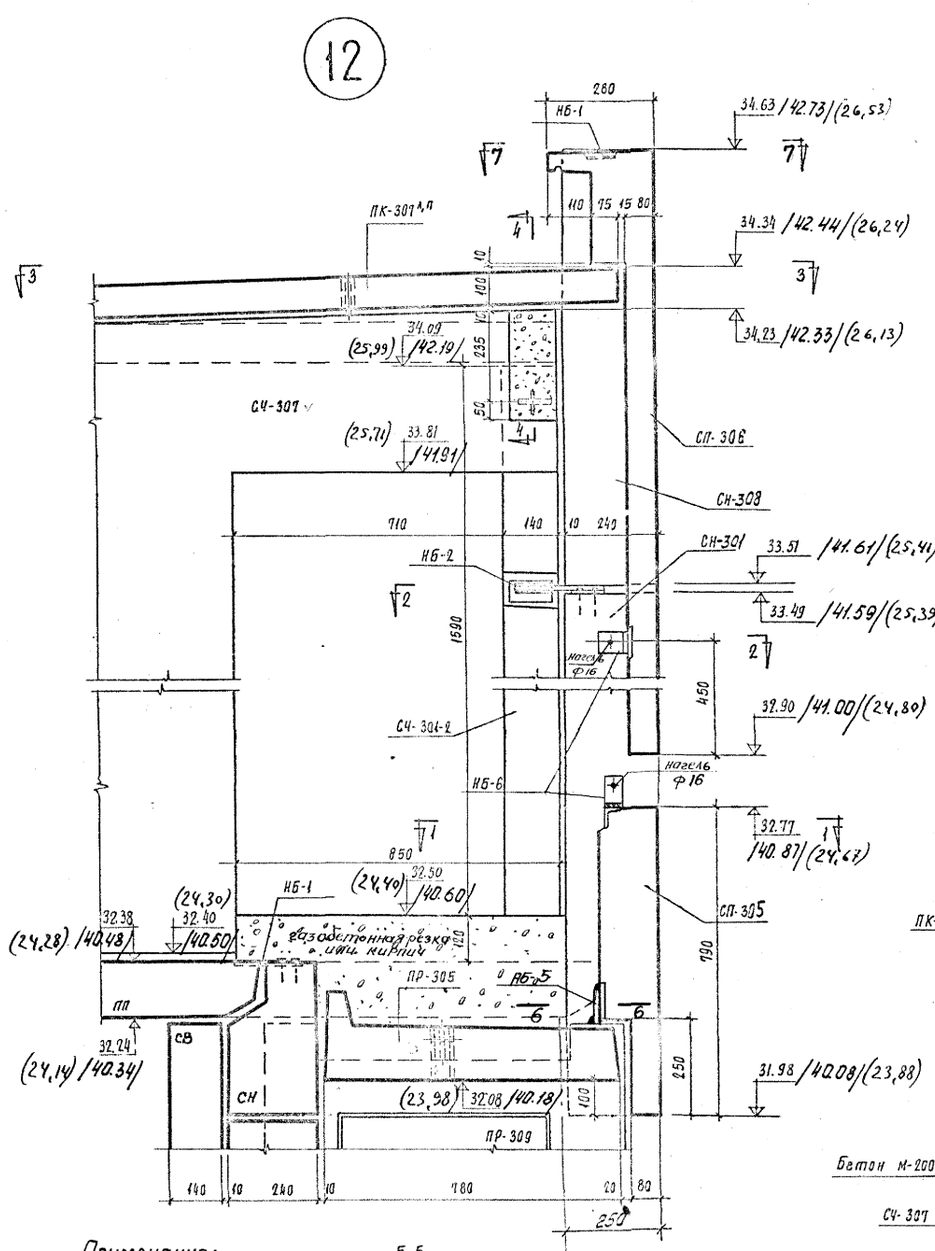


5-5

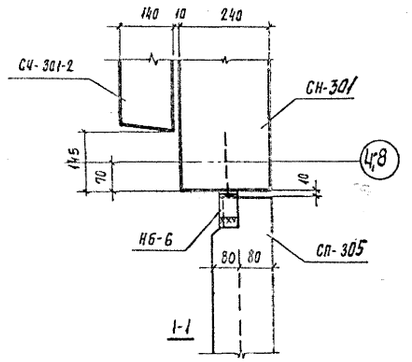


1-1

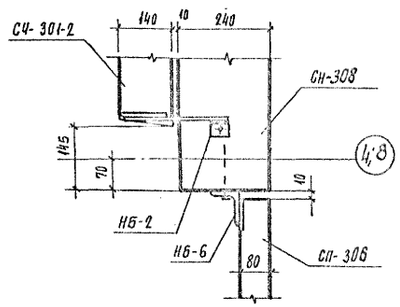


2-2

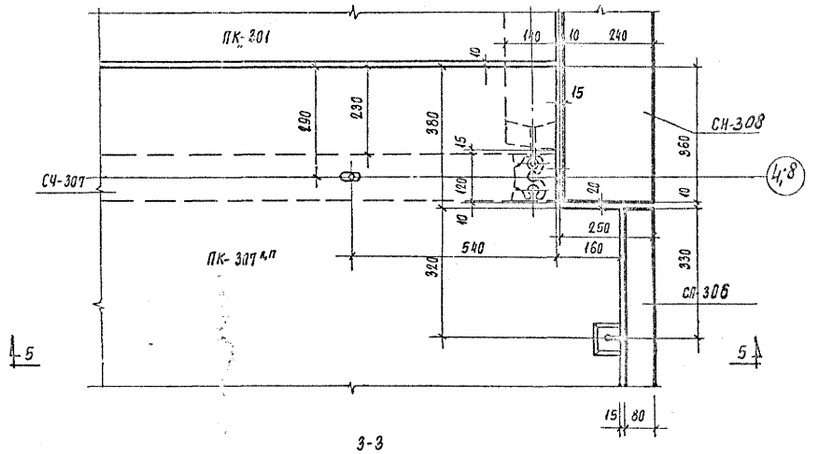


3-3

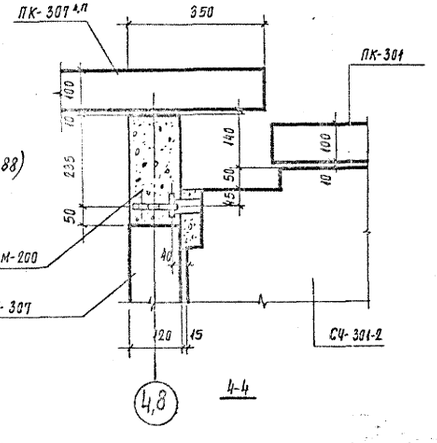


4-4

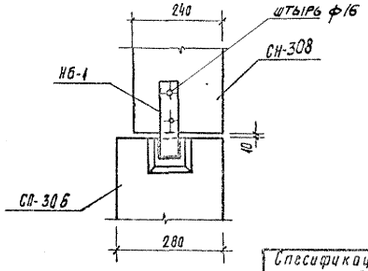


7-7

**Примечания:**

1. Отметки, показанные в скобках даны для 9-ти и для 15-ти этажного дома, отметки без скобок для 12-ти этажного дома
2. Поверхность накладных и закладных деталей после монтажной сварки зачистить и огрунтовать.
3. Сечение 6-6 см. лист Т-АС 9-8.

Спецификация марок сборных элементов на монтажн. узел

| N монт. узла | Марка сбор. элем. | Кол-во штук | N выпуска и альбома сборных элем. |
|---|---|---|---|
| 12 | НБ-1 | 3 | 1.Ал-Д |
| | НБ-2 | 1 | 4.ИМ-1 |
| | НБ-6 НБ-3 | 2 1 | лист 20 |

1967 КРУПНОПАНЕЛЬНЫЕ ЖИЛЫЕ ДОМА СЕРИИ 1Лг-600А

Монтажные узлы крепления парапетов над рядовой лоджией точечного дома. Узел N 12 (у балконной стенки лоджии)

ЛИСТ Т-АС99

Гл. инж. ин-та Ясвин
Гл. конст. ин-та Шкиндер
Гл. конст. АБ Шкиндер
Нач. отд. Новичков
Разработал Матусевич
Проверил Рассохина
Гл. арх. пр-та Новикова
Гл. конст. пр-та Матусевич
Гл. конст. пр. Шкиндер
Инв. N подл. | Подпись и дата | Взам. инв. N

13

26.53 (34.63) [42.73]

НБ-1 - 200×40×8

НБ-1

НБ-5-1

МБ-1-1

ПК-301

НБ-4

СН-308

СП-311

СН-301

СЧ-301-2

СН-309

(33.51) 25.41 [41.61]

(33.49) 25.39 [41.59]

(31.98) 23.88 [40.08]

26.24 (34.34) [42.44]

26.14 (34.24) [42.34]

26.13 (34.23) [42.33]

24.40 (32.50) [40.60]

24.28 (32.38) [40.48]

24.14 (32.24) [40.34]

Усл. подкладной брусок сеч. 90×140 l=500 или кирпич

1-1

2-2

3-3

4-4

5-5

Штробу выскоблить по месту

Закладная со стороны прома

Нагель ф14

Крепление торцовой газобетонной панели к чердачной

Примечания: 1. Отметки в круглых и в квадратных скобках даны соответственно для 12-ти и 15-ти этажных домов.

2. Поверхности накладных и закладных деталей после монтажной сварки зачистить и окрасить.

Спецификация марок соединит. элементов на монтажный узел

| N монт. узла | Марка соед. эл. | Кол-во штук | Лист где изображен соед. эл. |
|---|---|---|---|
| 13 | НБ-1 | 1 | Лл. IV |
| | НБ-2 | 1 | Ч-ИМ-1 |
| | НБ-4 | 1 | лист 20 |

Разработан: инж. Матусевич
Рассчитан: инж. Эрнант
Проверил: инж. отд. Иж
Гл. спец. пр-та: Кравчина
Гл. конструктор: Шевнин
Гл. инж. ин-та: Мосар
Гл. конструктор: Ахб

АСВНИМИ

1967 КРУПНОПАНЕЛЬНЫЕ ЖИЛЫЕ ДОМА СЕРИИ 1Лг-600А

Монтажные узлы крепления парапетов на торцах домов

Узел N 13

ЛИСТ Т-ЛС9-10

14

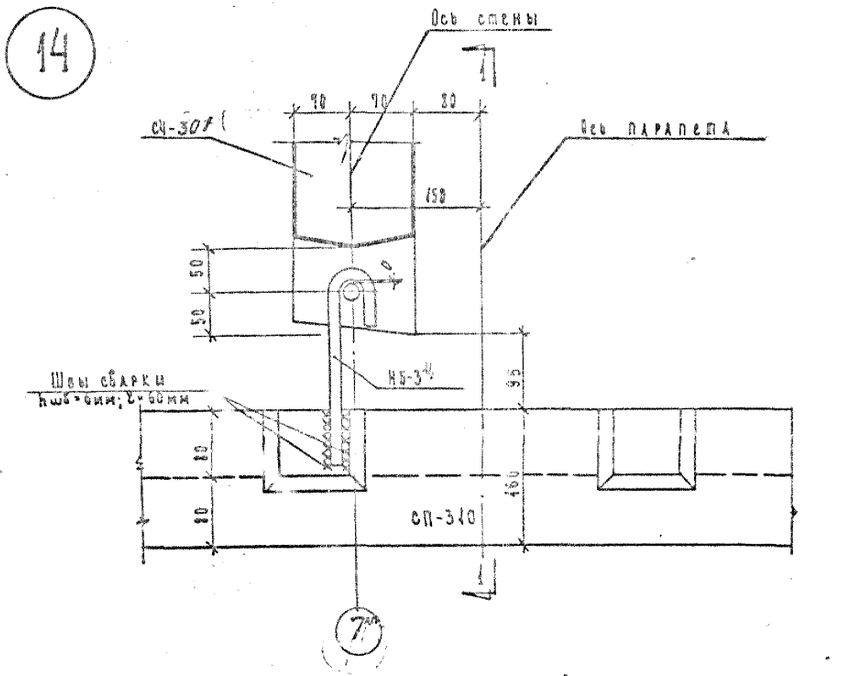


15

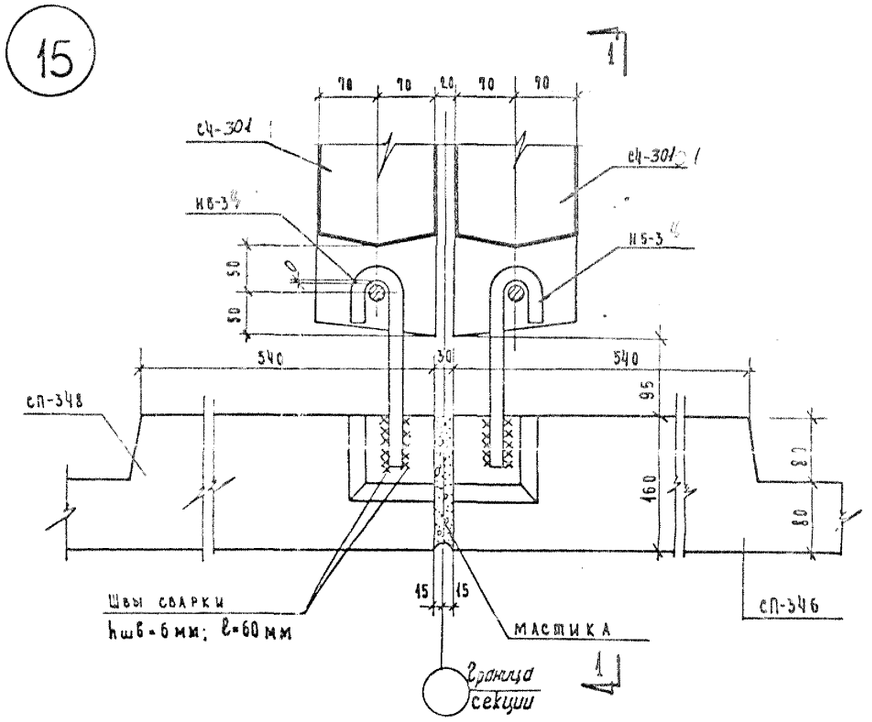


Примечания:

1. Поверхности закладных и закладных деталей после монтажной сварки зачистить и огрунтовать.
2. Сечение 2-2 — см. сеч. 6-6 на листе Т-АС9-8.

Взамен листа Т-АС9-11

| | | | | | |
|---|---|---|---|---|---|
| 1972 | МОНТАЖНЫЕ УЗЛЫ И ДЕТАЛИ | МОНТАЖНЫЕ УЗЛЫ КРЕПЛЕНИЯ ПАРАПЕТОВ НАД РЯДОВЫМИ ЛОДЖИЯМИ. Узел 14. Узел 15 - ТЕМПЕРАТУРНОГО ШВА. | ТИПОВОЙ ПРОЕКТ 1Лг-600А | АЛЬБОМ II-1 | ЛИСТ Т-АС9-11 |

ЛЕНПРОЕКТ

Инв. № подл. | Подпись и дата | Взам. инв. №

Гл. инженер проекта — Мастер — Гл. конструктор — Зам. гл. инж. — Гл. архитектор проекта — Гл. конструктор — Рук. группы — Разработал — Н. контр. — Гл. архитектор

Калачников — Мирочник — 18 — Патусевич — Исполнил — Кирш-ченкин

Армат. Тобин — Армат. — Алешина — Алешина

Согласовано

АСК-8

Цифр

Дата X-72

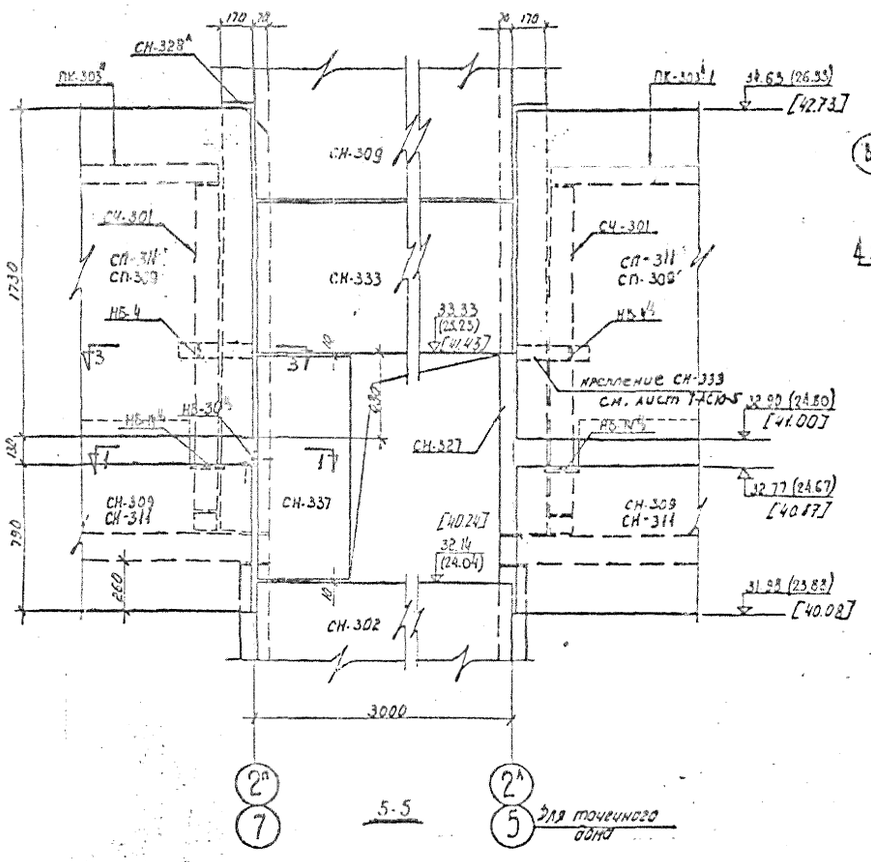


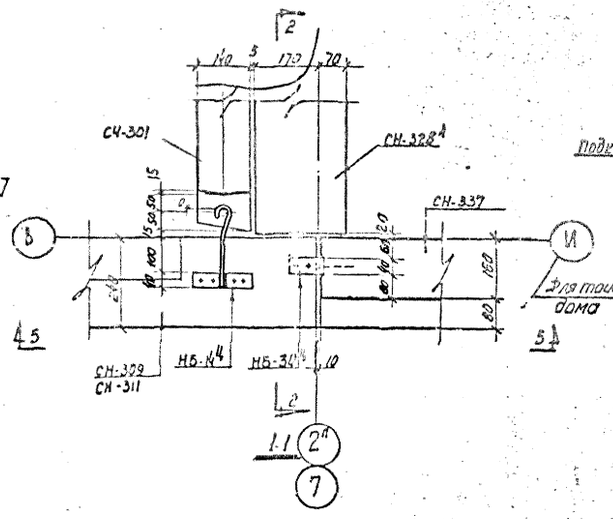


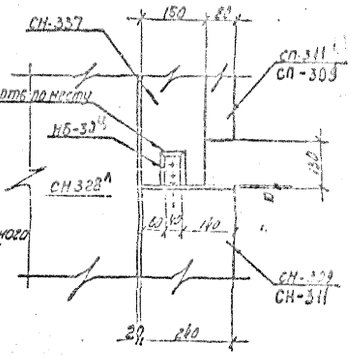


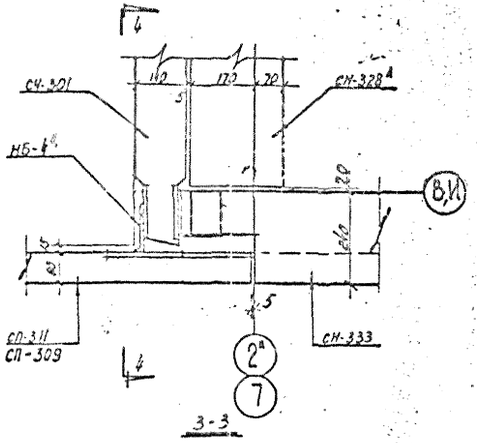


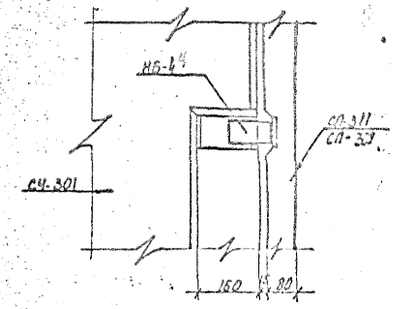


Примечания:

1. Отметки в круглых и квадратных скобках, даны соответственно для 9-ти и 15-ти этажных домов, отметки без скобок — для 12-ти этажных домов.
2. Поверхности закладных и закладных деталей после монтажной сборки зачистить и окрасить.

Спецификация марок соединительных элементов на монтажный узел

| N монт. узла | Марка соед. эл-та | Кол-во штук | Ниспадающее изображение соед. эл-та |
|---|---|---|---|
| 16 | НБ-4Ч | 2 | альбом II |
| | НБ-4Ч | 2 | 4.IIH-1 |
| | НБ-30Ч | 1 | |

ВЗАМЕН ЛИСТА Т-АС9-12

| 1972 | МОНТАЖНЫЕ УЗЛЫ И ДЕТАЛИ | МОНТАЖНЫЙ УЗЕЛ КРЕПЛЕНИЯ ПАРАПЕТОВ У ЛЕСТНИЧНОЙ КЛЕТКИ. УЗЕЛ N 16. | ТИПОВОЙ ПРОЕКТ 1.Лг-600А | АЛЬБОМ II-1 | ЛИСТ Т-АС9-12 |
|---|---|---|---|---|---|

ЛЕНПРОЕКТ

ГИП Кусакина
Гл. архитектор Ефимов
Гл. конструктор Ефимов
Рук. группы Ефимов
Гл. конструктор Капланов
Мастер Марочник
Разработал Алешина
Руков. маст. Матусевич
Исполнил Киршенблум

ЦИФР
ДАТА X-72

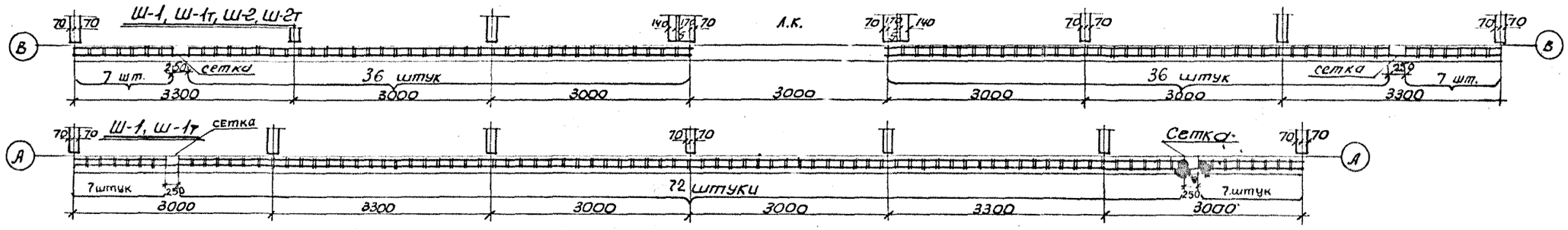


односекционный точечный дом

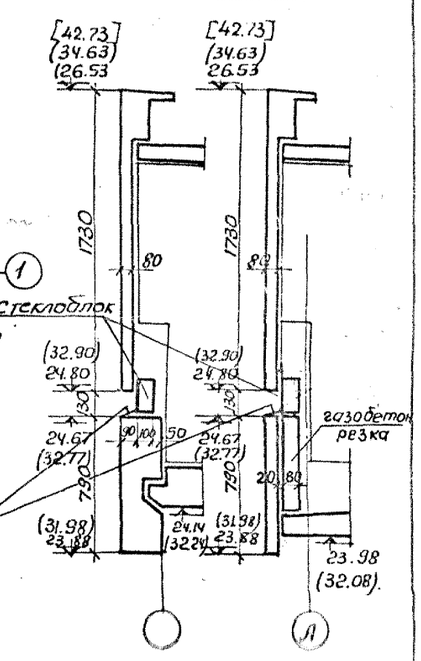


Примечание:

1. Сетка для проветривания чердака крепится на рамке Ф-309 см. ИФ-1 лист 16
2. Отметки в круглых скобках даны для двенадцатиэтажных домов; в квадратных – для пятнадцатиэтажных домов.

| | | | |
|---|---|---|---|
| 1966 | КРУПНОПАНЕЛЬНЫЕ ЖИЛЫЕ ДОМА СЕРИИ 1ЛГ-600А | Установка стеклоблоков и сеток на чердаке | ЛИСТ Т-ЛС-9-13 |

Инв. № подл. | Подп. и дата | Взам. инв. №

Гл. инж. ин-та Шагин; Гл. арх. ин-та Стерлинский; Рук. АКБ Сенина

Рук. отд. Стерлинский; Гл. арх. пр-та Стерлинский; Гл. конструктор пр. Стерлинский

Разработал Никулина; Рассчитал Никулина; Исполнил Никулина

Матусевич; Матусевич; Эрнант

Эрмант — Разработал
Матусевич — Рассчитал
Эрмант — Исполнил
Товбин — Проверил
Никулина — Инж. отд.
Никулина — Нач. сект.
Брагичков — Гл. констр. сект.
Цагин — Гл. констр. отд.
Сперанский — Гл. архит. пр-ла
Спегальский — Гл. констр. пр-ла
Рук. АКБ — Гл. архит. ин-та
Гл. инж. ин-та
ЛЕНВНИИПРОЕКТ


1-1

2-2

5-5

б-б

3-3

4-4

Зачеканить цементным раствором.

БВ-304

БВ-302

28,605 (36,705) [44,805]

28,055 (36,155) [44,255]

26,540 (34,640) [42,740]

25,360 (33,460) [41,560]

25,345 (33,445) [41,545]

24,520 (32,620) [40,720]

24,140 (32,240) [40,340]

24,380 (32,480) [40,580]

23,700 (31,800) [39,900]

23,685 (31,785) [39,885]

Утепление газобетоном $\gamma$=400 кг/м³

Забетонировать

Канал забетонировать на 10-15 см.

Отверстие в газобетоне выпиливается по месту

Вытяжка канализ. стояка

БВ-301-1 п.л

БВ-301 п.л

Стык между трубами зачеканить раствором, если раструб канализации чугунный. Если же канализация выполнена из полиэтиленовых труб - стык сварить

## Примечания:

1. Утепление вентиляц. блоков газобетоном производится только после крепления вытяжки канализационного стояка.
2. В круглых скобках даны отметки для 12 ти этажных домов, в квадратных - для 15ти этажн. домов.
3. Деталь подхода рулонного ковра к вентил. блоку см. сечение 4-4 на листе Т-АС-8-5

ЛЕНЗНИИЭП
Гл. инж. ин-та Чагин
Гл. арх. ин-та Сперанский
Руковод. НКБ Сперанский
Руковод. отд. Шевелев
Гл. арх. пр-та Шевелев
Гл. констр. пр-та Дубинский
Разработал Матусевич Эмонит
Рассчитал Матусевич Исполнил
Разработал Мишулина Кашенкова
Проверил Мишулина Кашенкова
Гл. спец. Мишулина Кашенкова
Сектор связи Шевелев Чистякова

## Сечение а-а
М 1:20

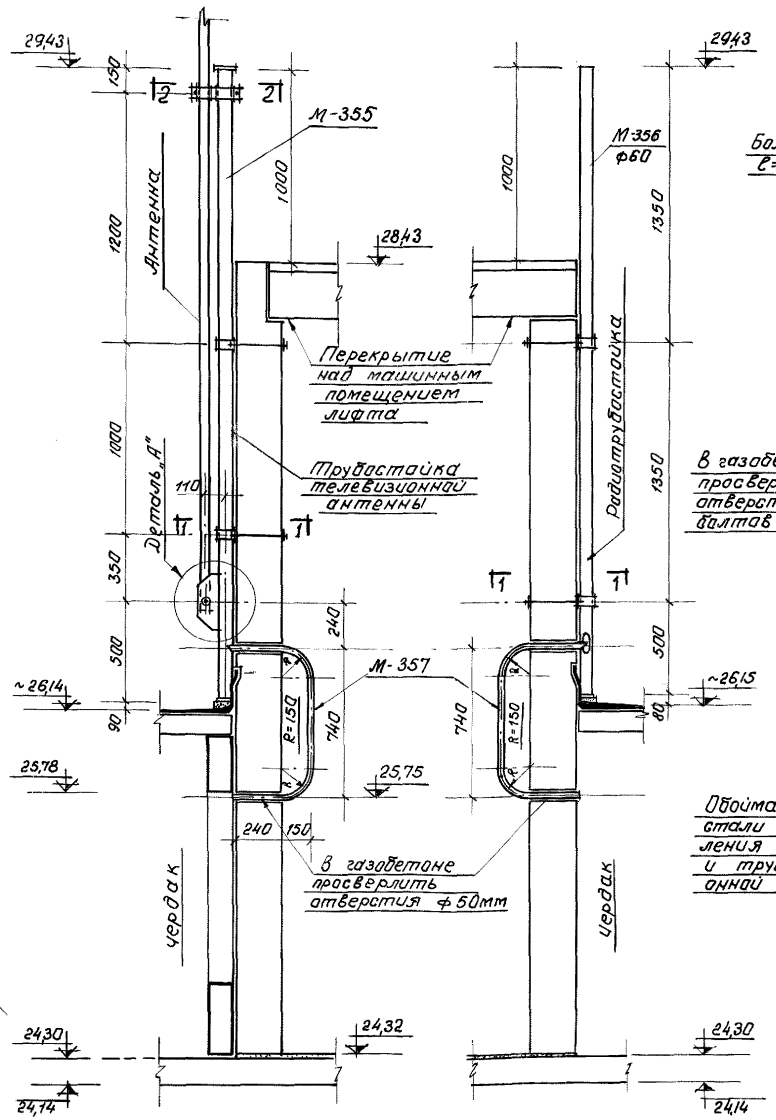


## Сечение б-б
М 1:20




## Деталь „А"
М1:5

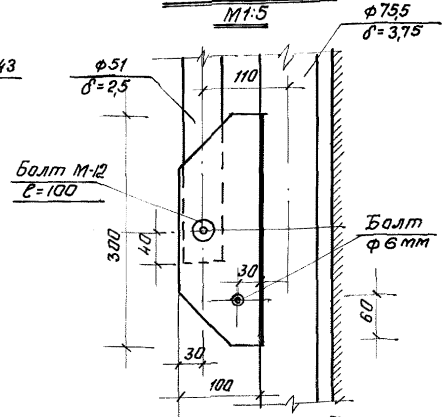


## Крепление трубостоек
по 1-1 М1:5

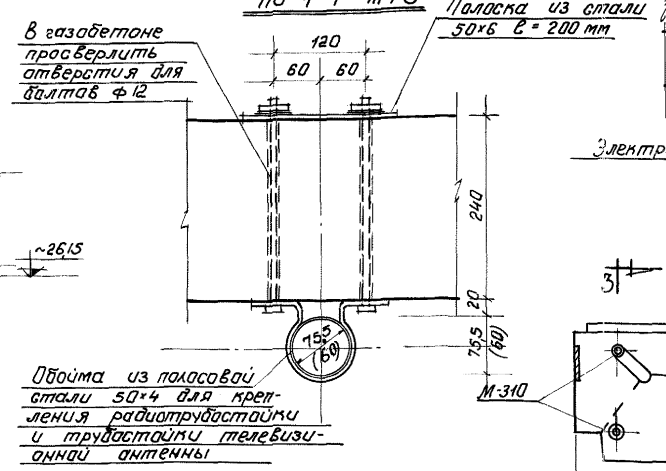


## Сечение 2-2
М 1:5

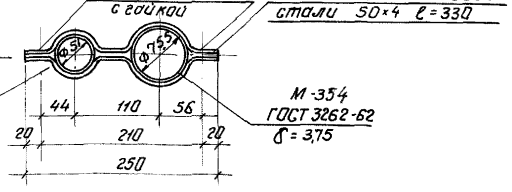


## Установка трубостоек для выхода коммуникации из электропанели
по 3-3

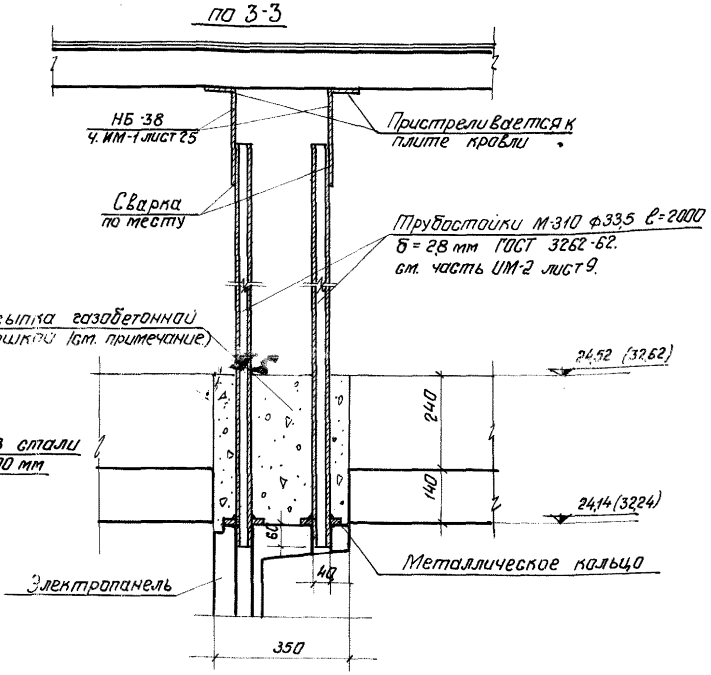


## Электропанель (вид сверху)
(засыпка условно не показана)

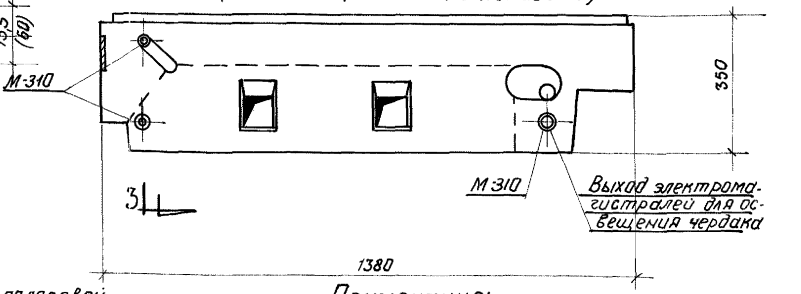


## Примечания:

1) Все отверстия и каналы в электропанели не используемые для выхода коммуникаций на чердак до засыпки утеплителем заглушаются деревянными пробками.
2) Отметки в скобках даны для 12-ти этажных домов.
3) Размещение сечений „а" и „б" и привязку трубостоек см. на планах кровли лист С-АС-13.

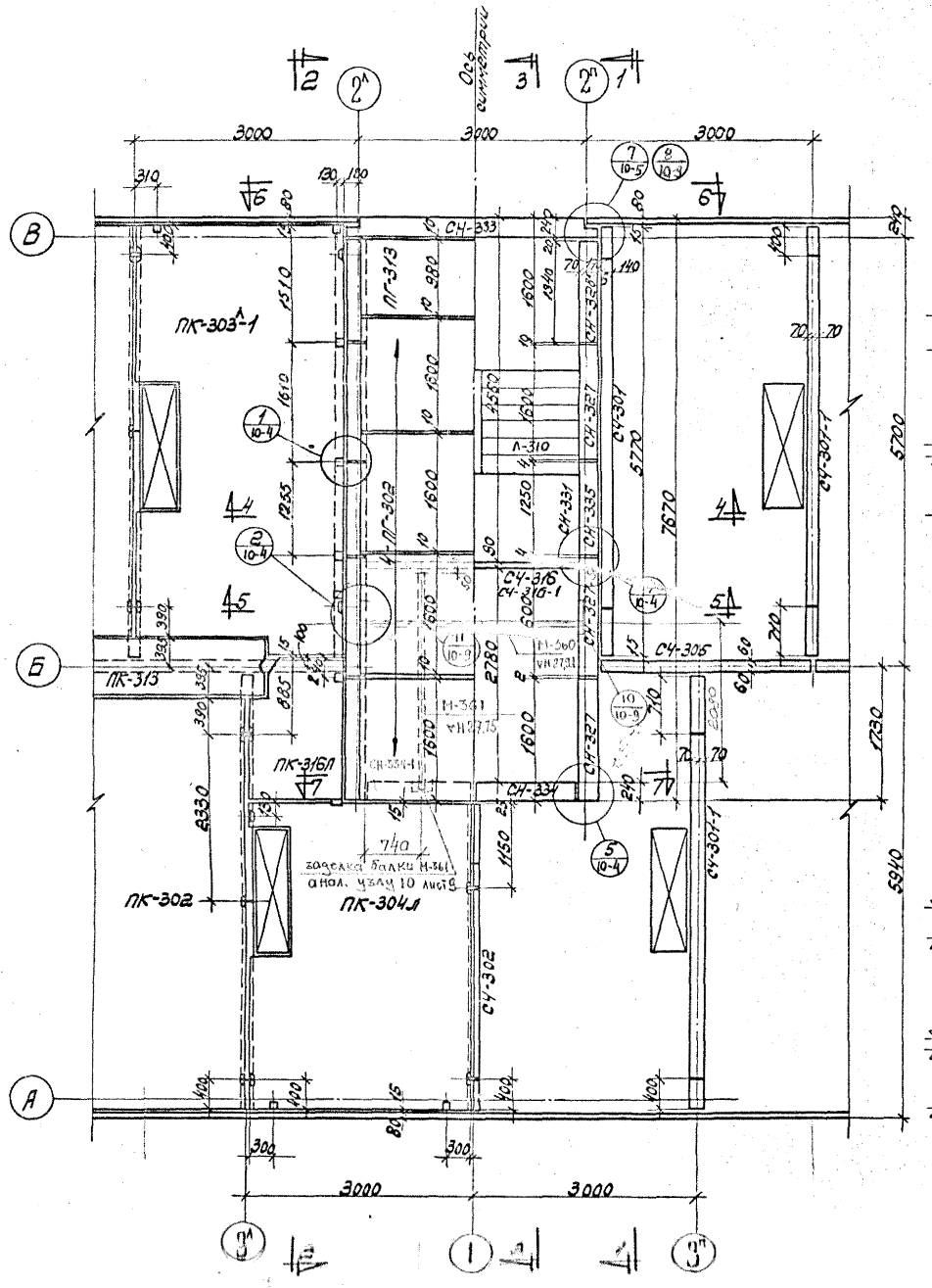


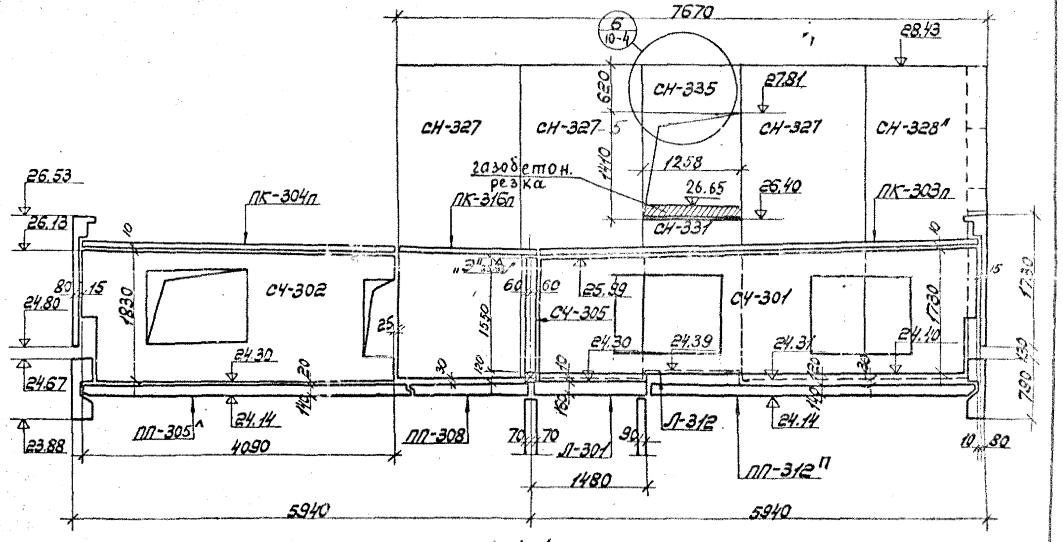


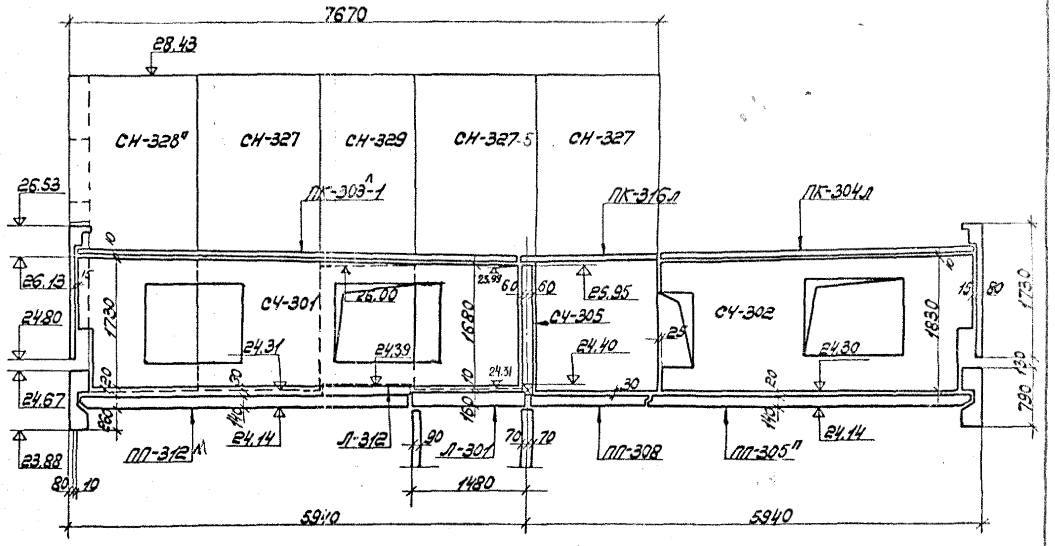


Примечание: Разрезы 3-3, 4-4 и 5-5 см. лист Т-АС10-2.
Разрезы 6-6 и 7-7 см. лист Т-АС10-3.

1966 КРУПНОПАНЕЛЬНЫЕ ЖИЛЫЕ ДОМА СЕРИИ 1Лг-600А

Монтажный чертеж конструкций машинного помещения лифта.

План и разрезы 1-1, 2-2

ЛИСТ Т-АС10-1

АВМ-1

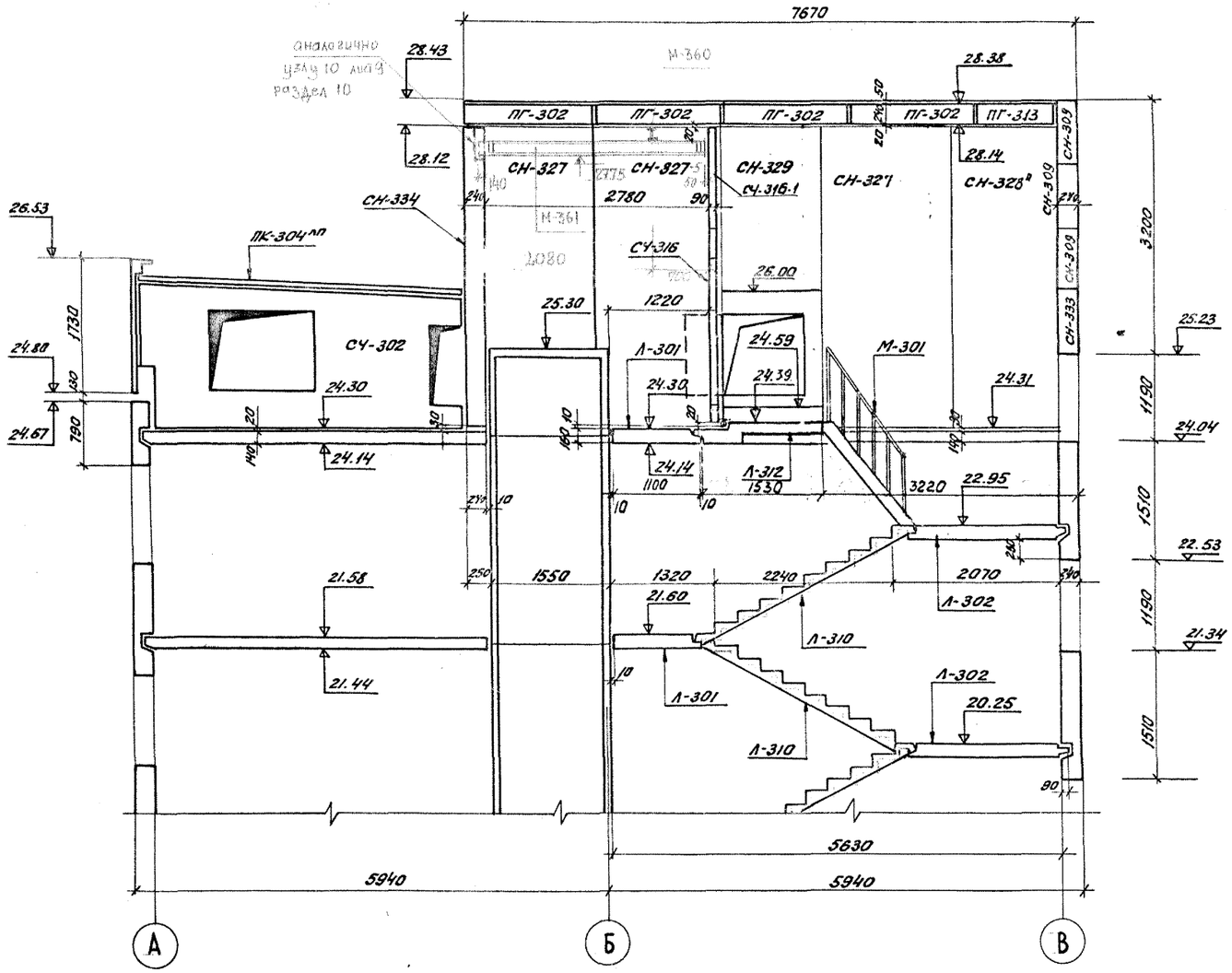


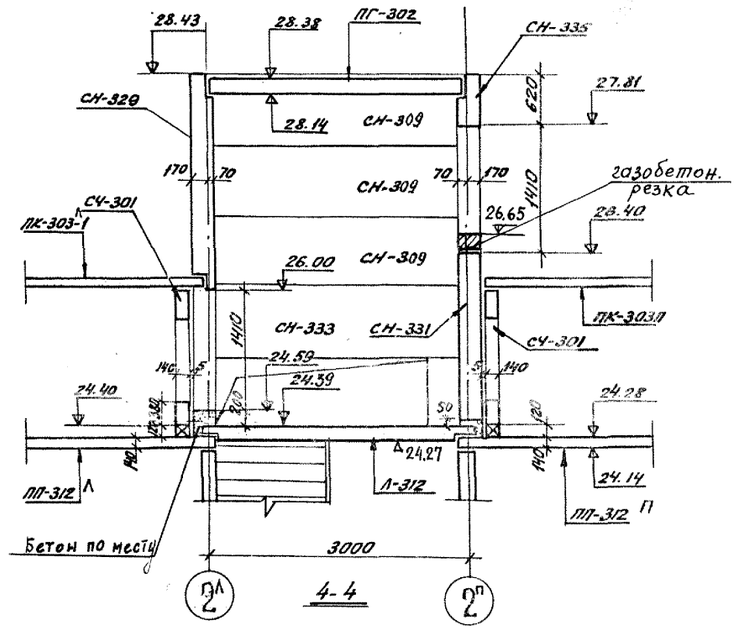


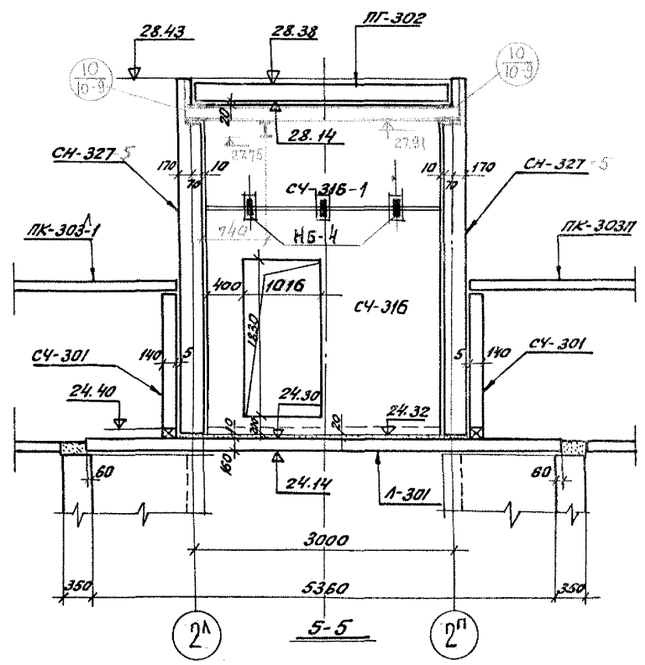


| | | | |
|---|---|---|---|
| 1966 | крупнопанельные жилые дома серий 1Лг-600А | Монтажный чертеж конструкций машинного помещения лифта. Разрезы 3-3; 4-4; 5-5. | ЛИСТ Т-АС10-2 |

ЛЕНЗНИИЭП
Гл. инж. пр-та Шевелев
Гл. констр. Мотяшевич
Гл. констр. АКБ
Разработал Чугин
Гл. архит. отд. Моторина
Гл. констр. пр-та Шевелев
Проверил Новикова
Инж. отд. Юдина
Н. контр. Рассчитал Исполнил
Зонкина

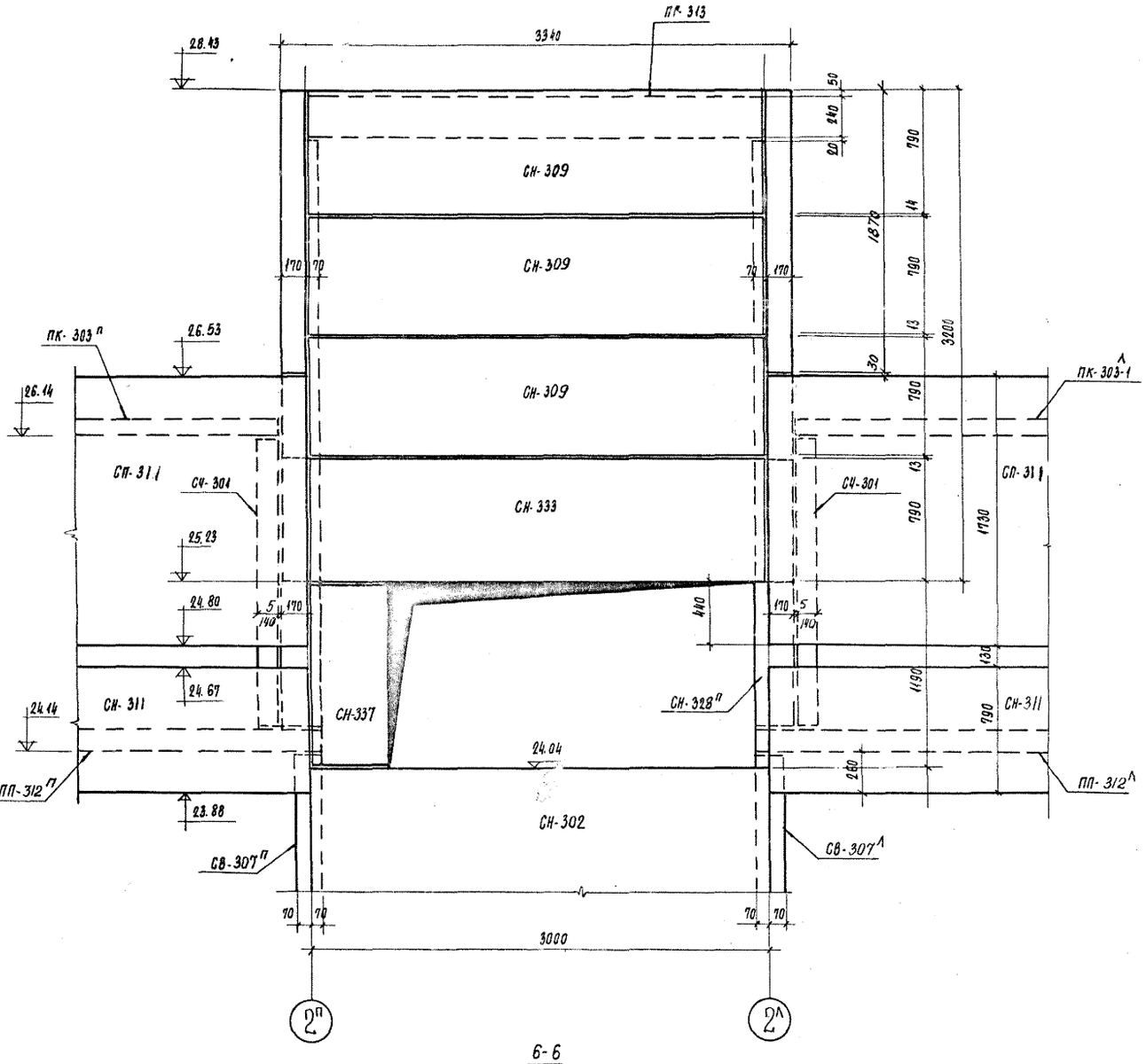


6-6

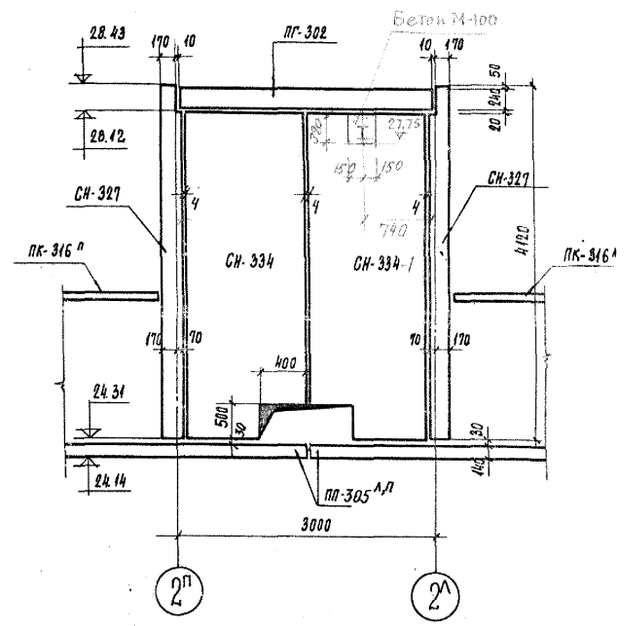


7-7

| | | | | | | |
|---|---|---|---|---|---|---|
| 1966 | КРУПНОПАНЕЛЬНЫЕ ЖИЛЫЕ ДОМА СЕРИИ 1Лг-600А | Монтажный чертеж машинного помещения конструкций лифта | Разрезы 6-6, 7-7 | ЛИСТ Т-АС103 |

ЛЕНВНИИПРОЕКТ

Гл. инж. ин-та
Гл. конструктор ин-та
Рук. конструктор АКБ

Чагин
Морозник
Шелков

Рук. конструктор отд.
Гл. арх. пр-та
Гл. конструктор пр-та

Мозговая
Мозговая
Новикова

Инж. отд.

Мозговая
Мозговая
Новикова

Составил
Разработал
Рассчитал
Проверил
Н. контр.
Утвердил

Мозговая
Мозговая
Новикова
Шелков
Шелков
Шелков

1

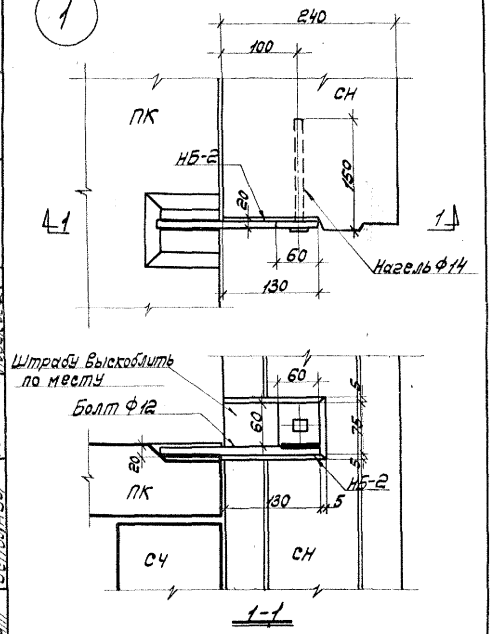


1-1

2

НБ-8 ставить не менее 2х на панель

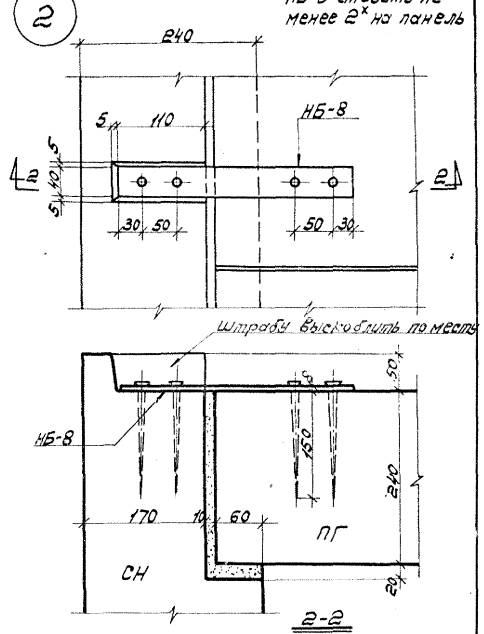


2-2

3

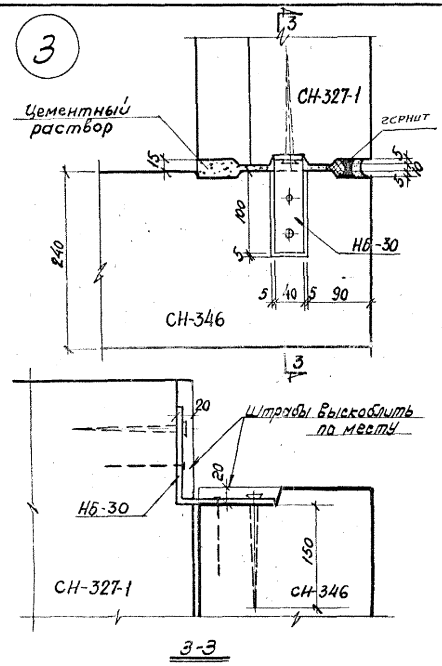


3-3

4

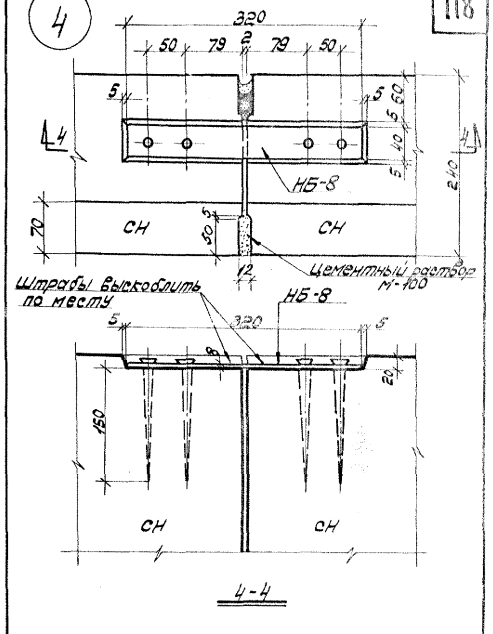


4-4

5

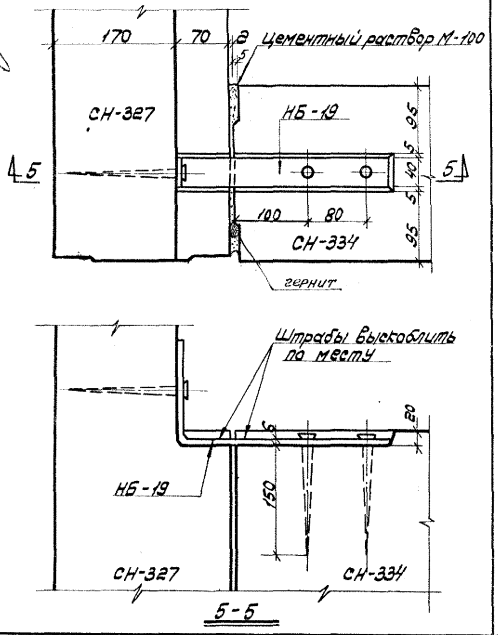


5-5

6

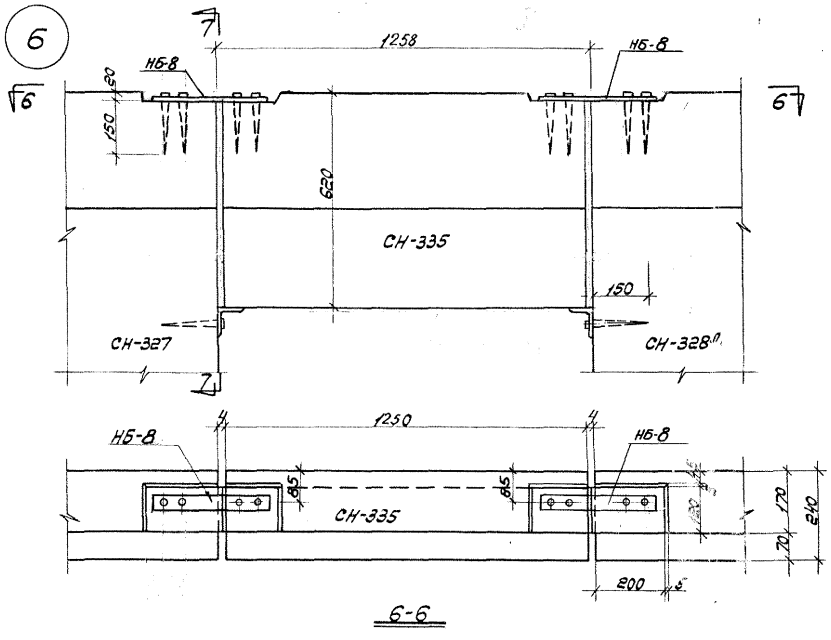


6-6

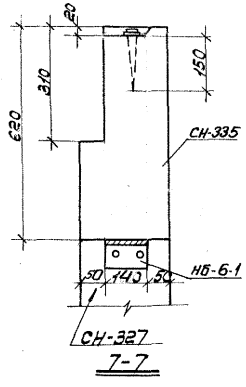


7-7

Накладные детали оцинковать.

| | | | |
|---|---|---|---|
| 1966 | КРУПНОПАНЕЛЬНЫЕ ЖИЛЫЕ ДОМА СЕРИИ 1Лг-600А | Монтажные узлы крепления конструкций машинного помещения лифта. Узлы N 1÷6 | ЛИСТ Т-АС10-4 |

Инв. № подл. | Подпись и дата | Взам. инв. №

7

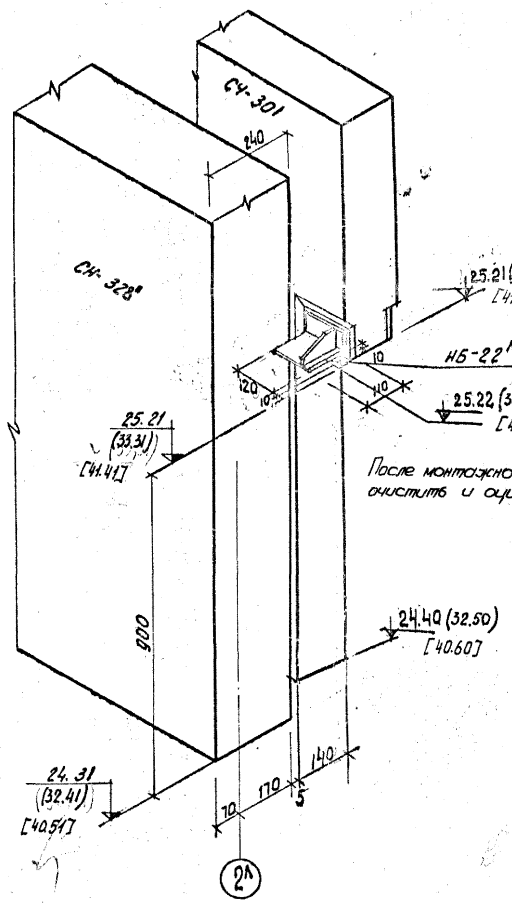


После монтажной сварки очистить и оцинковать.

I ЭТАП МОНТАЖА

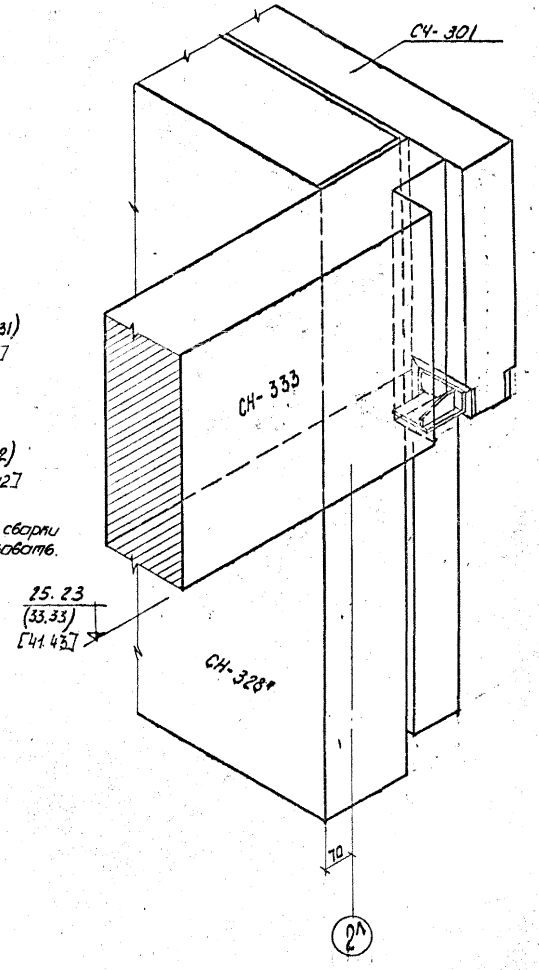


II ЭТАП МОНТАЖА

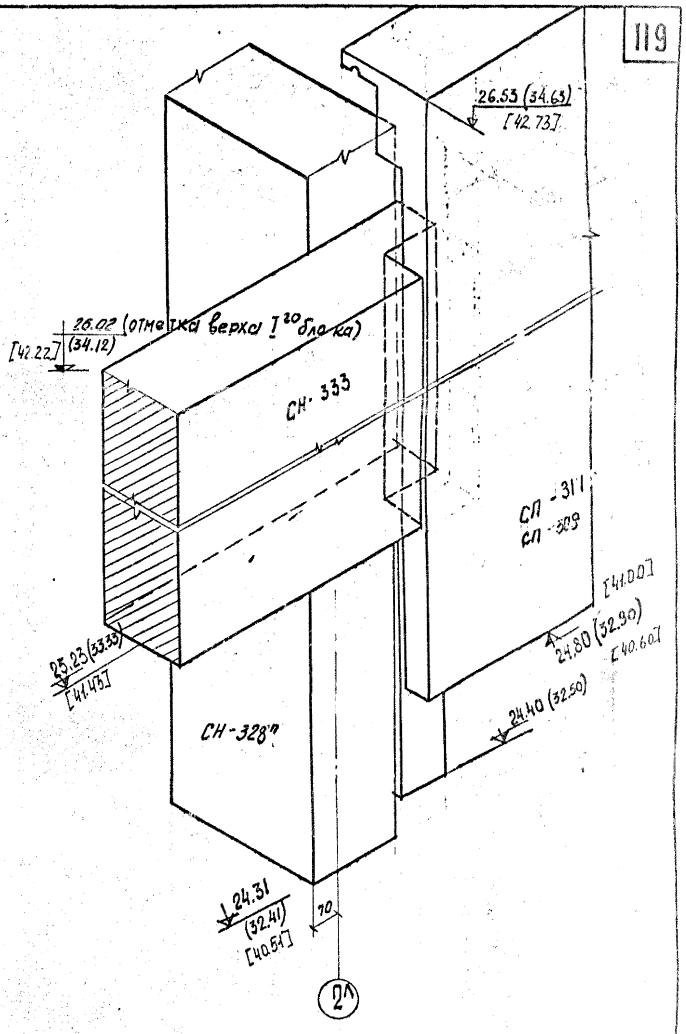


III ЭТАП МОНТАЖА

Примечание. Отметки без скобок относятся к 9-14 этажным домам. Отметки в круглых и квадратных скобках относятся соответственно к 12-14 и 15-17 этажным домам.

| | | | | |
|---|---|---|---|---|
| 1967 | крупнопанельные жилые дома серии 1Лг-600А | Монтажные узлы крепления конструкций машинного помещения лифта. | узел № 7 | Лист Т-АС10-5 |

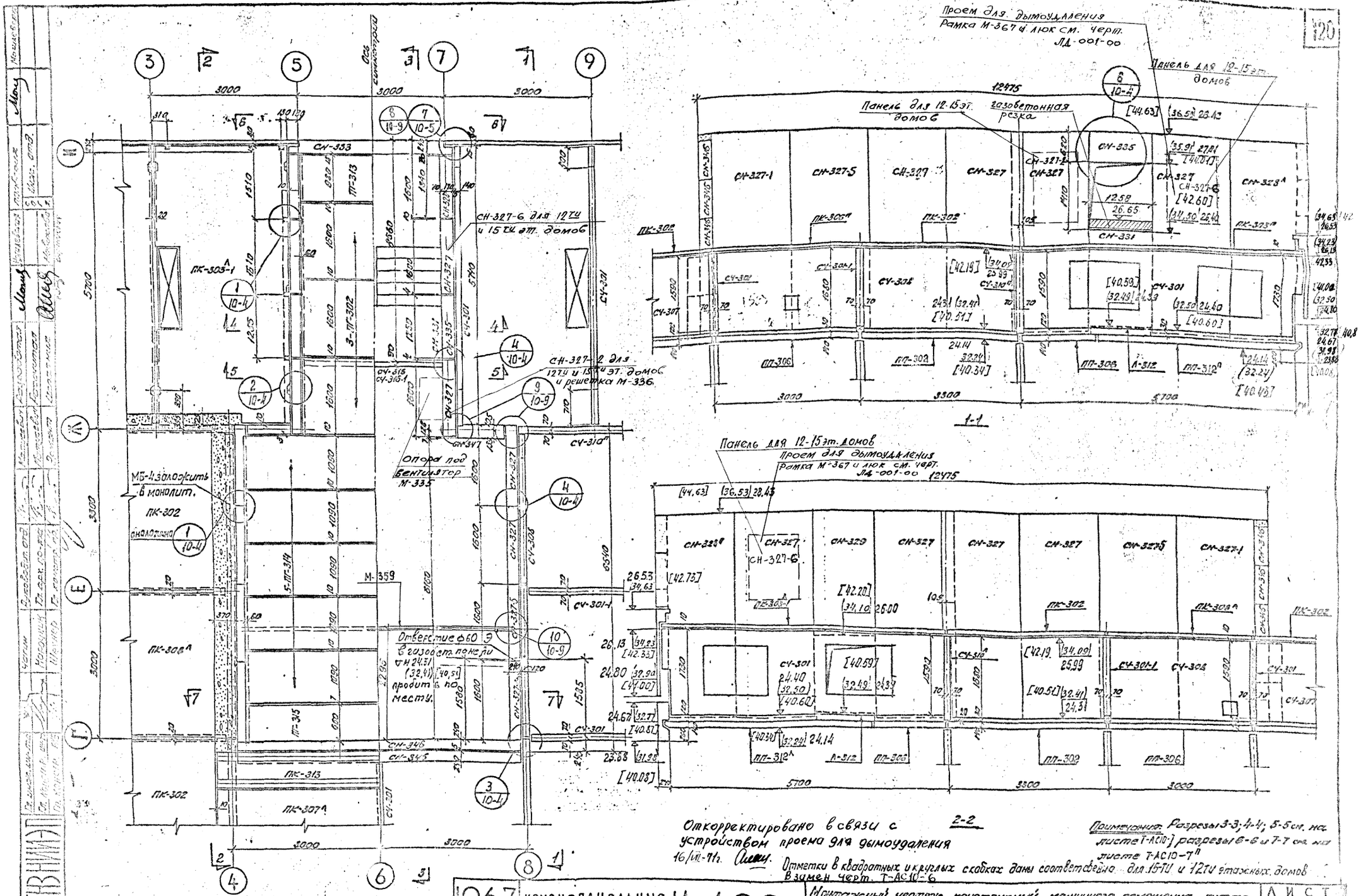


Откорректировано в связи с устройством проема для дымоудаления 16/III-71г.

Примечание: Разрезы 3-3; 4-4; 5-5 см. на листе Т-АС10-5; разрезы 6-6 и 7-7 см. на листе Т-АС10-7

Отметки в квадратных и круглых скобках даны соответственно для 15-ТИ и 12-ТИ этажных домов

В замен черт. Т-АС10-6

1967 Крупнопанельные жилые дома серии 1Лг-600А

Монтажный чертеж конструкций машинного помещения лифта. План и разрезы 1-1; 2-2.

Лист Т-АС10-6

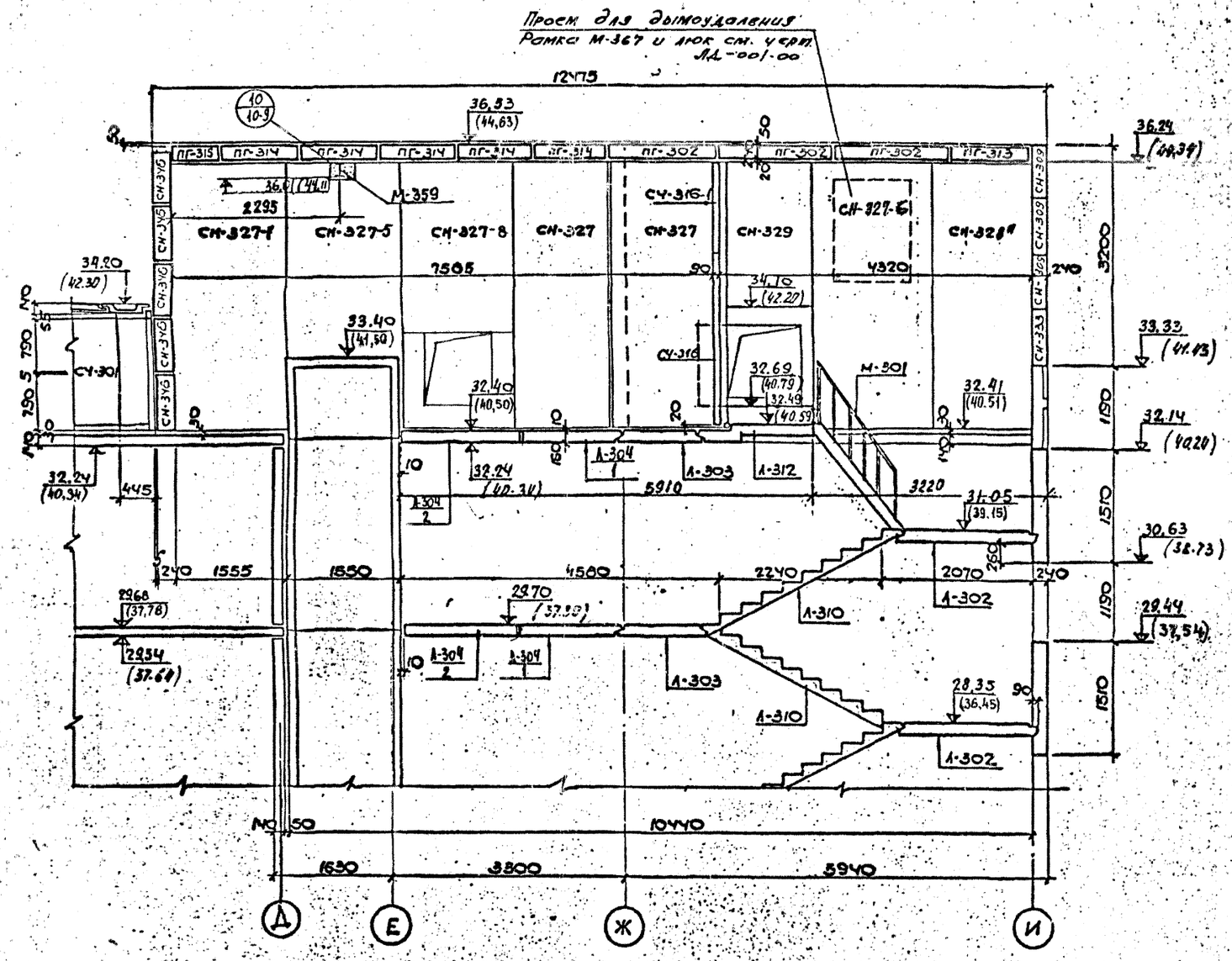


3-3

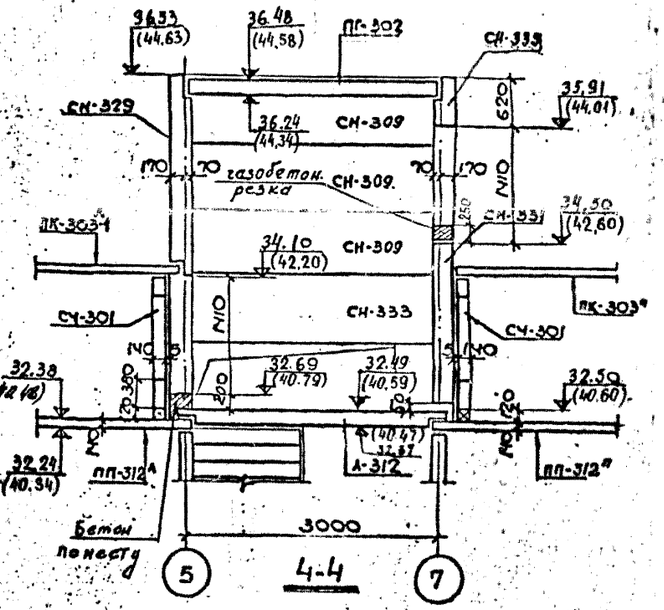


4-4

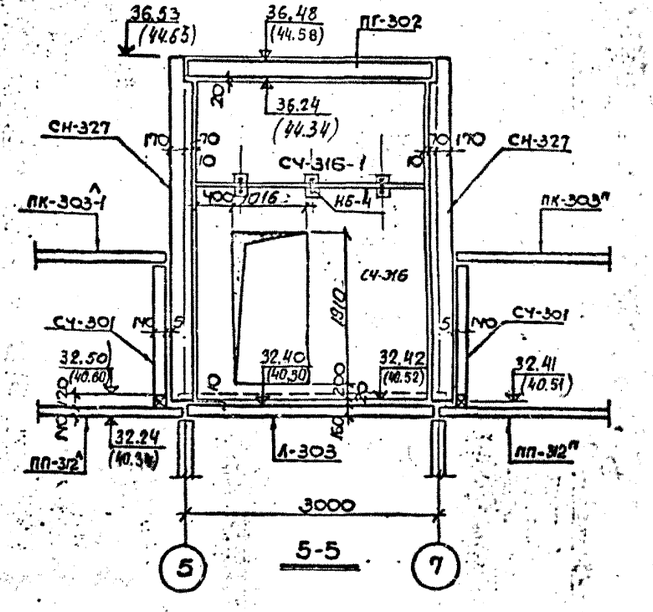


5-5

**ПРИМЕЧАНИЯ.**

1. ОТМЕТКИ В КРУГЛЫХ СКОБКАХ ДАНЫ ДЛЯ 15-ЭТАЖНЫХ ПОЧЕЧНЫХ ДОМОВ.

Взамен чертежа Т-АС10-7и4

| | | | | |
|---|---|---|---|---|
| 1973 | МОНТАЖНЫЕ УЗЛЫ И ДЕТАЛИ | МОНТАЖНЫЙ ЧЕРТЕЖ КОНСТРУКЦИЙ МАШИННОГО ПОМЕЩЕНИЯ ЛИФТА. РАЗРЕЗЫ 3-3, 4-4, 5-5. | ТИПОВОЙ ПРОЕКТ 1ЛГ-600А | АЛЬБОМ II-1 | ЛИСТ Т-АС10-7и2 |

ГИП КОНСТР МАСТ ЭРМАНТ
ГЛ.АРХ. ПРОЕКТА ТОББИН
ГЛ.ФИЗИКПРОЕКТА ЭРМАНТ
РУК. ГРУППЫ АЛЕШИНА
РАЗРАБ. ВОЙАЛ АЛЕШИНА
КОНСТРУИРОВАЛ САПОЖНИКОВА
ЗАМ.ГЛ.ИНЖ.ИН.ТА КАПУНОВ
ГЛ.КОНСТР.ИН.ТА МАРОЧНИК
МАСТЕРСКАЯ № 18
РУК. МАСТ МАТУСЕВИЧ

ЛЕНПРОЕКТ

ПРОВЕРИЛ АЛЕШИНА
Н. КОНТРОЛЬ

ВНЕСЕНЫ ИЗМЕНЕНИЯ

| ДАТА | РЕГ № | ДОЛЖНОСТЬ | ПОДПИСЬ | ФАМИЛИЯ |
|---|---|---|---|---|

ОВ
ВК
ГС
ЭО
КОМПЛЕКТ - ВАНО

ИНВ. № ПОДЛ.
ВЗАМ. ИНВ. №
ПОДП. И ДАТА

1973 г.

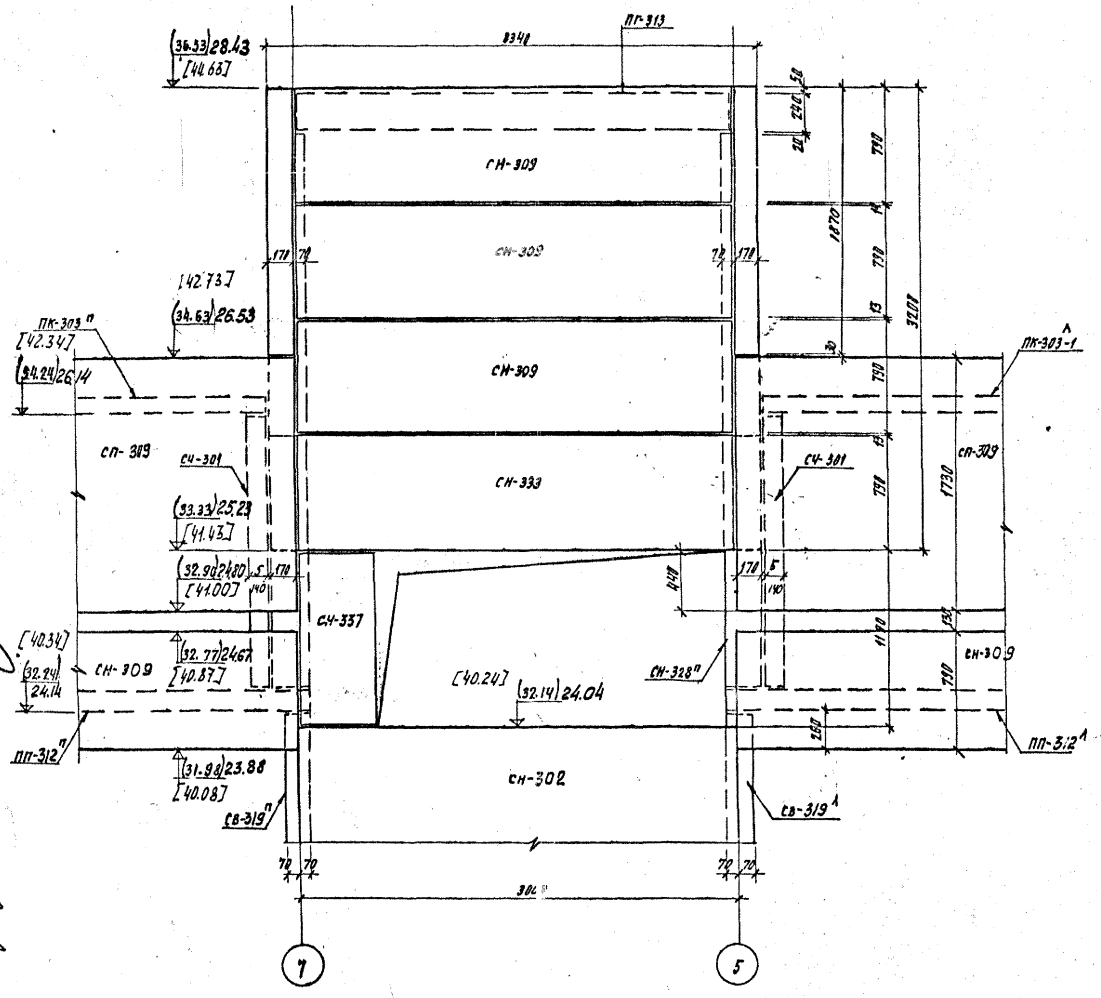


б - б

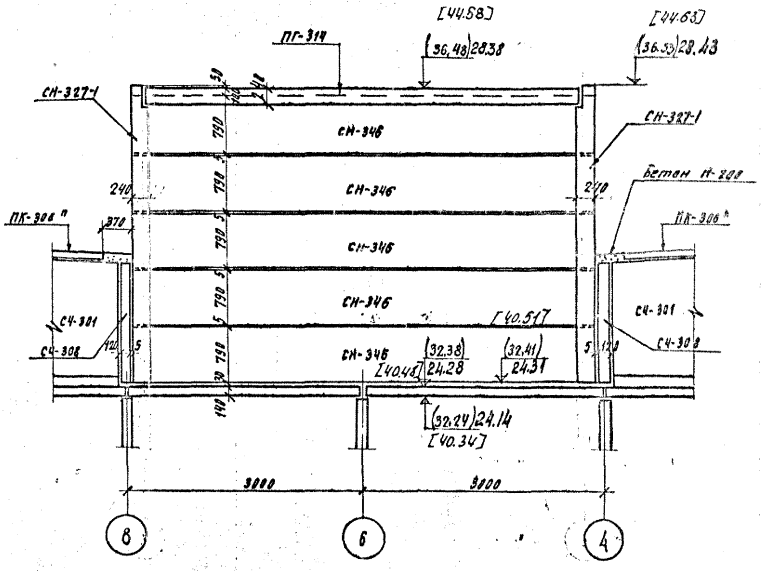


7-7

Примечание:

Отметки в круглых и квадратных скобках даны соответственно для 12-ти - 15-этажных точечных домов

## 8

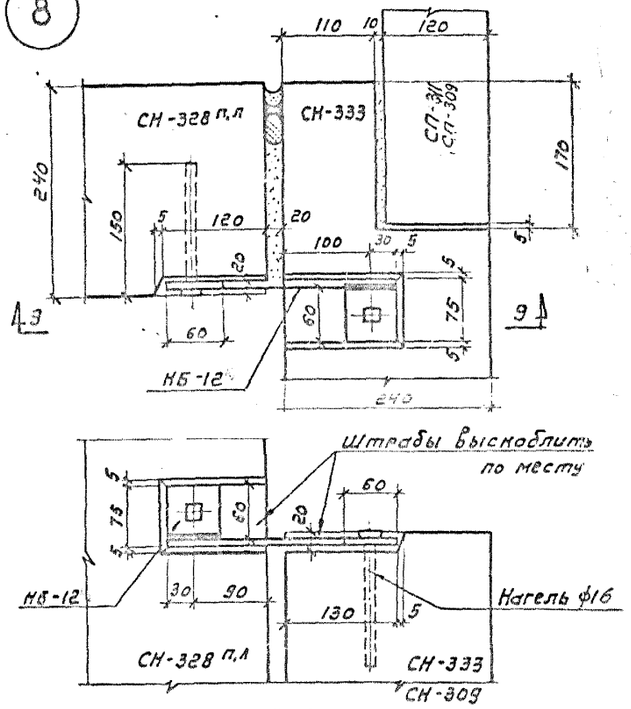


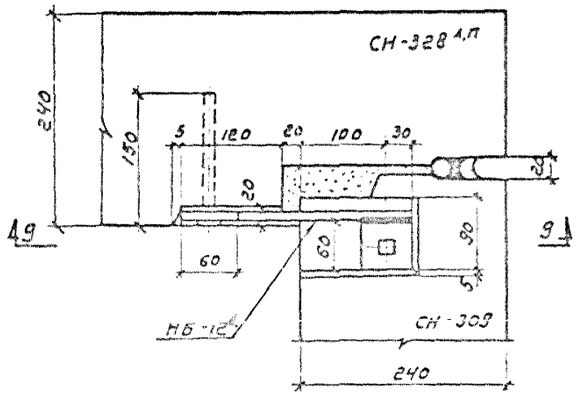


Накладные детали окрашивать.

## 9

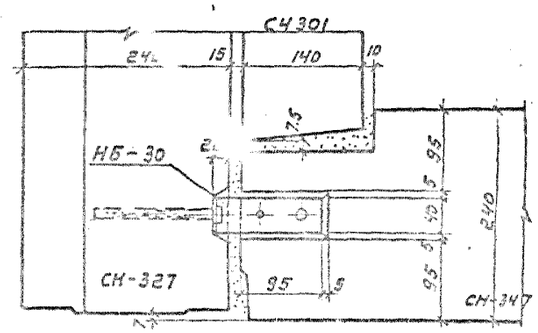


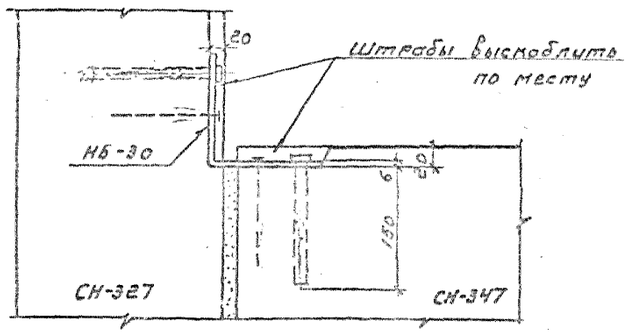


## 10

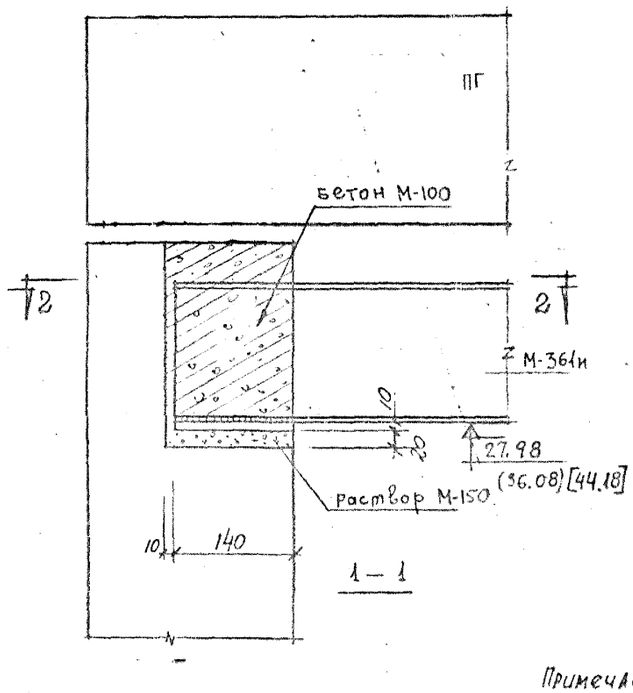


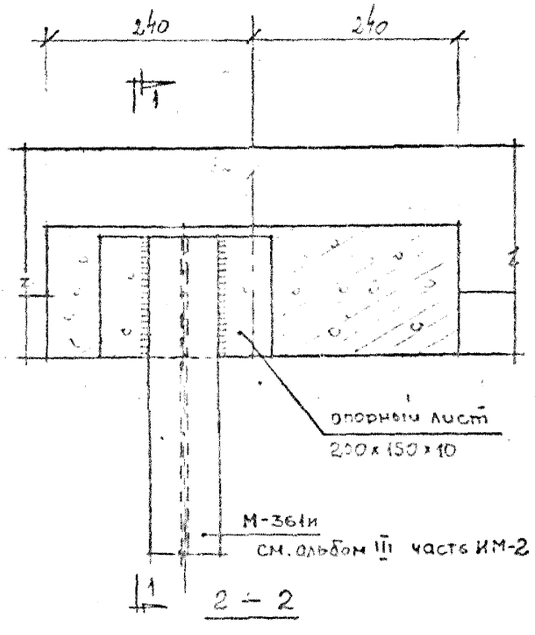


Примечание: в круглых скобках дана отметка для 12 эт.; в квадратных - для 15 эт.

## 11

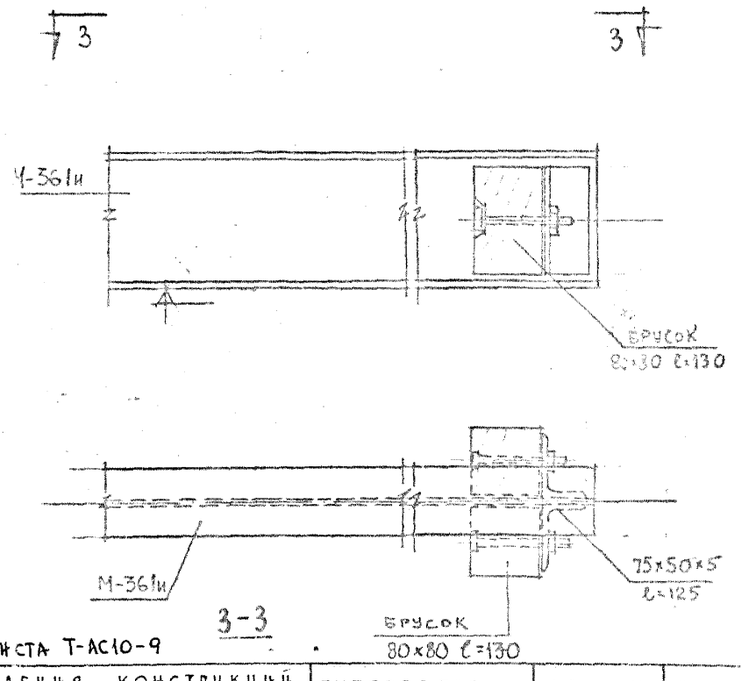


Взамен листа Т-АС10-9

| | | | | | |
|---|---|---|---|---|---|
| 1972 | МОНТАЖНЫЕ УЗЛЫ И ДЕТАЛИ | Монтажные узлы крепления конструкций машинного помещения лифта. Узлы 8, 9, 10, 11. | ТИПОВОЙ ПРОЕКТ 11Г.-600 А | АЛЬБОМ II-1 | ЛИСТ Т-АС10-9м2 |

ЛЕНПРОЕКТ
ГИП Эрмант
Гл. конструктор проекта Эрмант
Гл. архитектор проекта Шина
Нач. сектора Калачов
Руков. группы Шина
Ст. инженер Марочник
Инженер Матусевич
Разработал Шина
Исполнил Шина
Проверил Алешина
Внесены изменения
Дата
Подпись
Должность
Фамилия
ДСК-3 Гл. инж. пр. Витренко
Согласовано
Шифр
Дата X-72

## Разрез 1-1

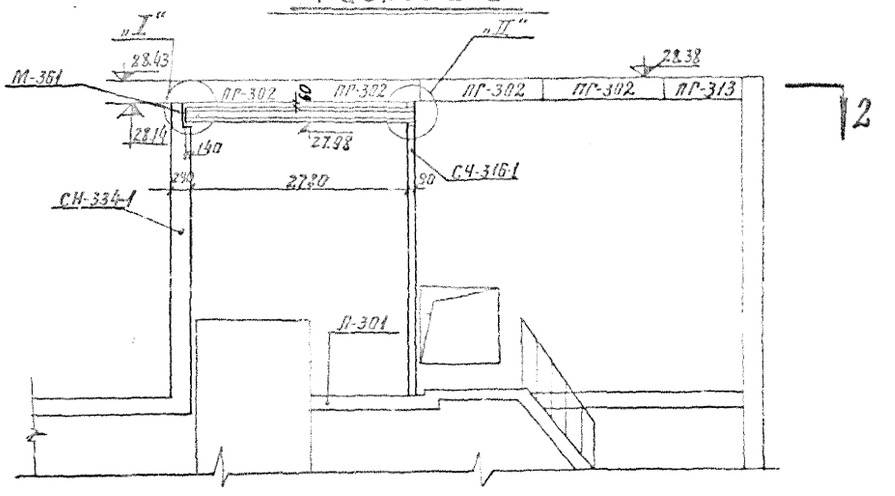


## Разрез 3-3

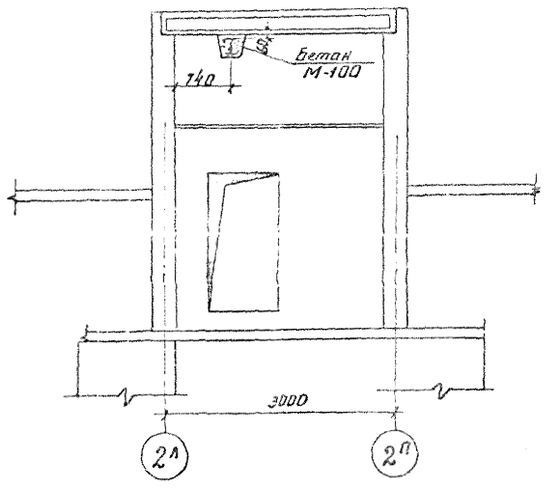


## Разрез 2-2

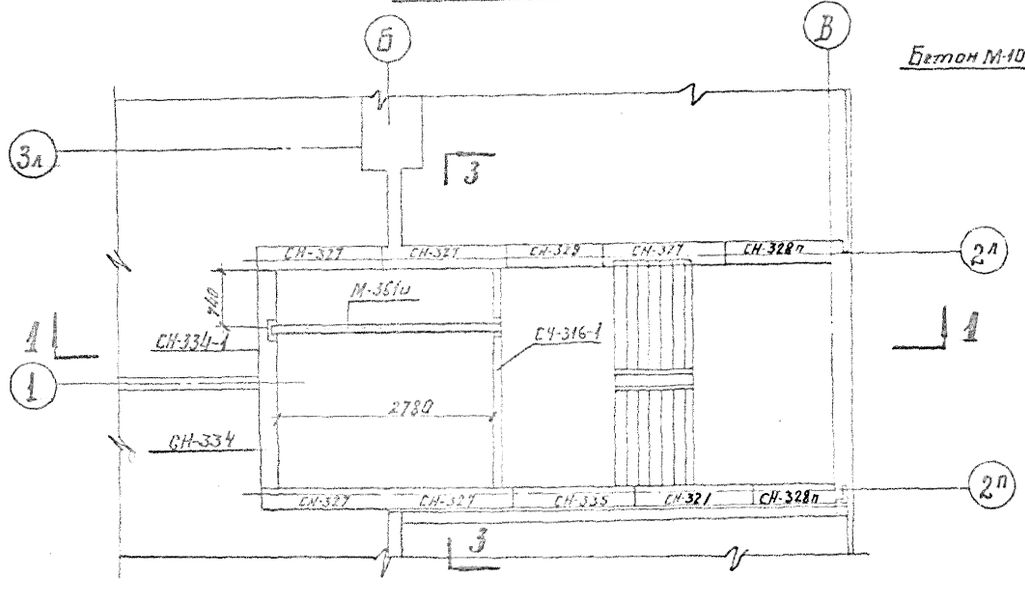


## Узел „I"

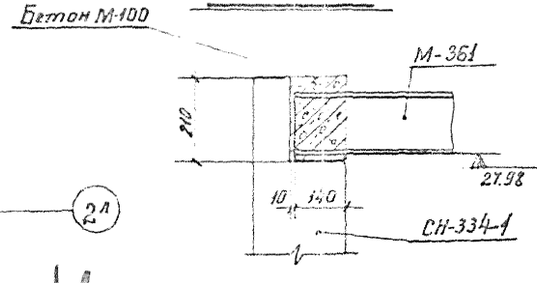


## Узел „II"

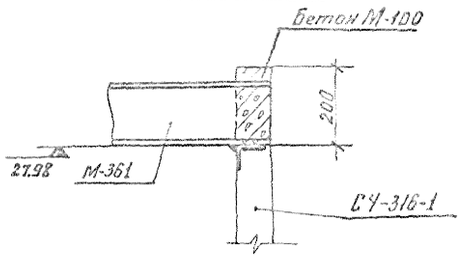


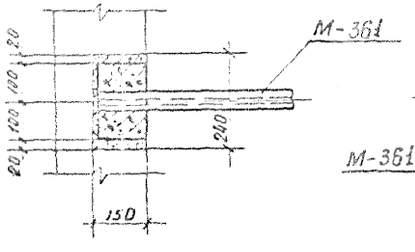


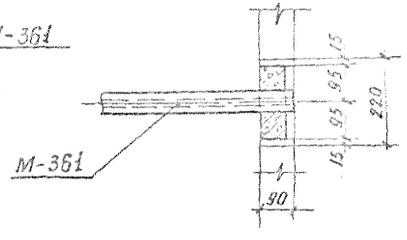


ЦЕНТРПРОЕКТ
ГИП инженер Терешкин
Гл. конструктор мастерской Витренко
Гл. инженер проекта Проверил
Рук. группы Разработал
Нач. сектора Нормоконтр.
Гл. конструктор проекта Утв.
Согласовано
Инв. № подл. | Подпись и дата | Взам. инв. №
Изм. Кол. уч. Лист № док. Подпись Дата
Шифр ДСК-3
Дата X-72

| | | | | | |
|---|---|---|---|---|---|
| 1972 | МОНТАЖНЫЕ УЗЛЫ И ДЕТАЛИ | Крепление балки М-361и в машинном помещении лифта в линейных домах | ТИПОВОЙ ПРОЕКТ 1Лг-600А | АЛЬБОМ II-1 | ЛИСТ 1-АС(10-72)м |

Гл. инж. ин-та Матусевич
Гл. архит. ин-та Матусевич
Рукоовод. арх. Чагин
Гл. архит. проекта Сперанский
Гл. конструктор проекта Сперанский
Рукоовод. отд. Гл. специалист
Руководит. ДКБ Гл. специалист
Гл. инж. проекта Никитина
Гл. архит. проекта Старикова
Гл. специалист Старикова
Гл. специалист Старикова
Гл. специалист

Главный инженер проекта Павбин
Гл. инж. отд. Матусевич
Гл. архит. отд. Матусевич
Гл. инж. пр-та Чагин
Гл. архит. пр-та Сперанский
Гл. констр. пр-та Сперанский
Руководит. отд. Ермант
Руководит. пр-та Ермант
Руководит. АКБ Ермант
Разработал Матусевич
Рассчитал Матусевич
Проверил Никулина
Нач. отд. Смирнова
Гл. спец. Смирнова
Гл. спец. Смирнова
Испанил Смирнова
Испанил Смирнова
Испанил

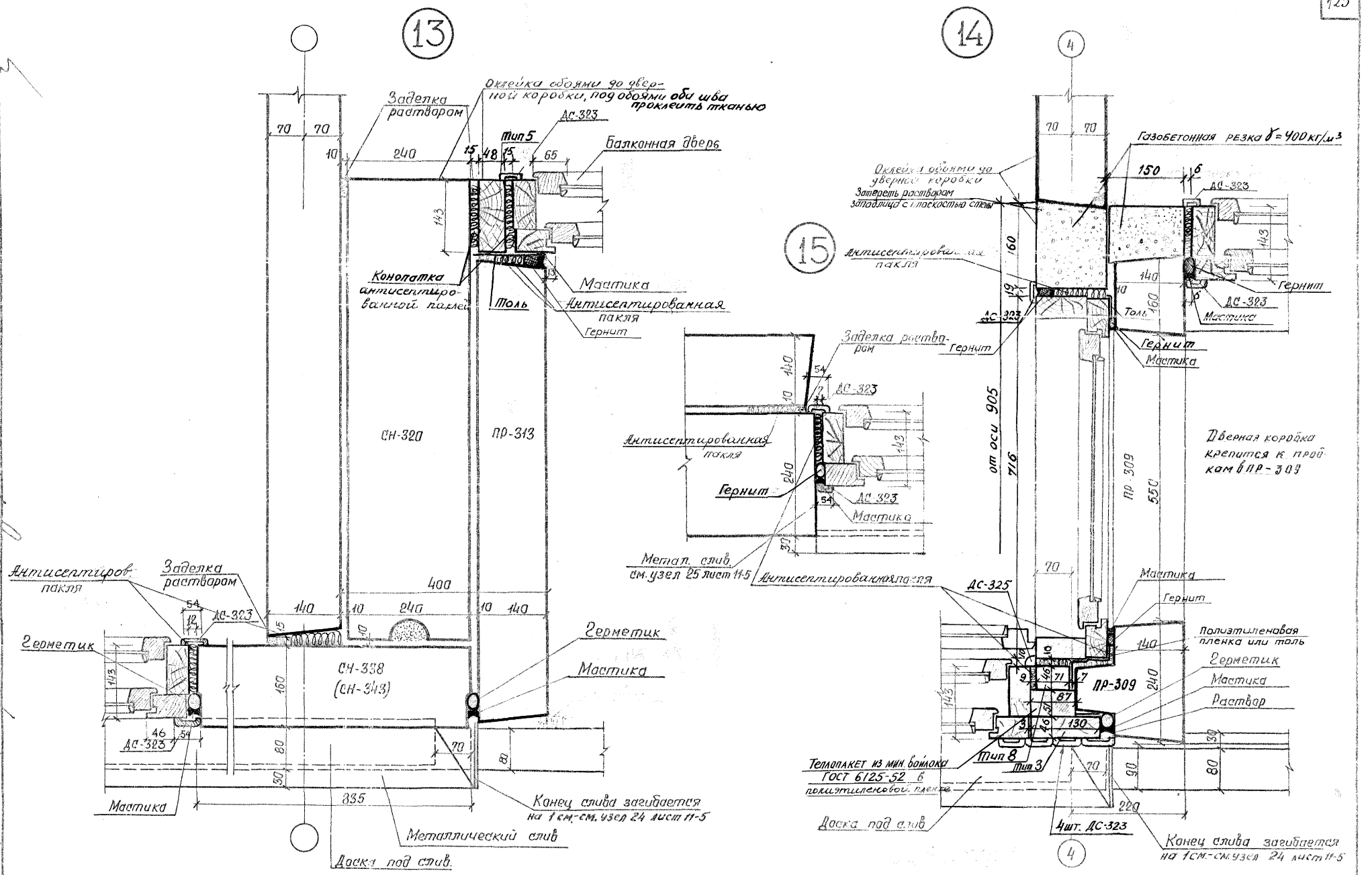


| | | | |
|---|---|---|---|
| 1968 | КРУПНОПАНЕЛЬНЫЕ ЖИЛЫЕ ДОМА СЕРИИ 1Лг-600А | Монтажные и установочные чертежи окон и балконных дверей. Узлы 13, 14, 15. | ЛИСТ Т-АС 11-3 |

Гл. инж. ин-та Тоббин; Гл. архит. ин-та Золотарев; Руководит. АКБ.; Гл. архит. пр-та Спиранский; Гл. конструктор пр-та Спиранский; Руководит. отд. Чугеин; Проверил Никулина; Разработал Матусевич; Рассчитал Матусевич; Нач. отд. Ермант; Нач. сект. Ульпинская; Нач. гр. Смирнова; Нач. отд. ДСК-3; Гл. инж. пр-та Золотарев

16

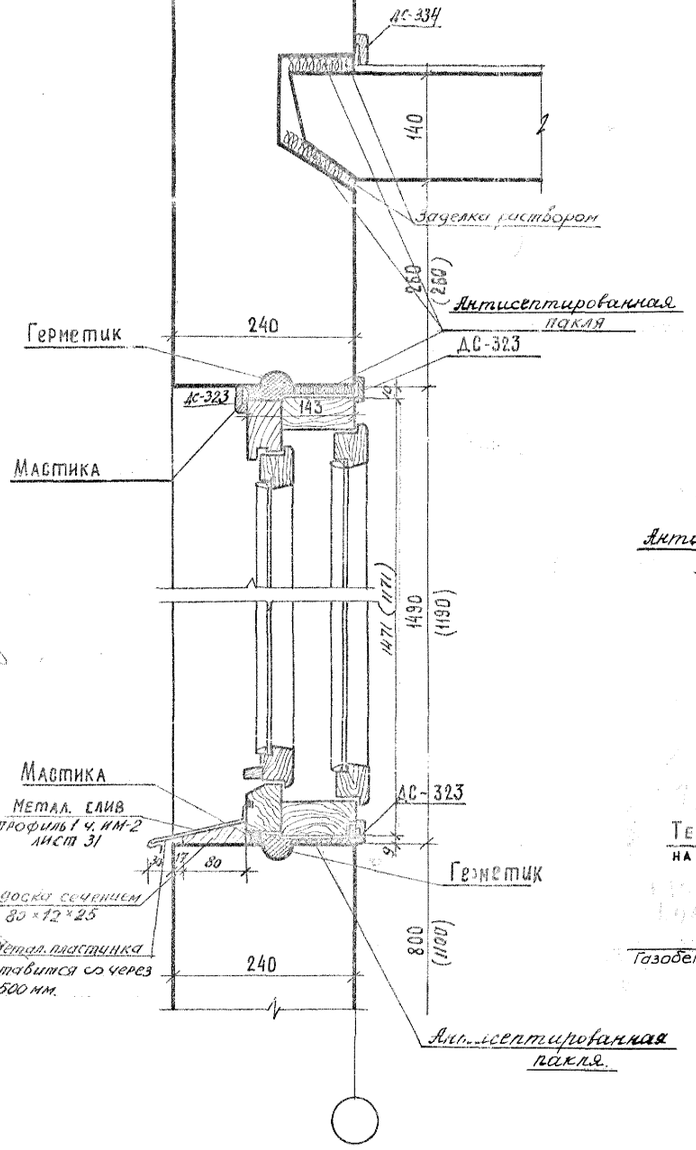


17

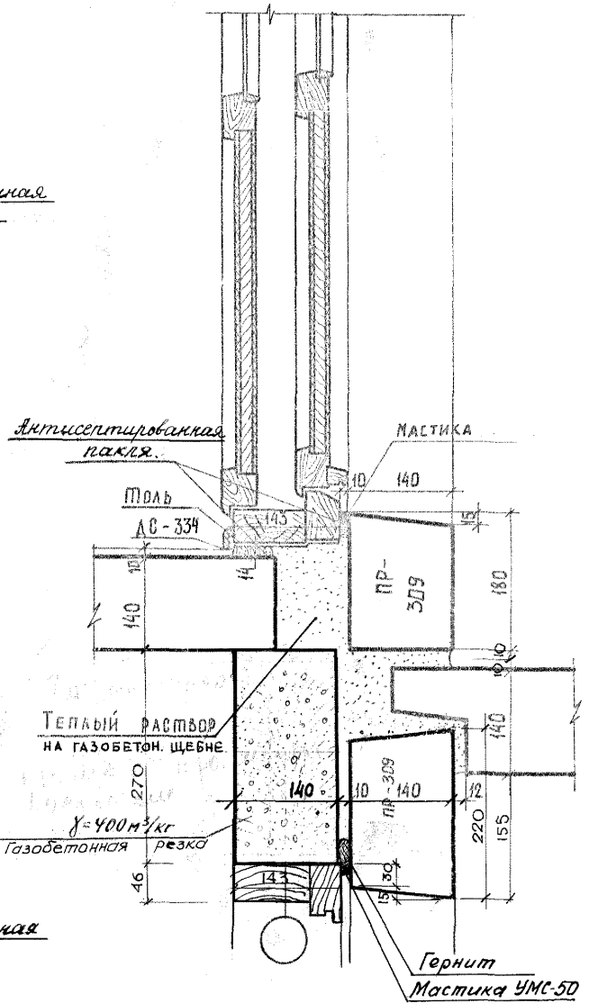


18

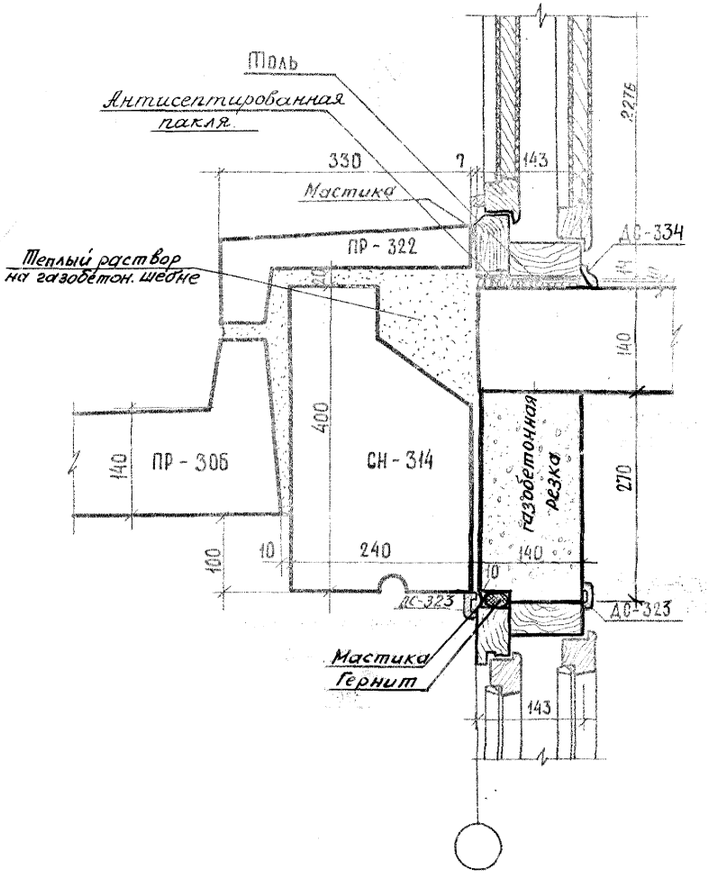


Примечание:
1. Размеры в скобках даны для пониженных окон.

| | | | |
|---|---|---|---|
| 1968 | Крупнопанельные жилые дома серии 1Лг-600А | Монтажные и установочные чертежи окон и балконных дверей. Узлы 16, 17, 18. | Лист Т-АС 11-4 |

Гл. инж. ин-та Царгин
Гл. архитектор ин-та Шварцкий
Руководитель группы Шварцкий
Гл. инж. пр-та Акб
Руководитель отд. Шварцкий
Гл. архит. пр-та Шварцкий
Гл. констр. пр-та Шварцкий
Проверил Матусевич
Разработал Матусевич
Рассчитал Эрманн
Нормоконтроль Исполнил Блинова
Гл. специалист Тобейн
Зам. гл. инж. пр-та Заморев

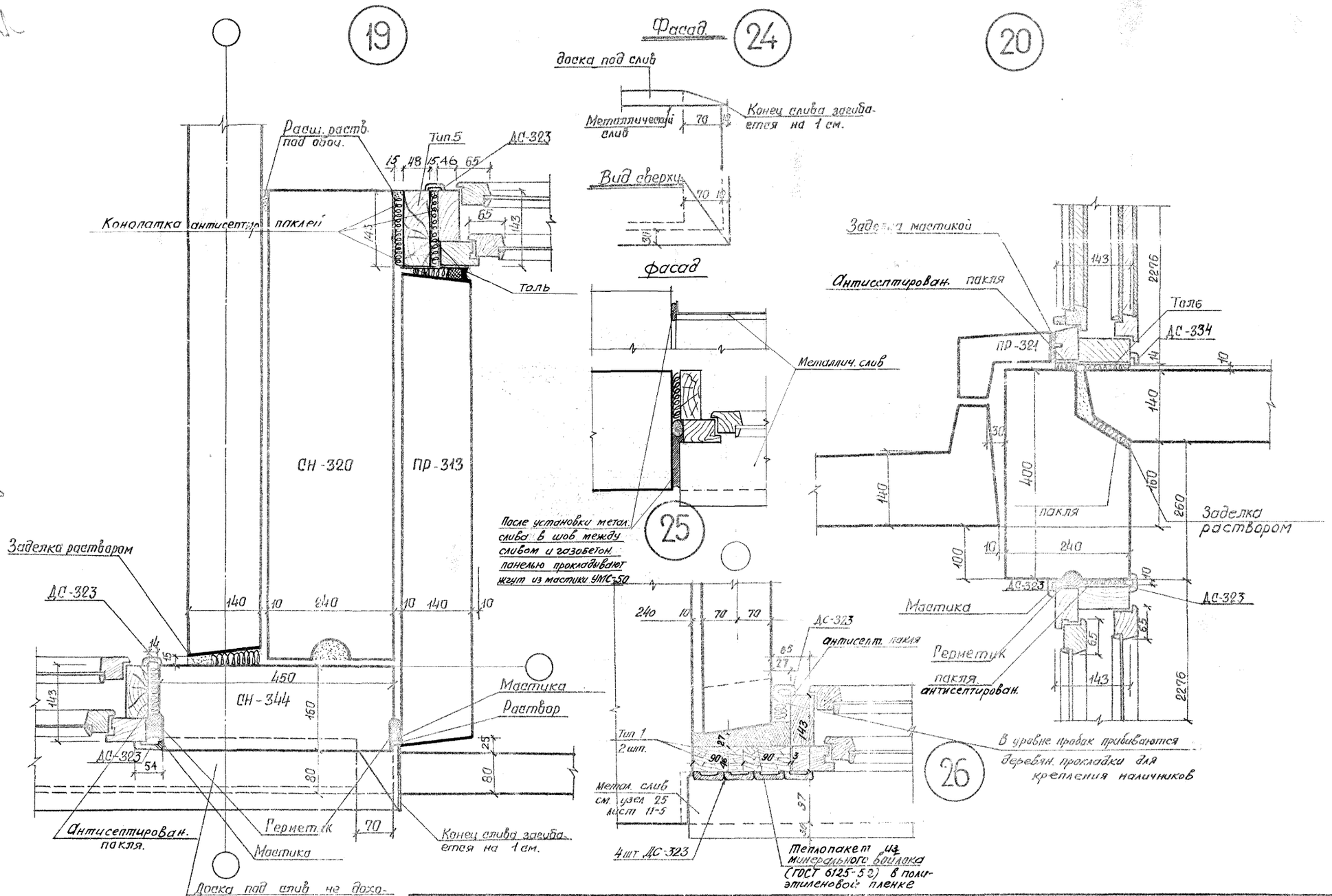
19
Фасад
24
20
Доска под слив
Металлический слив
Конец слива загибается на 1 см.
Вид сверху
Расш. раств. под обоч.
Тип 5
ДС-323
Конопатка антисептир. паклей
Толь
СН-320
ПР-313
Фасад
Металлич. слив
После установки метал. слива в шов между сливом и газобетон. панелью прокладывают жгут из мастики УМС-50
25
Заделка раствором
ДС-323
СН-344
Мастика
Раствор
Антисептирован. пакля.
Герметик
Конец слива загибается на 1 ам.
Доска под слив не доходит до края пазового газобетонного блока на 20 мм.
Тип 1
2 шт.
Метал. слив см. узел 25 лист 11-5
4 шт ДС-323
Теплопакет из минерального войлока (ГОСТ 6125-52) в полиэтиленовой пленке
Заделка мастикой
Антисептирован. пакля
ПР-321
Толь
ДС-334
Мастика
Герметик
пакля антисептирован.
В уровне правок прибиваются деревян. прокладки для крепления наличников
26

| | | |

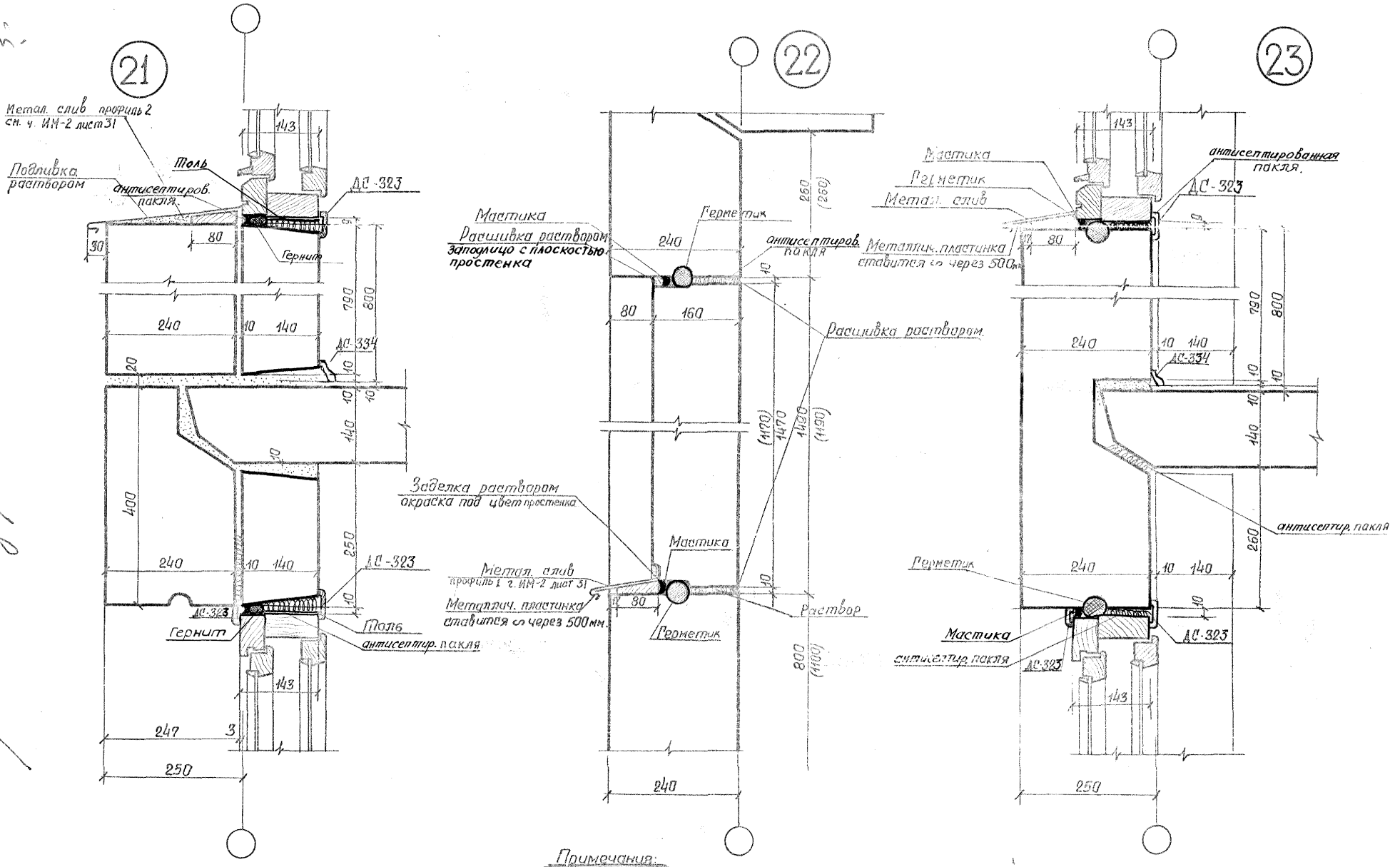


Примечания:

1. Размеры в скобках даны для пониженных окон.
2. Металлические пластинки для крепления слива врезаются в доску и крепятся гвоздями.

| | | | |
|---|---|---|---|
| 1968 | КРУПНОПАНЕЛЬНЫЕ ЖИЛЫЕ ДОМА СЕРИИ 1Лг-600А | Монтажные и установочные чертежи окон и балконных дверей. Узлы 21, 22, 23. | АИСТ ГАСИ |

## Развертка стены по оси „В"
### секций Ш-1, Ш-2, Ш-1т, Ш-2т, Ш-4, Ш-5, Ш-4т, Ш-5т

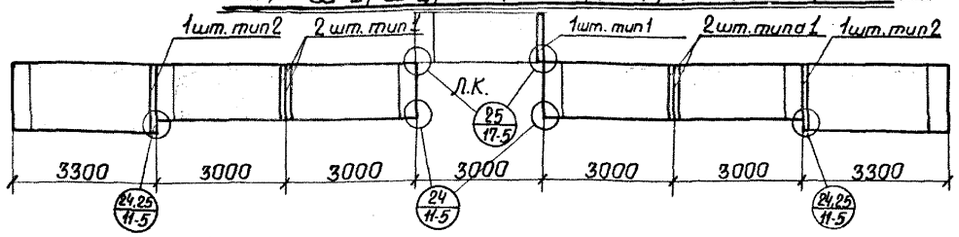


## Развертка стены по оси „А" секций Ш-2,5,2т,5т

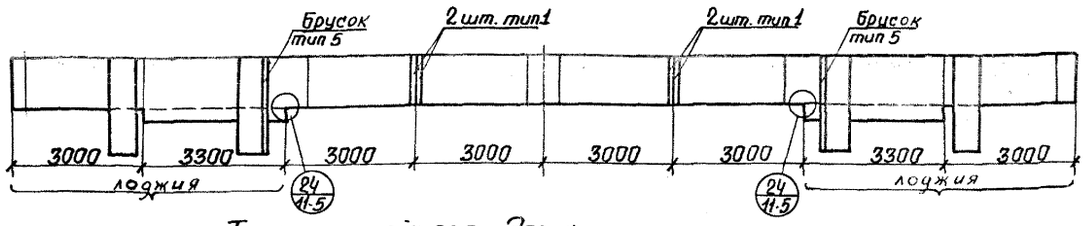


## Торец линейного дома
(секции ТШ-3л, ТШ-6л)

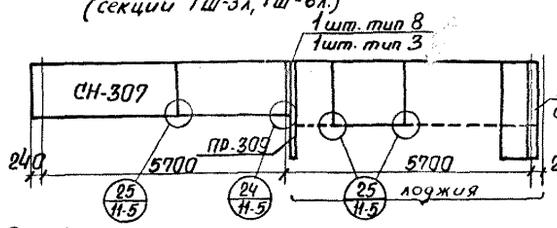


Участок развертки по оси „В и „И, для секций: Ш-4, Ш-5, Ш-4т, Ш-5т, Ш-6п

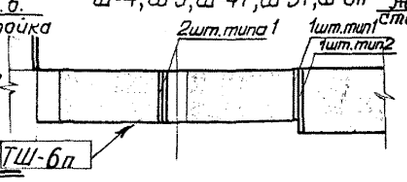


## Развертка стены по оси „В" секций ТШ-3п, ТШ-6п

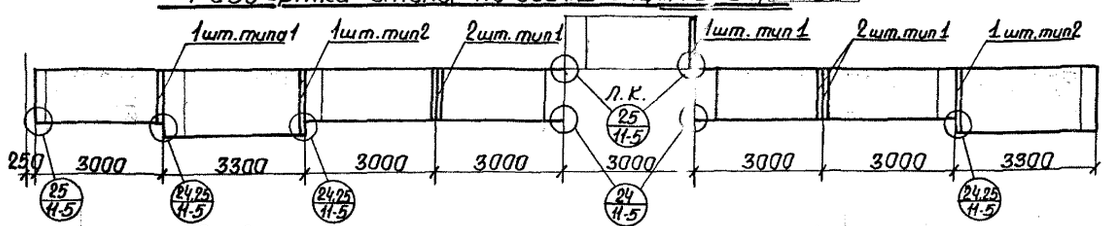


## Развертка стены точечного дома по оси „Д"

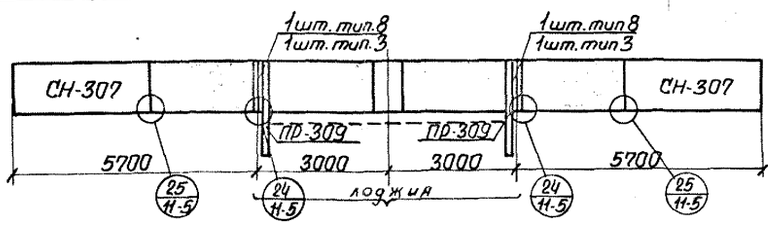


## Развертка стены по оси „А" секций Ш-1,1т,4,4т

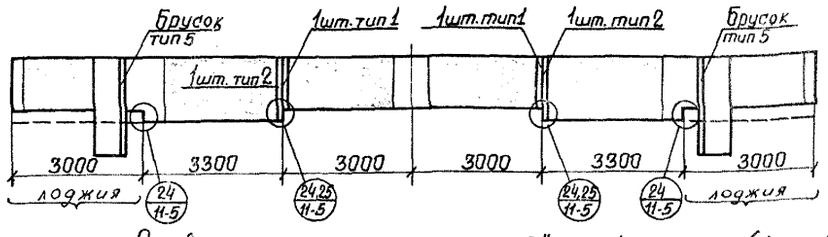


## Развертка стены по оси „А" секций Ш-1т, Ш-4т (1эт. сквозной проход)

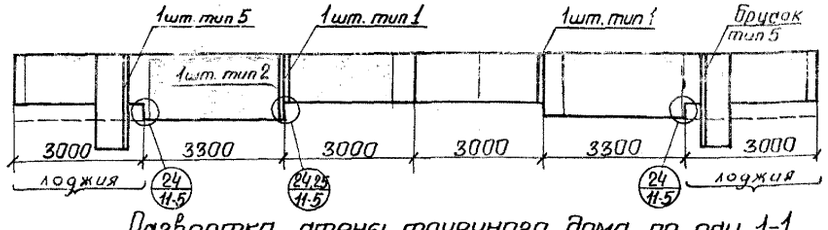


## Развертка стены точечного дома по оси 1-1

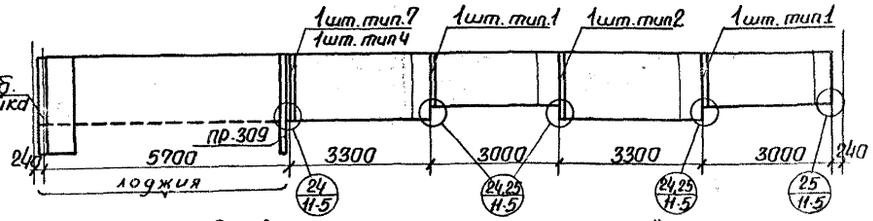


## Развертка стены по оси „А" секций ТШ-3л, ТШ-6л

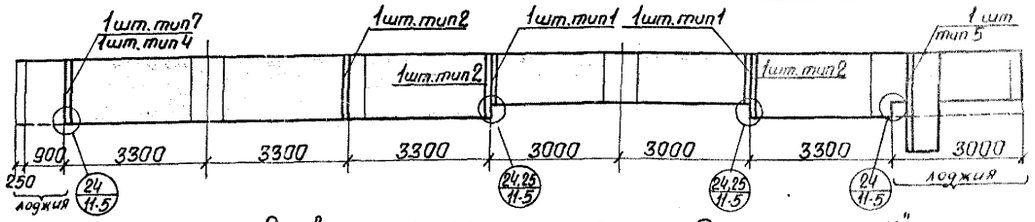


## Развертка стены точечного дома по оси „И"

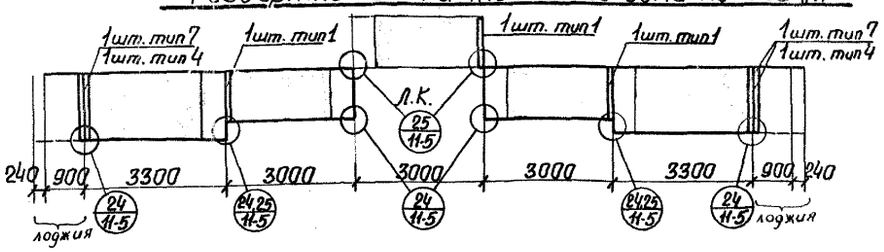


### Примечания:

1. Монтажные узлы по установке окон и дверей см. листы с Т-АС 11-1 по Т-АС 11-6.
2. Развертки для секций ТШ-3л, ТШ-6л зеркальны разверткам секций ТШ-3п, ТШ-6п.
3. Развертка для стены точечного дома по оси 11-11 зеркальна развертке стены по оси 1-1.
4. Пунктиром условно показано ограждение лоджий.

| | | | |
|---|---|---|---|
| 1966 | КРУПНОПАНЕЛЬНЫЕ ЖИЛЫЕ ДОМА СЕРИИ 1Лг-600А | Монтажные схемы расположения оконных брусков и досок. | Лист Т-АС 11-7 |

Авторский надзор: Гл. инж. ин-та Чагин; Гл. арх. ин-та Руковов А.В.; Руковов А.В.; Гл. арх. пр-та Операнский; Гл. констр. пр-та Операнский

Типовой проект: Гл. инж. пр-та Руковов А.В.; Гл. арх. пр-та Операнский; Гл. констр. пр-та Операнский

Инв. № подл. | Подпись и дата | Взам. инв. №

Матусевич Разработал Никулина; Матусевич Рассчитал Никулина; Эрманн Исполнил

## Разрез I-I

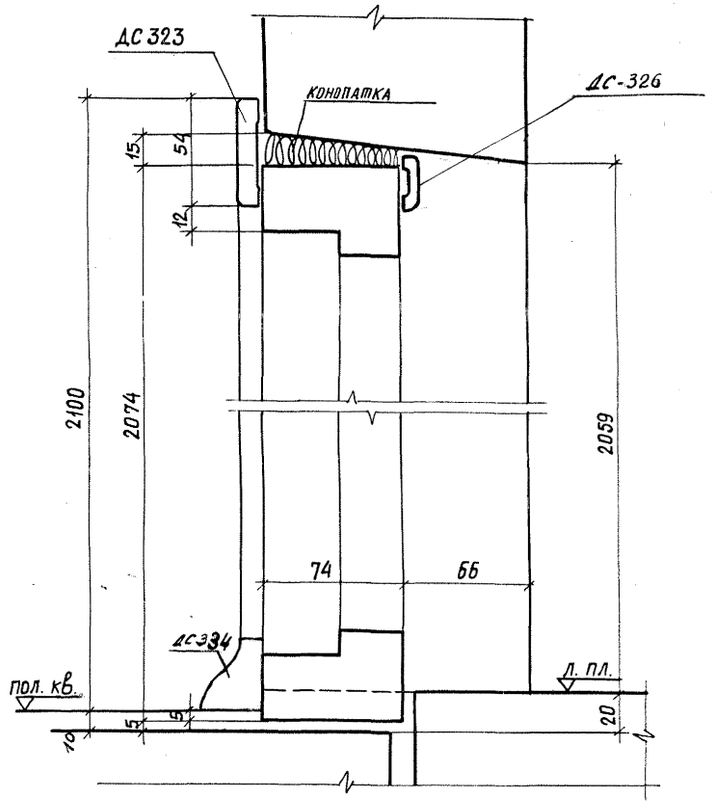


Примечание:
установку наличников вести после прокладки радиотрансляционной проводки.

## Разрез II-II

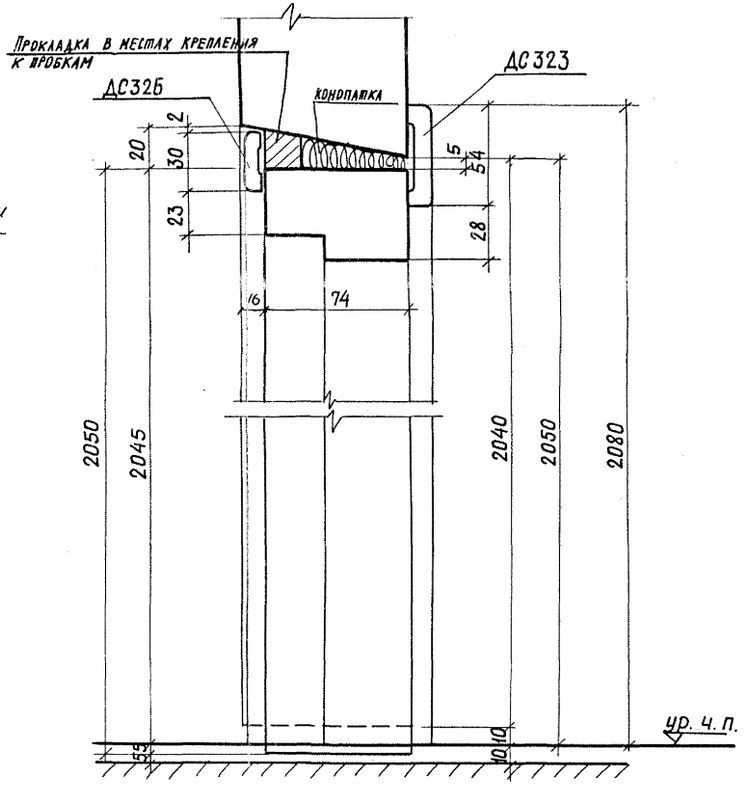


## Узел „1"

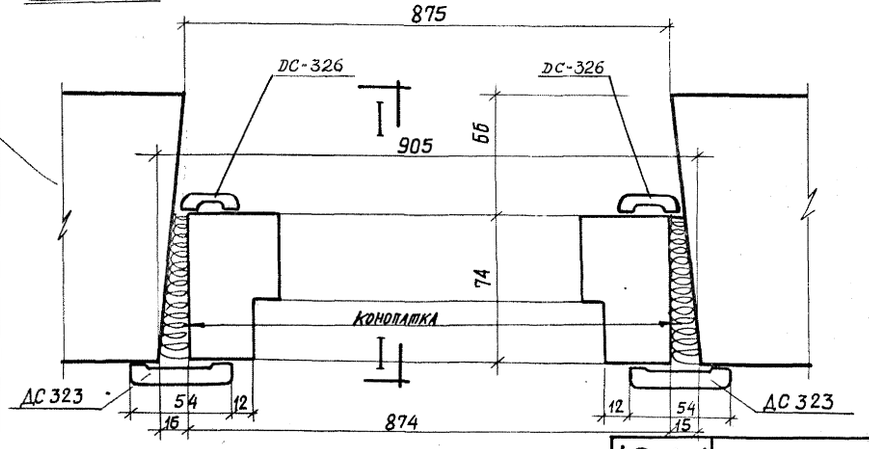


## Узел „2"

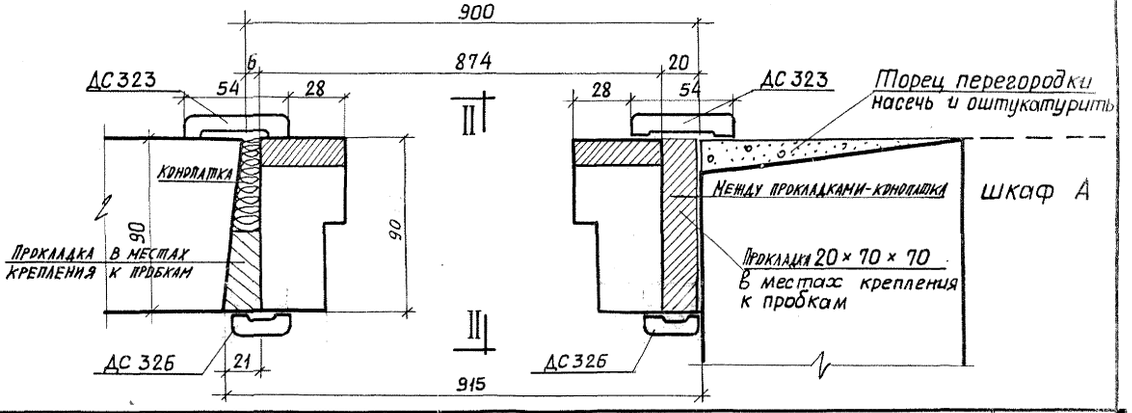


| | | | |
|---|---|---|---|
| ГИП | Чагин | | |
| Гл. инж. пр-та | Сперанский | | |
| Гл. арх. пр-та | Сперанский | | |
| Рук. отд. | Рыкобов | | |
| Гл. констр. пр-та | Сперанский | | |
| Разработал | Матусевич | Эрмант | |
| Рассчитал | Матусевич | | |
| Проверил | Тоббин | Смирнова | |
| Инж. отд. | | | |

АСВНИМЭП

1966 КРУПНОПАНЕЛЬНЫЕ ЖИЛЫЕ ДОМА СЕРИИ 1Лг-600А

Установочный чертеж дверных блоков и наличников. Узел № 1 и № 2

ЛИСТ Т-АС-12-1

## Разрез III – III

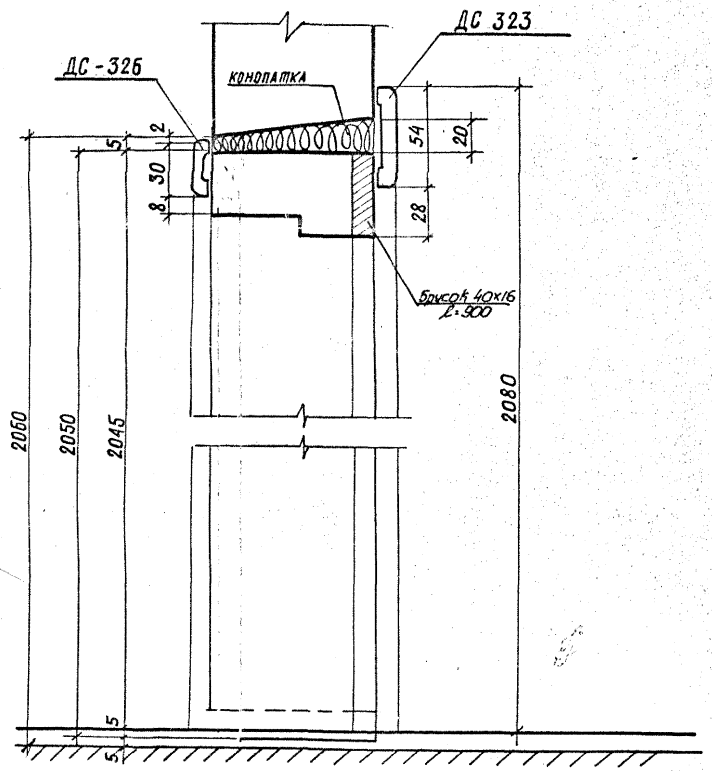


## Разрез IV – IV

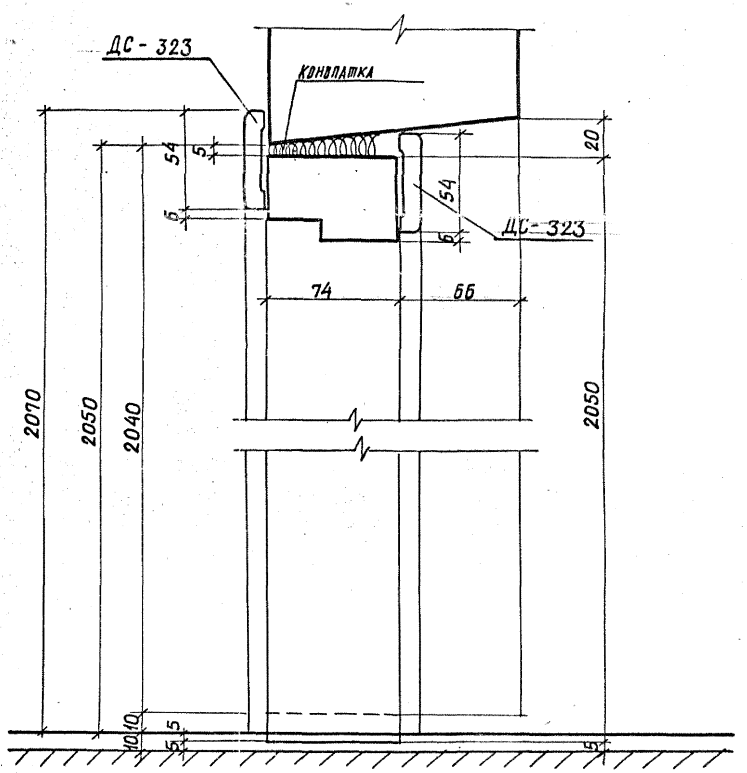


## Узел „3"

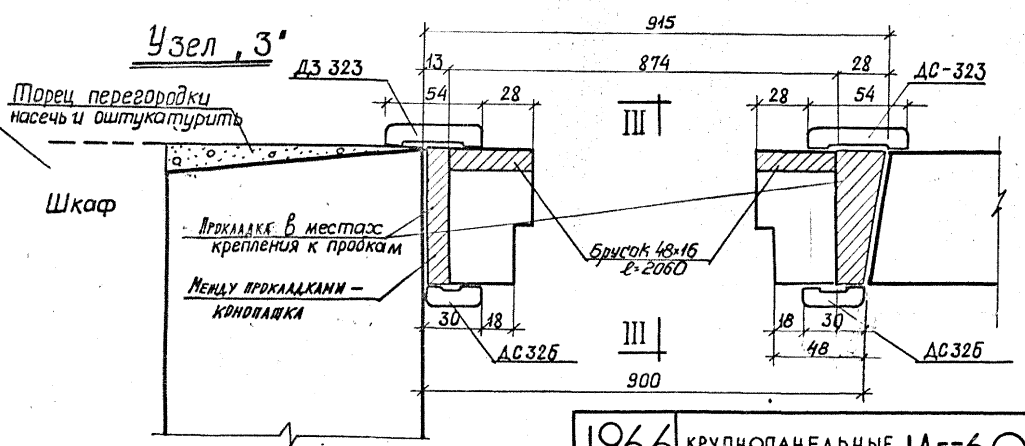


## Узел „4"

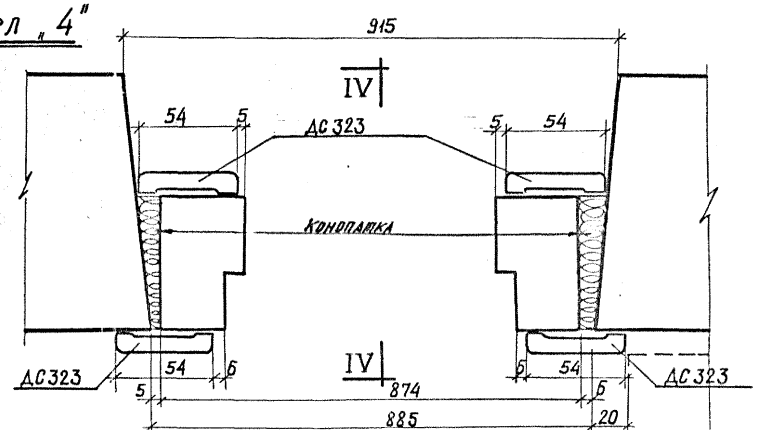


| | | | |
|---|---|---|---|
| 1966 | КРУПНОПАНЕЛЬНЫЕ ЖИЛЫЕ ДОМА СЕРИИ 1Лг-600А | Установочный чертеж дверных блоков и наличников. Узел №3 и №4 | ЛИСТ Т-АС-12-2 |

Госгражданпроект
Гл. инж. ин-та Чагин
Гл. арх. ин-та Клеванский
Руковод. АКБ Клеванский
Руковод. отд. Клеванский
Гл. арх. пр-та Матусевич
Гл. констр. пр-та Матусевич
Разработал Эрмант
Рассчитал Исполнил
Проверил Тобин
Гл. инж. отд. Смирнова
Гл. инж. пр-та Богород

## Разрез V–V

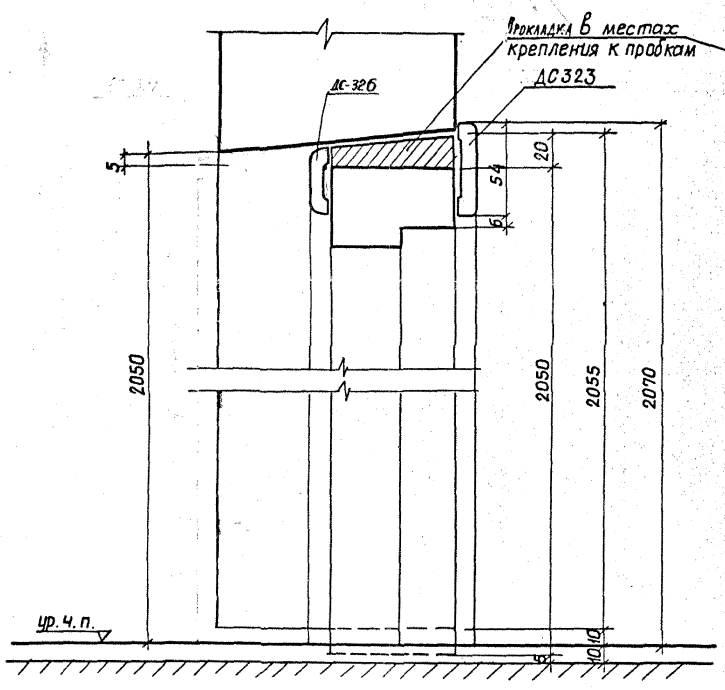


## Разрез VI–VI

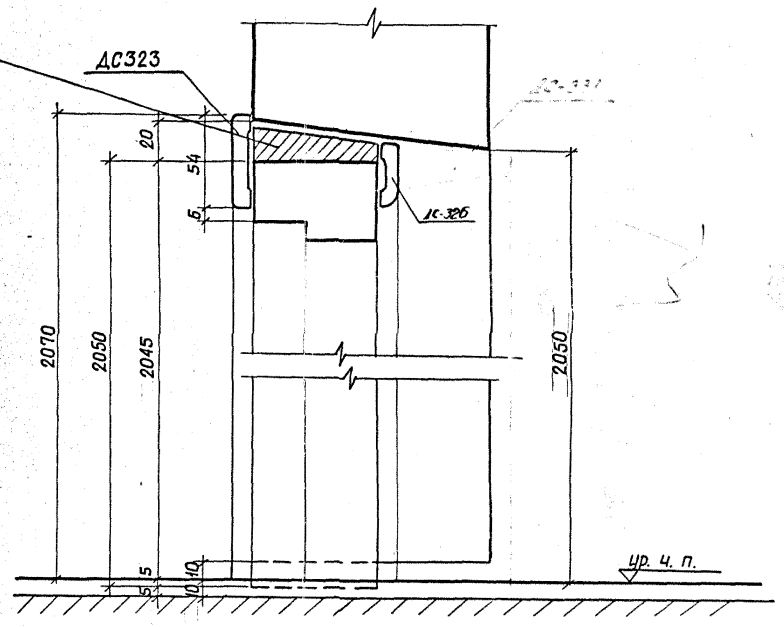


## Узел „5"

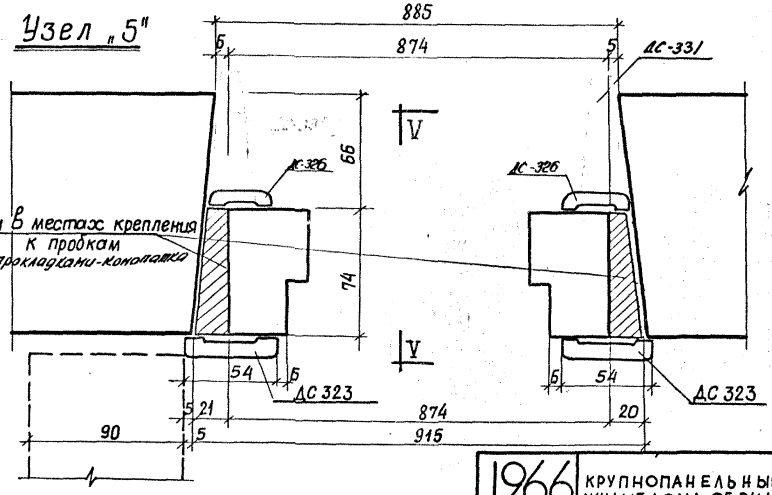


## Узел „6"

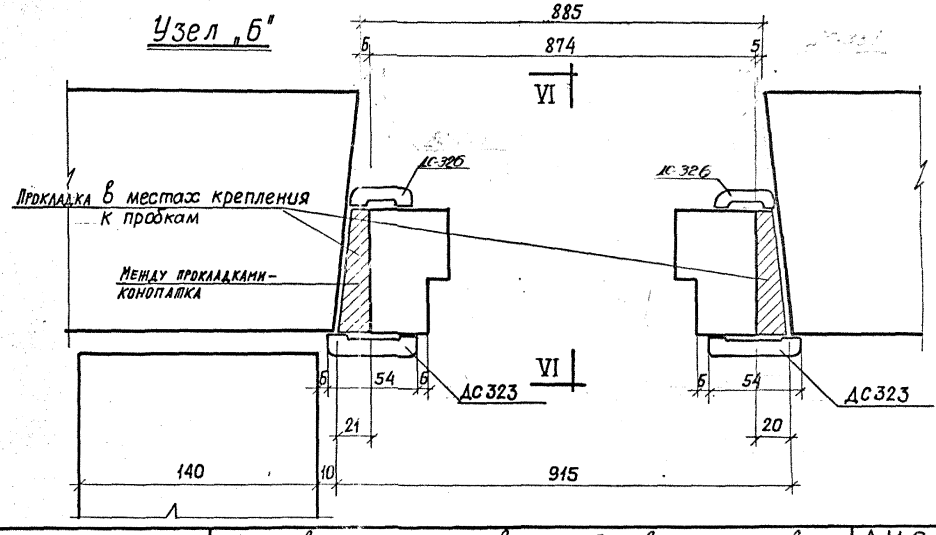


| | | |

## Разрез VII – VII

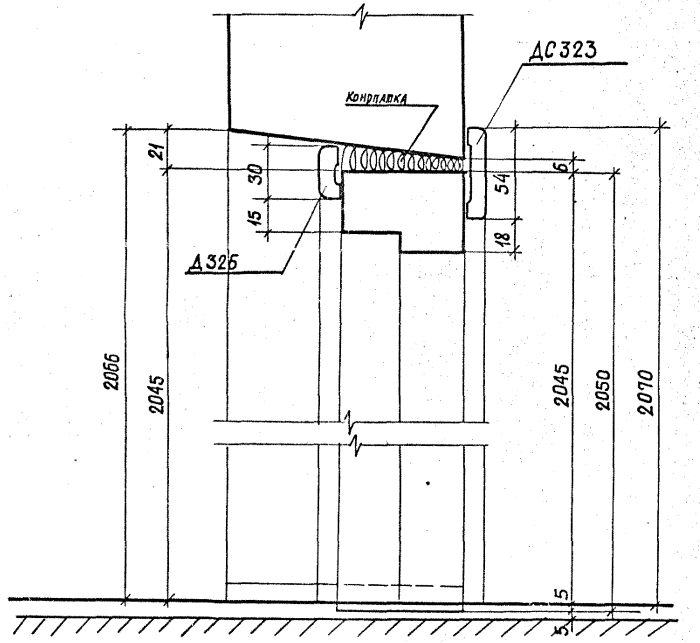


## Разрез VIII – VIII

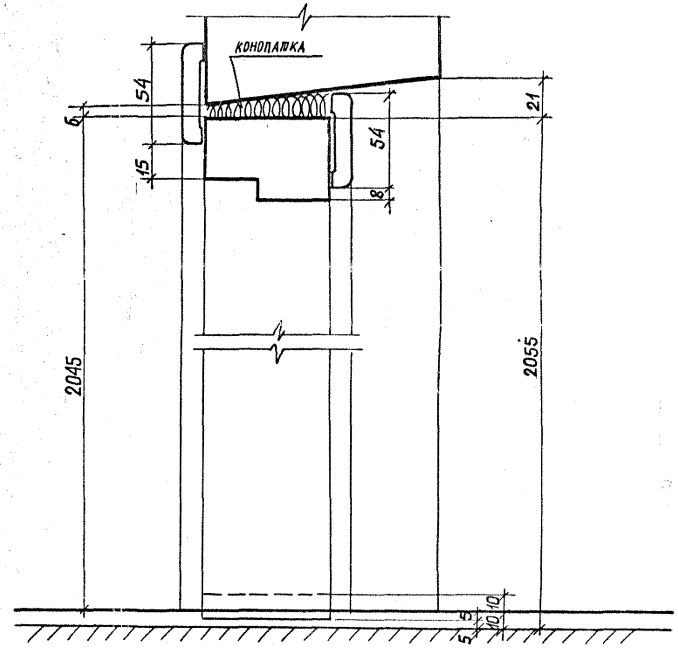


## Узел „7"

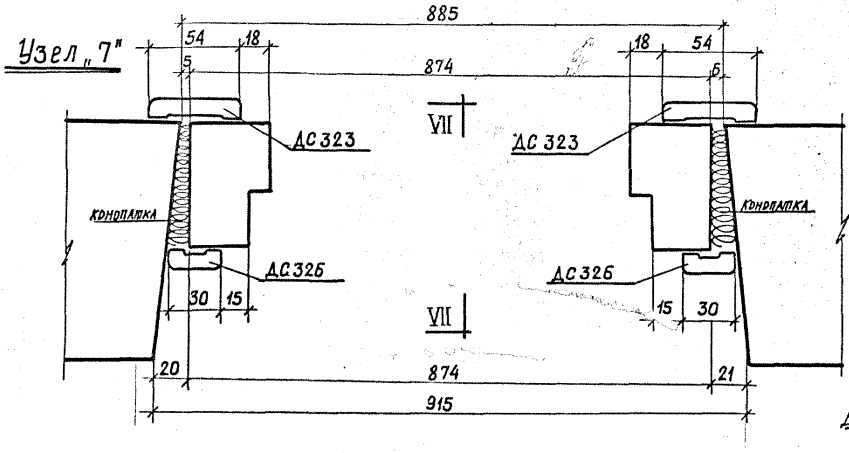


## Узел „8"

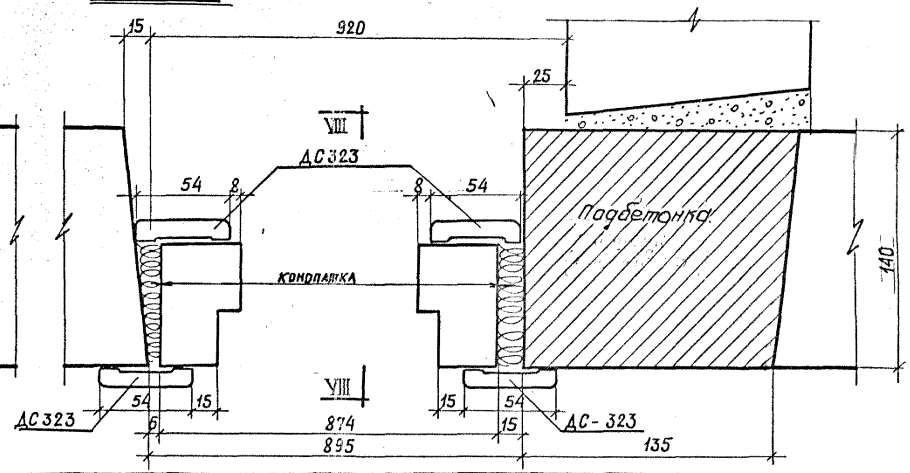


| | | |

## Узел „10"

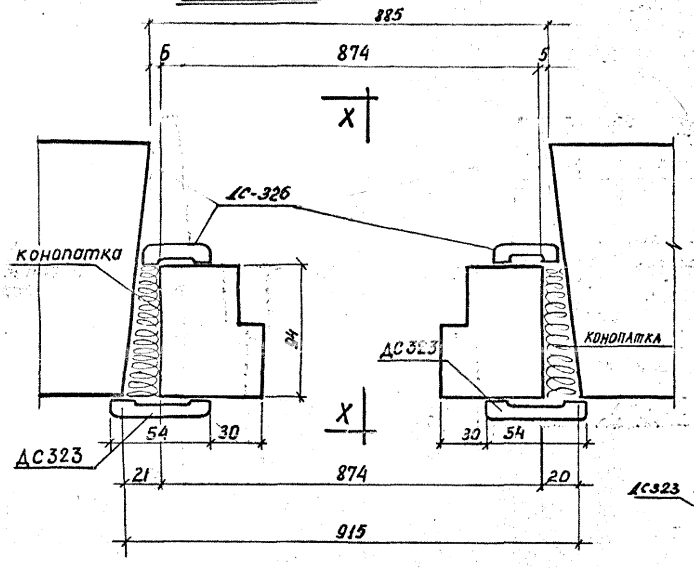


## Разрез XV-XV

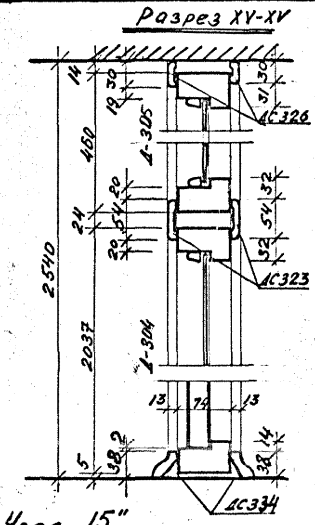


## Разрез XVI-XVI

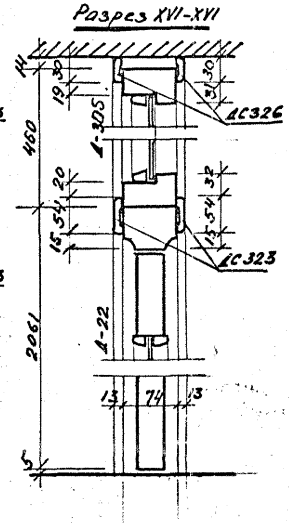


## Разрез X-X

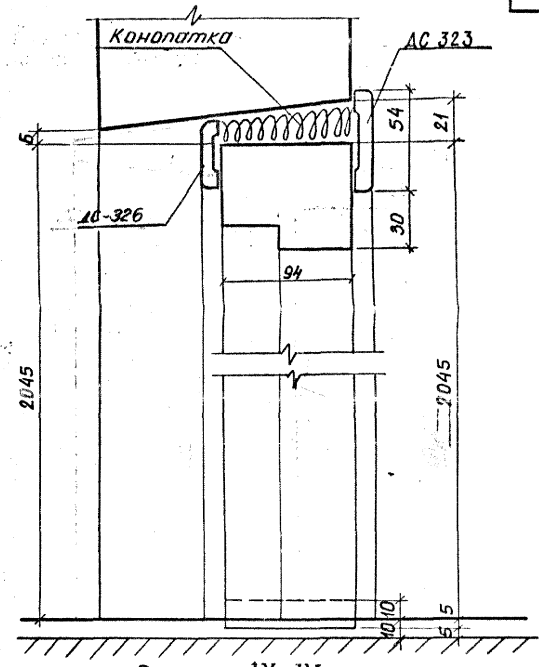


## Узел „15"

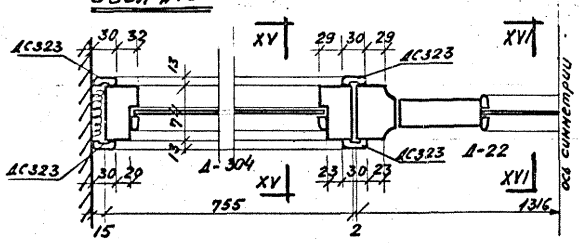


## Узел „9"

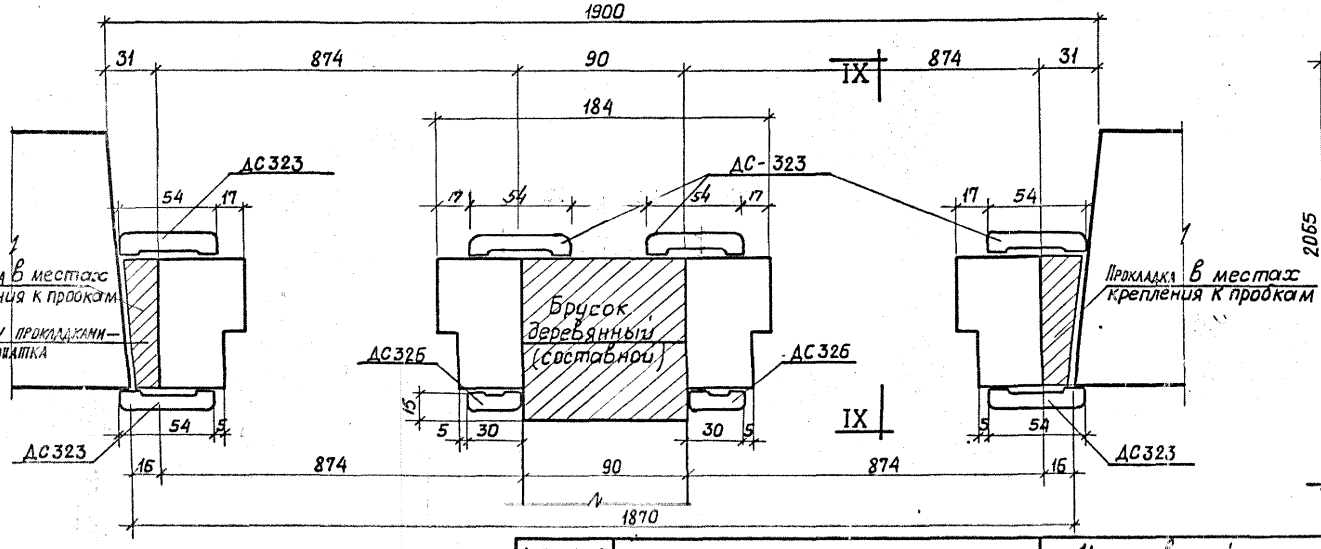


## Разрез IX-IX

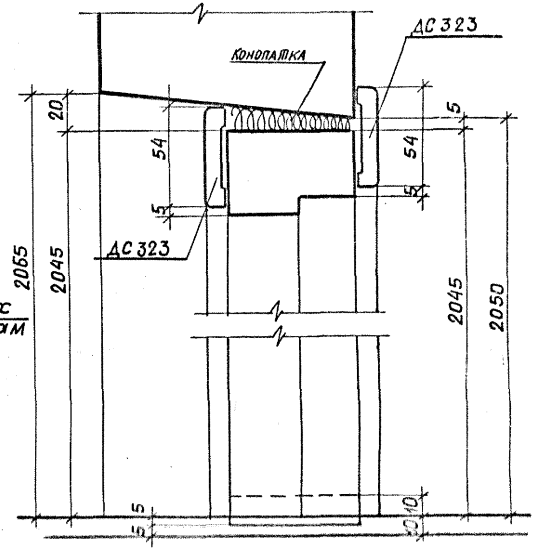


| | | | |
|---|---|---|---|
| Гл. инж. ин-та | Чагин | | |
| Гл. арх. ин-та | Сперанский | | |
| Руковод. АКБ | Сперанский | | |
| Руковод. отд | | Гл. арх. пр-та | |
| Руковод. гр | Матцевич | Гл. констр. пр-та | Эрмант |
| Разработал | Матцевич | Исполнил | |
| Проверил | Товбин | Рассчитал | Смирнова |
| | | Инж. отд. | |
| | | Богорад | |

ЦНИИЭП

1966 КРУПНОПАНЕЛЬНЫЕ ЖИЛЫЕ ДОМА СЕРИИ 1Г-600А

Установочный чертеж дверных блоков и наличников. Узел № 9, № 10, № 15

АИСТ Г-АС-125

## Разрез XI-XI

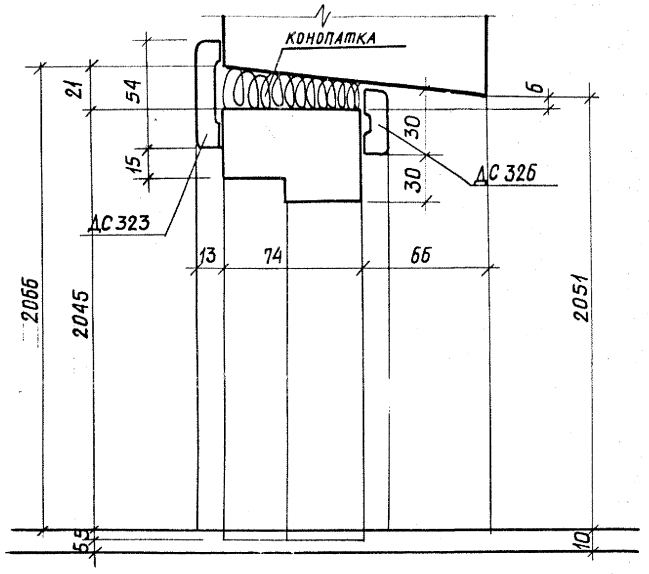


## Разрез XII-XII

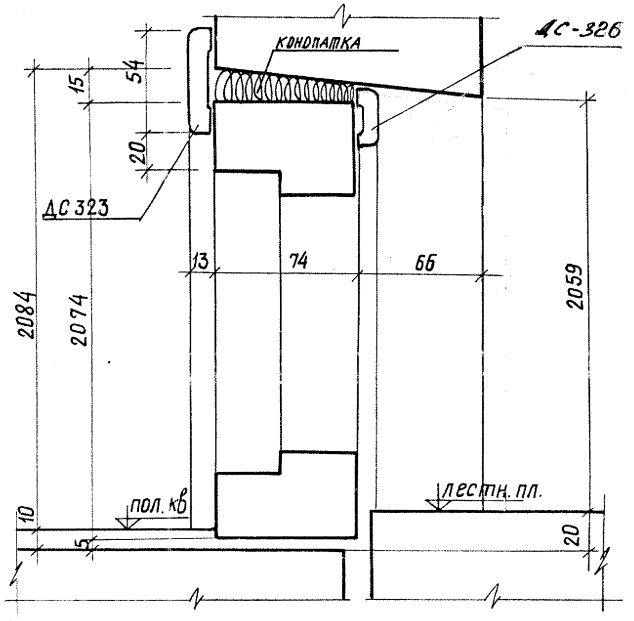


## Узел „11"

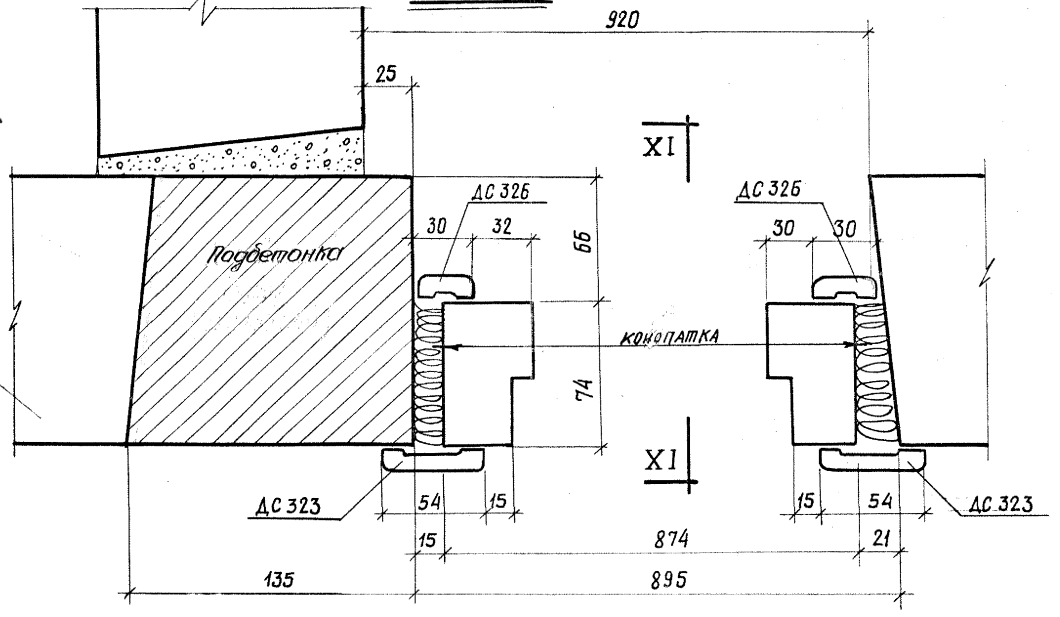


## Узел „12"

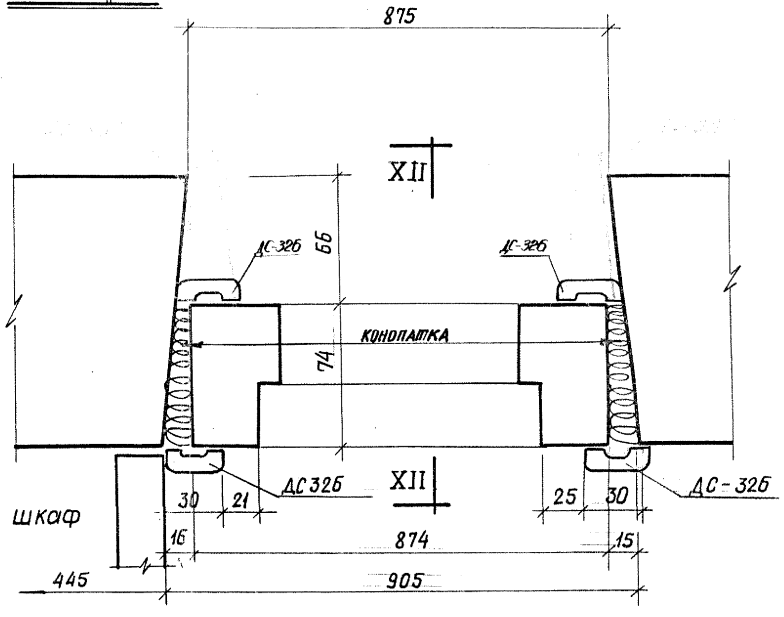


| | | | |
|---|---|---|---|
| 1966 | КРУПНОПАНЕЛЬНЫЕ ЖИЛЫЕ ДОМА СЕРИИ 1Лг-600А | Установочный чертеж дверных блоков и наличников Узел № 11 и № 12 | ЛИСТ Т-АС-12-6 |

ЛЕНВНИИЭП
Гл. инж. ин-та Гл. архит. ин-та Руковод. АКБ
Гл. констр. отд. Гл. арх. пр-та Гл. констр. пр-та
Шавин Сперанский Сперанский
Разработал Эрмант Мотусевич Эрмант
Рассчитал
Исполнил
Проверил Инж. отд.
Товбин Богорад
Товбин

## Разрез XIII–XIII

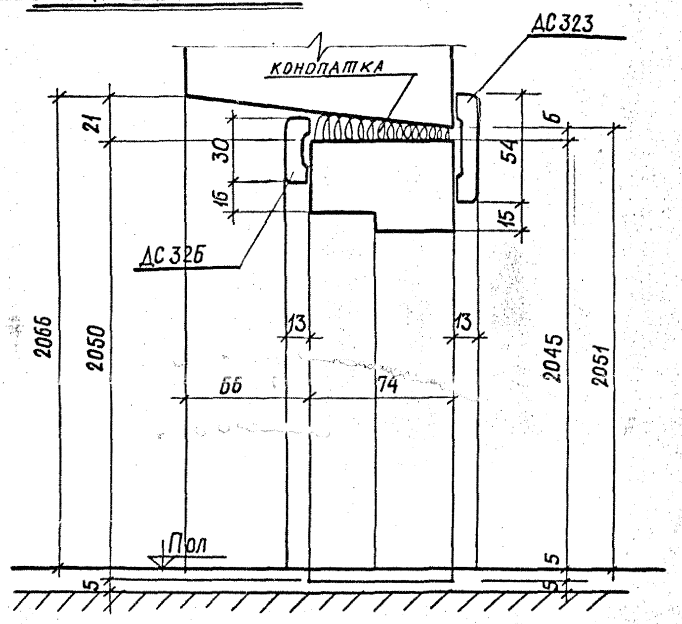


## Разрез XIV–XIV

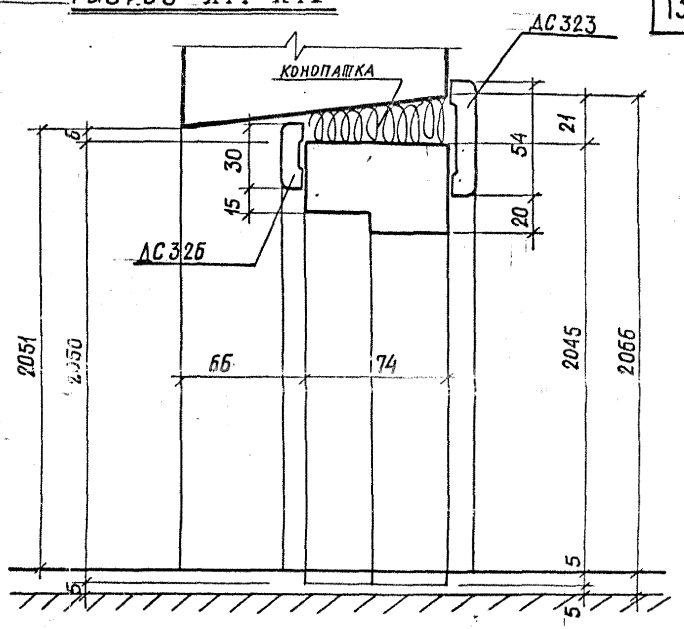


## Узел „13"

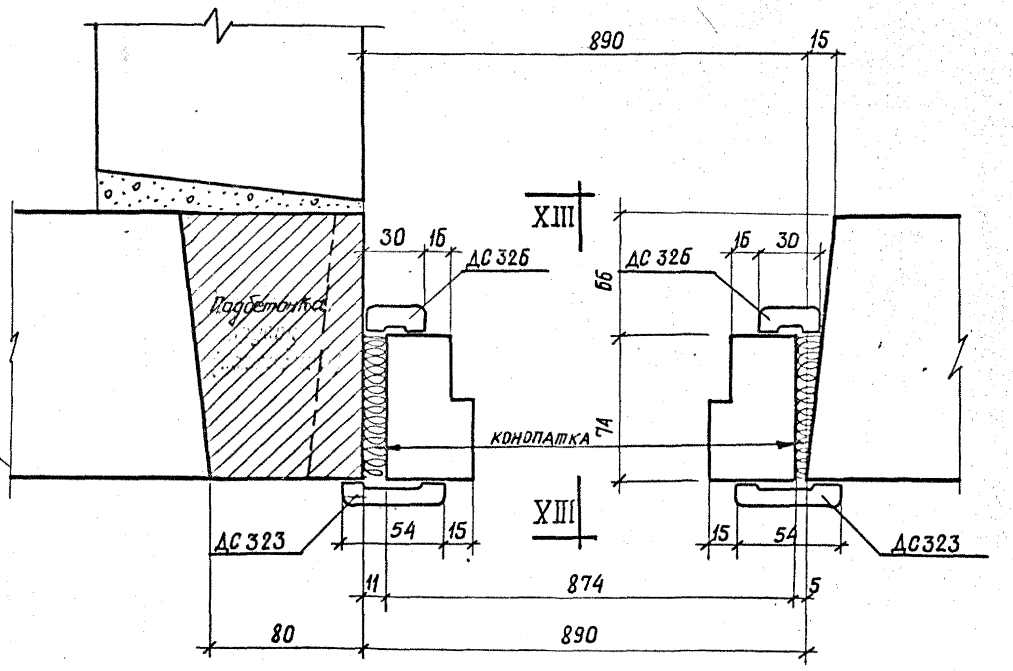


## Узел „14"

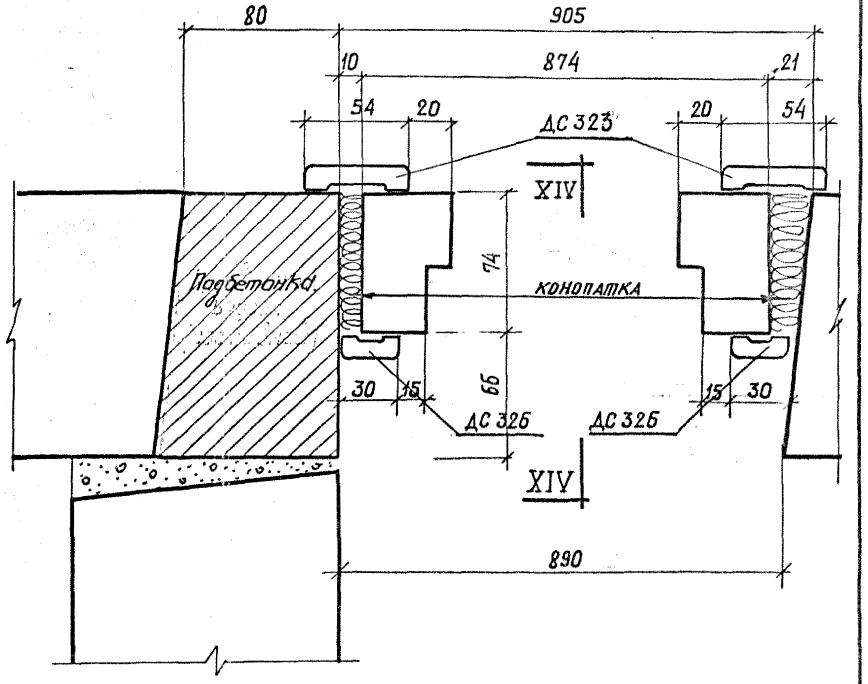


| | | | |
|---|---|---|---|
| 1966 | КРУПНОПАНЕЛЬНЫЕ ЖИЛЫЕ ДОМА СЕРИИ 1ЛГ-600А | Установочный чертеж дверных блоков и наличников. Узел № 13 и № 14 | ЛИСТ Т-АС-12-7 |

## Монтажный план антресоли в шлюзе.

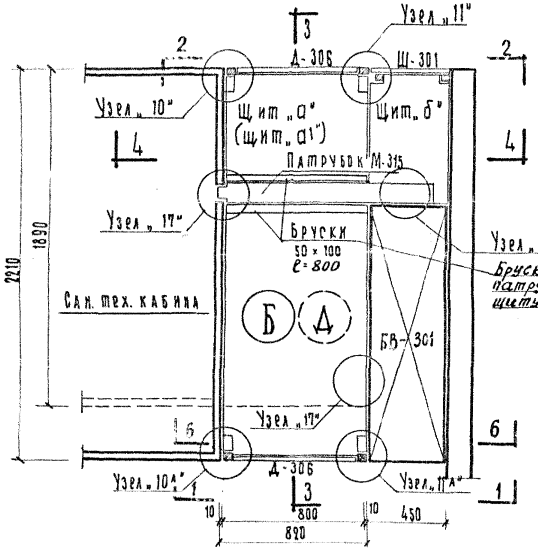


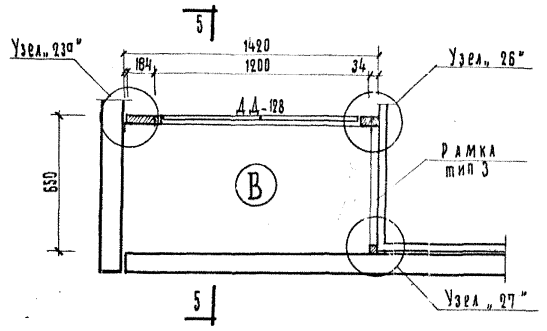


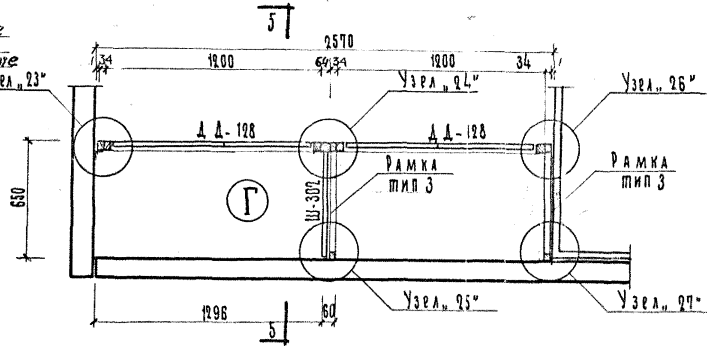


## Монтажный план шкафа и шлюза в кухню.

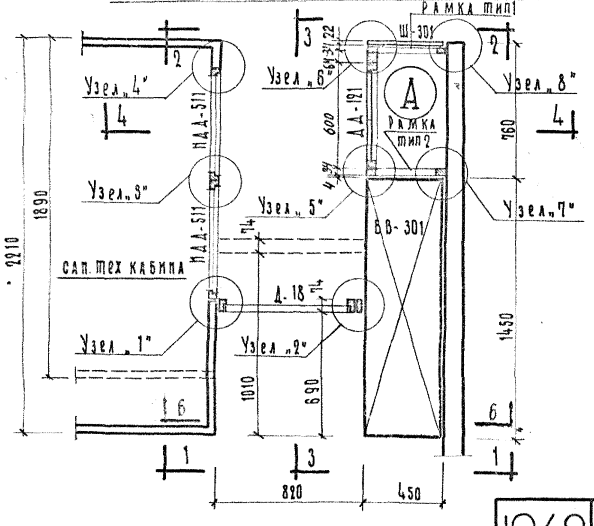


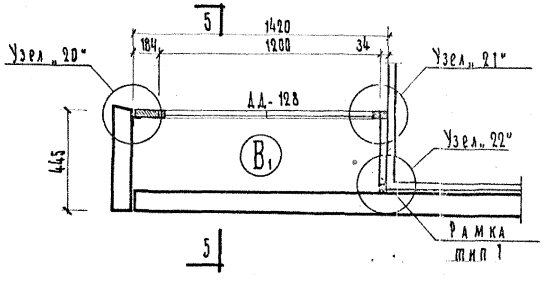


**Примечание:**

1. Пунктиром на планах шлюза и антресоли показано положение сан. тех. кабины и двери Д-18 при совмещенном санузле.
2. Разрезы с 1-1 по 6-6 см. на листе Т-АС-12-9.
3. Узлы с 1 по 29 см. на листах с Т-АС-12-10 по Т-АС-12-14.
4. Узлы 30 и 31 см. на листе Т-АС 12-13

## 1-1

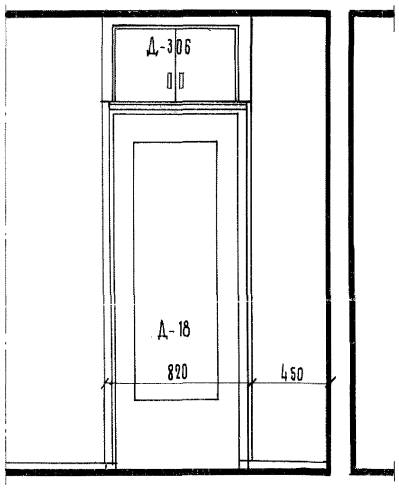


## 2-2

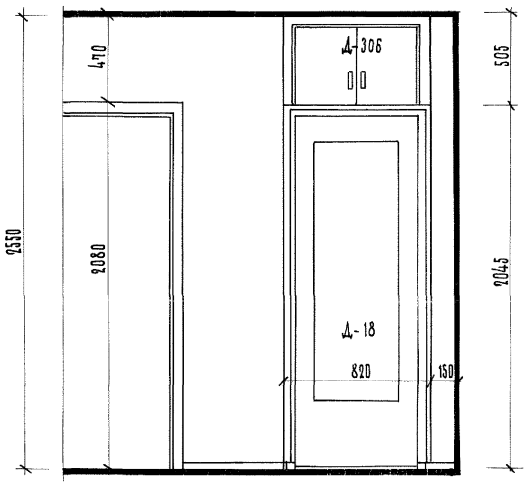


## 3-3

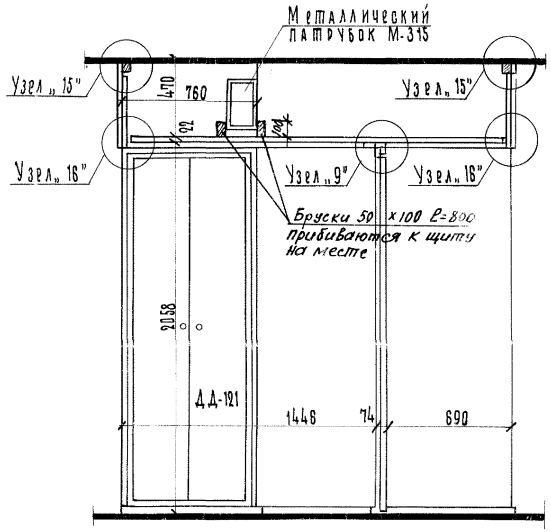


## 4-4

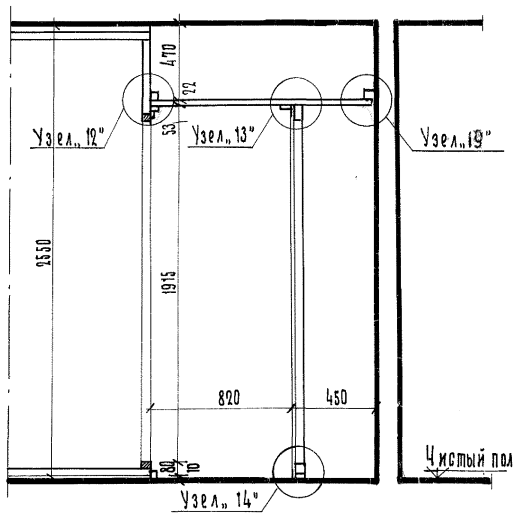


## 5-5

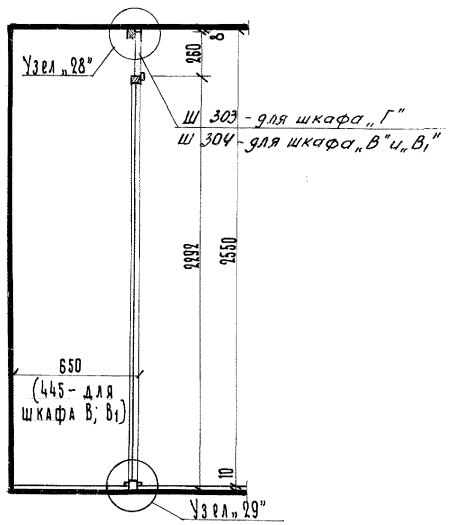


## 6-6

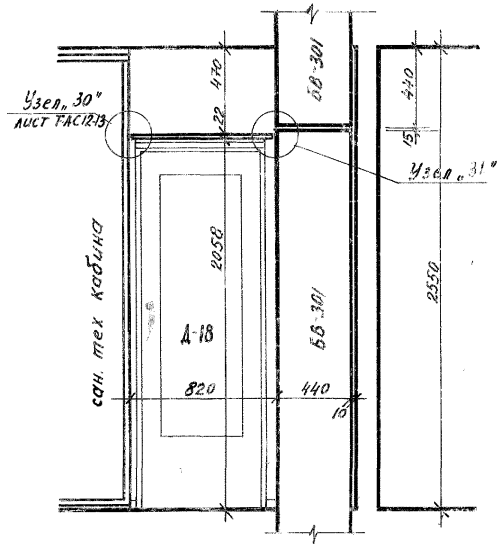


| | | | | | |
|---|---|---|---|---|---|
| 1968 | крупнопанельные жилые дома серии | 1Лг-600А | Монтажные разрезы шкафов и антресолей | лист | Т-АС-12-9 |

Гл. инж. пр-та Робкин
Гл. архитектор пр-та Проверила
Руководитель ГИПа Якб Инж. отд. Т. Робкин
Руководитель группы Сперанский Разработал Т. Робкин
Гл. архитектор пр-та Сперанский Рассчитал —
Гл. конструктор пр-та Эрманн Исполнил Никулина
Руководитель отд. Мапучевич Мапуровна
Гл. архитектор проекта Сперанский
Гл. инж. пр-та Агзнииэп

| Тип шкафа антресоль | Наименование изделия | Тип изделия | Кол-во шт. или п.м. | № чертежа изделий |
|---|---|---|---|---|
| Изделия на шлюз при раздельной сан. тех. кабине. Шкаф А | Дверца шкафная | ДД-121 | 1шт | ДД 121; 123 альбом „ДМ" Ленпроекта |
| | Шкафной щит | Ш-301 | 1шт | лист 8, часть ИД-1 |
| | Шкафная рамка | тип 1 | 1шт | лист 9, часть ИД-1 |
| | " | тип 2 | 1шт | " |
| | Брусок сеч. 20×44×800 | | 1шт | — |
| | Брусок сеч. 44×64×2060 | | 1шт | — |
| | Брусок сеч. 46×74×2000 | | 1шт | — |
| | Наличник | ДС 323 | 16.0 п.м. | тип. черт. ДИ/3 альбом Д-1 Ленпроекта |
| | Наличник | ДС 326 | 3.0 п.м. | |
| | Галтель | ДС 334 | 6.0 п.м | |
| | Металлич. уголок | 50×50×50 | 14 шт | — |
| Шкаф Б | Антресольная дверца | Д-306 | 2 шт | лист 6, часть ИД-1 |
| | Антресольный щит | щит „а" | 1 шт | лист 10, часть ИД-1 |
| | " | щит „б" | 1 шт | " |
| | Металлич. патрубок | М-315 | 1 шт | лист 12, часть ИМ-2 |
| | Уголок для крепл. патр. | 63×40×25 | 2 шт | " |
| | Наличник | ДС 323 | 4.0 п.м | тип. черт. ДИ/3 |
| | Брусок сеч. 34×45×800 | | 2 шт | — |
| | Металлич. уголок | 50×50×100 | 4 шт | — |
| | Металлич. уголок | 50×50×50 | 4 шт | — |
| | Брусок сеч. 50×50×100 | | 4 шт | — |
| | Брусок в патрубке 48×50×170 | | 1 шт. | — |
| | Бруски, ограждающие патрубок 88×50×100 с=800 | | 2 шт. | — |

| Тип шкафа антресоль | Наименование изделия | Тип изделия | Кол-во шт или п.м | № чертежа изделий |
|---|---|---|---|---|
| Изделия на шлюз при совмещенной сан. тех. кабине. Шкаф А | Дверца шкафная | ДД 121 | 1шт | ДД 121; 123 альбом „ДМ" Ленпроекта |
| | Шкафной щит | Ш-301 | 1шт | лист 8, част ИД-1 |
| | Шкафная рамка | Тип 1 | 1шт | лист 9, часть ИД-1 |
| | " | Тип 2 | 1шт | " |
| | Брусок сеч. 20×44×800 | | 1шт | — |
| | Брусок сеч. 44×64×2060 | | 1шт | — |
| | Брусок сеч. 46×74×2000 | | 1шт | — |
| | Наличник | ДС 323 | 16.0 п.м | Тип. черт. ДИ/3 альбом Д-1 Ленпроекта |
| | Наличник | ДС 326 | 3.0 п.м. | |
| | Галтель | ДС 334 | 5.5 п.м. | |
| | Металлич. уголок | 50×50×50 | 14 шт | — |
| Антресоль Д | Антресольная дверца | Д-306 | 2 шт | лист 6, часть ИД-1 |
| | Антресольный щит | щит „а" | 1 шт | лист 10, часть ИД-1 |
| | " | щит „б" | 1 шт | " |
| | Металлич. патрубок | М-315 | 1 шт | лист 12, часть ИМ-2 |
| | Уголок для крепл. патруб | 63×40×25 | 2 шт | " |
| | Наличник | ДС 323 | 4,0 п.м | тип. черт. ДИ/3 |
| | Брусок сеч. 34×45×800 | | 2 шт | — |
| | Металлич. уголок | 50×50×100 | 4 шт | — |
| | Металлич. уголок | 50×50×50 | 4 шт. | — |
| | Брусок сеч. 50×50×100 | | 4 шт | — |
| | Брусок в патрубке 48×50×170 | | 1 шт. | — |
| | Бруски, ограждающие патрубок | 50×100 с=800 | 2 шт. | — |

| Тип шкафа | Наименование изделия | Тип изделия | Кол-во шт. или п.м. | № чертежа изделий |
|---|---|---|---|---|
| Шкаф В | Дверца шкафная | ДД 128 | 1шт | ДД 127; 128 альбом „ДМ" Ленпроект |
| | Шкафной щит | Ш-302 | 1шт | лист 8, часть ИД-1 |
| | Шкафная рамка | тип 3 | 1шт | лист 9, часть ИД-1 |
| | Брусок сеч. 34×45×2570 | | 1шт | — |
| | Брусок сеч. 34×45×2290 | | 1шт | — |
| | Брусок сеч. 34×45×1200 | | 1шт | — |
| | Брусок сеч. 20×44×1200 | | 1шт | — |
| | Деревян. щиток 44×184×2290 | | 1шт | — |
| | Шкафной щит | Ш-304 | 1шт | лист 8, часть Д-1 |
| | Наличник | ДС 323 | 6.0 п.м. | тип. черт ДИ/3 альбом Д-1 Ленпроект |
| | Галтель | ДС 334 | 4.0 п.м | |
| | Металлич. уголок | 50×50×50 | 15 шт | — |
| Шкаф $В_1$ | Дверца шкафная | ДД-128 | 1шт | ДД 127, 128 альбом „ДМ" Ленпроект |
| | Шкафной щит | Ш-302 | 1шт | лист 8, часть ИД-1 |
| | Шкафной щит | Ш-304 | 1шт | " |
| | Шкафная рамка | тип 1 | 1шт | лист 9, часть ИД-1 |
| | Брусок сеч. 34×45×2570 | | 1шт | — |
| | Брусок сеч. 34×45×2290 | | 1шт | — |
| | Брусок сеч. 34×45×1200 | | 1шт | — |
| | Брусок сеч. 20×44×1200 | | 1шт | — |
| | Деревян. щиток 44×184×2290 | | 1шт | — |
| | Наличник | ДС 323 | 6.0 п.м. | тип. черт. ДИ/3 альбом Д-1 Ленпроект |
| | Галтель | ДС 334 | 4.0 п.м. | |
| | Металлич. уголок | 50×50×50 | 15 шт. | — |
| Шкаф Г | Дверца шкафная | ДД 128 | 2шт | ДД 127, 128 альбом „ДМ" Ленпроект |
| | Шкафной щит | Ш-302 | 2шт | лист 8, часть ИД-1 |
| | Шкафной щит | Ш-303 | 1шт | " |
| | Шкафная рамка | тип 3 | 2шт | лист 9, часть ИД-1 |
| | Брусок сеч. 34×45×2570 | | 1шт | — |
| | Брусок сеч. 34×45×2290 | | 1шт | — |
| | Брусок сеч. 34×45×1200 | | 2шт | — |
| | Брусок сеч. 20×44×1200 | | 2шт | — |
| | Деревян. щиток 44×64×2290 | | 1шт | — |
| | Наличник | ДС 323 | 9.5 п.м. | — |
| | Галтель | ДС 334 | 9.0 п.м. | — |
| | Металлич. уголок | 50×50×50 | 28 шт. | — |

ЛЕНЗНИИЭП | Гл. инж. ин-та: Чагин | Рук. архитектурн. мастерской: Сперанский | Гл. архитектор: Эрмалт | Рук. группы: Оперенкович | Разработал: Матусевич | Гл. инж. отд.: Матусевич | Гл. конструктор: Эрмалт | Проверил: Гобкин | Инж. отдела: Никулина | Утвердил: Гобкин

1968 крупнопанельные жилые дома серии 1Лг-600А

Спецификация изделий шкафов и антресолей

Лист Т-АС-12-10

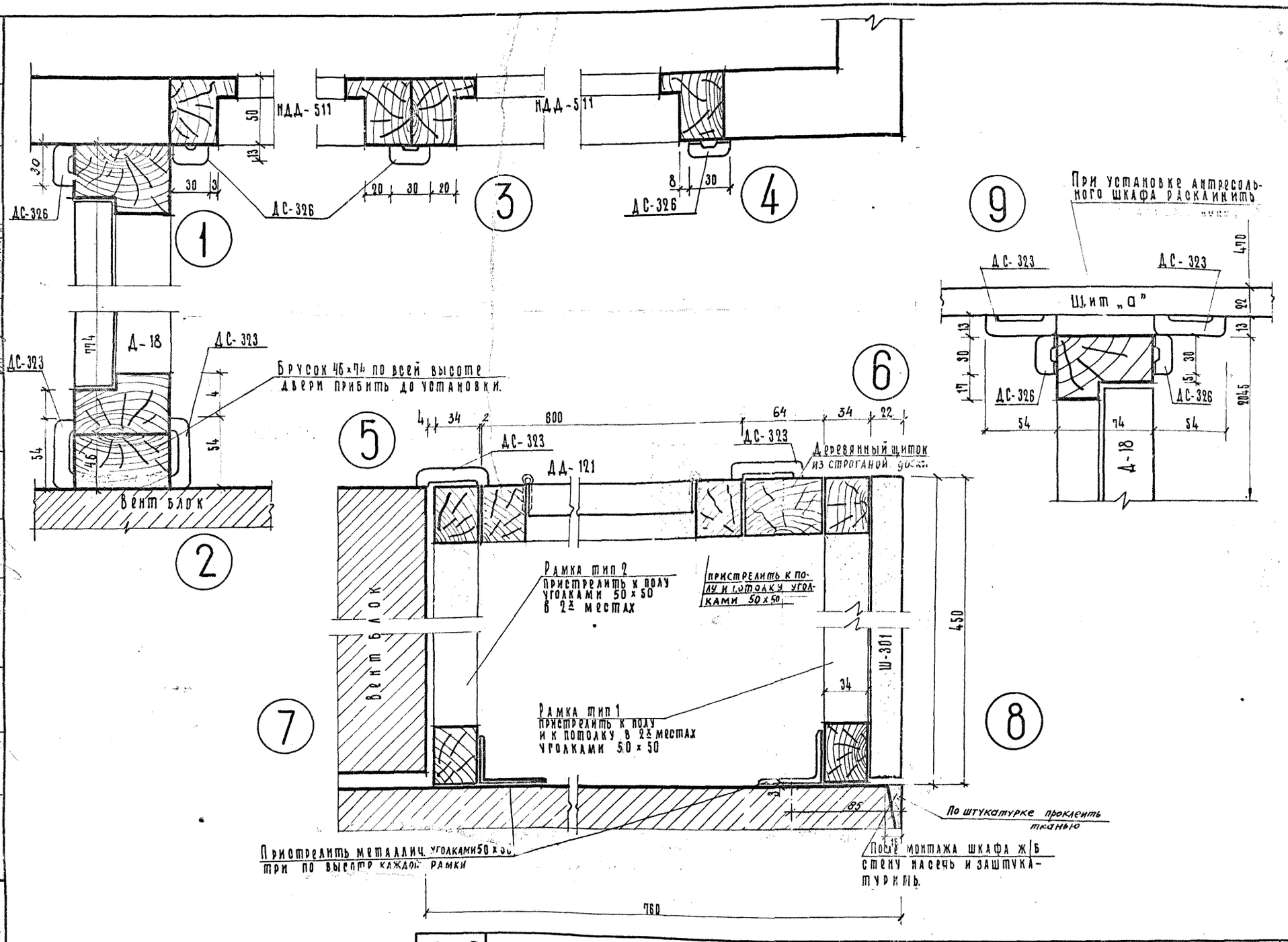
НДД-511
НДД-511
50
13
30
30
3
ДС-326
ДС-326
20
30
20
3
8
30
ДС-326
1
2
3
4
Д-18
ДС-323
ДС-323
Брусок 46×74 по всей высоте двери прибить до установки.
Вент блок
54
46
4
54
5
6
7
8
9
4
34
2
800
64
34
22
ДС-323
ДС-323
ДД-121
Деревянный щиток из строганой доски
Рамка тип 2
пристрелить к полу уголками 50×50 в 2х местах
пристрелить к полу и потолку уголками 50×50
Вент блок
Ш-301
450
34
Рамка тип 1
пристрелить к полу и к потолку в 2х местах уголками 50×50
3
85
По штукатурке проклеить тканью
Пристрелить металлич. уголками 50×50 три по высоте каждой рамки
После монтажа шкафа ж/б стену насечь и заштукатурить.
760
При установке антресольного шкафа раскалинить
ДС-323
ДС-323
Щит „а"
470
92
13
30
17
30
13
ДС-326
ДС-326
9045
54
74
54
Д-18

| | | |

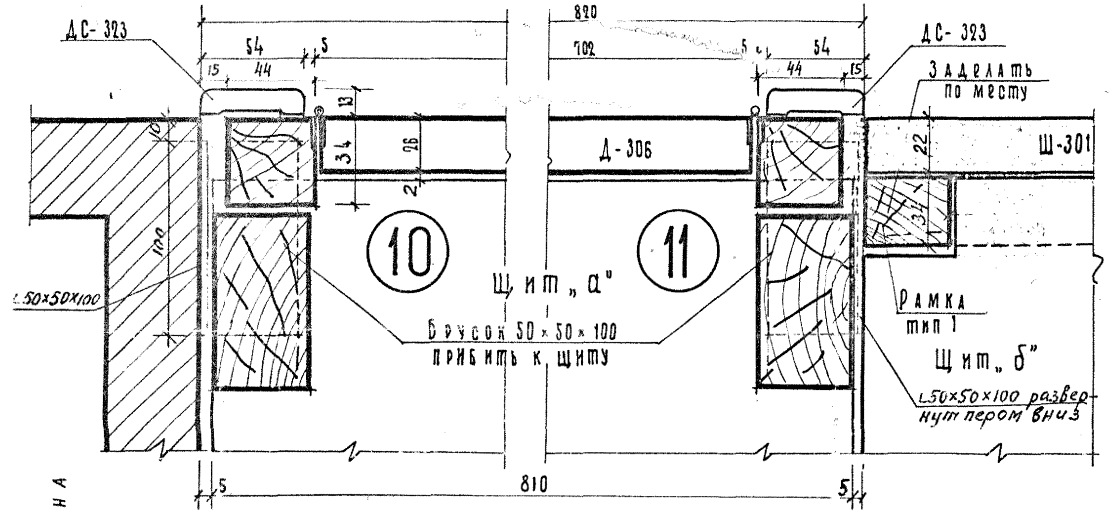
ДС-323
54
44
15
5
820
702
ДС-323
Заделать по месту
Д-306
Ш-301
34
26
2
13
22
37
10
100
10
L 50×50×100
10
Щит „а"
11
Щит „б"
Брусок 50×50×100 прибить к щиту
Рамка тип 1
L 50×50×100 развернут пером вниз
5
810
5

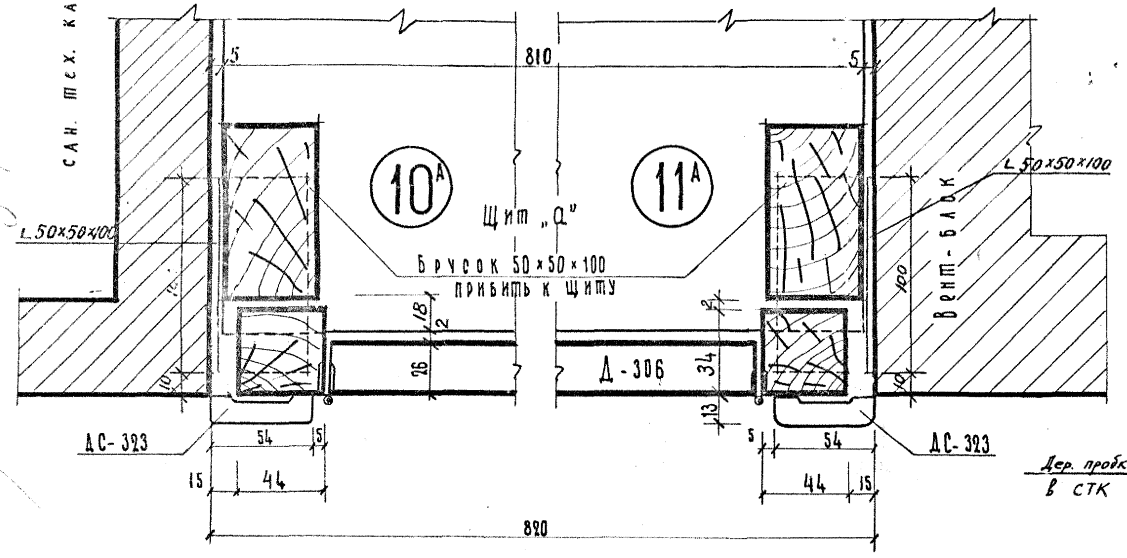
САН. ТЕХ. КАБИНА
5
810
5
10А
11А
Щит „а"
L 50×50×100
L 50×50×100
Брусок 50×50×100 прибить к щиту
Вент-блок
100
18
2
26
Д-306
34
13
10
ДС-323
54
5
15
44
5
54
44
15
ДС-323
820

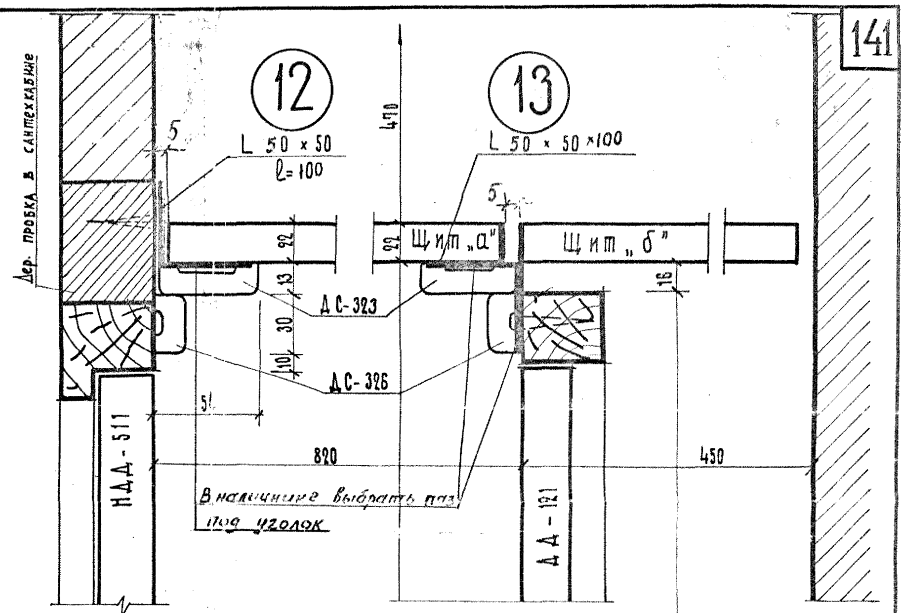
Дер. пробка в сантехкабине
12
L 50×50 ℓ=100
5
13
L 50×50×100
470
5
Щит „а"
Щит „б"
22
82
13
16
ДС-323
30
10
ДС-326
5
НДД-511
820
450
ДД-121
Внахлестку выбрать паз под уголок

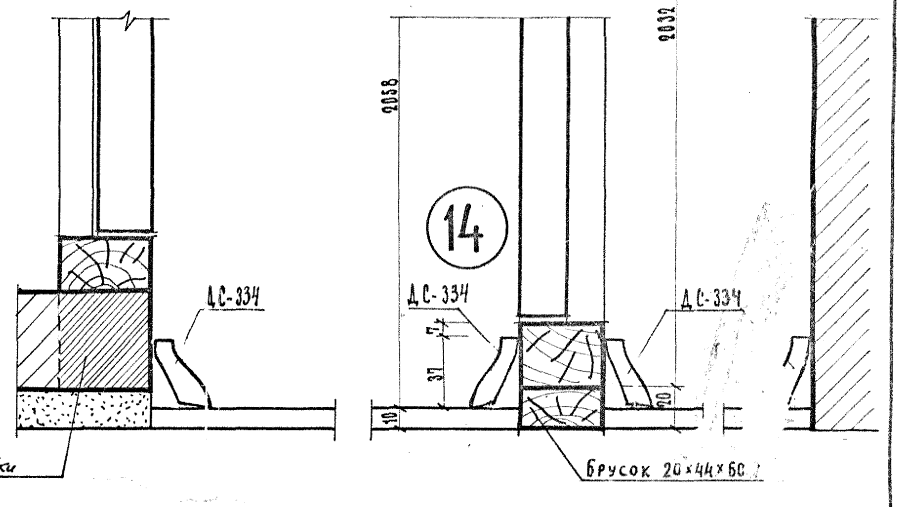
2032
2058
ДС-334
ДС-334
14
ДС-334
5
37
10
20
Дер. пробки в СТК
Брусок 20×44×60

| | | |

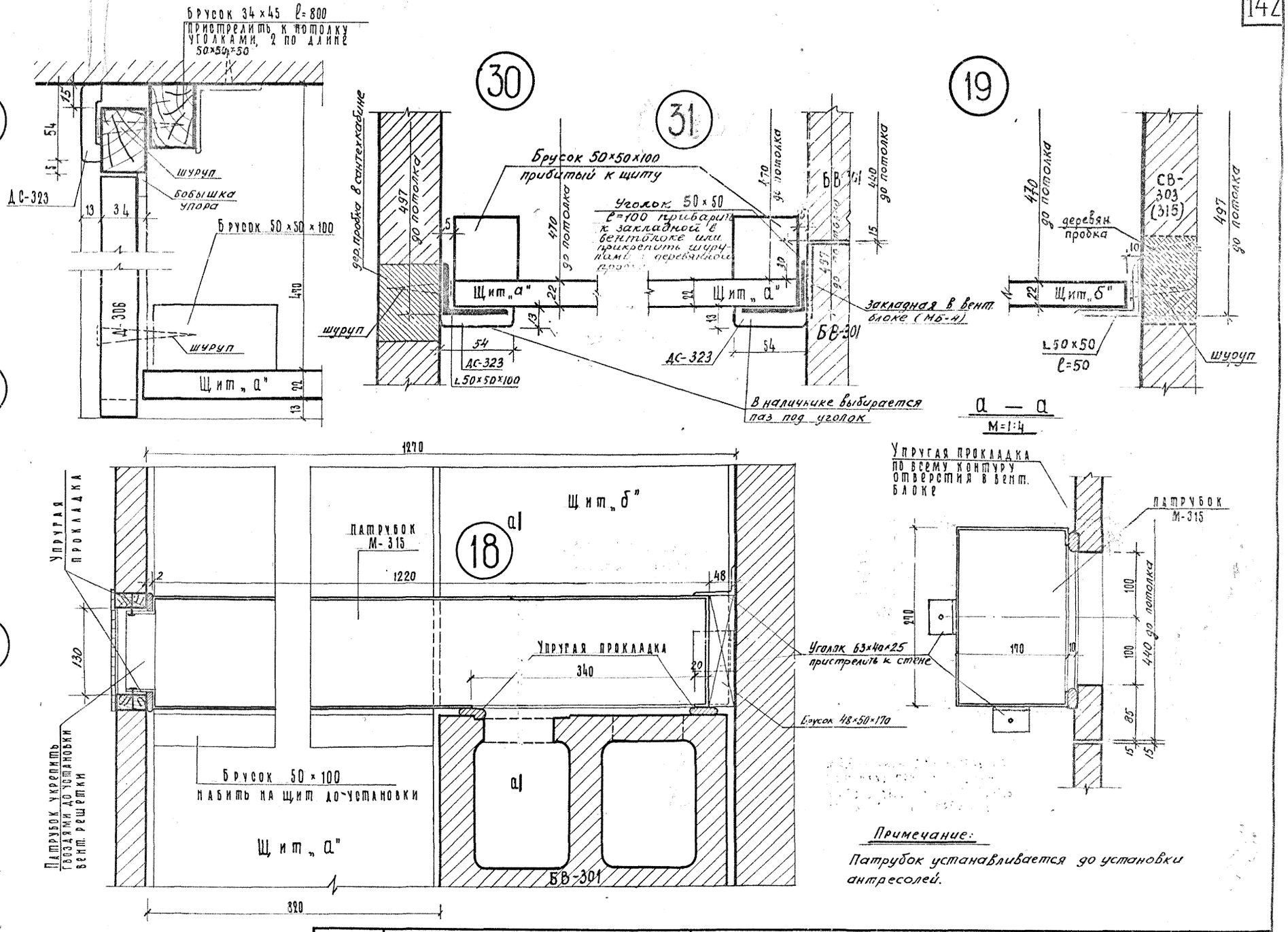


| | | | | | |
|---|---|---|---|---|---|
| 1968 | крупнопанельные жилые дома серии | 1Лг-600А | Детали установки шкафов и антресолей. Узлы 15-19, 30-31 | Лист | Т-АС-12-13 |

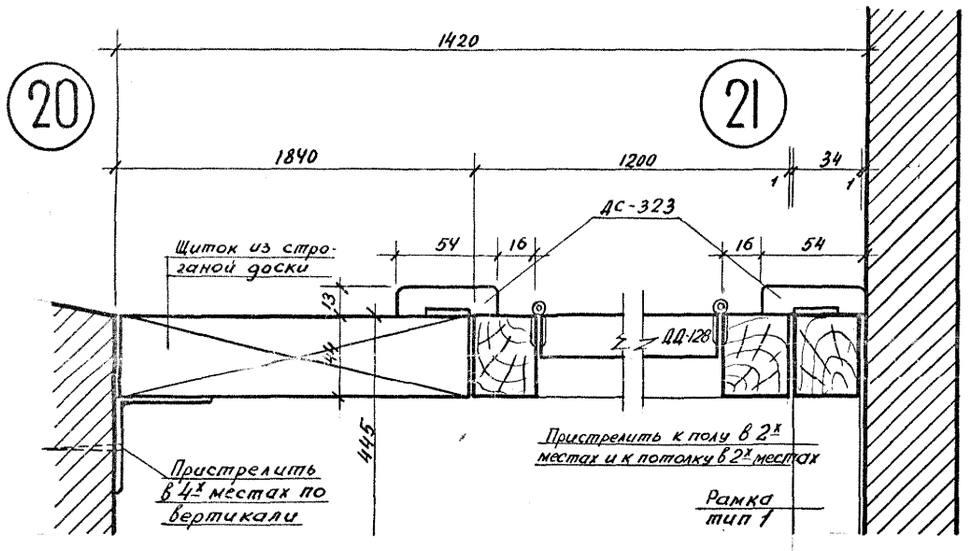


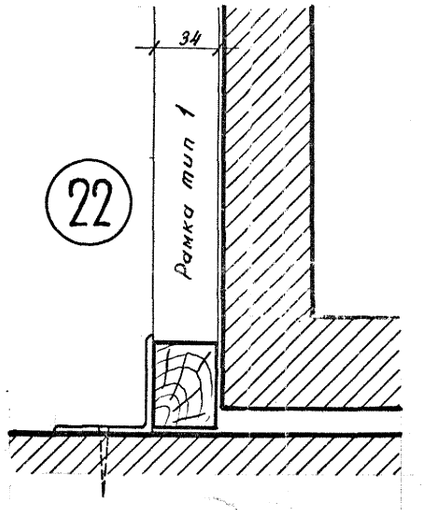


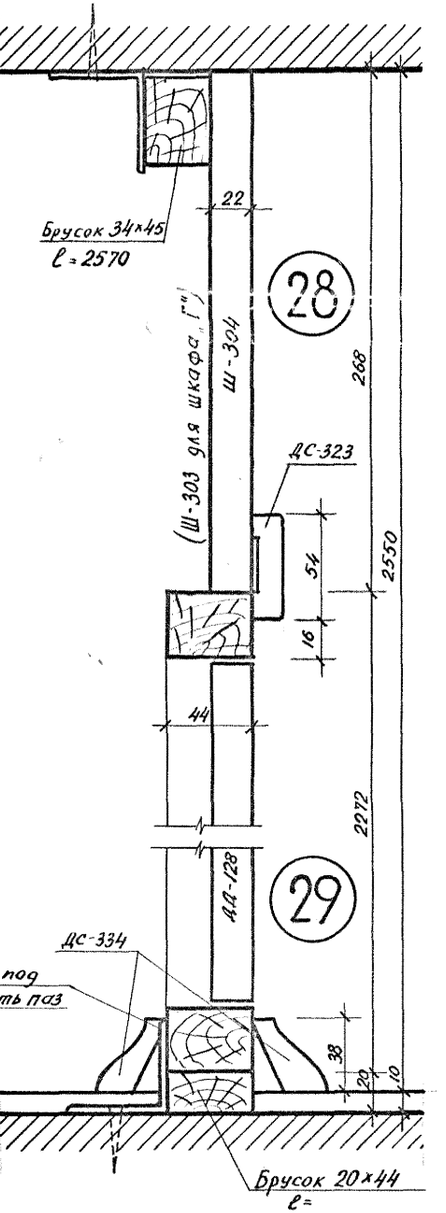


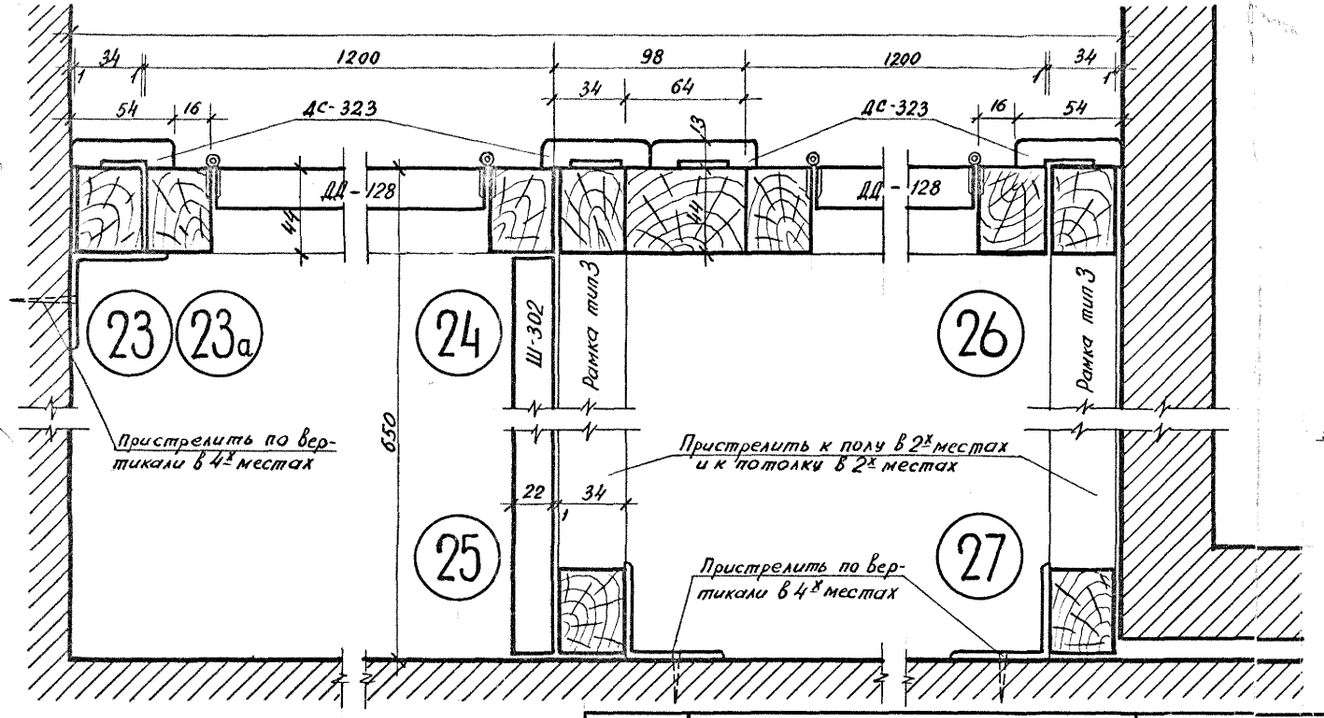


| | | | |
|---|---|---|---|
| ЦНИИЭП | 1968 | КРУПНОПАНЕЛЬНЫЕ ЖИЛЫЕ ДОМА СЕРИИ 1Лг-600А | Детали установки шкафов и антресолей. Узлы с 20 по 29 |

Лист Т-АС 12-14

## Монтажный план антресоли в шлюзе I эт.

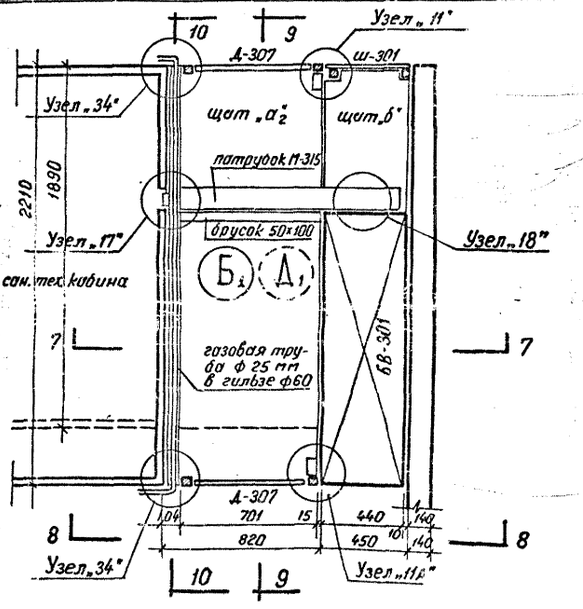


## 9–9

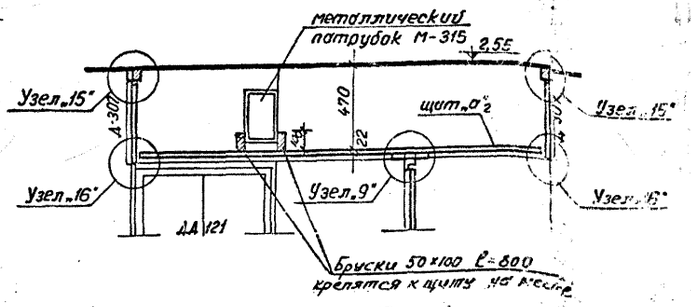


## 10 – 10

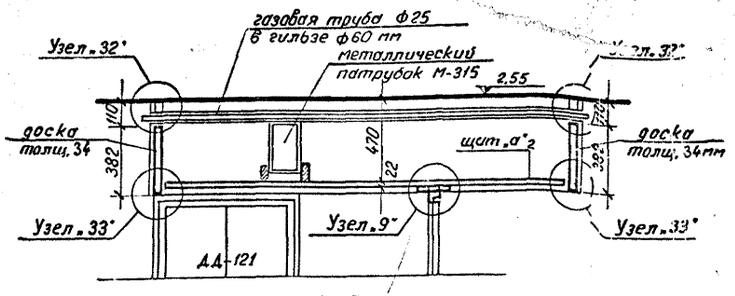


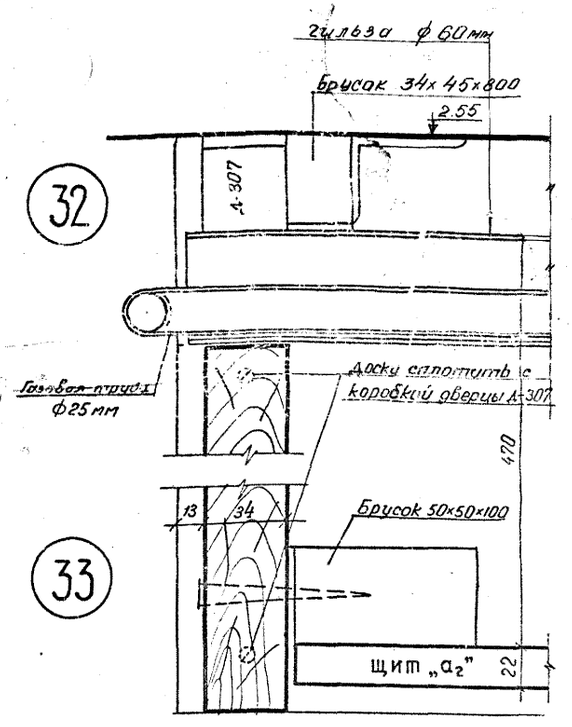


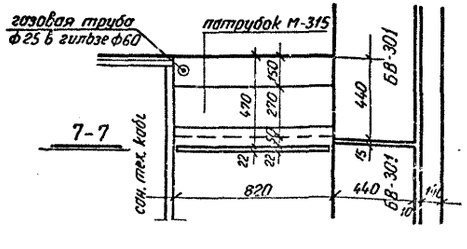


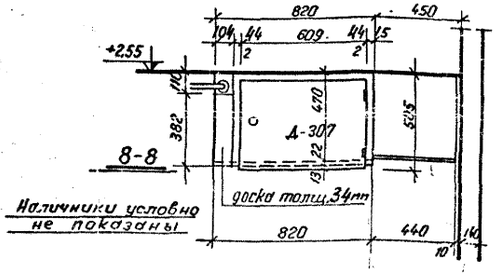


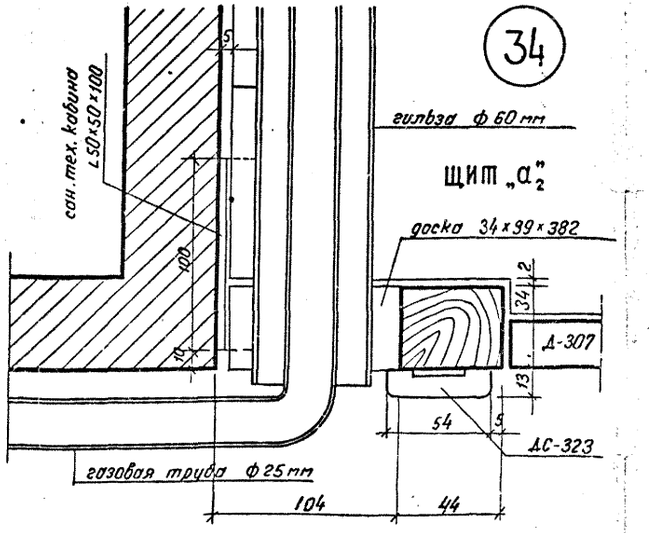


## Примечание:

1. Прокладка газа делается до установки антресолей.
2. Пунктиром на плане показано положение совмещенной сантехкабины.
3. Разрезы с 1-1 по 6-6 см. на листе Т-АС 12-9
4. Узлы с 1 по 31 см. на листах с Т-АС 12-11 по Т-АС 12-14.

| Тип антресоли | Наименование изд. | Марка изделия | К-во шт или п.м. | № чертежа |
|---|---|---|---|---|
| Изделия на антресоль при раздельной сан. тех. кабине Д и Б | Антресольная дверца | Д-307 | 2 шт | лист 5 часть ИД-1 |
| | Антресольный щит | щит „а" | 1 шт | лист 10 часть ИД-1 |
| | — " — | щит „б" | 1 шт | — " — |
| | Металлический патрубок | М-315 | 1 шт | лист 12 часть ИМ-2 |
| | Скоба для крепления патр | М-316 | 1 шт | — " — |
| | Наличник | АС-323 | 4.0 п.м | |
| | Брусок сечением 34×45×725 | | 2 шт | |
| | Доска сечением 34×100×382 | | 2 шт | |
| | Метал. уголок | 50×50×50 | 4 шт | на черт. Т-АС 12-10 |
| | Метал. уголок | 50×50×100 | 4 шт | — " — |

| | | | |
|---|---|---|---|
| 1968 | КРУПНОПАНЕЛЬНЫЕ ЖИЛЫЕ ДОМА СЕРИИ 1Лг-600А | Установка антресолей в 1ом этаже с прокладкой газа | ЛИСТ Т-АС 12-13 |

ГИПРОНИИСЭП

Гл. инж. ин-та Товбин
Гл. инж. ин-та Шкурлина
Гл. констр. АКБ

Чагин, Спетницкий, Стеранович, Руководит. отд., Гл. арх. пр-та, Гл. констр. пр., Матусевич, Разработал, Матусевич, Рассчитал, Эдмонт, Исполнил, Проверил, Инж. отд., Шкурлина, Шкурлина

## III — III

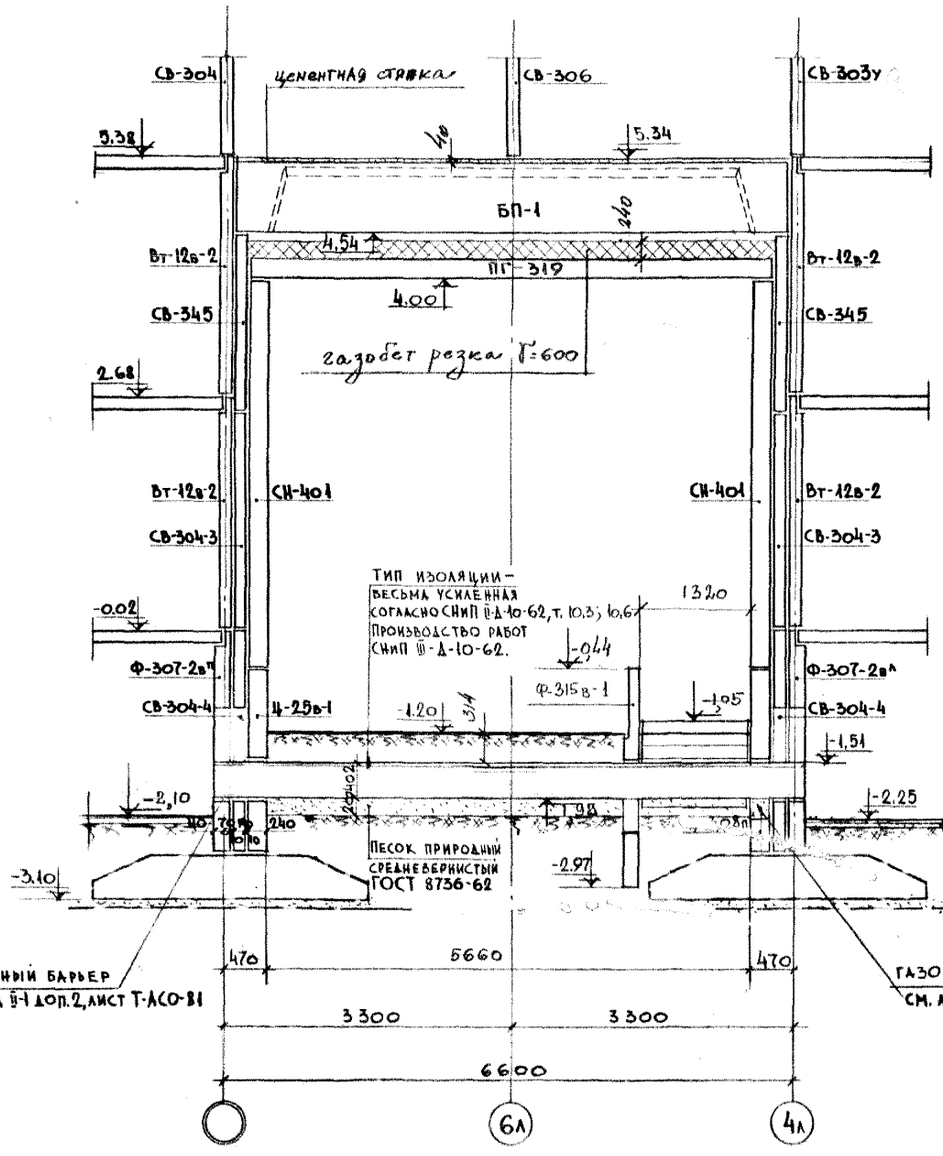


## IV — IV

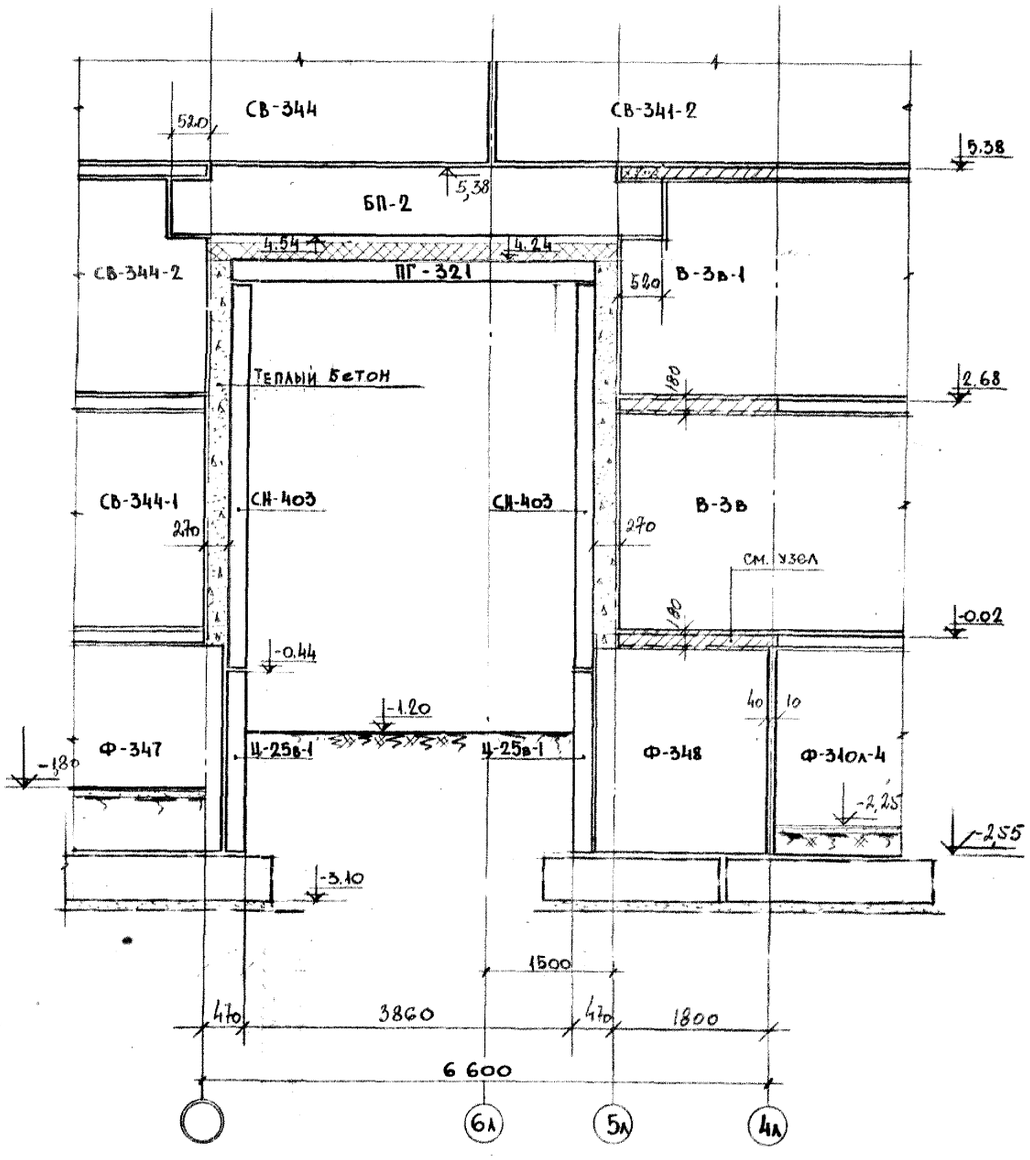


ГАЗОЗАЩИТНЫЙ БАРЬЕР
СМ. АЛЬБОМ II-1 ДОП. 2, ЛИСТ Т-АСО-81.

ЛЕНПРОЕКТ

| | | |
|---|---|---|
| ГА КОНСТР МАСТ | ЭРМИНГ | |
| ГА КОНСТР ПР ТА | ЭРМАНТ | |
| ГА АРХИТ ПР ТА | ТОБИН | МОГИЛЕВСКАЯ |
| ЗАМ ГЛ ИНЖ ИН ТА | КАЛУДОВ | |
| ГА КОНСТР ИН ТА | МАРОЧНИК | БАСОК |
| РУК ГРУППЫ | | |
| МАСТЕРСКАЯ № 8 | | |
| РУК МАСТ | МАТУСЕВИЧ | СУПОНИЦКАЯ |
| | | КОНСТРУИРОВАЛ |

ВНЕСЕНЫ ИЗМЕНЕНИЯ
ДАТА РЕГ № ДОПУЩЕНЫ ГЛАВНЫМ ИНЖЕНЕРОМ ПРОЕКТА ФАМИЛИЯ

СОГЛАСОВАНО
ПРОВЕРИЛ
РАСС

ДАТА XII-73 г.

| | | | | | |
|---|---|---|---|---|---|
| 1973 | Монтажные узлы и детали | Разрезы III-III и IV-IV. | Типовой проект 1Лг-600А | Альбом II-1 | Лист Т-АС(14-1 |

## I - I

## II - II

Цементная стяжка

Гидробетонная резка Г-600

Труба 402×12,×6820-10

| | | |

## Ситуация 1

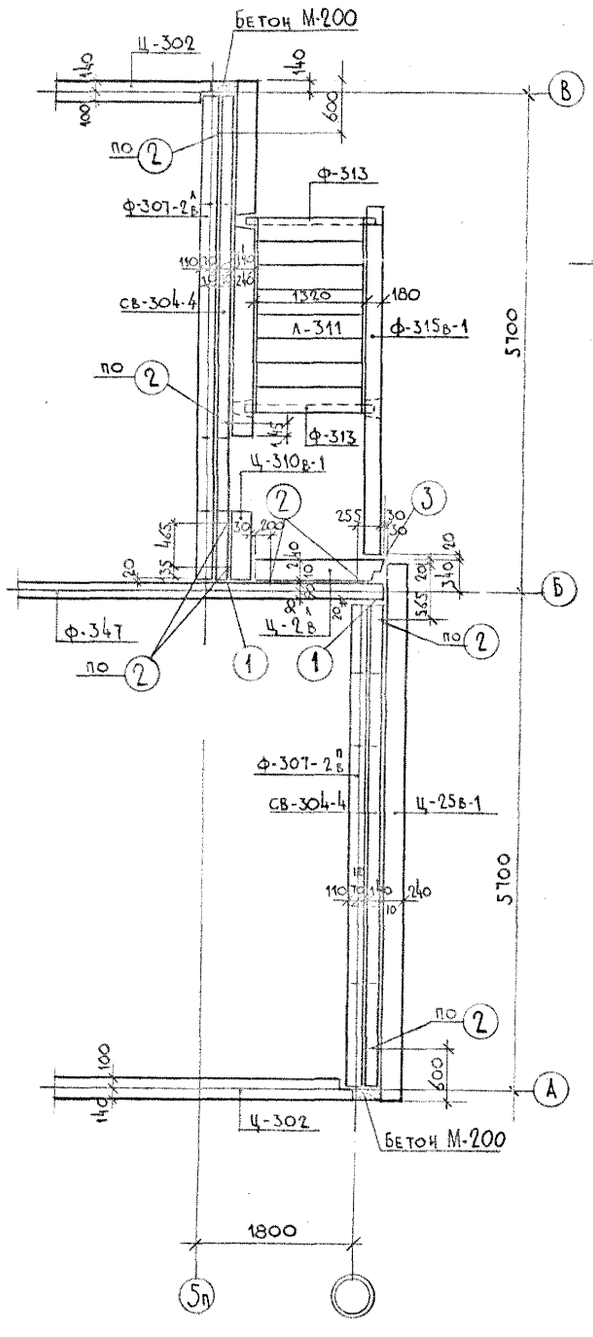


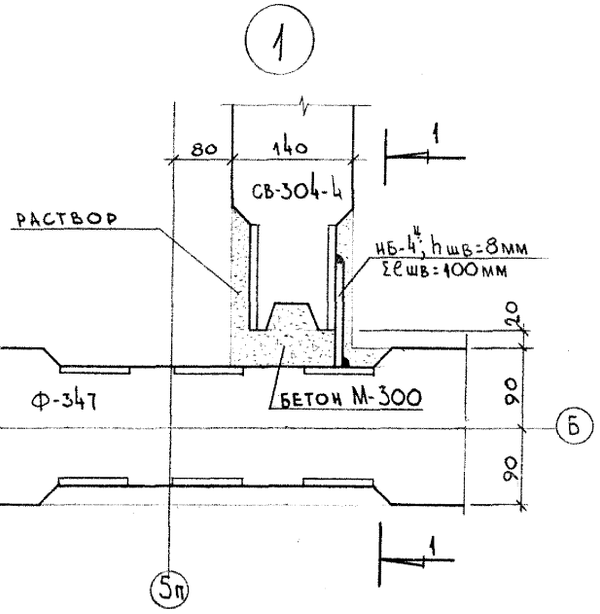


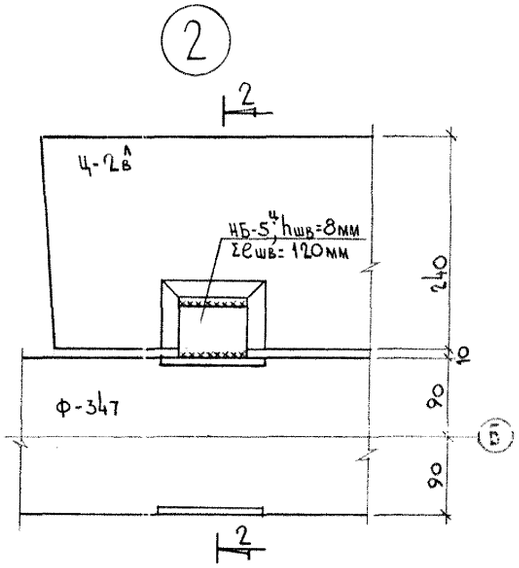


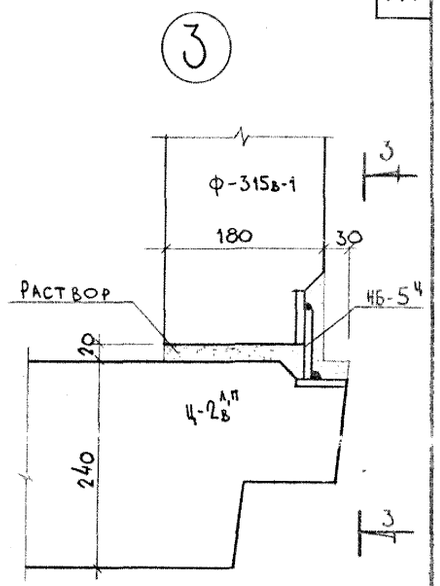


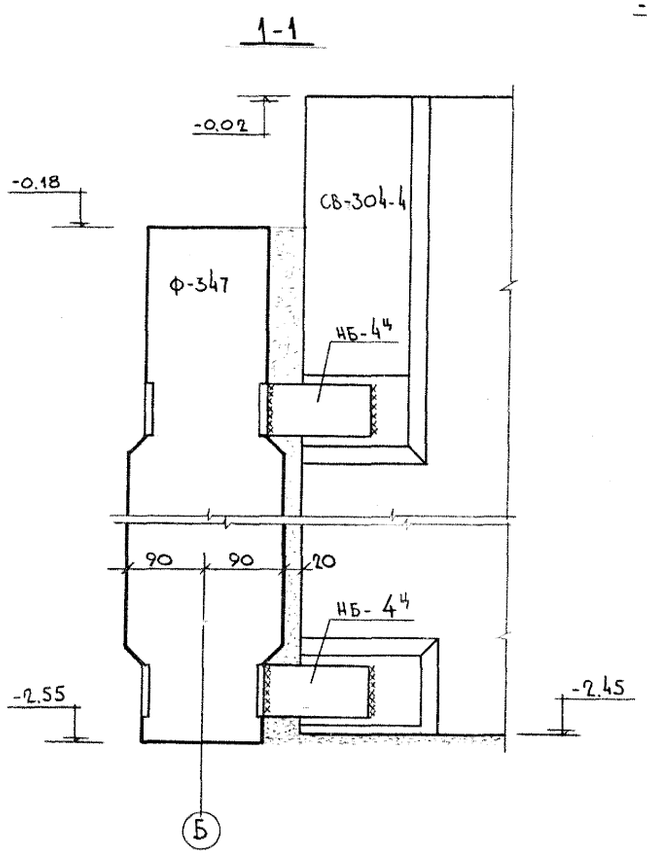


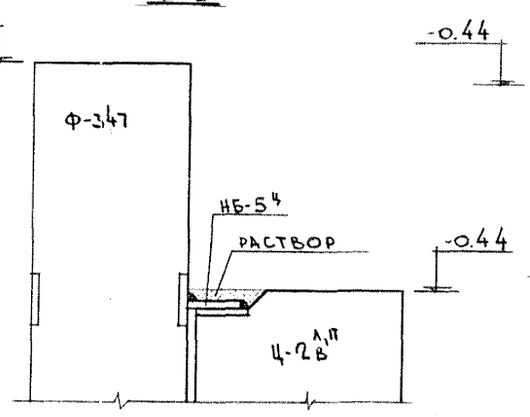


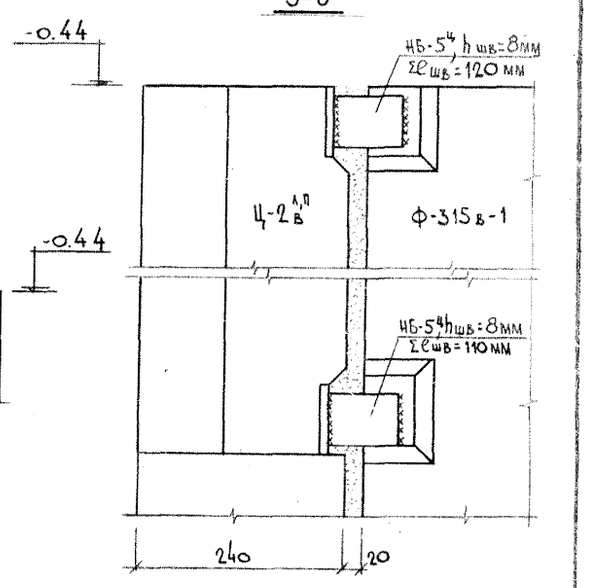


Примечания:

1. Поверхности закладных и накладных деталей после окончания сварки зачистить и оцинковать

Спецификация марок соединительных элементов на 1 ситуацию

| N ситуации | Марка сое д. эл. | Колич. штук | N листа, где изобр. сое д. эл. |
|---|---|---|---|
| 1 | НБ-4^Ч | 4 | АЛ III |
| | НБ-5^Ч | 10 | Ч ИМ-1 |
| | | | |
| | | | |

| | | | | | |
|---|---|---|---|---|---|
| 1973 | Монтажные узлы и детали | Ситуация 1 (крепление фундаментных и цокольных панелей) | Типовой проект 1.Г-600А | Альбом II-1 | Лист Т-АС14-3 |

ЛЕНПРОЕКТ

Дата XII-73г.

## Ситуация 2

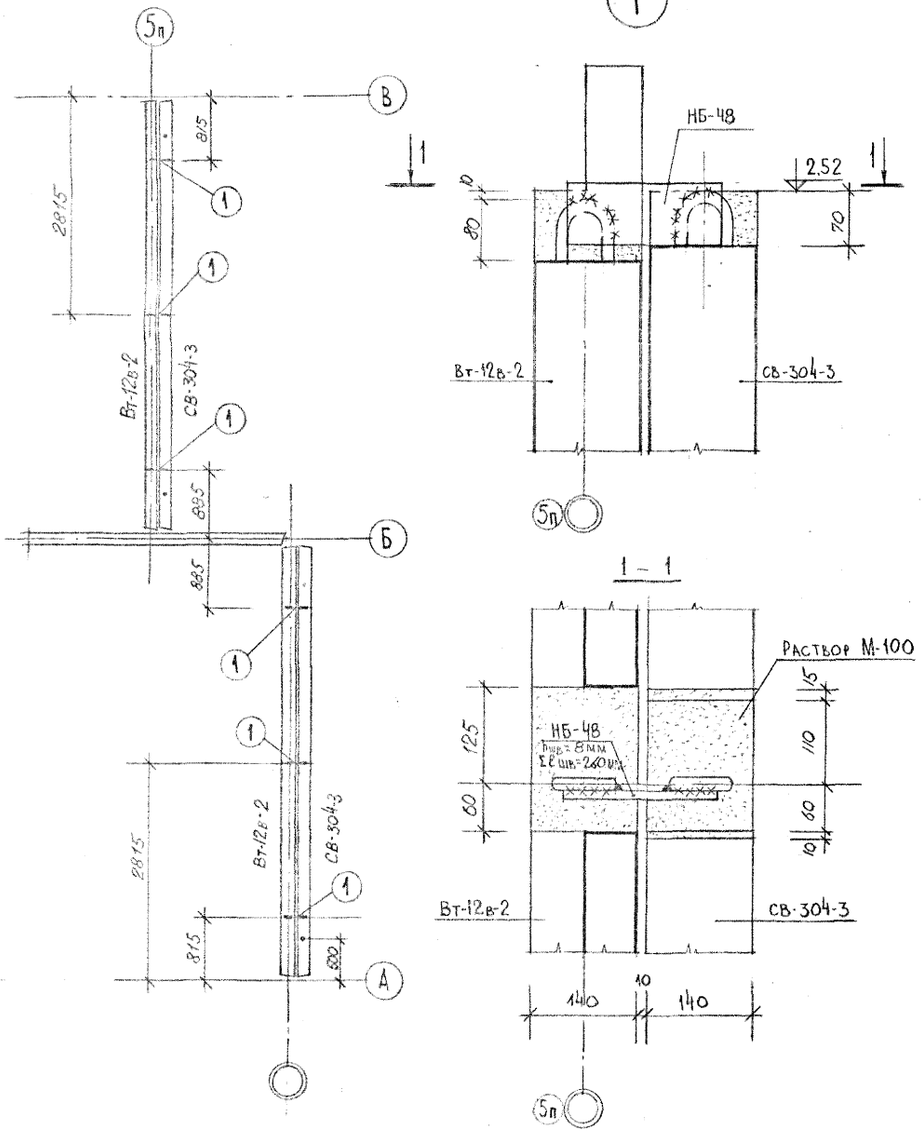


## Ситуация 3

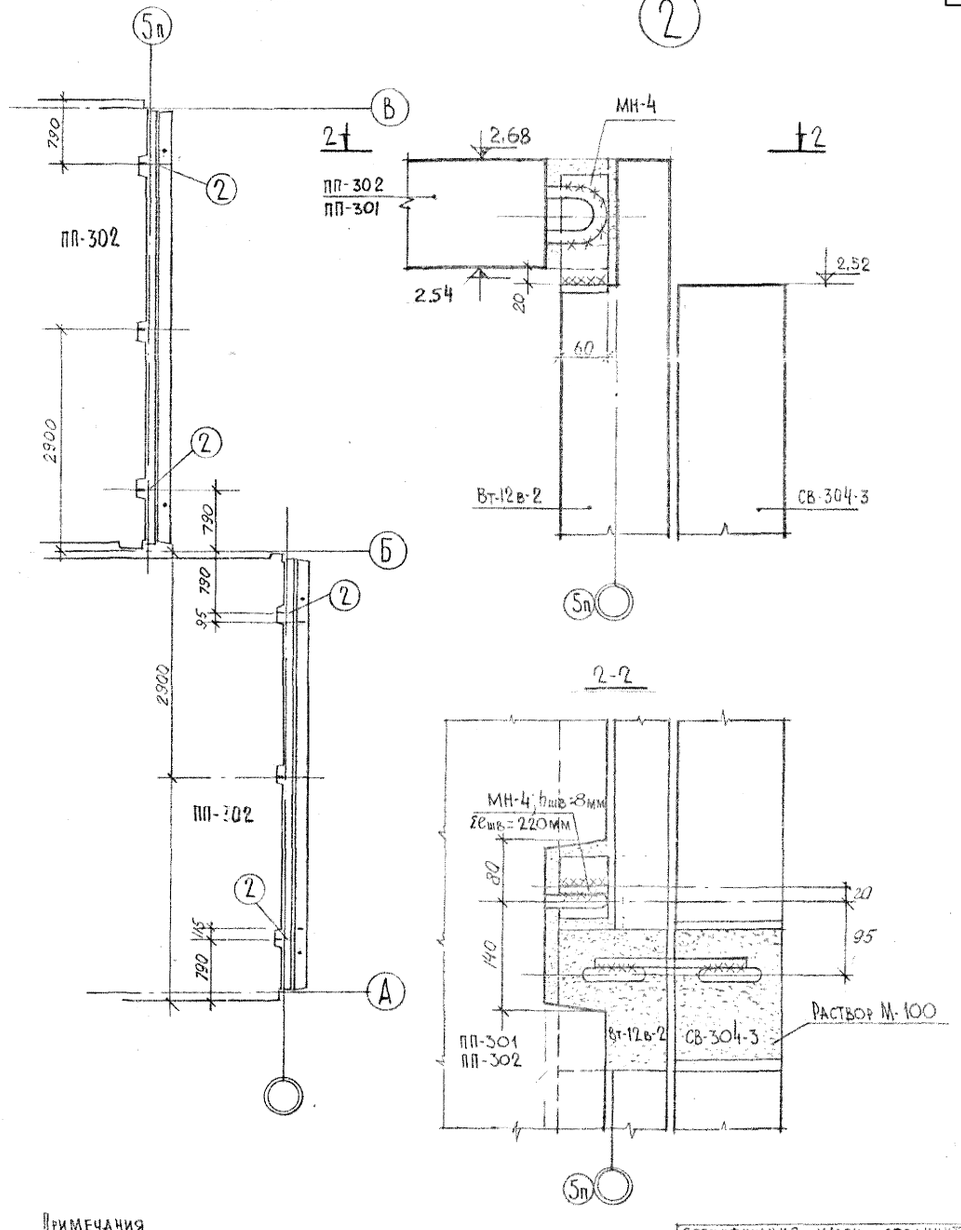


**Примечания**

1. Накладные и закладные детали после окончания сварки зачистить и оцинковать

| Спецификация марок соединительных элементов на 1 ситуацию | | | |
|---|---|---|---|
| № ситуации | Марка соединит. эл-та | Количество шт. | № листа, где изображен соед. эл-нт |
| 2 | НБ-48 | 6 | Альбом III часть ИМ-1 |

| Спецификация марок соединит. элементов на 1 ситуацию | | | |
|---|---|---|---|
| № ситуации | Марка соед. эл. | Колич. шт. | № листа, где изобр. соед. эл-нт |
| 3 | МН-4 | 4 | Альбом III часть ИМ-1в |

| | | | | | |
|---|---|---|---|---|---|
| 1973 | Монтажные узлы и детали | Ситуации 2,3, (крепление Вт-12в-2 к СВ-304-3 и крепление ПП-301,302 к Вт-12в-2) | Типовой проект 1.Лг-600А | Альбом II-1 | Лист ТМС14-4 |

Дата XII-73г.

## СИТУАЦИЯ 4

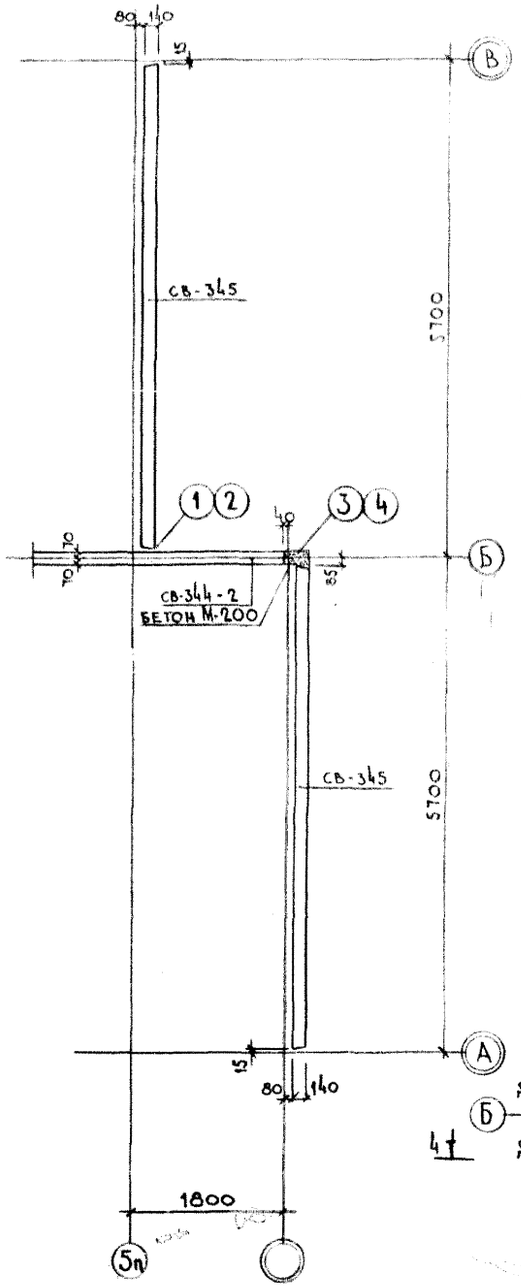


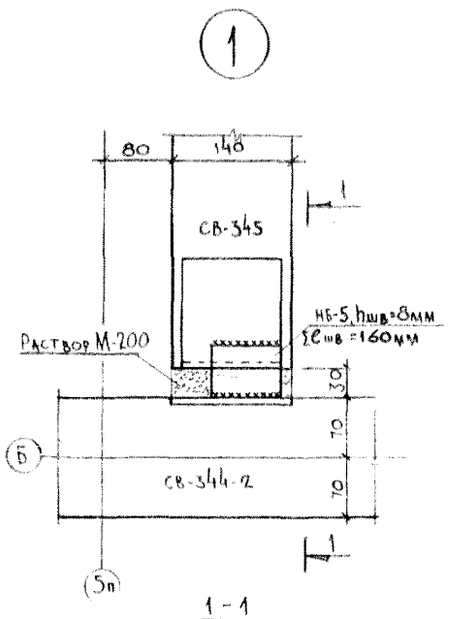


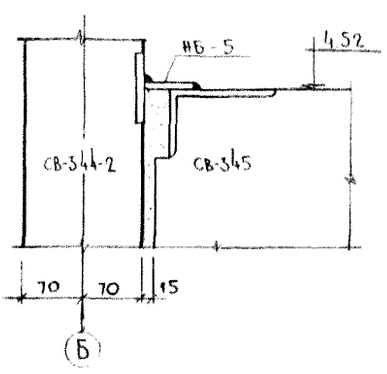


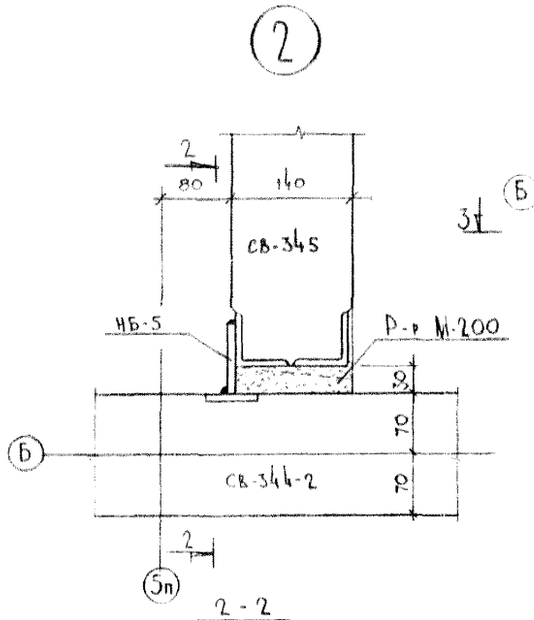


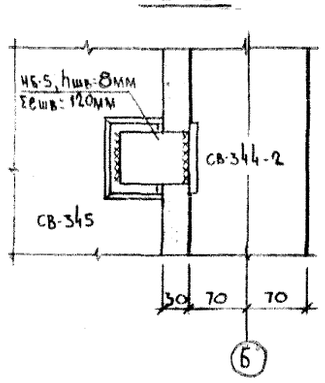


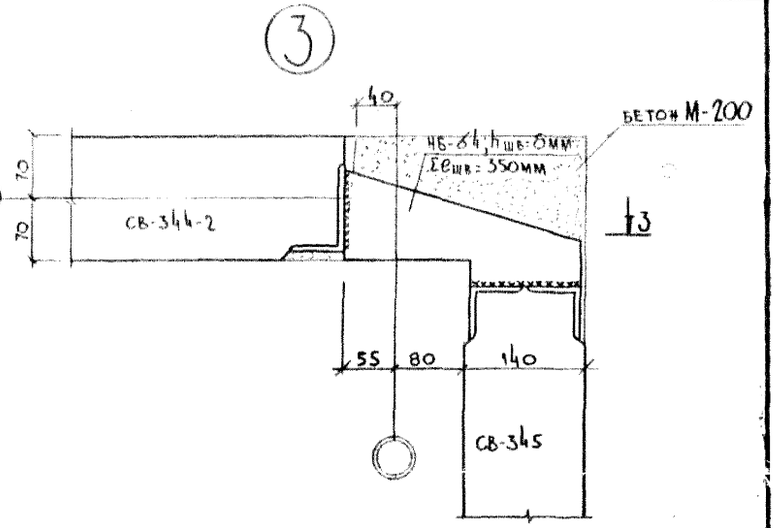


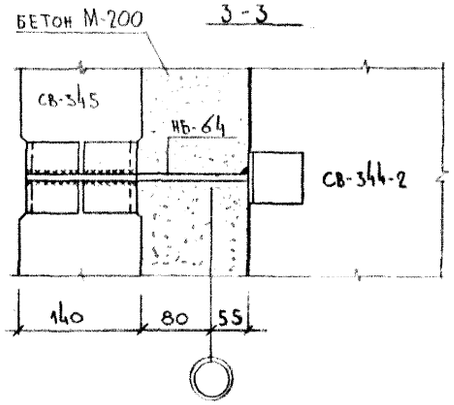


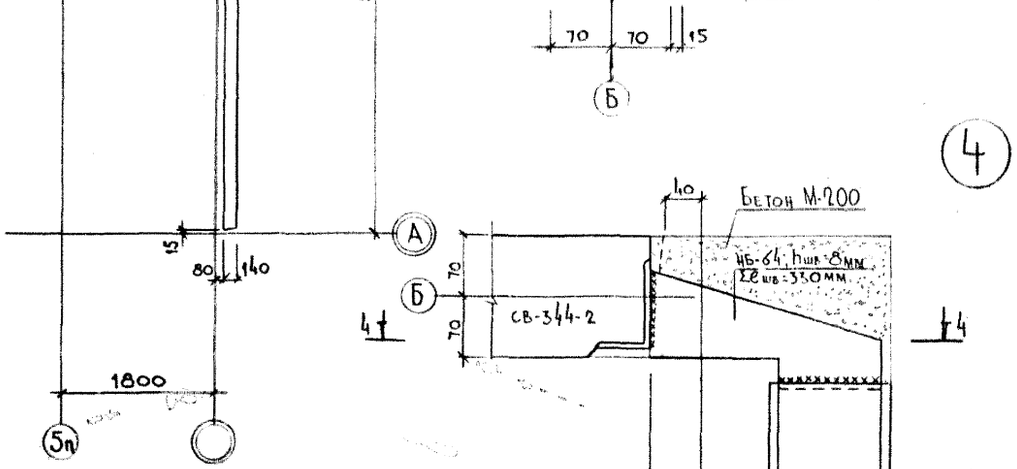


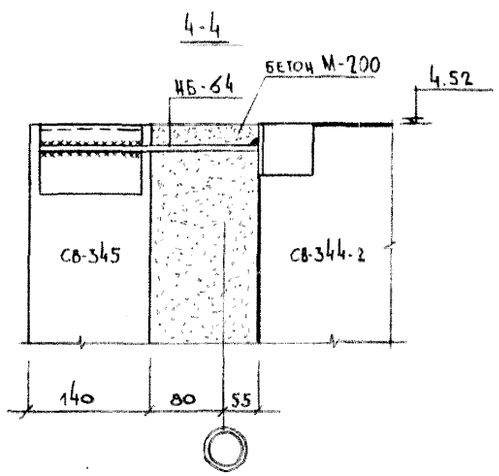


**Примечания**

1. Поверхности закладных и накладных деталей после окончания сварки зачистить и оцинковать

Спецификация марок соединительных элементов на 1 ситуацию

| N ситуации | Марка соед. эл. | Кол. штук | N листа, где изобр. соед. эл. |
|---|---|---|---|
| 4 | НБ-5 | 2 | АА. III ИМ-1 |
| | НБ-64 | 2 | |
| | | | |
| | | | |

ЛЕНПРОЕКТ

| | | |
|---|---|---|
| Зам. главн. ин-та | Капунцов | |
| Гл. констр. ин-та | Жарончик | |
| Рук. мастерской № 13 | Матусевич | |
| Рук. маст. | | |
| Гл. констр. маст. | | |
| Гл. арх. пр-та | | |
| Гл. констр. пр-та | | |
| Рук. группы | | |
| Разработал | | |
| Констр. | | |
| Проверил | | |
| Согласовано | | |
| Н. контроль | | |

Внесены изменения — Дата, Регистрационный номер, Должность, Фамилия

Инв. № подл. | Подпись и дата | Взам. инв. №

Альбом XII-73г.

| | | | | | |
|---|---|---|---|---|---|
| 1973 | Монтажные узлы и детали | Ситуация N4. Крепление СВ-345 с продольной стеной. | Типовой проект 1.АГ-600А. | Альбом I-1 | Лист Т-АС14-5 |

## Ситуация 5

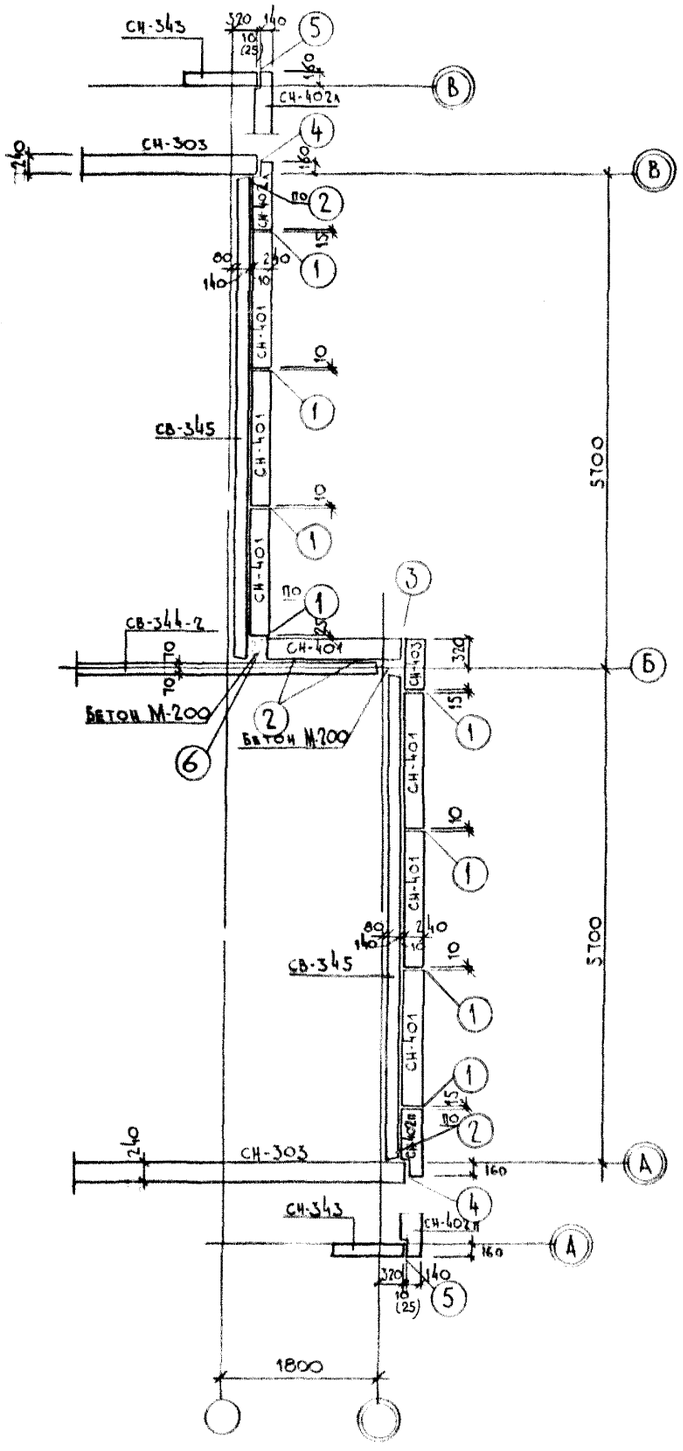


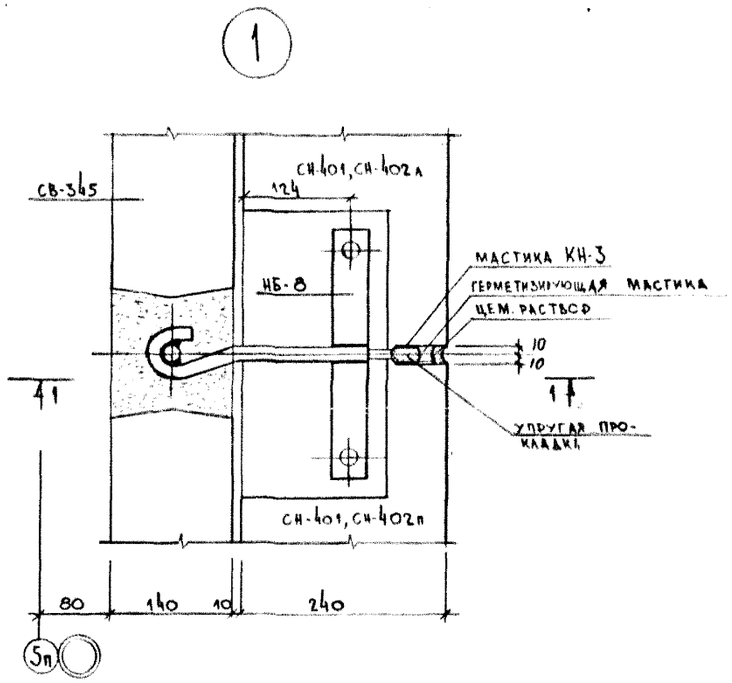


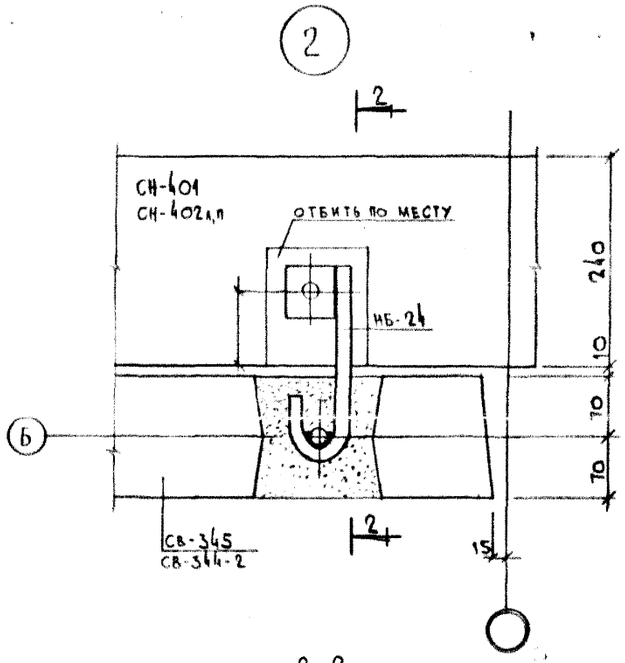


2-2

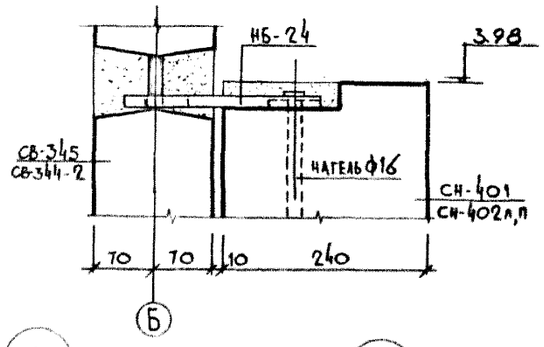


1-1

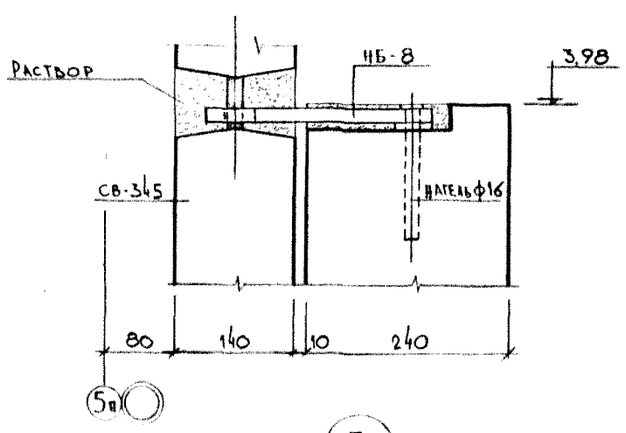


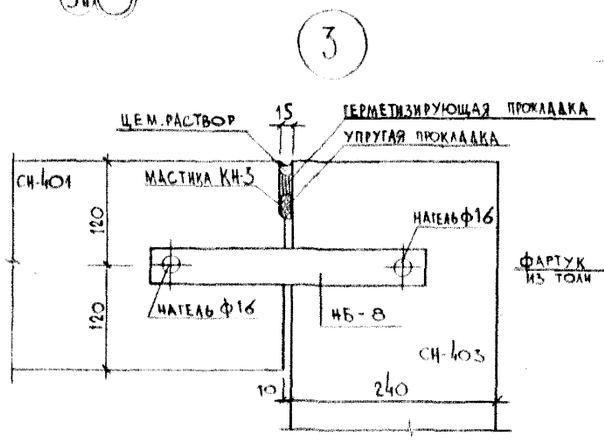


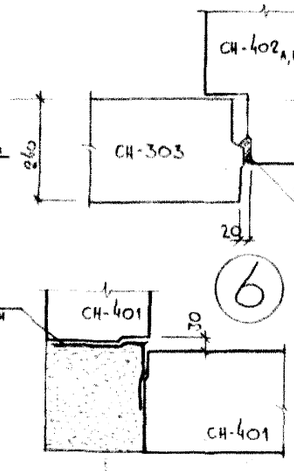


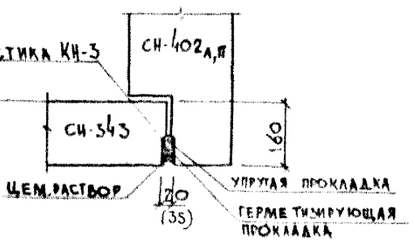


Спецификация марок соединительных элементов на 1 ситуацию

| N ситуации | Марка соед. эл. | Колич. шт. | Лист, где показ. соед. элем. |
|---|---|---|---|
| 5 | НБ-8 | 9 | АА.III |
| | НБ-24 | 4 | Ч.ИМ-1 |
| | НАГЕЛЬ Ф16 | 21 | |

Примечания

1. Накладные и закладные детали после окончания сварки зачистить и оцинковать

| | | | | | |
|---|---|---|---|---|---|
| 1973 | Монтажные узлы и детали | Ситуация 5 (Крепление газобетонных стен проезда) | Типовой проект 1.Г-600А | Альбом II-1 | Лист Т-АС14-6 |

Дата XII-73г.

Гл. констр. маст. Эрмант; Гл. арх. пр-та Эрмант; Гл. констр. пр-та Тобейн; Рук. группы Мартынова; Рук. мастерской Молчанова; Гл. констр. Молчанова; Рук. маст. Матусевич; Конструкции Кревенина

Гл. инж. пр-та Капанов; Гл. инж. пр-та Нарбутис; Гл. констр. пр-та Молчанова; Гл. констр. пр-та Молчанова; Гл. констр. пр-та Молчанова

## Ситуация 6

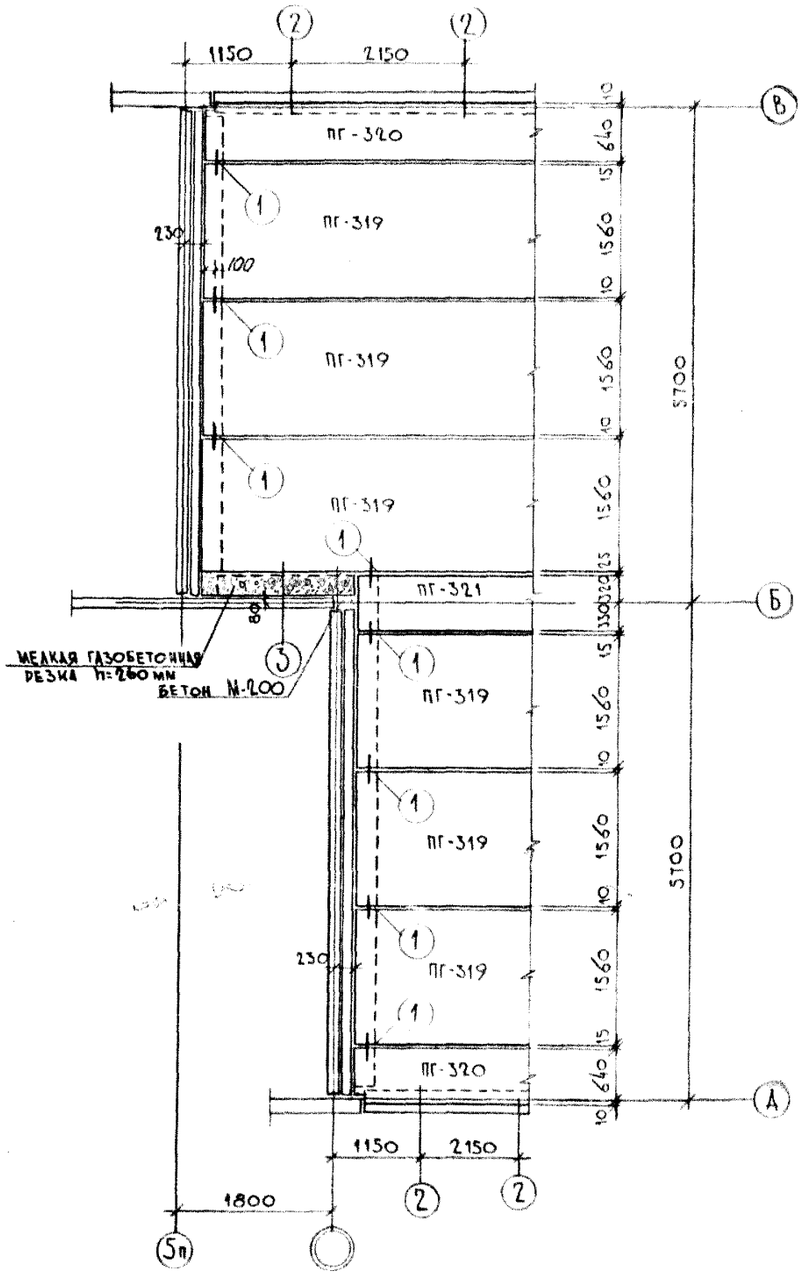


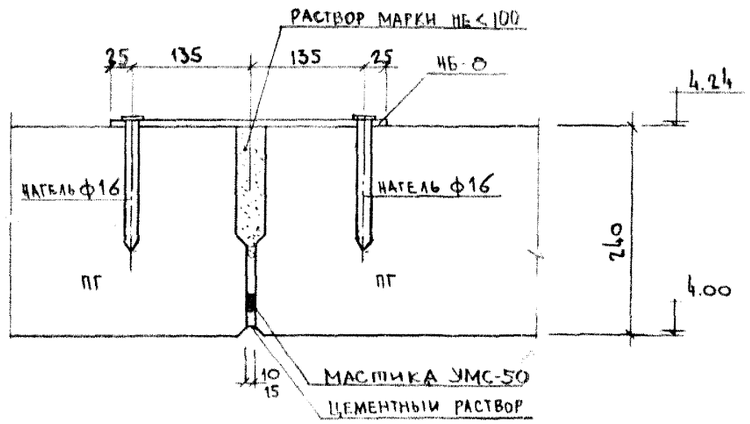


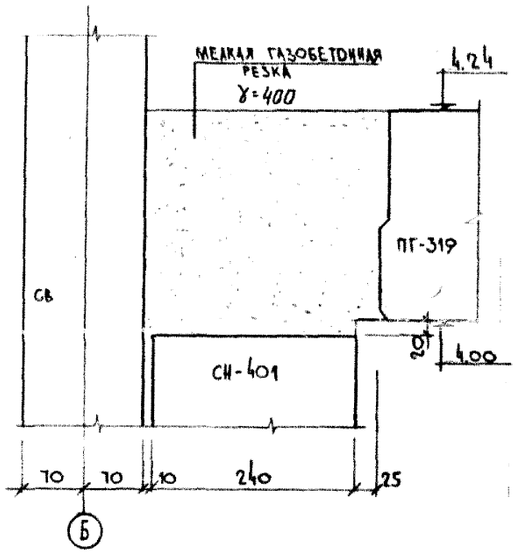


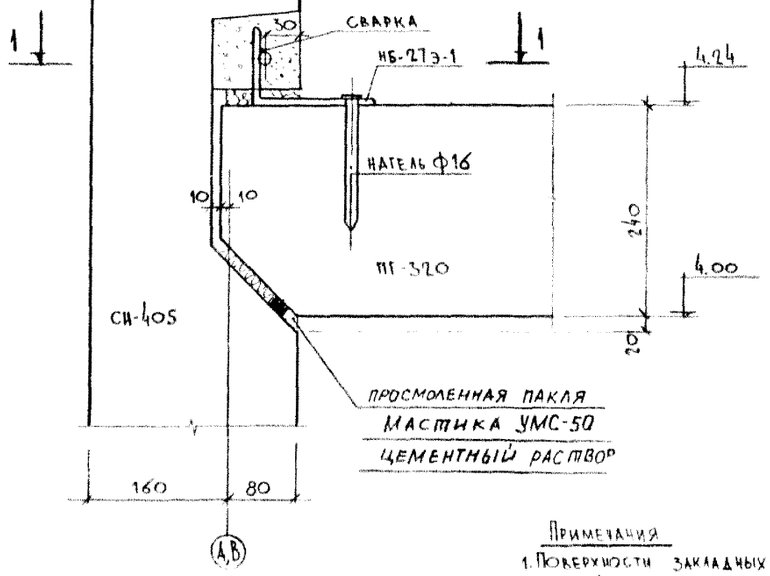


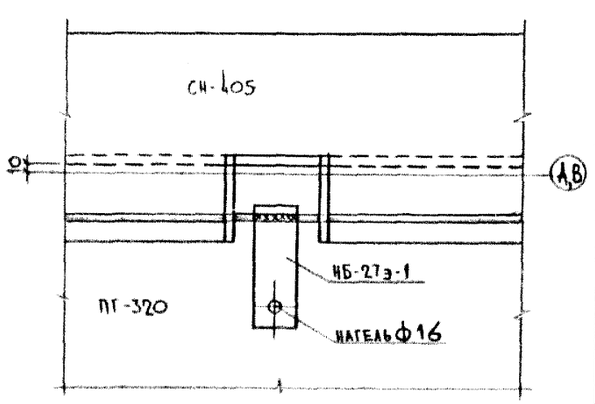


Примечания

1. Поверхности закладных и накладных деталей после окончания сварки зачистить и оцинковать

Спецификация марок соединит. элементов на 1 ситуацию

| № ситуации | Марка соед. эл. | Кол. штук | № листа, где изобр. соед. эл. |
|---|---|---|---|
| 6 | НБ-8 | 8 | АА. III |
| | НБ-27Э-1 | 3 | Ч. ИМ-1, ИМ-18 |
| | НАГЕЛЬ ф16 | 19 | |

ЛЕНПРОЕКТ

| | | |
|---|---|---|
| ГА. КОНСТР МАСТ | ПР-ТА | Эрмант |
| ГА. АРХ. | ПР-ТА | Тоббин |
| ГА. КОНСТР. | ПР-ТА | Эрмант |
| РУК. ГРУППЫ | | Могилевская |
| РАЗРАБ. | | Могилевская |
| КОНСТР. | | Кокичина |

ЗАМ. ГЛ. ИНЖ. ПРОЕКТА — Капанцов
ГА. КОНСТР. ИНЖ-ТА — Марочник
МАСТЕРСКАЯ № 10
РУК. МАСТ — Цыгусевич

ПРОВЕРИЛ — Могилевская
Н. КОНТРОЛЬ — Цыгусевич

ВНЕСЕНЫ ИЗМЕНЕНИЯ

| ДАТА | РЕГ № | ДОЛЖНОСТЬ ГА | ФАМИЛИЯ |
|---|---|---|---|

СОГЛАСОВАНО

Дата XII-73г.

| 1973 | Монтажные узлы и детали | Ситуация 6 (Крепление газобетонных перекрытий; отм. н. +4.00м) | Типовой проект 1.ПГ-600А | Альбом II-1 | Лист Т-АСИ-7 |
|---|---|---|---|---|---|

## СИТУАЦИЯ 7

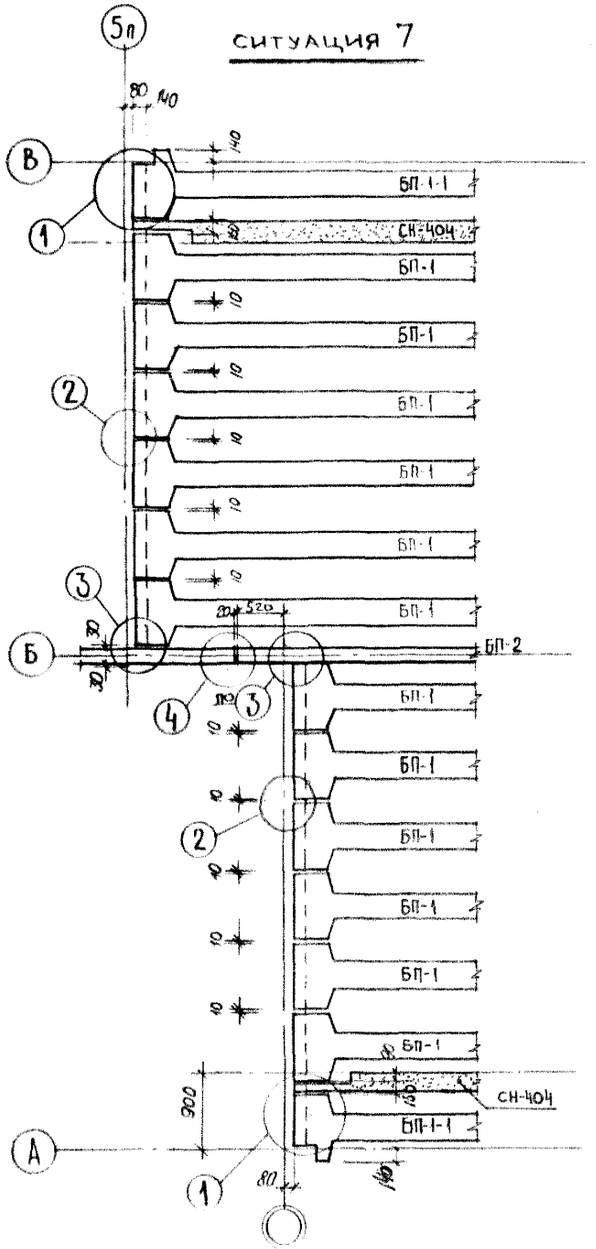


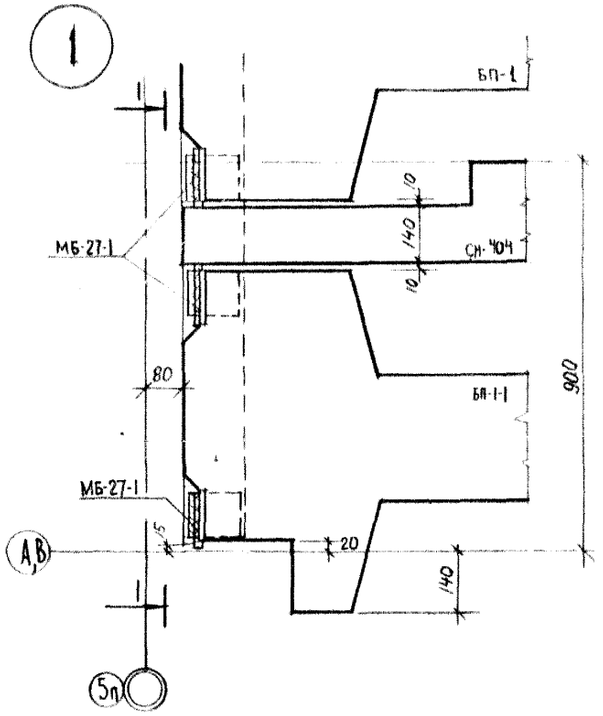


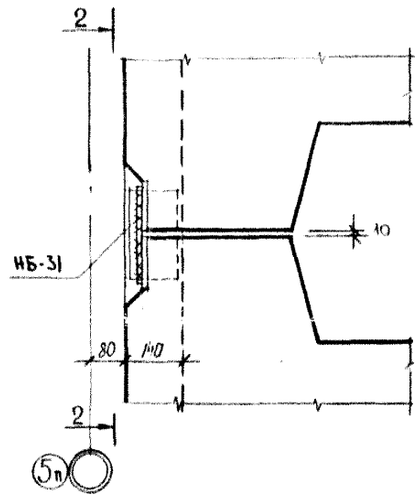


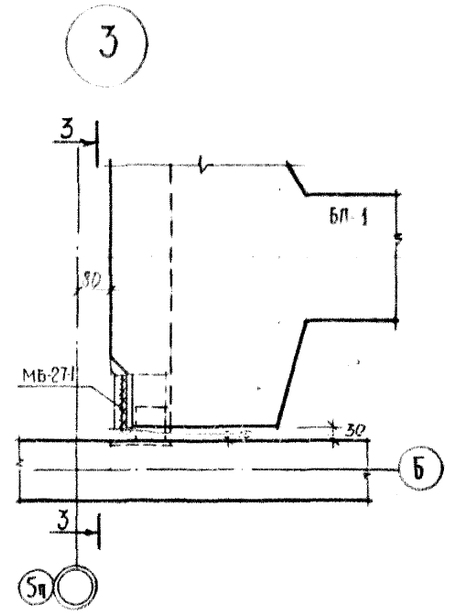


### 1 – 1

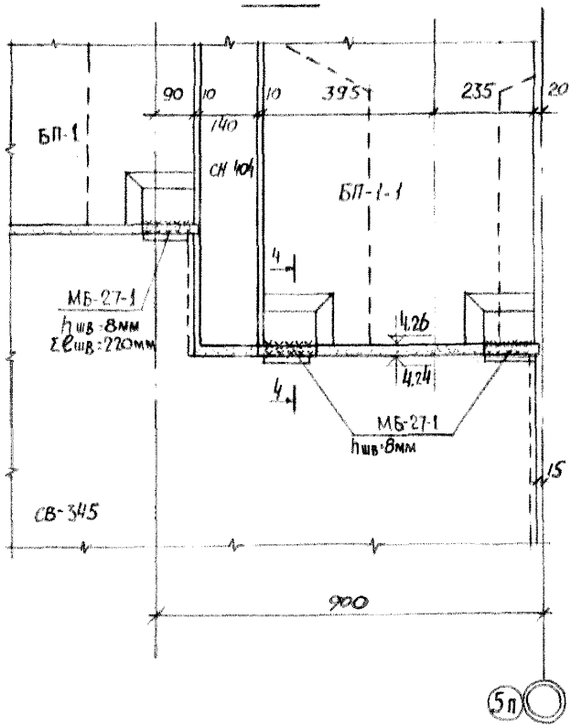


### 2 – 2

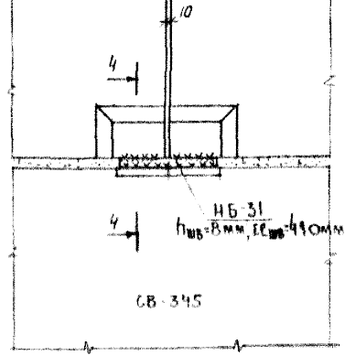


### 3 – 3

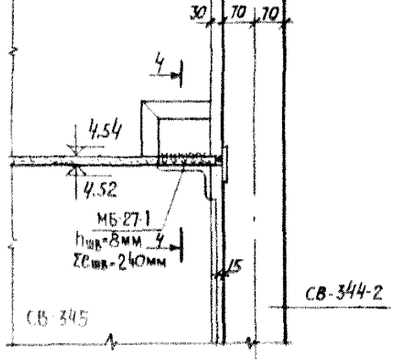


### 4 – 4

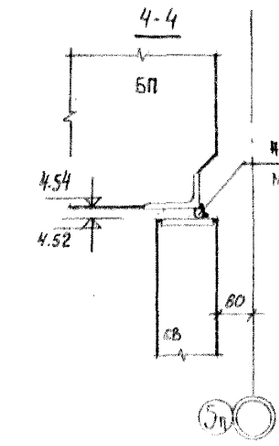


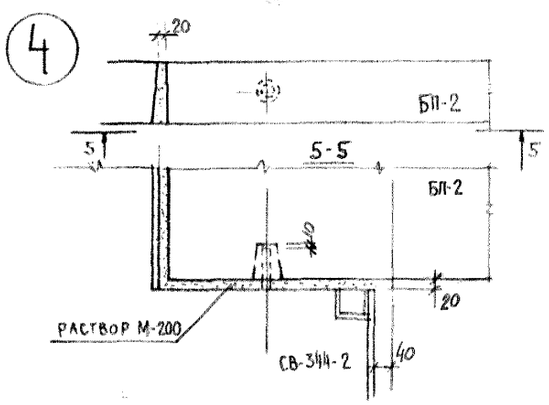


*Примечание*

1. Накладные и закладные детали после окончания сварки зачистить и оцинковать

### Спецификация марок соединительных элементов на 1 ситуацию

| № ситуации | Марка соед. элемента | Количество штук | № листа, где изображен соед. эл-нт |
|---|---|---|---|
| 7 | МБ-27-1 | 8 | Альбом III часть ИИ-1 |
| | НБ-31 | 10 | |
| | | | |

| | | | | | | |
|---|---|---|---|---|---|---|
| ЛЕНПРОЕКТ | Зам. гл. инж. инст. Калунов<br>Гл. конструктор Макочник<br>Мастерская № 12 | Гл. конструктор мастерской | Эрмант | 1973 | Монтажные узлы и детали | Ситуация 7 (Крепление балок на ▽4.54 и ▽4.26) |
| | Руководитель группы Матусевич | Гл. архитектор проекта | Эрмант | | | Типовой проект 1.Г-600А |
| | Рук. мастерской Конюшина | Гл. конструктор проекта | Могилевская | | | Альбом II-1 |
| | | Разработал | Конюшина | | | Лист Т-АС14-8 |
| | Дата XII-73г. | Проверил | | | | |

## Ситуация 8

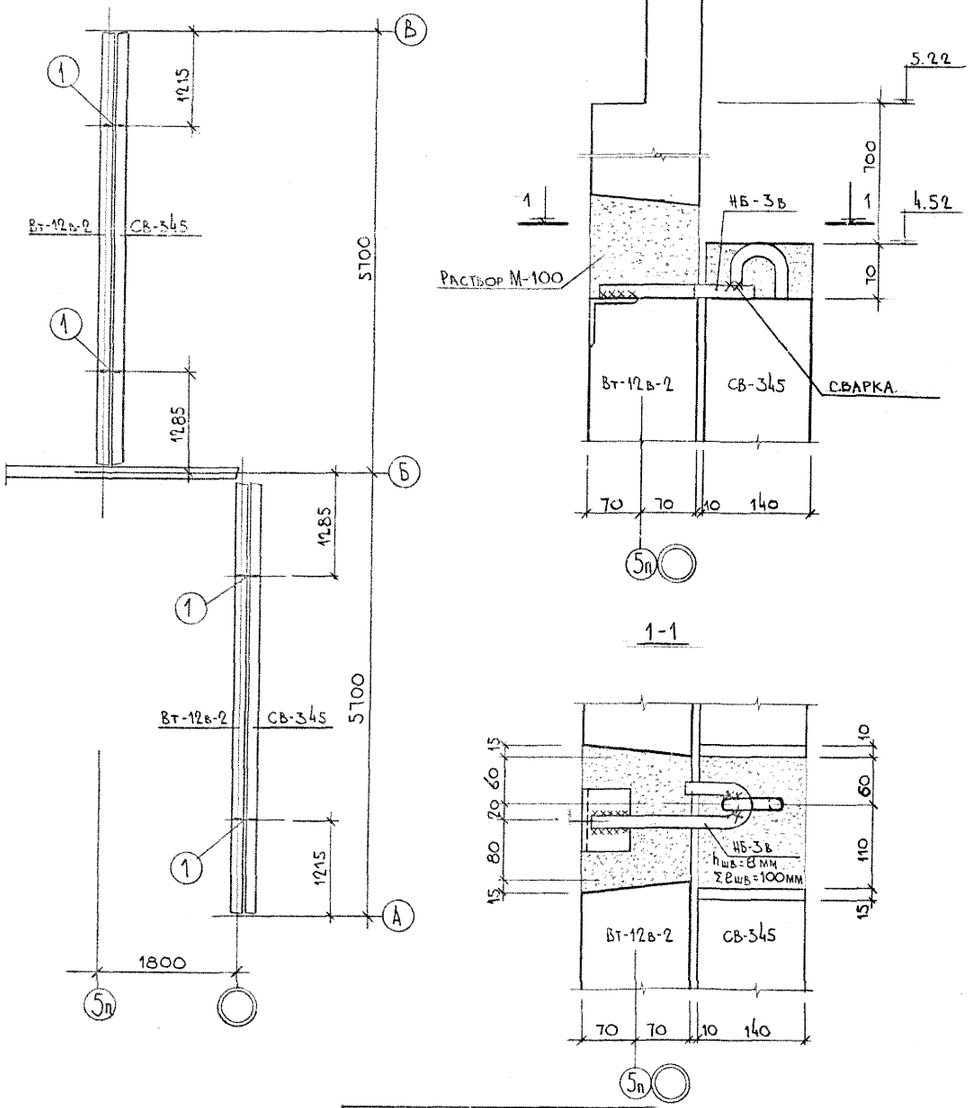


## Ситуация 9

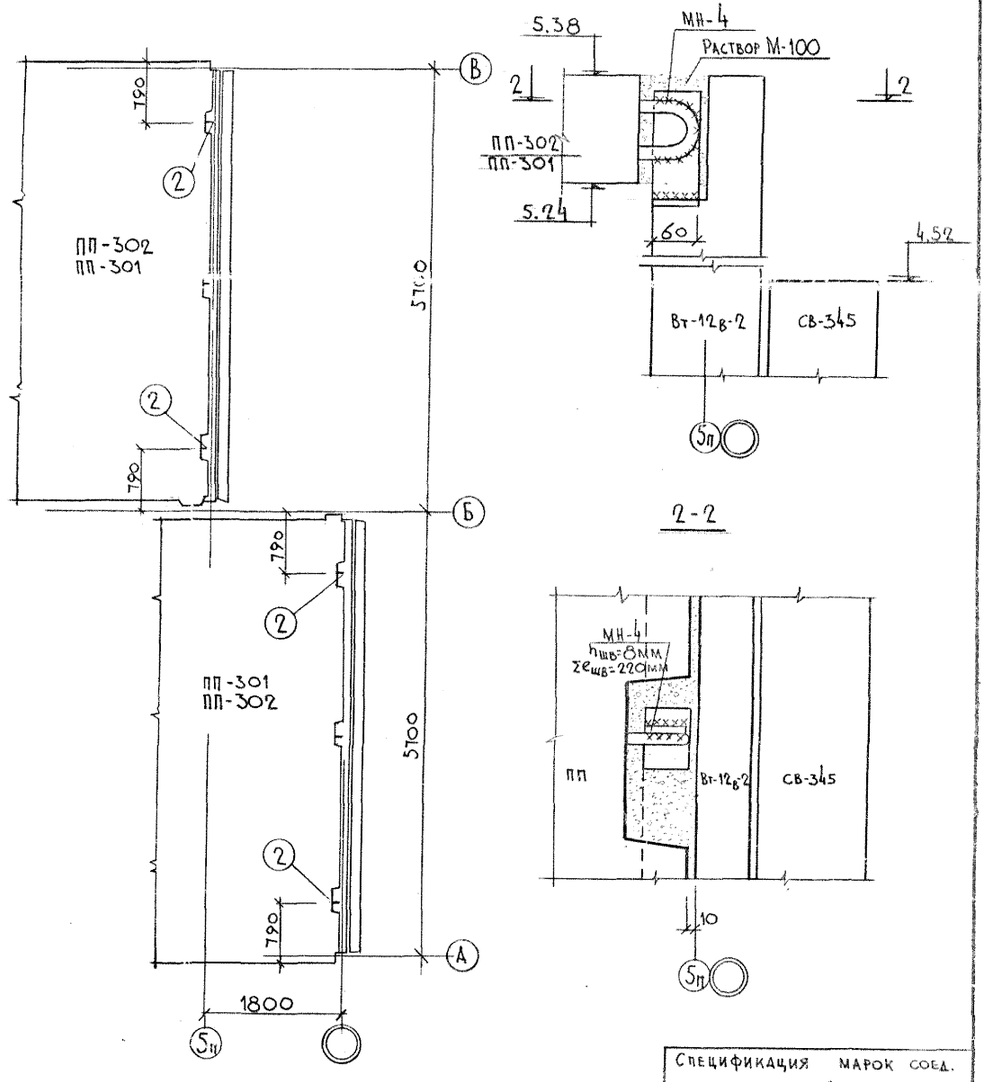


Примечания

1. Накладные и закладные детали после окончания сварки зачистить и оцинковать

Спецификация марок соединит. на 1 ситуацию

| N ситуации | Марка соед. эл. | Кол. штук | N листа, где изобр. соед. элем. |
|---|---|---|---|
| 8 | НБ-3в | 4 | Альбом III ч. ИМ-1в |

Спецификация марок соед. элементов на 1 ситуацию

| N ситуации | Марка соед. эл. | Кол. штук | N листа, где изобр. соед. эл. |
|---|---|---|---|
| 9 | МН-4 | 4 | Ал III ч. ИМ-1в |

1973 | Монтажные узлы и детали | Ситуации 8 и 9 (крепление Вт-12в-2 к Св-345 и крепление ПП-301, 302 к Вт-12в-2 над 2 этажом.) | Типовой проект 1АГ-600А | Альбом II-1 | Т-АС14-9

Дата XII-73г.

## Ситуация 10

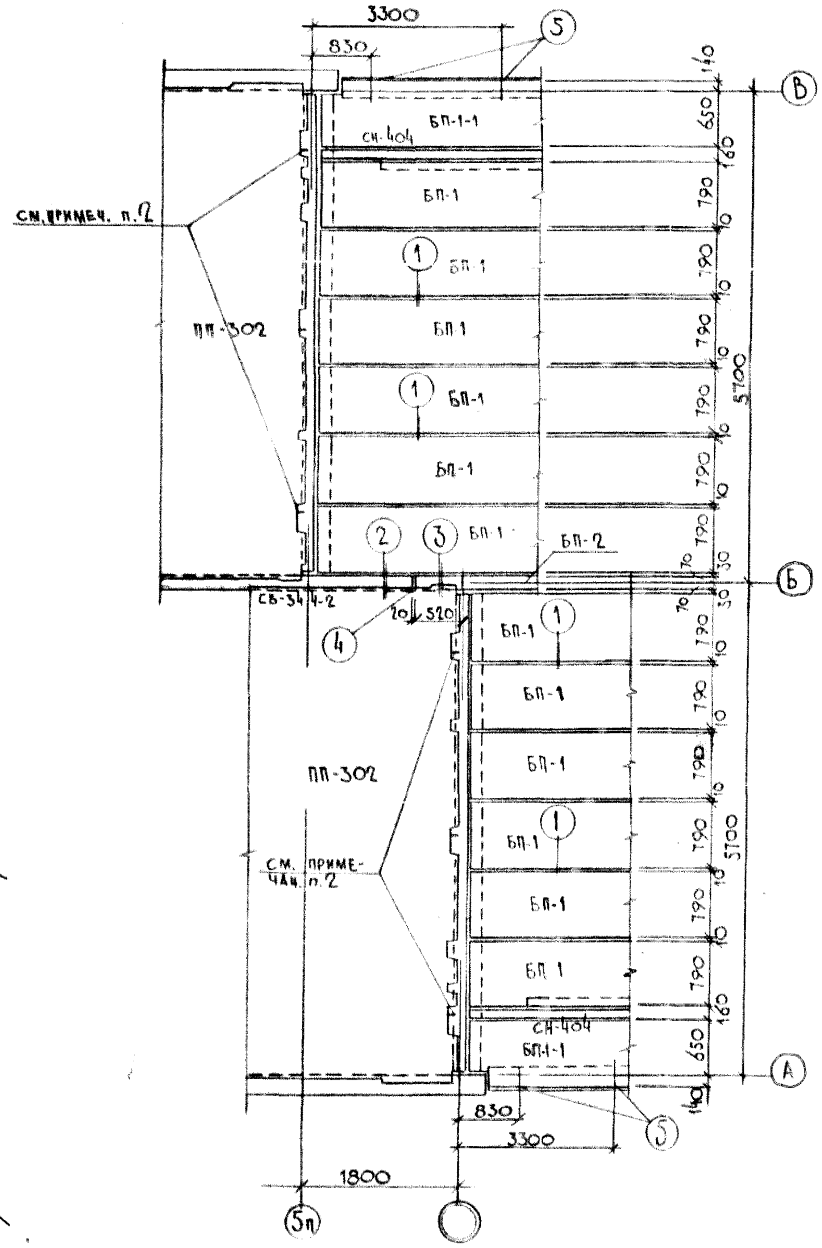


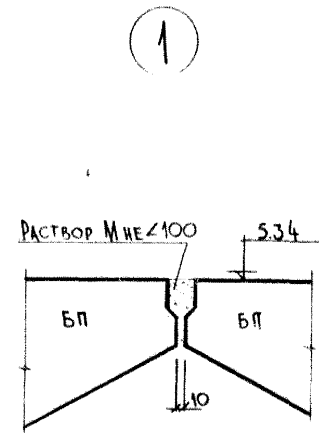


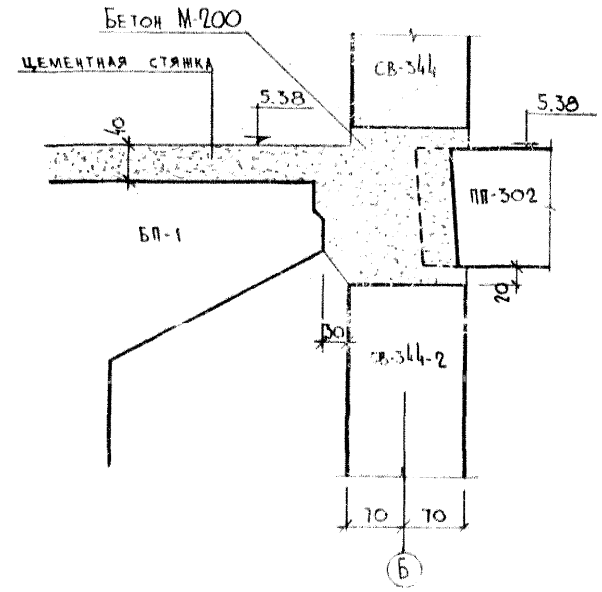


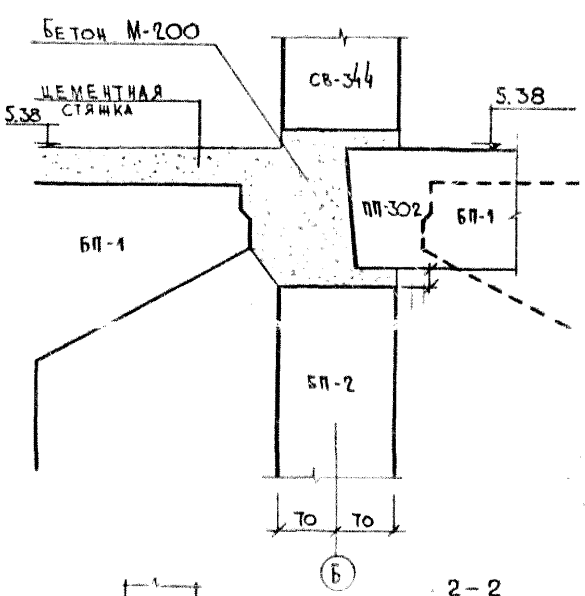


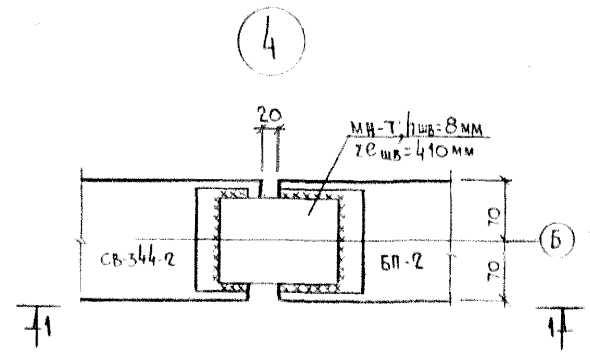


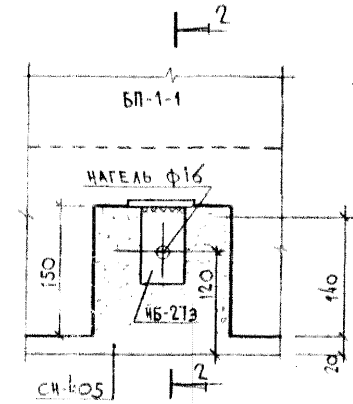


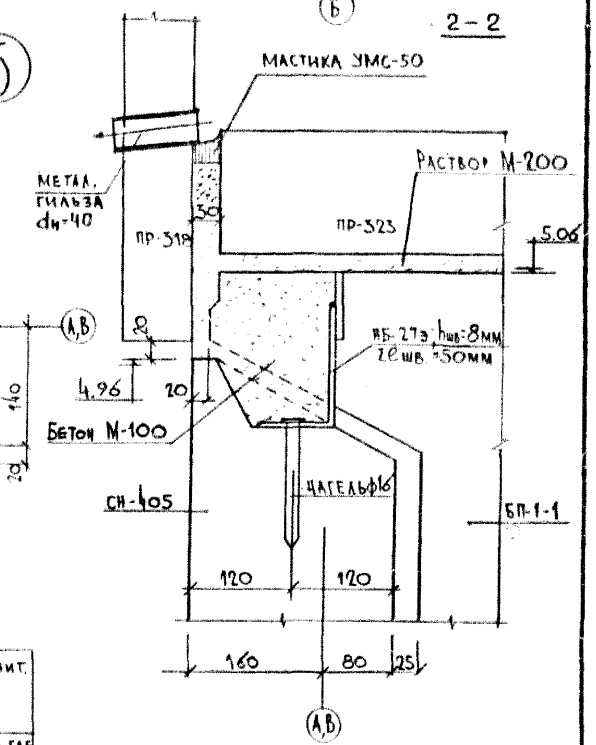


Спецификация марок соединит. элементов на 1 ситуацию

| N ситуац | Марка соед эл. | Кол штук | N листа, где изобр. соед эл. |
|---|---|---|---|
| 10 | НБ 27э | 3 | лл. III |
| | МН-7 | 1 | ч. ИМ-1в |
| | НАГЕЛЬ ф16 | 1 | |

Примечания

1. Накладные и закладные детали после окончания сварки зачистить и оцинковать.
2. Крепление ПП-302 к поперечной стене см. ситуацию „9"

ЛЕНПРОЕКТ

Гл. инж. проекта — Капаунов
Гл. архитектор проекта — Марсиник
Рук. группы — Матусевич
Ст. конструктор — Коренина
Гл. конструктор проекта — Могилевская
Гл. архитектор проекта — Могилевская
Гл. конструктор мастерской — Эрдант
Гл. архитектор проекта — Эрдант

Проверил — Могилевская

Дата ХИ-73г

gost.e-ecolog.ru

| 1973 | Монтажные узлы и детали | Ситуация 10 (Крепление верха балок отм.в=5,34м) | Типовой проект 1ЛГ-600А | Альбом II-1 | Лист Т-АС14-10 |
|---|---|---|---|---|---|