ТИПОВОЙ ПРОЕКТ
503 - 203
АВТОЗАПРАВОЧНАЯ СТАНЦИЯ ОБЩЕГО ПОЛЬЗОВАНИЯ НА 750 ЗАПРАВОК В СУТКИ

Состав проекта

АЛЬБОМ I/1 – Технологическая, архитектурно-строительная, санитарно-техническая, электротехническая части (без поста технического обслуживания).

АЛЬБОМ I/2 – Технологическая, архитектурно-строительная, санитарно-техническая, электротехническая части (с постом технического обслуживания).

АЛЬБОМ II/1 – Здание станции. Технологическая, архитектурно-строительная, санитарно-техническая, электротехническая части (без поста технического обслуживания).

АЛЬБОМ II/2 – Здание станции. Технологическая, архитектурно-строительная, санитарно-техническая, электротехническая части (с постом технического обслуживания).

АЛЬБОМ III – Водопроводно-канализационные сооружения.

АЛЬБОМ IV – Задание заводу-изготовителю.

АЛЬБОМ V/1 – Заказные спецификации (без поста технического обслуживания).

АЛЬБОМ V/2 – Заказные спецификации (с постом технического обслуживания).

АЛЬБОМ VI/1 – Сметы (без поста технического обслуживания).

АЛЬБОМ VI/2 – Сметы (с постом технического обслуживания).

Примененные материалы:

Типовой проект – Автозаправочная станция на 1000 заправок в сутки.

АЛЬБОМ III – Нестандартизированное оборудование.

(Распространяет Новосибирский филиал ЦИТП).

АЛЬБОМ III

Разработан институтом «Гипронефтетранс» Главнефтеснаба РСФСР

Утвержден и введен в действие Главнефтеснабом РСФСР от 16 апреля 1974 г. приказ №89

gost.e-ecolog.ru

СОДЕРЖАНИЕ АЛЬБОМА

№ п/п	Наименование чертежей	Марка листа	Стр.
1	Титульный лист		1
2	Содержание альбома		2
	Санитарно-техническая часть.		
3	Водоснабжение и канализация. Водопроводный и канализационный колодцы.	АС-ВК-1	3
4	Канализация. Колодец с гидрозатвором.	АС-К-1	4
5	Канализация. Маслогрязеуловитель	АС-К-2	5
6	Канализация. Распределительный колодец с гидрозатвором.	АС-К-3	6
7	Канализация. Контактный резервуар и двухсекционный отстойник-фильтр.	К-1	7
8	Канализация. Клапан. Заслонка для контактных резервуаров и распределительных колодцев.	К-2	8
	Архитектурно-строительная часть.		
9	Контактный резервуар	АС-1	9
10	Отстойник-фильтр 2-х секционный. План. Разрезы. Детали.	АС-2	10
11	Отстойник-фильтр 2-х секционный. Стеновые панели ПБИ-42-1 и ПБ2-36-1а.	АС-3	11
12	Отстойник-фильтр 2-х секционный. План монолитного днища. Армирование.	АС-4	12
13	Площадка заправочных островков. Водоприемный колодец. Конструкция температурных швов. Решетки РМ-1, РМ-2	АС-5	13

Главнефтеснаб РСФСР ГИПРОНЕФТЕТРАНС г. Волгоград. Автозаправочная станция общего пользования на 750 заправок в сутки	Содержание альбома	Типовой проект 503-203 Альбом III Лист

I-I

б/м

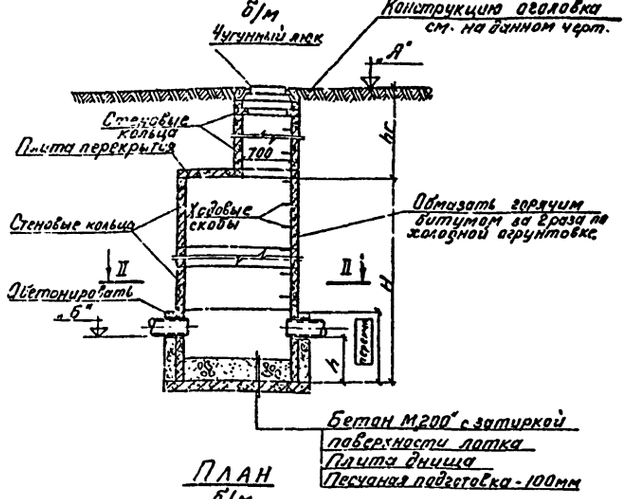

План

б/м

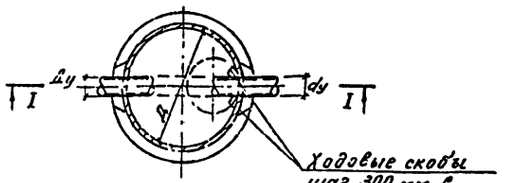

Асфальт - 30мм
Щебень - 100мм
Утрамбованный грунт

Горловина колодца для временной нагрузки 500кг/м²

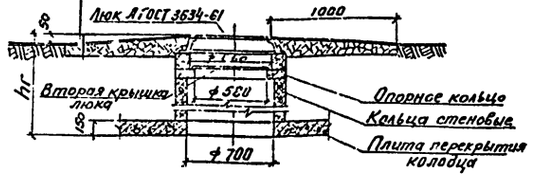

Горловина колодца для временной нагрузки НК-80

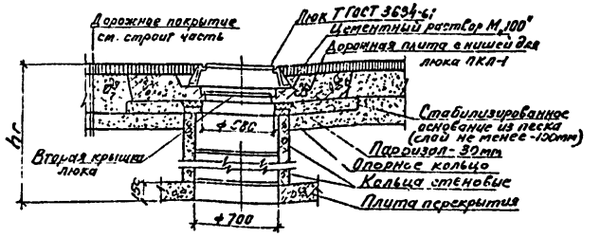

Таблица №1

Таблица колодцев

№№ по плану	Диаметр колодца Д в мм	Отметка А	Отметка Б	Размер мм: Диаметр труб Ду	dy	h	H	hг	Набор ж/б колец: обознач.	шт.

Таблица №2

Спецификация сборных железобетонных колец

№№ п/п	Марка элемента	Марка бетона	Вес эл-та тн	Кол во	Расход материала на 1 элемент: бетон м³	сталь кг	Закл часть кг	Всего: бетон м³	сталь кг	Закл часть кг	Примечание
1	КО7-1-1	200	0.05		0.02	0.4					Серия 3.900-2 Вып. 5
2	КС7-1-1	200	0.13		0.05	1.8					—"—
3	КС7-2-1	200	0.38		0.15	5.5					—"—
4	КС10-1-1	200	0.40		0.16	4.2					—"—
5	КС10-2-1	200	0.61		0.24	6.5					—"—
6	КС15-1-1	200	0.66		0.265	8.1					—"—
7	КС15-2-1	200	1.00		0.40	13.2					—"—
8	КС-20-1-1	200	0.97		0.39	13.8					—"—
9	КС20-2-1	200	1.47		0.59	21.0					—"—
10	КС20-3-1А	200	1.54		0.62	55.1					—"—
11	ПД-10-1-1	200	0.44		0.18	3.8					—"—
12	ПД-15-1-1	200	0.94		0.38	27.3					—"—
13	ПД 20-1-1	200	1.47		0.59	65.2					—"—
14	ПП10-1-1	300	0.25		0.10	10.8					—"—
15	ПП 15-1-1	200	0.69		0.28	27.9					—"—
16	ПП 15-2-1	200	0.69		0.28	27.4					—"—
17	ПП20-1-1	200	1.28		0.31	46.4					—"—
18	ПП20-2-1	200	1.28		0.51	47.8					Серия 3.900.2 Вып. 5
19	ПНЛ-1-1	300	2.12		0.85	99.8					—"—
20	Люк тип Л	Чуг.	0.08								ГОСТ 3634-61
21	Люк тип Т	Чуг.	0.134								ГОСТ 3634-61
22	Монолитный бетон	200									

Примечания

1. Все сборные элементы устанавливаются на цементном растворе М.50"

Гл. инж. пр. та	Степанова		
Нач. отдела	Пастернак		
Гл. специал.	Д'Алексеев		
Нач. сектора	Медкова		
Гл. инженер	Кагалова		
Ст. инжен.	Ишмеева		
Техник	Ивлева		
Копировал	Н.Ивлева		

Главнефтеснаб РСФСР
ГИПРОНЕФТЕТРАНС
г. Волгоград

Автозаправочная станция общего пользования на 750 заправок в сутки

Водоснабжение и канализация.
Водопроводный и канализационный колодцы.

Типовой проект 503-203
Альбом III
Лист АС-ВК-1

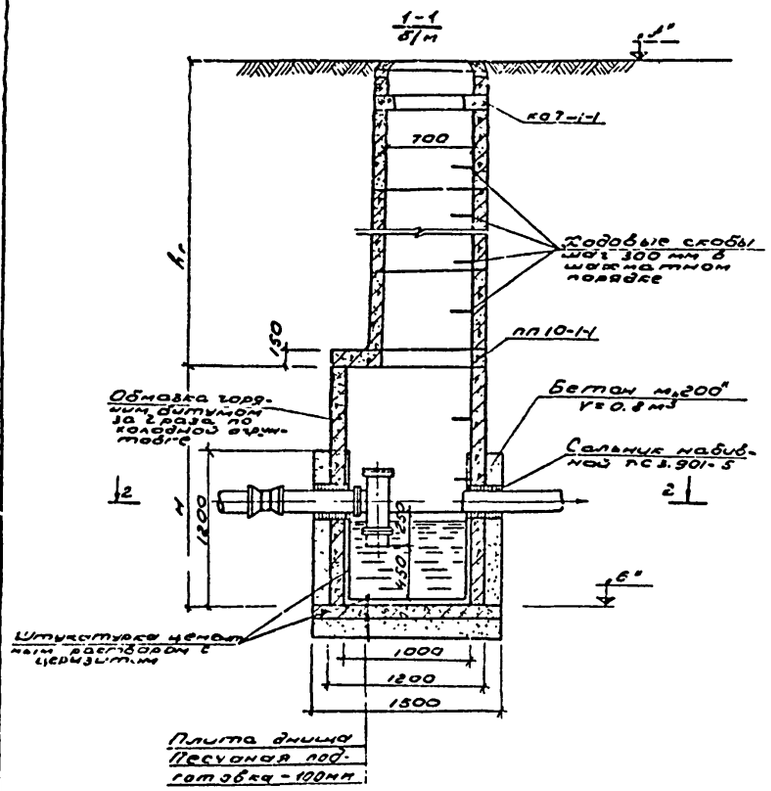

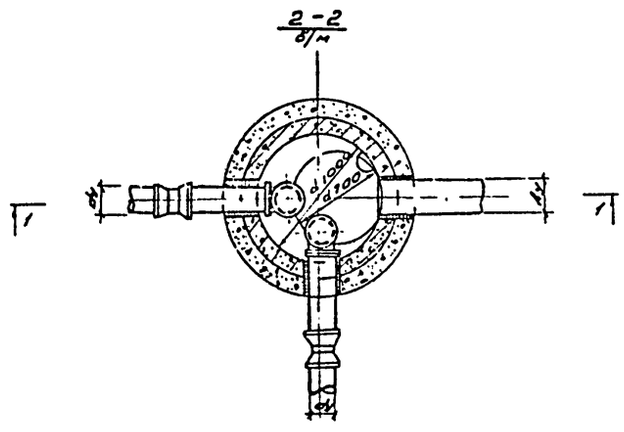

Таблица колодцев

Таблица 1

Схема колодцев	Отметки, м		Размеры, мм				Набор железобетонных колец	
	"А"	"В"	A_1	d_y	H	$h_г$	обознач.	шт.

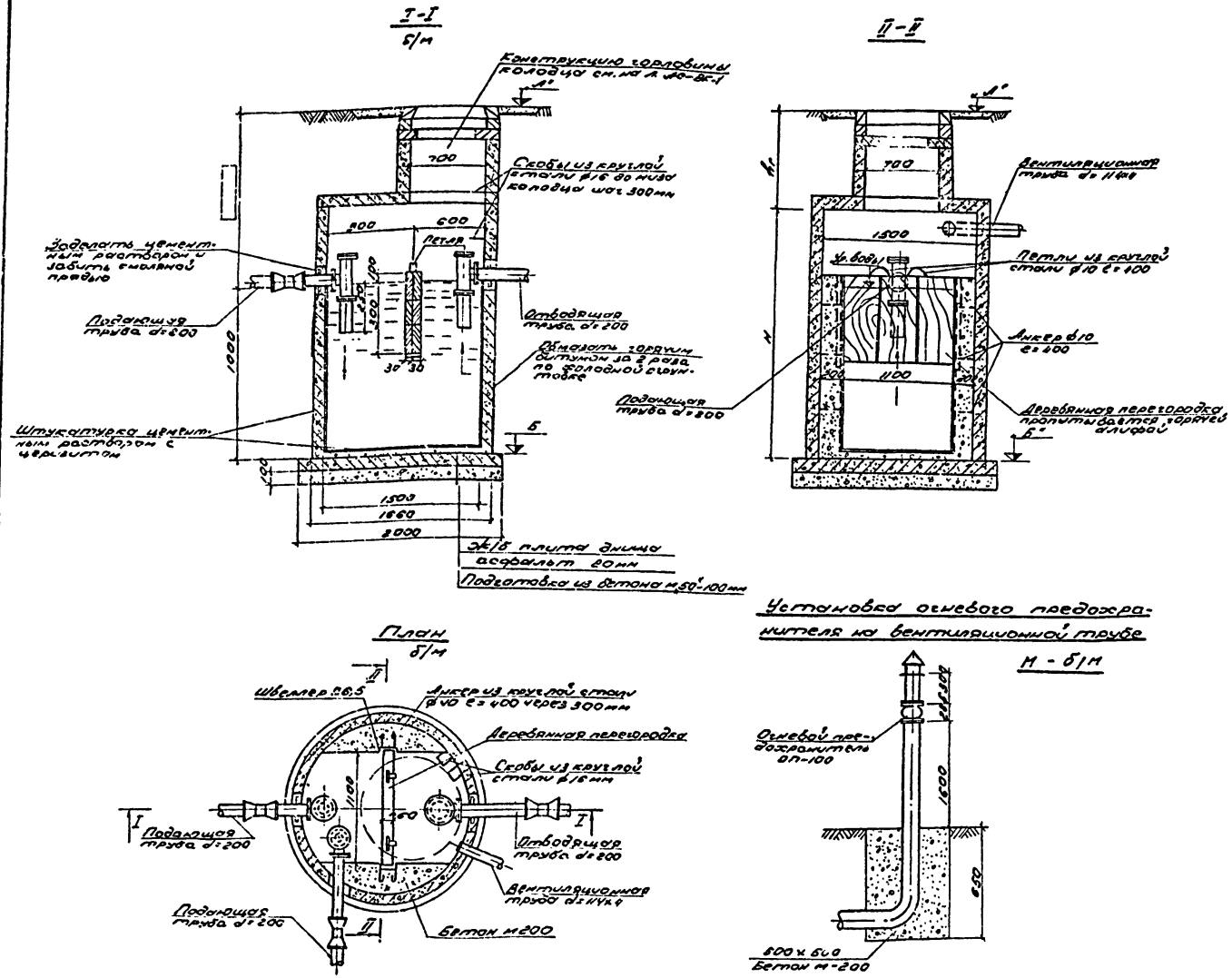

Таблица №1

Спецификация сборных ж/б изделий.

№№ п/п	Марка изделия	Марка бетона	Вес элемента кг	Кол-во шт	Расход материала на 1 элемент: объем м³	расход стали кг	Всего: объем м³	расход стали кг	Всего: площадь	Примечание
1	пс7-1-1	200	0.13		0.05	1.68				Серия 3.900-2 вып.5
2	пс15-1-1	200	0.56		0.265	9.1				
3	пс15-2-1	200	1.00		0.40	18.2				
4	пс7-1-1	200	0.05		0.02	0.9				
5	пп15-1-1	200	0.69		0.27	22.9				
6	пд15-1-1	200	0.94		0.38	27.3				
	Прочие материалы									
1	Люк чуг. типа „А"	ЧЛ5.	0.01							ГОСТ 3634-61
2	Люк чуг. типа „Т"	„	0.139							ГОСТ 3634-61
3	монолитный бетон	м³	20							

Таблица №2

Спецификация материалов на оборудование одного маслогрязеуловителя

№№ п/п	Наименование	Ряз. номер	Ед. изм.	Кол. шт	Вес кг: ед.	Вес кг: общ.	ГОСТ
1	Труба стальная вентиляционная	А 110х4	п.м	5.0	10.89	54.5	10704-63*
2	Тройник чугунный	Ду 200	шт	3	78.3	234.9	5525-61 изм
3	Огневой предохранитель ОП-100	Ду 100	шт	1	15.0	15.0	Арматура, поршневая задвижка
4	Заглушка Ру=6 кгс/см²	Ду 200	"	3	8.22	24.66	12836-67
5	Болты с гайки М18х70	-	"	72	0.158	11.4	7798-70* 5915-70*
6	Муфта двухсторонняя	Ду 200	"	3	33.0	99.0	8525-61***
7	Патрубок фланец-раструб L=1200	Ду 200	"	3	34.5	103.5	5525-61***
8	То же L=200	Ду 200	"	3	32.0	96.0	5525-61***

Таблица 3

Спецификация стали на одну маслогрязеуловитель

№№ поз.	Эскиз	Профиль или диаметр мм	Длина мм	Колич. шт.	Общая длина м	Вес кг: один.	Вес кг: общ.	ГОСТ
1	швеллер	С№6.5	1600	2	3.2	9.44	18.90	8240-72
2	Анкер 200 100 100	ф10 А-I	400	20	8.0	0.25	2.0	Армат. сталь
3	200 скоба 150 150	ф16 А-I	500	п	п.500	0.79	п 0.79	"
4	петля 115	ф10 А-I	400	2	0.8	0.25	0.5	"
5	Пластина	50х60	100	2	0.2	0.24	0.5	103-57*

Таблица колодцев

Марка колодца по ГОСТ 8020-68	Схема	Отметки м: „А"	Отметки м: „Б"	Размеры мм: диаметр труб Ду	Размеры мм: dу	Размеры мм: Н	Размеры мм: hг	Набор ж/бетонных колец: Обознач.	Набор ж/бетонных колец: шт.

Примечания.

1. Удаление масла и осадка производится диафрагменным насосом НЦС-3 с электродвигателем 8А0-32-2.

Госнефтеспецстроя СССР ГИПРОНЕФТЕТРАНС г. Волгоград	Канализация. Маслогрязеуловитель		М-б/м
Автозаправочная станция общего пользования на 750 заправок в сутки		Типовой проект	503-203
		Альбом	II
		Лист	АС-К-2

Инв. № подл. | Подп. и дата | Взам. инв. №

Гл. специалист | Руководитель группы | Гл. инженер проекта | Нач. отдела | Гл. инженер | Разработал | Проверил | Смета | Спецификация

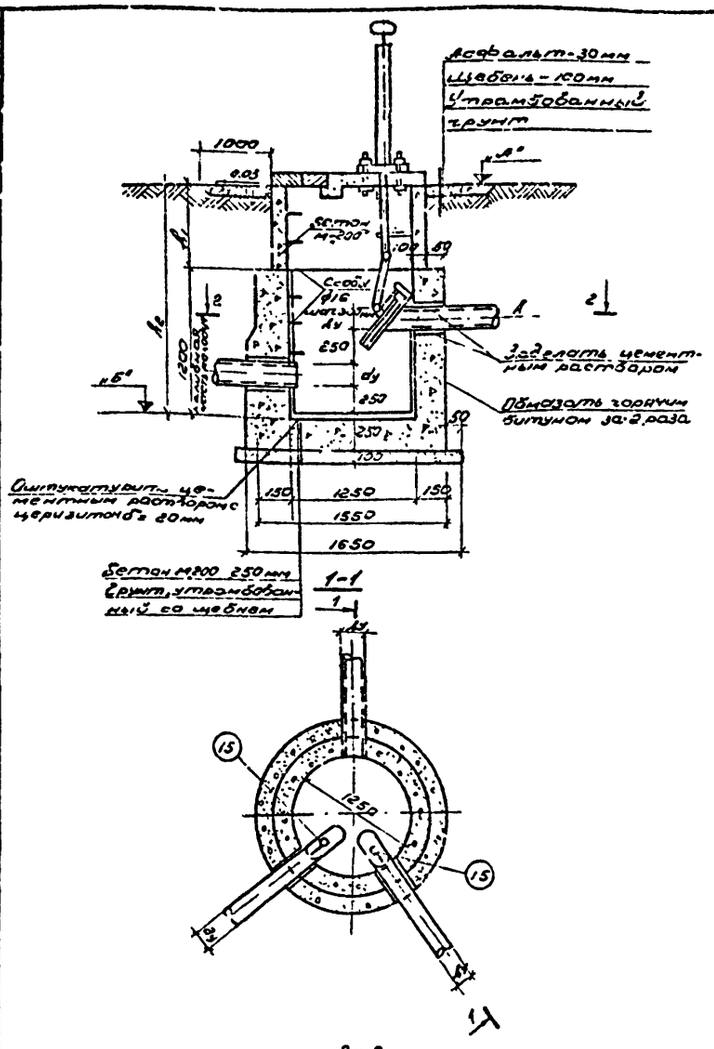

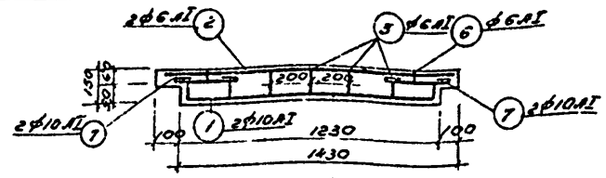

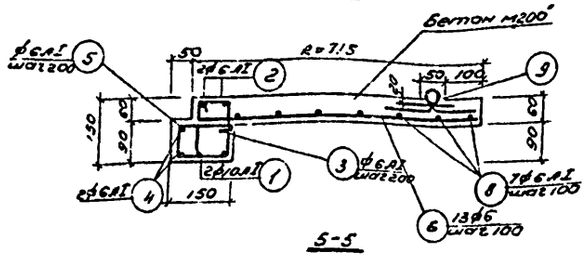

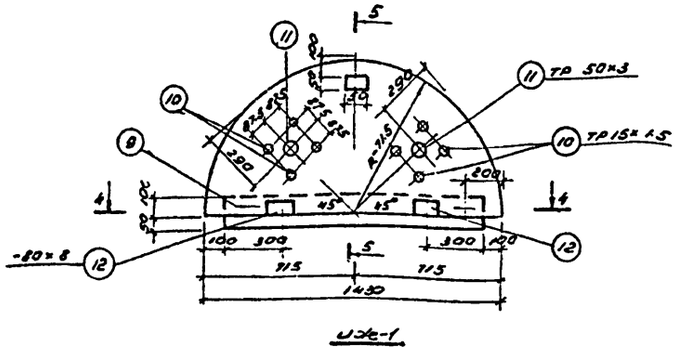

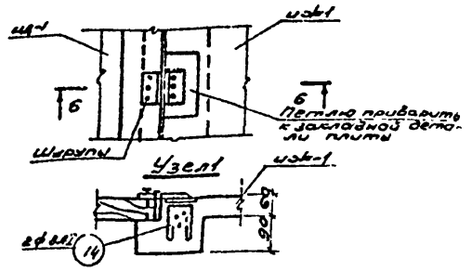

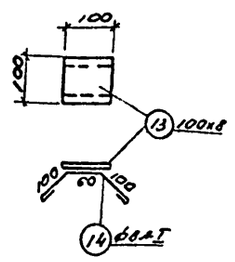

Спецификация сборных железобетонных элементов замаркированных на данном листе

6

Наименование эл-та	Марка элемента	Кол. шт	Вес 1 эл-та т.	Стандарт или лист проекта	Примечан.
Железобетонные элементы					
Плита	ИЖ-1	1	0.75	Данный лист	

Спецификация стали на закладные детали

Марка и кол. шт.	N поз.	Профиль	Длина мм	Кол. шт.	Вес кг: 1 шт	Вес кг: Всех	Марки	Всех марок	Примеч.
М-1 (2 шт.)	10	ТР 15×2.5	60	8	0.07	0.56	0.56	1.12	ГОСТ 3262-62
М-2 (2 шт.)	11	ТР 50×3	60	2	0.24	0.48	0.48	0.96	—"—
М-3 (2 шт.)	12	-80×3	150	2	0.76	1.52	1.52	3.04	ГОСТ 103-57*
М-4 (2 шт.)	13	-100×8	100	2	0.50	1.00	1.28	2.56	—"—
	14	ф 8 AI	350	2	0.14	0.28			ГОСТ 9467-60
М-6 (2 шт.)	15	-50×8	300	2	0.94	1.88	1.88	3.76	ГОСТ 103-57*

Спецификация деревянных элементов замаркированных на данном листе

Марка элемента	Наименование	Кол. шт	Объем древесины м³: на 1 элем.	Объем древесины м³: на все
ИД-1	Деревянный щит	1	0.04	0.04

Выборка закладных и дополнительных закладных деталей

Марка элем и кол-во шт	Марка детали	Кол. шт: на 1 элем.	Кол. шт: на все элем.	Сталь кг: на 1 элем	Сталь кг: на все элем
Распределительный колодец с гидрозатвором	М-1	8	16	0.56	1.12
	М-2	2	4	0.48	0.96
	М-3	2	4	1.52	3.04
	М-4	2	4	1.28	2.56
	М-6	2	4	1.88	3.76

Таблица колодцев

Марка колодца по схеме	Схема колодцев	Отметки: „А"	Отметки: „Б"	Размеры, мм: диаметр труб dу	Размеры, мм: dy	Размеры, мм: h1	Размеры, мм: h2

Спецификация арматуры на 1 элемент с выборкой арматуры

Отдельные элементы / Сборные элементы	N поз	Эскиз	ф мм	Длина мм	Кол. шт. на 1 эл.	Кол. шт. на эл.	Общая длина м	Выборка арматуры: на 1 элемент: ф мм	Общ. длина м	Вес кг	На все элем. вес кг
Сборные элементы	1	1200	10 AI	1550	2		3.1	10 AI	5.3	3.3	3.3
	2	1400	6 AI	1500	2		3.0	6 AI	29.8	6.6	6.6
	3	180, 120	6 AI	530	7		3.7	Итого			9.9
	4	1200	6 AI	1300	2		2.6				
	5	50, 125	6 AI	310	7		2.1				
	6		6 AI	от 200 до 1400	20		16.0				
	7	400	10 AI	550	4		2.2				
	8	100, 40	6 AI	370	4		1.5				
	9	100, 100	6 AI	300	3		0.9				

Примечания

1. Расход монолитного бетона М 200 на колодец ▭ м³, на крышку ИЖ-1 - 0.3 м³.
2. Расход стали А-I на ходовые скобы ф16 ▭ кг
3. Конструкцию клапана-заслонки см. лист К-2

Главнефтеснаб РСФСР ГИПРОНЕФТЕТРАНС г. Волгоград. Автозаправочная станция общего пользования на 150 заправок в сутки	Канализация. Распределительный колодец с гидрозатвором.	Типовой проект 503-203. Альбом II. Марка-лист АС-К-3

М-6/м

Гл. инж. пр.	Усков		
Гл. спец.	Сорокин		
Нач. отд.	Жидков	Нач. сект.	Гнедовой
Гл. спец.	Гнедовой	Гл. спец.	Шкабин
Ст. инженер	Шкабин	Техник	Колосова
Техник	Колосова		
Команда	Бобылев	Бобылевская	

Контактный резервуар
Разрез 2-2 б/м.

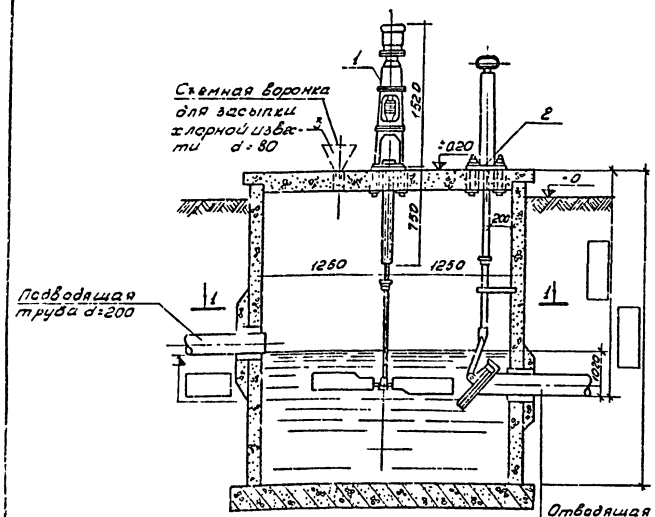

Отстойник-фильтр
Разрез I-I б/м

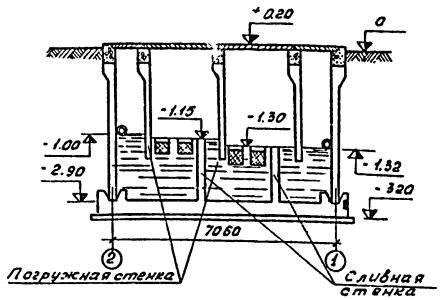

План

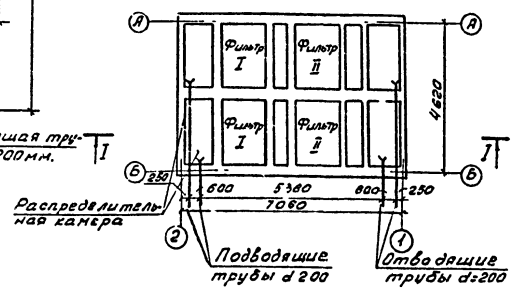

План 1-1

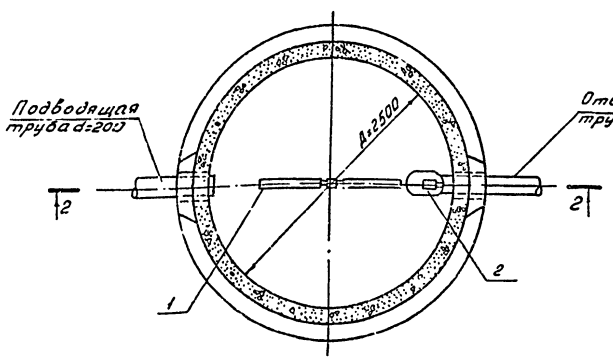

Примечание

1. Заполнить фильтры: I ступени - древесной стружкой или вермикулитом, набивка средней плотности между двумя слоями мешковины; II ступени - активированным углем.

Спецификация оборудования контактного резервуара.

Наименование	Ед. изм	Кол-во	Примечание
1. Перемешивающее устройство с эл. двигателем ВАО-32-4 N=3 кВт, n=1500 об/мин. и мотор-редуктором МПО-2	шт	1	По чертежам Стерлитамакского завода химического машиностроения
2. Клапан-захлопка d=200 с колонкой.	"	1	чертеж К-2 см. альбом III
3. Съемная воронка из винипласта d=80	"	1	изготовить по месту

Спецификация оборудования отстойника - фильтра

Наименование	Ед. изм.	Кол-во	Примечание
1. Фильтры	шт	16	по чертежам „Гипроавтотранс"
2. Крепления фильтров	компл	4	по чертежам „Гипроавтотранс"

Главнефтеснаб РСФСР ГИПРОНЕФТЕТРАНС г. Волгоград	Канализация. Контактный резервуар и двухсекционный отстойник-фильтр.	Типовой проект 503-203	
Автозаправочная станция общего пользования на 750 заправок в сутки		Альбом III	
		Лист К-1	

Спецификация
Ведомость ссылочных и прилагаемых документов
Общие данные
Разрез 2-2
План 1-1
Разрез I-I
План
Спецификация оборудования
Примечание
Генплан
Технология
Водопровод
Канализация
Электроснабжение
Сметы
Гл. инженер
Нач. отд.
Гл. специал.
Нач. сект.
Конструктор
Чертил
Проверил
Шифр

Общий вид захлопки

М 1:5

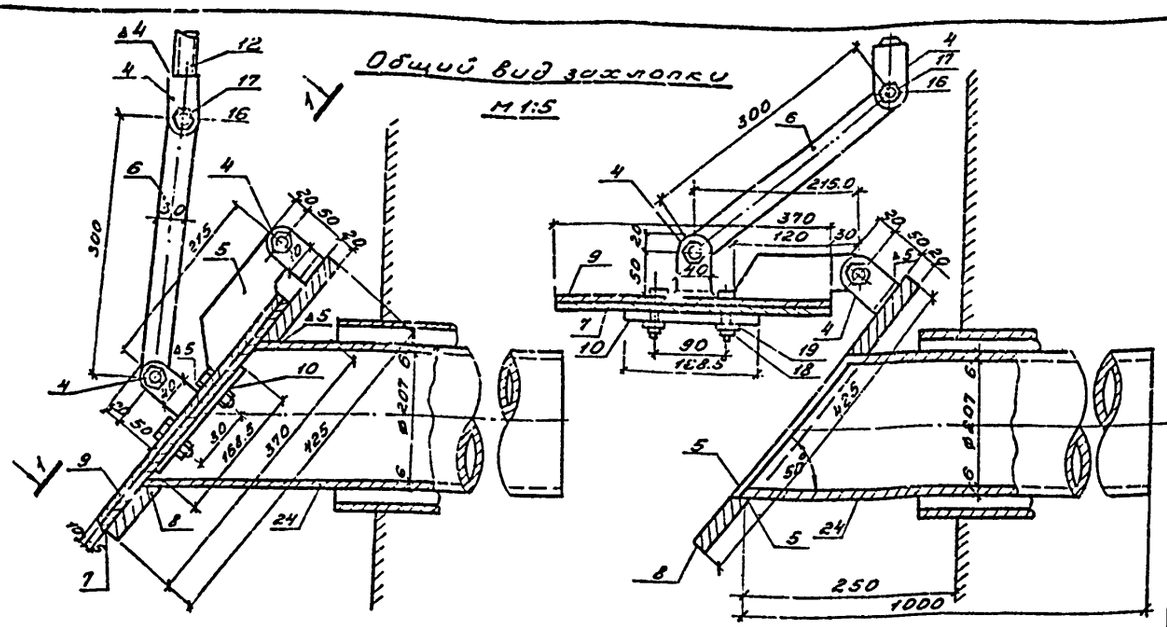

План 1-1

М 1:5

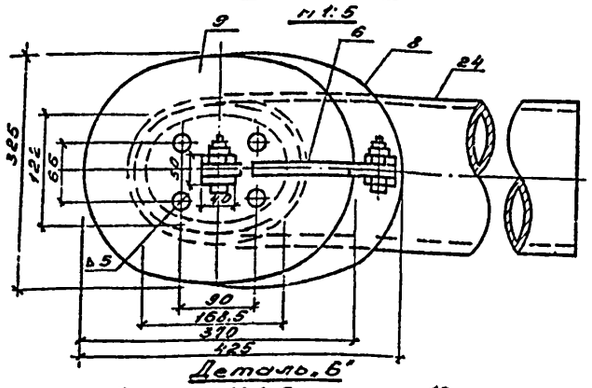

Деталь 8"

М 1:5

▼2 остальное

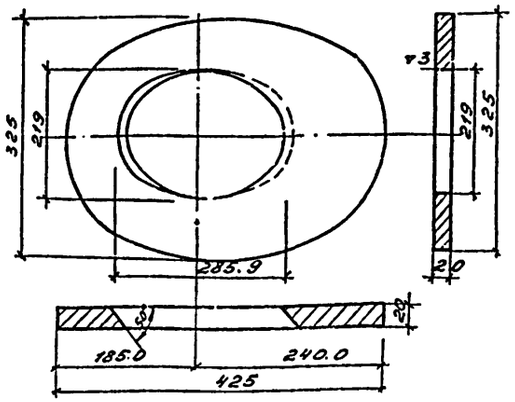

Деталь 6"

М 1:5

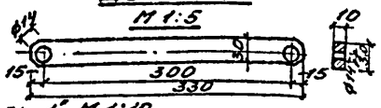

Деталь 1" М 1:10

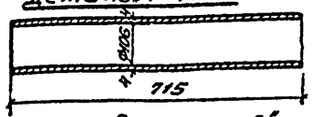

Общий вид сварной колонки для захлопки

М 1:10

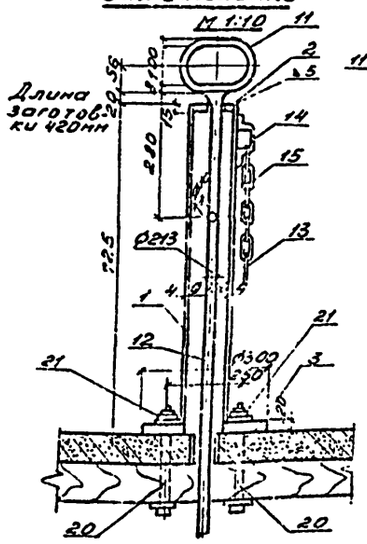

Детали 11" и 12"

М 1:5

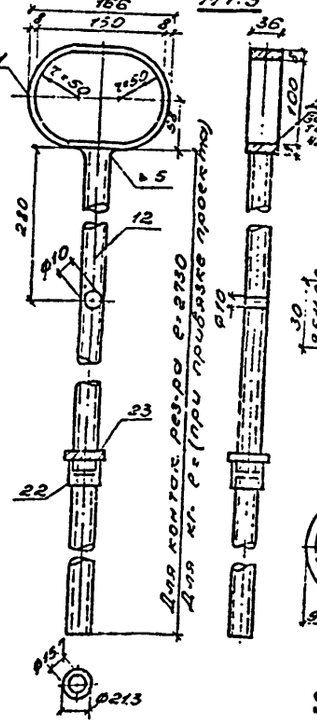

Деталь 4"

М 1:2 — ▽ остальное

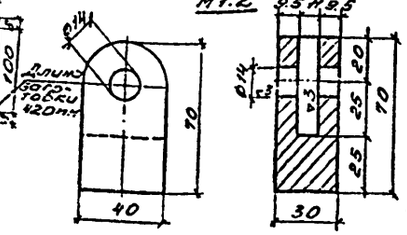

Деталь 5"

М 1:2 — ▽ остальное

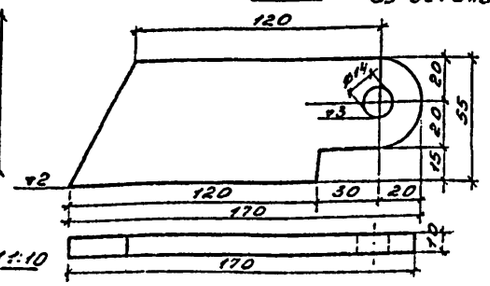

Деталь 2" М 1:10

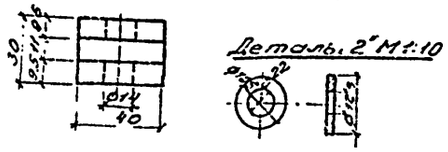

Деталь 9"

М 1:5

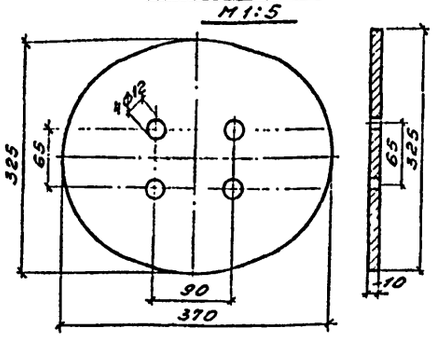

Деталь 13"

М 1:2 — из круглого

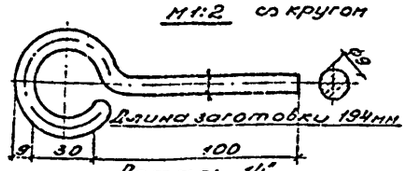

Деталь 14"

М 1:2 — из круглого

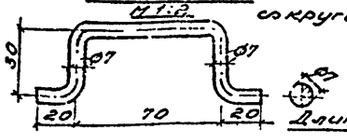

Деталь 3" М 1:10

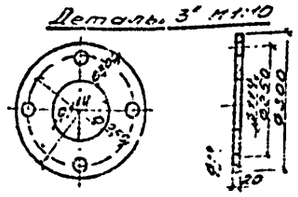

Деталь 10"

М 1:5 — ▽2 кругом

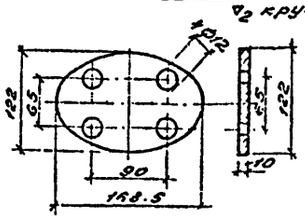

Спецификация

№ п/п	Наименование	Размер	Ед. изм	Кол-во	Вес в кг Ед.	Вес в кг Общ.	ГОСТ
1	Корпус колонки из стальной трубы	Ду 414	пм	0.715	10.89	7.75	ГОСТ 10704-63
2	Фланец	Ду 400	шт.	1	1.09	1.09	ГОСТ 12255-66
3	Опорный фланец	Ду 300	"	1	4.64	4.64	ГОСТ 12255-66
4	Прушина стальная	—	"	3	0.45	1.35	ГОСТ 5581-57
5	Планка стальная	—	"	1	0.91	0.91	ГОСТ 5581-57
6	Тяга стальная	—	"	1	0.75	0.75	ГОСТ 5581-57
7	Прокладка резиновая	—	"	1	—	—	ГОСТ 7338-77
8	Фланец	Ду 100	"	1	4.55	4.55	ГОСТ 12255-66
9	Крышка стальная	—	"	1	5.66	5.66	ГОСТ 5581-57
10	Прижимной диск	—	"	1	2.09	2.09	ГОСТ 5581-57
11	Кольцо штанги из полосовой стали	—	"	0.42	2.26	0.95	ГОСТ 103-57
12	Штанга из газовой трубы	Ду 15	пм	2.73	1.28	3.49	ГОСТ 3262-75
13	Чека из круглой стали	Д 9	шт	1	0.10	0.10	ГОСТ 2590-71
14	Скоба из круглой стали	Д 7	"	1	0.05	0.05	ГОСТ 2590-71
15	Цепь из круглой стали	—	пм	0.25	—	—	ГОСТ 2590-71
16	Болт М12	—	шт	3	0.055	0.18	ГОСТ 7798-70
17	Гайка М12	—	"	3	0.025	0.07	ГОСТ 5915-70
18	Болт М10	—	"	4	0.03	0.12	ГОСТ 7798-70
19	Гайка М10	—	"	4	0.012	0.05	ГОСТ 5915-70
20	Болт М16	—	"	4	0.70	2.8	ГОСТ 7798-70
21	Гайка М16	—	"	4	0.053	0.21	ГОСТ 5915-70
22	Муфта из газовой трубы	—	"	1	0.068	0.07	ГОСТ 8966-75
23	Контргайка для газовой трубы	—	"	1	0.087	0.03	ГОСТ 8968-75
24	Корпус захлопки из стальной трубы	Д 219×6	п.м	1.0	31.52	31.52	ГОСТ 10704-63

Примечание

1. Спецификация дана на 1 клапан-захлопку. Всего в проекте 6 клапанов, из них 4 - в двух распределительных колодцах и 2 - в двух контактных резервуарах.

Масштаб 1:10; 1:5; 1:2

Главнефтеснаб Росглавнефтеснаб ГИПРОНЕФТЕТРАНС г. Волгоград	Канализация. Клапан-захлопка для контактных резервуаров и распределительных колодцев	Типовой проект 503-203 Альбом К Лист К-2
Автозаправочная станция общего пользования на 750 заправок в сутки		

Согласовано | Инв. № подл. | Подпись и дата | Взам. инв. №

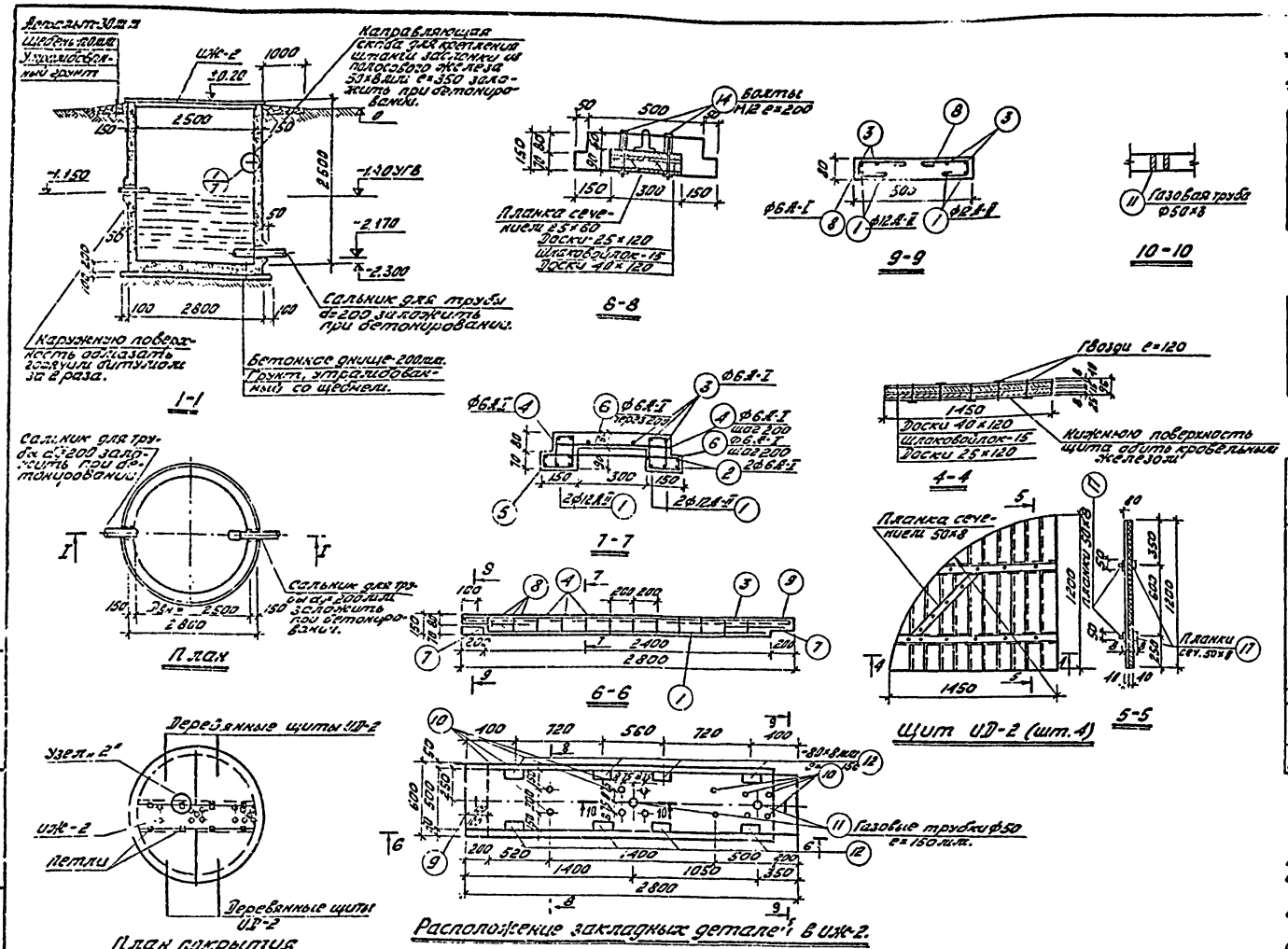

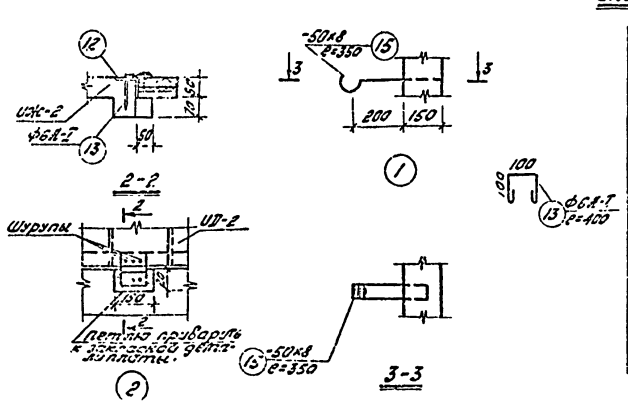

Спецификация арматуры на 1 элемент с выборкой арматуры.

Спецификация арматуры на 1 элемент								Выборка арматуры на 1 элемент			
		Эскиз	Ф мм	Длина мм	Кол. шт. в 1 кол.	Кол. шт. в 1 эл.	Общая длина м	Ф мм	Общая длина м	Вес кг	На все элем. вес кг
ИЖ-2 (1 шт.)	1	2370	12АII	2610		4	10.4	12АII	14.8	13.6	13.6
	2	45 2370 45	6АI	2460		4	9.8	10АI	1.4	0.9	0.9
	3	20 2670 20	6АI	2960		6	17.7	6АI	63.3	14.0	14.0
	4	120	6АI	500		26	13.0		Итого:		28.5
	5	20 120 45 50	6АI	300		24	7.2				
	6	20 45 470 45 20	6АI	600		14	8.4				
	7	550	12АII	550		8	4.4				
	8	200 100	6АI	450		16	7.2				
	9	20 100 20	10АI	700		2	1.4				

Спецификация сборных железобетонных элементов, замаркированных на данном листе

Наименован. элемента	Марка элемента	Кол. шт.	Вес 1 элем.	Стандарт или лист проекта	Примечан.
Плита покрытия	ИЖ-2	1	0.575	Данный чертеж.	

Расход материалов на элементы, показанные на данном листе.

Марка элемента	Вес элем. кг	Марка бетона	на 1 элемент: Бетона м³	Сталь кг: А-I	А-II			Кол. шт.	На все элементы: Бетона м³	Сталь кг: А-I	А-II		
ИЖ-2	575	200	0.23	14.9	13.6			1	0.23	14.9	13.6		

Спецификация стали на закладные детали

Марка и кол. шт.	N поз.	Профиль Ф в мм	Длина мм	Кол. шт.	Вес кг: 1 шт.	Всех	Марки	Всех марок	Примеч.
Отдельные элементы	10	труба 15×2.5	150	12	0.17	2.04	11.3	11.3	ГОСТ 3262-62
	11	труба 50×3	150	2	0.63	1.26			—"—
	12	-80×8	150	8	0.505	4.04			5681-57*
	13	Ф6 АI	400	8	0.09	0.72			2590-71
	14	Болт с гайкой М12	200	12	0.178	2.13			7796-70*
	15	-50×8	350	1	1.1	1.1			—"—
Корпус сальника шт. 2	16	d_y=200	300	1	21.4	42.8	42.8	42.8	серия [illegible]-5
Отдельн. позиции	17	-50×8	общая 7000	1	6	22.0	22.0	88.0	103-57*

Примечания:

1. За условную отметку 0 принят уровень верха покрытия резервуара, что соответствует отметке по генеральному плану.
2. Отстойник запроектирован для применения в сухих грунтах.
3. Стены и днище резервуара выполняются из бетона М150.
4. Внутренние поверхности стен и днища покрываются цементно-черезитовой штукатуркой с последующим железнением до отм. на 200 мм выше уровня жидкости.
5. Железобетонная плита ИЖ-2 укладывается на цементном растворе.
6. Материал щитов ИД-2 - сосна III сорта.
7. Расход древесины на 1 щит составляет - 0.08 м³.
8. При устройстве сальников в месте его заделки должно быть сделано утолщение стенки. Минимальная толщина стенки в этих местах должна быть 200 мм.
9. Плановое положение сальников уточняется при привязке.

Главнефтеснаб РСФСР ГИПРОНЕФТЕТРАНС г. Волгоград	Контактный резервуар.	Типовой проект 503-203
Автозаправочная станция общего пользования на 750 заправок в сутки		Альбом III
		Лист АС-1

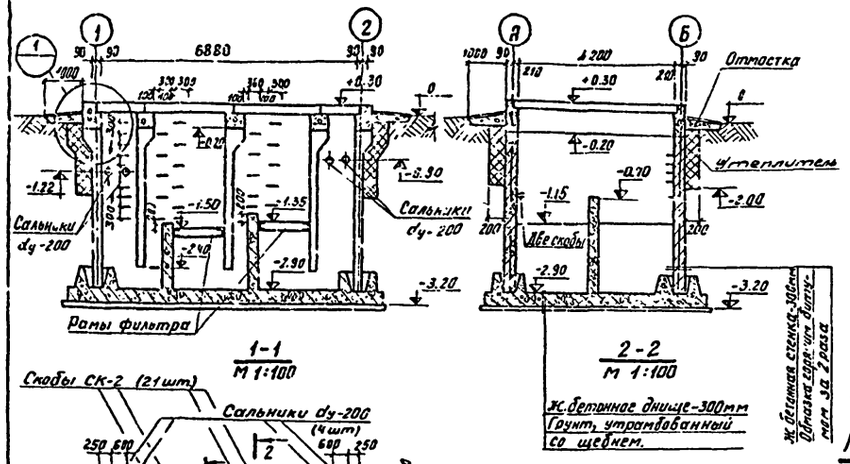

1-1 м 1:100

2-2 м 1:100

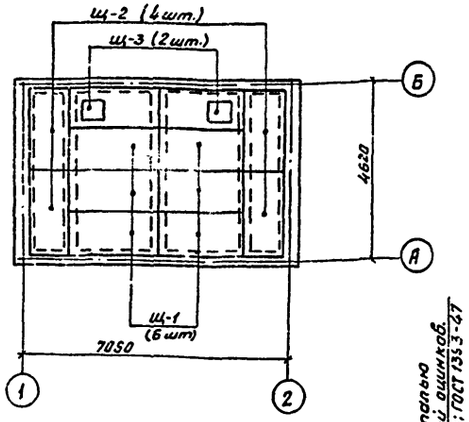

План раскладки щитов м 1:100

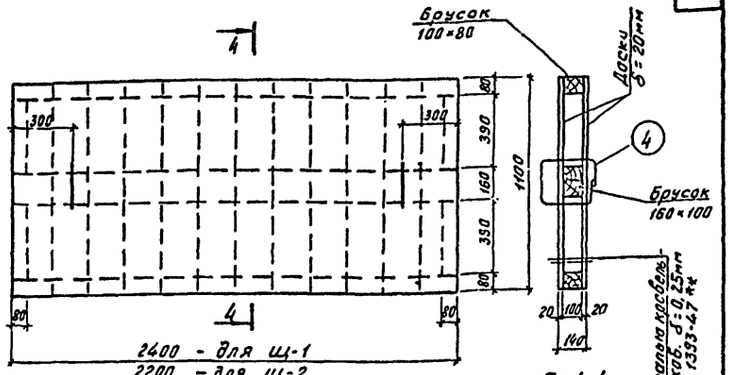

По 4-4

Щ-1; Щ-2

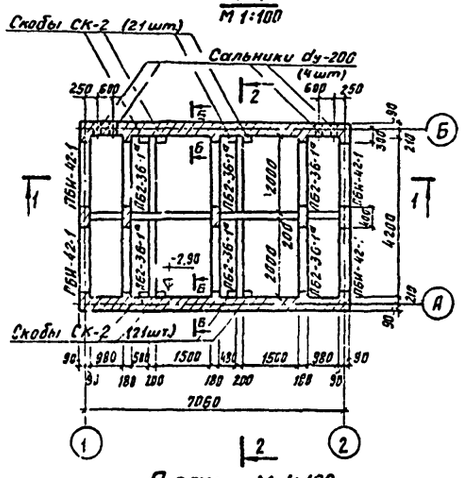

План м 1:100

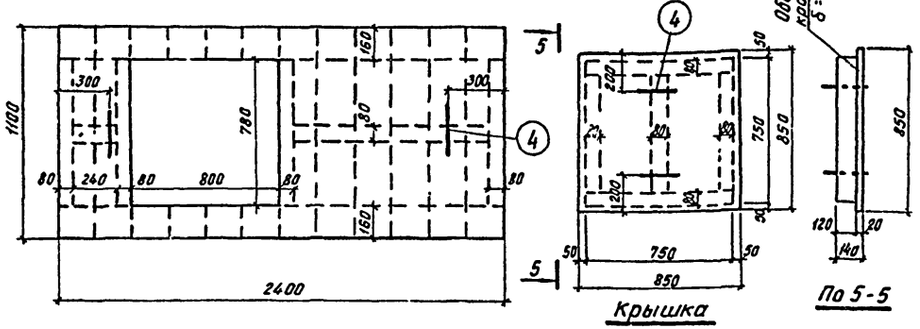

Щ-3 (с крышкой)

Спецификация материалов на щиты

Наименование	Кол-во шт.	Древесины м³		Кровельной стали м²	
		На 1 шт.	На все	На 1 шт.	На все
Деревянный щит Щ-1	6	0,195	1,17	6,30	37,8
Деревянный щит Щ-2	4	0,185	0,74	5,80	23,2
Щит Щ-3 с крышкой	2	0,22	0,44	6,35	12,70

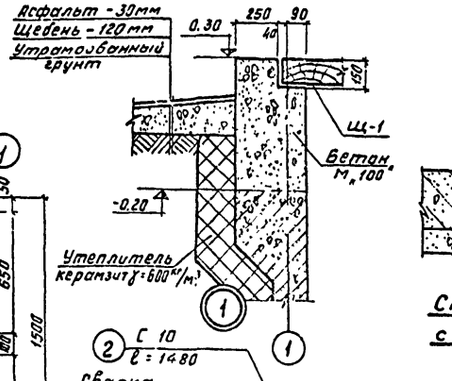

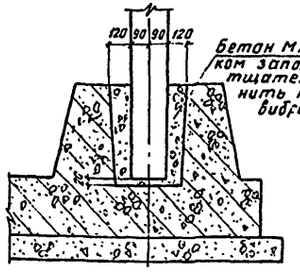

Стык стеновой панели с днищем. Заделка стыка.

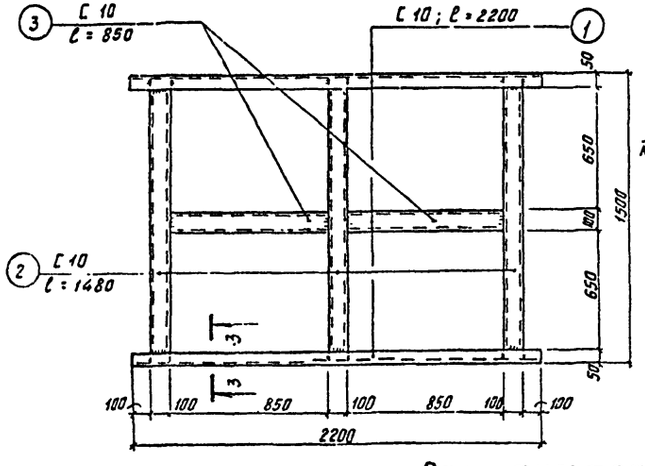

Рама фильтра

Условные обозначения по маркировке узлов



Спецификация стали.

Марка	№ поз.	Сечение	Длина мм	Кол. шт.	Вес кг. поз.	Вес кг. всех	Вес кг. марки	Примечание
Рама фильтра 4 шт.	1	∠ 10	2200	2	18,92	37,84	65,96	ГОСТ 8240-72
	2	∠ 10	1480	3	4,5	13,5		—"—
	3	∠ 10	850	2	7,31	14,62		—"—
Ручка для щитов	4	220 ⌐ 120 ⌐ 220 Ø10 А-I	880	28	0,55	15,4	15,4	ГОСТ 5781-61*
Скобы СК-2		310 ⌐ 300 ⌐ 310 Ø16 А-I	900	42	1,42	59,64	59,64	—"—
Сальник		dy-200	500	4	62,1	248,4	248,4	Серия 3.901-5

Примечания:

1. Набетонка на стены выполняется из бетона М-100, расход - 4,5 м³.
2. Все сварные швы выполнять h=6мм, кроме оговоренных.
3. Сварку производить электродами Э-42 по ГОСТ 9467-60.
4. Бетон для всех монолитных участков, стен и замоноличивания стыков принят М 200. Расход бетона - 15,5 м³.
5. За отметку 0 принята отметка на 20 см. выше верха стеновых панелей.

Главнефтеснаб РСФСР ГИПРОНЕФТЕТРАНС г. Волгоград	Отстойник-фильтр 2-х-секционный	Типовой проект 503-203	
Автозаправочная станция общего пользования на 750 заправок в сутки	План. Разрезы. Детали.	Альбом III	
		Лист АС-2	

Гл. инж. проекта Гасполова
Нач. отдела Ефимов
Гл. специал. Шкурдин
Нач. сектора Батурлинский
Рук. группы Понтовая

Сарксян
Гледезян
Инженер

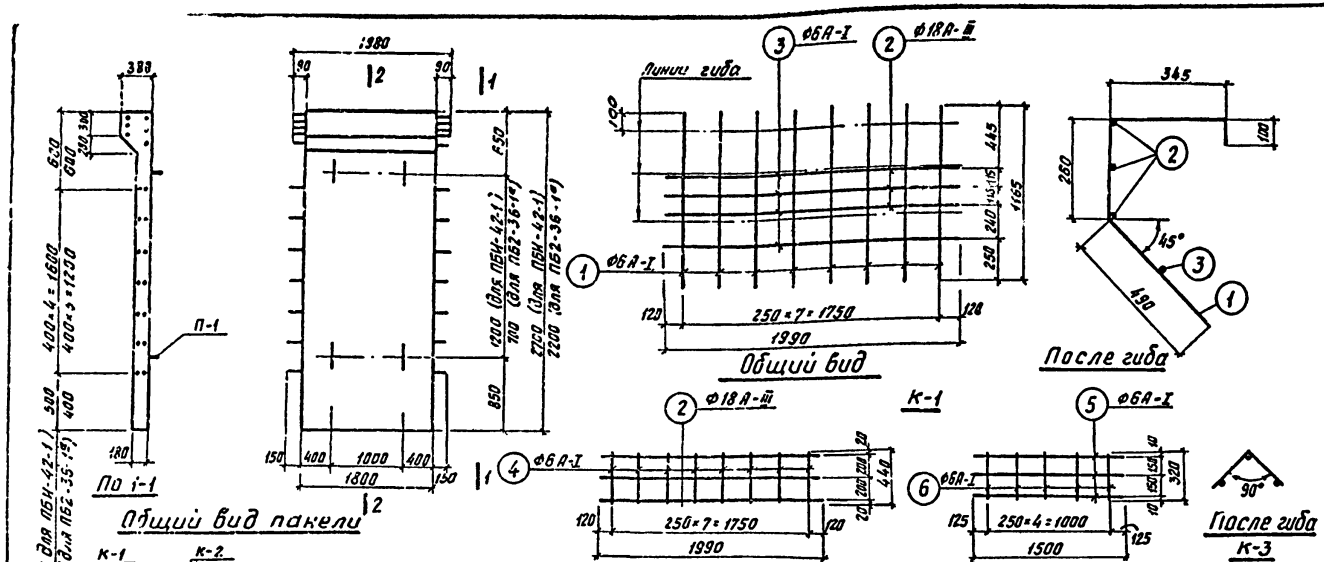

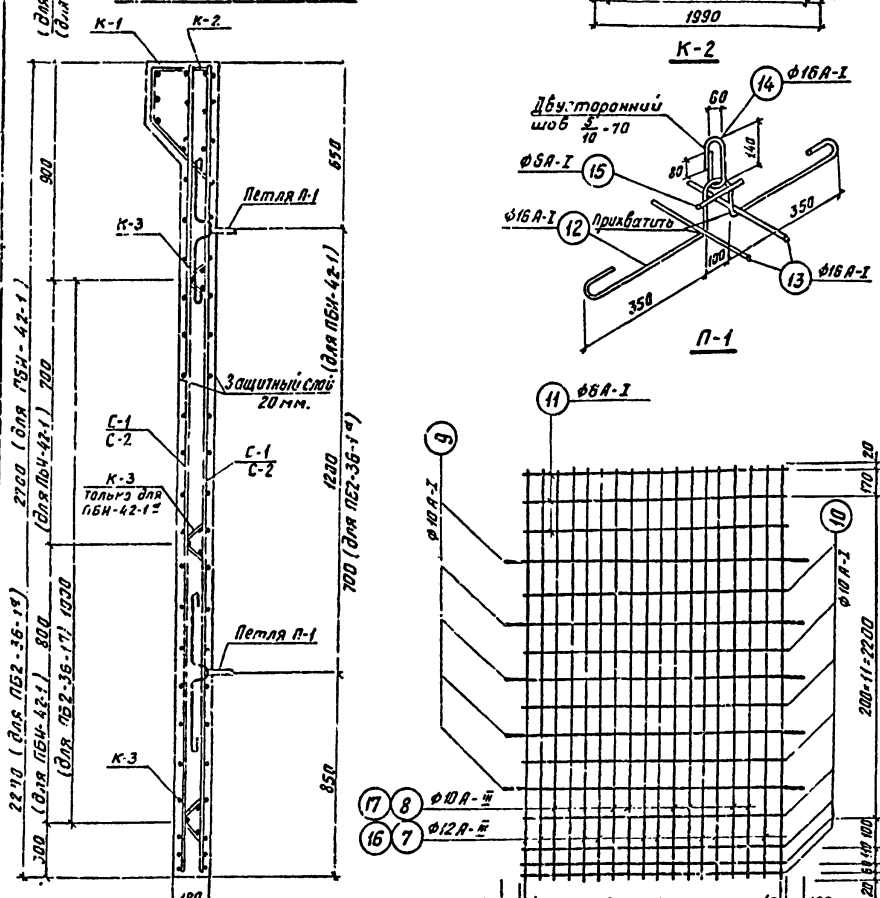

Показатели на одну панель

Марка панели	Вес т.	Марка бетона	Объём бетона м³	Расход стали кг.
ПБИ-42-1	2.60	200	1.02	151.37
ПБ2-36-1а	2.20	200	0.86	132.65

Примечания:

1. Стеновые панели ПБИ-42-1 и ПБ2-36-1а отличаются от панелей серии 3.900-2 только размером по высоте.
2. Панели изготавливаются в горизонтальной форме.
3. Анкерующие стержни сетак должны располагаться в нижней части панелей.
4. Монтажные петли прихватываются к верхней сетке сварными клещами или привязываются проволокой.
5. После окончания бетонирования изделия кольца монтажных петель припудриваются и поверхность бетона выравнивается раствором.
6. Марка бетона по морозостойкости назначается в соответствии с конкретными условиями привязки проекта.

Спецификация арматуры на 1 элемент

Марка элем. и кол.	Марка изделия и кол.	N N поз.	Эскиз	ф мм	Длина мм.	Кол.шт. 61 изд.	Кол.шт. 1 элем.	Общая длина м	Выборка арматуры на 1 элемент: ф мм	Общая длина м	Вес кг.	На все элем Вес кг.
Панель ПБИ-42-1 (4 шт.)	К-1 1 шт.	1	1165	Ф6А-I	1165	8	8	9.3	Ф18А-III	6.0	12.0	48.0
		2	1990	Ф18А-III	1990	3	3	6.0	Ф6А-I	11.3	2.5	10.0
		3	1990	Ф6А-I	1990	1	1	20	Всего:		14.5	58.0
	К-2 1 шт.	2	1990	Ф18А-III	1990	3	3	6.0	Ф18А-III	6.0	12.0	48.0
		4	440	Ф6А-I	440	8	8	3.5	Ф6А-I	3.5	0.7	2.8
									Всего:		127	50.8
	К-3 3 шт.	5	1500	Ф6А-I	1500	3	9	13,5	Ф6А-I	6.1	1.36	5.44
		6	320	Ф6А-I	320	5	15	4.8	Всего		1.36	5.44
	С-1 2 шт.	7	2680	Ф12А-III	2680	10	20	53.6	Ф12А-III	53.6	47.24	188.36
		8	2680	Ф10А-III	2680	8	16	46.8	Ф10А-III	42.9	26.60	106.40
		9	2100	Ф10А-I	2100	5	10	21.0	Ф10А-I	49.48	30.68	122.72
		10	1780	Ф10А-I	1780	8	16	28.48	Ф6А-I	10.68	2.37	9.48
		11	1780	Ф6А-I	1780	3	6	10.68	Всего		106.80	427.56
	П-1 4 шт.	12	1220	Ф16А-I	1220	1	4	4.88	Ф16А-I	10.0	15.80	63.2
		13	400	Ф16А-I	400	2	8	3.2	Ф6А-I	0.48	0.12	0.48
		14	480	Ф16А-I	480	1	4	1.92	Всего:		15.92	63.68
		15	120	Ф6А-I	120	1	4	0.48				
Панель ПБ2-36-1а (6 шт.)	К-1 1 шт.	1	1165	Ф6А-I	1165	8	8	9.3	Ф18А-III	6.0	12.0	72.0
		2	1990	Ф18А-III	1990	3	3	6.0	Ф6А-I	11.3	2.5	15.0
		3	1990	Ф6А-I	1990	1	1	2.0	Всего		14.5	87.0
	К-2 1 шт.	2	1990	Ф18А-III	1990	3	3	6.0	Ф18А-III	6.0	12.0	72.0
		4	440	Ф6А-I	440	8	8	3.5	Ф6А-I	3.5	0.7	4.2
									Всего:		12.7	76.2
	К-3 2 шт.	5	1500	Ф6А-I	1500	3	6	9.0	Ф6А-I	12.2	2.72	16.32
		6	320	Ф6А-I	320	5	10	3.2	Всего:		2.72	16.32
	С-2 2 шт.	16	2180	Ф12А-III	2180	10	20	43.6	Ф12А-III	43.6	39.24	138.96
		17	2180	Ф10А-III	2180	8	16	34.88	Ф10А-III	34.88	21.60	86.4
		9	2100	Ф10А-I	2100	4	8	16.80	Ф10А-I	38.16	23.66	141.96
		10	1780	Ф10А-I	1780	6	12	21.36	Ф6А-I	10.68	2.37	9.48
		11	1780	Ф6А-I	1780	3	6	10.68	Всего:		86.81	394.80
	П-1 4 шт.	12	1220	Ф16А-I	1220	1	4	4.88	Ф16А-I	10.0	15.80	94.80
		13	400	Ф16А-I	400	2	8	3.2	Ф6А-I	0.48	0.12	0.72
		14	480	Ф16А-I	480	1	4	1.92	Всего:		15.92	95.52
		15	120	Ф6А-I	120	1	4	0.48				

Выборка стали на лист

Класс А-I ГОСТ 5781-61*	Ф мм	ф16	ф10	ф6					Итого
	Вес кг.	158.00	264.7	73.92					496.62
Класс А-III ГОСТ 5781-61*	Ф мм	ф18	ф12	ф10					Итого
	Вес кг.	240.0	345.92	192.80					778.72
								Всего:	1275.34

Главнефтеснаб РСФСР ГИПРОНЕФТЕТРАНС г. Волгоград	Отстойник-фильтр 2-х секционный. Стеновые панели ПБИ-42-1 и ПБ2-36-1а.	Типовой проект 503-203
Автозаправочная станция общего пользования на 75 С заправок в сутки		Альбом III
		Лист АС-5

Гл. инж. пр-та Кисалиева; Нач. отдела Ефимов; Гл. специал. Ширин; Нач. сектора Богуславская; Рук. группы Качаева; Сделал Сапожников; Проверил Глебездин

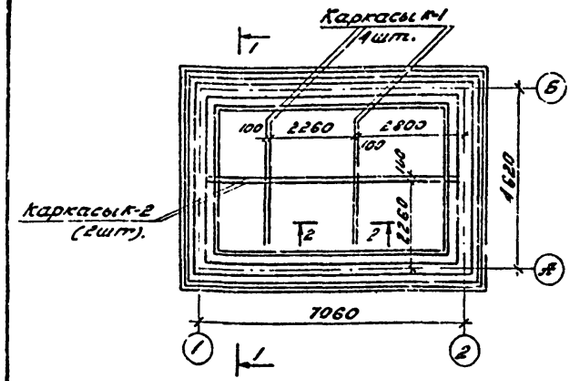

План монолитного днища

М 1:100

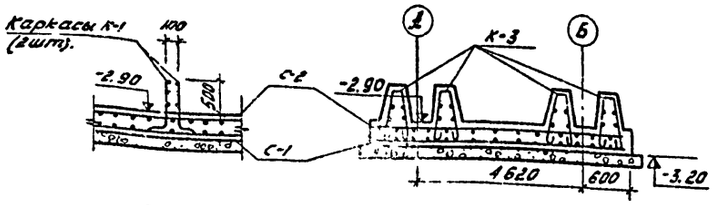

2-2

1-1

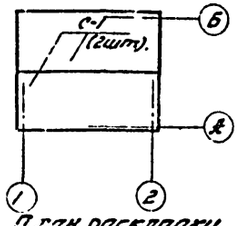

План раскладки нижних сеток

М 1:200

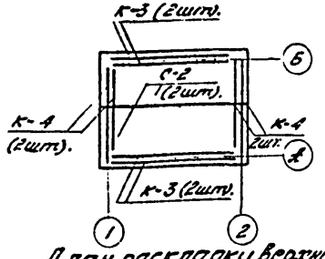

План раскладки верхних сеток и каркасов

М 1:200

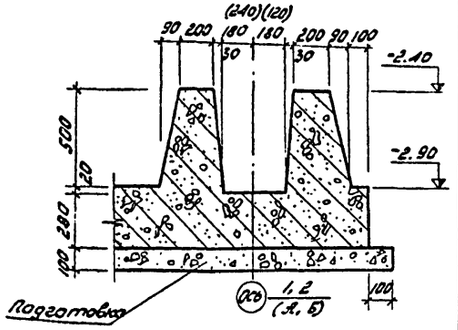

Профиль выступов днища

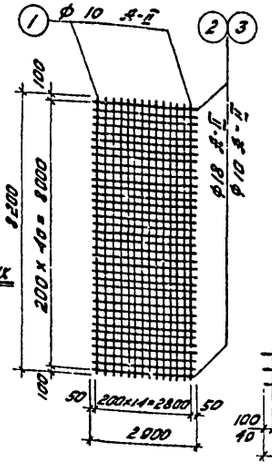

С-1, С-2.

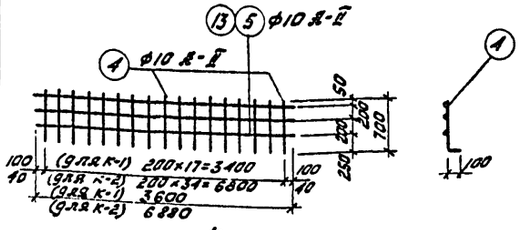

Каркас К-1, К-2.

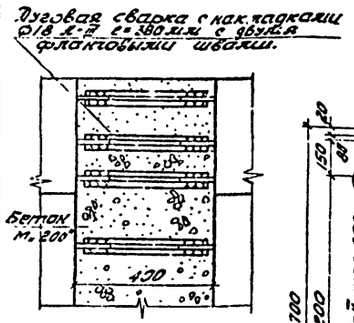

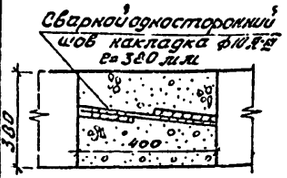

Деталь стыковки стеновых панелей

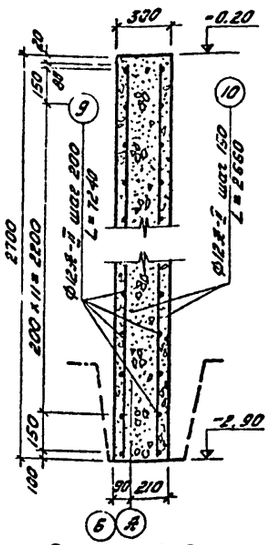

Сечение Б-Б

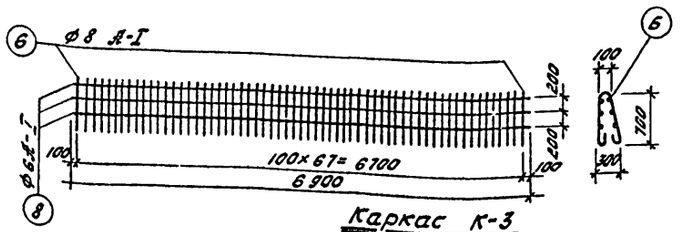

Каркас К-3

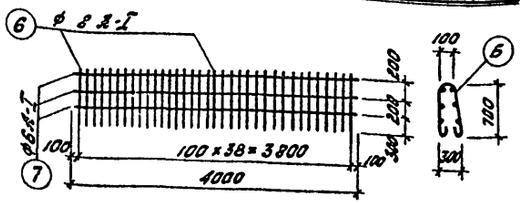

Каркас К-4

Спецификация арматуры на лист									Выборка арматуры на 1 элемент			
Марка элем. и кол.	Марка изделия и кол.	№ поз.	Эскиз	ф мм	Длина мм	Кол. шт. в 1 изд.	Кол. шт. в элем.	Общая длина в м	ф мм	Общая длина м	Вес кг	На все элем. Вес кг
Монолитное днище	С-1 2 шт.	1	8200	ф10А-II	8200	15	15	123.0	ф6А-I	261.6	58.08	58.08
		2	2900	ф18А-II	2900	41	41	118.9	ф8А-I	1498.0	452.4	452.4
	С-2 (2шт.)	1	8200	ф10А-II	8200	15	15	123.0	ф10А-II	1155.4	716.34	716.34
		3	2900	ф10А-II	2900	41	41	118.9	ф18А-II	237.8	214.02	214.02
	К-1 (4шт.)	4	700 100	ф10А-II	800	18	72	57.6	Всего:		1440.82	1440.82
		5	—	ф10А-II	3600	3	12	43.2				
	К-4 (4шт.)	6	700 300	ф8А-I	1750	39	156	273.0				
		7	—	ф6А-I	4000	3	12	48.0				
	К-3 (4шт.)	8	—	ф6А-I	6900	3	12	82.8				
		6	300 700	ф8А-I	1750	68	272	476.0				
	К-2 (4шт.)	4	700 100	ф10А-II	800	35	140	112.0				
		13	—	ф10А-II	6880	3	12	82.6				
Монолитн. стенка (1шт.)	Сечение Б-Б	9	—	ф12А-II	7240	12	12	86.9	ф10А-II	352.9	317.61	635.22
		10	—	ф12А-II	2660	100	100	266.0	Всего:			635.22

Примечания:

1. Днище принято монолитное из бетона марки „200," подготовка выполняется из грунта, уплотненного со щебнем.
2. Днище и стенки отстойника не рассчитаны на подбор грунтовых вод.
3. В случае, если на строительстве уровень грунтовых вод выше днища, необходимо предусмотреть по периметру отстойника дренаж, обеспечивающий понижение грунтовых вод, или произвести перерасчет днища и стенок отстойника с учетом подпора грунтовых вод.
4. Каркасы К-2 и К-3 при установке подогнать по месту.
5. Защитный слой бетона - 35 мм.
6. Расход бетона на монолитное днище составляет: М „200" - 24 м³.

Главнефтеснаб РСФСР ГИПРОНЕФТЕТРАНС г. Волгоград	Отстойник-фильтр 2х секционный. План монолитного днища. Армирование.	Типовой проект 503-203
Автозаправочная станция общего пользования на 750 заправок в сутки		Альбом III
		Лист АС-4

Гл. инж. проекта		Косолапова	Ст. инженер	Сорокин
Нач. отдела		Ефимов	Инженер	Тресвядин
Гл. специалист		Щербин	Копировал	Павлик
Нач. сектора		Баторлинский		
Рук. группы		Коновалов		

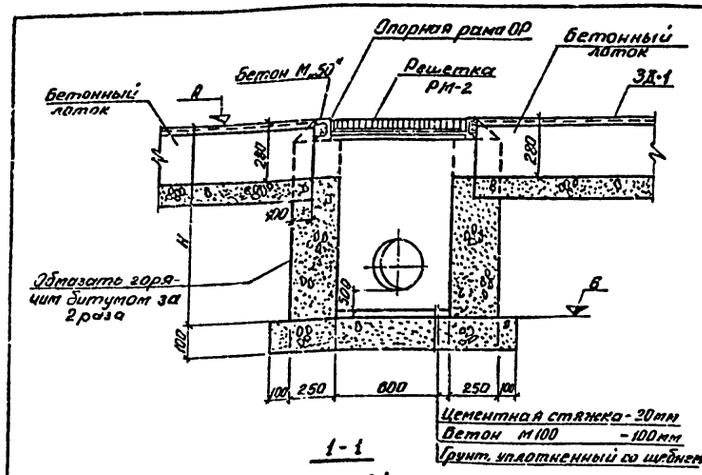

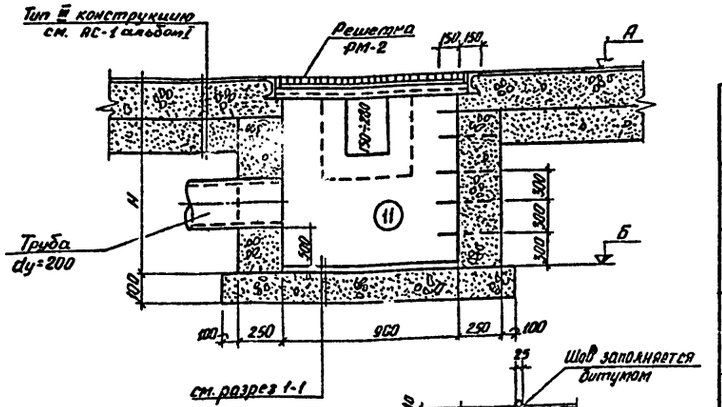

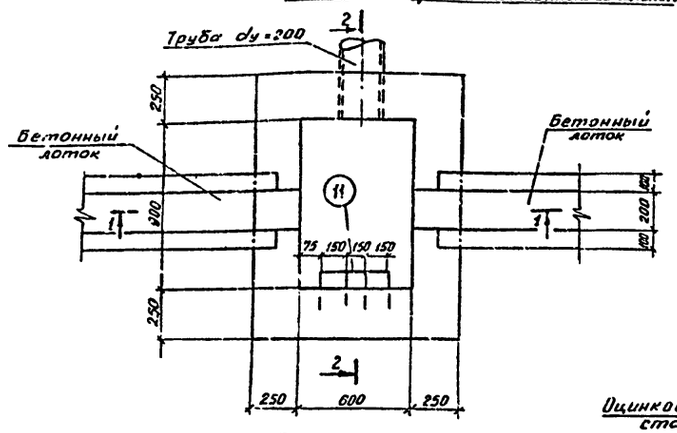

Водоприемный колодец План

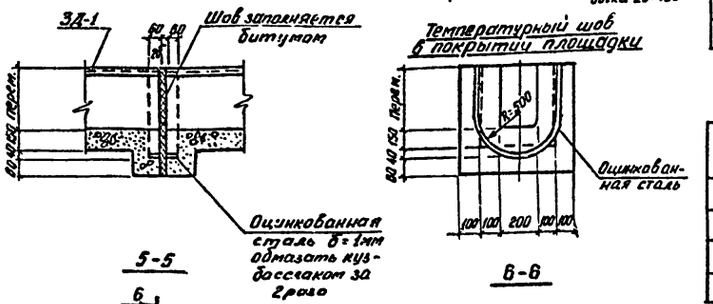

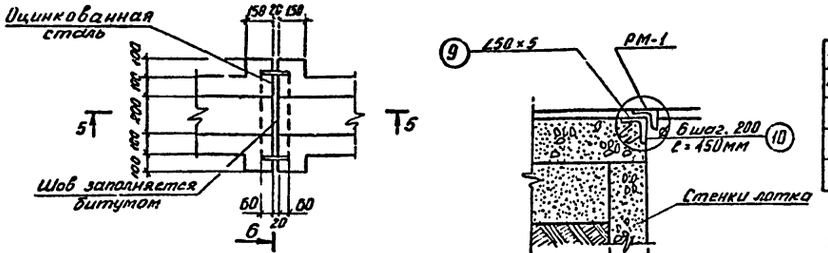

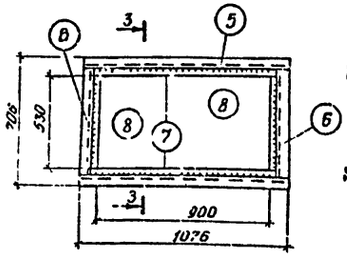

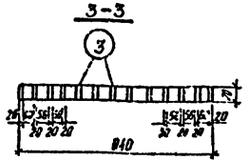

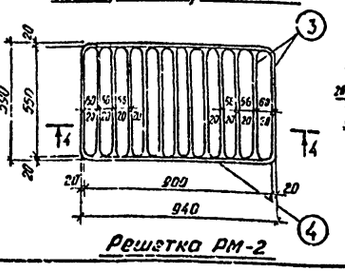

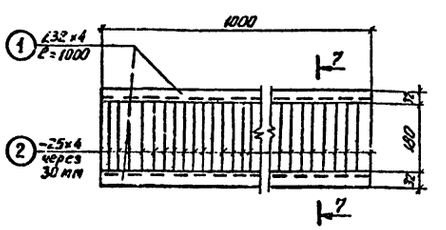

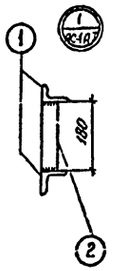

Спецификация стали на закладные детали

Марка, кол-во шт.	№№ поз.	Профиль	Длина мм	Кол. шт.	Вес кг. 1шт.	Вес кг. Всех	Вес кг. Марка	Вес кг. Всех марок	Примеч.
РМ-1 1шт (33шт)	1	∠ 32×4	1000	2	1.91	3.82	8.58	403.3 / 283.0	ГОСТ 8509-72
	2	- 25×4	180	34	0.14	4.76			ГОСТ 103-57*
РМ-2 (2шт.)	3	-70×20	590	13	6.3	81.9	102.7	205.4	—"—
	4	-70×20	940	2	10.4	20.8			—"—
ОР (2шт.)	5	[12	1076	2	11.23	22.46	65.62	131.24	ГОСТ 8240-72
	6	[12	600	2	6.26	12.52			—"—
	7	□ 36×36	972	2	9.91	19.82			ГОСТ 2591-71*
	8	□ 30×36	530	2	5.41	10.82			—"—
ЗД-1	9	∠ 50×5	41000 / 33000	2	177 / 124	354.0 / 248.8	395.0 / 281.8	395.0 / 281.8	ГОСТ 8509-72
	10	⌀ 6А-I	450	410 / 330	0.1	41.0 / 33.0			ГОСТ 5781-61*
Скобы	11	⌀ 16 А-I	750	5	1.10	5.95	5.95	5.95	
Стальной лист	12	-250 ×4	1000	25 / 21	7.85	7.85	7.85	196 / 165	ГОСТ 103-57*

Расход материалов на температурные швы

№№ п/п	Наименование материала	Ед. изм.	Кол-во
1	Доски	м³	0.70 / 0.05
2	Битум	кг	62.0 / 40.0
3	Листовая оцинкованая сталь	кг	" / 3.0

Таблица колодцев

№№ колодцев по плану	Отметка земли „А"	Отметка дна колодца „Б"	Н		Схема колодца	Примечание
ВПК						На площадке заправочных островков
Т-1						На эстакаде

Примечания:

1. Данный лист читать совместно с листом АС-1 альбом I.
2. Решетки РМ-1 и РМ-2 окрасить каменноугольным лаком за 2 раза.
3. Сварку металлоконструкций вести электродами типа Э-42. Толщину сварных швов принимать высотой $h = 6$мм.
4. Расход бетона М 100 на колодец составляет для ВПК – [ ] м³, Т-1 – [ ] м³.
5. В местах проезда автомобилей через лоток на решетку РМ-1 приваривается стальной лист (поз. №12).
6. В числителе приведены расходы стали и материалов для АЗС на 750 заправок в сутки

Главнефтеснаб РСФСР ГИПРОНЕФТЕТРАНС г. Волгоград	Площадка заправочных островков. Водоприемный колодец. Конструкция температурных швов Решетки РМ-1, РМ-2.	Типовой проект 503-203
Автозаправочная станция общего пользования на 750 заправок в сутки		Альбом III
		Лист АС-5

Инв. № подл. | Подп. и дата | Взам. инв. №

Составили Гнездилов
Ст. инженер
Инженер
Нач. отдела
Гл. специал.
Нач. сектора
Контролировал

Отпечатано
в Новосибирском филиале [illegible]
630004, г.Новосибирск, пр.Карла Маркса, 1.

Подписано в печать: "3" июля 1975г.
Заказ 1139 Тираж 2500

gost.e-ecolog.ru