Годен для привязки в 19 г.
ГАП /Н. Михеевич/
19 г.
ЛенЗНИИЭП

ТИПОВЫЕ ПРОЕКТЫ
1Лг-600А

КРУПНОПАНЕЛЬНЫЕ ЖИЛЫЕ ДОМА
ДЛЯ СТРОИТЕЛЬСТВА АВТОВСКИМ ДСК

АЛЬБОМ
ОII

АРХИТЕКТУРНО-СТРОИТЕЛЬНЫЕ/НУЛЕВОЙ ЦИКЛ/

Т-АСО

Ленинград 1966г.

gost.e-ecolog.ru

серия
1Лг-600А

СОСТАВ ПРОЕКТА

Чертежи на секцию:

Альбом	О-I	Монтажные чертежи на секцию /нулевой цикл/	С-АСО
Альбом	I-1	Монтажные чертежи на секцию — Архитектурно-строительные	С — АС
Альбом	I-2-1	Монтажные чертежи на секцию — Отопления и вентиляции	С — ОВ
Альбом	I-2-2	Монтажные чертежи на секцию — Водоснабжения и канализации	С — ВК
Альбом	I-2-3	Монтажные чертежи на секцию — Газоснабжения	С — Г
Альбом	I-3	Монтажные чертежи на секцию — Электроснабжения и комплекса связи	С-ЭСС
Альбом	I-4	Смета на секцию.	

Типовые чертежи на серию:

Альбом	О-II	Архитектурно-строительные /нулевой цикл/	Т-АСО
Альбом	II-1	Архитектурно-строительные /выше ±0.00/	Т — АС
Альбом	II-2	Инженерного оборудования	Т — ИО
Альбом	О-III	Изделия заводского изготовления. (из 2 частей, состав альбома помещен в каждой части альбома О-III).	
Альбом	III	Изделия заводского изготовления. (из 13 частей, состав альбома помещен в каждой части альбома III)	

Ленинград 1966г

NN п/п	Наименование листов	NN Т-АСО листов	NN страниц
1	Обложка		
2	Состав проекта		1
3	Опись листов альбома ОД	С-1	2
4	Сечения фундаментов 1–1÷13–13	1 и	3
5	Сечения фундаментов 14–14÷25–25. Деталь заделки отверстий для кабельных труб	2 и	4
6	Деталь плана фундаментных подушек у лестничной клетки	3	5
7	Монтажный узел N1 крепления фундаментных стен и панелей перекрытия.	4	6
8	Монтажный узел N2 крепления фундаментных стен и панелей перекрытия.	5	7
9	Монтажный узел N3 крепления фундаментных стен и панелей перекрытия.	6	8
10	Монтажный узел N4в крепления фундаментных стен и панелей перекрытия линейного дома.	7и1	9
11	Монтажные узлы N5 и N6 крепления панелей стен подвала и перекрытий у температурного шва.	8	10
12	Монтажный узел N7 крепления фундаментных и цокольных панелей и плит лоджий торца линейного дома	9	11
13	Монтажный узел N8 крепления фундаментных и цокольных панелей и плит лоджий	10	12
14	Монтажный узел N9 крепления фундаментных и цокольных панелей и плит лоджий торца линейного и точечного домов	11	13
15	Монтажный узел N10 крепления фундаментных и цокольных панелей и плит рядовой лоджии линейного дома.	12	14
16	Монтажный узел N11 крепления цокольных и фундаментных панелей	13	15
17	Монтажный узел N12 крепления фундаментных и цокольных панелей со стороны лестничной клетки	14	16
18	Монтажный узел N13 крепления фундаментных и цокольных панелей и плит угла рядовой лоджии линейного дома	15	17
19	Монтажный узел N14 крепления цокольных и фундаментных панелей линейного дома у температурного шва	16	18
20	Монтажный узел N15 крепления фундаментных и цокольных панелей и плит лоджий у температурного шва	17	19
22	Монтажный узел N16 крепления фундаментных и цокольных панелей и плит лоджий торца точечного дома	18	20
23	Монтажный узел N17 крепления фундаментных и цокольных панелей и плит рядовой лоджии точечного дома	19	21
24	Монтажный узел N18 крепления фундаментных и цокольных панелей и плит торцевой лоджии точечного дома.	20	22
25	Монтажные узлы NN 19в, 20в соединения фундаментных панелей	21 и1	23
26	Монтажные узлы NN 21, 23, 25	22	24
27	Монтажный узел N22 крепления фундаментных и цокольных панелей	23	25
28	Монтажный узел N24 крепления цокольных и фундаментных панелей для линейного и точечного домов	24	26
29	Сечения фундаментов 1-1÷13-13. Свайный вариант	25	27
30	Сечения фундаментов 14-14÷25-25. Свайный вариант.	Аннулированы ВСЬЯЗИ с выпуском А-ОВ т.03м	26	28
31	Узлы 30, 31, 32, 33		27	29
32	Узел N34, 35		28	30
33	Вход в техническое подполье. Приямки.	29	31
34	Установка телефонного шкафа в сквозном проходе	30	32
35	Узлы 36, 37.	31	33
36	Установка стеклоблоков в техническом подполье	32	34
37	Фрагмент планов технического подполья и детали полов.	47	35

Листы Т-АСО 7 и Т-АСО 21 заменены листами Т-АСО-7и1 и Т-АСО-21и1. в связи с новой электропанелью.
5/III-74 г. инж. [illegible] /Киршенбаум/

Взамен листа Т-АСО

1974	Крупнопанельные жилые дома серии 1Лг-600А	Опись листов альбома ОД	Лист С-1

Разработал Матусевич
Проверил Эрмант
Н. контр. Чернин
ГИП Малинина
Гл. инж. отд. Ермакова
Гл. спец. пр-тов Ермакова
Гл. инж. пр-та Ермакова
Нач. отд. Ермакова
Гл. спец. пр-тов Ермакова
Гл. инж. пр-та

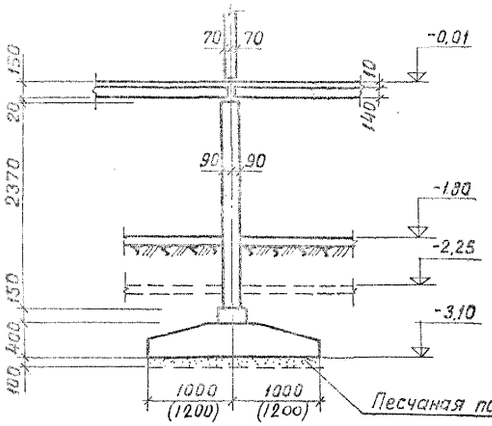

1-1

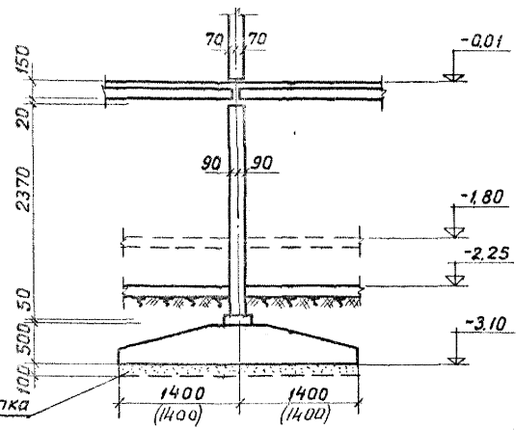

2-2

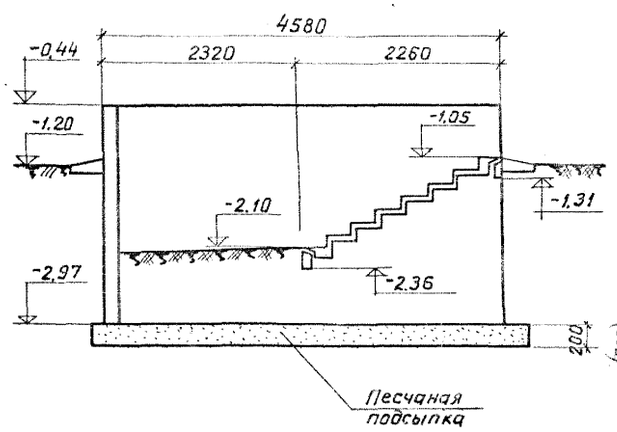

3-3

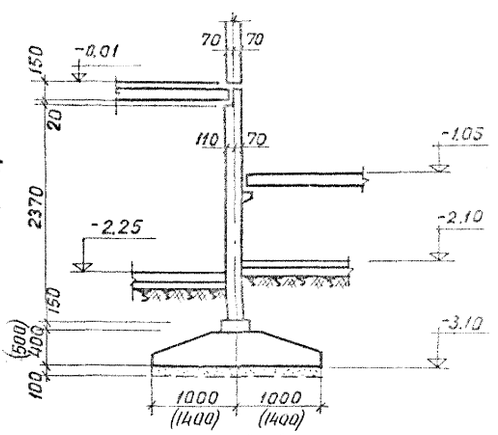

4-4

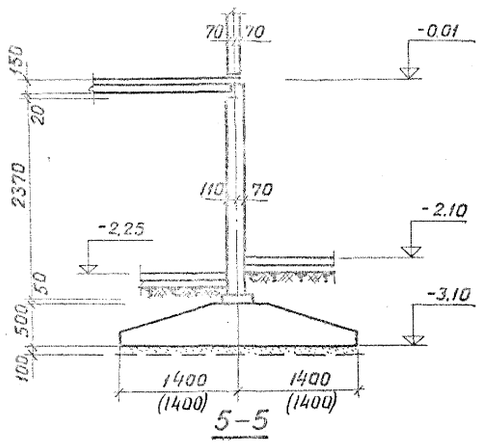

5-5

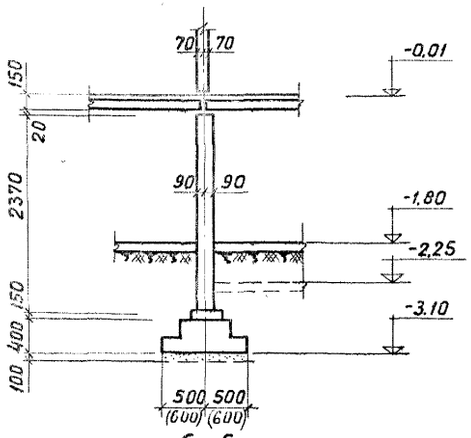

6-6

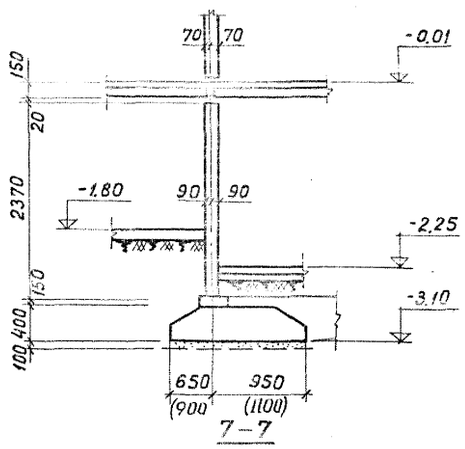

7-7

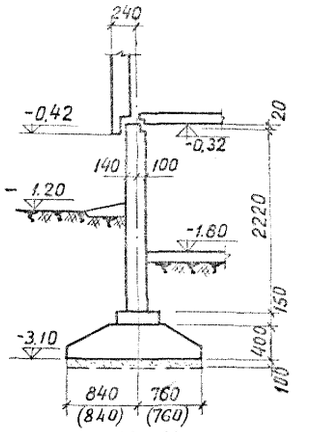

11-11

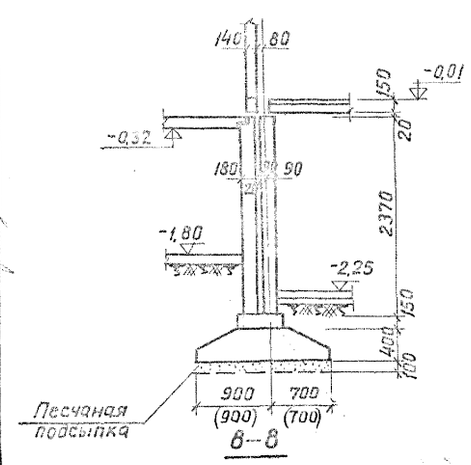

8-8

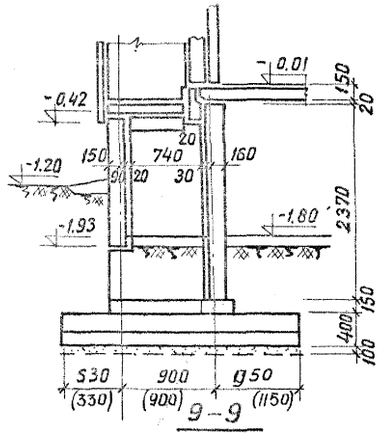

9-9

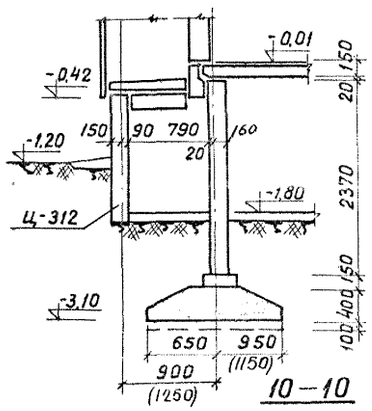

10-10

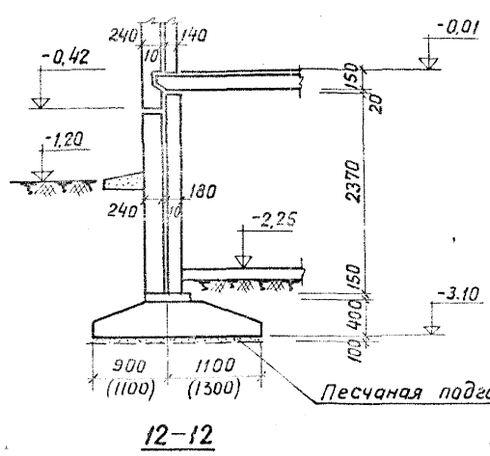

12-12

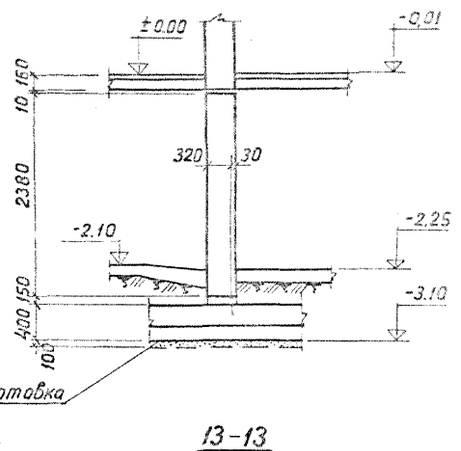

13-13

Примечание:
Размеры привязки фундаментных подушек в плане соответствуют:
а) без скобок — расчётному сопротивлению основания 2,0 кг/см²
б) в скобках — — " — " — " — 1,5 кг/см²

1966	крупнопанельные жилые дома серии	1Г-600А	Сечения фундаментов 1-1 ÷ 13-13

Лист Т-АС0-1

Гл. конст. отд. Баранцевич
Гл. арх. пр-та Баранцевич, Крейнина
Гл. инж. пр-та Эрмант
Гл. конструктор пр-та Уитчевич
Гл. конструктор АКБ Эрмант
Нач. гр. Шехтер
Гл. инж. Марончик
Конструктор Ратнштал
Чертил Шехтер

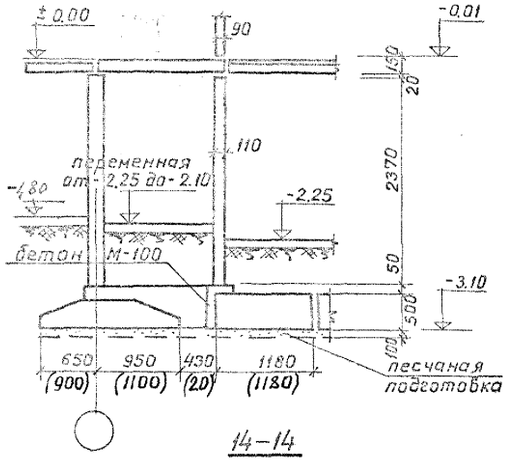

14–14

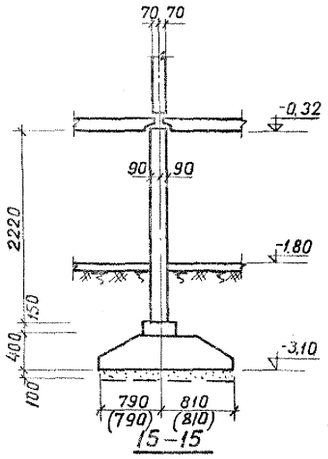

15–15

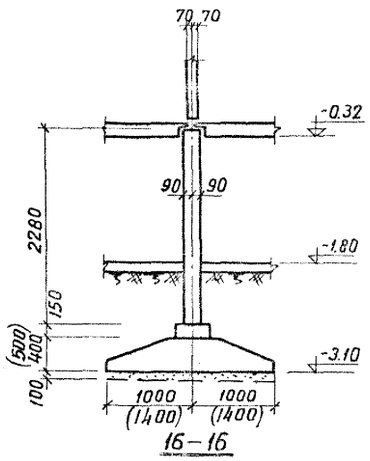

16–16

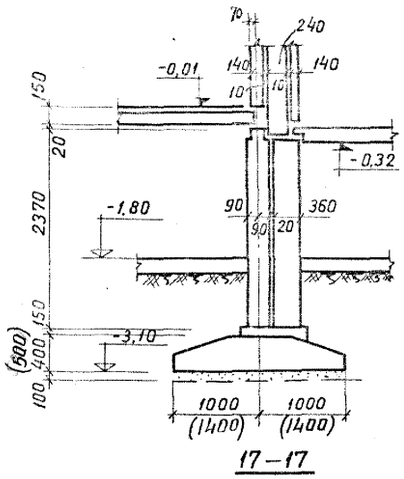

17–17

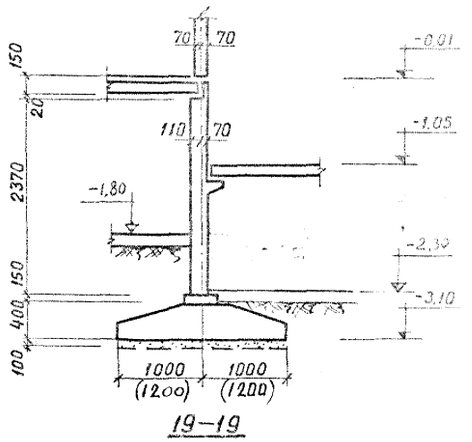

19–19

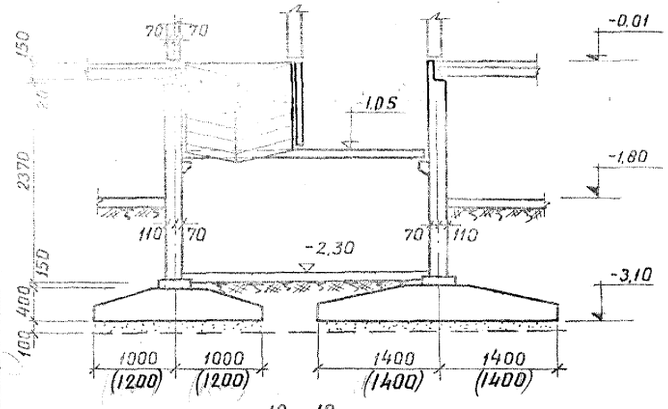

18–18

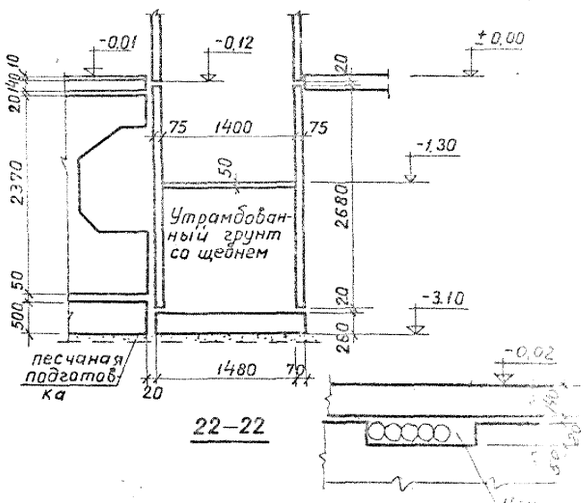

22–22

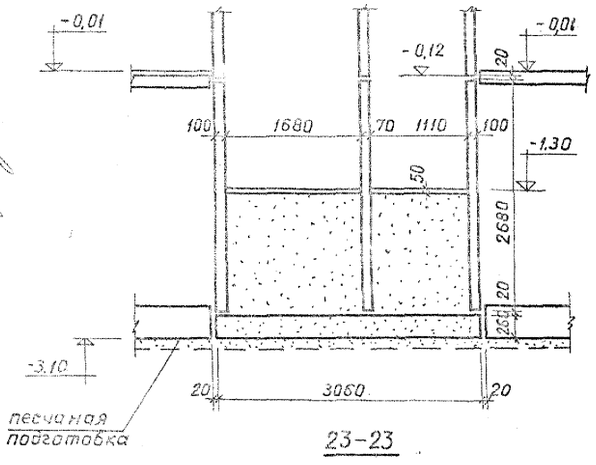

23–23

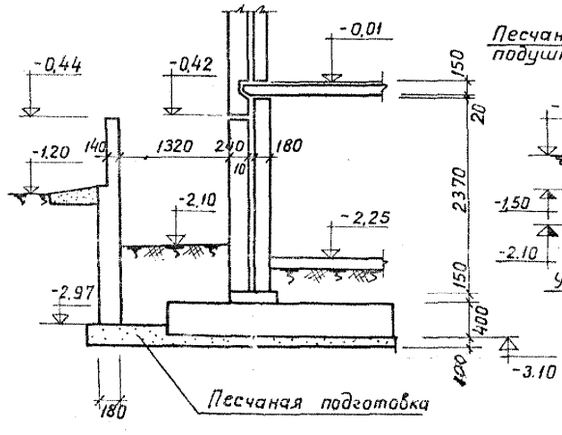

24–24

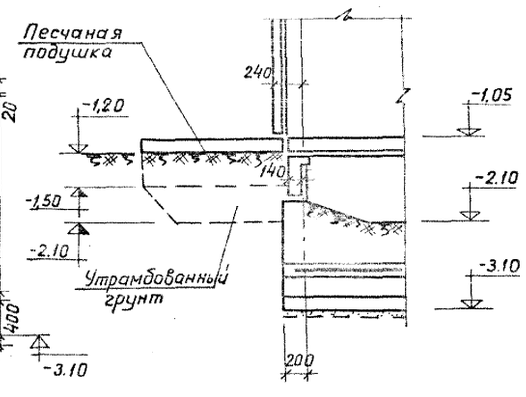

25–25

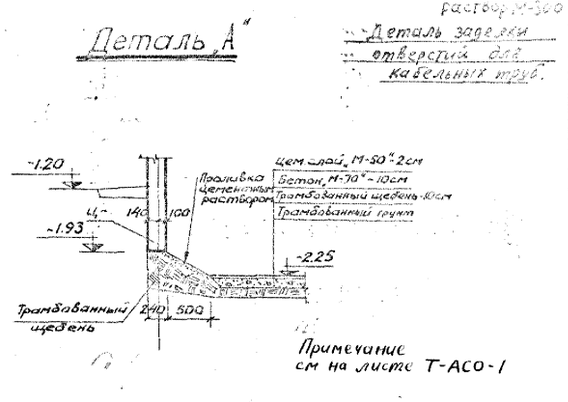

Примечание см на листе Т-АСО-1

50–50

1966	Крупнопанельные жилые дома серии 1Лг-600А	Сечения фундаментов 14-14 ÷ 25-25. Деталь заделки отверстий для кабельных труб.	Лист Т-АСО-2

Гл. инж. пр-та Чалин; Гл. констр. пр-та Марочник; Гл. констр. АКБ Шехнер; Гл. констр. отд. Баранцевич; Гл. арх. пр-та Баранцевич; Гл. сметч. пр. Крейнина; Рук. группы Баранцевич; Нач. отд. Инж. отд; Разработал Расстилина; Нормоконтр. Романт; Эрмант

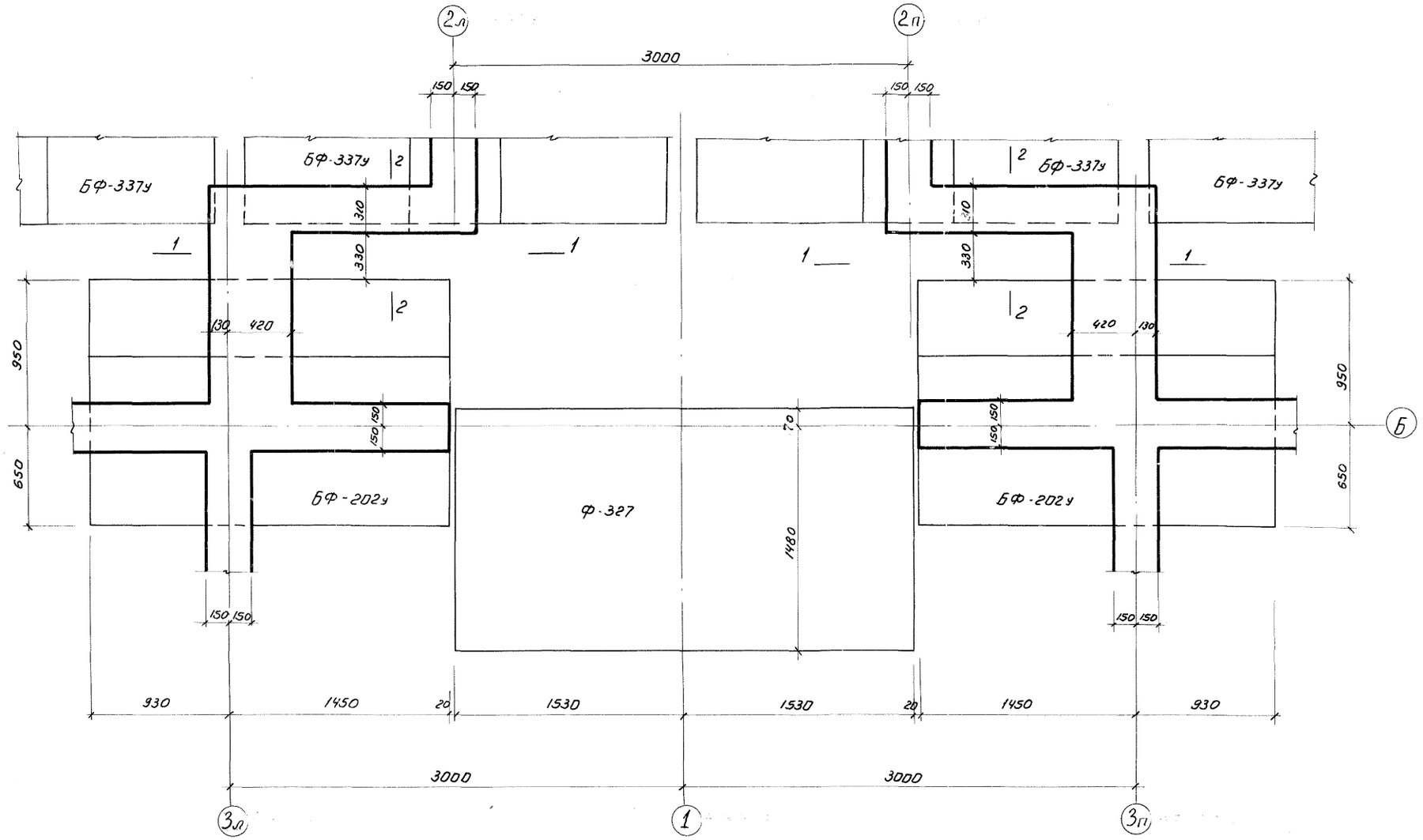

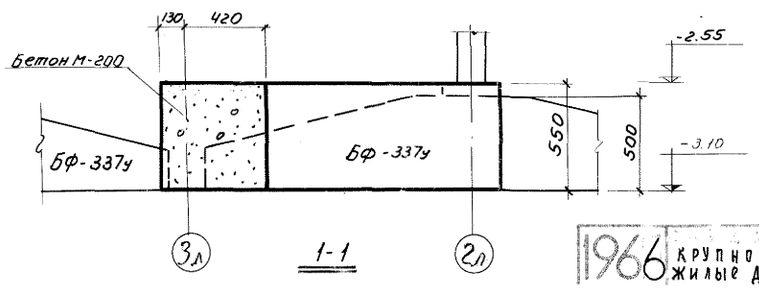

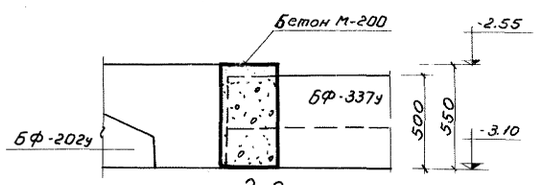

58/6

1966 крупнопанельные жилые дома серии 1Лг-600А

Деталь плана фундаментных подушек у лестничной клетки

Лист Т-АСО-3

1

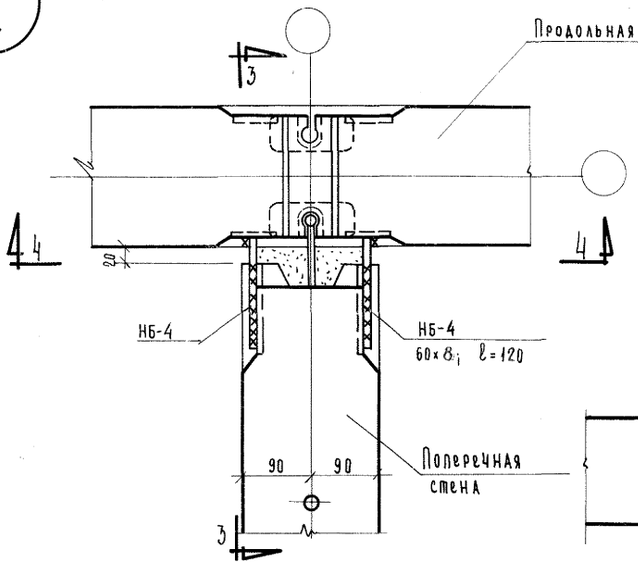

1-1

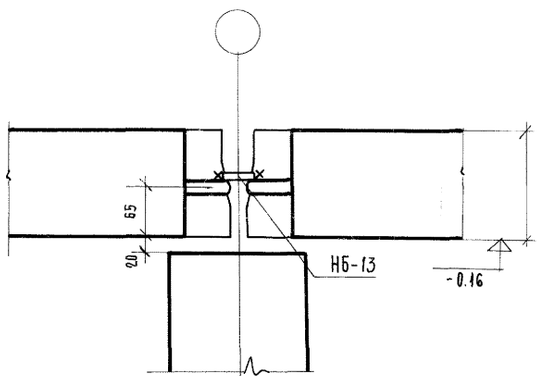

5-5

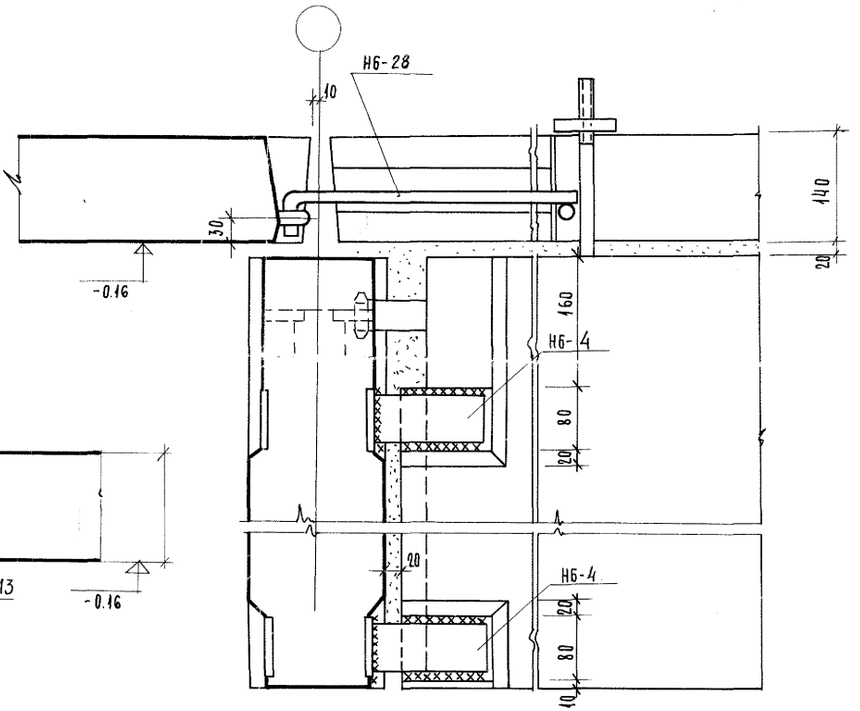

3-3

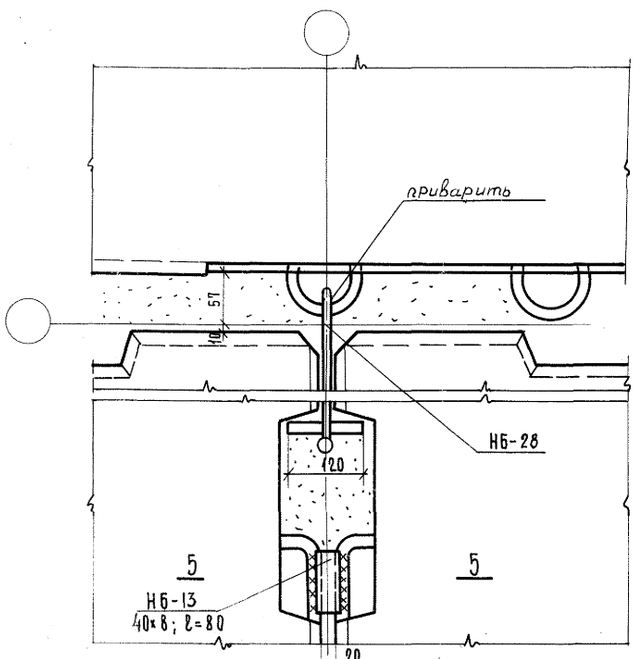

2-2

Примечание:

Поверхности закладных и накладных деталей после окончания монтажной сварки зачистить и оцинковать.

Спецификация марок соед. эл-тов на монтажн. узел

N монт. узла	Марка соед. эл.	Кол-во шт	N листа, где изобр. монт. эл-т
1	НБ-4	4	
	НБ-13	1	
	НБ-28	1	

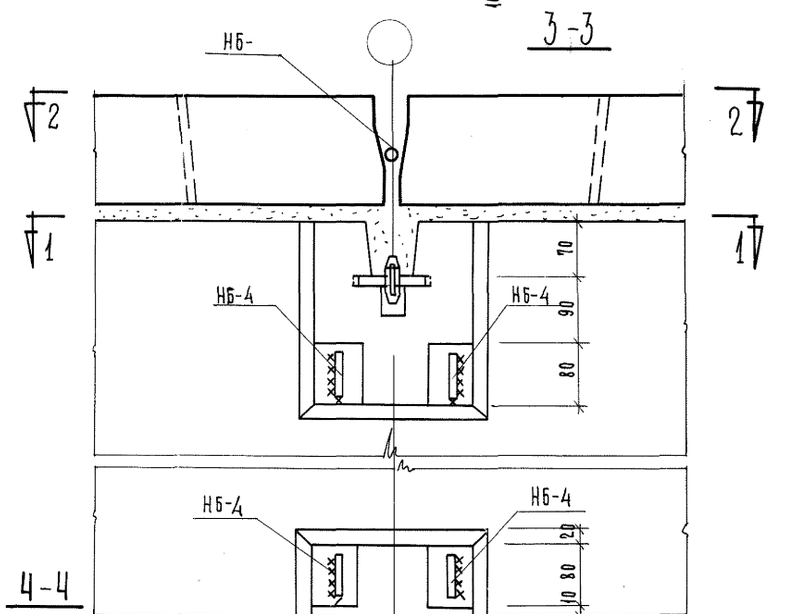

4-4

1966 крупнопанельные жилые дома серии 1Лг-600А

Монтажный узел №1 крепления фундаментных стен и панелей перекрытия

Лист Т-АСО-4

Гл. инж. ин-та Баранцевич
Гл. констр. ин-та Баранцевич
Гл. констр. АКБ Гордеева
Эрнант Разработал
Матусевич Рассчитал
Ванант Исполнил
Гл. констр. отд. Чарин
Гл. арх. пр-та Наронис
Гл. констр. пр. Шехнер

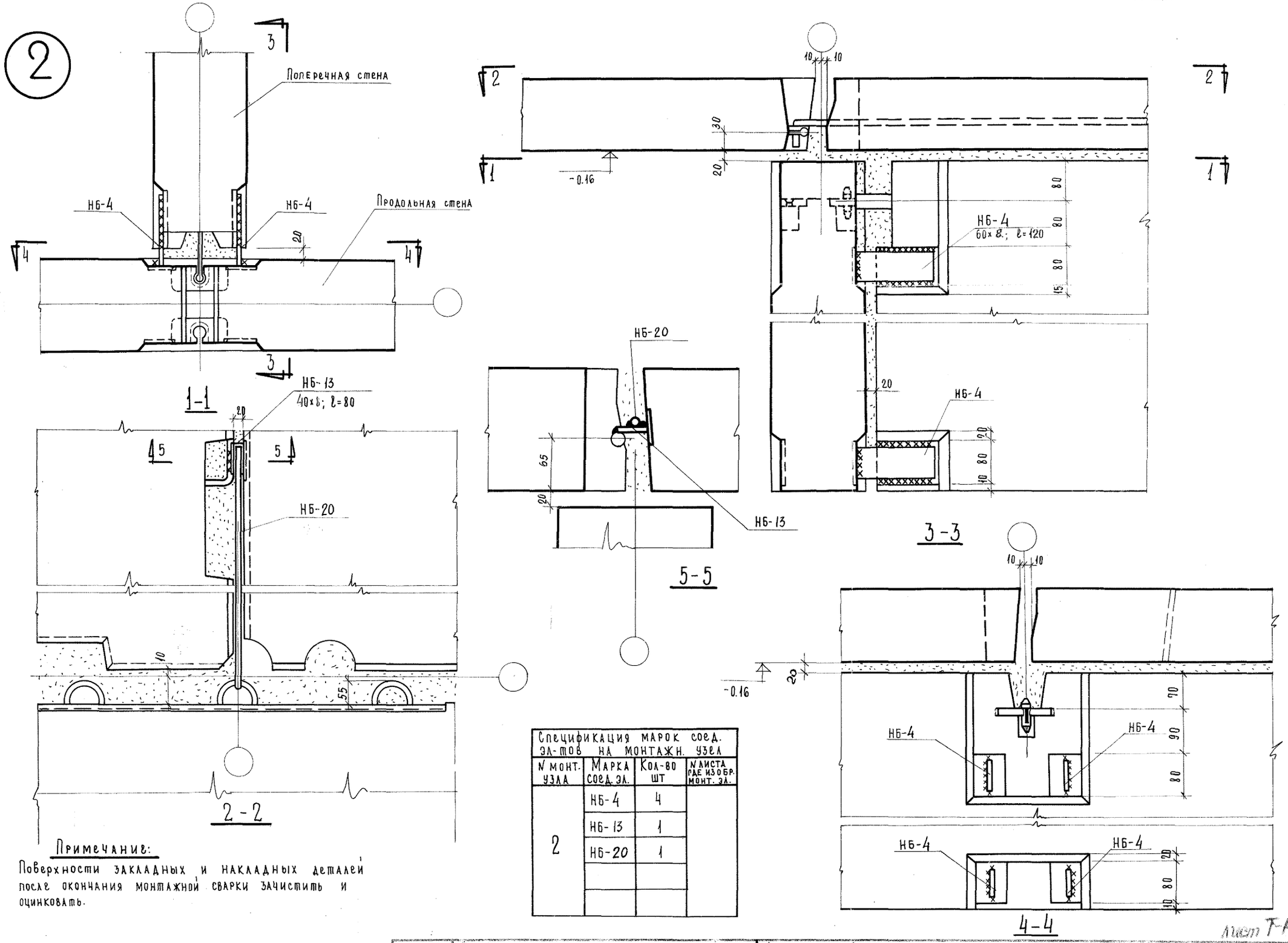

Примечание:

Поверхности закладных и накладных деталей после окончания монтажной сварки зачистить и оцинковать.

Спецификация марок соед. эл-тов на монтажн. узел

N монт. узла	Марка соед. эл.	Кол-во шт	N листа где изобр. монт. эл.
2	НБ-4	4	
	НБ-13	1	
	НБ-20	1	

Лист Т-АСО-5

1966 Крупнопанельные жилые дома серии 1Лг-600А

Монтажный узел N2 крепления фундаментных стен и панелей перекрытия.

Лист Т-АС

Баранцевич Проверил Баранцевич Инж. отд. Гордеева Гл. конст. отд. Эрмант Разработал Матусевич Рассчитал Эрмант Исполнил Гл. инж. ин-та Гл. констр. ин-та Гл. констр. АКБ Чагин Наронник Шехнер Гл. конст. пр. Гл. арх. пр-та Гл. констр. пр.

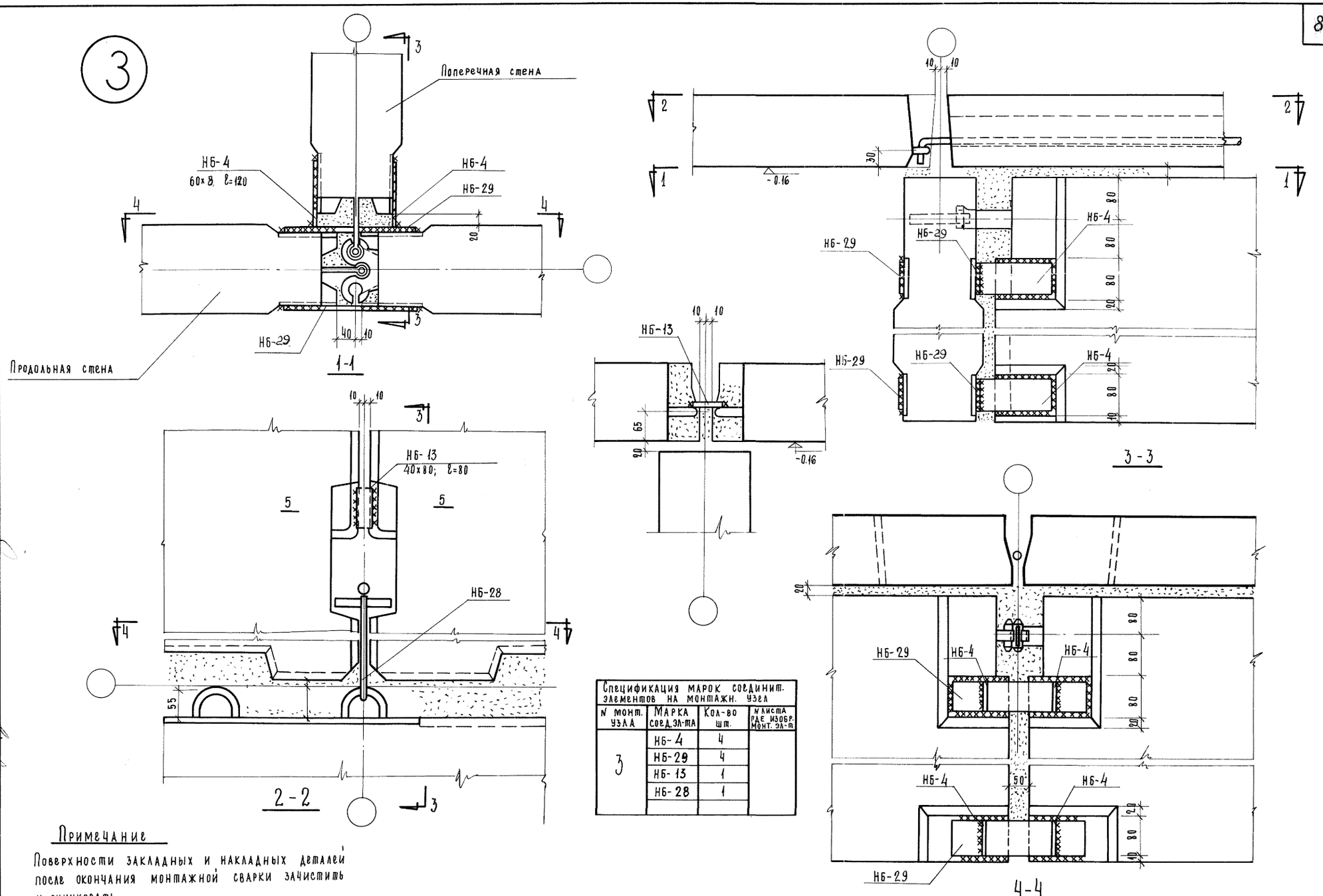

Спецификация марок соединит. элементов на монтажн. узел

N монт. узла	Марка соед. эл-та	Кол-во шт.	N листа где изобр. монт. эл-т
3	НБ-4	4	
	НБ-29	4	
	НБ-13	1	
	НБ-28	1	

Примечание

Поверхности закладных и накладных деталей после окончания монтажной сварки зачистить и оцинковать.

1966	крупнопанельные жилые дома серии ІЛг-600А	Монтажный узел N3 крепления фундаментных стен и панелей перекрытия	лист Т-АСО-6

ЛЕНЗНИИЭП

Ул. инж. ин-та | Ул. констр. ин-та | Ул. констр. АКБ | Чарин | Марочник | Шехнер | Ул. констр. отд. | Ул. арх. пр-та | Ул. констр. пр. | Эрмант | Матусевич | Эрмант | Разработал | Рассчитал | Исполнил | Баранцевич | Баранцевич | Гордеева | Проверил | Инж. отд. | Баранцевич

4В

1 – 1

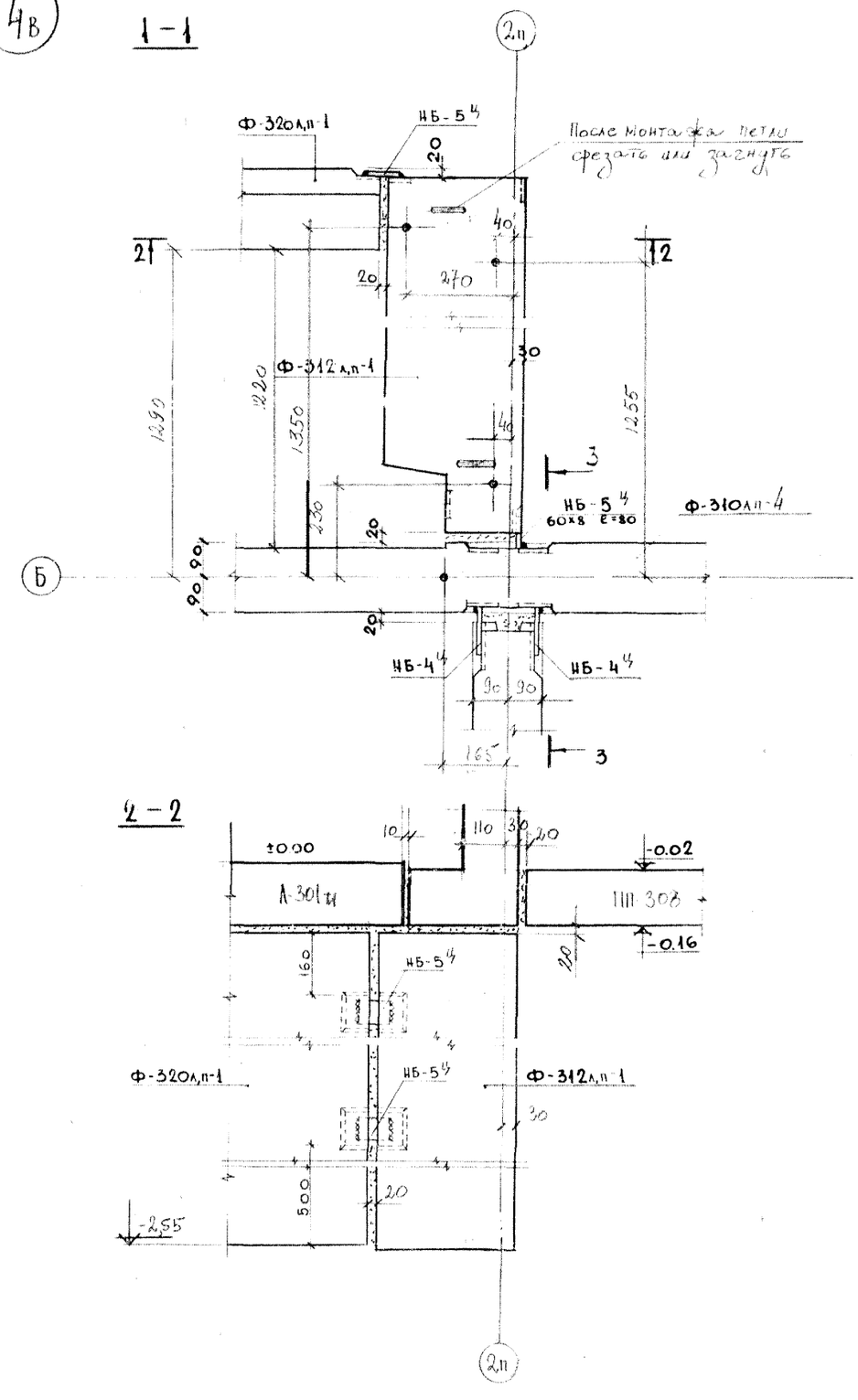

3 – 3

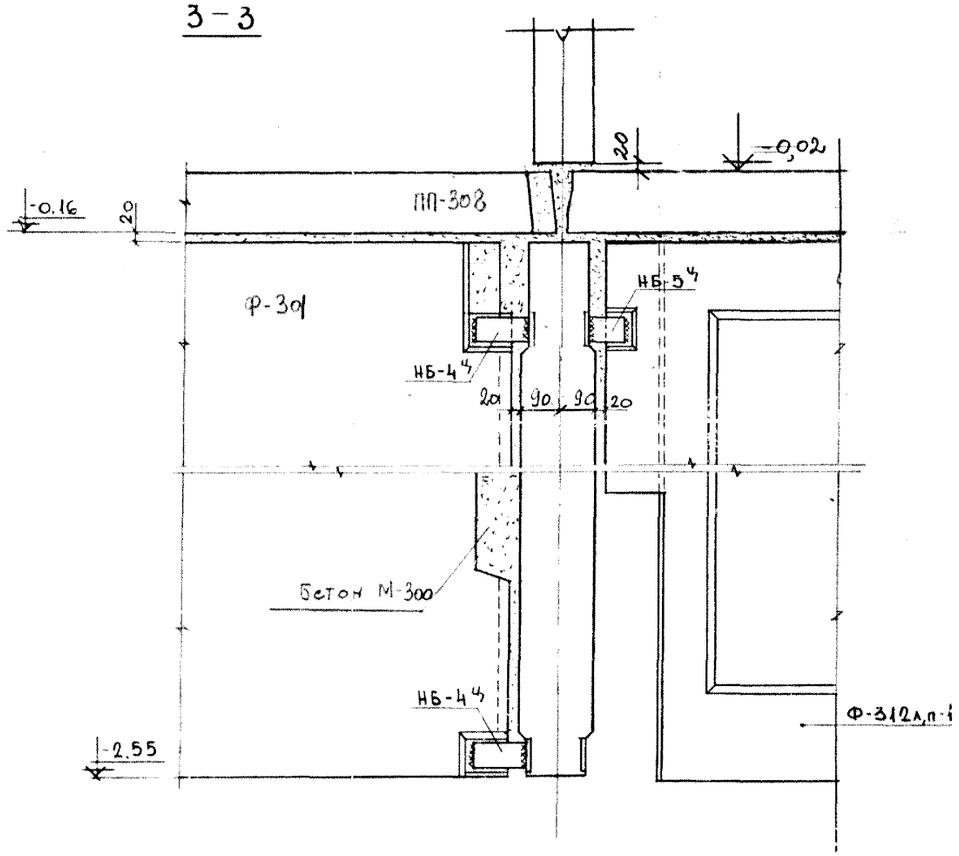

Спецификация марок соединительных элементов на монтажный узел.			
№ монтажн. узла	Марка соедин. элемента	Кол-во шт.	№ листа, где изобр. соед. дет
4В	НБ-4 4	4	Альбом III ч. ИМ-1
	НБ-5 4	3	

Примечания:

1. Поверхности закладных и накладных деталей после окончания монтажной сварки зачистить и оцинковать.

Настоящий чертёж выпущен взамен чертежа Т-АСО-7

ЛЕНПРОЕКТ

1973	Монтажные узлы и детали	Монтажный узел N 4В крепления фундаментных стен линейного дома	Серия 1.Л.Г-600.А	Альбом О-II	Лист Т-АСО-7.14

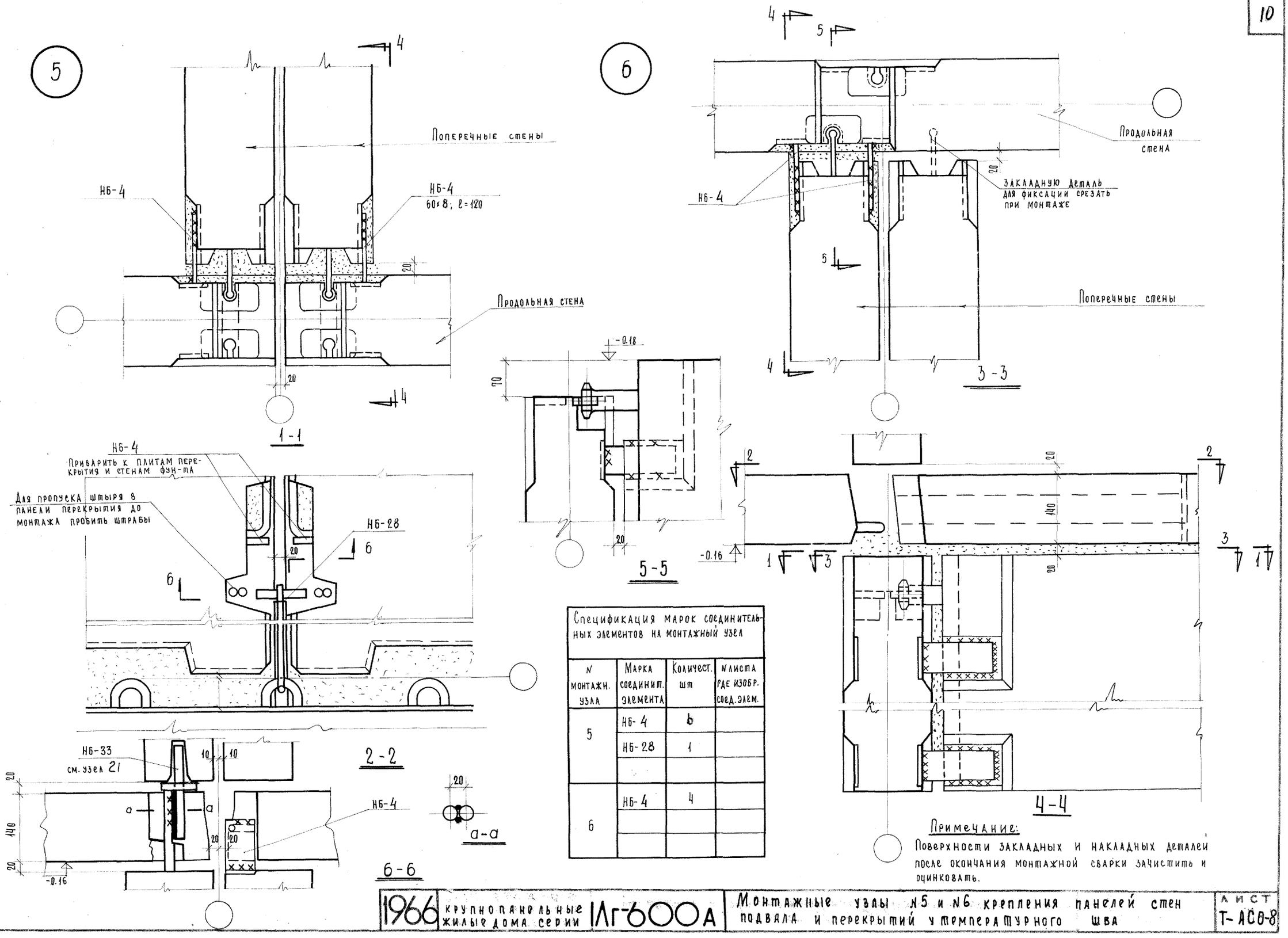

Спецификация марок соединительных элементов на монтажный узел

N монтажн. узла	Марка соединит. элемента	Количест. шт	N листа где изобр. соед. элем.
5	НБ-4	6	
	НБ-28	1	
6	НБ-4	4	

Примечание:

Поверхности закладных и накладных деталей после окончания монтажной сварки зачистить и оцинковать.

1966	крупнопанельные жилые дома серии 1Лг-600А	Монтажные узлы N5 и N6 крепления панелей стен подвала и перекрытий у температурного шва	Лист Т-АС0-8

ЛЕНЗНИИЭП

Гл. инж. ин-та Гл. архитект. ин-та Гл. конструк. Руководитель АКБ Гл. констр.

Чагин Чорочник Шехнер

Руководит. отд. Гл. конструк. Гл. арх. пр-та Гл. констр. пр.

Эрмант Матусевич Эрмант

Разработал Рассчитал Исполнил

Баранцевич Баранцевич

Проверил Инж. отд.

Баранцевич

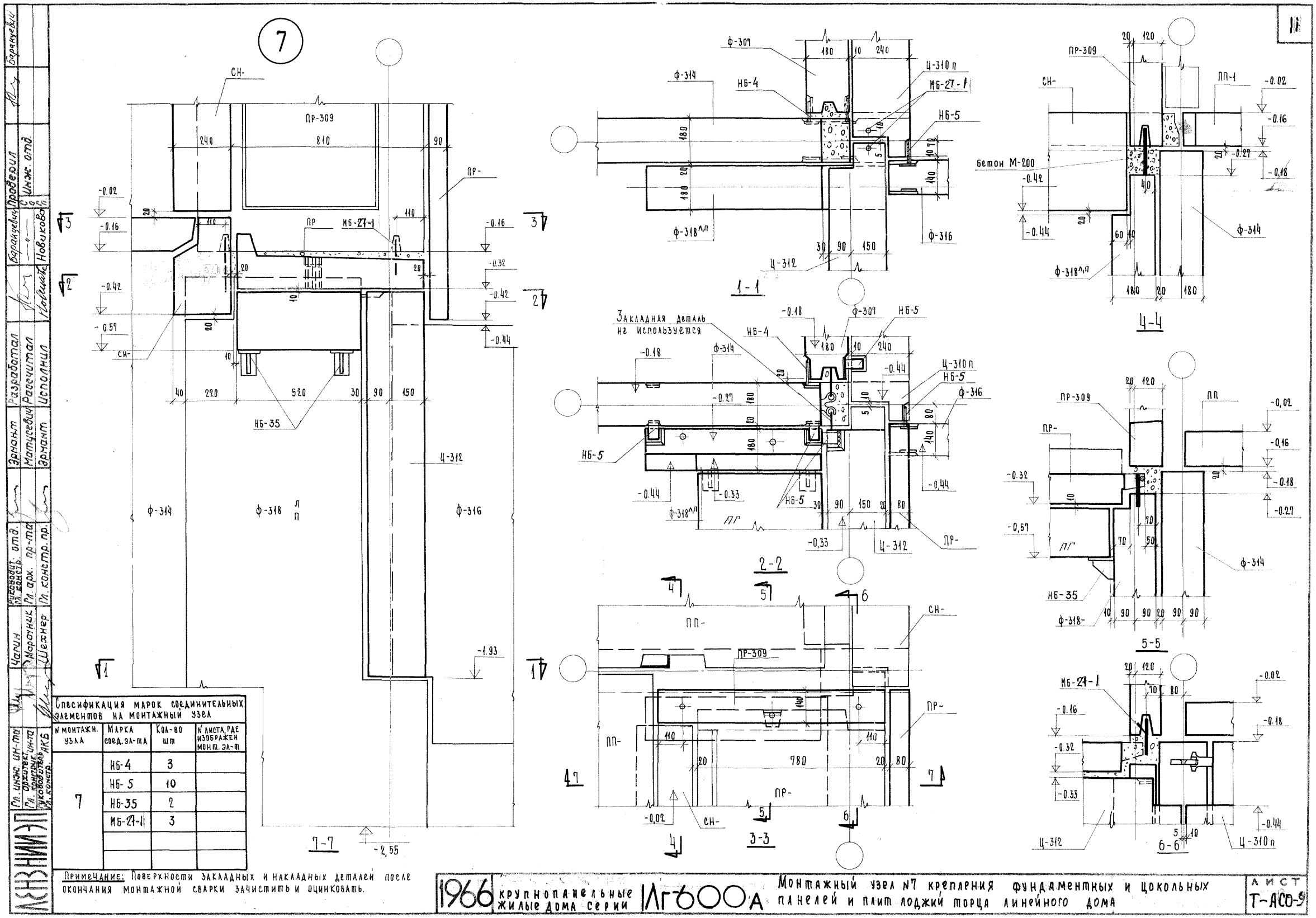

Спецификация марок соединительных элементов на монтажный узел

N монтажн. узла	Марка соед. эл-та	Кол-во шт	N листа, где изображен монт. эл-т
7	НБ-4	3	
	НБ-5	10	
	НБ-35	2	
	МБ-27-1	3	

Примечание: Поверхности закладных и накладных деталей после окончания монтажной сварки зачистить и оцинковать.

1966 крупнопанельные жилые дома серии 1Лг-600А

Монтажный узел N7 крепления фундаментных и цокольных панелей и плит лоджий торца линейного дома

Лист Т-АСО-9

Лензниипэп

Гл. инж. ин-та | Гл. архитект. ин-та | Гл. конструк. ин-та | Руководитель АКБ | Гл. констр.

Чагин | Марочник | Шехнер

Руководит. отд. | Гл. арх. пр-та | Гл. констр. пр.

Эрмант | Матусевич | Эрмант

Разработал | Рассчитал | Исполнил

Баранцевич | Новикова

Проверил | Инж. отд.

Баранцевич

8

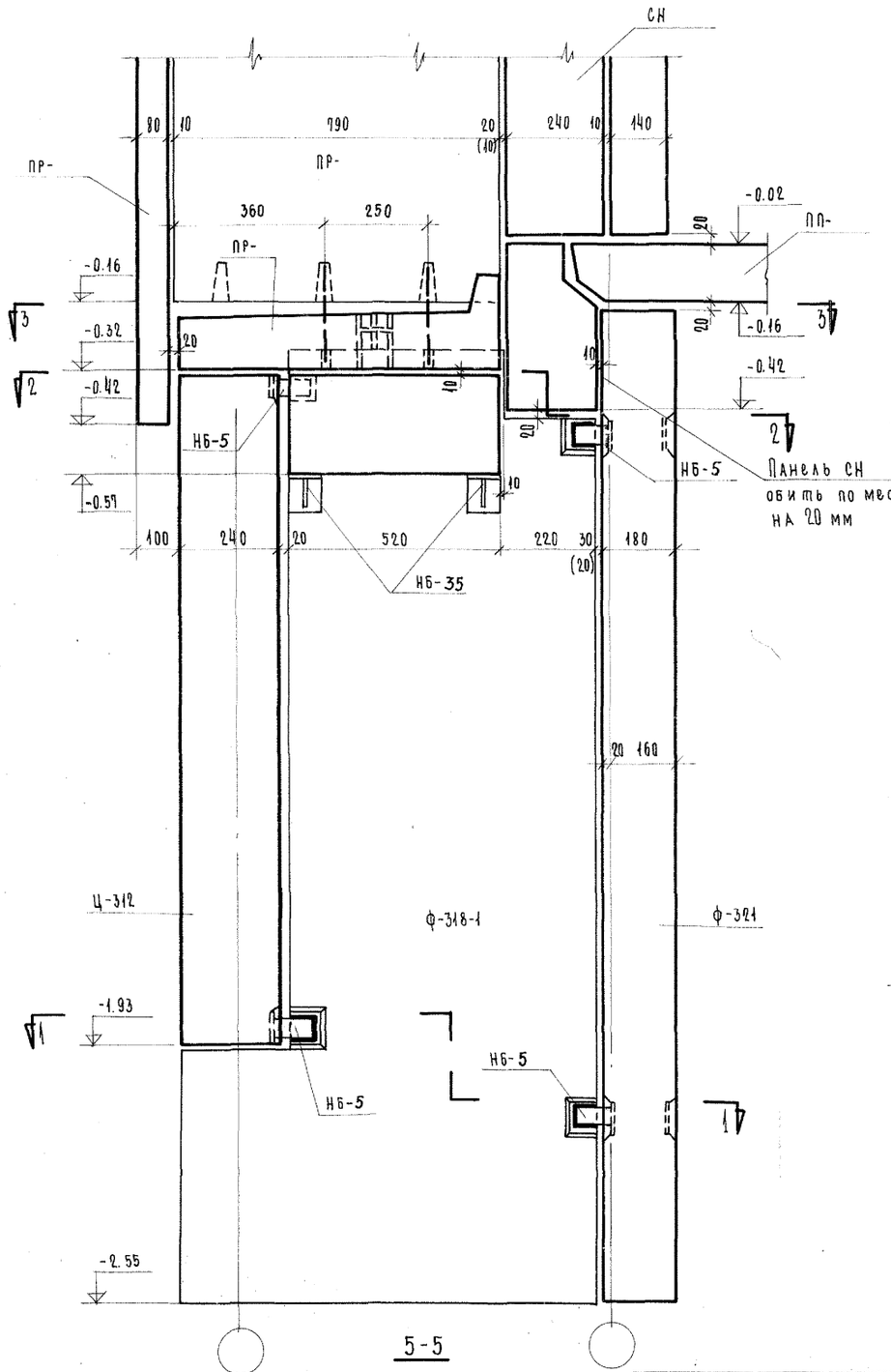

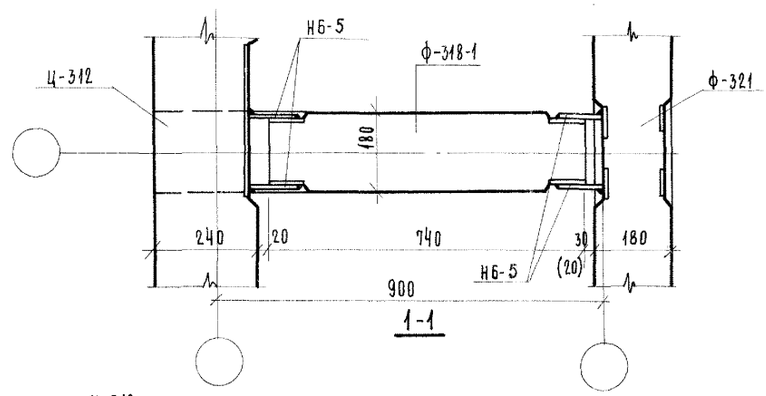

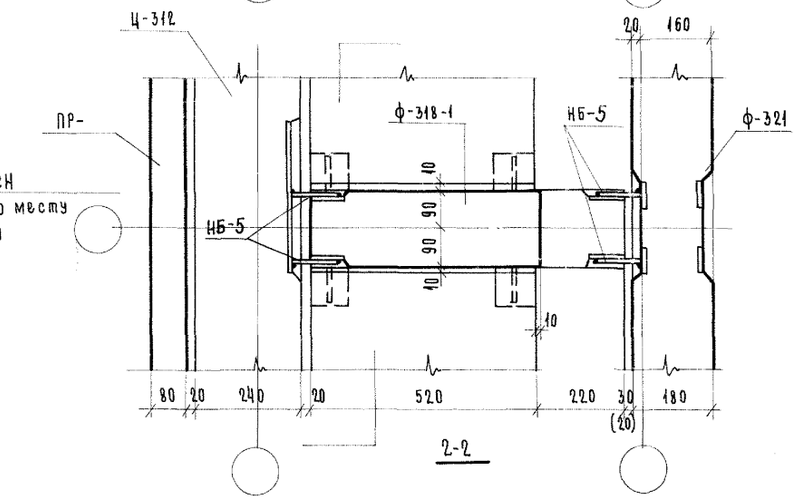

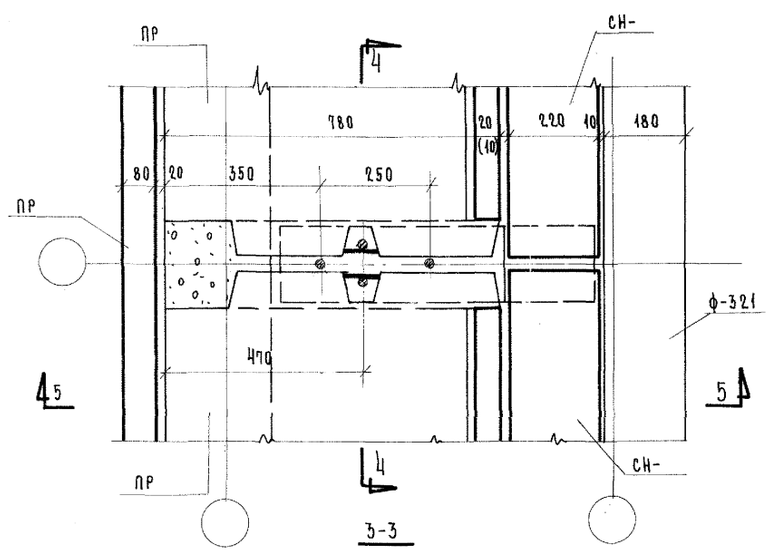

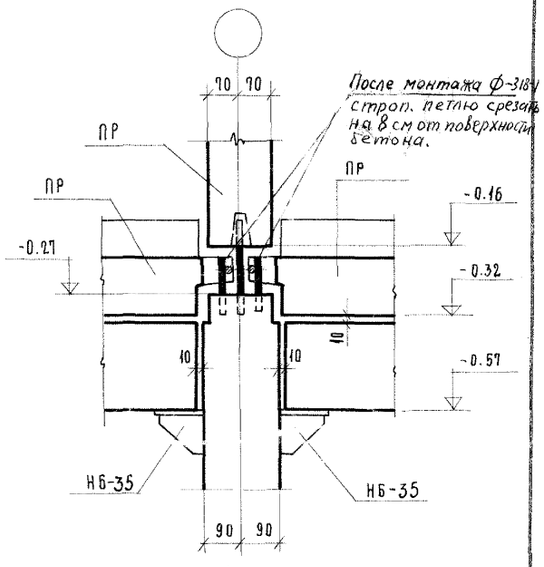

Спецификация марок соединительных элементов на монтажный узел

N монтаж. узла	Марка соед. эл-та	Кол-во шт	N листа, где изображен монт. эл-т
8	НБ-5	8	
	НБ-35	4	

Примечание:

Поверхности закладных и накладных деталей после окончания монтажной сварки зачистить и оцинковать.

1966	крупнопанельные жилые дома серии 1ЛГ600А	Монтажный узел N8 крепления фундаментных и цокольных панелей и плит лоджий.	Лист Т-АСО-10

ЛенЗНИИЭП

Гл. инж. эл-та Натусевич
Гл. архитектор Натусевич
Гл. конструк. эл-та Эрнант
Руководитель АКБ Гл. констр.

Чагин
Славинский
Жбочунин
Славинский
Шехнер

Гл. инж. отд. Кузовлев
Гл. арх. пр-та Гл. констр. пр.

Разработал
Рассчитал
Исполнил

Проверил Инж. отд.
Баранцевич — " —
Новикова

Баранцевич

9

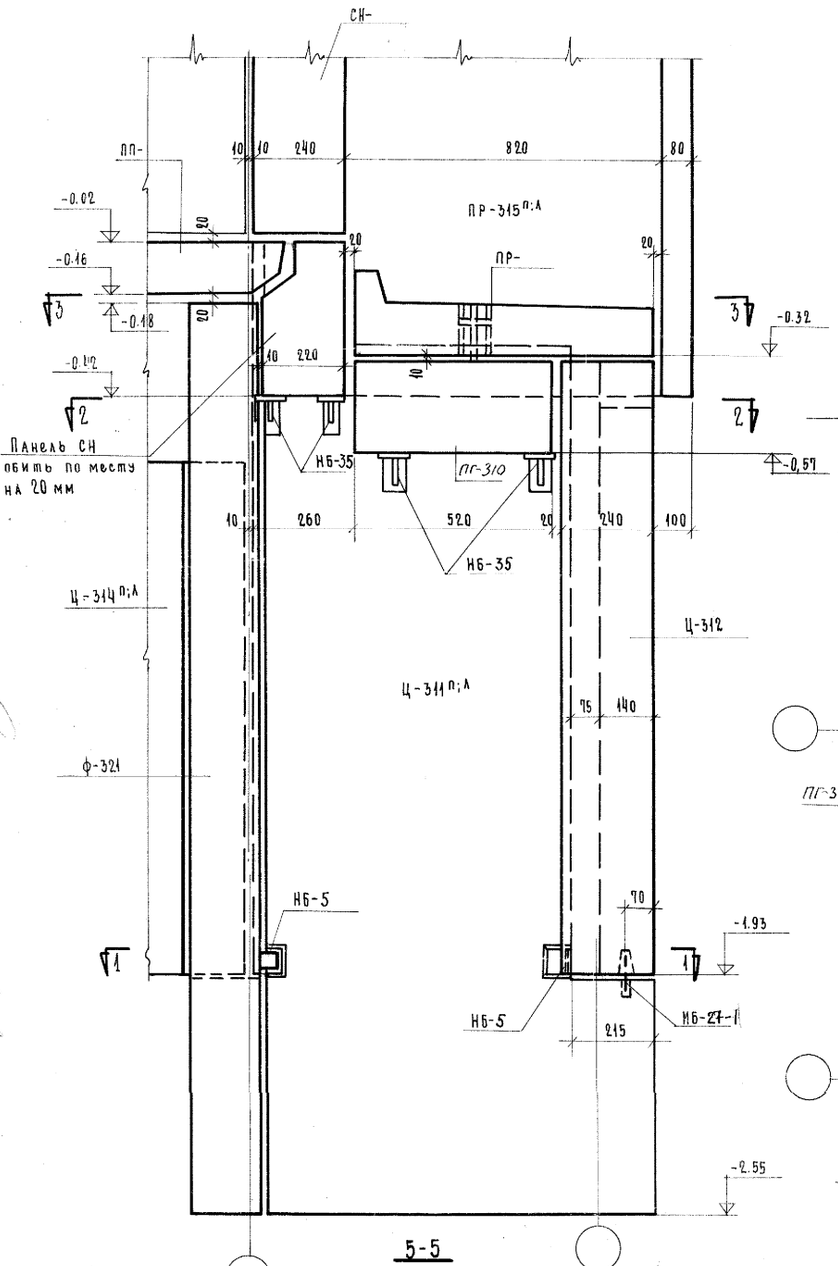

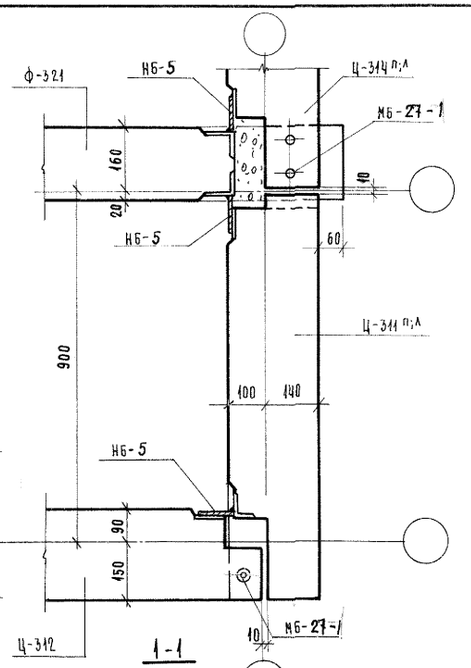

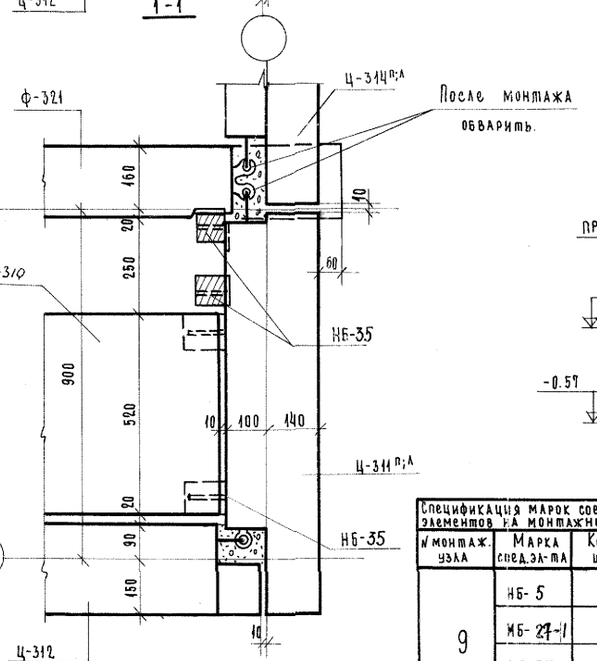

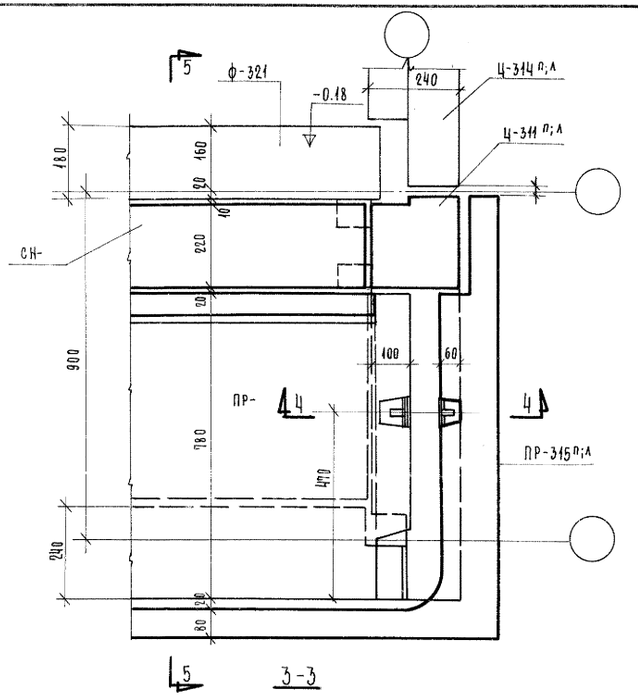

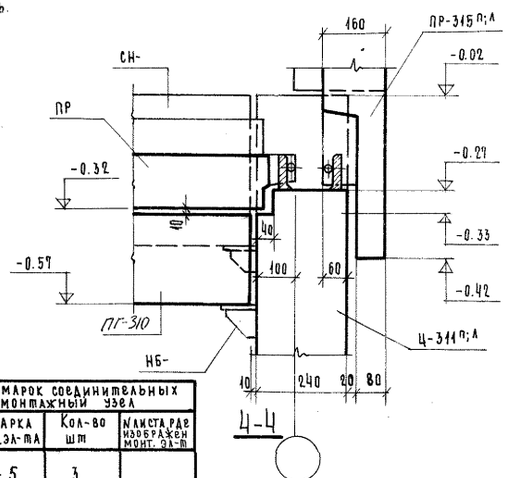

Спецификация марок соединительных элементов на монтажный узел			
№ монтаж. узла	Марка спец. эл-та	Кол-во шт	№ листа где изображен монт. эл-т
9	НБ-5	3	
	НБ-27-1	2	
	НБ-35	4	

Примечание:
Поверхности закладных и накладных деталей после окончания монтажной сварки зачистить и оцинковать.

1966	крупнопанельные жилые дома серии	1Лг600А	Монтажный узел №9 крепления фундаментных и цокольных панелей и плит лоджий торца линейного и точечного дома

Лист Т-АСО-11

ЦНИИЭП
Гл. инж. ин-та — Чагин
Гл. архитект. ин-та — Клевянский
Гл. конструк. ин-та — Ивахник
Руководитель АКБ — Стрижев
Гл. констр.
Руководит. мастерской — Гл. архитектор
Ст. научный сотрудник — Матусевич
Разработал — Рассчитал
Проверил — Инж. отд.
Гл. архитектор — Новикова
Гл. конструктор — Эрнант
Гл. конструктор

10

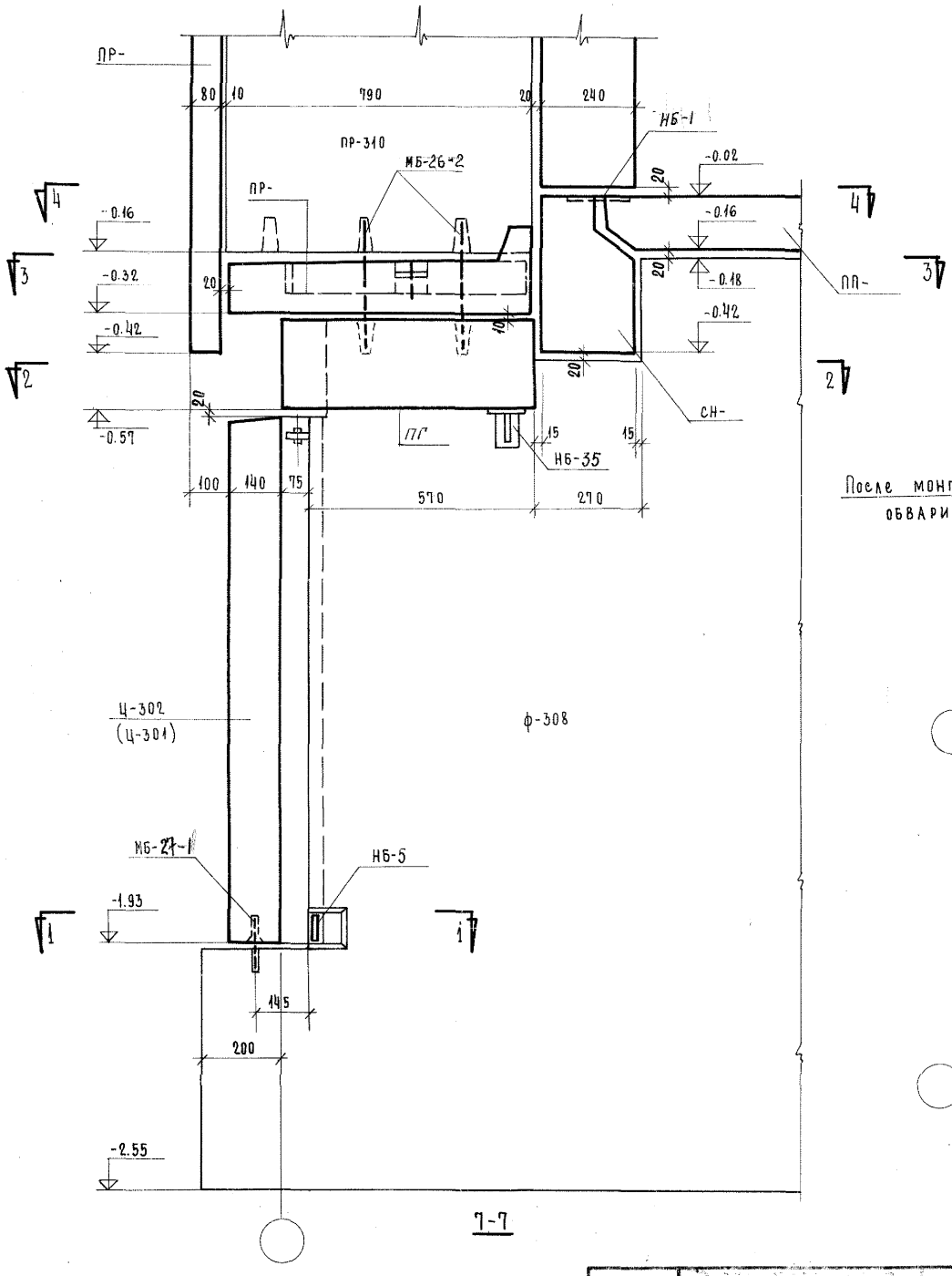

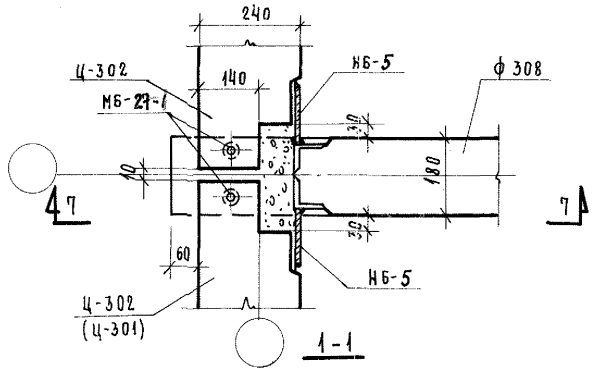

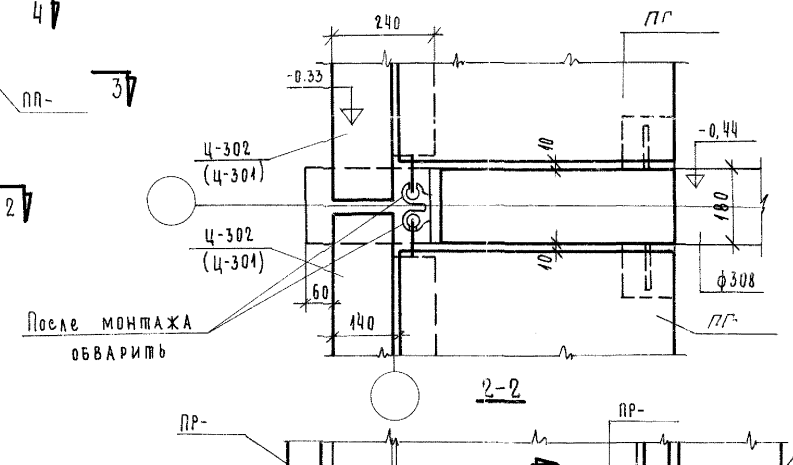

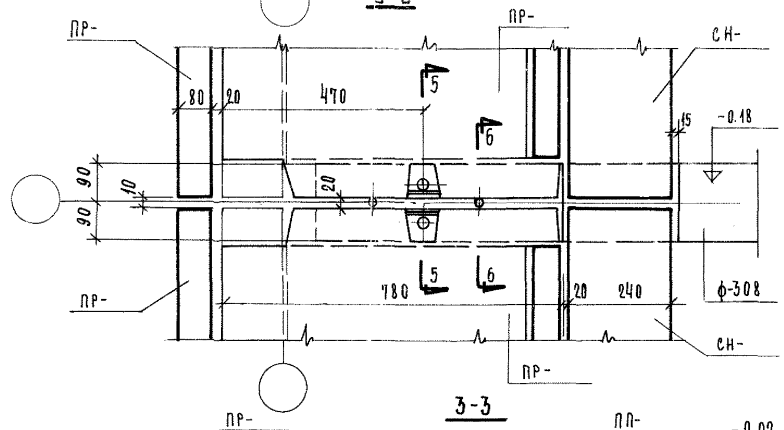

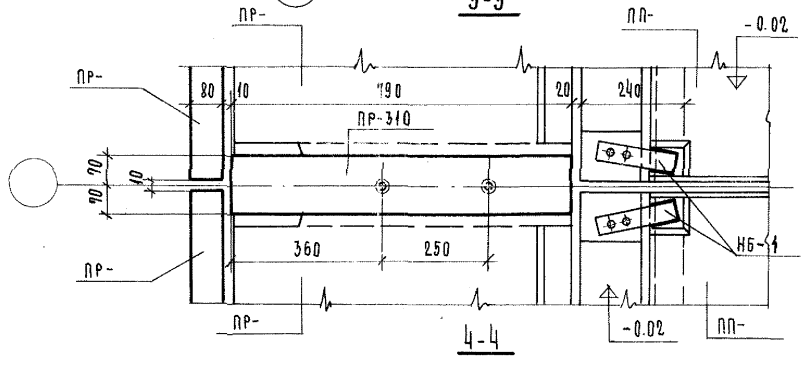

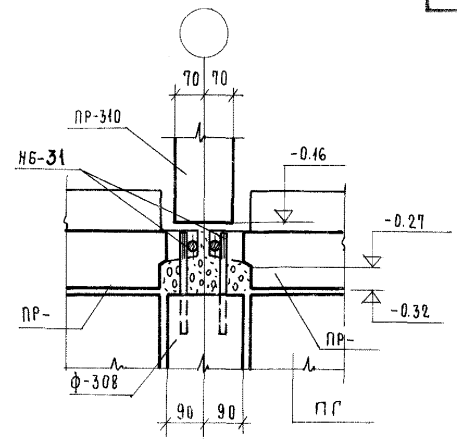

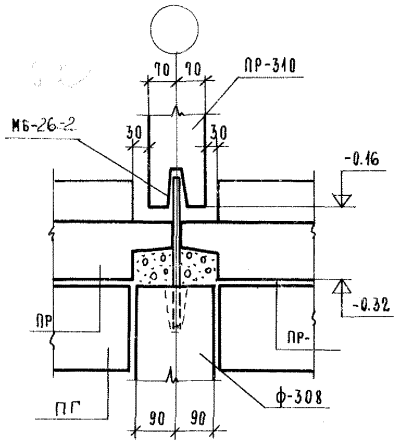

Примечания:

Поверхности закладных и накладных деталей после окончания монтажной сварки зачистить и оцинковать.

Спецификация марок соединительн. элементов на монтажный узел

N монтаж. узла	Марка соед. эл-та	Кол-во шт	N листа, где изображен монт. эл-та
10	НБ-5	2	
	НБ-31	2	
	НБ-1	2	
	МБ-26-2	2	
	МБ-27-1	2	
	НБ-35	2	

1966	крупнопанельные жилые дома серии	1Г600А	Монтажный узел №10 крепления фундаментных и цокольных панелей и плит рядовой лоджии линейного дома

Лист Т-АСО-12

ЦНИИЭП жилища

Гл. инж. ин-та Натусевич
Гл. архитект. Натусевич
Гл. конструк. ин-та Эрнант
Руководитель АКБ
Гл. конструк.

Чарин
Клевенский
Кудрячук
Сперанский
Шехтер

Рук. сектора отд. блокир. и секц. домов Натусевич
Гл. арх. пр-та Эрнант
Гл. констр. пр. -

Проверил Инж. отд. Брагилевич
Разработал Новикова Брагилевич
Рассчитал -"-
Исполнил Новикова

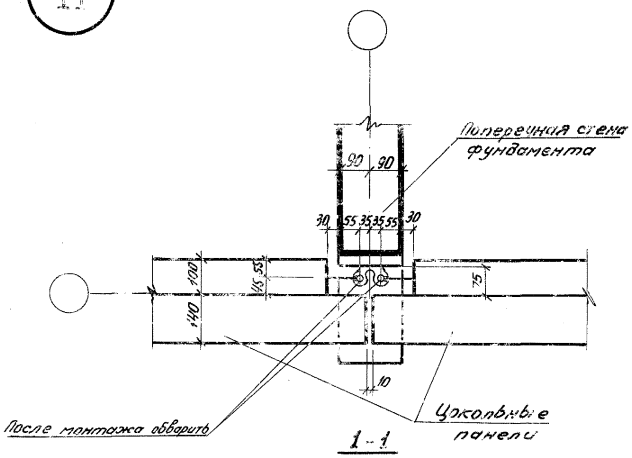

1-1

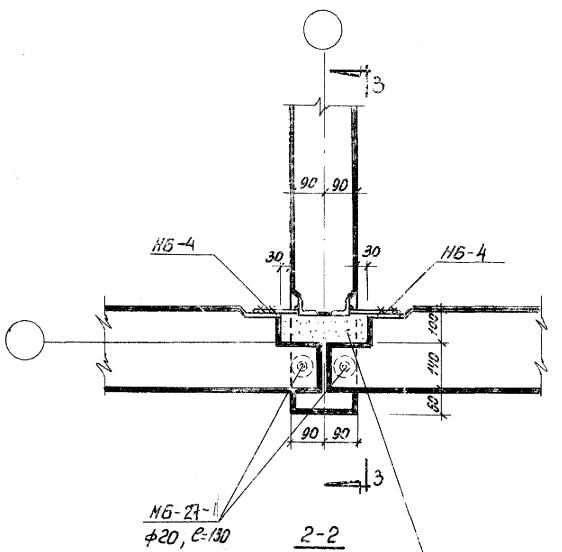

2-2

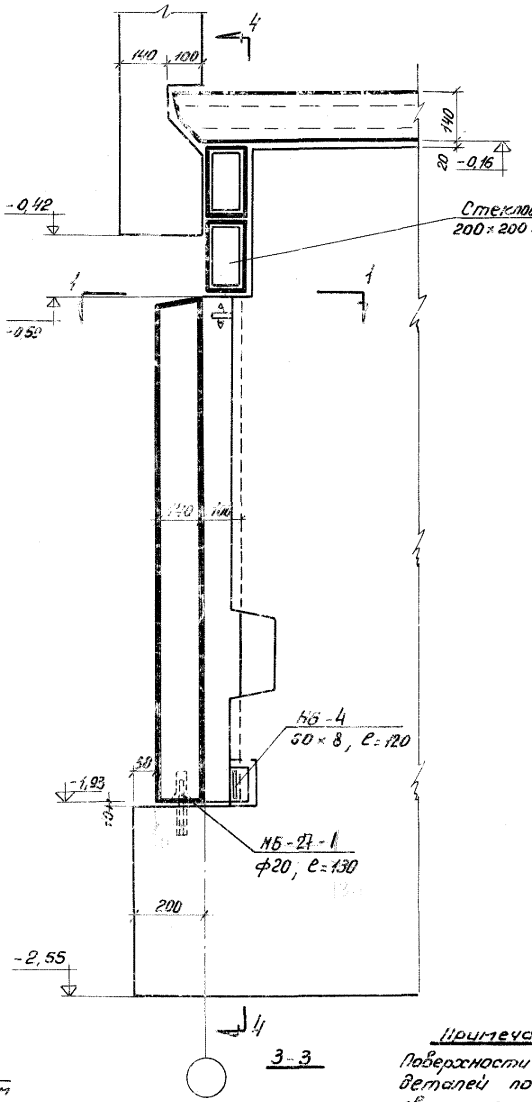

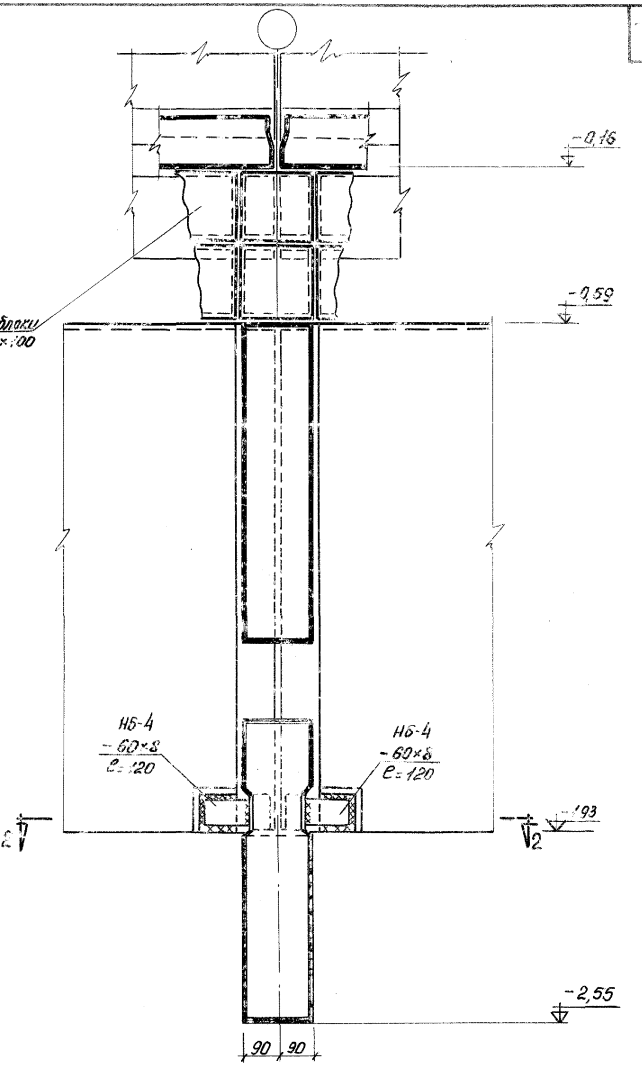

4-4

Примечание

Поверхности закладных и накладных деталей после окончания монтажной сварки зачистить и оцинковать.

Спецификация марок соединительных элементов на монтажный узел

№ монтажн. узла	Марка соедин. элемента	К-во штук	Улицы, где изображ. соединительн. элем.
11	НБ-4	2	
	НБ-27-1	2	

1966 Крупнопанельные жилые дома серии 1Лг600А

Монтажный узел № 11 крепления цокольных и фундаментных панелей

Лист Т-АС0-12

12

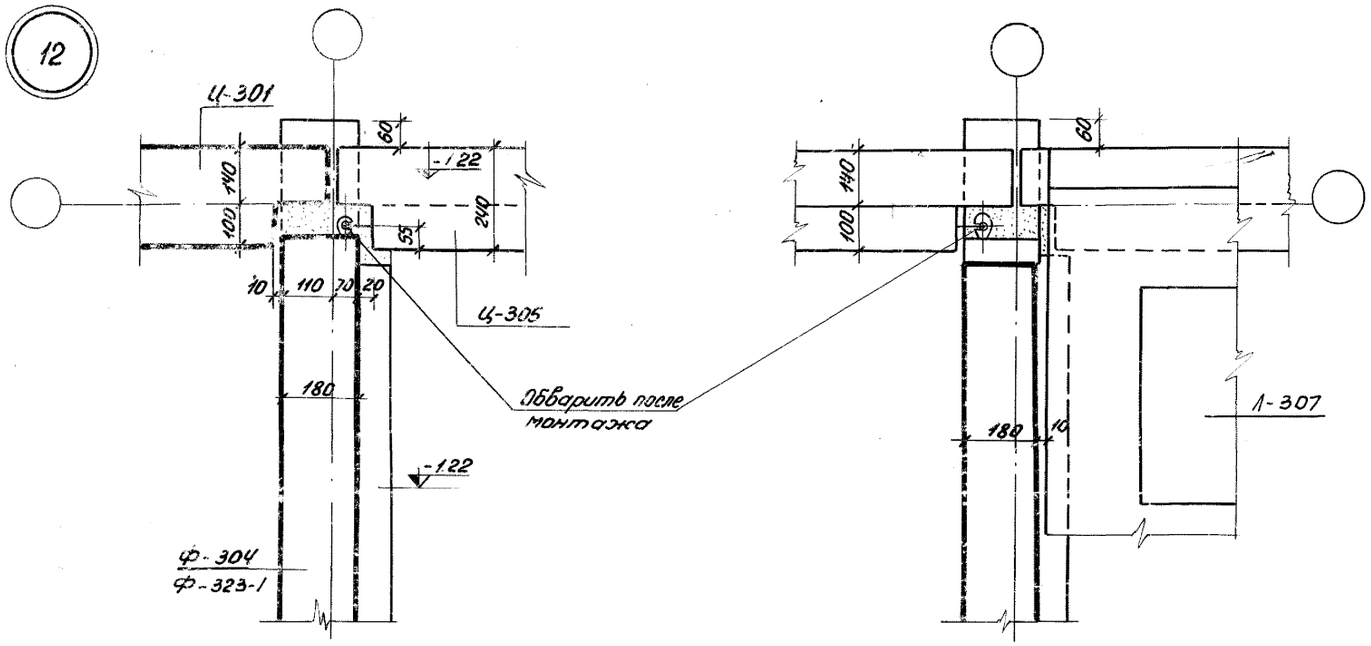

2-2

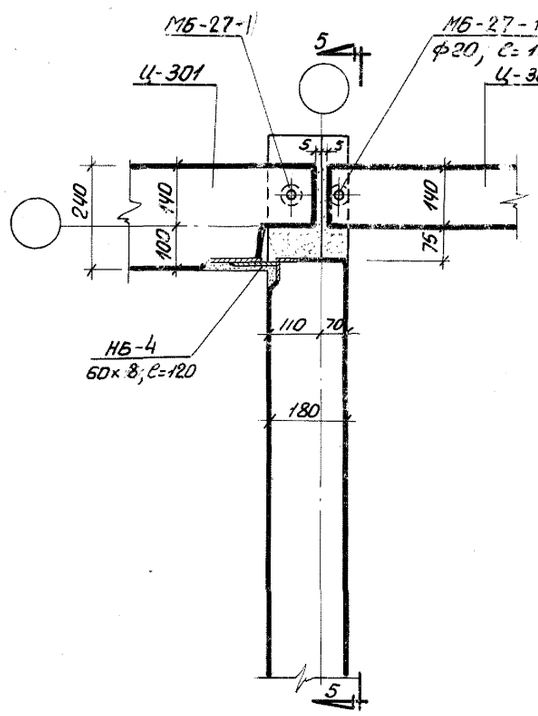

1-1

3-3

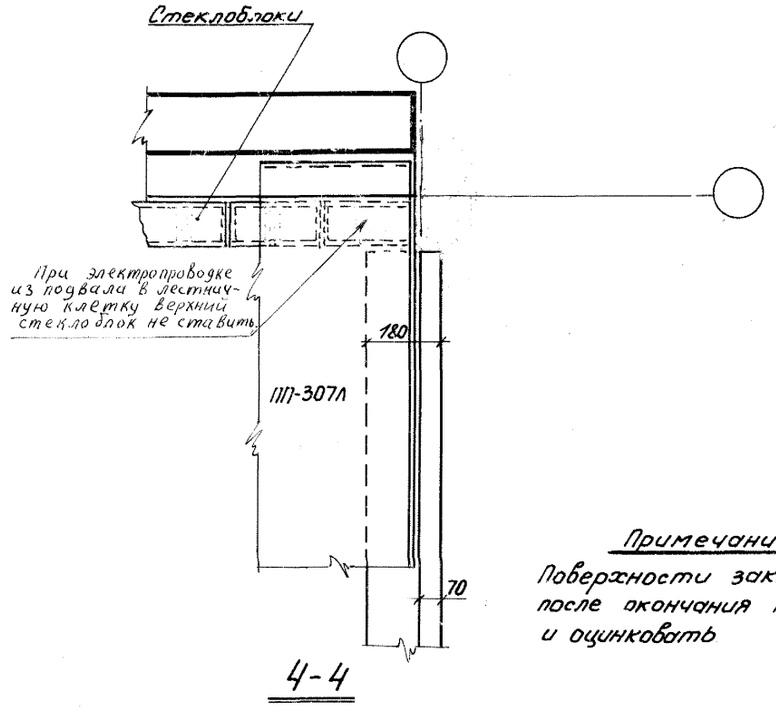

4-4

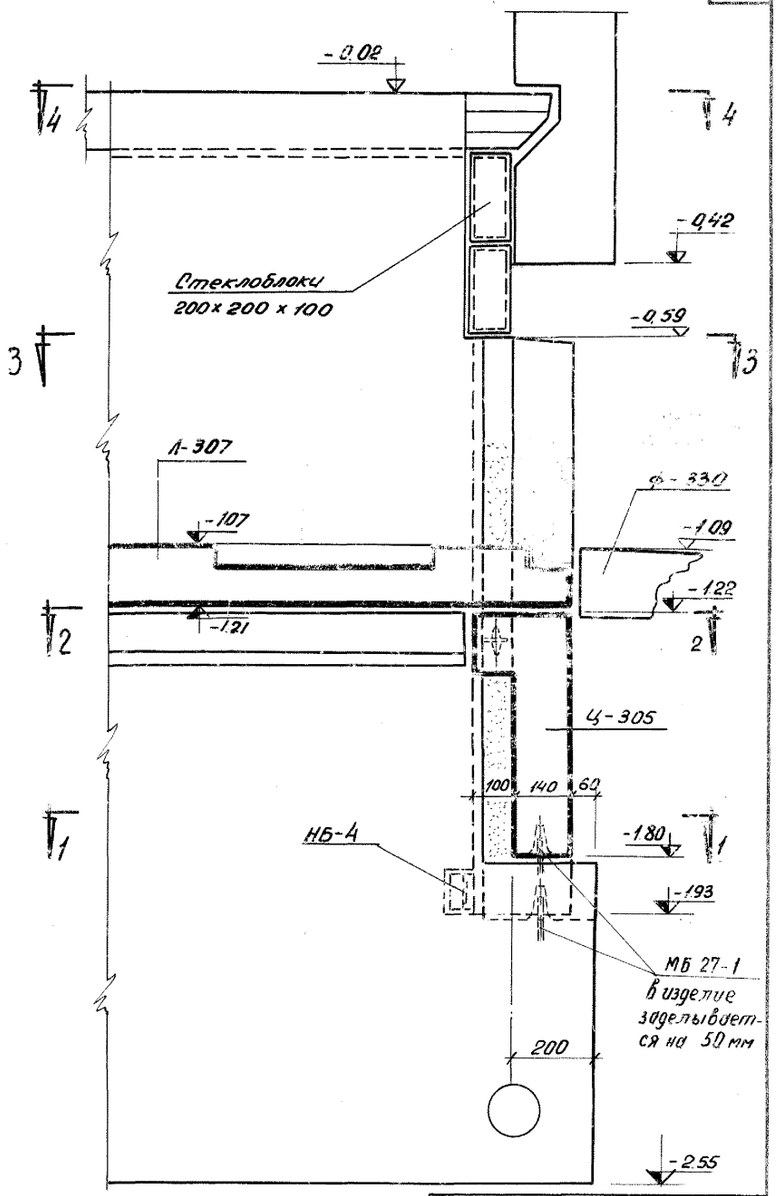

по 5-5

Примечание

Поверхности закладных и накладных деталей после окончания монтажной сварки зачистить и оцинковать

Спецификация марок соединительных элементов на монтажные узлы

N монтаж. узла	Марка соедин. элемента	К-во штук	N листа
12	НБ-4	1	
	МБ 27-1	2	

1966	крупнопанельные жилые дома серии	1ЛГ-600А	Монтажный узел №12 крепления фундаментных и цокольных панелей со стороны лестничной клетки

Лист Т-АСО-14

ЛенЗНИИЭП
Гл. инж. ин-та Натуевич
Гл. архитектор Матусевич
Руководитель АКБ Эрманн
Разработал Братцевич
Рассчитал Братцевич
Исполнил Яковлев
Проверил Инж. отд.
Утвердил
Руководит. отд. Ковтун
Гл. арх. пр-та
Гл. конструктор пр.
Начальник Клевинский
Главный Клевинский
Главный Олевинский
Шестков

13

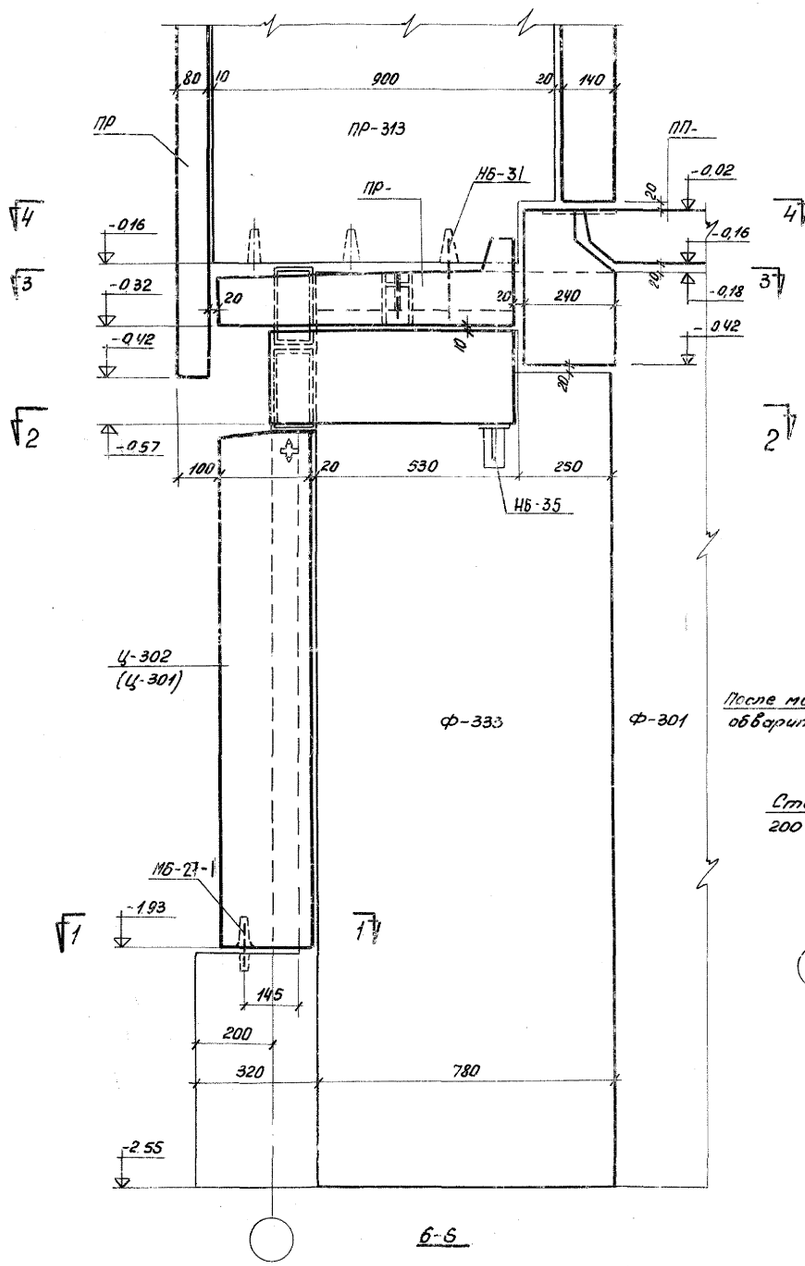

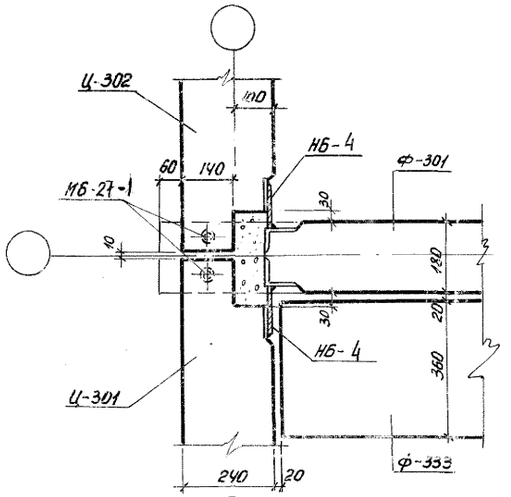

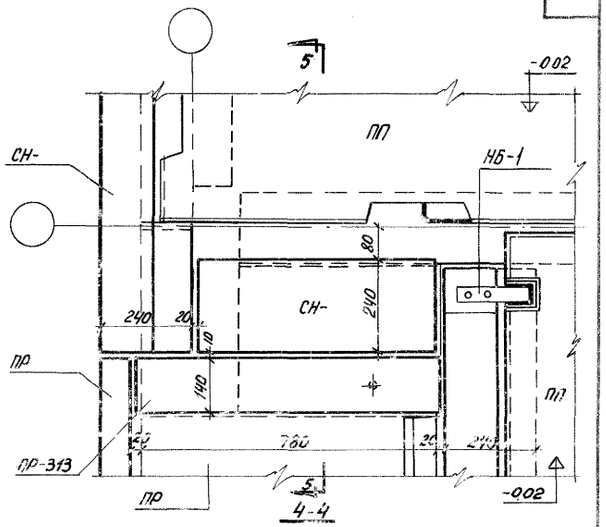

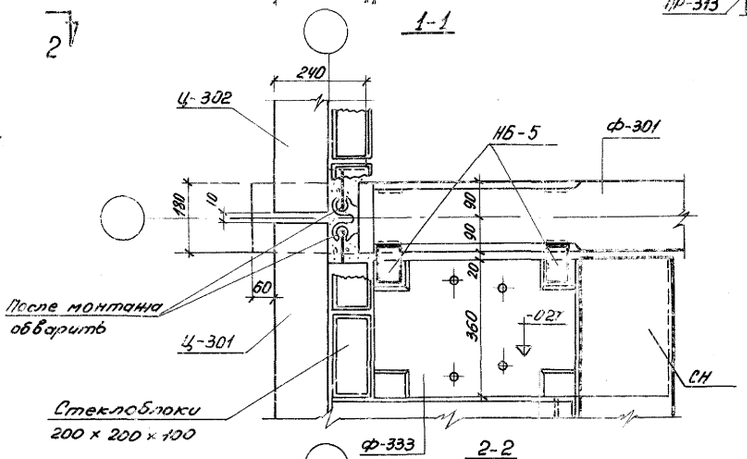

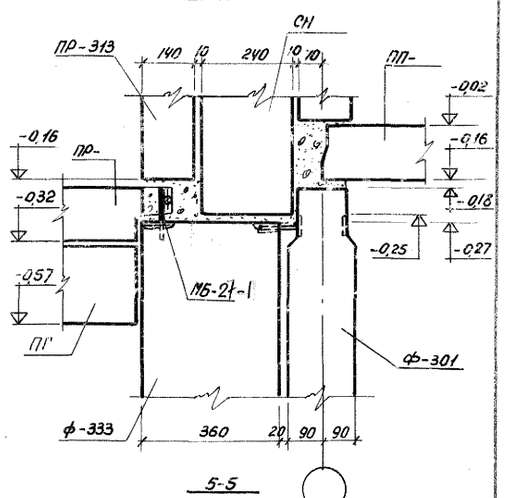

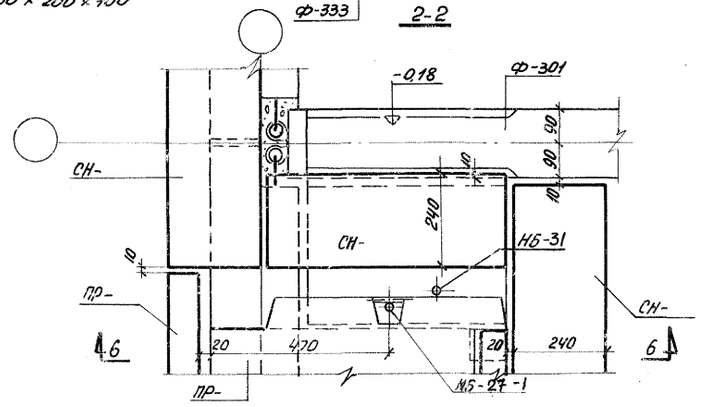

Спецификация марок соединительн. элементов на монтажный узел

N монтаж. узла	Марка соед. эл-та	Кол-во шт.	N листа где изображен монт. эл-т
13	НБ-5	2	
	НБ-4	2	
	НБ-27-1	3	
	НБ-1	1	
	НБ-31	1	
	НБ-35	1	

Примечание. Все поверхности закладных и накладных деталей после окончания монтажной сварки зачистить и оцинковать.

1966 крупнопанельные жилые дома серии 1Лг-600А

Монтажный узел №13 крепления фундаментных и цокольных панелей и плит угла рядовой лоджии линейного дома

ЛИСТ Т-АСО-15

ЛЕНЗНИИМЭП

Гл. инж. ин-та Матусевич
Гл. архитект. ин-та Мартынов
Руководитель АКБ Гл. конструктор

Проверил Инж. отд. Новиков
Разработал Матусевич Орнант
Рассчитал Исполнил
Чертил Кравченко
Руководит. отд. Гл. конструктор
Гл. арх. пр-та Гл. констр. пр.

14

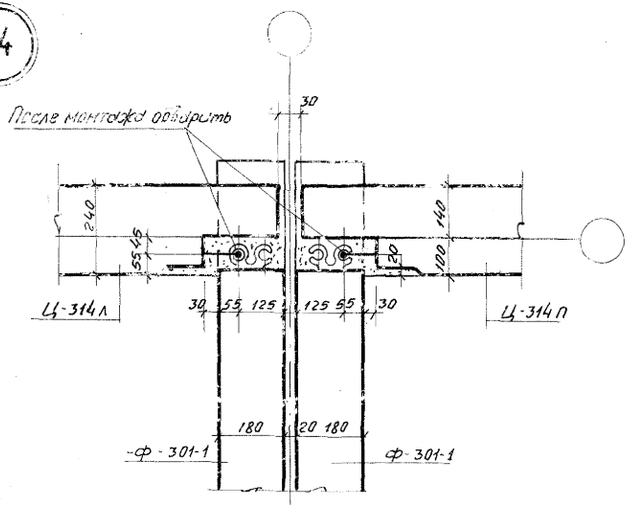

1-1

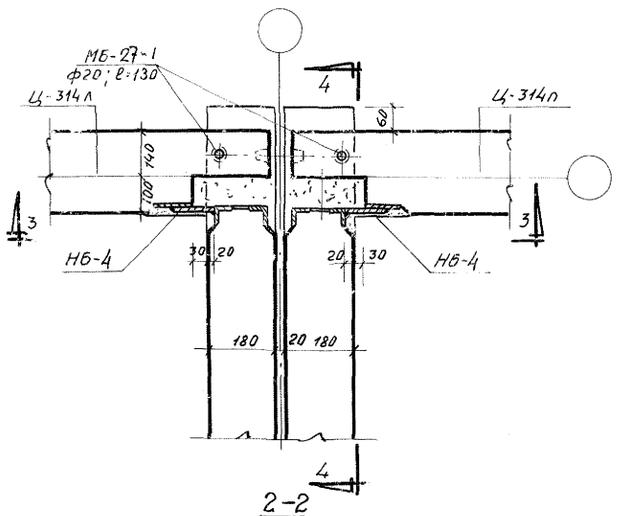

2-2

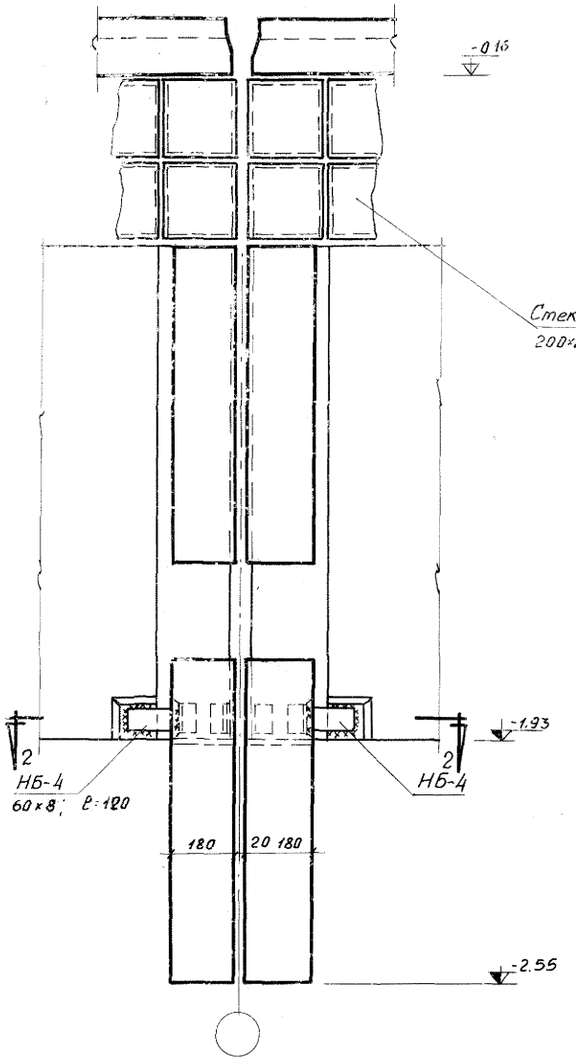

3-3

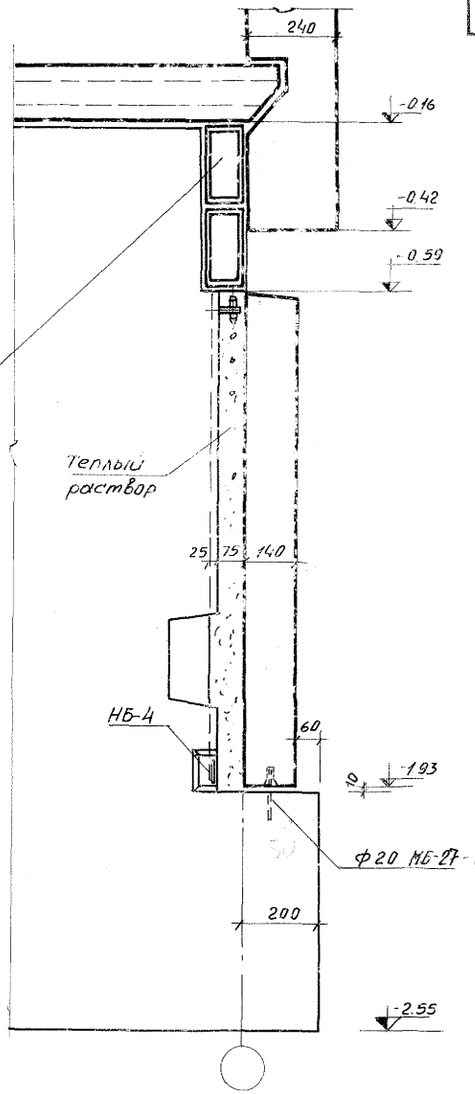

4-4

Примечание

Поверхности закладных и накладных деталей после окончания монтажной сварки зачистить и оцинковать

Спецификация марок соединительных элементов на монтажный узел

N монтаж узла	Марка соедин элемента	К-во штук	N листа
14	НБ-4	2	
	МБ-27-1	2	

1966	крупнопанельные жилые дома серии 1Лг-600А	Монтажный узел N 14 крепления цокольных и фундаментных панелей линейного дома у температурного шва	Лист Т-АСО-1

ЛЕНЗНИИЭП

Гл. инж. ин-та | Чапин | Руководит. отд. | Эрмант | Разработал | Баранчевич | Проверил | Могилевская
Гл. констр. ин-та | Марочник | Гл. арх. пр-та | Матусевич | Рассчитал | Баранчевич | Инж. отд.
АКБ | Шехнер | Гл. констр. пр. | Эрмант | Исполнил | Яковлев

15

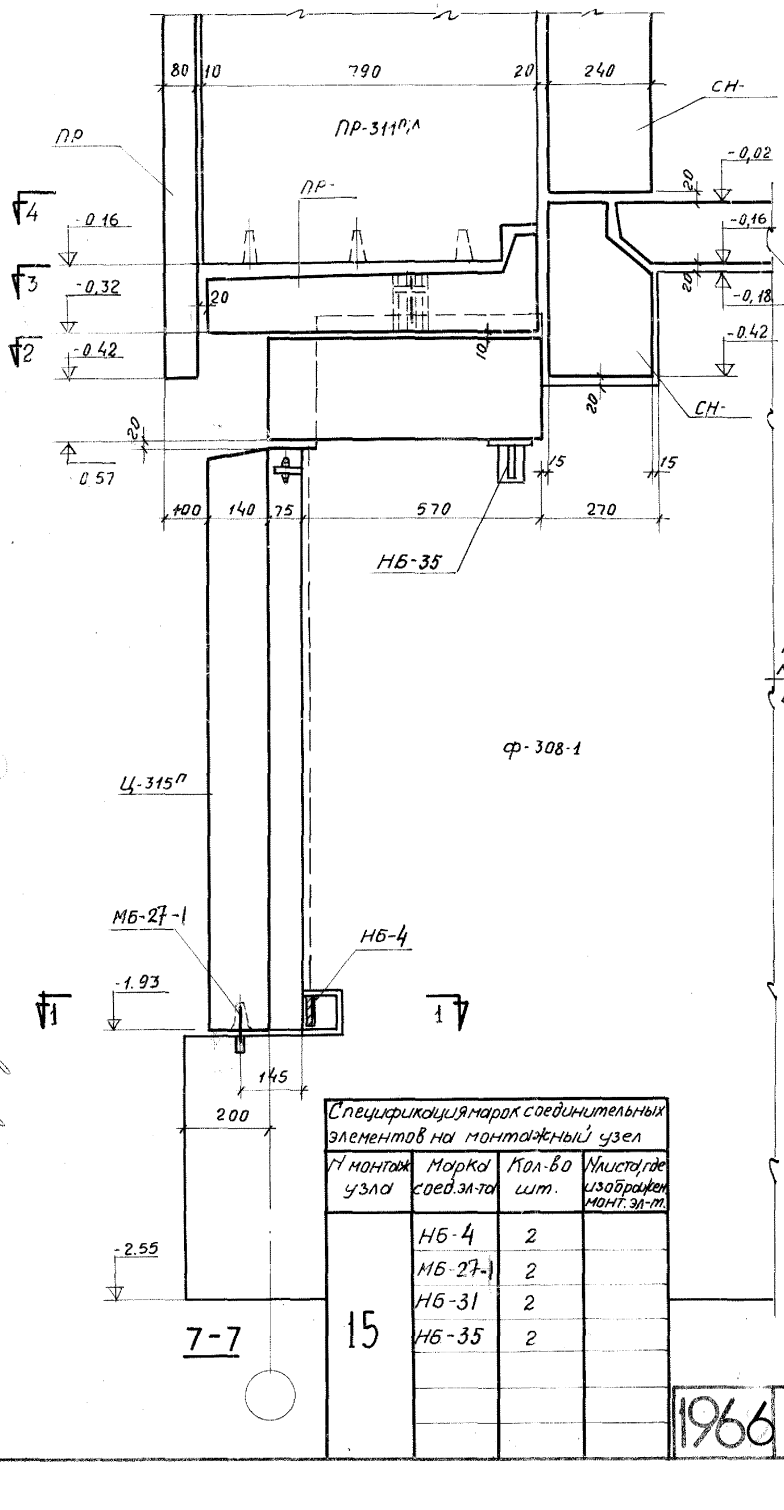

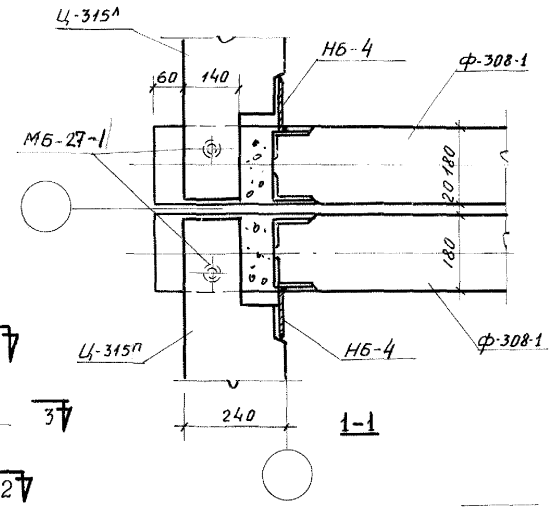

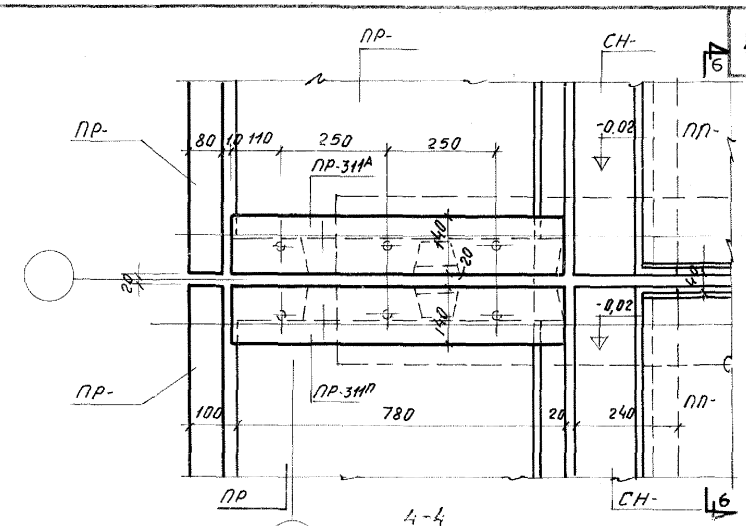

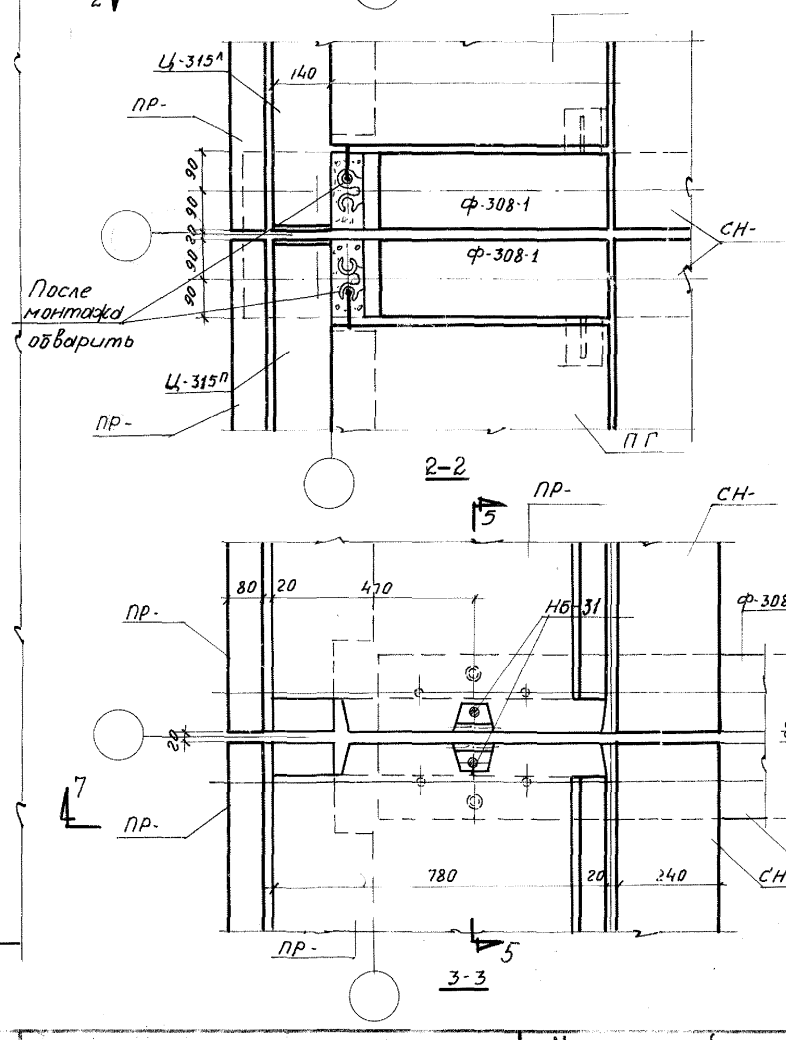

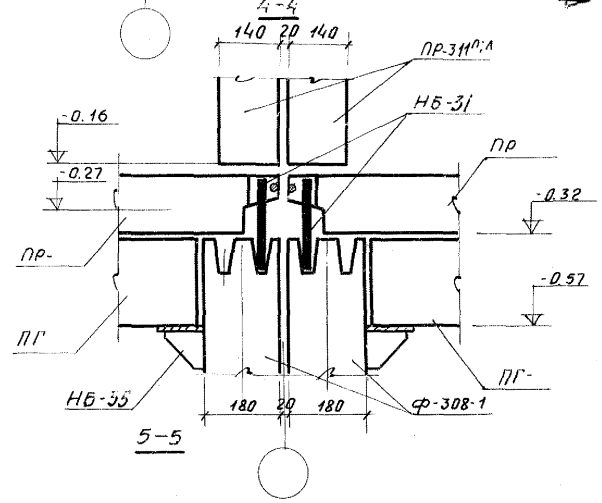

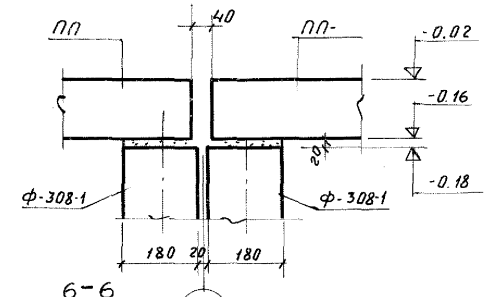

Спецификация марок соединительных элементов на монтажный узел

№ монтаж. узла	Марка соед. эл-та	Кол-во шт.	№ листа, где изображен монт. эл-т
15	НБ-4	2	
	МБ-27-1	2	
	НБ-31	2	
	НБ-35	2	

Примечание:
Поверхности закладных и накладных деталей после окончания монтажной сварки зачистить и оцинковать.

ЦНИИЭП	Гл. инженер	Цатуровян	
	Гл. архитектор	Матусевич	
	Гл. конструктор	Земнит	
	Руководитель	Чалин	
	Начальник	Кравченко	
	Гл. конструктор	Сливинский	
	Разработал	Матусевич	
	Рассчитал	Земнит	
	Проверил	Чалин	
	Инж. отд.	Кравченко	
	Гл. конструктор	Сливинский	
	Гл. инж. пр-та	Цатуровян	
	Гл. архитектор	Матусевич	
	Гл. конструктор	Земнит	
	Гл. инженер	Чалин

16

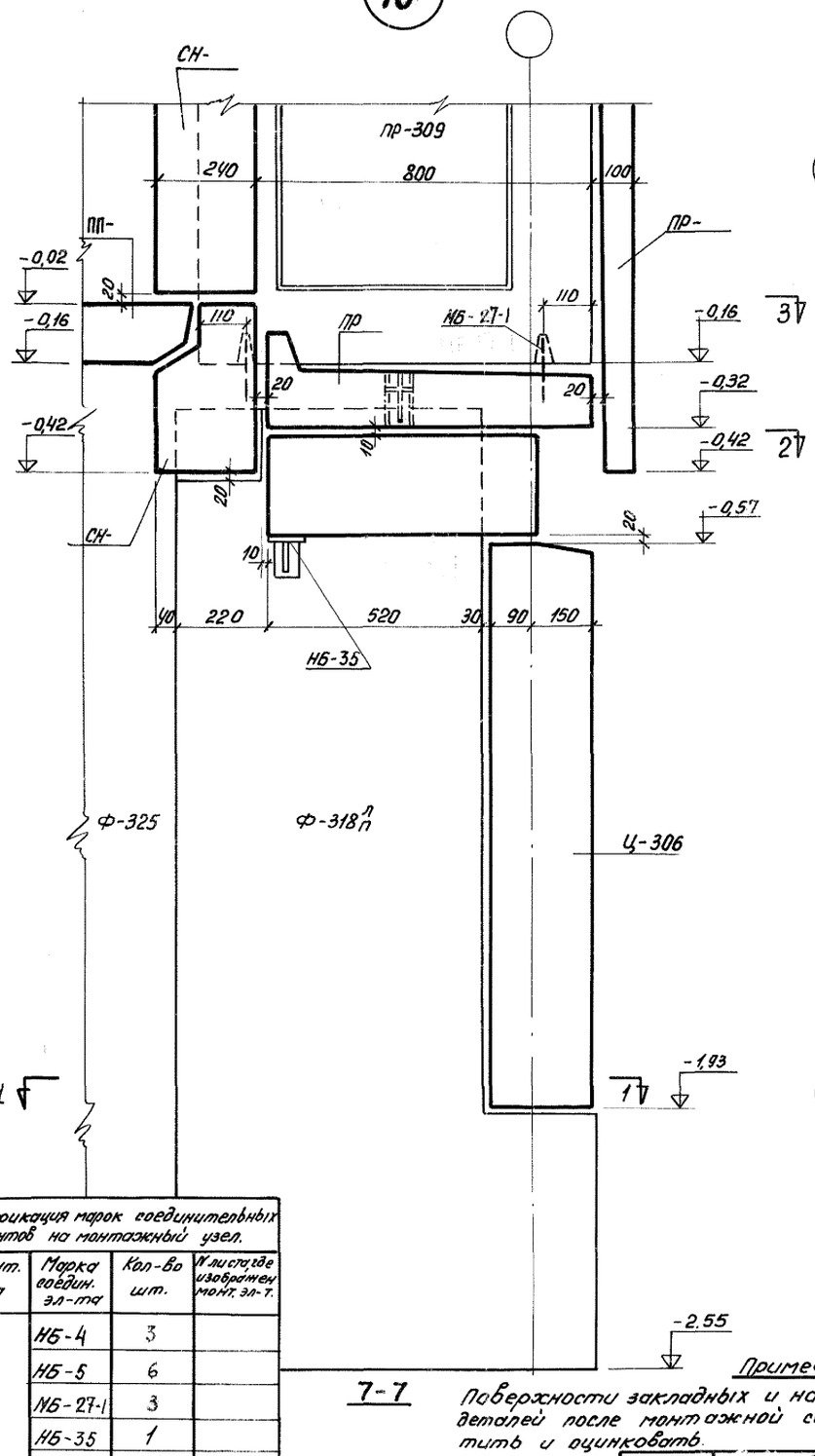

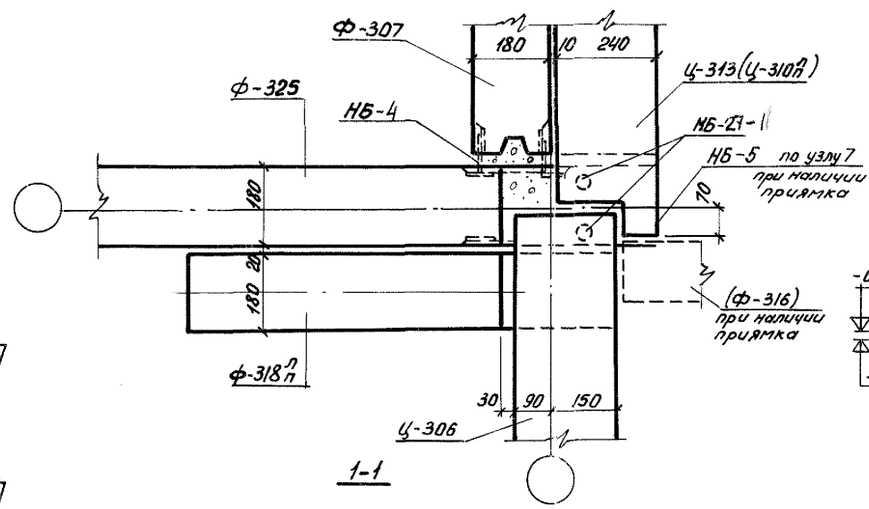

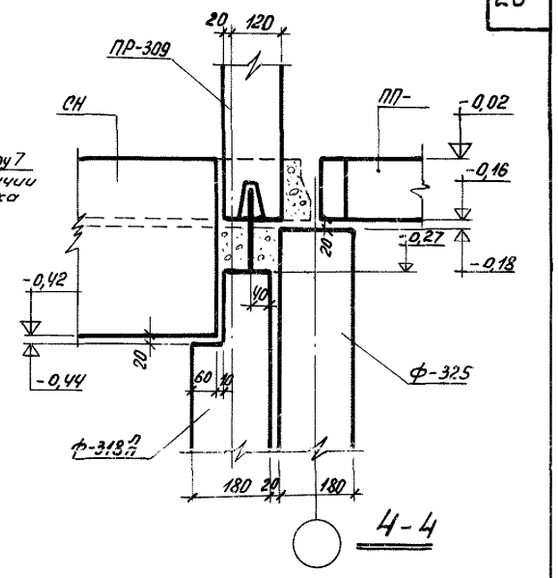

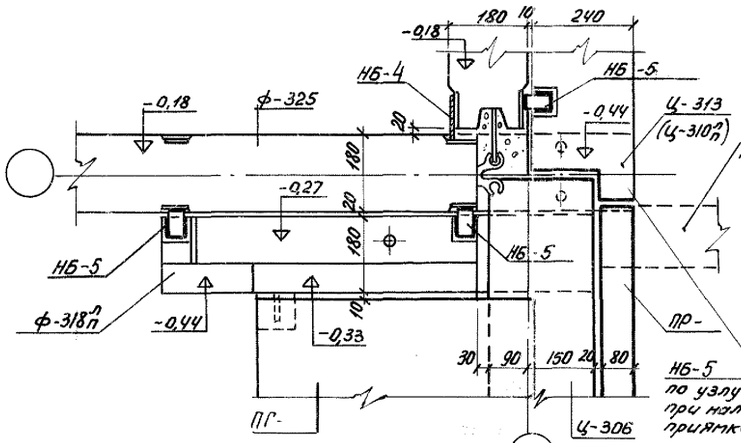

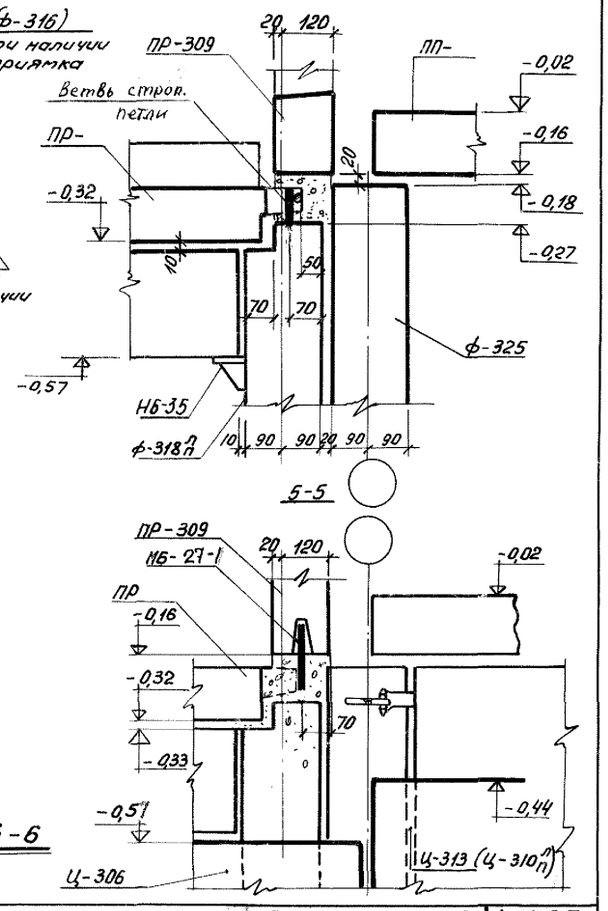

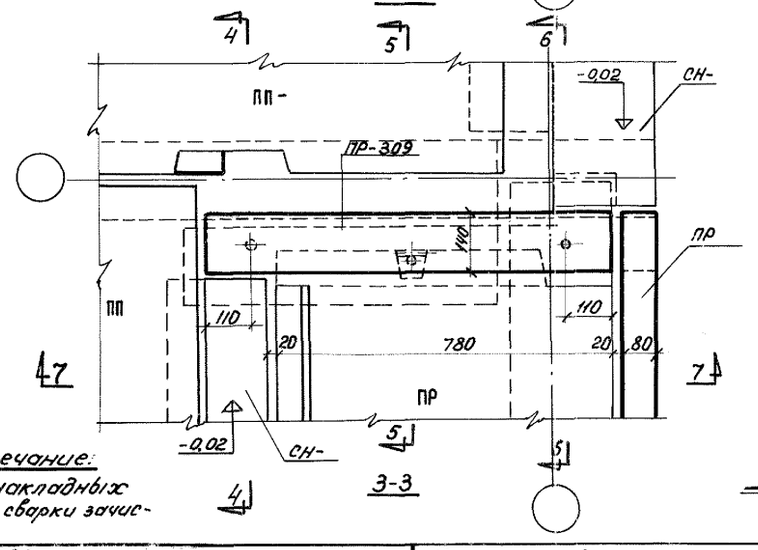

7-7

Примечание:
Поверхности закладных и накладных деталей после монтажной сварки зачистить и оцинковать.

Спецификация марок соединительных элементов на монтажный узел.

N монт. узла	Марка соедин. эл-та	Кол-во шт.	N листа где изображен монт. эл-т.
16	НБ-4	3	
	НБ-5	6	
	НБ-27-1	3	
	НБ-35	1	

ЦНИИЭП | Гл. инж. ин-та | Гл. констр. ин-та | Гл. констр. мастерской | Разработал | Рассчитал | Исполнил | Проверил | Нач. отд. | Нач. сект. | Гл. констр. отд. | Гл. арх. пр-та | Гл. констр. пр. | Утвердил | Маточник | Шехтер | Зрячий | Матвеев | Эрмант | Вогинчев | Вогинчев | Новикова | Шевелев | Новикова

1966 | Крупнопанельные жилые дома серии 1ЛГ600А | Монтажный узел №16 крепления фундаментных и цокольных панелей и плит лоджий торца точечного дома | Лист Т-АСО-18

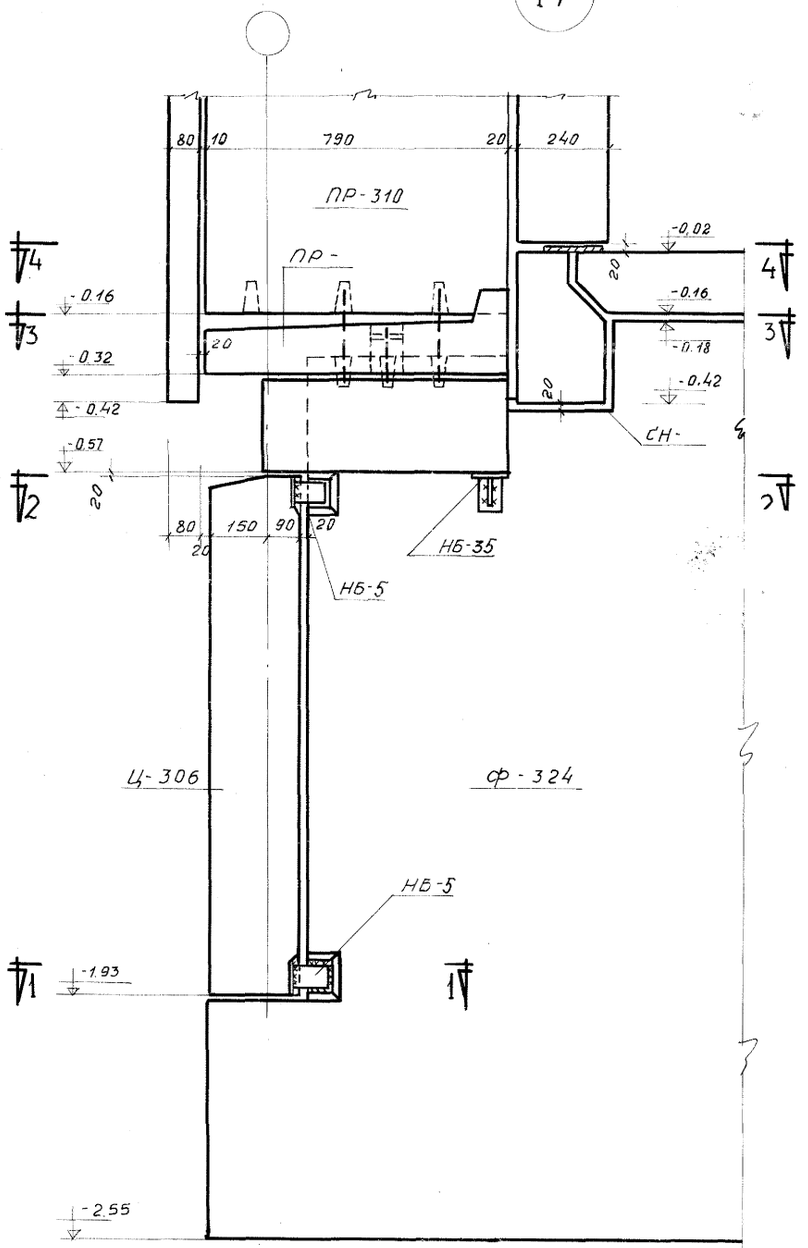

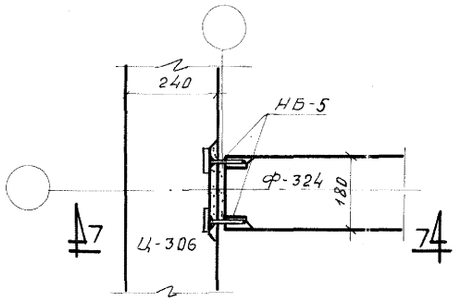

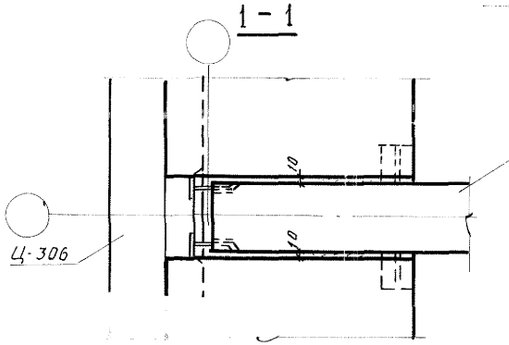

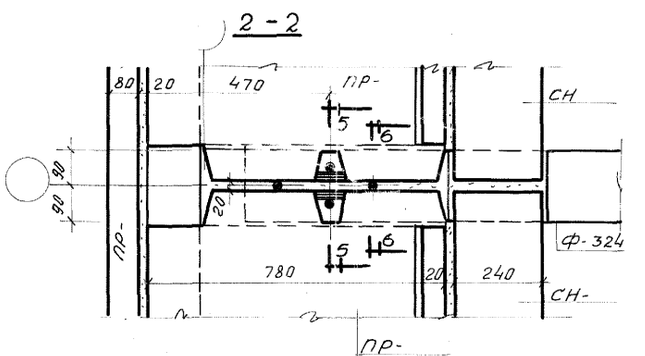

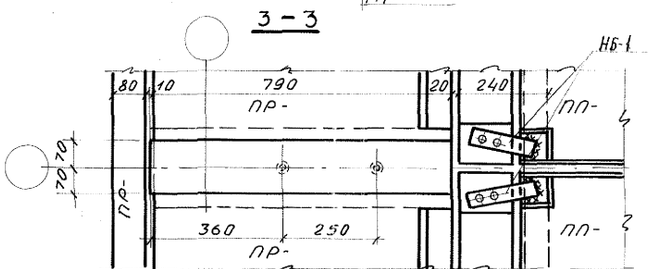

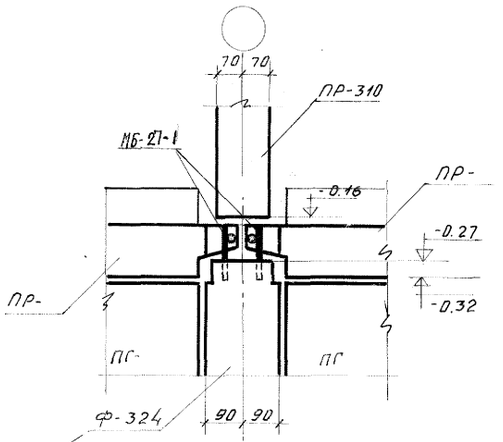

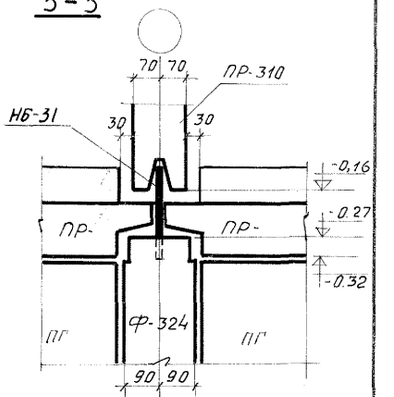

Спецификация марок соединительных элементов на монтажный узел

N монтаж. узла	Марка соедин. эл-та	Кол. шт.	N листа где изобр. соедин. элемент
17	НБ-5	4	
	МБ-27-1	2	
	НБ-1	2	
	НБ-31	2	
	НБ-35	2	

Примечание

Поверхности закладных и накладных деталей после окончания монтажной сварки зачистить и оцинковать.

1966	Крупнопанельные жилые дома серии 1Лг-600А	Монтажный узел N 17 крепления фундаментных и цокольных панелей и плит рядовой лоджии точечного дома	Лист Т-АСО-19

ЛЕНЗНИИЭП

Гл. инж. ин-та, Гл. архитект. ин-та, Руководитель АКБ, Гл. констр.

Чагин, Сперанский, Марочник, Сперанский, Шехнер

Руководит. отд., Гл. конст. пр., Гл. арх. пр-та, Гл. констр. пр.

Работал, Учитал, Полнил

Бабина

Проверил, Инж. отд.

Барахуев

18

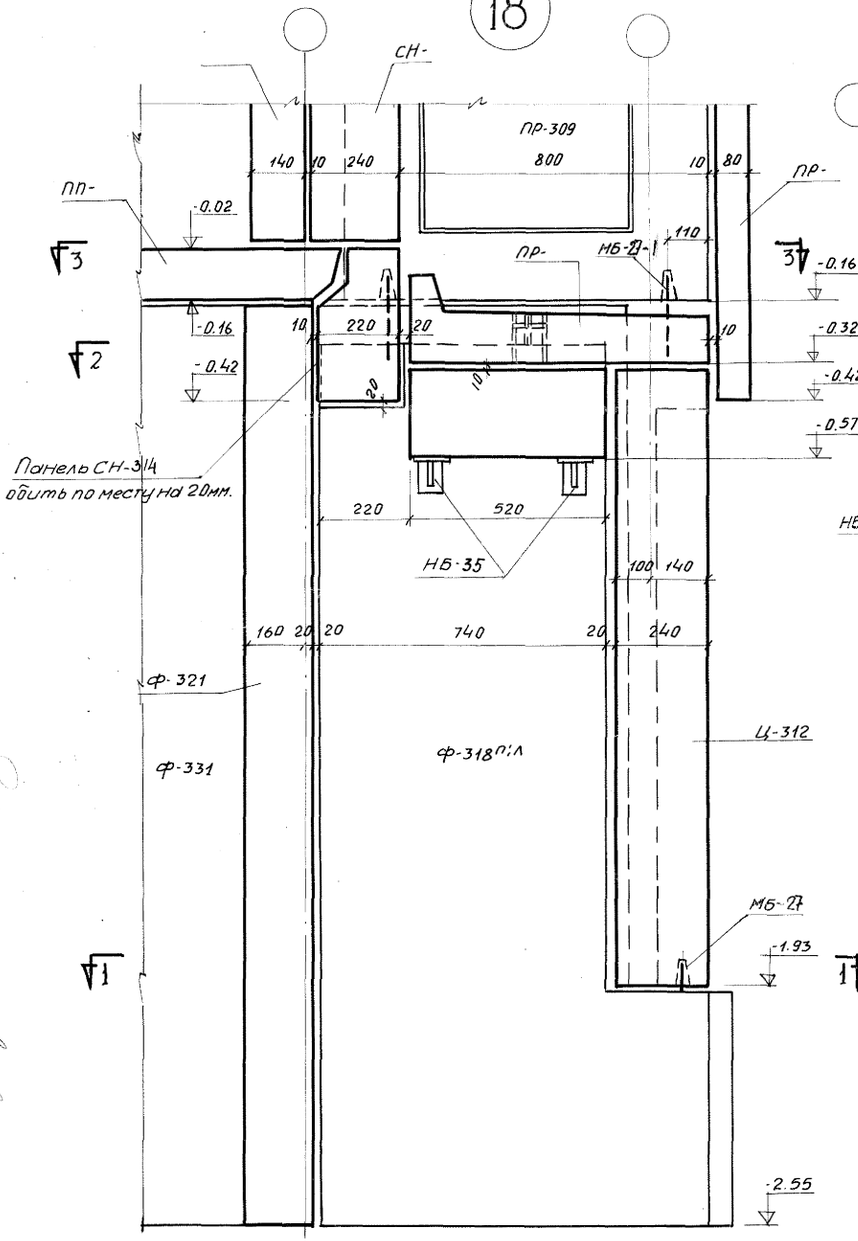

6-6

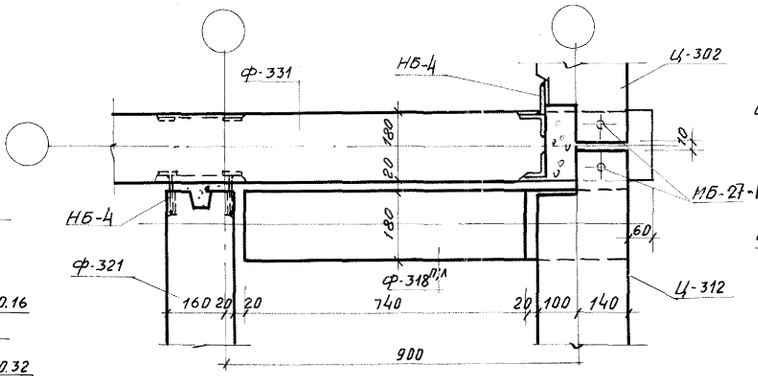

1-1

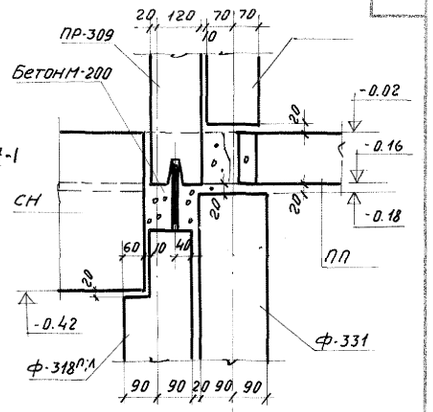

4-4

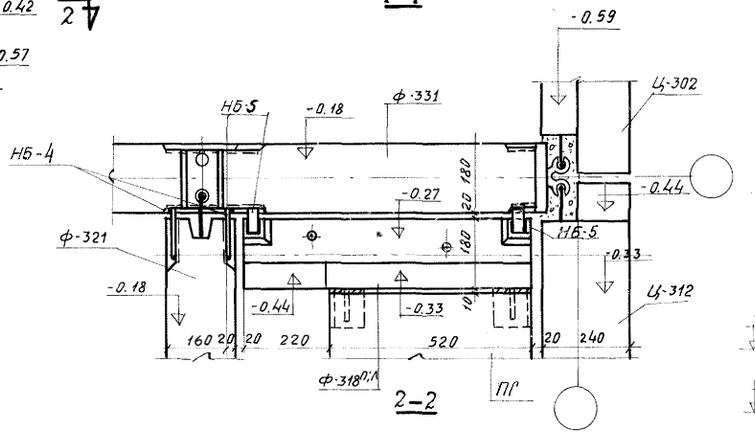

2-2

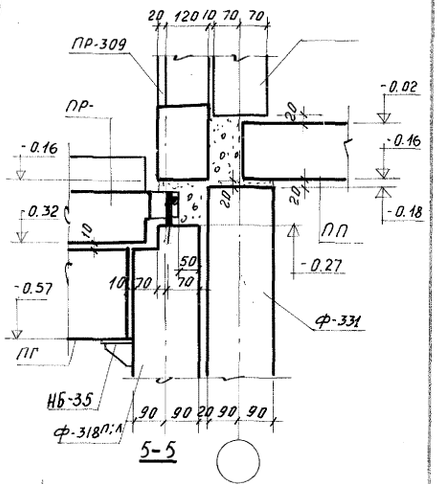

5-5

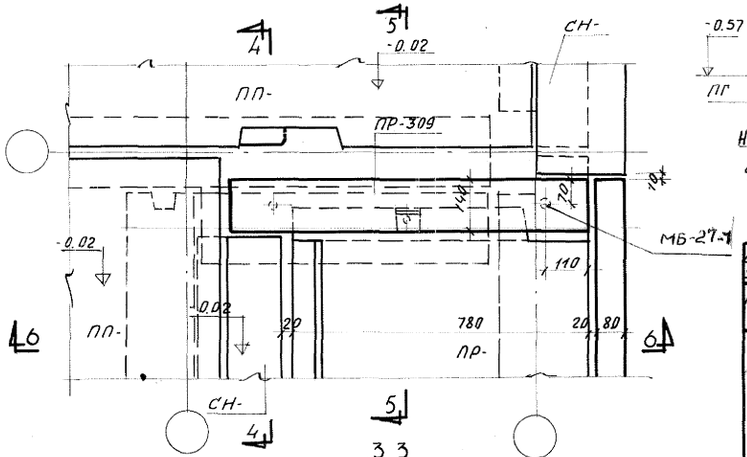

3-3

Примечание: Поверхности закладных и накладных деталей после монтажной сварки зачистить и оцинковать

Спецификация марок соединительных элементов на монтажный узел

N монтаж. узла	Марка соед. эл-та	Кол-во шт.	N листа, где изображен монт. эл-т
18	НБ-4	5	
	МБ-27-1	3	
	НБ-5	2	
	НБ-35	2	

1966 Крупнопанельные жилые дома серии 1Лг-600А

Монтажный узел № 18 крепления фундаментных и цокольных панелей и плит торцевой лоджии точечного дома

Т-АСО-20

19в

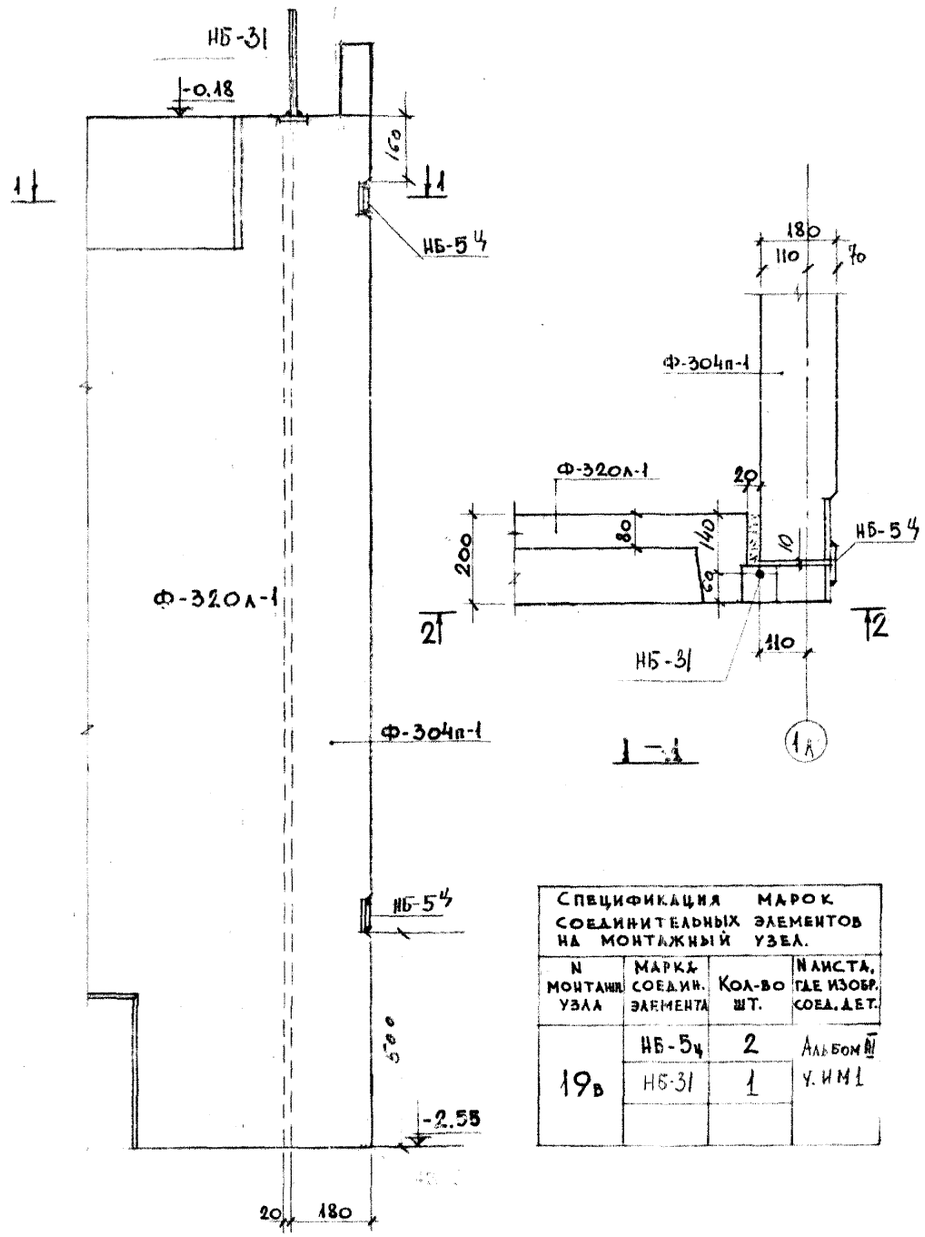

2 - 2

1 - 1

Спецификация марок соединительных элементов на монтажный узел.			
N монтажн. узла	Марка соедин. элемента	Кол-во шт.	N листа, где изобр. соед. дет.
19в	НБ-5ц	2	Альбом III ч. ИМ1
	НБ-31	1	

20в

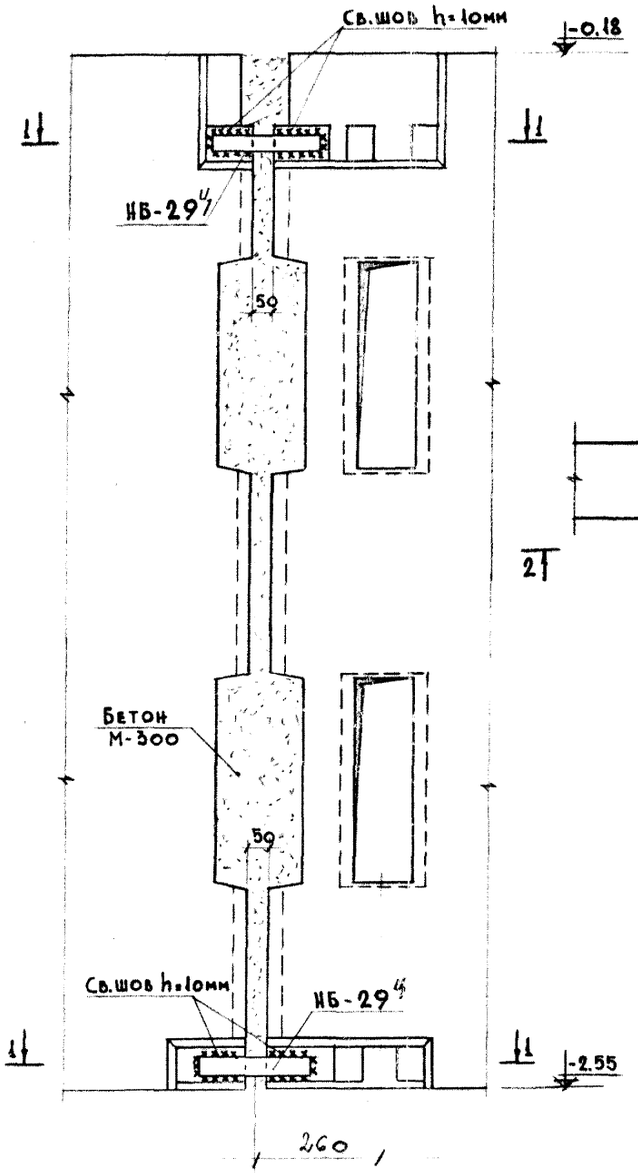

2 - 2

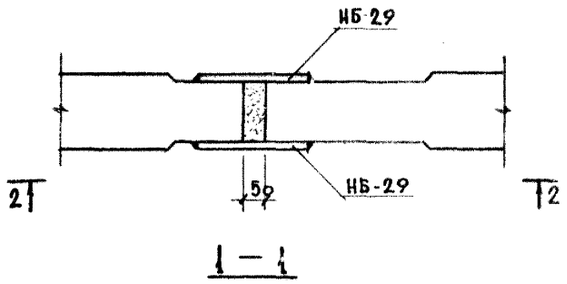

1 - 1

Спецификация марок соединительных элементов на монтажный узел			
N монтажн. узла	Марка соединит. элем.	Кол-во шт.	N листа, где изобр. соед. дет.
20в	НБ-29ц	4	Альбом III ч. ИМ1

Примечания:

1. Поверхности закладных и накладных деталей после окончания монтажной сварки зачистить и оцинковать

Настоящий чертеж выпущен взамен чертежа Т-АСО-21

1973	Монтажные узлы и детали	Монтажные узлы NN 19в, 20в соединения фундаментных панелей	Серия 1ЛГ-600А	Альбом О-II	Лист Т-АСО-21 п1

ЛЕНПРОЕКТ

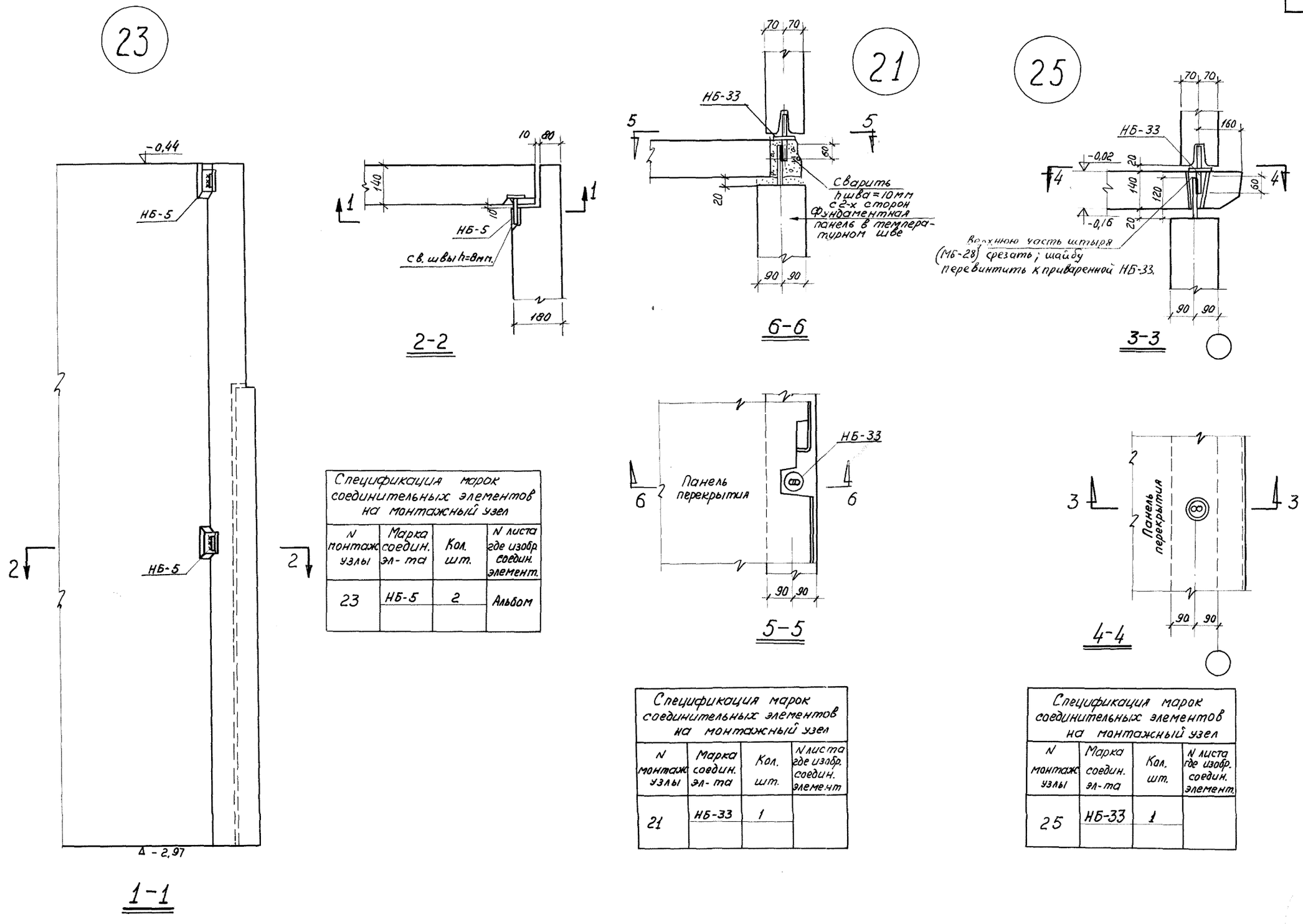

Спецификация марок соединительных элементов на монтажный узел			
N монтаж узлы	Марка соедин. эл-та	Кол. шт.	N листа где изобр. соедин. элемент.
23	НБ-5	2	Альбом

Спецификация марок соединительных элементов на монтажный узел			
N монтаж узлы	Марка соедин. эл-та	Кол. шт.	N листа где изобр. соедин. элемент
21	НБ-33	1	

Спецификация марок соединительных элементов на монтажный узел			
N монтаж узлы	Марка соедин. эл-та	Кол. шт.	N листа где изобр. соедин. элемент.
25	НБ-33	1	

ЛЕНЗНИИЭП

Гл. инж. ин-та	Чагин	Гл. констр. отд.	Эрмант
Гл. констр. ин-та	Марочник	Гл. арх. пр-та	Матусевич
Гл. констр. АКБ	Шехнер	Гл. констр. пр-та	Эрмант
Разработал	Баранцевич	Проверил	Баранцевич
Рассчитал	— " —	Инж. отд.	
Исполнил			

1966 КРУПНОПАНЕЛЬНЫЕ ЖИЛЫЕ ДОМА СЕРИИ 1Лг-600А

Монтажные узлы NN 21, 23, 25

ЛИСТ Т-АСО-22

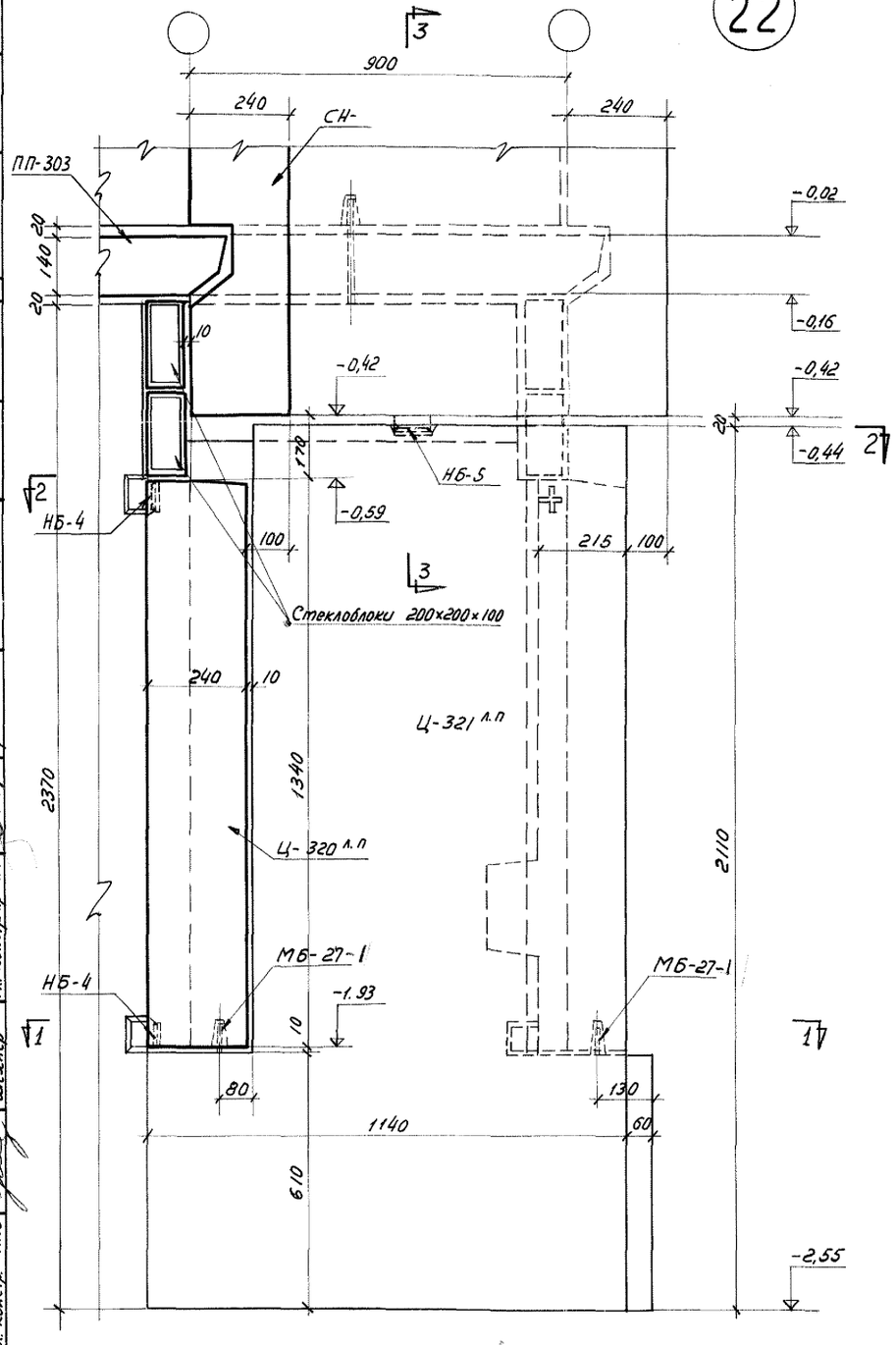

4-4

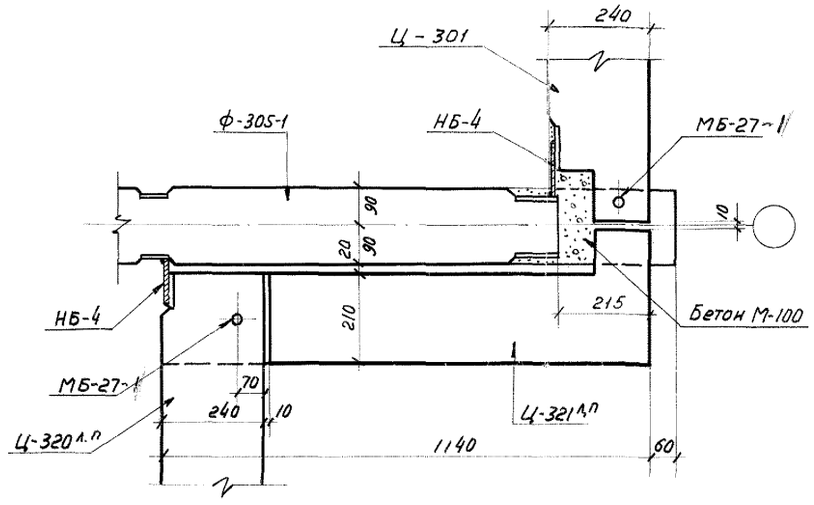

1-1

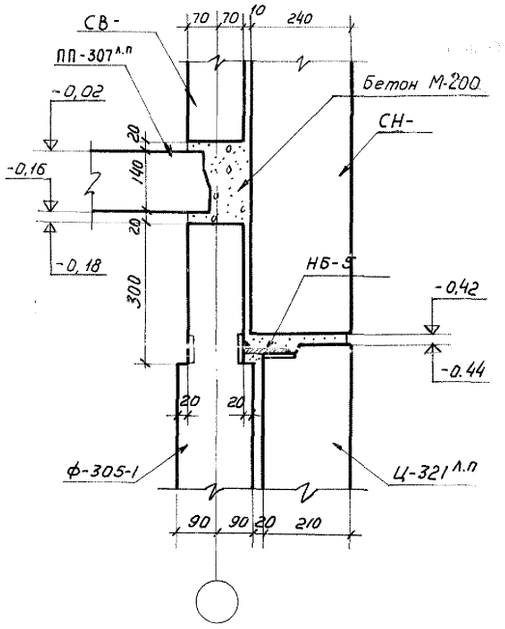

3-3

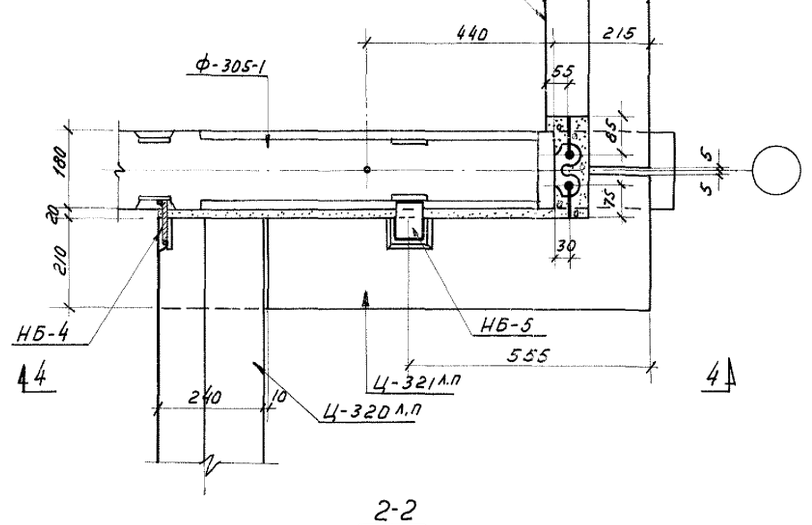

2-2

Спецификация марок соединительных элементов на монтажный узел			
N монтаж. узла	Марка соединит. элемента	Количество штук	N листа где изображ. соедин. эл-т
22	НБ-4	3	
	НБ-5	1	
	МБ-27-1	2	

24

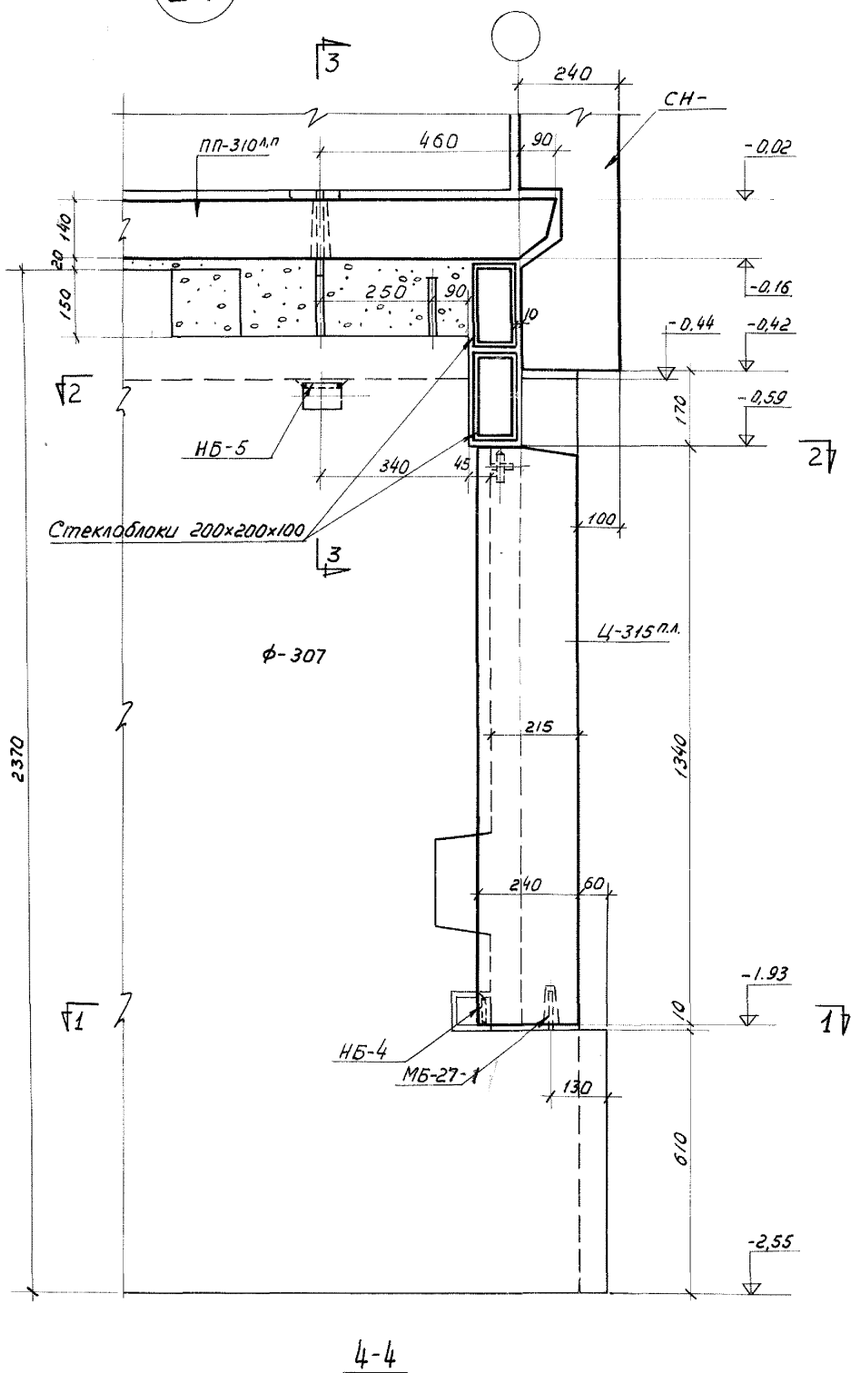

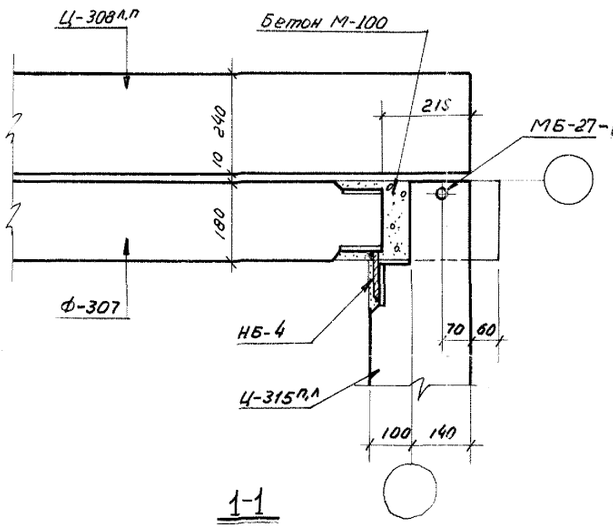

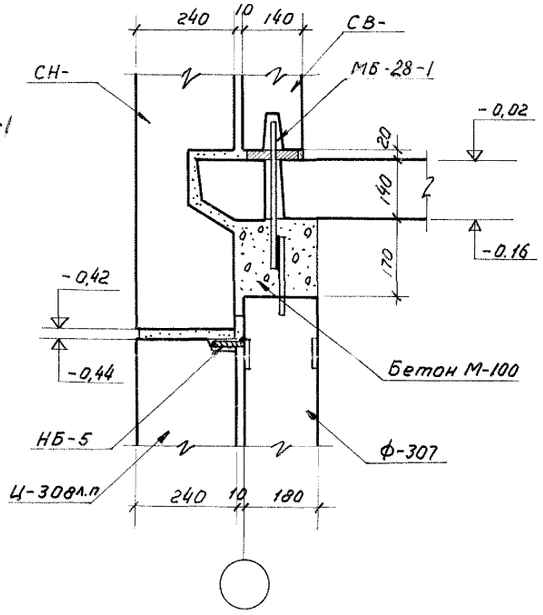

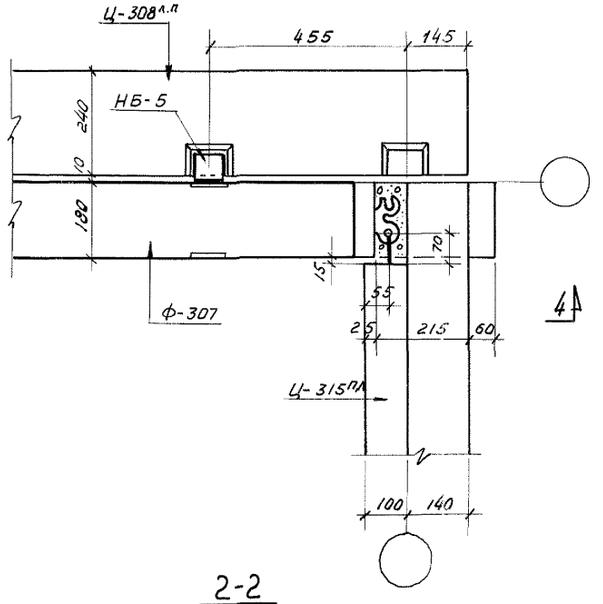

Спецификация марок соединительных элементов на монтажный узел			
N монтаж. узла	Марка соединит. элемента	Количество штук	N листа где изобр. соедин.эл-т
24	НБ-4	1	
	НБ-5	1	
	МБ-27-1	1	
	МБ-28-1	1	

ЦНИИЭП	Гл. инж. ин-та	Чугин	
	Гл. констр. инст.	Марочник	
	Гл. констр. АКБ	Ташкиев	
	Гл. инж. отд.	Инж. отд.	
	Гл. арх. пр-та		
	Гл. констр. пр-та		
	Проверил	Баранцевич	
	Разработал	Эрмант	
	Рассчитал	Матусевич	
	Исполнил	Эрмант	
		Новикова	
		Новикова	
		Баранцевич	

1966 | крупнопанельные жилые дома серии 1Лг-600А | Монтажный узел №24 крепления цокольных и фундаментных панелей для линейного и точечного домов. | Лист Т-АС0-24

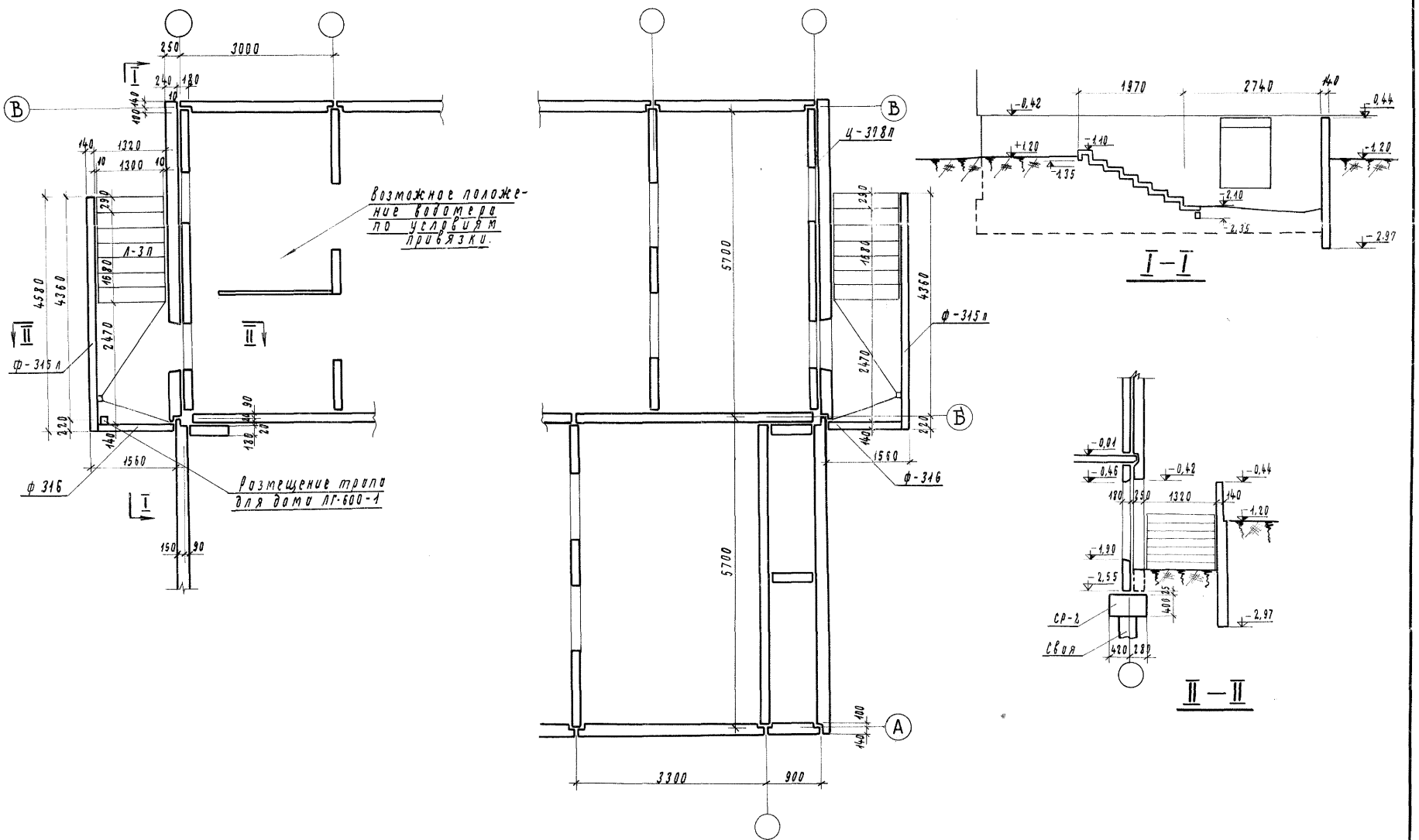

1966	КРУПНОПАНЕЛЬНЫЕ ЖИЛЫЕ ДОМА СЕРИИ	1Лг-600А	Вход в техническое подполье. Приямки	ЛИСТ Т-АСО-29

ЛЕНЗНИИЭП

Гл. инж. ин-та | Гл. кон. ин-та | Гл. констр. АКБ | Чагин | Марочник | Шехнер | Гл. кон. отд. | Гл. арх. пр-та | Гл. констр. пр. | Эрмант | Матусевич | Эрмант | Разработал | Рассчитал | Исполнил | Львов | Львов | Проверил | Инж. отд. | Барановский

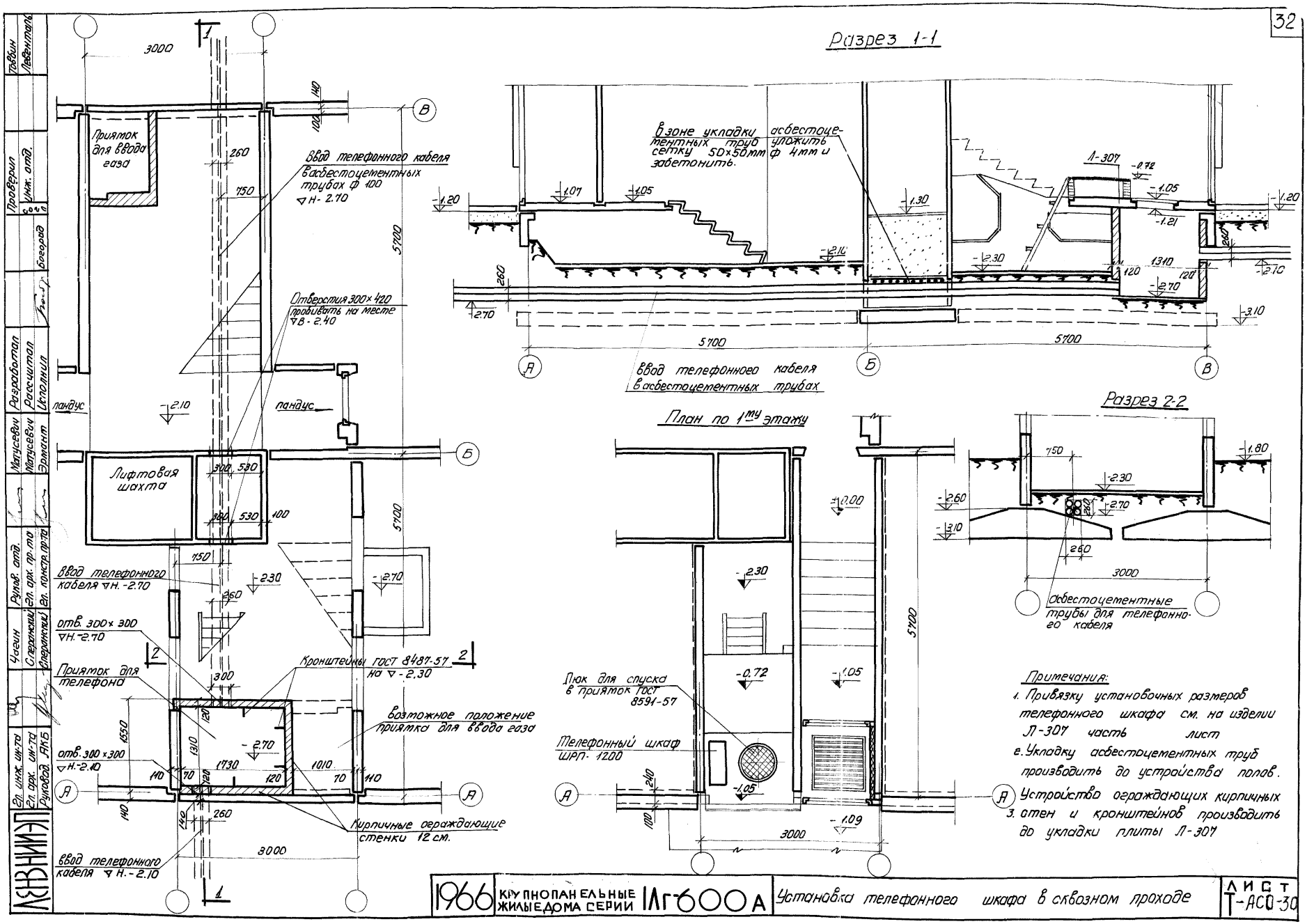

Примечания:

1. Привязку установочных размеров телефонного шкафа см. на изделии Л-307 часть лист
2. Укладку асбестоцементных труб производить до устройства полов.
3. Устройство ограждающих кирпичных стен и кронштейнов производить до укладки плиты Л-307

36

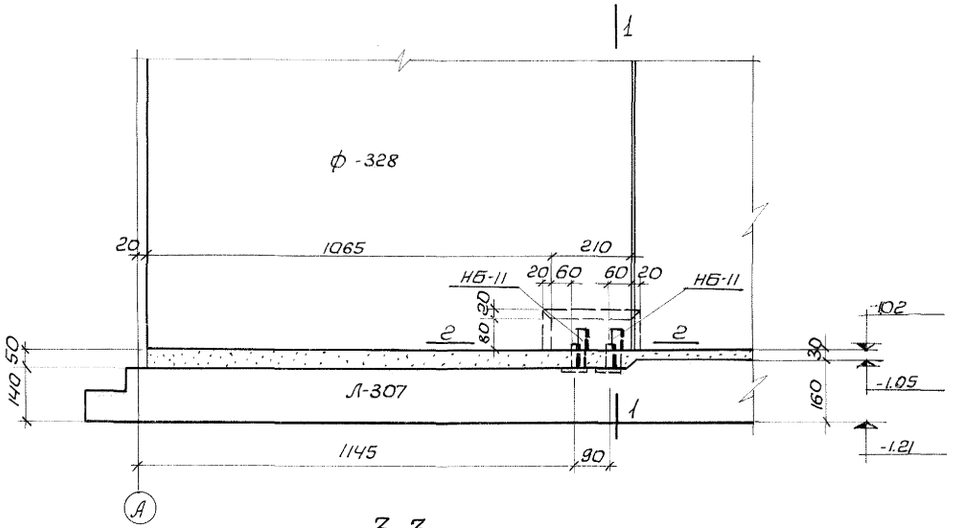

3-3

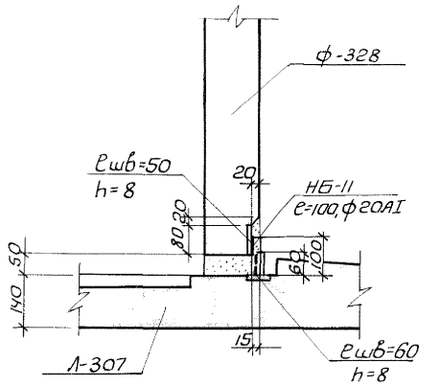

1-1

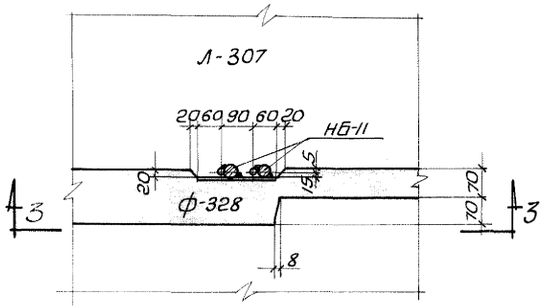

2-2

NN монтаж. узла.	Марка соедин. элем.	Кол. шт	N листа где расп. соедин. элем.
36	НБ-11	2	альбом III часть ИМ лист 21
37	НБ-5	1	альбом III часть ИМ-1 лист 20

37

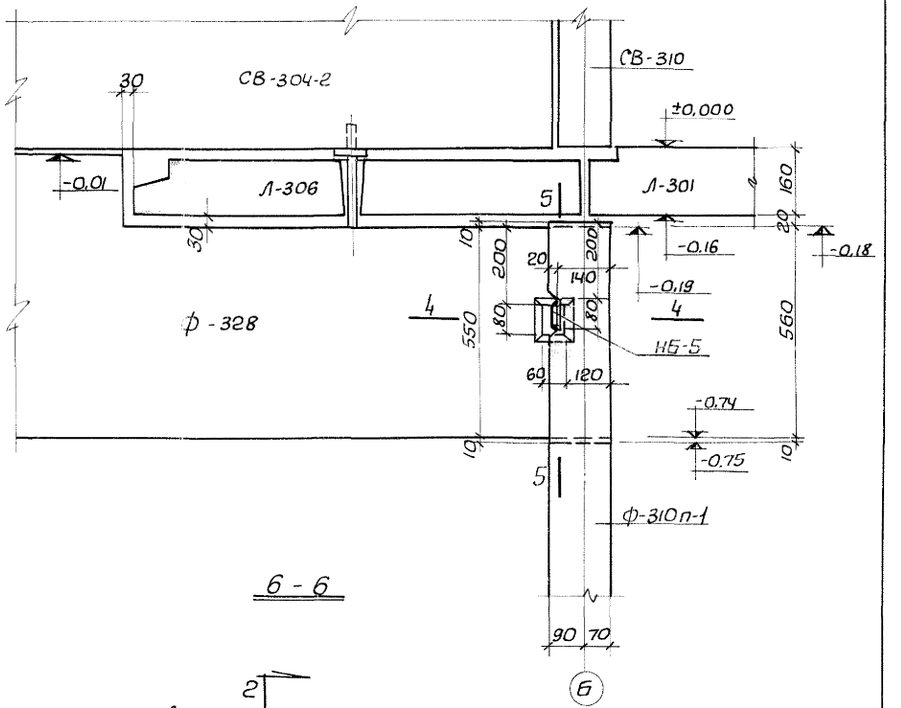

6-6

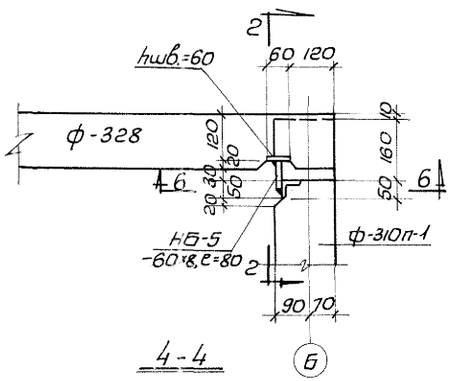

4-4

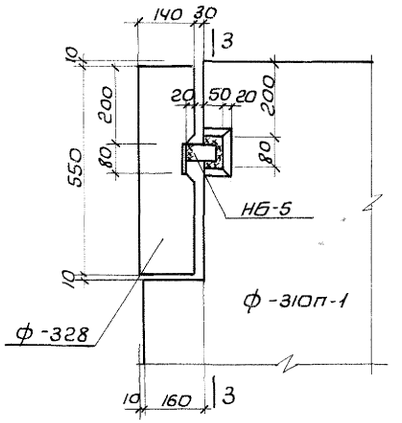

5-5

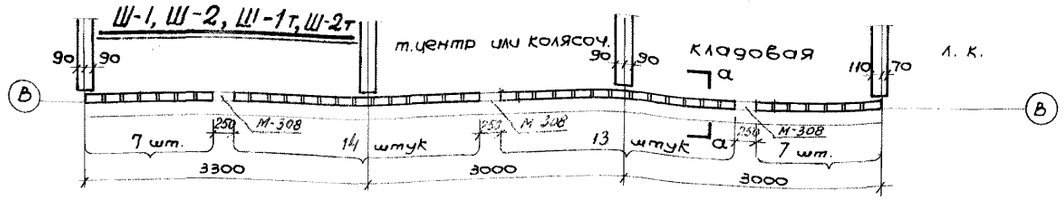

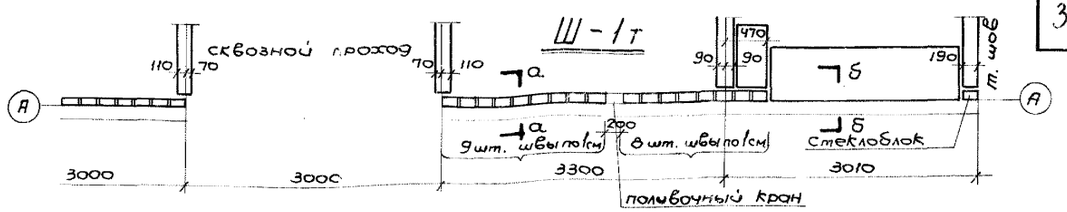

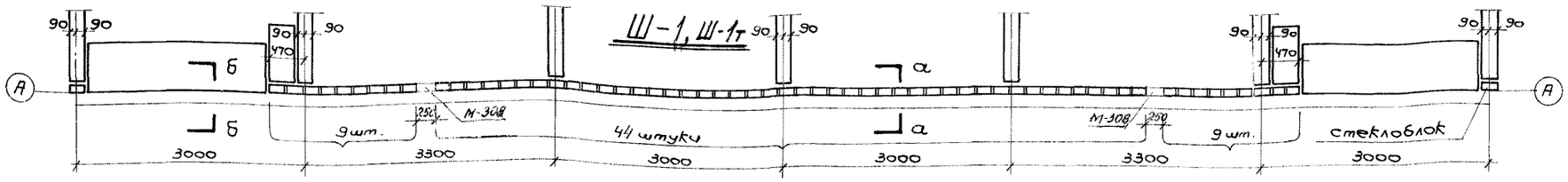

Примечания:

1. После установки поливочного крана отверстия замоноличивают.
2. Дверцу для проветривания тех. подполья М-308 см. альбом НМ-2 лист 9.
3. Стеклоблоки устанавливаются на растворе. В газобетон. панель СН забиваются гвозди с шагом 200-300мм. и обматываются проволокой. По стеклоблокам и проволоке укладывается раствор.

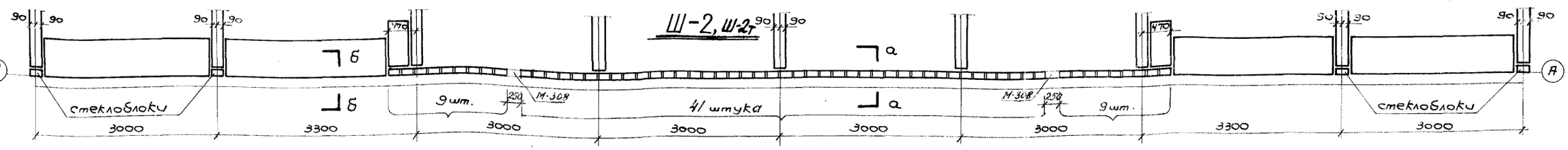

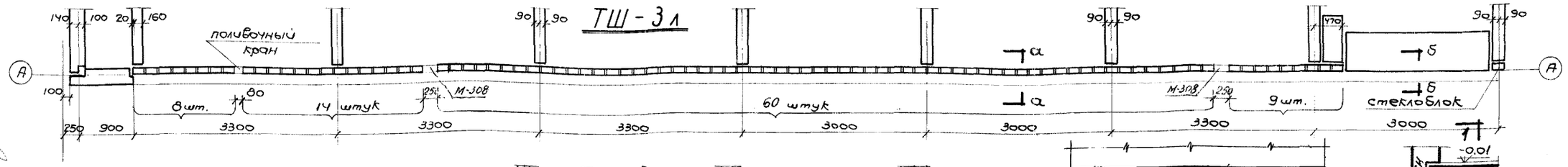

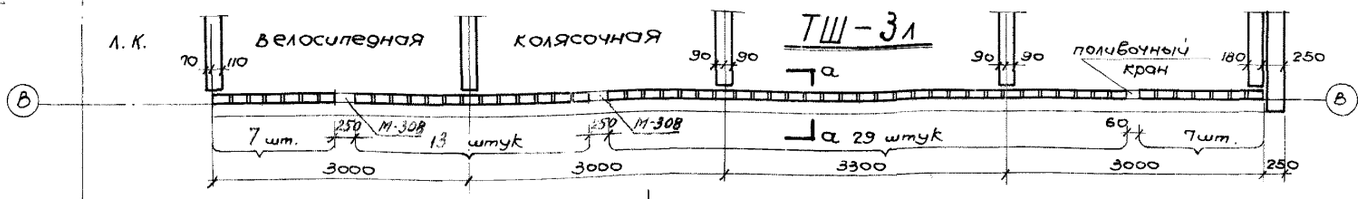

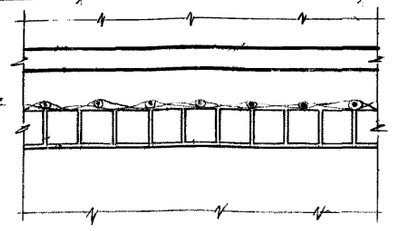

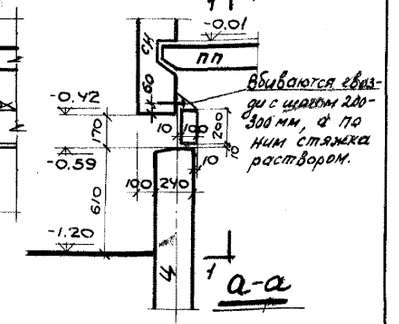

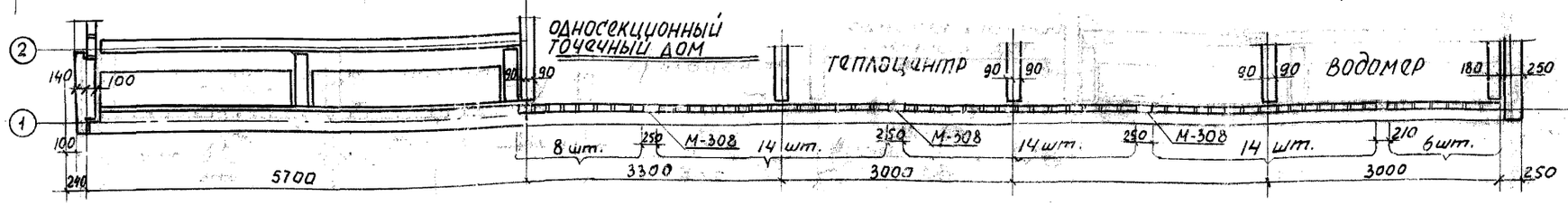

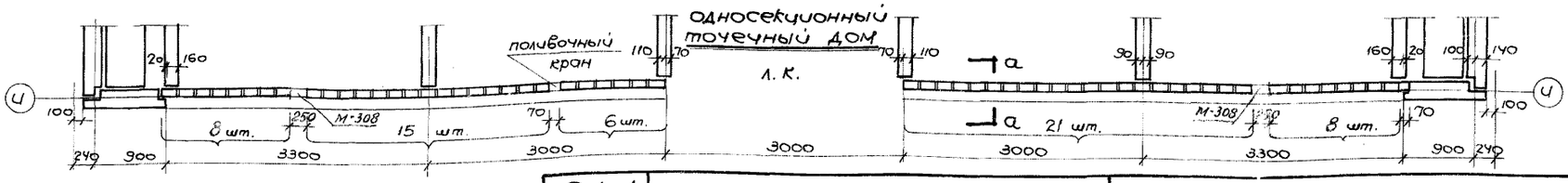

Внесены изменения (А) 29/IV-69г. Никулина

1966	КРУПНОПАНЕЛЬНЫЕ ЖИЛЫЕ ДОМА СЕРИИ 1Лг-600А	Установка стеклоблоков в техническом подполье.	ЛИСТ Т-А(0-32

ЛЕНЗНИИП

Гл. инж. ин-та	Чагин	
Гл. Арх. ин-та	Стержкий	
Руковод. АК6	Стержкий	
Руковод. отд.	Матусевич	
Гл. Арх. пр-та	Матусевич	
Гл. Констр. пр.	Эрмонт	
Проверил	Никулина	
Разработал	Никулина	
Рассчитал	Никулина	
Исполнил	Никулина	

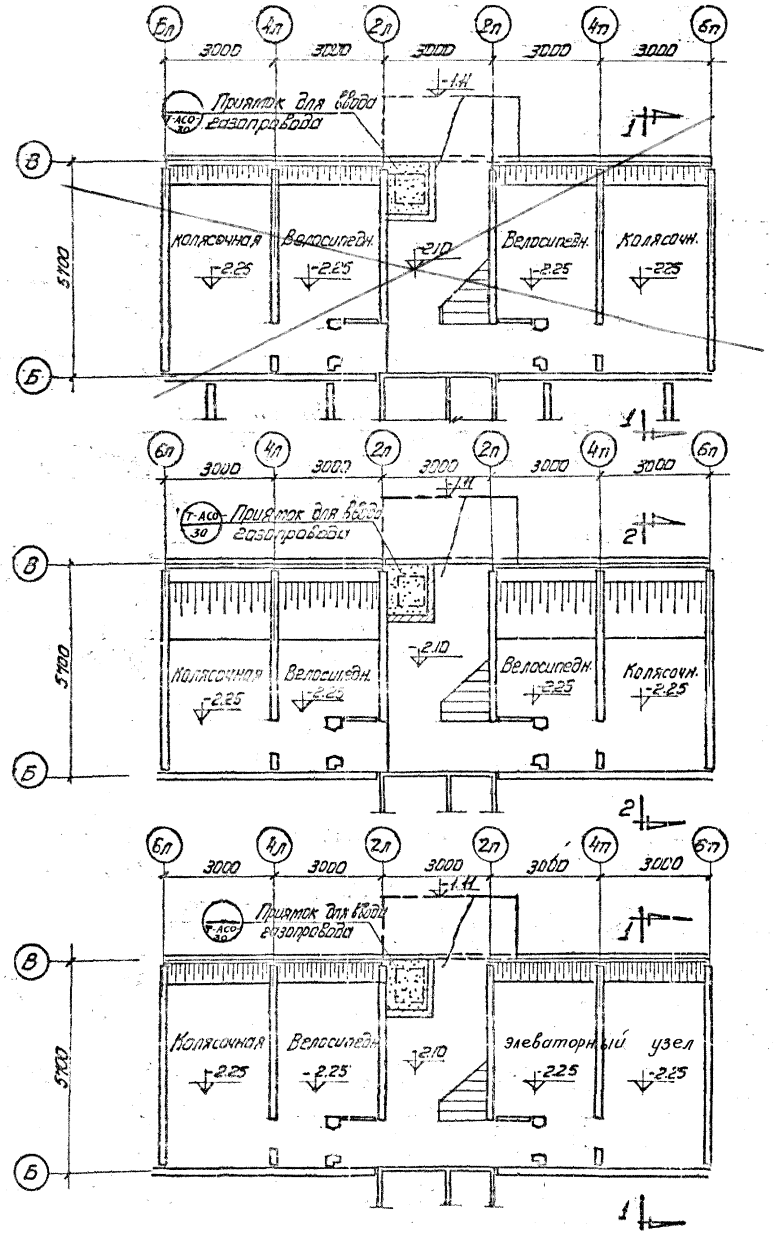

Разрез 1-1

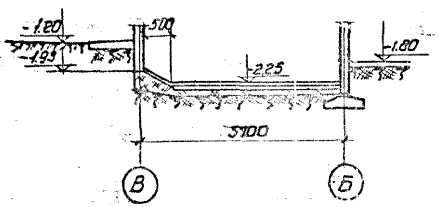

Разрез 2-2

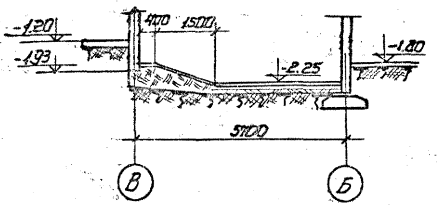

Конструкции полов

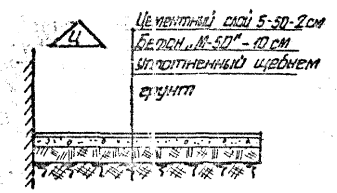

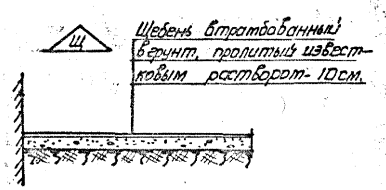

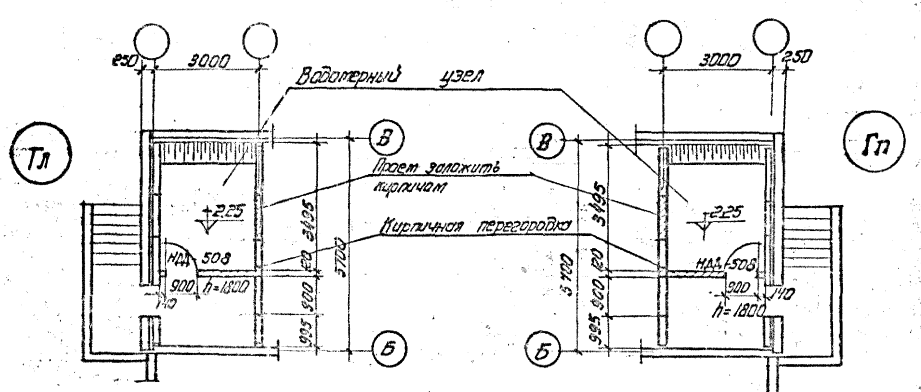

gost.e-ecolog.ru