ТИПОВОЙ ПРОЕКТ

405-9-24.83

АЦЕТИЛЕНОВАЯ СТАНЦИЯ УАС-20г

ПРОИЗВОДИТЕЛЬНОСТЬЮ 20 м³/ч ГАЗООБРАЗНОГО АЦЕТИЛЕНА

АЛЬБОМ V

СОСТАВ ПРОЕКТА:

АЛЬБОМ I. ПОЯСНИТЕЛЬНАЯ ЗАПИСКА. ТЕХНОЛОГИЧЕСКИЕ ЧЕРТЕЖИ. ЭЛЕКТРОТЕХНИЧЕСКИЕ ЧЕРТЕЖИ. АВТОМАТИЗАЦИЯ ТЕХНОЛОГИЧЕСКИХ ПРОЦЕССОВ. НЕСТАНДАРТИЗИРОВАННОЕ ОБОРУДОВАНИЕ

АЛЬБОМ II. ДЕТАЛИ

АЛЬБОМ III. АРХИТЕКТУРНО-СТРОИТЕЛЬНЫЕ РЕШЕНИЯ. КОНСТРУКЦИИ ЖЕЛЕЗОБЕТОННЫЕ. КОНСТРУКЦИИ МЕТАЛЛИЧЕСКИЕ

АЛЬБОМ IV. ИЗДЕЛИЯ СТРОИТЕЛЬНЫЕ

АЛЬБОМ V. ВНУТРЕННИЕ ВОДОПРОВОД И КАНАЛИЗАЦИЯ. ОТОПЛЕНИЕ И ВЕНТИЛЯЦИЯ

АЛЬБОМ VI. ЗАДАНИЯ ЗАВОДУ-ИЗГОТОВИТЕЛЮ

АЛЬБОМ VII. ЗАКАЗНЫЕ СПЕЦИФИКАЦИИ

АЛЬБОМ VIII. СМЕТЫ. ~~ВЕДОМОСТИ ПОТРЕБНОСТИ В МАТЕРИАЛАХ~~
Альбом IX. Ведомость потребности в материалах

РАЗРАБОТАН
ГОСУДАРСТВЕННЫМ ПРОЕКТНЫМ ИНСТИТУТОМ
ГОСХИМПРОЕКТ

Главный инженер института С.Н. НИКИТИН

Главный инженер проекта С.С. КОРОТКИЙ

РАБОЧАЯ ДОКУМЕНТАЦИЯ УТВЕРЖДЕНА
МИНХИМПРОМОМ,
ПИСЬМО 17-2308 от 26.11 1982 г.
ВВЕДЕНА В ДЕЙСТВИЕ ГИПРОКИСЛОРОДОМ
с 20.05 1983 г.
ПРИКАЗ № 47 от 16.05 1983 г.

gost.e-ecolog.ru

ЦЕНТРАЛЬНЫЙ ИНСТИТУТ ТИПОВОГО ПРОЕКТИРОВАНИЯ ГОССТРОЯ СССР
КАЗАХСКИЙ ФИЛИАЛ
Заказ №3932 Тираж 100 экз. Цена 1.98 Инв №405-9-24,05 Сдано в печать 28/II-84г.

СОДЕРЖАНИЕ АЛЬБОМА V

Марка	Наименование	Стр.
ВК-1	Общие данные (начало).	3
ВК-2	Общие данные (окончание).	4
ВК-3	План на отм. 0,000. Общая часть.	5
ВК-4	План кровли. Схемы систем В1,Т3,К1,К2.	6
ОВ-1	Общие данные (начало).	7
ОВ-2	Общие данные (продолжение).	8
ОВ-3	Общие данные (продолжение).	9
ОВ-4	Общие данные (продолжение).	10
ОВ-5	Общие данные (окончание).	11
ОВ-6	План на отм.0,000.Разрез I-I.Схемы систем П1,П2.	12
ОВ-7	Схемы систем ЕВ1-ЕВ8,отопления и теплоснабжения установок П1,П2.	13
ОВ-8	Установки систем П1,П2.	14
ОВ-9	Установки систем П1,П2. Спецификации.	15
ОВ-10	Узел управления. План. Спецификация.	16
ОВ-11	Узел управления. Разрез I-I.	17
ОВ-12	Утепленный створный клапан тип I. Общий вид. Спецификация.	18
ОВ-13	Утепленный створный клапан тип II. Общий вид. Спецификация.	19
ОВ-14	Воздухораспределительная коробка тип I.	20
ОВ-15	Воздухораспределительная коробка тип II.	21
ОВ-16	Воздухораспределительная коробка тип III.	22
ОВ-17	Воздухораспределительные коробки тип I,II,III. Спецификация.	23
ОВ-18	Воздухораспределительные коробки тип I,II,III.Элементы. Подставки под калориферы.	24

Согласовано

Инв.№ подл. | Подпись и дата | Взам.инв.№

ТИПОВОЙ ПРОЕКТ 405-9-24 83
Альбом V

ВЕДОМОСТЬ РАБОЧИХ ЧЕРТЕЖЕЙ ОСНОВНОГО КОМПЛЕКТА

Лист	Наименование	Примечание
I	Общие данные(начало)	
2	Общие данные(окончание)	
3	План на отм. 0.000.Общая часть.	
4	План кровли.Схемы систем В I,Т 3,К I,К 2.	

ВЕДОМОСТЬ ССЫЛОЧНЫХ И ПРИЛАГАЕМЫХ ДОКУМЕНТОВ

Обозначение	Наименование	Примечание
Серия 4.904-69	Средства крепления сантехнических устройств.	
Серия 2-400-4. Выпуск 3.	Детали тепловой изоляции промышленных объектов с положительными температурами.	
Серия 4.90I-8	Вводы водопровода и установка счётчиков холодной воды.	
Серия 4.90I-7. Выпуск I-I;I-2.	Упоры на наружных напорных трубопроводах водопровода и канализации.	

ОСНОВНЫЕ ПОКАЗАТЕЛИ ПО ЧЕРТЕЖАМ ВОДОПРОВОДА И КАНАЛИЗАЦИИ

Наименование систем	Потребный напор на вводе	Расчётные расходы				Установ. мощность эл.двиг. кВт	Примечание
		$м^3$/сут	$м^3$/ч	л/с	при пожаре л/с		
Система хоз.-питьевого противопожарного водопровода	0,I6 МПа (I,6 кгс/см²)	0,I5	0,037	0,I7	5,97 (2струи по 2,9л/с)	I,6	
Система водопровода горячей воды		-	0,02	0,II			От электроводонагревателя
Система бытовой канализации		0,I5	0,037	I,77			
Система дождевой канализации		-	-	2,0I			В сеть дождевой канализации

Проект разработан в соответствии с действующими нормами и правилами проектирования и предусматривает мероприятия в строительной части, обеспечивающие взрыво-пожаробезопасность при соблюдении установленных правил безопасности при эксплуатации.

Мероприятия предусмотрены на основании технологических заданий и категорий производств, полученных от Гипрокислорода

Главный инженер проекта [подпись] /Короткий/ 10.09.82 дата

СВОДНАЯ СПЕЦИФИКАЦИЯ СИСТЕМ ВОДОПРОВОДА И КАНАЛИЗАЦИИ

Марка	Обозначение	Наименование	Кол-во	Масса ед., кг	Примечание
I	2	3	4	5	6
BI		ВОДОПРОВОД Хозяйственно-питьевой противопожарный			
	Кировобадский приборостроительный завод ГОСТ 6019-73	I.Счётчик воды УВК-20	I	2,77	шт.
	Томский манометровый завод ГОСТ 8625-77	2.Манометр технический общего назначения Ру 20 ОБМI-I00хI0 класс точности I,5	I	0,80	"
	ПО"Пензтяжпромарматура"	3.Кран пробно-спускной I0Б8биI Ру I0 ø I5	2	0,60	"
	Каталог ЦКБА Уральский арматурный им.В.И.Ленина	4.Вентиль запорный муфтовый I5ч8р2 РуI0 ø I5	3	0,75	"
		ø 25	I	I,75	"
	Каталог ЦКБА Душанбинский завод им.С.Орджоникидзе	5.Задвижка Ру I0 30ч6бр ø 50	I	I7,80	"
	ТКЧ-3I38-70 ЗКЧ-48-70	6.Бобышка для установки манометра	I	-	"
		7.Кран поливочный ø25 в том числе:			
	Уральский арматурный им. В.И.Ленина	а)вентиль муфтовый Ру I0 I5ч8р2 ø25	I	I,75	"
	ГОСТ I8698-79	б)рукав напорный класса В(П)6,3-25-36У из комбинированной ткани	20	0,84	пм
		8.Кран пожарный ø50 в том числе:			
	Харьковский механический №43	а)вентиль пожарный РуI6 I5кчIIр ø50	2	2,60	шт
	ГОСТ 9922-67	б)ствол пожарный ручной Ру4 ø50 со спрыском ø I6 РС-50	2	I,I0	"
	ГОСТ 2217-76	в) головка соединительная рукавная РуI2 ø50 ГР-50	4	0,38	"

I. Относительная отметка 0.000 соответствует абсолютной отм. [ ]

2. Монтаж,устройство и приемку внутренних водопроводных и канализационных сетей производить в соответствии со СНиП Ш-28-75 и с СН 478-80 "Инструкция по проектированию и монтажу водопроводных и канализационных сетей из пластмассовых труб".

3. Опоры и средства крепления трубопроводов выполняются в соответствии с альбомом чертежей серии 4.904-69 ГПИ "Проектпромвентиляция".

4. При привязке типового проекта к конкретным условиям, вопросы водоснабжения и отведения сточных вод согласовать с местными органами и санитарно-эпидемиологической службой.

5. Длины,уклоны и отметки ввода водопровода и выпуска канализации уточняются при привязке типового проекта.

6. В целях предотвращения высыхания воды в сифоне трапа, установленного в помещении ПВК,трап следует заливать водой один раз в неделю.

7. Трубопровод,проложенный над дверными проемами Ø 50 мм, ℓ = 3,0 м предварительно очистить,затем окрасить синтетическими эмалями по грунтовке типа ГФ,ПФ с последующей изоляцией из стекловолокна толщиной 40 мм,покрыть лакостеклотканью по выравнивающему слою из пергамина и окрасить.

Согласовано: Гл.спец.пл.кз. Волкова [подпись]

Шифр ГХП 2391 | Инв. № подл. | Подпись и дата | Взам. инв. №

Инв №			
Техник	Шинкарева	[подпись]	
Инженер	Ярцева	[подпись]	
Рук.гр.	Раскутина	[подпись]	
Гл.спец.	Голец	[подпись]	
Нач.отд.	Евтушенко	[подпись]	
Гл.инж. пр.	Короткий	[подпись]	
Гл.инж.	Никитин	[подпись]	
Ин-та			
Н.контр	Раскутина	[подпись]	

Привязан

ТП 405-9-24 83 ВК

Ацетиленовая станция УАС-20г производительностью 20 м³/ч газообразного ацетилена

Стадия	Лист	Листов
Р	I	

Общие данные(начало)

ГОССТРОЙ СССР ГОСХИМПРОЕКТ Москва

СВОДНАЯ СПЕЦИФИКАЦИЯ СИСТЕМ ВОДОПРОВОДА И КАНАЛИЗАЦИИ

Марка	Обозначение	Наименование	Кол-во	Масса ед., кг	Примечание
	ГОСТ 2217-76	г)головка соединительная цапковая Ру12 ø50 ГЦ-50	2	0,28	шт.
	ГОСТ 472-75	д)рукав пожарный Ру12 ø51	40	0,32	м
		9.Трубопровод из стальных водогазопроводных труб(оцинкованных) по ГОСТ 3262-75 ø15	10	1,16	"
		ø25	20	2,12	"
		ø50	30	4,22	"
	ГОСТ 1255-67	10.Фланец Ру6 ø50	1	1,33	шт.
	ГОСТ 9583-75	11.Трубы чугунные напорные класса"ЛА" ø65	5	11,3	м
	ГОСТ 5525-61	12.Колено УРГ ø65	1	12,6	шт.
	ГОСТ 5525-61	13.Патрубок ПФГ ø65	1	8,1	"
	Альбом серии 4.904-69 ТП-4	14.Потребное количество стали для крепления труб ø15÷40	10	0,025	шт.
	Спецификация на деталь	/см. лист ВК-4 /			
	Круг $\frac{\text{В8 ГОСТ 2590-71}}{\text{ст.3 ГОСТ 535-79}}$	15.Хомут	15	0,092	"
	Лист $\frac{\text{Б-30 ГОСТ19903-79}}{\text{1-IУ-ст.3 ГОСТ16523-70}}$	16.Подушка	15	0,06	"
	ГОСТ 5915-70	17.Гайка М8.8	70		"
	ГОСТ 5915-70	18.Гайка М10.8	70		"
	Уголок $\frac{\text{Б36х36х4ГОСТ18509-72}}{\text{Ст3ГОСТ535х58}}$	19.Уголок	15	1,00	шт
	Альбом серии 4-901-7 выпуски 1-1,1-2	20.Упор бетонный	-	0,2	$м^3$
Т3		Горячей воды			
		1.Трубопровод из стальных водогазопроводных труб(оцинкованных) по ГОСТ 3262-75 ø15	3	1,16	м
	Каталог ЦКБА Уральский арматурный завод им. В.И.Ленина	2.Вентиль запорный муфтовый Ру10 15ч8п2 ø15	1	0,75	шт.

1	2	3	4	5	6
		КАНАЛИЗАЦИИ			
К1		Бытовая			
	ГОСТ 23759-79	1.Умывальник Пр.б.с.			
	ГОСТ 23412-79	с бутылочным сифоном			
	ГОСТ 19802-74	и смесителем	1		компл.
	ГОСТ 22847-77	2.Унитаз керамический			
	ГОСТ 21485.0-76	со смывным бачком	1		"
	ТУ 21-01-120-74	3.Фонтанчик питьевой настенный с педальным управлением ФТ-11м	1		"
	ГОСТ 22689.3-77	4.Трубы пластмассовые канализационные			
		ТК-ПВП-50-1	2	0,316	м
		ТК-ПВП-100-1	20	0,95	"
	ГОСТ 22689.9-77	5.Отвод 90° -50-ПВП-1	1	0,06	шт.
		6.Отвод 135°-100-ПВП-1	4	0,255	"
	ГОСТ 22689.10-77	7.Тройник Т90°-100х50-ПВП-1	2	0,27	"
	-"-	8.Тройник Т90°-100х100-ПВП-1	2	0,46	"
	ГОСТ 22689.15-77	9.Ревизия Р-100-ПВП-1	1	0,47	"
	ГОСТ 1811-73	10.Трап ø100	1	16,0	"
	КР-3	11.Электрополотенце	1	5,0	"
	Альбом серии 4.904-69 СТД 612/7	12.Хомут для крепления стояка ø100	2	0,259	"
К2		Дождевая			
	ГОСТ 22689.3-77	1.Трубы пластмассовые канализационные			
		ТК-ПВП-100-1	60	0,95	м
	ГОСТ 22689.15-77	2.Ревизия Р-100-ПВП-1	3	0,47	шт.

1	2	3	4	5	6
	ГОСТ 22689.9-77	3.Отвод 90°-100-ПВП-1	3	0,06	шт.
	-"-	4.Отвод 135°-100-ПВП-1	18	0,325	"
	ГОСТ 22689.20-77	5.Тройник Т90°-100х100-ПВП-1	8	0,46	"
	ГОСТ 6942.6-80	6.Патрубок ПП 150х100	6	4,40	"
	ТУ-36 УССР-696-75 Полтавский литейно-механический завод	7.Воронка водосточная ВР-1 ø100	6	35,0	"
	Альбом серии 4.904-69 СТД 612/7	8.Хомут для крепления трубопровода и стояка ø100	10	0,259	"
	ГОСТ 22689.16-77	9.Заглушка 3-100-ПВП-1	4	0,25	"

Техник	Шинкарева	
Инженер	Ярцева	
Рук.гр	Раскутина	
Гл.спец.	Голец	
Нач.от	Евтушенко	
Гл.инж пр-та	Короткий	
Н.контр	Раскутина	

Привязан

Инв №

ТП 405-9-24.83-ВК

Ацетиленовая станция УАС-20г производительностью 20 м³ ч газообразного ацетилена

Стадия	Лист	Листов
Р	2	

Общие данные (окончание)

ГОССТРОЙ СССР ГОСХИМПРОЕКТ

Согласовано:

Подпись и дата

Взам. инв. №

ТИП 2201

ПЛАН НА ОТМ. 0.000

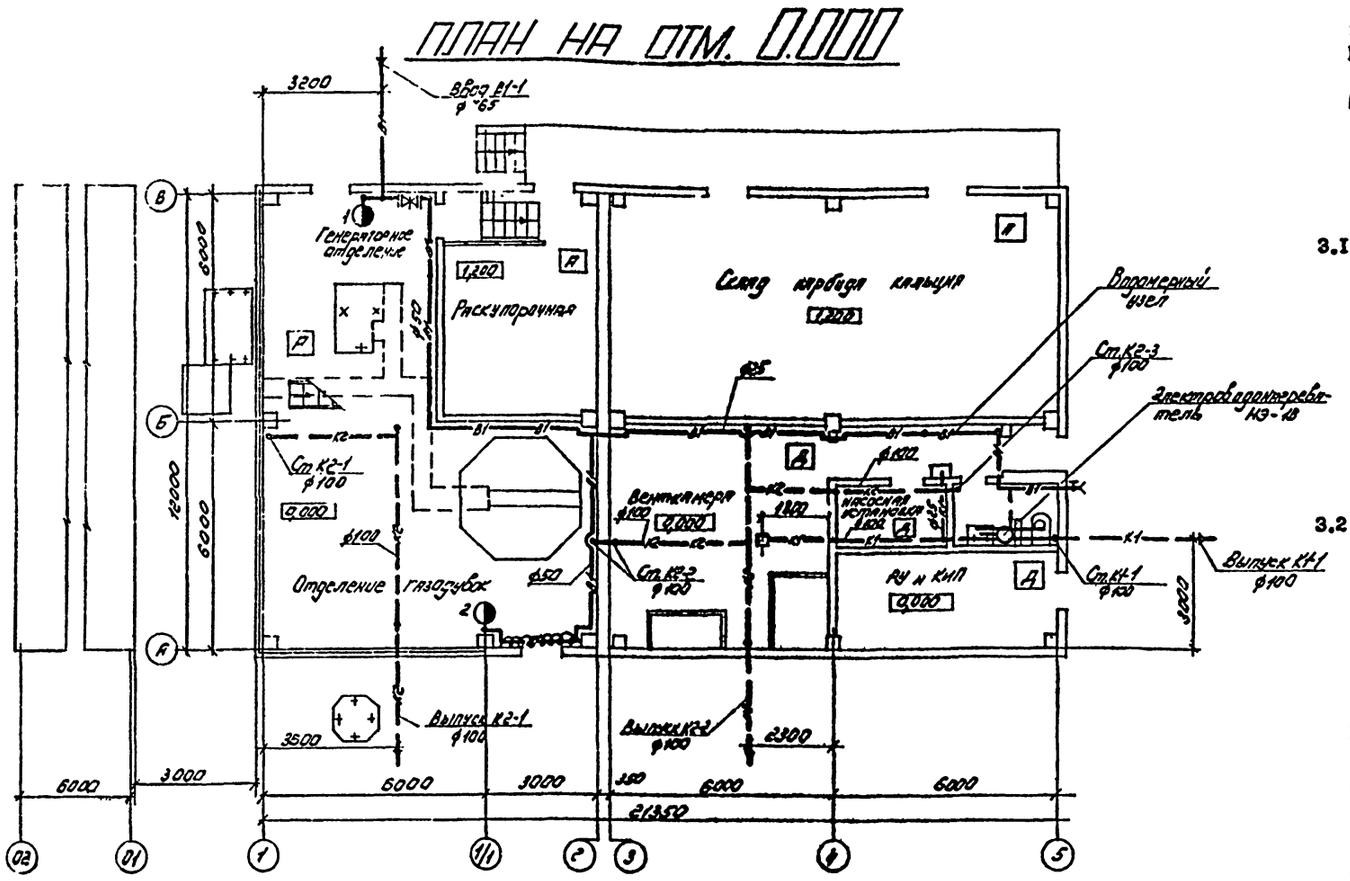

I. ОБЩАЯ ЧАСТЬ

I.I Рабочие чертежи по внутреннему водопроводу и канализации "Ацетиленовой станции УАС-20г производительностью 20м³/ч газообразного ацетилена" разработаны на основании плана типового проектирования на 1982 г.,утвержденного постановлением Госстроя СССР от 18 января 1982 г.,№3 (раздел III,поз.III 3,3.I) и задания на разработку комплексного типового проекта "Ацетиленовой станции УАС-20г производительностью 20м³/ч газообразного ацетилена" ,утвержденного заместителем Министра химической промышленности.

I.2 За исходные данные принято технологическое задание,выданное институтом "Гипрокислород".

2. ВОДОСНАБЖЕНИЕ

2.I Система хозяйственно-питьевого противопожарного водопровода.

Система предназначается для подачи воды к санитарным приборам, поливочному крану и пожарным кранам.

Вода должна соответствовать ГОСТу на питьевую воду.

В соответствии со СНиП II-30-76 в генераторном отделении с категорией производства по пожарной опасности "А" продусматривается пожаротушение из расчёта действия двух пожарных струй производительностью 2,9 л/с каждая.

Согласно "Указаниям по проектированию производства ацетилена для газопламенной обработки металлов" У867-00-4 пункт 9.06 в помещениях склада карбида кальция и раскупорочной с категорией производства по пожарной опасности "А" устройство противопожарного водопровода не разрешается.Тушение пожара в этих помещениях осуществляется углекислотными огнетушителями.

Расход по корпусу составляет: 0,I5 м³/сут;0,037 м³/ч

а)при хоз.-питьевом водопотреблении 0,I7 л/с

б)при пожаротушении 5,97 л/с

Потребный напор при внутреннем пожаротушении составляет0,I6 МПа(I,6 кгс/см²)

Гарантийный напор в наружной сети равен [ ] МПа.

Внутренняя сеть монтируется из стальных водогазопроводных оцинкованных труб ГОСТ 3262-75.

Ввод водопровода-из чугунных напорных труб ГОСТ 9583-75.

2.2 Система водопровода горячей воды.

Система предназначается для подачи горячей воды к умывальнику.

Горячая вода подается от электроводонагревателя НЭ-IB(см.проект марки ОВ).

Расчётный расход горячей воды составляет:

0,02 м³/ч; 0,II л /с

Внутренняя сеть монтируется из стальных водогазопроводных оцинкованных труб ГОСТ 3262-75.

3. КАНАЛИЗАЦИЯ

3.I Система бытовой канализации.

Система предназначается для отвода сточных вод от санитарных приборов бытовых помещений в наружную сеть бытовой канализации площадки.

Отвод сточных вод от корпуса осуществляется одним выпуском ϕ I00мм.

Расход сточных вод по корпусу составляет:

0,I5 м³/сут;0,037 м³/ч;I,77 л/с

Внутренняя сеть и выпуск монтируются из пластмассовых канализационных труб ГОСТ 22689.0-77+ 22689.20-77.

3.2 Система дождевой канализации.

Система предназначается для отвода атмосферных осадков с кровли здания в наружную сеть дождевой канализации площадки.Для приёма атмосферных осадков в перекрытии кровли устанавливаются водосточные воронки типа ВР-I с условным проходом патрубка ϕ I00мм.

Отвод дождевых вод из корпуса осуществляется по двум выпускам ϕ I00мм.

Расход дождевых сточных вод 2,0I л/с.

Расчёт внутренних водостоков произведён для районов с расчётной температурой Т = -20°С +-40°С.

q_{20} = 80 л/с (интенсивность дожди продолжительностью 20 мин)

Внутренняя сеть и выпуски монтируются из пластмассовых канализационных труб ГОСТ 22689.0-77+ 22689.20-77.

Техник	Шинкарева			ТП 405-9-24.83ВК			
Инженер	Ярцева						
Рук.гр.	Раскутина						
Гл.спец.	Голец						
Нач.от.	Катуменко						
Гл.инж. пр-та	Короткий			Ацетиленовая станция УАС-20г производительностью 20 м³/ч газообразного ацетилена	Стадия	Лист	Листов
					Р	3	
				План на отм. 0.000. Общая часть.	ГОССТРОЙ СССР ГОСХИМПРОЕКТ Москва		

Привязан

Инв.№

Типовой г... Альбом V

Согласовано: Гл.спец.проекта Голец; Гидрохимпром Крупенников; Госстрой СССР Инженер Ярцева

Инв.№ подл. 2391 | Подпись и дата | Взам.инв.№ | Инв.№ 405-9-24.83 | 18-2

Типовой проект 405-9 Альбом V

План кровли

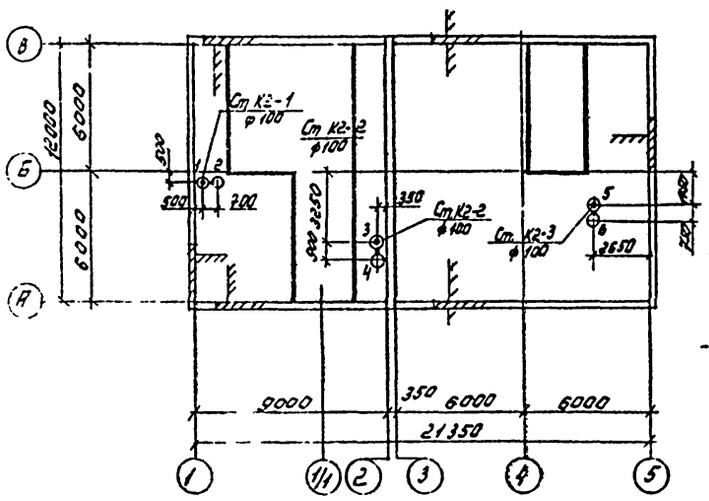

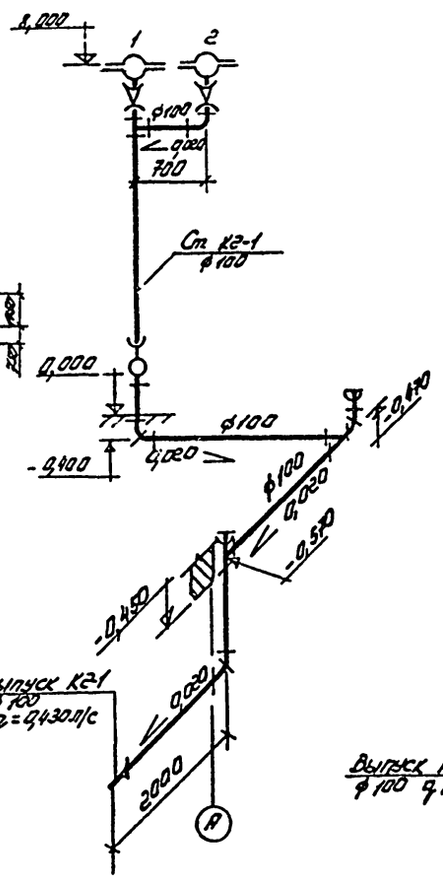

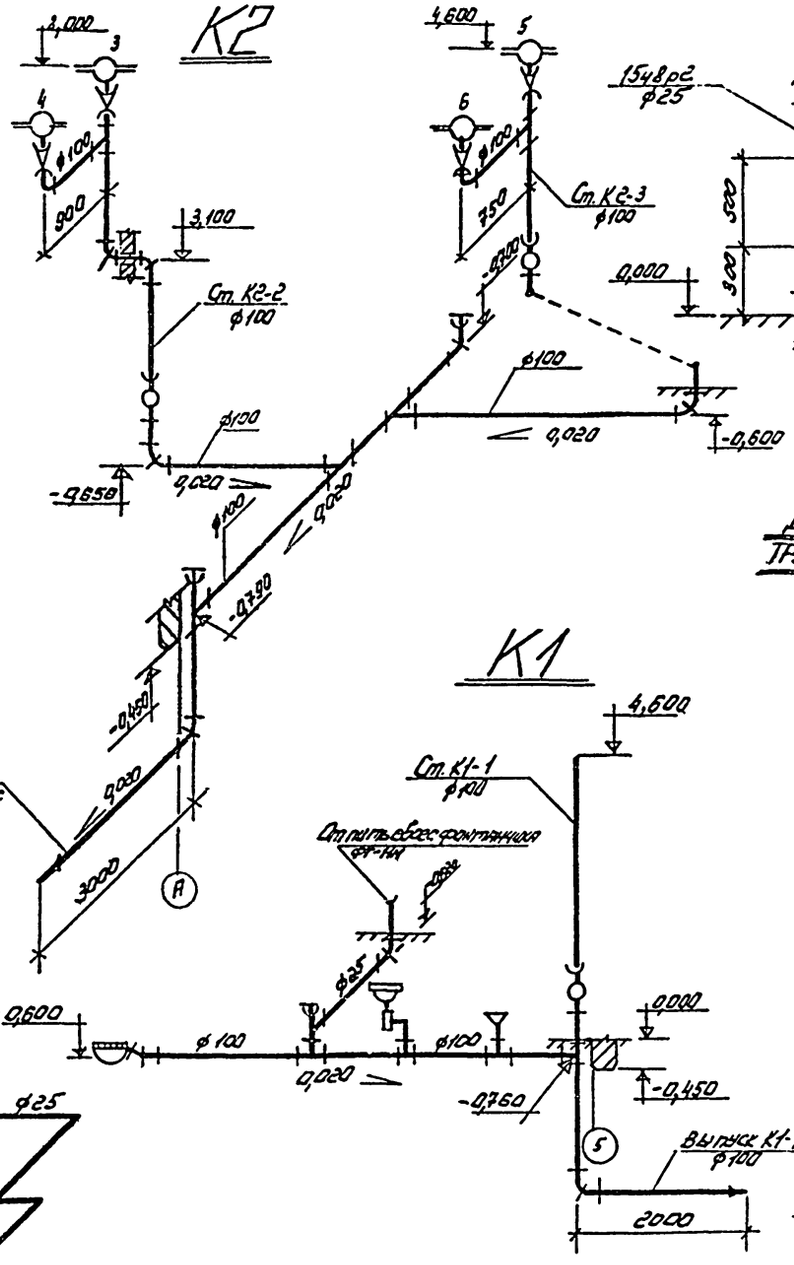

К2

Узел №1

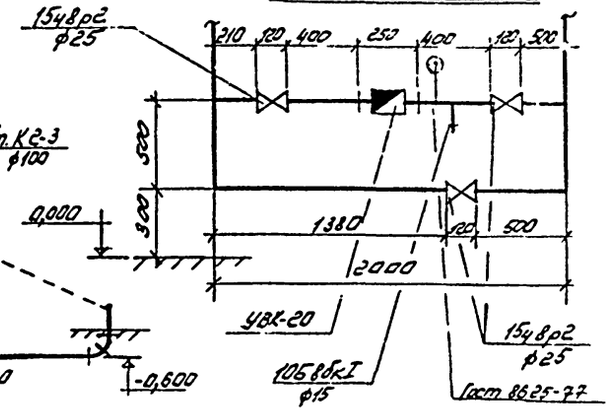

Деталь крепления трубопровода ф50 системы В1

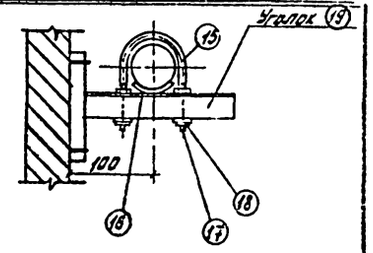

К1

Т3

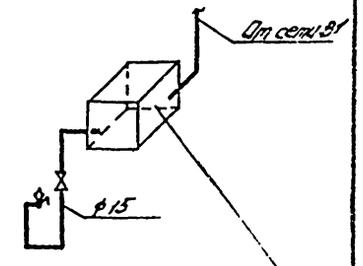

Электроводонагреватели Нэ-18 см. чертежи марки ОВ

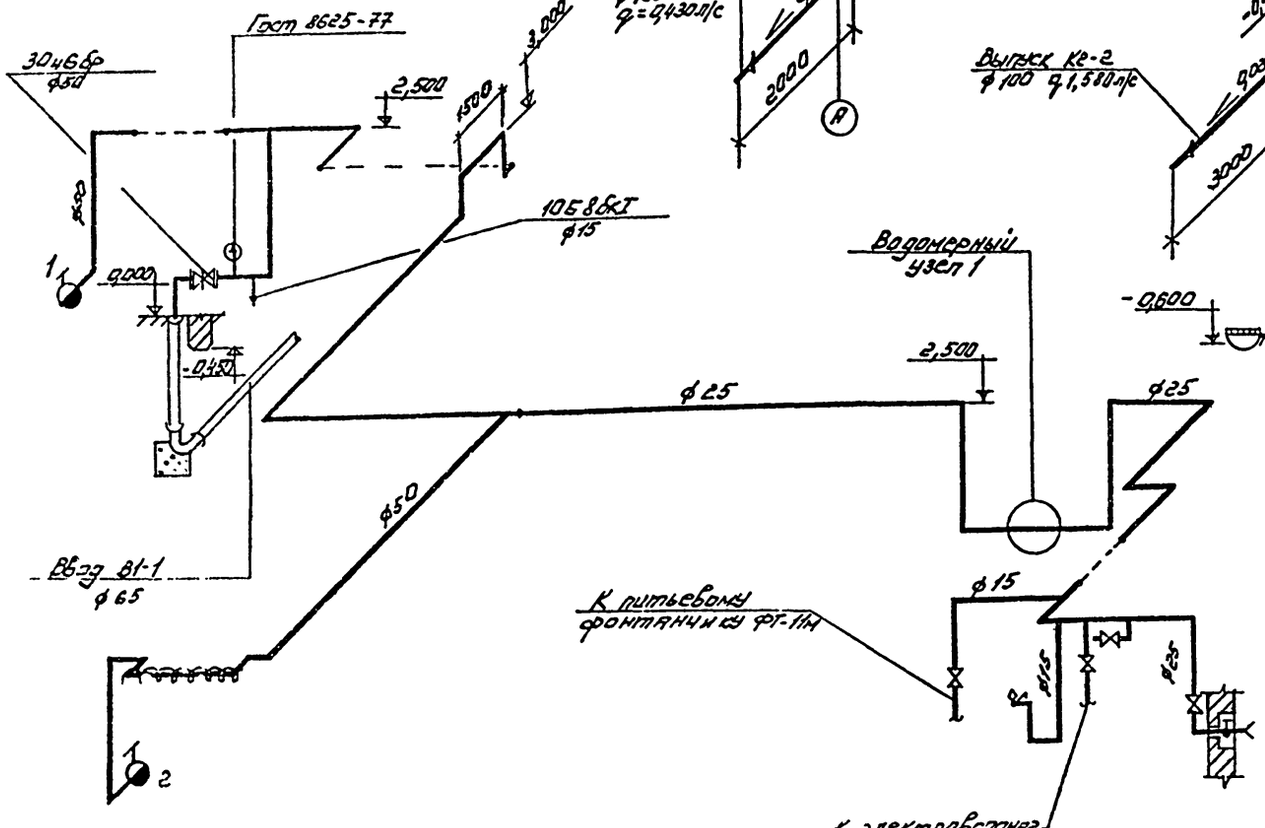

Техник	Шинкарева			ТП 405-9-24.83-ВК
Инженер	Ярцева			
Рук. гр.	Раскутина			
Гл. спец.	Голец			
Нач. от.	Евтушенко		09.83	
Гл. инж.	Коротких		09.83	Ацетиленовая станция УАС-20г производительностью 20 м³/ч газообразного ацетилена
пр-та				Стадия: Р; Лист: 4; Листов:
Привязан				План кровли. Схемы систем В1, Т3, К1, К2.
Инв. №		Н. контр.	Раскутина	Госстрой СССР ГОСХИМПРОЕКТ Москва

Согласовано

Инв. № подл. | Подпись и дата | Взам. инв. № | Инв. № дубл. | Подпись и дата

2293

ТИПОВОЙ ПРОЕКТ 405-9-24.83
Альбом V

ВЕДОМОСТЬ РАБОЧИХ ЧЕРТЕЖЕЙ ОСНОВНОГО КОМПЛЕКТА

Лист	Наименование	Примечание
I	Общие данные (начало).	
2	Общие данные (продолжение)	
3	Общие данные (продолжение)	
4	Общие данные (продолжение)	
5	Общие данные (окончание)	
6	План на отм.0,000. Разрез I-I. Схемы	
	систем ПI,П2.	
7	Схемы систем ЕВI÷ЕВ8, отопления и теплоснабжения	
	установок ПI, П2	
8	Установки систем ПI, П2	
9	Установки систем ПI, П2. Спецификации	
I0	Узел управления. План. Спецификация	
II	Узел управления. Разрез I-I	
I2	Утепленный створный клапан тип I. Общий вид.	
	Спецификация	
I3	Утепленный створный клапан тип П. Общий вид.	
	Спецификация	
I4	Воздухораспределительная коробка тип I	
I5	Воздухораспределительная коробка тип II	
I6	Воздухораспределительная коробка тип III	
I7	Воздухораспределительные коробки тип I,II,III.	
	Спецификация	
I8	Воздухораспределительные коробки тип I,	
	II,III. Элементы. Подставки под калориферы	

Обозначение	Наименование	Примечание
	ных систем взрывоопасных	
	производств	
4.903-I0 вып.4,5	Изделия и детали трубопроводов	
	для тепловых сетей	
4.904-69	Детали крепления санитарно-техни-	
	ческих приборов и трубопроводов	
5.904-I вып.0,	Детали крепления воздуховодов	
вып.I часть I,2		
5.904-4	Двери и люки для вентиляционных	
	камер	
5.904-5	Гибкие вставки к центробежным	
	вентиляторам	
5.904-I0	Узлы прохода вентиляционных	
	вытяжных шахт через покрытия	
	промышленных зданий	
I.494-8	Решетки воздухоприточные тип "РР"	
I.494-2I	Крепление решеток воздухоприточных	
	типа "РР" и щелевых регулирующих	
	типа "Р" к воздуховодам и	
	строительным конструкциям	

ВЕДОМОСТЬ ССЫЛОЧНЫХ И ПРИЛАГАЕМЫХ ДОКУМЕНТОВ

Обозначение	Наименование	Примечание
I.494-24 вып.I	Стаканы для крепления крышных	
	вентиляторов, дефлекторов и зонтов	
I.494-32	Зонты и дефлекторы вентиляционных	
	систем	
I.494-38	Воздухораспределители эжекционные,	
	панельные, штампованные тип ВЭПш	
2.400-4 вып.I,2	Детали тепловой изоляции трубопро-	
	водов и арматуры	
3.904-I8 вып.I,2	Клапаны и заслонки для вентиляцион-	

Проект разработан в соответствии с действующими нормами и правилами проектирования и предусматривает мероприятия в строительной части, обеспечивающие взрыво-пожаробезопасность при соблюдении установленных правил безопасности при эксплуатации.

Мероприятия предусмотрены на основании технологических заданий и категорий производств, полученных от Гипрокислорода.

Главный инженер проекта [подпись] / Короткий / 10.09.82 дата

I. Расчётные параметры наружного воздуха в холодный период года приняты: $t_н$=-20°С; $t_н$=-30°С; $t_н$=-40°С для сухой и нормальной зон наружного климата.

2. Расчётная температура внутреннего воздуха в помещениях в холодный период года принята +I6÷I8°С, в складе карбида кальция +5°С, относительная влажность воздуха до 50%.

3. Теплоноситель для систем отопления и вентиляции – горячая вода с параметрами $t_п$=I50°С, $t_о$=70°С.

4. Приготовление воды для горячего водоснабжения осуществляется в электроводонагревателе НЭ-I8, установленном в помещении санузла.

5. Вентиляторы и воздуховоды, обслуживающие отделения категории "А" заземляются согласно П-2-4 "Правил защиты от статического электричества в производствах химической промышленности" изд.I973г.

6. Дефлекторы в помещениях категории "А" устанавливаются без дроссель-клапанов.

7. Места проходов воздуховодов и трубопроводов через стены и перегородки должны быть заделаны наглухо строительным раствором.

8. Воздуховоды выполняются:

а) системы ПI – из листовой стали б=0,6; 0,7 мм, в пределах венткамеры воздуховод выполняется герметичным из стали б=2 мм на сварке;

б) системы П2-из листовой стали б=0,5; 0,6мм

в) выбросы шахт систем ВЕI÷ВЕ8 выполняются из листовой стали б=2 мм;

Шахты под дефлекторы изолируются минераловатными изделиями б=40 мм с покрытием по изоляции оцинкованной сталью б=0,5 мм;

г) дефлекторы систем ВЕI÷ВЕ8 и воздуховод системы ВЕI в пределах генераторного отделения выполняются из оцинкованной стали.

9. Воздуховоды из листовой стали покрываются внутри и снаружи эмалью ПФ-I33 за 2 раза по грунту ГФ-020.

I0. Трубопроводы систем отопления и теплоснабжения вентиляционных установок, а так же нагревательные приборы окрашиваются эмалью ПФ-837 за 2 раза.

Трубопровод системы отопления, проходящий в подпольном канале, изолируется минераловатными изделиями б=40 мм с последующим покрытием по изоляции оцинкованной сталью б=0,5 мм.

II. Количество секций радиаторов, проставленные на плане, следует читать слева направо для расчётных наружных температур $t_н$-20°С; $t_н$-30°С; $t_н$-40°С.

I2. В производственных помещениях категории "А" кратность воздухообменов составляет 8 обменов в час.

Инв №			
Провер.	Фрумкина		
Инж.	Волкова		
Ст.инж	Мовсин		
Рук.гр.	Фрумкина		
Гл.сп.	Неманов		
Гл.сп.	Коваленко		
Нач.от	Саввин		
Гл.инж	Короткий		
Гл.инж	Никитин		
Ин-та			
Н.контр.	Волкова		

Привязан

ТП 405-9-24.83-ОВ

Ацетиленовая станция УАС-20г производительностью 20 м³/ч газообразного ацетилена

Стадия	Лист	Листов
Р	I	I8

Общие данные (начало)

ГОССТРОЙ СССР ГОСХИМПРОЕКТ Москва

Согласовано: Гипрокислород
Гл.сп. ПБ Журавель ГИП
Гл.сп. АКЗ Волкова ОВ
Захарова
Травин

Шифр ГИП 2391
Подпись и дата
Взам.инв. №
Инв.№ подл.

СПЕЦИФИКАЦИЯ СИСТЕМ ОТОПЛЕНИЯ И ВЕНТИЛЯЦИИ

Марка поз.	Обозначение	Наименование	Кол	Масса ед. кг.	Примечание
		ОТОПЛЕНИЕ			
I	Завод треста	Грязевик ОРГРЭС			
	"Волгосантехмонтаж"	Ду=40мм	2	I3	
2	Завод "Теплоприбор"	Универсальный			
	г.Улан-Удэ	регулятор расхода и			
		давления УРРД			
		Ду=25мм	2	2I	
3	Гродненский завод	Электроводонагре-			
	торгового машиностро	ватель НЭ-IB	I	65	
	ения				
4	Кировобадский	Водосчётчик			
	приборостроительный	ВКОСГ-32	I	3,3	
	завод				
5	Георгиевский	Вентиль запорный			
	арматурный	фланцевый I5с22нж			
	завод	ø 40	2	I5,5	
6	Учреждение ОБ2I/2	Вентиль запорный			
	г.Брянск	фланцевый I5кчI9пI			
		ø 40	4	5,5	
7		ø 25	2	2,6	
8	Калининградский	Вентиль запорный			
	завод автомобильных	фланцевый 892-00Б			
	запасных частей	ø 25	2	I0,3	
9	Харьковский	Вентиль запорный			
	механический	муфтовый I5кчI8пI			
	завод	ø I5	I0	0,7	
I0	Завод треста	Воздухосборник			
	"Волгосантехмонтаж"	горизонтальный			
		Ду=I50мм длиной			
		500мм	I		
II	ГОСТ I255-67	Фланцы 25-I6			
		к поз. 2	4	0,64	
I2		Дроссельная шайба			
		для труб			
		ø 40	I		
I3		ø I5	I		
I4	ПО "Киевпромарматура"	Кран натяжной муфто-			
		вый с фланцем для			
		контрольного мано-			
		метра I4МП-I6	6	0,3I	
I5	ЗК4-46-70;ТК4-3I38-70	Закладная конструкция	2		
	ЗК4-46-70;ТК4-3I39-70	для манометра	4		
I6	62 ЗКЧ-2-75	Закладная конструкция			
	ТМ4-I44-75	для термометра	I		
I7	3 ЗКЧ-3-75	Закладная конструкция			
	ТМ4-I43-75	для термометра	4		
I8	ГОСТ 8690-75	Радиатор М-I40АО			
		$t_н$=-20°С	49/14		3км секции
I9		$t_н$=-30°С	5,55/I6		3км секции
20		$t_н$=-40°С	5,95/I7		3км секции
2I		Трубопровод из водога-			
		газопроводных обыкно-			
		венных труб по			
		ГОСТ 3262-75			
		ø I5	38		м
22		ø 25	8		м
23		ø 40	26		м
24		Трубопровод из труб			
		стальных электросвар-			
		ных по ГОСТ10704-76			
		ø 57х3	2		м
25	4.903-I0 вып.4	Опора неподвижная			
		хомутовая 57-TI2.0I	2	3,8	
26		Эмаль ПФ-837			
		$t_н$=-20°С	2,5		кг
27		$t_н$=-30°С	2,6		кг
28		$t_н$=-40°С	2,7		кг
29	2.400-4 вып.I,2,3	Минераловатные изде-			
		лия толщиной 40 мм	0,85		м3
30		Оцинкованная сталь			
		листБ0,5ГОСТI9904-74			
		ст.3 ГОСТ 7II8-78	3I		м2
		ТЕПЛОСНАБЖЕНИЕ			
		установок систем			
I	Харьковский механи-	Вентиль запорный муф-			
	ческий завод	товый I5кчI8пI			
		ø I5	5	0,7	
2		ø 20	2	0,9	
3	Учреждение ОБ2I/2	Вентиль запорный			
	г.Брянск	фланцевый I5кчI9пI			
		ø 40	2	5,5	
4	Завод треста	Воздухосборник			
	"Волгосантехмонтаж"	горизонтальный			
		Ду=I50мм длиной			
		500 мм	2		
5	ПО "Киевпромарматура"	Кран натяжной			
		муфтовый с фланцем			
		для контрольного			
		манометра I4МП-I6	4	0,3I	
6	ЗКЧ-46-70	Закладная для			
	ТК4-3I39-70	манометра	4		
7	3 ЗКЧ-3-75	Закладная конструкция			
	ТМ4-I43-75	для термометра	2		
8	63 ЗКЧ-2-75	Закладная конструк-			
	ТМ4-I44-75	ция для термометра	2		
		Трубопровод из водо-			
		газопроводных			
		обыкновенных труб			
		по ГОСТ 3262-75			
		ø 20	I3		м
9		ø 40	30		м
I0		Эмаль ПФ-837	I,2		кг.
		ВЕНТИЛЯЦИЯ			
I	Московский	Установка вентилятор-			
	вентиляторный	ная компл:	I	I93	
	Завод	а. Вентилятор центро-			
		бежный ВЦ4-46			
		№5,исполнение I,			
		положение Пр0°			
		в искрозащищен. ом			
		исполнении ИI по			
		ТУ22-302I-74			
		б. Электродвигатель			
		ВI32S6, 960об/мин.			

Привязан

Инв №

Гл.инж.	Короткий	
Нач.от	Саввин	
Гл.сп.	Коваленко	
Гл.сп.	Неманов	
Рук.гр.	Фрумкина	
Ст.инж.	Моисин	
Инж.	Волкова	
Констр.	Фрумкина	
Н.контр	Волкова	

ТП 405-9-24.83ОВ

Ацетиленовая станция УАС-20т производительностью 20 м³/ч газообразного ацетилена

Стадия	Лист	Листов
Р	2	

Общие данные (продолжение)

ГОССТРОЙ СССР ГОСИМПРОЕКТ Москва

Альбом V

Согласовано

Взам.инв.№ | Подпись и дата | Инв.№ подл.

Типовой проект 405 9-24.83 Альбом V

СПЕЦИФИКАЦИЯ СИСТЕМ ОТОПЛЕНИЯ И ВЕНТИЛЯЦИИ

Марка поз.	Обозначение	Наименование	Кол	Масса ед. кг.	Примечание
		5,5квт, исполнение			
		по взрывозащите ПАТ1			
2	Московский вентиляторный завод	Установка вентиляторная компл:	I	I93	
		а. Вентилятор центробежный ВЦ4-46			
		№5, исполнение I, положение ЛО° в искрозащищенном			
		исполнении ИI			
		по ТУ22-3021-74			
		б. Электродвигатель			
		ВI3256, 950 об/мин			
		5,5 квт, исполнение по взрывозащите ПАТ1			
3	Криковский вентиляторный завод	Агрегат вентиляторный А3,I5095-2 компл;	I	45,0	
		а. Вентилятор центробежный ВЦ4-70			
		№3,I5 исполнение I, положение ЛО°			
		б. Электродвигатель			
		4А80А2 2860 об/мин			
		I,5 квт			
4	Криковский вентиляторный завод	Агрегат вентиляторный А3,I5095-2 компл:	I	45,0	
		а. Вентилятор центробежный ВЦ4-70			
		№3,I5 исполнение I, положение Пр0°			
		б. Электродвигатель			
		4А80А2, 2860 об/мин			
		I,5 квт;			
5	Учреждение ЯЗ-308/80	Калориферы КВС6-П $t_н$=-20°С, $t_н$=-30°С	2	56,2	
6		Калориферы КВБ6-П $t_н$=-40°С	2	72,7	
7		Калориферы КВС10-П $t_н$=-20°	2	I02,2	
8		Калориферы КВБ10-П $t_н$=-30°; -40°С	2	I33,7	
9	Учреждение УС-3I9/56	Фильтр ячейковый ФЯП	I	3,3	
I0		Подставки под калориферы В=I38 мм лист I8	4	I,I3	
II		Подставки под калориферы В=238 мм лист I8 $t_н$=-20°С, -30°С	4	I,37	
I2		лист I8 В=338 мм $t_н$=-40°С	8	I,37	
I3	5.904-5	Вставка гибкая ВВ-I2	2	3,42	
I4		ВВ-I4	2	6,76	
I5		ВН-II	2	3,3	
I6		ВН-I3	2	5,02	
I7	3.904-I8	Клапан перекидной искробезопасный А3Е024.000-0I	I	I2,5	
I8		А3Е024.000-03	I	23,9	
I9	3.904-I8	Клапан обратный искробезопасный А3Е028.000-04	I	I4,5	
20		А3Е028.000	8	6,9	
2I	5.904-4	Дверь утепленная ДУсI,25х0,5	8	33,6	
22		Воздухораспределительная коробка в системе III листы I4,I7,I8 $t_н$=-20°С; -30°С	I	I67,4	
23		листы I5,I7,I8 $t_н$=-40°С	I	I03,6	
24		Воздухораспределительная коробка в системе П2 листы I6,I7,I8 $t_н$=-20°С; $t_н$=-30°; $t_н$=-40°С	I	I4I,3	
25		Регулирующая диафрагма к вентилятору размером 300х300 листВ2,0ГОСТ19904-74 3-Шст.3ГОСТ1652370	2	0,55	
26		Регулирующая диафрагма к вентилятору размером 420х420 из алюминиевого листа толщиной б=20 мм по ГОСТ2163I-76	2	0,9	
27	I.494-32	Дефлектор Д.00.000	3	7,5	
28		Д.00.000-02	I	24,I	
29		Д.00.000-03	I	35,4	
30		Д.00.000-04	3	54,9	
3I		Утепленный створчатый клапан у калориферов в системе III $t_н$=-20°С; $t_н$=-30°С;	I	29,4	
32	лист I2	$t_н$=-40°С	I	2I,3	
33	лист I3	Утепленный створный клапан у калориферов П2 $t_н$=-20°С; $t_н$=-30°С $t_н$=-40°С	I	24,2	
34	5.904-I0	Узел прохода вентиляционных шахт УП2-I2	2	84,5	
35		УШ	I	75	с кольцом для сбора конденсата
36		УШ-04	I	I09	
37		УШ-06	I	III	
38		УШ-07	3	I44	
39	ГОСТ5772-72	Сетка проволочная общего назначения №I0	025		м2
40	I.494-38	Воздухораспределитель эжекционный ВЭПш I0	I	9,6	
4I		ВЭПш II	3	2I,3	
42	I.494-8	Воздухонаправляющие регулирующие решетки РР-2 сборка АГ	3	I,3	

Привязан

Инв. №

Провер.	Фрумкина	
Инж.	Волкова	
Ст.инж.	Моисин	
Рук.гр.	Фрумкина	
Гл.сп.	Неманов	
Гл.сп.	Коваленко	
Нач.от.	Саввин	
Гл.инж.	Короткий	
Н.контр	Волкова	

ТП 405-9-24.83-ОВ

Детепленовая станция УАС-20г производительностью 20 м³/ч газообразного ацетилена

Стадия	Лист	Листов
Р	3	

Общие данные (продолжение)

ГОССТРОЙ СССР ГОСХИМПРОЕКТ Москва

Согласовано

Инв.№ подл. | Подпись и дата | Взам.инв.№

Зак. ГХП 2397

Типовой проект 405-9-24.83 Альбом V

СПЕЦИФИКАЦИЯ СИСТЕМ ОТОПЛЕНИЯ И ВЕНТИЛЯЦИИ

Марка поз.	Обозначение	Наименование	Кол	Масса ед. кг.	Примечание
43	Завод "Сантехдеталь"	Лючок для замера			
	СТД 8281	параметров воздуха	I3		
44	Завод "Сантехдеталь"	Лючок для замера			
	СТД 8282	параметров воздуха	4		
45		Регулирующая диаф-			
		рагма на воздуховоде			
		из листовой стали			
		периметром до I500мм	2		
46		Воздуховод из тонко-			
		листовой стали			
		листБ2,0ГОСТI9904-74			
		3-Шст.3ГОСТI652370			
		ø 630	I0		м
47		ø 500	4		м
48		ø 400	6		м
49		ø 3I5	2		м
50		ø 250	3		м
5I		ø 200	I2		м
52		листБ0,5ГОСТI9904-74			
		3-Шст.3ГОСТI6523-70			
		ø 200	4		м
53		ø I80	3		м
54		ø I00	2		м
55		листБ0,6ГОСТI9904-74			
		3-Шст.3ГОСТI6523-70			
		ø 400	3		м
56		ø 3I5	27		м
57		ø 250	I9		м
58		ø 225	I3		м
59		листБ0.7ГОСТI9904-74			
		3-Шст.3ГОСТI652370			
		600х800	3		м
60		300х800	I		м
6I		250х250	6		м
62		Воздуховод из оцинко-			
		ванной стали			
		листБ0,6ГОСТI9904-74			
		ст.3ГОСТ7II8-78			
		ø 400	II		м
63		Трубопровод из водо-			
		газопроводных труб			
		по ГОСТ3262-75			
		ø I5	37		к
64		Эмаль ПФ-I33	74		кг
65		Грунт ГФ-020	500		кг
66		Эмаль ПФ-837	003		кг
67		Минераловатные			
		изделия γ=300кг/м3	2,5		м3
68		Оцинкованная сталь			
		листБ0,5ГОСТI9904-74			
		ст.3ГОСТ7II8-78	80		м2

Согласовано:

Инв.№ подл. | Подпись и дата | Взам.инв. №

Шифр 2391

Пример			
Инв.№			

Провер.	Фрумкина		
Инж.	Волкова		
Ст.инж.	Мовсин		
Рук.гр.	Фрумкина		
Гл.сп.	Неманов		
Гл.сп.	Коваленко		
Нач.от	Саввин		
Гл.инж.	Короткий		
Н.контр	Колкова		

ТП 405-9-24.83 ОВ

Ацетиленовая станция УАС-20 производительностью 20 м³/ч газообразного ацетилена

Стадия	Лист	Листов
Р	4	

Общие данные (продолжение)

ГОССТРОЙ СССР ГОСХИМПРОЕКТ Москва

Типовой проект 405-9-24.83
Альбом V

ХАРАКТЕРИСТИКА ОТОПИТЕЛЬНО-ВЕНТИЛЯЦИОННЫХ СИСТЕМ

Обозначение системы	Кол. систем	Наименование обслуживаемого помещения (технологического оборудования)	Тип установки, агрегата	Вентилятор: Тип, исполнение по взрывозащите	№	Схема исполнения	Положение	L м3/ч	P Па (кгс/м2)	n об/мин	Электродвигатель: Тип, исполнение по взрывозащите	№ квт	n об/мин	Воздухонагреватель: Тип	№	Кол.	Т-ра нагрева от	Т-ра нагрева до	Расход тепла кДж (ккал/ч)	ΔP Па (кгс/м2)	Фильтр: Тип	№	Кол.	ΔP Па (кгс/м2)	концентрация мг/м3 начальная	концентрация мг/м3 конечная	Примечание
III	2	Склад карбида		В-Ц14-46	5	I	Пр0°	7820	II20 (II2)	960	BI32S6	5,5	960	КВС-п	I0	2	-20	+32	492030 (II7I50)	26 (2,6)							$t_н$=-20°С
		кальция, генера-		ИI			Л0°				НАТI			КВБ-п	I0	2	-30	+35,4	6I8660 (I47300)	34 (3,4)							$t_н$=30°С
		торная, раскупорочная												КВБ-п	I0	2	-40	+39	748650 (I78250)	2I0 (2I)							$t_н$=-40°С
П2	2	РУ и КИП, насос-	А3,I5095-2	В-Ц4-70	3,I5	I	Пр0°	I650	III0	2860	4А80А2	I,5	2860	КВС-п	6	2	-20	+36,5	II2685 (26830)	7 (0,7)	ФЯП		I	40 (4)			$t_н$=-20°С
		ная, приточная					Л0°		(II0)					КВС-п	6	2	-30	+40	I39440 (33200)	7 (0,7)							$t_н$=-30°С
		венткамера												КВБ-п	6	2	-40	+43,8	I67I60 (39800)	9 (0,9)							$t_н$=-40°С
	I	Санузел		Электроводонагреватель БЭ-IВ								9,6															

МЕСТНЫЕ ОТСОСЫ ОТ ТЕХНОЛОГИЧЕСКОГО ОБОРУДОВАНИЯ

Технологическое оборудование: Поз.	Наименование	Кол.	Характеристика выделяющихся вредностей	Объем вытяжки м3/ч: на ед. оборуд.	всего	Характеристика местного отсоса: обозначение	применяемые документы	Обозначение системы	Примечание
4	Водяной затвор	I	ацетилен	I000	I000	зонт		ВЕI	

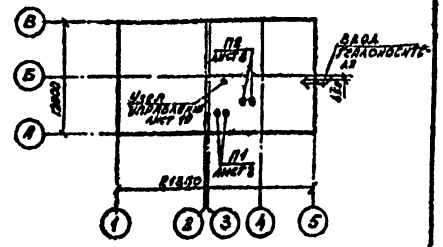

ОСНОВНЫЕ ПОКАЗАТЕЛИ ПО ЧЕРТЕЖАМ ОТОПЛЕНИЯ И ВЕНТИЛЯЦИИ

Наименование здания (сооружения) помещения	Объем м3	Периоды года при t н °С	Расход тепла, кДж (ккал/ч): На отопление	На вентиляцию	На горячее водоснабжение	Общий расход тепла	Расход холода кДж (ккал/ч)	Установленная мощн. эл. дв. квт.
Ацетиленовая	I430	-20	233940 (55700)	382325 (9I030)	-	6I6265 (I46730)	-	23,6
станция УАС-20Г		-30	275940 (65700)	495I80 (II7900)	-	77II20 (I83600)	-	23,6
		-40	320I25 76220	6I0470 I45350	-	930595 (22I570)	-	23,6

Провер.	Фрумкина	
Инж.	Волкова	
Ст. инж.	Мовсин	
Рук. гр.	Фрумкина	
Гл. сп.	Неманов	
Гл. сп.	Коваленко	
Нач. от	Саввин	
Гл. инж.	Коротких	
Н. контр.	Волкова	

Привязан

Инв. №

ТП 405-9-24.83-ОВ

Ацетиленовая станция УАС-20г производительностью 20 м³/ч газообразного ацетилена

Общие данные (окончание)

Стадия	Лист	Листов
Р	5	

ГОССТРОЙ СССР ГОСХИМПРОЕКТ Москва

Согласовано: Гипрокислород ГИП; Захаров; Зл. отдел; Тульчинский

Шифр ТХП 2391

Инв. № подл. | Подпись и дата | Взам. инв. №

Разрез 1-1

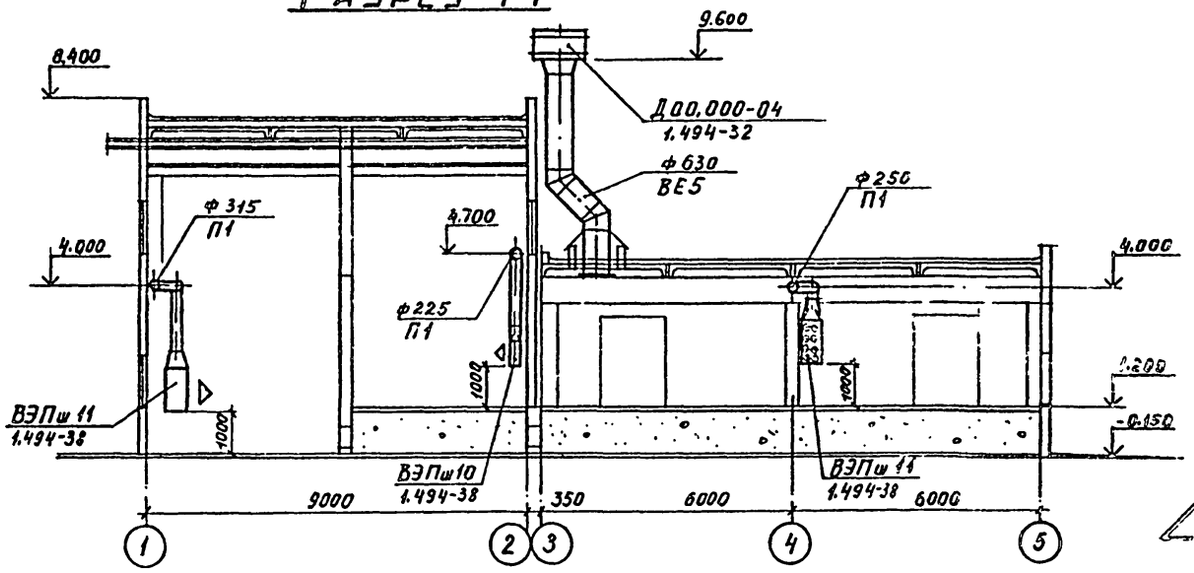

План на отм. 0.000

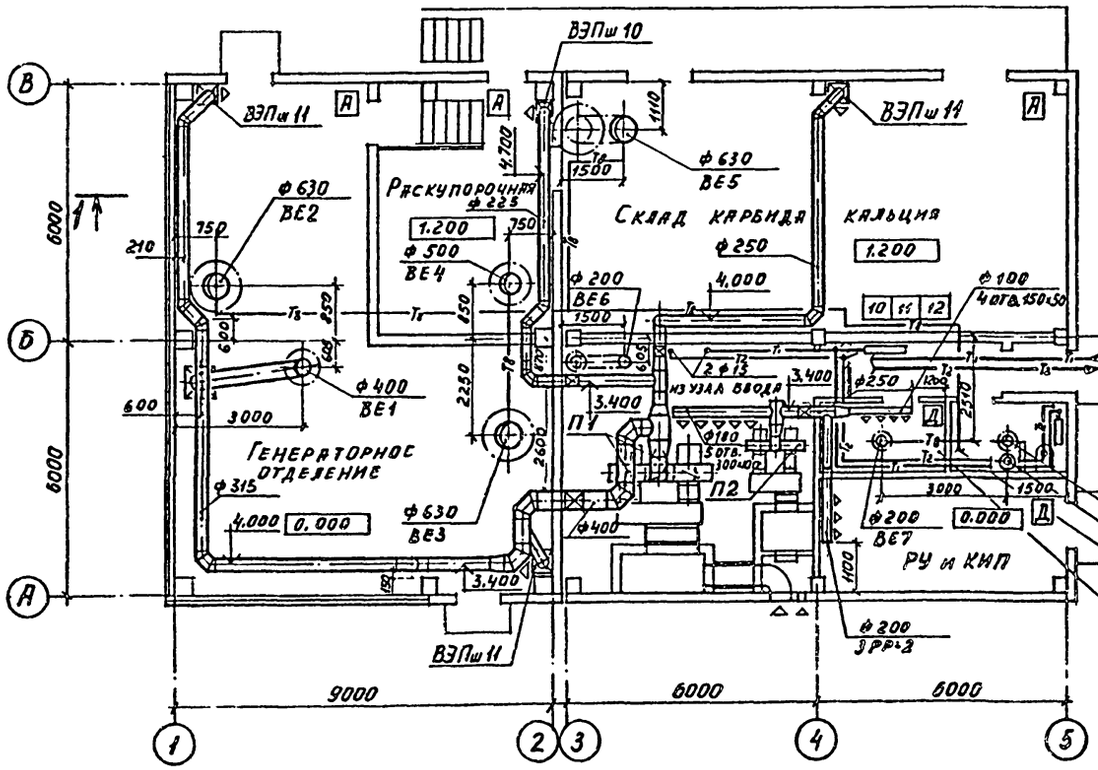

П1

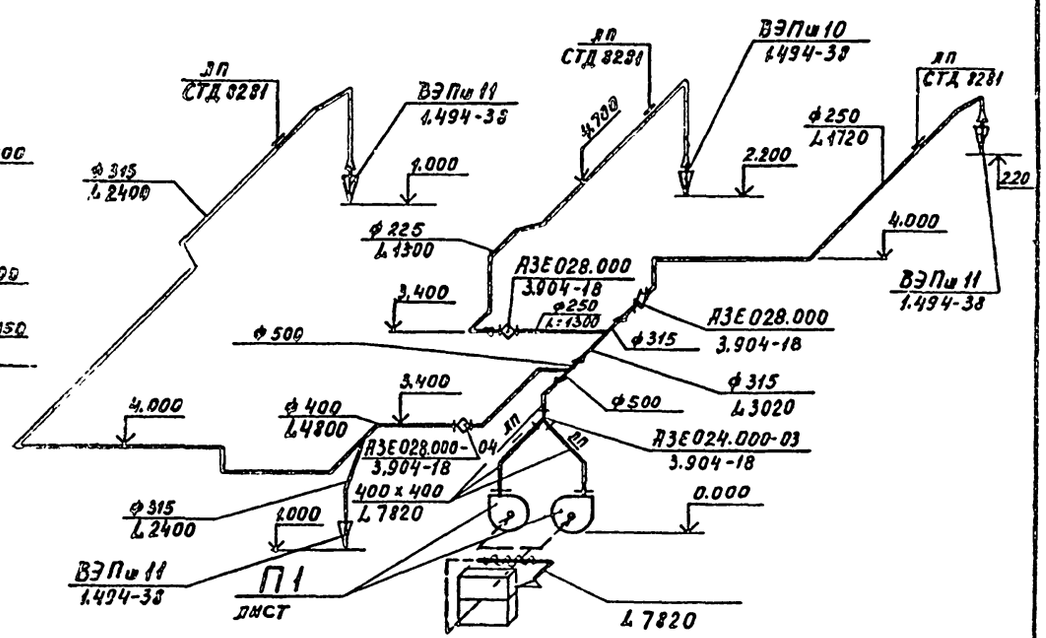

П2

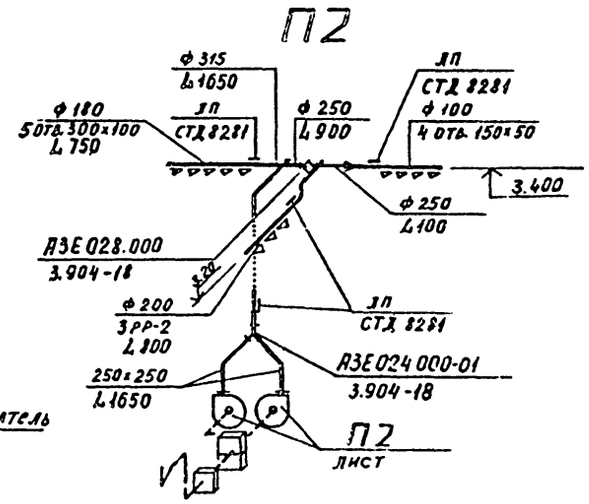

Провер.	Фрумкина		
Инж.	Колокольцев		
Ст. инж.	Новсин		
Рук. гр.	Фрумкина		
Гл. сп.	Неманов		
Гл. сп.	Поваленко		
Нач. от	Саввин		
Гл. инж.	Короткий		
Н. контр	Волкова		

ТП 405-9-24.83ОВ

Ацетиленовая станция УАС-20т производительностью 20 м³/ч газообразного ацетилена

Стадия	Лист	Листов
Р	6	

План на отм. 0,000. Разрез 1-1. Схемы систем П1, П2

ГОССТРОЙ СССР ГОСХИМПРОЕКТ Москва

Привязан

Инв. №

Согласовано: Госпроектсталь УИР Захаров; Эл. отдел Тульчев; Но зав Лунин; Раскутина; АСО-3 ВК Лыкин

Инв. № подл. | Подпись и дата | Взам. инв. №

Шифр ГАП 2391

Схема системы теплоснабжения установок П1, П2

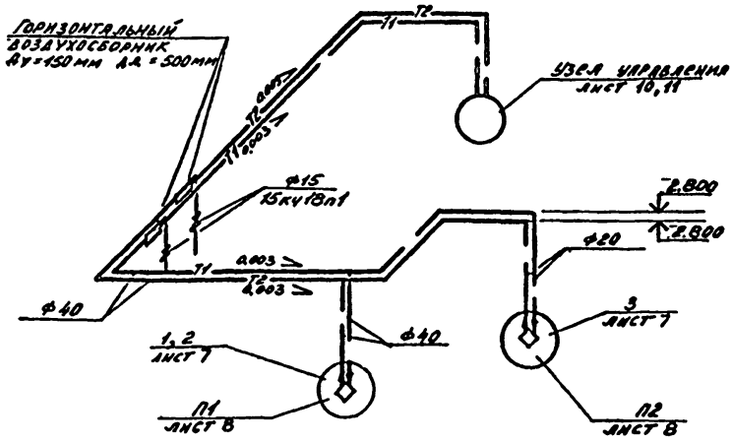

1

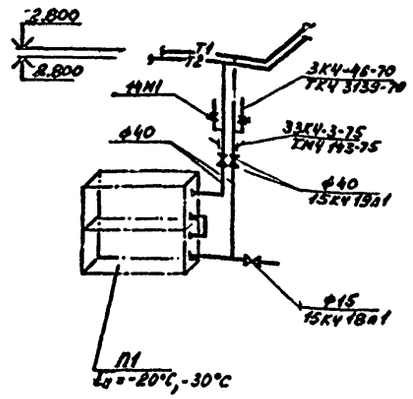

2

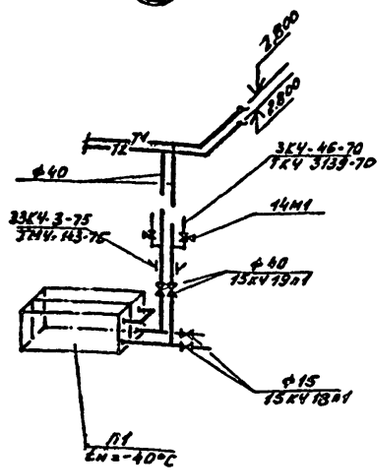

3

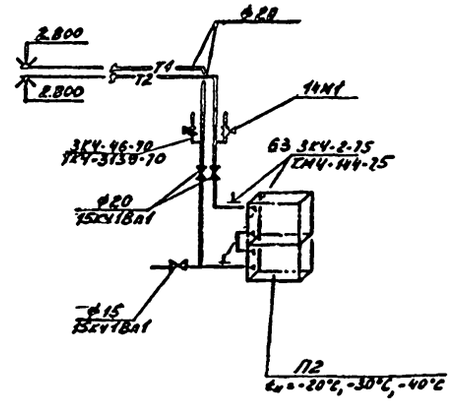

ВЕ 1

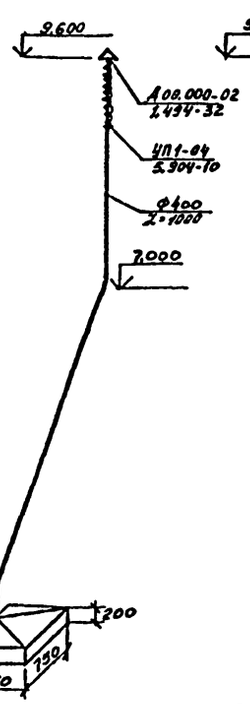

ВЕ 2

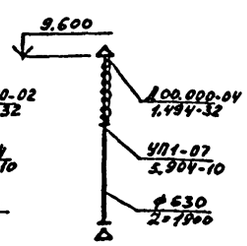

ВЕ 3

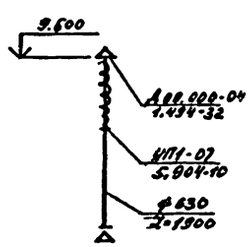

ВЕ 4

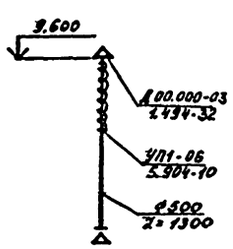

ВЕ 5

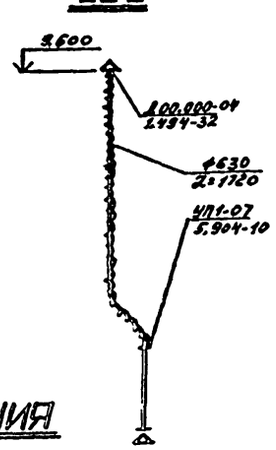

ВЕ 6

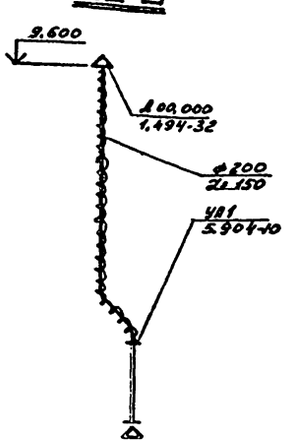

ВЕ 7

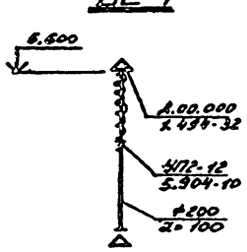

ВЕ 8

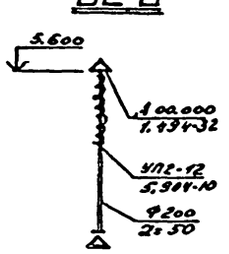

Схема системы отопления

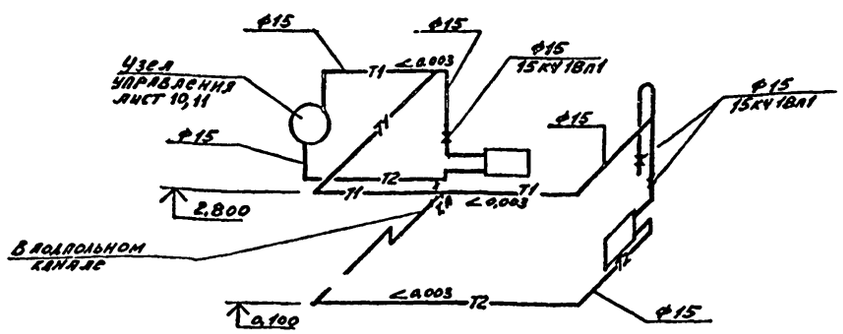

Провер.	Фрумкина			ТП 405-9-24.83-ОВ	
Инж.	Волкова				
Ст.инж.	Новсин				
Рук.гр.	Фрумкина				
Гл.сп.	Неманов				
Гл.сп.	Коваленко			Ацетиленовая станция УАС-20г производительностью 20 м³/ч газообразного ацетилена	Стадия: Р; Лист: 7; Листов:
Нач.от.	Саввин				
Гл.ин.	Короткий			Схемы систем ЕВ1÷ЕВ8, отопления и теплоснабжения установок П1, П2.	ГОССТРОЙ СССР ГОСХИМПРОЕКТ Москва
Н.контр.	Волкова				

Привязан

Инв.№

Альбом V

Согласовано

Инв.№ подл. | Подпись и дата | Взам.инв.№

Шифр ГУП 2391

Типовой проект 405-9-24.83
Альбом V

Разрез 1-1

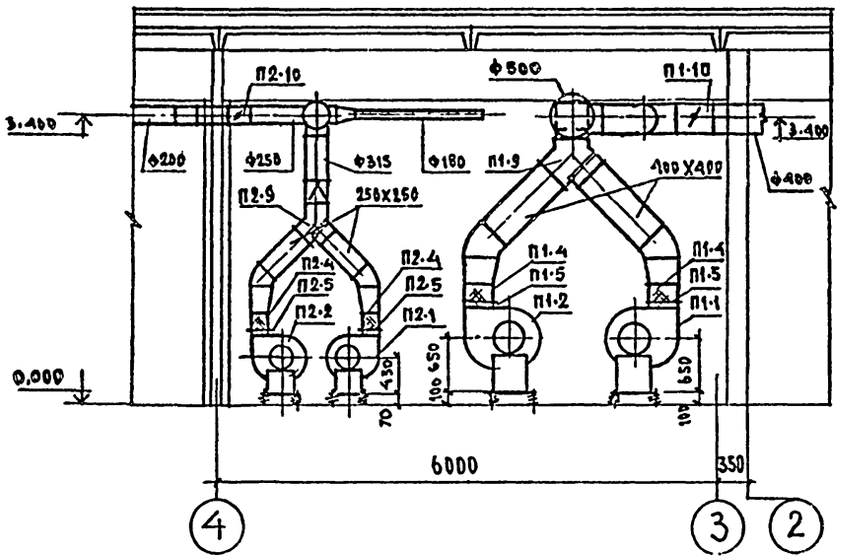

Разрез 2-2

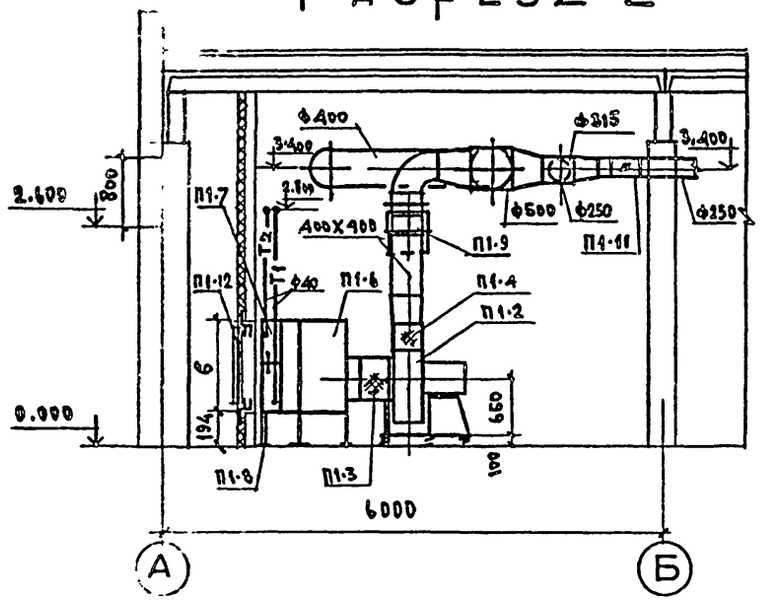

План

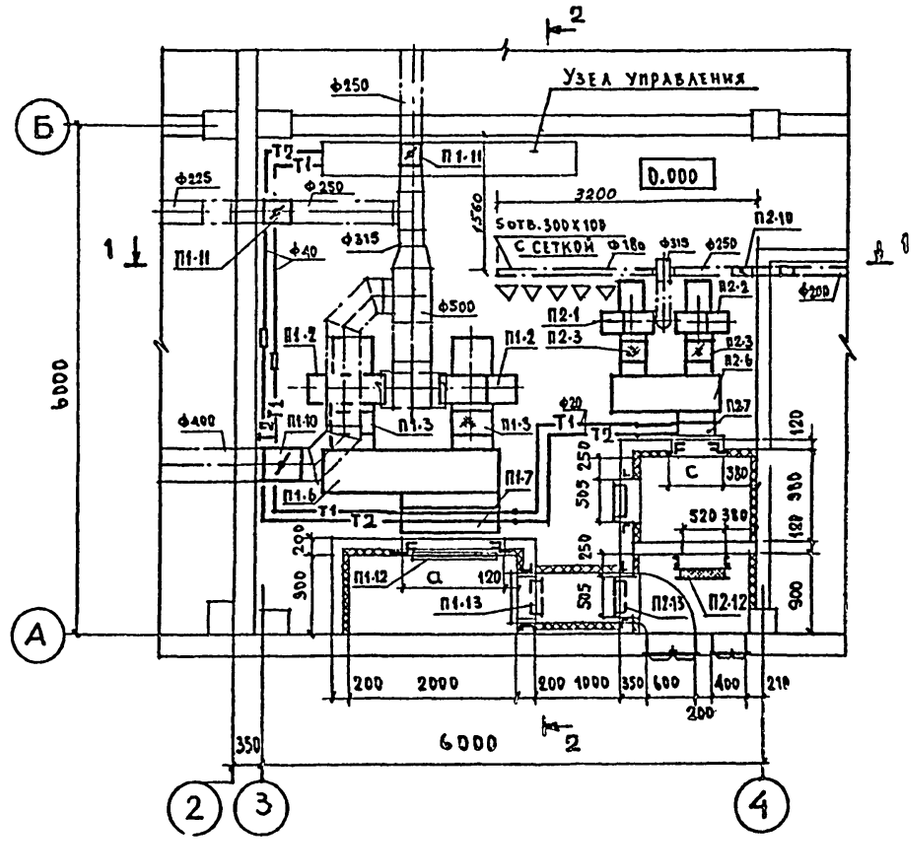

$t_н$	III		II2	
	а	б	с	d
-20	I250	II00	630	II00
-30	I250	II00	-	-
-40	I250	600	-	-

I. Закладные изделия венткамеры смотри чертежи марки АР.

2. Материал воздуховодов, трубопроводов и арматура к ним включены в спецификацию систем.

3. Отверстия под болты в закладных частях венткамеры сверлить при монтаже по отверстиям оборудования.

4. Размеры отверстий в регулирующих диафрагмах у вентиляторов определяются по месту при предпусковой наладке.

5. Воздухозаборный короб размером 600х800 изолировать минераловатными изделиями γ=300 кг/м3 б=500 мм с покрытием по изоляции оцинкованной сталью б=0,5 мм.

Согласовано: Гипрокислород, Эльгоглаз, Тульский завод АСО-3, ВК, Лупин, Раскутин

Инв.№ подл. | Подпись и дата | Взам.инв.№ | ТХП 2391

Привязан	Провер.	Фрумкина	
	Инж.	Колокольцев	
	Ст.инж.	Мовсин	
	Рук.гр.	Фрумкина	
	Гл.сп.	Неманов	
	Гл.сп.	Коваленко	
	Нач.от.	Саввин	
	Гл.инж.	Короткий	
Инв.№	Н.контр.	Волкова	

ТП 405-9-24.83ОВ

Ацетиленовая станция УАС-20т производительностью 20 м³/ч газообразного ацетилена

Стадия	Лист	Листов
Р	8	

Установки систем III, II2.

ГОССТРОЙ СССР ГОСХИМПРОЕКТ Москва

ТИПОВОЙ ПРОЕКТ 405-9-24.83
Альбом V

СПЕЦИФИКАЦИЯ ОТОПИТЕЛЬНО-ВЕНТИЛЯЦИОННЫХ УСТАНОВОК

Марка поз.	Обозначение	Наименование	Кол	Масса ед. кг.	Примечание
		III.			
III.I	Московский вентиляторный завод	Установка вентиляторная, комплект:	I	I93	
		а. Вентилятор Центробежный ЦI4-46 №5, исполнение I, положение Пр0°, исполнение ИI по ТУ22-302I-74			
		б. Электродвигатель ВI32S6, 960 об/мин 5,5квт, исполнение по взрывозащите ПАТI			
III.2	Московский вентиляторный завод	Установка вентиляторная, комплект:	I	I93	
		а. Вентилятор центробежный ЦI4-46 №5, исполнение I, положение Л0°, исполнение по искрозащите ИI по ТУ22-302I-74			
		б. Электродвигатель В I32S6, 960 об/мин 5,5квт, исполнение по взрывозащите ПАТI			
III.3	5.904-5	Вставка гибкая ВВ-I4	2	6,76	
III.4	5.904-5	Вставка гибкая ВН-I3	2	5,02	
III.5		Регулирующая диафрагма к вентилятору размером 420х420 из алюминиевого листа б=2,0 мм по ГОСТ 2I63I-76	2	0,9	
III.6		Воздухораспределительная коробка			
	листы I4,I7,I8	$t_{н.}$=-20°С; $t_{н.}$=-30°С	I		
	листы I5,I7,I8	$t_{н.}$=-40°С	I		
III.7	Учреждение ЯЭ-308/80	Калориферы КВСIО-П $t_{н.}$=-20°С	2	I02,2	
		КВБIО-П $t_{н.}$=-30°С; -40°С	2	I33,7	
III.8	лист I8	Подставки под калориферы В=238 мм $t_{н.}$=-20°С, $t_{н.}$=-30°С	4	I,37	
	лист I8	В=338мм $t_{н.}$=-40°С	8	I,37	
III.9	3.904-I8	Клапан перекидной искробезопасный АЗЕ024.000-03	I	23,9	
III.I0	3.904-I8	Клапан обратный искробезопасный АЗЕ028.000-04	I	I4,5	
III.II		АЗЕ028.000	2	6,9	
III.I2	лист I2	Утеплённый створный клапан у калориферов $t_{н.}$=-20°С, $t_{н.}$=-30°С	I	-	
	лист I2	$t_{н.}$=-40°С	I	-	
III.I3	5.904-4	Дверь утепленная ДУсI,25х0,5	I	33,6	
		П2.			
П2.I	Крюковский вентиляторный завод	Агрегат вентиляторный АЗ,I5095-2 компл:	I	45,0	
		а. Вентилятор центробежный Ц4-70 №3,I5 исполнение I, положение Пр0°			
		б. Электродвигатель 4А80А2 2860об/мин I,5 квт			
П2.2	Крюковский вентиляторный завод	Агрегат вентиляторный АЗ,I5095-2 компл:	I	45,0	
		а. Вентилятор центробежный Ц4-70 №3,I5 исполнение I, положение Л0°			
		б. Электродвигатель 4А80А2 2860об/мин I,5 квт			
П2.3	5.904-5	Вставка гибкая ВВ-I2	2	3,42	
П2.4	5.904-5	Вставка гибкая ВН-II	2	3,3	
П2.5		Регулирующая диафрагма к вентилятору размером 300х300			
		листВ2,0ГОСТI9904-74 3-Шст;3ГОСТ I6523-70	2	0,55	
П2.6	листы I6,I7,I8	Воздухораспределительная коробка $t_{н.}$=-20°С; $t_{н.}$=-30°С; $t_{н.}$=-40°С	I	I4I,3	
П2.7	Учреждение ЯЭ-308/80	Калориферы КВС 6-п $t_{н.}$=-20°С; -30°С	2	56,2	
		КВБ6-п $t_{н.}$=-40°С	2	72,7	
П2,8	лист I8	Подставки под калориферы В=I38мм	4	I,I3	
П2.9	3.904-I8	Клапан перекидной, искробезопасный АЗЕ024.000-0I	I	I2,5	
П2.I0	3.904-I8	Клапан обратный искробезопасный АЗЕ028.000	I	6,9	
П2.II	лист I3	Утепленный створный клапан у калориферов $t_{н.}$=-20°С, $t_{н.}$=-30°С, $t_{н.}$=-40°С	I	24,2	
П2.I2	Учреждение УС-3I9/56	Фильтр ячейковый ФЯП	I	3,3	
П2.I3	5.904-4	Дверь утепленная ДУсI,25х0,5	2	33,6	

Согласовано

Инв.№ подл. | Подпись и дата | Взам.инв.№

Тип.ГХП 2391

Привязан

Инв.№

Провер.	Фрумкина	
Инж.	Колокольцев	
Ст.инж.	Мовсин	
Рук.гр.	Фрумкина	
Гл.сп.	Неманов	
Гл.сп.	Коваленко	
Нач.от.	Саввин	
Гл.инж.	Короткий	
Н.контр.	Волкова	

ТП 405-9-24.83-ОВ

Ацетиленовая станция УАС-20г производительностью 20 м³/ч газообразного ацетилена

Стадия	Лист	Листов
Р	9	

Установка систем III,П2
Спецификация

ГОССТРОЙ СССР
ГОСХИМПРОЕКТ
Москва

ТИПОВОЙ ПРОЕКТ 405-9-24.83
Альбом V

ПЛАН

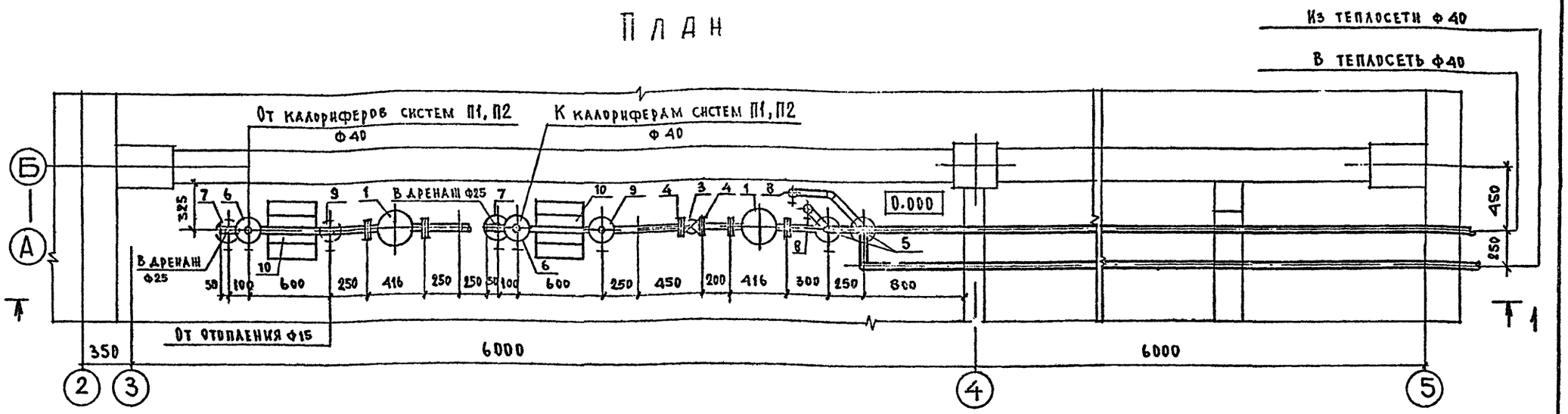

СПЕЦИФИКАЦИЯ ОТОПИТЕЛЬНО-ВЕНТИЛЯЦИОННЫХ УСТАНОВОК

Марка поз.	Обозначение	Наименование	Кол.	Масса ед. кг.	Примечание
		УЗЕЛ УПРАВЛЕНИЯ			
I	Завод треста	Грязевик ОРГРЭС			
	"Волгосантехмонтаж"	Ду=40 мм	2	I3	
2	Кировобадский	Водосчётчик			
	приборостроительный	ВКОСГ32	I	3,3	
	завод				
3	Завод "Теплоприбор"	Универсальный			
	г. Улан-Удэ	регулятор расхода			
		и давления			
		УРРД Ду=25 мм	2	2I	
4	ГОСТ I255-67	Фланец к клапану			
		УРРД 25-I6	4	0,64	
5	Георгиевский	Вентиль запорный			
	арматурный	фланцевый I5с22нж			
	завод	Ø 40	2	I5,5	
6	Учреждение	Вентиль запорный			
	0Б2I/2 г. Брянск	фланцевый I5кчI9пI			
		Ø 40	4	5,5	
7		Ø 25	2	2,6	
8	Калининградский	Вентиль запорный			
	завод автомобильных	фланцевый			
	запасных частей	892-00Б Ø 25	2	I0,3	
9	Харьковский	Вентиль запорный			
	механический завод	муфтовый I5кчI8пI ØI5	7	0,7	
I0	4.903-I0	Опора неподвижная			

Марка поз.	Обозначение	Наименование	Кол.	Масса ед. кг.	Примечание
		хомутовая 57-ТI2.0I	2	3,8	
II	ПО "Киевпромарматура"	Кран натяжной муфто-			
		вый с фланцем для			
		контрольного			
		манометра I4МI-I6	6	0,3I	
I2	3КЧ-46-70	Закладная конструкция			
		для манометра	6		
I3	62 3КЧ-2-75	Закладная конструк-			
		ция для термометра	I		
I4	3 3КЧ-3-75	Закладная конструк-			
		ция для термометра	4		
I5	ТКЧ-3I38-70	Типовая конструкция			
		для манометра	2		
I6	ТК4-3I39-70	Типовая конструкция			
		для манометра	4		
I7	ТМ4-I44-75	Типовая конструкция			
		для термометра	I		
I8	ТМ4-I43-75	Типовая конструкция			
		для термометра	4		
I9		Дроссельная шайба			

Марка поз.	Обозначение	Наименование	Кол.	Масса ед. кг.	Примечание
		для труб			
		Ø 40	I		
20		Ø I5	I		
2I		Трубопровод из			
		водогазопроводных			
		обыкновенных			
		труб по ГОСТ 3262-75			
		Ø I5	I4		м
22		Ø 25	8		м
23		Ø 40	38		м
24		Трубопровод из			
		стальных электросвар-			
		ных труб по ГОСТI0704			
		-76 Ø 57х3	2		м
25		Эмаль ПФ-837	I,6		

Согласовано от:
Мотаев
Дыкин
АСО-3
Инв. № подл. | Подпись и дата | Взам. инв. № | Инв. № подл.

Шифр ГХП 2391

Провер.	Фрумкина	
Инж.	Колокольцев	
Ст.инж.	Мовсин	
Рук.гр.	Фрумкина	
Гл.сп.	Неманов	
Гл.сп.	Коваленко	
Нач.от.	Саввин	
Гл.инж.	Короткий	
Н.контр.	Волкова	

Привязан

Инв.№

ТП 405-9-24.83ОВ

Ацетиленовая станция УАС-20г производительностью 20 м³/ч газообразного ацетилена

Стадия	Лист	Листов
Р	I0	

Узел управления. План. Спецификация

ГОССТРОЙ СССР
ГОСХИМПРОЕКТ
Москва

Разрез 1-1

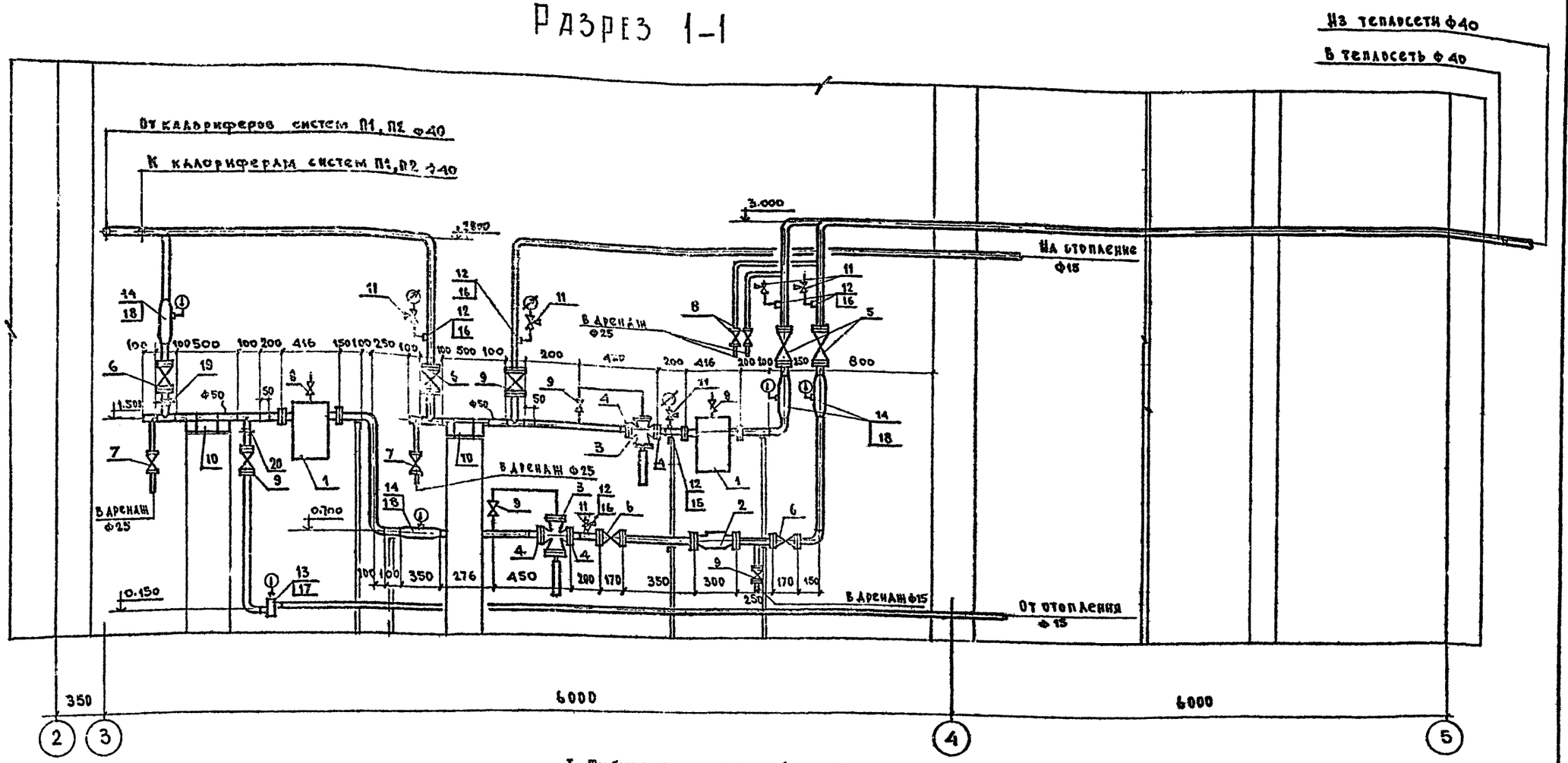

Марка поз.	Обозначение	Наименование	Кол	Масса ед. кг.	Примечание
26		Минераловатные изделия толщиной 40мм	0,8		м3
27		Оцинкованная сталь лист0,5ГОСТ19904-74 ст.3 ГОСТ7118-78	30		м2

1. Трубопроводы, арматуру и оборудование теплового пункта изолировать минераловатными изделиями толщиной 40 мм с покрытием по изоляции оцинкованной сталью толщиной 0,5 мм.
2. Все манометры установить на одном уровне.
3. Дроссельные шайбы на трубопроводах подбираются по формуле:

$$d_ш = \sqrt{\frac{G}{\Delta H_ш}}, \text{ где}$$

G – количество воды в системе т/ч

$\Delta H_ш$ – остаточный напор в м. вод. ст.

Провер.	Фрумкина	
Инж.	Колокольцев	
Ст.инж.	Мовсин	
Рук.гр.	Фрумкина	
Гл.сп.	Неманов	
Гл.сп.	Коваленко	
Нач.отд.	Савкин	
Гл.инж.	Корсткий	
Н.контр.	Волкова	

Изм. № | Инв. №

ТП 405-9-24.83 ОВ

Ацетиленовая станция УАС-20г производительностью 20 м³/ч газообразного ацетилена

Стадия	Лист	Листов
Р	II	

Узел управления
Разрез I-I.

ГОССТРОЙ СССР
ГОСХИМПРОЕКТ
Москва

Типовой проект 405-9-24.83
Альбом У

Согласовано:

Инв. № подл. | Подп. и дата | Взам. инв. №

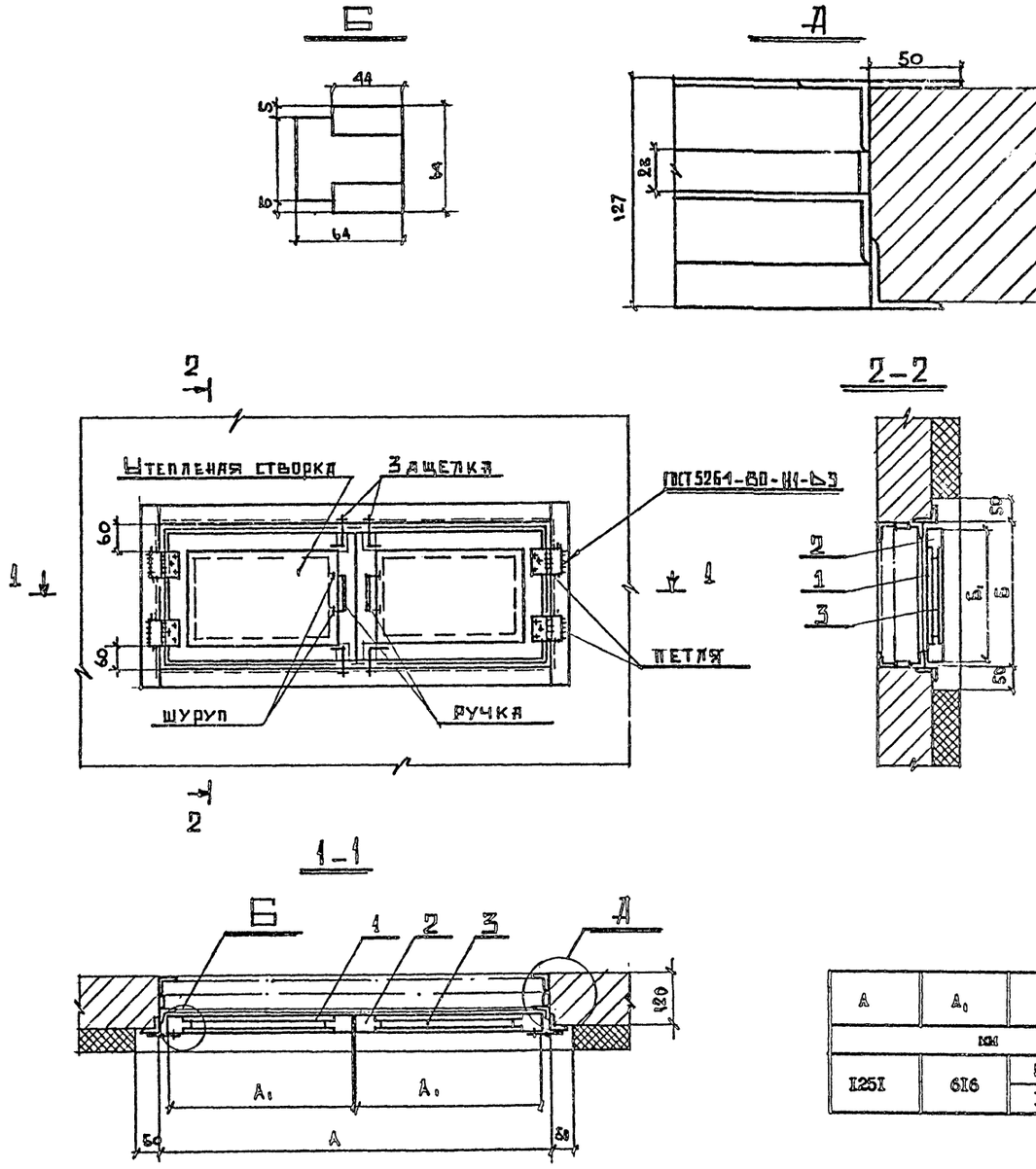

Марка поз.	Обозначение	Наименование	Кол	Масса ед. кг.	Примечание
I		Фанера б=5 мм			
		разм. 6I6x584	4		
		разм. 6I6xI084	4		
		ГОСТ 39I6-69			
2		Пиломатериалы			
		Брус 70x70 ℓ=2500 мм	2		
		ℓ=3500 мм	2		
		ГОСТ 8486-66			
3		Минеральная вата	0,24		м3
		ГОСТ 4640-76			
4		Ручка РС I00	2		
		ГОСТ 5087-80			
5		Петля ПНI-II0	4		
		ГОСТ 5088-78			
6		Шуруп А4x30	32		
		ГОСТ II45-70			

I. Петли приварить к каркасу при сборке

2. Все металлические и деревянные детали клапанов охрасить эмалью ПФ-I33 за два раза.

А	$А_1$	В	$Б_1$
мм			
I25I	6I6	599	584
		I099	I084

Провер.	Фрумкина	
Инж.	Колокольцев	
Ст.инж.	Мовсин	
Рук.гр.	Фрумкина	
Гл.сп.	Неманов	
Гл.сп.	Коваленко	
Нач.от	Саввин	
Гл.инж.	Короткий	
Н.контр.	Волкова	

ТП 405-9-24.83ОВ

Ацетиленовая станция УАС-20г производительностью 20 м³/ч газообразного ацетилена

Стадия	Лист	Листов
Р	I2	

Утепленный створный клапан тип I. Общий вид. Спецификация

ГОССТРОЙ СССР ГОСХИМПРОЕКТ Москва

Инв.№

Шифр ГХП 2391

Инв.№ подл. | Подпись и дата | Взам.инв.№

Согласовано:

Типовой проект 405-9-24.83 Альбом V

Б

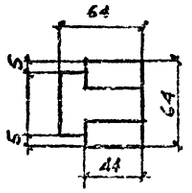

Д

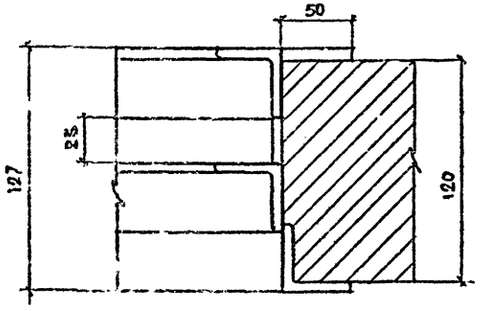

2-2

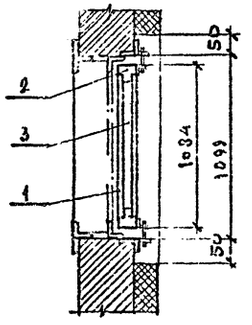

2

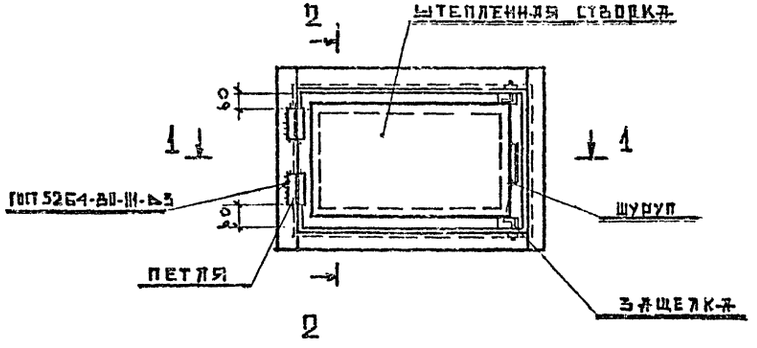

1-1

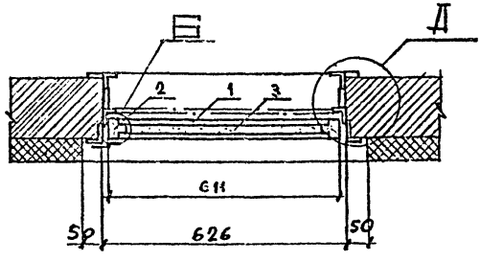

Марка поз.	Обозначение	Наименование	Кол	Масса ед. кг.	Примечание
I		Фанера б=5 мм			
		разм. 57IxI044	2		
2		ГОСТ39I6-69			
		Пиломатериалы			
		Брус 70х70 ℓ=3500 мм			
		ГОСТ 8486-66	I		
3		Минеральная вата			
		ГОСТ 4640-76	003		м3
4		Ручка РС I00 ГОСТ 5087-80	I		
5		Петля ПНI-II0	2		
		ГОСТ 5088-78			
6		Шуруп А4х30			
		ГОСТ II45-70	20		

I. Петли приварить к каркасу при сборке

2. Все металлические и деревянные детали клапанов окрасить эмалью ПФ-I33 за два раза.

Согласовано:

Инв. № подл. | Подпись и дата | Взам. инв. №

Привязан

Инв. №

Провер.	Фрумкина	
Инж.	Колокольцев	
Ст.инж.	Моесин	
Рук.гр	Фрумкина	
Нач.сект.	Неманов	
Гл.сп.	Коваленко	
Нач.от	Саввин	
Гл.инж.	Короткий	
Н.контр.	Волкова	

ТП 405-9-24.83 ОВ

Ацетиленовая станция УАС-20г производительностью 20 м³/ч газообразного ацетилена

Стадия	Лист	Листов
Р	I3	

Утепленный створный клапан тип II. Общий вид. Спецификация

ГОССТРОЙ СССР ГОСХИМПРОЕКТ Москва

ТИПОВОЙ ПРОЕКТ 405-9-24.83
Альбом V

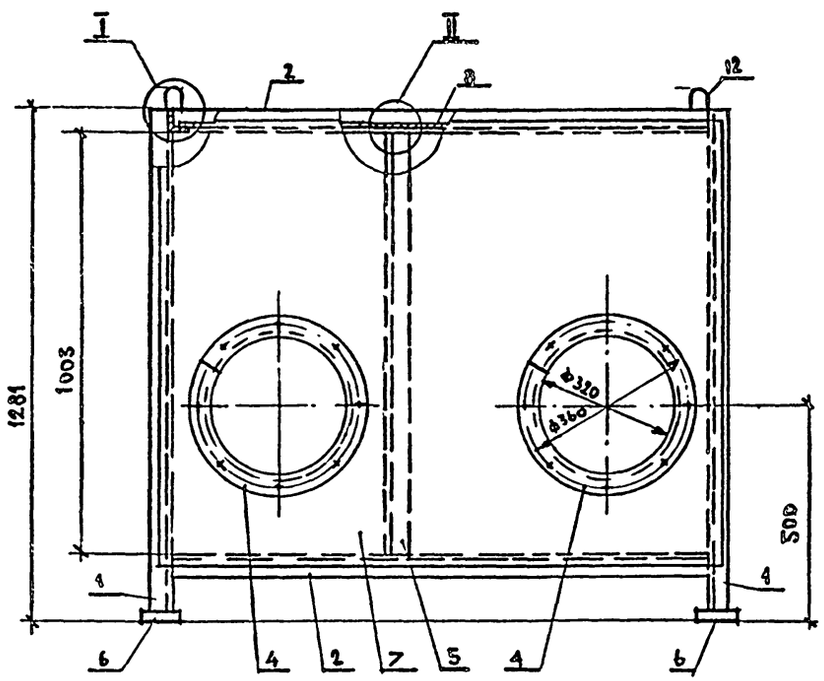

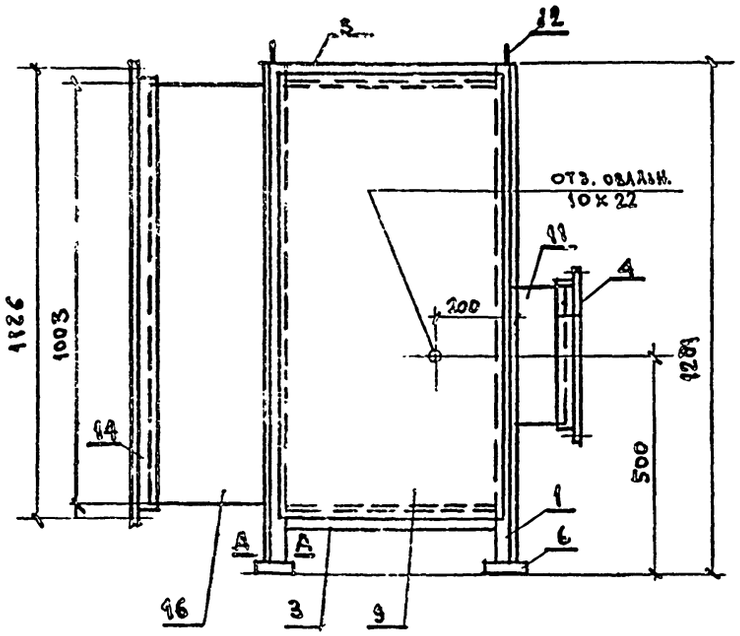

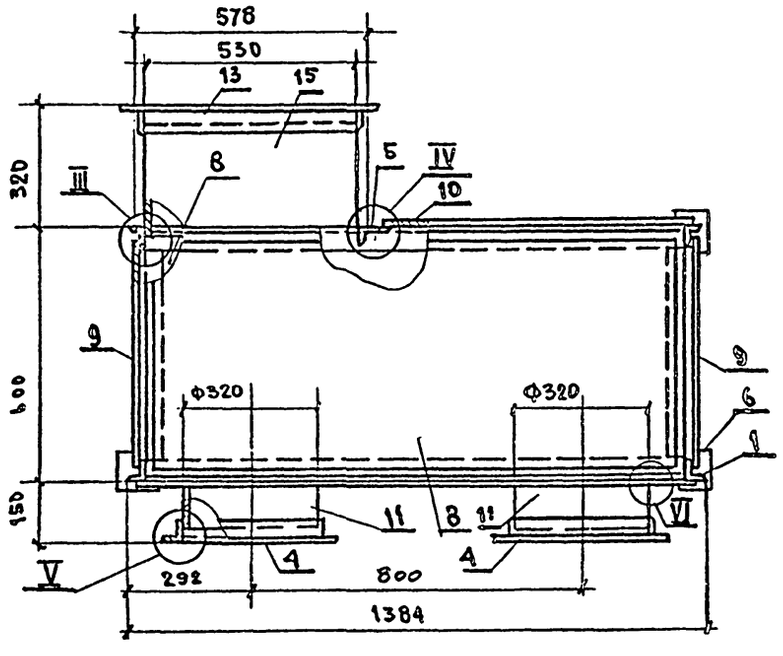

1. Все элементы каркаса и обшивки соединяются на сварке. Высоту катета сварного шва принимать по наименьшей толщине материала свариваемых деталей.
Варить сплошным швом по контуру прилегаемой детали электродуговой сваркой электродом Э42 и Э46 ГОСТ 9467-75.
Сварку выполнить по ГОСТ 5264-80.
2. Воздухораспределительную коробку окрасить эмалью ПФ-133 за 2 раза по грунту ГФ-020.

Провер	Фрумкина		ТП 405-9-24.83ОВ
Инж.	Колокольцев		
Ст.инж	Мовсин		
Рук.гр	Фрумкина		
Гл.сп.	Неманов		
Гл.сп.	Коваленко		Ацетиленовая станция УАС-20г производительностью 20 м³/ч газообразного ацетилена
Нач.от	Саввин		Стадия: Р; Лист: 14; Листов:
Гл.инж	Короткий		Воздухораспределительная коробка тип I.
Н.контр.	Волкова		ГОССТРОЙ СССР ГОСХИМПРОЕКТ Москва

Привязан

Инв №

Согласовано:

Шифр ГП 2391

Инв.№ подл. | Подпись и дата | Взам. инв. №

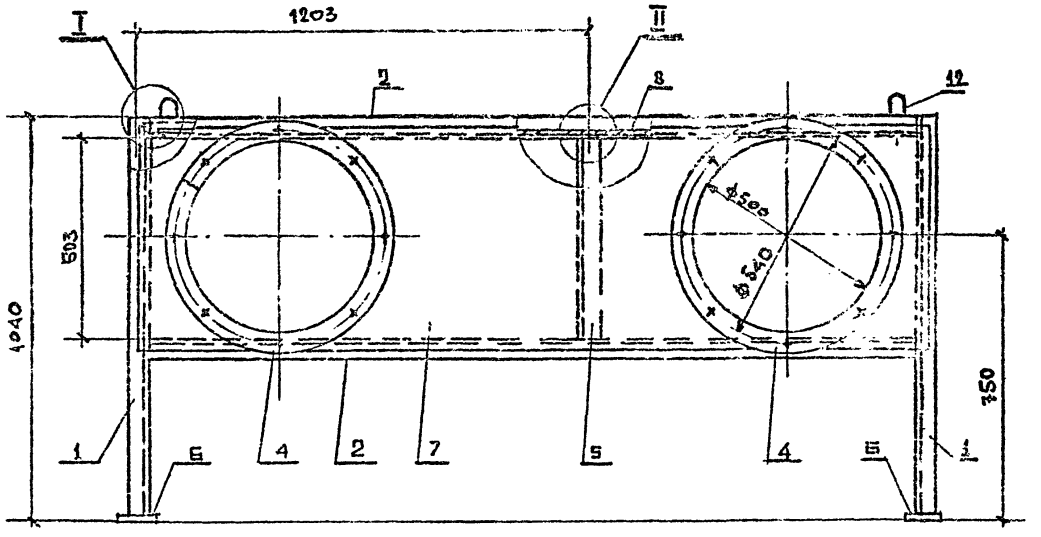

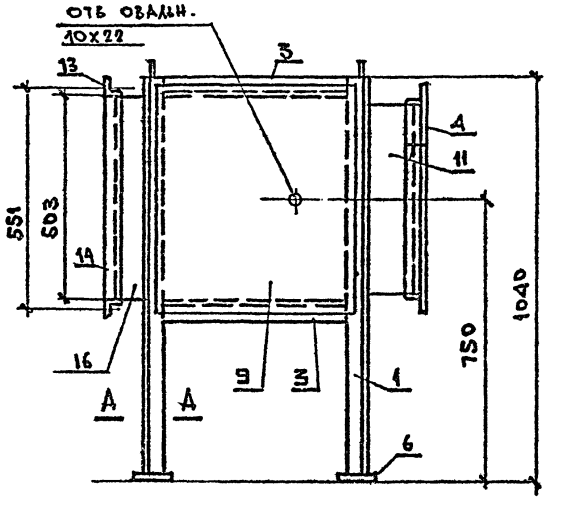

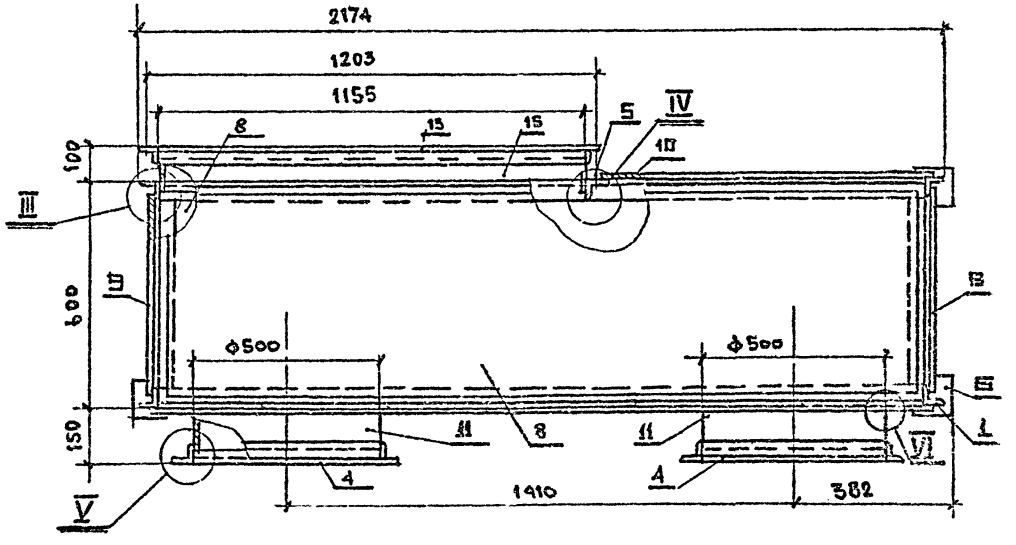

1. Все элементы каркаса и обшивки соединяются на сварке. Высоту катета сварного шва принимать по наименьшей толщине материала свариваемых деталей. Варить сплошным швом по контуру прилегаемой детали электродуговой сваркой электродом 342 и 346 ГОСТ 9467-75. Сварку выполнить по ГОСТ 5264-80.
2. Воздухораспределительную коробку окрасить эмалью ПФ-133 за 2 раза по грунту ГФ-020.

Провер	Фрумкина		ТП 405-9-24.83-ОВ
Инж.	Колокольцев		
Ст.инж.	Мовсин		
Рук.гр.	Фрумкина		
Гл.сп.	Неманов		
Гл.сп.	Коваленко		Ацетиленовая станция УАС-20г производительностью 20 м³/ч газообразного ацетилена
Нач.от	Саввин		
Гл.инж.	Короткий		
Н.контр.	Волкова		Воздухораспределительная коробка тип II.

Стадия	Лист	Листов
Р	15	

ГОССТРОЙ СССР
ГОСХИМПРОЕКТ
Москва

Привязан

Инв.№

Согласовано:

Дата ТУП 2391

Инв.№ подл. | Подпись и дата | Взам.инв.№

ТИПОВОЙ ПРОЕКТ 405-9-24.83
Альбом V

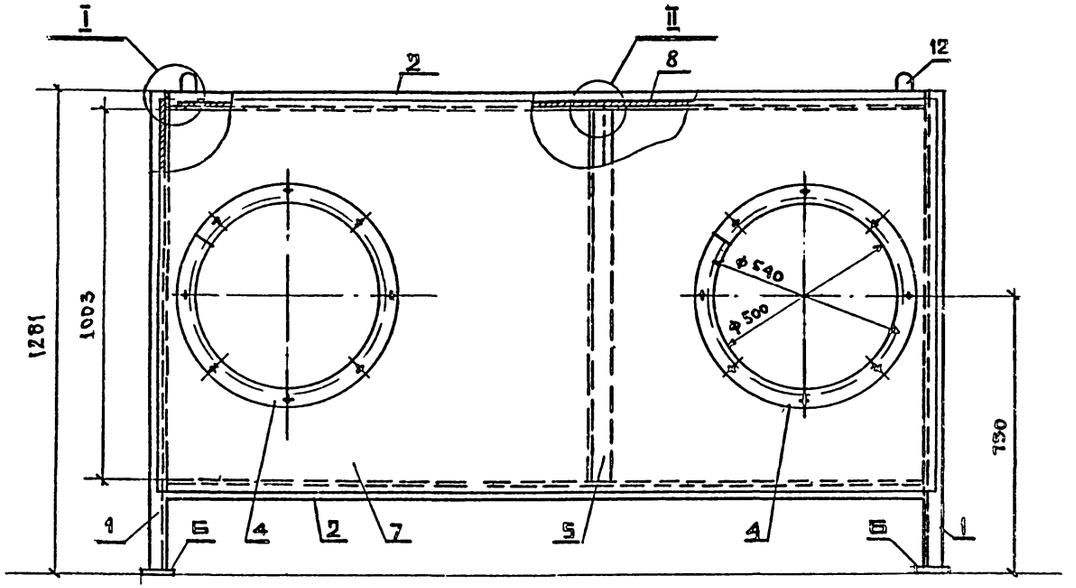

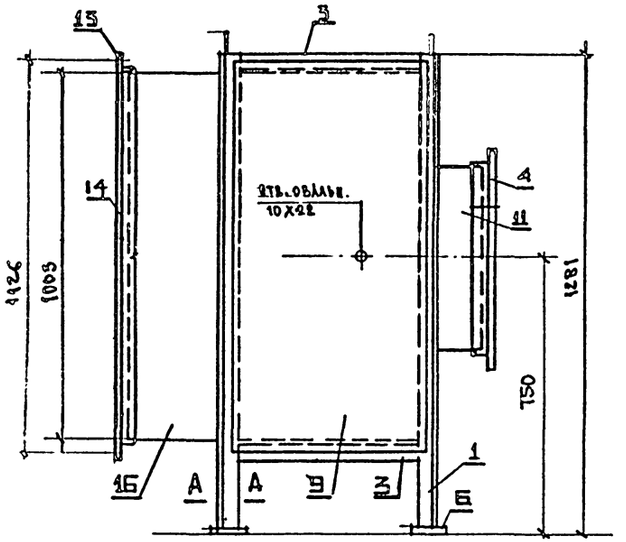

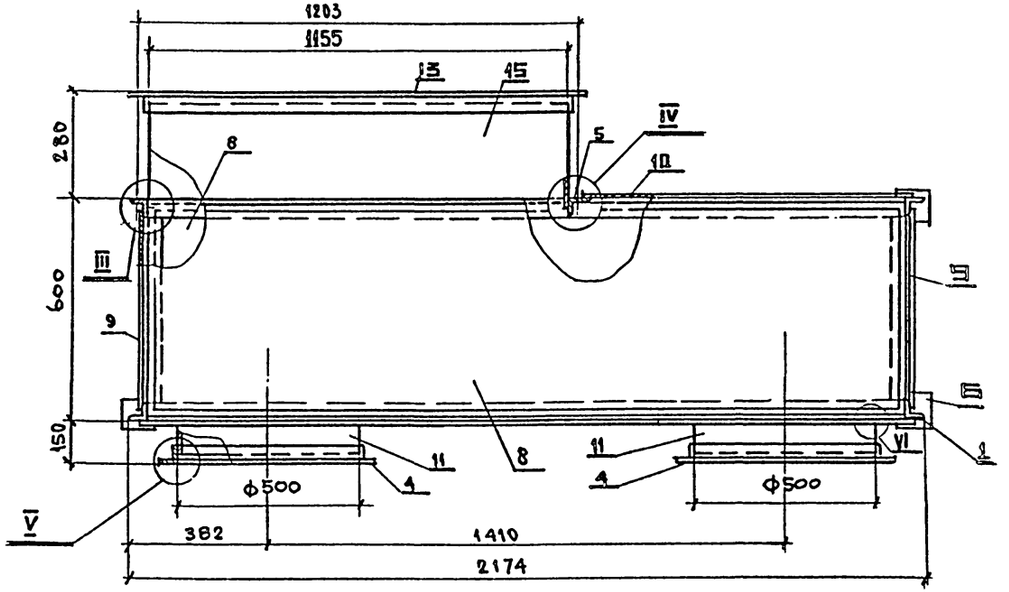

1. Все элементы каркаса и обшивки соединяются на сварке. Высоту катета сварного шва принимать по наименьшей толщине материала свариваемых деталей. Варить сплошным швом по контуру прилегаемой детали электродуговой сваркой электродом Э42 и Э46 ГОСТ 9467-75. Сварку выполнить по ГОСТ 5264-80.
2. Воздухораспределительную коробку окрасить эмалью ПФ-133 за 2 раза по грунту ГФ-020.

Провер.	Фрумкина		
Инж.	Колокольцев		
Ст. инж.	Мовсин		
Рук. гр.	Фрумкина		
Гл. спец.	Никанов		
Гл. сп.	Коваленко		
Нач. от	Саввин		
Гл. инж.	Короткий		
Н. контр.	Орлова		

Привязан

Инв. №

ТП 405-9-24.83 ОВ

Ацетиленовая станция УАС-20г производительностью 20 м³/ч газообразного ацетилена

Воздухораспределительная коробка тип III.

Стадия	Лист	Листов
Р	16	

ГОССТРОЙ СССР
ГОСХИМПРОЕКТ
Москва

Согласовано:

Инв. № подл. | Подпись и дата | Взам. инв. №

Типовой проект 405-9-24.83 Альбом V

Воздухораспределительная коробка тип I

Марка поз.	Обозначение	Наименование	Кол.	Масса ед. кг	Примечание
1		Уголок 36×36×4 ГОСТ 8509-72 / Ст.3 ГОСТ 535-79 ℓ=1277	4	2,75	
2		Уголок 36×36×4 ГОСТ 8509-72 / Ст.3 ГОСТ 535-79 ℓ=2102	4	4,75	
3		Уголок 36×36×4 ГОСТ 8509-72 / Ст.3 ГОСТ 535-79 ℓ=528	4	1.14	
4		Уголок 32×32×4 ГОСТ 8509-72 / Ст.3 ГОСТ 535-79 ℓ=1570	2	3,19	
5		Уголок 56×36×4 ГОСТ 8510-72 / Ст.3 ГОСТ 535-79 ℓ=1003	1	2.8	
6		Лист 4.0 ГОСТ 19903-74 / Ст.3 ГОСТ 14637-79 80×80	4	0.8	
7		Лист 1.6 ГОСТ 19903-74 / Ст.3 ГОСТ 16523-70 2134×1035	1	28,1	
8		Лист 1.6 ГОСТ 19903-74 / Ст.3 ГОСТ 16523-70 2070×560	2	30.0	
9		Лист 1.6 ГОСТ 19903-74 / Ст.3 ГОСТ 16523-70 560×1035	2	14.7	
10		Лист 1.6 ГОСТ 19903-74 / Ст.3 ГОСТ 16523-70 922×1035	1	13.0	
11		Лист 1.6 ГОСТ 19903-74 / Ст.3 ГОСТ 16523-70 1570×130	2	5.3	
12		Круг 10.0 ГОСТ 2590-71 / Ст.3 ГОСТ 535-79 ℓ=130	4	0.3	
13		Уголок 36×36×4 ГОСТ 8509-72 / Ст.3 ГОСТ 535-79 ℓ=1227	2	2.75	
14		Уголок 36×36×4 ГОСТ 8509-72 / Ст.3 ГОСТ 535-79 ℓ=1003	2	2.86	
15		Лист 1.6 ГОСТ 19903-74 / Ст.3 ГОСТ 16523-70 1155×280	2	4.3	
16		Лист 1.6 ГОСТ 19903-74 / Ст.3 ГОСТ 16523-70 1000×280	2	3.78	

Воздухораспределительная коробка тип II

Марка поз.	Обозначение	Наименование	Кол.	Масса ед. кг	Примечание
1		Уголок 36×36×4 ГОСТ 8509-72 / Ст.3 ГОСТ 535-79 ℓ=1036	4	2.24	
2		Уголок 36×36×4 ГОСТ 8509-72 / Ст.3 ГОСТ 535-79 ℓ=2102	4	4.75	
3		Уголок 36×36×4 ГОСТ 8509-72 / Ст.3 ГОСТ 535-79 ℓ=528	4	1.14	
4		Уголок 32×32×4 ГОСТ 8509-72 / Ст.3 ГОСТ 535-79 ℓ=1670	2	3.19	
5		Уголок 56×36×4 ГОСТ 8510-72 / Ст.3 ГОСТ 535-79 ℓ=503	1	1.4	
6		Лист 4.0 ГОСТ 19903-74 / Ст.3 ГОСТ 14637-79 80×80	4	0.8	
7		Лист 1.6 ГОСТ 19903-74 / Ст.3 ГОСТ 16523-70 2134×535	1	15.38	
8		Лист 1.6 ГОСТ 19903-74 / Ст.3 ГОСТ 16523-70 2070×560	2	18.0	
9		Лист 1.6 ГОСТ 19903-74 / Ст.3 ГОСТ 16523-70 560×535	2	7.69	
10		Лист 1.6 ГОСТ 19903-74 / Ст.3 ГОСТ 16523-70 922×535	1	6.26	
11		Лист 1.6 ГОСТ 19903-74 / Ст.3 ГОСТ 16523-70 1570×130	2	5,3	
12		Круг 10.0 ГОСТ 2590-71 / Ст.3 ГОСТ 535-79 ℓ=130	4	0,3	
13		Уголок 36×36×4 ГОСТ 8509-72 / Ст.3 ГОСТ 535-79 ℓ=1227	2	2,75	
14		Уголок 36×36×4 ГОСТ 8509-72 / Ст.3 ГОСТ 535-79 ℓ=603	2	1.4	
15		Лист 1.6 ГОСТ 19903-74 / Ст.3 ГОСТ 16523-70 1155×100	2	1.3	
16		Лист 1.6 ГОСТ 19903-74 / Ст.3 ГОСТ 16523-70 499×100	2	0.63	

Воздухораспределительная коробка тип III

Марка поз.	Обозначение	Наименование	Кол.	Масса ед. кг	Примечание
1		Уголок 36×36×4 ГОСТ 8509-72 / Ст.3 ГОСТ 535-79 ℓ=1277	4	2.75	
2		Уголок 36×36×4 ГОСТ 8509-72 / Ст.3 ГОСТ 535-79 ℓ=1312	4	2.83	
3		Уголок 36×36×4 ГОСТ 8509-72 / Ст.3 ГОСТ 535-79 ℓ=528	4	1.14	
4		Уголок 32×32×4 ГОСТ 8509-72 / Ст.3 ГОСТ 535-79 ℓ=1110	2	2.12	
5		Уголок 56×36×4 ГОСТ 8510-72 / Ст.3 ГОСТ 535-79 ℓ=1003	1	2.81	
6		Лист 4.0 ГОСТ 19903-74 / Ст.3 ГОСТ 14637-79 80×80	4	0.8	
7		Лист 1.6 ГОСТ 19903-74 / Ст.3 ГОСТ 16523-70 1344×1035	1	17.0	
8		Лист 1.6 ГОСТ 19903-74 / Ст.3 ГОСТ 16523-70 1290×560	2	18.0	
9		Лист 1.6 ГОСТ 19903-74 / Ст.3 ГОСТ 16523-70 560×1035	2	14.7	
10		Лист 1.6 ГОСТ 19903-74 / Ст.3 ГОСТ 16523-70 752×1035	1	11.0	
11		Лист 1.6 ГОСТ 19903-74 / Ст.3 ГОСТ 16523-70 1010×130	2	3.3	
12		Круг 10.0 ГОСТ 2590-71 / Ст.3 ГОСТ 535-79 ℓ=130	4	0.3	
13		Уголок 36×36×4 ГОСТ 8509-72 / Ст.3 ГОСТ 535-79 ℓ=602	2	1.63	
14		Уголок 36×36×4 ГОСТ 8509-72 / Ст.3 ГОСТ 535-79 ℓ=1003	2	2.86	
15		Лист 1.6 ГОСТ 19903-74 / Ст.3 ГОСТ 16523-70 530×320	2	2.14	
16		Лист 1.6 ГОСТ 19903-74 / Ст.3 ГОСТ 16523-70 999×320	2	4.03	

Согласовано

Инв. № подл. | Подпись и дата | Взам. инв. №

Инв. № ТИП 2391

Привязан		
Инв №		

Провер.	Фрукина	
Инж.	Колокольцев	
Ст.инж.	Мовсин	
Рук.гр	Фрукина	
Гл.сп.	Неманов	
Гл.сп.	Коваленк	
Нач.от	Саврин	
Гл.инж	Короткий	
Н.контр	Волкова	

ТП 405-9-24.83-ОВ

Ацетиленовая станция УАС-20г производительностью 20 м³/ч газообразного ацетилена

Стадия	Лист	Листов
Р	17	

Воздухораспределительные коробки тип I, II, III. Спецификация

ГОССТРОЙ СССР ГОСХИМПРОЕКТ Москва

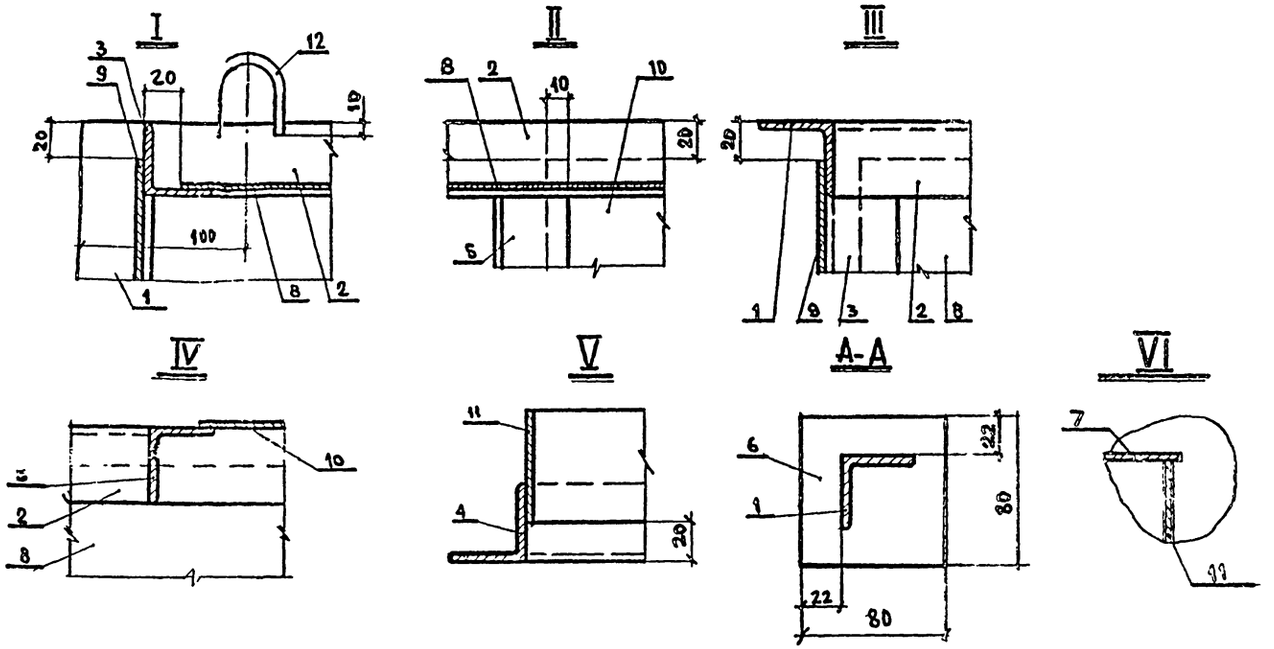

Марка поз.	Обозначение	Наименование	Кол.	Масса ед.	Примечание.
		Подставки под калориферы			
1.		Уголок $\frac{36\times36\times4\ ГОСТ\ 8509-72}{Ст.3\ ГОСТ\ 535-79}$ $l=600$	1	1,0	П1 $t_н=-40°C$
2		Уголок $\frac{36\times36\times4\ ГОСТ\ 8509-72}{Ст.3\ ГОСТ\ 535-79}$ $l=238$	1	0,45	П1 $t_н=-20°C$, $-30°C$
3		Уголок $\frac{36\times36\times4\ ГОСТ\ 8509-72}{Ст.3\ ГОСТ\ 535-79}$ $l=138$	1	0,21	П2 $t_н=-20°C$, $-30°C$, $-40°$
4		Лист $\frac{5,0\ ГОСТ\ 19903-74}{Ст.3\ ГОСТ\ 14637-79}$ 75×75	1	0,8	
5		Лист $\frac{8,0\ ГОСТ\ 19903-74}{Ст.3\ ГОСТ\ 14637-79}$ 95×75	1	1,26	
6		Лист $\frac{8,0\ ГОСТ\ 19903-74}{Ст.3\ ГОСТ\ 14637-79}$ 95×40	1	0,65	

ПОДСТАВКА ПОД КАЛОРИФЕРЫ

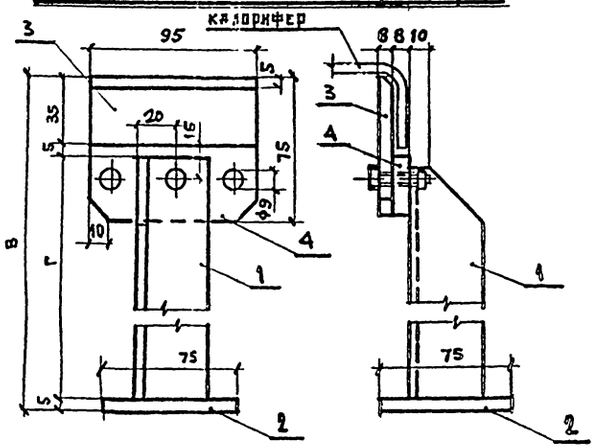

N системы	$t_н$	В	Г
П1	-20;-30	487	452
	-40	238	193
П2	-20;-30;-40	138	93

Подставка состоит из стойки и косынки.
При установке одного калорифера или нескольких параллельно, к каждому из них привариваются четыре косынки, к которым крепятся стойки.
Сварку выполнять по ГОСТ 5264-80.

Провер.	Фрумкина	
Инж.	Колокольцев	
Ст.инж.	Мовсин	
Рук.гр.	Фрумкина	
Гл.сп.	Неманов	
Гл.сп.	Коваленко	
Нач.от.	Саввин	
Гл.инж.	Короткий	
Н.контр.	Волкова	

ТП 405-9-24.83 ОВ

Ацетиленовая станция УАС-20г производительностью 20 м³/ч газообразного ацетилена

Стадия	Лист	Листов
Р	18	

Воздухораспределительные коробки тип I, II, III. Элементы Подставки под калориферы.

ГОССТРОЙ СССР ГОСХИМПРОЕКТ Москва

Привязан

Инв. №

Согласовано:

Взам. инв. №

Подпись и дата

Инв. № подл.

ТИПОВОЙ ПРОЕКТ 405-9-24.83 Альбом V

gost.e-ecolog.ru