ТИПОВОЙ ПРОЕКТ
405-9-24.83

# АЦЕТИЛЕНОВАЯ СТАНЦИЯ УАС-20г ПРОИЗВОДИТЕЛЬНОСТЬЮ 20 м³/час ГАЗООБРАЗНОГО АЦЕТИЛЕНА

АЛЬБОМ IV

ИЗДЕЛИЯ СТРОИТЕЛЬНЫЕ

Инв.№ подл. | Подпись и дата | Взам. инв.№

Привязан

Инв.№ 443512

Копировал

Формат 12Г

gost.e-ecolog.ru

ЦЕНТРАЛЬНЫЙ ИНСТИТУТ ТИПОВОГО ПРОЕКТИРОВАНИЯ ГОССТРОЯ СССР
КАЗАХСКИЙ ФИЛИАЛ

Заказ № 3931 Тираж 100 экз. Цена 2-21 Инв № 405-9-21 Д3.4 Сдано в печать 7/XI 84 г

# ТИПОВОЙ ПРОЕКТ

405-9-24.83

# АЦЕТИЛЕНОВАЯ СТАНЦИЯ УАС-20г ПРОИЗВОДИТЕЛЬНОСТЬЮ 20 м³/ч ГАЗООБРАЗНОГО АЦЕТИЛЕНА

## АЛЬБОМ IV

### СОСТАВ ПРОЕКТА:

АЛЬБОМ 1. ПОЯСНИТЕЛЬНАЯ ЗАПИСКА. ТЕХНОЛОГИЧЕСКИЕ ЧЕРТЕЖИ. ЭЛЕКТРОТЕХНИЧЕСКИЕ ЧЕРТЕЖИ АВТОМАТИЗАЦИЯ ТЕХНОЛОГИЧЕСКИХ ПРОЦЕССОВ. НЕСТАНДАРТИЗИРОВАННОЕ ОБОРУДОВАНИЕ

АЛЬБОМ П. ДЕТАЛИ

АЛЬБОМ Ш. АРХИТЕКТУРНО-СТРОИТЕЛЬНЫЕ РЕШЕНИЯ, КОНСТРУКЦИИ ЖЕЛЕЗОБЕТОННЫЕ, КОНСТРУКЦИИ МЕТАЛЛИЧЕСКИЕ

АЛЬБОМ 1У. ИЗДЕЛИЯ СТРОИТЕЛЬНЫЕ

АЛЬБОМ У. ВНУТРЕННИЙ ВОДОПРОВОД И КАНАЛИЗАЦИЯ. ОТОПЛЕНИЕ И ВЕНТИЛЯЦИЯ

АЛЬБОМ У1. ЗАДАНИЯ ЗАВОДУ-ИЗГОТОВИТЕЛЮ

АЛЬБОМ УП. ЗАКАЗНЫЕ СПЕЦИФИКАЦИИ

АЛЬБОМ УШ. СМЕТЫ. ~~ВЕДОМОСТИ ПОТРЕБНОСТИ В МАТЕРИАЛАХ~~

*Альбом IX Ведомость потребности в материалах*

**РАЗРАБОТАН:**

Государственным проектным институтом

ГОСХИМПРОЕКТ

Главный инженер института НИКИТИН С.Н.

Главный инженер проекта КОРОТКИЙ С.С

РАБОЧАЯ ДОКУМЕНТАЦИЯ УТВЕРЖДЕНА МИНХИМПРОМОМ.

ПИСЬМО 17-2308 от 26.11 1982 г.

ВВЕДЕНА В ДЕЙСТВИЕ ГИПРОКИСЛОРОДОМ

с 20.05 1983 г.

ПРИКАЗ № 47 от 16.05 1983 г.

Инв.№ подл. | Подпись и дата | Взам. инв.№

Привязан

Инв.№

Копировал

Формат А4

| Обозначение | Наименование | Стр. | Примеч. |
|---|---|---|---|
| | Титульный лист | | |
| | Состав проекта | I | |
| ТП405-9- КЖИ-ДО | Ведомость чертежей выпуска | 2 | |
| ТП 405-9- -КЖИ-ДО | Ведомость чертежей выпуска | 3 | |
| ТП 405-9- -КЖИ-ДО | Ведомость чертежей выпуска | 4 | |
| ТП 405-9- -КЖИ-ТТ | Технические требования | 5 | |
| -КI | Колонна К66-6а | 6 | |
| -К2 | Колонна К66-6б | 7 | |
| -К3 | Колонна К66-6в | 8 | |
| -К4 | Колонна К36-6а | 9 | |
| -К5 | Колонна К36-6б | I0 | |
| -К7 | Колонна К66-6г | II | |
| -К8 | Колонна К66-6д | I2 | |
| -К9 | Колонна К36-6в | I3 | |
| -КI0 | Колонна К66-6е | I4 | |
| -КII | Колонна К66-6ж | I5 | |
| -КI2 | Колонна К36-6г | I6 | |
| -КI3 | Колонна К36-6д | I7 | |
| -КI4 | Колонна К36-7а | I8 | |
| -КI5 | Колонна К36-7б | I9 | |
| -БI, Б2 | Балки Б9-5АIУ-а, Б9-IАIУ-а | 20 | |
| -Б3, Б4, Б6 | Балки Б6-6АIУ-а, Б6-2АIУ-а, Б6-IАIУ-а | 2I | |
| -Б5 | Балка Б6-4АIУ-а | 22 | |
| -ПI0 | Плиты покрытия ПВ4-2АтУIТ-Н6ЯI; ПВ4-2АтУIТ-Н9ЯI; ПВ4-2АтУIТ-НIIЯI | 23 | |
| ТП 405-9- -КЖИ-ПI6 | Плиты покрытия ПАтУI-I0/1,5х6 - I-Н6Я2 | | |
| | ПАтУI-I0/1,5х6 - I-Н9Я2 | 23 | |
| | ПАтУI-I0/1,5х6 - I-НIIЯ2 | | |
| -ПI9 | Плиты покрытия ПГ-2АтУIТ-Н6ЯI; ПГ-2АтУIТ-Н9ЯI; ПГ-2АтУIТ-НIIЯI | 24 | |
| -ПII | Плиты покрытия ПВ4-2АтУIТ-Н6Я2; ПВ4-2АтУIТ-Н9Я2; ПВ4-2АтУIТ-НIIЯ2 | 24 | |
| -ПI3 | Панель перекрытия ПРС56.I5-6АIУТа | 25 | |
| -ПI4 | Панель перекрытия ПРС56.I5-6АIУТб | 25 | |
| -ПС2, -ПС3 | Панели стеновые ПС600.I2.20-П-2а ПС600.I2.20-П-2б | 26 | |
| -ПС4 | Панель стеновая ПС600.I2.20-П-2к | 26 | |
| -ПС6 | Панель стеновая ПС295.I2.20-П-2а | 27 | |
| -ПС5, -ПС7 | Панели стеновые ПС295.I2.20-П-Iа ПС295.I2.20-П-2г | 27 | |


| | | |
|---|---|---|
| Ст.тех | Деменкова | |
| Ст.инж. | Беляев | |
| Гл.спец. | Мажаев | |
| Гл.кон | Боровков | |
| Нач.отд. | Князев | |
| Н.контр. | Мажаев | |

ТП 405-9-24.83-КЖИ-ДО

ВЕДОМОСТЬ ЧЕРТЕЖЕЙ ВЫПУСКА

| Стадия | Лист | Листов |
|---|---|---|
| Р | 1 | 3 |

ГОССТРОЙ СССР ГОСХИМПРОЕКТ г. Москва

Копировал

Формат А4

| Обозначение | | Наименование | Стр. | Примеч. |
|---|---|---|---|---|
| ТП 405-9- | -КЖИ-ПС10 | Панель стеновая ПС600.12.20-П-1в | 28 | |
| | -ПС11 | Панель стеновая ПС600.12.20-П-7з | 28 | |
| | -ПС12 | Панель стеновая ПС600.12.20-П-1г | 29 | |
| | -ПС13 | Панель стеновая ПС600.12.20-П-8а | 29 | |
| | -ПС14 | Панель стеновая ПС600.12.20-П-8б | 30 | |
| | -ПС15 | Панель стеновая ПС600.12.20-П-2в | 30 | |
| | -ПС17 | Панель стеновая ПС295.12.20-П-2б | 31 | |
| | -ПС18 | Панель стеновая ПС295.12.20-П-2в | 31 | |
| | -ПС20<br>ПС22 | Панели стеновые<br>ПС600.12.20-П-2д<br>ПС600.12.20-П-2е | 32 | |
| | -ПС23 | Панель стеновая ПС625.12.20-П-7Iа | 32 | |
| | -ПС24 | Панель стеновая ПС625.12.20-П-2Iа | 33 | |
| | -ПС25 | Панель стеновая ПС625.12.20-П-2Iб | 33 | |
| | -ПС2I | Панель стеновая ПС600.12.20-П-2г | 34 | |
| | -ПС30 | Панель стеновая ПС625.12.20-П-2Iг | 34 | |
| | -ПС27 | Панель стеновая ПС625.12.20-П-7Iб | 35 | |
| | ПС28 | Панель стеновая ПС625.12.20-П-2Iв | 35 | |

| Обозначение | | Наименование | Стр. | Примеч |
|---|---|---|---|---|
| ТП 405-9- | -КЖИ-ПС29 | Панель стеновая ПС625.12.20-П-7Iв | 36 | |
| | -ПС3I | Панель стеновая ПС625.12.20-П-72г | 36 | |
| | -ПС9 | Панель стеновая ПС600.12.20-П-1б | 37 | |
| | -ПС36,<br>-ПС37 | Панели стеновые<br>ПСI45.12.20-Па<br>ПСI45.12.20-Пб | 37 | |
| | -ПС39,<br>-ПС40 | Панели стеновые<br>ПСI45.12.20-Пг<br>ПСI45.12.20-Пд | 38 | |
| | -ПС42 | Панель стеновая ПСII5.12.20-Па | 38 | |
| | -ПС38 | Панель стеновая ПСI45.12.20-Пв | 39 | |
| | -ПС45 | Панель стеновая ПСI45.12.20-Пе | 39 | |
| | -Щ3 | Щит Щ3 | 40 | |
| | -Щ+Щ6<br>-Щ0+Щ2 | Щиты Щ+Щ6; Щ0+Щ2 | 40 | |
| | -Щ7,Щ8 | Щиты Щ7, Щ8 | 4I | |
| | Щ9 | Щит Щ9 | 4I | |
| | -МН1 | Изделие закладное МН1 | 42 | |
| | -МН2 | Изделие закладное МН2 | 42 | |
| | -МН3 | Изделие закладное МН3 | 43 | |
| | -МН4 | Изделие закладное МН4 | 43 | |

Инв.№ подл. | Подпись и дата | Взам. инв.№



Копировал

| Обозначение | Наименование | Стр. | Примеч. |
|---|---|---|---|
| ТП 405-9- -КЖИ-МН5 | Изделие закладное МН5 | 44 | |
| -МН6 | Изделие закладное МН6 | 44 | |
| -МН7 | Изделие закладное МН7 | 45 | |
| -МН8 | Изделие закладное МН8 | 45 | |
| -МН9 | Изделие закладное МН9 | 46 | |
| -МН10 | Изделие закладное МН10 | 46 | |
| -МН11 | Изделие закладное МН11 | 47 | |
| -НС3 | Насадка НС-3 | 48 | |
| -НС5 | Насадка НС-5 | 48 | |
| -НС7 | Подвеска ПДІ | 49 | |
| -СІ | Сетка С-І | 49 | |
| -НС4 | Насадка НС-4 | 50 | |
| -РМ5 | Рамка металлическая РМ5 | 50 | |
| -РМІ | Рамка металлическая РМІ | 5І | |
| -РМ2 | Рамка металлическая РМ2 | 5І | |
| -РМ3 | Рамка металлическая РМ3 | 52 | |
| -РМ4 | Рамка металлическая РМ4 | 52 | |
| -РІ | Решетка РІ | 53 | |
| -Р2 | Решетка Р2 | 53 | |
| -РПДІ | Рама двери | 54 | |
| -СДІ | Стойка двери СДІ | 54 | |
| -СД2 | Стойка двери СД2 | 55 | |
| -РДІ, -РДЗ | Ригели двери РДІ; РДЗ | 55 | |

| Обозначение | Наименование | Стр. | Примеч. |
|---|---|---|---|
| ТП 405-9- -КЖИ-МН12 | Изделие закладное МН12 | 56 | |
| -ПСІ | Панель стеновая ПС600.І2.20-П-7а | (56) | |

Настоящий выпуск содержит предназначенные для основного комплекта рабочих чертежей:

- чертежи сборных железобетонных типовых изделий с дополнительными индексами
- арматурные и стальные нетиповые изделия

В соответствии с требованиями унификации маркировка изделий в выпуске произведена сквозной в пределах обозначения изделия.

Конструктивные особенности изделий в нескольких исполнениях, не влияющих на их основную характеристику, отражены в марке дополнительными цифровыми или буквенными индексами.

ПРИМЕНЯЕМЫЕ МАТЕРИАЛЫ:

для анкерных стержней закладных изделий - арматура класса А-Ш по ГОСТ 5781-81
для проката закладных изделий - сталь марки Вст3кп2 по ГОСТ 380-71*
для проката соединительных и др.изделий - сталь марки Вст3кп2 по ГОСТ 380-71*

УКАЗАНИЯ ПО ИЗГОТОВЛЕНИЮ

Крестообразные соединения при изготовлении арматурных сеток и каркасов и сварку встык отдельных стержней выполнять контактной точечной и стыковой сваркой в соответствии с ГОСТ 14098-68.

Сварку тавровых и нахлесточных соединений отдельных стержней с плоским элементом выполнять автоматической сваркой под флюсом и контактной рельефной сваркой в соответствии с ГОСТ 19292-73.

При отсутствии необходимого сварочного оборудования крестообразные, стыковые, тавровые и нахлесточные соединения допускается выполнять в заводских условиях дуговой сваркой с учетом требований Инструкции СН 393-78.

Сварные соединения из прокатной стали выполнять ручной дуговой сваркой в соответствии с ГОСТ 5264-69.

Требования к технологии сварки соединений арматуры и стальных изделий должны соответствовать Инструкции СН 393-78.

Технические требования и методы испытаний сварных соединений должны соответствовать ГОСТ 19922-75.

Способы защиты стальных изделий от коррозии указаны в чертежах основного комплекта.

| | | | |
|---|---|---|---|
| Ст.инж. | БЕЛЯЕВ | | |
| [illegible] | МАРАЕВ | | |
| Гл.кон. | БОРОЕКОВ | | |
| Н.отд. | КНЯЗЕВ | | |
| Н.конт. | МАЖАЕВ | | |

ТП 405-9-24.83-КЖИ-ТТ

ТЕХНИЧЕСКИЕ ТРЕБОВАНИЯ К ИЗГОТОВЛЕНИЮ ИЗДЕЛИЙ

| Стадия | Лист | Листов |
|---|---|---|
| Р | | 1 |

ГОССТРОЙ СССР
ГОСХИМПРОЕКТ
Москва

Инв.№ подл. | Подпись и дата | Взам. инв.№

Копировал

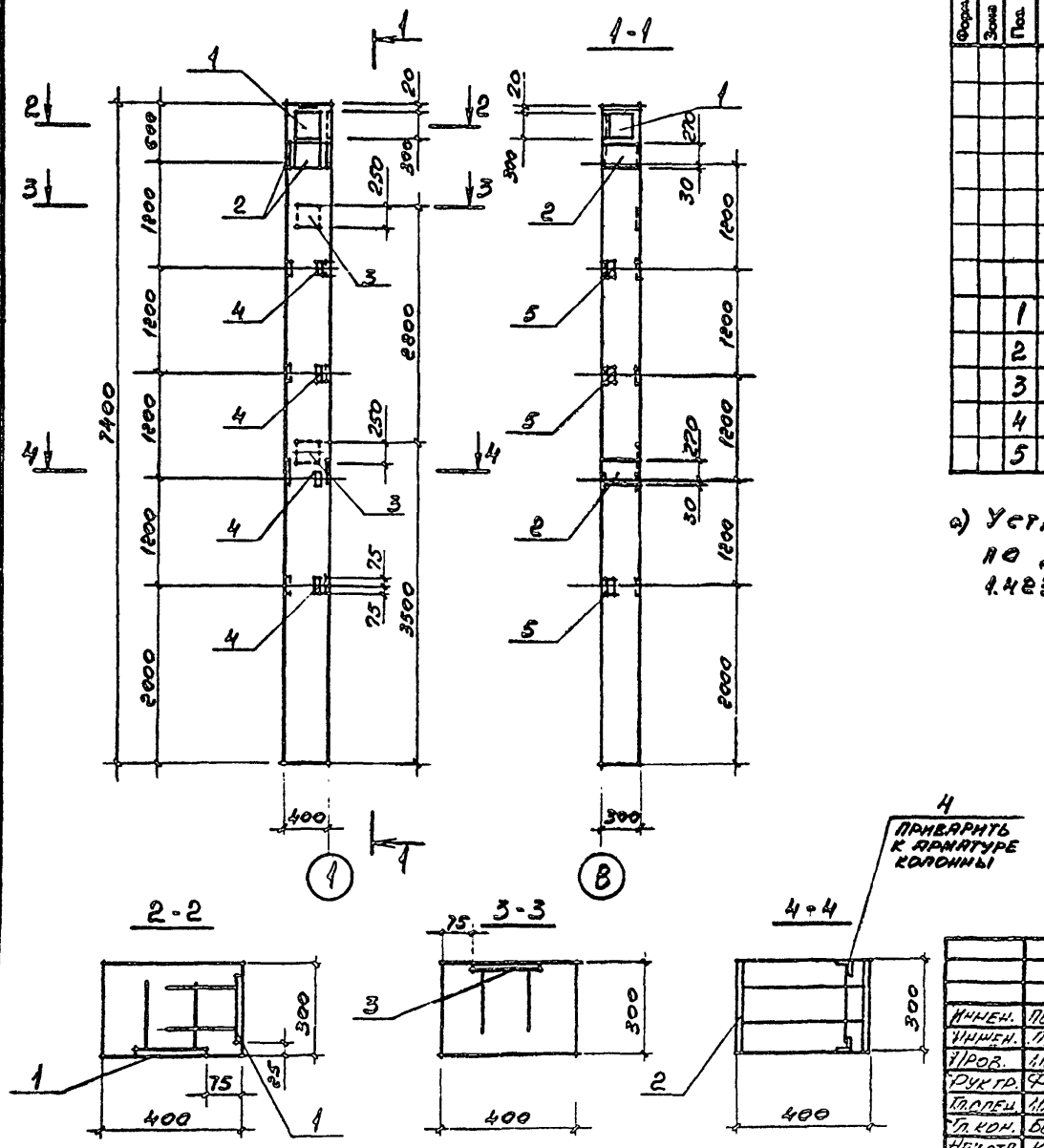


| Формат | Зона | Поз. | Обозначение | Наименование | Кол. | Примечание |
|---|---|---|---|---|---|---|
| | | | | Документация. | | |
| | | | 1.423-3, вып.3. | Технические требования к изготовлению ж.б. изделий. | | |
| | | | | Сборочные единицы. | | |
| | | | 1.423-3, вып.3 | Колонна К66-6 | | а) |
| | | 1 | 1.400-15, вып.1 | Изделие закл. МН124-5 | 2 | |
| | | 2 | 1.400-15, вып.1 | То же МН209-5 | 2 | |
| | | 3 | 1.400-15, вып.1 | " МН123-6 | 2 | |
| | | 4 | 1.423-3, вып.2 | " М1-13 | 4 | |
| | | 5 | 1.423-3, вып.2 | " М1-14 | 3 | |

а) Установить дополнительные закладные изделия по данному чертежу, остальное по серии 1.423-3, вып.1.

Привязан

Инв №

| | | | |
|---|---|---|---|
| Инжен. | Поздняков | | — |
| Инжен. | Полатина | | |
| Пров. | Мажаев | | |
| Рук.гр. | Фукс | | |
| Гл.спец. | Мажаев | | |
| Гл.кон. | Боровков | | — |
| Нач.отд. | Князев | | |
| Н.контр. | Махаев | | |

ТП 405-9-24.83-КЖИ-К1

Колонна К66-6а

| Стадия | Масса | Масштаб |
|---|---|---|
| Р | — | — |

Лист | Листов 1

ГОССТРОЙ СССР
ГОСХИМПРОЕКТ
Москва

Альбом IV

Инв.№ подл. | Подпись и дата | Взам. инв.№

Копировал

Формат 12

ТИПОВОЙ ПРОЕКТ 405-9-24.83
Альбом IV

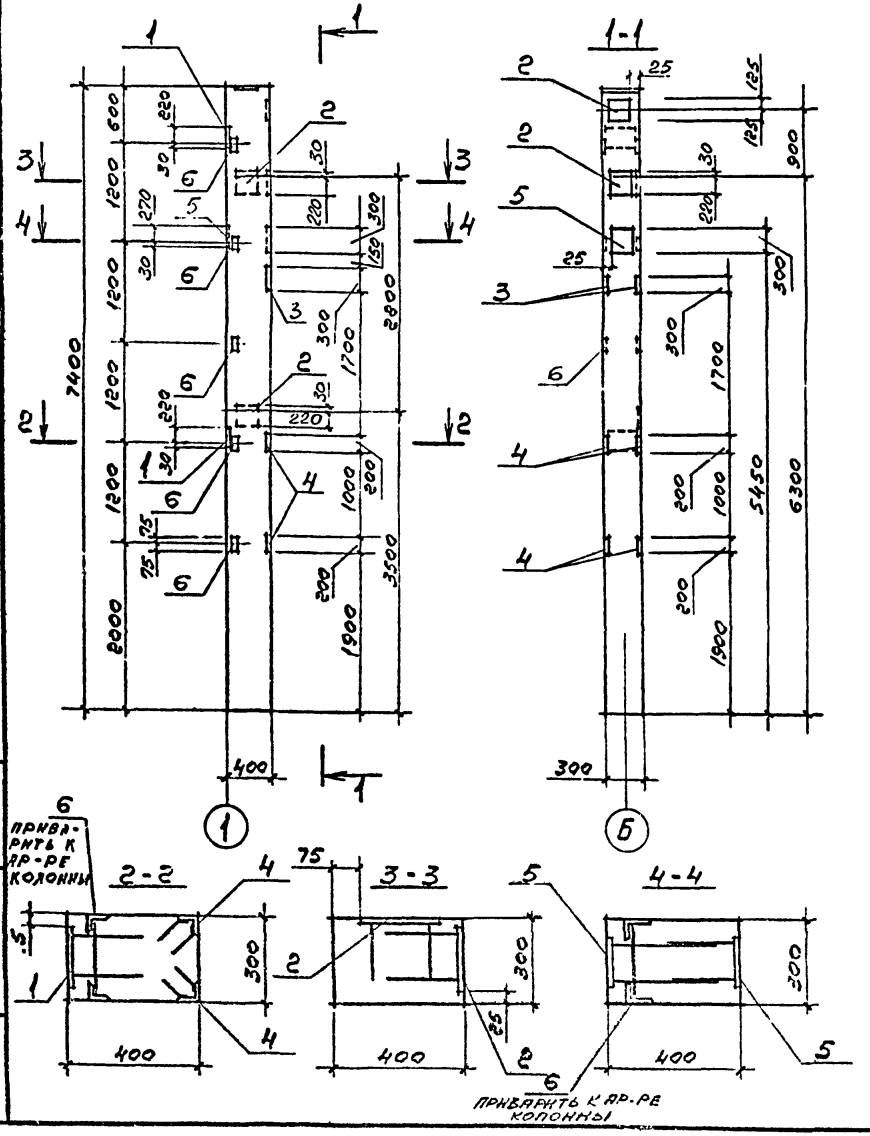


| Формат | Зона | Поз. | Обозначение | Наименование | Кол. | Примечание |
|---|---|---|---|---|---|---|
| | | | | Документация | | |
| | | | 1.423-3, вып.3 | Технические требования к изготовлению ж.б. изделий | | |
| | | | | Сборочные единицы | | |
| | | | 1.423-3, вып.3 | Колонна К66-6 | | *) |
| | | 1 | 1.423-3, вып.2 | Изделие закл. НМ1-5 | 2 | |
| | | 2 | 1.400-15, вып.1 | То же МН123-6 | 4 | |
| | | 3 | 1.400-15, вып.1 | " МН508 | 2 | |
| | | 4 | 1.400-15, вып.1 | " МН504 | 4 | |
| | | 5 | 1.400-15, вып.1 | " МН125-6 | 2 | |
| | | 6 | 1.423-3, вып.2 | " М1-13 | 5 | |

*) Установить дополнительные закладные изделия по данному чертежу, остальное по серии 1.423-3, вып.1.

Привязан

Инв №

| | | | |
|---|---|---|---|
| Инвен. | Розлинкова | | — |
| Инж. | Лопатина | | |
| Пров. | Мамаев | | |
| Рук.гр. | Фукс | | |
| Гл.спец. | Мащаев | | — |
| Гл.кон. | Боровков | | — |
| Нач.отд. | Князев | | |
| Н.контр. | Мащаев | | |

ТП 405-9-24.83-КЖИ-К2

Колонна К66-6б

| Стадия | Масса | Масштаб |
|---|---|---|
| Р | — | — |

Лист | Листов

ГОССТРОЙ СССР
ГОСХИМПРОЕКТ
Москва

Инв.№ подл. | Подпись и дата | Взам. инв.№

Копировал

Формат 12

Шифр ГКП
2394

Типовой проект 405-9-24.83
Альбом IV

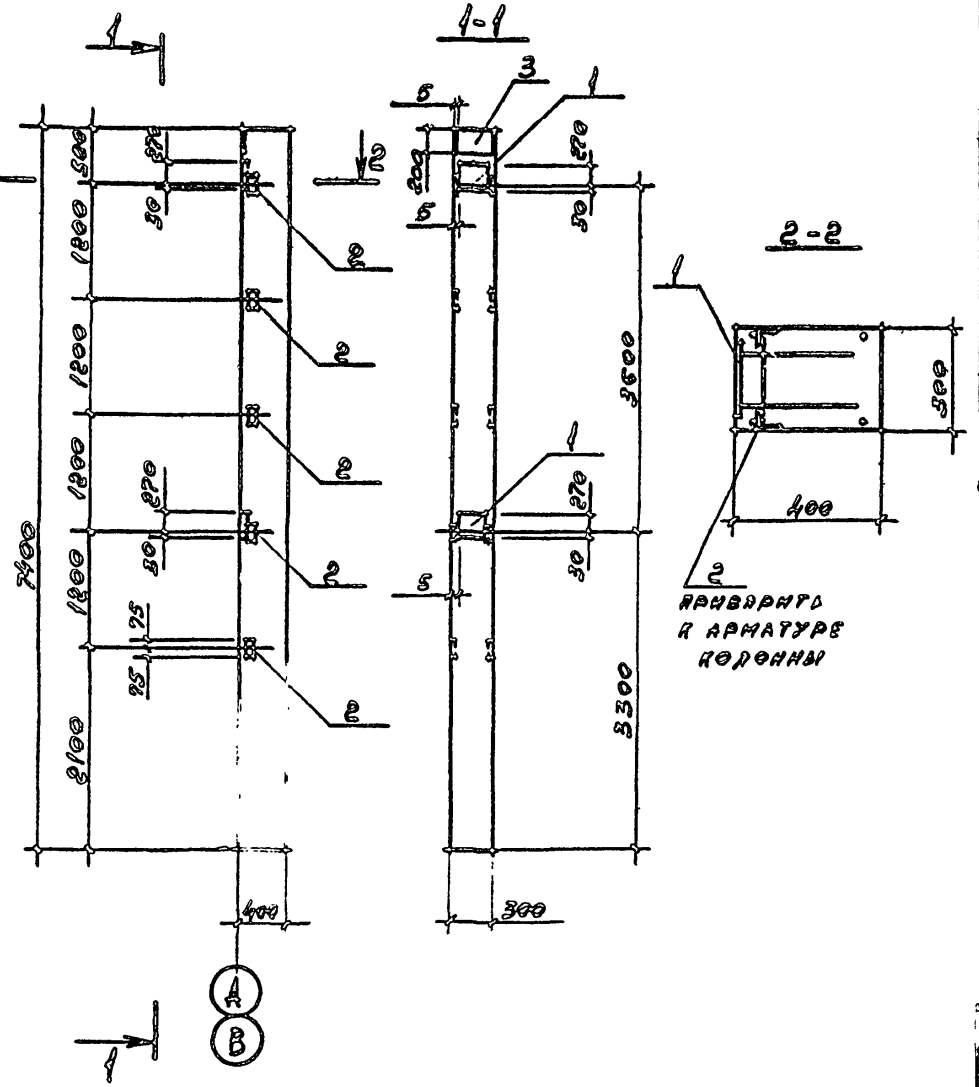


| Формат | Зона | Поз. | Обозначение | Наименование | Кол. | Примечание |
|---|---|---|---|---|---|---|
| | | | | Документация | | |
| | | | 1.423-3, вып. 3. | Технические требования к изготовлению ж.б. изделий. | | |
| | | | | Сборочные единицы | | |
| | | | 1.423-3, вып. 3 | Колонна К66-6 | | а) |
| | | 2 | 1.423-3, вып. 2 | Изделие закл. М1-13 | 5 | |
| | | 1 | 1.423-3, вып. 2 | То же НМ1-4 | 2 | |
| | | 3 | 1.423-3, вып. 2 | " НМ1-6 | 1 | |

а). Установить дополнительные закладные изделия по данному чертежу, остальное по серии 1.423-3, вып. 3

Привязан

Инв. №

| | | | |
|---|---|---|---|
| Инжен. | Лозднаков | | |
| Пров. | Мажаев | | |
| Инжен. | Попатина | | |
| Рук. гр. | Фукс | | |
| Гл. спец. | Мажаев | | |
| Гл. кон. | Боровков | | |
| Начотд. | Князев | | |
| Н. конт. | Мажаев | | |

ТП 405-9-24.83-КЖИ-К3

Колонна К66-6В

| Стадия | Масса | Масштаб |
|---|---|---|
| Р | — | — |

Лист | Листов 1

ГОССТРОЙ СССР
ГОСХИМПРОЕКТ
Москва

Инв. № подл. | Подпись и дата | Взам. инв. №

Копировал

Формат 12

Шифр ГХП 2391

ТИПОВОЙ ПРОЕКТ 405-9-24.83 Альбом IV

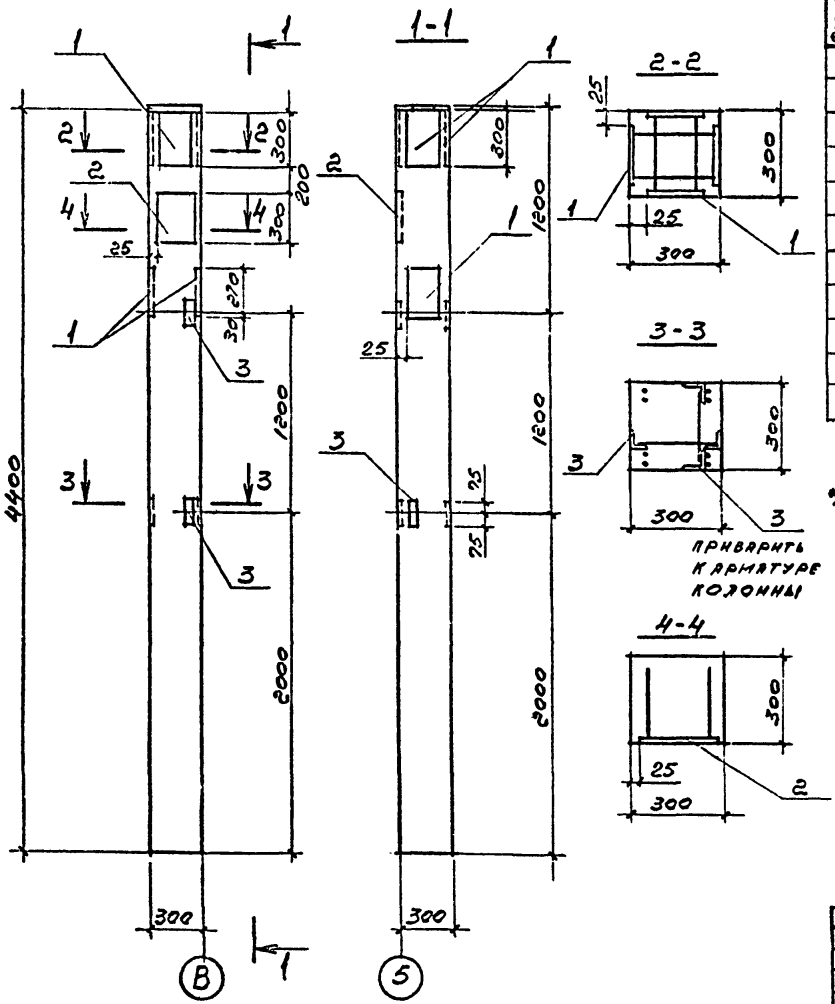


| Формат | Зона | Поз. | Обозначение | Наименование | Кол. | Примечание |
|---|---|---|---|---|---|---|
| | | | | Документация | | |
| | | | 1.423-3, вып.1 | Технические требования к изготовлению ж.б. изделий. | | |
| | | | | Сборочные единицы | | |
| | | | 1.423-3, вып.1 | Колонна К36-6 | | *) |
| | | 1 | 1.400-15, вып.1 | Изделие закл. МН 208-4 | 3 | |
| | | 2 | 1.400-15, вып.1 | То же МН124-5 | 1 | |
| | | 3 | 1.423-3, вып.2 | " М1-13 | 3 | |

*) Установить дополнительные закладные изделия по данному чертежу, остальное по серии 1.423-3, вып.1.

Привязан

Инв №

| | | | |
|---|---|---|---|
| Инжен. | Позднякова | | |
| Пров. | Мажаев | | |
| Инжен. | Лопатина | | |
| Рук.гр. | Фукс | | |
| Гл.спец. | Мажаев | | |
| Гл.кон. | Боровков | | |
| Нач.отд. | Князев | | |
| Н.конт. | Мажаев | | |

ТП 405-9-24.83-КЖИ-К4

Колонна К35-6а

| Стадия | Масса | Масштаб |
|---|---|---|
| Р | — | — |

Лист

ГОССТРОЙ СССР ГОСХИМПРОЕКТ Москва

Инв.№ подл. | Подпись и дата | Взам. инв.№

Копировал

Формат 1

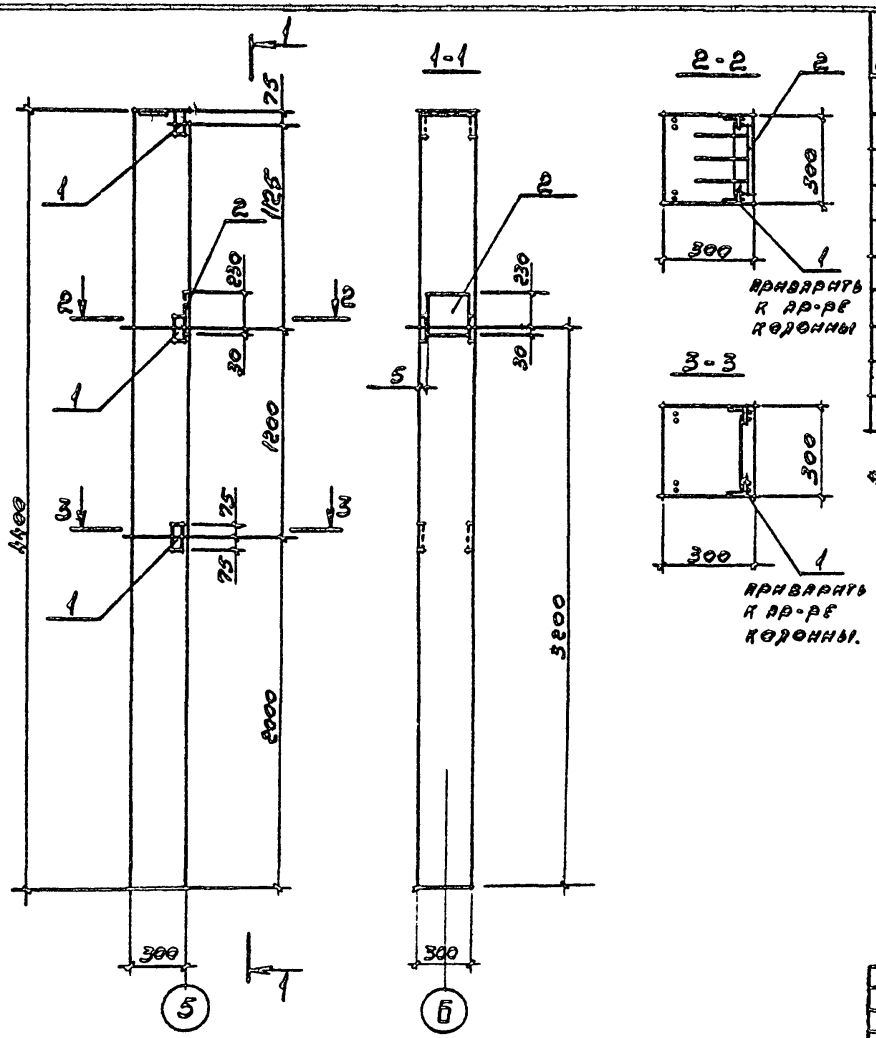


| Формат | Зона | Поз. | Обозначение | Наименование | Кол. | Примечание |
|---|---|---|---|---|---|---|
| | | | | Документация. | | |
| | | | 1.423-3, вып. 1 | Технические требования к изготовлению ж.б. изделий | | |
| | | | | Сборочные единицы | | |
| | | | 1.423-3, вып. 1 | Колонна К36-6 | | *) |
| | | 1 | 1.423-3, вып. 2 | Изделие закл. М1-13 | 3 | |
| | | 2 | 1.423-3, вып. 2 | То же НМ1-5 | 1 | |

*) Установить дополнительные закладные изделия по данному чертежу, остальное по серии 1.423-3, вып. 1.

Привязан

Инв. №

| | | | |
|---|---|---|---|
| Нач.сем. | Поздняков | | — |
| Провер. | Мажаев | | |
| Инжен. | Лопатина | | |
| Рук.гр. | Фукс | | |
| Гл.спец. | Мажаев | | — |
| Гл.кон. | Боровк. | | — |
| Н.ц.отд. | Князев | | |
| Н.контр. | Мажаев | | |

ТП 405-9-24.83-КЖИ-К5

Колонна К36-6б.

| Стадия | Масса | Масштаб |
|---|---|---|
| Р | — | — |

Лист | Листов 1

ГОССТРОЙ СССР
ГОСХИМПРОЕКТ
Москва

Копировал

Формат 12

Инв. № подл. | Подпись и дата | Взам. инв. №

Альбом IV

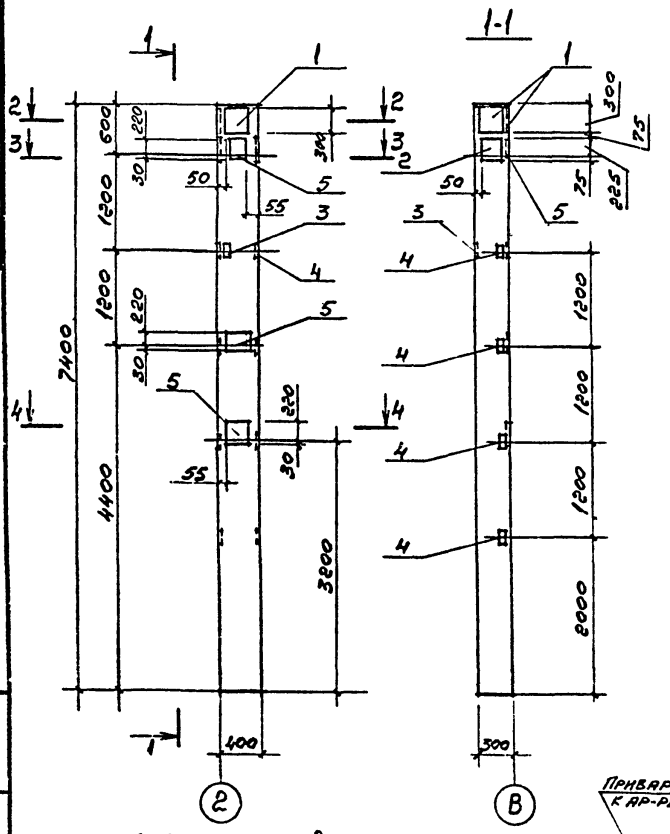


| Формат | Зона | Поз. | Обозначение | Наименование | Кол. | Примечание |
|---|---|---|---|---|---|---|
| | | | | Документация | | |
| | | | 1.423-3, вып. 3. | Технические требования к изготовлению ж.б. изделий | | |
| | | | | Сборочные единицы | | |
| | | | 1.423-3, вып. 3 | Колонна К66-6 | | *) |
| | | 1 | 1.400-15, вып. 1 | Изделие закл. МН124-5 | 2 | |
| | | 2 | 1.400-15, вып. 1 | То же МН209-5 | 1 | |
| | | 3 | 1.423-3, вып. 2 | " М1-13 | 1 | |
| | | 4 | 1.423-3, вып. 2 | " М1-14 | 4 | |
| | | 5 | 1.423-3, вып. 2 | " НМ1-2 | 3 | |

*). Установить дополнительные закладные изделия по данному чертежу, остальное по серии 1.423-3, вып. 1

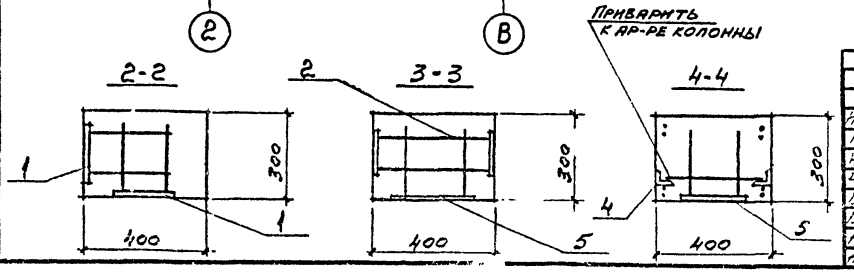


Привязан

Инв. №

Взам. инв. №

Подпись и дата

Инв. № подл.

ТП 405-9-24.83-КЖИ-К7

Колонна К66-6г

| | | |
|---|---|---|
| Инженер | Позняков | |
| Пров. | Панаев | |
| Инженер | Лопатина | |
| Рук. гр. | Фукс | |
| Гл. спец. | Панаев | |
| Н. отд. | Боровков | |
| Нач. от. | Князев | |
| Н. контр. | Махаев | |

| Стадия | Масса | Масштаб |
|---|---|---|
| Р | — | — |

ГОССТРОЙ СССР
ГОСХИМПРОЕКТ
Москва

Копировал

Формат А4

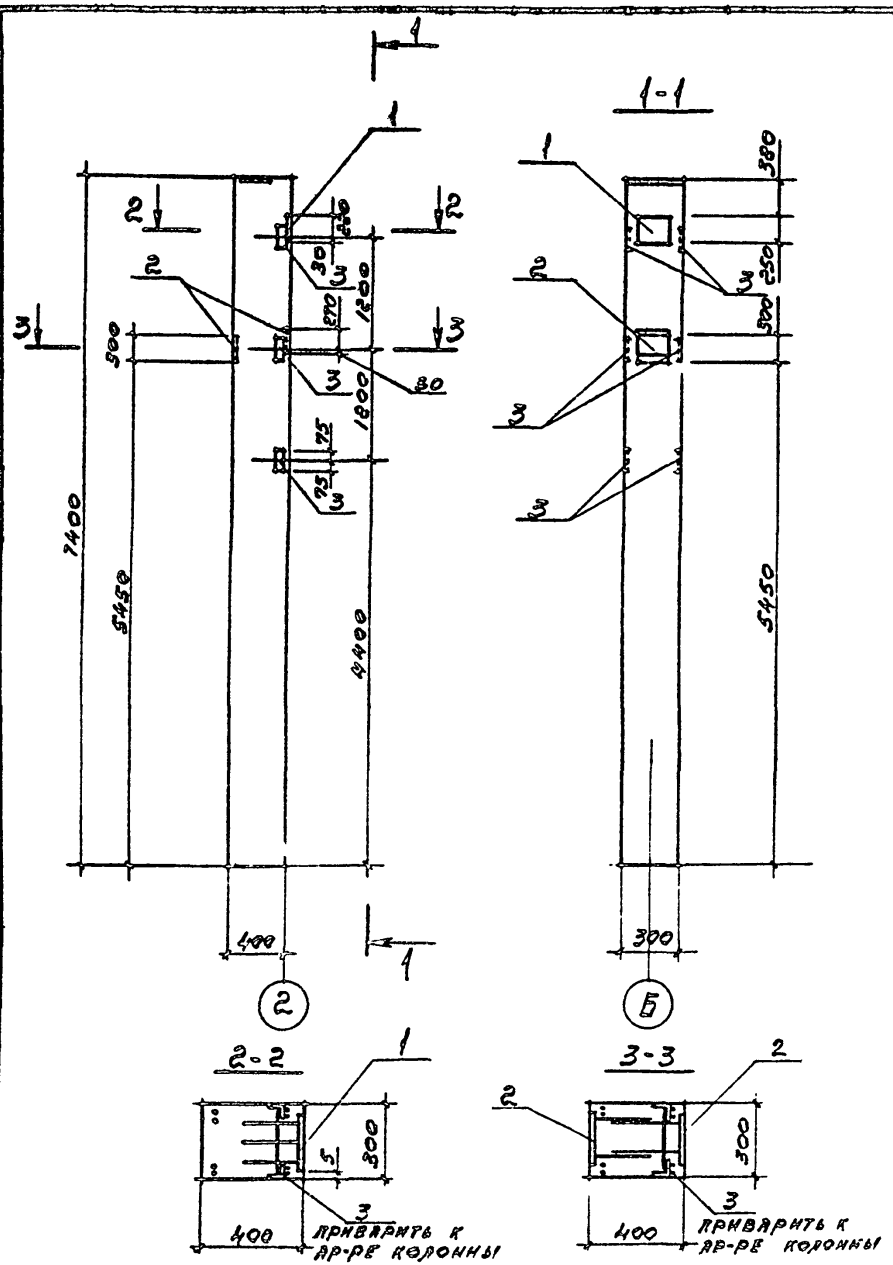


| Формат | Зона | Поз. | Обозначение | Наименование | Кол. | Примечание |
|---|---|---|---|---|---|---|
| | | | | Документация | | |
| | | | 1.423-3, вып.3 | Технические требования к изготовлению ж.б. изделий. | | |
| | | | | Сборочные единицы | | |
| | | | 1.423-3, вып. 3 | Колонна К66-6 | | *) |
| | | 1 | 1.423-3, вып. 2 | Изделие закл. НМ1-5 | 1 | |
| | | 2 | 1.400-15, вып.1 | То же МН125-6 | 2 | |
| | | 3 | 1.423-3, вып.2 | " М1-13 | 3 | |

*) Установить дополнительные закладные изделия по данному чертежу, остальное по серии 1.423-3, вып.3.

Привязан

Инв.№

| | | | |
|---|---|---|---|
| Инжен. | Позднякова | | — |
| Провер. | Маняев | | |
| Инжен. | Лопатина | | |
| Рук.гр. | Фукс | | |
| Гл.спец. | Мамаев | | |
| Гл.кон. | Боровков | | |
| Нач.отд. | Князев | | |
| Н.контр. | Мажаев | | |

ТП 405-9-24.83-КЖИ-К8

Колонна К66-6д

| Стадия | Масса | Масштаб |
|---|---|---|
| Р | — | — |

Лист 1 Листов 1

ГОССТРОЙ СССР ГОСКИМПРОЕКТ Москва

Копировал

Формат 12

Альбом IV

Взам. инв.№ | Подпись и дата | Инв.№ подл.

ТИПОВОЙ ПРОЕКТ 405-9-24.83
Альбом IV

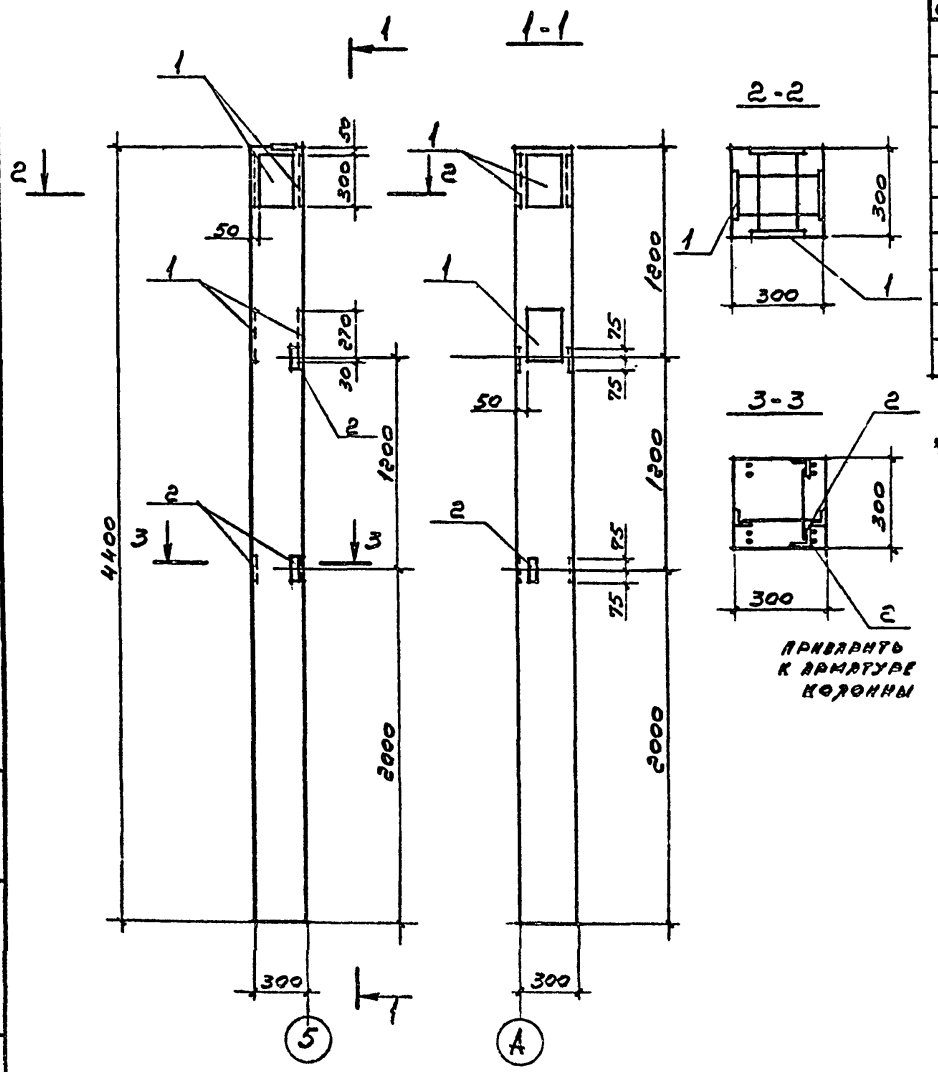


| Формат | Зона | Поз. | Обозначение | Наименование | Кол. | Примечание |
|---|---|---|---|---|---|---|
| | | | | Документация | | |
| | | | 1.423-3, вып.1 | Технические требования к изготовлению ж.б. изделий | | |
| | | | | Сборочные единицы | | |
| | | | 1.423-3, вып.1 | Колонна К36-6 | | *) |
| | | 2 | 1.423-3, вып.2 | Изделие закл. М1-13 | 3 | |
| | | 1 | 1.400-15, вып.1 | То же МН206-4 | 3 | |

*). Установить дополнительные закладные изделия по данному чертежу, остальное по серии 1.423-3, вып.1

Привязан

Инв №

| | | | |
|---|---|---|---|
| Инжен. | Поздняков | | |
| Провер. | Мамаев | | |
| Инжен. | Полатнин | | |
| Рук.гр. | Фикс | | |
| Гл.спец. | Мамаев | | |
| Гл.кон. | Боровков | | |
| Нач.отд. | Князев | | |
| Н.контр. | Мажаев | | |

ТП 405-9-24.83 -КЖИ-К9

Колонна К36-6

| Стадия | Масса | Масштаб |
|---|---|---|
| Р | — | — |

Лист | Листов

ГОССТРОЙ СССР
ГОСХИМПРОЕКТ
Москва

Инв.№ подл. | Подпись и дата | Взам. инв.№

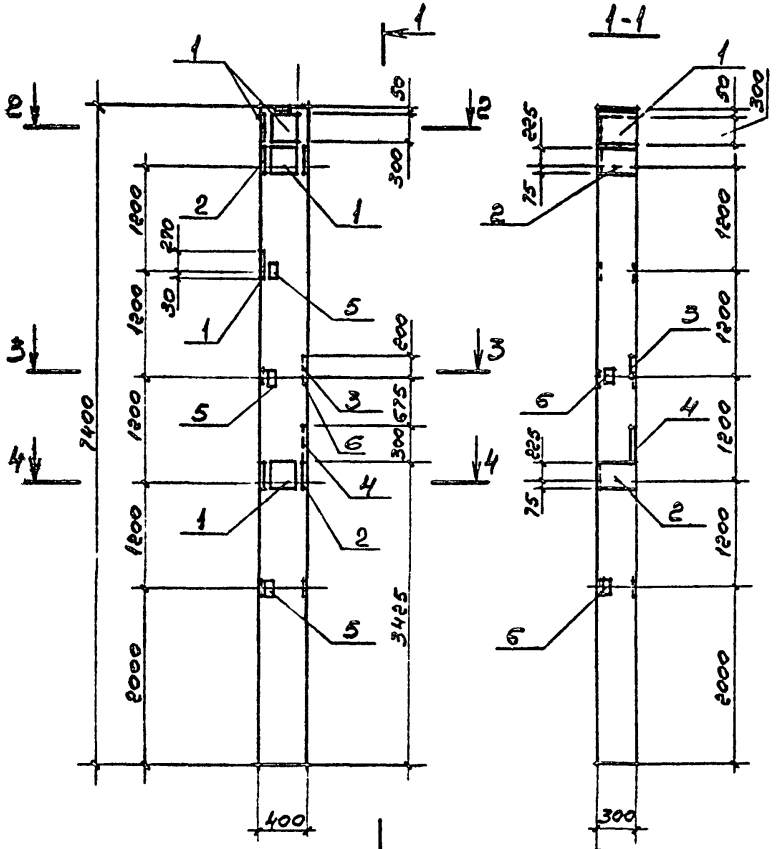


| Формат | Зона | Поз. | Обозначение | Наименование | Кол. | Примечание |
|---|---|---|---|---|---|---|
| | | | | Документация | | |
| | | | 1.423-3, вып. 3 | Технические требования к изготовлению ж/б. изделий. | | |
| | | | | Сборочные единицы | | |
| | | | 1.423-3, вып. 3 | Колонна К66-6 | | *) |
| | | 1 | 1.400-15, вып. 1 | Изделие закл. МН126-3 | 5 | |
| | | 2 | 1.400-15, вып. 1 | То же МН209-5 | 2 | |
| | | 3 | 1.400-15, вып. 1 | " МН504 | 1 | |
| | | 4 | 1.400-15, вып. 1 | " МН508 | 1 | |
| | | 5 | 1.423-3, вып. 2 | " М1-13 | 3 | |
| | | 6 | 1.423-3, вып. 2 | " М1-14 | 2 | |

*). Установить дополнительные закладные изделия по данному чертежу, остальное по серии 1.423-3, вып. 1.

Привязан

Инв №

Взам. инв. № | Подпись и дата | Инв. № подл.

| | | | |
|---|---|---|---|
| Инжен. | Позднякова | | |
| Пров. | Ляжаев | | |
| Инжен. | Лопатина | | |
| Рук. гр. | Фукс | | |
| Гл. спец. | Ланцаев | | |
| Гл. кон. | Бородков | | |
| Нач. отд. | Князев | | |
| Н. контр. | Мажае | | |

ТП 405-9-24.83-КЖИ-К10

Колонна К66-6е.

| Стадия | Масса | Масштаб |
|---|---|---|
| Р | — | — |
| Лист | Листов 1 | |

ГОССТРОЙ СССР
ГОСХИМПРОЕКТ
Москва

Копировал

Формат 12

ТИПОВОЙ ПРОЕКТ 405-9-24.83
Альбом IV

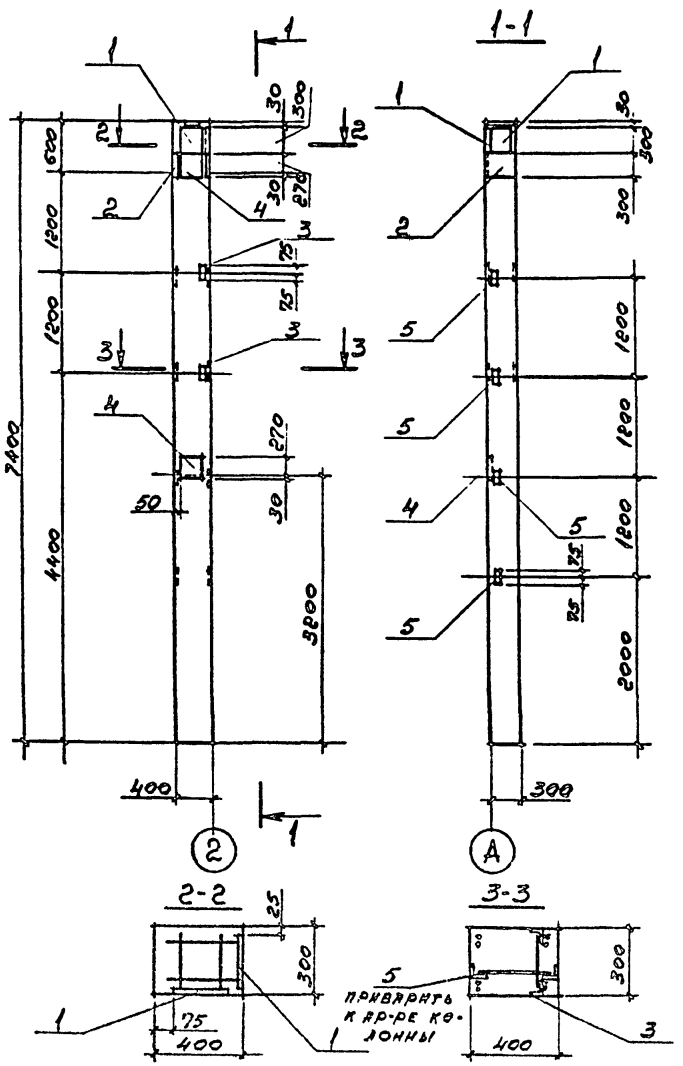


| Формат | Зона | Поз. | Обозначение | Наименование | Кол. | Примечание |
|---|---|---|---|---|---|---|
| | | | | Документация. | | |
| | | | 1.423-3, вып. 3. | Технические требования к изготовлению ж.б. изделий. | | |
| | | | | Сборочные единицы. | | |
| | | | 1.423-3, вып.3 | Колонна К66-6 | | а) |
| | | 1 | 1.400-15, вып.1 | Изделие закл. МН124-5 | 2 | |
| | | 2 | 1.400-15, вып.1 | То же МН209-5 | 1 | |
| | | 3 | 1.423-3, вып.2 | " М1-13 | 2 | |
| | | 4 | 1.400-15, вып.1 | " МН150-3 | 2 | |
| | | 5 | 1.423-3, вып.2 | " М1-14 | 4 | |

а) Установить дополнительные закладные изделия по данному чертежу, остальное по серии 1.423-3, вып.3.

Инв.№ подл. | Подпись и дата | Взам. инв.№

Инв.№

| | | | |
|---|---|---|---|
| Инжен. | Позднякова | | — |
| Провер. | Мажаев | | |
| Инжен. | Попатина | | |
| Рук.гр. | Фукс | | |
| Гл.спец. | Мажаев | | |
| Гл.кон. | Боровков | | |
| Нач.отд. | Князев | | |
| Н.контр. | Махаев | | |

ТП 405-9-24.83-КЖИ-К11

Колонна К66-6ж.

| Стадия | Масса | Масштаб |
|---|---|---|
| Р | — | — |

Лист | Листов 1

ГОССТРОЙ СССР
ГОСХИМПРОЕКТ
Москва

Копировал

Формат 12

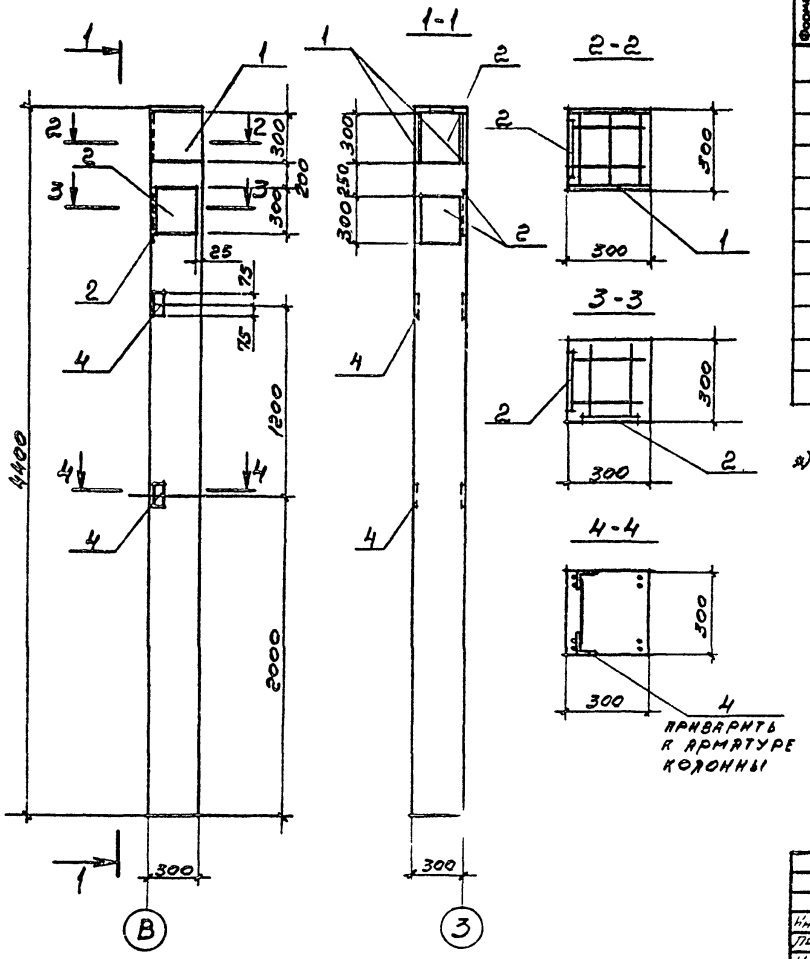


| Формат | Зона | Поз. | Обозначение | Наименование | Кол. | Примечание |
|---|---|---|---|---|---|---|
| | | | | ДОКУМЕНТАЦИЯ. | | |
| | | | 1.423-3, вып. 1. | ТЕХНИЧЕСКИЕ ТРЕБОВАНИЯ К ИЗГОТОВЛЕНИЮ Ж.Б. ИЗДЕЛИЙ. | | |
| | | | | СБОРОЧНЫЕ ЕДИНИЦЫ | | |
| | | | 1.423-3, вып. 1 | КОЛОННА К36-6 | | *) |
| | | 1 | 1.400-15, вып. 1 | ИЗДЕЛИЕ ЗАКЛ. МН222-4 | 1 | |
| | | 2 | 1.400-15, вып. 1 | ТО ЖЕ МН124-5 | 2 | |
| | | 4 | 1.423-3, вып. 2 | " М1-13 | 2 | |

*) УСТАНОВИТЬ ДОПОЛНИТЕЛЬНЫЕ ЗАКЛАДНЫЕ ИЗДЕЛИЯ ПО ДАННОМУ ЧЕРТЕЖУ, ОСТАЛЬНОЕ ПО СЕРИИ 1.423-3, вып. 1.

Привязан

Инв №

| | | | |
|---|---|---|---|
| Инж. | [illegible] | [illegible] | — |
| Провер. | МАЖАЕВ | [illegible] | |
| Инж. | ЛОПАТИНА | [illegible] | |
| Рук. гр. | ФУКС | [illegible] | |
| Гл. спец. | МАЖАЕВ | [illegible] | |
| Гл. кон. | БОРОВКОВ | [illegible] | |
| Нач. отд. | КНЯЗЕВ | [illegible] | |
| Н. контр. | МАЖАЕВ | [illegible] | |

ТП 405-9-24.83-КЖИ-К12

КОЛОННА К36-6г

| Стадия | Масса | Масштаб |
|---|---|---|
| Р | — | — |

Лист | Листов 7

ГОССТРОЙ СССР
ГОСХИМПРОЕКТ
Москва

Копировал

Формат 12

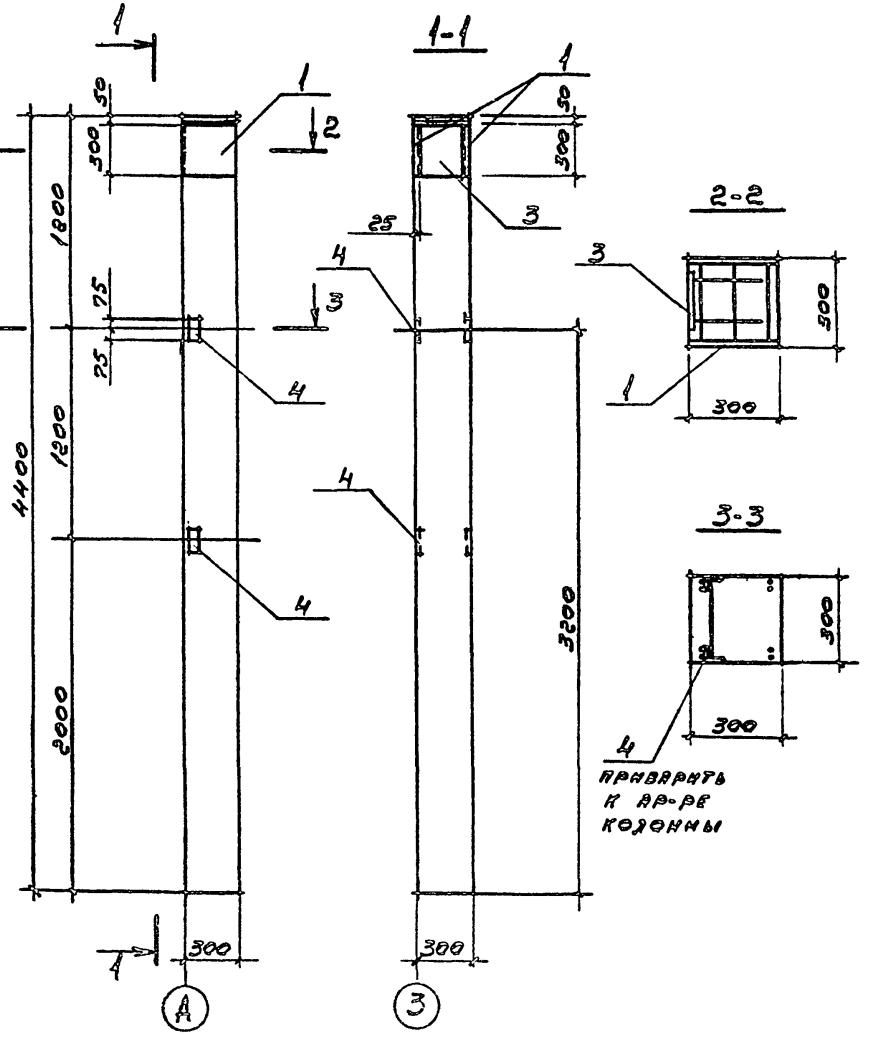


| Формат | Зона | Поз. | Обозначение | Наименование | Кол. | Примечание |
|---|---|---|---|---|---|---|
| | | | | Документация. | | |
| | | | 1.423-3, вып.1 | Технические требования к изготовлению ж.б. изделий. | | |
| | | | | Сборочные единицы. | | |
| | | | 1.423-3, вып.1 | Колонна К36-6 | | а) |
| | | 1 | 1.400-15, вып.1 | Изделие закл. МН6224 | 1 | |
| | | 3 | 1.400-15, вып.1 | То же МН124-5 | 1 | |
| | | 4 | 1.423-3, вып.2 | " М1-13 | 2 | |

а) Установить дополнительные закладные изделия по данному чертежу, остальное по серии 1.423-3, вып. 1

Инв.№ подл. | Подпись и дата | Взам. инв.№

Привязан

Инв.№

| | | | |
|---|---|---|---|
| ТП 405-9-24.83-КЖИ-К13 | | | |
| Колонна К36-6а | Стадия | Масса | Масштаб |
| | Р | — | — |
| | Лист | Листов | |
| | ГОСХИМПРОЕКТ Москва | | |

| | | |
|---|---|---|
| ГИП | Позняков | |
| Провер. | Маняев | |
| Н.контр. | Лопатина | |
| Рук.гр. | Фукс | |
| Ст.спец. | Маняев | |
| Гл.кон. | Бородкор | |
| Нач.отд. | Князев | |
| Н.контр. | Мажаев | |

Копировал

Формат А1

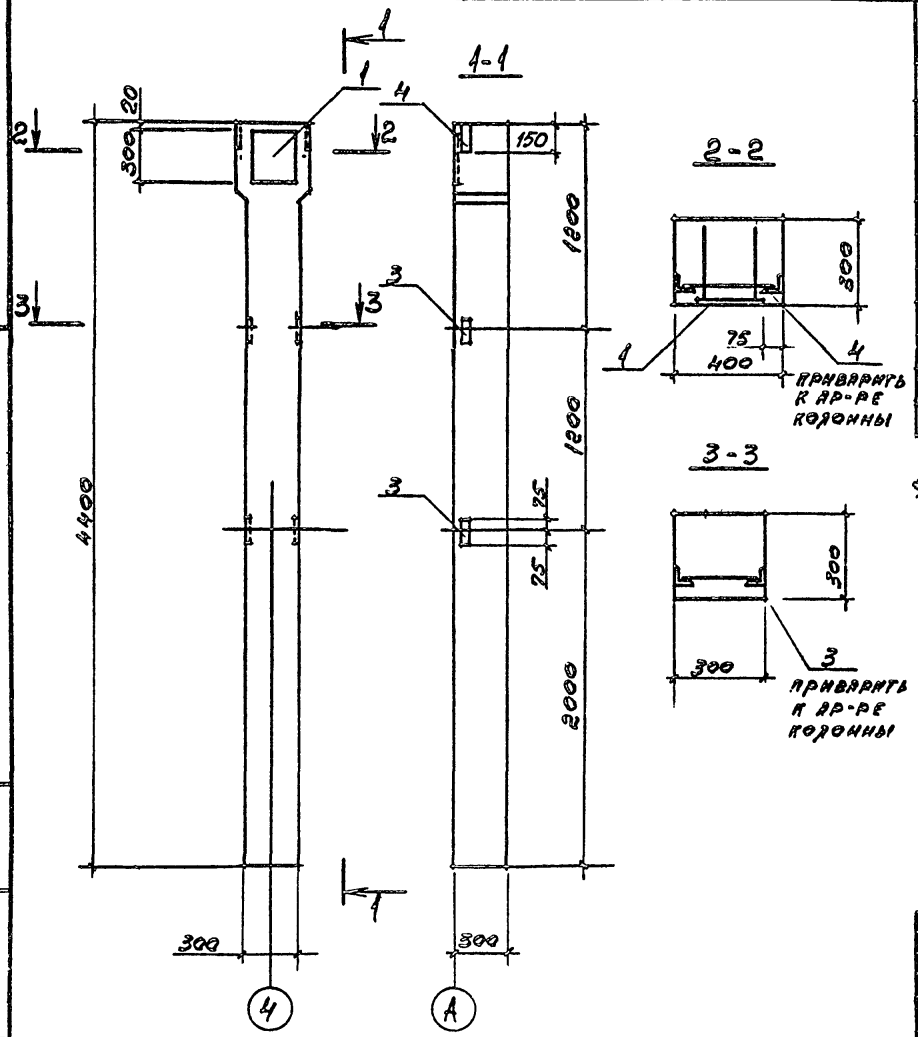


| Формат | Зона | Поз. | Обозначение | Наименование | Кол. | Примечание |
|---|---|---|---|---|---|---|
| | | | | Документация | | |
| | | | 1.423-3, вып. 1 | Технические требования к изготовлению ж.б. изделий. | | |
| | | | | Сборочные единицы | | |
| | | | 1.423-3, вып. 1 | Колонна К36-7 | | *) |
| | | 1 | 1.400-15, вып. 1 | Изделие закл. МН124-5 | 1 | |
| | | 3 | 1.423-3, вып. 2 | то же М1-13 | 2 | |
| | | 4 | 1.423-3, вып. 2 | " М1-14 | 1 | |

*) Установить дополнительные закладные изделия по данному чертежу, остальное по серии 1.423-3, вып. 1

Привязан

Инв. №

| | | | |
|---|---|---|---|
| Инжен. | Поздняков | | |
| Провер | Мамаев | | |
| Инжен | Топатина | | |
| Рук гр | Фукс | | |
| Гл. спец | Мамаев | | |
| Гл. кон | Боровков | | |
| Нач. отд | Князев | | |
| Н. контр | Мажаев | | |

ТП 405-9-24.83-КЖИ-К14

Колонна К36-7а

| Стадия | Масса | Масштаб |
|---|---|---|
| Р | — | — |

Лист | Листов 1

ГОССТРОЙ СССР
ГОСХИМПРОЕКТ
Москва

Типовой проект 405-9-24.83 Альбом II

Инв. № подл. | Подпись и дата | Взам. инв. №

Копировал

Формат 12

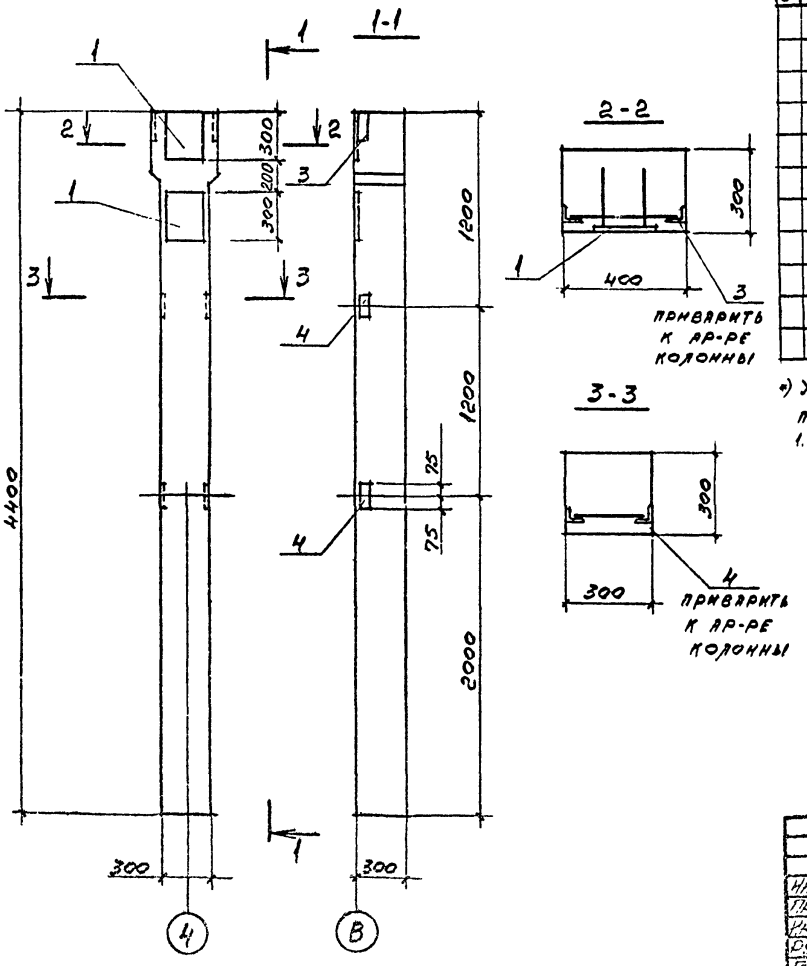


| Формат | Зона | Поз. | Обозначение | Наименование | Кол. | Примечание |
|---|---|---|---|---|---|---|
| | | | | Документация | | |
| | | | 1.423-3, вып.1. | Технические требования к изготовлению ж.б. изделий. | | |
| | | | | Сборочные единицы | | |
| | | | 1.423-3, вып.1 | Колонна К36-7 | | *) |
| | | 1 | 1.400-15, вып.1 | Изделие закл. МК124-5 | 2 | |
| | | 3 | 1.423-3, вып.2 | то же М1-14 | 1 | |
| | | 4 | 1.423-3, вып.2 | " М1-13 | 2 | |

*) Установить дополнительные закладные изделия по данному чертежу, остальное по серии 1.423-3, вып.1.

Привязан

Инв.№

| | | |
|---|---|---|
| Инв.№ подл. | Подпись и дата | Взам. инв.№ |

ТП 405-9-24.83-КЖИ-К15

Колонна К36-7б

| | | |
|---|---|---|
| Инженер | Позднякова | |
| Провер. | Маняев | |
| Инженер | Лопатина | |
| Рук. гр. | Фукс | |
| Гл. спец. | Маняев | |
| Гл. конс. | Боровков | |
| Нач. отд. | Князев | |
| Н. контр. | Мажаев | |

| Стадия | Масса | Масштаб |
|---|---|---|
| Р | — | — |
| Лист | Листов | |

ГОССТРОЙ СССР
ГОСХИМПРОЕКТ
Москва

Копировал

Типовой проект 405-9-24.83
Альбом IV

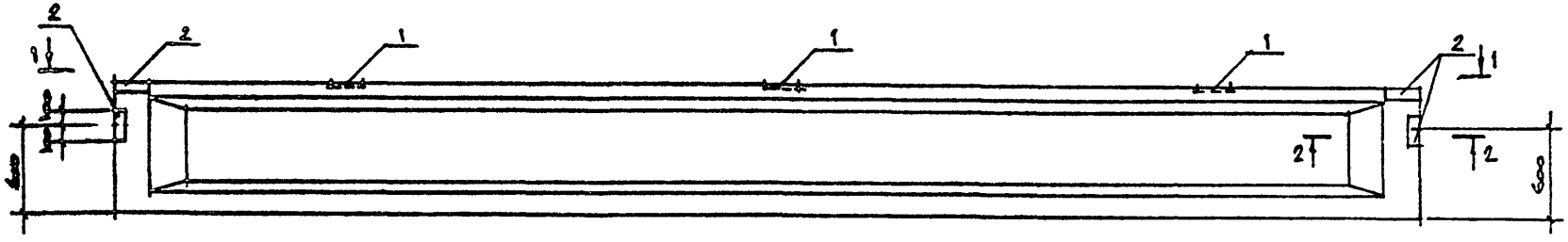


1-1

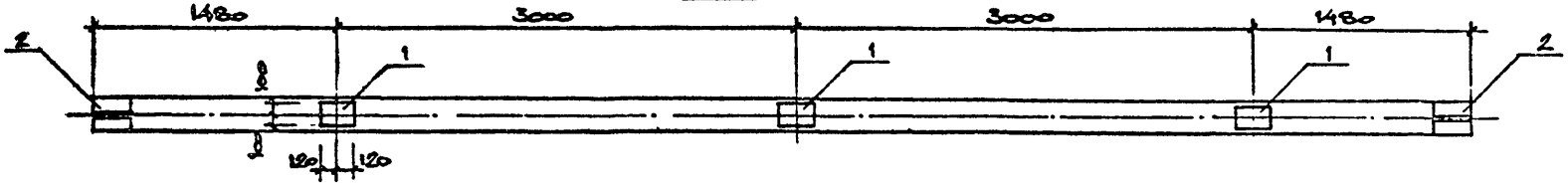


| Формат | Зона | Поз. | Обозначение | Наименование | Кол. | Примечание |
|---|---|---|---|---|---|---|
| | | | | Документация | | |
| | | | 1.462-10, вып. 1 | Технические требования | | |
| | | | | к изготовлению ж.б. изделий | | |
| | | | | Б9-5АIV-а | | |
| | | | | Сборочные единицы | | |
| | | | 1.462-10, вып. 1 | Балка Б9-5АIV | | *) |
| | | 1 | 1.462-10, вып. 2 | Изделие закладное М8 | 3 | |
| | | 2 | 1.400-6/76 | Изделие закл. М4-10-5 | 4 | |
| | | | | Б9-1АIV-а | | |
| | | | | Сборочные единицы | | |
| | | | 1.462-10, вып. 1 | Балка Б9-1АIV | | *) |
| | | 1 | 1.462-10, вып. 2 | Изделие закладное М8 | 3 | |
| | | 2 | 1.400-6/76 | Изделие закл. М4-10-5 | 4 | |

2-2

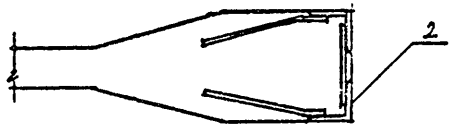


*) С разбивкой дополнительных закладных изделий по данному чертежу, остальное см. 1.462-10, вып. 1

Взам. инв.№ | Подпись и дата | Инв.№ подл.

Привязан

Инв.№

| | | |
|---|---|---|
| Исполн | Ивачева | |
| Провер | Мажаев | |
| Рук.гр. | Фукс | |
| Гл.спец. | Мажаев | |
| Гл.кон. | Боровков | |
| Нач.отд. | Князев | |
| Н.контр | Мажаев | |

ТП 405-9-24.83-КЖИ-Б1, Б2

Балки Б9-5АIV-а, Б9-1АIV-а

| Стадия | Масса | Масштаб |
|---|---|---|
| Р | — | — |
| Лист | Листов 1 | |

ГОССТРОЙ СССР
ГОСХИМПРОЕКТ
Москва

Копировал

Формат А2

Типовой проект 405-9-24.83 Альбом IV

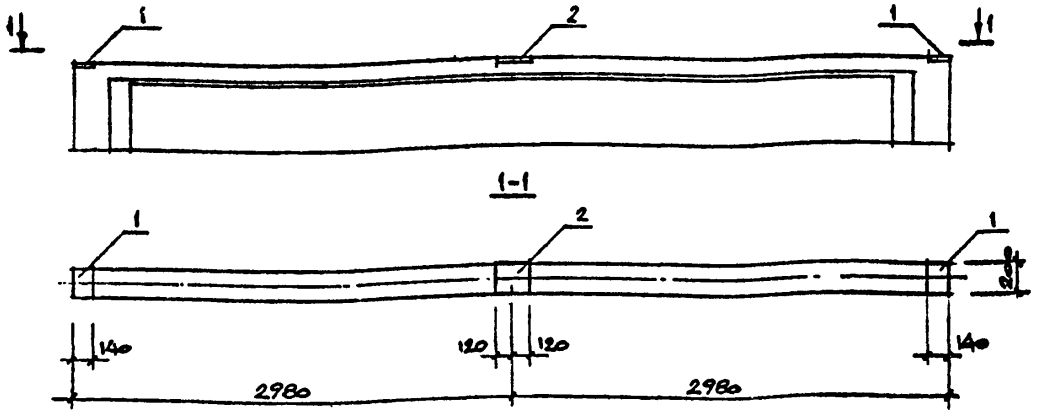


| Формат | Зона | Поз. | Обозначение | Наименование | Кол. | Примечание |
|---|---|---|---|---|---|---|
| | | | | Документация | | |
| | | | 1.462-1о, вып. 1 | Технические требования | | |
| | | | | к изготовлению ж.б. изделий | | |
| | | | | Б6-6АIV-а | | |
| | | | | Сборочные единицы | | |
| | | | 1.462-1о, вып. 1 | Балка Б6-6АIV | | *) |
| | | 1 | 1.462-1о, вып. 2 | Изделие закл. М7 | 2 | |
| | | 2 | 1.462-1о, вып. 2 | Изделие закл. М8 | 1 | |
| | | | | Б6-2АIV-а | | |
| | | | | Сборочные единицы | | |
| | | | 1.462-1о, вып. 1 | Балка Б6-2АIV | | *) |
| | | 1 | 1.462-1о, вып. 2 | Изделие закл. М7 | 2 | |
| | | 2 | 1.462-1о, вып. 2 | Изделие закл. М8 | 1 | |

| Формат | Зона | Поз. | Обозначение | Наименование | Кол. | Примечание |
|---|---|---|---|---|---|---|
| | | | | Б6-1АIV-а | | |
| | | | | Сборочные единицы | | |
| | | | 1.462-1о, вып. 1 | Балка Б6-1АIV | | *) |
| | | 1 | 1.462-1о, вып. 2 | Изделие закл. М7 | 2 | |
| | | 2 | 1.462-1о, вып. 2 | Изделие закл. М8 | 1 | |

*) С разбивкой дополнительных закладных изделий по данному чертежу, остальное см. 1.462-1о вып. 1

Взам. инв.№ | Подпись и дата | Инв.№ подл.

Привязан

Инв №

| | | |
|---|---|---|
| Исполн. | Ивачева | |
| Провер. | Мажаев | |
| Рук.гр. | Фукс | |
| Гл.спец. | Мажаев | |
| Гл.кон. | Боровков | |
| Нач.отд. | Князев | |
| Н.контр. | Шарез | |

ТП 405-9-24.83 -КЖИ-Б5, Б4, Б6

Балки Б6-6АIV-а; Б6-2АIV-а; Б6-1АIV-а

| Стадия | Масса | Масштаб |
|---|---|---|
| Р | — | — |

Лист | Листов

Госстрой СССР ГОСХИМПРОЕКТ Москва

Копировал

Типовой проект 405-9-24.83 Альбом III

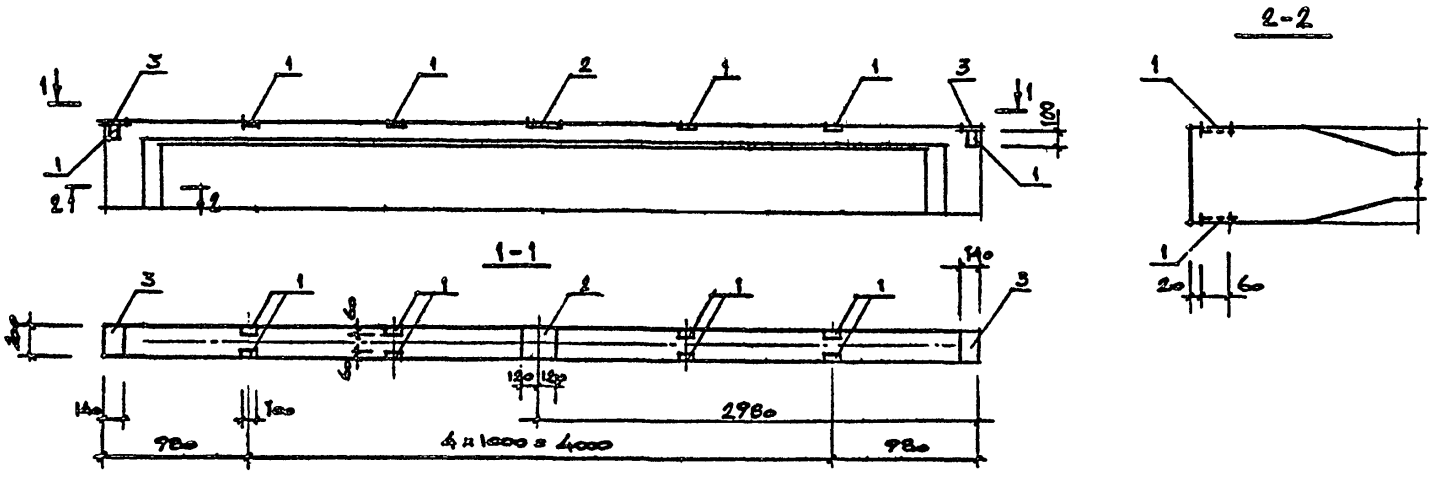


| Формат | Зона | Поз. | Обозначение | Наименование | Кол. | Примечание |
|---|---|---|---|---|---|---|
| | | | | Документация | | |
| | | | 1.462-1о, вып. 1 | Технические требования | | |
| | | | | к изготовлению ж.б. изделий | | |
| | | | | Сборочные единицы | | |
| | | | 1.462-1о, вып. 2 | Балка Б6-4АIV | | *) |
| | | 1 | 1.400-15 вып. 1 | Изделие закладн. МН101-6 | 12 | |
| | | 2 | 1.462-1о вып. 2 | Изделие закладн. М8 | 1 | |
| | | 3 | 1.462-1о вып. 2 | Изделие закладн. М7 | 2 | |

*) С разбивкой дополнительных закладных изделий по данному чертежу, остальное см. 1.462-1о, вып. 1

Взам. инв. № | Подпись и дата | Инв. № подл.

Привязан

Инв. №

| | | |
|---|---|---|
| Исполн. | Ивачева | |
| Провер. | Мажаев | |
| Рук. гр. | Фукс | |
| Гл. спец. | Мажаев | |
| Гл. кон. | Боровков | |
| Нач. отд. | Князев | |
| Н. контр. | Ананьев | |

ТП 405-9-24.83-КЖИ-Б5

Балка Б6-4АIV-а

| Стадия | Масса | Масштаб |
|---|---|---|
| Р | — | — |
| Лист | Листов 1 | |

ГОССТРОЙ СССР ГОСХИМПРОЕКТ Москва

Копировал

Формат 12

Шифр ГХП

2391

ТИПОВОЙ ПРОЕКТ 405-9-24.83

Альбом IV

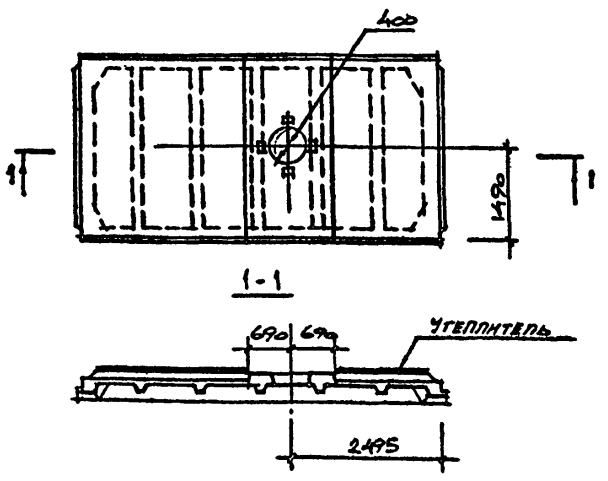


| Формат | Зона | Поз. | Обозначение | Наименование | Кол. | Примечание |
|---|---|---|---|---|---|---|
| | | | | ДОКУМЕНТАЦИЯ | | |
| | | | Гост 22701.0-77 | ТЕХНИЧЕСКИЕ ТРЕБОВА- | | |
| | | | 1.465-10, вып.1 | НИЯ К ИЗГОТОВЛЕНИЮ | | |
| | | | | Ж.Б. ИЗДЕЛИЙ | | |
| | | | | СБОРОЧНЫЕ ЕДИНИЦЫ | | |
| | | | Гост 22701.2-77 | ПЛИТА ПВ4-2АтVIT-Н | | *) |

*) ПРЕДУСМОТРЕТЬ ОТВЕРСТИЕ ПО ДАННОМУ ЧЕРТЕЖУ, ОСТАЛЬНОЕ СМ. ГОСТ 22701.2-77

Привязан

Инв №

Взам.инв.№

Подпись и дата

Инв.№ подл.

| | | |
|---|---|---|
| Исполн. | Ивачева | |
| Провер. | Мажаев | |
| Инж. | Лопатина | |
| Рук.гр. | Фукс | |
| Гл.спец. | Мажаев | |
| Гл.кон. | Боровков | |
| Нач.отд. | Князев | |
| Н.контр. | Мажаев | |

ТП 405-9- -КЖИ- П 10

ПЛИТЫ ПОКРЫТИЯ: ПВ4-2АтVIT-Н691; ПВ4-2АтVIT-Н991; ПВ4-2АтVIT-Н1191

| Стадия | Масса | Масштаб |
|---|---|---|
| Р | — | — |

Лист | Листов 1

ГОССТРОЙ СССР ГОСХИМПРОЕКТ Москва

Копировал

Формат 11

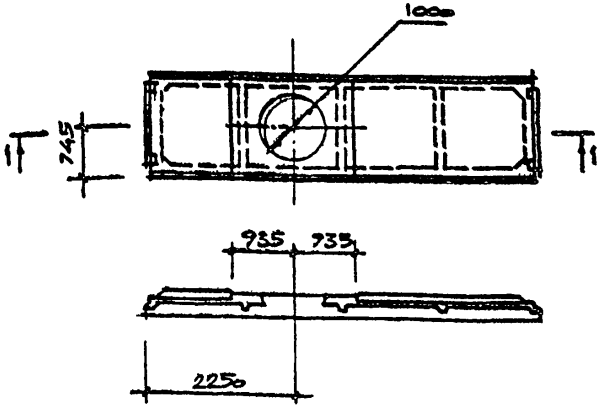


| Формат | Зона | Поз. | Обозначение | Наименование | Кол. | Примечание |
|---|---|---|---|---|---|---|
| | | | | ДОКУМЕНТАЦИЯ | | |
| | | | 1.465-7, вып.0 | ТЕХНИЧЕСКИЕ ТРЕБОВА- | | |
| | | | 1.465-10, вып.1 | НИЯ К ИЗГОТОВЛЕНИЮ | | |
| | | | | Ж.Б. ИЗДЕЛИЙ | | |
| | | | | СБОРОЧНЫЕ ЕДИНИЦЫ | | |
| | | | 1.465-7, вып. 3 | ПЛИТА ПАТ VI-10 / 1,5×6 -1ка | | *) |

*) ПРЕДУСМОТРЕТЬ ОТВЕРСТИЕ ПО ДАННОМУ ЧЕРТЕЖУ, ОСТАЛЬНОЕ СМ. СЕРИЮ 1.465-7, вып. 3

Привязан

Инв №

Взам.инв.№

Подпись и дата

Инв.№ подл.

| | | |
|---|---|---|
| Исполн. | Ивачева | |
| Провер. | Мажаев | |
| Инж. | Лопатина | |
| Рук.гр. | Фукс | |
| Гл.спец. | Мажаев | |
| Гл.кон. | Боровков | |
| Нач.отд. | Князев | |
| Н.контр. | Мажаев | |

ТП 405-9-[illegible] -КЖИ- П6

ПЛИТЫ ПОКРЫ[illegible]

ПАТ VI-10 / 1,5×6 -1ка-69[illegible]

ПАТ VI-10 / 1,5×6 -1ка-921; П[illegible]

| [illegible] | Масса | Масштаб |
|---|---|---|
| | — | — |

[illegible]ОССТРОЙ СССР [illegible]ХИМПРОЕ[illegible] Москва

Копировал

Формат

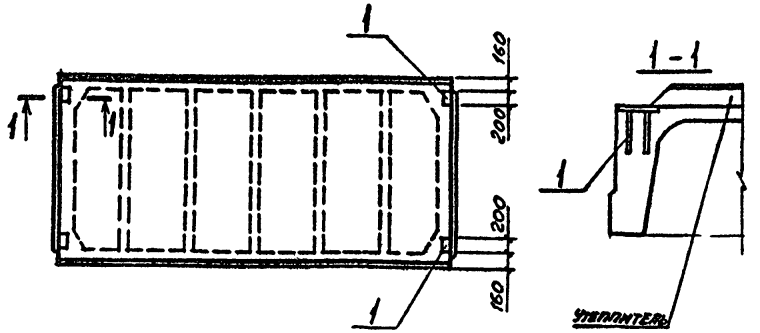


| Формат | Зона | Поз. | Обозначение | Наименование | Кол. | Примечание |
|---|---|---|---|---|---|---|
| | | | | Документация | | |
| | | | Гост 22701.0-77 | Технические требо- | | |
| | | | 1.465-10, вып.1 | вания к изготовле- | | |
| | | | | нию ж.б. изделий | | |
| | | | | Сборочные единицы | | |
| | | | Гост 22701.1-77 | Плита ПГ-2АтVIT-Н | | *) |
| | | 1 | Гост 22701.5-77 | Изделие закл. МВ | 4 | |

*) Установить дополнительные закладные изделия по данному чертежу, остальное см. Гост 22701.1-77

Привязан

Инв №

ТП 405-9- -КЖИ-П9

Плиты покрытия ПГ-2АтVIT-Н691; ПГ-2АтVIT-Н991; ПГ-2АтVIT-Н1191

| Стадия | Масса | Масштаб |
|---|---|---|
| Р | — | — |
| Лист | Листов 1 | |

ГОССТРОЙ СССР ГОСХИМПРОЕКТ Москва

| | | |
|---|---|---|
| Ст.техн | Семенкова | |
| Провер | Маяев | |
| Рук.гр. | Фукс | |
| Гл.спец. | Маяев | |
| Гл.кон. | Боровков | |
| Нач.отд. | Князев | |
| Н.контр. | Мажаев | |

Копировал

Формат 11



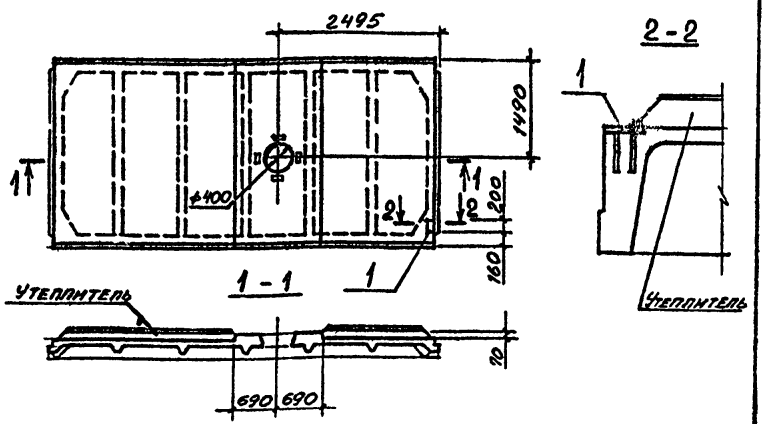


| Формат | Зона | Поз. | Обозначение | Наименование | Кол. | Примечание |
|---|---|---|---|---|---|---|
| | | | | Документация | | |
| | | | Гост 22701.0-77 | Технические требо- | | |
| | | | 1.465-10, вып.1 | вания к изготовле- | | |
| | | | | нию ж.б. изделий | | |
| | | | | Сборочные единицы | | |
| | | | Гост 22701.2-77 | Плита ПВ4-2АтVIT-Н | | *) |
| | | 1 | Гост 22701.5-77 | Изделие закл. МБ | 1 | |

*) Предусмотреть отверстие и установить дополнительное закладное изделие по данному чертежу, остальное см. Гост 22701.2-77

Привязан

Инв №

Взам.инв.№ | Подпись и дата | Инв.№ подл.

ТП 405-9-24.83 -КЖИ-П11

Плиты покрытия: ПВ4-2АтVIT-Н692; ПВ4-2АтVIT-Н992; ПВ4-2АтVIT-Н1192

| Стадия | Масса | Масштаб |
|---|---|---|
| Р | — | — |
| Лист | Листов 1 | |

ГОССТРОЙ СССР ГОСХИМПРОЕКТ Москва

| | | |
|---|---|---|
| Ст.техн | Семенкова | |
| Провер | Маяев | |
| Рук.гр. | Фукс | |
| Гл.спец. | Маяев | |
| Гл.кон. | Боровков | |
| Нач.отд. | Князев | |
| Н.контр. | Мажаев | |

Копировал

Формат 11

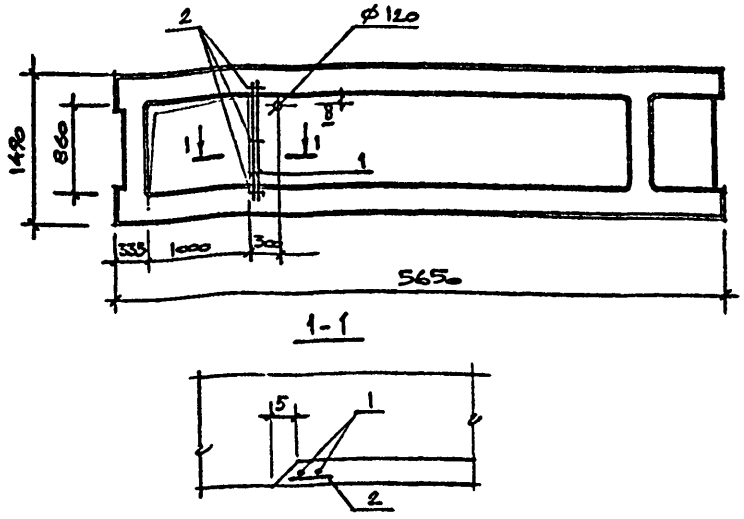


| Формат | Зона | Поз. | Обозначение | Наименование | Кол. | Примечание |
|---|---|---|---|---|---|---|
| | | | | Документация | | |
| | | | 1.041-1, вып 4 | Технические требования к изготовлению ж.б. изделий | | |
| | | | | Сборочные единицы | | |
| | | | 1.041-1, вып 4 | Панель ПРС 56.15-6АIVТ | | *) |
| Б.Ч | | 1 | | ф 10 А III Гост 5781-81 ℓ=1400 | 2 | 1,7 кг |
| Б.Ч | | 2 | | ф 10 А III Гост 5781-81 ℓ=80 | 3 | 0,1 кг |

*) Предусмотреть отверстия по данному чертежу, остальное см. 1.041-1, вып 4

Привязан

Инв №

Взам.инв.№ | Подпись и дата | Инв.№ подл.

| | | |
|---|---|---|
| Исполн | Ивачева | |
| Провер | Мажаев | |
| Ст.инж | Беляев | |
| Рук.гр. | Фукс | |
| Гл.спец. | Мажаев | |
| Гл.кон. | Боровков | |
| Нач.отд | Князев | |
| Н.контр | Мажаев | |

ТП 405-9- -КЖИ-П13

Панель перекрытия ПРС56.15-6АIVТа

| Стадия | Масса | Масштаб |
|---|---|---|
| Р | — | — |
| Лист | Листов 1 | |

ГОССТРОЙ СССР ГОСХИМПРОЕКТ Москва

Копировал

Формат 11

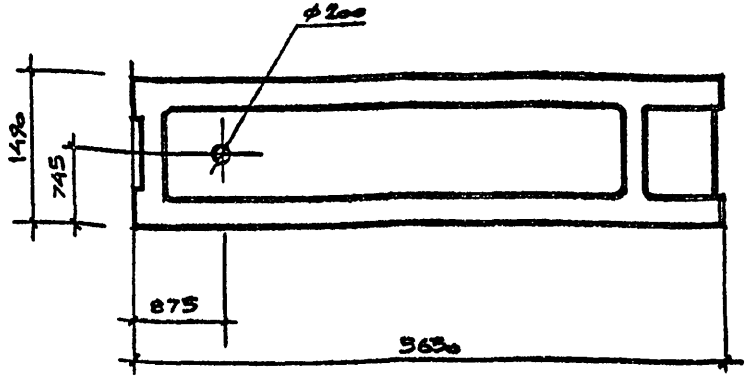


| Формат | Зона | Поз. | Обозначение | Наименование | Кол. | Примечание |
|---|---|---|---|---|---|---|
| | | | | Документация | | |
| | | | 1.041-1, вып. 4 | Технические требования к изготовлению ж.б. изделий | | |
| | | | | Сборочные единицы | | |
| | | | 1.041-1, вып. 4 | Панель ПРС 56.15-6АIVТ | | *) |

*) Предусмотреть отверстия по данному чертежу, остальное см. 1.041-1, вып. 4

Привязан

Инв №

Взам.инв.№ | Подпись и дата | Инв.№ подл.

| | | |
|---|---|---|
| Исполн | Ивачева | |
| Провер | Мажаев | |
| Ст.инж | Беляев | |
| Рук.гр. | Фукс | |
| Гл.спец. | Мажаев | |
| Гл.кон. | Боровков | |
| Нач.отд | Князев | |
| Н.контр | Мажаев | |

ТП 405-9-24.83 -КЖИ-П14

Панель перекрытия ПРС56.15-6АIVТб

| Стадия | Масса | Масштаб |
|---|---|---|
| Р | — | — |

ГОССТРОЙ СССР ГОСХИМПРОЕКТ Москва

Копировал

Формат 11

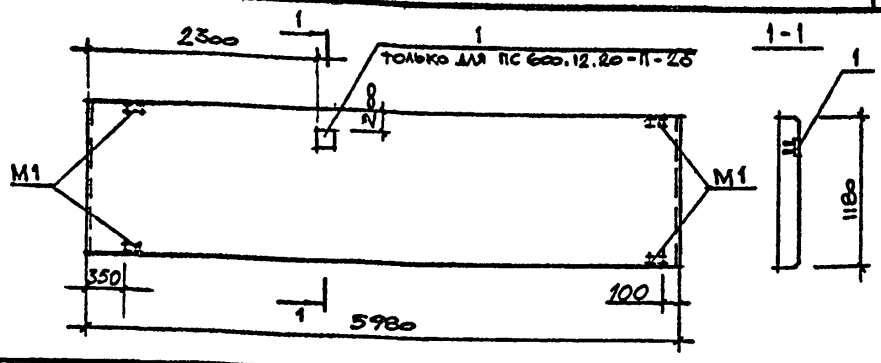


| Формат | Зона | Поз. | Обозначение | Наименование | Кол. | Примечание |
|---|---|---|---|---|---|---|
| | | | | Документация | | |
| | | | 1.432-14/80 вып. 1 | Технические требования | | |
| | | | | к изготовлению ж.б. | | |
| | | | | изделий | | |
| | | | | ПС 600.12.20-П-2а | | |
| | | | | Сборочные единицы | | |
| | | | 1.432-14/80 вып. 1 | Панель ПС600.12.20-П-2 | | *) |
| | | | | ПС 600.12.20-П-2б | | |
| | | | | Сборочные единицы | | |
| | | | 1.432-14/80 вып. 1 | Панель ПС 600.12.20-П-2 | | *) |
| | | 1 | 1.400-15 вып. 1 | Изделие закл. МН 118-6 | 1 | |

*) Установить закладную деталь М1 и дополнительную МН 118-6 по данному чертежу, остальное см. 1.432-14/80 вып. 1

Привязан

Инв.№

| | | |
|---|---|---|
| Исполн. | Ивачева | |
| Инжен. | Лопатина | |
| Провер. | Мажаев | |
| Рук. гр. | Фукс | |
| Гл. спец. | Мажаев | |
| Гл. кон. | Боровков | |
| Нач. отд. | Князев | |
| Н. контр. | Мажаев | |

ТП 405-9- -КЖИ- ПС 2, ПС 3

Панели стеновые:
ПС 600.12.20-П-2а;
ПС 600.12.20-П-2б

| Стадия | Масса | Масштаб |
|---|---|---|
| Р | — | — |
| Лист | Листов 1 | |

ГОССТРОЙ СССР
ГОСХИМПРОЕКТ
Москва

Копировал

Формат 11



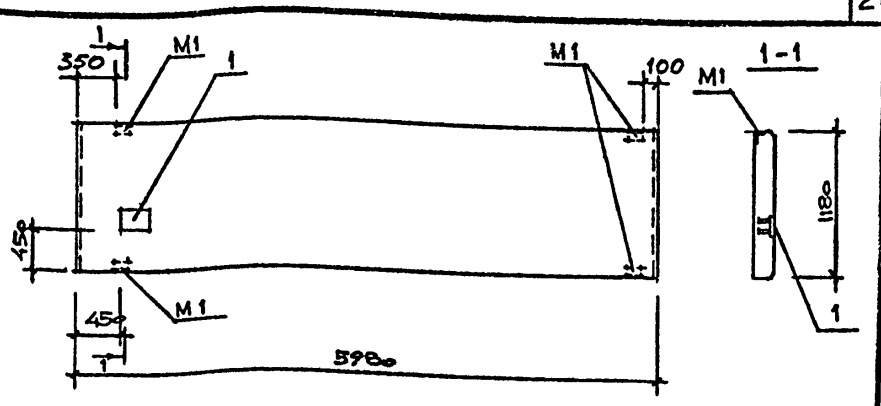


| Формат | Зона | Поз. | Обозначение | Наименование | Кол. | Примечание |
|---|---|---|---|---|---|---|
| | | | | Документация | | |
| | | | 1.432-14/80 вып. 1 | Технические требования | | |
| | | | | к изготовлению | | |
| | | | | ж.б. изделий | | |
| | | | | Сборочные единицы | | |
| | | | 1.432-14/80 вып. 1 | Панель ПС 600.12.20-П-2 | | |
| | | 1 | 1.400-15 вып. 1 | Изделие закл. МН 121-6 | 1 | |

ж) Установить закладную деталь М1 и дополнительную МН 121-6 по данному чертежу, остальное см. 1.432-14/80 вып. 1

Привязан

Инв.№

Взам.инв.№ | Подпись и дата | Инв.№ подл.

| | | |
|---|---|---|
| Исполн. | Ивачева | |
| Инжен. | Лопатина | |
| Провер. | Мажаев | |
| Рук. гр. | Фукс | |
| Гл. спец. | Мажаев | |
| Гл. кон. | Боровков | |
| Нач. отд. | Князев | |
| Н. контр. | Мажаев | |

ТП 405-9-24.83 КЖИ- ПС 4

Панель стеновая
ПС 600.12.20-П-2ж

| Стадия | Масса | Масштаб |
|---|---|---|
| Р | — | — |
| Лист | Листов 1 | |

ГОССТРОЙ СССР
ГОСХИМПРОЕКТ
Москва

Копировал

Формат 11

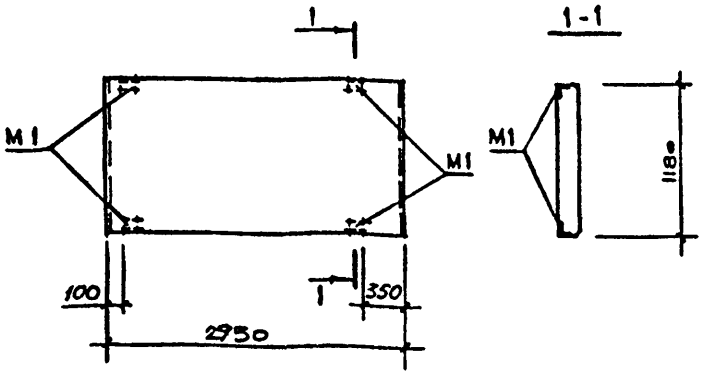


| Формат | Зона | Поз. | Обозначение | Наименование | Кол. | Примечание |
|---|---|---|---|---|---|---|
| | | | | Документация | | |
| | | | 1.432-14/80 вып. 1 | Технические требования к изготовлению ж.б. изделий | | |
| | | | | Сборочные единицы | | |
| | | | 1.432-14/80 вып. 1 | Панель ПС 295.12.20-П-2 | | *) |

*) Установить закладную деталь М1 по данному чертежу, остальное см. 1.432-14/80 вып. 1

Привязан

Инв.№

Взам.инв.№ | Подпись и дата | Инв.№ подл.

| | | |
|---|---|---|
| Исполн. | Ивачева | |
| Инж. | Лопатина | |
| Проверил | Мажаев | |
| Рук.гр. | Фукс | |
| Гл.спец. | Мажаев | |
| Гл.кон. | Боровков | |
| Нач.отд. | Князев | |
| Н.контр | Мажаев | |

ТП 405-9- -КЖИ- ПС6

Панель стеновая ПС 295.12.20-П-

| Стадия | Масса | Масштаб |
|---|---|---|
| Р | — | — |
| Лист | Листов 1 | |

ГОССТРОЙ СССР
ГОСХИМПРОЕКТ
Москва

Копировал

Формат 11

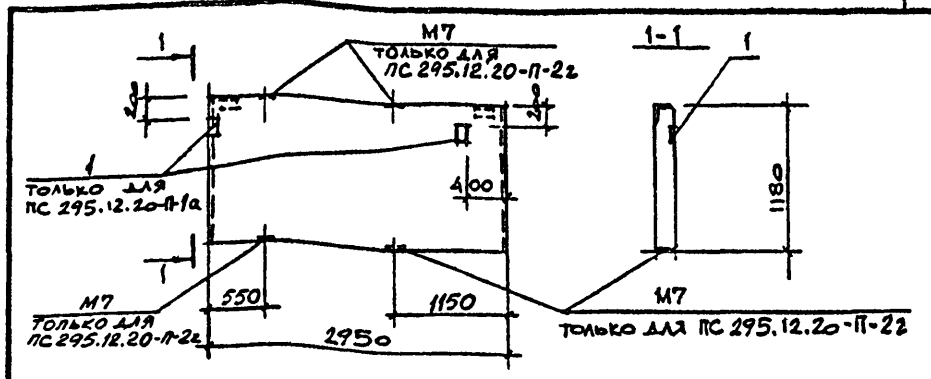


| Формат | Зона | Поз. | Обозначение | Наименование | Кол. | Примечание |
|---|---|---|---|---|---|---|
| | | | | Документация | | |
| | | | 1.432-14/80 вып. 1 | Технические требования к изготовлению ж.б. изделий | | |
| | | | | ПС 295.12.20-П-1а | | |
| | | | | Сборочные единицы | | |
| | | | 1.432-14/80 вып. 1 | Панель ПС 295.12.20-П-1 | | *) |
| | 1 | | 1.432-14/80 вып. 3 | Изделие закл. М10 | 2 | |
| | | | | ПС 295.12.20-П-2г | | |
| | | | | Сборочные единицы | | |
| | | | 1.432-14/80 вып. 1 | Панель ПС 295.12.20-П-2 | | *) |

*) Установить закладное изделие М7 и дополнительное М10 по данному чертежу, остальное см. 1.432-14/80 в.1

Привязан

Инв.№

Взам.инв.№ | Подпись и дата | Инв.№ подл.

| | | |
|---|---|---|
| Исполн. | Ивачева | |
| Инж. | Лопатина | |
| Провер. | Мажаев | |
| Рук.гр. | Фукс | |
| Гл.спец. | Мажаев | |
| Гл.кон. | Боровков | |
| Нач.отд. | Князев | |
| Н.контр | Мажаев | |

ТП 405-9-24.83КЖИ- ПС5, ПС7

Панели стеновые: ПС 295.12.20-П-1а; ПС 295.12.20-П-2г

| Стадия | Масса | Масштаб |
|---|---|---|
| Р | — | — |
| Лист | Листов 1 | |

ГОССТРОЙ СССР
ГОСХИМПРОЕКТ
Москва

Копировал

Формат 11

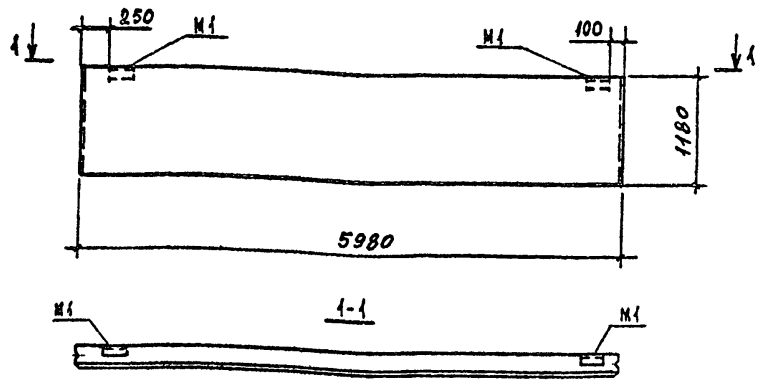


| Формат | Зона | Поз. | Обозначение | Наименование | Кол. | Примечание |
|---|---|---|---|---|---|---|
| | | | | ДОКУМЕНТАЦИЯ | | |
| | | | 1.432-14/80, вып.1 | ТЕХНИЧЕСКИЕ ТРЕБОВАНИЯ К ИЗГОТОВЛЕНИЮ Ж.Б. ИЗДЕЛИЙ | | |
| | | | | СБОРОЧНЫЕ ЕДИНИЦЫ | | |
| | | | 1.432-14/80, вып.1 | ПАНЕЛЬ ПС 600.12.20-П-1 | | *) |

*) УСТАНОВИТЬ ЗАКЛАДНОЕ ИЗДЕЛИЕ М1 ПО ДАННОМУ ЧЕРТЕЖУ, ОСТАЛЬНОЕ СМ. 1.432-14/80, вып.1

Привязан

Инв №

| | | | |
|---|---|---|---|
| Инж. | Лопатина | | |
| Пров. | Мажаев | | |
| Рук. | Фукс | | |
| Гл.спец. | Мажаев | | |
| Гл.кон. | Боровков | | |
| Нач.отд. | Князев | | |
| Н.контр. | Мажаев | | |

ТП 405-9- -КЖИ-ПС10

ПАНЕЛЬ СТЕНОВАЯ ПС 600.12.20-П-1б

| Стадия | Масса | Масштаб |
|---|---|---|
| Р | — | — |
| Лист | Листов | 1 |

ГОССТРОЙ СССР ГОСХИМПРОЕКТ Москва

Копировал Формат 11

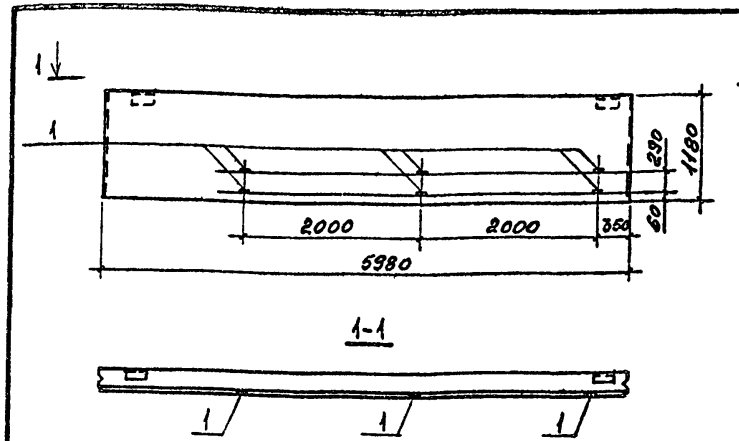


| Формат | Зона | Поз. | Обозначение | Наименование | Кол. | Примечание |
|---|---|---|---|---|---|---|
| | | | | ДОКУМЕНТАЦИЯ | | |
| | | | 1.432-14/80, вып.1 | ТЕХНИЧЕСКИЕ ТРЕБОВАНИЯ К ИЗГОТОВЛЕНИЮ Ж.Б. ИЗДЕЛИЙ | | |
| | | | | СБОРОЧНЫЕ ЕДИНИЦЫ | | |
| | | | 1.432-14/80, вып.1 | ПАНЕЛЬ ПС 600.12.20-П-7 | | *) |
| | | 1 | 1.400-15, вып.1 | ИЗДЕЛИЕ ЗАКЛАДН. МН1.1-6 | 6 | |

*) УСТАНОВНТЬ ДОПОЛНИТЕЛЬНЫЕ ЗАКЛАДНЫЕ ИЗДЕЛИЯ ПО ДАННОМУ ЧЕРТЕЖУ, ОСТАЛЬНОЕ СМ. 1.432-14/80, вып.1

Привязан

Инв №

| | | | |
|---|---|---|---|
| Инж. | Лопатина | | |
| Провер. | Мажаев | | |
| Рук. гр. | Фукс | | |
| Гл.спец. | Мажаев | | |
| Гл.кон. | Боровков | | |
| Нач.отд. | Князев | | |
| Н.контр. | Мажаев | | |

ТП 405-9-24.83 -КЖИ-ПС11

ПАНЕЛЬ СТЕНОВАЯ ПС 600.12.20-П-1в

| Стадия | Масса | Масштаб |
|---|---|---|
| Р | — | — |
| Лист | Листов | 1 |

ГОССТРОЙ СССР ГОСХИМПРОЕКТ Москва

Копировал Формат 11

Альбом 11

Инв.№ подл. | Подпись и дата | Взам.инв.№

Шифр ГХП
2391

ТИПОВОЙ ПРОЕКТ 405-9-24.83
Альбом IV

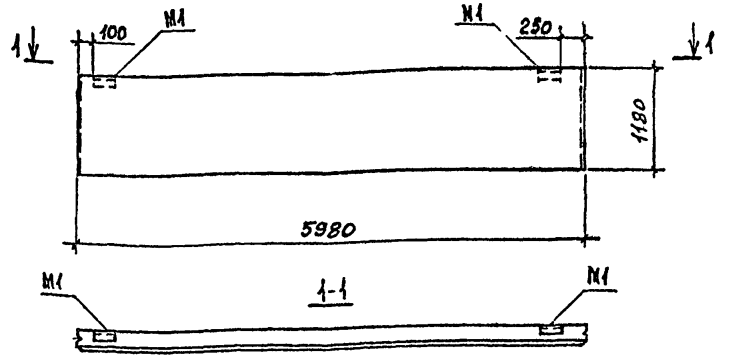


| Формат | Зона | Поз. | Обозначение | Наименование | Кол. | Примечание |
|---|---|---|---|---|---|---|
| | | | | ДОКУМЕНТАЦИЯ | | |
| | | | 1.432-14/80, вып.1 | ТЕХНИЧЕСКИЕ ТРЕБОВАНИЯ К ИЗГОТОВЛЕНИЮ Ж.Б. ИЗДЕЛИЙ | | |
| | | | | СБОРОЧНЫЕ ЕДИНИЦЫ | | |
| | | | 1.432-14/80, вып.1 | ПАНЕЛЬ ПС 600.12.20-П-1 | | *) |

*) УСТАНОВИТЬ ЗАКЛАДНЫЕ ИЗДЕЛИЯ М1 ПО ДАННОМУ ЧЕРТЕЖУ, ОСТАЛЬНОЕ СМ. 1.432-14/80, вып 1

Привязан

Инв.№

Взам.инв.№ | Подпись и дата | Инв.№ подл.

| | | |
|---|---|---|
| Инж. | ЛОКТИН | |
| Провер. | МАЖАЕВ | |
| Рук.гр. | ФУКС | |
| Гл.спец. | МАЖАЕВ | |
| Гл.кон. | БОРОВКОВ | |
| Нач.отд. | КНЯЗЕВ | |
| Н.контр. | МАЖАЕВ | |

ТП 405-9- -КЖИ-ПС 12

ПАНЕЛЬ СТЕНОВАЯ ПС 600.12.20-П-1в

| Стадия | Масса | Масштаб |
|---|---|---|
| Р | — | — |
| Лист | Листов 1 | |

ГОССТРОЙ СССР ГОСКОМПРОЕКТ

Копировал

Формат А3

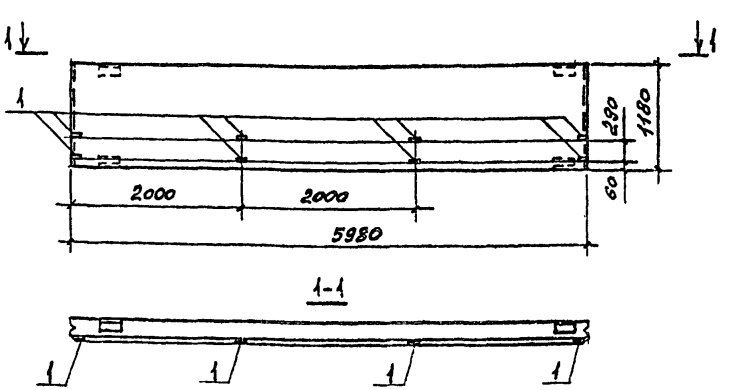


| Формат | Зона | Поз. | Обозначение | Наименование | Кол. | Примечание |
|---|---|---|---|---|---|---|
| | | | | ДОКУМЕНТАЦИЯ | | |
| | | | 1.432-14/80, вып.1 | ТЕХНИЧЕСКИЕ ТРЕБОВАНИЯ К ИЗГОТОВЛЕНИЮ Ж.Б. ИЗДЕЛИЙ | | |
| | | | | СБОРОЧНЫЕ ЕДИНИЦЫ | | |
| | | | 1.432-14/80, вып.1 | ПАНЕЛЬ ПС 600.12.20-П-8 | | *) |
| | | 1 | 1.400-15, вып.1 | ИЗДЕЛИЕ ЗАКЛАДН. МН 401-6 | 8 | |

*) УСТАНОВИТЬ ДОПОЛНИТЕЛЬНЫЕ ЗАКЛАДНЫЕ ИЗДЕЛИЯ ПО ДАННОМУ ЧЕРТЕЖУ, ОСТАЛЬНОЕ СМ. 1.432-14/80, вып. 1

Привязан

Инв.№

Взам.инв.№ | Подпись и дата | Инв.№ подл.

| | | |
|---|---|---|
| Инж. | ЛОКТИНА | |
| Провер. | МАЖАЕВ | |
| Рук.гр. | ФУКС | |
| Гл.спец. | МАЖАЕВ | |
| Гл.кон. | БОРОВКОВ | |
| Нач.отд. | КНЯЗЕВ | |
| Н.контр. | МАЖАЕВ | |

ТП 405-9-24.83 -КЖИ-ПС 12

ПАНЕЛЬ СТЕНОВАЯ ПС 600.12.20-П-8а

| Стадия | Масса | Масштаб |
|---|---|---|
| Р | — | |

ГОССТРОЙ СССР ГОСКОМПРОЕКТ

Копировал

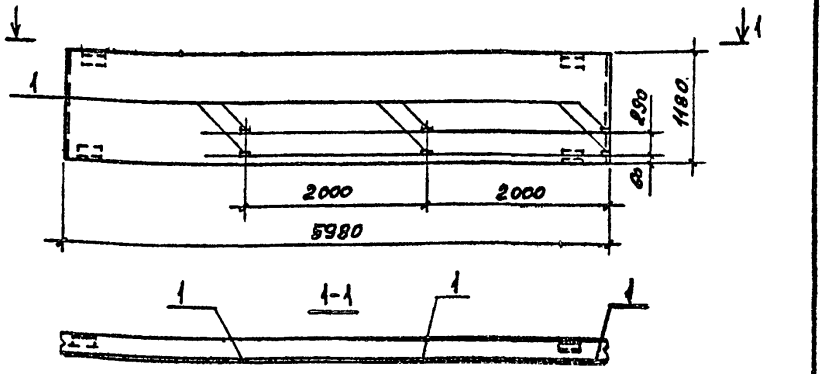


| Формат | Зона | Поз. | Обозначение | Наименование | Кол. | Примечание |
|---|---|---|---|---|---|---|
| | | | | ДОКУМЕНТАЦИЯ | | |
| | | | 1.432-14/80, вып.1 | ТЕХНИЧЕСКИЕ ТРЕБОВА- | | |
| | | | | НИЯ К ИЗГОТОВЛЕНИЮ | | |
| | | | | Ж.Б. ИЗДЕЛИЙ | | |
| | | | | СБОРОЧНЫЕ ЕДИНИЦЫ | | |
| | | | 1.432-14/80, вып.1 | ПАНЕЛЬ ПС 600.12.20-П-В | | *) |
| | | 1 | 1.400-15, вып 1 | ИЗДЕЛИЕ ЗАКЛАДН. МИ 101-6 | 6 | |

*) УСТАНОВИТЬ ДОПОЛНИТЕЛЬНЫЕ ЗАКЛАДНЫЕ ИЗДЕЛИЯ ПО ДАННОМУ ЧЕРТЕЖУ, ОСТАЛЬНОЕ СМ. 1.432-14/80, ВЫП.1

Привязан

Инв №

Взам.инв.№ | Подпись и дата | Инв.№ подл.

| | | |
|---|---|---|
| Инженер | ЛОПАТИНА | |
| Гл.спец. | МАЖАЕВ | |
| Рук.гр. | ФУКС | |
| Н.сект. | МАЖАЕВ | |
| Гл.конс. | БОРОБЬОВ | |
| Нач.отд. | КНЯЗЕВ | |
| Н.контр. | МАЖАЕВ | |

ТП 405-9- -КЖИ-ПС 14

ПАНЕЛЬ СТЕНОВАЯ
ПС 600.12.20-П-В

| Стадия | Масса | Масштаб |
|---|---|---|
| Р | — | — |
| Лист | Листов / | |

ГОССТРОЙ СССР
ГОСХИМПРОЕКТ
Москва

Копировал

Формат 11





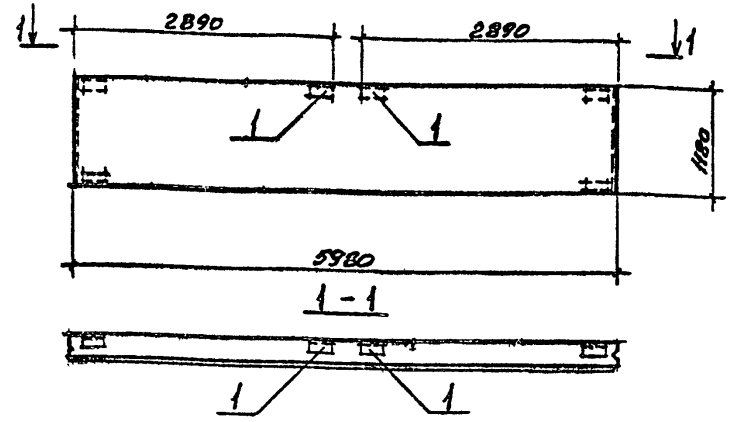


| Формат | Зона | Поз. | Обозначение | Наименование | Кол. | Примечание |
|---|---|---|---|---|---|---|
| | | | | ДОКУМЕНТАЦИЯ | | |
| | | | 1.432-14/80, вып.1 | ТЕХНИЧЕСКИЕ ТРЕБОВА- | | |
| | | | | НИЯ К ИЗГОТОВЛЕНИЮ | | |
| | | | | Ж.Б. ИЗДЕЛИЙ | | |
| | | | | СБОРОЧНЫЕ ЕДИНИЦЫ | | |
| | | | 1.432-14/80, вып.1 | ПАНЕЛЬ ПС 600.12.20-П-2 | | *) |
| | | 1 | 1.432-14/80, вып.3 | ИЗДЕЛИЕ ЗАКЛАДН. М1 | 2 | |

*) УСТАНОВИТЬ ДОПОЛНИТЕЛЬНЫЕ ЗАКЛАДНЫЕ ИЗДЕЛИЯ М1 ПО ДАННОМУ ЧЕРТЕЖУ, ОСТАЛЬНОЕ СМ. 1.432-14/80, ВЫП. 1

Привязан

Инв №

Взам.инв.№ | Подпись и дата | Инв.№ подл.

| | | |
|---|---|---|
| Ст.техн. | ДЕЛЕНКОВ | |
| Гл.спец. | МАЖАЕВ | |
| Рук.гр. | ФУКС | |
| Гл.спец. | МАЖАЕВ | |
| Гл.конс. | БОРОБЬОВ | |
| Нач.отд. | КНЯЗЕВ | |
| Н.контр. | МАЖАЕВ | |

ТП 405-9-24.83 -КЖИ-ПС15

Панель стеновая.
ПС 600.12.20-П-2Б

| Стадия | Масса | Масштаб |
|---|---|---|
| Р | — | — |
| Лист | Листов 1 | |

ГОССТРОЙ СССР
ГОСХИМПРОЕКТ
Москва

Копировал

Формат 11

Шифр ГЖП

2391

ТИПОВОЙ ПРОЕКТ 405-9-24.83 Альбом IV

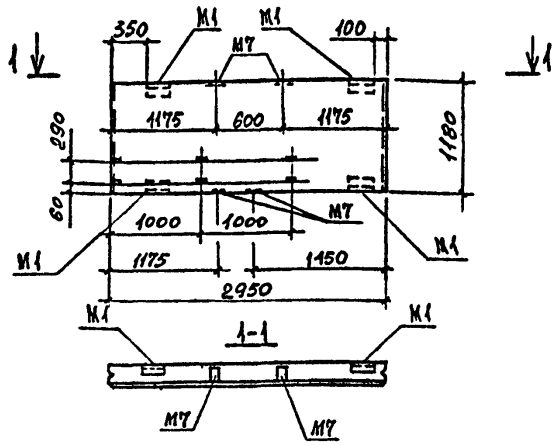


| Формат | Зона | Поз. | Обозначение | Наименование | Кол. | Примечание |
|---|---|---|---|---|---|---|
| | | | | Документация | | |
| | | | 1.432-14/80, вып.1 | Технические требования к изготовлению ж.б. изделий | | |
| | | | | Сборочные единицы | | |
| | | | 1.432-14/80, вып.1 | Панель ПС 295.12.20-П-2 | | *) |
| | | | 1.400-15, вып.1 | Изделие закладн. МН101-6 | 6 | |

*) Установить закладное изделие М1 и М7 и дополнительные закладные изделия МН 101-6 по данному чертежу, остальное см. 1.432-14/80, вып.1

Привязан

Инв №

Взам.инв.№ | Подпись и дата | Инв.№ подл.

ТП 405-9- -КЖИ-ПС18

| | | | | | |
|---|---|---|---|---|---|
| Инж. | Лопатина | | | | |
| Проверил | Мажаев | | Панель стеновая ПС 295.12.20-П-2.6 | Стадия | Масса | Масштаб |
| Рук.гр. | Фукс | | | Р | — | — |
| Гл.спец. | Мажаев | | | Лист | Листов 1 |
| Гл.кон. | Боровков | | | | |
| Нач.отд. | Князев | | | Госстрой СССР ГОСХИМПРОЕКТ Москва | |
| Н.контр. | Мажаев | | | | |

Копировал

Формат А1

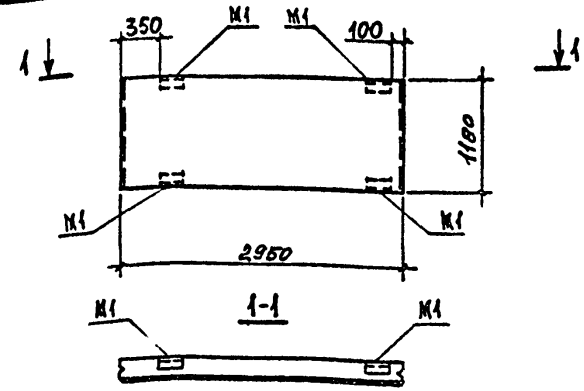


| Формат | Зона | Поз. | Обозначение | Наименование | Кол. | Примечание |
|---|---|---|---|---|---|---|
| | | | | Документация | | |
| | | | 1.432-14/80, вып.1 | Технические требования к изготовлению ж.б. изделий | | |
| | | | | Сборочные единицы | | |
| | | | 1.432-14/80, вып.1 | Панель ПС 295.12.20-П-2 | | *) |

*) Установить закладное изделие М1 по данному чертежу, остальное см. 1.432-14/80, вып.1

Привязан

Инв №

Взам.инв.№ | Подпись и дата | Инв.№ подл.

ТП 405-9-24.83 -КЖИ-ПС18

| | | | | | |
|---|---|---|---|---|---|
| Инж. | Лопатина | | | | |
| Проверил | Мажаев | | Панель стеновая ПС 295.12.20-П-2.6 | Стадия | Масса | Масштаб |
| Рук.гр. | Фукс | | | Р | — | — |
| Гл.спец. | Мажаев | | | Лист | Листов 1 |
| Гл.кон. | Боровков | | | | |
| Нач.отд. | Князев | | | Госстрой СССР ГОСХИМПРОЕКТ Москва | |
| Н.контр. | Мажаев | | | | |

Копировал

Формат

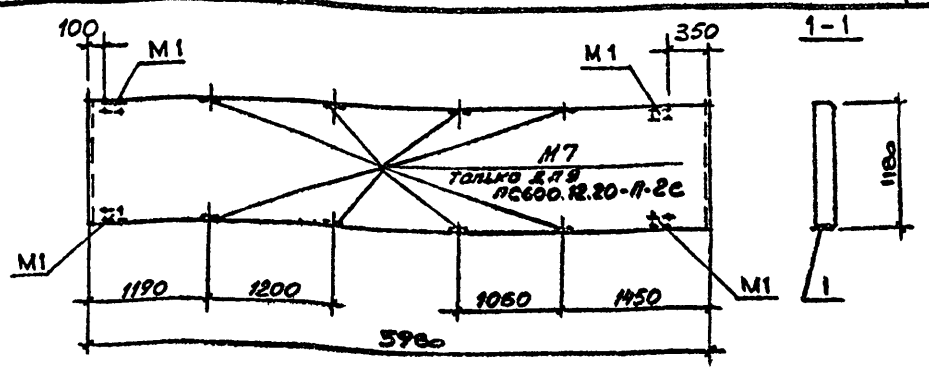


| Формат | Зона | Поз. | Обозначение | Наименование | Кол. | Примечание |
|---|---|---|---|---|---|---|
| | | | | Документация | | |
| | | | 1.432-14/80 вып.1 | Технические требования к изготовлению ж.б. изделий ПС 600.12.20-П-2g | | |
| | | | | Сборочные единицы | | |
| | | | 1.432-14/80 вып.1 | Панель ПС600.12.20-П-2 | | *) |
| | | | | ПС 600.12.20-П-2е | | |
| | | | | Сборочные единицы | | |
| | | | 1.432-14/80 вып.1 | Панель ПС600.12.20-П-2 | | *) |

*) Установить закладную деталь М1 и закладную деталь М7 по данному чертежу, остальное см. 1.432-14/80, вып.1

Привязан

Инв №

Взам.инв.№

Подпись и дата

Инв.№ подл.

| | | |
|---|---|---|
| Исполн. | Ивачева | |
| Провер. | Мажаев | |
| Инж. | Лопатина | |
| Рук.гр. | Фукс | |
| Гл.спец. | Мажаев | |
| Гл.кон. | Боровков | |
| Нач.отд. | Князев | |
| Н.контр. | Мажаев | |

ТП 405-9- -КЖИ-ПС 20, ПС 22

Панели стеновые ПС 600.12.20-П-2g; ПС 600.12.20-П-2е

| Стадия | Масса | Масштаб |
|---|---|---|
| Р | — | — |
| Лист | Листов / | |

ГОССТРОЙ СССР
ГОСХИМПРОЕКТ
Москва

Копировал

Формат А1

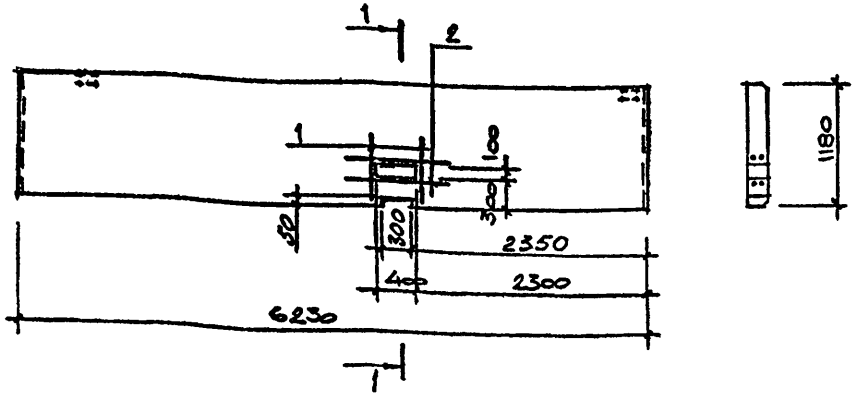


| Формат | Зона | Поз. | Обозначение | Наименование | Кол. | Примечание |
|---|---|---|---|---|---|---|
| | | | | Документация | | |
| | | | 1.432-14/80, вып.1 | Технические требования к изготовлению ж.б. изделий | | |
| | | | | Сборочные единицы | | |
| | | | 1.432-14/80, вып.1 | Панель ПС 625.12.20-П-71 | | *) |
| БЧ | | 1 | | ⌀ 10 A III ГОСТ 5781-81 ℓ=700 | 4 | 0,4кг |
| БЧ | | 2 | | ⌀ 10 A III ГОСТ 5781-81 ℓ=1000 | 4 | 0,6кг |

*) Предусмотреть отверстия по длинному чертежу остальное см. 1.432-14/80, вып.1

Привязан

Инв №

Взам.инв.№

Подпись и дата

Инв.№ подл.

| | | |
|---|---|---|
| Исполн. | Ивачева | |
| Провер. | Мажаев | |
| Инж. | Лопатина | |
| Рук.гр. | Фукс | |
| Гл.спец. | Мажаев | |
| Гл.кон. | Боровков | |
| Нач.отд. | Князев | |
| Н.контр. | Мажаев | |

ТП 405-9-24.83-КЖИ-ПС 23

Панель стеновая ПС 625.12.20-П-71а

| Стадия | Масса | Масштаб |
|---|---|---|
| Р | — | — |
| Лист | Листов 1 | |

ГОССТРОЙ СССР
ГОСХИМПРОЕКТ
Москва

Копировал

Формат А1

Шифр ГХП

2391

ТИПОВОЙ ПРОЕКТ 405-9-24.83 Альбом III

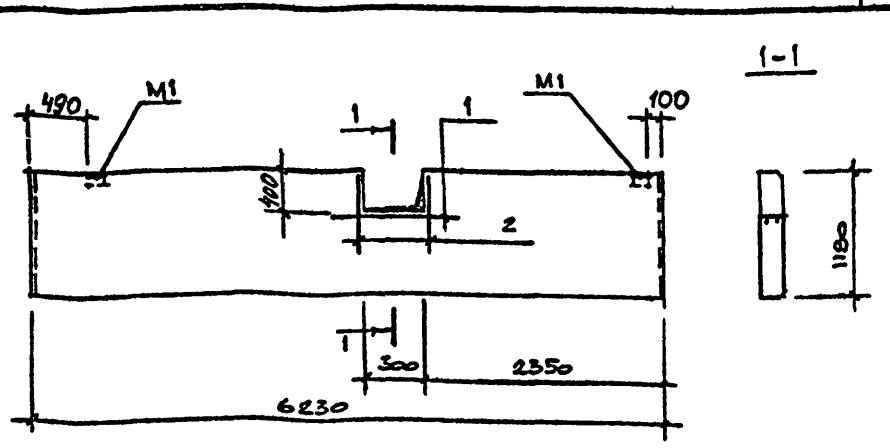


| Формат | Зона | Поз. | Обозначение | Наименование | Кол. | Примечание |
|---|---|---|---|---|---|---|
| | | | | Документация | | |
| | | | 1.432-14/80 вып. 1 | Технические требования к изготовлению ж.б. изделий | | |
| | | | | Сборочные единицы | | |
| | | | 1.432-14/80 вып. 1 | Панель ПС625.12.20-П-21 | | *) |
| Б.Ч. | | 1 | | ⌀10 AIII ГОСТ 5781-81 ℓ=900 | 2 | 0,6кг |
| Б.Ч. | | 2 | | ⌀10 AIII ГОСТ 5781-81 ℓ=700 | 4 | 0,4кг |

*) Предусмотреть отверстие и установить закладную деталь М1 по данному чертежу, остальное см. 1.432-14/80, вып. 1

Привязан

Инв №

Взам.инв.№ | Подпись и дата | Инв.№ подл.

| | | |
|---|---|---|
| Испол. | Ивачева | |
| Провер | Мажаев | |
| Инж. | Лопатина | |
| Рук.гр. | Фукс | |
| Гл.спец. | Мажаев | |
| Гл.конс. | Боробков | |
| Нач.отд. | Князев | |
| Н.контр | Мажаев | |

ТП 405-9- -КЖИ- ПС 24

Панель стеновая ПС 625.12.20-П-21а

| Стадия | Масса | Масштаб |
|---|---|---|
| Р | — | — |
| Лист | Листов 1 | |

ГОССТРОЙ СССР ГОСХИМПРОЕКТ Москва

Копировал

Формат 11

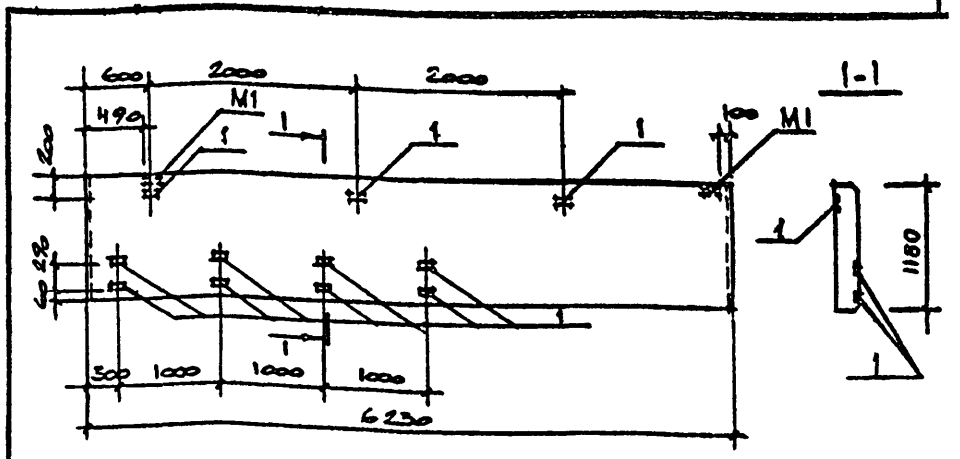


| Формат | Зона | Поз. | Обозначение | Наименование | Кол. | Примечание |
|---|---|---|---|---|---|---|
| | | | | Документация | | |
| | | | 1.432-14/80 вып. 1 | Технические требования к изготовлению ж.б. изделий | | |
| | | | | Сборочные единицы | | |
| | | | 1.432-14/80 вып. 1 | Панель ПС625.12.20-П-21 | | *) |
| | | 1 | 1.400-15 вып. 1 | Изделие закл. МН 101-6 | 11 | |

*) Установить закладную деталь М1 и дополнительно МН 101-6 по данному чертежу, остальное см. 1.432-14/80, вып. 1

Привязан

Инв №

Взам.инв.№ | Подпись и дата | Инв.№ подл.

| | | |
|---|---|---|
| Испол. | Ивачева | |
| Провер. | Мажаев | |
| Инж. | Лопатина | |
| Рук.гр. | Фукс | |
| Гл.спец. | Мажаев | |
| Гл.конс. | Боробков | |
| Нач.отд. | Князев | |
| Н.контр | Мажаев | |

ТП 405-9-24.83-КЖИ-ПС25

Панель стеновая ПС 625.12.20-П-21

| Стадия | Масса | Масштаб |
|---|---|---|
| Р | — | — |
| Лист | Листов 1 | |

ГОСХИМПРОЕКТ Москва

Копировал

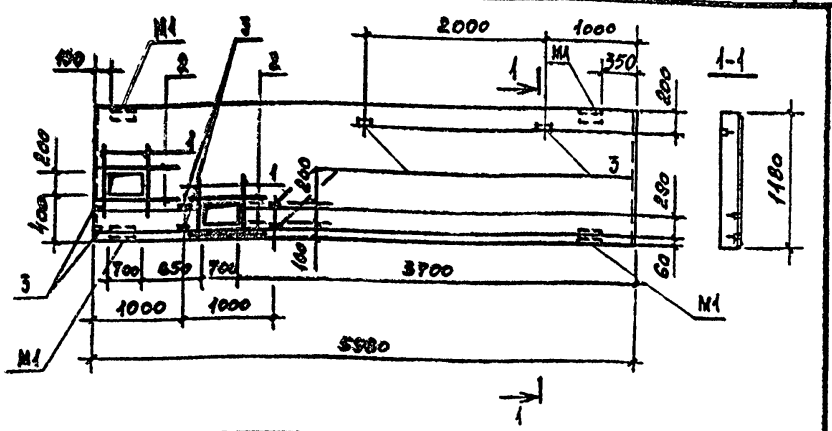


| Формат | Зона | Поз. | Обозначение | Наименование | Кол. | Примечание |
|---|---|---|---|---|---|---|
| | | | | Документация | | |
| | | | 1.432-14/80, вып.1 | Технические требования к изготовлению ж.б. изделий | | |
| | | | | Сборочные единицы | | |
| | | | 1.432-14/80, вып.1 | Панель ПС 600.12.20-П-2 | | *) |
| БЧ | | 1 | | ф10 AIII ГОСТ 5781-81 $\ell$=1000 | 6 | 0,6кг |
| БЧ | | 2 | | ф10 AIII ГОСТ 5781-81 $\ell$=800 | 8 | 0,5кг |
| | | 3 | 1.400-15, вып.1 | Изделие закладн. МН101-6 | 8 | |

*) Предусмотреть отверстия и установить закладные изделия М1 и дополнительные закладные изделия МН101-6 по данному чертежу, остальное см. 1.432-14/80, вып.1

Привязан

Инв.№

| | | |
|---|---|---|
| Инж. | Лопатина | |
| Проверил | Мажаев | |
| Рук.гр. | Фукс | |
| Гл.спец. | Мажаев | |
| Гл.кон. | Боровков | |
| Нач.отд. | Князев | |
| Н.контр. | Мажаев | |

ТП 405-9- -КЖИ-ПС21

Панель стеновая ПС 600.12.20-П-2г

| Стадия | Масса | Масштаб |
|---|---|---|
| Р | — | — |
| Лист | Листов 1 | |

ГОССТРОЙ СССР ГОСХИМПРОЕКТ Москва

Копировал Формат А1



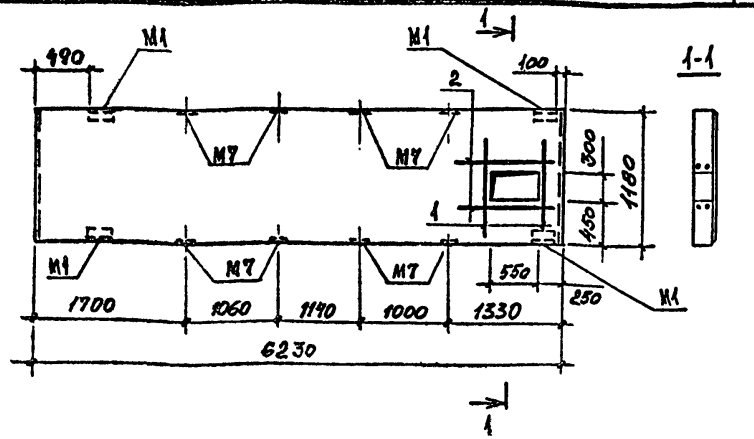


| Формат | Зона | Поз. | Обозначение | Наименование | Кол. | Примечание |
|---|---|---|---|---|---|---|
| | | | | Документация | | |
| | | | 1.432-14/80, вып.1 | Технические требования к изготовлению ж.б. изделий | | |
| | | | | Сборочные единицы | | |
| | | | 1.432-14/80, вып.1 | Панель ПС 625.12.20-П-21 | | *) |
| БЧ | | 1 | | ф10 AIII ГОСТ 5781-81, $\ell$=1200 | 4 | 0,7кг |
| БЧ | | 2 | | ф10 AIII ГОСТ 5781-81, $\ell$=900 | 4 | 0,6кг |

*) Предусмотреть отверстия и установить закладные изделия М1 и М7 по данному чертежу, остальное см. 1.432-14/80, вып.1

Привязан

Инв.№

| | | |
|---|---|---|
| Инж. | Лопатина | |
| Проверил | Мажаев | |
| Рук.гр. | Фукс | |
| Гл.спец. | Мажаев | |
| Гл.кон. | Боровков | |
| Нач.отд. | Князев | |
| Н.контр. | Мажаев | |

ТП 405-9-24.83-КЖИ-ПС30

Панель стеновая ПС 625.12.20-П-21г

| Стадия | Масса | Масштаб |
|---|---|---|
| Р | — | — |
| Лист | Листов 1 | |

ГОССТРОЙ СССР ГОСХИМПРОЕКТ Москва

Копировал Формат А1

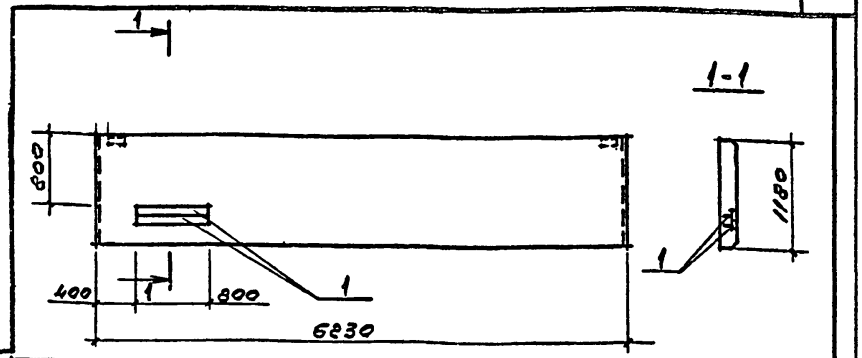


| Формат | Зона | Поз. | Обозначение | Наименование | Кол. | Примечание |
|---|---|---|---|---|---|---|
| | | | | Документация | | |
| | | | 1.432-14/80, вып. 1 | Технические требования к изготовлению ж.б. изделий. | | |
| | | | | Сборочные единицы | | |
| | | | 1.432-14/80, вып. 1 | Панель ПС625.12.20-п-71 | | *) |
| | | 1 | 1.400-15 вып 1 | Изделие закл. МН127-6 | 1,6пм | |

*) Установить дополнительные закладные изделия по данному чертежу, остальное см. 1.432-14/80, вып. 1

Привязан

Инв №

Взам.инв.№ | Подпись и дата | Инв.№ подл.

ТП 405-9- -КЖИ-ПС27

Панель стеновая ПС625.12.20-п-71б

| Стадия | Масса | Масштаб |
|---|---|---|
| Р | — | — |
| Лист | Листов | |

ГОССТРОЙ СССР ГОСХИМПРОЕКТ Москва

| | | |
|---|---|---|
| ИНЖ. | Позднякова | |
| ИНЖ. | Лопатина | |
| ПРОВЕРИЛ | Мажаев | |
| РУК.ГР. | Фукс | |
| ГЛ.СПЕЦ. | Мажаев | |
| Н.КОН. | Всговков | |
| НАЧ.ОТД. | Князев | |
| Н.КОНТР. | Мажаев | |

Копировал

Формат А4



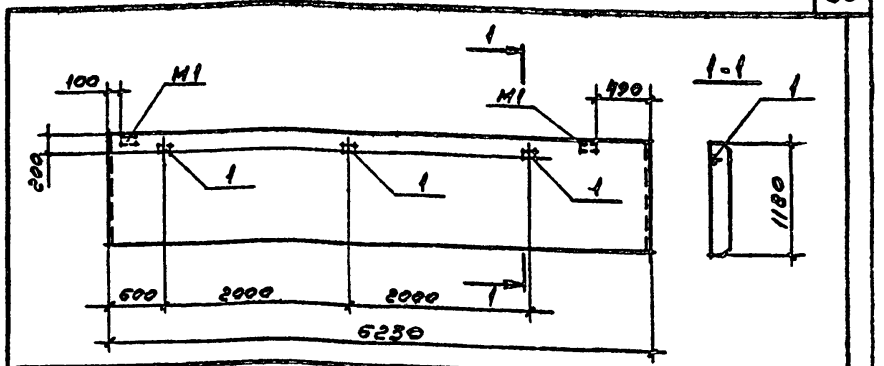


| Формат | Зона | Поз. | Обозначение | Наименование | Кол. | Примечание |
|---|---|---|---|---|---|---|
| | | | | Документация | | |
| | | | 1.432-14/80, вып. 1 | Технические требования к изготовлению ж.б. изделий. | | |
| | | | | Сборочные единицы | | |
| | | | 1.432-14/80, вып. 1 | Панель ПС625.12.20-п-21б | | *) |
| | | 1 | 1.400-15, вып 1. | Изделие закл. МН101-6 | 3 | |

*). Установить закладное изделие М1 и дополнительные закладные изделия МН101-6 по данному чертежу, остальное см. 1.432-14/80, вып. 1.

Привязан

Инв №

Взам.инв.№ | Подпись и дата | Инв.№ подл.

ТП 405-9-24.83 -КЖИ-ПС28

Панель стеновая ПС625.12.20-п-21б

| Стадия | Масса | Масштаб |
|---|---|---|
| Р | — | — |
| Лист | Листов | |

ГОССТРОЙ СССР ГОСХИМПРОЕКТ Москва

| | | |
|---|---|---|
| ИНЖ. | Позднякова | |
| ИНЖ. | Лопатина | |
| ПРОВЕРИЛ | Мажаев | |
| РУК.ГР. | Фукс | |
| ГЛ.СПЕЦ. | Мажаев | |
| Н.КОН. | Всговков | |
| НАЧ.ОТД. | Князев | |
| Н.КОНТР. | Мажаев | |

Копировал

Формат А4

Шифр ГЖП

2381

Типовой проект ЧМ5-8-24.83

Альбом II

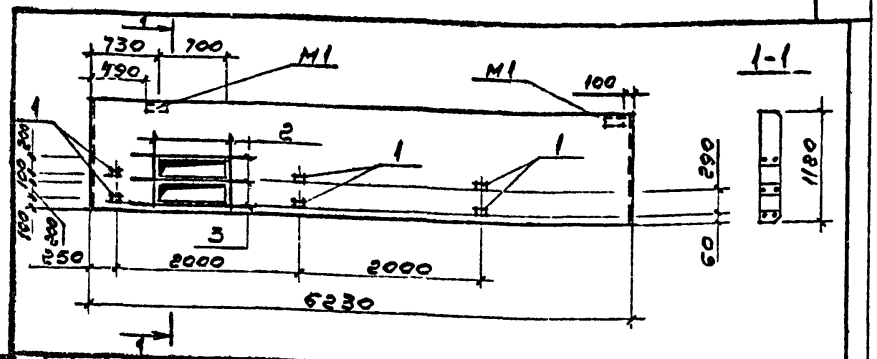


| Формат | Зона | Поз. | Обозначение | Наименование | Кол. | Примечание |
|---|---|---|---|---|---|---|
| | | | | Документация | | |
| | | | 1.432-14/80, вып. 1 | Технические требования к изготовлению ж.б. изделий. | | |
| | | | | Сборочные единицы | | |
| | | | 1.432-14/80, вып. 1 | Панель ПС625.12.20-П-71 | | *) |
| | | 1 | 1.400-15, вып. 1 | Изделие закл. МН101-6 | 6 | |
| Б.ч. | | 2 | | ф10 AIII, ГОСТ 5781-81, ℓ=900 | 4 | 0,6 кг |
| Б.ч. | | 3 | | ф10 AIII, ГОСТ 5781-81, ℓ=1300 | 6 | 0,8 кг |

*). Предусмотреть отверстие, установить закладное изделие М1 и дополнительные закладные изделия МН101-6 по данному чертежу, остальное см. 1.432-14/80, вып. 1.

Привязан

Инв

Взам. инв. №

Подпись и дата

Инв. № подл.

| | | |
|---|---|---|
| Инжен. | Позднякова | |
| Провер | Мажаев | |
| Инжен. | Лопатина | |
| Рук. гр | Фукс | |
| Гл. спец. | Мажаев | |
| Гл. кон. | Боровков | |
| Нач. отд. | Князев | |
| Н. контр | Мажаев | |

ТП 405-9- -КЖИ- ПС29

Панель стеновая ПС 625.12.20-П-716

| Стадия | Масса | Масштаб |
|---|---|---|
| Р | — | — |

| Лист | Листов 1 |
|---|---|

ГОССТРОЙ СССР ГОСХИМПРОЕКТ Москва

Копировал

Формат 11



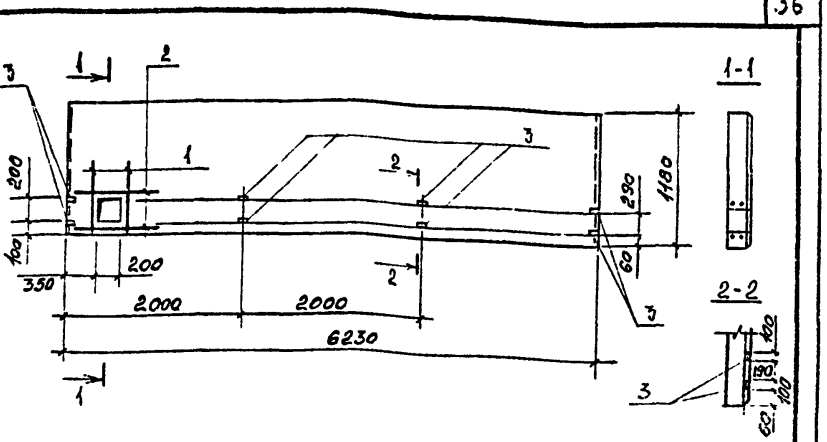


| Формат | Зона | Поз. | Обозначение | Наименование | Кол. | Примечание |
|---|---|---|---|---|---|---|
| | | | | Документация | | |
| | | | 1.432-14/80, вып.1 | Технические требования к изготовлению ж.б. изделий | | |
| | | | | Сборочные единицы | | |
| | | | 1.432-14/80, вып.1 | Панель ПС 625.12.20-П-72 | | *) |
| БЧ | | 1 | | ф10 AIII ГОСТ 5781-81, ℓ=800 | 4 | 0,5 кг |
| БЧ | | 2 | | ф10 AIII ГОСТ 5781-81, ℓ=700 | 4 | 0,4 кг |
| | | 3 | 1.400-15, вып.1 | Изделие закладн. МН101-6 | 8 | |

*) Предусмотреть отверстие и установить дополнительные закладные изделия МН101-6 по данному чертежу, остальное см. 1.432-14/80, вып. 1

Привязан

Инв №

Взам. инв. №

Подпись и дата

Инв. № подл.

| | | |
|---|---|---|
| Инжен. | Позднякова | |
| Провер | Мажаев | |
| Инж. | Лопатина | |
| Рук. гр | Фукс | |
| Гл. спец. | Мажаев | |
| Гл. кон. | Боровков | |
| Нач. отд. | Князев | |
| Н. контр | Мажаев | |

ТП 405-9-24.83-КЖИ-.ПС31

Панель стеновая ПС 625.12.20-П-722

| Стадия | Масса | Масштаб |
|---|---|---|
| Р | — | — |

| Лист | Листов 1 |
|---|---|

ГОССТРОЙ СССР ГОСХИМПРОЕКТ Москва

Копировал

Формат 11

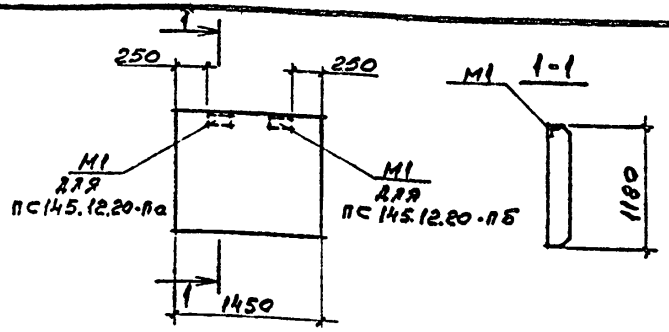


| Формат | Зона | Поз. | Обозначение | Наименование | Кол. | Примечание |
|---|---|---|---|---|---|---|
| | | | | Документация | | |
| | | | 1.432-14/80, вып.1 | Технические требования к изготовлению ж.б. изделий. | | |
| | | | | Сборочные единицы | | |
| | | | 1.432-14/80, вып.1. | Панель ПС145.12.20-П | | *) |

*). Установить закладные изделия М1 по данному чертежу, остальное см 1.432-14/80, вып.1

Привязан

Инв №

Взам.инв.№ | Подпись и дата | Инв.№ подл.

| | | | |
|---|---|---|---|
| Исполн. | Ивачева | | |
| Провер | Мажаев | | |
| Инж. | Лопатина | | |
| Рук.гр. | Фукс | | |
| Гл.спец. | Мажаев | | |
| Гл.кон. | Боровков | | |
| Нач.отд | Князев | | |
| Н.контр | Мажаев | | |

ТП 405-9- -КЖИ-ПС36,ПС37

Панели стеновые ПС145.12.20-Па, ПС145.12.20-Пб

| Стадия | Масса | Масштаб |
|---|---|---|
| Р | — | — |
| Лист | Листов 1 | |

ГОССТРОЙ СССР ГОСХИМПРОЕКТ Москва

Копировал

Формат А1



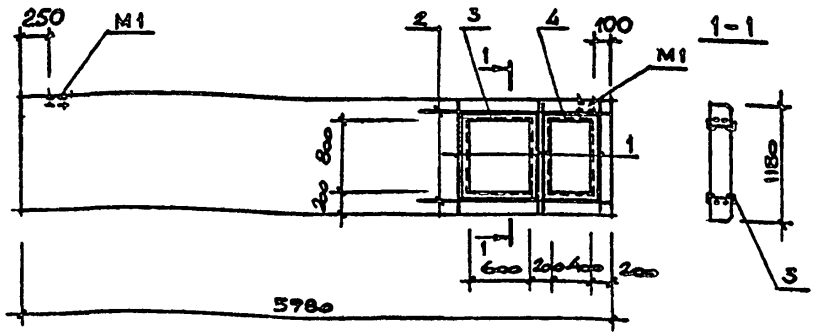


| Формат | Зона | Поз. | Обозначение | Наименование | Кол. | Примечание |
|---|---|---|---|---|---|---|
| | | | | Документация | | |
| | | | 1.432-14/80 вып.1 | Технические требования | | |
| | | | | к изготовлению ж.б. изделий | | |
| | | | | Сборочные единицы | | |
| | | | 1.432-14/80, вып.1 | Панель ПС600.12.20-П-1 | | *) |
| Бч | | 1 | | ф10 AIII ГОСТ 5781-81 ℓ=1900 | 8 | 1,2 кг |
| Бч | | 2 | | ф10 AIII ГОСТ 5781-81 ℓ=1140 | 4 | 0,7 кг |
| | | 3 | 1.400-15, вып.1 | Изделие закл. МН 721-1 | 2 | |
| | | 4 | 1.400-15, вып.1 | Изделие закл. МН 712-1 | 2 | |

ж) Предусмотреть отверстие и установить дополнительные закладные детали по данному чертежу, остальное см. 1.432-14/80, вып 1

Привязан

Инв №

Взам.инв.№ | Подпись и дата | Инв.№ подл.

| | | | |
|---|---|---|---|
| Исполн. | Ивачева | | |
| Провер | Мажаев | | |
| Инж. | Лопатина | | |
| Рук.гр. | Фукс | | |
| Гл.спец. | Мажаев | | |
| Гл.кон. | Боровков | | |
| Нач.отд | Князев | | |
| Н.контр | Мажаев | | |

ТП 405-9-24.83-КЖИ-ПС9

Панель стеновая ПС600.12.20-П-1б

| Стадия | Масса | Масштаб |
|---|---|---|
| Р | — | — |
| Лист | Листов | |

ГОССТРОЙ СССР ГОСХИМПРОЕКТ Москва

Копировал

Формат А1

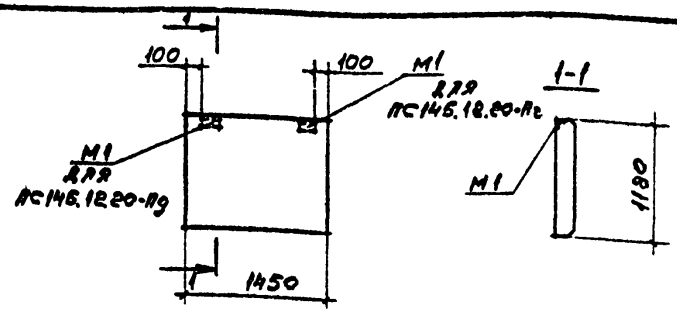


| Формат | Зона | Поз. | Обозначение | Наименование | Кол. | Примечание |
|---|---|---|---|---|---|---|
| | | | | Документация | | |
| | | | 1.432-14/80, вып. 1 | Технические требования к изготовлению ж.б. изделий. | | |
| | | | | Сборочные единицы | | |
| | | | 1.432-14/80, вып. 1 | Панель ПС145.12.20-П | | *) |

*). Установить закладные изделия М1 по данному чертежу, остальное см. 1.432-14/80, вып. 1.

Привязан

Инв №

| | | | |
|---|---|---|---|
| Инж. | Позднякова | | |
| Провер. | Мажаев | | |
| Инж. | Лопатина | | |
| Рук. | Фукс | | |
| Гл.спец. | Мажаев | | |
| Гл.конс. | Боровков | | |
| Нач.отд. | Князев | | |
| Н.контр | Мажаев | | |

ТП 405-9- -КЖИ- ПС39, ПС40

Панели стеновые ПС145.12.20-Пг ПС145.12.20-Пд

| Стадия | Масса | Масштаб |
|---|---|---|
| Р | — | — |
| Лист | Листов 1 | |

ГОССТРОЙ СССР ГОСХИМПРОЕКТ Москва

Копировал

Формат 11



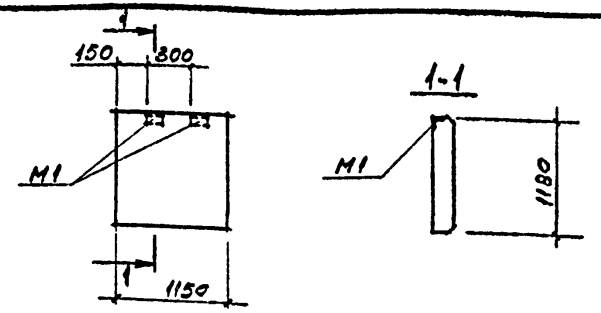


| Формат | Зона | Поз. | Обозначение | Наименование | Кол. | Примечание |
|---|---|---|---|---|---|---|
| | | | | Документация. | | |
| | | | 1.432-14/80, вып. 1 | Технические требования к изготовлению ж.б. изделий. | | |
| | | | | Сборочные единицы | | |
| | | | 1.432-14/80, вып. 1 | Панель ПС115.12.20-П | | *) |

*). Установить закладные изделия М1 по данному чертежу, остальное см. 1.432-14/80, вып. 1.

Привязан

Инв №

| | | | |
|---|---|---|---|
| Инж. | Позднякова | | |
| Провер | Мажаев | | |
| Инж. | Лопатина | | |
| Рук.гр | Фукс | | |
| Гл.спец. | Мажаев | | |
| Гл.кон | Боровков | | |
| Нач.отд | Князев | | |
| Н.контр | Мажаев | | |

ТП 405-9-24.83-КЖИ- ПС 42

Панель стеновая ПС115.12.20-Па

| Стадия | Масса | Масштаб |
|---|---|---|
| Р | — | — |
| Лист | Листов 1 | |

ГОССТРОЙ СССР ГОСХИМПРОЕКТ Москва

Копировал

Формат 11

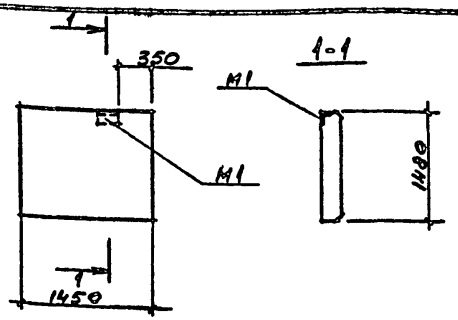


| Формат | Зона | Поз. | Обозначение | Наименование | Кол. | Примечание |
|---|---|---|---|---|---|---|
| | | | | Документация | | |
| | | | 1.432-14/80, вып.1 | Технические требования к изготовлению ж.б. изделий. | | |
| | | | | Сборочные единицы | | |
| | | | 1.432-14/80, вып.1 | Панель ПС145.12.20-А | | *) |

*) Установить закладные изделия М1 по данному чертежу, остальное см. 1.432-14/80, вып.1.

Привязан

Инв №

Взам.инв.№ | Подпись и дата | Инв.№ подл.

| | | |
|---|---|---|
| Инж. | Позднякова | |
| Провер. | Мажаев | |
| Инж. | Лопатина | |
| Рук.гр. | Фукс | |
| Гл.спец. | Мажаев | |
| Гл.кон. | Боровков | |
| Нач.отд. | Князев | |
| Н.контр. | Мажаев | |

ТП 405-9- -КЖИ-ПС38

Панель стеновая ПС145.12.20-Пв

| Стадия | Масса | Масштаб |
|---|---|---|
| Р | — | — |
| Лист | Листов 1 | |

ГОССТРОЙ СССР
ГОСХИМПРОЕКТ
Москва

Копировал Формат 11



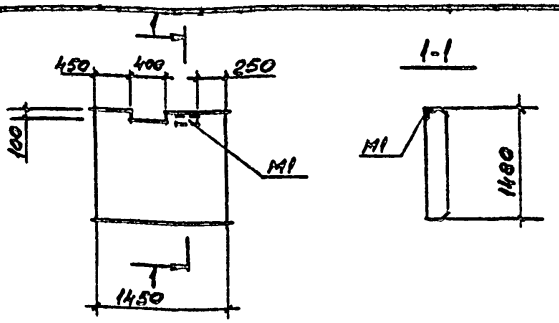


| Формат | Зона | Поз. | Обозначение | Наименование | Кол. | Примечание |
|---|---|---|---|---|---|---|
| | | | | Документация | | |
| | | | 1.432-14/80, вып.1 | Технические требования к изготовлению ж.б. изделий. | | |
| | | | | Сборочные единицы | | |
| | | | 1.432-14/80, вып.1 | Панель ПС145.12.20-А | | *) |

*) Предусмотреть вырез в ракели и установить закладную деталь М1 по данному чертежу, остальное см. 1.432-14/80, вып.1.

Привязан

Инв №

Взам.инв.№ | Подпись и дата | Инв.№ подл.

| | | |
|---|---|---|
| Инж. | Позднякова | |
| Провер. | Мажаев | |
| Инж. | Лопатина | |
| Рук.гр. | Фукс | |
| Гл.спец. | Мажаев | |
| Гл.кон. | Боровков | |
| Нач.отд. | Князев | |
| Н.контр. | Мажаев | |

ТП 405-9-24.83-КЖИ-ПС45

Панель стеновая ПС145.12.20-Пе

| Стадия | Масса | Масштаб |
|---|---|---|
| Р | — | — |
| Лист | Листов 1 | |

ГОССТРОЙ СССР
ГОСХИМПРОЕКТ
Москва

Копировал

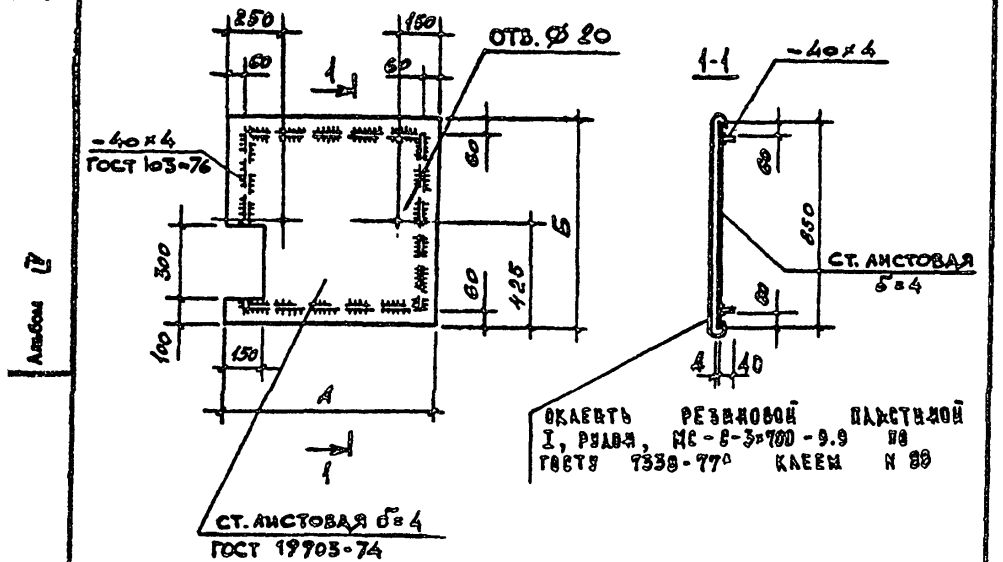


| Марка | Размеры, мм А | Б | Материалы | Покрытие | Масса, кг |
|---|---|---|---|---|---|
| Щ 13 | 850 | 890 | -40×4 ГОСТ 103-76, б=4 ГОСТ 19903-74 | Резина МС-С-3-700-9.9 ГОСТ 7338-77* | 24,6 |

Привязан

Инв. №

| | | |
|---|---|---|
| Инж. | Лопатина | |
| Провер. | Мажаев | |
| Рук. гр. | Фукс | |
| Гл. спец. | Мажаев | |
| Гл. кон. | Боровков | |
| Нач. отд. | Князев | |
| Н. контр. | Мажаев | |

ТП 405-9- -КЖИ- Щ 13

Щит Щ 13

| Стадия | Масса | Масштаб |
|---|---|---|
| Р | 24.6кг | — |
| Лист | Листов 1 | |

ГОССТРОЙ СССР ГОСХИМПРОЕКТ Москва

Копировал Формат А1



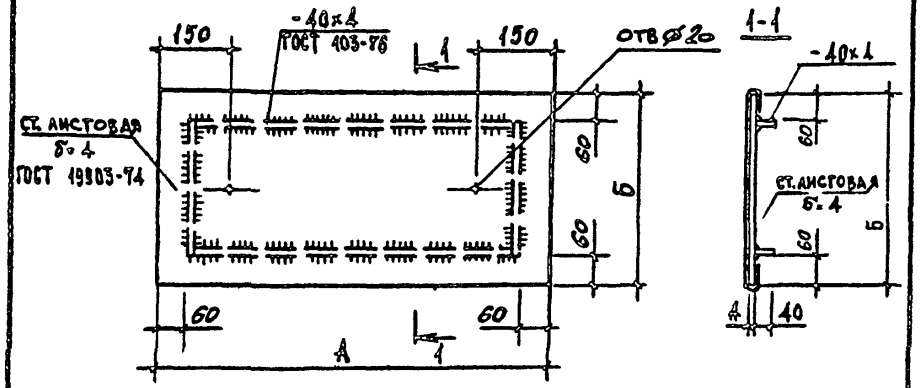


| Марка | Размеры, мм А | Б | Материалы | Покрытие | Масса кг |
|---|---|---|---|---|---|
| Щ 1 | 650 | 650 | -40×4 ГОСТ 103-76, б=4 ГОСТ 19903-74 | Резина, МС-С-3-700-9.9 ГОСТ 7338-77* | 16,1 |
| Щ 2 | 600 | 850 | | | 17,8 |
| Щ 3 | 950 | 550 | | | 18,2 |
| Щ 4 | 600 | 820 | | | 17,2 |
| Щ 5 | 600 | 1100 | | | 22,9 |
| Щ 6 | 680 | 570 | | | 13,8 |
| Щ 10 | 850 | 850 | | | 26,4 |
| Щ 11 | 1000 | 900 | | | 31,1 |
| Щ 12 | 1000 | 4000 | | | 34,4 |

Привязан

Инв. №

| | | |
|---|---|---|
| Инж. | Лопатина | |
| Провер. | Мажаев | |
| Рук. гр. | Фукс | |
| Гл. спец. | Мажаев | |
| Гл. кон. | Боровков | |
| Нач. отд. | Князев | |
| Н. контр. | Мажаев | |

ТП 405-9-24.83-КЖИ-Щ1÷Щ6; Щ10÷Щ12

Щиты Щ 1 ÷ Щ 6 ; Щ 10 ÷ Щ 12

| Стадия | Масса | Масштаб |
|---|---|---|
| Р | см. таблицу | — |
| Лист | Листов 1 | |

ГОССТРОЙ СССР ГОСХИМПРОЕКТ Москва

Копировал Формат А1

Шифр ГХП-

2391

ТИПОВОЙ ПРОЕКТ 405-9-24.83 Альбом IV

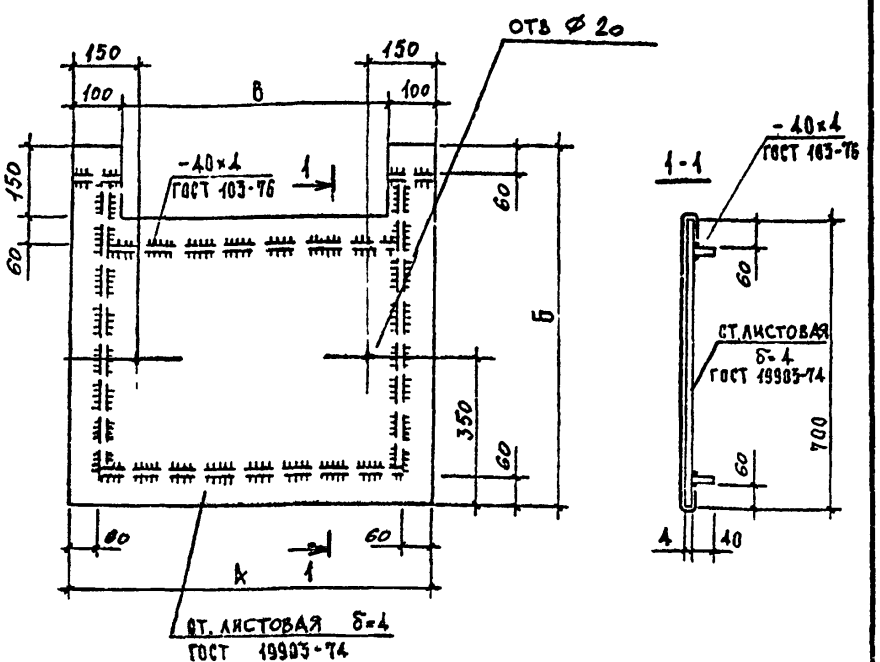


| Марка | Размеры, мм А | Б | В | Материалы | Покрытие | Масса, кг |
|---|---|---|---|---|---|---|
| Щ7 | 750 | 850 | 550 | -40×4 Гост 103-76 δ=4 Гост 19903-74 | Резина МС-С-3-700-9.9 Гост 7338-77* | 22,1 |
| Щ8 | 550 | 1500 | 150 | | | 19,7 |

Привязан

Инв №

Взам.инв.№ | Подпись и дата | Инв.№ подл.

| | | |
|---|---|---|
| Инж. | Лопатина | |
| Проверил | Мажаев | |
| Рук.гр. | Фукс | |
| Гл.спец. | Мажаев | |
| Гл.кон. | Боровков | |
| Нач.отд. | Князев | |
| Н.контр. | Мажаев | |

ТП 405-9- -КЖИ-Щ7, Щ8

Щиты Щ7; Щ8

| Стадия | Масса | Масштаб |
|---|---|---|
| Р | см. таблицу | — |
| Лист | Листов 1 | |

Госстрой СССР ГОСХИМПРОЕКТ Москва

Копировал

Формат 11

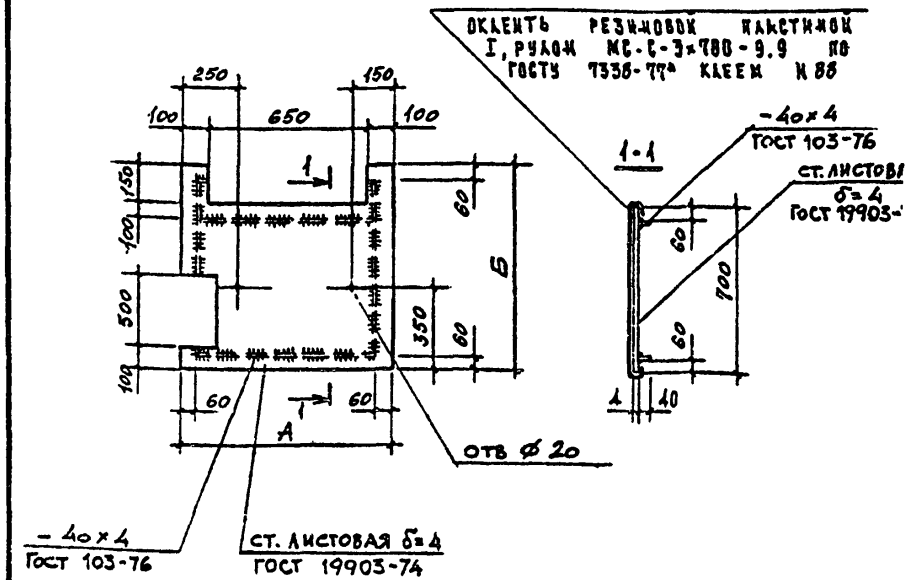


| Марка | Размеры, мм А | Б | Материалы | Покрытие | Масса, кг |
|---|---|---|---|---|---|
| Щ9 | 750 | 850 | -40×4 Гост 103-76, δ=4 Гост 19903-74 | Резина МС-С-3-700-9.9 Гост 7338-77* | 22,6 |

Привязан

Инв №

Взам.инв.№ | Подпись и дата | Инв.№ подл.

| | | |
|---|---|---|
| Инж. | Лопатина | |
| Проверил | Мажаев | |
| Рук.гр. | Фукс | |
| Гл.спец. | Мажаев | |
| Гл.кон. | Боровков | |
| Нач.отд. | Князев | |
| Н.контр. | Мажаев | |

ТП 405-9-24.83-КЖИ-Щ9

Щит Щ9

| Стадия | Масса | Масштаб |
|---|---|---|
| Р | 22,6кг | — |
| Лист | Лист | |

Госстрой СССР ГОСХИМПРОЕКТ Москва

Копировал

Формат 11

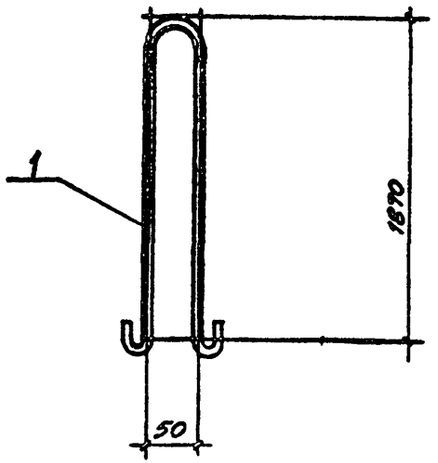


| Формат | Зона | Поз. | Обозначение | Наименование | Кол. | Примечание |
|---|---|---|---|---|---|---|
| | | | | ДОКУМЕНТАЦИЯ | | |
| | | | ТП 405-9- -КЖИ-ТТ | ТЕХНИЧЕСКИЕ ТРЕБОВА- | | |
| | | | | НИЯ ПО ИЗГОТОВЛЕНИЮ | | |
| | | | | СТАЛЬНЫХ ИЗДЕЛИЙ | | |
| | | | | ДЕТАЛИ | | |
| Б.ч. | | 1 | | ф25АI Гост 2590-71, ℓ=4170 | 1 | 16,05 кг |

Привязан

Инв №

Взам. инв. №

Подпись и дата

Инв. № подл.

| | | | |
|---|---|---|---|
| Ст. техн. | Деменкова | | - |
| Провер. | Мажаев | | |
| Рук. гр. | Фукс | | |
| Гл. спец. | Мажаев | | |
| Гл. кон. | Боровков | | |
| Нач. отд. | Князев | | |
| Н. контр. | Мажаев | | |

ТП 405-9- -КЖИ-МН1

Изделие закладное МН1

| Стадия | Масса | Масштаб |
|---|---|---|
| Р | 16,05 кг | — |

Лист | Листов 1

ГОССТРОЙ СССР
ГОСХИМПРОЕКТ
Москва

Копировал

Формат 11

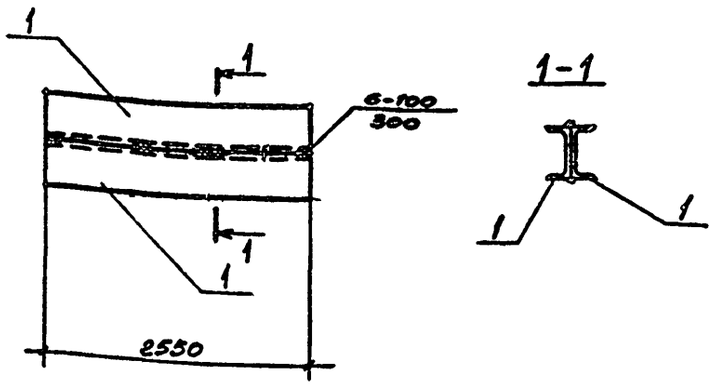


| Формат | Зона | Поз. | Обозначение | Наименование | Кол. | Примечание |
|---|---|---|---|---|---|---|
| | | | | ДОКУМЕНТАЦИЯ | | |
| | | | ТП405-9- -КЖИ-ТТ | ТЕХНИЧЕСКИЕ ТРЕБОВА- | | |
| | | | | НИЯ ПО ИЗГОТОВЛЕНИЮ | | |
| | | | | СТАЛЬНЫХ ИЗДЕЛИЙ | | |
| | | | | ДЕТАЛИ | | |
| БЧ | | 1 | | [10 Гост 8240-72, ℓ=2550 | 2 | 21,9 кг |

Привязан

Инв №

Взам. инв. №

Подпись и дата

Инв. № подл.

| | | | |
|---|---|---|---|
| Ст. техн. | Деменкова | | - |
| Провер. | Мажаев | | |
| Рук. гр. | Фукс | | |
| Гл. спец. | Мажаев | | |
| Гл. кон. | Боровков | | |
| Нач. отд. | Князев | | |
| Н. контр. | Мажаев | | |

ТП 405-9-24.83-КЖИ-МН2

Изделие закладное МН2

| Стадия | Масса | Масштаб |
|---|---|---|
| Р | 43,8 кг | — |

Лист | Листов 1

ГОССТРОЙ СССР
ГОСХИМПРОЕКТ
Москва

Копировал

Формат 11

Шифр ГЖП

2391

ТИПОВОЙ ПРОЕКТ 405-9-24.83 Альбом III

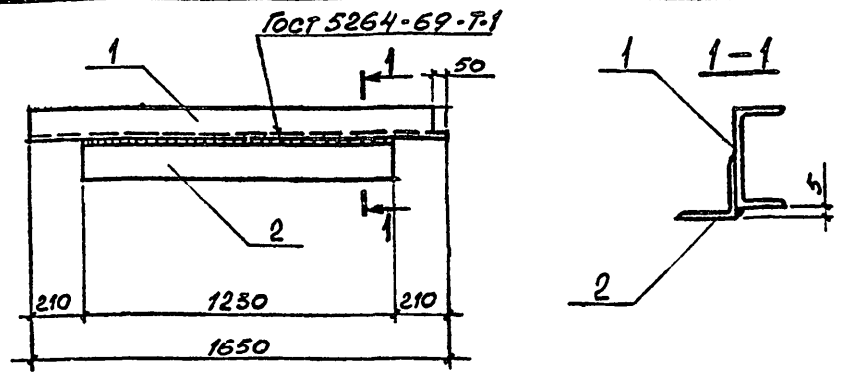


| Формат | Зона | Поз. | Обозначение | Наименование | Кол. | Примечание |
|---|---|---|---|---|---|---|
| | | | | Документация | | |
| | | | ТП 405-9- -КЖИ-ТТ | Технические требования по изготовлению стальных изделий | | |
| | | | | Детали | | |
| Б4 | | 1 | | [10 ГОСТ 8240-72, ℓ=1650 | 1 | 14,2 кг |
| Б4 | | 2 | | L63х5 ГОСТ 8509-72, ℓ=1230 | 1 | 5,9 кг |

Привязан

Инв.№

Взам.инв.№ | Подпись и дата | Инв.№ подл.

| | | |
|---|---|---|
| Гл.техн. | Демешкова | |
| Провер. | Маняев | |
| Рук.гр. | Фукс | |
| Гл.спец. | Маняев | |
| Гл.конс. | Боровкова | |
| Нач.от. | Князев | |
| Н.контр. | Мажаев | |

ТП 405-9- -КЖИ-МН3

Изделие закладное. МН3

| Стадия | Масса | Масштаб |
|---|---|---|
| Р | 20,1 кг | — |
| Лист | Листов 1 | |

ГОССТРОЙ СССР ГОСХИМПРОЕКТ Москва

Копировал

Формат А1

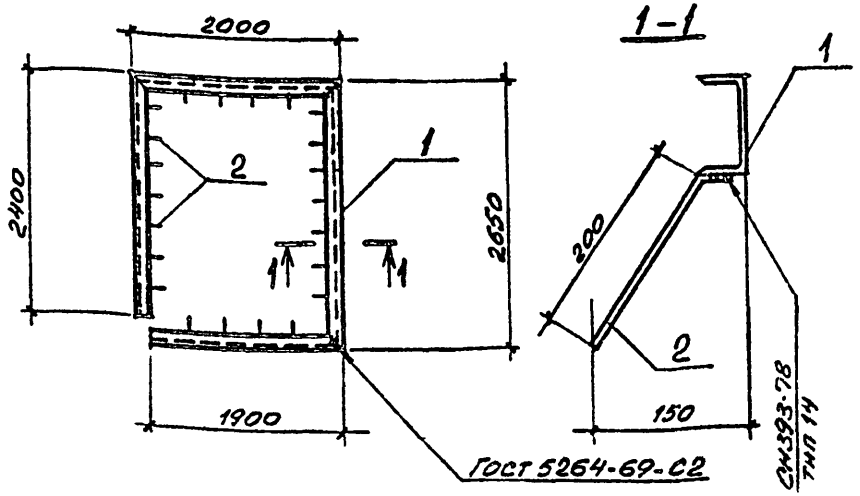


| Формат | Зона | Поз. | Обозначение | Наименование | Кол. | Примечание |
|---|---|---|---|---|---|---|
| | | | | Документация | | |
| | | | ТП 405-9- -КЖИ-ТТ | Технические требования по изготовлению стальных изд. | | |
| | | | | Детали | | |
| Б4 | | 1 | | [10 ГОСТ 8240-72, ℓразв.=10950 | 1 | 94,06 кг |
| Б4 | | 2 | | ФВАП ГОСТ 5781-81, ℓ=230 | 37 | 0,09 кг |

Привязан

Инв.№

Взам.инв.№ | Подпись и дата | Инв.№ подл.

| | | |
|---|---|---|
| Гл.техн. | Демешкова | |
| Провер. | Маняев | |
| Рук.гр. | Фукс | |
| Гл.спец. | Маняев | |
| Гл.конс. | Боровков | |
| Нач.от. | Князев | |
| Н.контр. | Мажаев | |

ТП 405-9-24.83-КЖИ-МН4

Изделие закладное. МН4

| Стадия | Масса |
|---|---|
| Р | 7,1 кг |

ГОССТРОЙ ГОСХИМПРОЕКТ

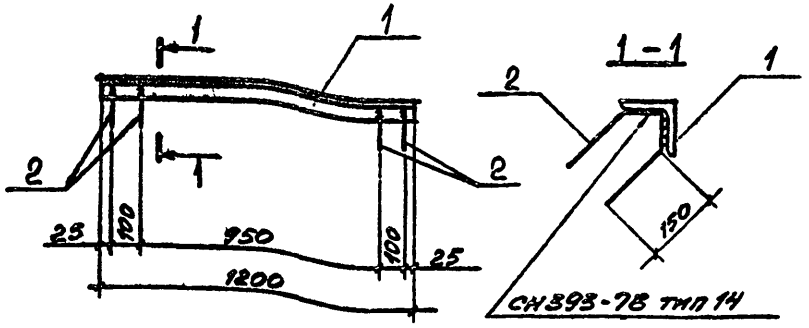


| Формат | Зона | Поз. | Обозначение | Наименование | Кол. | Примечание |
|---|---|---|---|---|---|---|
| | | | ТП405-9- -КЖИ-ТТ | ДОКУМЕНТАЦИЯ | | |
| | | | | ТЕХНИЧЕСКИЕ ТРЕБОВАНИЯ ПО ИЗГОТОВЛЕНИЮ СТАЛЬНЫХ ИЗДЕЛИЙ | | |
| | | | | ДЕТАЛИ | | |
| Б.ч. | | 1 | | L100×7 ГОСТ 8509-72, ℓ=1200 | 1 | 12,96 кг |
| Б.ч. | | 2 | | ф8АIII ГОСТ 5781-81, ℓ=500 | 4 | 0,2 кг |

Привязан

Инв №

Взам.инв.№ | Подпись и дата | Инв.№ подл.

| | | |
|---|---|---|
| Ст.техн. | Деменкова | |
| Провер. | Мажаев | |
| Рук.гр. | Фукс | |
| Гл.спец. | Мажаев | |
| Гл.кон. | Боровков | |
| Нач.отд. | Князев | |
| Н.контр. | Мажаев | |

ТП 405-9- -КЖИ-МН5

Изделие закладное МН5

| Стадия | Масса | Масштаб |
|---|---|---|
| Р | 13,76 кг | — |

Лист | Листов 1

ГОССТРОЙ СССР ГОСХИМПРОЕКТ Москва

Копировал

Формат 11

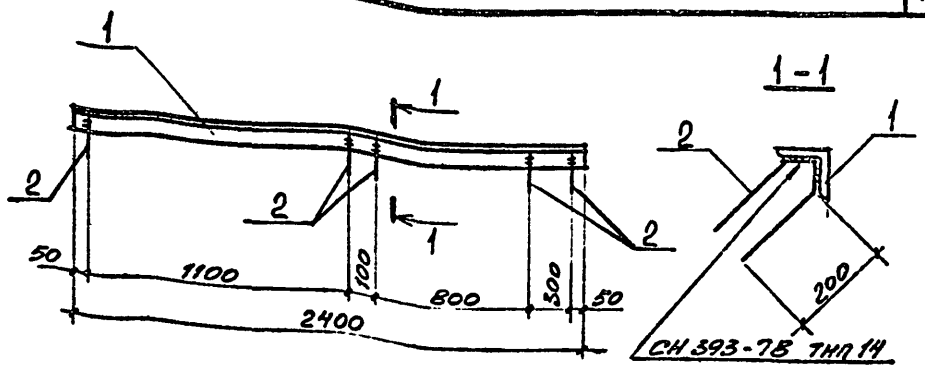


| Формат | Зона | Поз. | Обозначение | Наименование | Кол. | Примечание |
|---|---|---|---|---|---|---|
| | | | ТП 405-9 -КЖИ-ТТ | ДОКУМЕНТАЦИЯ | | |
| | | | | ТЕХНИЧЕСКИЕ ТРЕБОВАНИЯ ПО ИЗГОТОВЛЕНИЮ СТАЛЬНЫХ ИЗДЕЛИЙ | | |
| | | | | ДЕТАЛИ | | |
| Б.ч. | | 1 | | L63×5 ГОСТ 8509-72, ℓ=2600 | 1 | 12,5 кг |
| Б.ч. | | 2 | | ф8АIII ГОСТ 5781-81, ℓ=600 | 5 | 0,2 кг |

Привязан

Инв №

Взам.инв.№ | Подпись и дата | Инв.№ подл.

| | | |
|---|---|---|
| Ст.техн. | Деменкова | — |
| Провер. | Мажаев | |
| Рук.гр. | Фукс | |
| Гл.спец. | Мажаев | |
| Гл.кон. | Боровков | |
| Нач.отд. | Князев | |
| Н.контр. | Мажаев | |

ТП 405-9-24.83 -КЖИ-МН6

Изделие закладное МН6

| Стадия | Масса | Масштаб |
|---|---|---|
| Р | 13,5 кг | — |

Лист | Листов 1

ГОССТРОЙ СССР ГОСХИМПРОЕКТ Москва

Копировал

Формат 11

Шифр ГХП 2391

ТИПОВОЙ ПРОЕКТ 405-9-24.83 Альбом IV

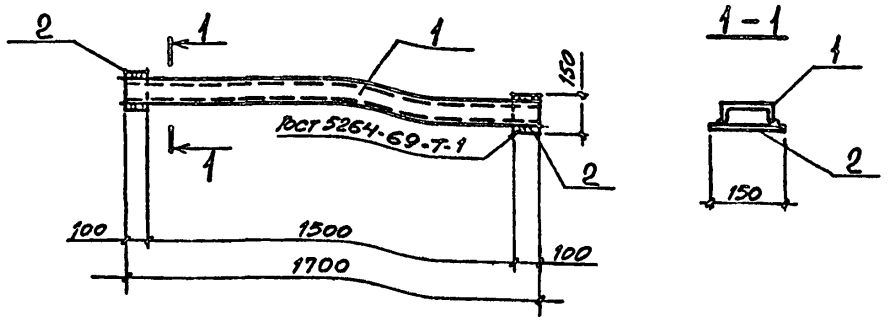


| Формат | Зона | Поз. | Обозначение | Наименование | Кол. | Примечание |
|---|---|---|---|---|---|---|
| | | | ТП405-9- -КЖИ-ТТ | ДОКУМЕНТАЦИЯ | | |
| | | | | ТЕХНИЧЕСКИЕ ТРЕБОВАНИЯ ПО ИЗГОТОВЛЕНИЮ СТАЛЬНЫХ ИЗДЕЛИЙ | | |
| | | | | ДЕТАЛИ | | |
| Б.ч | | 1 | | [10Гост8240-72, ℓ=1700 | 1 | 14,6кг |
| Б.ч | | 2 | | -100×8Гост19903-74, ℓ=150 | 2 | 0,9кг |

Привязан

Инв №

Взам.инв.№ | Подпись и дата | Инв.№ подл.

| | | |
|---|---|---|
| Ст.техн | Деменков | |
| Провер | Мажаев | |
| Рук.гр | Фукс | |
| Гл.спец | Мажаев | |
| Гл.кон | Боровков | |
| Нач.отд | Князев | |
| Н.контр | Мажаев | |

ТП 405-9- -КЖИ-МН7

Изделие закладное МН7

| Стадия | Масса | Масштаб |
|---|---|---|
| Р | 16,4кг | — |

Лист | Листов 1

ГОССТРОЙ СССР ГОСХИМПРОЕКТ Москва

Копировал

Формат 1

4

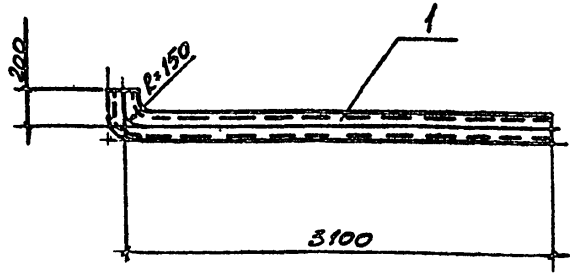


| Формат | Зона | Поз. | Обозначение | Наименование | Кол. | Примечание |
|---|---|---|---|---|---|---|
| | | | | ДОКУМЕНТАЦИЯ | | |
| | | | ТП 405-9- -КЖИ-ТТ | ТЕХНИЧЕСКИЕ ТРЕБОВАНИЯ ПО ИЗГОТОВЛЕНИЮ СТАЛЬНЫХ ИЗД. | | |
| | | | | ДЕТАЛИ | | |
| Б4 | | 1 | | Тр.Дн57×3,5Гост10704-76, ℓ=3100 | 1 | 14,3кг |

Привязан

Инв.№

Взам.инв.№ | Подпись и дата | Инв.№ подл.

| | | |
|---|---|---|
| Ст.техн | Деменков | |
| Провер | Мажаев | |
| Рук.гр | Фукс | |
| Гл.спец | Мажаев | |
| Гл.кон | Боровков | |
| Нач.отд | Князев | |
| Н.контр | Мажаев | |

ТП 405-9-24.83 -КЖИ-МН8

Изделие закладное МН8

| Стадия | Масса | Масштаб |
|---|---|---|
| Р | 14,3кг | |

ГОССТРОЙ СССР ГОСХИМПРОЕКТ Москва

Копировал

Альбом IV

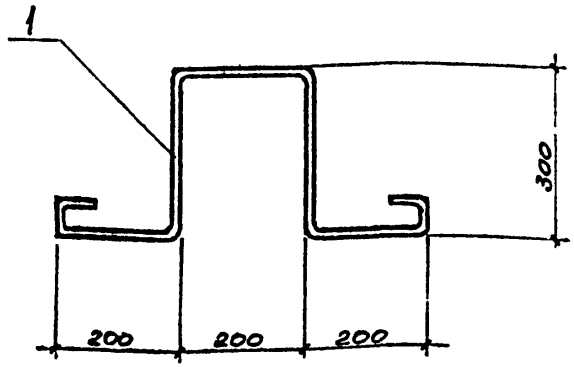


| Формат | Зона | Поз. | Обозначение | Наименование | Кол. | Примечание |
|---|---|---|---|---|---|---|
| | | | | ДОКУМЕНТАЦИЯ | | |
| | | | ТП 405-9- -КЖИ-ТТ | ТЕХНИЧЕСКИЕ ТРЕБОВАНИЯ ПО ИЗГОТОВЛЕНИЮ СТАЛЬНЫХ ИЗДЕЛИЙ | | |
| | | | | ДЕТАЛИ | | |
| БЧ | | 1 | | ф16АI Гост 2590-71, ℓ=1320 | 1 | 2,09кг |

Привязан

Инв №

| | | |
|---|---|---|
| Ст.техн. | ДЕМЕНКОВА | |
| Пров. | МАЖАЕВ | |
| Рук.гр. | ФУКС | |
| Гл.спец. | МАЖАЕВ | |
| Гл.кон. | БОРОВКОВ | |
| Нач.отд. | КНЯЗЕВ | |
| Н.контр. | МАЖАЕВ | |

ТП 405-9- -КЖИ-МН9

ИЗДЕЛИЕ ЗАКЛАДНОЕ МН9

| Стадия | Масса | Масштаб |
|---|---|---|
| Р | 2,1кг | — |

Лист | Листов 1

ГОССТРОЙ СССР
ГОСХИМПРОЕКТ
Москва

Копировал

Формат 11

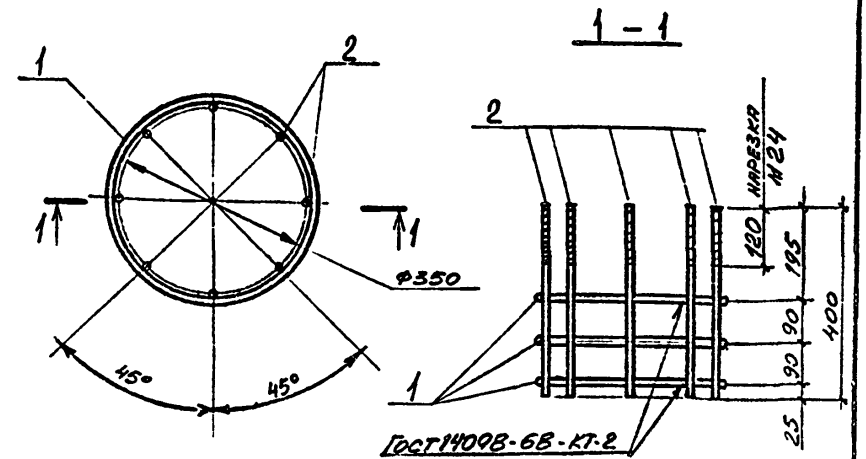


| Формат | Зона | Поз. | Обозначение | Наименование | Кол. | Примечание |
|---|---|---|---|---|---|---|
| | | | | ДОКУМЕНТАЦИЯ | | |
| | | | ТП 405-9- -КЖИ-ТТ | ТЕХНИЧЕСКИЕ ТРЕБОВАНИЯ ПО ИЗГОТОВЛЕНИЮ СТАЛЬНЫХ ИЗДЕЛИЙ | | |
| | | | | ДЕТАЛИ | | |
| БЧ | | 1 | | ф8АIII Гост 5781-81, ℓ=1200 | 3 | 0,47кг |
| БЧ | | 2 | | ф24АI Гост 2590-71, ℓ=400 | 8 | 1,42кг |

Взам.инв.№

Подпись и дата

Инв.№ подл.

Привязан

Инв №

| | | |
|---|---|---|
| Ст.техн. | ДЕМЕНКОВА | |
| Пров. | МАЖАЕВ | |
| Рук.гр. | ФУКС | |
| Гл.спец. | МАЖАЕВ | |
| Гл.кон. | БОРОВКОВ | |
| Нач.отд. | КНЯЗЕВ | |
| Н.контр. | МАЖАЕВ | |

ТП 405-9-24.83 -КЖИ-МН10

ИЗДЕЛИЕ ЗАКЛАДНОЕ МН10

| Стадия | Масса | Масштаб |
|---|---|---|
| Р | 1,9кг | — |

Лист | Листов 1

ГОССТРОЙ СССР
ГОСХИМПРОЕКТ
Москва

Копировал

Формат 11

Шифр ГХП
2391

ТИПОВОЙ ПРОЕКТ 405-9-24.83
Альбом IV

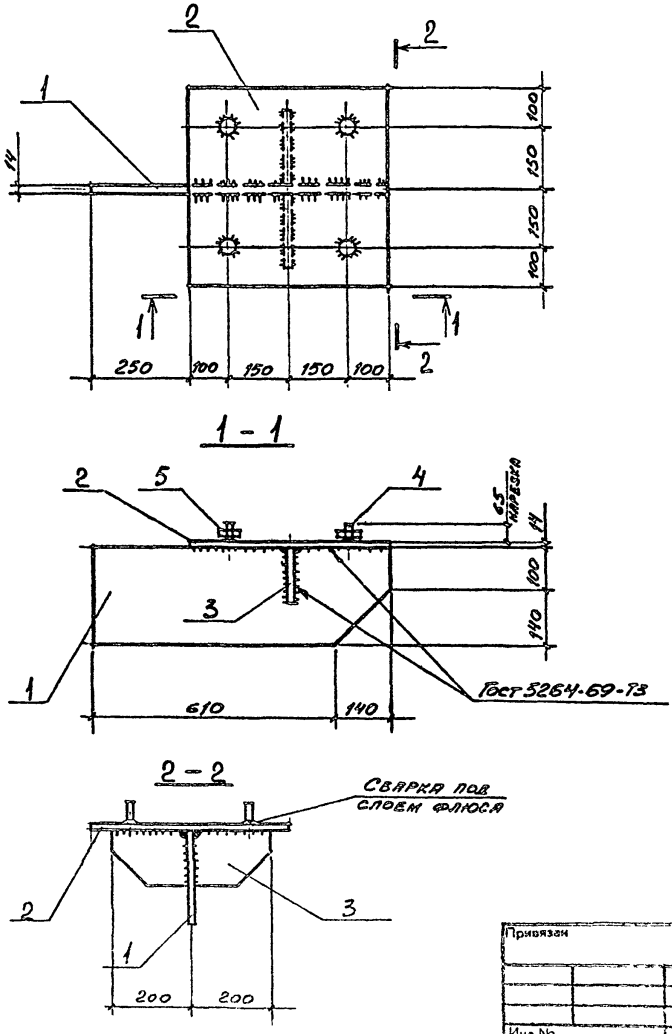


| Формат | Зона | Поз. | Обозначение | Наименование | Кол. | Примечание |
|---|---|---|---|---|---|---|
| | | | | ДОКУМЕНТАЦИЯ | | |
| | | | ТП 405-9 -КЖИ-ТТ | ТЕХНИЧЕСКИЕ ТРЕБОВАНИЯ ПО ИЗГОТОВЛЕНИЮ СТАЛЬНЫХ ИЗДЕЛИЙ | | |
| | | | | ДЕТАЛИ | | |
| Б.Ч. | | 1 | | -240×14 ГОСТ 19903-74, ℓ=750 | 1 | 19,8 кг |
| Б.Ч. | | 2 | | -500×14 ГОСТ 19903-74, ℓ=500 | 1 | 27,5 кг |
| Б.Ч. | | 3 | | -150×8 ГОСТ 19903-74, ℓ=200 | 2 | 1,9 кг |
| Б.Ч. | | 4 | | ф20 АI ГОСТ 2590-71, ℓ=65 | 4 | 0,2 кг |
| Б.Ч. | | 5 | | ГАЙКА М20 ГОСТ 5915-70 | 4 | |

| | | | |
|---|---|---|---|
| Ст.техн. | ДЕНЕНКОВА | | |
| Пров. | МАЖАЕВ | | |
| Рук.гр. | ФУКС | | |
| Гл.спец. | МАЖАЕВ | | |
| Гл.кон. | БОРОВКОВ | | |
| Нач.отд. | КНЯЗЕВ | | |
| Н.конт. | МАЖАЕВ | | |

ТП 405-9-24.83 КЖИ-МН11

ИЗДЕЛИЕ ЗАКЛАДНОЕ МН11

| Стадия | Масса | Масштаб |
|---|---|---|
| Р | 51,9 кг | — |

ГОССТРОЙ СССР
ГОСХИМПРОЕКТ
Москва

Привязан

Инв.№

Инв.№ подл. | Подпись и дата | Взам. инв.№

Копировал

Альбом IV

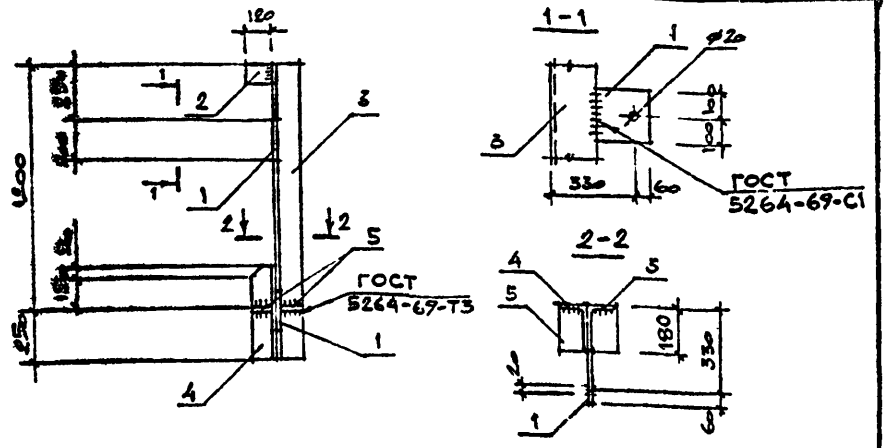


| Формат | Зона | Поз. | Обозначение | Наименование | Кол. | Примечание |
|---|---|---|---|---|---|---|
| | | | | ДОКУМЕНТАЦИЯ | | |
| | | | ТП 405-9 - КЖИ - ТТ | ТЕХНИЧЕСКИЕ ТРЕБОВАНИЯ | | |
| | | | | К ИЗГОТОВЛЕНИЮ СТ. ИЗДЕЛИЙ | | |
| | | | | ДЕТАЛИ | | |
| Б.Ч | | 1 | | -210×10 Гост 19903-74, ℓ=200 | 2 | 1,7 кг |
| Б.Ч | | 2 | | -100×10 Гост 19903-74 ℓ=120 | 1 | 0,9 кг |
| Б.Ч | | 3 | | ∠180×110×12 Гост 8510-72 ℓ=1450 | 1 | 38,5 кг |
| Б.Ч | | 4 | | ∠180×110×12 Гост 8510-72 ℓ=450 | 1 | 11,9 кг |
| Б.Ч | | 5 | | -98×16 Гост 19903-74 ℓ=168 | 2 | 2,1 кг |

Привязан

Инв №

| | | |
|---|---|---|
| Исполн. | Ивачева | |
| Провер | Мажаев | |
| Рук. гр. | Фукс | |
| Гл. спец. | Мажаев | |
| Гл. кон. | Боровков | |
| Нач. отд. | Князев | |
| Н. контр. | Мажаев | |

ТП 405-9- -КЖИ- НС3

Насадка НС 3

| Стадия | Масса | Масштаб |
|---|---|---|
| Р | 57,6 кг | — |

Лист | Листов 1

ГОССТРОЙ СССР
ГОСХИМПРОЕКТ
Москва

Копировал

Формат 11



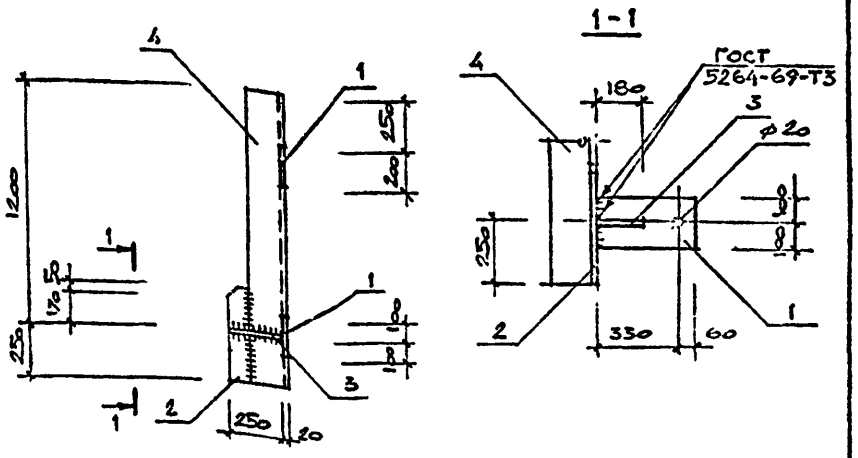


| Формат | Зона | Поз. | Обозначение | Наименование | Кол. | Примечание |
|---|---|---|---|---|---|---|
| | | | | ДОКУМЕНТАЦИЯ | | |
| | | | ТП 405-9 - КЖИ - ТТ | ТЕХНИЧЕСКИЕ ТРЕБОВАНИЯ | | |
| | | | | К ИЗГОТОВЛЕНИЮ СТ ИЗДЕЛИЙ | | |
| | | | | ДЕТАЛИ | | |
| Б.Ч | | 1 | | -200×10 Гост 19903-74, ℓ=390 | 2 | 6,1 кг |
| Б.Ч | | 2 | | -90×10 Гост 19903-74, ℓ=470 | 1 | 3,3 кг |
| Б.Ч | | 3 | | -180×16 Гост 19903-74, ℓ=250 | 1 | 5,7 кг |
| Б.Ч | | 4 | | ∠180×11 Гост 8509-72, ℓ=145 | 1 | 44,2 кг |

Привязан

Инв №

Взам. инв. №

Подпись и дата

Инв. № подл.

| | | |
|---|---|---|
| Исполн | Ивачева | |
| Провер | Мажаев | |
| Рук. гр. | Фукс | |
| Гл. спец | Мажаев | |
| Гл. кон. | Боровков | |
| Нач. отд. | Князев | |
| Н. контр. | Мажаев | |

ТП 405-9-24.83 -КЖИ- НС5

Насадка НС 5

| Стадия | Масса | Масштаб |
|---|---|---|
| Р | 59,4 кг | — |

Лист | Листов 1

ГОССТРОЙ СССР
ГОСХИМПРОЕКТ
Москва

Копировал

Формат 11

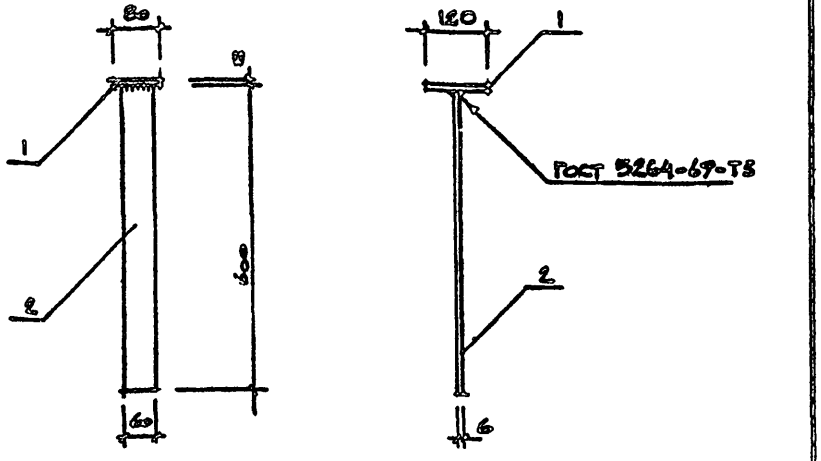


| Формат | Зона | Поз. | Обозначение | Наименование | Кол. | Примечание |
|---|---|---|---|---|---|---|
| | | | | Документация | | |
| | | | ТП 405-9- КЖИ-ТТ | Технические требования | | |
| | | | | к изготовлению ст. изделий | | |
| | | | | Деталм | | |
| Б4 | | 1 | | -80×8 ГОСТ 19903-74, ℓ=120 | 1 | 0,6 кг |
| Б4 | | 2 | | -60×6 ГОСТ 19903-74, ℓ=600 | 1 | 1,7 кг |

Привязан

Инв №

Взам.инв.№ | Подпись и дата | Инв.№ подл.

| | | |
|---|---|---|
| Исполн | Ивачева | |
| Провер. | Мажаев | |
| Рук.гр. | Фукс | |
| Гл.спец. | Мажаев | |
| Гл.кон. | Боровков | |
| Нач.отд | Князев | |
| Н.контр | Мажаев | |

ТП 405-9- -КЖИ-ПД1

Подвеска ПД1

| Стадия | Масса | Масштаб |
|---|---|---|
| Р | 2,3кг | — |
| Лист | Листов 1 | |

ГОССТРОЙ СССР
ГОСХИМПРОЕКТ
Москва

Копировал

Формат 11

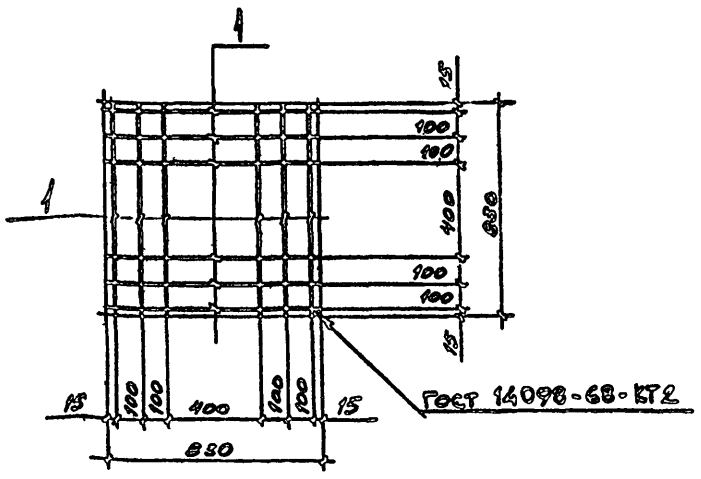


| Формат | Зона | Поз. | Обозначение | Наименование | Кол. | Примечание |
|---|---|---|---|---|---|---|
| | | | | Документация | | |
| | | | ТП405-9- -КЖИ-ТТ | Технические требования | | |
| | | | | к изготовлению | | |
| | | | | стальных изделий | | |
| | | | | Деталм | | |
| Б4 | | 1 | | ⌀8 AIII ГОСТ 5781-81, ℓ=830 | 12 | 0,33 кг |

Привязан

Инв №

Взам.инв.№ | Подпись и дата | Инв.№ подл.

| | | |
|---|---|---|
| Ст. техн | Леменкова | |
| Провер. | Мажаев | |
| Рук.гр. | Фукс | |
| Гл.спец. | Мажаев | |
| Гл. кон | Боровков | |
| Нач.отд | Князев | |
| Н.контр | Мажаев | |

ТП 405-9-24.83 -КЖИ-С1

Сетка С-1

| Стадия | Масса | Масштаб |
|---|---|---|
| Р | 4,0кг | — |
| Лист | Листов 1 | |

ГОССТРОЙ СССР
ГОСХИМПРОЕКТ
Москва

Копировал

Формат 11

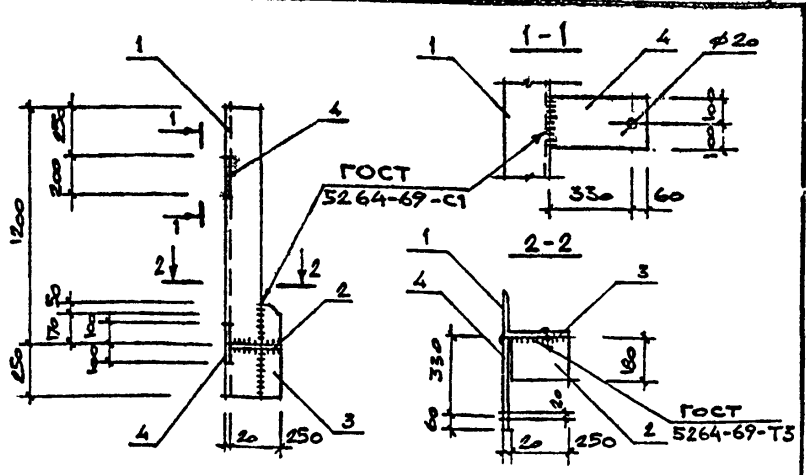


| Формат | Зона | Поз. | Обозначение | Наименование | Кол. | Примечание |
|---|---|---|---|---|---|---|
| | | | | Документация | | |
| | | | ТП 405-9 - КЖИ-ТТ | Технические требования | | |
| | | | | К изготовлению ст. изделий | | |
| | | | | Детали | | |
| БЧ | | 1 | | ∠180×11 ГОСТ 8510-72, ℓ=1450 | 1 | 44,2 кг |
| БЧ | | 2 | | -180×16 ГОСТ 19903-74, ℓ=250 | 1 | 5,7 кг |
| БЧ | | 3 | | -90×10 ГОСТ 19903-74, ℓ=470 | 1 | 3,3 кг |
| БЧ | | 4 | | -200×10 ГОСТ 19903-74, ℓ=390 | 2 | 6,1 кг |

Привязан

Инв №

ТП 405-9- -КЖИ-НС4

| | | | |
|---|---|---|---|
| Испол. | Ивачева | | |
| Провер | Мажаев | | |
| Рук. гр | Фукс | | |
| Гл. спец. | Мажаев | | |
| Гл. конс. | Боровков | | |
| Нач. отд | Князев | | |
| Н. контр | Мажаев | | |

Насадка НС4

| Стадия | Масса | Масштаб |
|---|---|---|
| Р | 55,4кг | — |
| Лист | Листов 1 | |

ГОССТРОЙ СССР
ГОСХИМПРОЕКТ
Москва

Копировал

Формат 11

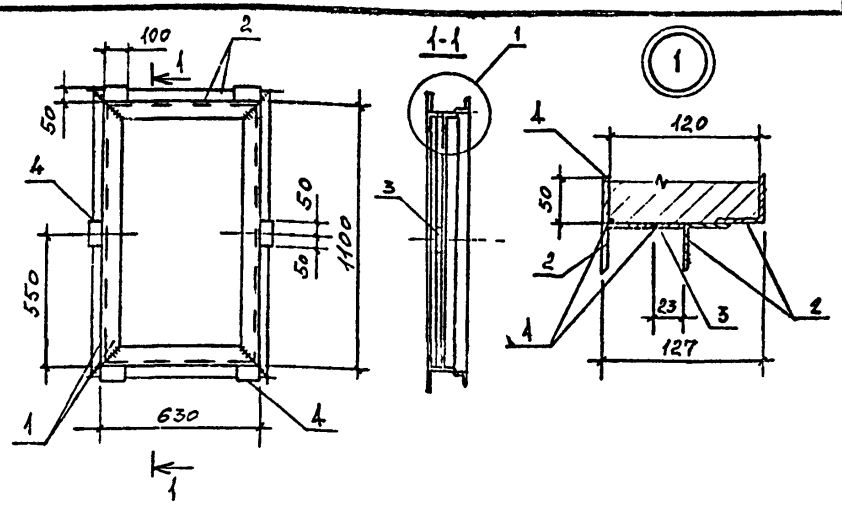


| Формат | Зона | Поз. | Обозначение | Наименование | Кол. | Примечание |
|---|---|---|---|---|---|---|
| | | | | Документация | | |
| | | | ТП 405-9- -КЖИ-ТТ | Технические требования | | |
| | | | | К изготовлению изделий | | |
| | | | | Детали | | |
| БЧ | | 1 | | ∠36×4 ГОСТ 8509-72, ℓ=630 | 6 | 1,4 кг |
| БЧ | | 2 | | ∠36×4 ГОСТ 8509-72, ℓ=1100 | 6 | 2,4 кг |
| БЧ | | 3 | | -4×23 ГОСТ 103-76, ℓ=100 | 6 | 0,3 кг |
| БЧ | | 4 | | -4×100 ГОСТ 103-76, ℓ=50 | 6 | 0,2 кг |

Привязан

Инв №

ТП 405-9-21.83-КЖИ-РМ5

| | | | |
|---|---|---|---|
| Инжен. | Локатина | | |
| Провер | Мажаев | | |
| Рук. гр. | Фукс | | |
| Гл. спец. | Мажаев | | |
| Гл. кон. | Боровков | | |
| Нач. отд | Князев | | |
| Н. контр. | Мажаев | | |

Рамка металлическая РМ5

| Стадия | Масса | Масштаб |
|---|---|---|
| Р | 25,8 | — |
| Лист | Листов 1 | |

ГОССТРОЙ СССР
ГОСХИМПРОЕКТ
Москва

Копировал

Формат 11

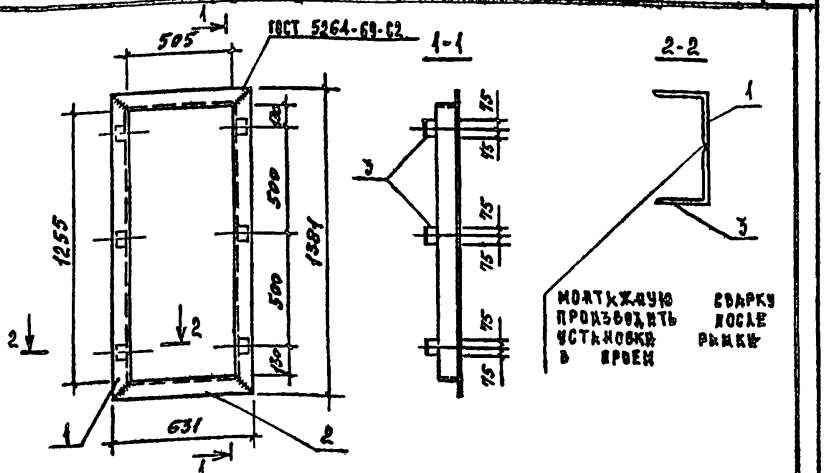


| Формат | Зона | Поз. | Обозначение | Наименование | Кол. | Примечание |
|---|---|---|---|---|---|---|
| | | | | Документация | | |
| | | | ТП 405-9- -КЖИ-ТТ | Технические требования | | |
| | | | | к изготовлению изделий | | |
| | | | | Детали | | |
| БЧ | | 1 | | ∠63×5 ГОСТ 8509-72, ℓ=1381 | 2 | 6,7 кг |
| БЧ | | 2 | | ∠63×5 ГОСТ 8509-72, ℓ=631 | 2 | 3,1 кг |
| БЧ | | 3 | | ∠63×5 ГОСТ 8509-72, ℓ=150 | 6 | 0,7 кг |

Привязан

Инв №

Взам.инв.№ | Подпись и дата | Инв.№ подл.

| | | |
|---|---|---|
| Инж. | Лопатина | |
| Провер | Мажаев | |
| Рук.гр. | Фукс | |
| Гл.спец. | Мажаев | |
| Гл.кон. | Боровков | |
| Нач.отд. | Князев | |
| Н.контр | Мажаев | |

ТП 405-9- -КЖИ-РМ1

Рамка металлическая РМ1

| Стадия | Масса | Масштаб |
|---|---|---|
| Р | 23,8кг | — |
| Лист | Листов 1 | |

ГОССТРОЙ СССР ГОСХИМПРОЕКТ Москва

Копировал Формат 11



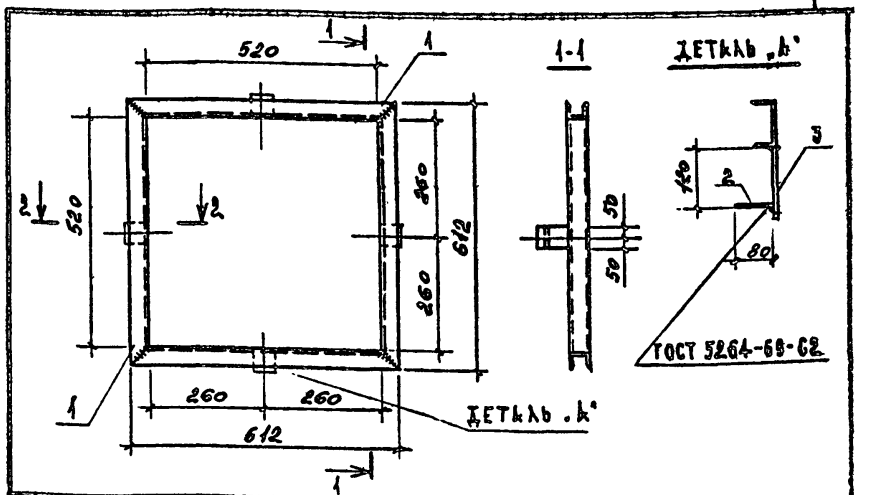


| Формат | Зона | Поз. | Обозначение | Наименование | Кол. | Примечание |
|---|---|---|---|---|---|---|
| | | | | Документация | | |
| | | | ТП 405-9- -КЖИ-ТТ | Технические требования | | |
| | | | | к изготовлению изделий | | |
| | | | | Детали | | |
| БЧ | | 1 | | С10 ГОСТ 8240-72, ℓ=612 | 4 | 5,37 кг |
| БЧ | | 2 | | -80×4 ГОСТ 19903-74, ℓ=100 | 4 | 0,25 кг |
| БЧ | | 3 | | -80×4 ГОСТ 19903-74, ℓ=150 | 4 | 0,37 кг |

Привязан

Инв №

Взам.инв.№ | Подпись и дата | Инв.№ подл.

| | | |
|---|---|---|
| Инж. | Лопатина | |
| Провер. | Мажаев | |
| Рук.гр. | Фукс | |
| Гл.спец. | Мажаев | |
| Гл.кон. | Боровков | |
| Нач.отд. | Князев | |
| Н.контр | Мажаев | |

ТП 405-9-24.83-КЖИ-РМ2

Рамка металлическая РМ2

| Стадия | Масса | Масштаб |
|---|---|---|
| Р | 24,0кг | — |
| Лист | Листов 1 | |

ГОССТРОЙ СССР ГОСХИМПРОЕКТ Москва

Копировал Формат 11

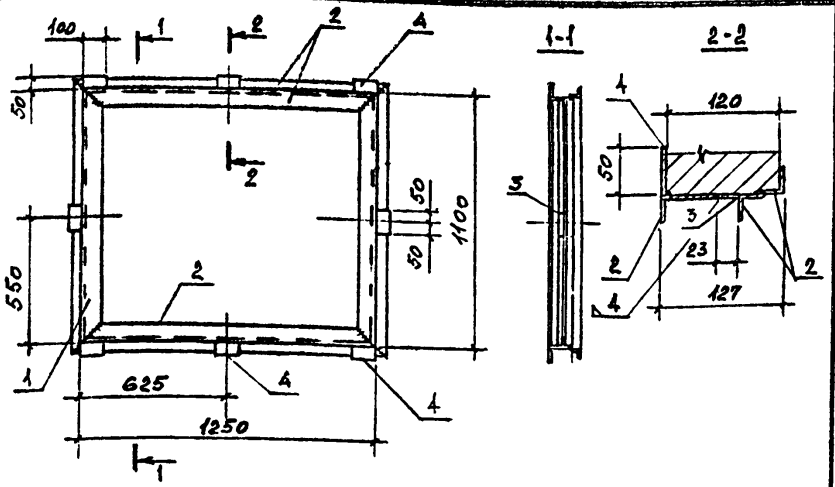


| Формат | Зона | Поз. | Обозначение | Наименование | Кол. | Примечание |
|---|---|---|---|---|---|---|
| | | | | ДОКУМЕНТАЦИЯ | | |
| | | | ТП 405-9- -КЖИ-ТТ | ТЕХНИЧЕСКИЕ ТРЕБОВАНИЯ | | |
| | | | | К ИЗГОТОВЛЕНИЮ ИЗДЕЛИЙ | | |
| | | | | ДЕТАЛИ | | |
| БЧ | | 1 | | ∠36×4 ГОСТ 8509-72, ℓ=1100 | 6 | 8,4 кг |
| БЧ | | 2 | | ∠36×4 ГОСТ 8509-72, ℓ=1250 | 6 | 2,7 кг |
| БЧ | | 3 | | -4×23 ГОСТ 103-76, ℓ=100 | 8 | 0,3 кг |
| БЧ | | 4 | | -4×100 ГОСТ 103-76, ℓ=50 | 8 | 0,2 кг |

Привязан

Инв №

| | | |
|---|---|---|
| Инж. | Лопатина | |
| Пров. | Мажаев | |
| Рук. гр. | Фукс | |
| Гл. спец. | Мажаев | |
| Гл. кон. | Боровков | |
| Нач. отд. | Князев | |
| Н. контр. | Мажаев | |

ТП 405-9- -КЖИ-РМ3

Рамка металлическая РМ3

| Стадия | Масса | Масштаб |
|---|---|---|
| Р | 34,6 | — |
| Лист | Листов 1 | |

ГОССТРОЙ СССР
ГОСХИМПРОЕКТ
Москва

Копировал

Формат 11



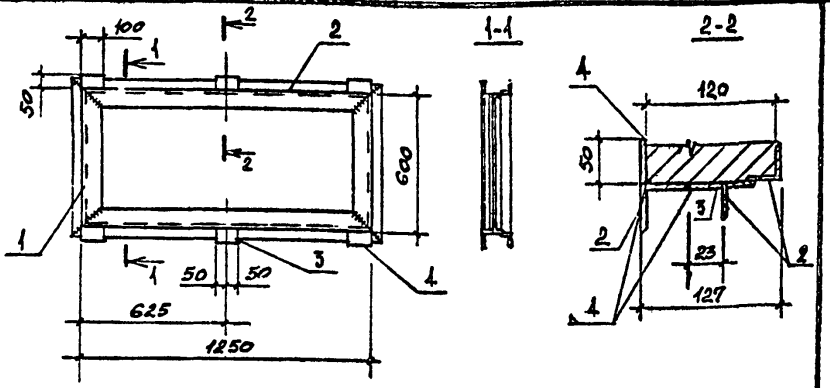


| Формат | Зона | Поз. | Обозначение | Наименование | Кол. | Примечание |
|---|---|---|---|---|---|---|
| | | | | ДОКУМЕНТАЦИЯ | | |
| | | | ТП 405-9- -КЖИ-ТТ | ТЕХНИЧЕСКИЕ ТРЕБОВАНИЯ | | |
| | | | | К ИЗГОТОВЛЕНИЮ ИЗДЕЛИЙ | | |
| | | | | ДЕТАЛИ | | |
| БЧ | | 1 | | ∠36×4 ГОСТ 8509-72, ℓ=600 | 6 | 1,3 кг |
| БЧ | | 2 | | ∠36×4 ГОСТ 8509-72, ℓ=1250 | 6 | 2,7 кг |
| БЧ | | 3 | | -4×23 ГОСТ 103-76, ℓ=100 | 6 | 0,3 кг |
| БЧ | | 4 | | -4×100 ГОСТ 103-76, ℓ=50 | 6 | 0,2 кг |

Привязан

Инв №

| | | |
|---|---|---|
| Инж. | Лопатина | |
| Пров. | Мажаев | |
| Рук. гр. | Фукс | |
| Гл. спец. | Мажаев | |
| Гл. кон. | Боровков | |
| Нач. отд. | Князев | |
| Н. контр. | Мажаев | |

ТП 405-9-24.83 -КЖИ-РМ4

Рамка металлическая РМ4

| Стадия | Масса | Масштаб |
|---|---|---|
| Р | 27,0 | — |
| Лист | Листов 1 | |

ГОССТРОЙ СССР
ГОСХИМПРОЕКТ
Москва

Копировал

Формат 11

Альбом V

Инв.№ подл. | Подпись и дата | Взам.инв.№

Шифр ГХП 2391

Типовой проект 405-9-24.83 Альбом IV

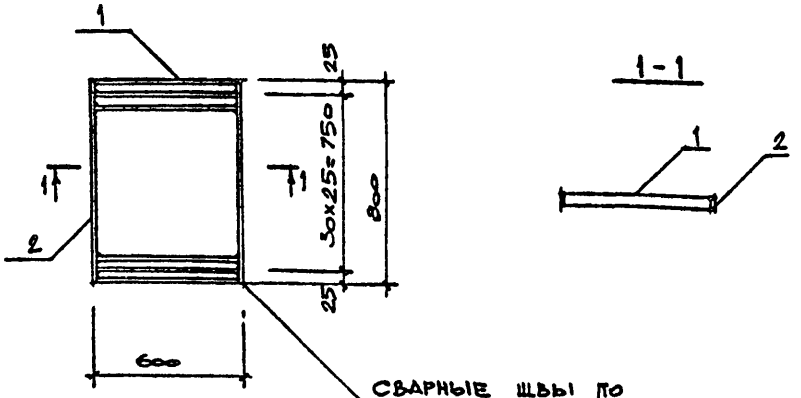


СВАРНЫЕ ШВЫ ПО ГОСТ 5264-69-Т1

| Формат | Зона | Поз. | Обозначение | Наименование | Кол. | Примечание |
|---|---|---|---|---|---|---|
| | | | | Документация | | |
| | | | ТП 405-9- КЖИ-ТТ | Технические требования | | |
| | | | | к изготовлению стальных изделий | | |
| | | | | Детали | | |
| БЧ | | 1 | | -25×6 ГОСТ 19903-74, ℓ=588 | 33 | 0,7кг |
| БЧ | | 2 | | -25×6 ГОСТ 19903-74, ℓ=800 | 2 | 0,9кг |

Привязан

Инв №

Взам.инв.№ | Подпись и дата | Инв.№ подл.

| | | |
|---|---|---|
| Исполн. | Ивачева | |
| Провер | Мажаев | |
| Рук.гр. | Фукс | |
| Гл.спец | Мажаев | |
| Гл.кон. | Боровков | |
| Нач.отд. | Князев | |
| Н.контр | Мажаев | |

ТП 405-9- -КЖИ- Р1

Решетка Р1

| Стадия | Масса | Масштаб |
|---|---|---|
| Р | 24,9кг | — |
| Лист | Листов 1 | |

ГОССТРОЙ СССР ГОСХИМПРОЕКТ Москва

Копировал

Формат А1

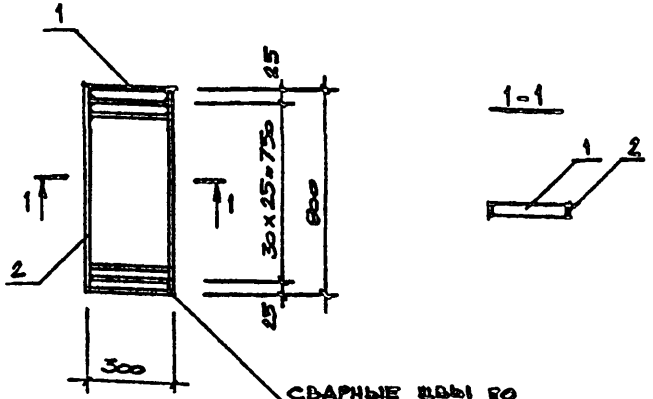


СВАРНЫЕ ШВЫ ПО ГОСТ 5264-69-Т1

| Формат | Зона | Поз. | Обозначение | Наименование | Кол. | Примечание |
|---|---|---|---|---|---|---|
| | | | | Документация | | |
| | | | ТП 405-9- КЖИ-ТТ | Технические требования | | |
| | | | | к изготовлению стальных изделий | | |
| | | | | Детали | | |
| БЧ | | 1 | | -25×6 ГОСТ 19903-74, ℓ=288 | 33 | 0,7кг |
| БЧ | | 2 | | -25×6 ГОСТ 19903-74, ℓ=800 | 2 | 0,9кг |

Привязан

Инв №

Взам.инв.№ | Подпись и дата | Инв.№ подл.

| | | |
|---|---|---|
| Исполн | Ивачева | |
| Провер. | Мажаев | |
| Рук. гр. | Фукс | |
| Гл.спец | | |
| Гл.кон | | |
| Нач | | |

ТП 405-9-24.83 -КЖИ- Р2

Решетка Р2

| Стадия | Масса | Масштаб |
|---|---|---|
| Р | 24,9кг | — |
| Лист | Листов 1 | |

ГОССТРОЙ СССР ГОСХИМПРОЕКТ Москва

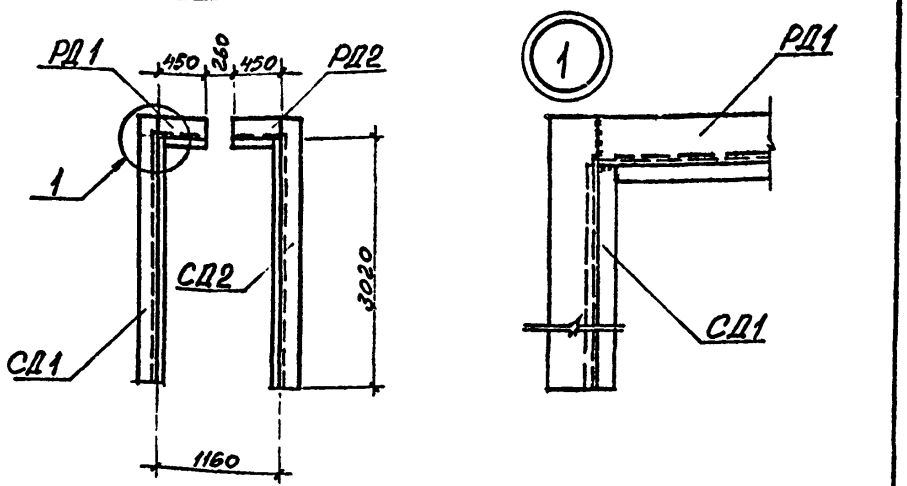


| Формат | Зона | Поз. | Обозначение | Наименование | Кол. | Примечание |
|---|---|---|---|---|---|---|
| | | | | Документация | | |
| | | | ТП405-9- -КЖИ-ТТ | Технич. тр. к изгот. | | |
| | | | | стальных изделий | | |
| | | | | Сборочные единицы | | |
| | | | ТП405-9- -КЖИ-СД1 | Стойка дверн СД1 | 1 | |
| | | | -СД2 | Стойка дверн СД2 | 1 | |
| | | | -РД1 | Ригель дверн РД1, | 1 | |
| | | | -РД2 | Ригель дверн РД2 | 1 | |

Привязан

Инв №

Взам.инв.№ | Подпись и дата | Инв.№ подл.

| | | |
|---|---|---|
| С. техн. | Деменкова | |
| Пров. | Мажаев | |
| Рук гр. | Фукс | |
| Гл.спец. | Мажаев | |
| Гл.кон. | Боровков | |
| Нач.отд. | Князев | |
| Н.контр. | Мажаев | |

ТП 405-9- -КЖИ-РПД1

Рама дверн РПД1

| Стадия | Масса | Масштаб |
|---|---|---|
| Р | — | — |
| Лист | Листов 1 | |

ГОССТРОЙ СССР ГОСХИМПРОЕКТ Москва

Копировал

Формат 11

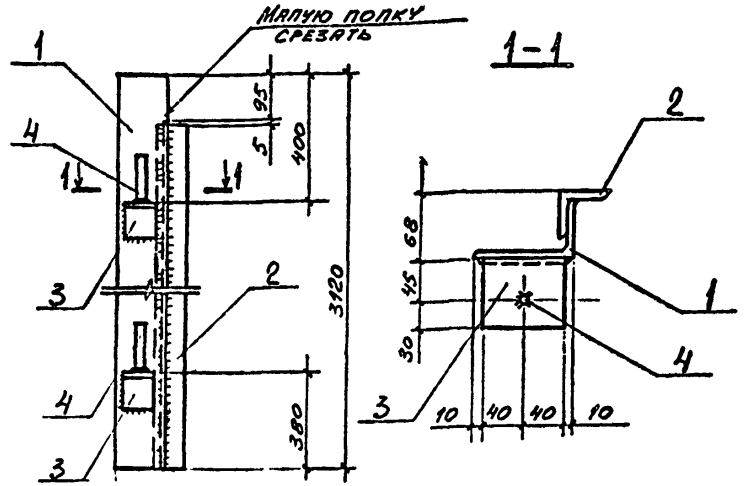


| Формат | Зона | Поз. | Обозначение | Наименование | Кол. | Примечание |
|---|---|---|---|---|---|---|
| | | | | Документация | | |
| | | | ТП405-9- -КЖИ-ТТ | Технич. тр. к изгот. | | |
| | | | | стальных изделий | | |
| | | | | Детали | | |
| Б.ч. | 1 | | | L100×63×8 ГОСТ 8510-72, ℓ=3120 | 1 | 30,8 кг |
| Б.ч. | 2 | | | L50×5 ГОСТ 8509-72, ℓ=3020 | 1 | 11,4 кг |
| Б.ч. | 3 | | | L75×8 ГОСТ 8509-72, ℓ=80 | 2 | 0,7 кг |
| Б.ч. | 4 | | | ф25 AI ГОСТ 5781-81, ℓ=100 | 2 | 0,4 кг |

Привязан

Инв №

Взам.инв.№ | Подпись и дата | Инв.№ подл.

| | | |
|---|---|---|
| Ст.техн. | Деменкова | |
| Пров. | Мажаев | |
| Рук гр. | Фукс | |
| Гл.спец. | Мажаев | |
| Гл.кон. | Боровков | |
| Нач.отд. | Князев | |
| Н.контр. | Мажаев | |

ТП 405-9-24.83-КЖИ-СД1

Стойка дверн СД1

| Стадия | Масса | Масштаб |
|---|---|---|
| Р | 43,3кг | — |
| Лист | Листов 1 | |

ГОССТРОЙ СССР ГОСХИМПРОЕКТ Москва

Копировал

Формат 11

Шифр ГЖП. 2391

Типовой проект 405-9-24.83 Альбом IV

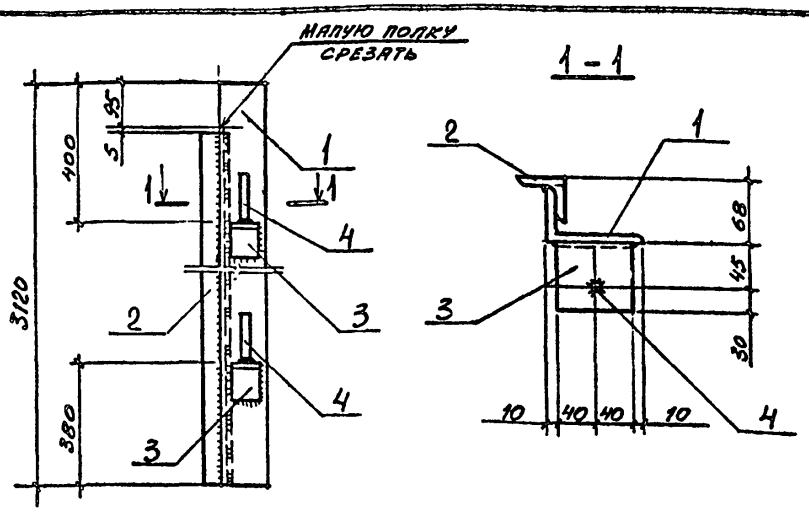


| Формат | Зона | Поз. | Обозначение | Наименование | Кол. | Примечание |
|---|---|---|---|---|---|---|
| | | | | Документация | | |
| | | | ТП 405-9- -КЖИ-ТТ | Технич. тр. к изгот. | | |
| | | | | стальн. изделий | | |
| | | | | Детали | | |
| Бч. | | 1 | | L100×63×8 ГОСТ 8510-72, ℓ=3120 | 1 | 30,8 кг |
| Бч | | 2 | | L50×5 ГОСТ 8509-72, ℓ=3020 | 1 | 11,4 кг |
| Бч | | 3 | | L75×8 ГОСТ 8509-72, ℓ=80 | 2 | 0,7 кг |
| Бч. | - | 4 | | ф25 А1 ГОСТ 5781-81, ℓ=100 | 2 | 0,4 кг |

Привязан

Инв.№

Взам.инв.№ | Подпись и дата | Инв.№ подл.

| | | |
|---|---|---|
| Ст.техн | Деменков | |
| Рук.гр. | Фукс | |
| Гл.спец. | Маршаев | |
| Гл.кон. | Боровков | |
| Нач.отд. | Князев | |
| Н.контр. | Маршаев | |

ТП 405-9- -КЖИ-СД2

Стойка двери СД2

| Стадия | Масса | Масштаб |
|---|---|---|
| Р | 43,3кг | - |
| Лист | Листов 1 | |

ГОССТРОЙ СССР ГОСХИМПРОЕКТ Москва

Копировал Формат 11

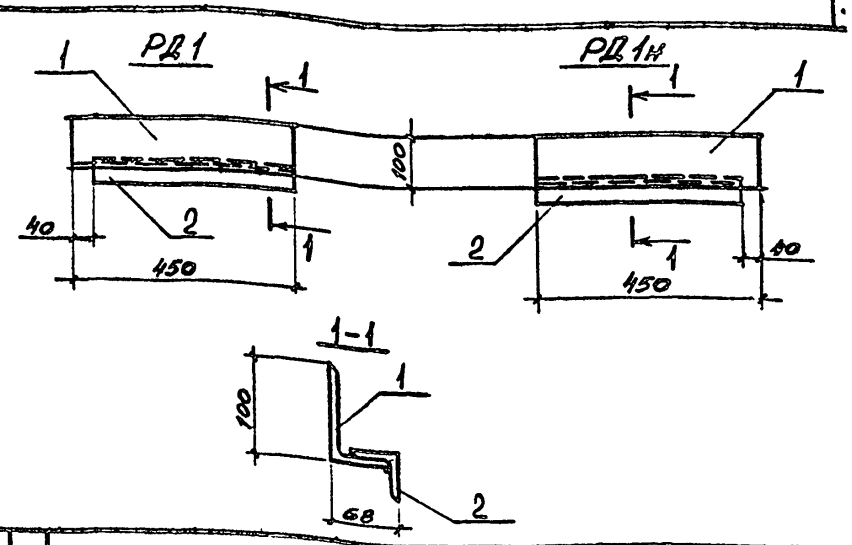


| Формат | Зона | Поз. | Обозначение | Наименование | Кол. | Примечание |
|---|---|---|---|---|---|---|
| | | | | Документация | | |
| | | | ТП 405-9- -КЖИ-ТТ | Технические требования по изготовл. | | |
| | | | | стальных изделий | | |
| | | | | Детали | | |
| Бч | | 1 | | L100×63×8 ГОСТ 8510-72, ℓ=450 | 1 | 4,4 кг |
| Бч | | 2 | | L50×5 ГОСТ 8509-72, ℓ=410 | 1 | 1,5 кг |

Привязан

Инв.№

Взам.инв.№ | Подпись и дата | Инв.№ подл.

| | | |
|---|---|---|
| Ст.техн | Деменков | |
| Рук.гр. | Фукс | |
| Гл.спец. | Маршаев | |
| Гл.кон. | Боровков | |
| Нач.отд. | Князев | |
| Н.контр. | Маршаев | |

ТП 405-9-24.83 -КЖИ-РД1, РД1н

Ригели двери РД1, РД1н

| Стадия | Масса | Масштаб |
|---|---|---|
| Р | 5,9кг | - |
| Лист | Листов 1 | |

ГОССТРОЙ СССР ГОСХИМПРОЕКТ Москва

Шифр ГХП 3591

Типовой проект 405-9-24.83 Альбом IV

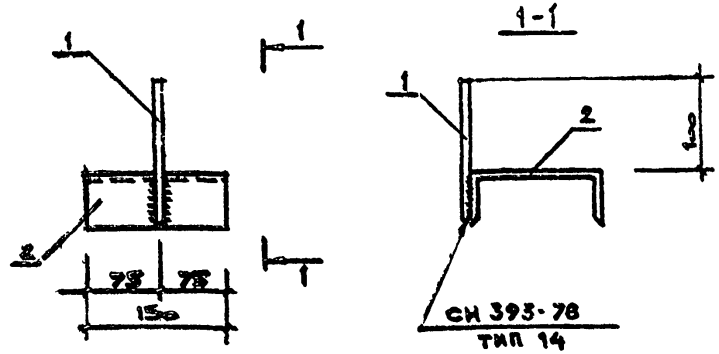


| Формат | Зона | Поз. | Обозначение | Наименование | Кол. | Примечание |
|---|---|---|---|---|---|---|
| | | | | Документация | | |
| | | | ТП 405-9-КЖИ-ТТ | Технические требования по изготовлению стальных изделий | | |
| | | | | Детали | | |
| Б.Ч | | 1 | | ⌀12 AIII ГОСТ 5781-81 ℓ=150 | 1 | 0.13 кг |
| Б.Ч | | 2 | | Г-14 ГОСТ 8240-72, ℓ=150 | 1 | 1,85 кг |

Привязан

Инв.№

| | | |
|---|---|---|
| Исполн. | Ивачева | |
| Проверил | Мажаев | |
| Рук.гр. | Фукс | |
| Гл.спец. | Мажаев | |
| Гл.кон. | Боровков | |
| Нач.отд. | Князев | |
| Н.контр. | Мажаев | |

ТП 405-9- -КЖИ- МН 12

Изделие закладное МН 12

| Стадия | Масса | Масштаб |
|---|---|---|
| Р | 1,98 | — |
| Лист | Листов / | |

ГОССТРОЙ СССР ГОСХИМПРОЕКТ Москва

Копировал

Формат 11

gost.e-ecolog.ru



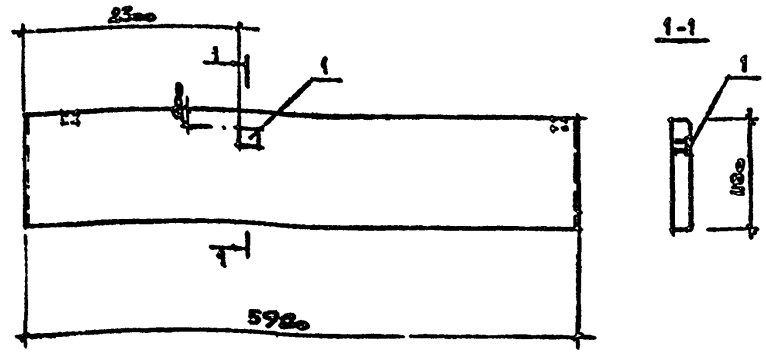


| Формат | Зона | Поз. | Обозначение | Наименование | Кол. | Примечание |
|---|---|---|---|---|---|---|
| | | | | Документация | | |
| | | | 1.432-14/80 вып. 1 | Технические требования к изготовлению ж.б. изделий | | |
| | | | | Сборочные единицы | | |
| | | | 1.432-14/80 вып. 1 | Панель ПС 600.12.20-П-7 | | *) |
| | | 1 | 1.400-15 вып. 1 | Изделие закл. МН 118-6 | 1 | |

*) Установить дополнительное закладное изделие МН 118-6 по данному чертежу, остальное см. 1.432-14/80 вып. 1

Привязан

Инв.№

| | | |
|---|---|---|
| Н.контр. | Ивачева | |
| Гл.инж. | Мажаев | |
| Рук.гр. | Фукс | |
| Гл.спец. | Мажаев | |
| Гл.кон. | Боровков | |
| Нач.отд. | Князев | |
| Н.контр. | Мажаев | |

ТП 405-9-24.83КЖИ- ПС1

Панель стеновая ПС 600.12.20-П-7а

| Стадия | Масса | Масштаб |
|---|---|---|
| Р | — | — |
| Лист | Листов / | |

ГОССТРОЙ СССР ГОСХИМПРОЕКТ Москва

Копировал

Формат 11