# ТИПОВОЙ ПРОЕКТ

# 405-9-24.83

## АЦЕТИЛЕНОВАЯ СТАНЦИЯ УАС-20г

## ПРОИЗВОДИТЕЛЬНОСТЬЮ 20 м³/ч ГАЗООБРАЗНОГО АЦЕТИЛЕНА

## АЛЬБОМ III

СОСТАВ ПРОЕКТА:


АЛЬБОМ 1. ПОЯСНИТЕЛЬНАЯ ЗАПИСКА. ТЕХНОЛОГИЧЕСКИЕ ЧЕРТЕЖИ. ЭЛЕКТРОТЕХНИЧЕСКИЕ ЧЕРТЕЖИ. АВТОМАТИЗАЦИЯ ТЕХНОЛОГИЧЕСКИХ ПРОЦЕССОВ. НЕСТАНДАРТИЗИРОВАННОЕ ОБОРУДОВАНИЕ

АЛЬБОМ П. ДЕТАЛИ

АЛЬБОМ Ш. АРХИТЕКТУРНО-СТРОИТЕЛЬНЫЕ РЕШЕНИЯ. КОНСТРУКЦИИ ЖЕЛЕЗОБЕТОННЫЕ. КОНСТРУКЦИИ МЕТАЛЛИЧЕСКИЕ

АЛЬБОМ IУ. ИЗДЕЛИЯ СТРОИТЕЛЬНЫЕ

АЛЬБОМ У. ВНУТРЕННИЙ ВОДОПРОВОД И КАНАЛИЗАЦИЯ. ОТОПЛЕНИЕ И ВЕНТИЛЯЦИЯ

АЛЬБОМ У1. ЗАДАНИЯ ЗАВОДУ-ИЗГОТОВИТЕЛЮ

АЛЬБОМ УП. ЗАКАЗНЫЕ СПЕЦИФИКАЦИИ

АЛЬБОМ УШ. СМЕТЫ. ~~ВЕДОМОСТИ ПОТРЕБНОСТИ В МАТЕРИАЛАХ~~
Альбом IX. Ведомость потребности в материалах



РАЗРАБОТАН
ГОСУДАРСТВЕННЫМ ПРОЕКТНЫМ ИНСТИТУТОМ
ГОСХИМПРОЕКТ

Главный инженер института С.Н. ЧИКИТИН

Главный инженер проекта С.С. КОРОТКИЙ

РАБОЧАЯ ДОКУМЕНТАЦИЯ УТВЕРЖДЕНА
МИНХИМПРОМОМ.
ПИСЬМО П-2308 от 26.11 1982 г.
ВВЕДЕНА В ДЕЙСТВИЕ ГИПРОКИСЛОРОДОМ
с 20.05 1983 г.
ПРИКАЗ № 47 от 16.05 1983 г.


| | | | | |
|---|---|---|---|---|
| | | | | Привязан |
| | | | | |
| | | | | |
| | | | | |
| | | | | |
| Инв. № | | | | |

gost.e-ecolog.ru

ЦЕНТРАЛЬНЫЙ ИНСТИТУТ ТИПОВОГО ПРОЕКТИРОВАНИЯ ГОССТРОЯ СССР
КАЗАХСКИЙ ФИЛИАЛ
Заказ №3930 Тираж 100 экз. Цена 4-56 Инв №405-9-24 ал.3 Сдано в печать 30/XI-84г

Шифр ГХП 2391

ТИПОВОЙ ПРОЕКТ 405-9-24.83 Альбом III



# СОДЕРЖАНИЕ АЛЬБОМА


| Марка | Наименование | Стр. |
|---|---|---|
| | Содержание | 2 |
| | Архитектурно-строительные решения | |
| АР-I | Общие данные (начало) | 3 |
| АР-2 | Общие данные (окончание) | 4 |
| АР-3 | Планы на отм. 0.000, I200, 2700, 3550, 5500 | 5 |
| АР-4 | Разрезы I-I, 2-2, 3-3 | 6 |
| АР-5 | Фасады I-5, 5-I, А-В, В-А | 7 |
| АР-6 | План полов на отм. 0.000 Экспликация полов. Узлы I+6 | 8 |
| АР-7 | План отверстий в кирпичных стенах. ПВК. Узел 7 | 9 |
| АР-8 | Схема расположения закладных изделий. Узлы 8+I2 | I0 |
| АР-9 | Схема раскладки асбестоцементных листов навеса. Сечение I-I, 4-4. Узел I3 | II |
| АР-I0 | Дверь Ди-I | I2 |
| АР-II | План кровли. Схема раскладки А.Ц.Л легкосбрасываемой кровли. Узел I4 | I3 |
| | Конструкции железобетонные | |
| КЖ-I | Общие данные (начало) | I4 |
| КЖ-2 | Общие данные (окончание) | I5 |
| КЖ-3 | Схема расположения элементов фундаментов | I6 |
| КЖ-4 | Сечения I-I + 7-7 к листу 3 | I7 |
| КЖ-5 | Узлы I+5 | I8 |
| КЖ-6 | Фрагмент I. Узел 6 | I9 |
| КЖ-7 | Фундаменты ФМI, ФМ2 | 20 |
| КЖ-8 | Фундаменты ФМ3, ФМ4 | 2I |
| КЖ-9 | Фундаменты ФМ5, ФМ6 | 22 |
| КЖ-I0 | Фундаменты ФМ7, ФМ8 | 23 |
| КЖ-II | Фундаменты ФМ9, ФМI0 | 24 |
| КЖ-I2 | Фундаменты ФМII, ФМI2 | 25 |
| КЖ-I3 | Фундаменты ФМI3, ФМI4 | 26 |
| КЖ-I4 | Схема расположения фундаментов под оборудование | 27 |
| КЖ-I5 | Фрагмент I к листу I4 | 28 |
| КЖ-I6 | Фрагмент 2 к листу I4. Фундаменты под оборудование ФОМI + ФОМ3 | 29 |
| КЖ-I7 | Фундаменты под оборудование ФОМ4 + ФОМ9 | 30 |
| КЖ-I8 | Фундамент под оборудование ФОМI0 | 3I |
| КЖ-I9 | Приямки ПРмI, ПРм2 | 32 |
| КЖ-20 | Приямки ПРм3, ПРм4 | 33 |
| КЖ-2I | Илоотстойник. Опалубочный план, сечение I-I | 34 |
| КЖ-22 | Илоотстойник. Сечение 2-2 + 3-3. Узлы | 35 |
| КЖ-23 | Илоотстойник. Схемы армирования стен и днища | 36 |
| КЖ-24 | Илоотстойник. Арматурные сечения | 37 |
| КЖ-25 | Балка БмI. Монолитный участок УмI | 38 |
| КЖ-26 | Схема расположения элементов каркаса | 39 |
| КЖ-27 | Схема расположения плит покрытия и подвесок | 40 |
| КЖ-28 | Схемы расположения стеновых панелей | 4I |
| КЖ-29 | Фрагменты II+I7 схем расположения стеновых панелей | 42 |
| КЖ-30 | Фрагменты I+I0 схем расположения стеновых панелей | 43 |
| КЖ-3I | Узлы с I по I2 | 44 |
| | Конструкции металлические | |
| КМ-I | Общие данные (начало) | 45 |
| КМ-2 | Общие данные (продолжение) | 46 |
| КМ-3 | Общие данные (окончание) | 47 |
| КМ-4 | Схемы расположения оконных переплетов по осям "А", "5" | 48 |
| КМ-5 | Схемы расположения оконных переплетов по осям "В", "I" | 49 |
| КМ-6 | Монорельс на отм. 7.000 | 50 |
| КМ-7 | Площадки на отм. 2.700, 3.350, 5.500 | 5I |
| КМ-8 | Разрезы 2-2 + 8-8. Узлы 6+9 | 52 |
| КМ-9 | Схема расположения рамок. Узлы I0 + I4 | 53 |
| КМ-I0 | Схема расположения ферм навеса и связей по верхним поясам ферм | 54 |
| КМ-II | Схемы расположения опор и трубы. Узлы I9+2I | 55 |
| КМ-I2 | Пожарная лестница | 56 |
| КМ-I3 | Схема расположения молниеприемников | 57 |
| КМ-I4 | Схема расположения опор трубопроводов. Сечения к листу I3 | 58 |


Согласовано:

Взам. инв. №

Подпись и дата

Инв. № подл.

Привязан

Инв №

ТП 405-9-24.83

Нач. отд. Князев

Гл. инж. Короткий

Н. контр. Машаев

Ацетиленовая станция УАС-20г производительностью 20 м³/ч газообразного ацетилена

| Стадия | Лист | Листов |
|---|---|---|
| Р | | |

СОДЕРЖАНИЕ

ГОССТРОЙ СССР ГОСХИМПРОЕКТ Москва

Шифр ГХП 2391

Типовой проект 405-9-24.83 Альбом III



## ВЕДОМОСТЬ ОСНОВНЫХ КОМПЛЕКТОВ РАБОЧИХ ЧЕРТЕЖЕЙ

| Обозначение | | Наименование | Примечание |
|---|---|---|---|
| 405-9 | ПЗ | Пояснительная записка | |
| 405-9 | ГП | Генеральный план | |
| 405-9 | ТХ | Технологические чертежи | |
| 405-9 | ТД | Детали | |
| 405-9 | ТХН | Нестандартизированное оборуд. | |
| 405-9 | АР | Архитектурно-строительн. решения | |
| 405-9 | КЖ | Конструкции железобетонные | |
| 405-9 | КМ | Конструкции металлические | |
| 405-9 | КЖИ | Изделия строительные | |
| 405-9 | ВК | Внутренний водопровод и канализ. | |
| 405-9 | ОВ | Отопление и вентиляция | |
| 405-9 | А | Автоматизация технологических процессов | |
| 405-9 | А | Задания заводу изготовителю | |
| 405-9 | ЭЛ | Задание заводу изготовителю | |
| 405-9 | ЭМ | Электротехнические чертежи | |
| 405-9 | ЗС | Заказные спецификации | |
| 405-9 | С | Сметы | |
| 405-9 | ВМ | Ведомости потребности в материалах | |

## ВЕДОМОСТЬ РАБОЧИХ ЧЕРТЕЖЕЙ ОСНОВНОГО КОМПЛЕКТА АР

| Лист | Наименование | Примечание |
|---|---|---|
| 1 | Общие данные (начало) | |
| 2 | Общие данные (окончание) | |
| 3 | Планы на отм. 0,000; 1,200; 2,700; 3,550; 5,500 | |
| 4 | Разрезы 1-1, 2-2, 3-3 | |
| 5 | Фасады 1-5, 5-1, А-В, В-А | |
| 6 | План полов на отм. 0,000. Экспликация полов. Узлы 1÷6 | |
| 7 | План отверстий в кирпичных стенах ПВК. Узел 7. | |
| 8 | Схема расположения закладных изделий. Узлы 8÷12 | |
| 9 | Схема раскладки асбестоцементных листов навеса. Сечение 1-1, 4-4. Узел 13 | |
| 10 | Дверь Дн-1. | |
| 11 | План кровли. Схема раскладки А.Ц.Л. легкосбрасываемой кровли. Узел 14. | |

Рабочие чертежи марки АР выполнены в соответствии с действующими нормами и правилами проектирования и предусматривают решения в строительной части, обеспечивающие взрывную, взрыво-пожарную и пожарную безопасность при соблюдении установленных правил безопасности во время эксплуатации.

Решения приняты на основании технологических заданий и категорий производств, полученных от Института Гипрокислорода

Главный инженер проекта (Коротких) 17.02.82 (дата)

## ВЕДОМОСТЬ ССЫЛОЧНЫХ ДОКУМЕНТОВ

| Обозначение | Наименование | Примечание |
|---|---|---|
| ГОСТ 14624-69 | Двери деревянные для промышленных предприятий | |
| 1.138-10, вып. 1,2 | Перемычки железобетонные для зданий с кирпичными стенами | |
| 2.460-5, вып. 1,2 | Архитектурные детали утепленных покрытий одноэтажных промышленных зданий | |
| ГОСТ 16233-77 | Листы асбестоцементные волнистые унифицированного профиля и детали к ним | |
| 3.019.1-1, вып. 1,2 | Рампы и навесы над ними | |
| 1.431-6 | Кирпичные перегородки для одноэтажных и многоэтажных производственных зданий | |
| 2.430-3, вып. 1,3 | Типовые архитектурно-строительные детали промышленных зданий с кирпичными стенами | |
| ГОСТ 8717-81 | Ступени железобетонные и бетонные | |
| 2.435-6, вып. 2 | Противопожарные двери и ворота промышленных зданий | |
| 2.460-1, вып. 1 | Типовые архитектурно-строительные детали одноэтажных промышленных неотапливаемых зданий с покрытиями из асбестоцементных волнистых листов | |
| ГОСТ 8423-75 | Листы асбестоцементные волнистые усиленного профиля и детали к ним | |
| 2.460-4, вып. 1 | Архитектурно-строительные детали легкосбрасываемых покрытий одноэтажных промышленных зданий | |
| 3.901-5 | Сальники набивные Ду 50-1400 мм для пропуска труб через стены | |
| 2.436-11, вып. 1 | Узлы окон со стальными переплетами по серии 1.436.2-15 | |
| 2.430-16 | Архитектурные детали одноэтажных неотапливаемых зданий промышл. предприятий со стенами из крупноразмерных асбесто-цемент. волнист. листов | |

Условные обозначения

ПВС - приточная вентшахта
Ж.Р. - жалюзийная решетка
А.Ц.Л. - асбестоцементный лист

Привязан

Инв №

## ВЕДОМОСТЬ СПЕЦИФИКАЦИЙ

| Лист | Наименование | Примечание |
|---|---|---|
| 3 | Спецификация элементов заполнения проемов | |
| 3 | Спецификация перемычек | |
| 7 | Спецификация металлич. рамок и сальников | |
| 9 | Спецификация к схеме раскладки асбестоцементных листов навеса | |
| 11 | Спецификация к схеме раскладки асбестоцементных листов, соединительных и закладных изделий к листам 3,6,8,11 | |
| | | |

## Таблица толщин ограждающих конструкций в зависимости от расчетных температур

| Наименование ограждающих конструкций и материала | Расчетн. зимняя температура | Толщина мм | Предел применяемости для сухого и нормального климата до температуры наружного воздуха |
|---|---|---|---|
| Наружная стена из керамзитобетонных панелей $\gamma = 900$ кг/м³ | -20°С | 200 | |
| | -30°С | 200 | |
| | -40°С | 200 | -45 |
| Утеплитель на кровле-ячеистый бетон $\gamma = 400$ кг/м³ | -20°С | 60 | -23 |
| | -30°С | 90 | -35 |
| | -40°С | 110 | -43 |

Толщины стен и утеплителя приняты с учетом экономически целесообразного термического сопротивления ограждающих конструкций в соответствии с письмом Госстроя СССР N 89-А от. 25.08.80

Стальные металлические площадки и ступени лестниц должны быть покрыты резиновыми ковриками согласно требованиям „Правил техники безопасности и производственной санитарии при производстве ацетилена."

| | | | |
|---|---|---|---|
| Исполн. | Бурмистрова | | ТП 405-9-24.83 АР |
| Провер. | Лунин | | |
| Рук. гр. | Фурс | | |
| Гл. спец. | Мажаев | | |
| Гл. спец. | Лунин | | |
| Гл. констр. | Боровков | | Ацетиленовая станция УАС-20г производительностью 20 м³/ч газообразного ацетилена |
| Нач. отд. | Князев | | |
| Гл. инж. пр. | Коротких | | Стадия Р; Лист 1; Листов |
| Гл. инж. пр. | Никитин | | Общие данные (начало) |
| Н. контр. | Маняев | | Госстрой СССР ГОСХИМПРОЕКТ Москва |

Согласовано: Гл. рук. инс. Гершгорн; Гл. констр. инж. Никитин; Гл. спец. ПБ. Жданова

Отд. 15 Фрунзенский

Взам. инв. № | Подпись и дата | Инв. № подл.

# Ведомость отделки помещений

| Наименование или номер помещения | Потолок: Площадь м2 | Потолок: Вид отделки | Стены или перегородки: Площадь м2 | Стены или перегородки: Вид отделки | Низ стен или перегородок (панель): Площадь м2 | Низ стен или перегородок (панель): Вид отделки | Низ стен или перегородок (панель): Высота, мм | Колонны: Площадь м2 | Колонны: Вид отделки | Балки | Стальные конструкции | Деревянн. изделия | Примечан. |
|---|---|---|---|---|---|---|---|---|---|---|---|---|---|
| Генераторное отделение, раскупорочная, склад карбида кальция, РУ и СП, входной тамбур, коридор | 196 | Расшивка швов плит. Окраска ЭВА-27 | 613 | Ра-шивка швов. Окраска ЭВА-27 | — | — | — | 58 | Окраска ЭВА-27 | Окраска ЭВА-27 | Окраска Пф115 за 2раза | Окраска Пф115 за 2раза | Отделка на всю высоту |
| Насосная установка, санузел | 10 | Расшивка швов плит. Известковая побелка | 44 | Расшивка швов. Известковая побелка | 40 | Глазурованные плитки | 2100 | — | — | Известковая побелка | — | То же | Швы между плитками 5мм |
| ПВК | 32 | Расшивка швов. Силикатн. окраска | 75 | Расшивка швов. Силикатн. окраска | — | — | — | — | Силикатн. окраска | Силикатн. окраска | — | " | Отделка на всю высоту |
| Воздухозаборные камеры | — | — | 46 | Подрезка швов без окраски | — | — | — | — | — | — | Окраска Пф115 | — | |

## Общие указания

1. Типовой проект разработан на основании плана типового проектирования на 1982 год и задания Минхимпрома в соответствии с требованиями, приложенными в „Инструкции по типовому проектированию для промышленного строительства (СН 227-82) пункт 5,4.
В проекте применены унифицированные сборные железобетонные конструкции зданий и сооружений в соответствии с общесоюзным строительным каталогом.
2. За условную отметку 0,000 принята отметка чистого пола первого этажа, что соответствует абсолютной отметке , назначенной согласно топографической съемке.
3. Наружные стены приняты из керамзитобетонных панелей толщиной 200мм по серии 1.432-14/80 объемным весом $\gamma = 900$ кг/м³.
4. Внутренние стены запроектированы из обыкновенного глиняного кирпича марки 75 на растворе марки 25.
5. Штучную кладку доборных участков кирпичных стен и перегородок воздухозаборных камер вести из эффективного кирпича (ГОСТ 6316-74) марки 75 на растворе марки 25.
6. Горизонтальную гидроизоляцию стен на отм. -0,030 и 1,170 выполнять из слоя цементного раствора состава 1:2 толщиной 20мм.
7. В откосы проемов стен из штучной кладки заложить деревянные антисептированные пробки 120×250×65мм через 1000мм, но не менее двух штук на каждом откосе для крепления дверных и оконных блоков.
8. Все деревянные элементы, соприкасающиеся с кладкой, бетоном и металлом антисептировать и отделить от них прокладкой из толя.
9. У здания, где не примыкают дороги, тротуары и площадки устроить бетонную отмостку шириной 750мм, толщиной 40мм по щебеночному основанию толщиной 100мм с уклоном 5-8%.
10. Асбестоцементные волнистые листы навеса гидрофобизировать 10% кремнеорганической жидкостью ГКЖ-11 и произвести двусторонюю защитную окраску БТ-177 (ОСТ 6-10-426-78)

## Наружная отделка фасадов

1. Стеновые панели с заводской окраской цементно-перхлорвиниловыми красками ЦПХВ (ТУ 400-1-266-73) после монтажа и обработки швов окрашиваются дополнительным слоем того же красителя
2. Доборные участки из штучной кладки отделываются под панели.
3. Подпорные стенки рампы выполняются с расшивкой швов и окрашиваются цементно-перхлорвиниловыми красками ЦПХВ.
4. Стальные оконные переплеты, пестницы и поручни окрасить ХВ 124 (ГОСТ 10144-74) тем. ого цвета.
5. Деревянные дверные блоки окрасить Пф-115 (ГОСТ 6465-76).

## Производство работ в зимнее время

1. Кладка кирпичных стен методом замораживания проверена расчетом и допускается на всю высоту.
2. В случае выполнения кладки при температуре наружного воздуха ниже -20°С марку раствора принимать 50.
3. Кирпичные перегородки толщиной 120мм выполнять при положительных температурах.
4. В период оттаивания за кладкой должно быть установлено постоянное наблюдение - высота нерасчлененных кирпичных стен не должна превышать для стен толщиной 250мм - 1,5м.
5. При производстве гидро- и пароизоляционных работ на открытом воздухе при температуре ниже 5°С следует соблюдать правила, изложенные в СНиП III-20-74.

Согласовано: Гл. архитектор проекта; Гл. конструктор проекта; Гл. инженер проекта; Гл. технолог проекта; Гл. энергетик проекта; Гл. сметчик

Типового проекта: ГИП; Зав. отд.

Инв. № подл. | Подпись и дата | Взам. инв. №

Привязан

Инв. №

| | | | |
|---|---|---|---|
| Исполн. | Бурмистрова | | |
| Нач. отд. | Жукин | | |
| Рук. гр. | Дусс | | |
| Гл. спец. | Уланова | | |
| Гл. спец. | Жукин | | |
| Гл. спец. | Борисов | | |
| Гл. конс. | Сизов | | |
| Гл. инж. пр. | Сергеев | | |
| Гл. энергет. | Бухтин | | |
| Н. контр. | | | |

**ТП 405-9-24.83-АР**

Ацетиленовая станция УАС-20г производительностью 20 м³ ч газообразного ацетилена

| Стадия | Лист | Листов |
|---|---|---|
| Р | 2 | |

Общие данные (окончание)

ГОССТРОЙ СССР ГОСХИМПРОЕКТ Москва

Шифр ГХП 2391

Типовой проект 405-9-24.83 Альбом III

## План на отм. 0,000; 1,200

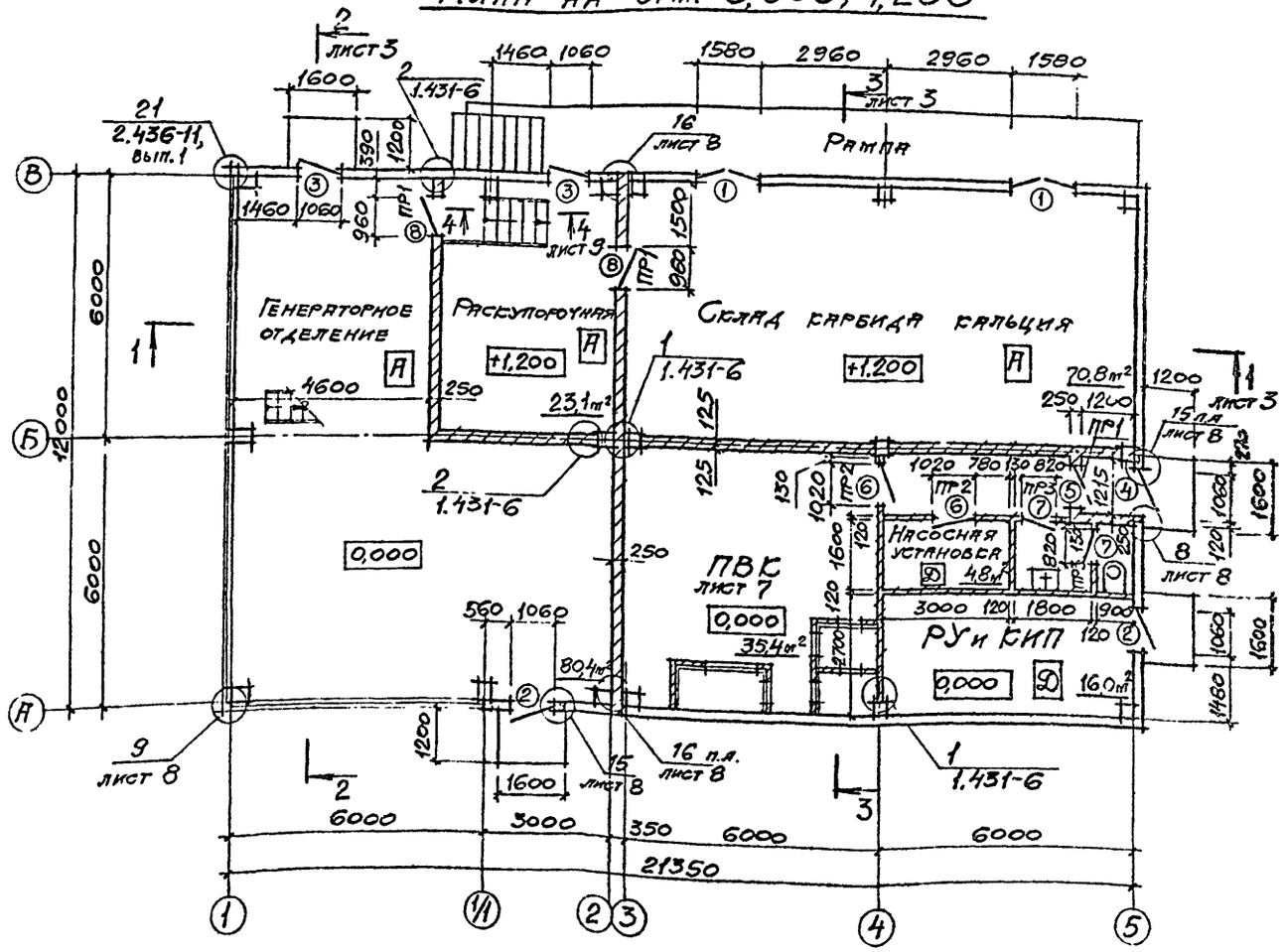


## План на отм. 2,700; 3,550; 5,500

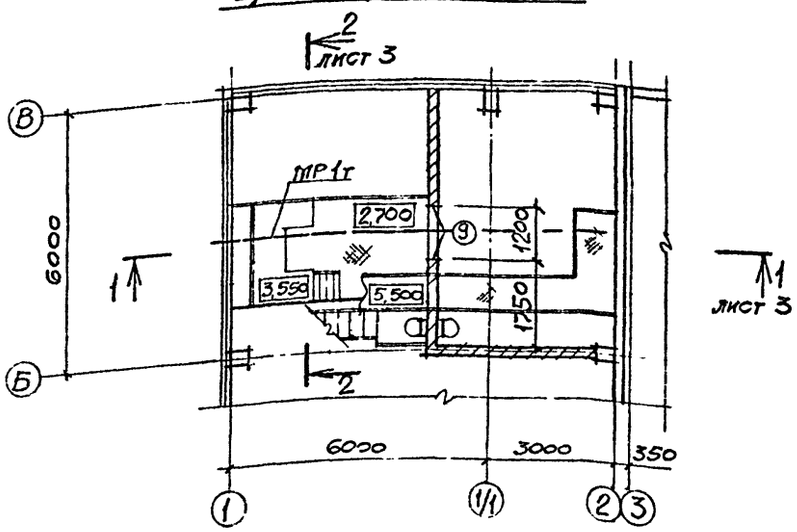


При кладке стен и перегородок оставлять отверстия по листу 7.

### СПЕЦИФИКАЦИЯ ЭЛЕМЕНТОВ ЗАПОЛНЕНИЯ ПРОЕМОВ

| Марка, поз. | Обозначение | Наименование | Кол. | Масса ед., кг | Примечание |
|---|---|---|---|---|---|
| 1 | ГОСТ 14624-69 | Дверной блок Д52 | 2 | | |
| 2 | ГОСТ 14624-69 | Дверной блок Д53-П | 2 | | |
| 3 | ГОСТ 14624-69 | Дверной блок Д53-Л | 2 | | |
| 4 | ГОСТ 14624-69 | Дверной блок Д60-П | 1 | | |
| 5 | ГОСТ 14624-69 | Дверной блок Д42-П | 1 | | |
| 6 | ГОСТ 14624-69 | Дверной блок Д37-П | 2 | | |
| 7 | ГОСТ 14624-69 | Дверной блок Д38-Л | 2 | | |
| 8 | 2.435-6, вып. 2 | Дверной блок ПДи-6 | 2 | | |
| 9 | лист 10 | Дверной блок Ди-1 | 1 | | |

### СПЕЦИФИКАЦИЯ ПЕРЕМЫЧЕК

| Марка, поз. | Обозначение | Наименование | Кол. | Масса ед. кг | Примечание |
|---|---|---|---|---|---|
| ПР1 | 1.138-10, вып. 1, | 1ПР1-12.12.6 | 12 | 25,0 | |
| ПР2 | 1.138-10, вып. 1, | 1ПР1-12.12.6 | 2 | 25,0 | |
| ПР3 | 1.138-10, вып. 1, | 1ПР1-10.12.6 | 9 | 20,0 | |
| ПР4 | 1.138-10, вып. 1, | 1ПР2-15.12.14 | 1 | 75,0 | |
| ПР5 | 1.138-10, вып. 1, | 1ПР1-10.12.6 | 6 | 20,0 | |

### ВЕДОМОСТЬ ПРОЕМОВ ВОРОТ И ДВЕРЕЙ

| Марка, поз. | Размер проема в кладке |
|---|---|
| 1 | 1550×2400 |
| 2 | 1060×2400 |
| 3 | 1060×2400 |
| 4 | 1060×2400 |
| 5 | 1020×2380 |
| 6 | 1020×2080 |
| 7 | 820×2080 |
| 8 | 960×2050 |
| 9 | 1200×2750 |

### ВЕДОМОСТЬ ПЕРЕМЫЧЕК

| Марка, поз. | Схема сечения |
|---|---|
| ПР1 | 2,380 / 2,050 — 1ПР1-12.12.6 |
| ПР2 | 2,080 — 1ПР1-12.12.6 |
| ПР3 | 2,080 — 1ПР1-10.12.6 |
| ПР4 | 1,065 / 1,305 — 1ПР2-15.12.6 |
| ПР5 | 3,650 — 1ПР1-10.12.6 |

| | | |
|---|---|---|
| Исполн. | Бурмистрова | |
| Провер. | Лунин | |
| Рук. гр. | Фукс | |
| Гл. спец. | Мажаев | |
| Гл. спец. | Лунин | |
| Гл. констр. | Боровков | |
| Нач. отд. | Князев | |
| Гл. инж. пр. | Короткий | |
| Гл. инж. пр. | Никитин | |
| Н. контр. | Мажаев | |

Привязан

Инв №

**ТП 405-9-24.83-АР**

Ацетиленовая станция УАС-20г производительностью 20 м³/ч газообразного ацетилена

| Стадия | Лист | Листов |
|---|---|---|
| Р | 3 | |

Планы на отм. 0,000; 1,200; 2,700; 3,550; 5,500

ГОССТРОЙ СССР ГОСХИМПРОЕКТ Москва

Инв. № ГКП 2391
ТИПОВОЙ ПРОЕКТ 405-9-24.83 Альбом III

## Разрез 1-1

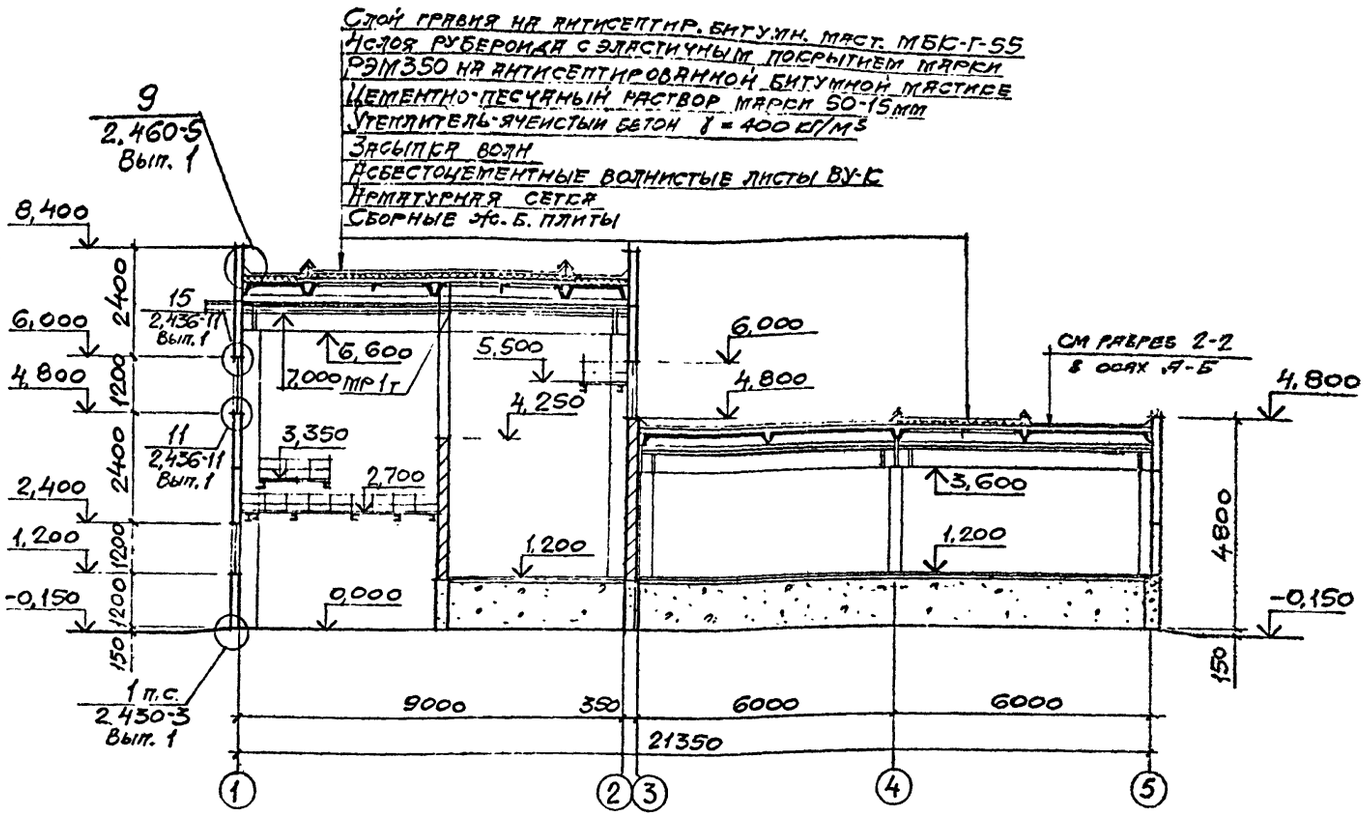


## Разрез 2-2

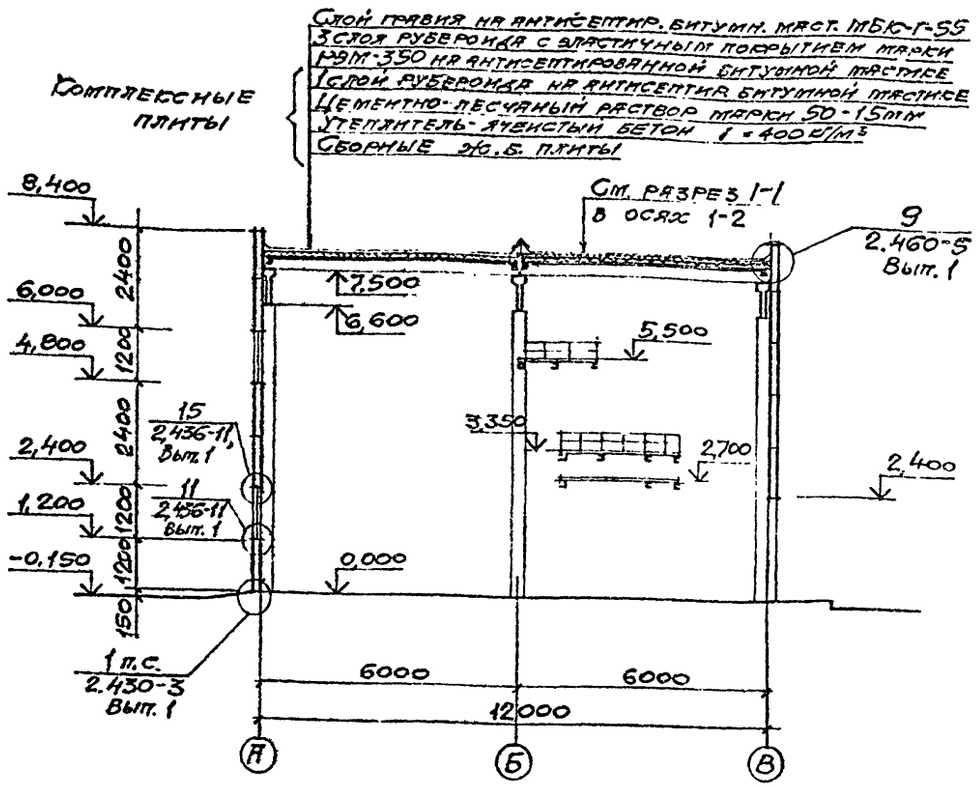


## Разрез 3-3

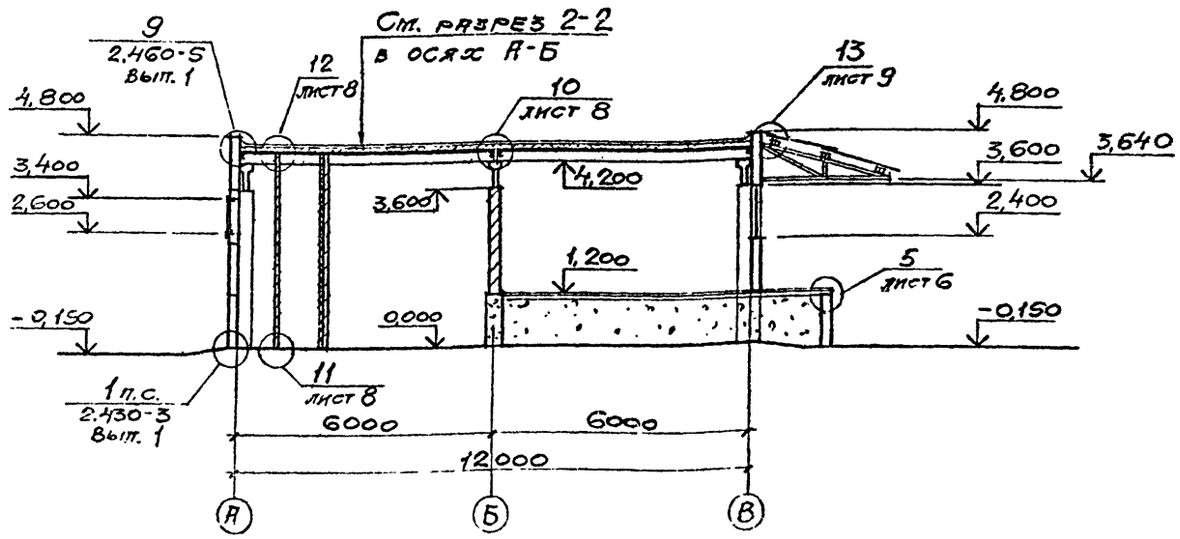


| | | | |
|---|---|---|---|
| Исполн. | Бурмистрова | | ТП 405-9-24.83 АР |
| Провер. | Пунин | | |
| Рук.гр. | Фукс | | |
| Гл.спец. | Мажаев | | |
| Гл.спец. | Пунин | | Ацетиленовая станция УАС-20г производительностью 20 м³/ч газообразного ацетилена |
| Гл.инж. | Боровков | | Стадия: Р; Лист: 4; Листов: |
| Нач.отд. | Елязев | | Разрезы 1-1, 2-2, 3-3 |
| Гл.инж.пр. | Боровков | | ГОССТРОЙ СССР ГОСХИМПРОЕКТ Москва |
| Гл.инж.пр. | Никитин | | |
| Н.контр. | Мажаев | | |

Привязан

Инв. №

Согласовано: Гл.инж.пр. Боровков; Гл.спец. Пунин; Гл.спец. Мажаев; Гл.инж. Боровков; Нач.отд. Елязев; Гл.инж.пр. Боровков; Гл.инж.пр. Никитин; Н.контр. Мажаев

Инв. № подл. | Подп. и дата | Взам. инв. № | Инв. № дубл. | Подп. и дата

Отд. ТП-2 (Фукс); Отд. ВС (Елязев)

Типовой проект 405-9-24.83АР
Альбом III
Инв. № подл. | Подпись и дата | Взам. инв. №
Согласовано:
Гл. архитектор института — Гипрогазочистка
Гл. конструктор института — ГИП
Гл. конструктор проекта — Зеленов
Гл. инженер проекта — Кузнецов
Гл. технолог — Шмелев
Гл. энергетик — Шмелев
Гл. механик — Шмелев
Гл. сметчик — Шмелев

## Фасад 1-5

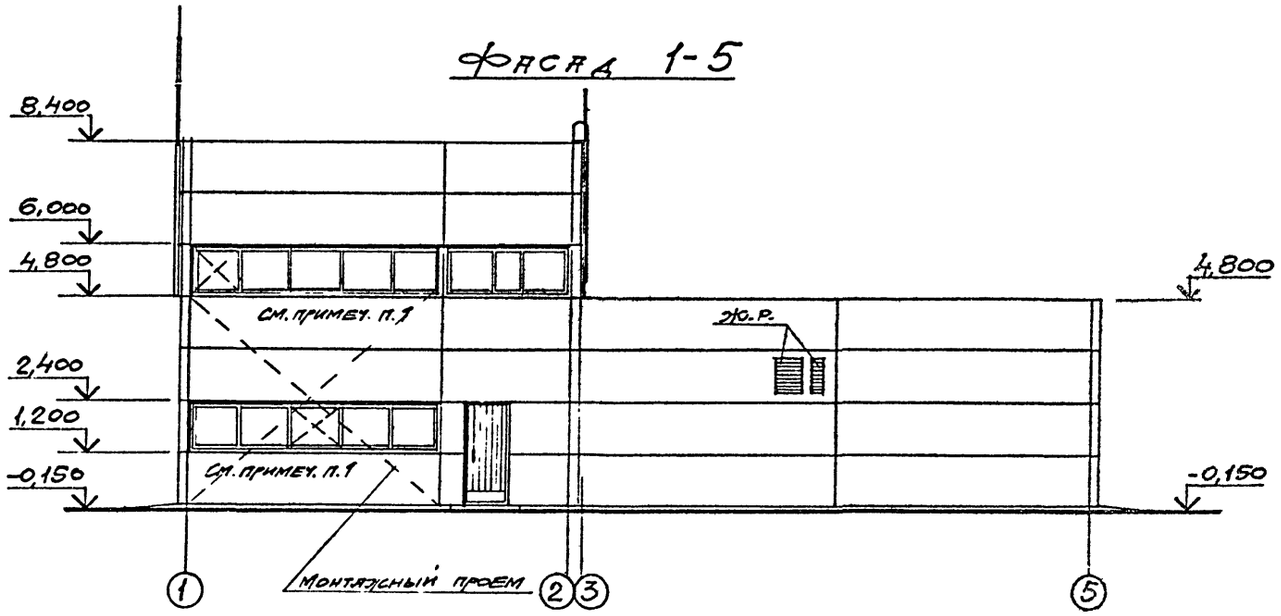


## Фасад А-Б

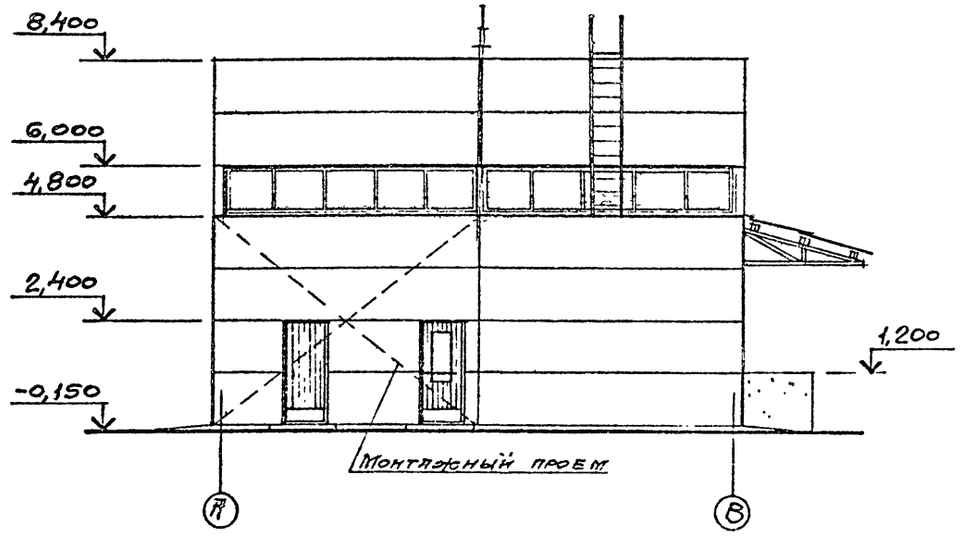


## Фасад 5-1

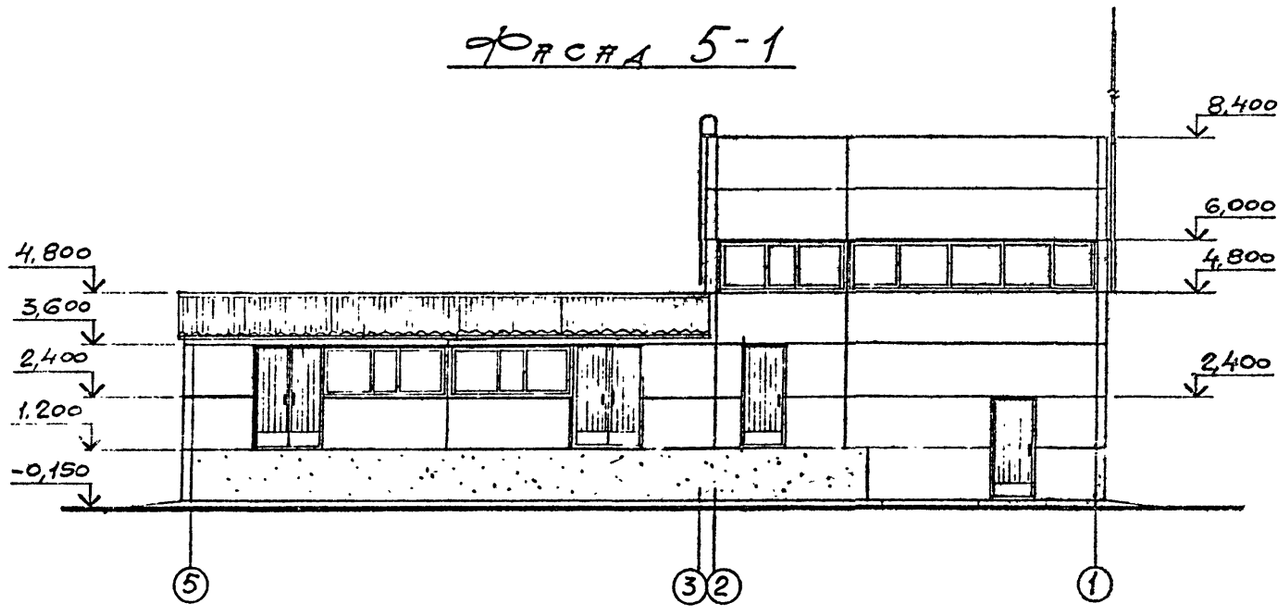


## Фасад Б-А

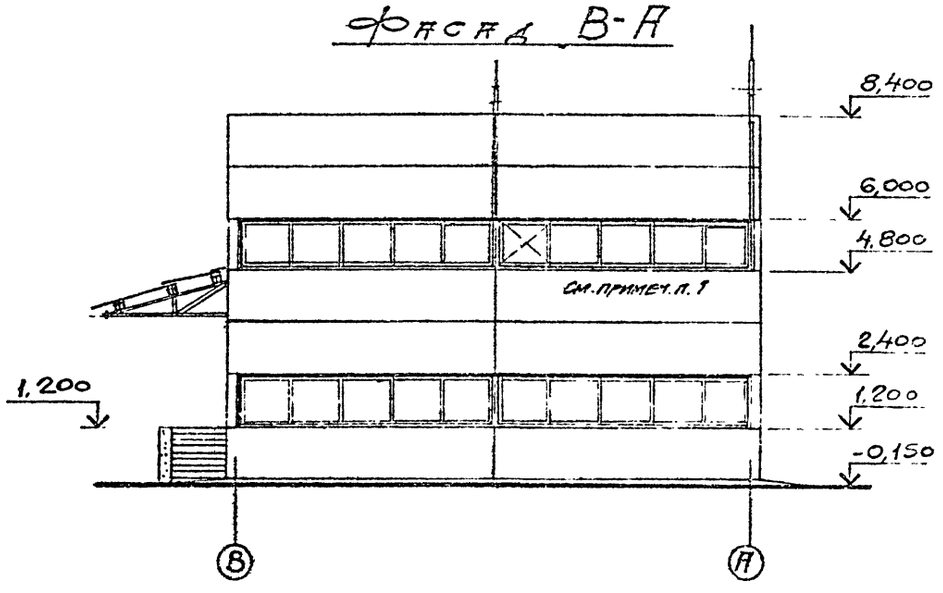


1 Вместо стекла вставить металлический лист $\delta = 3$ мм для прокладки технологических трубопроводов

| | | | |
|---|---|---|---|
| Исполн. | Бурмистрова | | |
| Провер. | Лунин | | |
| Рук. гр. | Фукс | | |
| Гл. отд. | Мажаев | | |
| Гл. спец. | Лунин | | |
| Гл. констр. | Боровков | | |
| Нач. отд. | Князев | | |
| Гл. инж. пр. | Горюхин | | |
| Гл. инж. пр. | Никитин | | |
| Ч. констр. | Мажаев | | |

Привязан

Инв. №

**ТП 405-9-24.83АР**

Ацетиленовая станция УАС-20г производительностью 20 м³/ч газообразного ацетилена

Стадия Р | Лист 5 | Листов

Фасады 1-5, 5-1, А-Б, Б-А

ГОССТРОЙ СССР
ГОСХИМПРОЕКТ
Москва

## План полов на отм. 0,000

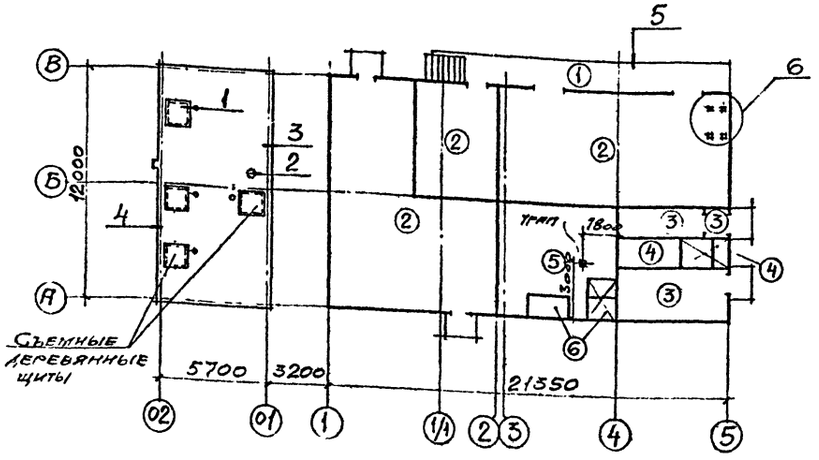


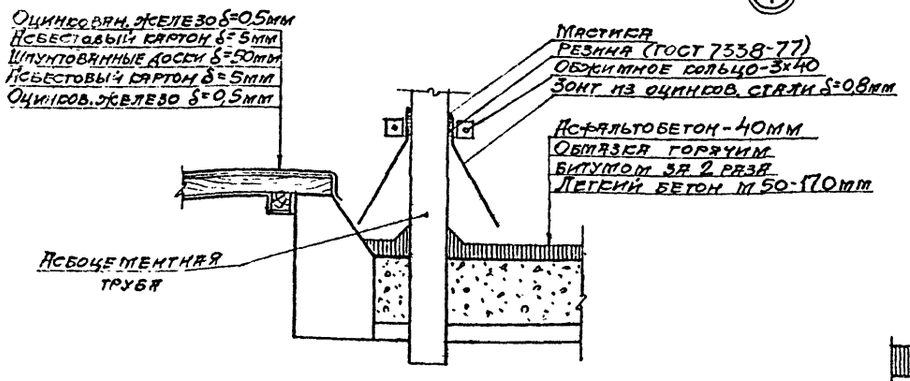


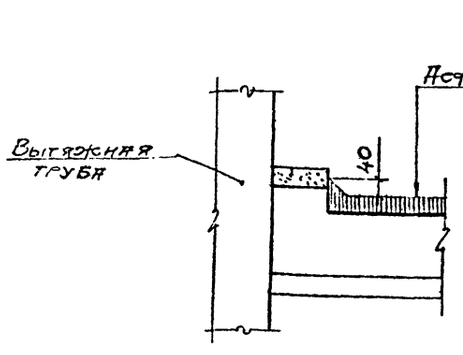


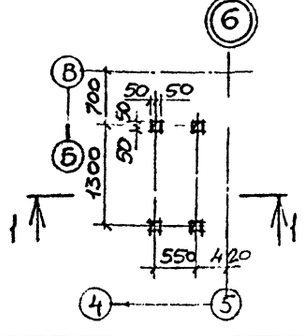


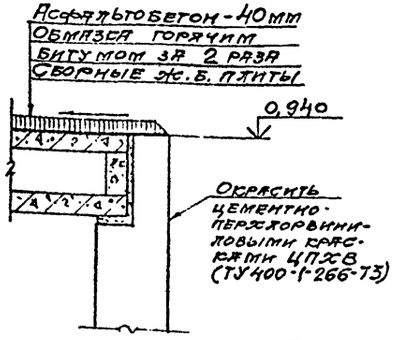


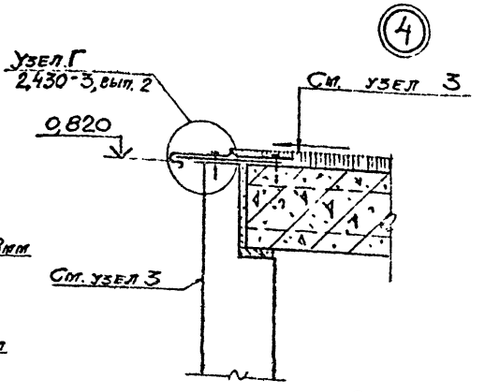


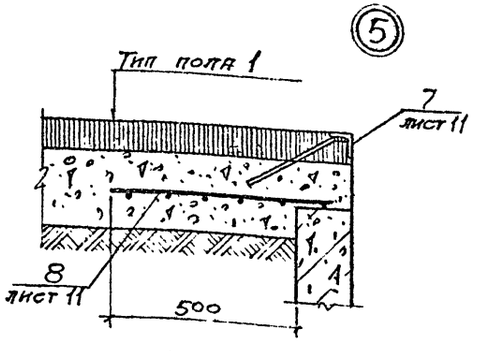


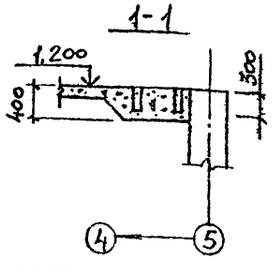


### Экспликация полов

| Наименование или номер помещения по проекту | Тип пола по проекту | Схема пола или номер узла по серии | Элементы пола и их толщина | Площадь пола, м² |
|---|---|---|---|---|
| Рампа | 1 | | Покрытие-асфальтобетон-40мм Подстилающий слой-бетон М100-100мм Основание-слой щебня крупностью 40мм, вдавленный в грунт | 21,0 |
| Генераторное отделен. рассупорочная, склад карбида кальция | 2 | | Покрытие-искрообразующий бетон М200 на основе цемента, известнякового песка и известнякового щебня-30мм Подстилающий слой-бетон М100-100мм Основание-слой щебня крупностью 40мм, вдавленный в грунт | 174,3 |
| РУ и КИП, входной тамбур, коридор | 3 | | Покрытие-плиты бетонные тязучные (ГОСТ 5.2273-75)-Прослойка-цементно-песчаный раствор М150-20мм Подстилающий слой-бетон М100-100мм Основание-слой щебня крупностью 40мм, вдавленный в грунт | 24,4 |
| Насосная установка санузел. | 4 | | Покрытие-керамические плитки (ГОСТ 6787-80)-15мм Прослойка и заполнение швов-цементно-песчаный раствор М150-17мм Подстилающий слой-бетон М100-100мм Основание-слой щебня крупностью 40мм, вдавленный в грунт | 9,3 |
| ПВК | 5 | | Покрытие-цементно-песчаный раствор М200 с железнением-20мм Подстилающий слой-бетон М100-100мм Основание-слой щебня крупностью 40мм, вдавленный в грунт | 30,9 |
| Воздухозаборная камера | 6 | | Покрытие-цементно-песчаный раствор М200 с железнением и окраской сумарокно-каучуковой краской-20мм Подстилающий слой-бетон М100-100мм Основание-слой щебня крупностью 40мм, вдавленный в грунт | 4,5 |

Согласовано: Гипрогазочистка, Гип. Засухина, Нач. отд. Зеленоградский, Нач. сект. Ульянов, Отд. ВК Ульянов, Отд. ТМ Ульянов

Привязан

Инв. №

| | | | |
|---|---|---|---|
| Испол. | Бурмистров | | |
| Провер. | Лунин | | |
| Рук. гр. | Фурс | | |
| Гл. спец. | Лунин | | |
| Гл. конст. | Боровков | | |
| Нач. отд. | Снязев | | |
| Гл. инж. | Горотеин | | |
| Н. контр. | Мажаев | | |

**ТП 405-9-24.83 АР**

Ацетиленовая станция УАС-20г производительностью 20 м³/ч газообразного ацетилена

| Стадия | Лист | Листов |
|---|---|---|
| Р | 6 | |

План полов на отм. 0,000
Экспликация полов
Узлы 1-6

ГОССТРОЙ СССР
ГОСХИМПРОЕКТ
Москва

2391

ТИПОВОЙ ПРОЕКТ 405-9-24.83 Альбом III

## План отверстий в кирпичных стенах на отм. 0,000

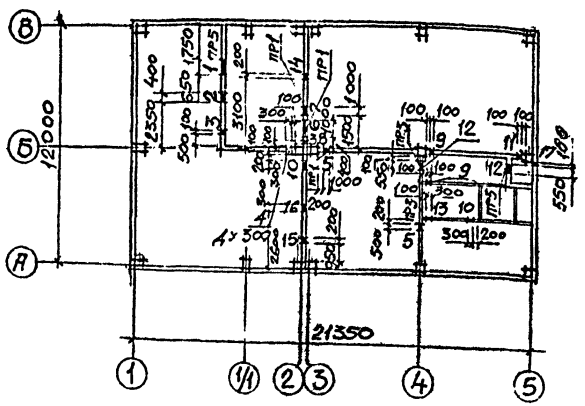


## Таблица отверстий

| N/N отв. | Размер отверстия | Отметка низа отв. |
|---|---|---|
| 1 | 650х1050(h) | 1,300 |
| 2 | 400х100(h) | 7,500 |
| 3 | 100х200(h) | 3,150 |
| 4 | 300х300(h) | 4,540 |
| 5 | 1000х200(h) | 3,400 |
| 6 | 1000х1000(h) | 1,200 |
| 7 | 1000х200(h) | 3,600 |
| 8 | 100х200(h) | 3,550 |
| 9 | 100х200(h) | 2,650 |
| 10 | 300х100(h) | 3,600 |
| 11 | 100х100(h) | 2,800 |
| 12 | 550х300(h) | 2,850 |
| 13 | 300х300(h) | 3,250 |
| 14 | 200х100(h) | 3,450 |
| 15 | 200х100(h) | 3,600 |
| 16 | 300х300(h) | 2950 |
| 17 | 100х100(h) | 3.400 |

## Спецификация металлических рамок и сальников

| Марка, поз. | Обозначение | Наименование | Кол. | Масса ед., кг | Примечание |
|---|---|---|---|---|---|
| Рм 1 | ТП405-9- -ВЖСИ-Рм1 | Рамка металлическ. | 3 | 23,8 | |
| Рм 2 | Рм2 | То же | 1 | 24,0 | |
| Рм 3 | Рм3 | " | 1 | 12.0 | |
| Рм 4 | Рм4 | " | 1 | 9.4 | |
| Рм 5 | Рм5 | " | 1 | 9,0 | |
| Р1 | Р1 | " | 1 | 16.9 | |
| Р2 | Р2 | " | 1 | 10.0 | |
| Ду300 | 3.901-5 | Сальники с=300 | 1 | 9,1 | |
| Ду350 | 3.901-5 | то же с=300 | 2 | 11,4 | |
| Ду500 | 3.901-5 | " с=300 | 1 | 17,2 | |

## ПВК

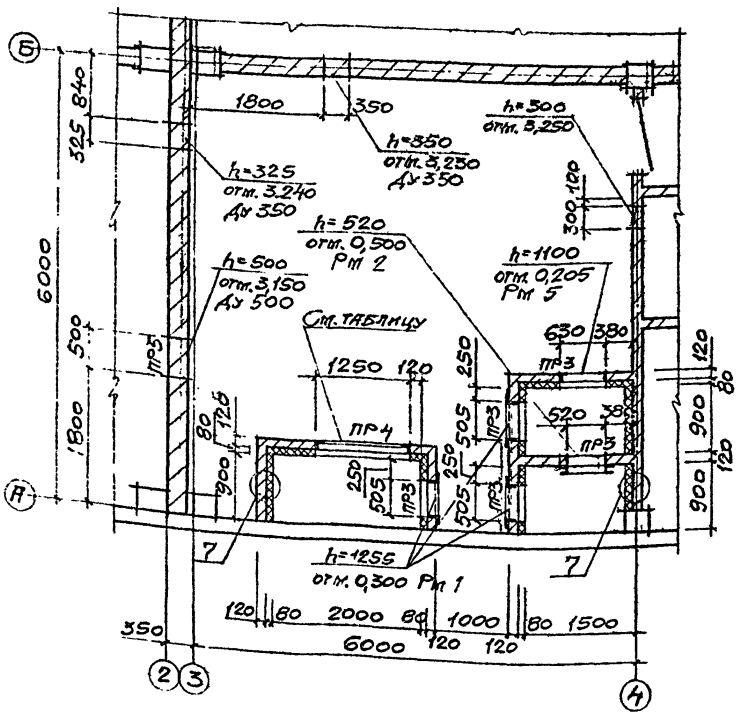


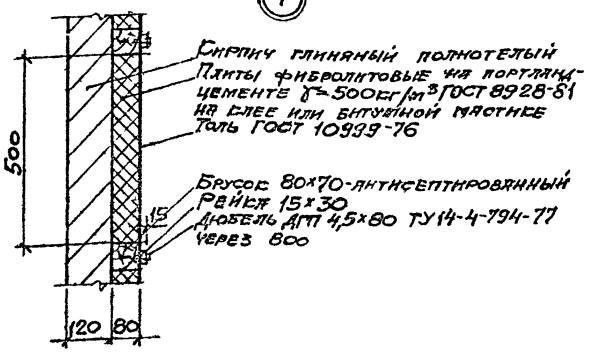


## План отверстий на отм. 2,600

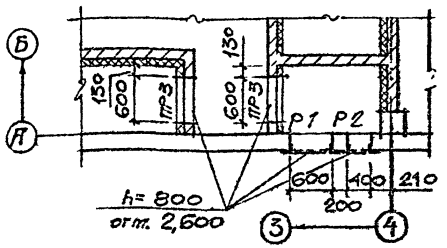


## Справочная таблица привязки проекта

| Наименование | Расчетная зимняя температура наружного воздуха | | |
|---|---|---|---|
| | -20°С | -30°С | -40°С |
| Тип проема по проекту | 1250х1100(h) | 1250х1100(h) | 1250х600(h) |
| Отм. низа проема | 0,205 | 0,205 | 0,465 |
| Стальные рамки | Рм 3 | Рм 3 | Рм 4 |

Отметки отверстий, указанные на плане ПВК, относятся к низу отверстий.

Согласовано: Госпроектснабсбыт, ГИП Ягодов, Нач. отд. Кучинский

Отд. 152 Арматурные изд. Отд. 82 Ростехмонтажпроект Нач. отд. Дьяков

Привязан

Инв. №

| | | | |
|---|---|---|---|
| Исполн. | Бурлистова | | |
| Провер. | Лунин | | |
| Рук. гр. | Фуес | | |
| Гл. спец. | Лунин | | |
| Гл. конст. | Боровков | | |
| Нач. отд. | Сивцев | | |
| Гл. инж. пр. | Горегляд | | |
| Н. контр. | Пражская | | |

ТП 405-9-24.83 АР

Ацетиленовая станция УАС-20г производительностью 20 м³/ч газообразного ацетилена

| Стадия | Лист | Листов |
|---|---|---|
| Р | 7 | |

Планы отверстий в кирпичных стенах ПВК. Узел 7

ГОССТРОЙ СССР ГОСХИМПРОЕКТ Москва

Шифр ГХП 2391

Типовой проект 405-9-24.83 Альбом III

# Схема расположения закладных изделий

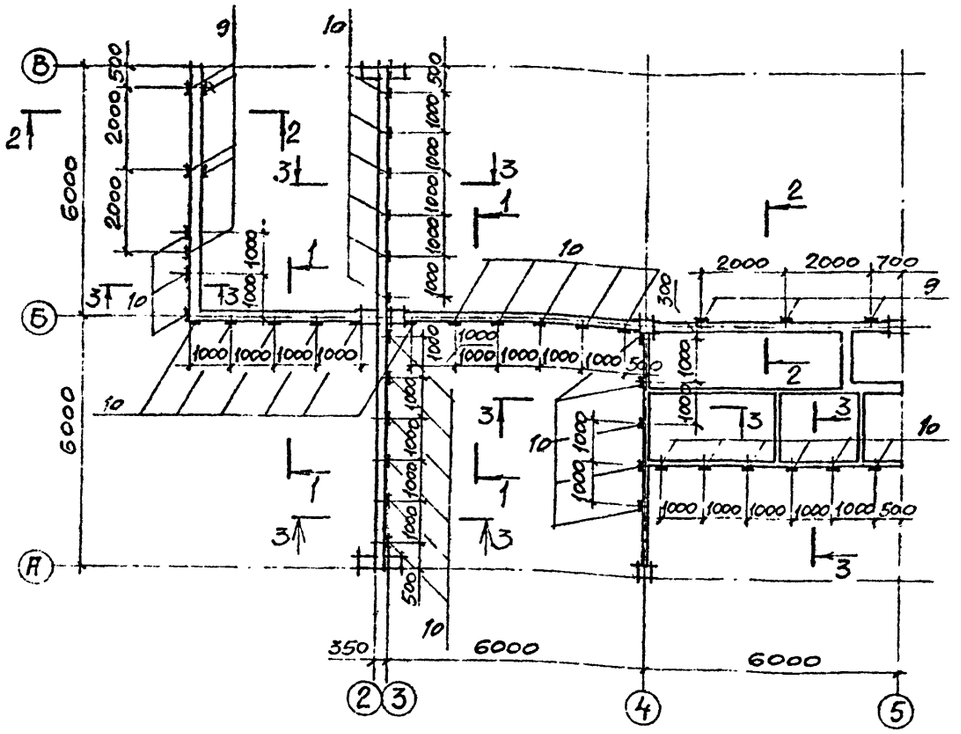


## 1-1

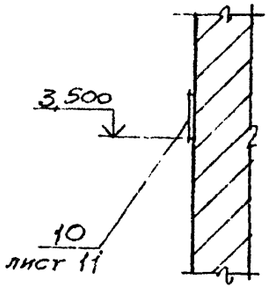


## 2-2

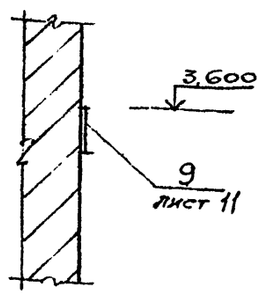


## 3-3

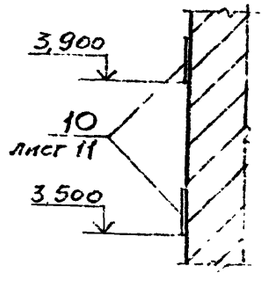


## 8

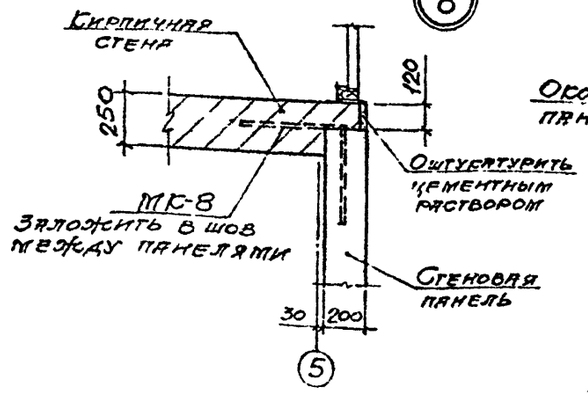


## 9

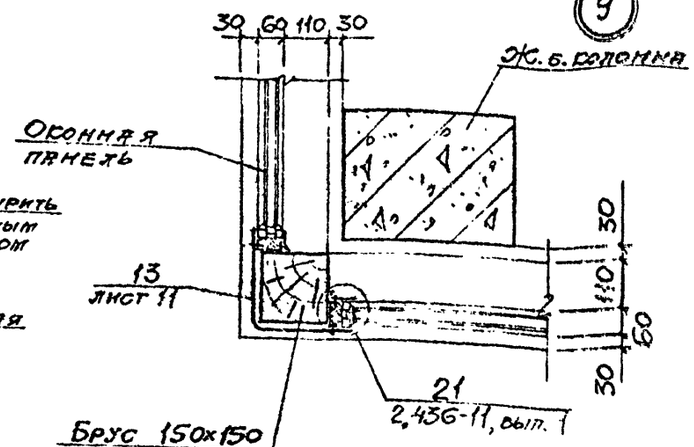


## 10

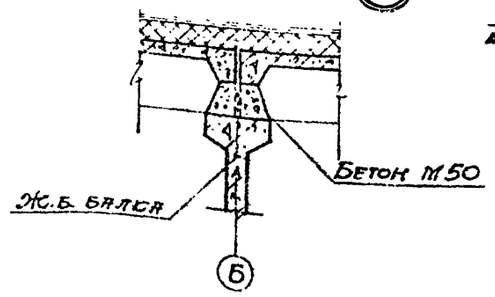


## 11

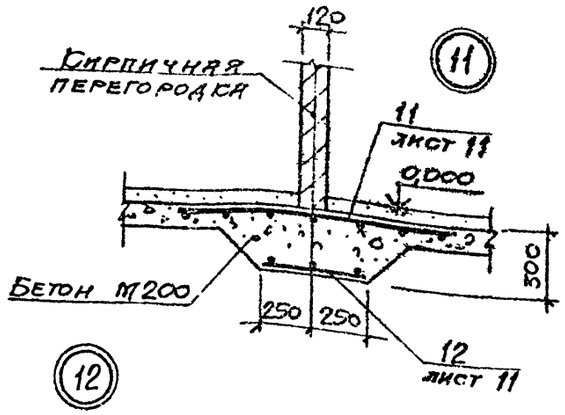


## 12

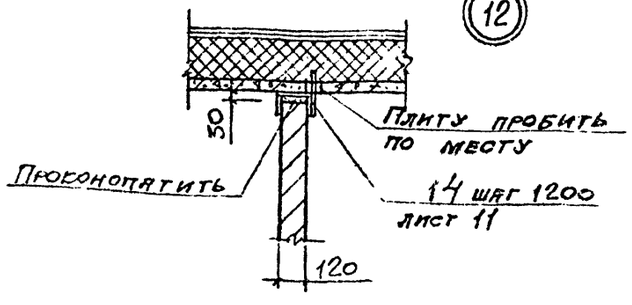


## 15

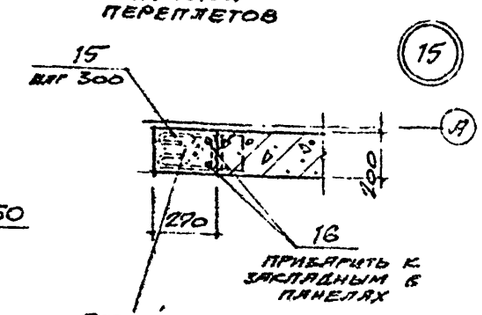


## 16

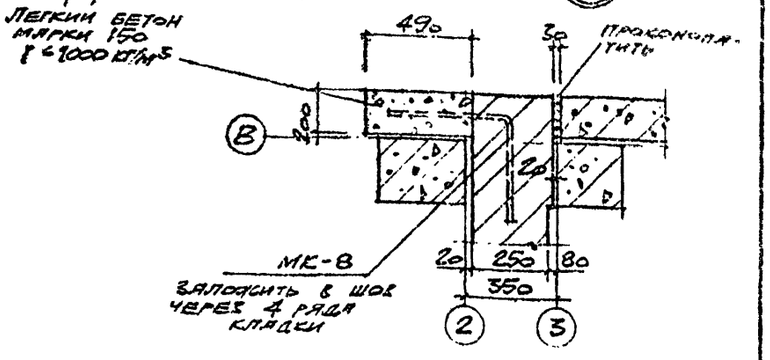


Согласовано

Типовой проект 405-9-24.83 Альбом III

| | | | |
|---|---|---|---|
| Гип | Захаров | | |
| Нач. отд. | Ульянина | | |
| Нач. ЭО | | | |
| Гип | | | |
| Нач. сект. | | | |

Привязан

Инв. №

| | | | |
|---|---|---|---|
| Исполн. | Бурмистрова | | |
| Провер. | Кунин | | |
| Гл. спец. | Рубец | | |
| Гл. конс. | Боровской | | |
| Нач. отд. | Князев | | |
| Гип | Городецкий | | |
| Н. контр. | Мазенев | | |

**ТП 405-9-24.83-АР**

Ацетиленовая станция УАС-20г производительностью 20 м³/ч газообразного ацетилена

| Стадия | Лист | Листов |
|---|---|---|
| Р | 8 | |

Схема расположения закладных изделий. Узлы 8÷12, 15, 16

Госхимпроект Москва

## Схема раскладки асбестоцементных листов навеса

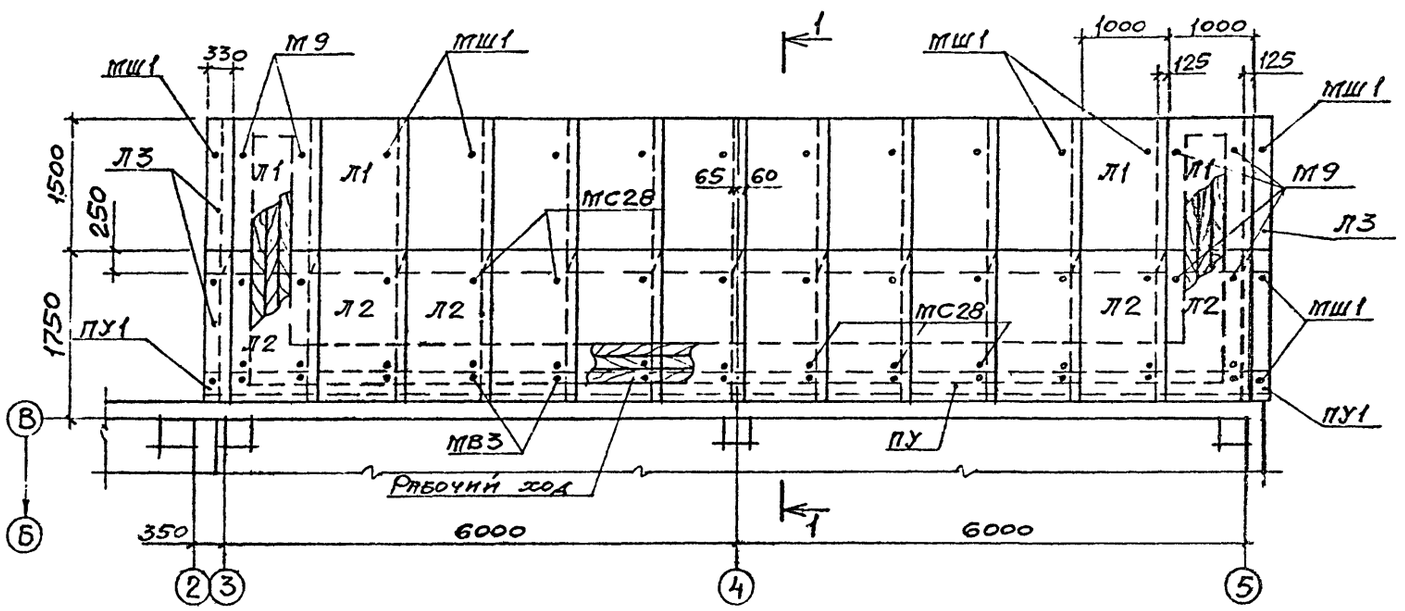


## Спецификация к схеме раскладки асбестоцементных листов навеса

| Марка, поз. | Обозначение | Наименование | Кол. | Масса ед., кг | Примечание |
|---|---|---|---|---|---|
| Л1 | ГОСТ 16233-77 | Асбестоцементный | | | Срезать |
| | | лист УВ-7,5-1700 с | | | сверху |
| | | одним срезан. углом | 12 | | слева |
| Л2 | ГОСТ 16233-77 | то же с двумя | | | Срезать |
| | | срезан. углами | 12 | | сверху слева |
| | | | | | и справа снизу |
| Л3 | ГОСТ 16233-77 | Доборный асбесто- | | | |
| | | цементный лист | 4 | | ℓ=330 |
| ПУ | ГОСТ 16233-77 | Переходная деталь | 12 | | |
| ПУ-1 | ГОСТ 16233-77 | Доборная деталь | 2 | | ℓ=330 |
| МШ1 | 2.460-1, вып. 1 | Крепление в сборке | | | |
| МВ3 | 2.460-1, вып. 1 | то же | | | |
| М9 | 2.460-1, вып. 1 | " | | | |
| МС28 | 3.019.1-1, вып. 1 | Изделие соединит. | | | |
| | | Материалы | | | |
| | ГОСТ 8486-66 | Древесина | | | |
| | | хвойных пород | | | |
| | | Деревянный брус м³ | 1,3 | | |
| | | Рабочий ход м³ | 1,0 | | |
| | | | | | |
| ЛСВ11-17 | ГОСТ 8717-81 | Ступень бетонная | 1 | 93 | |
| ЛС11-17 | ГОСТ 8717-81 | то же | 5 | 115 | |
| ЛСН11-14 | ГОСТ 8717-81 | " | 1 | 63 | |

## 1-1

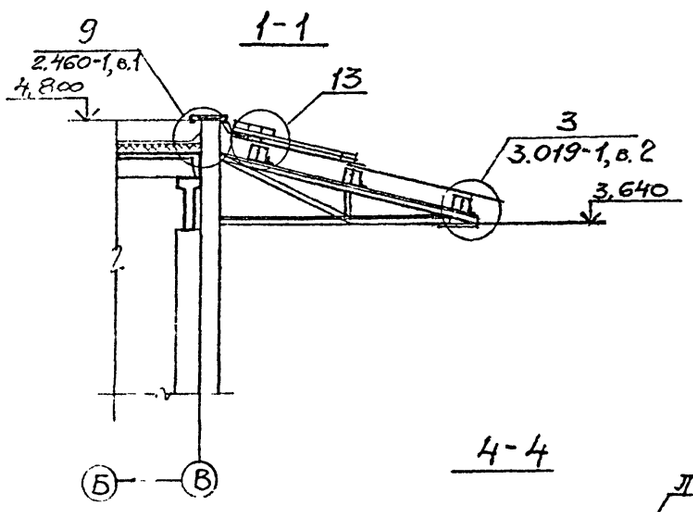


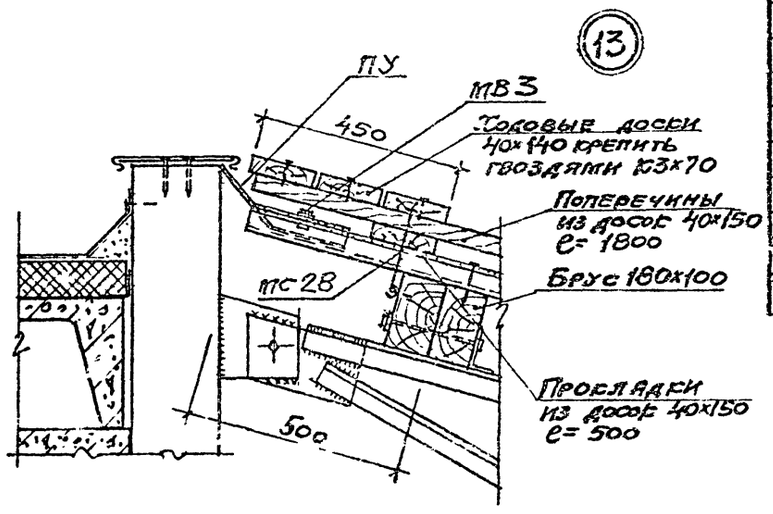


## 4-4

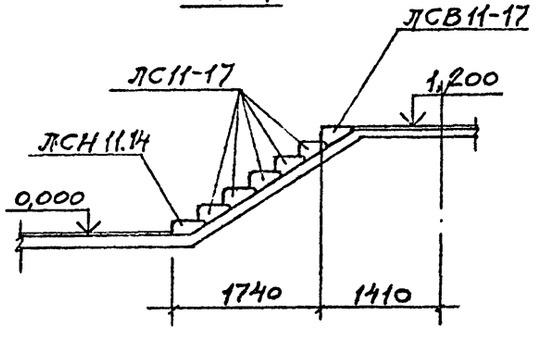


| | | | |
|---|---|---|---|
| Исполн. | Бурмистрова | | |
| Провер. | Лунин | | |
| Рук. гр. | Фусс | | |
| Гл. спец. | Лунин | | |
| Гл. конст. | Боровков | | |
| Нач. отд. | Князев | | |
| Гл. инж. пр. | Короткий | | |
| Н. контр. | Мажаев | | |

Привязан

Инв №

**ТП 405-9-24.83-АР**

Ацетиленовая станция УАС-20г производительностью 20 м³/ч газообразного ацетилена

| Стадия | Лист | Листов |
|---|---|---|
| Р | 9 | |

Схема раскладки асбестоцементных листов навеса. Сеч. 1-1, 4-4. Узел 13

ГОССТРОЙ СССР ГОСХИМПРОЕКТ Москва

Согласовано: Гипрокислород ГИП

Инв. № подл. | Подпись и дата | Взам. инв. №

Тип. ГХП 2391
Типовой проект 405 9-24.83
Альбом III

## Дверь Ди-1

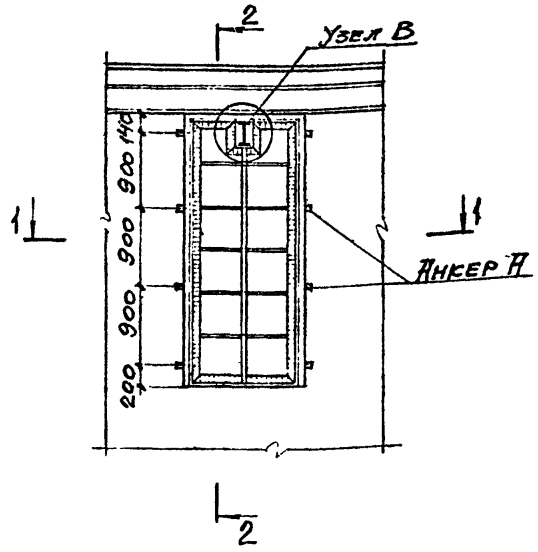


## 2-2

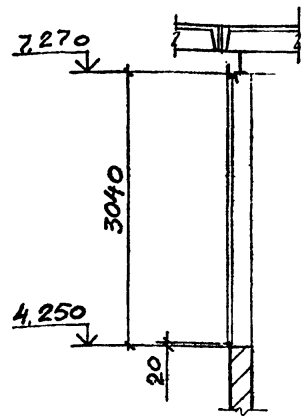


## Узел В

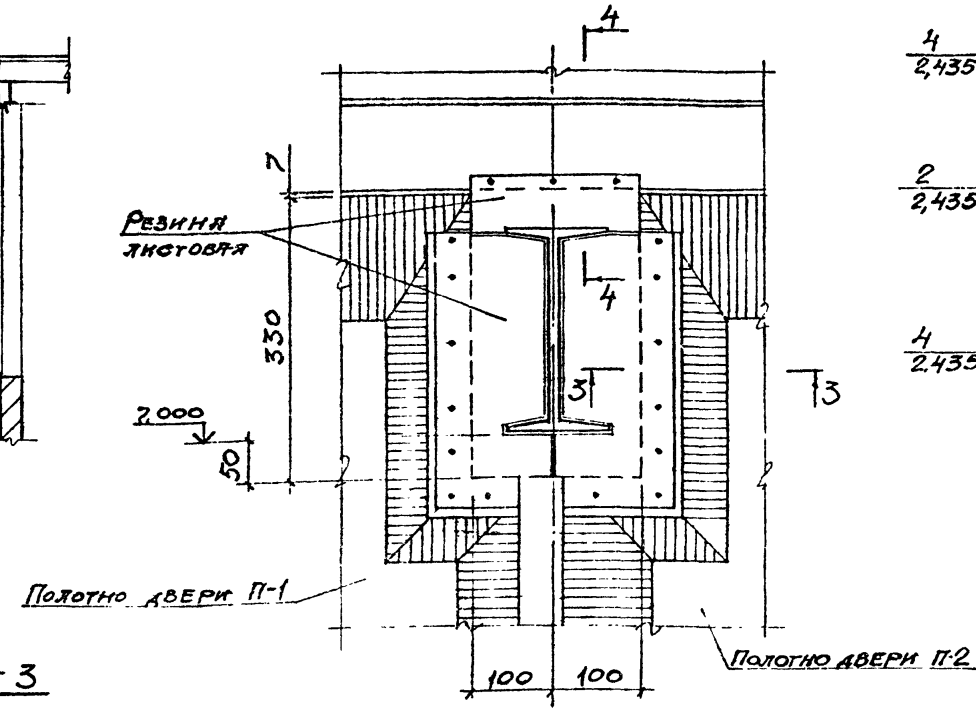


## П-1 / П-2

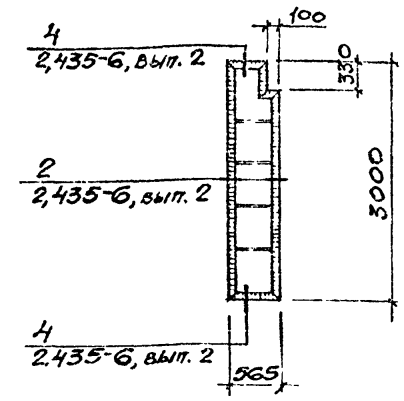


## 1-1

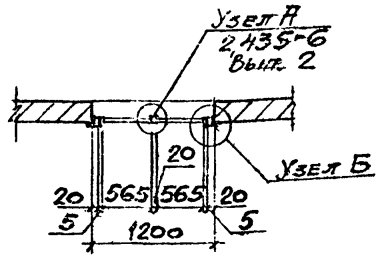


## 3-3

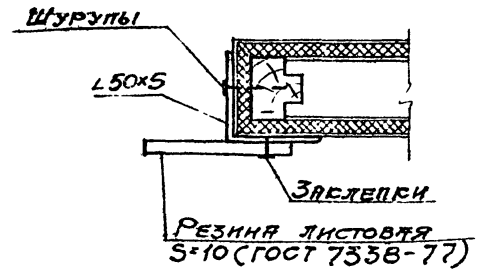


## 4-4

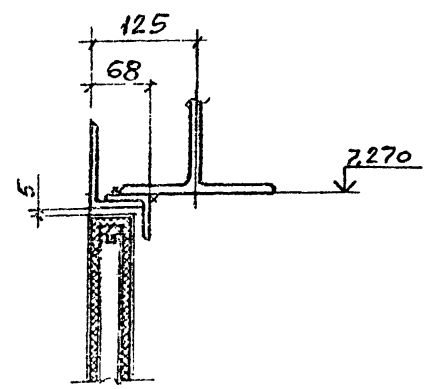


## Узел Б

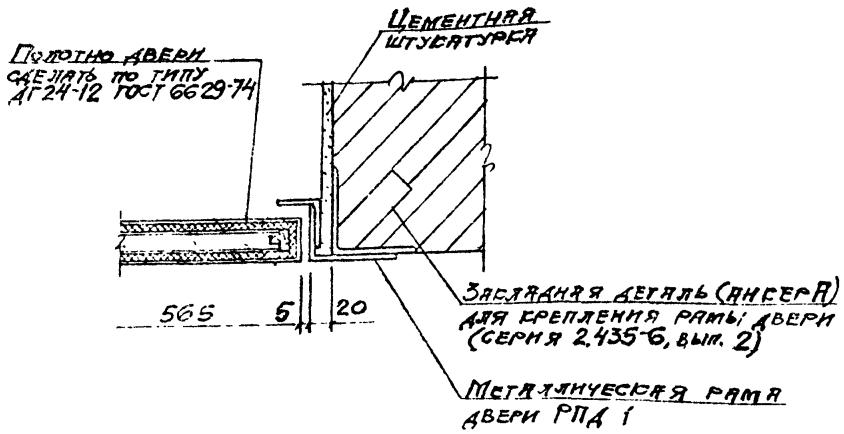


### Спецификация к схемам расположения рамы двери

| Марка, поз. | Обозначение | Наименование | Кол. | Масса ед., кг | Примечание |
|---|---|---|---|---|---|
| РПД1 | ТП405-9- -КЖИ-РПД1 | Рама двери | 1 | 98,4 | |
| | | | | | |
| | | | | | |

Конструкция полотна двери и металлических изделий выполнена по серии 2,435-6, вып. 2

| | | | |
|---|---|---|---|
| Исполн. | Бурмистров | | |
| Провер. | Лунин | | |
| Рук. гр. | Фукс | | |
| Гл. спец. | Лунин | | |
| Гл. конст. | Боровков | | |
| Нач. отд. | Князев | | |
| Гл. инжен. | Короткий | | |
| Н. контр. | Маскаев | | |

ТП 405-9-24.83-АР

Привязан

Ине №

Ацетиленовая станция УАС-20г производительностью 20 м³/ч газообразного ацетилена

Стадия: Р | Лист: 10 | Листов:

Дверь Ди-1

ГОССТРОЙ СССР
ГОСХИМПРОЕКТ
Москва

2391

Типовой проект 405-9-24.83 Альбом III

## План кровли

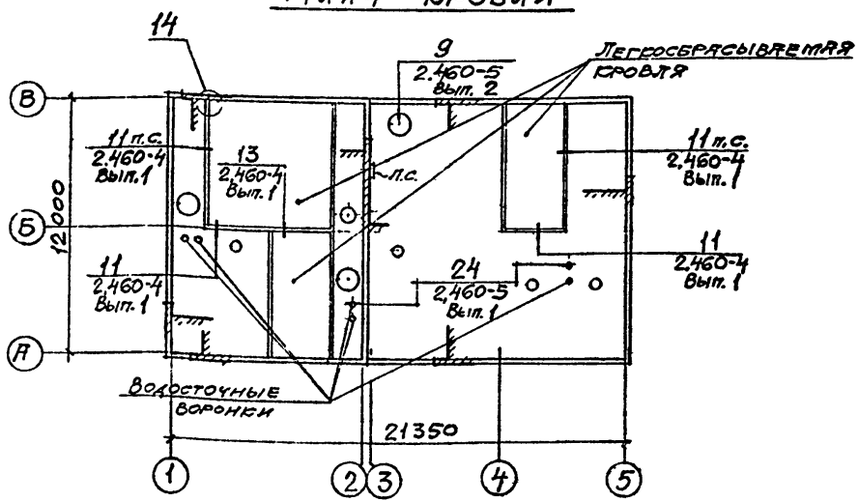


## Схема раскладки асбестоцементных листов легкосбрасываемой кровли

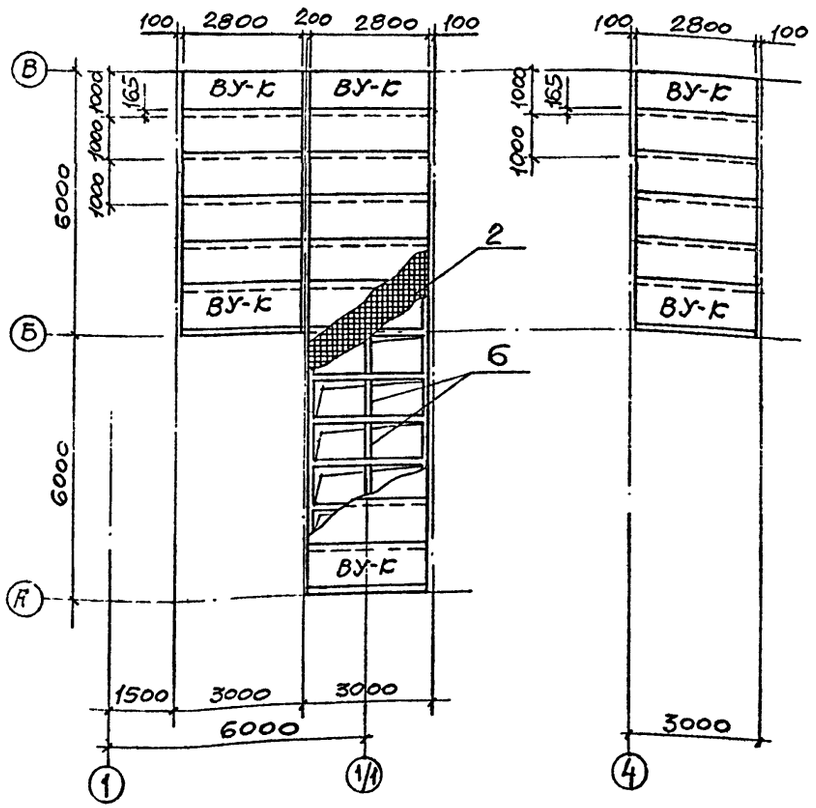


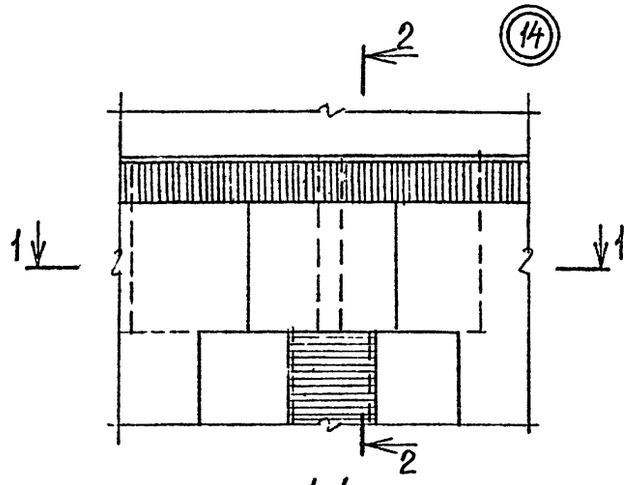


## 1-1

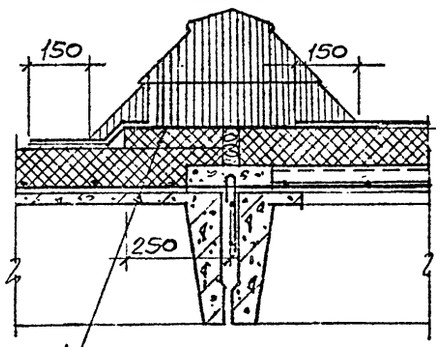


Дополнительный слой водоизоляционного ковра

## 2-2

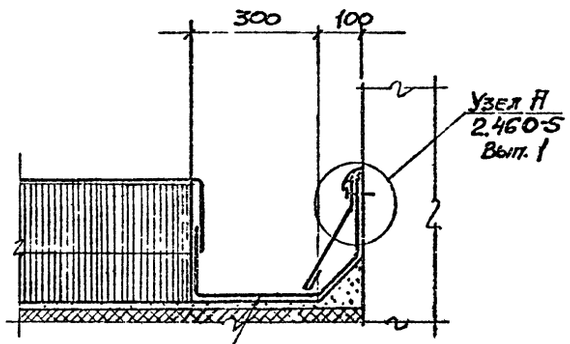


Лоток из кровельной оцинкованной стали завести под фасонные элементы парапета и бортика

## Спецификация к схеме раскладки а.ц.л. листов соединительных и закладных изделий к листам 3,6,8,11

| Марка, поз. | Обозначение | Наименование | Кол. | Масса ед., кг | Примечание |
|---|---|---|---|---|---|
| ВУ-К | ГОСТ 8423-75 | Асбестоцементный лист | 25 | | |
| 1 | ГОСТ 19903-74 | Кровельная оцинкованная сталь поз. 1 м² | 32 | 6,3 | по узлам серии 2.460-4 Вып. 1 |
| 4 | | Костыль поз. 4 | 150 | | |
| 6 | | Металл. балка поз. 6 | 25 | | |
| 2 | ГОСТ 8478-81 | 26Б1-(К200)-400 / 8ВТ-150 2960-Ц/30 ЛМ | 24 | | |
| 7 | 3.400-6/76 | Издел. закл. Мн4-46 | 18 | 4,4 | |
| 8 | 3.019.1-1, вып. 1 | Сетка С11 | 18 | 5,3 | |
| МС1 | 1.431-6 | Изделие соединит. | 28 | 0,24 | по узлам МН серии 1.431-6 |
| МС2 | 1.431-6 | то же | 28 | 0,9 | |
| МС10 | 1.431-6 | " | 16 | 0,3 | |
| МС11 | 1.431-6 | " | 42 | 0,29 | |
| МС12 | 1.431-6 | " | 22 | 1,13 | |
| МК8 | 2,430-3, вып. 3 | " | 4 | 0,6 | |
| 9 | 1400-15, вып. 1 | Издел. закл. МН101-6 | 8 | 0,7 | |
| 10 | | то же МН105-3 | 37 | 0,8 | |
| 11 | ГОСТ 23279-78 | Сетка 6АI-200 / 10АI-200 1250×5050 | 6 | 40,5 | |
| 12 | ГОСТ 23279-78 | Сетка 6АI-200 / 10АI-200 850/2 ×5050 | 6 | 30,3 | |
| 13 | 2,430-16 | Угловая деталь УС1, м | 7,2 | 6,3 | |
| 14 | ТП 405-9- КЖИ-МН12 | Издел. соедин. МН12 | 25 | 2,0 | |
| 1 | ГОСТ 19903-74 | Кровельная оцинкованная сталь поз. 1, м² | 32 | 6,3 | по узлам серии 2.460-4 Вып. 1 |
| 2 | | Костыль поз. 2 | 132 | | |
| 15 | | ⌀6АI ГОСТ 5781-81 ℓ=800 | 14 | 0,18 | |
| 16 | | ⌀10АI ГОСТ 5781-81 | 10 | 0,62 | |

Согласовано: Гл. арх. инст. Ефимов; Гл. спец. П. Б. Кудрявцев; Отд. 78-2 Фрумкин

Отд. ВС Ужгород

Инв. № подл. | Подпись и дата | Взам. инв. №

Привязан

Инв. №

| | | | |
|---|---|---|---|
| Исполн. | Бурмистрова | | |
| Провер. | Лунин | | |
| Рук. гр. | Фуре | | |
| Гл. спец. | Лунин | | |
| Гл. констр. | Боровков | | |
| Нач. отд. | Князев | | |
| Гл. инж. пр. | Сорогин | | |
| Н. контр. | Мажаров | | |

**ТП 405-9-24.83-АР**

Ацетиленовая станция УАС-20г производительностью 20 м³/ч газообразного ацетилена

| Стадия | Лист | Листов |
|---|---|---|
| Р | 11 | |

План кровли. Схема раскладки а.ц.л. легкосбрасываем. кровли. Узел 14

ГОССТРОЙ СССР ГОСХИМПРОЕКТ Москва

ГИПРОКИСЛОРОД

ТИПОВОЙ ПРОЕКТ 405-9-24.83 Альбом VII

## ВЕДОМОСТЬ РАБОЧИХ ЧЕРТЕЖЕЙ ОСНОВНОГО КОМПЛЕКТА КЖ

| Лист | Наименование | Примечание |
|---|---|---|
| I | Общие данные (начало) | |
| 2 | Общие данные (окончание) | |
| 3 | Схема расположения элементов фундаментов | |
| 4 | Сечения I-I + 7-7 к листу 3 | |
| 5 | Узлы I÷5 | |
| 6 | Фундамент I. Узел 6 | |
| 7 | Фундаменты ФмI, Фм2 | |
| 8 | Фундаменты Фм3, Фм4 | |
| 9 | Фундаменты Фм5, Фм6 | |
| I0 | Фундаменты Фм7, Фм8 | |
| II | Фундаменты Фм9, ФмI0 | |
| I2 | Фундаменты ФмII, ФмI2 | |
| I3 | Фундаменты ФмI3, ФмI4 | |
| I4 | Схема расположения фундаментов под оборудование | |
| I5 | Фрагмент I к листу I4 | |
| I6 | Фрагмент 2 к листу I4. Фундаменты под оборудование ФОмI÷I0м3 | |
| I7 | Фундаменты под оборудование ФОм4÷ФОм9 | |
| I8 | Фундамент под оборудование ФОмI0 | |
| I9 | Приямки ПРмI, Прм2 | |
| 20 | Приямки ПРм3, ПРм4 | |
| 2I | Илоотстойник. Спаяубочный кран, сечение I-I | |
| 22 | Илоотстойник. Сечение 2-2÷3-3. Узлы | |
| 23 | Илоотстойник. Схемы армирования стен и днища | |
| 24 | Илоотстойник. Арматурные сечения | |
| 25 | Балка БмI. Монолитный участок УмI | |
| 26 | Схема расположения элементов каркаса | |
| 27 | Схема расположения плит покрытия и подвесок | |
| 28 | Схемы расположения стеновых панелей | |
| 29 | Фрагменты II÷I7 схем расположения стеновых панелей | |
| 30 | Фрагменты I÷I0 схем расположения стеновых панелей | |
| 3I | Узлы с I по I2 | |

## ВЕДОМОСТЬ СПЕЦИФИКАЦИЙ

| Лист | Наименование | Примечание |
|---|---|---|
| 3 | Спецификация к схеме расположения элементов фундаментов | |
| I4 | Спецификация к схеме расположения фундаментов под оборудование | |
| I5 | Спецификация элементов к фрагменту I | |
| I6 | Спецификация элементов к фрагменту 2 | |
| 24 | Спецификация к схеме расположения элементов перекрытия илоотстойника | |
| 26 | Спецификация к схеме расположения элементов каркаса | |
| 27 | Спецификация к схеме расположения плит покрытия | |
| 28 | Спецификация к схеме расположения стеновых панелей (начало) | |
| 29 | Спецификация к схеме расположения стеновых панелей (окончание) | |

Рабочие чертежи марки КЖ выполнены в соответствии с действующими нормами и правилами проектирования и предусматривают решения в строительной части, обеспечивающие взрывную, взрыво-пожарную и пожарную безопасность при соблюдении установленных правил безопасности во время эксплуатации.

Решения приняты на основании технологических заданий и категорий производств, полученных от института Гипрокислород.

Главный инженер проекта (Короткий) 17.09.82г.

Согласовано:

Инв. № подл. | Подп. и дата | Взам. инв. №

Привязан

Инв. №

| | | | |
|---|---|---|---|
| Нач.отд. | Пономарев | | |
| Пров. | Гаранов | | |
| Ст.инж. | Фукс | | |
| Гл.спец. | Иванов | | |
| Рук.гр. | Бодяков | | |
| Нач.отд. | Иванов | | |
| Гл.инж.пр. | Короткий | | 17.09.82 |
| Гл.инж.пр. | Никитин | | |

ТП 405-9-24.83-КЖ

Ацетиленовая станция УАС-20г производительностью 20 м³/ч газообразного ацетилена

| Стадия | Лист | Листов |
|---|---|---|
| Р | 1 | 31 |

ОБЩИЕ ДАННЫЕ (НАЧАЛО)

ГОССТРОЙ СССР ГОСХИМПРОЕКТ

Шифр ГХП 2301

ТИПОВОЙ ПРОЕКТ 405-9-24.83 Альбом III

## ВЕДОМОСТЬ ССЫЛОЧНЫХ ДОКУМЕНТОВ

| Обозначение | Наименование | Примечание |
|---|---|---|
| I.4I5-I, Вып.I | Фундаментные балки для стен с шагом колонн 6м | |
| I.4I2-I/77, Вып.3 | Монолитные железобетонные фундаменты под типовые колонны прямоугольного сечения одноэтажных промышленных зданий. Арматурные изделия. | |
| ГОСТ I3579-78 | Блоки бетонные для стен подвалов | |
| I.423-3, Вып.I | Железобетонные колонны прямоугольного сечения для одноэтажных производственных зданий без мостовых кранов высотой до 9,6м | |
| I.4I0-2, Вып.I | Унифицированные арматурные изделия для монолитных железобетонных конструкций | |
| 3.400-6/76 | Унифицированные закладные детали сборных железобетонных конструкций инженерных сооружений промышленных предприятий | |
| I.I38-I0, Вып.I | Перемычки железобетонные для зданий с кирпичными стенами | |
| 3.006-2, Вып.П-2 | Сборные железобетонные каналы и тоннели из лотковых элементов | |
| I.04I-I, Вып.I Вып.4 | Сборные железобетонные многопустотные панели перекрытий многоэтажных общественных и производственных зданий | |
| I.439-2 | Стальные изделия креплений панельных стен одноэтажных производственных зданий с железобетонным каркасом | |
| I.494-24, Вып.I | Железобетонные стаканы с отверстиями диаметром 400, 700, I000, I200 и I450мм | |
| I.400-I5, Вып.I | Унифицированные закладные изделия железобетонных конструкций для крепления технологических коммуникаций | |

| Обозначение | Наименование | Примечание |
|---|---|---|
| ГОСТ 8478-8I | Сетки сварные для железобетонных конструкций | |
| ГОСТ 2270I.3-77 ГОСТ 2270I.I-77 | Плиты железобетонные ребристые предварительно напряженные размерами 6х3м для покрытия производственных зданий | |
| I.432-I4/80, Вып.I | Стеновые панели отапливаемых производственных зданий с шагом колонн 6м | |
| | | |

## ОБЩИЕ УКАЗАНИЯ

I. Проект разработан на основании технической документации, приведенной на листе I марки АР.

2. За условную отметку 0.000 принят уровень чистого пола I-го этажа, что соответствует отметке назначенной согласно топографической съемке

3. Климатические условия:
Вес снегового покрова для Ш района СССР
Скоростной напор ветра для I района СССР
Расчетная зимняя температура воздуха -20°,-30°,-40°С

4. Сейсмичность района - не выше 6 баллов

5. Цех оборудован электрической талью Q=I,0т

## УКАЗАНИЯ ПО МОНТАЖУ

I. Монтаж сборных железобетонных конструкций производить в соответствии с требованиями главы СНиП Ш-I6-79, проектом производства работ, а также указаниями, приведенными к схемам расположения сборных ж.б.конструкций.

2. Все виды сварочных монтажных работ вести в соответствии со СН 393-76

## ЗАЩИТА ОТ КОРРОЗИИ

I. Закладные и соединительные изделия железобетонных конструкций защищаются металлизационным покрытием по указаниям, приведенным на соответствующих листах.

Согласовано

Взам. инв. №

Подпись и дата

Инв. №

Привязан

| | | |
|---|---|---|
| Инжен. | Позднякова | |
| Провер. | Мамаев | |
| Рук.гр. | Фукс | |
| Г.спец. | Мамаев | |
| Г.конст. | Боровков | |
| Нач.отд. | Князев | |
| Гл.инж.пр. | Коротенко | |
| Гл.инж.пр. | Арнитин | |
| Н.контр. | Мамаев | |

ТП 405-9-24.83-КЖ

Ацетиленовая станция УАС-20г производительностью 20 м³/ч газообразного ацетилена

| Стадия | Лист | Листов |
|---|---|---|
| Р | 2 | |

ОБЩИЕ ДАННЫЕ (ОКОНЧАНИЕ)

ГОССТРОЙ СССР ГОСХИМПРОЕКТ Москва

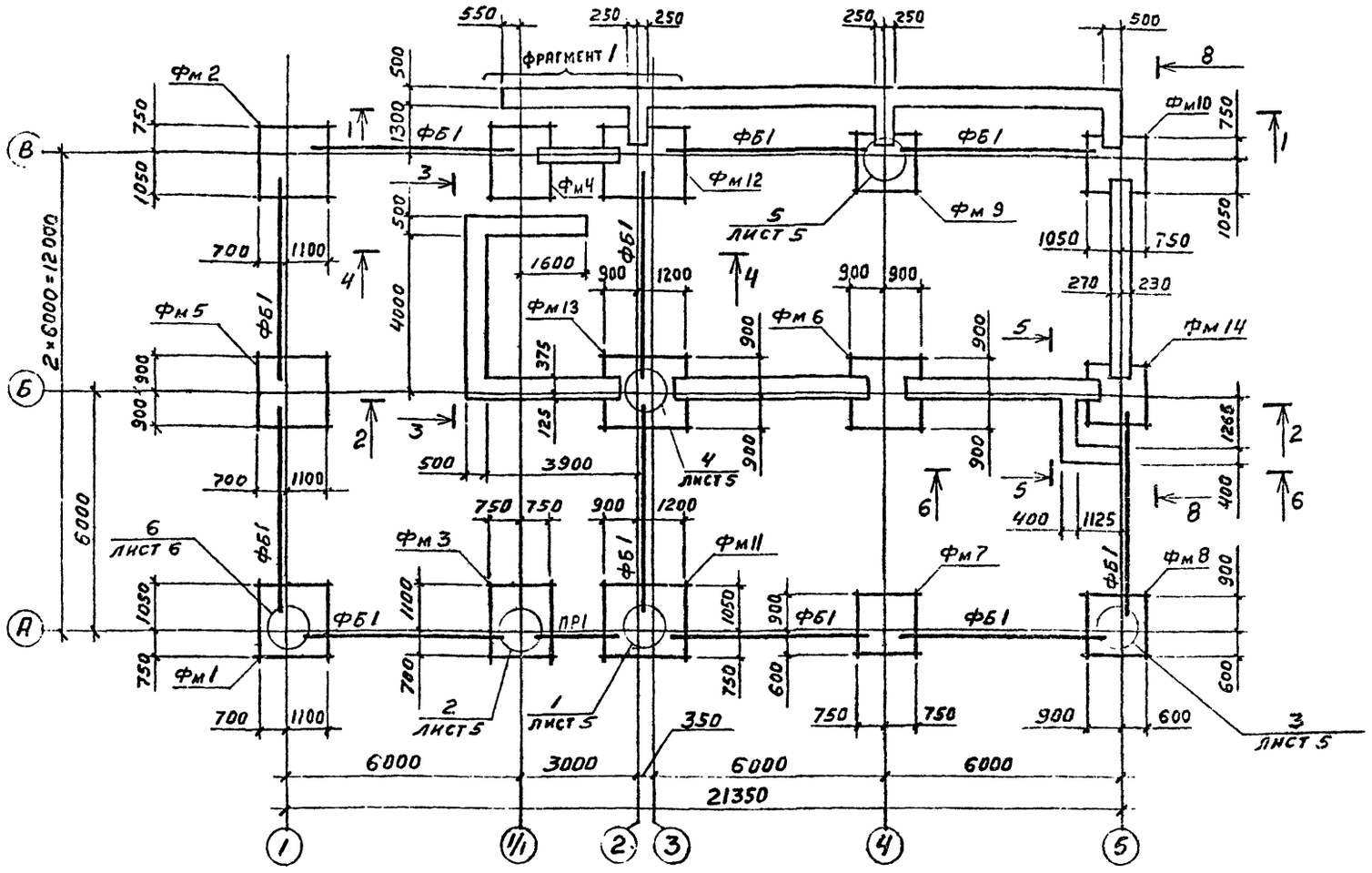


## ИСХОДНЫЕ ДАННЫЕ

1. За условную отметку 0.000 принят уровень чистого пола I-го этажа, соответствующий отметке [ ] назначенной согласно топографической съемке.

2. Основанием фундаментов приняты непучинистые и непросадочные грунты с условными нормативными характеристиками: удельное сцепление $C^H$=2кПа (0,02кгс/см2); модуль деформации грунта E=14,7мПа (150кгс/см2); угол внутреннего трения $\varphi''$=0,49 радиан (28°); плотность грунта $\gamma$=1,8т/м3; коэффициент безопасности по грунту $K_г$=1.

3. Основанием части фундаментов под оборудование и каналов служат насыпные грунты с принятым расчетным давлением P=1,0мПа (10тс/м2). Для обеспечения необходимой надежности основания насыпные грунты уплотнить с обеспечением плотности грунта не менее 1,65т/м3.

4. Фундаменты из бетонных блоков укладывать на цементном растворе марки 50. Отдельные участки между блоками в местах проходки коммуникаций заполнить бетоном марки 100.

5. Фундаментные балки укладывать на цементном растворе марки 200. Зазоры между торцами фундаментных балок заполнить цементным раствором марки 200.

6. Набетонки выполнять из бетона марки 200.

7. Обратную засыпку котлована производить местным грунтом слоями толщиной 20-30см с послойным уплотнением.

8. Под всеми монолитными железобетонными фундаментами выполнить подготовку из бетона марки 50 толщиной 100мм, превышающую габарит фундамента на 100мм в каждую сторону.

9. Фундаментные блоки укладывать на песчаную подготовку толщиной 100мм.

10. Под все фундаменты под оборудование, каналы и монолитные ленточные фундаменты выполнить подготовку из щебня, утрамбованного в грунт.

11. Цементную подливку выполнять из раствора марки 200 на известняковом заполнителе.

12. Горизонтальную гидроизоляцию выполнять цементным раствором состава 1:2 толщиной 20мм на отметках - 0.030 и 1.170

13. При бетонировании фундаментов под оборудование и каналов предусмотреть укладку труб, указанных в чертежах технологической и электротехнической части проекта.

14. Фундаменты под оборудование и каналы выполнять из бетона марки 150.

## Спецификация к схеме расположения элементов фундаментов

| Марка, поз. | Обозначение | Наименование | Кол. | Масса ед., кг | Примечание |
|---|---|---|---|---|---|
| ФБ1 | 1.415-1 вып.1 | БАЛКА ФУНДАМ. ФБ6-3 | 11 | 1200 | |
| ПР1 | 1.138-10 вып1 | ПЕРЕМЫЧКА 1.ПР38-18 12.22У | 2 | 125 | |
| СБ1 | ГОСТ 13579-78 | БЛОК ФБС 24.5.6-Т | 32 | 1630 | |
| СБ2 | ГОСТ 13579-78 | " ФБС 12.5.6-Т | 28 | 790 | |
| СБ3 | ГОСТ 13579-78 | " ФБС 9.5.6-Т | 51 | 590 | |
| СБ4 | ГОСТ 13579-78 | " ФБС 12.4.6-Т | 5 | 640 | |
| СБ5 | ГОСТ 13579-78 | " ФБС 24.4.6-Т | 1 | 1300 | |
| СБ6 | ГОСТ 13579-78 | " ФБС 9.4.6-Т | 2 | 470 | |
| Фм1 | ЛИСТ 7 | ФУНДАМЕНТ Фм1 | 1 | | |
| Фм2 | ЛИСТ 7 | " Фм2 | 1 | | |
| Фм3 | ЛИСТ 8 | " Фм3 | 1 | | |
| Фм4 | ЛИСТ 8 | " Фм4 | 1 | | |
| Фм5 | ЛИСТ 9 | " Фм5 | 1 | | |
| Фм6 | ЛИСТ 9 | " Фм6 | 1 | | |
| Фм7 | ЛИСТ 10 | " Фм7 | 1 | | |
| Фм8 | ЛИСТ 10 | " Фм8 | 1 | | |
| Фм9 | ЛИСТ 11 | " Фм9 | 1 | | |
| Фм10 | ЛИСТ 11 | " Фм10 | 1 | | |
| Фм11 | ЛИСТ 12 | " Фм11 | 1 | | |
| Фм12 | ЛИСТ 12 | " Фм12 | 1 | | |
| Фм13 | ЛИСТ 13 | " Фм13 | 1 | | |
| Фм14 | ЛИСТ 13 | " Фм14 | 1 | | |
| 1 | 3.400-6/76 | ИЗДЕЛИЕ ЗАКЛ. МН4-4Б | 8пм | 4,4 | НА СХЕМУ |

### Производство работ в зимнее время

1. Не допускается устройство фундаментов на основание из промерзшего грунта.

2. Обратную засыпку котлованов производить талым грунтом.

3. Мероприятия по защите оснований от промерзания производить, как до устройства фундаментов, так и во время их возведения и после их окончания.

| | | |
|---|---|---|
| Ст.инж. | БЕЛЯЕВ | |
| Пров. | МАЖАЕВ | |
| Инж. | ЛОПАТИНА | |
| Рук.гр. | ФУКС | |
| Гл.спец. | МАЖАЕВ | |
| Гл.кон. | БОРОВКОВ | |
| Нач.отд. | КИЗЕВ | |
| Гип. | КОРОТКИН | |
| Н.контр. | МАЖАЕВ | |

Привязан

Инв №

ТП 405-9-24.83-КЖ

Ацетиленовая станция УАС-20г производительностью 20 м³/ч газообразного ацетилена

| Стадия | Лист | Листов |
|---|---|---|
| Р | 3 | |

СХЕМА РАСПОЛОЖЕНИЯ ЭЛЕМЕНТОВ ФУНДАМЕНТОВ

ГОССТРОЙ СССР ГОСХИМПРОЕКТ Москва

Согласовано:

Взам. инв. №

Шифр ГХП 2391
ТИПОВОЙ ПРОЕКТ 405-9-24.83
Альбом III

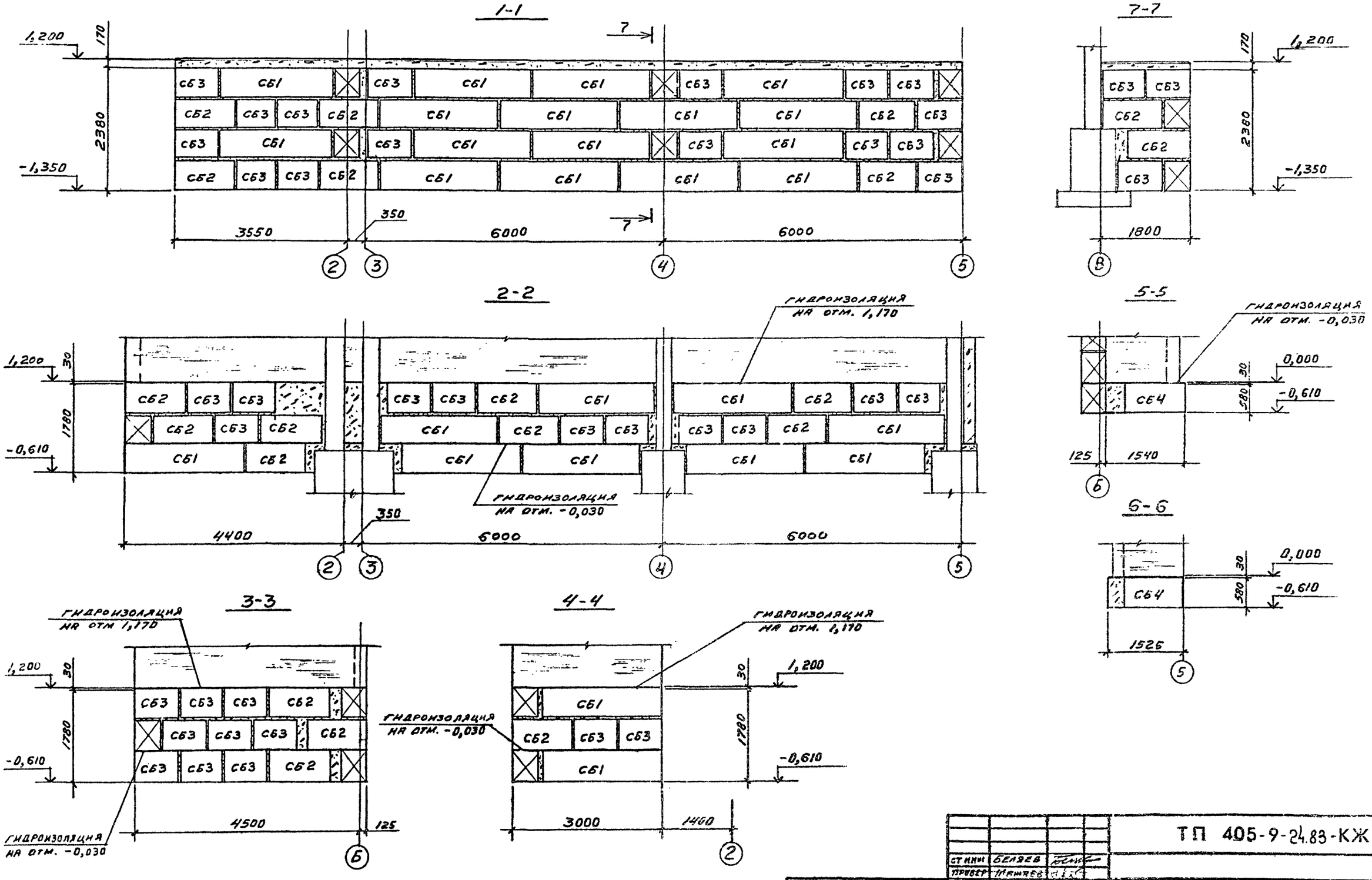


| | | | |
|---|---|---|---|
| СТ ИНЖ | БЕЛЯЕВ | | |
| ПРОВЕР | МАШАЕВ | | |
| ИНЖ | ЛОПАТИНА | | |
| РУК ГР | ФУКС | | |
| ГЛ СПЕЦ | МАШАЕВ | | |
| ГЛ КОНС | БОРОВКОВ | | |
| НАЧ ОТД | КНЯЗЕВ | | |
| Н. КОНТР | МАШАЕВ | | |

Привязан

Инв. №

ТП 405-9-24.83-КЖ

Ацетиленовая станция УАС-20г производительностью 20 м³/ч газообразного ацетилена

| Стадия | Лист | Листов |
|---|---|---|
| Р | 4 | |

СЕЧЕНИЯ 1-1 ÷ 7-7 К ЛИСТУ 3

ГОСХИМПРОЕКТ Москва

Согласовано:

Инв. № подл. | Подпись и дата | Взам. инв. №

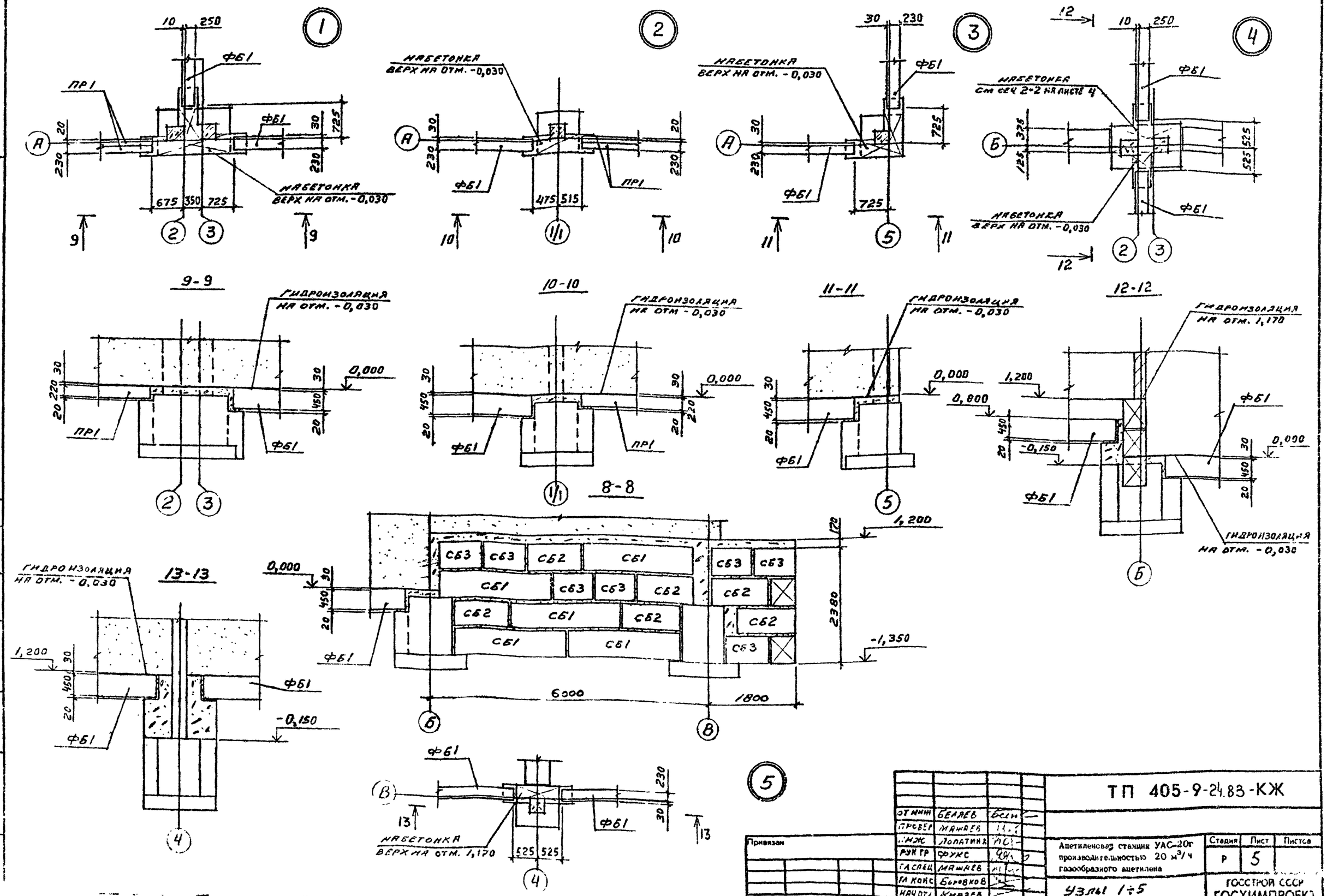


| | | | |
|---|---|---|---|
| ОТ ИНЖ | БЕЛЯЕВ | | |
| ПРОВЕР | МАЖАЕВ | | |
| ИНЖ | ЛОПАТИНА | | |
| РУК ГР | ФУКС | | |
| ГЛ СПЕЦ | МАЖАЕВ | | |
| ГЛ КОНС | БОРОВКОВ | | |
| НАЧ ОТД | КНЯЗЕВ | | |
| Н. КОНТР | МАЖАЕВ | | |

Привязан

Инв №

ТП 405-9-24.83-КЖ

Ацетиленовая станция УАС-20г производительностью 20 м³/ч газообразного ацетилена

Узлы 1÷5

| Стадия | Лист | Листов |
|---|---|---|
| Р | 5 | |

ГОССТРОЙ СССР
ГОСХИМПРОЕКТ
Москва

## ФРАГМЕНТ 1

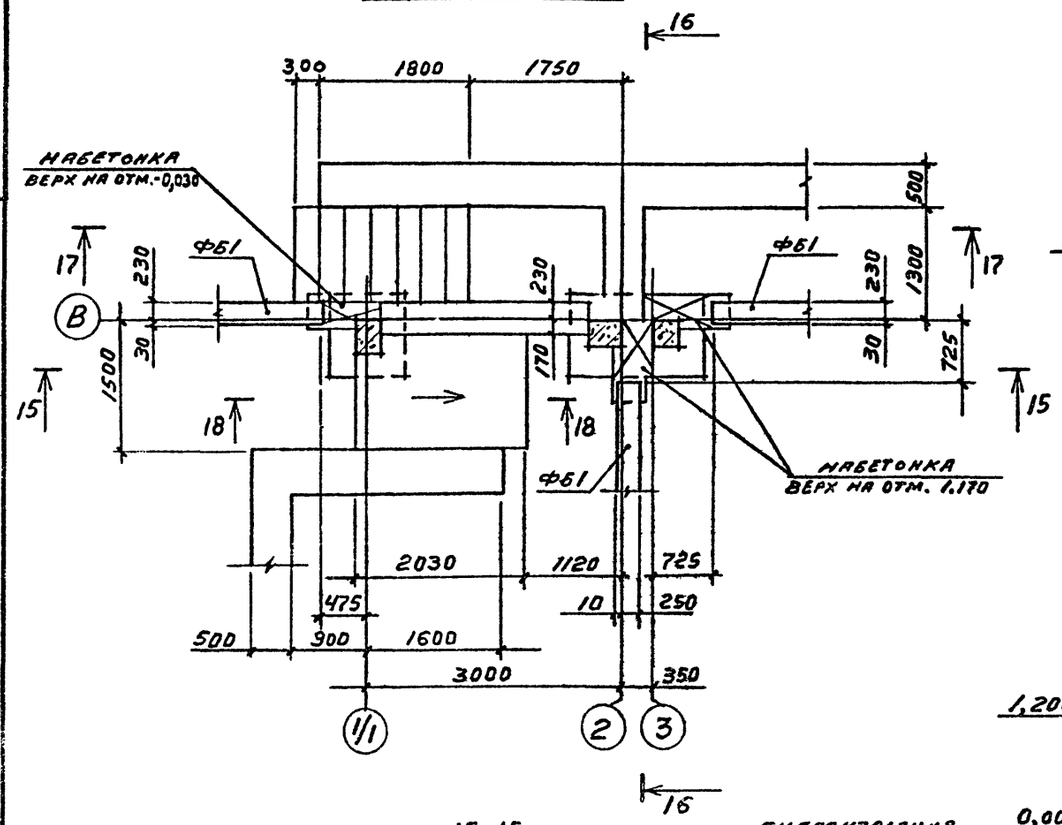


## 16-16

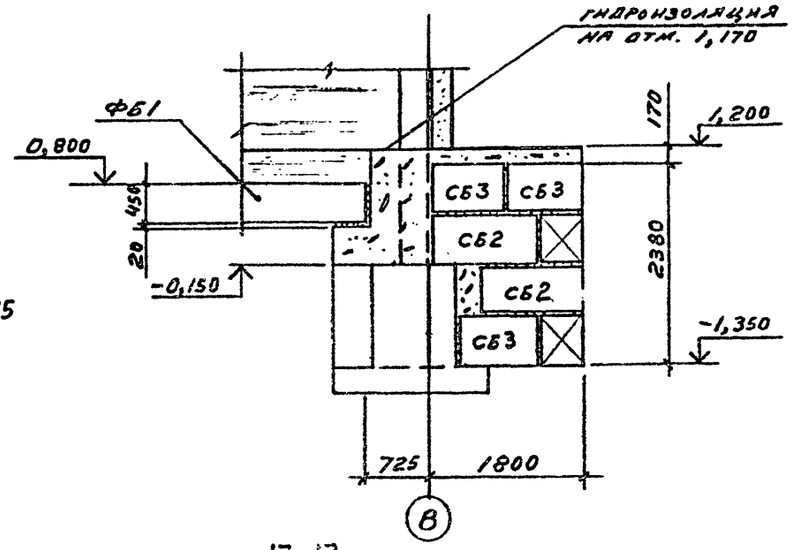


## 17-17

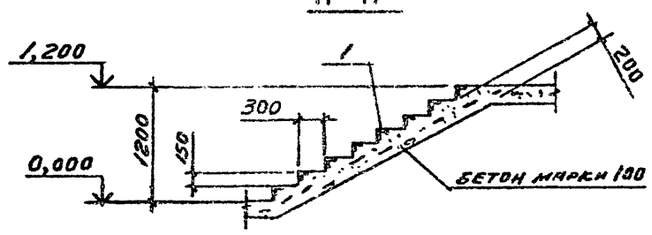


## 15-15

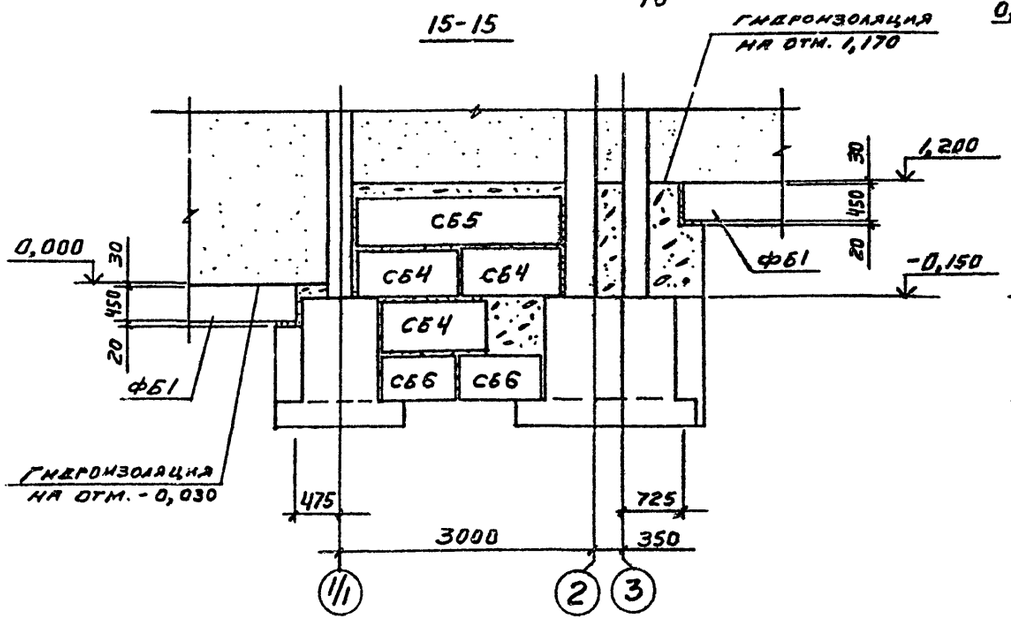


## 18-18

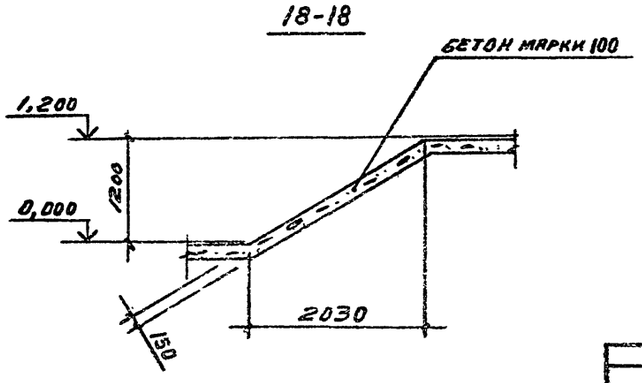


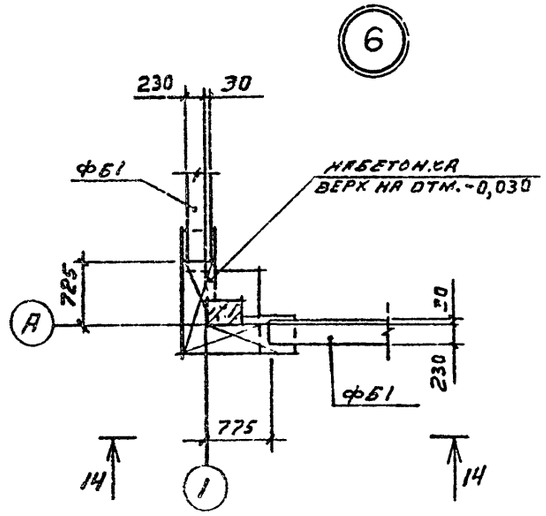


## 14-14

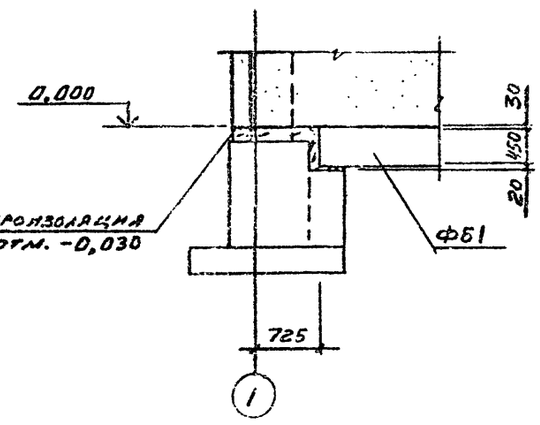


| | | | |
|---|---|---|---|
| СТ.ИНЖ | БЕЛЯЕВ | | |
| ПРОВЕР | МАМАЕВ | | |
| ИНЖ. | ЛОПАТИНА | | |
| РУК.ГР | ФУКС | | |
| ГИП СРЕЦ | МАМАЕВ | | |
| ГА.КОНСТ | БОРОВКОВ | | |
| НАЧ.ОТД | КНЯЗЕВ | | |
| Н.КОНТР | МАМАЕВ | | |

Привязан

Инв.№

**ТП 405-9-24.83-КЖ**

Ацетиленовая станция УАС-20г производительностью 20 м³/ч газообразного ацетилена

| Стадия | Лист | Листов |
|---|---|---|
| Р | 6 | |

ФРАГМЕНТ 1 УЗЕЛ 6

ГОССТРОЙ СССР ГОСХИМПРОЕКТ Москва

Согласовано:

Инв.№ подл. | Подпись и дата | Взам. инв. №

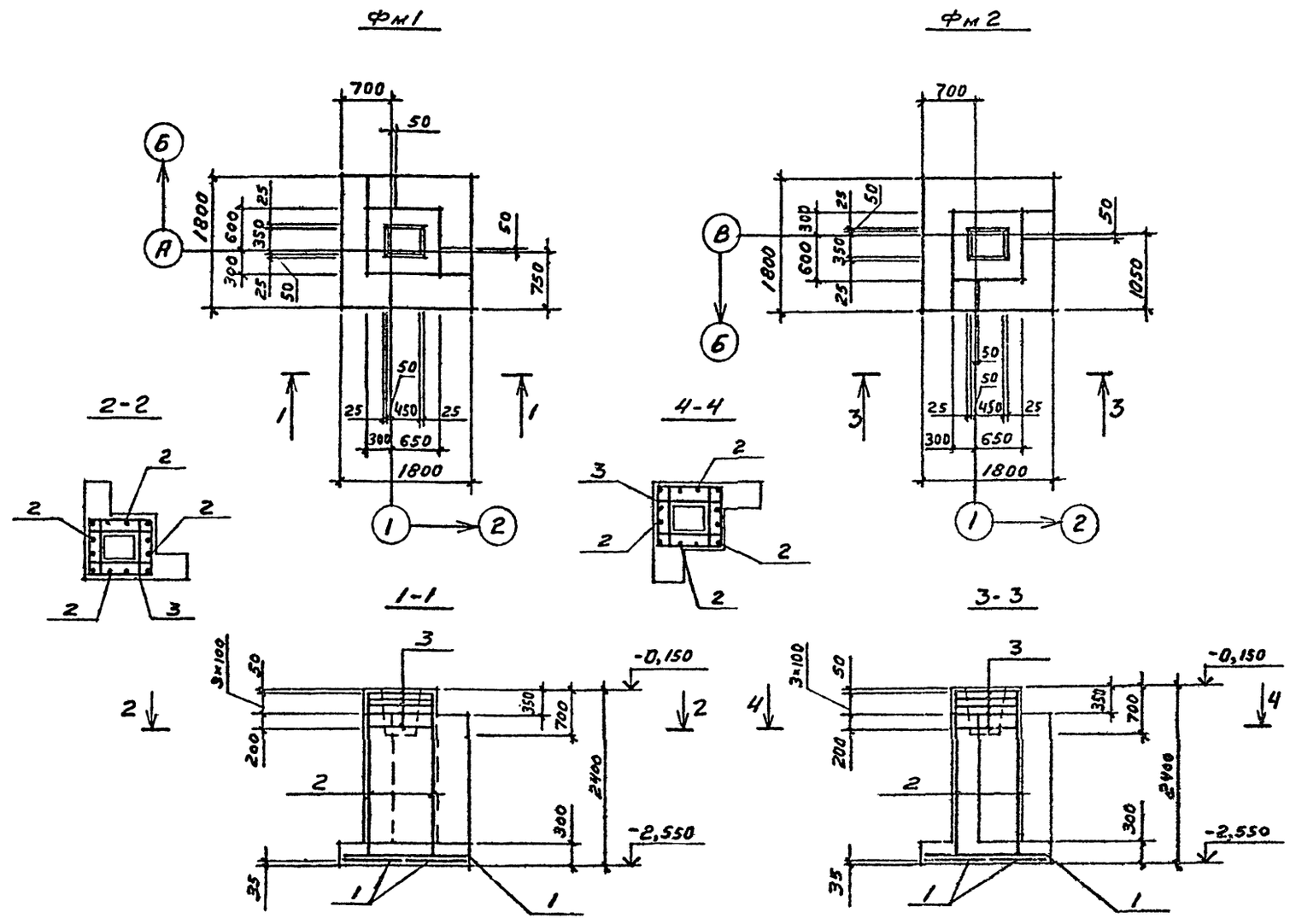


## СПЕЦИФИКАЦИЯ НА ЭЛЕМЕНТ КОНСТРУКЦИИ

| Формат | Зона | Поз. | Обозначение | Наименование | Кол. | Примечание |
|---|---|---|---|---|---|---|
| | | | | Фм1, Фм2 | | |
| | | | | СБОРОЧНЫЕ ЕДИНИЦЫ | | |
| | | 1 | 1.410-2 вып.1 | СЕТКА С(1)10АII-8×18 | 4 | |
| | | 2 | 1.412-1/77 вып 3 | " 1С12АII-6×24 | 4 | |
| | | 3 | 1.412-1/77 вып 3 | " СА-8АI | 5 | |
| | | | | | | |
| | | | | | | |
| | | | | МАТЕРИАЛЫ | | |
| | | | | БЕТОН МАРКИ 200 | | |
| | | | | Фм 1 | 3,2 | м³ |
| | | | | Фм 2 | 3,2 | м³ |

## ВЕДОМОСТЬ РАСХОДА СТАЛИ НА ЭЛЕМЕНТ, кг

| Марка | Изделия арматурные | | | | | | | | Общий расход |
|---|---|---|---|---|---|---|---|---|---|
| | Арматура класса | | | | | | | | |
| | А-I | | | | А-II | | | | |
| | ГОСТ 5781-81 | | | | ГОСТ 5781-81 | | | | |
| | ⌀6 | ⌀8 | | итого | ⌀10 | ⌀12 | | итого | |
| Фм1 | 2 | 18 | | 20 | 22 | 34 | | 56 | 76 |
| Фм2 | 2 | 18 | | 20 | 22 | 34 | | 56 | 76 |

В СХЕМЕ НАГРУЗОК ДАНЫ РАСЧЕТНЫЕ УСИЛИЯ В УРОВНЕ ВЕРХНЕГО ОБРЕЗА ФУНДАМЕНТОВ.

СХЕМА НАГРУЗОК Фм1, Фм2

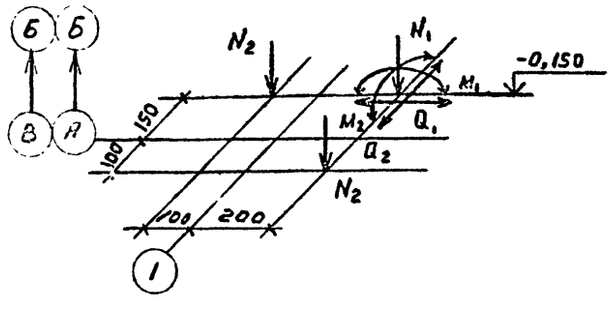


ТАБЛИЦА НАГРУЗОК Фм1, Фм2

| Наимен. усилий | Усилия |
|---|---|
| $N_1^{max}$, кн(тс) | 88,0 (8,8) |
| $N_1^{min}$, кн(тс) | 74,0 (7,4) |
| $N_2$, кн(тс) | 45,0 (4,5) |
| $M_1$, кнм (тсм) | 20,0 (2,0) |
| $Q_1$, кн (тс) | 5,0 (0,5) |
| $M_2$, кнм (тсм) | 40,0 (4,0) |
| $Q_2$, кн (тс) | 10,0 (1,0) |

СХЕМА СЕТОК ПОДОШВЫ Фм1, Фм2

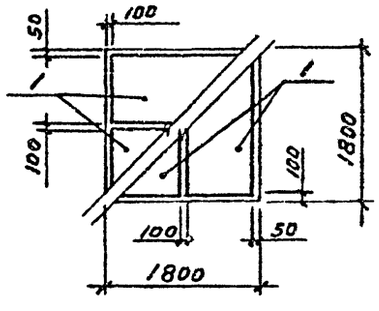


| | | | |
|---|---|---|---|
| СТ инж | БЕЛЯЕВ | | |
| ПРОВЕР | МАЖАЕВ | | |
| ИНЖ | ЛОПАТИНА | | |
| РУК ГР | ФУКС | | |
| ГА СПЕЦ | МАЖАЕВ | | |
| ГА КОНС | БОРОВКОВ | | |
| НАЧ ОТД | КНЯЗЕВ | | |
| Н. КОНТР | МАЖАЕВ | | |

Привязан

Инв №

ТП 405-9-24.83-КЖ

Ацетиленовая станция УАС-20г производительностью 20 м³/ч газообразного ацетилена

| Стадия | Лист | Листов |
|---|---|---|
| Р | 7 | |

ФУНДАМЕНТЫ Фм1, Фм2

ГОССТРОЙ СССР ГОСХИМПРОЕКТ Москва

Согласовано:

Взам инв №

Подпись и дата

Шифр ГХП 2391

ТИПОВОЙ ПРОЕКТ 405-9-24.83 Альбом III



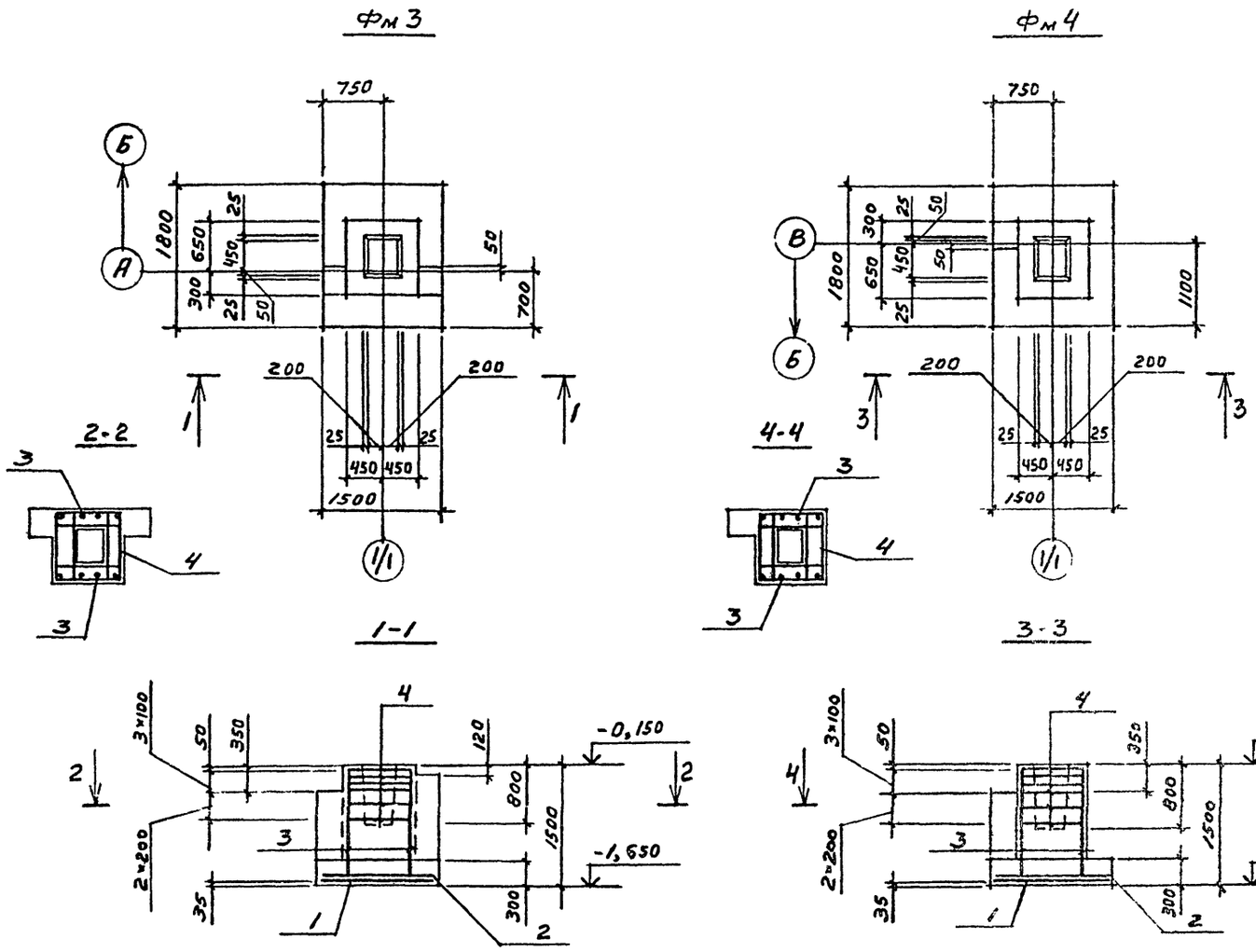


## СПЕЦИФИКАЦИЯ НА ЭЛЕМЕНТ КОНСТРУКЦИИ

| Формат | Зона | Поз. | Обозначение | Наименование | Кол | Примечание |
|---|---|---|---|---|---|---|
| | | | | Фм 3, Фм 4 | | |
| | | | | Сборочные единицы | | |
| | | 1 | 1.410-2 вып. 1 | Сетка С(1) 10АII-14×18 | 1 | |
| | | 2 | 1.410-2 вып. 1 | " С(1) 10АII-8×15 | 2 | |
| | | 3 | 1.412-1/77 вып 3 | " СН 12АII-6×15 | 2 | |
| | | 4 | 1.412-1/77 вып 3 | " СА-8АI | 6 | |
| | | | | | | |
| | | | | | | |
| | | | | Материалы | | |
| | | | | Бетон марки 200 | | |
| | | | | Фм 3 | 1,9 | м³ |
| | | | | Фм 4 | 1,8 | м³ |

## ВЕДОМОСТЬ РАСХОДА СТАЛИ НА ЭЛЕМЕНТ, кг

| Марка | Изделия арматурные | | | | | | | | Общий расход |
|---|---|---|---|---|---|---|---|---|---|
| | Арматура класса | | | | | | | | |
| | А-I | | | | А-II | | | | |
| | ГОСТ 5781-81 | | | | ГОСТ 5781-81 | | | | |
| | ⌀6 | ⌀8 | | итого | ⌀10 | ⌀12 | | итого | |
| Фм 3 | 2 | 18 | | 20 | 18 | 10 | | 38 | 58 |
| Фм 4 | 2 | 18 | | 20 | 18 | 10 | | 38 | 58 |
| | | | | | | | | | |

В схеме нагрузок даны расчетные усилия в уровне верхнего обреза фундаментов

Схема нагрузок Фм3, Фм4

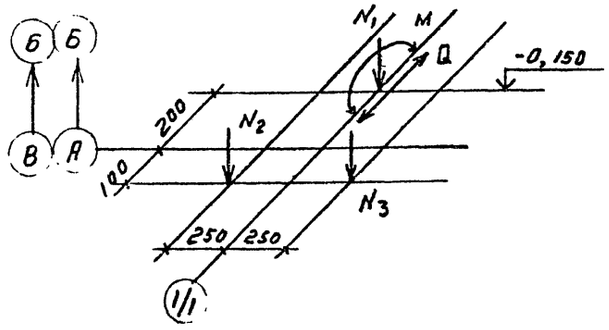


Таблица нагрузок Фм3, Фм4

| Наимен. усилий | Усилия |
|---|---|
| $N_1^{max}$, кн (тс) | 22,0 (2,2) |
| $N_1^{min}$, кн (тс) | 22,0 (2,2) |
| $N_2$, кн (тс) | 45,0 (4,5) |
| $N_3$, кн (тс) | 23,0 (2,3) |
| M, кнм (тсм) | 17,0 (1,7) |
| Q, кн (тс) | 8,0 (0,8) |
| | |

Схема сеток подошвы Фм3, Фм4

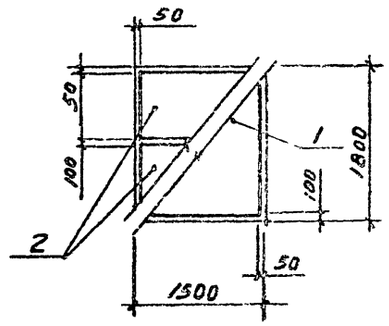


| | | |
|---|---|---|
| Стинж | Беляев | |
| Провер | Мамаев | |
| Инж | Лопатина | |
| Гунтр | Фукс | |
| Гл.спец | Мамаев | |
| Гл.конс | Боровков | |
| Нач.отд | Князев | |
| Н.контр | Мамаев | |

Привязан

Инв №

ТП 405-9-24.83-КЖ

Ацетиленовая станция УАС-20г производительностью 20 м³/ч газообразного ацетилена

Стадия Р | Лист 8 | Листов

Фундаменты Фм3, Фм4

ГОССТРОЙ СССР ГОСХИМПРОЕКТ Москва

Согласовано

Взам. инв №

Подпись и дата

Инв № подл

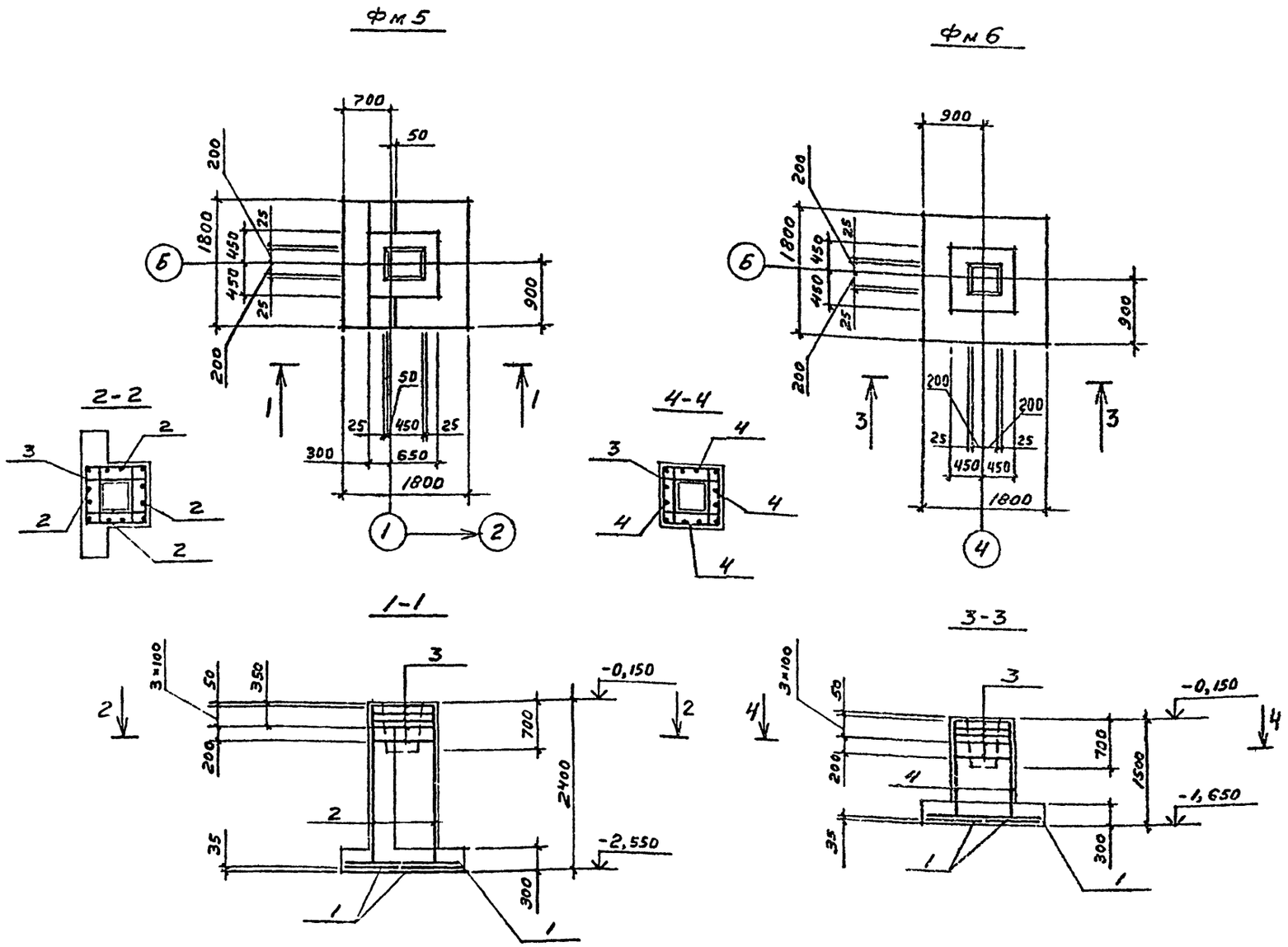


## СПЕЦИФИКАЦИЯ НА ЭЛЕМЕНТ КОНСТРУКЦИИ

| Формат | Зона | Поз. | Обозначение | Наименование | Кол. | Примечание |
|---|---|---|---|---|---|---|
| | | | | Фм 5 | | |
| | | | | Сборочные единицы | | |
| | | 1 | 1.410-2 вып.1 | Сетка С(1)10АII-8×18 | 4 | |
| | | 2 | 1.412-1/77 вып 3 | " 1С12АII-6×24 | 4 | |
| | | 3 | 1.412-1/77 вып 3 | " СА-8АI | 5 | |
| | | | | | | |
| | | | | | | |
| | | | | Материалы | | |
| | | | | Бетон марки 200 | 3,2 | м³ |
| | | | | Фм 6 | | |
| | | | | Сборочные единицы | | |
| | | 1 | 1.410-2 вып 1 | Сетка С(1)10АII-8×18 | 4 | |
| | | 3 | 1.412-1/77 вып 3 | " СА-8АI | 5 | |
| | | 4 | 1.412-1/77 вып 3 | " СН12АII-6×15 | 4 | |
| | | | | | | |
| | | | | | | |
| | | | | Материалы | | |
| | | | | Бетон марки 200 | 1,8 | м³ |

## ВЕДОМОСТЬ РАСХОДА СТАЛИ НА ЭЛЕМЕНТ, кг

| Марка | Изделия арматурные | | | | | | | | Общий расход |
|---|---|---|---|---|---|---|---|---|---|
| | Арматура класса | | | | | | | | |
| | А-I | | | | А-II | | | | |
| | ГОСТ 5781-81 | | | | ГОСТ 5781-81 | | | | |
| | ф6 | ф8 | | итого | ф10 | ф12 | | итого | |
| Фм 5 | 2 | 18 | | 20 | 22 | 34 | | 56 | 76 |
| Фм 6 | 2 | 17 | | 19 | 22 | 20 | | 42 | 61 |

В схеме нагрузок даны расчетные усилия в уровне верхнего обреза фундаментов

### Схема нагрузок Фм 5

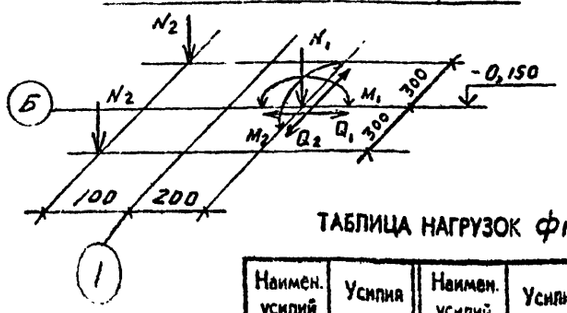


### Схема нагрузок Фм 6

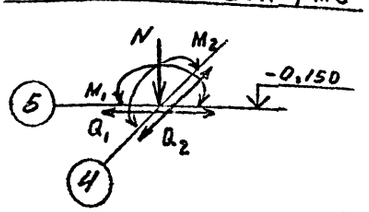


### Схема сеток подошвы Фм5, Фм6

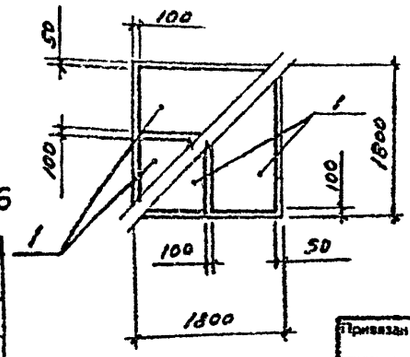


### ТАБЛИЦА НАГРУЗОК Фм5

| Наимен. усилий | Усилия | Наимен. усилий | Усилия |
|---|---|---|---|
| $N_1^{max}$, кн(тс) | 174,0(17,4) | $M_1$, кнм (тсм) | 40,0(4,0) |
| $N_1^{min}$, кн(тс) | 147,0(14,7) | $Q_1$, кн (тс) | 10,0 (1,0) |
| $N_2$, кн (тс) | 45,0(4,5) | $M_2$, кнм (тсм) | 40,0 (4,0) |
| | | $Q_2$, кн (тс) | 10,0(1,0) |

### ТАБЛИЦА НАГРУЗОК Фм6

| Наимен. усилий | Усилия | Наимен. усилий | Усилия |
|---|---|---|---|
| $N^{max}$, кн(тс) | 214,0(21,4) | $M_2$, кнм (тсм) | 10,0(1,0) |
| $N^{min}$, кн(тс) | 126,0(12,6) | $Q_2$, кн (тс) | 3,0(0,3) |
| $M_1$, кнм тсм | 17,0(1,7) | | |
| $Q_1$, кн тс | 8,0(0,8) | | |

| | | |
|---|---|---|
| Ст инж | Беляев | |
| Провер | Мамаев | |
| Инж | Лопатина | |
| Рук гр | Фукс | |
| Гл спец | Мамаев | |
| Гл конс | Боровков | |
| Нач отд | Князев | |
| Н контр | Мамаев | |

Привязан

Инв №

# ТП 405-9-24.83-КЖ

Ацетиленовая станция УАС-20г производительностью 20 м³/ч газообразного ацетилена

| Стадия | Лист | Листов |
|---|---|---|
| Р | 9 | |

Фундаменты Фм 5, Фм 6

ГОССТРОЙ СССР
ГОСХИМПРОЕКТ
Москва

Согласовано:
Взам. инв №
Подпись и дата

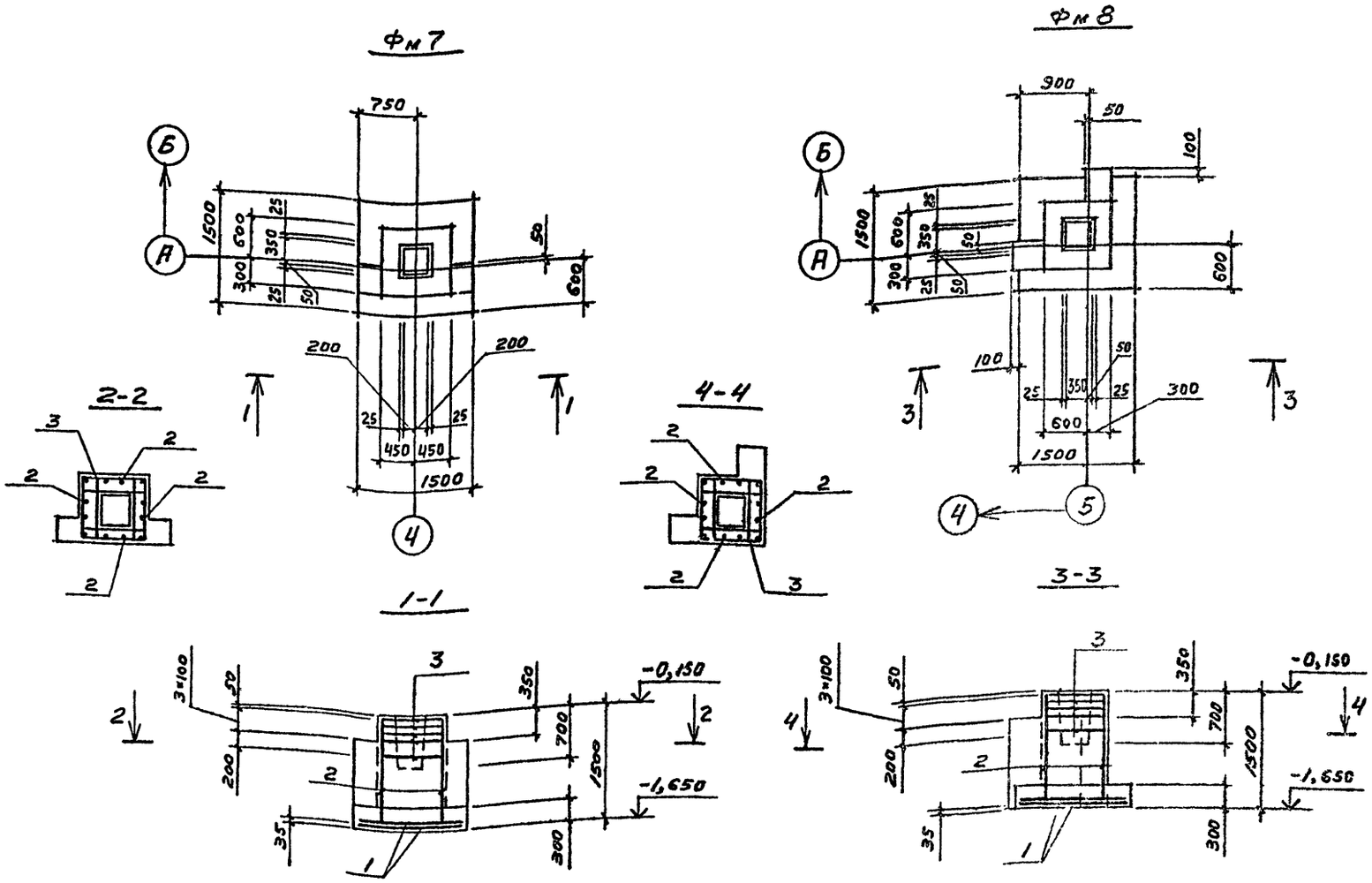


## СПЕЦИФИКАЦИЯ НА ЭЛЕМЕНТ КОНСТРУКЦИИ

| Формат | Зона | Поз. | Обозначение | Наименование | Кол. | Примечание |
|---|---|---|---|---|---|---|
| | | | | Фм7, Фм8 | | |
| | | | | СБОРОЧНЫЕ ЕДИНИЦЫ | | |
| | | 1 | 1.410-2 вып1 | СЕТКА С(1)10АII-14×15 | 2 | |
| | | 2 | 1.412-1/77 вып.3 | " СН-12АII-6×15 | 4 | |
| | | 3 | 1.412-1/77 вып 3 | " СА-8АI | 5 | |
| | | | | МАТЕРИАЛЫ | | |
| | | | | БЕТОН МАРКИ 200 | | |
| | | | | Фм7 | 1,7 | м³ |
| | | | | Фм8 | 1,8 | м³ |

## ВЕДОМОСТЬ РАСХОДА СТАЛИ НА ЭЛЕМЕНТ, кг

| Марка | Изделия арматурные | | | | | | | | Общий расход |
|---|---|---|---|---|---|---|---|---|---|
| | Арматура класса | | | | | | | | |
| | А-I | | | | А-II | | | | |
| | ГОСТ 5781-81 | | | | ГОСТ 5781-81 | | | | |
| | ф6 | ф8 | | итого | ф10 | ф12 | | итого | |
| Фм7 | 2 | 17 | | 19 | 14 | 20 | | 34 | 53 |
| Фм8 | 2 | 17 | | 19 | 14 | 20 | | 34 | 53 |

В СХЕМЕ НАГРУЗОК ДАНЫ РАСЧЕТНЫЕ УСИЛИЯ В УРОВНЕ ВЕРХНЕГО ОБРЕЗА ФУНДАМЕНТОВ

СХЕМА НАГРУЗОК Фм7

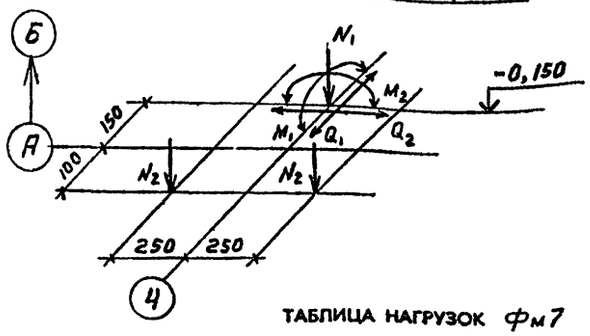


СХЕМА НАГРУЗОК Фм8

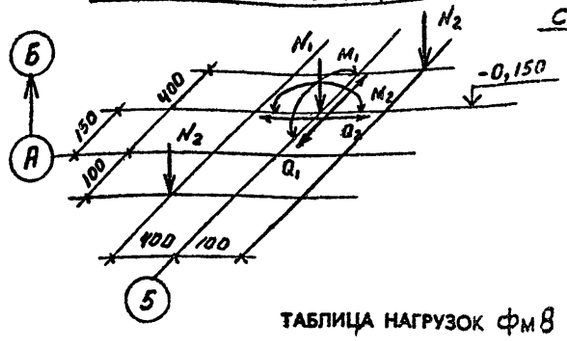


СХЕМА СЕТОК ПОДОШВЫ Фм7, Фм8

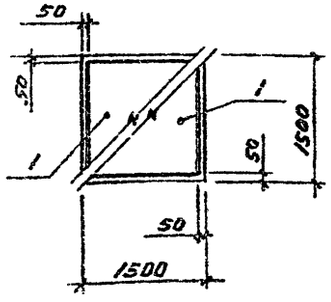


### ТАБЛИЦА НАГРУЗОК Фм7

| Наимен. усилий | Усилия | Наимен. усилий | Усилия |
|---|---|---|---|
| $N_1^{max}$, кн(тс) | 117,0 (11,7) | $M_1$, кнм (тсм) | 17,0 (1,7) |
| $N_1^{min}$, кн (тс) | 73,0 (7,3) | $Q_1$, кн (тс) | 8,0 (0,8) |
| $N_2$, кн (тс) | 26,0 (2,6) | $M_2$, кнм (тсм) | 10,0 (1,0) |
| | | $Q$, кн (тс) | 3,0 (0,3) |

### ТАБЛИЦА НАГРУЗОК Фм8

| Наимен. усилий | Усилия | Наимен. усилий | Усилия |
|---|---|---|---|
| $N_1^{max}$, кн(тс) | 51,0 (5,1) | $M_1$, кнм (тсм) | 17,0 (1,7) |
| $N_1^{min}$, кн(тс) | 42,0 (4,2) | $Q_1$, кн (тс) | 8,0 (0,8) |
| $N_2$, кн (тс) | 26,0 (2,6) | $M_2$, кнм (тсм) | 14,0 (1,4) |
| | | $Q_2$, кн (тс) | 9,0 (0,9) |

Согласовано:

Инв. № подл. | Подпись и дата | Взам. инв. №

Привязан

Инв. №

| | | |
|---|---|---|
| СТ.ИНЖ | БЕЛАЕВ | |
| ПРОВЕР | МАМАЕВ | |
| ИНЖ | ЛОПАТИНА | |
| РУК ГР | ФУКС | |
| ГЛ.СПЕЦ | МАМАЕВ | |
| ГЛ.КОНСТ | БОРОВКОВ | |
| НАЧ.ОТД | КНЯЗЕВ | |
| Н.КОНТР | МАМАЕВ | |

# ТП 405-9-24.83-КЖ

Ацетиленовая станция УАС-20г производительностью 20 м³/ч газообразного ацетилена

| Стадия | Лист | Листов |
|---|---|---|
| Р | 10 | |

ФУНДАМЕНТЫ Фм7, Фм8

ГОССТРОЙ ГОСХИМПРОЕКТ Москва

Шифр ГХП 2391

Типовой проект 405-9-24.83 Альбом III

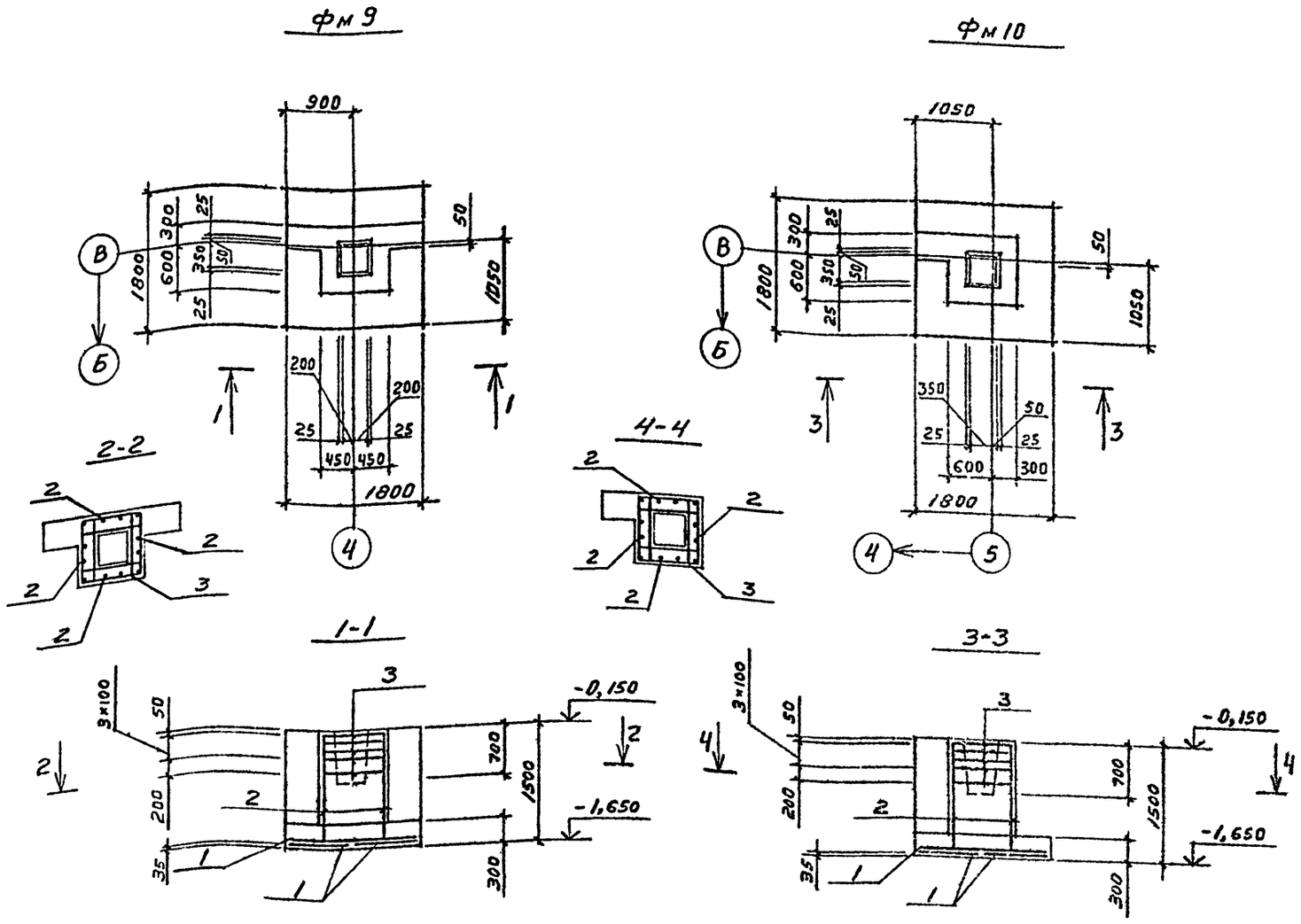


## СПЕЦИФИКАЦИЯ НА ЭЛЕМЕНТ КОНСТРУКЦИИ

| Формат | Зона | Поз. | Обозначение | Наименование | Кол. | Примечание |
|---|---|---|---|---|---|---|
| | | | | фм 9, фм 10 | | |
| | | | | Сборочные единицы | | |
| | | 1 | 1.410-2 вып 1 | Сетка с (1) 10АII-8×18 | 4 | |
| | | 2 | 1.412-1/77 вып 3 | " СН 12АII-6×15 | 4 | |
| | | 3 | 1.412-1/77 вып 3 | " СА-8АI | 5 | |
| | | | | | | |
| | | | | | | |
| | | | | Материалы | | |
| | | | | Бетон марки 200 | | |
| | | | | фм 9 | 2,2 | м³ |
| | | | | фм 10 | 2,0 | м³ |

## ВЕДОМОСТЬ РАСХОДА СТАЛИ НА ЭЛЕМЕНТ, кг

| Марка | Изделия арматурные | | | | | | | | Общий расход |
|---|---|---|---|---|---|---|---|---|---|
| | Арматура класса | | | | | | | | |
| | А-I | | | | А-II | | | | |
| | ГОСТ 5781-81 | | | | ГОСТ 5781-81 | | | | |
| | ф6 | ф8 | | итого | ф10 | ф12 | | итого | |
| фм 9 | 2 | 17 | | 19 | 22 | 20 | | 42 | 61 |
| фм 10 | 2 | 17 | | 19 | 22 | 20 | | 42 | 61 |
| | | | | | | | | | |

В схеме нагрузок даны расчетные усилия в уровне верхнего обреза фундаментов

### Схема нагрузок фм 9

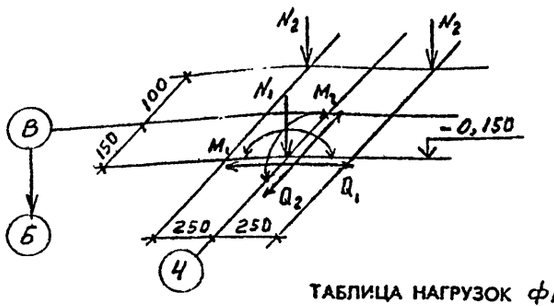


### Схема нагрузок фм 10

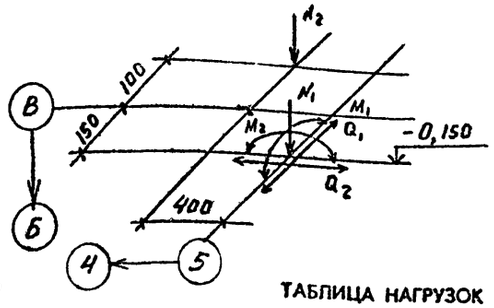


### Схема сеток подошвы фм 9, фм 10

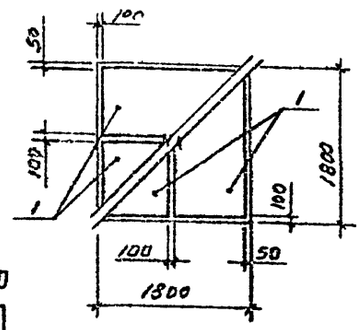


### ТАБЛИЦА НАГРУЗОК фм 9

| Наимен. усилий | Усилия | Наимен. усилий | Усилия |
|---|---|---|---|
| $N_1^{max}$, кн (тс) | 144,0 (14,4) | $Q_1$, кн (тс) | 8,0 (0,8) |
| $N_1^{min}$, кн (тс) | 101,0 (10,1) | $M_2$, кнм (тсм) | 10,0 (1,0) |
| $N_2$, кн (тс) | 26,0 (2,6) | $Q_2$, кн (тс) | 3,0 (0,3) |
| $M_1$, кнм (тсм) | 57,0 (5,7) | | |

### ТАБЛИЦА НАГРУЗОК фм 10

| Наимен. усилий | Усилия | Наимен. усилий | Усилия |
|---|---|---|---|
| $N_1^{max}$, кн (тс) | 64,0 (6,4) | $Q_1$, кн (тс) | 3,0 (0,8) |
| $N_1^{min}$, кн (тс) | 55,0 (5,5) | $M_2$, кнм (тсм) | 14,0 (1,4) |
| $N_2$, кн (тс) | 26,0 (2,6) | $Q_2$, кн (тс) | 9,0 (0,9) |
| $M_1$, кнм (тсм) | 37,0 (3,7) | | |

Привязан

Инв №

| | | |
|---|---|---|
| ст инж | Беляев | |
| пропер | Мажаев | |
| инж | Лопатина | |
| рук гр | Фукс | |
| гл спец | Мажаев | |
| гл конс | Боровков | |
| нач отд | Князев | |

ТП 405-9-24.83-КЖ

Ацетиленовая станция УАС-20г производительностью 20 м³/ч газообразного ацетилена

Фундаменты фм 9, фм 10

| Стадия | Лист | |
|---|---|---|
| Р | 11 | |

ГОССТРОЙ СССР ГОСХИМПРОЕКТ

Согласовано

Взам. инв. №

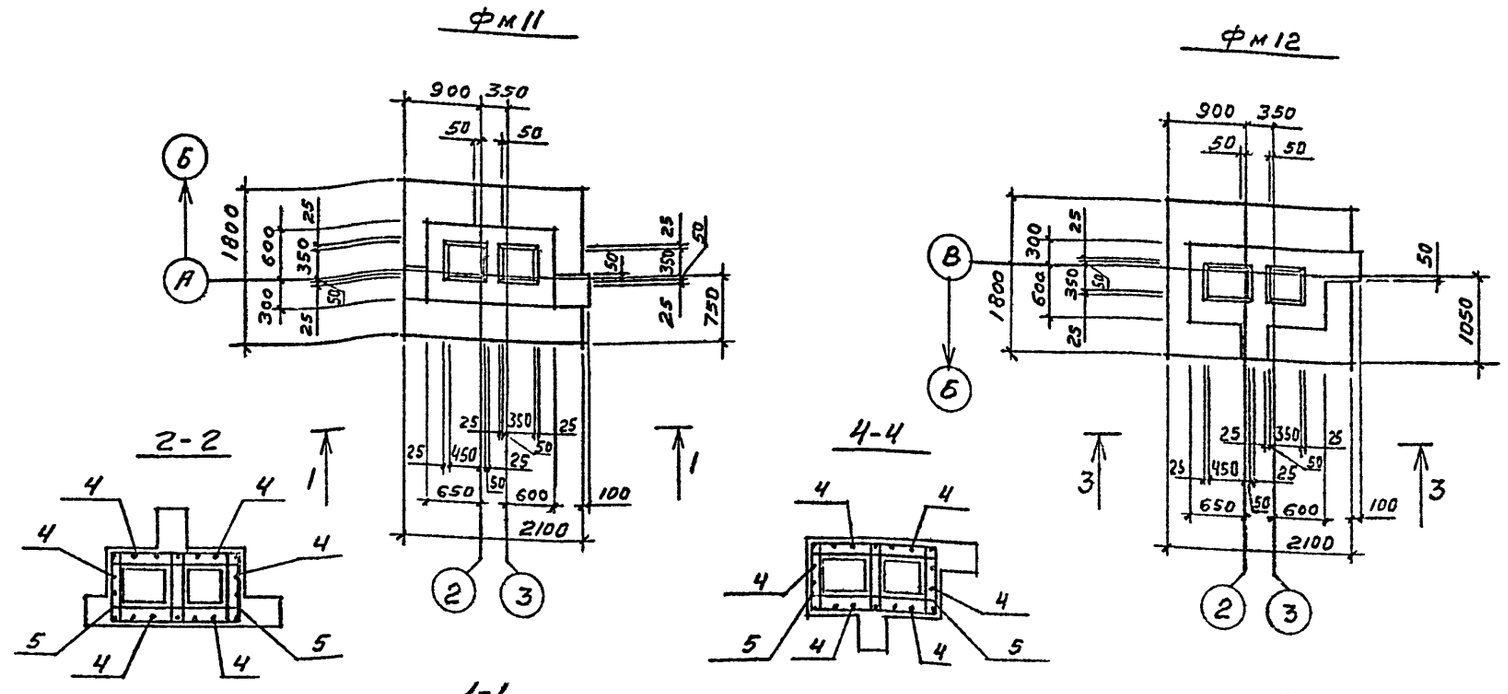


## СПЕЦИФИКАЦИЯ НА ЭЛЕМЕНТ КОНСТРУКЦИИ

| Формат | Зона | Поз. | Обозначение | Наименование | Кол. | Примечание |
|---|---|---|---|---|---|---|
| | | | | фм11, фм12 | | |
| | | | | Сборочные единицы | | |
| | | 1 | 1.410-2 вып1 | сетка С(1)10АII-10×18 | 1 | |
| | | 2 | 1.410-2 вып1 | " С(1)10АII-8×18 | 1 | |
| | | 3 | 1.410-2 вып1 | " С10АII-8×2, | 2 | |
| | | 4 | 1.412-1/77 вып3 | " СН12АII-6×15 | 6 | |
| | | 5 | 1.412-1/77 вып3 | " СА-8АI | 10 | |
| | | | | | | |
| | | | | | | |
| | | | | материалы | | |
| | | | | бетон марки 200 | | |
| | | | | фм11 | 2,9 | м³ |
| | | | | фм12 | 2,9 | м³ |

## ВЕДОМОСТЬ РАСХОДА СТАЛИ НА ЭЛЕМЕНТ, кг

| Марка | Изделия арматурные | | | | | | | | Общий расход |
|---|---|---|---|---|---|---|---|---|---|
| | Арматура класса | | | | | | | | |
| | А-I | | | | А-II | | | | |
| | ГОСТ 5781-81 | | | | ГОСТ 5781-81 | | | | |
| | ф6 | ф8 | | итого | ф10 | ф12 | | итого | |
| фм11 | 3 | 57 | | 60 | 25 | 31 | | 56 | 116 |
| фм12 | 3 | 57 | | 60 | 25 | 31 | | 56 | 116 |
| | | | | | | | | | |

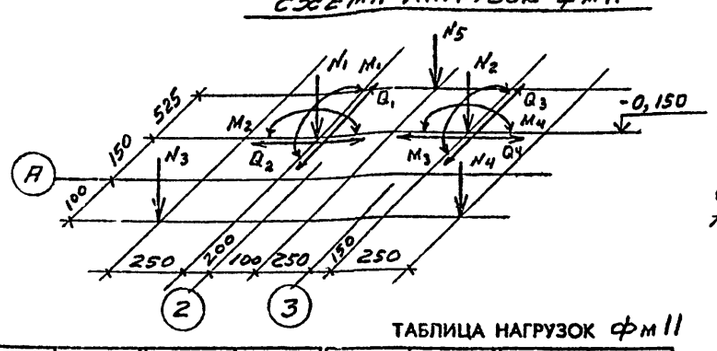


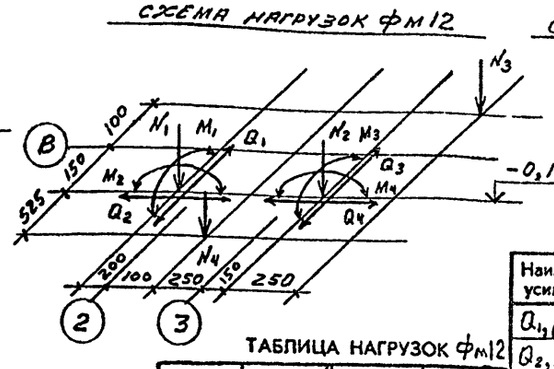


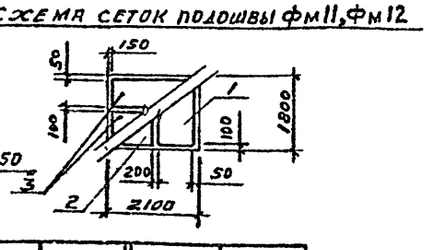


В схеме нагрузок даны расчетные усилия в уровне верхнего обреза фундаментов

## ТАБЛИЦА НАГРУЗОК фм11

| Наимен. усилий | Усилия | Наимен. усилий | Усилия | Наимен. усилий | Усилия | Наимен. усилий | Усилия |
|---|---|---|---|---|---|---|---|
| $N_1^{max}$, кн(тс) | 88,0(8,8) | $M_1$, кнм(тсм) | 40,0(4,0) | $Q_1$, кн(тс) | 10,0(1,0) | $N_3$, кн(тс) | 23,0(2,3) |
| $N_1^{min}$, кн(тс) | 74,0(7,4) | $M_2$, кнм(тсм) | 20,0(2,0) | $Q_2$, кн(тс) | 5,0(0,5) | $N_4$, кн(тс) | 26,0(2,6) |
| $N_2^{max}$, кн(тс) | 51,0(5,1) | $M_3$, кнм(тсм) | 17,0(1,7) | $Q_3$, кн(тс) | 8,0(0,8) | $N_5$, кн(тс) | 84,0(8,4) |
| $N_2^{min}$, кн(тс) | 42,0(4,2) | $M_4$, кнм(тсм) | 14,0(1,4) | $Q_4$, кн(тс) | 2,0(0,2) | | |

## ТАБЛИЦА НАГРУЗОК фм12

| Наимен. усилий | Усилия | Наимен. усилий | Усилия |
|---|---|---|---|
| $N_1^{max}$, кн(тс) | 101,0(10,1) | $M_1$, кнм(тсм) | 40,0(4,0) |
| $N_1^{min}$, кн(тс) | 88,0(8,8) | $M_2$, кнм(тсм) | 30,0(3,0) |
| $N_2^{max}$, кн(тс) | 144,0(14,4) | $M_3$, кнм(тсм) | 10,0(1,0) |
| $N_2^{min}$, кн(тс) | 101,0(10,1) | $M_4$, кнм(тсм) | 37,0(3,7) |

| Наимен. усилий | Усилия | Наимен. усилий | Усилия |
|---|---|---|---|
| $Q_1$, кн(тс) | 10,0(1,0) | $N_3$, кн(тс) | 26,0(2,6) |
| $Q_2$, кн(тс) | 5,0(0,5) | $N_4$, кн(тс) | 84,0(8,4) |
| $Q_3$, кн(тс) | 9,0(0,9) | | |
| $Q_4$, кн(тс) | 8,0(0,8) | | |

Согласовано:

Взам. инв. №

Подпись и дата

Инв. № подл.

Привязан

Инв. №

| | | |
|---|---|---|
| Стинж | Беляев | |
| Провер | Мажаев | |
| Инж | Лопатина | |
| Рук гр | Фукс | |
| Гл спец | Мажаев | |
| Гл конс | Боровков | |
| Нач отд | Князев | |
| Н контр | Мажаев | |

ТП 405-9-24.83-КЖ

Ацетиленовая станция УАС-20г производительностью 20 м³/ч газообразного ацетилена

| Стадия | Лист | Листов |
|---|---|---|
| Р | 12 | |

Фундаменты фм11, фм12

ГОССТРОЙ ГОСХИМПРОЕКТ Москва

фм13

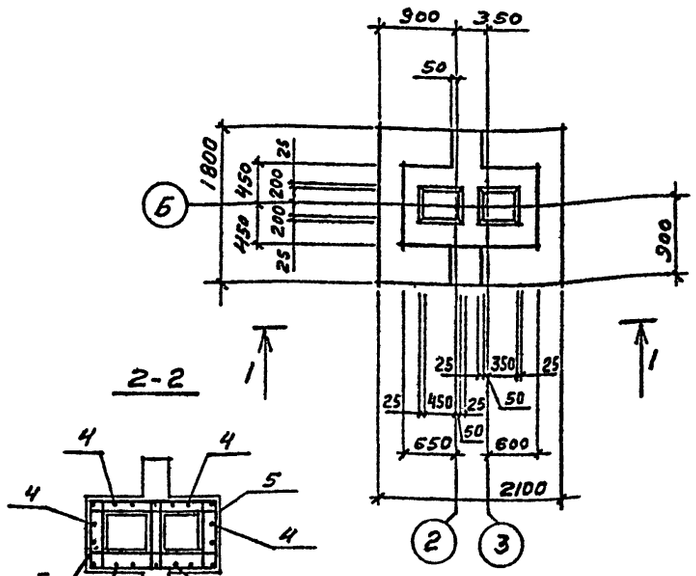


2-2



4-4

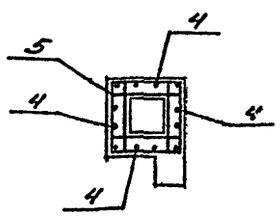

фм14

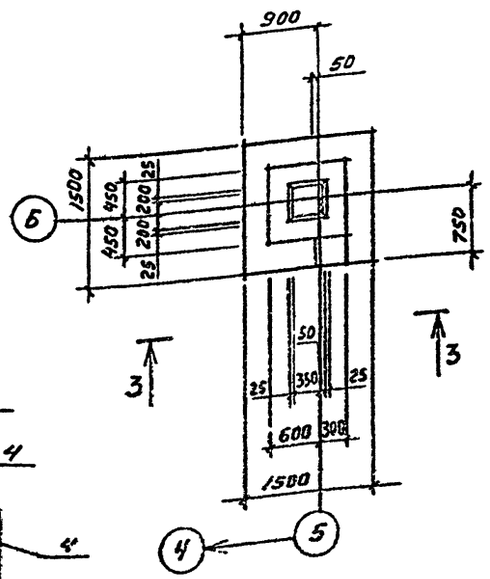


3-3

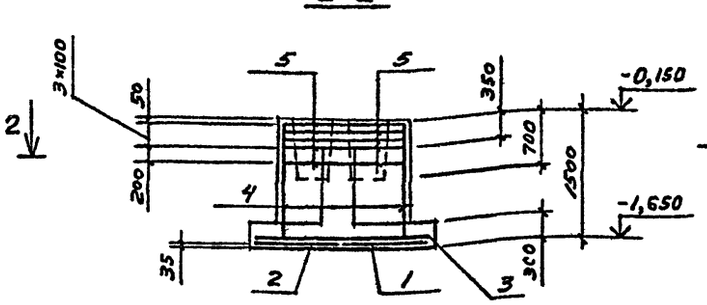


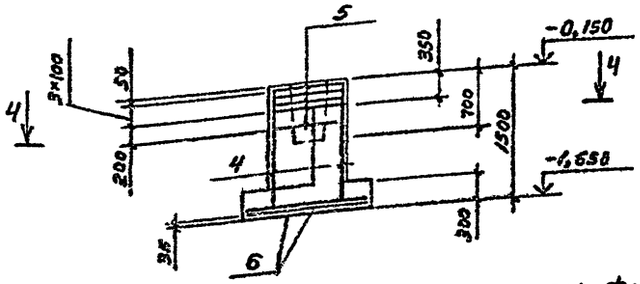


## СПЕЦИФИКАЦИЯ НА ЭЛЕМЕНТ КОНСТРУКЦИИ

| Формат | Зона | Поз. | Обозначение | Наименование | Кол. | Примечание |
|---|---|---|---|---|---|---|
| | | | | фм13 | | |
| | | | | сборочные единицы | | |
| | | 1 | 1.410-2 вып1 | сетка С(1)10АII-10×18 | 1 | |
| | | 2 | 1.410-2 вып1 | " С(1)10АII-8×18 | 1 | |
| | | 3 | 1.410-2 вып1 | " С10АII-8×21 | 2 | |
| | | 4 | 1.412-1/77 вып3 | " СН12АII-6×15 | 6 | |
| | | 5 | 1.412-1/77 вып3 | " СА-8АI | 10 | |
| | | | | материалы | | |
| | | | | бетон марки 200 | 2,8 | м³ |
| | | | | фм14 | | |
| | | | | сборочные единицы | | |
| | | 4 | 1.412-1/77 вып3 | сетка СН12АII-6×15 | 4 | |
| | | 5 | 1.412-1/77 вып3 | " СА-8АI | 5 | |
| | | 6 | 1.410-2 вып1 | " С(1)10АII-14×15 | 2 | |
| | | | | материалы | | |
| | | | | бетон марки 200 | 1,6 | м³ |

## ВЕДОМОСТЬ РАСХОДА СТАЛИ НА ЭЛЕМЕНТ, кг

| Марка | Изделия арматурные | | | | | | | | Общий расход |
|---|---|---|---|---|---|---|---|---|---|
| | Арматура класса | | | | | | | | |
| | A-I | | | | A-II | | | | |
| | ГОСТ 5781-81 | | | | ГОСТ 5781-81 | | | | |
| | ф6 | ф8 | | итого | ф10 | ф12 | | итого | |
| фм13 | 3 | 57 | | 60 | 25 | 31 | | 56 | 116 |
| фм14 | 2 | 17 | | 19 | 14 | 20 | | 34 | 53 |

В СХЕМЕ НАГРУЗОК ДАНЫ РАСЧЕТНЫЕ УСИЛИЯ В УРОВНЕ ВЕРХНЕГО ОБРЕЗА ФУНДАМЕНТОВ

СХЕМА НАГРУЗОК фм13

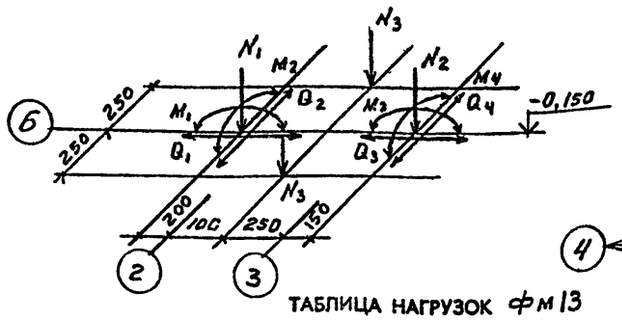


СХЕМА НАГРУЗОК фм14

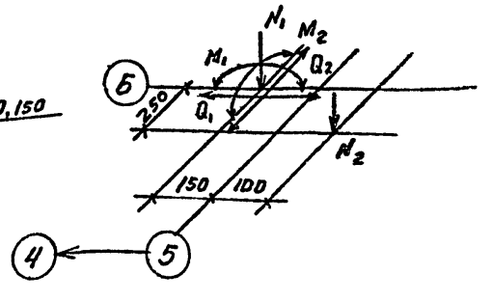


СХЕМА СЕТОК ПОДОШВЫ фм13

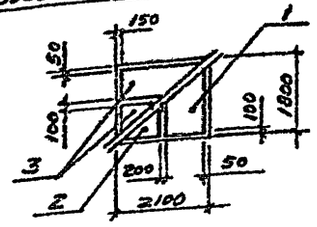


СХЕМА СЕТОК ПОДОШВЫ фм14

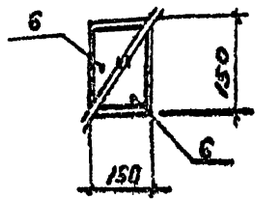


ТАБЛИЦА НАГРУЗОК фм13

| Наимен. усилий | Усилия | Наимен. усилий | Усилия | Наимен. усилий | Усилия | Наимен. усилий | Усилия |
|---|---|---|---|---|---|---|---|
| $N_1^{max}$, кН (тс) | 174,0 (17,4) | $M_1$, кНм (тсм) | 40,0 (4,0) | $Q_1$, кН (тс) | 10,0 (1,0) | $N_3$, кН (тс) | 84,0 (8,4) |
| $N_1^{min}$, кН (тс) | 147,0 (14,7) | $M_2$, кНм (тсм) | 40,0 (4,0) | $Q_2$, кН (тс) | 10,0 (1,0) | | |
| $N_2^{max}$, кН (тс) | 149,0 (14,9) | $M_3$, кНм (тсм) | 13,0 (1,3) | $Q_3$, кН (тс) | 6,0 (0,6) | | |
| $N_2^{min}$, кН (тс) | 68,0 (6,8) | $M_4$, кНм (тсм) | 14,0 (1,4) | $Q_4$, кН (тс) | 9,0 (0,9) | | |

ТАБЛИЦА НАГРУЗОК фм14

| Наимен. усилий | Усилия | Наимен. усилий | Усилия |
|---|---|---|---|
| $N_1^{max}$, кН (тс) | 76,0 (7,6) | $Q_1$, кН (тс) | 9,0 (0,9) |
| $N_1^{min}$, кН (тс) | 68,0 (6,8) | $Q_2$, кН (тс) | 8,0 (0,8) |
| $M_1$, кНм (тсм) | 14,0 (1,4) | $N_2$, кН (тс) | 26,0 (2,6) |
| $M_2$, кНм (тсм) | 17,0 (1,7) | | |

Согласовано:

Инв. № подл. | Подпись и дата | Взам. инв. №

Привязан

Инв №

| | | |
|---|---|---|
| ГИП | БЕЛЯЕВ | |
| Провер. | МАМАЕВ | |
| Нач. | Лопатина | |
| Рук. гр. | Фукс | |
| Гл. спец. | МАМАЕВ | |
| Гл. конс. | Боровков | |
| Нач. отд. | Князев | |
| Н. контр. | МАМАЕВ | |

# ТП 405-9-24.83-КЖ

Ацетиленовая станция УАС-20г производительностью 20 м³/ч газообразного ацетилена

| Стадия | Лист | Листов |
|---|---|---|
| Р | 13 | |

Фундаменты фм13, фм14

ГОССТРОЙ СССР ГОСХИМПРОЕКТ Москва

Типовой проект 405-9-24.83
Альбом III

## Схема расположения фундаментов под оборудование

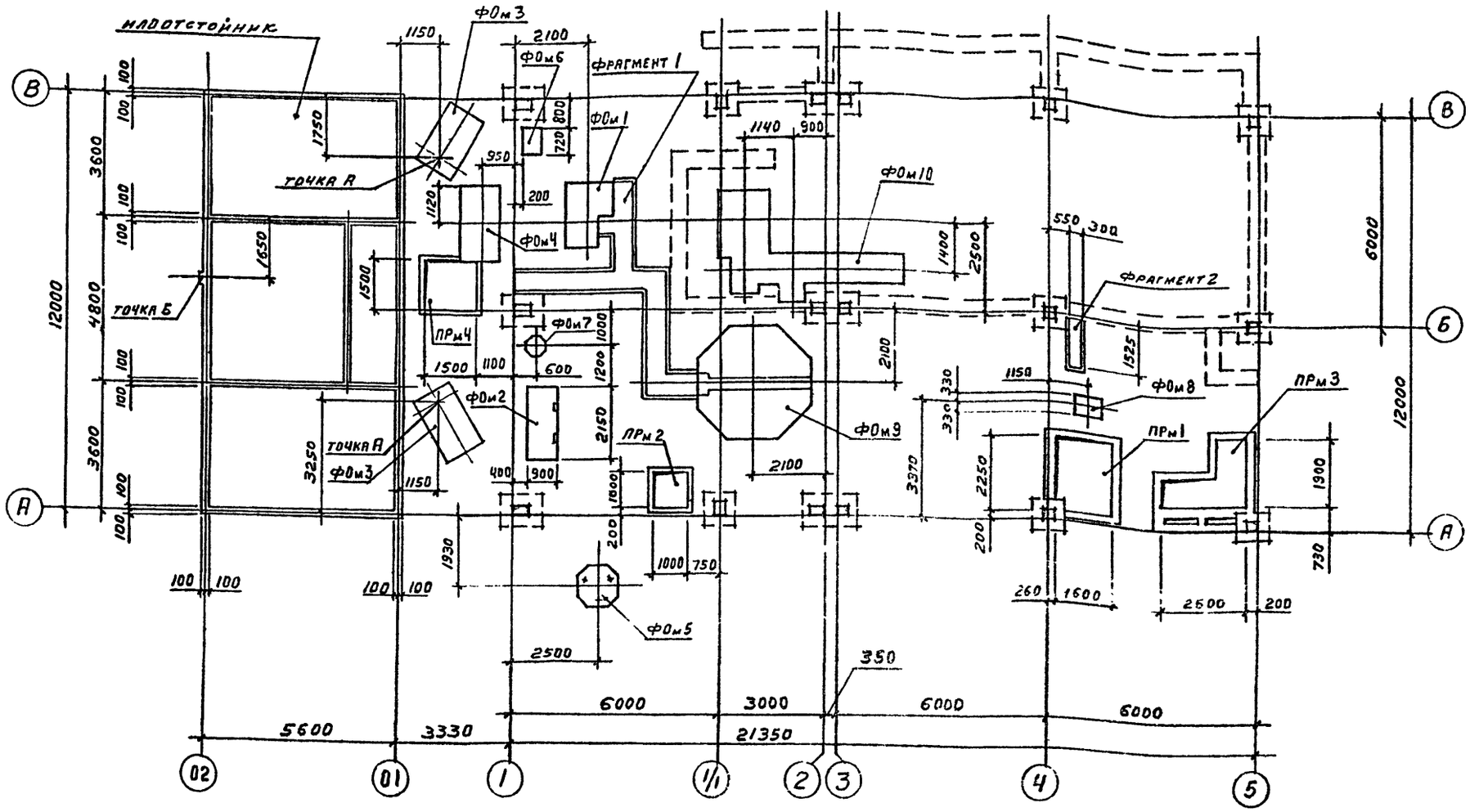


## Спецификация к схеме расположения фундаментов под оборудование

| Марка, поз. | Обозначение | Наименование | Кол. | Масса ед., кг | Примечание |
|---|---|---|---|---|---|
| | Лист 15 | фрагмент 1 | 1 | | 2,0 м³ |
| | Лист 16 | " 2 | 1 | | 0,2 |
| ФОм1 | Лист 16 | фундамент ФОм1 | 1 | | 2,1 |
| ФОм2 | Лист 16 | " ФОм2 | 1 | | 1,7 |
| ФОм3 | Лист 16 | ФОм3 | 2 | | 4,0 |
| ФОм4 | Лист 17 | ФОм4 | 1 | | 4,4 |
| ФОм5 | Лист 17 | ФОм5 | 1 | | 2,2 |
| ФОм6 | Лист 17 | ФОм6 | 1 | | 0,4 |
| ФОм7 | Лист 17 | ФОм7 | 1 | | 0,3 |
| ФОм8 | Лист 17 | ФОм8 | 1 | | 0,5 |
| ФОм9 | Лист 17 | ФОм9 | 1 | | 8,7 |
| ФОм10 | Лист 18 | фундамент ФОм10 | 1 | | 4,8 м³ |
| | | | | | |
| ПРм1 | Лист 19 | прямок ПРм1 | 1 | | 1,2 |
| ПРм2 | Лист 19 | ПРм2 | 1 | | 1,3 |
| ПРм3 | Лист 20 | ПРм3 | 1 | | 2,7 |
| ПРм4 | Лист 20 | ПРм4 | 1 | | 1,4 |
| | Листы 21÷23 | молотостойник | 1 | | 61,1 |

Согласовано: Гипрокислород, ГИП Захаров, отд. ТВ-2 Фролкин
Взам. инв. № | Подпись и дата | Инв. № подл.

Привязан
Инв. №

| | | | |
|---|---|---|---|
| Ст инж | Беляев | | |
| Провер | Мамаев | | |
| Рук гр | Фукс | | |
| Гл спец | Мамаев | | |
| Гл конс | Брагилова | | |
| Нач отд | Князев | | |
| Н. контр | Мамаев | | |

ТП 405-9-24.83-КЖ

Ацетиленовая станция УАС-20г производительностью 20 м³/ч газообразного ацетилена

| Стадия | Лист | Листов |
|---|---|---|
| Р | 14 | |

Схема расположения фундаментов под оборудование

ГОССТРОЙ СССР ГОСХИМПРОЕКТ Москва

## Фрагмент 1

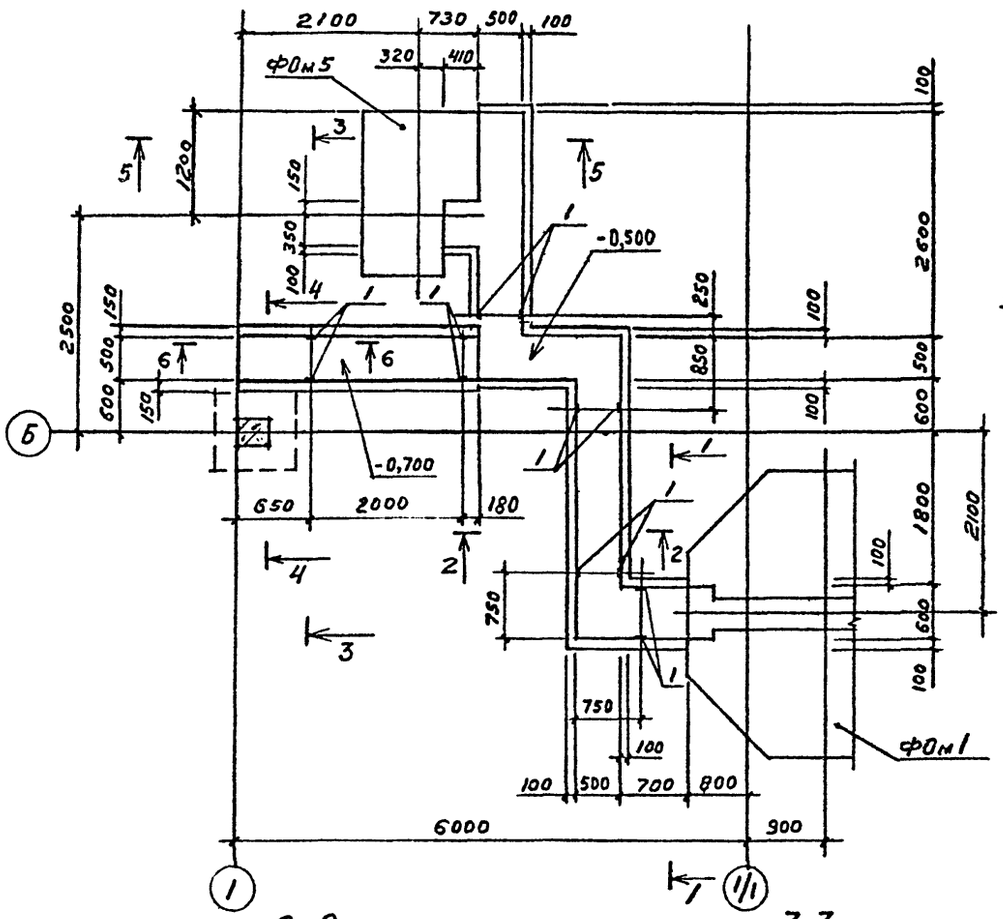


## Схема расположения элементов перекрытия каналов

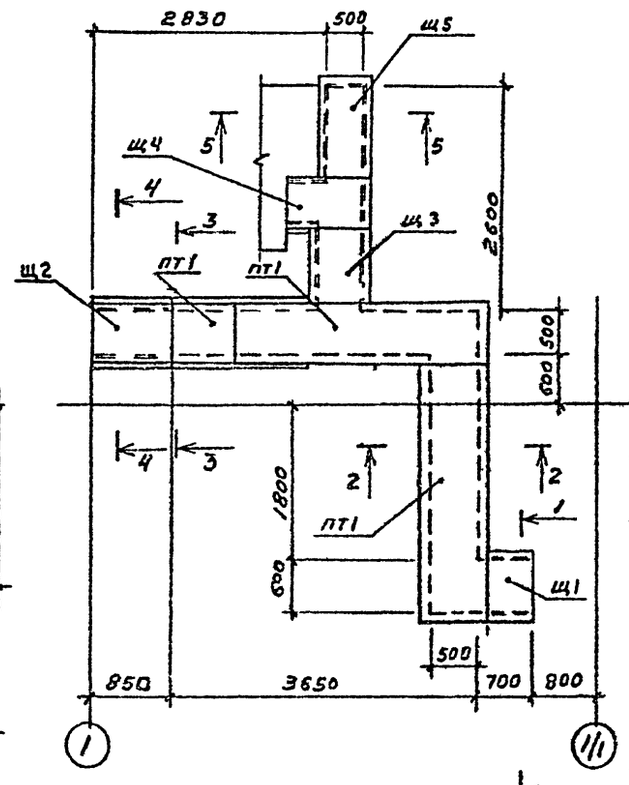


## 1-1

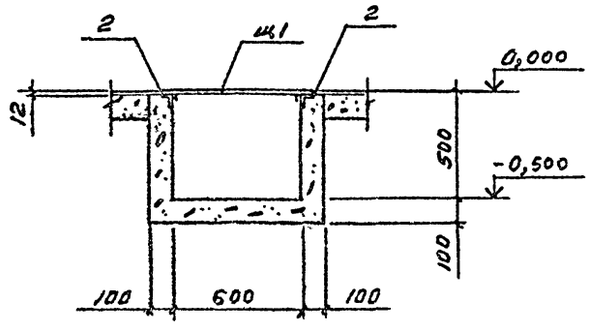


## Спецификация элементов к фрагменту 1

| Марка, поз. | Обозначение | Наименование | Кол. | Масса ед., кг | Примечание |
|---|---|---|---|---|---|
| ПТ1 | 3.006-2 вып II-2 | плита ПБ-8Б | 2 | 410 | |
| ПТ2 | 3.006-2 вып II-2 | " ПБ9-8Б | 1 | 100 | |
| Щ1 | Т.П. 405-9- КЖИ-Щ1 | щит Щ1 | 1 | 16 | |
| Щ2 | -Щ2 | " Щ2 | 1 | 18 | |
| Щ3 | -Щ3 | " Щ3 | 1 | 18 | |
| Щ4 | -Щ4 | " Щ4 | 1 | 17 | |
| Щ5 | -Щ5 | " Щ5 | 1 | 23 | |
| | | | | | |
| 1 | 1.400-15 вып 1 | Изделие закладное МН415-2 | 6 п.м | 5,6 | |
| 2 | 1.400-15 вып 1 | то же МН556 | 7 п.м | 5,4 | |
| | | | | | |
| | | | | | |
| | | Бетон марки 150 | | | 2,0 м³ |

Канал после монтажа трубопроводов засыпать сухим просеянным песком

## 2-2

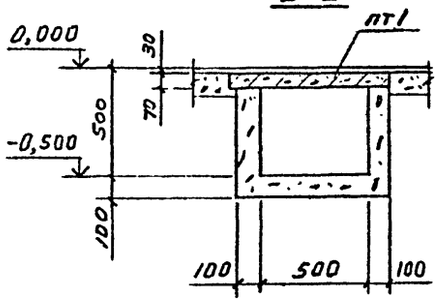


## 3-3

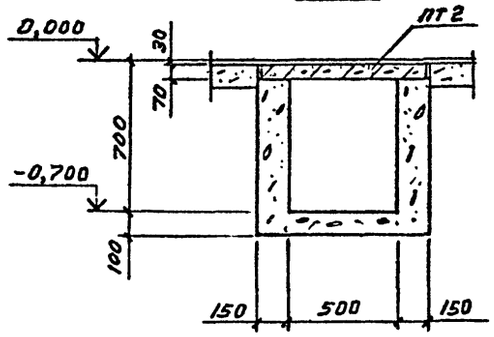


## 4-4

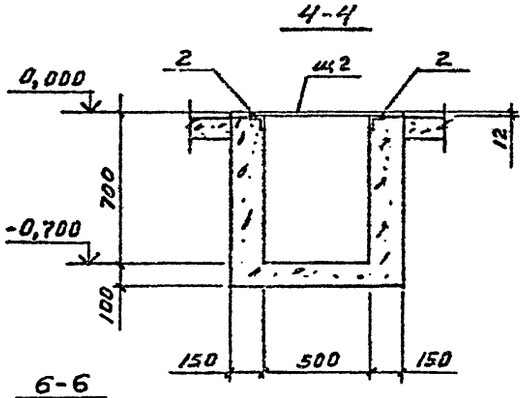


## 5-5

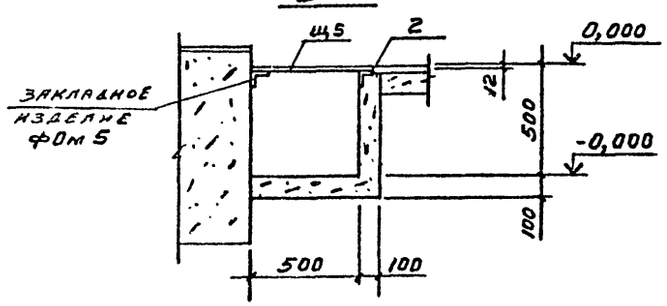


## 6-6

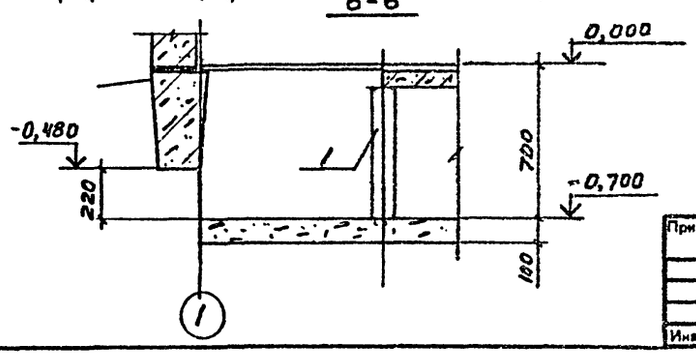


Согласовано: Гипрокислород, Гип, Брыков, Зам. гл. инж.

Привязан

Инв №

Взам. инв. № | Подпись и дата | Инв. № подл.

| | | |
|---|---|---|
| Ст инж | Беляев | |
| Провер | Маяцкая | |
| Рук гр | Фукс | |
| Гл спец | Маяцкая | |
| Гл конс | Боровков | |
| Нач отд | Князев | |
| Н. контр | Маяцкая | |

# ТП 405-9-24.83-КЖ

Ацетиленовая станция УАС-20г производительностью 20 м³/ч газообразного ацетилена

| Стадия | Лист | Листов |
|---|---|---|
| Р | 15 | |

Фрагмент 1 к листу 14

ГОССТРОЙ СССР ГОСХИМПРОЕКТ Москва

Фом 1

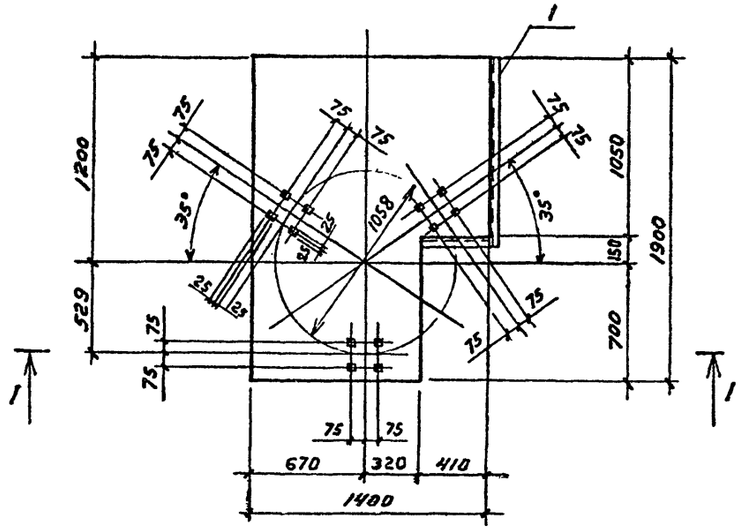


Фом 2

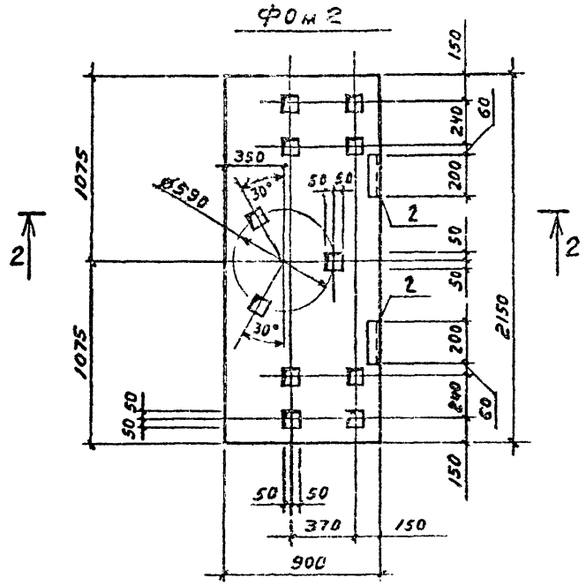


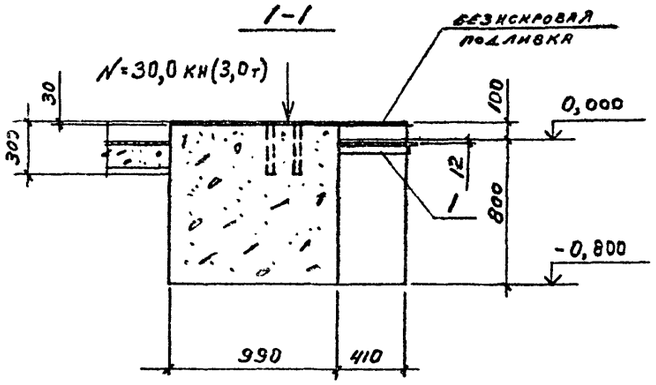


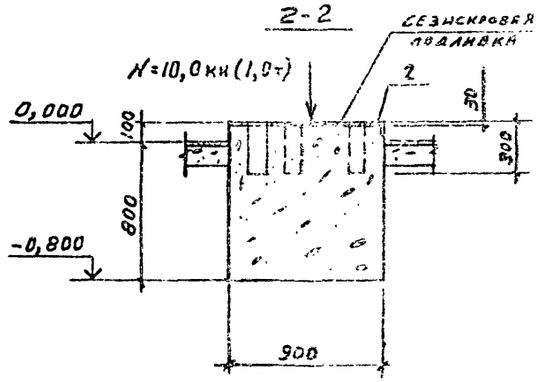


Фом 3

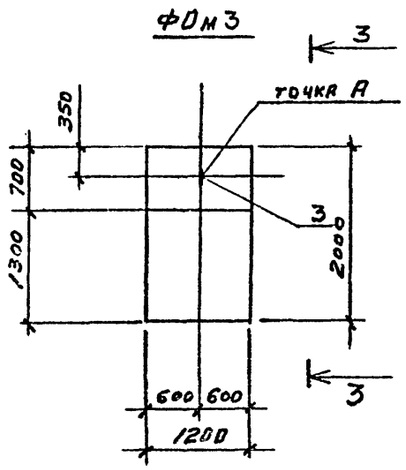


3-3

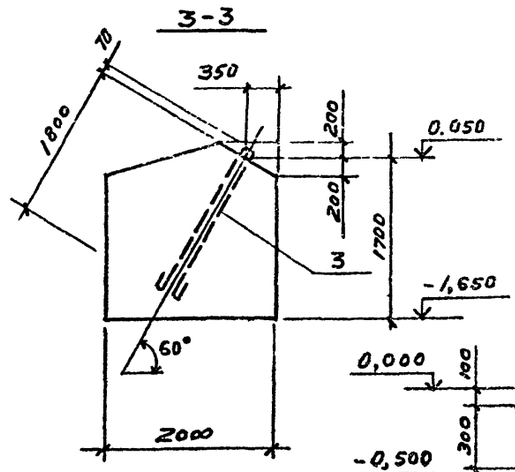


4-4

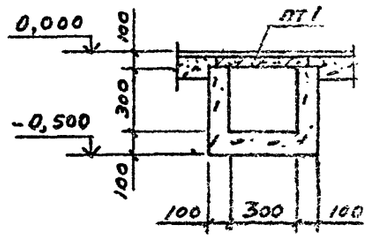


Фрагмент 2

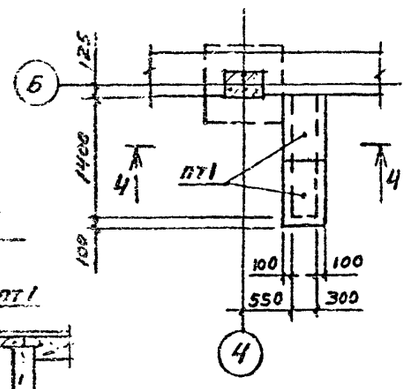


СПЕЦИФИКАЦИЯ НА ЭЛЕМЕНТ КОНСТРУКЦИИ

| Формат | Зона | Поз. | Обозначение | Наименование | Кол. | Примечание |
|---|---|---|---|---|---|---|
| | | | | Фом 1 | | |
| | | | | Сборочные единицы | | |
| | | 1 | 1.400-15 вып 1 | Изделие заклад. МН554 | 1,5пм | 4,2 кг |
| | | | | Материалы | | |
| | | | | Бетон марки 150 | | 2,1 м³ |
| | | | | Фом 2 | | |
| | | | | Сборочные единицы | | |
| | | 2 | 1.400-15 вып 1 | Изделие заклад МН526 | 2 | 2,9 кг |
| | | | | Материалы | | |
| | | | | Бетон марки 150 | 1,7 | м³ |
| | | | | Фом 3 | | |
| | | | | Сборочные единицы | | |
| | | 3 | Т.П. 405-9- КЖИ-МН1 | Изделие заклад. МН1 | 1 | 16,1 |
| | | | | Материалы | | |
| | | | | Бетон марки 150 | 4,0 | м³ |

Спецификация элементов к фрагменту 2

| Марка, поз. | Обозначение | Наименование | Кол. | Масса ед., кг | Примечания |
|---|---|---|---|---|---|
| ПТ1 | 3.006-2 вып II-2 | Плита П1-15Б | 2 | 40 | |
| | | Материалы | | | |
| | | Бетон марки 150 | | | 0,2 м³ |

Согласовано:
Гипрокислород
ГИП Захаров
Отдел ТВ-2 Фрумкин

Инв. № подл. | Подп. и дата | Взам. инв. №

Привязан

Инв. №

| | | |
|---|---|---|
| Сгнмт | Беляев | |
| Провер | Мамаев | |
| Рук гр | Фукс | |
| Гл спец | Мамаев | |
| Гл конс | Боровков | |
| Нач отд | Князев | |
| Н. контр | Мамаев | |

ТП 405-9-24.83-КЖ

Ацетиленовая станция УАС-20г производительностью 20 м³/ч газообразного ацетилена

| Стадия | Лист | Листов |
|---|---|---|
| Р | 16 | |

Фрагмент 2 к листу 14
Фундаменты под оборудование Фом 1 - Фом 3

ГОССТРОЙ СССР
ГОСХИМПРОЕКТ
Москва

ТИПОВОЙ ПРОЕКТ 405-9-24.83
Альбом III

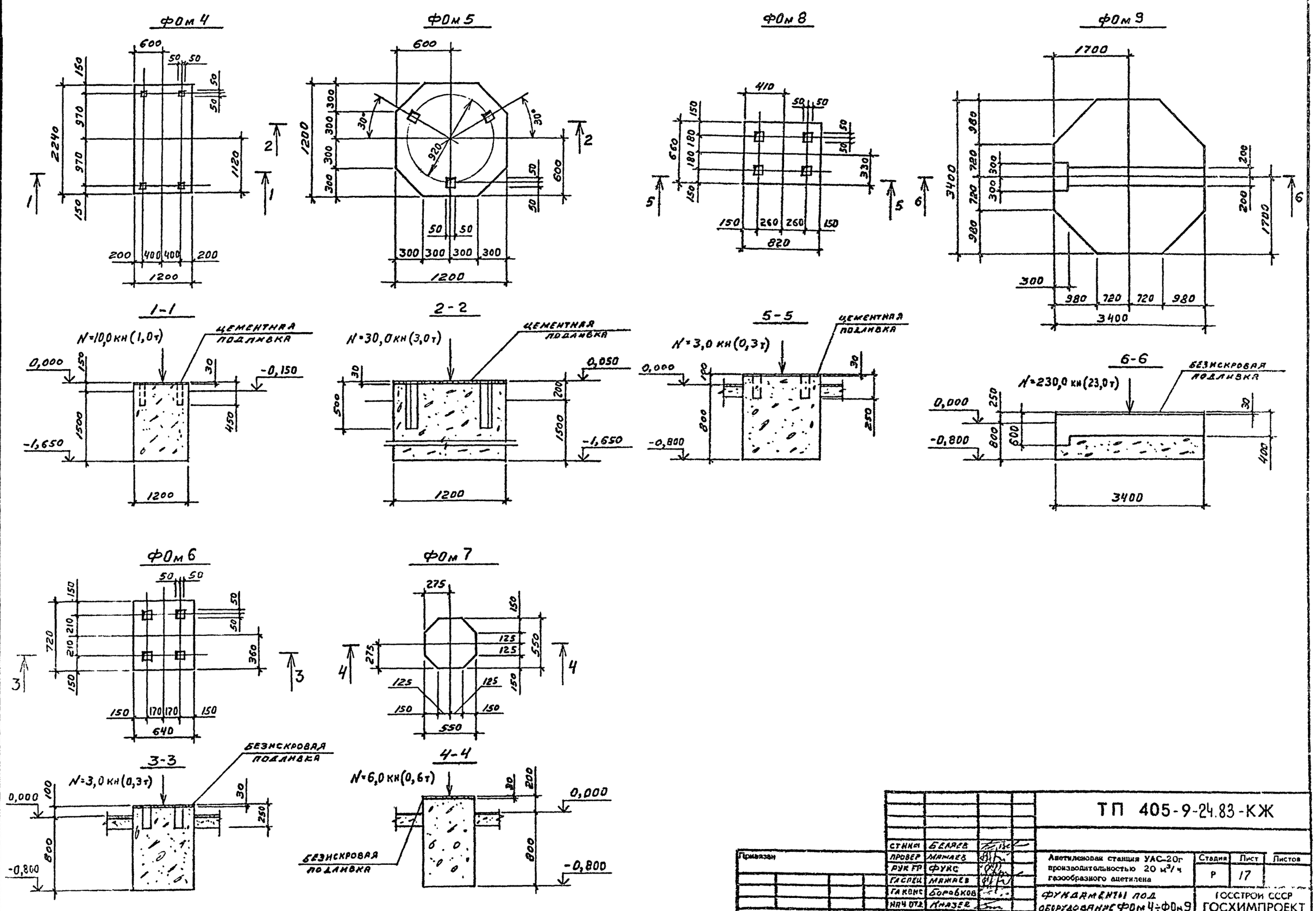


| | | | |
|---|---|---|---|
| СТНИК | БЕЛЯЕВ | | |
| ПРОВЕР | МАЖАЕВ | | |
| РУК ГР | ФУКС | | |
| ГАСПЕЦ | МАЖАЕВ | | |
| ГАКОНС | БОРОВКОВ | | |
| НАЧ ОТД | КНЯЗЕВ | | |
| Н. КОНТР | МАЖАЕВ | | |

Привязан

Инв. №

ТП 405-9-24.83-КЖ

Ацетиленовая станция УАС-20г производительностью 20 м³/ч газообразного ацетилена

| Стадия | Лист | Листов |
|---|---|---|
| Р | 17 | |

ФУНДАМЕНТЫ ПОД ОБОРУДОВАНИЕ ФОм 4÷ФОм 9

ГОССТРОЙ СССР
ГОСХИМПРОЕКТ
Москва

Согласовано: Гипрокислород, ГИП, Захаров

Инв. № подл. | Подпись и дата | Взам. инв. №

ТИПОВОЙ ПРОЕКТ 405-9-24.83
Альбом III

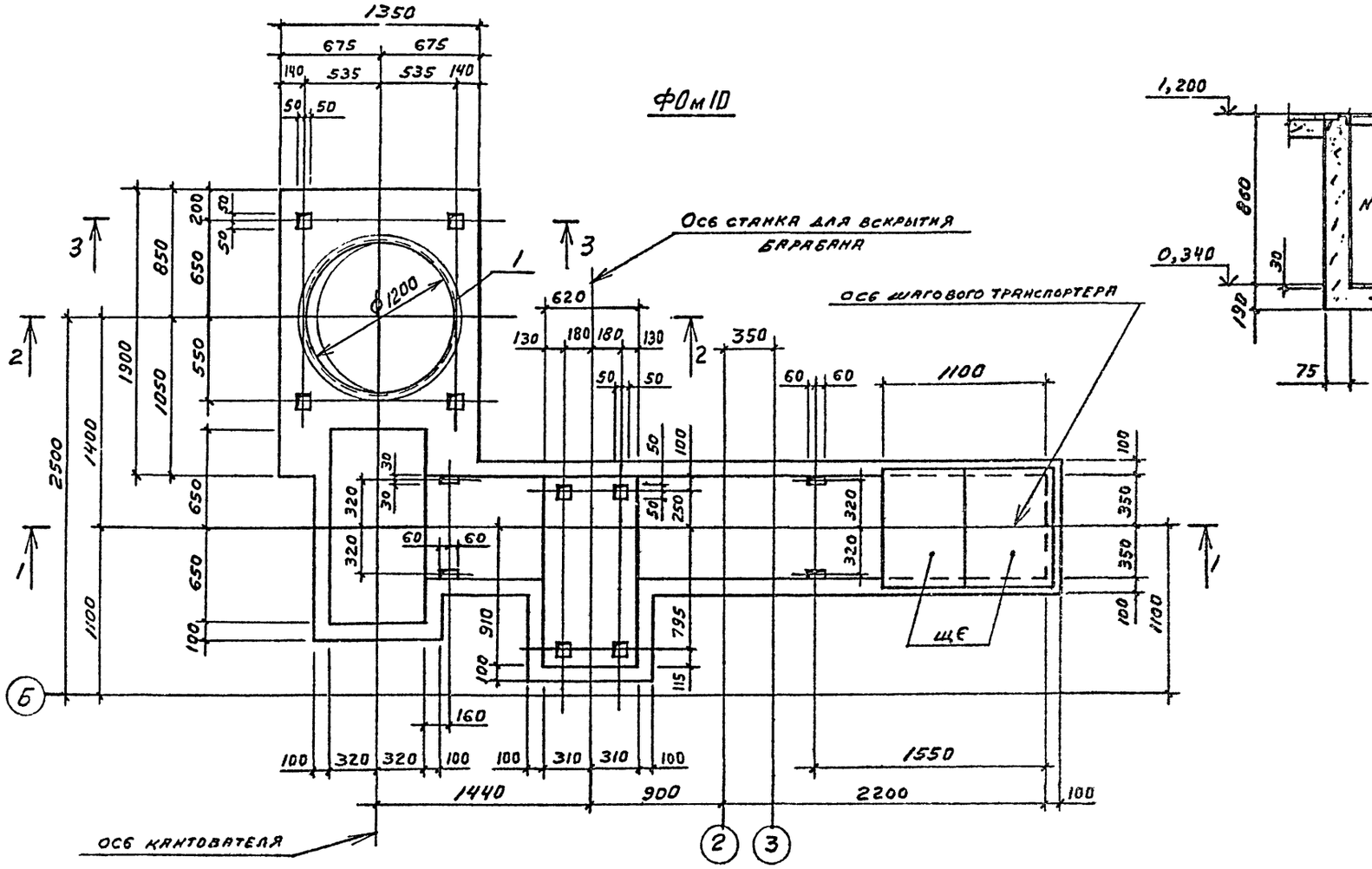


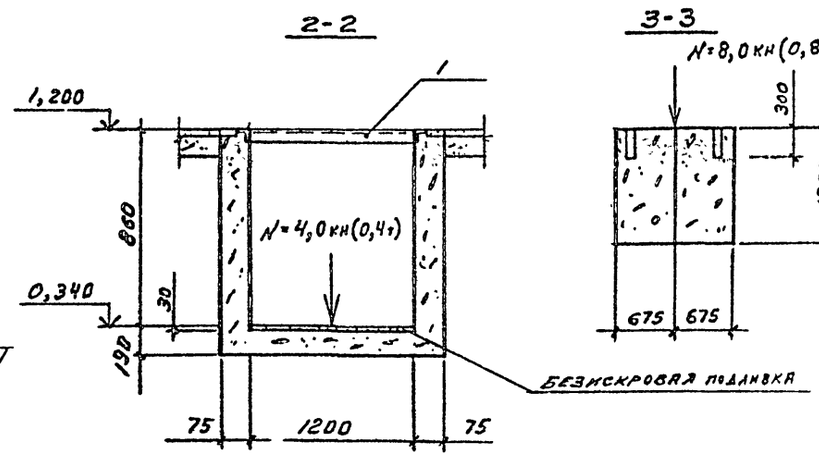


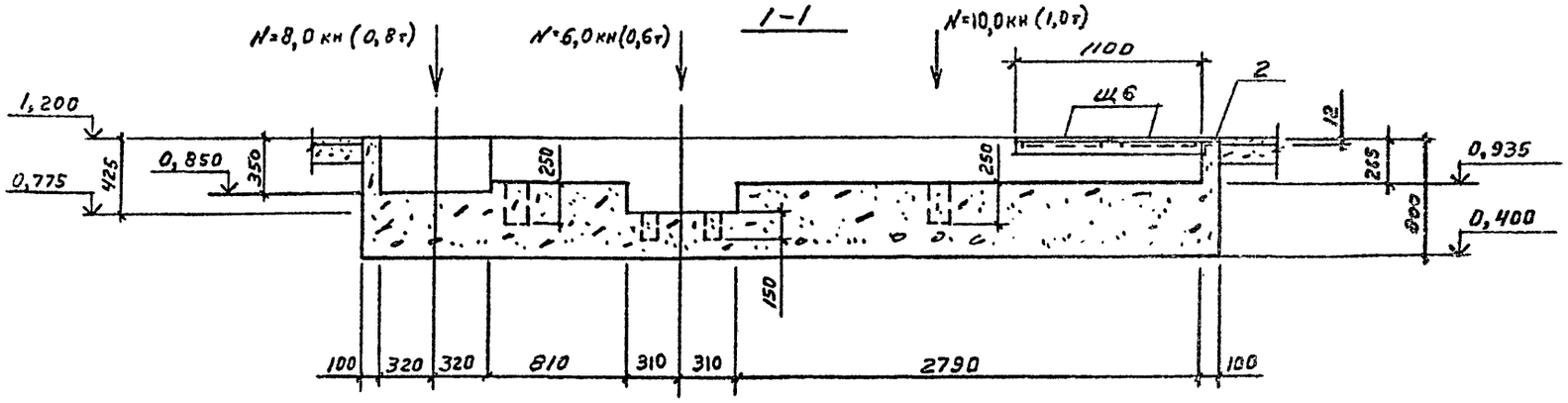


## СПЕЦИФИКАЦИЯ НА ЭЛЕМЕНТ КОНСТРУКЦИИ

| Формат | Зона | Поз. | Обозначение | Наименование | Кол. | Примечание |
|---|---|---|---|---|---|---|
| | | | | ФОм10 | | |
| | | | | Сборочные единицы | | |
| | | 1 | 1.400-15 вып1 | Изделие закладное МН791 | 1 | 13,3 кг |
| | | 2 | 1.400-15 вып1 | то же МН556 | 3 п.м | 5,4 |
| | | | ТП 405-9- КЖН-ЩЕ | щит ЩЕ | 2 | 13,8 |
| | | | | | | |
| | | | | Материалы | | |
| | | | | Бетон марки 150 | 4,8 | м³ |

Согласовано: Гипрокислород, ГНП, Захаров

Взам. инв. №

Подпись и дата

Инв. № подл.

Привязан

Инв №

| | | |
|---|---|---|
| Т.ИНЖ | Беляев | |
| ПРОВЕР | Мажаев | |
| РУК ГР | Фукс | |
| ГП СПЕЦ | Мажаев | |
| ГЛ КОНС | Борьбков | |
| НАЧ ОТД | Князев | |
| Н. КОНТР | Мочалов | |

# ТП 405-9-24.83-КЖ

Ацетиленовая станция УАС-20г производительностью 20 м³/ч газообразного ацетилена

Фундамент под оборудование ФОм10

| Стадия | Лист | Листов |
|---|---|---|
| Р | 18 | |

ГОССТРОЙ СССР
ГОСХИМПРОЕКТ
Москва

ТИПОВОЙ ПРОЕКТ 405-9-24.83 Альбом III
2391

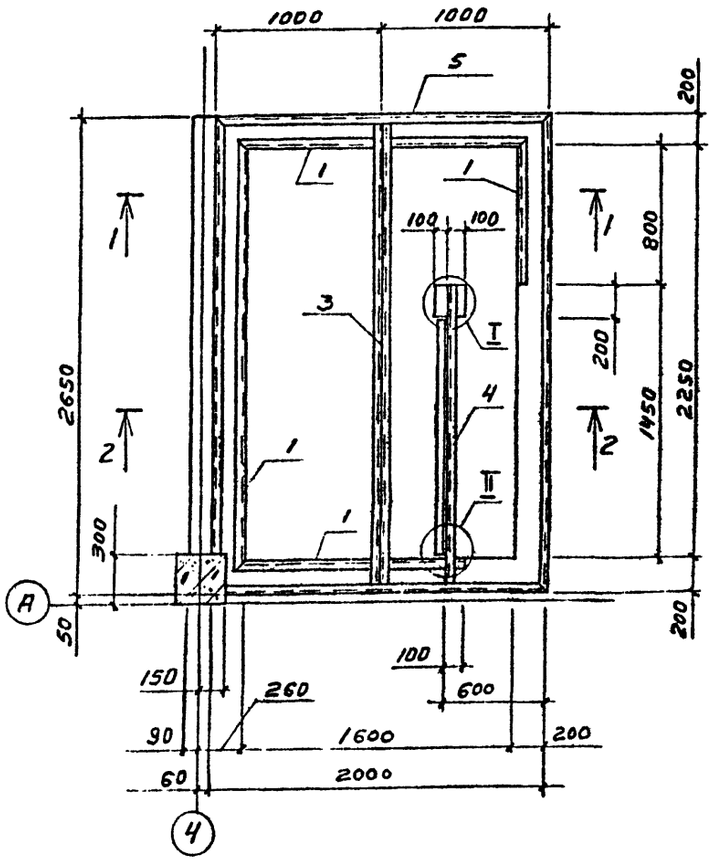


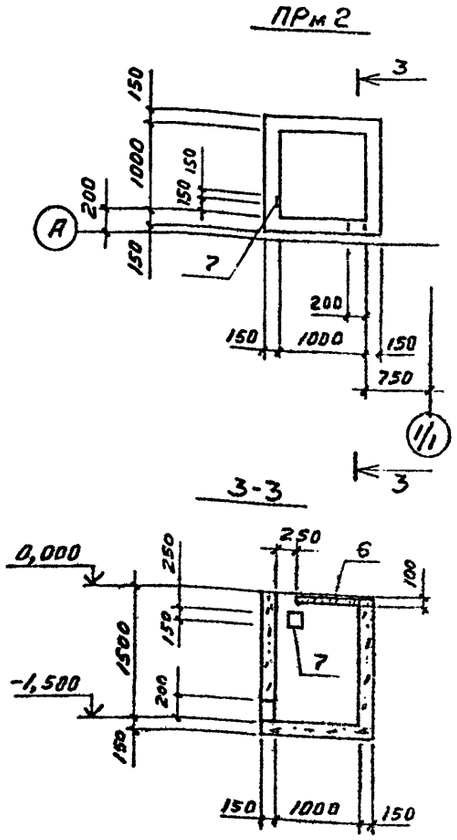


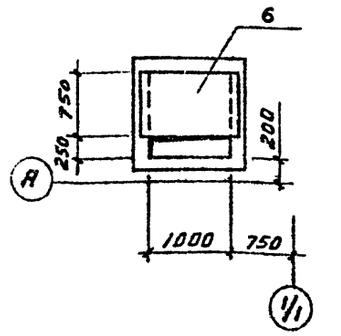


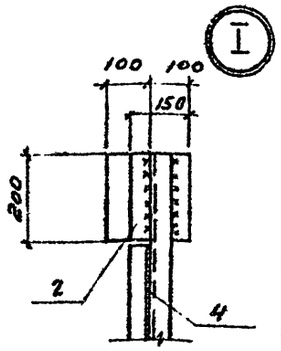


## СПЕЦИФИКАЦИЯ НА ЭЛЕМЕНТ КОНСТРУКЦИИ

| Формат | Зона | Поз. | Обозначение | Наименование | Кол. | Примечание |
|---|---|---|---|---|---|---|
| | | | | ПРм1 | | |
| | | | | Сборочные единицы | | |
| | | 1 | 1.400-15 вып 1 | изделие заклад. МН-555 | 6 п.м | 5,3 кг |
| | | 2 | 1.400-15 вып 1 | то же МН113-1 | 1 | 1,9 |
| | | 3 | ТП 405-9- КЖН-МН2 | " МН2 | 1 | 43,8 |
| | | 4 | -МН3 | " МН3 | 1 | 20,1 |
| | | 5 | -МН4 | " МН4 | 1 | 97,4 |
| | | | -Щ7 | щит Щ7 | 1 | 22,1 |
| | | | -Щ8 | " Щ8 | 1 | 19,9 |
| | | | -Щ9 | " Щ9 | 1 | 22,6 |
| | | | -Щ10 | " Щ10 | 1 | 26,4 |
| | | | -Щ11 | " Щ13 | 1 | 25,1 |
| | | | | Материалы | | |
| | | | | бетон марки 150 | 1,2 | м³ |
| | | | | ПРм2 | | |
| | | | | Сборочные единицы | | |
| | | 6 | 3.006-2 вып II-2 | плита П7д-5Б | 1 | 150 кг |
| | | 7 | 1.400-15 вып 1 | изделие заклад. МН402-2 | 1 | 1,8 |
| | | | | | | |
| | | | | Материалы | | |
| | | | | бетон марки 150 | 1,3 | м³ |

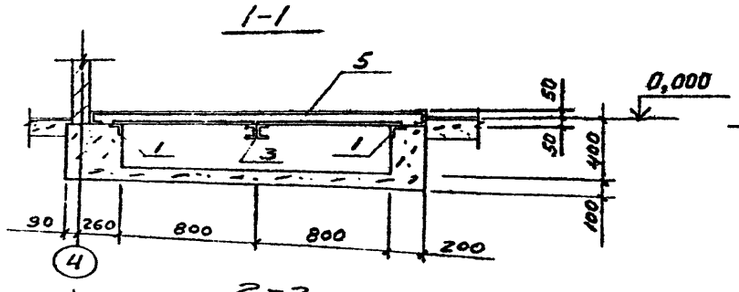


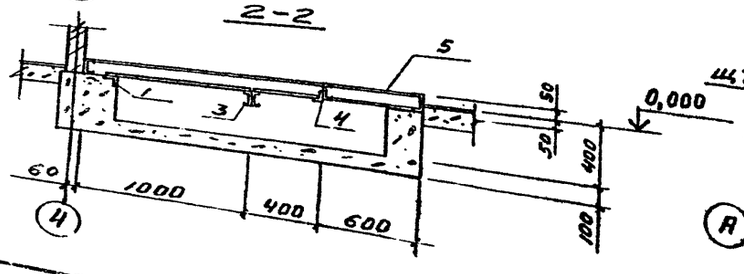


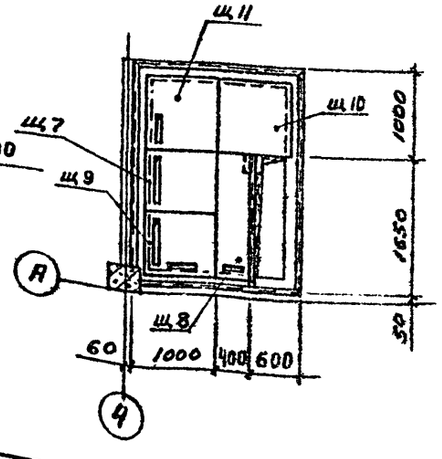


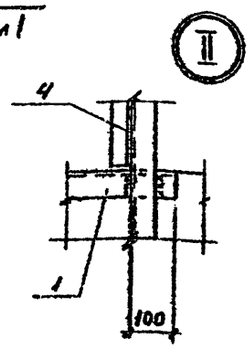


Приямок ПРм2 после монтажа трубопроводов засыпать сухим просеянным песком

| | | | |
|---|---|---|---|
| Стинж | Беляев | | ТП 405-9-24.83 -КЖ |
| Провер | Мамаев | | |
| Рук гр | Фукс | | |
| Гл спец | Мамаев | | Ацетиленовая станция УАС-20г производительностью 20 м³/ч газообразного ацетилена |
| Гл конс | Борзухов | | |
| Нач отд | Князев | | Стадия: Р; Лист: 19; Листов: |
| Н контр | Мамаев | | ПРИЯМКИ ПРм1, ПРм2 |

Привязан

Инв.№

ГОССТРОЙ СССР ГОСХИМПРОЕКТ Москва

Шифр ГХП 2391

Типовой проект 405-9-24.83 Альбом III

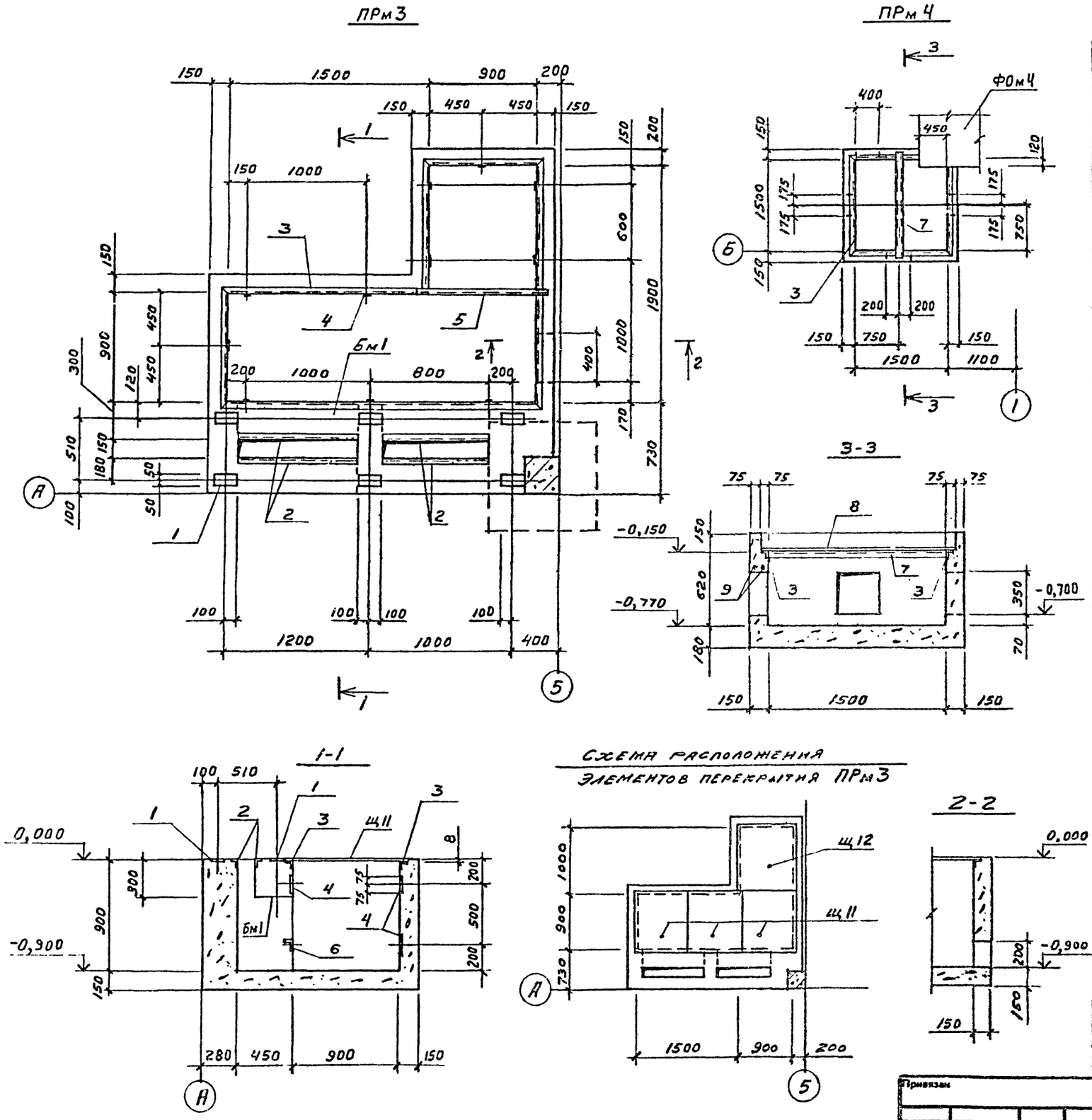


## СПЕЦИФИКАЦИЯ НА ЭЛЕМЕНТ КОНСТРУКЦИИ

| Формат | Зона | Поз. | Обозначение | Наименование | Кол. | Примечание |
|---|---|---|---|---|---|---|
| | | | | ПРм3 | | |
| | | | | Сборочные единицы | | |
| | | 1 | 1.400-15 вып1 | изделие заклад. МН108-3 | 6 | 2,3 кг |
| | | 2 | 1.400-15 вып1 | то же МН553 | 3,8пм | 4,1 |
| | | 3 | 1.400-15 вып1 | " МН556 | 9,4пм | 5,4 |
| | | 4 | 1.400-15 вып1 | " МН106-6 | 21 | 1,2 |
| | | 5 | ТП 405-9- КЖИ-МН5 | " МН5 | 1 | 13,8 |
| | | 6 | -МН6 | " МН6 | 1 | 13,5 |
| | | | -щ11 | щит щ11 | 3 | 31,1 |
| | | | -щ12 | " щ12 | 1 | 34,4 |
| | | | | | | |
| | | | лист 25 | балка монолит Бм1 | 1 | |
| | | | | материалы | | |
| | | | | бетон марки 150 | 2,7 | м³ |
| | | | | ПРм4 | | |
| | | | | Сборочные единицы | | |
| | | 3 | 1.400-15 вып1 | изделие заклад. МН556 | 6пм | 5,4 |
| | | 7 | ТП 405-9- КЖИ-МН7 | изделие заклад. МН7 | 1 | 16,4 |
| | | | | детали | | |
| 64 | | 8 | | Сталь листовая δ=4 ГОСТ 19903-74 | 2,2м² | 31,4 |
| 64 | | 9 | | ф16АIII ГОСТ 5781-81 ℓ=800 | 8 | 1,6 |
| | | | | материалы | | |
| | | | | бетон марки 150 | 1,4 | м³ |

| | | | |
|---|---|---|---|
| ТП 405-9-24.83-КЖ | | | |
| Ст инж | Беляев | | |
| Провер | Мамаев | | |
| Рук гр | Фукс | | |
| Гл спец | Мамаев | | |
| Гл конс | Боровков | | |
| Нач отд | Князев | | |
| Н. контр | Мамаев | | |

Привязан

Инв №

Ацетиленовая станция УАС-20г производительностью 20 м³/ч газообразного ацетилена

| Стадия | Лист | Листов |
|---|---|---|
| Р | 20 | |

Приямки ПРм3, ПРм4

ГОССТРОЙ СССР ГОСХИМПРОЕКТ Москва

Согласовано: Гипрокислород, Гип, Захарова, Нач. ЭО, Тумчинский

Подпись и дата | Взам инв №

ШИФР ГХП 2391

ТИПОВОЙ ПРОЕКТ 405-9-24.83 Альбом III

## Илоотстойник

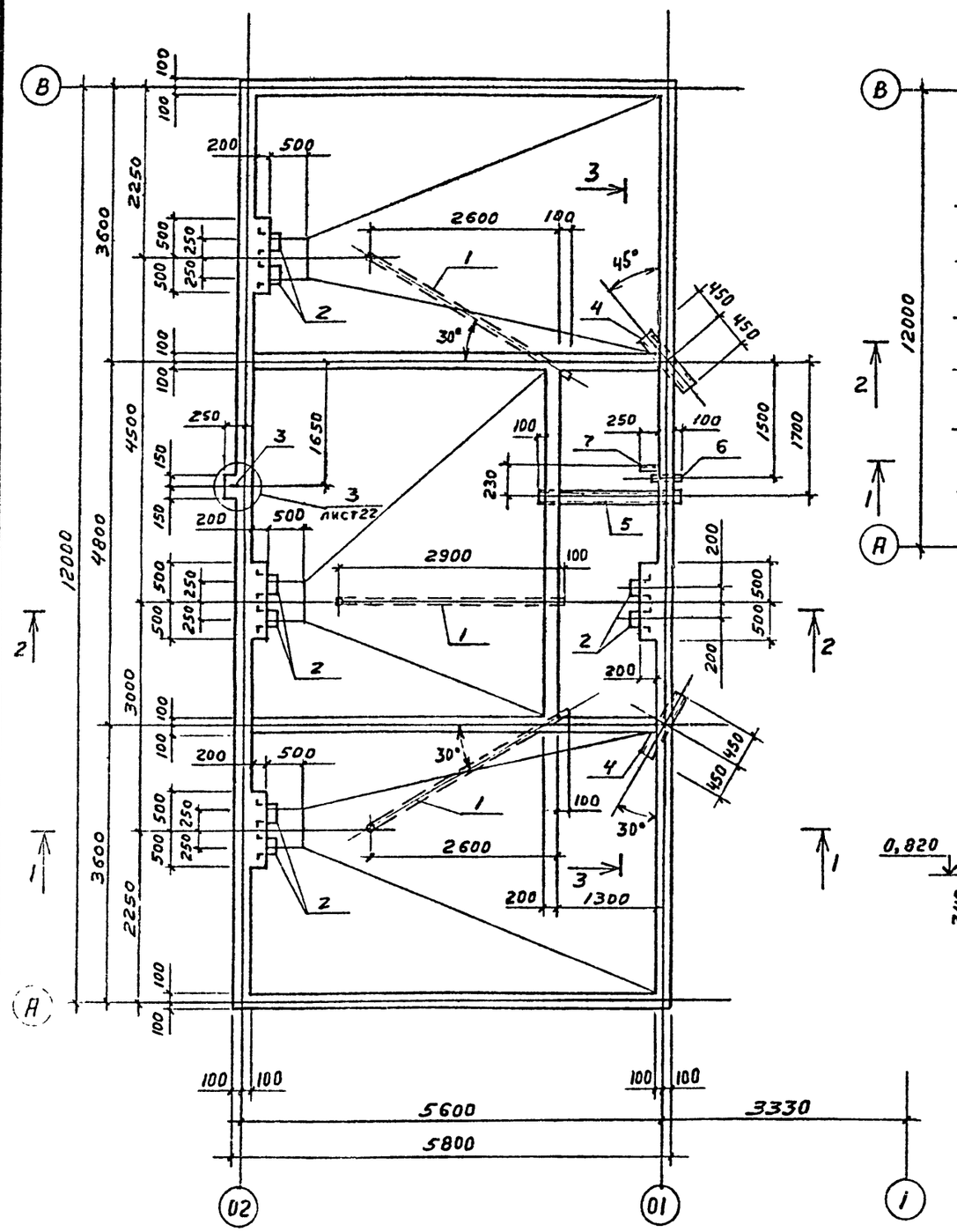


## Схема расположения элементов перекрытия илоотстойника

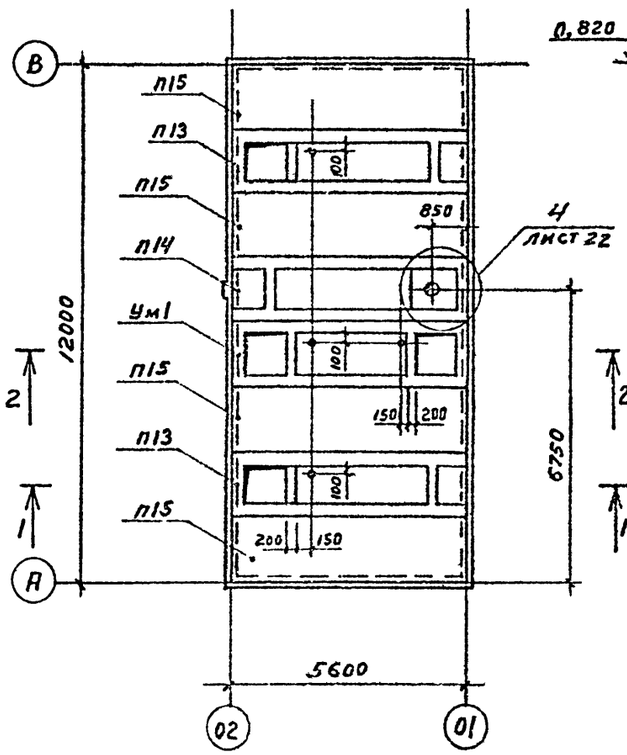


## 1-1

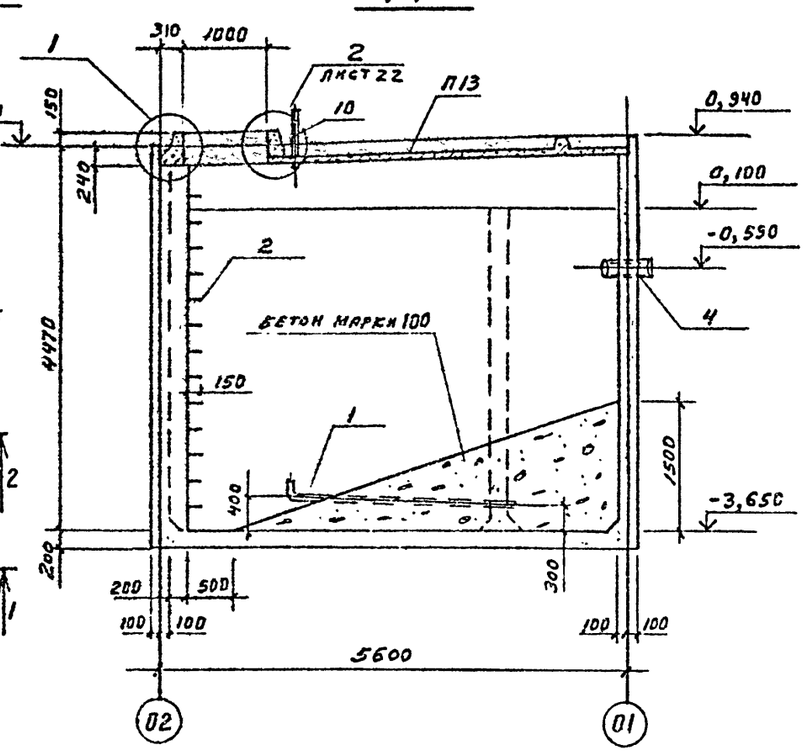


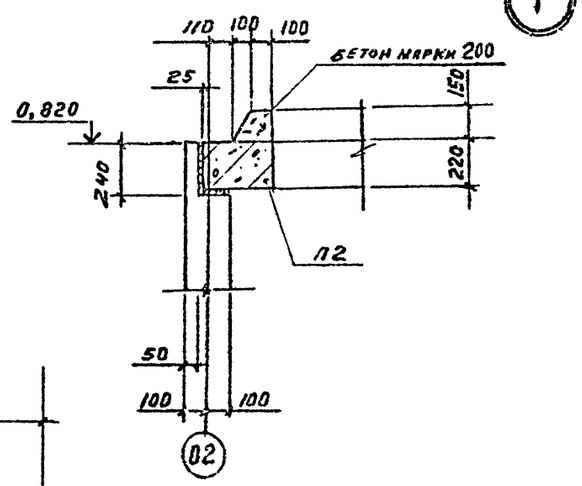


1. Укладку бетона илоотстойника производить с тщательным уплотнением вибрированием, применяя бетон с В/Ц ≤ 0,55. В качестве заполнителя применять щебень или гравий из плотных изверженных пород прочностью на сжатие не менее 800 кг/см² и водопоглощением не более 2%. Марка бетона по водопроницаемости В-6, по морозостойкости Мрз=10 с добавкой ГКЖ-11 0,05% от веса цемента.
2. Внутренние поверхности илоотстойника покрыть 2 слоями торкретштукатурки с добавлением 3% жидкого стекла (толщина каждого слоя 7-8 мм) и затереть.

| | | | |
|---|---|---|---|
| Ст инж | Беляев | | |
| Провер | Мамаев | | |
| Рук гр | Фукс | | |
| Гл спец | Мамаев | | |
| Гл конс | Боровков | | |
| Нач отд | Князев | | |
| Н. контр | Мамаев | | |

ТП 405-9-24.83-КЖ

Адетиленовая станция УАС-20г производительностью 20 м³/ч газообразного адетилена

| Стадия | Лист | Листов |
|---|---|---|
| Р | 21 | |

Илоотстойник
Опалубочный план, сеч 1-1

ГОССТРОЙ СССР
ГОСХИМПРОЕКТ
Москва

Привязан

Инв №

Согласовано: Гипрокислород

Взам инв №

Подпись и дата

Инв № подл

Типовой проект 405-9-24.83 Альбом III

## 2-2

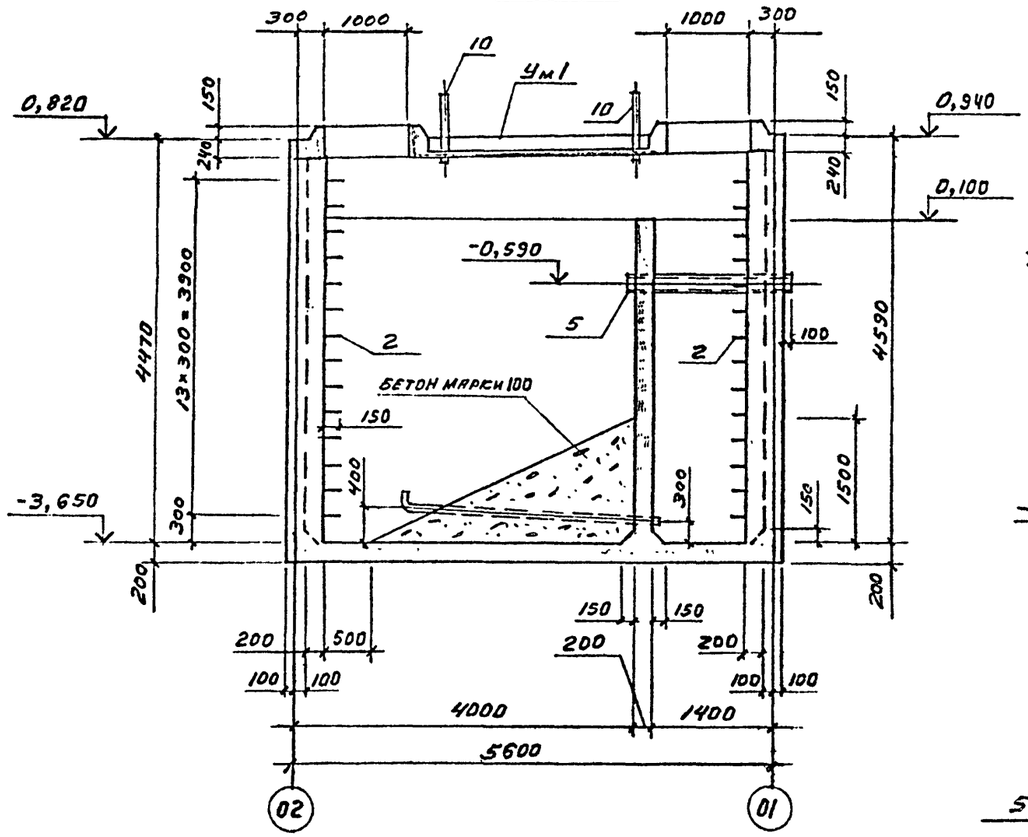


## 3-3

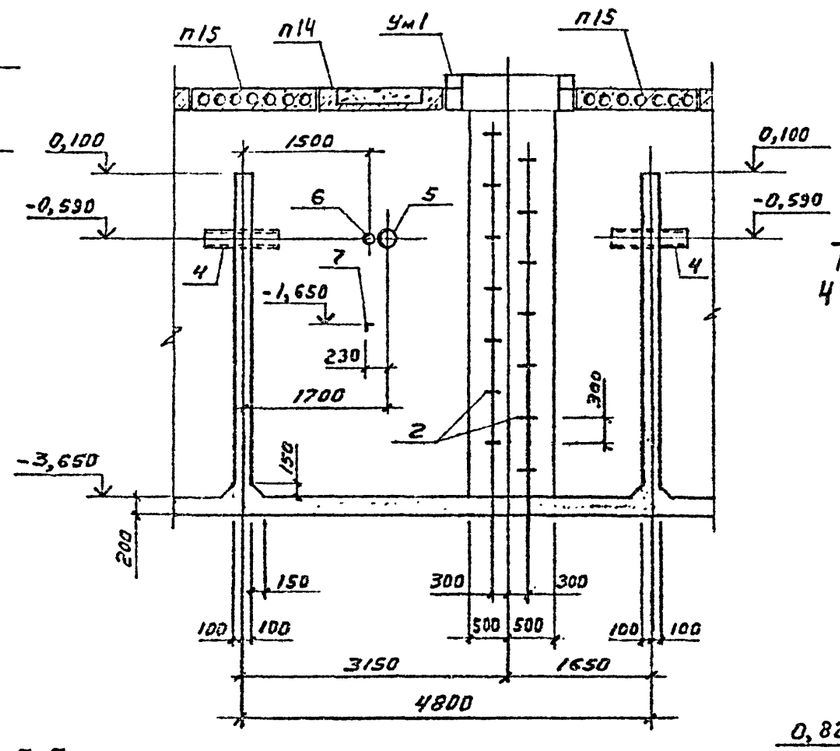


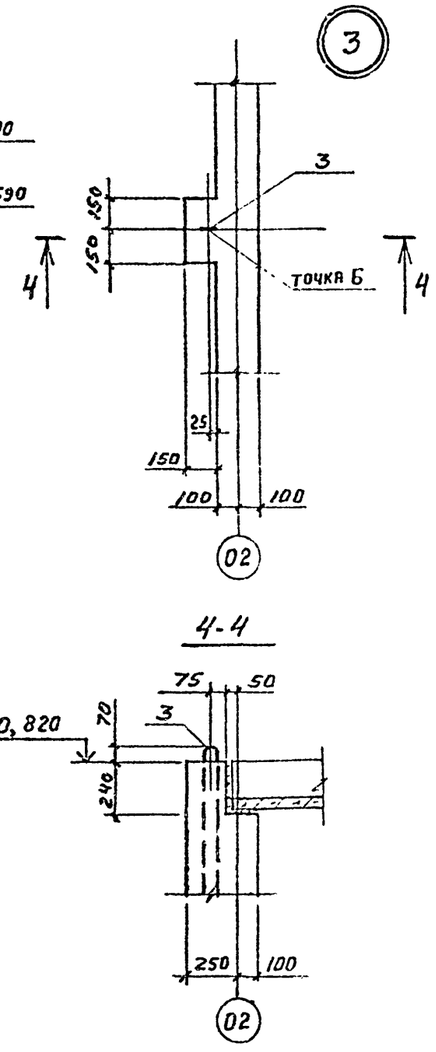


## 4-4




## 5-5

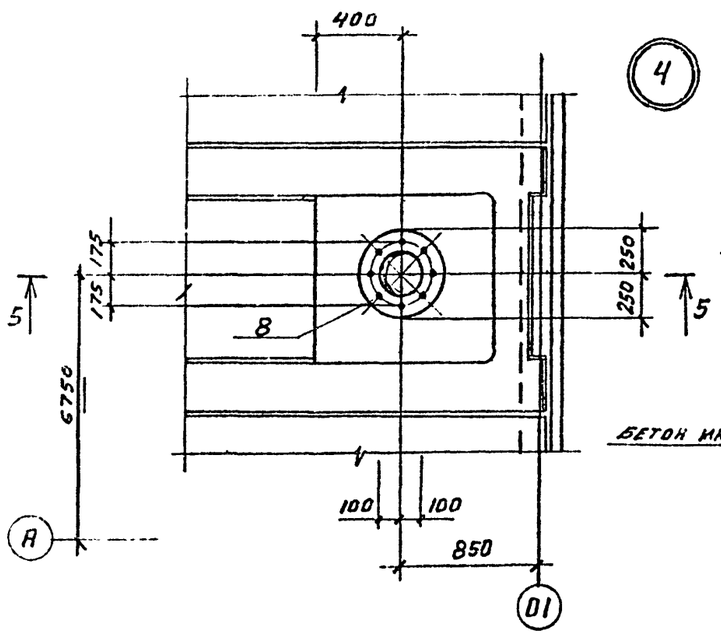


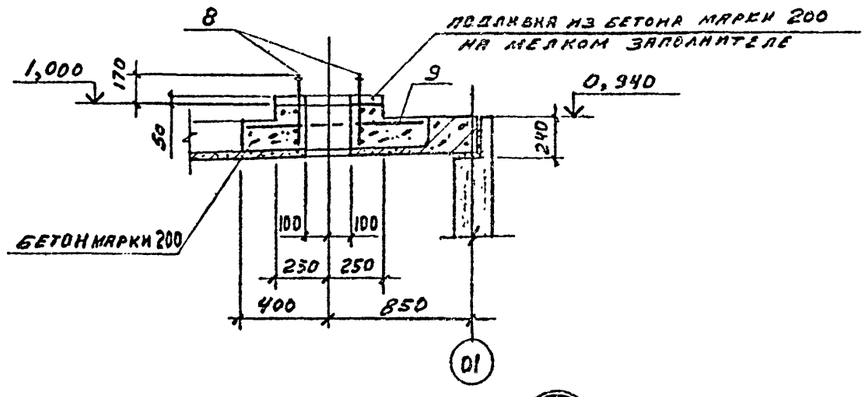


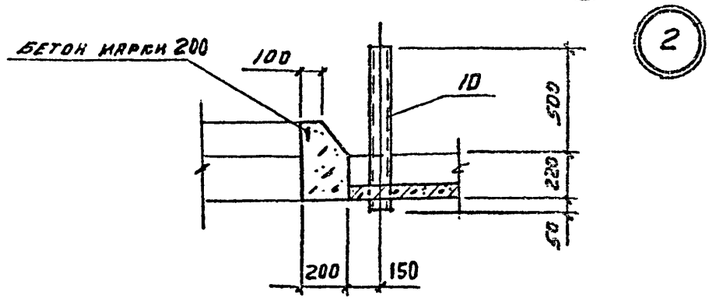


| | | | |
|---|---|---|---|
| Привязан | | | |
| Инв.№ | | | |

| | | |
|---|---|---|
| Стинин | Беляев | |
| Провер | Матвеев | |
| Рук гр | Фукс | |
| Гл спец | Матвеев | |
| Гл конс | Боровков | |
| Нач отд | Князев | |
| Н. контр | Матвеев | |

# ТП 405-9-24.83-КЖ

Ацетиленовая станция УАС-20г производительностью 20 м³/ч газообразного ацетилена

| Стадия | Лист | Листов |
|---|---|---|
| Р | 22 | |

Наружтстойник
Сеч 2-2 ÷ 3-3
Узлы

ГОССТРОЙ СССР
ГОСХИМПРОЕКТ
Москва

Согласовано

| | | |
|---|---|---|
| Гипроэлектрохим отд. 2 | Бадаров | |
| ГИП | Бадаров | |

Инв. N подл. | Подпись и дата | Взам. инв. №

ТИПОВОЙ ПРОЕКТ 405-9-24.83
Альбом III

## СХЕМА АРМИРОВАНИЯ СТЕН

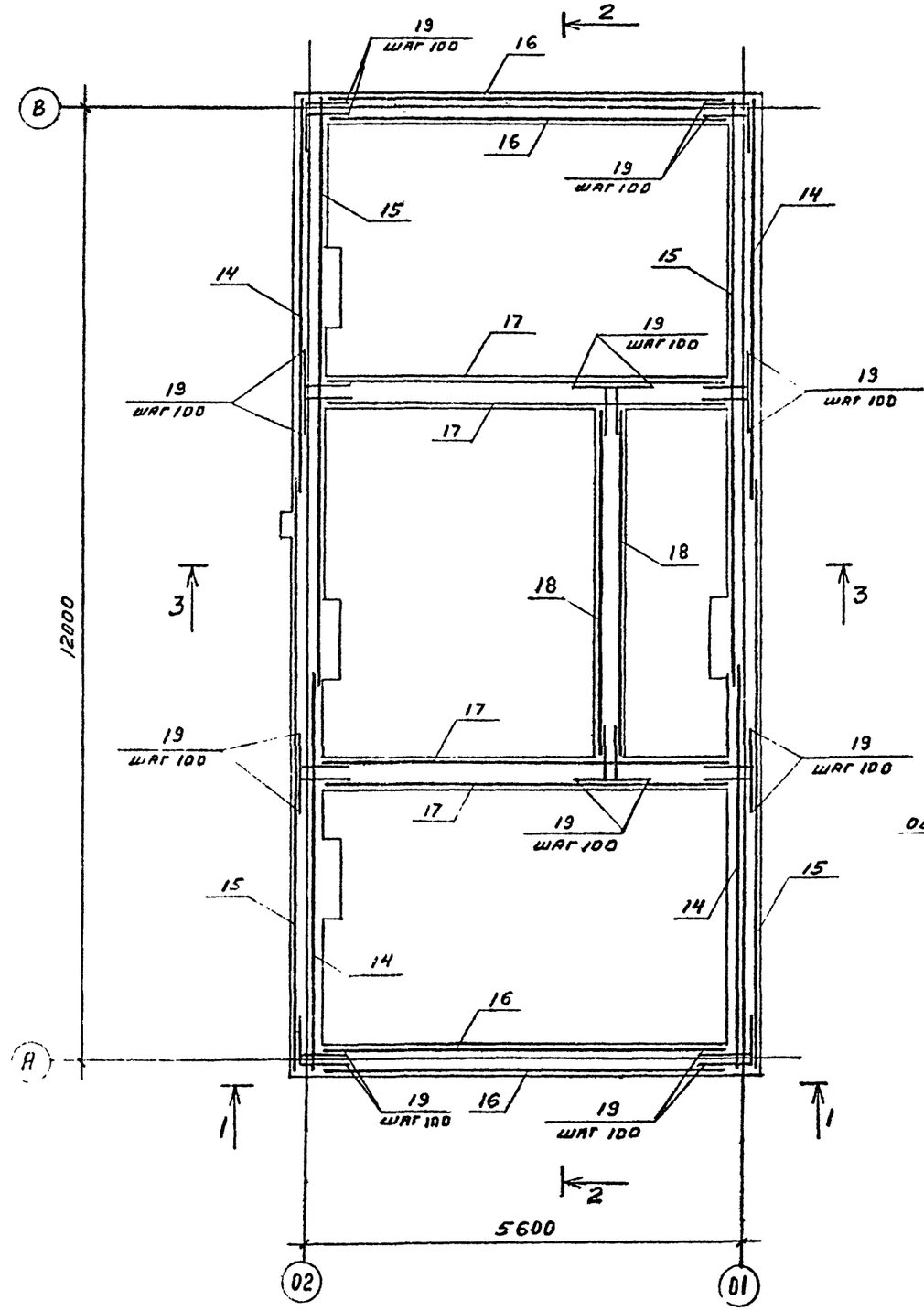


## СХЕМА НИЖНИХ СЕТОК ДНИЩА

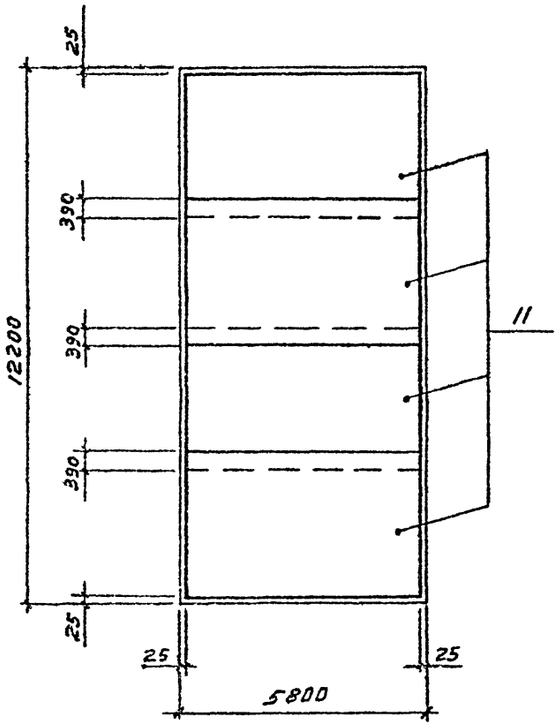


## СХЕМА ВЕРХНИХ СЕТОК ДНИЩА

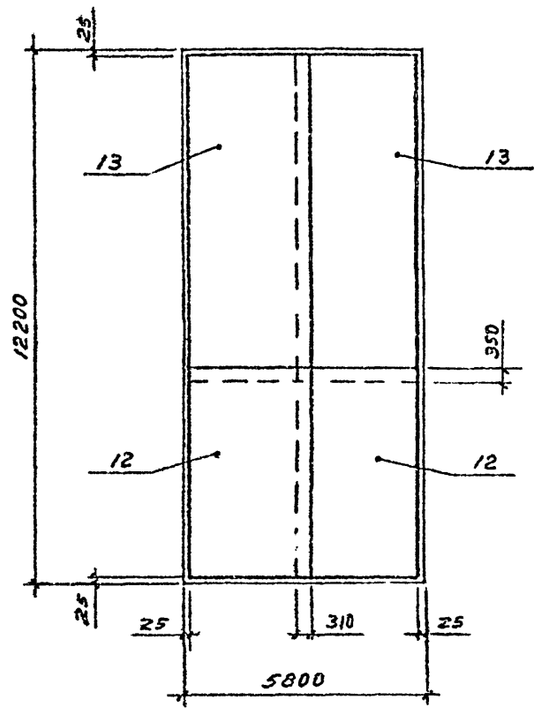


## 1-1

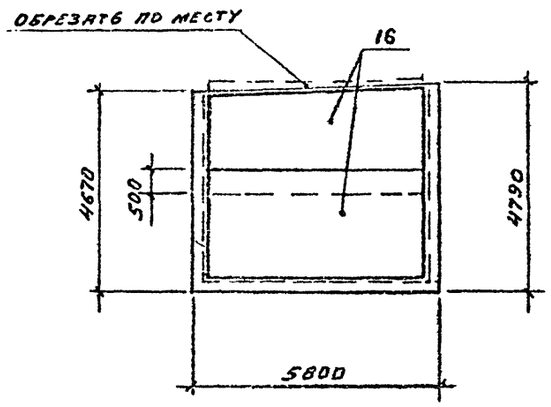


ЗАЩИТНЫЙ СЛОЙ БЕТОНА ДЛЯ РАБОЧЕЙ АРМАТУРЫ ДНИЩА - 35 мм, СТЕН - 25 мм

| | | | |
|---|---|---|---|
| Ст. инж. | БЕЛАЕВ | | |
| Провер. | МАМАЕВ | | |
| Рук. гр. | ФУКС | | |
| Гл. спец. | МАМАЕВ | | |
| Гл. конс. | БОРОВКОВ | | |
| Нач. отд. | КНЯЗЕВ | | |
| Н. контр. | МАМАЕВ | | |

Привязан

Инв. №

**ТП 405-9-24.83-КЖ**

Ацетиленовая станция УАС-20г производительностью 20 м³/ч газообразного ацетилена

| Стадия | Лист | Листов |
|---|---|---|
| Р | 23 | |

Илоотстойник
Схемы армирования стен и днища

ГОССТРОЙ СССР
ГОСХИМПРОЕКТ
Москва

Согласовано:

Взам. инв. №

Подпись и дата

## 2-2

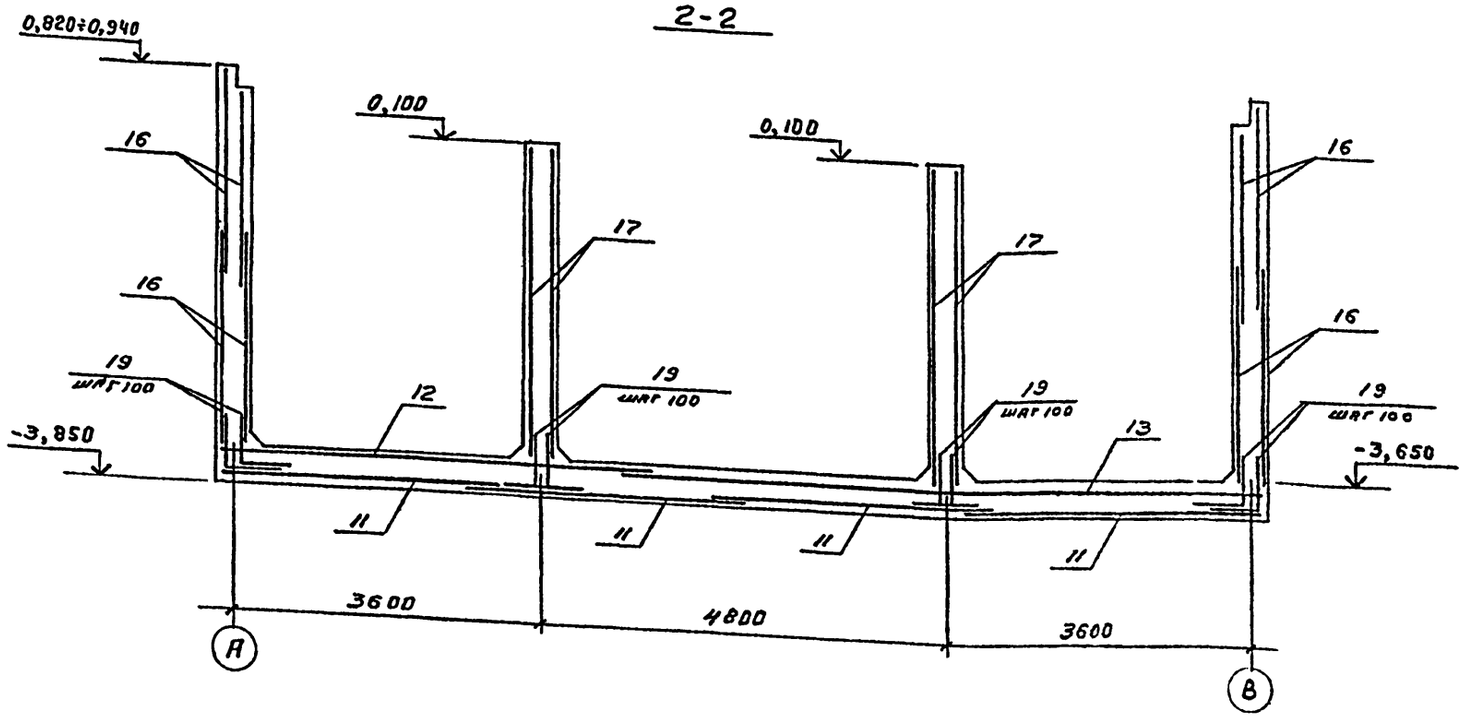


## 3-3

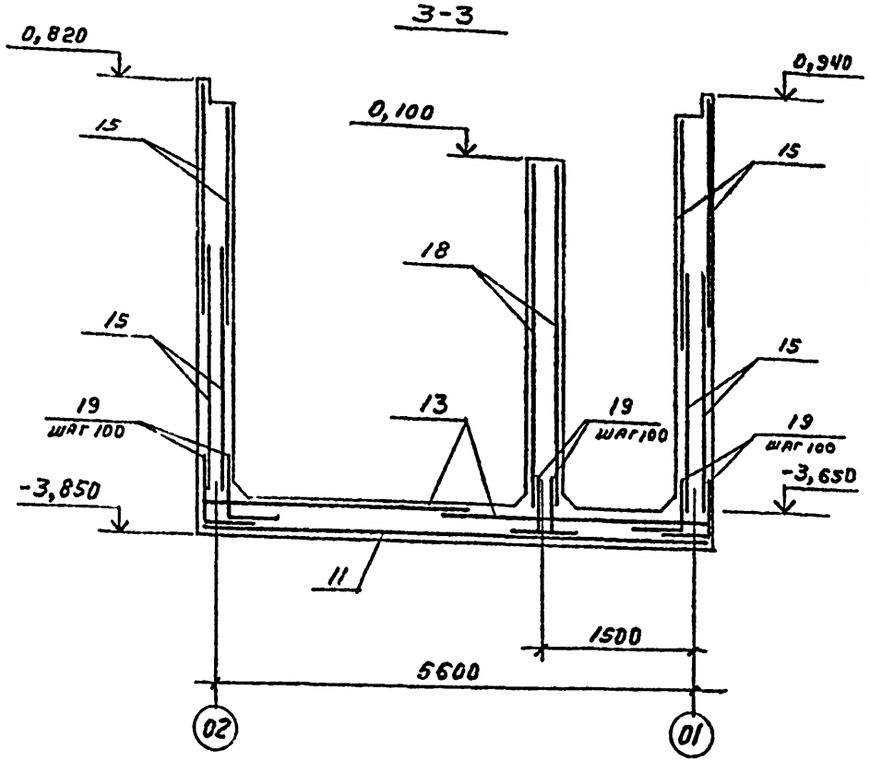


Спецификация к схеме расположения элементов перекрытия илоотстойника

| Марка, поз. | Обозначение | Наименование | Кол. | Масса ед., кг | Примечание |
|---|---|---|---|---|---|
| П15 | 1.041-1 вып 1 | плита ПК 56.15-6АIIIт-3 | 4 | 2600 | |
| П13 | т.п.405-9- КЖИ-П13 | " П13 | 2 | 2500 | |
| П14 | -П14 | " П14 | 1 | 2500 | |
| Ум 1 | лист 25 | участок монол. Ум 1 | 1 | | |

### СПЕЦИФИКАЦИЯ НА ЭЛЕМЕНТ КОНСТРУКЦИИ

| Формат | Зона | Поз. | Обозначение | Наименование | Кол. | Примечание |
|---|---|---|---|---|---|---|
| | | | | *Сборочные единицы* | | |
| | | 1 | ТП 405-9- КЖИ-МН8 | Изделие закл. МН8 | 3 | 14,3 кг |
| | | 2 | -МН9 | то же МН9 | 56 | 2,1 |
| | | 3 | -МН1 | " МН1 | 1 | 16,1 |
| | | 4 | Б.Ч. | тр Ø219×7 ГОСТ 10704-76 ℓ=930 | 2 | 32,9 |
| | | 5 | Б.Ч. | тр Ø219×7 ГОСТ 10704-76 ℓ=1900 | 1 | 69,5 |
| | | 6 | Б.Ч. | тр Ø57×3,5 ГОСТ 10704-76 ℓ=400 | 1 | 1,9 |
| | | 7 | Б.Ч. | ∠50×5 ГОСТ 8509-72 ℓ=400 | 1 | 1,5 |
| | | 8 | ТП 405-9- КЖИ-МН10 | Изделие закл. МН10 | 1 | 1,9 |
| | | 9 | -С1 | сетка С1 | 1 | 3,8 |
| | | 10 | Б.Ч. | тр. Ду=100 ГОСТ 1839-72 ℓ=770 | 4 | |
| | | 11 | ГОСТ 8478-81 | сетка С $\frac{8Ат-100}{8Ат-100}$ 3330×5750 $\frac{25}{12}$ | 4 | |
| | | 12 | ГОСТ 8478-81 | " С $\frac{8Ат-100}{8Ат-100}$ 3330×5050 $\frac{25}{12}$ | 2 | |
| | | 13 | ГОСТ 8478-81 | " С $\frac{8Ат-100}{8Ат-100}$ 3330×7450 $\frac{26}{15}$ | 2 | |
| | | 14 | ГОСТ 8478-81 | " С $\frac{8Ат-100}{8Ат-100}$ 2550×5050 | 8 | |
| | | 15 | ГОСТ 8478-81 | " С $\frac{8Ат-100}{8Ат-100}$ 2550×7450 | 8 | |
| | | 16 | ГОСТ 8478-81 | " С $\frac{8Ат-100}{8Ат-100}$ 2550×5450 | 8 | |
| | | 17 | ГОСТ 8478-81 | " С $\frac{8Ат-100}{8Ат-100}$ 3750×5450 | 4 | |
| | | 18 | ГОСТ 8478-81 | " С $\frac{8Ат-100}{8Ат-100}$ 3750×4650 | 2 | |
| | | | | *Детали* | | |
| | | 19 | см ведомость деталей | Ø8Ат ГОСТ 5781-81 ℓ=1200 | 1335 | 0,5 кг |
| | | | | *Материалы* | | |
| | | | | Бетон марки 200 | 61,1 | м³ |

### Ведомость расхода стали на элемент, кг

| Марка | Изделия арматурные | | | | | Изделия закладные | | | | | | |
|---|---|---|---|---|---|---|---|---|---|---|---|---|
| | Арматура класса | | | | Всего | прокат марки | | | | | | |
| | А-III | | | | | Ст 3 кп 2 | | | | | | |
| | ГОСТ 5781-81 | | | | | ГОСТ 10704-76 | | | | ГОСТ 8509-72 | | |
| | Ø8 | | | итого | | Ø219×7 | Ø57×3,5 | | итого | ∠50×5 | | итого |
| Илоотстойник | 8273 | | | 8273 | 8273 | 135 | 16 | | 151 | 2 | | 2 |

Продолжение

| Марка | Изделия закладные | | | | | | | | Всего | Общий расход |
|---|---|---|---|---|---|---|---|---|---|---|
| | Арматура класса | | | | сталь круглая | | | | | |
| | А-II | | | | А-I | | | | | |
| | ГОСТ 5781-81 | | | | ГОСТ 2590-71 | | | | | |
| | Ø8 | | | итого | Ø16 | Ø24 | Ø25 | итого | | |
| Илоотстойник | 5 | | | 5 | 118 | 11 | 16 | 145 | 303 | 8576 |

### Ведомость деталей

| Поз. | Эскиз |
|---|---|
| 19 | 600 |

Согласовано:

Инв. № подл. | Подпись и дата | Взам. инв. №

| | | | |
|---|---|---|---|
| Привязан | | | |
| Инв № | | | |

| | | | |
|---|---|---|---|
| Ст инж | Беляев | | |
| Провер | Мамаев | | |
| Рук гр | Фукс | | |
| Гл спец | Мамаев | | |
| Гл конс | Боровков | | |
| Нач отд | Князев | | |
| Н. контр | Мамаев | | |

**ТП 405-9-24-83-КЖ**

Ацетиленовая станция УАС-20г производительностью 20 м³/ч газообразного ацетилена

| Стадия | Лист | Листов |
|---|---|---|
| Р | 24 | |

Илоотстойник. Арматурные сечения

Госстрой СССР ГОСХИМПРОЕКТ Москва

Типовой проект 405-9-24.83 Альбом III

Б м 1

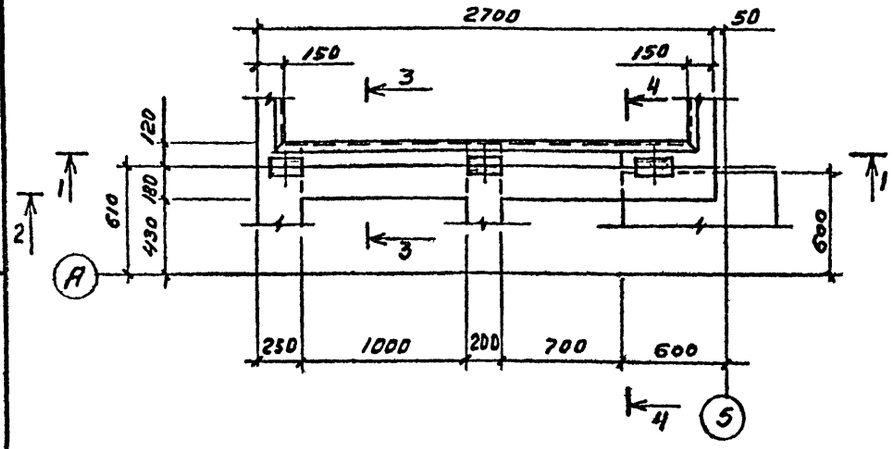


У м 1

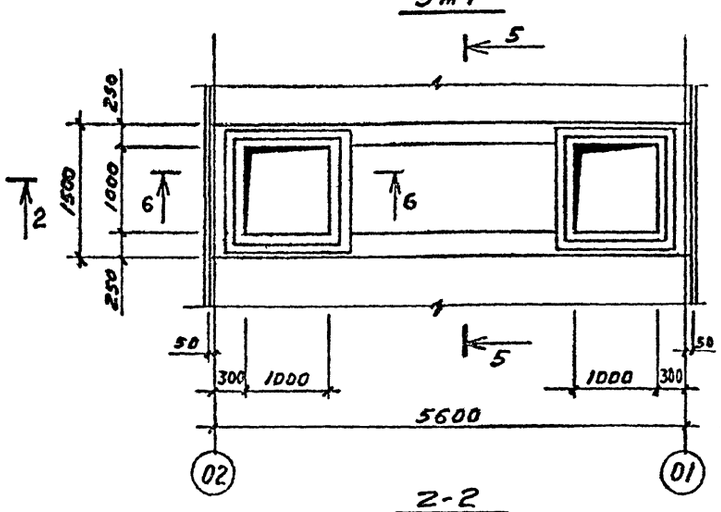


1-1

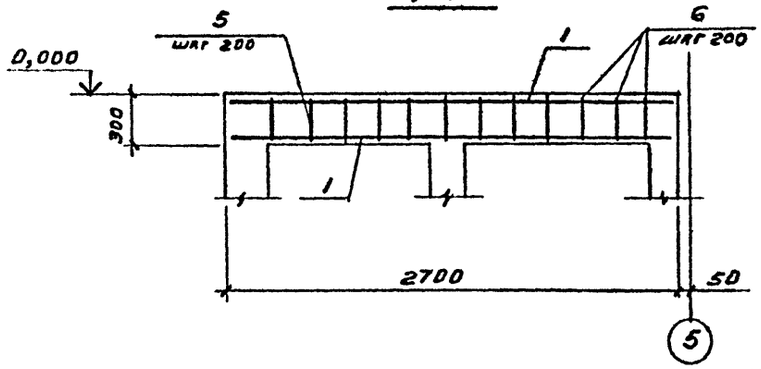


2-2

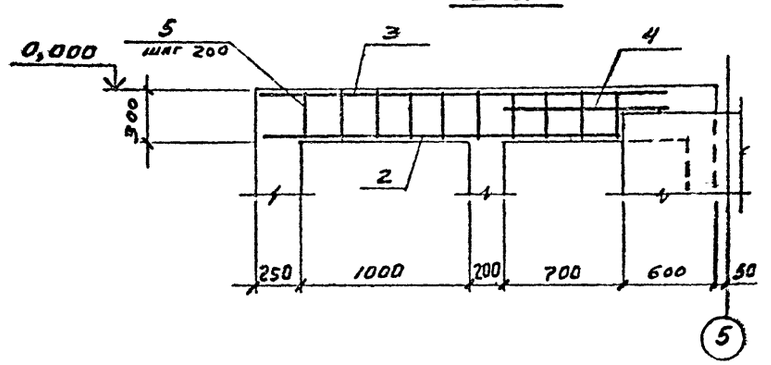


3-3

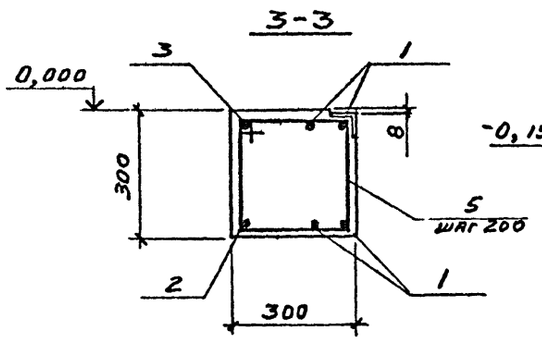


4-4

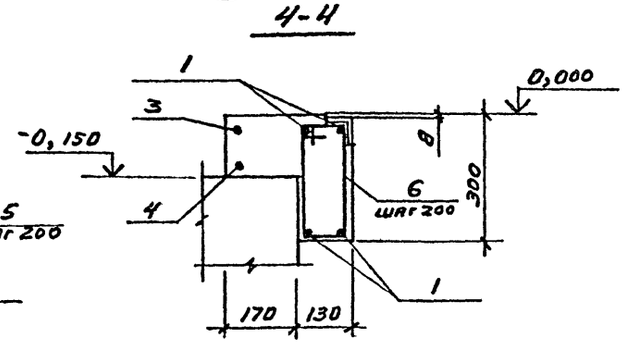


5-5

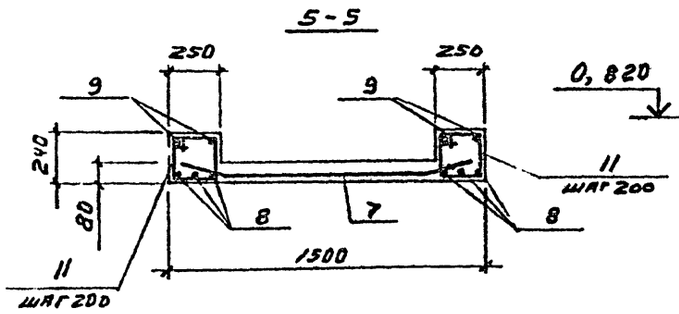


6-6

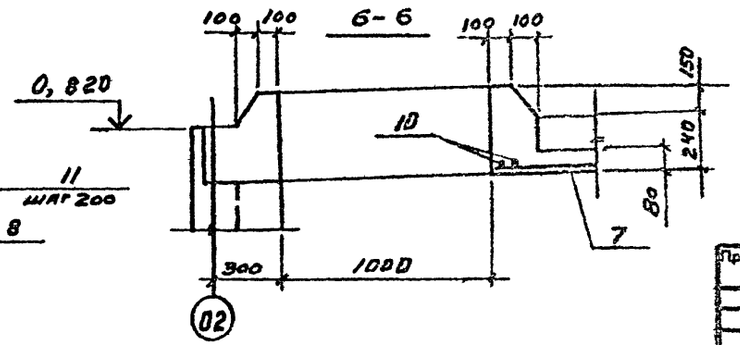


ВЕДОМОСТЬ ДЕТАЛЕЙ

| Поз. | Эскиз |
|---|---|
| 5 | 325, 325, 250, 250 |
| 6 | 170, 325, 95, 250 |
| 11 | 275, 245, 200, 130 |

СПЕЦИФИКАЦИЯ НА ЭЛЕМЕНТ КОНСТРУКЦИИ

| Формат | Зона | Поз. | Обозначение | Наименование | Кол. | Примечание |
|---|---|---|---|---|---|---|
| | | | | Б м 1 | | |
| | | | | ДЕТАЛИ | | |
| | | 1 | Б.Ч. | ф16 AIII ГОСТ 5781-81 ℓ=2650 | 4 | 4,2 кг |
| | | 2 | Б.Ч. | ф16 AIII ГОСТ 5781-81 ℓ=2125 | 1 | 3,4 |
| | | 3 | Б.Ч. | ф16 AIII ГОСТ 5781-81 ℓ=2400 | 1 | 3,8 |
| | | 4 | Б.Ч. | ф16 AIII ГОСТ 5781-81 ℓ=900 | 1 | 1,4 |
| | | 5 | см. ведомость деталей | ф8 AI ГОСТ 5781-81 ℓ=1150 | 11 | 0,5 |
| | | 6 | см. ведомость деталей | ф8 AI ГОСТ 5781-81 ℓ=840 | 3 | 0,3 |
| | | | | МАТЕРИАЛЫ | | |
| | | | | БЕТОН МАРКИ 200 | 0,2 | м³ |
| | | | | У м 1 | | |
| | | | | СБОРОЧНЫЕ ЕДИНИЦЫ | | |
| | | 7 | ГОСТ 8478-81 | СЕТКА С $\frac{6AI-200}{8AIII-100}$ 1450×2950 | 1 | |
| | | | | ДЕТАЛИ | | |
| | | 8 | Б/Ч | ф16 AIII ГОСТ 5781-81 ℓ=5650 | 6 | 8,9 кг |
| | | 9 | Б/Ч | ф10 AI ГОСТ 5781-81 ℓ=5650 | 4 | 3,5 |
| | | 10 | Б/Ч | ф16 AIII ГОСТ 5781-81 ℓ=1450 | 2 | 2,3 |
| | | 11 | см. ведомость деталей | ф8 AI ГОСТ 5781-81 ℓ=930 | 52 | 0,4 |
| | | | | МАТЕРИАЛЫ | | |
| | | | | БЕТОН МАРКИ 200 | 1,1 | м³ |

ВЕДОМОСТЬ РАСХОДА СТАЛИ НА ЭЛЕМЕНТ, кг

| Марка | Изделия арматурные | | | | | | | | | | Всего | Общий расход |
|---|---|---|---|---|---|---|---|---|---|---|---|---|
| | Арматура класса | | | | | | | | | | | |
| | A-I ГОСТ 5781-81 | | | | | A-III ГОСТ 5781-81 | | | | | | |
| | ф6 | ф8 | ф10 | | итого | ф8 | ф16 | | итого | | | |
| Б м 1 | | 6 | | | 6 | | 25 | | 25 | | 31 | 31 |
| У м 1 | 24 | 21 | 14 | | 59 | 44 | 58 | | 102 | | 161 | 161 |

Закладные изделия в балке Б м 1 учтены на листе 20

Привязан

Инв. №

| | | |
|---|---|---|
| Гл. инж. | Бедрев | |
| Гл. спец. | Маматов | |
| Рук. гр. | Фукс | |
| Гл. конс. | Боровков | |
| Нач. отд. | Жиязев | |
| Н. контр. | Маматов | |

ТП 405-9-24.83-КЖ

Автоматическая станция УАС-20г производительностью 20 м³/ч газообразного ацетилена

Стадия Р | Лист: 25 | Листов

Балка Б м 1 консольный участок У м 1

Госстрой СССР ГОСХИМПРОЕКТ Москва

Согласовано:

Инв. № подл. | Подпись и дата | Взам. инв. №

2391

ТИПОВОЙ ПРОЕКТ ТП405-9-24.83 Альбом III

## Схема расположения элементов каркаса

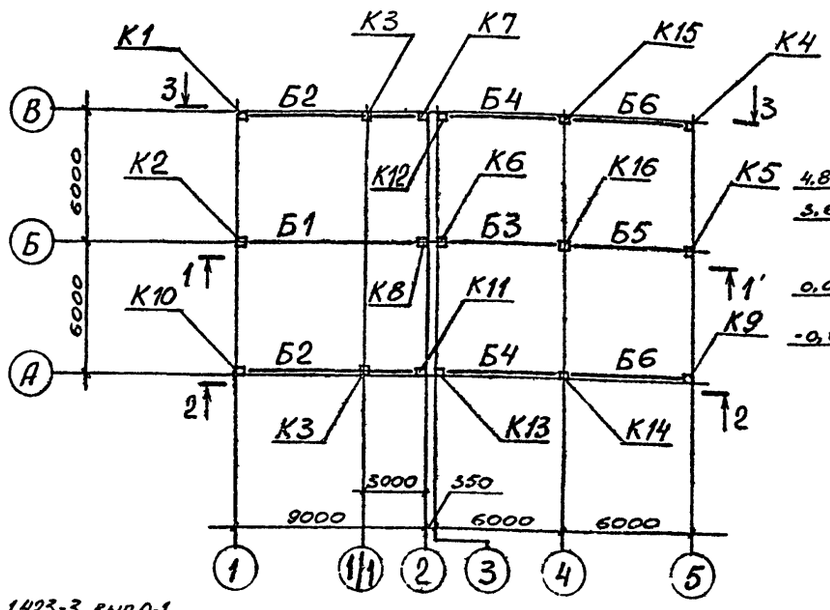


## 3 - 3

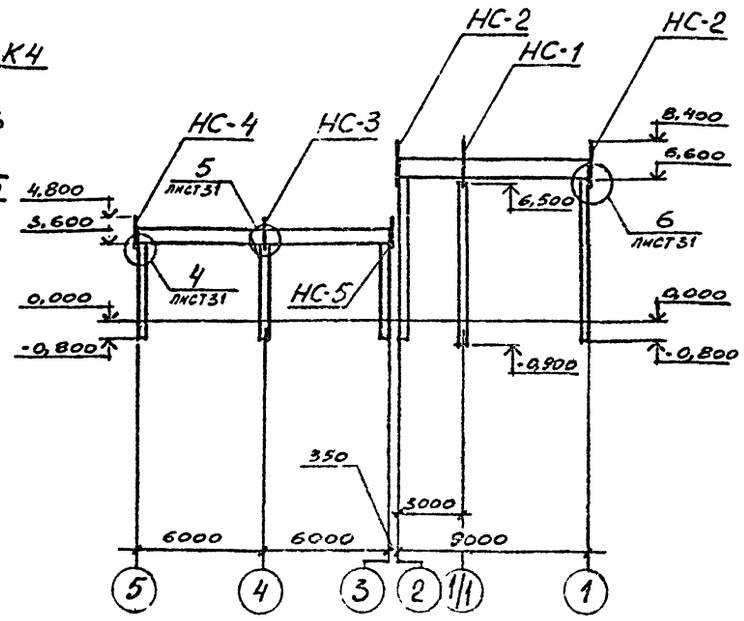


## 1 - 1

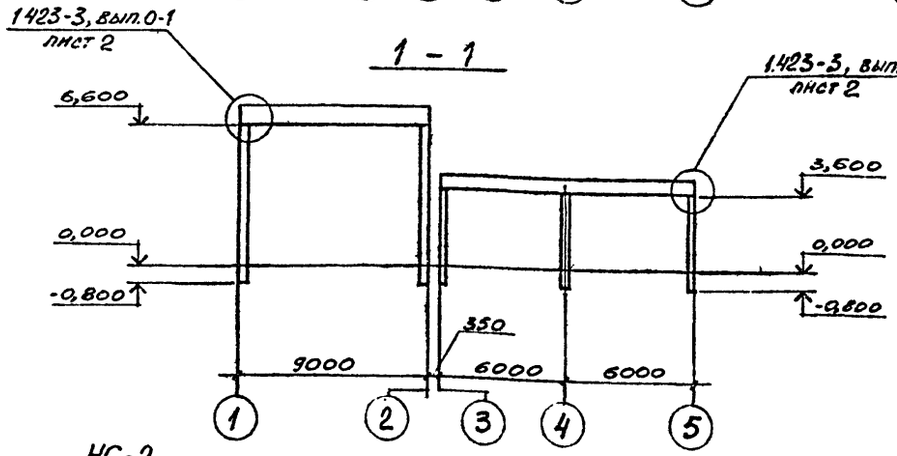


## 2 - 2

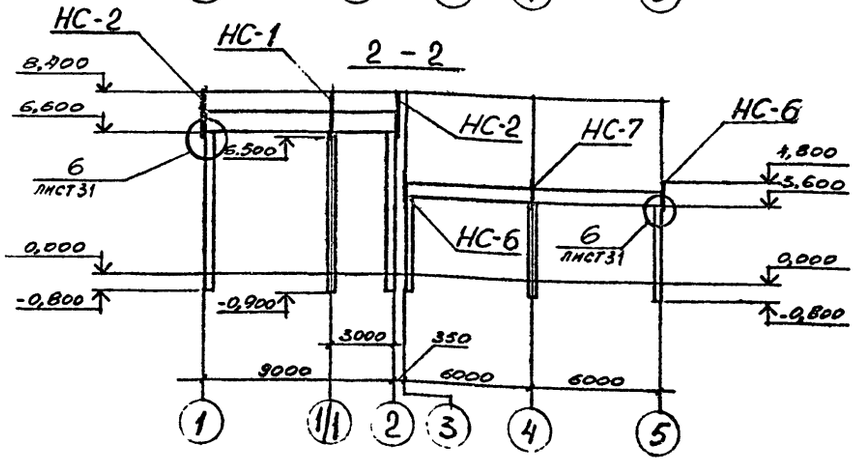


1. Монтаж сборных ж.б. конструкций производить в соответствии с указаниями на листе "Общие данные" и указаниями приведенными в сериях I.423-3, вып.I,3.

2. Закладные изделия колонн МI-I3;МI-I4; МН206-5;НМI-5; МН206-4 должны быть оцинкованы толщиной не менее 0,I5 мм в соответствии со СНиП П-28-73*.

## Спецификация к схеме расположения элементов каркаса

| Марка, поз. | Обозначение | Наименование | Кол. | Масса ед., кг | Примечание |
|---|---|---|---|---|---|
| | | Колонны | | | |
| К1 | ТП405-9- -КЖИ-К1 | К66-6а | 1 | 2200 | |
| К2 | -К2 | К66-6б | 1 | 2200 | |
| К3 | -К3 | К66-6в | 2 | 2200 | |
| К4 | -К4 | К36-6а | 1 | 1000 | |
| К5 | -К5 | К36-6б | 1 | 1000 | |
| К6 | 1.423-3, вып.1 | К36-6 | 1 | 1000 | |
| К7 | ТП405-9- -КЖИ-К7 | К66-6г | 1 | 2200 | |
| К8 | -К8 | К66-6д | 1 | 2200 | |
| К9 | -К9 | К36-6в | 1 | 1000 | |
| К10 | -К10 | К66-6е | 1 | 2200 | |
| К11 | -К11 | К66-6ж | 1 | 2200 | |
| К12 | -К12 | К36-6г | 1 | 1000 | |
| К13 | -К13 | К36-6д | 1 | 1000 | |
| К14 | -К14 | К36-7а | 1 | 1100 | |
| К15 | -К15 | К36-7б | 1 | 1100 | |
| К16 | 1.423-3, вып.1 | К36-7 | 1 | 1100 | |
| | | | | | |
| | | Балки покрытия | | | |
| Б1 | ТП405-9- -КЖИ-Б1 | Б9-5АIV-а | 1 | 2750 | |
| Б2 | -Б2 | Б9-1АIV-а | 2 | 2750 | |
| Б3 | -Б3 | Б6-6АIV-а | 1 | 1150 | |
| Б4 | -Б4 | Б6-2АIV-а | 2 | 1150 | |
| Б5 | -Б5 | Б6-4АIV-а | 1 | 1150 | |
| Б6 | -Б6 | Б6-1АIV-а | 2 | 1150 | |
| | | | | | |
| | | Насадки | | | |
| НС-1 | 1.439-2 | НС-1 | 2 | 82,0 | |
| НС-2 | | L160×100×10 ГОСТ 8510-72, В=2050 | 4 | 40,6 | |
| НС-3 | ТП405-9 -КЖИ-НС-3 | НС-3 | 1 | | |
| НС-4 | -НС-4 | НС-4 | 1 | | |
| НС-5 | -НС-5 | НС-5 | 1 | | |
| НС-6 | | L160×11 ГОСТ 8509-72, В=1750 | 1 | 45,9 | |
| НС-7 | | 15Ш1 ТУ 14-2-24-72, В=1700 | 1 | 45,2 | |

Согласовано: Госпромхимпроект, ГИП, Зарецкий

Инв. № подл. | Подпись и дата | Взам. инв. №

Привязан,

Инв. №

| | | |
|---|---|---|
| Гл. техн. | Левенсон | |
| Пробер | Пробер | |
| Рук. гр. | Фукс | |
| Гл. спец. | Маняев | |
| Гл. кон. | Боровков | |
| Нач. отд. | Князев | |
| ГИП | Пробер | |
| Н. контр. | Маняев | |

# ТП 405-9-24.83-КЖ

Ацетиленовая станция УАС-20г производительностью 20 м³/ч газообразного ацетилена

| Стадия | Лист | Листов |
|---|---|---|
| Р | 26 | |

Схема расположения элементов каркаса

Госстрой СССР ГОСХИМПРОЕКТ Москва

Типовой проект ТП405-9-24.83 Альбом VI

## Схема расположения плит покрытия

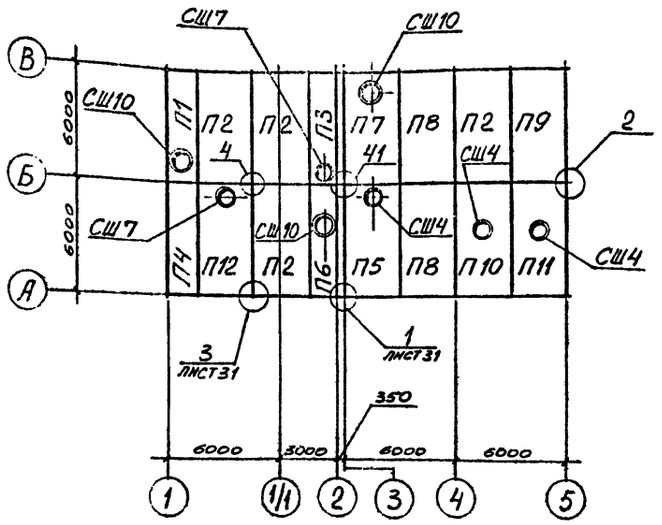


## Схема расположения подвесок

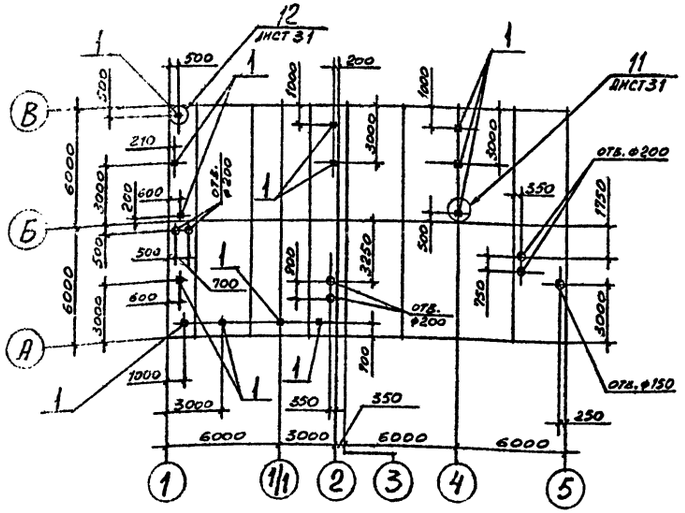


## Спецификация к схемам расположения плит покрытия и подвесок

| Марка, поз. | Обозначение | Наименование | Кол. | Масса ед., кг | Примечание |
|---|---|---|---|---|---|
| | | Для t = -20°С | | | |
| | | Плиты покрытия | | | *) |
| П1 | 1.465-7 вып.3 | ПАтVI-10 / 1,5×6 - 1кл-6Я | 1 | 1450 | |
| П2 | Гост 22701.3-77 | ПЛ-2АтVIТ-Н6Я | 4 | 1750 | |
| П3 | 1.465-7, вып. 3 | ПАтVI-7 / 1,5×6 - 1кл-6Я | 1 | 1280 | |
| П4 | 1.465-7, вып. 3 | ПАтVI / 1,5×6 - 1кл-6Я | 1 | 1500 | |
| П5 | Гост 22701.2-77 | ПВ4-2АтVIТ-Н6Я | 1 | 3300 | |
| П6 | ТП405-9- -КЖН-П6 | ПАтVI-10 / 1,5×6 - 1кл-6Я1 | 1 | 1450 | |
| П7 | Гост 22701.2-77 | ПВ10-3АтVIТ-Н6Я | 1 | 3600 | |
| П8 | Гост 22701.1-77 | ПГ-2АтVIТ-Н6Я | 2 | 2650 | |
| П9 | ТП405-9- -КЖН-П9 | ПГ-2АтVIТ-Н6Я1 | 1 | 2650 | |
| П10 | -П10 | ПВ4-2АтVIТ-Н6Я1 | 1 | 3300 | |
| П11 | -П11 | ПВ4-2АтVIТ-Н6Я2 | 1 | 3300 | |
| П12 | Гост 22701.2-77 | ПВ7-2АтVIТ-Н6Я | 1 | 3200 | |
| | | Для t = -30°С | | | |
| | | Плиты покрытия | | | *) |
| П1 | 1.465-7, вып.3 | ПАтVI-10 / 1,5×6 - 1кл-9Я | 1 | 1450 | |
| П2 | Гост 22701.3-77 | ПЛ-2АтVIТ-Н9Я | 4 | 1750 | |
| П3 | 1.465-7, вып.3 | ПАтVI-7 / 1,5×6 - 1кл-9Я | 1 | 1280 | |
| П4 | 1.465-7, вып.3 | ПАтVI / 1,5×6 - 1кл-9Я | 1 | 1500 | |
| П5 | Гост 22701.2-77 | ПВ4-2АтVIТ-Н9Я | 1 | 3300 | |
| П6 | ТП405-9- -КЖН -П6 | ПАтVI-10 / 1,5×6 - 1кл-9Я1 | 1 | 1450 | |
| П7 | Гост22701.2-77 | ПВ10-3АтVIТ-Н9Я | 1 | 3600 | |
| П8 | Гост 22701.1-77 | ПГ-2АтVIТ-Н9Я | 2 | 2650 | |
| П9 | ТП405-9- -КЖН-П9 | ПГ-2АтVIТ-Н9Я1 | 1 | 2650 | |
| П10 | -П10 | ПВ4-2АтVIТ-Н9Я1 | 1 | 3300 | |
| П11 | -П11 | ПВ4-2АтVIТ-Н9Я2 | 1 | 3300 | |
| П12 | Гост 22701.2-77 | ПВ7-2АтVIТ-Н9Я | 1 | 3200 | |
| | | Для t = -40°С | | | |
| | | Плиты покрытия | | | *) |
| П1 | 1.465-7, вып.3 | ПАтVI-10 / 1,5×6 - 1кл-11Я | 1 | 1450 | |
| П2 | Гост 22701.3-77 | ПЛ-2АтVIТ-Н11Я | 4 | 1750 | |
| П3 | 1.465-7, вып.3 | ПАтVI-7 / 1,5×6 - 1кл-11Я | 1 | 1280 | |
| П4 | 1.465-7, вып.3 | ПАтVI / 1,5×6 - 1кл-11Я | 1 | 1500 | |
| П5 | Гост 22701.2-77 | ПВ4-2АтVIТ-Н11Я | 1 | 3300 | |
| П6 | ТП405-9- -КЖН -П6 | ПАтVI-10 / 1,5×6 - 1кл-11Я1 | 1 | 1450 | |
| П7 | Гост 22701.2-77 | ПВ10-3АтVIТ-Н11Я1 | 1 | 3600 | |
| П8 | Гост 22701.1-77 | ПГ-2АтVIТ-Н11Я | 2 | 2650 | |
| П9 | ТП405-9- -КЖН-П9 | ПГ-2АтVIТ-Н11Я1 | 1 | 2650 | |
| П10 | -П10 | ПВ4-2АтVIТ-Н11Я1 | 1 | 3300 | |
| П11 | -П11 | ПВ4-2АтVIТ-Н11Я2 | 1 | 3300 | |
| П12 | Гост 22701.2-77 | ПВ7-2АтVIТ-Н11Я | 1 | 3200 | |
| | | Для t = -20°-30°-40°С | | | |
| | | Стаканы | | | |
| СШ4 | 1.494-24, вып.1 | СБ4А-1 | 3 | 150 | |
| СШ7 | 1.494-24, вып.1 | СБ7А-1 | 2 | 290 | |
| СШ10 | 1.494-24, вып.1 | СБ10А-1 | 3 | 250 | |
| | | | | | |
| | | | | | |
| 1 | ТП405-9- -КЖН-ПВ1 | Подвеска П.В1 | 13 | 2,3 | |
| | | -150×6 Гост 19903-74, Е-200 | 8 | 1,4 | по узлу 1 |
| | | -200×6 Гост 19903-74, Е-200 | 12 | 1,9 | по узлу 3 |

*) В обозначение марки плит по ГОСТ 22701.0-77 – 22701.5-77 по серии I.465-7, вып.0,3 добавлены дополнительные индексы 6Я, 9Я, 11Я обозначающие толщину и материал утеплителя (ячеистый бетон $\gamma$= 400 кг/м³) согласно серии I.465-10, вып.I "Комплексные железобетонные плиты покрытия одноэтажных промышленных зданий".

1. Швы между плитами заделываются бетоном марки 200 на мелком заполнителе. Замоноличивание швов выполнить только после установки подвесок поз. 1.

2. Отверстия диаметром до 200 мм пробивать по месту.

3. Крепление стаканов с плитами выполнять по типу узла "А" серии 2.460-14, вып.0 лист 3.

4. Теплоизоляцию швов между комплексными плитами осуществлять в соответствии с указаниями серии I.465-10, вып.I.

5. Все узлы приняты по серии 2.460-2, вып.2, проме оговоренных.

| | | | |
|---|---|---|---|
| Ст.техн. | Семенюта | | |
| Провер. | Маматов | | |
| Нач.гр. | Лопатина | | |
| Рук.гр. | Фукс | | |
| Гл.спец. | Маматов | | |
| Гл.кон. | Боровская | | |
| Нач.от. | Князев | | |
| Гип | Сороцкий | | |
| Н.контр. | Маматов | | |

Привязан

Инв.№

**ТП 405-9-24.83-КЖ**

Ацетиленовая станция УАС-20г производительностью 20 м³/ч газообразного ацетилена

| Стадия | Лист | Листов |
|---|---|---|
| Р | 27 | |

Схемы расположения плит покрытия и подвесок

ГОССТРОЙ СССР ГОСХИМПРОЕКТ Москва

Согласовано

Инв.№ подл. | Подпись и дата | Взам. инв.№ 1314 | Инв.№ 7512 | Отд. ВК

Шифр ГХП 2391

Типовой проект ТП 405-9-24.83 Альбом III

# Схемы расположения стеновых панелей

## По оси А

Фрагменты:

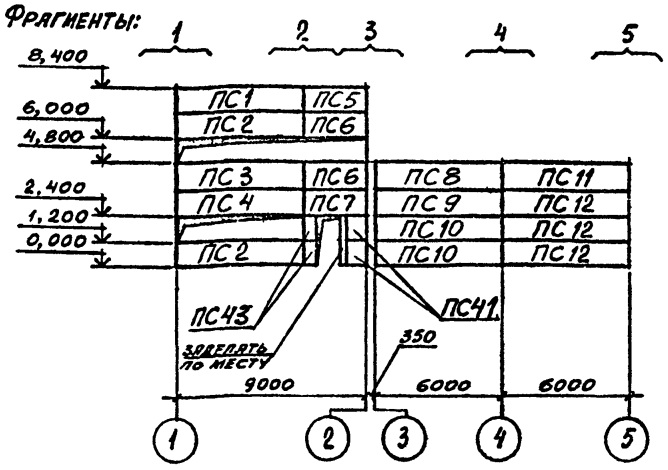


## По оси В

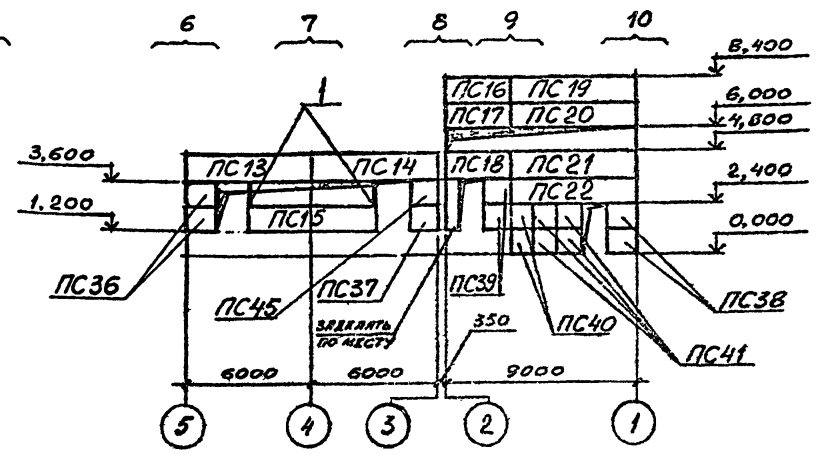


## По оси 1

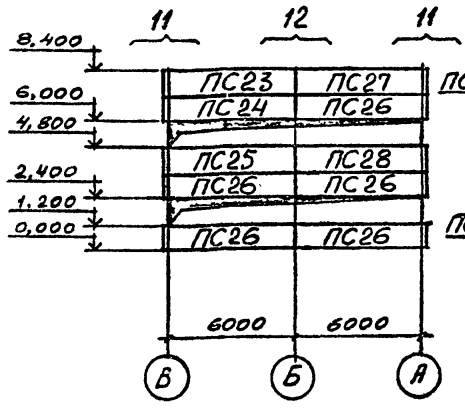


## По оси 5

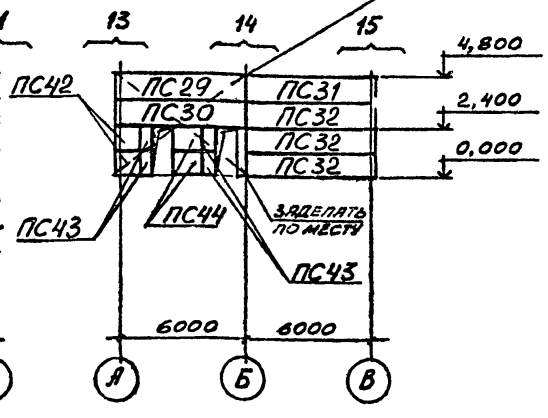


## По оси 3

Монтировать после монтажа оборудования

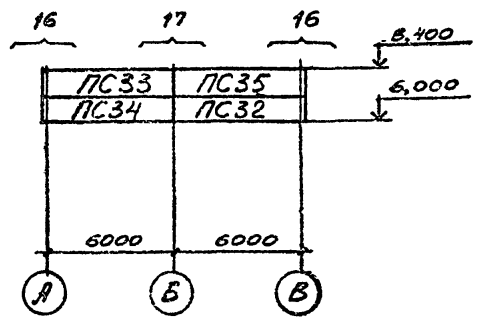


1. Заполнение швов см. узлы на стр. 53 серии 2.432-I, вып.I с применением упругих прокладок из гернита. Заполнение швов следует производить в соответствии с "Указаниями по герметизации стыков при монтаже строительных конструкций" СН 420-7I.

2. Для монтажной сварки принять электроды типа Э-42 по ГОСТ 9467-75.

3. Закладные детали в панелях, соединительные изделия, опорные консоли оцинковать металлизацией, толщина покрытия 0,I5 мм в соответствии с требованиями СНиП П-28-73* "Защита строительных конструкций от коррозии".

4. Перед монтажом стеновых панелей необходимо приварить фасонки к закладным изделиям панелей и колоти по чертежам марки КМ.

5. Простеночные панели марок ПС 4I, ПС45 приварить к панелям (см. узел 2) до установки их в проектное положение.

## Спецификация к схеме расположения стеновых панелей (начало)

| Марка, поз. | Обозначение | Наименование | Кол. | Масса ед., кг | Примечание |
|---|---|---|---|---|---|
| | | *Для t=-20°-30°-40°С* | | | |
| | | *Стеновые панели* | | | |
| ПС1 | ТП 405-9- -КЖИ-ПС1 | ПС600.12.20-П-7а | 1 | 1700 | |
| ПС2 | -ПС2 | ПС600.12.20-П-2а | 2 | 1700 | |
| ПС3 | -ПС3 | ПС600.12.20-П-2б | 1 | 1700 | |
| ПС4 | -ПС4 | ПС600.12.20-П-2ж | 1 | 1700 | |
| ПС5 | -ПС5 | ПС295.12.20-П-1а | 1 | 800 | |
| ПС6 | -ПС6 | ПС295.12.20-П-2а | 2 | 800 | |
| ПС7 | -ПС7 | ПС295.12.20-П-2г | 1 | 800 | |
| ПС8 | 1.432-14/80, вып.1 | ПС600.12.20-П-1 | 1 | 1700 | |
| ПС9 | ТП405-9- -КЖИ-ПС9 | ПС600.12.20-П-1б | 1 | 1700 | |
| ПС10 | -ПС10 | ПС600.12.20-П-1в | 2 | 1700 | |
| ПС11 | -ПС11 | ПС600.12.20-П-1з | 1 | 1700 | |
| ПС12 | -ПС12 | ПС600.12.20-П-1г | 3 | 1700 | |
| ПС13 | -ПС13 | ПС600.12.20-П-8а | 1 | 1700 | |
| ПС14 | -ПС14 | ПС600.12.20-П-8б | 1 | 1700 | |
| ПС15 | -ПС15 | ПС600.12.20-П-2б | 1 | 1700 | |
| ПС16 | 1.432-14/80, вып.1 | ПС295.12.20-П-1 | 1 | 800 | |
| ПС17 | ТП405-9- -КЖИ-ПС17 | ПС295.12.20-П-2б | 1 | 800 | |
| ПС18 | -ПС18 | ПС295.12.20-П-2в | 1 | 800 | |
| ПС19 | 1.432-14/80, вып.1 | ПС600.12.20-П-7 | 1 | 1700 | |
| ПС20 | ТП405-9- -КЖИ-ПС20 | ПС600.12.20-П-2д | 1 | 1700 | |
| ПС21 | -ПС21 | ПС600.12.20-П-2г | 1 | 1700 | |
| ПС22 | -ПС22 | ПС600.12.20-П-2е | 1 | 1700 | |
| ПС23 | -ПС23 | ПС625.12.20-П-7а | 1 | 1700 | |
| ПС24 | -ПС24 | ПС625.12.20-П-21а | 1 | 1700 | |
| ПС25 | -ПС25 | ПС625.12.20-П-21б | 1 | 1700 | |
| ПС26 | 1.432-14/80, вып.1 | ПС625 12.20-П-22 | 5 | 1700 | |
| ПС27 | ТП405-9- -КЖИ-ПС27 | ПС625.12.20-П-7б | 1 | 1700 | |
| ПС28 | -ПС28 | ПС625.12.20-П-21в | 1 | 1700 | |
| ПС29 | -ПС29 | ПС625.12.20-П-7в | 1 | 1700 | |
| ПС30 | -ПС30 | ПС625.12.20-П-21г | 1 | 1700 | |

| | | |
|---|---|---|
| Ст.техн | Деменкозо | |
| Пров. | Мажаев | |
| Нач. | Лопатино | |
| Рук.гр. | Фукс | |
| Гл.спец. | Маиаев | |
| Гр.кон. | Бронсков | |
| Начота | Иззаев | |
| Гип | Коротких | |
| Н.контр. | Маиаев | |

ТП 405-9-24.83-КЖ

Ацетиленовая станция УАС-20г производительностью 20 м³/ч газообразного ацетилена

| Стадия | Лист | Листов |
|---|---|---|
| Р | 28 | |

Схемы расположения стеновых панелей

Госстрой СССР ГОСХИМПРОЕКТ Москва

Согласовано: Гипрогазоочистка; Гип; Взам. инв. №; Подпись и дата; Инв. № подл.; Альбом III; Изм. 2.0; Инв. № 4124

Шифр ГХП 2591

ТИПОВОЙ ПРОЕКТ ТП 405-9-24.83 Альбом III

## ФРАГМЕНТ 11

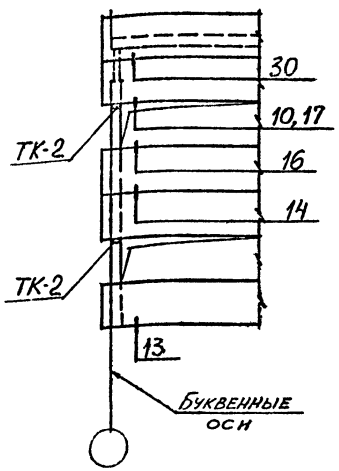


## ФРАГМЕНТ 12

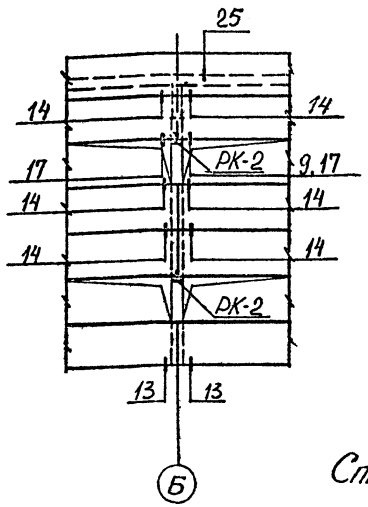


## ФРАГМЕНТ 13

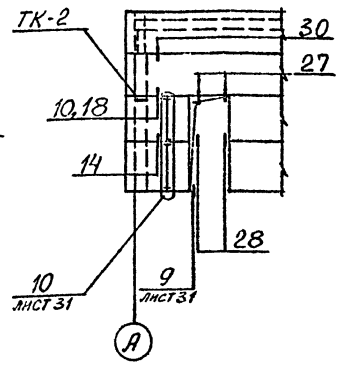


## ФРАГМЕНТ 14

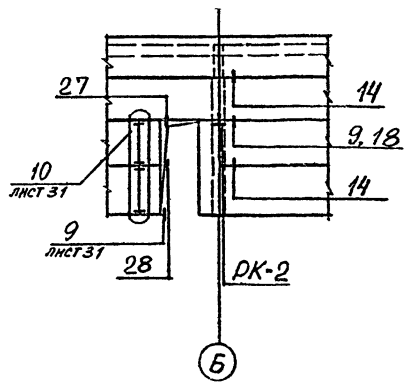


## ФРАГМЕНТ 15

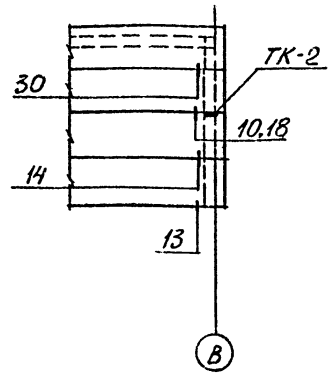


## ФРАГМЕНТ 16

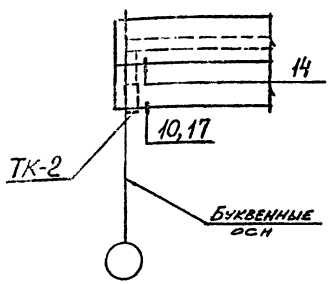


## ФРАГМЕНТ 17

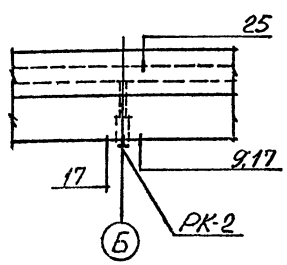


## Спецификация к схемам расположения стеновых панелей (окончание)

| Марка, поз. | Обозначение | Наименование | Кол. | Масса ед., кг | Примечание |
|---|---|---|---|---|---|
| ПС31 | ТП405-9- -КЖИ-ПС31 | ПС625.12.20-П-72г | 1 | 1700 | |
| ПС32 | 1.432-14/80, вып. 1 | ПС625.12.20-П-12 | 4 | 1700 | |
| ПС33 | 1.432-14/80, вып. 1 | ПС625.12.20-П-71 | 1 | 1700 | |
| ПС34 | 1.432-14/80, вып. 1 | ПС625.12.20-П-11 | 1 | 1700 | |
| ПС35 | 1.432-14/80, вып. 1 | ПС625.12.20-П-72 | 1 | 1700 | |
| ПС36 | ТП405-9- -КЖИ-ПС36 | ПС145.12.20-Па | 2 | 400 | |
| ПС37 | -ПС37 | ПС145.12.20-Пб | 1 | 400 | |
| ПС38 | -ПС38 | ПС145.12.20-Пв | 2 | 400 | |
| ПС39 | -ПС39 | ПС145.12.20-Пг | 2 | 400 | |
| ПС40 | -ПС40 | ПС145.12.20-Пд | 2 | 400 | |
| ПС41 | 1.432-14/80, вып. 1 | ПС115.12.20-П | 6 | 300 | |
| ПС42 | ТП405-9- -КЖИ-ПС42 | ПС115.12.20-Па | 2 | 300 | |
| ПС43 | 1.432-14/80, вып. 1 | ПС55.12.20-П | 6 | 100 | |
| ПС44 | 1.432-14/80, вып. 1 | ПС145.12.20-П | 2 | 400 | |
| ПС45 | ТП405-9- -КЖИ-ПС45 | ПС145.12.20-Пе | 1 | 400 | |
| | | | | | |
| | | | | | |
| ТК-2 | 1.439-2 | Столик ТК-2 | 14 | 17,5 | |
| РК-2 | 1.439-2 | Столик РК-2 | 9 | 14,7 | |

| Марка, поз. | Обозначение | Наименование | Кол. | Масса ед., кг | Примечание |
|---|---|---|---|---|---|
| | | Элементы крепления | | | |
| | 1.439-2 | Т-1 | 52 | 0,5 | По уз- |
| | 1.439-2 | Т-5 | 30 | 0,6 | лам |
| | 1.439-2 | Т-6 | 8 | 0,8 | крепле- |
| | 1.439-2 | Т-8 | 32 | 0,5 | ния серии |
| | 1.439-2 | Т-21 | 10 | 0,4 | 2.432-1 |
| | 1.439-2 | Т-25 | 12 | 1,4 | вып. 1 |
| | | | | | |
| | | | | | |
| 1 | Б4 | L160×11 Гост 8509-72, ℓ=2400 | 2 | 64,8 | |
| 2 | Б4 | -200×6 Гост 19903-74, ℓ=100 | 4 | 0,94 | |
| 3 | Б4 | L50×5 Гост 8509-72, ℓ=125 | 2 | 0,47 | |

Привязан

Инв. №

| | | |
|---|---|---|
| Ст. техн. | Деменкова | |
| Пров. | Мамаев | |
| Рук. гр. | Фукс | |
| Гл. спец. | Мамаев | |
| Гл. конт. | Боровко | |
| Нач. отд. | Князев | |
| Н. контр. | Мамаев | |

**ТП 405-9-24.83-КЖ**

Ацетиленовая станция УАС-20г производительностью 20 м³/ч газообразного ацетилена

| Стадия | Лист | Листов |
|---|---|---|
| Р | 29 | |

ФРАГМЕНТЫ 11÷17 СХЕМ РАСПОЛОЖЕНИЯ СТЕНОВЫХ ПАНЕЛЕЙ

ГОССТРОЙ СССР ГОСХИМПРОЕКТ Москва

Согласовано:

Инв. № подл. | Подпись и дата | Взам. инв. №

Типовой проект ТП 405-9-24.83
Альбом III

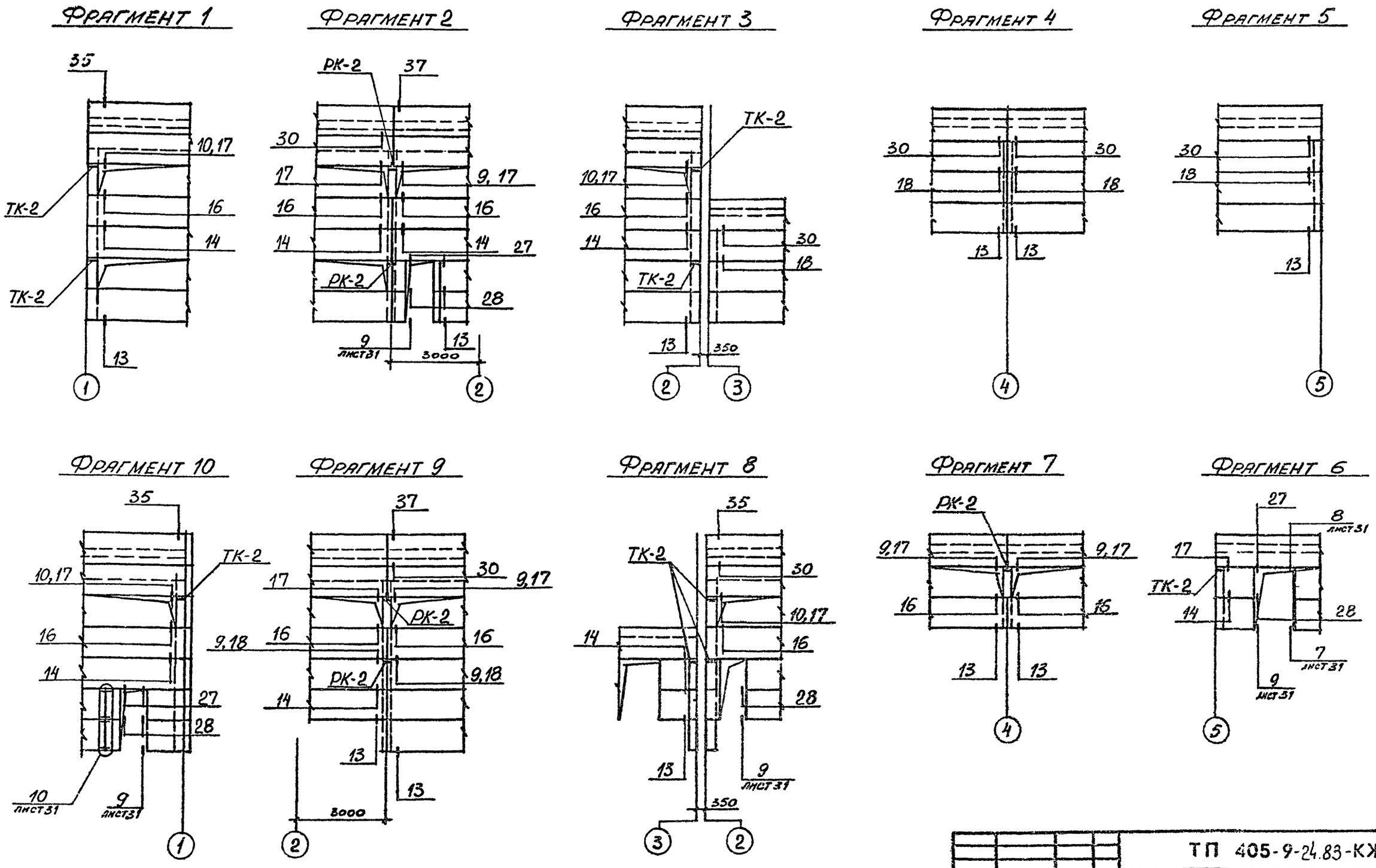


| | | | | | | | |
|---|---|---|---|---|---|---|---|
| | | | | ТП 405-9-24.83-КЖ | | | |
| | | | | | | | |
| | | | | Ст. техн. | Лемешкова | | |
| Привязан | | | | Пров. | Мамаев | | Апетиленовая станция УАС-20г производительностью 20 м³/ч газообразного апетилена | Стадия | Лист | Листов |
| | | | | Рук. гр. | Фукс | | | Р | 30 | |
| | | | | Гл. спец. | Мамаев | | | | | |
| | | | | Гл. кон. | Боровков | | Фрагменты 1÷10. Схем расположения стеновых панелей | ГОССТРОЙ СССР ГОСХИМПРОЕКТ Москва | | |
| | | | | Нач. отд. | Князев | | | | | |
| Инв. № | | | | Н. контр. | Мамаев | | | | | |

1

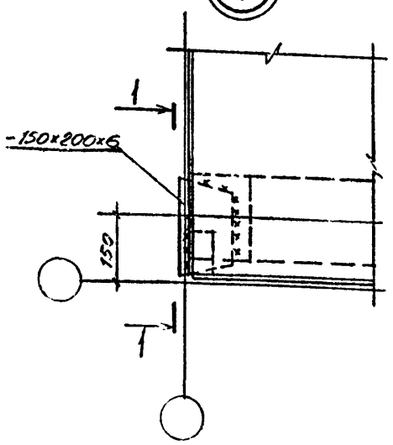


3

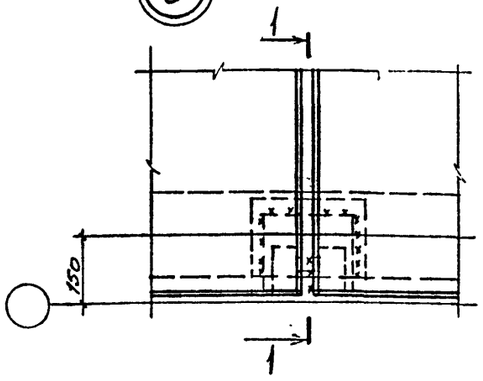


4

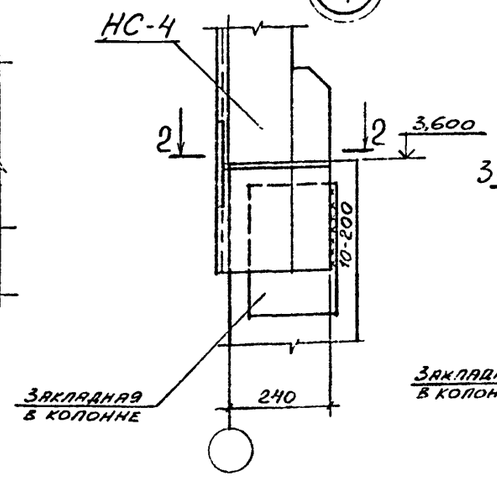


5

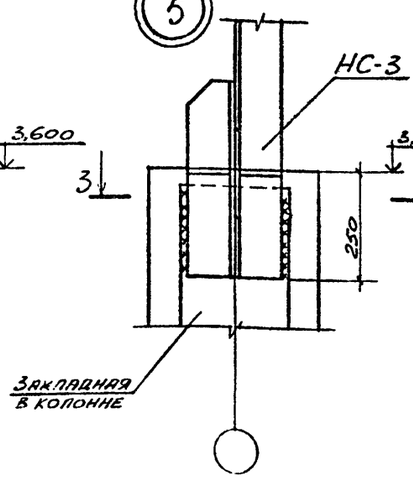


6

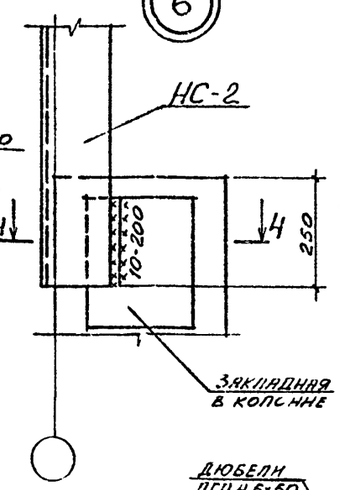


7

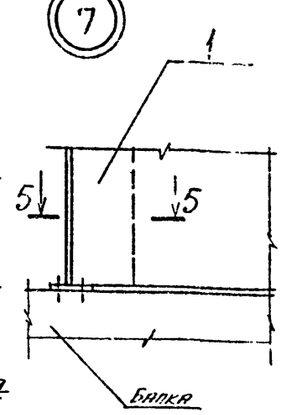


1-1

11

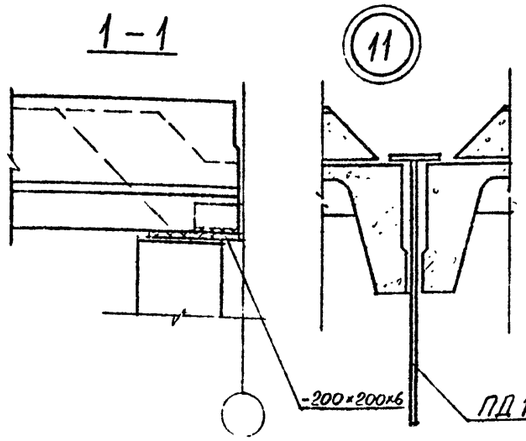


12

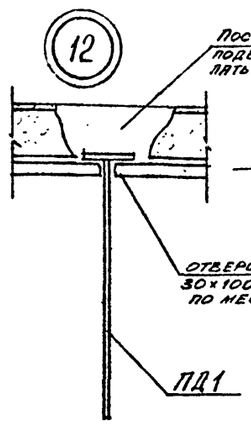


2-2

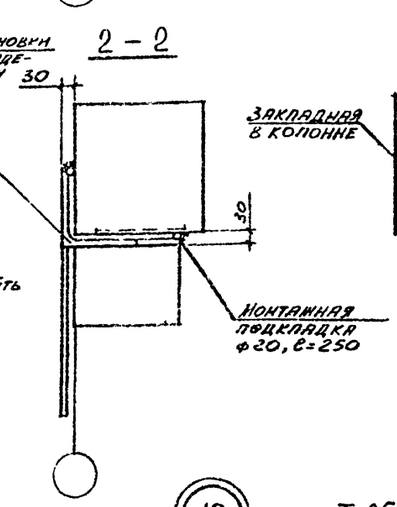


3-3

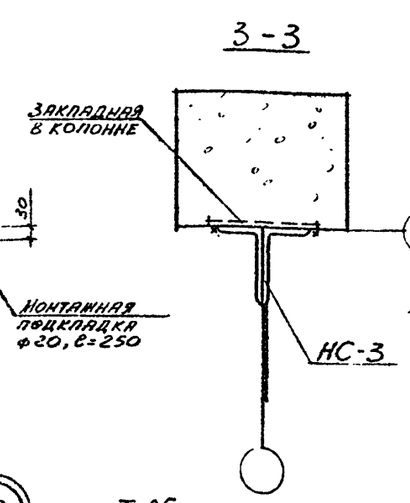


4-4

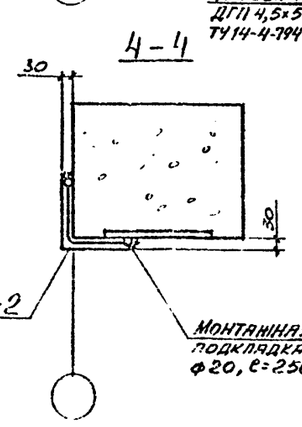


5-5

Дюбели ДГП 4,5×50 ТУ 14-4-794-77

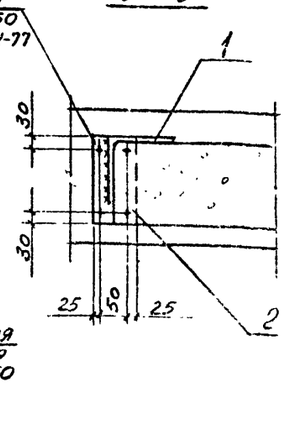


8

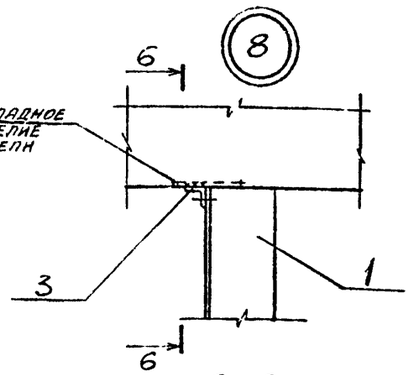


6-6

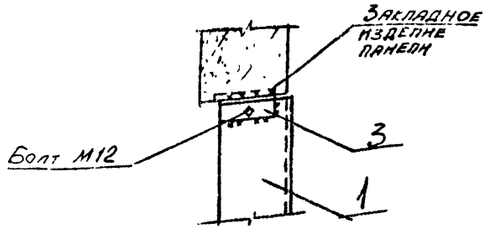


9

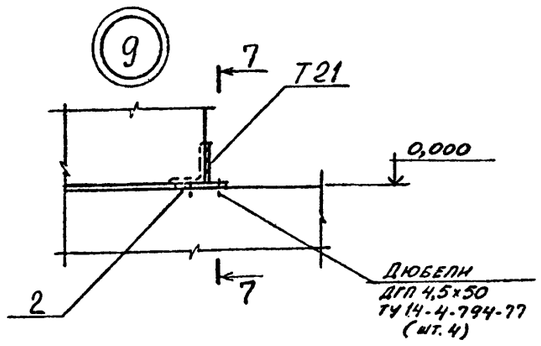


7-7

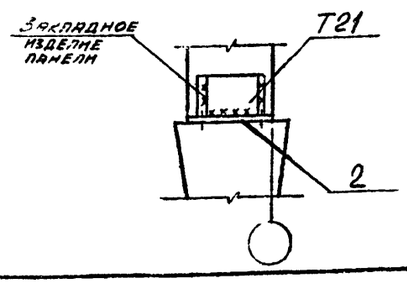


10

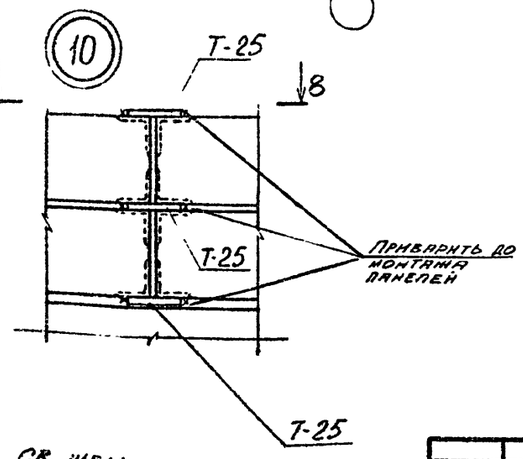


8-8

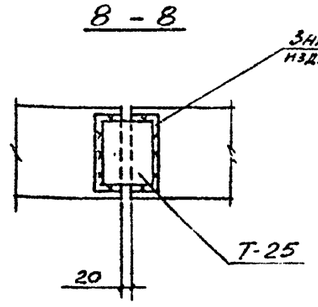


Неоговоренные св. швы принять $h_{шв}$ = 6 мм

| | | | | |
|---|---|---|---|---|
| Гл.инж. проекта | Деленчесов | | | |
| Нач.отд. | Минаев | | | |
| Рук.гр. | Ус | | | |
| Гл.спец. | Шмаев | | | |
| Гл.конс. | Боровков | | | |
| Гл.спец. | Князев | | | |
| Н.контр. | Шмаев | | | |

Привязан

Инв.№

**ТП 405-9-24.83КЖ**

Ацетиленовая станция УАС-20г производительностью 20 м³/ч газообразного ацетилена

| Стадия | Лист | Листов |
|---|---|---|
| Р | 31 | |

Узлы 1÷12

ГОССТРОЙ СССР
ГОСХИМПРОЕКТ
Москва

2391

ТИПОВОЙ ПРОЕКТ 405-9-24.83 Альбом III

## ВЕДОМОСТЬ РАБОЧИХ ЧЕРТЕЖЕЙ ОСНОВНОГО КОМПЛЕКТА КМ

| Лист | Наименование | Примечание |
|---|---|---|
| I | Общие данные (начало) | |
| 2 | Общие данные (продолжение) | |
| 3 | Общие данные (окончание) | |
| 4 | Схемы расположения оконных переплетов по осям "А", "5" | |
| 5 | Схемы расположения оконных переплетов по осям "В", "I" | |
| 6 | Монорельс на отм. 7.000 | |
| 7 | Площадки на отм. 2.700; 3.350; 5.500 | |
| 8 | Разрезы 2-2 + 8-8. Узлы 6+9 | |
| 9 | Схема расположения рамок. Узлы I0+I4 | |
| I0 | Схема расположения ферм навеса и связей по верхним поясам ферм | |
| II | Схемы расположения опор и трубы. Узлы I9+2I | |
| I2 | Пожарная лестница | |
| I3 | Схема расположения молниеприемников | |
| I4 | Схема расположения опор трубопроводов. Сечения к листу I3 | |
| | | |

## ТЕХНИЧЕСКАЯ СПЕЦИФИКАЦИЯ МЕТАЛЛА (начало)

| Вид профиля и ГОСТ, ТУ | Марка металла и ГОСТ | Обозначение и размер профиля (мм) | № по порядку | Код: марки металла | Код: профиля | Код: размера профиля | Количество (шт.) | Длина (мм) | Масса металла по элементам конструкций (т): навес | опоры трубопроводов | труба | пожарная лестница | монорельсы | площадки | лестницы | ограждение | молниезащита | Общая масса (т) | Масса потребности в металле по калибрам (заполняется изготовителем) (т) | Запасная часть ВЦ |
|---|---|---|---|---|---|---|---|---|---|---|---|---|---|---|---|---|---|---|---|---|
| | | | | | | | | | Коды: 526112 | 526311 | 526353 | 526242 | 526235 | 526243 | 526242 | 526244 | 526212 | | | |
| Балки двутавровые для подвесных путей ГОСТ 19425-74* | ВСт3пс6-1 ТУ14-1-3023-80 | I24м | 1 | | 53805 | | | | | | | | 0,40 | | | | | 0,40 | | |
| ВСЕГО ПРОФИЛЯ | | | 2 | | | | | | | | | | 0,40 | | | | | 0,40 | | |
| Сталь горячекатаная двутавры и тавры с параллельными гранями ТУ 14-2-24-72 | ВСт3пс6-1 ТУ14-1-3023-80 | I23Ш1 | 3 | | 24619 | | | | | | | | 0,10 | | | | | 0,10 | | |
| | | I26Б1 | 4 | | 24511 | | | | | | | | 0,20 | 0,30 | | | | 0,50 | | |
| ВСЕГО ПРОФИЛЯ | | | 5 | | | | | | | | | | 0,30 | 0,30 | | | | 0,60 | | |
| Сталь горячекатаная Швеллеры ГОСТ 8240-72 | ВСт3кп2 ГОСТ 380-71* | Г10 | 6 | 11240 | 26158 | | | | | 0,18 | | | | | | | | 0,18 | | |
| | | Г20 | 7 | 11240 | 26108 | | | | | | | | | 0,30 | | | | 0,30 | | |
| ВСЕГО ПРОФИЛЯ | | | 8 | | | | | | | 0,18 | | | | 0,30 | | | | 0,48 | | |
| Сталь прокатная угловая равнополочная ГОСТ 8509-72 | ВСт3пс6-1 ТУ14-1-3023-80 | Г75×6 | 9 | | 21113 | | | | | | | | 0,03 | | | | | 0,03 | | |
| | | Г100×7 | 10 | | 21113 | | | | | | | | 0,01 | | | | | 0,01 | | |
| | ИТОГО | | 11 | | | | | | | | | | 0,04 | | | | | 0,04 | | |
| | ВСт3кп2 ГОСТ 380-71* | Г25×3 | 12 | 11240 | 21113 | | | | | | | | | | | 0,04 | | 0,04 | | |
| | | Г50×5 | 13 | 11240 | 21113 | | | | 0,32 | 0,03 | | | | | | | | 0,35 | | |
| | | Г75×6 | 14 | 11240 | 21113 | | | | | | | 0,10 | | 0,06 | | | | 0,16 | | |
| | | Г90×7 | 15 | 11240 | 21113 | | | | | | | 0,02 | | | | | | 0,02 | | |
| | ИТОГО | | 16 | | | | | | 0,32 | 0,03 | | 0,12 | | 0,06 | | 0,04 | | 0,57 | | |
| ВСЕГО ПРОФИЛЯ | | | 17 | | | | | | 0,32 | 0,03 | | 0,12 | 0,04 | 0,06 | | 0,04 | | 0,61 | | |
| Сталь прокатная угловая неравнополочная ГОСТ 8510-72 | ВСт3кп2 ГОСТ 380-71* | Г140×90×8 | 18 | 11240 | 22004 | | | | 0,02 | | | | | | | | | 0,02 | | |
| | | Г160×100×10 | 19 | 11240 | 22004 | | | | | | | | | 0,05 | | | | 0,05 | | |
| ВСЕГО ПРОФИЛЯ | | | 20 | | | | | | 0,02 | | | | | 0,05 | | | | 0,07 | | |
| Сталь холодногнутая швеллеры ГОСТ 8278-75* | ВСт3кп2 ГОСТ 380-71* | С140×60×4 | 21 | 11240 | 23007 | | | | | | | | | 0,50 | | | | 0,50 | | |
| | | С180×50×4 | 22 | 11240 | 23407 | | | | | | | | | | 0,10 | | | 0,10 | | |
| ВСЕГО ПРОФИЛЯ | | | 23 | | | | | | | | | | | 0,50 | 0,10 | | | 0,60 | | |

Рабочие чертежи марки КМ выполнены в соответствии с действующими нормами и правилами проектирования и предусматривают решения в строительной части, обеспечивающие взрывную, взрыво-пожарную и пожарную безопасность при соблюдении установленных правил безопасности во время эксплуатации.

Решения приняты на основании технологических заданий и категорий производств, полученных от института Гипрокислород

Гл. инж. проекта (Короткий) 11.07.82 (дата)

### Условные обозначения

- Заводской шов
- Монтажный шов
- Отверстие
- П.Т. По типу

Согласовано

Инв. № подл. | Подпись и дата | Взам. инв. №

Привязан

Инв. №

| | | |
|---|---|---|
| ТП 405-9-24.83 КМ | | |
| Ацетиленовая станция УАС-20г производительностью 20 м³/ч газообразного ацетилена | Стадия: Р | Лист: 1 | Листов: 14 |
| Общие данные (начало) | ГОССТРОЙ СССР ГОСХИМПРОЕКТ Москва | |

| | | |
|---|---|---|
| Стинж | Беляев | |
| Провер | Иванов | |
| Гл спец | Маняев | |
| Гл конст | Боровков | |
| Начотд | Князев | |
| ГИП | Коротких | |
| Гл инж пр | Никитин | |
| Н контр | Маняев | |

ТИПОВОЙ ПРОЕКТ 405-9-24.83
Альбом III

## ТЕХНИЧЕСКАЯ СПЕЦИФИКАЦИЯ МЕТАЛЛА (окончание)

| Вид профиля и ГОСТ, ТУ | Марка металла и ГОСТ | Обозначение и размер профиля (мм) | № по порядку | Код: марки металла | Код: профиля | Код: размера профиля | Количество (шт.) | Длина (мм) | Масса металла по элементам конструкций (т): НАВЕС (526112) | ОПОРЫ ТРУБОПРОВОДОВ (526311) | ТРУБА (526353) | ПОЖАРНАЯ ЛЕСТНИЦА (526242) | МОНОРЕЛЬСЫ (526235) | ПЛОЩАДКИ (526243) | ЛЕСТНИЦЫ (526242) | ОГРАЖДЕНИЕ (526244) | МОЛНИЕЗАЩИТА (526212) | | Общая масса (т) | Масса потребности в металле по кварталам (заполняется изготовителем) (т) | | | | Заполняется ВЦ |
|---|---|---|---|---|---|---|---|---|---|---|---|---|---|---|---|---|---|---|---|---|---|---|---|---|
| Уголки стальные гнутые равнополочные ГОСТ 19771-74* | ВСт3кп2 ГОСТ 380-71* | ∠80×5 | 24 | 11240 | 75116 | | | | | | | | | | 0,10 | | | | 0,10 | | | | | |
| ВСЕГО ПРОФИЛЯ | | | 25 | | | | | | | | | | | | 0,10 | | | | 0,10 | | | | | |
| Сталь листовая горячекатаная ГОСТ 19903-74 | ВСт3кп2 ГОСТ 380-71* | δ=4 | 26 | 11240 | 71110 | | | | | | | | | | 0,15 | 0,04 | | | 0,19 | | | | | |
| | | δ=5 | 27 | 11240 | 71110 | | | | | | | | | 1,00 | | | | | 1,00 | | | | | |
| | | δ=6 | 28 | 11240 | 71110 | | | | 0,03 | | | | | | | | 0,01 | | 0,04 | | | | | |
| | | δ=8 | 29 | 11240 | 71110 | | | | 0,10 | | | | | 0,05 | | | | | 0,15 | | | | | |
| | | δ=10 | 30 | 11240 | 71110 | | | | | 0,04 | 0,03 | 0,02 | | 0,05 | | | | | 0,14 | | | | | |
| | | δ=12 | 31 | 11240 | 71110 | | | | | | | | | | | | 0,02 | | 0,02 | | | | | |
| | | δ=14 | 32 | 11240 | 71110 | | | | | | | | | | | | 0,03 | | 0,03 | | | | | |
| | | δ=20 | 33 | 11240 | 71110 | | | | | | 0,02 | | | | | | | | 0,02 | | | | | |
| | ИТОГО | | 34 | | | | | | 0,13 | 0,04 | 0,05 | 0,02 | | 1,10 | 0,15 | 0,04 | 0,06 | | 1,59 | | | | | |
| | ВСт3пс6-1 ТУ14-1-3023-80 | δ=8 | 35 | | 71110 | | | | | | | | 0,10 | | | | | | 0,10 | | | | | |
| | | δ=20 | 36 | | 71110 | | | | | | | | 0,10 | | | | | | 0,10 | | | | | |
| | ИТОГО | | 37 | | | | | | | | | | 0,20 | | | | | | 0,20 | | | | | |
| ВСЕГО ПРОФИЛЯ | | | 38 | | | | | | 0,13 | 0,04 | 0,05 | 0,02 | 0,20 | 1,10 | 0,15 | 0,04 | 0,06 | | 1,79 | | | | | |
| Сталь круглая ГОСТ 2590-71 | ВСт3кп2 ГОСТ 380-71* | ф18 | 39 | 11240 | 11118 | | | | | | 0,06 | | | | 0,03 | | | | 0,09 | | | | | |
| | | ф20 | 40 | 11240 | 11118 | | | | | | | 0,06 | | | | | | | 0,06 | | | | | |
| | | ф25 | 41 | 11240 | 11118 | | | | | | | | | | | | 0,01 | | 0,01 | | | | | |
| ВСЕГО ПРОФИЛЯ | | | 42 | | | | | | | | 0,06 | 0,06 | | | 0,03 | | 0,01 | | 0,16 | | | | | |
| Трубы стальные электросварные ГОСТ 10704-76 | ВСт3кп2 ГОСТ 380-71* | Дн=57×3,5 | 43 | 11240 | 94285 | | | | | | | | | | | | 0,05 | | 0,05 | | | | | |
| | | Дн=83×4,5 | 44 | 11240 | 94285 | | | | | | | | | | | | 0,09 | | 0,09 | | | | | |
| | | Дн=127×5,5 | 45 | 11240 | 94285 | | | | | | | | | | | | 0,18 | | 0,18 | | | | | |
| | | Дн=159×6 | 46 | 11240 | 94285 | | | | | | | | | | | | 0,24 | | 0,24 | | | | | |
| | | Дн=219×5 | 47 | 11240 | 94285 | | | | | | 0,30 | | | | | | | | 0,30 | | | | | |
| ВСЕГО ПРОФИЛЯ | | | 48 | | | | | | | | 0,30 | | | | | | 0,56 | | 0,86 | | | | | |
| ГОСТ 8281-69 | ВСт3кп2 ГОСТ 380-71* | ∟50×40×12×2,5 | 49 | 11240 | | | | | | | | | | | | 0,25 | | | 0,25 | | | | | |
| ВСЕГО ПРОФИЛЯ | | | 50 | | | | | | | | | | | | | 0,25 | | | 0,25 | | | | | |
| ЧМТУ2-130-70 | ВСт3кп2 ГОСТ 380-71* | ⌇90×30×25×3 | 51 | 11240 | | | | | | | | | | | | 0,20 | | | 0,20 | | | | | |
| ВСЕГО ПРОФИЛЯ | | | 52 | | | | | | | | | | | | | 0,20 | | | 0,20 | | | | | |
| ИТОГО МАССА МЕТАЛЛА | | | 53 | | | | | | 0,47 | 0,25 | 0,41 | 0,20 | 0,94 | 2,31 | 0,38 | 0,53 | 0,63 | | 6,12 | | | | | |
| ПЕРЕПЛЕТЫ | | ЛИСТ 3 | 54 | | | | | | | | | | | | | | | | 1,00 | | | | | |
| ВСЕГО МАССА МЕТАЛЛА | | | 55 | | | | | | | | | | | | | | | | 7,12 | | | | | |
| В ТОМ ЧИСЛЕ ПО МАРКАМ | ВСт3кп2 ГОСТ 380-71* | | 56 | | | | | | | | | | | | | | | | 6,18 | | | | | |
| | ВСт3пс6-1 ТУ14-1-3023-80 | | 57 | | | | | | | | | | | | | | | | 0,94 | | | | | |
| МАССА ПОСТАВКИ ПО КВАРТАЛАМ | | I | | | | | | | | | | | | | | | | | | | | | | |
| | | II | | | | | | | | | | | | | | | | | | | | | | |
| | | III | | | | | | | | | | | | | | | | | | | | | | |
| | | IV | | | | | | | | | | | | | | | | | | | | | | |

Согласовано:

Взам. инв. №

Подпись и дата

Инв. № подл.

## ВЕДОМОСТЬ ССЫЛОЧНЫХ И ПРИЛАГАЕМЫХ ДОКУМЕНТОВ

| Обозначение | Наименование | Примечание |
|---|---|---|
| 1.436.2-15 вып 2,3 | ОКНА С ПЕРЕПЛЕТАМИ ИЗ СПАРЕННЫХ ПРЯМОУГОЛЬНЫХ СТАЛЬНЫХ ТРУБ И МЕХАНИЗМЫ ОТКРЫВАНИЯ | |
| 2.436-11 вып 1 | УЗЛЫ ОКОН СО СТАЛЬНЫМИ ПЕРЕПЛЕТАМИ | |
| 1.459-2 вып 1,2 | СТАЛЬНЫЕ ЛЕСТНИЦЫ, ПЕРЕХОДНЫЕ ПЛОЩАДКИ И ОГРАЖДЕНИЯ | |
| 1.494-32 | ЗОНТЫ И ДЕФЛЕКТОРЫ ВЕНТИЛЯЦИОННЫХ СИСТЕМ | |
| Т.П. 907-2-221 | МЕТАЛЛИЧЕСКИЕ ТРУБЫ ДЛЯ ОТВОДА ДЫМОВЫХ ГАЗОВ | |

## ОБЩИЕ УКАЗАНИЯ

I. Исходные данные

I.I. За условную отметку 0.000 принят уровень чистого пола, что соответствует абсолютной отметке

I.2. Климатические условия:

а) вес снегового покрова – для III района по СНиП II-6-74

б) скоростной напор ветра – для I района по СНиП II-6-74

в) расчетная температура (климатический район строительства по табл.50 приложения I СНиП II-23-8I) -20°С -30°С ($П_5$) -40°С ($П_4$)

г) сейсмичность района не выше 6 баллов

2. Проект разработан в соответствии со СНиП II-23-8I и СНиП III-I8-75

Класс ответственности зданий в соответствии с Постановлением Госстроя СССР № 4I от I9.03.8Iг. – II

3. Указания по выполнению чертежей КМД

3.I. Материалы для сварки принимать в соответствии с табл. 55 СНиП II-23-8I

3.2. Болты принимать в соответствии с табл. 57 СНиП II-23-8I, в том числе для подвесных путей – как для конструкций рассчитываемых на выносливость.

4. Антикоррозионная защита

4.I. Стальные конструкции должны быть огрунтованы в один слой на заводе-изготовителе грунтом типа ГФ-02I

4.2. Покраску металлических конструкций выполнить по чертежам марки АР.

Привязан

Инв №

ТП 405-9-24.83КМ

| | | |
|---|---|---|
| СТ инж | БЕЛАЕВ | |
| ПРОВЕР | МАЖАЕВ | |
| ГЛ СПЕЦ | МАЖАЕВ | |
| ГЛ КОНСТ | БОРОВКОВ | |
| НАЧ ОТД | КНЯЗЕВ | |
| ГИП | КОРОТКИН | |
| ГЛ ИНЖ ИН | НИКИТИН | |
| Н. КОНТР | МАЖАЕВ | |

Ацетиленовая станция УАС-20г производительностью 20 м³/ч газообразного ацетилена

| Стадия | Лист | Листов |
|---|---|---|
| Р | 2 | |

ОБЩИЕ ДАННЫЕ (ПРОДОЛЖЕНИЕ)

ГОССТРОЙ СССР ГОСХИМПРОЕКТ Москва

ТИПОВОЙ ПРОЕКТ 405-9-24.83 Альбом III

## ВЕДОМОСТЬ МЕТАЛЛОКОНСТРУКЦИЙ ПО ВИДАМ ПРОФИЛЕЙ

| Наименование конструкций по номенклатуре прейскуранта 01-22 | Позиции по прейскуранту 01-212 | № по пор. | Код конструкций | Масса конструкций, т: Всего стали повышенной и высокой прочности | по видам профилей: двутавры и швеллеры | широкополочные двутавры | крупносортная сталь | среднесортная сталь | мелкосортная сталь | толстолистовая сталь δ≥4 мм | универсальная сталь | тонколистовая сталь δ<4 мм | гнутые открытые профили | гнутые замкнутые профили | трубы | прочие | Всего | Всего с учетом 1% на массу наплавленного металла | Количество, шт. | Серия типовых конструкций |
|---|---|---|---|---|---|---|---|---|---|---|---|---|---|---|---|---|---|---|---|---|
| НАВЕС | | 1 | 526112 | | | | 0,35 | | | 0,13 | | | | | | | 0,48 | 0,48 | | |
| ОПОРЫ ТРУБОПРОВОДОВ | | 2 | 526311 | | 0,19 | | 0,03 | | | 0,04 | | | | | | | 0,26 | 0,26 | | |
| ТРУБА | | 3 | 526353 | | | | | | 0,06 | 0,05 | | | | | 0,31 | | 0,42 | 0,42 | | |
| ПОЖАРНАЯ ЛЕСТНИЦА | | 4 | 526242 | | | | 0,13 | 0,06 | | 0,02 | | | | | | | 0,21 | 0,21 | | |
| МОНОРЕЛЬСЫ | | 5 | 526235 | | 0,41 | 0,31 | 0,04 | | | 0,21 | | | | | | | 0,97 | 0,98 | | |
| ПЛОЩАДКИ | | 6 | 526243 | | 0,31 | 0,31 | 0,11 | | | 1,13 | | | 0,52 | | | | 2,38 | 2,40 | | |
| ЛЕСТНИЦЫ | | 7 | 526242 | | | | | | 0,03 | 0,15 | | | 0,21 | | | | 0,39 | 0,39 | | |
| ОГРАЖДЕНИЕ | | 8 | 526244 | | | | | | 0,04 | 0,04 | | | 0,47 | | | | 0,55 | 0,56 | | |
| МОЛНИЕЗАЩИТА | | 9 | 526212 | | | | | 0,01 | | 0,06 | | | | | 0,58 | | 0,65 | 0,66 | | |
| ПЕРЕПЛЕТЫ | | 10 | 526221 | | | | | | | | | 0,34 | | | 0,69 | | 1,03 | 1,04 | | 1.436.2-15 вып 2 |
| Итого | | 11 | | | 0,91 | 0,62 | 0,66 | 0,07 | 0,13 | 1,83 | | 0,34 | 1,20 | | 1,58 | | 7,34 | | | |
| Итого с учетом 3,7% на отходы | | 12 | | | 0,94 | 0,64 | 0,68 | 0,08 | 0,14 | 1,90 | | 0,35 | 1,24 | | 1,64 | | 7,61 | | | |
| Приведенная к обычным профилям масса металла | | 13 | | | 0,94 | 0,67 | 0,68 | 0,08 | 0,14 | 1,90 | | 0,35 | 1,41 | | 1,89 | | 8,06 | | | |
| Разность приведенной к обычным профилям и натуральной массы металла | | 14 | | | | | | | | | | | | | | | 0,45 | | | |
| масса металла по пределам текучести: МПа (кгс/мм²) | | | | | | | | | | | | | | | | | | | | |
| 225 (23) | | 15 | | | | | | | | | | | | | | | 7,61 | | | |
| 295 (30) | | 16 | | | | | | | | | | | | | | | | | | |
| Приведенная к стали с пределом текучести 225 МПа масса металла | | 17 | | | | | | | | | | | | | | | 7,61 | | | |
| Всего приведенная масса металла с учетом 3% на уточнение массы в чертежах КМД и 3,7% на отходы | | 18 | | | | | | | | | | | | | | | 8,06 | | | |

## ТЕХНИЧЕСКАЯ СПЕЦИФИКАЦИЯ МЕТАЛЛА НА ТИПОВЫЕ КОНСТРУКЦИИ

| Вид профиля и ГОСТ, ТУ | Марка металла и ГОСТ | Обозначение и размер профиля (мм) | № по порядку | Код: марки металла | профиля | размера профиля | Количество (шт.) | Длина (мм) | Масса металла по элементам конструкций (т): ПЕРЕПЛЕТЫ | Общая масса (т) | Масса потребности в металле по кварталам (заполняется изготовителем) (т) | Заполняется ВЦ |
|---|---|---|---|---|---|---|---|---|---|---|---|---|
| | | | | | | | | | коды: 526221 | | | |
| ТРУБЫ СТАЛЬНЫЕ ТУ14-3-194-73 | ВСт3кп2 ГОСТ 380-71* | 28×25×1,8 | 1 | | | | | | 0,67 | 0,67 | | |
| ВСЕГО ПРОФИЛЯ | | | 2 | | | | | | 0,67 | 0,67 | | |
| Сталь листовая горячекатаная ГОСТ 19903-74 | ВСт3кп2 ГОСТ 380-71* | δ=1,8 | 3 | | | | | | 0,33 | 0,33 | | |
| ВСЕГО ПРОФИЛЯ | | | 4 | | | | | | 0,33 | 0,33 | | |
| ВСЕГО МАССА МЕТАЛЛА | | | 5 | | | | | | 1,00 | 1,00 | | |
| В ТОМ ЧИСЛЕ ПО МАРКАМ | ВСт3кп2 | ГОСТ 380-71* | 6 | | | | | | | | | |
| МАССА ПОСТАВКИ ПО КВАРТАЛАМ | | I | | | | | | | | | | |
| | | II | | | | | | | | | | |
| | | III | | | | | | | | | | |
| | | IV | | | | | | | | | | |

Согласовано

Взам. инв. №

Подпись и дата

Инв. № подл.

Привязан

Инв. №

| | | |
|---|---|---|
| ТП 405-9-24.83 КМ | | |
| ст инж | БЕЛАЕВ | |
| провер | МАМАЕВ | |
| гл спец | МАМАЕВ | |
| гл конс | БОРОВКОВ | |
| нач отд | КИЛЯЕВ | |
| ГИП | КОРОТКИН | |
| гл инж пр | НИКИТИН | |
| н контр | МАМАЕВ | |

Ацетиленовая станция УАС-20г производительностью 20 м³/ч газообразного ацетилена

Стадия: Р | Лист: 7 | Листов:

Общие данные (окончание)

ГОССТРОЙ СССР ГОСХИМПРОЕКТ Москва

Типовой проект 405-9-24.83 Альб. III

## Схема расположения оконных переплетов по оси „А"

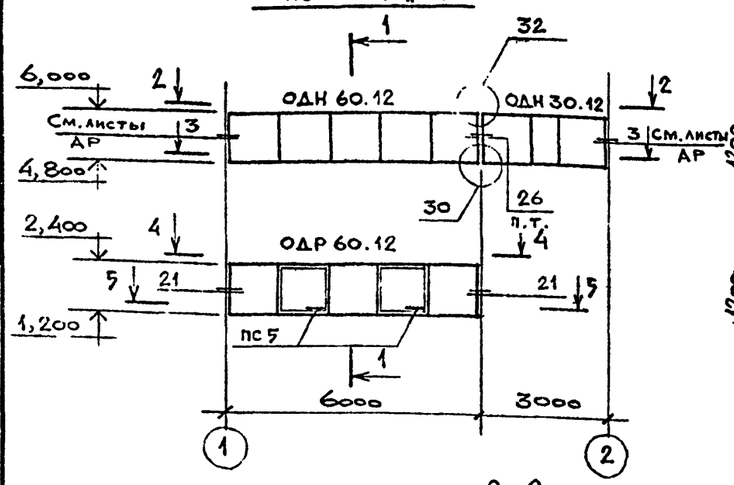


## 1-1

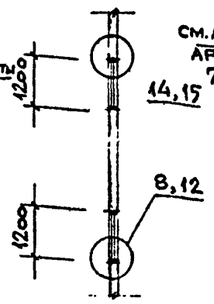


## Схема расположения оконных переплетов по оси „5"

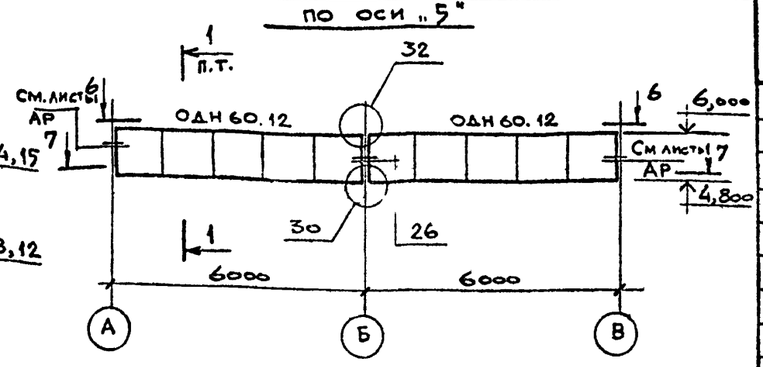


## 2-2

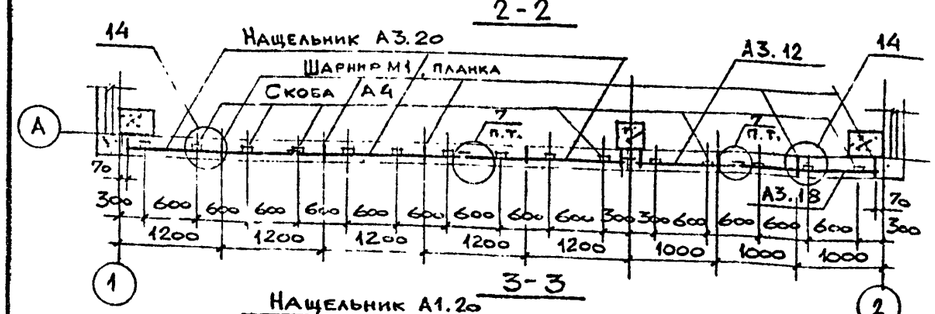


## 4-4

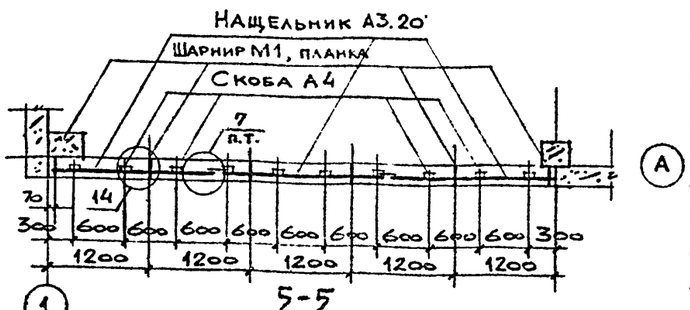


## 3-3




## 5-5

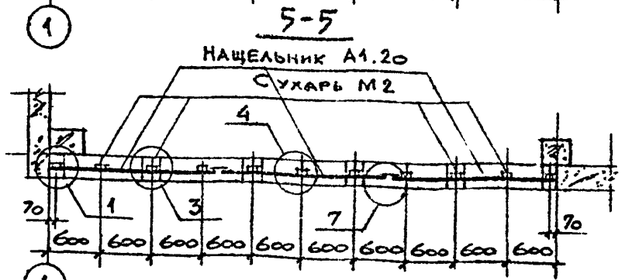


## 6-6

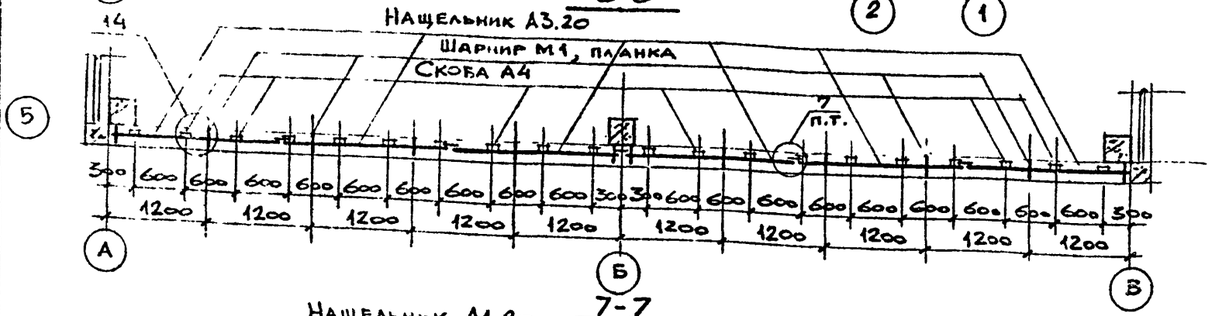


## 7-7

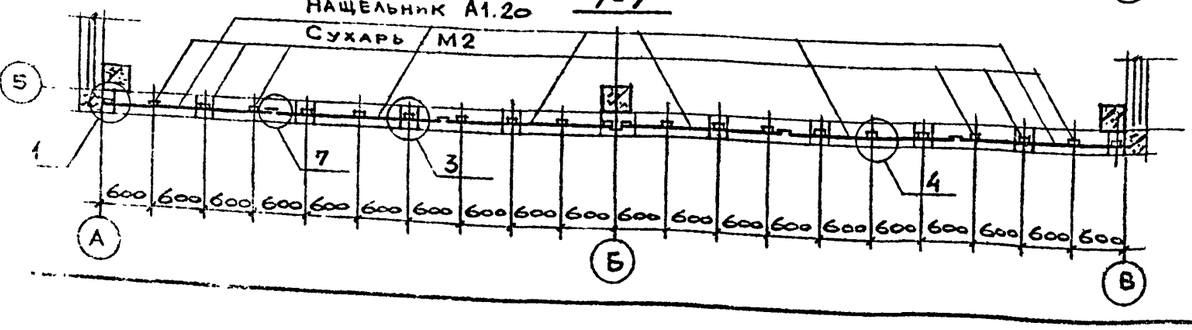


## Ведомость элементов

| Марка | Сечение: эскиз | поз. | состав | Опорные усилия: N кН(тс) | N кН(тс) | Q кН(тс) | Группа конструк. | Марка металла | Примечание |
|---|---|---|---|---|---|---|---|---|---|
| | Серия | | Марка | | | | | | Кол. шт. |
| | 1.436.2-15 вып. 2 | | ОДН 60.12 | | | | | | 6 шт. |
| | | | ОДН 30.12 | | | | | | 2 шт. |
| | | | ОДР 60.12 | | | | | | 4 шт. |
| | 1.436.2-15 вып. 2 | | М2 | сухарь | | | | | 120 шт. |
| | | | М1 | шарнир | | | | | 68 шт. |
| | | | планка | | | | | | 68 шт. |
| | | | Нащельники | | | | | | |
| | 1.436.2-15 вып. 2 | | А1.12 | | | | | | 2 шт. |
| | | | А1.005 | | | | | | 22 шт. |
| | | | А1.18 | | | | | | 2 шт. |
| | | | А1.20 | | | | | | 30 шт. |
| | | | А3.12 | | | | | | 12 шт. |
| | | | А3.005 | | | | | | 27 шт |
| | | | А3.18 | | | | | | 2 шт. |
| | | | А3.20 | | | | | | 30 шт |
| | 1.436.2-15 вып. 2 | | А4 | скоба | | | | | 162 шт. |
| | | | А5.12 | вкладыш | | | | | 5 шт. |
| | 1.436.2-15 вып. 3 | | пс5 | механизм открывания | | | | | 8 шт. |
| | | | Сливы | | | | | | |
| | 1.436.2-15 вып. 2 | | А2.12 | | | | | | 2 шт. |
| | | | А2.18 | | | | | | 2 шт. |
| | | | А2.20 | | | | | | 30 шт. |
| | | | А2.005 | | | | | | 27 шт. |
| Р1 | 1.436.2-15 вып 2 | | Профили резиновые | | | | | | 39,4 кг |
| Р2 | | | | | | | | | 57,3 кг |
| Р3 | | | | | | | | | 19,2 кг |
| Р4 | | | | | | | | | 4,0 кг |

Согласовано:

Взам. инв. №

Привязан

Инв. №

| | | |
|---|---|---|
| Ст. инж. | Анненков | |
| Провер. | Мажаев | |
| Рук. гр | Фукс | |
| Гл. спец | Мажаев | |
| Гл. конст | Боровков | |
| Нач. отд. | Князев | |
| Н. контр | Мажаев | |

# ТП 405-9-24.83 КМ

Ацетиленовая станция УАС-20г производительностью 20 м³/ч газообразного ацетилена

| Стадия | Лист | Листов |
|---|---|---|
| Р | 11 | |

Схемы расположения оконных переплетов по осям „А", „5".

ГОССТРОЙ СССР ГОСХИМПРОЕКТ Москва

ТИПОВОЙ ПРОЕКТ 405-9-24.83 Альбом III

## Схема расположения оконных переплетов по оси „В"

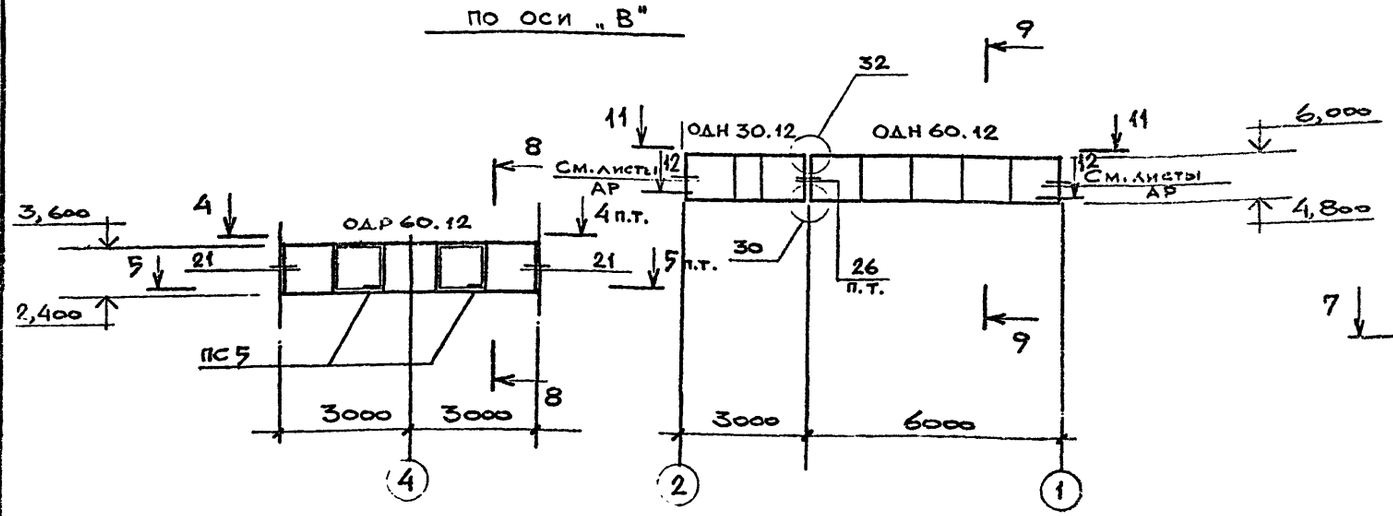


## 11-11

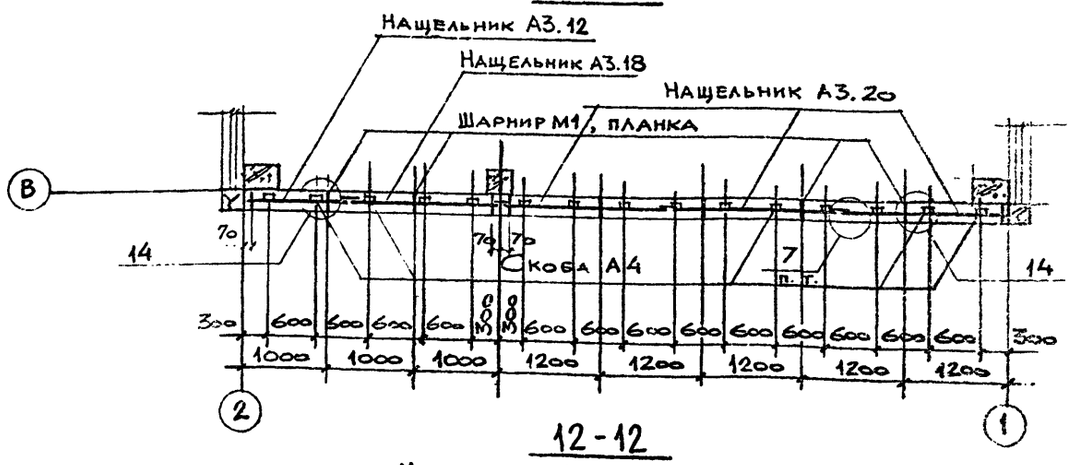


## 12-12

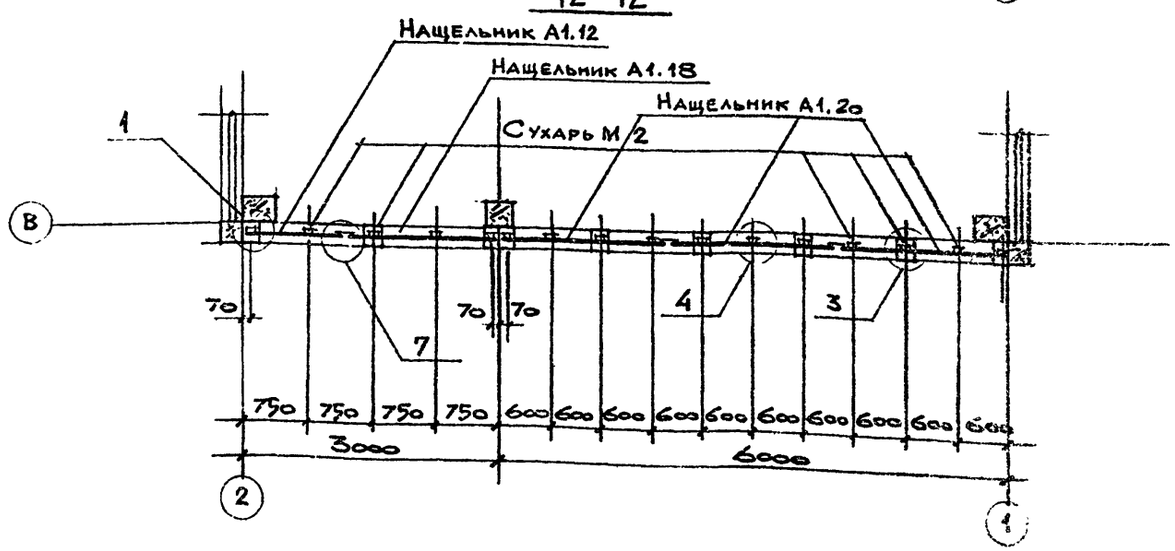


## Схема расположения оконных переплетов по оси „1"

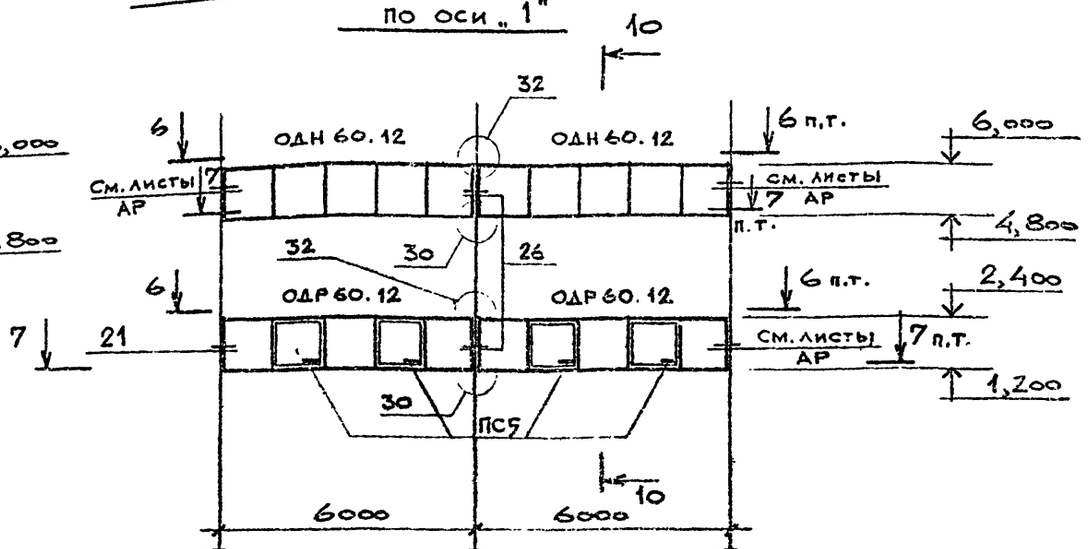


## 8-8

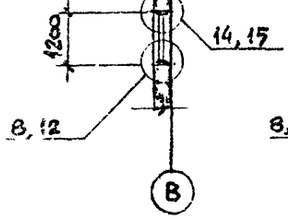


## 9-9

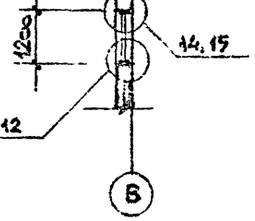


## 10-10

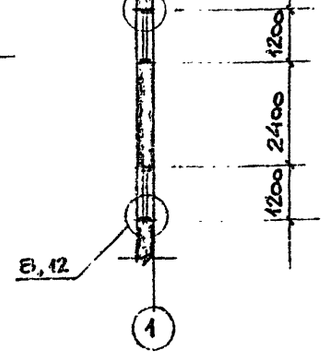


1. Все узлы принять по серии 2.436-11, вып. 1
2. Сковы А4 пристрелить дюбелями к сб. ж.б. пакелям по месту.

| | | | | | | |
|---|---|---|---|---|---|---|
| | | | | ТП 405-9-24.83 КМ | | |
| Привязан | Ст. инж. | Анненков | | Адсорбционная станция УАС-20т производительностью 20 м³/ч газообразного ацетилена | Стадия | Лист | Листов |
| | Провер. | Мажаев | | | Р | 5 | |
| | Рук. гр. | Фукс | | | | | |
| | Гл. спец. | Мажаев | | Схемы расположения оконных переплетов по осям „В" и „1" | ГОССТРОЙ СССР ГОСХИМПРОЕКТ Москва | | |
| Инв. № | Та. конт. | Боровков | | | | | |
| | Нач. отд. | Князев | | | | | |
| | Н. контр. | Климов | | | | | |

ТИПОВОЙ ПРОЕКТ 405-9-24.83 Альбом III

## Схема расположения элементов монорельса

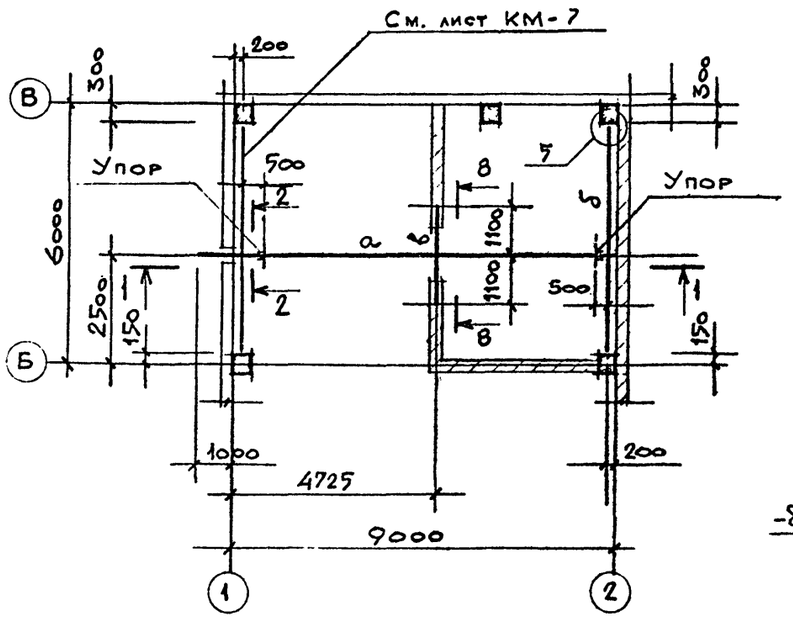


### 1-1

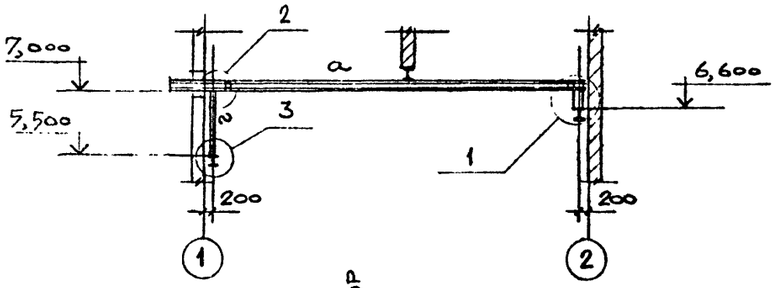


### 2-2

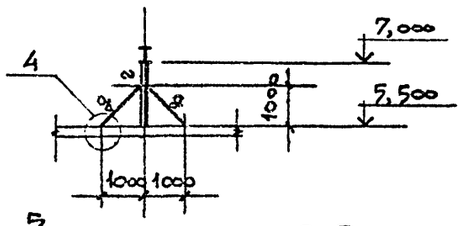


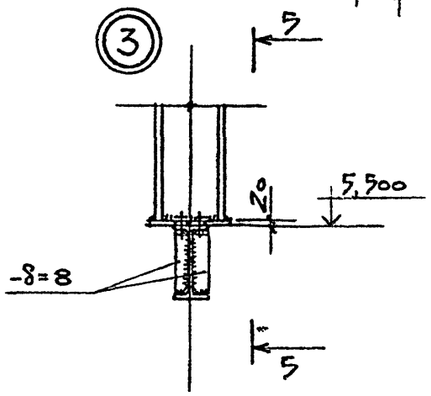


### 5-5

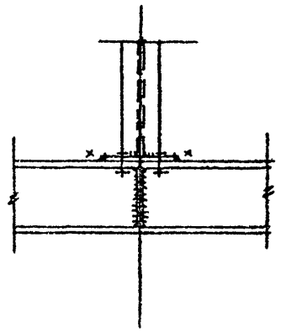

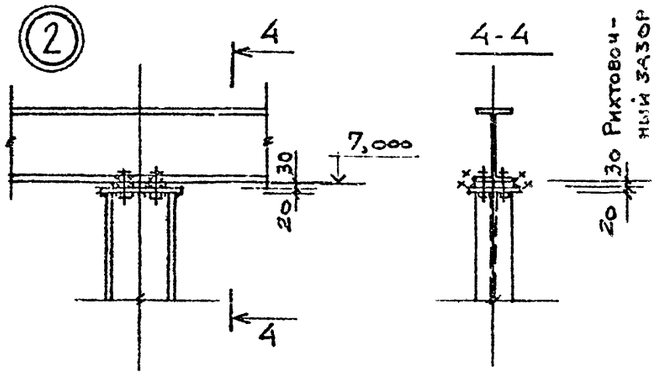


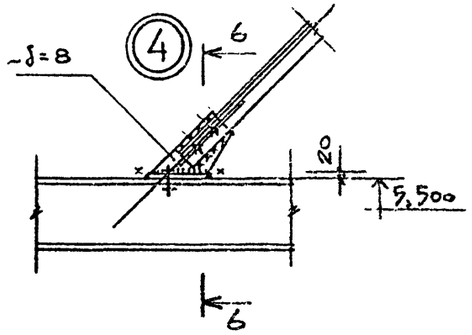


### 6-6



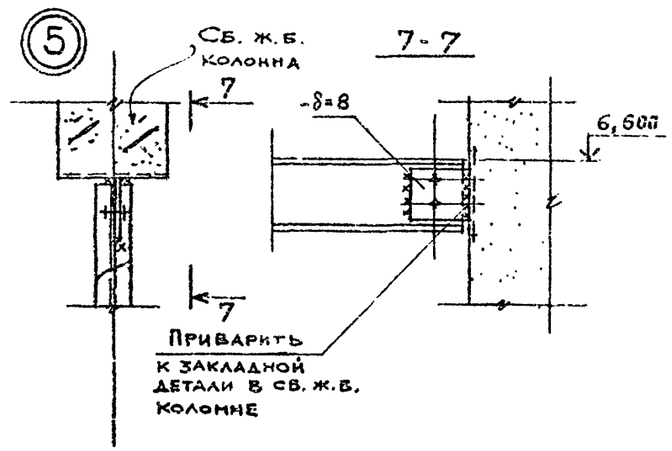


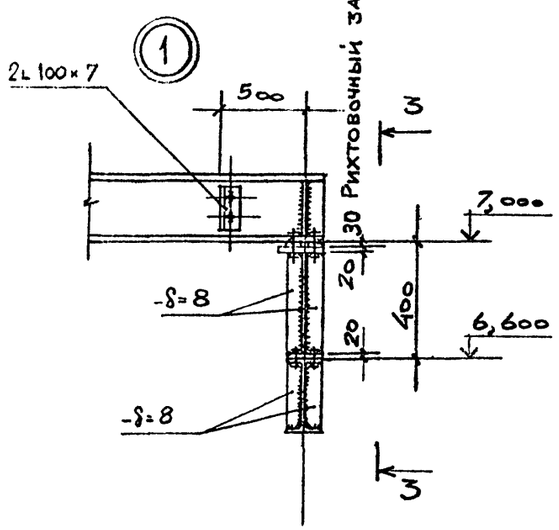


### 3-3

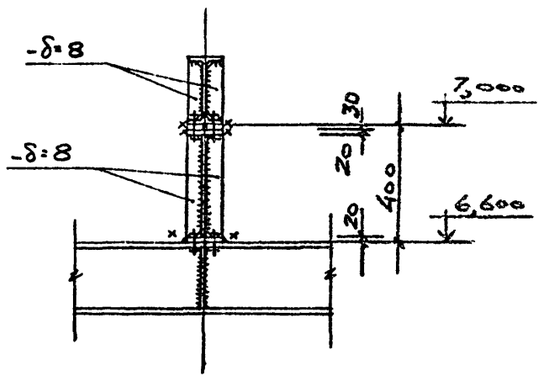


### 8-8

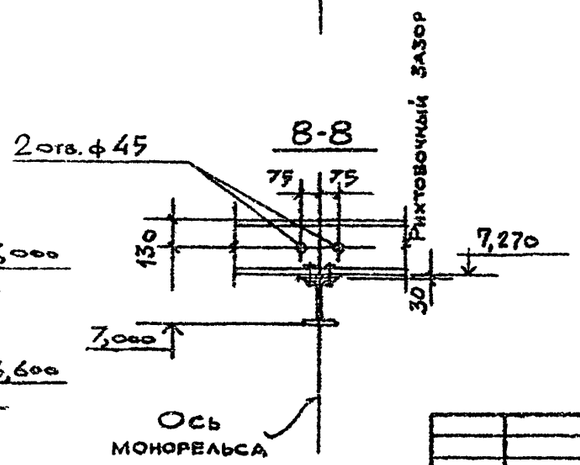


### ВЕДОМОСТЬ ЭЛЕМЕНТОВ

| Марка | Сечение: эскиз | Сечение: поз. | Сечение: состав | Опорные усилия: M кнм (тсм) | Опорные усилия: N кн (тс) | Опорные усилия: Q кн (тс) | Группа конструк. | Марка металла | Примечание |
|---|---|---|---|---|---|---|---|---|---|
| а | I | | I 24м | | | 18,0 (1,8) | II | ВСт3пс6-1 | |
| б | | | I 26Б1 | | | 25,0 (2,5) | III | | |
| в | | | I 23Ш1 | | | 15,0 (1,5) | | | |
| г | | | I 26Б1 | | 14,0 (1,4) | | | | |
| д | L | | L75×6 | | | | | | λ ≤ 400 |

| | | | |
|---|---|---|---|
| Ст. инж. | Анненков | | |
| Провер. | Мажаев | | |
| Рук. гр. | Фукс | | |
| Гл. спец. | Мажаев | | |
| Гл. конст. | Боровков | | |
| Нач. отд. | Князев | | |
| Н. контр. | Мажаев | | |

Привязан

Инв. №

ТП 405-9-24.83 КМ

Ацетиленовая станция УАС-20г производительностью 20 м³/ч газообразного ацетилена

Стадия: Р | Лист: 6 | Листов:

Монорельс на отм. 7,000

ГОССТРОЙ СССР ГОСХИМПРОЕКТ Москва

Согласовано. ГИП Захаров

Нач. ЭО

Нач. КИП

Взам. инв. №

Подпись и дата

Инв. № подл.

Шифр ГХП 2391

ТИПОВОЙ ПРОЕКТ 405-9-24.83 Альбом III

## Схема расположения элементов площадки на отм. 5,500

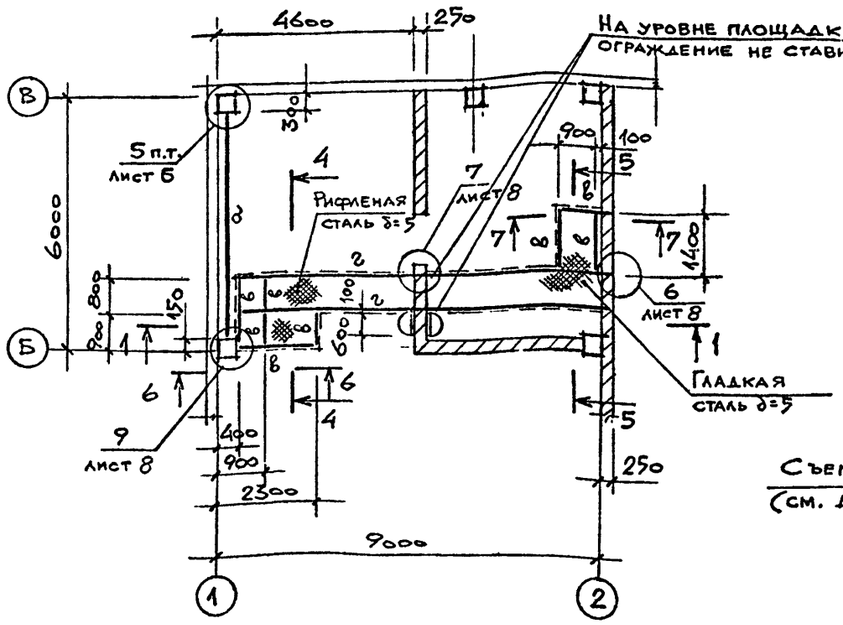


## Схема расположения элементов площадки на отм. 3,350

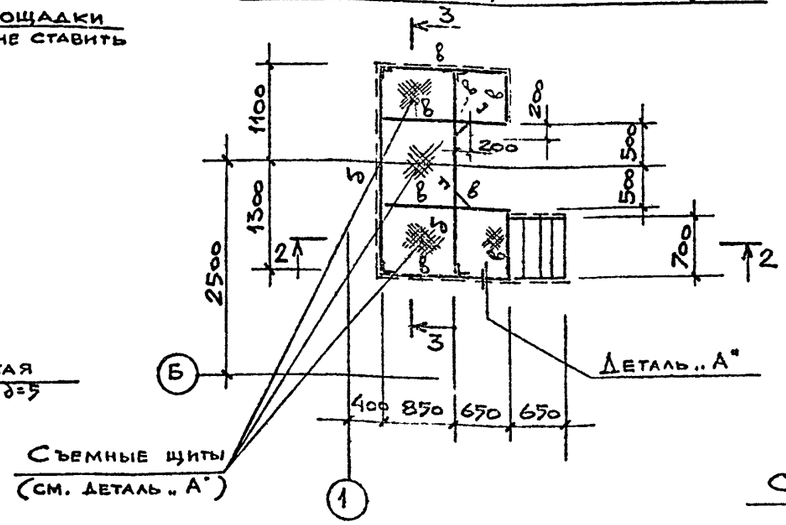


## Деталь „А"

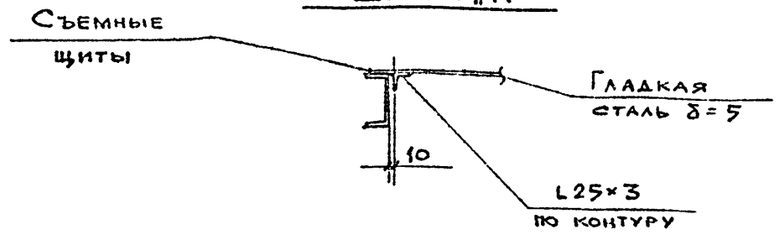


## Схема расположения элементов площадки на отм. 2,700

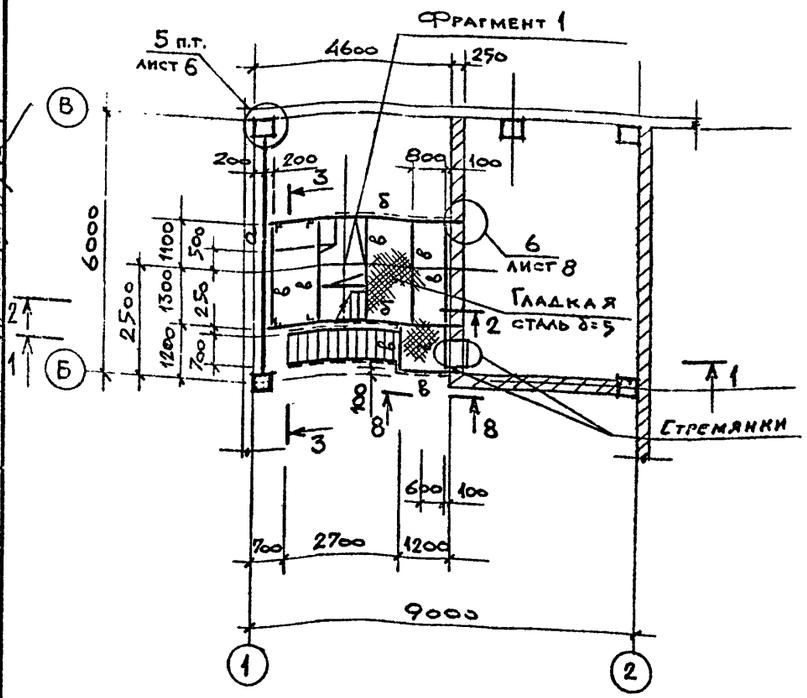


## Фрагмент 1

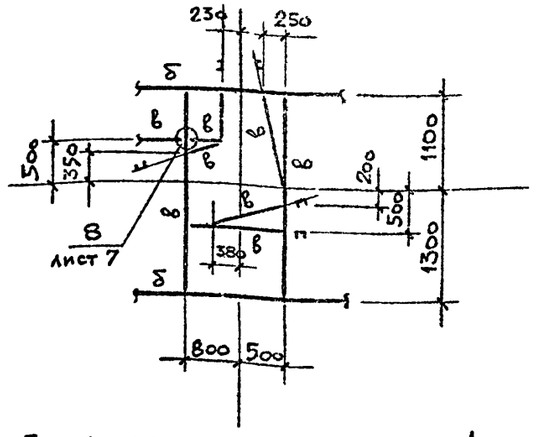


## План настила по фрагменту 1

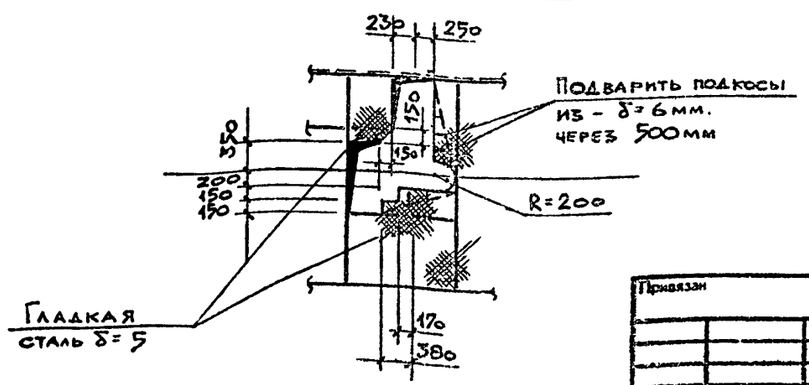


## 1 - 1

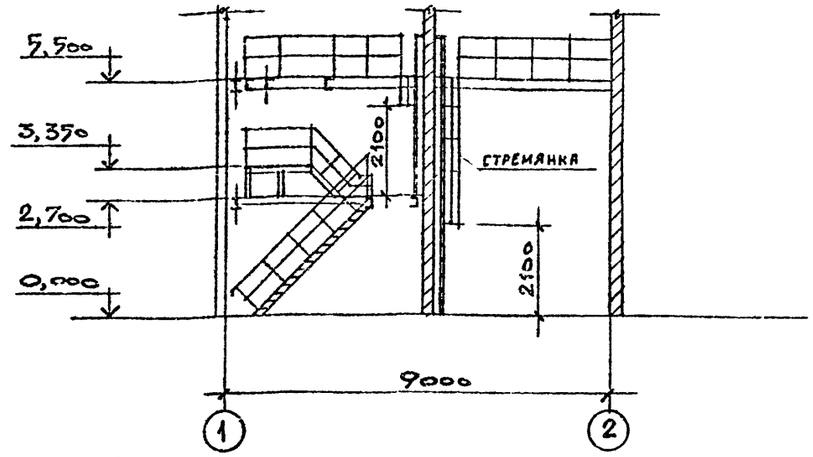


Лестницы и ограждения принять по типу серии 1.459-2, вып. 2. Стремянки принять по типу серии 1.459-2, вып.1 Ступени лестниц принять из гладкой полосовой стали δ=4

### Ведомость элементов

| Марка | Сечение: эскиз | Сечение: поз. | Сечение: состав | Опорные усилия: M кгм(тсм) | Опорные усилия: N кн(тс) | Опорные усилия: Q кн(тс) | Группа конструк. | Марка металл. | Примечание |
|---|---|---|---|---|---|---|---|---|---|
| а | I | | I 26Б1 | | | 25,0 (2,5) | | | |
| б | [ | | [ 20 | | | 15,0 (1,5) | | | |
| в | [ | | [ 140×60×4 | | | 10,0 (1,0) | | | |
| г | I | | 2L140×60×4 | | | 15,0 (1,5) | IV | ВСт3кп2 | сварить |
| д | L | | L75×6 | | +20,0 (+2,0) | | | | |
| | | | | | | | | | |
| с1 | L | | L75×6 | | -15,0 (-1,5) | | | | |

Согласовано: Гипроводоход, Гип, Захаров, Нач. ЭО, Тульчинский

| | | | |
|---|---|---|---|
| Ст. инж. | Анненков | | |
| Провер. | Мажаев | | |
| Рук. гр. | Фукс | | |
| Гл. спец. | Мажаев | | |
| Гл. конст. | Борьенков | | |
| Нач. отд. | Князев | | |
| Н. контр. | Мамаев | | |

Привязан

Инв №

**ТП 405-9-24.83 КМ**

Ацетиленовая станция УАС-20г производительностью 20 м³/ч газообразного ацетилена

| Стадия | Лист | Листов |
|---|---|---|
| Р | 7 | |

Площадки на отм. 2,700 3,350; 5,500

ГОССТРОЙ СССР ГОСХИМПРОЕКТ Москва

## 2-2

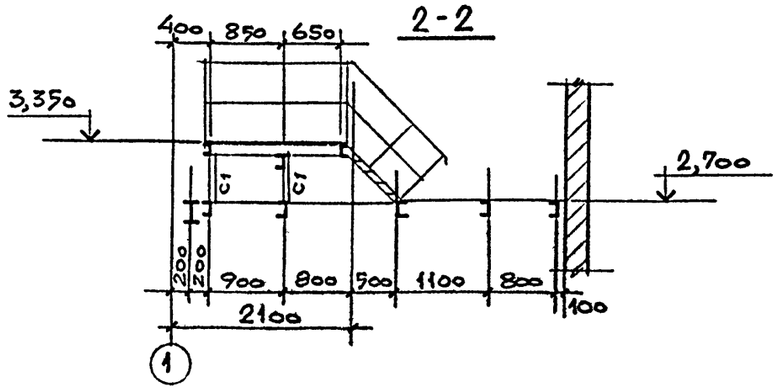


## 3-3

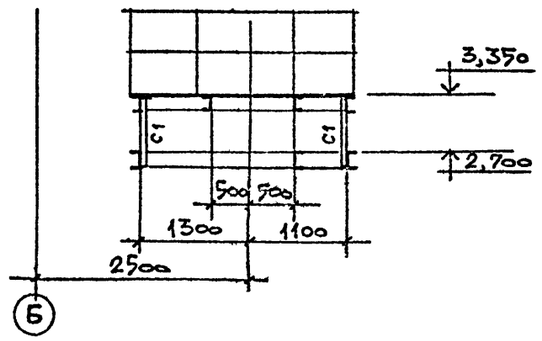


## 4-4

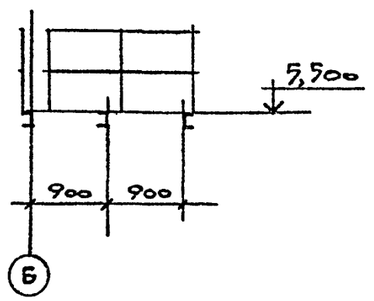


## 5-5

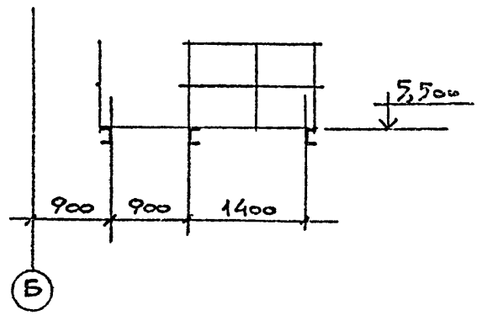


## 6-6

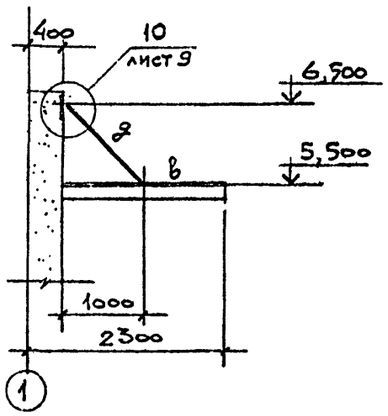


## 7-7

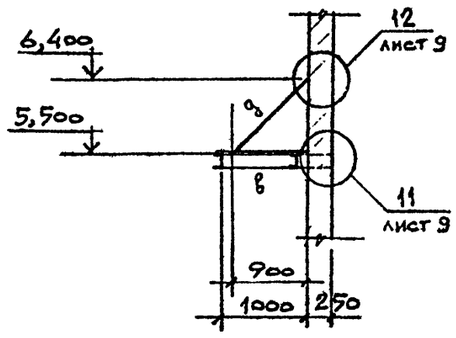


## 8-8

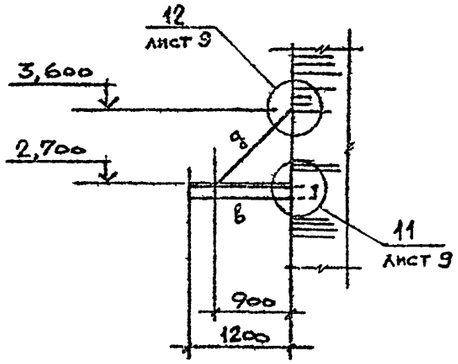


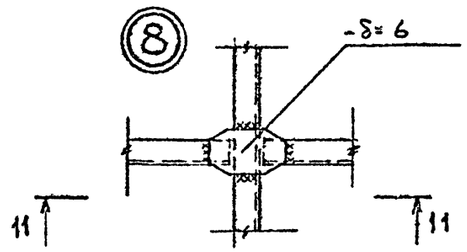


## 11-11

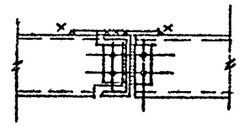

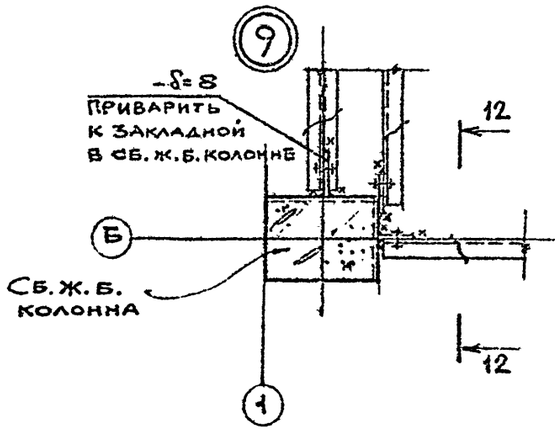


## 12-12

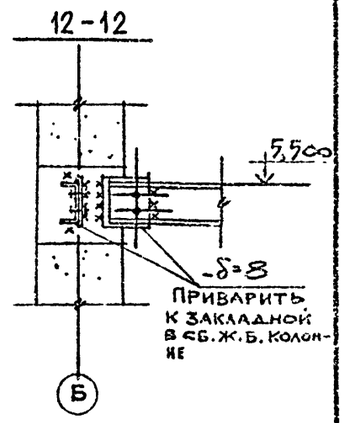


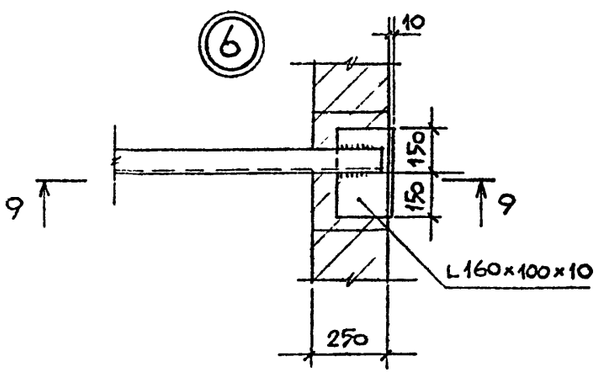


## 9-9

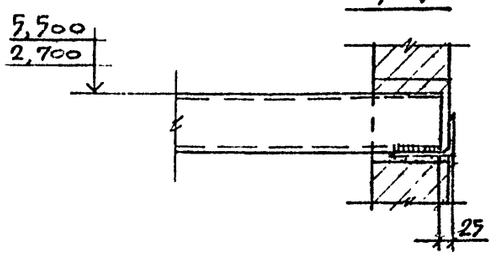


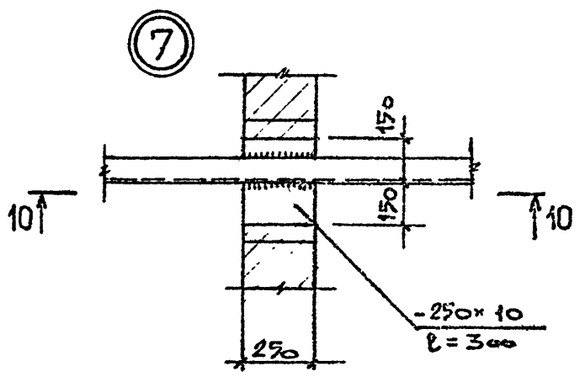


## 10-10

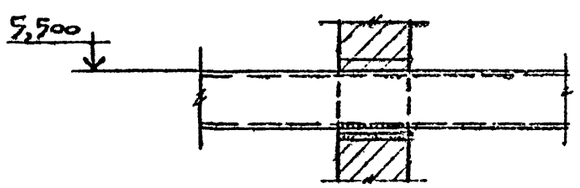


Согласовано:
Гипрокислород
Гип
Заказ

Взам. инв. №
Подпись и дата
Инв. № подл.

| | | | |
|---|---|---|---|
| Привязан | | | |
| Инв. № | | | |
| Ст. инж. | Анненков | | |
| Провер. | Мажаев | | |
| Рук. гр. | Фукс | | |
| Гл. спец. | Мажаев | | |
| Гл. конст. | Боровков | | |
| Нач. отд. | Князев | | |
| Н. контр. | Мажаев | | |

**ТП 405-9-24.83 КМ**

Ацетиленовая станция УАС-20г производительностью 20 м³/ч газообразного ацетилена

| Стадия | Лист | Листов |
|---|---|---|
| Р | 8 | |

Разрезы 2-2 ÷ 8-8. Узлы 6÷9.

ГОССТРОЙ СССР
ГОСХИМПРОЕКТ
Москва

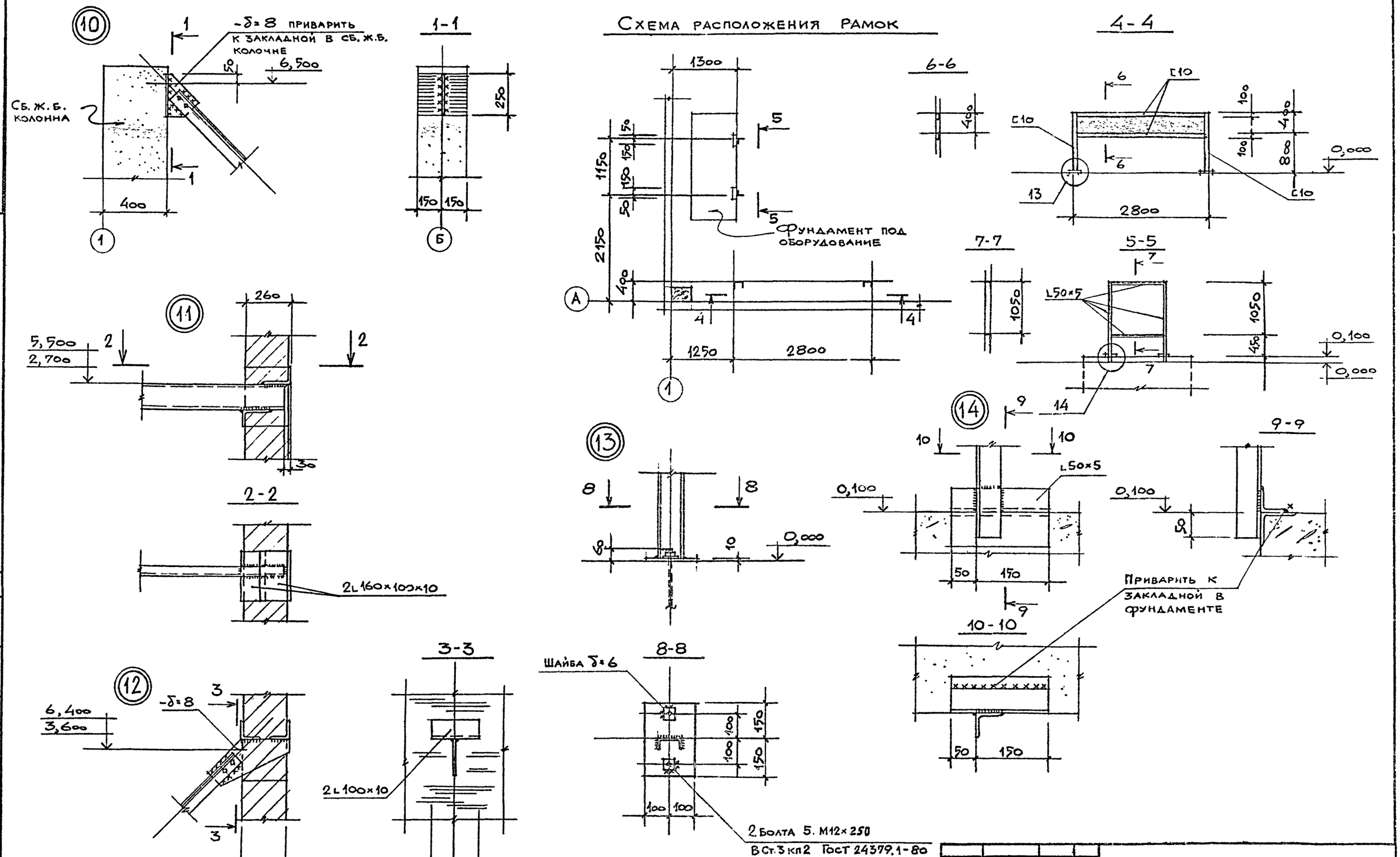


Типовой проект 405-9-24.83
Альбом III

Согласовано:
Гипроки
Гип
Слород
Захаров

Подпись и дата
Взам. инв. №

| | | | |
|---|---|---|---|
| Ст. инж | Анненков | | |
| Провер. | Мажаев | | |
| Рук. гр. | Фукс | | |
| Гл. спец | Мажаев | | |
| Гл. конст. | Боровков | | |
| Нач. отд. | Князев | | |
| Н. контр | Мажаев | | |

Привязан

Инв №

ТП 405-9-24.83 КМ

Ацетиленовая станция УАС-20г производительностью 20 м³ ч газообразного ацетилена

| Стадия | Лист | Листов |
|---|---|---|
| Р | 9 | |

Схема расположения рамок
Узлы 10÷14

ГОССТРОЙ СССР
ГОСХИМПРОЕКТ
Москва

ТИПОВОЙ ПРОЕКТ 405-9-24.83 Альбом III

# Схема расположения ферм навеса и связей по верхним поясам ферм

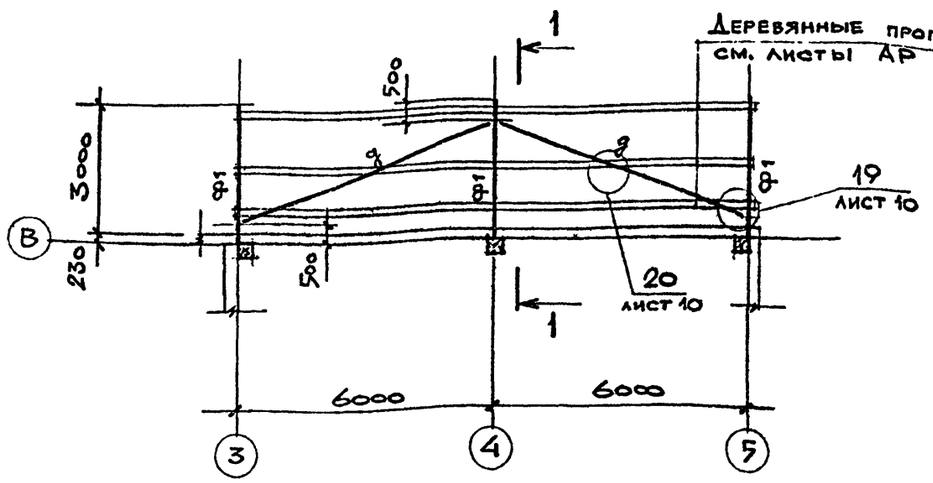


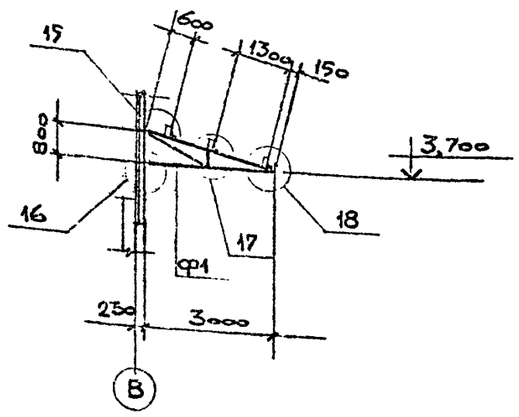


## Ведомость элементов

| Марка | Сечение эскиз | поз. | состав | Опорные усилия M кнм(тсм) | N кн(тс) | Q кн(тс) | Группа конструк. | Марка металла | Примечание |
|---|---|---|---|---|---|---|---|---|---|
| а | | | 2L 50×5 | | +14,4 (+1,44) | | IV | ВСт3кп2 | |
| б | | | 2L 50×5 | | -27,0 (-2,7) | | | | |
| в | | | 2L 50×5 | | +16,0 (+1,6) | | | | |
| г | | | 2L 50×5 | | -7,2 (-0,72) | | | | |
| д | | | L 50×5 | | | | | | |

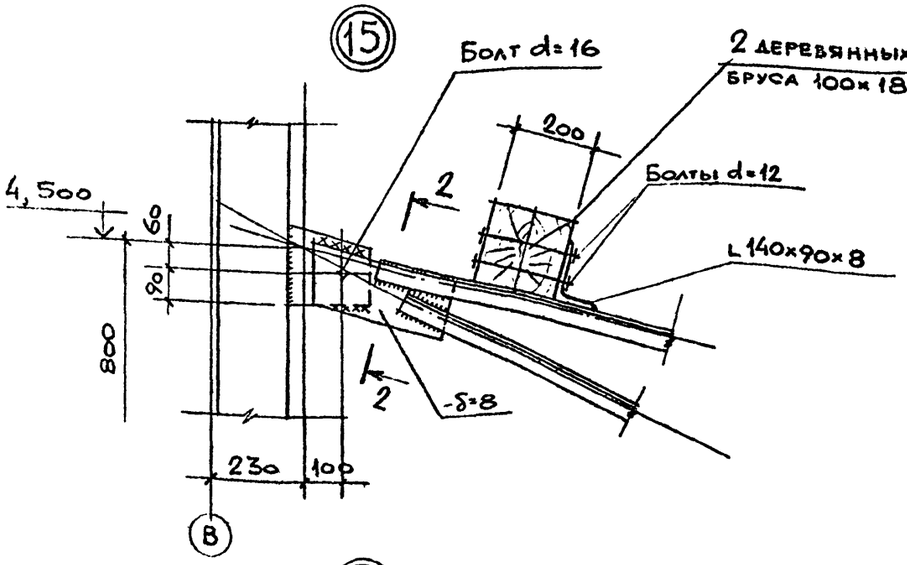


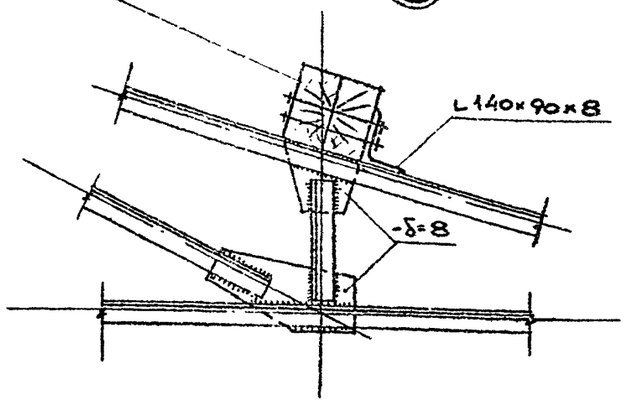


## Ферма Ф1

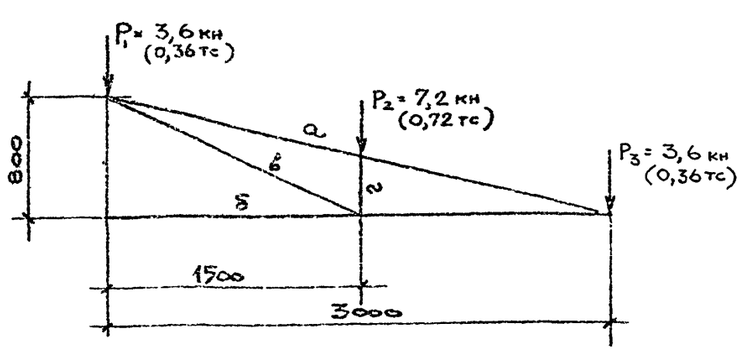


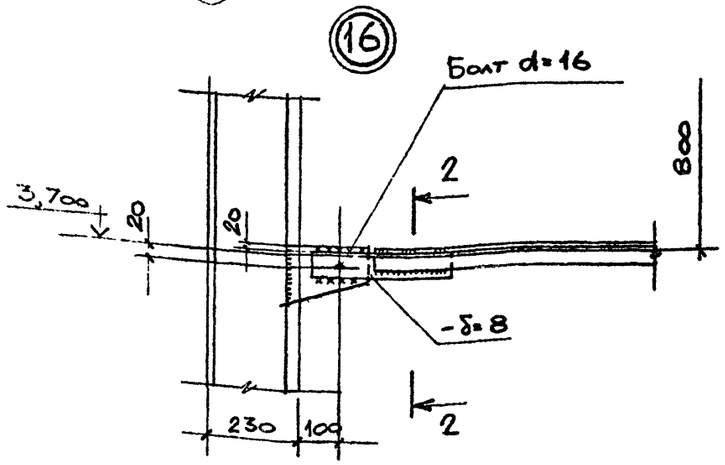


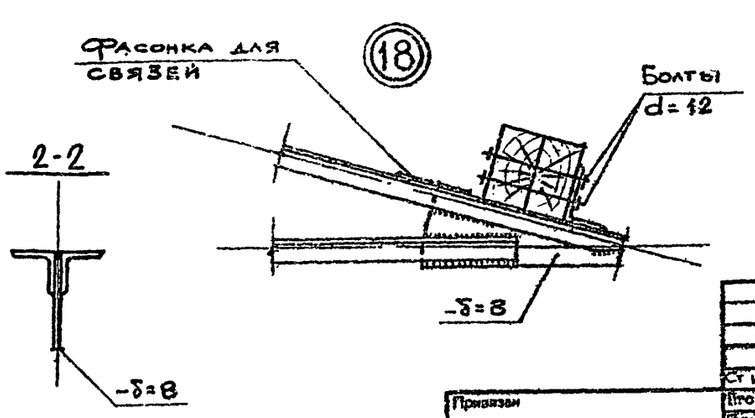


Согласовано

Инв. № подл. | Подпись и дата | Взам. инв. №

| | | |
|---|---|---|
| Гл. инж. | Анненков | |
| Гл. технолог | Гин | Захаров |
| Нач. КИП | | Бышкин |

| | | |
|---|---|---|
| Привязан | | |
| Инв. № | | |

| | | |
|---|---|---|
| Ст. инж. | Анненков | |
| Провер. | Мажаев | |
| Рук. гр. | Фрукс | |
| Гл. спец. | Мажаев | |
| Гл. конс. | Боровков | |
| Нач. отд. | Князев | |
| Н. контр. | Мамаев | |

**ТП 405-9-24.83 КМ**

Ацетиленовая станция УАС-20г производительностью 20 м³/ч газообразного ацетилена

| Стадия | Лист | Листов |
|---|---|---|
| Р | 6 | |

Схема расположения ферм навеса и связей по верхним поясам ферм.

Госстрой СССР ГОСХИМПРОЕКТ Москва

Шифр ГХП 2391

ТИПОВОЙ ПРОЕКТ 405-9-24.83 Альбом III

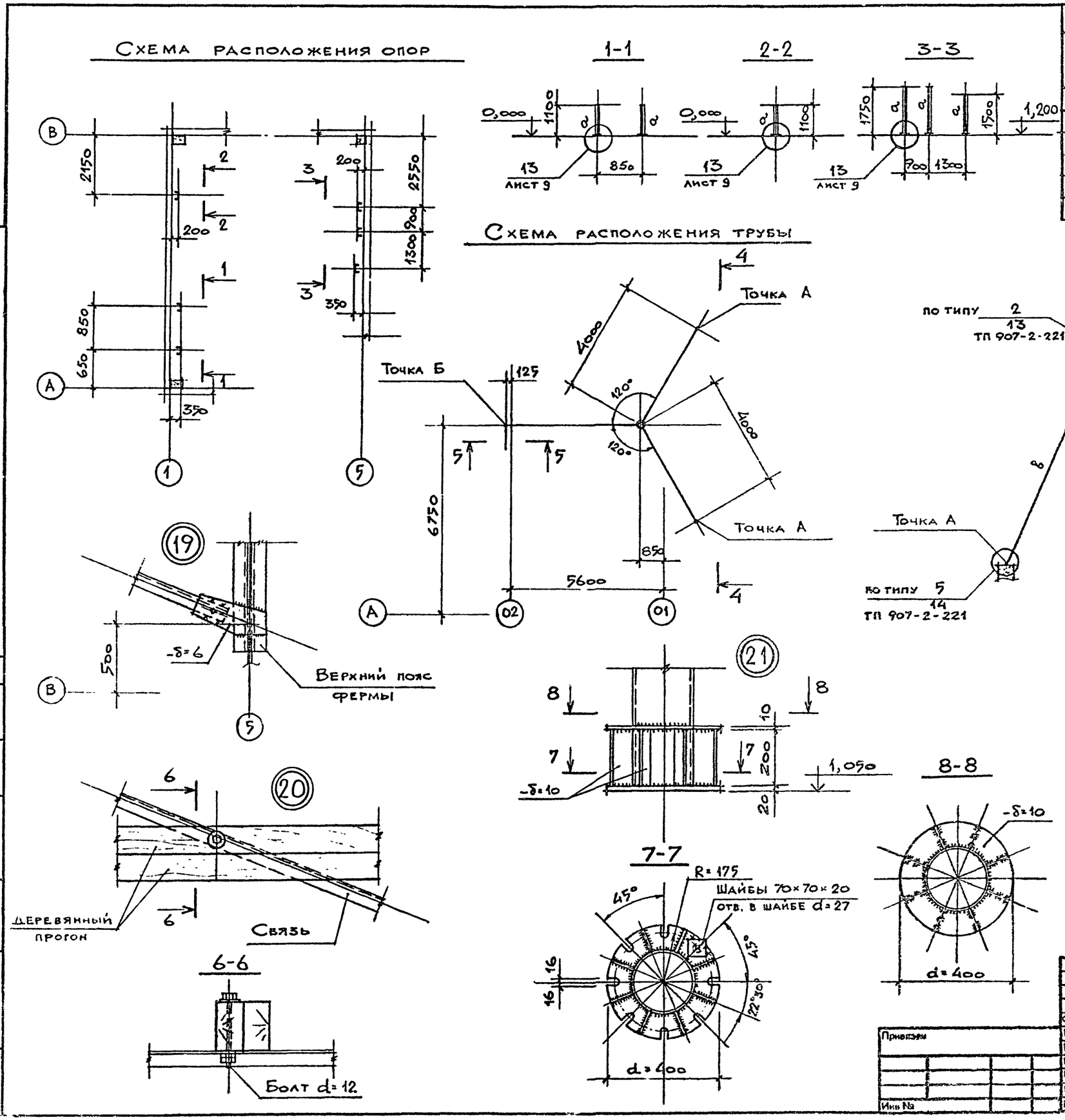


ВЕДОМОСТЬ ЭЛЕМЕНТОВ

| Марка | Сечение: эскиз | поз. | состав | Опорные усилия: M кнм(тсм) | N кн(тс) | Q кн(тс) | Группа констр. | Марка металла | Примечание |
|---|---|---|---|---|---|---|---|---|---|
| а | [ | | С 10 | конструктивно | | | | | |
| б | | | труба 219×5 | | | | | | |
| в | | | ф 18 | | | | IV | ВСт3кп2 | *) |
| г | Зонт круглый | | — | | | | | | **) |

*) по типу ОТ-1 серии ТП 907-2-221

**) по типу 3К.00.000 серии 1.494-32

| | | | |
|---|---|---|---|
| Ст. инж. | Анненков | | |
| Провер. | Мажаев | | |
| Рук. гр. | Фукс | | |
| Гл. спец. | Мажаев | | |
| Гл. конст. | Боровков | | |
| Нач. отд. | Князев | | |
| Н. контр. | Мажаев | | |

Привязан

Инв №

ТП 405-9-24.83-КМ

Ацетиленовая станция УАС-20г производительностью 20 м³ ч газообразного ацетилена

Схемы расположения опор и трубы. Узлы 19 ÷ 21

| Стадия | Лист | Листов |
|---|---|---|
| Р | 11 | |

ГОССТРОЙ СССР ГОСХИМПРОЕКТ Москва

Типовой проект 405-9-24.83 Альбом III

Согласовано:

Инв. № подл. | Подпись и дата | Взам. инв. №

# Схема расположения пожарной лестницы

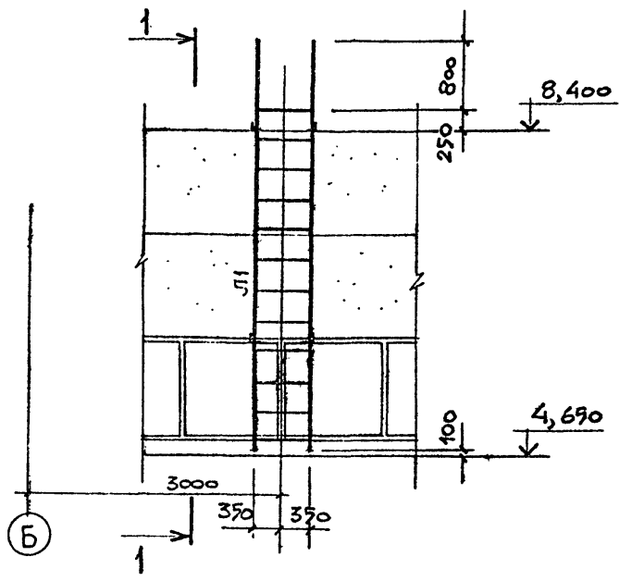


## 1-1

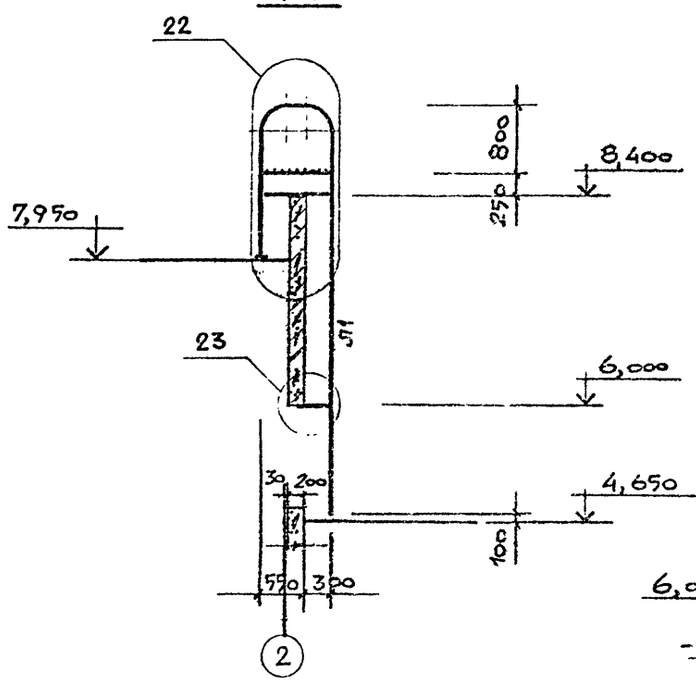


## Ведомость элементов

| Марка | Сечение: эскиз | поз. | состав | Опорные усилия: N кгм(тсм) | N кн(тс) | Q кн(тс) | Группа конструк. | Марка металла | Примечание |
|---|---|---|---|---|---|---|---|---|---|
| Л1 | 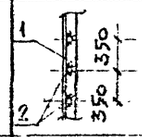 | 1 | L 75×6 | Конструктивно | | | IV | Вст3кп2 | |
| | | 2 | ⌀20 | | » | | | | |



## Овальное отв. 19×40 в L 90×7

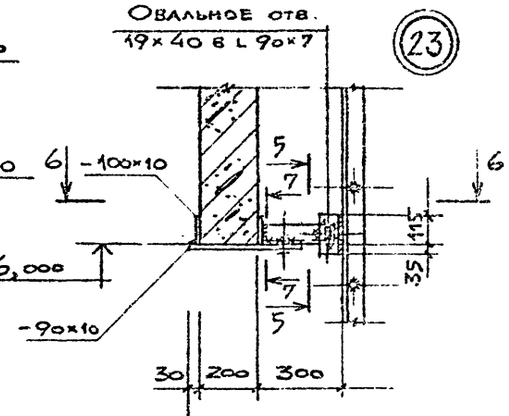


## 5-5

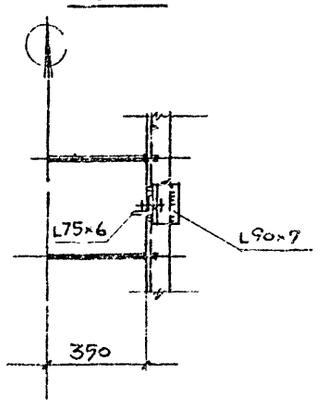


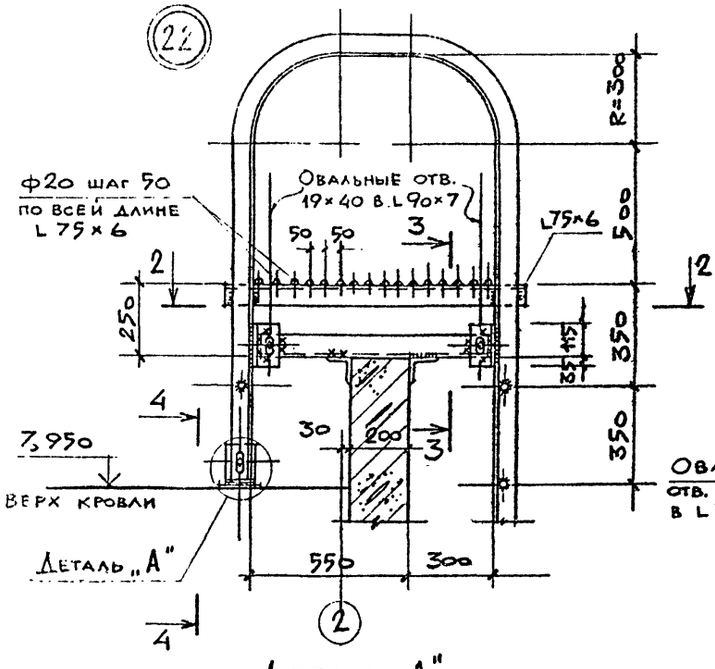


## 2-2

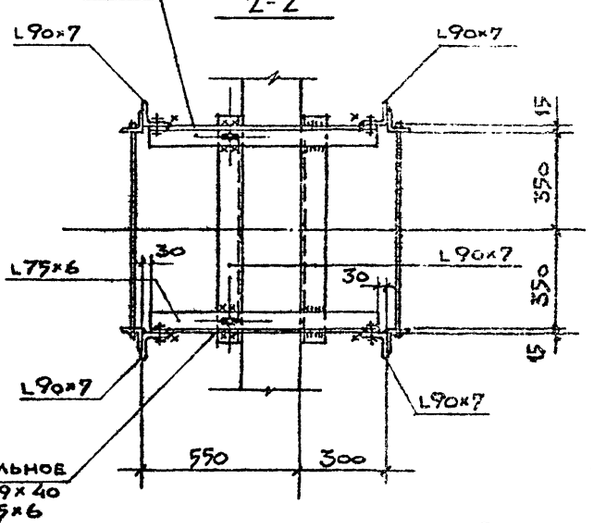


## 6-6

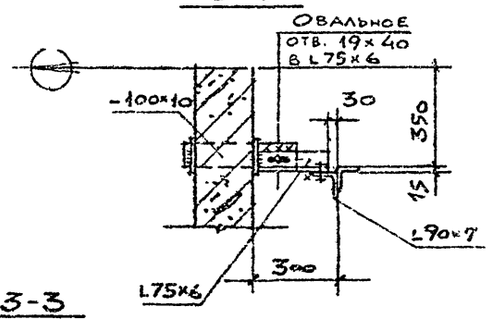


## 7-7

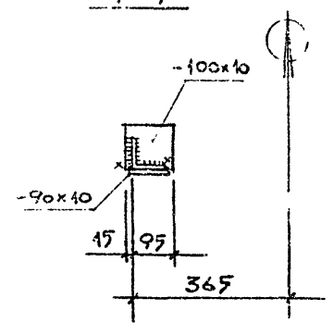


## 3-3

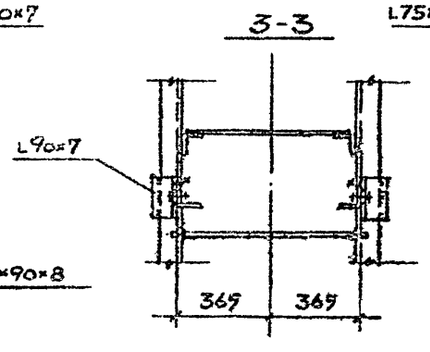


## Деталь „А"

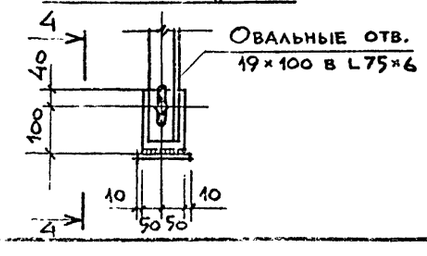


## 4-4

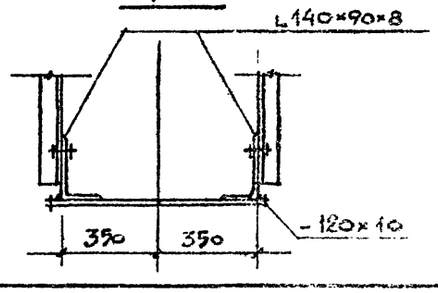


| | | | |
|---|---|---|---|
| Привязан | | | |
| Инв № | | | |
| Ст. инж. | Анненков | | |
| Провер. | Мажаев | | |
| Рук. гр. | Фрукс | | |
| Гл. спец. | Мажаев | | |
| Гл. конст. | Боровков | | |
| Нач. отд. | Князев | | |
| Н. контр. | Минаев | | |

**ТП 405-9-24.83 КМ**

Ацетиленовая станция УАС-20г производительностью 20 м³/ч газообразного ацетилена

Стадия: Р | Лист: 12 | Листов:

Пожарная лестница

Госстрой СССР ГОССИМПРОЕКТ Москва

ТИПОВОЙ ПРОЕКТ 405-9-24.83
Альбом III

## Схема расположения молниеприемников

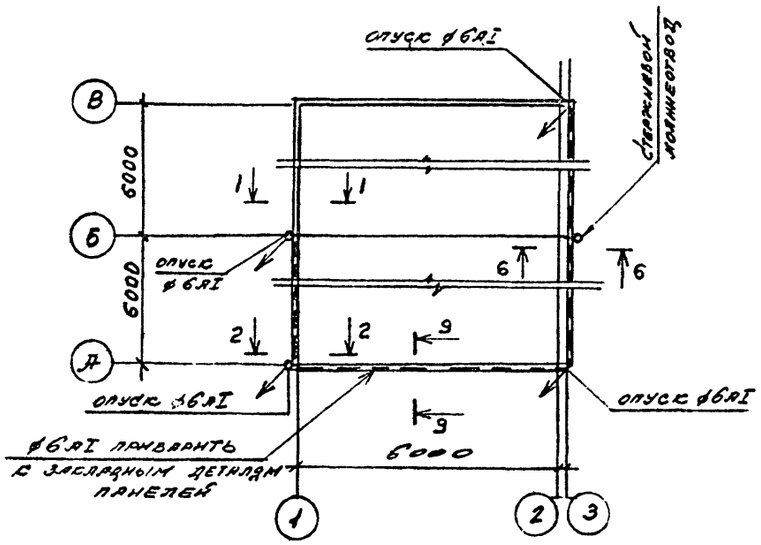


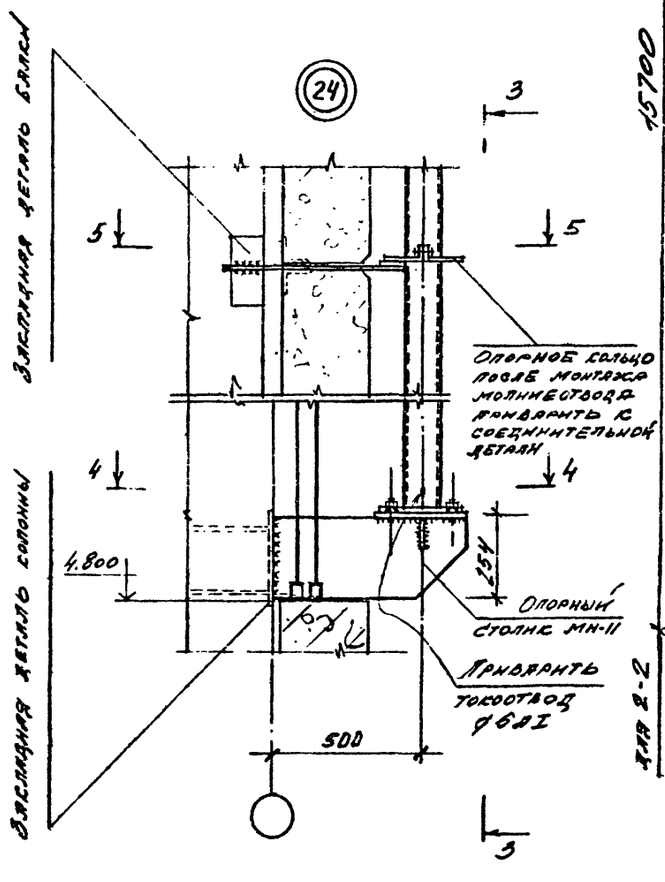


## 1-1 2-2

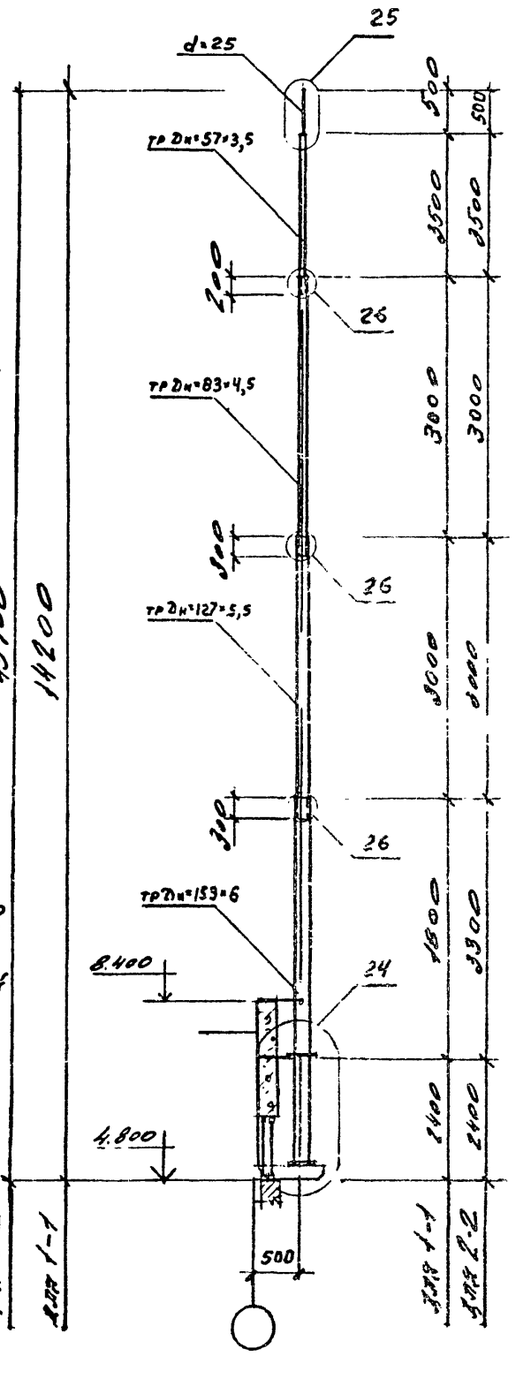


## 3-3

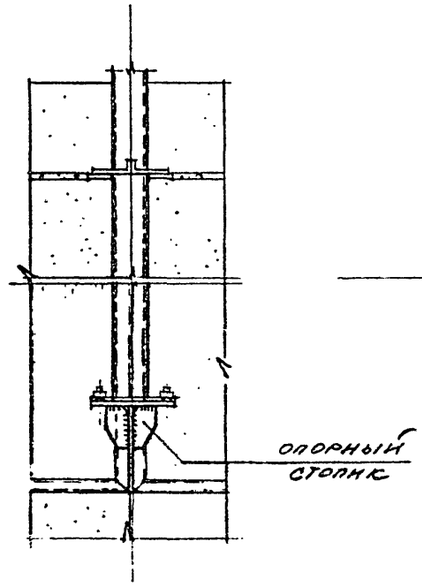


## 4-4

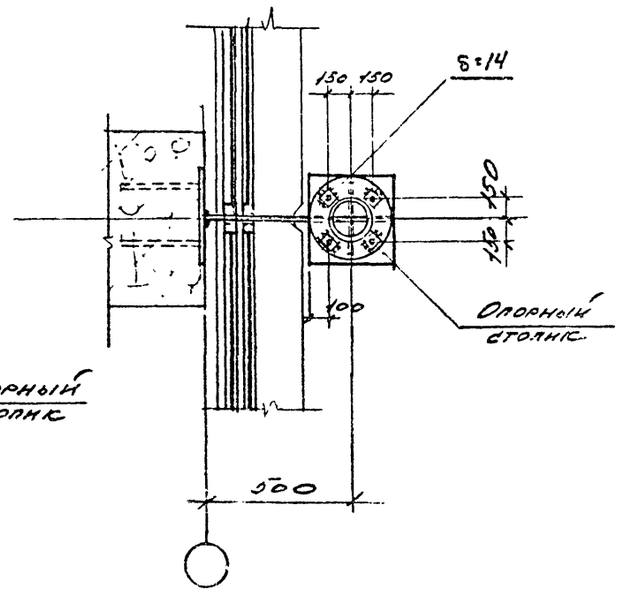


1. Опуски довести до отм. 1.500
2. ⌀6АI приварить к молниеприемникам и сварить между собой на стыках
3. Молниеприемники покрасить пентафталевыми эмалями за 2 раза по грунтовке ГФ-021

| | | | |
|---|---|---|---|
| Инж. | Горюшкин | | |
| Провер | Мажаев | | |
| Рук гр | Фукс | | |
| Гл спец | Мамаев | | |
| Гл конс | Боровков | | |
| Нач отд | Князев | | |
| | Мамаев | | |

Привязан

Инв. №

ТП 405-9-24.83 КМ

Ацетиленовая станция УАС-20г производительностью 20 м³/ч газообразного ацетилена

| Стадия | Лист | Листов |
|---|---|---|
| Р | 13 | |

Схема расположения молниеприемников

ГОССТРОЙ СССР ГОСХИМПРОЕКТ Москва

Согласовано: Гипрокислород, ГИП, Зайцев, Зайцев, Гусаков, Зайцев

Взам. инв. №

Шифр ГХП 2391

ТИПОВОЙ ПРОЕКТ 405-9-24.83 Альбом III

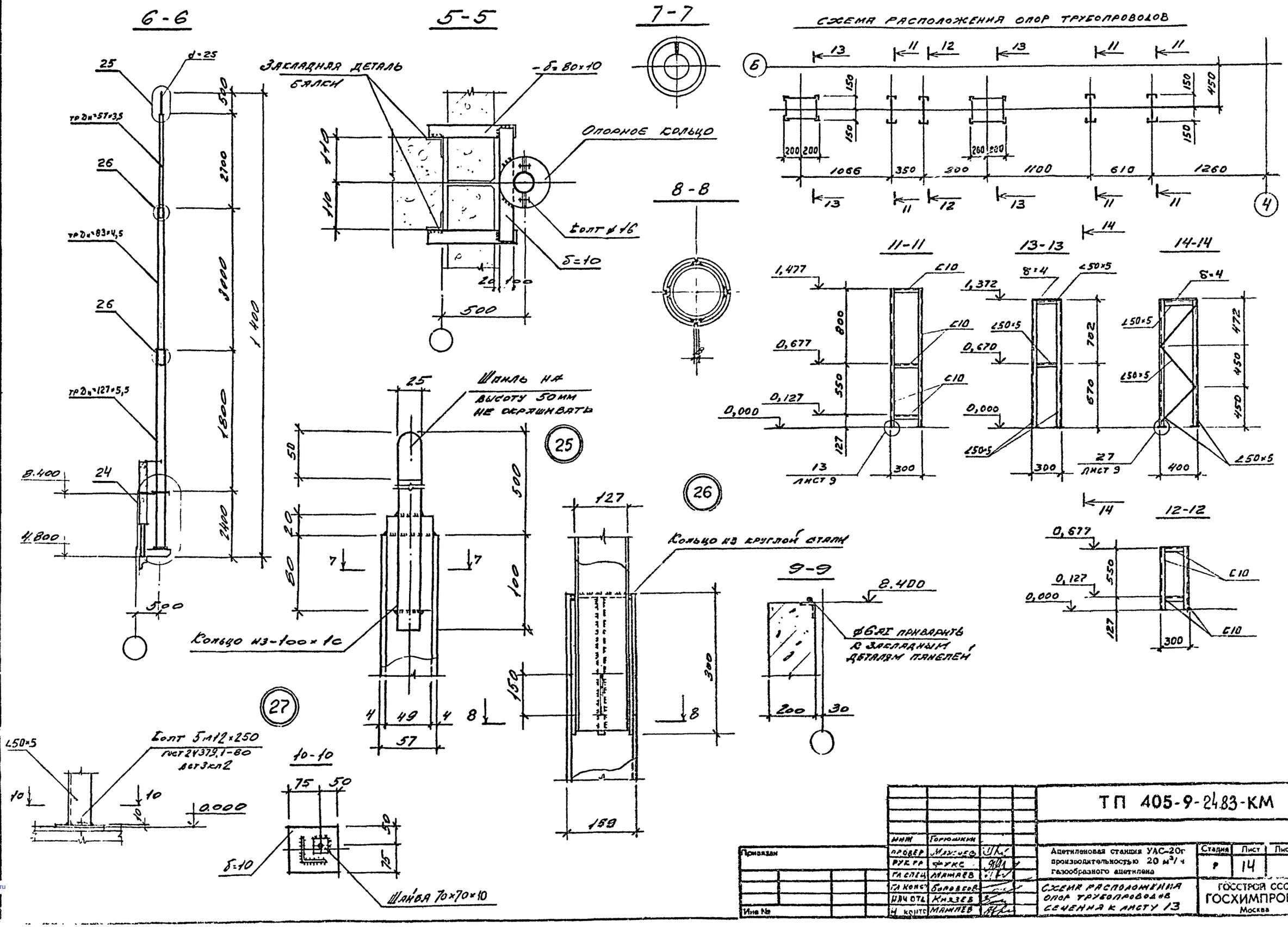


| | | | |
|---|---|---|---|
| ТП 405-9-24.83-КМ | | | |
| Ацетиленовая станция УАС-20г производительностью 20 м³/ч газообразного ацетилена | Стадия | Лист | Листов |
| | Р | 14 | |
| Схема расположения опор трубопроводов сечения к листу 13 | ГОССТРОЙ СССР ГОСХИМПРОЕКТ Москва | | |

| | | |
|---|---|---|
| ИНЖ | Горюшкин | |
| ПРОВЕР | Мамаев | |
| РУК ГР | Фукс | |
| ГЛ СПЕЦ | Мамаев | |
| ГЛ КОНСТ | Боровков | |
| НАЧ ОТД | Князев | |
| Н КОНТР | Мамаев | |

Привязан

Инв №

gost.e-ecolog.ru