ТИПОВОЙ ПРОЕКТ

405-9-24.83

АЦЕТИЛЕНОВАЯ СТАНЦИЯ УАС-20г ПРОИЗВОДИТЕЛЬНОСТЬЮ 20 м³/ч ГАЗООБРАЗНОГО АЦЕТИЛЕНА

АЛЬБОМ II

ДЕТАЛИ

gost.e-ecolog.ru

ТИПОВОЙ ПРОЕКТ
405-9-24.83

АЦЕТИЛЕНОВАЯ СТАНЦИЯ УАС-20г ПРОИЗВОДИТЕЛЬНОСТЬЮ 20 м³/ч ГАЗООБРАЗНОГО АЦЕТИЛЕНА

Альбом II

СОСТАВ ПРОЕКТА:

Альбом I Пояснительная записка. Технологические чертежи. Электротехнические чертежи. Автоматизация технологических процессов Нестандартизированное оборудование
Альбом II Детали
Альбом III Архитектурно-строительные решения Конструкции железобетонные, конструкции металлические.
Альбом IV Изделия строительные
Альбом V Внутренний водопровод и канализация. Отопление и вентиляция
Альбом VI Задания заводу-изготовителю
Альбом VII Заказные спецификации.
Альбом VIII Сметы
Альбом IX Ведомости потребности в материалах

Главный инженер института Г.Ф.Радин
Главный инженер проекта Н.А.Захаров

Разработан: Государственным проектным институтом ГИПРОКИСЛОРОД

Рабочая документация утверждена Минхимпромом письмо П-2398 от 26.11 1982 г.
Введена в действие Гипрокислородом с 20.05 1983 г.
Приказ № 47 от 16.05 1983 г.

ТП405-9 ТД-1

Ведомость чертежей основного комплекта ТП405-9- ТД

Пор. №	Лист	Наименование	Стр.	Примечание
11	ТД-1	Общие данные	3	
11	ТД-2	Бобышка	4	
11	ТД-3	Штуцер	5	
11	ТД-4	Штуцер	6	
11	ТД-5	Муфта	7	
11	ТД-6	Фланец	8	
11	ТД-7	Переход	9	
11	ТД-8	Конус нижний	10	
11	ТД-9	Конус верхний	11	
11	ТД-10	Болт фундаментный	12	
11	ТД-11	Петля	13	
11	ТД-12	Крюк	14	
11	ТД-13	Пробка	15	
11	ТД-14	Скоба	16	
11	ТД-15	Штуцер	17	
11	ТД-16	Бобышка	18	
11	ТД-17	Ниппель	19	
11	ТД-18	Заглушка	20	
11	ТД-19	Прокладка	21	
11	ТД-20	Воронка	22	
11	ТД-21	Втулка	23	
11	ТД-22	Штуцер	24	
11	ТД-23	Штуцер	25	
11	ТД-24	Штуцер	26	
11	ТД-25	Штуцер	27	
11	ТД-26	Ниппель	28	
11	ТД-27	Гайка накидная	29	

Альбом II

Типовой проект 405-9-24.83

Подп. и дата

Инв. № подл.

Взам. инв. №

Подп. и дата

Инв. № подл.

Ст. техн.	Грубникова		
Рук. гр.	Беспалов		
Гл. инж. пр.	Захаров		
Нач. отд.	Кузнецов		

ТП405-9-24.83 ТД-1

Ацетиленовая станция УАС-20Г произв. 20 м³/ч газообразного ацетилена.

Общие данные.

Стадия	Лист	Листов
Р	1	1

Гипрокислород Москва

ТП 405-9-24.83 ТД-2

6.3

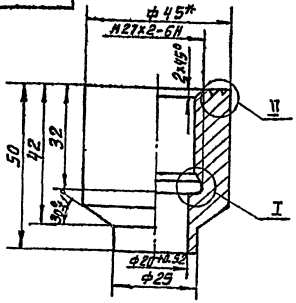

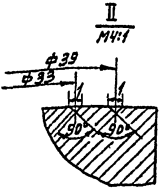

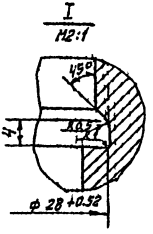

1.* Размер для справок.

2. Неуказанные предельные отклонения размеров $\pm \frac{IT14}{2}$.

Типовой проект 405-9-24.83 Альбом VI

Инв. № подл. | Подп. и дата | Взам. инв. № | Инв. № дубл. | Подп. и дата

				ТП 405-9-24.83 ТД-2	
Изм. Лист.	№ докум.	Подп.	Дата		
Разраб.	Худяков			Бобышко	Лит. Масса Масштаб
Пров.	Беспалов				Н 0,38 1:1
Т. контр.					Лист Листов 1
Н. контр.	Авдонин			Круг В45 ГОСТ 2590-71	Гипрокислород Москва
Утв.				20-Н-Б-Т ГОСТ 1050-74	

Копировал

ТП405-9- ТД-3

Альбом II

Типовой проект 405-9-24.83

3.2

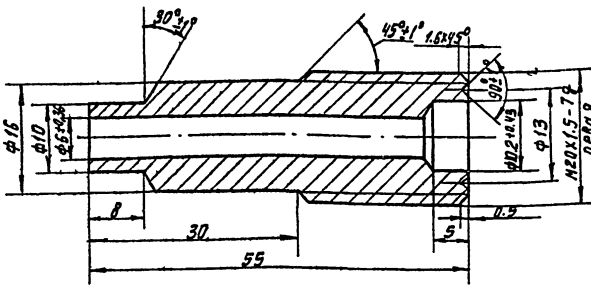

Неуказанные предельные отклонения размеров по $\pm\frac{IT14}{2}$.

					ТП 405-9-24.83 ТД-3			
Изм.	Лист	№ докум.	Подп.	Дата	Штуцер	Лит.	Масса	Масштаб
Разраб.		Худяков					0.07	2:1
Пров.		Беспалов						
Т.контр.						Лист	Листов 1	
Н.контр.		Авдюнин			Круг. В22 ГОСТ 2590-71 / 20-4-6-Т ГОСТ 1050-74	Гипрокислород Москва		
Утв.								

Инв. № подл. | Подп. и дата | Взам. инв. № | Инв. № дубл. | Подп. и дата

коп. Скребкова

ТП405-9-24.83 ТД-4

Альбом II

Типовой проект 405-9-24.83

3.2

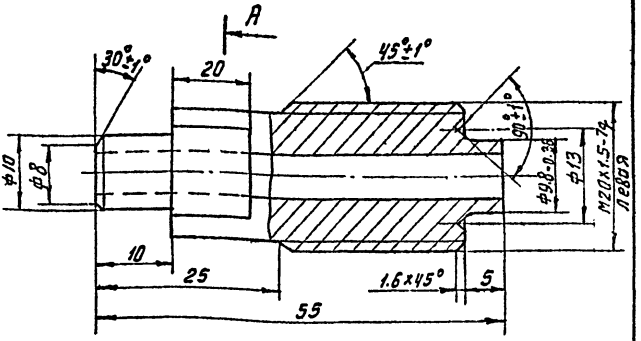

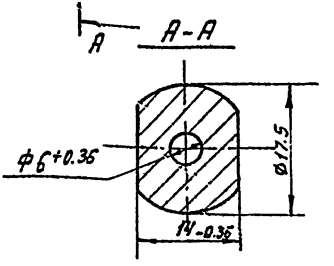

Неуказанные предельные отклонения размеров $\pm \frac{IT14}{2}$.

Инв. № подл. | Подп. и дата | Взам. инв. № | Инв. № дубл. | Подп. и дата

Изм.	Лист	№ докум.	Подп.	Дата
Разраб.		Худяков		
Пров.		Веспалов		
Т.контр.				
Н.контр.		Авдонин		30.09.83
Утв.				

ТП 405-9-24.83 ТД-4

Штуцер

Лит.	Масса	Масштаб
И	0,07	2:1
Лист	Листов 1	

Круг В22ГОСТ2590-71
20-4-6-ТГОСТ1050-74

Гипрокислород
Москва

кап. Скребкова

ТП 405-9- ТД-5

Альбом II

Типовой проект 405-9-24.83

3.2

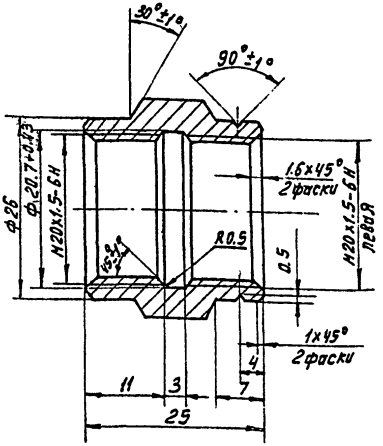

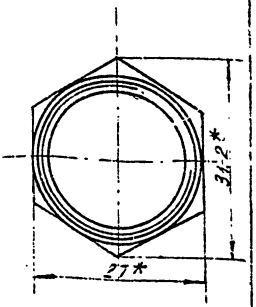

1* Размер для справок.

2. Неуказанные предельные отклонения размеров $\pm \frac{IT14}{2}$.

Инв. № подл. | Подп. и дата | Взам. инв. № | Инв. № дубл. | Подп. и дата

Изм.	Лист	№ докум.	Подп.	Дата
Разраб.		Худаков		
Пров.		Беспалов		
Т. контр.				
Н. контр.		Авдюнин		
Утв.				

ТП 405-9-24.83 ТД-5

Муфта

Лит.	Масса	Масштаб
	0,06	2:1

Лист | Листов 1

Шестигранник 27-5 ГОСТ 8560-78
20 ГОСТ 1051-73

Гипрокислород Москва

кол. Скребкова

ТП405-9- ТД-6

Типовой проект 405-9-24.83 Альбом II

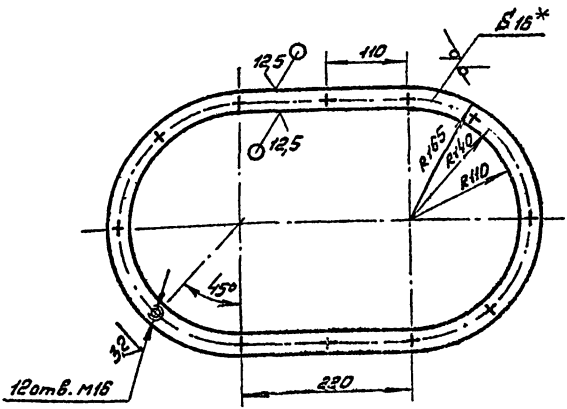

1. * Размер для справок.

2. Неуказанные предельные отклонения размеров $\pm \frac{IT14}{2}$.

					ТП405-9-24.83ТД-6			
Изм.	Лист	№ докум.	Подп.	Дата	Фланец	Лит.	Масса	Масштаб
Разраб.		Кузяков					12,4	1:5
Пров.		Беспалов				Лист	Листов 1	
Т.Контр.								
Н.Контр.		Л.Вдюнин		30.09.82	Лист Б-ПН-0-16 ГОСТ 19903-74	Гипрокислород Москва		
Утв.					ВСт.3Сп-4 ГОСТ 14637-79			

Инв. № подл. | Подп. | Дата | Взам. инв. № | Инв. № дубл. | Подп. и дата

ТП405-9- ТД-7

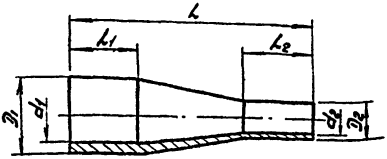

Обозначение	Размеры, мм							Масса, кг	Материал
	L	L_1	L_2	D_1	d_1	D_2	d_2		
ТД-7	70	20	20	22*	15	10	8	0,56	Круг В 22 ГОСТ 2590-71 / 20-4-б-т ГОСТ 1050-74
-01	120	40	40	108	100	48	41	0,84	Круг В 110 ГОСТ 2590-71 / 20-4-б-т ГОСТ 1050-74

1. * Размер для справок.

2. Предельные отклонения размеров: охватывающих - H12, охватываемых - h12, прочих $\pm \frac{IT14}{2}$.

Типовой проект 405-9-24.83 Альбом II

Изм.	Лист	№ докум.	Подп.	Дата
Разраб.		Худяков		
Пров.		Беспалов		
Т.Контр.				
Н.Контр.		Авдюнин		24.04.83
Утв.				

ТП405-9-24.83ТД-7

Переход

Лит.	Масса	Масштаб
	См. табл.	—

Лист | Листов: 1

См. табл.

Гипрокислород Москва

Инв. № подл. | Подп. и дата | Взам. инв. № | Инв. № дубл. | Подп. и дата

ТП405-9- ТД-8

Альбом II

Типовой проект 405-9-24.83

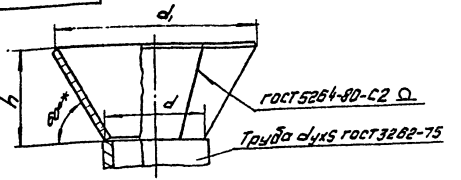

Развертка

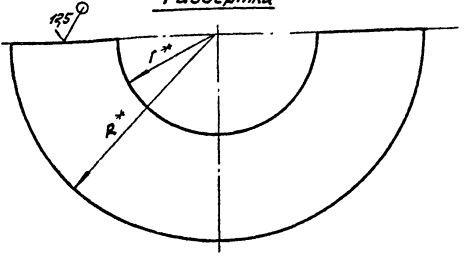

Обозначение	Размеры, мм						Масса, кг
	d_{y}x5	h	d	d_1	r	R	
ТД-8	25x3,2	30±1,5	31±1,5	63±1,5	31	63	0,08
-01	50x3,5	50±1,5	56±1,5	112±1,5	56	112	0,24
-02	100x4,5	100±1,5	108±1,5	222±2	108	222	0,93

* Размер для справок.

Изм.	Лист	№ докум.	Подп.	Дата
Разраб.		Хуйхлов		
Пров.		Беспалов		
Т.Контр.				
Н.Ин.-р. Утв.		[illegible]		30.03.82

ТП405-9-24.83ТД-8

Конус нижний

Лит.	Масса	Масштаб
	Ст табл.	—

Лист | Листов: 1

Лист 6-ЛН-0-2 ГОСТ 19904-74
4-III-8 Ст3Сп ГОСТ 16523-70

Гипрокислород Москва

Подп. и дата | Взам. инв. № | Инв. № дубл. | Подп. и дата | Инв. № подл.

ТП405-9-ТД-9

Альбом II

Типовой проект 405-9-24.83

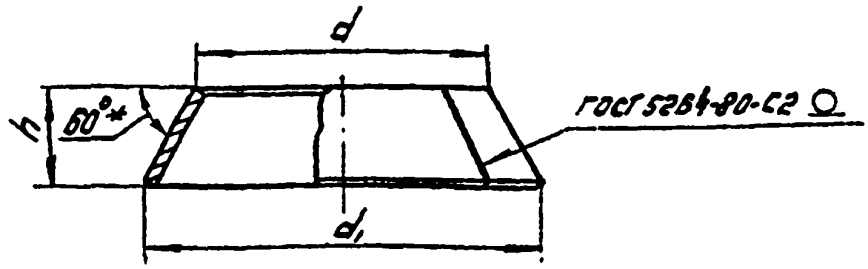

Развертка

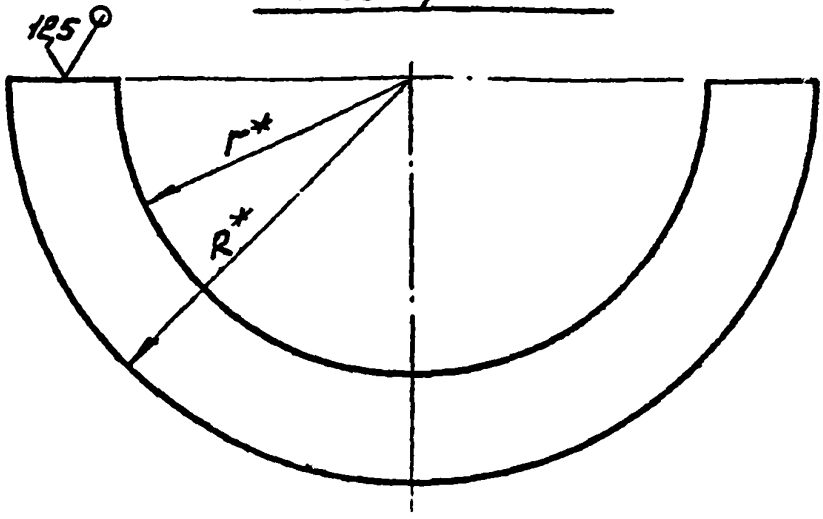

Обозначение	Размеры, мм					Масса, кг
	h	d	d1	r	R	
ТД-9	15±1	46±1,5	63±1,5	46	63	0,04
-01	25±1	85±1,5	112±1,5	85	112	0,13
-02	50±1,5	165±1,5	222±2	165	222	0,54

* Размер для справок.

Инв.№ подл. | Подп. и дата | Взам.инв.№ | Инв.№ дубл. | Подп. и дата

Изм.	Лист	№ докум.	Подп.	Дата
Разраб.		Худяков		
Пров.		Бесполов		
Т.контр.				
Н.контр.		Авдюнин		
Утв.				

ТП 405-9-24.83 ТД-9

Конус верхний.

Лит.	Масса	Масштаб
	См. табл.	—
Лист	Листов: 1	

Лист 6-ПН-0-2 ГОСТ 19904-74
4-III-ВГ3Сп ГОСТ 16523-70

Гипрокислород Москва

ТП 405-9- ТД-10

Альбом II

Типовой проект 405-9-24.83

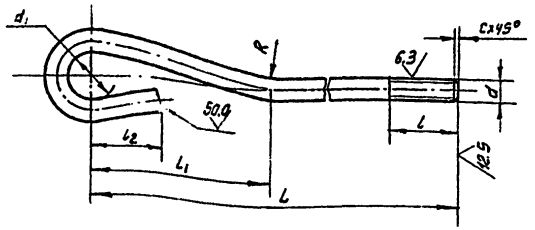

Обозначение	d	Размеры, мм							Масса, кг	Материал
		L	l	l_1	l_2	d_1	R	c		
ТД-10	М12	250	50^{+5}	100	40	25	10	1.6	0,28	круг $\frac{В12\ ГОСТ2590-71}{35-4-Б-Т\ ГОСТ1050-74}$
-01	М16	250	60^{+5}	120	50	30	12	2	0,52	круг $\frac{В16\ ГОСТ2590-71}{35-4-Б-Т\ ГОСТ1050-74}$
-02	М16	350	60^{+5}	120	50	30	12	2	0,68	
-03	М16	450	60^{+5}	120	50	30	12	2	0,84	
-04	М20	350	70^{+5}	140	60	35	15	2	1,10	круг $\frac{В20\ ГОСТ2590-71}{35-4-Б-Т\ ГОСТ1050-74}$
-05	М20	500	70^{+5}	140	60	35	15	2	1,46	

Неуказанные предельные отклонения размеров $\pm \frac{IT14}{2}$.

Изм.	Лист	№ докум.	Подп.	Дата
Разраб.		Худяков		
Пров.		Беспалов		
Т. контр.				
Н. контр.		Авдюнин		
Утв.				

ТП 405-9-24.83 ТД-10

Болт фундаментный

Лит	Масса	Масштаб
	см. табл.	—

Лист | Листов 1

См. табл.

Гипрокислород Москва

коп. Скребкова

Подп. и дата | Инв. № подл. | Взам. инв. № | Подп. и дата

ТП 405-9- ТД-11

Типовой проект 405-9-24.83 Альбом II

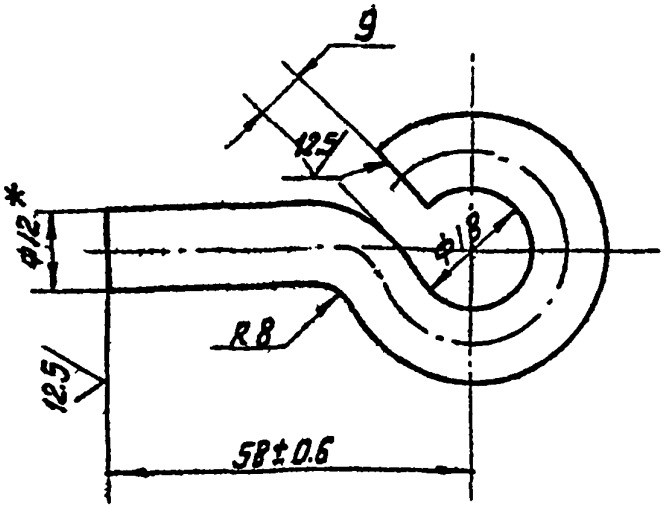

1* Размер для справок.

2. Неуказанные предельные отклонения размеров $\pm \frac{IT14}{2}$.

Инв. № подл. | Подп. и дата | Взам. инв. № | Инв. № дубл. | Подп. и дата

Изм.	Лист	№ докум.	Подп.	Дата
Разраб.		Хадяков		
Пров.		Берсталов		
Т. контр.				
Н. контр.		Авдюнин		
Утв.				

ТП 405-9-24.83ТД-11

Петля

Лит.	Масса	Масштаб
Н	0.11	1:1
Лист	Листов 1	

Крюк В12 ГОСТ 2590-71 / 20-4-б-т ГОСТ 1050-74

Гипрокислород Москва

Коп. Скребкова

ТП405-9- ТД-12

Альбом I

Типовой проект 405-9-24.83

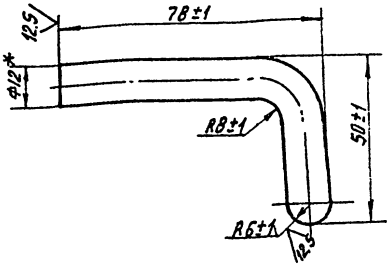

* Размер для справок.

					ТП 405-9-24.83 ТД-12			
Изм.	Лист	№ докум.	Подп.	Дата	Крюк	Лит.	Масса	Масштаб
Разраб.		Хуйдаков				И	0,1	1:1
Пров.		Беспалов				Лист	Листов 1	
Т. контр.								
Н. контр.		Недюнин		31.03.83	Круг 8,12 ГОСТ 2590-71 20-4-6-Т ГОСТ 1050-74	Гипрокислород Москва		

Взам. инв. № | Инв. № дубл. | Подп. и дата

ТП405-9- ТД-13

Альбом II

Типовой проект 405-9-24.83

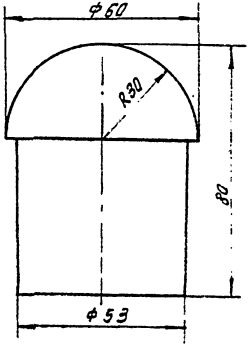

					ТП 405-9-24.83 ТД-13			
изм.	Лист	№ докум.	Подп.	Дата	Пробка	Лит.	Масса	Масштаб
Разраб.		Худяков				Н	0.1	1:1
Пров.		Беспалов				Лист	Листов 1	
Т. контр.								
Н. контр.		Авдюнин			Сосна. сорт 2 ГОСТ 8486-66	Гипрокислород Москва		
Утв.								

кап. Скребкова

Инв. № подл. | Подп. и дата | Взам. инв. № | Инв. № дубл. | Подп. и дата

ТП405-9-24.83 ТД-14

Типовой проект 405-9-24.83 Альбом II

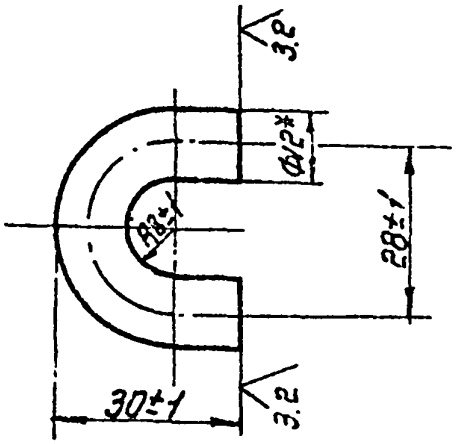

*Размер для справок.

Инв.№ подл.	Подп. и дата	Взам. инв.№	Инв.№ дубл.	Подп. и дата			

					ТП405-9-24.83 ТД-14			
Изм.	Лист	№ докум.	Подп.	Дата	Скоба.	Лит.	Масса	Масштаб
Разраб.		Худяков					0,05	1:1
Пров.		Соколов				Лист	Листов 1	
Т.контр.								
Н.контр.		Авдонин			Круг В12 ГОСТ 2590-71 / 20-4-Б-Т ГОСТ 1050-74	Гипрокислород Москва.		
Гл.инж.								

ТП405-9-24.83 ТД-15

6.3

Типовой проект 405-9-24.83 Альбом II

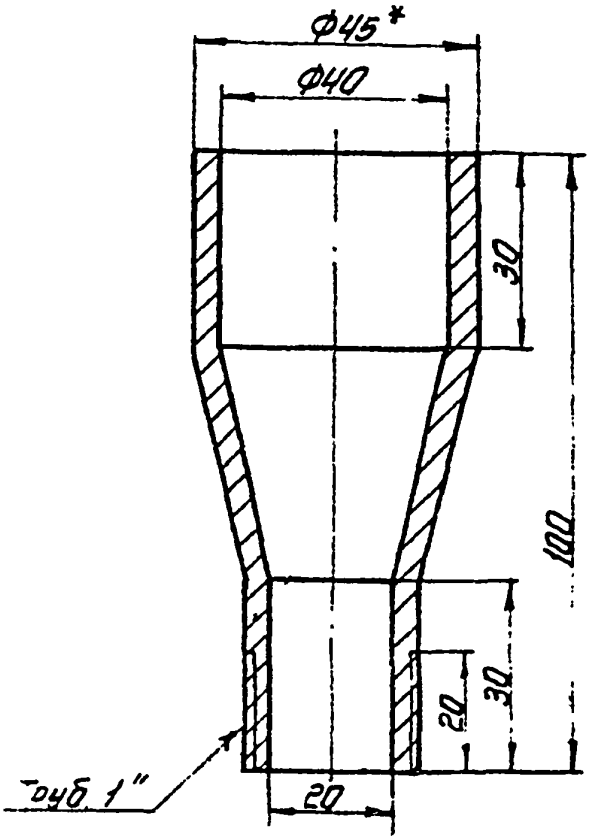

* Размер для справок.

Инв.№ подл. | Подп. и дата | Взам. инв.№ | Инв.№ дубл. | Подп. и дата

Изм.	Лист	№ докум.	Подп.	Дата
Разраб.		Худяков		
Пров.		Беспалов		
Т.контр.				
Н.контр.		Абаканин		
Утв.				

ТП405-9-24.83 ТД-15

Штуцер

Лит.	Масса	Масштаб
И	0.12	1:1
Лист	Листов 1	

Круг В43 ГОСТ 2590-71 / 20-4-Б-Т ГОСТ 1050-74

Гипрокислород Москва.

ТП405-9- ТД-16

6.3

Альбом II

Типовой проект 405-9-24.83

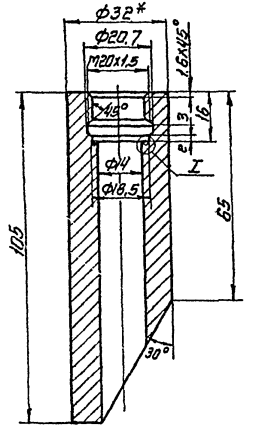

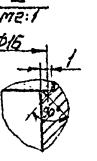

1.* Размер для справок.

2. Предельные отклонения размеров $\pm \frac{IT14}{2}$.

					ТП405-9-24.83 ТД-16			
Изм	Лист	№ докум.	Подп.	Дата	Бобышка	Лит.	Масса	Масштаб
Разраб.		Хидяков				И	0,290	1:1
Пров.		Плотников				Лист	Листов 1	
Т.контр.								
Н.контр.		Авдюнин			Круг В32 ГОСТ 2590-71 / 20-4-Б-Т ГОСТ 1050-74	Гипрокислород Москва.		
Утв.								

Инв.№ подл. | Подп. и дата | Взам.инв.№ | Инв.№ дубл. | Подп. и дата

ТП405-9-24.83 Альбом II

Типовой проект 405-9-24.83

6.3

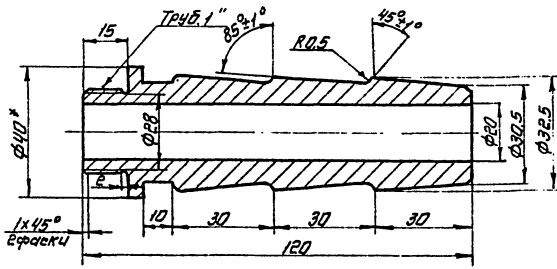

1. * Размер для справок.
2. Неуказанные предельные отклонения размеров $\pm\frac{IT14}{2}$.

Изм.	Лист	№ докум.	Подп.	Дата	ТП405-9-24.83 ТД.Г			
Разраб.		Хидяков			Ниппель	Лит.	Масса	Масштаб
Пров.		Беспалов				И	0,3	1:1
Т.контр.						Лист	Листов 1	
Н.контр.		Авдонин			Круг ВНО ГОСТ2590-71 / 20-4-Б-Т ГОСТ1050-74	Типрокислород Москва		
Утв.								

Инв.№ подл. | Подп. и дата | Взам. инв.№ | Инв.№ дубл. | Подп. и дата

ТП405-9- ТД-18

Типовой проект 405-9-24.83 Альбом II

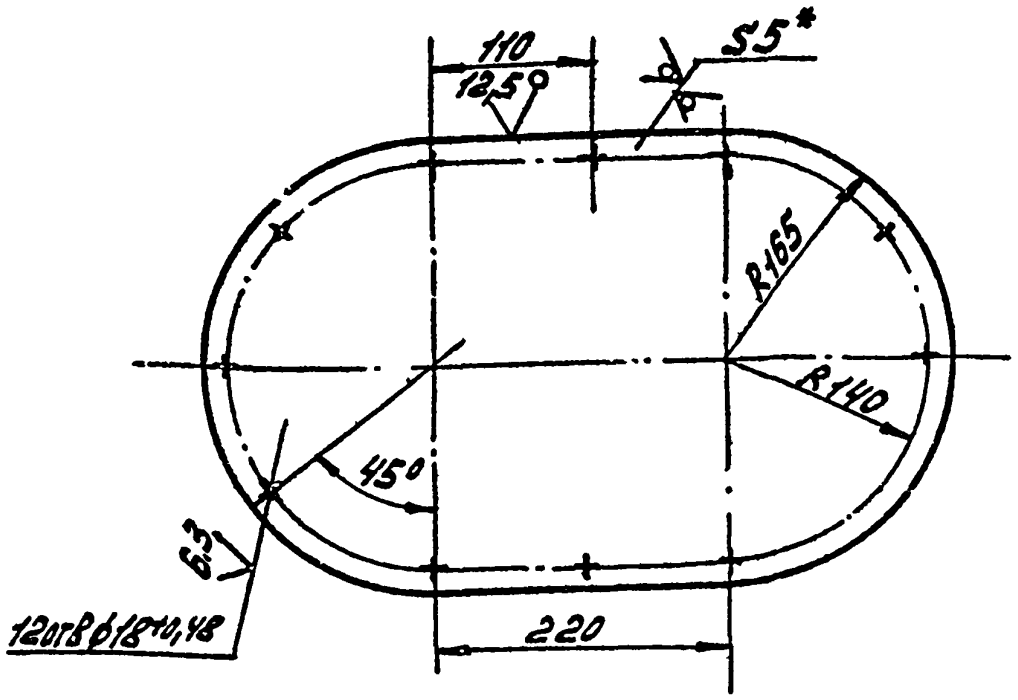

1. * Размер для справок.
2. Неуказанные предельные отклонения размеров $\pm \frac{IT14}{2}$.

					ТП405-9-24.83. ТД-18			
Изм.	Лист	N докум.	Подп.	Дата	Заглушка	Лит.	Масса	Масштаб
Разраб.		Худяков					6,2	1:5
Пров.		Беспалов				Лист	Листов 1	
Т.контр.								
Н.контр.		Авдюнин		30.10.82	Лист Б-ПН-1-5 ГОСТ 19903-74 / ВСТ3 сп ГОСТ 14637-79	ГИПРОКИСЛОРОД Москва		
Утв.								

Инв. N подл. | Подп. и дата | Взам. инв. N | Инв. N дубл. | Подп. и дата

ТП 405-9- ТД-19

Типовой проект 405-9-24.83 Альбом II

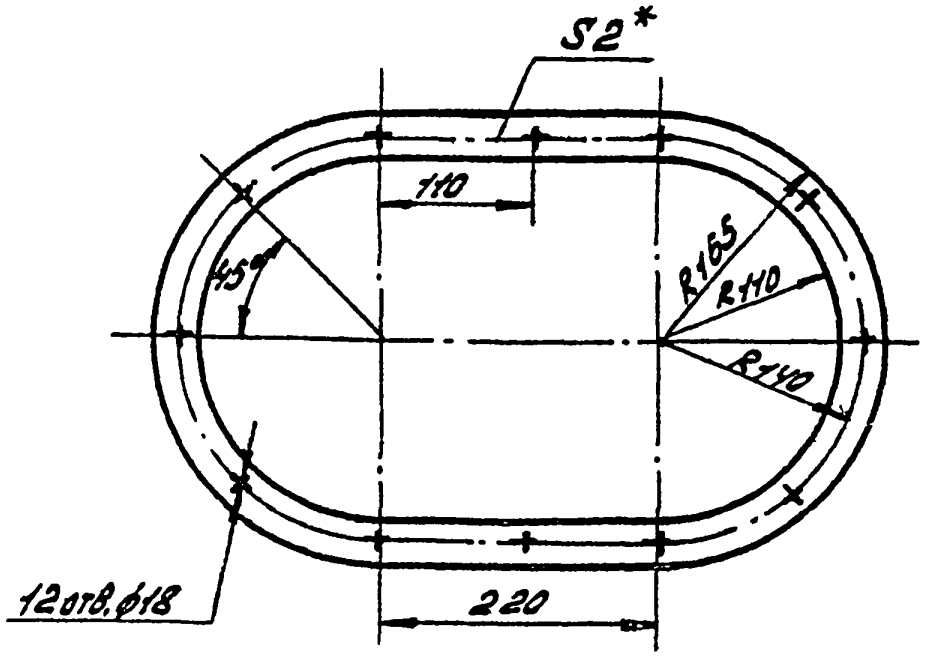

1. *Размер для справок.

Инв.№ подл. | Подп. и дата | Взам.инв.№ | Инв.№ дубл. | Подп. и дата

					ТП 405-9-24.83 ТД-19
Изм.	Лист	№докум.	Подп.	Дата	Прокладка
Разраб.		Худяков			
Пров.		Беспалов			
Т.контр.					
Н.контр.		Авдонин			Паронит ПОН-2 ГОСТ 481-71
Утв.				30.03.83	

Лит.	Масса	Масштаб
И	0,078	1:5
Лист	Листов 1	

ГИПРОКИСЛОРОД Москва

ТП405-9-24.83 ТД-20

Типовой проект 405-9-24.83 Альбом II

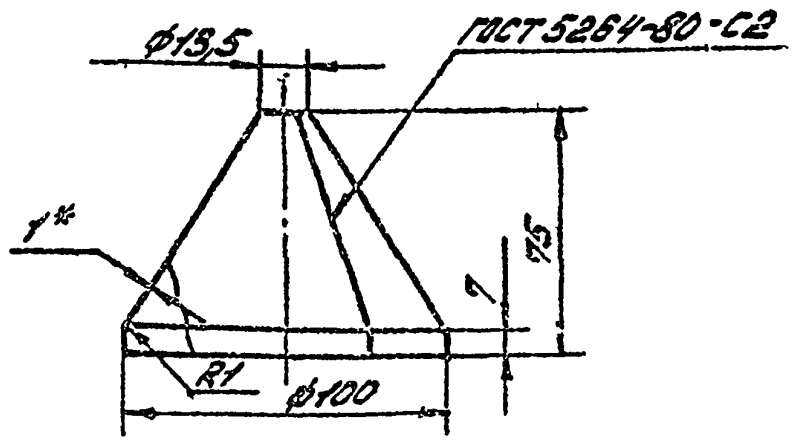

Развертка

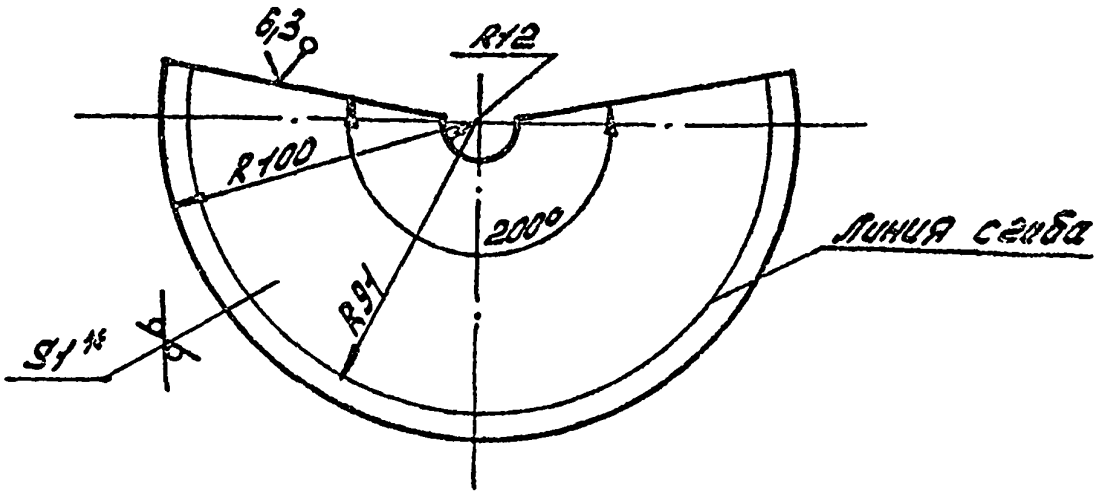

1. * Размер для справок.
2. Неуказанные предельные отклонения размеров по $\pm \frac{IT14}{2}$.

					ТП405-9-24.83 ТД-20			
Изм.	Лист	N докум.	Подп.	Дата	Воронка	Лит.	Масса	Масштаб
Разраб.		Худяков				У	0,14	1:2
Пров.		Беспалов				Лист	Листов 1	
Т.контр.								
Н.контр.		Авдонин			Лист 5-ПН-0-1 ГОСТ 19904-74 4-III-20 ГОСТ 16523-70	ГИПРОКИСЛОРОД Москва		
Утв.								

Инв. N подл. | Подп. и дата | Взам. инв. N | Инв. N дубл. | Подп. и дата

ТП405-9-24.83 ТД-21

Типовой проект 405-9-24.83 Альбом II

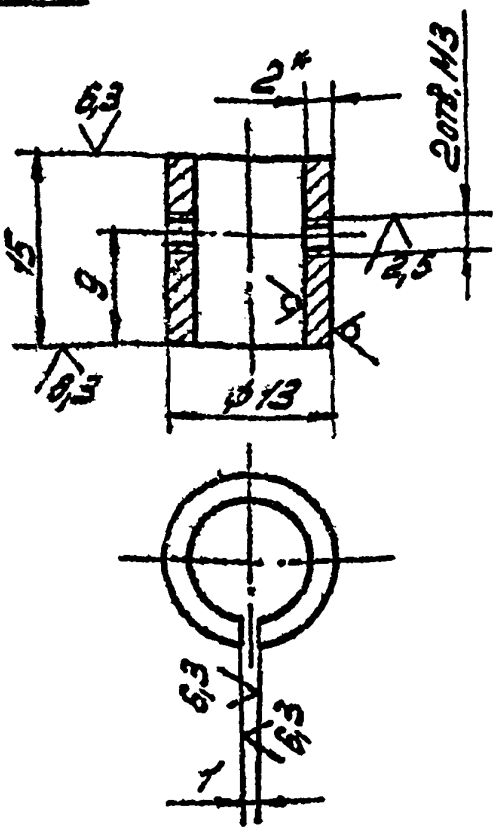

1. *Размер для справок.
2. Неуказанные предельные отклонения размеров $\pm \frac{IT14}{2}$

					ТП405-9-24.83 ТД-21			
Изм.	Лист	N докум.	Подп.	Дата	Втулка	Лит.	Масса	Масштаб
Разраб.		Худяков					0,01	2:1
Пров.		Беспалов				Лист	Листов 1	
Т.контр.								
Н.контр.		Авдюнин			Лист Б-ПН-О-2 ГОСТ 19904-74 / 4-Ш-20 ГОСТ 16523-70	ГИПРОКИСЛОРОД Москва		
Утв.								

Инв.№подл. | Подп. и дата | Взам.инв.№ | Инв.№дубл. | Подп. и дата

ТП405-9- ТД-22

63

Типовой проект 405-9-24.83 Альбом III

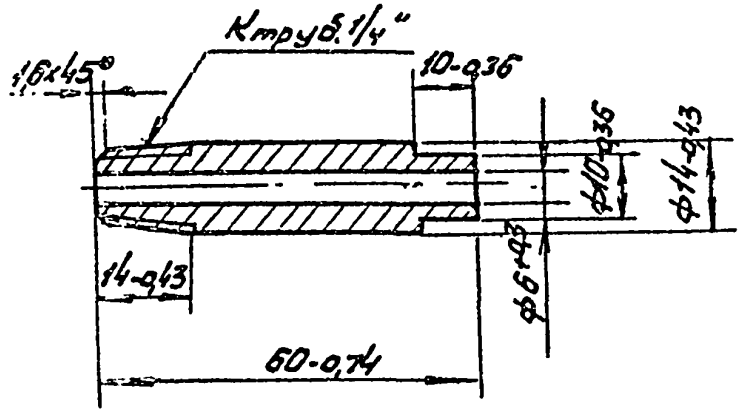

Инв.№подл. | Подп. и дата | Взам.инв.№ | Инв.№дубл. | Подп. и дата

Изм.	Лист	№ докум.	Подп.	Дата	ТП405-9-24.83 ТД-22
Разраб.		Хузяков			Штуцер
Пров.		Беспалов			
Т.контр.					
Н.контр.		Авдонин			
Утв.					

Лит.	Масса	Масштаб
И	0,08	1:1
Лист	Листов: 1	

Круг В16 ГОСТ 2590-71 / 20-4-Э-Т ГОСТ 1050-74

Гипрокислород Москва

ТП405-9- ТД-23

63

Альбом II

Типовой проект 405-9-24.83

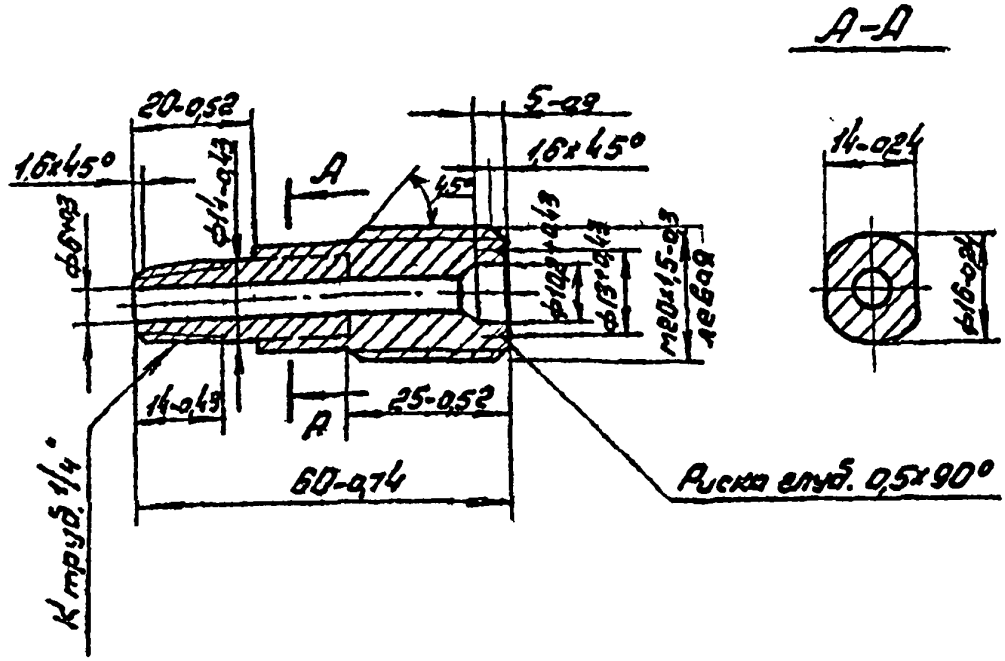

Инв.№ подл.	Подп. и дата	Взам. инв.№	Инв.№ дубл.	Подп. и дата

Изм.	Лист	№ докум.	Подп.	Дата
Разраб.		Гудяков		
Пров.		Плотников		
Т. контр.				
Н. контр.		Абакшин		
Утв.				

ТП405-9-24.83 ТД-23

Штуцер

Лит.	Масса	Масштаб
И	0,13	1:1
Лист	Листов 1	

Круг В22 ГОСТ 2590-71 / 20-4-Б-Т ГОСТ 1050-74

Гипрокислород Москва

ТП405-9- ТД-24

Альбом II

Типовой проект 405-9-24.83

6,3

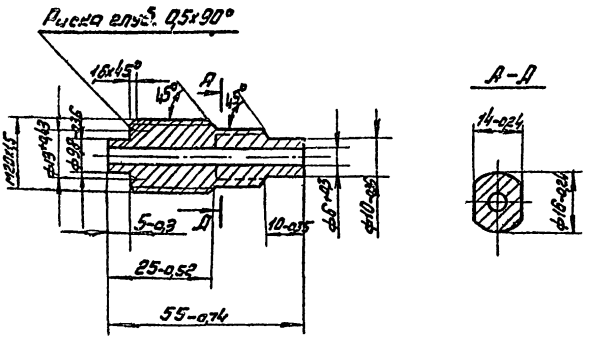

Изм.	Лист	№ докум.	Подп.	Дата	ТП405-9-24.83ТД-24			
Разраб.		Худяков			Штуцер	Лит.	Масса	Масштаб
Пров.		Плотников				И	0,07	1:1
Т.Контр.						Лист	Листов 1	
Н.Контр.		Авдюнин		30.09.82	Круг В22ГОСТ2590-71 / 20-4-б-Т ГОСТ1050-74	Гипрокислород Москва		
Утв.								

Инв. № подл. | Подп. и дата | Взам. инв. № | Инв. № дубл. | Подп. и дата

ТП405-9- ТД-25

53

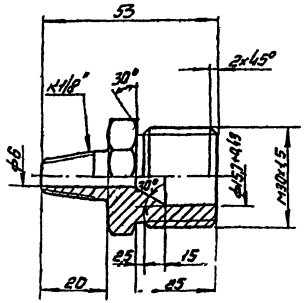

1. Неуказанные предельные отклонения размеров $\pm \frac{IT14}{2}$

Типовой проект Альбом II
405-9-24.83

Инв. № подл.	Подп. и дата	Взам. инв. №	Инв. № дубл.	Подп. и дата

				ТП405-9-24.83 ТД-25			
Изм.	Лист	№ докум.	Подп.	Дата	Штуцер	Лит.	Масса	Масштаб
Разраб.		Макаурцева				И	0,11	1
Пров.		Беспалов				Лист	Листов 1	
Т.Контр.								
Н.Контр.		Авдюнин		30.09.83	Шестигранник 30-5 ГОСТ 8560-78	Гипрокислород Москва		
Утв.					20 ГОСТ 1051-73			

ТП405-9-ТД-26

63

Типовой проект 405-9-24.83 Альбом VI

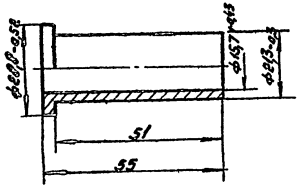

1. Неукоснительные предельные отклонения размеров $\pm \frac{IT14}{2}$.

ТП405-9-...ТД-27

Типовой проект 405-9-24.83 Альбом II

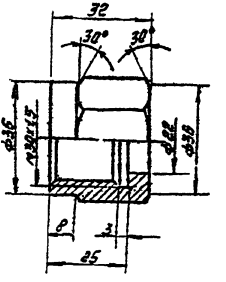

1. Неуказанные предельные отклонения размеров $\pm \frac{IT14}{2}$.

Изм.	Лист	Н.докум.	Подп.	Дата	ТП405-9-24.83ТД-27			
Разраб.		Мокрушева			Гайка накидная	Лит.	Масса	Масштаб
Пров.		Беспалов				И	0,06	1:1
Т.контр.						Лист	Листов 1	
Н.контр.		Абдянин			Шестигранник 36-5ГОСТ 8560-78 / 28 ГОСТ 1051-73	Гипрокислород Москва		
Утв.								

Инв. № подл. | Подп. и дата | Взам. инв. № | Инв. № дубл. | Подп. и дата

ЦЕНТРАЛЬНЫЙ ИНСТИТУТ ТИПОВОГО ПРОЕКТИРОВАНИЯ ГОССТРОЯ СССР
КАЗАХСКИЙ ФИЛИАЛ
Заказ №1981. Тираж 50 экз. Цена 05 Инв. № 405-9-24а2 Сдано в печать 11/VI-85

gost.e-ecolog.ru