ТИПОВОЙ ПРОЕКТ
А-II-900-80/22
А-III-900-80/22
А-IV-900-80/22

СКЛАД,
ВСТРОЕННЫЙ В ОДНОЭТАЖНЫЙ ПРОИЗВОДСТВЕННЫЙ КОРПУС

Альбом IV

gost.e-ecolog.ru

ЦЕНТРАЛЬНЫЙ ИНСТИТУТ ТИПОВОГО ПРОЕКТИРОВАНИЯ
ГОССТРОЯ СССР

Москва, А-445, Смольная ул., 22

Сдано в печать IV 1963 г.

Заказ № 3131 Тираж 100 экз.

ТИПОВОЙ ПРОЕКТ

А—II—900 —80/22
А—III—900 —80/22
А—IV—900 —80/22

СКЛАД, ВСТРОЕННЫЙ В ОДНОЭТАЖНЫЙ ПРОИЗВОДСТВЕННЫЙ КОРПУС

АЛЬБОМ IV

СОСТАВ ПРОЕКТА:

АЛЬБОМ I	ЧАСТЬ 1	Архитектурные решения. Конструкции железобетонные. Механизация ПРТС работ.
	ЧАСТЬ 2	Резервуар для воды V=50 м³. (для I и II климатических районов)
АЛЬБОМ II	ЧАСТЬ 1	Отопление и вентиляция. Внутренние водопровод и канализация.
	ЧАСТЬ 2	Установка автоматического пожаротушения.
АЛЬБОМ III		Электроснабжение, электроосвещение, силовое электрооборудование. Связь и сигнализация.
АЛЬБОМ IV		Нестандартизированное оборудование.
АЛЬБОМ V	ЧАСТЬ 1 КН. 1,2	Сметы. (сухие грунты)
	ЧАСТЬ 2 КН 1,2	Сметы. (мокрые грунты)
АЛЬБОМ VI		Заказные спецификации.

ПРИМЕНЕННЫЕ ТИПОВЫЕ ПРОЕКТЫ:

ТИПОВОЙ ПРОЕКТ А-II(III,IV)-1200-75/21 Альбом I часть 2	Архитектурно-строительные чертежи. Резервуар. (для III, IV^{А} и IV^{Б} климатических районов) Распространяет ЦИТП.
ТИПОВОЙ ПРОЕКТ 902-1-53	"Канализационная насосная станция" Распространяет ЦИТП

РАЗРАБОТАН
ПРЕДПРИЯТИЕМ п/я Р-6655
ОРГАНИЗАЦИИ п/я А-1501

ГЛАВНЫЙ ИНЖЕНЕР ПРЕДПРИЯТИЯ /Афанасьев/
ГЛАВНЫЙ ИНЖЕНЕР ПРОЕКТА /Болотин/

УТВЕРЖДЕН И ВВЕДЕН В ДЕЙСТВИЕ
ОРГАНИЗАЦИЕЙ п/я А-1501

ПРОТОКОЛ N 45-КС от 13.07.81г.

Привязан:

Инв.N

СОДЕРЖАНИЕ АЛЬБОМА

Обозначение	Наименование	Стр.	Обозначение	Наименование	Стр.
	Обложка	—	ТМ2134.108	Основание	19
	Титульный лист	1	ТМ2134.109	Шайба	20
	Содержание альбома		ТМ2134.111	Фланец	20
	и перечень использованных		ТМ2134.112	Швеллер	20
	ГОСТов	2;3	ТМ2134.113	Кронштейн	20
ТМ2091.000	Шкаф аккумуляторных		ТМ2134.200	Фильтр приемный	21
	батарей	4	ТМ2134.200СБ	Фильтр приемный	
ТМ2091.000СБ	Шкаф аккумуляторных			Сборочный чертеж	21
	батарей		ТМ2134.201	Обечайка	21
	Сборочный чертеж	5	ТМ2134.202	Хомут	22
ТМ2091.100	Каркас	4	ТМ2134.203	Крышка сквозная	22
ТМ2091.100СБ	Каркас. Сборочный чертеж	6	ТМ2134.001	Крышка	13
ТМ2091.101	Стойка	7	ТМ2134.002	Ручка	22
ТМ2091.102	Ратка	7	ТМ2134.003	Фланец	22
ТМ2091.103	Упор	8	ТМ2134.003-01	Фланец	22
ТМ2091.104	Прушина	8			
ТМ2091.105	Обечайка	8	ТМ2189.00.000	Фильтр приемный	23
ТМ2091.106	Стенка задняя	8	ТМ2189.00.000СБ	Фильтр приемный	
ТМ2091.200	Дверь	4		Сборочный чертеж	25
ТМ2091.200СБ	Дверь. Сборочный чертеж	9	ТМ2189.01.000	Корпус	23
ТМ2091.201	Ручка	10	ТМ2189.01.000СБ	Корпус. Сборочный чертеж	25
ТМ2091.202	Замов	10	ТМ2189.01.001	Труба	25
ТМ2091.203	Втулка	10	ТМ2189.01.002	Труба	27
ТМ2091.204	Ось	10	ТМ2189.02.000	Фильтр	23
ТМ2091.205	Дверь	11	ТМ2189.02.000СБ	Фильтр. Сборочный чертеж	26
ТМ2091.206	Петля	11	ТМ2189.02.100	Отстойник	24
ТМ2091.001	Плата	12	ТМ2189.02.100СБ	Отстойник	
ТМ2091.002	Шпилька	12		Сборочный чертеж	27
ТМ2091.003	Ось	12	ТМ2189.02.101	Обечайка	27
ТМ2091.004	Скоба	12	ТМ2189.02.102	Уголок	27
			ТМ2189.02.200	Ратка	24
ТМ2099.000	Шланг гибкий	13	ТМ2189.02.200СБ	Ратка. Сборочный чертеж	28
ТМ2099.000СБ	Шланг гибкий		ТМ2189.02.300	Крышка	24
	Сборочный чертеж	13	ТМ2189.02.300СБ	Крышка. Сборочный чертеж	28
ТМ2099.001	Фланец	14	ТМ2189.02.310	Гайка накидная	24
ТМ2099.002	Ниппель	14	ТМ2189.02.310СБ	Гайка накидная	
ТМ2099.003	Хомут	14		Сборочный чертеж	29
ТМ2099.004	Скоба защитная	14	ТМ2189.02.311	Гайка	29
			ТМ2189.02.312	Барашек	29
ТМ2134.000	Бак для топлива V=1м³	15	ТМ2189.02.301	Фланец	28
ТМ2134.000СБ	Бак для топлива V=1м³		ТМ2189.02.302	Уголок	28
	Сборочный чертеж	16	ТМ2189.02.303	Втулка	26
ТМ2134.100	Бак	15	ТМ2189.03.000	Крышка	23
ТМ2134.100СБ	Бак. Сборочный чертеж	17	ТМ2189.03.000СБ	Крышка. Сборочный чертеж	26
ТМ2134.101	Основание	18	ТМ2189.00.001	Прокладка	29
ТМ2134.102	Стойка	18	ТМ2189.00.001-01	Прокладка	29
ТМ2134.102-01	Стойка	18			
ТМ2134.103	Уголок	18	ТМ2321.00.000	Бак для разрыва струи	30
ТМ2134.104	Лист	18	ТМ2321.00.000СБ	Бак для разрыва струи	
ТМ2134.104-01	Лист	18		Сборочный чертеж	32
ТМ2134.105	Лист боковой	19	ТМ2321.01.000	Корпус	30
ТМ2134.106	Основание	19	ТМ2321.01.000СБ	Корпус	
ТМ2134.107	Патрубок	19		Сборочный чертеж	33

Обозначение	Наименование	Стр.
ТМ 2321. 01. 001	Конус переходной	34
ТМ 2321. 01. 002	Патрубок	34
ТМ 2321. 01. 002-01	Патрубок	34
ТМ 2321. 01. 003	Стенка передняя	34
ТМ 2321. 01. 004	Патрубок	34
ТМ 2321. 01. 005	Стенка	36
ТМ 2321. 01. 005-01	Стенка	36
ТМ 2321. 01. 006	Лапа	36
ТМ 2321. 02. 000	Клапан поплавковый	31
ТМ 2321. 02. 000 СБ	Клапан поплавковый	
	Сборочный чертеж	35
ТМ 2321. 02. 100	Поплавок	31
ТМ 2321. 02. 100 СБ	Поплавок. Сборочный чертеж	36
ТМ 2321. 02. 101	Крышка	37
ТМ 2321. 02. 102	Бобышка	37
ТМ 2321. 02. 103	Бобышка	37
ТМ 2321. 02. 104	Рычаг	37
ТМ 2321. 02. 200	Корпус клапана	31
ТМ 2321. 02. 200 СБ	Корпус клапана	
	Сборочный чертеж	38
ТМ 2321. 02. 201	Труба	39
ТМ 2321. 02. 202	Патрубок	39
ТМ 2321. 02. 203	Серьга	39
ТМ 2321. 02. 204	Ушко	39
ТМ 2321. 02. 001	Втулка	40
ТМ 2321. 02. 002	Втулка	40
ТМ 2321. 02. 003	Седло клапана	40
ТМ 2321. 02. 004	Поршень	40
ТМ 2321. 02. 005	Шток	41
ТМ 2321. 02. 006	Прокладка	41
ТМ 2321. 02. 007	Отражатель	41
ТМ 2321. 02. 008	Прокладка	42
ТМ 2321. 02. 009	Серьга	42
ТМ 2321. 02. 011	Тяга	42
ТМ 2321. 02. 012	Тяга	42
ТМ 2321. 02. 013	Тяга	43
ТМ 2321. 02. 014	Бобышка	43
ТМ 2321. 02. 015	Пробка	43
ТМ 2321. 02. 016	Прокладка	43
ТМ 2321. 03. 000	Крышка	30
ТМ 2321. 03. 000 СБ	Крышка	
	Сборочный чертеж	44
ТМ 2321. 03. 001	Корпус сатуна	44
ТМ 2321. 03. 002	Ручка	44
ТМ 2321. 03. 003	Крышка	45
ТМ 2321. 00. 001	Труба	45
ТМ 2321. 00. 002	Труба	45
ТМ 2321. 00. 003	Прокладка	45

Перечень государственных стандартов (ГОСТов), использованных в альбоме

Номер стандарта	Стр.	Номер стандарта	Стр.
103-76	15;20;32;33;36;38; 44	10906-78	15
		11371-78	4;23;30;31
380-71	8;10;12;14;20;22; 23;26;28;29;34;	11534-75	16
		14637-79	10;14;21;23;29
	37;43	15527-70	12
397-79	4;31	15809-70	15
493-79	40	16037-80	13;17;21;25;28; 33;38
535-79	7;8;15;18;20;22; 23;27;28;30;36; 37;39;41;42;43;44	16523-70	8;11;12;13;14; 18;19;24;27;30; 31;34;36;37;45
1050-74	10		
1255-67	23;30;31	16549-71	30
1477-75	31	17473-72	4
1491-72	21	19903-74	8;10;11;12;13;14; 18;19;21;23;24;27; 29;30;31;34;36; 37;45
2590-71	22;23		
2284-79	22		
2910-74	4;12		
3128-70	4	19904-74	41
3262-75	34;44;45	21931-76	13
3584-73	30		
5264-80	6;7;9;11;16;21; 26;27;28;29		
5336-67	15		
5398-76	13;26		
5406-73	5;17		
5632-72	41		
5915-70	4;13;14;21;23; 30;31		
6613-73	21;24		
6678-72	31		
7118-78	41		
7313-75	5		
7338-77	15;29;41;42;43; 45		
7798-70	13;15;23;30;31		
8240-72	20		
8509-72	7;8;15;18;19; 27;28;30		
8510-72	36		
8731-74	13;14;24;25;27; 30;39		
8732-78	13;14;21;24;25; 27;30;39		
8733-74	15;19;21		
8734-75	15;19;21		
8946-75	30		
8949-75	30		
8954-75	30		
8958-75	30		
8961-75	30		
9650-71	31		
10299-68	24;31		

Формат	Зона	Поз.	Обозначение	Наименование	Кол.	Примечание
				Документация		
			ТМ 2091.000СБ	Сборочный чертеж		
				Сборочные единицы		
11		1	ТМ 2091.100	Каркас	1	
11		2	ТМ 2091.200	Дверь	1	
				Детали		
11		3	ТМ 2091.001	Плата	1	
11		4	ТМ 2091.002	Шпилька	4	
11		5	ТМ 2091.003	Ось	2	
11		6	ТМ 2091.004	Скоба	2	
64		7	ТМ 2091.005	Полка		
				Текстолит А.15,0		
				ГОСТ 2910-74		
				785-2 х 340-1 мм	2	5,0 кг

Изм.	Лист	№ докум.	Подп.	Дата
Разраб.		Сапеева		
Пров.		Шишкина		
Нач. отд.		Трофимов		
Н. контр.		Шишкина		
Утв.		Болотин		

ТМ 2091.000

Шкаф аккумуляторных батарей

Лит.	Лист	Листов
	1	2

п/я Р-6655

Копировал Формат А1

Формат	Зона	Поз.	Обозначение	Наименование	Кол.	Примечание
				Стандартные изделия		
		8		Винт М6х14.36.016 ГОСТ 17473-72	8	
				Гайки ГОСТ 5915-70		
		9		М6.4.016	8	
		10		М8.4.016	24	
				Шайбы ГОСТ 11371-78		
		11		6.02.016	8	
		12		8.32.036	24	
		13		8.02.016	2	
		14		Шплинт 2х16-001 ГОСТ 397-79	2	

Инв. № подл. | Подп. и дата | Взам. инв. № | Инв. № дубл. | Подп. и дата

Изм.	Лист	№ докум.	Подп.	Дата

ТМ 2091.000

Лист 2

Копировал Формат А1

Формат	Зона	Поз.	Обозначение	Наименование	Кол.	Примечание
				Документация		
22			ТМ 2091.100СБ	Сборочный чертеж		
				Детали		
12		1	ТМ 2091.101	Стойка	2	
12		2	ТМ 2091.102	Ранка	2	
11		3	ТМ 2091.103	Упор	1	
11		4	ТМ 2091.104	Обечайка	1	
11		5	ТМ 2091.105	Пружина	4	
11		6	ТМ 2091.106	Стенка задняя	1	

Изм.	Лист	№ докум.	Подп.	Дата
Разраб.		Сапеева		
Пров.		Шишкина		
Н. контр.		Шишкина		

ТМ 2091.100

Каркас

Лит.	Лист	Листов
		1

п/я Р-6655

Копировал Формат А4

Формат	Зона	Поз.	Обозначение	Наименование	Кол.	Примечание
				Документация		
22			ТМ 2091.200СБ	Сборочный чертеж		
				Детали		
11		1	ТМ 2091.201	Ручка	1	
11		2	ТМ 2091.202	Засов	1	
11		3	ТМ 2091.203	Втулка	1	
11		4	ТМ 2091.204	Ось	1	
12		5	ТМ 2091.205	Дверь	1	
12		6	ТМ 2091.206	Петля	2	
				Стандартные изделия		
		7		Штифт 3и8 х 20 ГОСТ 3128-70	1	

Инв. № подл. | Подп. и дата | Взам. инв. № | Инв. № дубл. | Подп. и дата

Изм.	Лист	№ докум.	Подп.	Дата
Разраб.		Сапеева		
Пров.		Шишкина		
Н. контр.		Шишкина		

ТМ 2091.200

Дверь

Лит.	Лист	Листов
	1	1

п/я Р-6655

17544-06 5 Формат А1

ТМ2091.000СБ

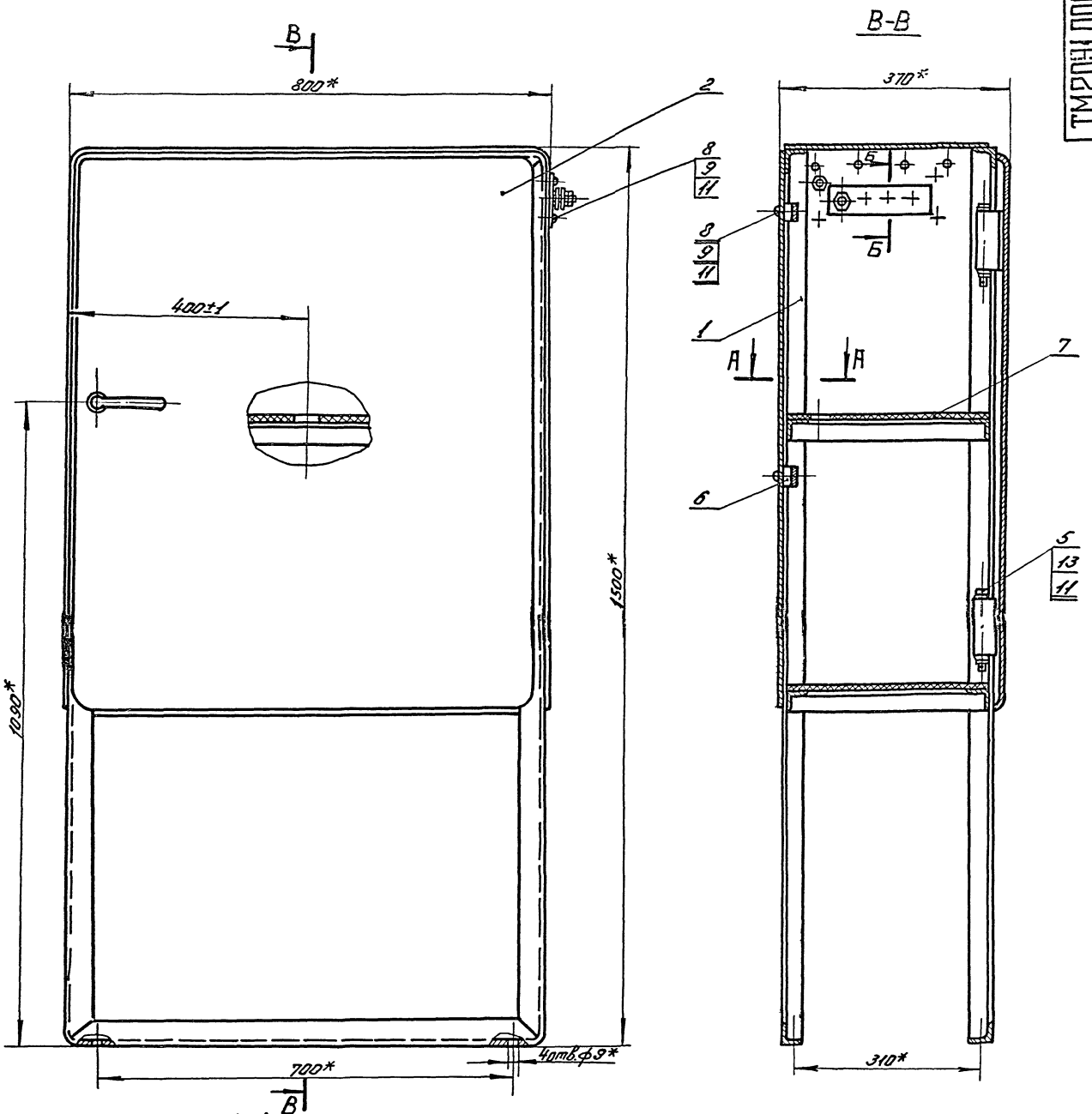

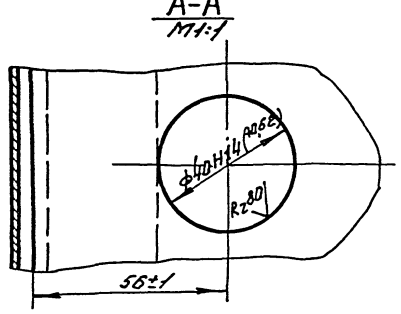

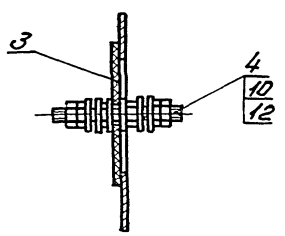

1*Размеры для справок.

2. Покрытие наружных поверхностей - эмаль НЦ-25 серая ГОСТ 5406-73. IV. С1;
внутренних поверхностей-эмаль ХВ-785 серая ГОСТ 7313-75. IV. 7/2. С1.

Изм.	Лист	№ докум.	Подп.	Дата	ТМ2091.000СБ
Разраб.		Макарова			Шкаф аккумуляторных батарей. Сборочный чертеж
Пров.		Шишкина			
Рук.		Шишкина			
Нач.отд.		Трофимов			
Н.контр.		Шишкина			
Утв.		Болотин			

Лит.	Масса	Масштаб
	40	1:5
Лист	Листов 1	

П/я Р-6655

Копировал. Инв. № 17549-06 6 Формат А2

ТМ2091.100 С6

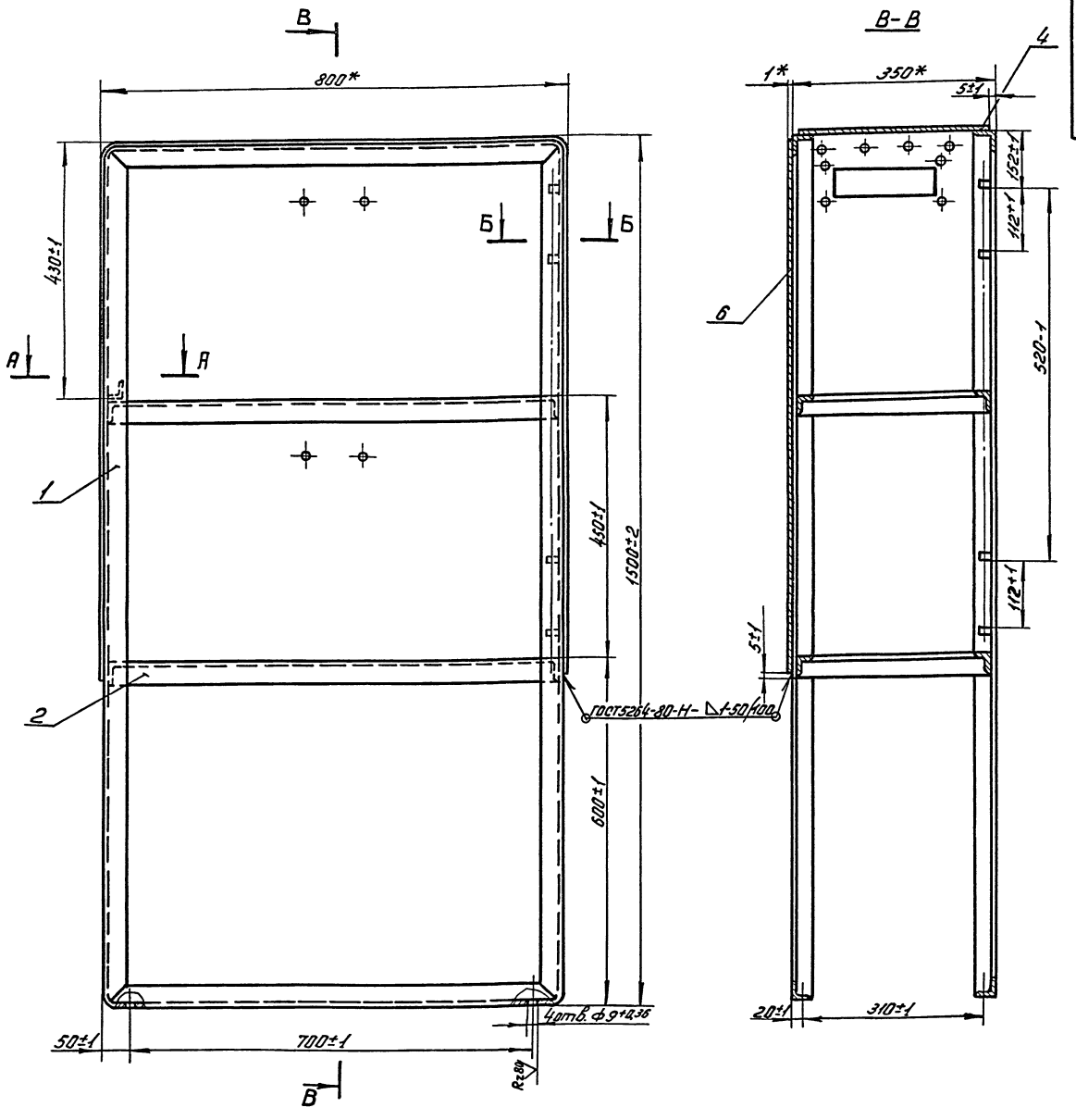

А - А
М2:1

Б - Б
М2:1

*Размеры для справок.

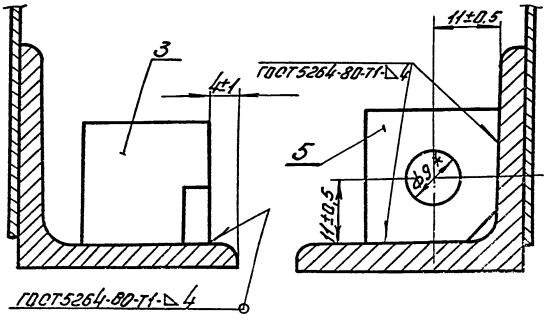

				ТМ2091.100С6			
Изм.	Лист	№ докум.	Подп.	Дата	Каркас Сборочный чертеж	Лит.	Масса 28	Масштаб 1:5
Разраб.		Гапеева				Лист	Листов 1
Пров.		Шишкина				п/я Р-6655	
Рук.		Шишкина					
Н.контр.		Шишкина					

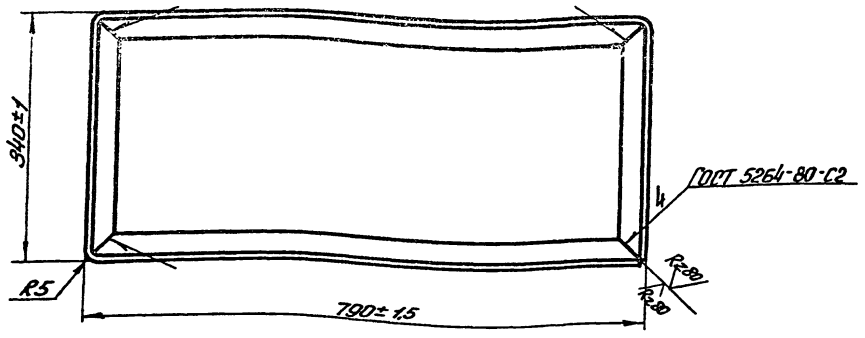

Разделка углов под сварку

м 1:2

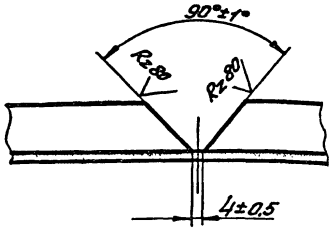

					ТМ 2091.102		
Изм.	Лист	№ докум.	Подп.	Дата		Лит.	Масса	Масштаб
Разраб.		Гатеева			Рамка		26	1:5
Пров.		Шишкина				Лист	Листов 1
Рук.		Шишкина					
Н.контр.		Шишкина			Уголок Б-36×36×4 ГОСТ 8509-72 Ст. 3 ГОСТ 535-79	п/я Р-6655	

Копировал ЕЩ- Формат 12

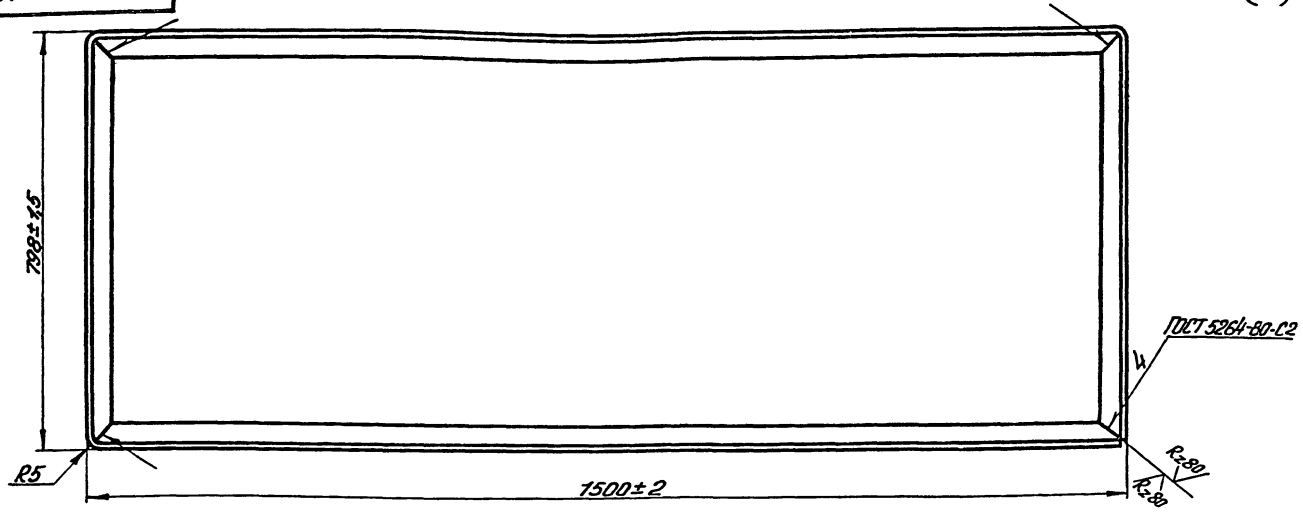

Разделка углов под сварку

м 1:2

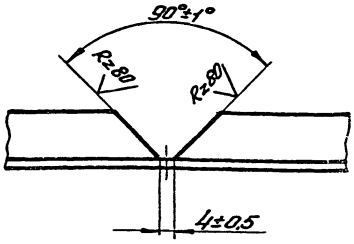

					ТМ 2091.101		
Изм.	Лист	№ докум.	Подп.	Дата		Лит.	Масса	Масштаб
Разраб.		Гатеева			Стойка		5,0	1:5
Пров.		Шишкина				Лист	Листов 1
Рук.		Шишкина					
Н.контр.		Шишкина			Уголок Б-36×36×4 ГОСТ 8509-72 Ст. 3 ГОСТ 535-79	п/я Р-6655	

Копировал ЕЩ- Формат 12

ТМ2091.103

Rz80 V (V)

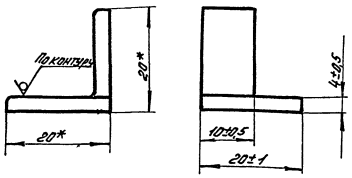

* Размеры для справок

Изм.	Лист	№ докум.	Подп.	Дата	
Разраб.		Гапеева			
Пров.		Шишкина			
Рук.		Шишкина			
Н. контр.		Шишкина			

ТМ2091.103

Упор

Лит. | Масса | Масштаб
Д | 0,02 | 2:1

Лист | Листов 1

Уголок Б-20×20×4 ГОСТ 8509-72 / Ст.3 ГОСТ 535-79

П/Я Р-6655

Копировал

Формат А4

Инв.№ подл. | Подп. и дата | Взам. инв.№ | Инв.№ дубл. | Подп. и дата

ТМ2091.104

Rz80 V (V)

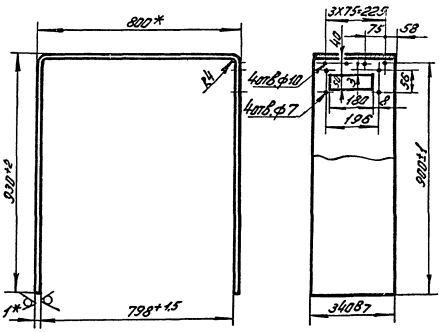

1.* Размеры для справок.
2. Неуказанные предельные отклонения размеров: отверстий - по H14, остальных - по $\pm \frac{IT14}{2}$.

Изм.	Лист	№ докум.	Подп.	Дата	
Разраб.		Гапеева			
Пров.		Шишкина			
Рук.		Шишкина			
Н. контр.		Шишкина			

ТМ2091.104

Обечайка

Лит. | Масса | Масштаб
Д | 6,4 | 1:10

Лист | Листов 1

Лист 10 ГОСТ 19903-74 / Ст.3 ГОСТ 16523-70

П/Я Р-6655

Копировал

Формат А1

Инв.№ подл. | Подп. и дата | Взам. инв.№ | Инв.№ дубл. | Подп. и дата

ТМ2091.105

Rz80 V (V)

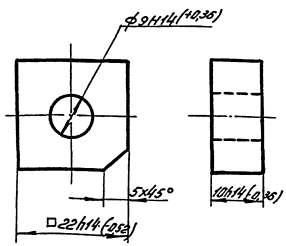

Изм.	Лист	№ докум.	Подп.	Дата	
Разраб.		Гапеева			
Пров.		Шишкина			
Рук.		Шишкина			
Н. контр.		Шишкина			

ТМ2091.105

Проушина

Лит. | Масса | Масштаб
Д | 0,03 | 2:1

Лист | Листов 1

Ст.3 ГОСТ 380-71

П/Я Р-6655

Копировал

Формат А4

Инв.№ подл. | Подп. и дата | Взам. инв.№ | Инв.№ дубл. | Подп. и дата

ТМ2091.106

Rz80 V (V)

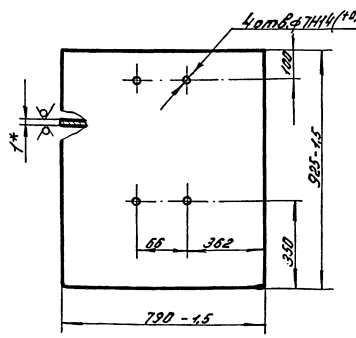

1.* Размер для справок.
2. Неуказанные предельные отклонения размеров по $\pm \frac{IT14}{2}$.

Изм.	Лист	№ докум.	Подп.	Дата	
Разраб.		Гапеева			
Пров.		Шишкина			
Рук.		Шишкина			
Н. контр.		Шишкина			

ТМ2091.106

Стенка задняя

Лит. | Масса | Масштаб
Д | 5,7 | 1:10

Лист | Листов 1

Лист 10 ГОСТ 19903-74 / Ст.3 ГОСТ 16523-70

П/Я Р-6655

Копировал

Формат А1

Инв.№ подл. | Подп. и дата | Взам. инв.№ | Инв.№ дубл. | Подп. и дата

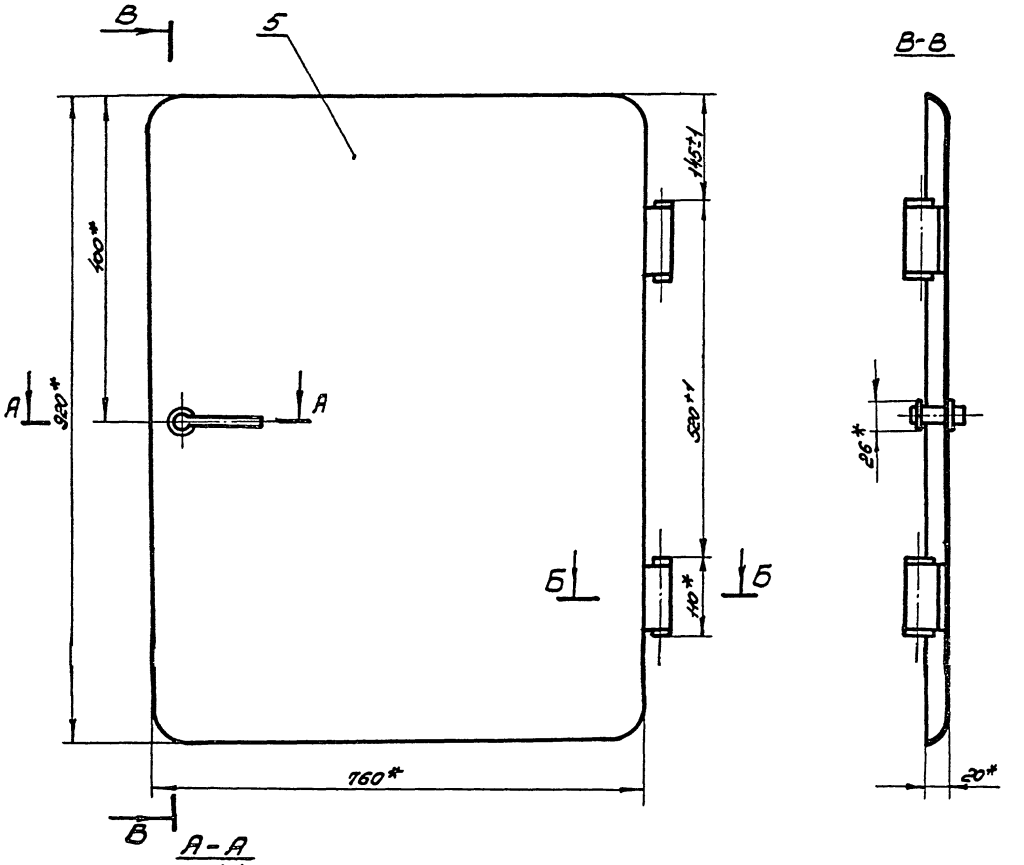

А-А
М1:1

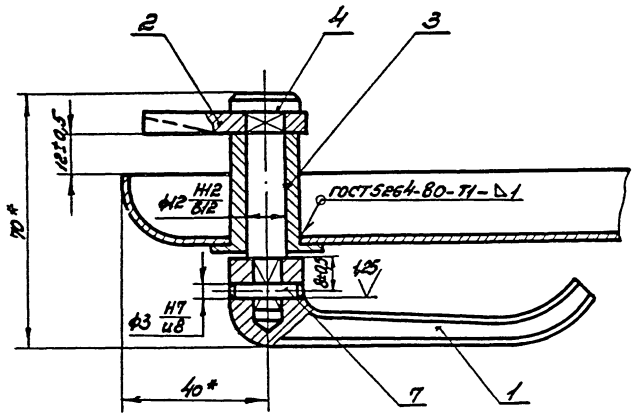

Б-Б
М1:1

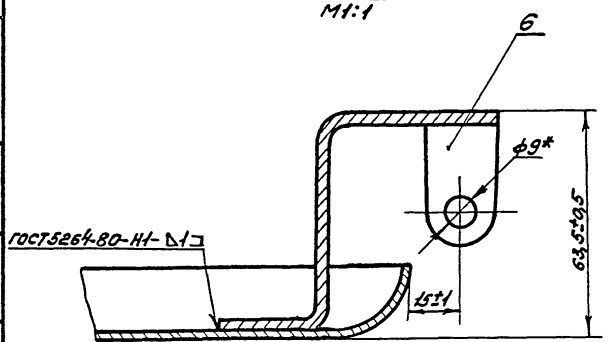

*Размеры для справок.

					ТМ2091.200С6		
Изм.	Лист	№ докум.	Подп.	Дата	Дверь Сборочный чертеж	Лит.	Масса	Масштаб
Разраб.		Сапеева					10	1:5
Пров.		Шишкина				Лист	Листов 1	
Рук.		Шишкина						
Н. контр.		Шишкина				7/Я Р-6655		

ТМ2091.201

2,5 (√)

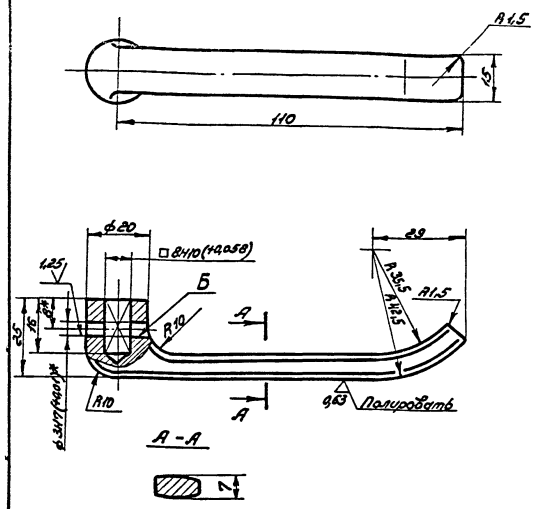

1. *Размер для справок.
2. Неуказанные предельные отклонения размеров: валов - по h14, остальных - по $\pm\frac{IT14}{2}$.
3. Острые кромки притупить R1мм.
4. Отв. Б обработать совместно с деталью ТМ2091.204.
5. Покрытие - Х18.

Изм.	Лист	№ докум.	Подп.	Дата	ТМ2091.201	Лит.	Масса	Масштаб
Разраб.		Сапеева			Ручка		0,14	1:1
Пров.		Шишкина				Лист	Листов 1	
Рук.		Шишкина						
Н.контр.		Шишкина			Сталь 45 ГОСТ 1050-74	п/я Р-6655		

Копировал Формат 11

ТМ2091.202

Rz 40 (√)

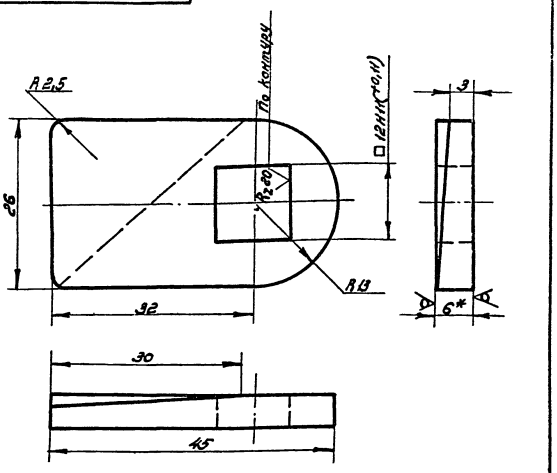

1.* Размер для справок.
2. Неуказанные предельные отклонения размеров: отверстий - по H14, валов - по h14, остальных - по $\pm\frac{IT14}{2}$.
3. Покрытие - Ц6.

Изм.	Лист	№ докум.	Подп.	Дата	ТМ2091.202	Лит.	Масса	Масштаб
Разраб.		Сапеева			Засов		0,06	2:1
Пров.		Шишкина				Лист	Листов 1	
Рук.		Шишкина						
Н.контр.		Шишкина			Лист 6,0 ГОСТ 19903-74 / 45 ГОСТ 14637-79	п/я Р-6655		

Копировал Формат 11

ТМ2091.203

Rz 80 (√)

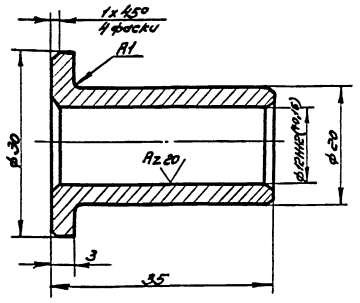

1. Неуказанные предельные отклонения размеров - по h14, остальных - по $\pm\frac{IT14}{2}$.
2. Покрытие - Ц6.

Изм.	Лист	№ докум.	Подп.	Дата	ТМ2091.203	Лит.	Масса	Масштаб
Разраб.		Сапеева			Втулка		0,06	2:1
Пров.		Шишкина				Лист	Листов 1	
Рук.		Шишкина						
Н.контр.		Шишкина			Ст. 3 ГОСТ 380-71	п/я Р-6655		

Копировал Формат 11

ТМ2091.204

Rz 20 (√)

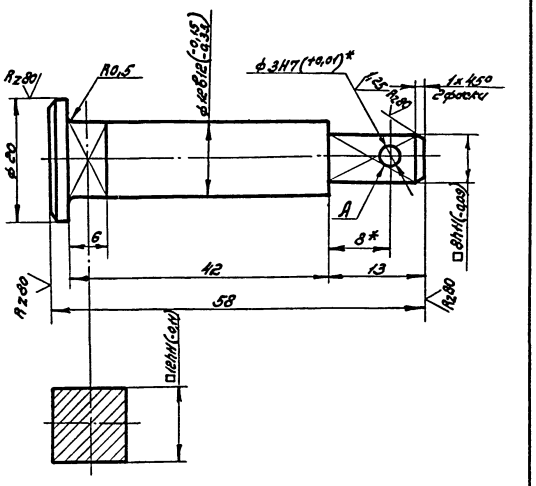

1.* Размер для справок.
2. Неуказанные предельные отклонения размеров: валов - по h14, остальных - по $\pm\frac{IT14}{2}$.
3. Отв. А обработать совместно с деталью ТМ2091.201.
4. Покрытие - Ц6.

Изм.	Лист	№ докум.	Подп.	Дата	ТМ2091.204	Лит.	Масса	Масштаб
Разраб.		Сапеева			Ось		0,05	2:1
Пров.		Шишкина				Лист	Листов 1	
Рук.		Шишкина						
Н.контр.		Шишкина			Сталь 45 ГОСТ 1050-74	п/я Р-6655		

Копировал 17549-06 11 Формат 11

ТМ 2091.205

Rz 80 (V)

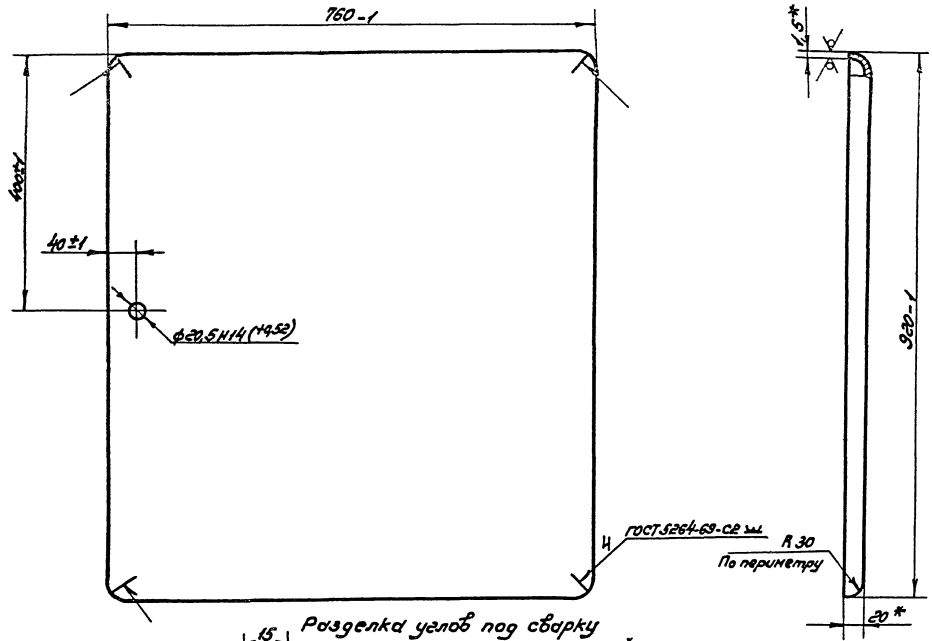

Разделка углов под сварку

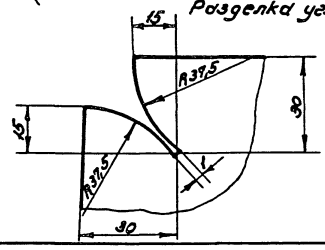

1.*Размеры для справок.

2. Неуказанные предельные отклонения размеров - по $\pm \frac{IT14}{2}$.

						ТМ 2091.205			
Изм.	Лист	№ докум.	Подп.	Дата			Лит.	Масса	Масштаб
Разраб.		Соловей			Дверь			8,5	1:5
Пров.		Шушкина					Лист	Листов 1	
Рук.		Шушкина							
Н.контр.		Шушкина			Лист	1,5 ГОСТ 19903-74 / Ст. 3 ГОСТ 16523-70	п/я Р-6655		

Копировал Васильева Формат 12

ТМ 2091.206

Rz 80 (V)

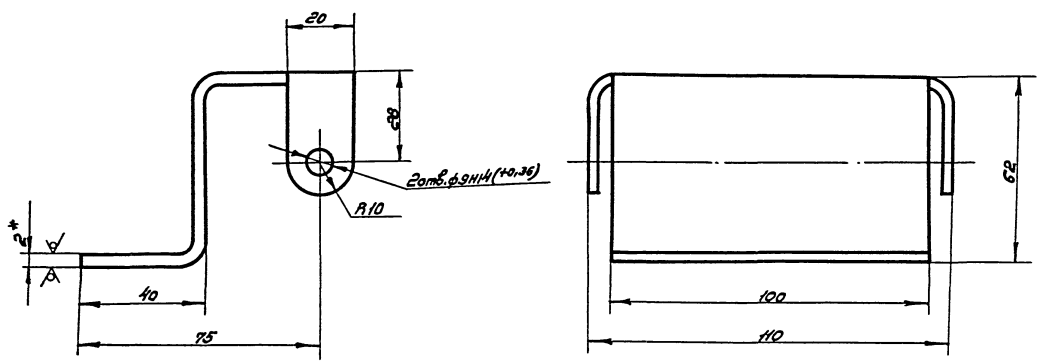

1.* Размер для справок.

2. Предельные отклонения размеров: валов - по h14, остальных - по $\pm \frac{IT14}{2}$.

3. Внутренние радиусы сгибов 3мм.

						ТМ 2091.206			
Изм.	Лист	№ докум.	Подп.	Дата			Лит.	Масса	Масштаб
Разраб.		Соловей			Петля			0,36	1:1
Пров.		Шушкина					Лист	Листов 1	
Рук.		Шушкина							
Н.контр.		Шушкина			Лист	2,0 ГОСТ 19903-74 / Ст. 3 ГОСТ 16523-70	п/я Р-6655		

17549-06 12 Копировал Васильева Формат 12

ТМ 2091.001

Rz 80 (√)

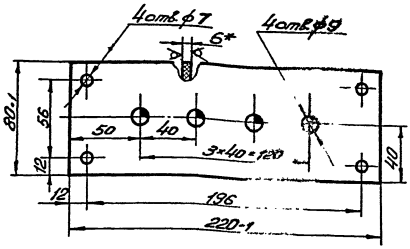

1. * Размер для справок.
2. Неуказанные предельные отклонения размеров: отверстий – по H14, остальных – по ± IT14/2.

Изм.	Лист	№ докум.	Подп.	Дата	ТМ 2091.001		
Разраб.	Гапеева				Плата	Лит.	Масса	Масштаб
Пров.	Шишкина						0,23	1:2
Рук.	Шишкина					Лист	Листов 1
Н. контр.	Шишкина				Текстолит А-6 ГОСТ 2910-74	п/я Р-6655	

Копировал Ель- Формат 11

ТМ 2091.002

Rz 80 (√)

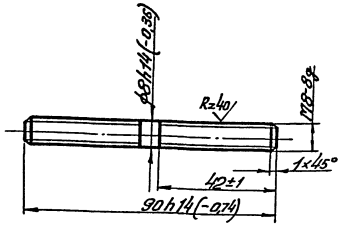

Изм.	Лист	№ докум.	Подп.	Дата	ТМ 2091.002		
Разраб.	Гапеева				Шпилька	Лит.	Масса	Масштаб
Пров.	Шишкина						0,04	1:1
Рук.	Шишкина					Лист	Листов 1
Н. контр.	Шишкина				ЛАЖ-60-1-11 ГОСТ 15527-70	п/я Р-6655	

Копировал Ель- Формат 11

Инв. № подл. | Подп. и дата | Взам. инв. № | Инв. № дубл. | Подп. и дата

ТМ 2091.003

Rz 80 (√)

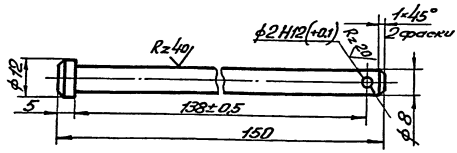

1. Неуказанные предельные отклонения размеров – по h 14.
2. Покрытие – Окс.

Изм.	Лист	№ докум.	Подп.	Дата	ТМ 2091.003		
Разраб.	Гапеева				Ось	Лит.	Масса	Масштаб
Пров.	Шишкина						0,05	1:1
Рук.	Шишкина					Лист	Листов 1
Н. контр.	Шишкина				Ст.3 ГОСТ 380-71	п/я Р-6655	

Копировал Ель- Формат 11

ТМ 2091.004

Rz 80 (√)

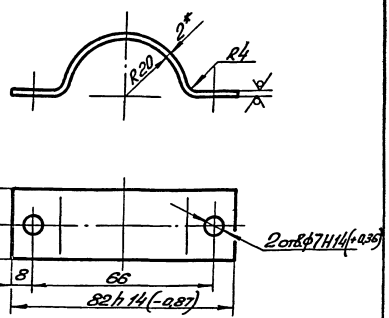

1.* Размер для справок.
2. Неуказанные предельные отклонения размеров – по ± IT14/2.
3. Покрытие – Окс.

Изм.	Лист	№ докум.	Подп.	Дата	ТМ 2091.004		
Разраб.	Гапеева				Скоба	Лит.	Масса	Масштаб
Пров.	Шишкина						0,04	1:1
Рук.	Шишкина					Лист	Листов 1
Н. контр.	Шишкина				Лист 2-0 ГОСТ 19903-74 Ст.3 ГОСТ 16523-70	п/я Р-6655	

Инв. № подл. | Подп. и дата | Взам. инв. № | Инв. № дубл. | Подп. и дата

17549-06 13 Копировал Ель- Формат 11

Формат	Зона	Поз.	Обозначение	Наименование	Кол.	Примечание
				Документация		
12			ТМ 2099.000СБ	Сборочный чертеж		
				Детали		
11		1	ТМ 2099.001	Фланец	1	
11		2	ТМ 2099.002	Ниппель	2	
11		3	ТМ 2099.003	Хомут	8	
11		4	ТМ 2099.004	Скоба защитная	8	
54		5	ТМ 2099.005	Труба		
				Труба 32х7 ГОСТ 8732-78 / А-Ст.2 ГОСТ 8731-74		
				L = 600±1 мм	1	2,6 кг
				Стандартные изделия		
		6		Болт М8х30.36.016		
				ГОСТ 7798-70	8	
		7		Гайка М8.4.016		
				ГОСТ 5915-70	8	
				Материалы		
		8		Рукав Б-2-25-3		
				ГОСТ 5398-76		
				L=1500±2 мм	2,1	кг

Изм.	Лист	№ докум.	Подп.	Дата
Разраб.	Гапеева			
Пров.	Шишкина			
Нач. отд.	Трофимов			
Н. контр.	Шишкина			
Утв.	Болотин			

ТМ2099.000

Шланг гибкий

Лит.	Лист	Листов
		1

п/я Р-6655

Копировал Формат 11

ТМ 2134.001

Rz80 V(V)

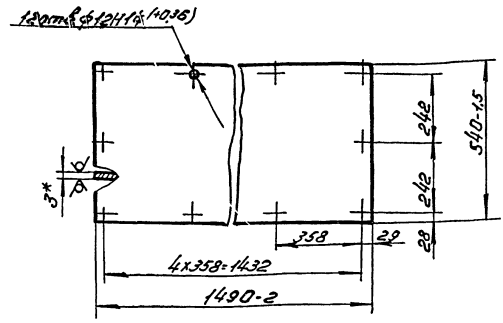

1.* Размер для справок.
2. Неуказанные предельные отклонения - по ± $\frac{IT14}{2}$.

Изм.	Лист	№ докум.	Подп.	Дата
Разраб.	Гапеева			
Пров.	Шишкина			
Рук.	Шишкина			
Н. контр.	Шишкина			

Инв. № подл. | Подп. и дата | Взам. инв. № | Инв. № дубл. | Подп. и дата

ТМ 2134.001

Крышка

Лит.	Масса	Масштаб
	18,5	1:10

Лист 30 ГОСТ 19903-74 / Ст. 3 ГОСТ 16523-70

Лист | Листов 1

п/я Р-6655

Копировал Формат 11

ТМ2099.000СБ

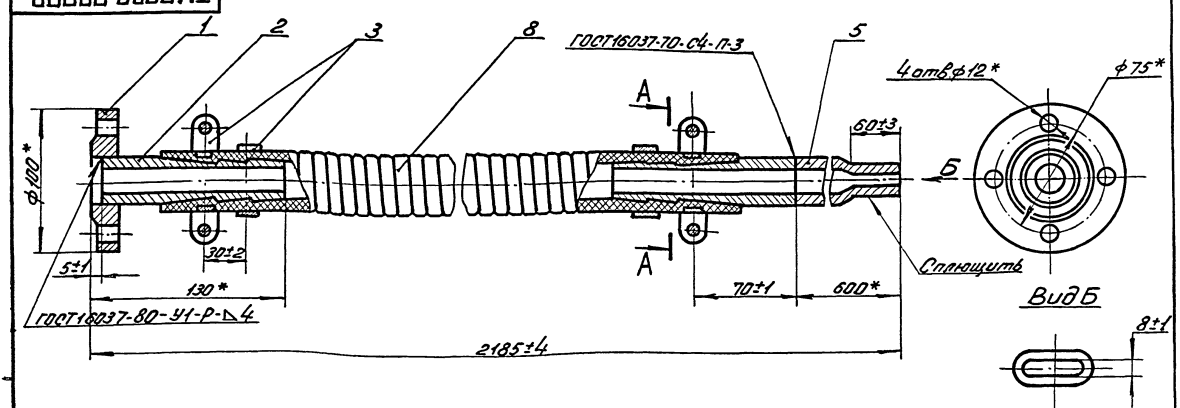

А-А / М1:1 повернуто

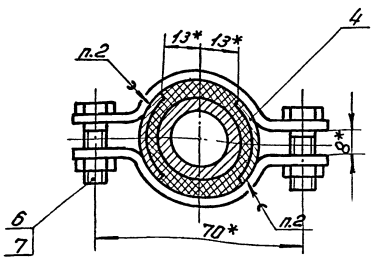

1. *Размеры для справок.
2. Защитные скобы поз.4 припаять к хомутам поз.3 припоем ПОС-40 ГОСТ21931-76.

Изм.	Лист	№ докум.	Подп.	Дата
Разраб.	Гапеева			
Пров.	Шишкина			
Рук.	Шишкина			
Нач. отд.	Трофимов			
Н. контр.	Шишкина			
Утв.	Болотин			

ТМ 2099.000 СБ

Шланг гибкий

Сборочный чертеж

Лит.	Масса	Масштаб
	7,5	1:2

Лист | Листов 1

п/я Р-6655

17549-06 14 Копировал Формат 12

ТМ2099.001

Rz 80 (√)

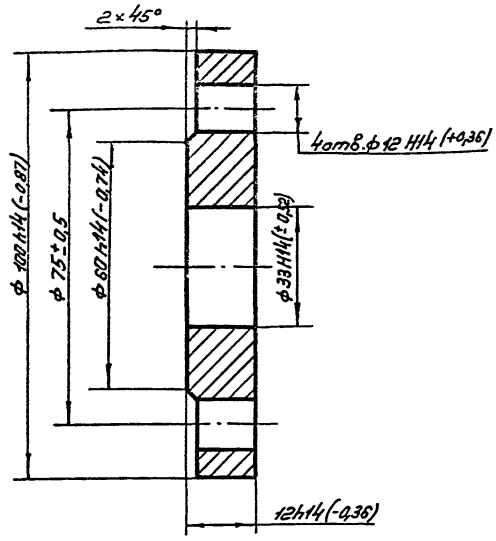

Изм. Лист	№ докум.	Подп.	Дата	ТМ2099.001		
Разраб.	Галеева			Фланец	Лит.	Масса 0,6 / Масштаб 1:1
Пров.	Шишкина				Лист	Листов 1
Рук.	Шишкина			Ст. 3 ГОСТ 380-71	П/Я Р-6655	
Н.контр.	Шишкина					

Копировал Формат А1

ТМ2099.002

Rz 80 (√)

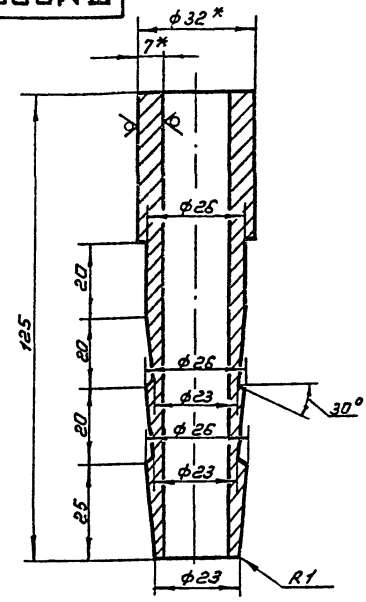

1.* Размеры для справок.

2. Предельные отклонения размеров: валов-по h14, остальных – по ± JT14/2.

Изм. Лист	№ докум.	Подп.	Дата	ТМ2099.002		
Разраб.	Галеева			Ниппель	Лит.	Масса 0,5 / Масштаб 1:1
Пров.	Шишкина				Лист	Листов 1
Рук.	Шишкина			Труба 32×7 ГОСТ 8732-78 / А-Ст3 ГОСТ 8731-74	П/Я Р-6655	
Н.контр.	Шишкина					

Копировал Формат А1

ТМ2099.003

Rz 80 (√)

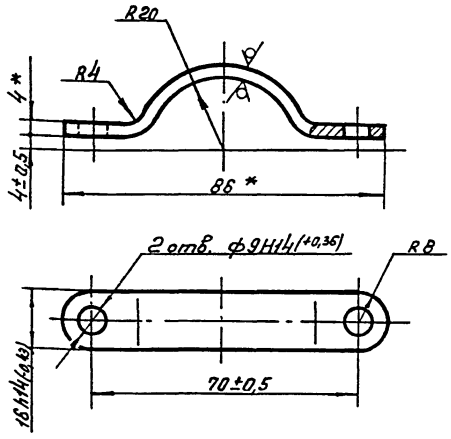

1.* Размер для справок.

2. Неуказанные предельные отклонения размеров – по ± JT14/2.

Изм. Лист	№ докум.	Подп.	Дата	ТМ2099.003		
Разраб.	Галеева			Хомут	Лит.	Масса 0,05 / Масштаб 1:1
Пров.	Шишкина				Лист	Листов 1
Рук.	Шишкина			Лист 40 ГОСТ 19903-74 / Ст.3 ГОСТ 14637-79	П/Я Р-6655	
Н.контр.	Шишкина					

Копировал Формат А1

ТМ2099.004

Rz 80 (√)

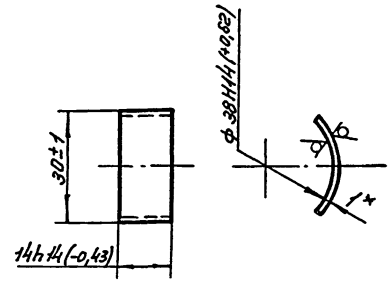

* Размер для справок.

Изм. Лист	№ докум.	Подп.	Дата	ТМ2099.004		
Разраб.	Галеева			Скоба защитная	Лит.	Масса 0,004 / Масштаб 1:1
Пров.	Шишкина				Лист	Листов 1
Рук.	Шишкина			Лист 10 ГОСТ 19903-74 / Ст.3 ГОСТ 16523-70	П/Я Р-6655	
Н.контр.	Шишкина					

17549-06 15 Копировал Формат А1

Формат	Зона	Поз.	Обозначение	Наименование	Кол.	Примечание
				Документация		
А2			ТМ 2134.000 СБ	Сборочный чертеж		
				Сборочные единицы		
А1		1	ТМ 2134.100	Бак	1	
А1		2	ТМ 2134.200	Фильтр приемный	1	
				Детали		
А1		3	ТМ2134.001	Крышка	1	
А1		4	ТМ2134.002	Ручка	2	
А1		5	ТМ2134.003	Фланец	2	
		6	-01	Фланец	2	
А1		7	ТМ2134.004	Стекло		
				Сталь 4 ГОСТ 15809-70		
				ф 105-1 мм	2	0,15 кг
				Стандартные изделия		
				Болты ГОСТ 7798-70		
		9		М6х20.36.016	8	
		10		М10х35.36.016	4	
		11		М12х50.36.016	4	

Изм.	Лист	№ докум.	Подп.	Дата	ТМ2134.000		
Разраб.		Галеева			Бак для топлива V=1м³	Лит.	Лист 1 / Листов 2
Пров.		Шишкина				П/Я Р-6655	
Н. контр.		Трофимов					
Н. контр.		Шишкина					
Утв.		Болотин					

Копировал Формат А4

Формат	Зона	Поз.	Обозначение	Наименование	Кол.	Примечание
				Гайки ГОСТ 5915-70		
		12		М10.4.016	16	
		13		М12.4.016	4	
		14		Шайба 10.02.016		
				ГОСТ 10906-78	8	
				Материалы		
		16		Пластина I, лист-ПМБ-М-3-4,8		
				ГОСТ 7338-77	0,22	м²
		17		Сетка Н°3-1,2		
				ГОСТ 5336-67	0,12	м²

Инв.№ подл. | Подп. и дата | Взам. инв.№ | Инв.№ дубл. | Подп. и дата

Изм.	Лист	№ докум.	Подп.	Дата	ТМ2134.000	Лист 2

Копировал Формат А4

Формат	Зона	Поз.	Обозначение	Наименование	Кол.	Примечание
				Документация		
А2			ТМ2134.100 СБ	Сборочный чертеж		
				Детали		
А1		1	ТМ2134.101	Основание	2	
А1		2	ТМ2134.102	Стойка	2	
		3	-01	Стойка	2	
А1		4	ТМ2134.103	Уголок	2	
А1		5	ТМ2134.104	Стенка	1	
		6	-01	Стенка	1	
А1		7	ТМ2134.105	Лист боковой	2	
А1		8	ТМ2134.106	Основание	1	
А1		9	ТМ2134.107	Патрубок	1	
А1		10	ТМ2134.108	Основание	2	
А1		11	ТМ2134.109	Шайба	4	
А1		12	ТМ2134.111	Фланец	5	
А1		13	ТМ2134.112	Швеллер	2	
А1		14	ТМ2134.113	Кронштейн	1	
А4		15	ТМ2134.114	Уголок 6-50х50х5 ГОСТ 8509-72 / Ст.3 ГОСТ 535-79		
				L=1494-2 мм	2	58 кг

Изм.	Лист	№ докум.	Подп.	Дата	ТМ2134.100		
Разраб.		Галеева			Бак	Лит.	Лист 1 / Листов 2
Пров.		Шишкина				П/Я Р-6655	
Н. контр.		Шишкина					

Копировал Формат А4

Формат	Зона	Поз.	Обозначение	Наименование	Кол.	Примечание
А4		16	ТМ 2093.114	Распорка		
				Полоса А х 40 ГОСТ 103-76 / Ст.3 ГОСТ 535-79		
				L=10 h14(-0,36)	1	0,01 кг
А4		17	ТМ 2093.115	Уголок		
				Уголок 6-50х50х5 ГОСТ 8509-72 / Ст.3 ГОСТ 535-79		
				L=444-15 мм	2	1,7 кг
А4		18	ТМ 2093.119	Труба		
				Труба 32х3,5 ГОСТ 8734-75 / Д20 ГОСТ 8733-74		
				L=150-1 мм	3	0,9 кг
				Стандартные изделия		
		19		Болт М10х25.36.016 ГОСТ 7798-70	12	

Инв.№ подл. | Подп. и дата | Взам. инв.№ | Инв.№ дубл. | Подп. и дата

Изм.	Лист	№ докум.	Подп.	Дата	ТМ2134.100	Лист 2

Копировал Формат А4

ТМ 2134.000 СБ

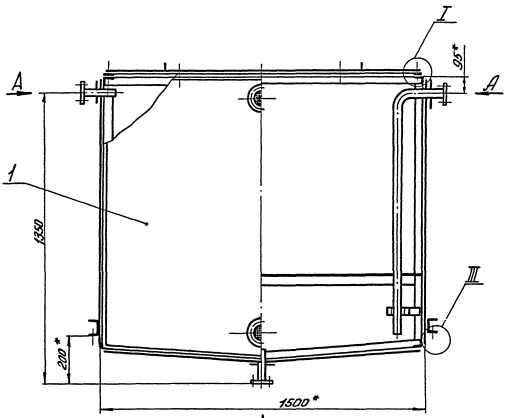

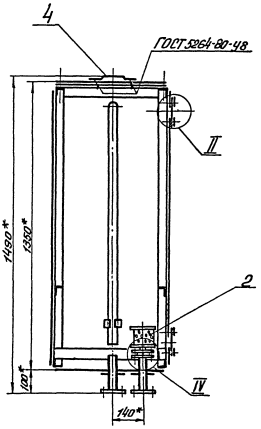

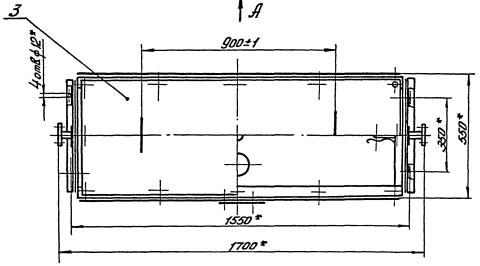

I
М 1:2

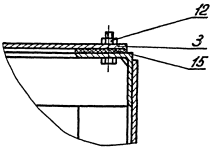

III
М 1:2

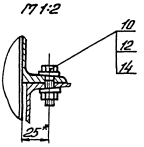

II
М 1:2

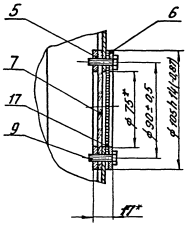

Вид А
М 1:2

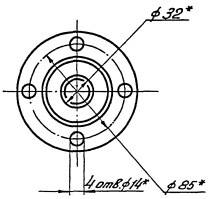

1.* Размеры для справок.
2. В деталях поз. 7 и поз. 17 выполнить 4 отв. ⌀7Н14(+0,36) равнорасположенных по окружности.
3. Покрытие
   3.1. Наружные поверхности грунтовать, кроме присоединительных поверхностей и смотровых окон.
   3.2. Загрунтованные поверхности красить при монтаже эмалью НЦ-25 ГОСТ 5406-73.IV.6 (цвет по усмотрению заказчика).

IV
М 1:2

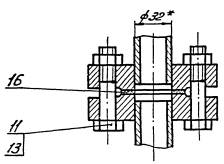

					ТМ 2134.000 СБ				
Изм	Лист	№ докум.	Подп.	Дата	Бак для топлива $U = 1\ м^3$ Сборочный чертеж	Лит.	Масса	Масштаб	
Разраб.		Гапеева					237	1:10	
Пров.		Шишкина				Лист	Листов 1		
Рук.		Шишкина							
Нач. отд.		Трофимов				П/Я Р-6655			
Н. контр.		Шишкина							
Утв.		Рыжкин							

Копировал Формат 22

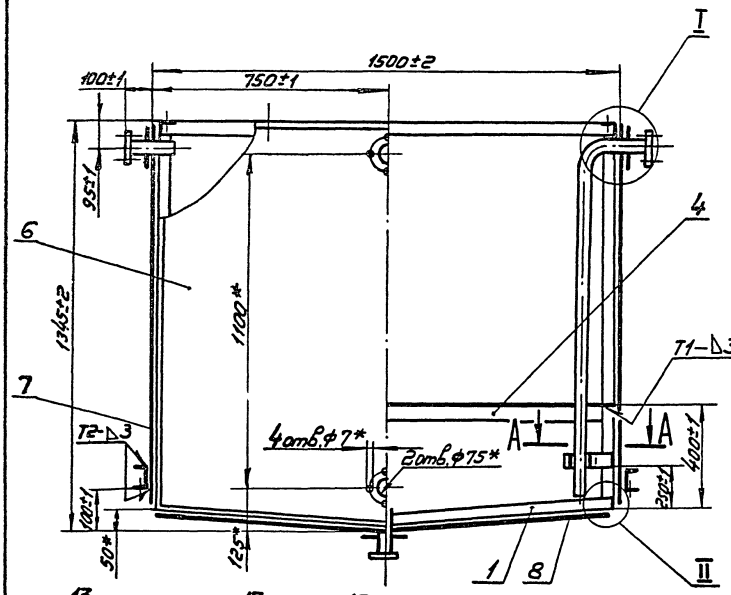

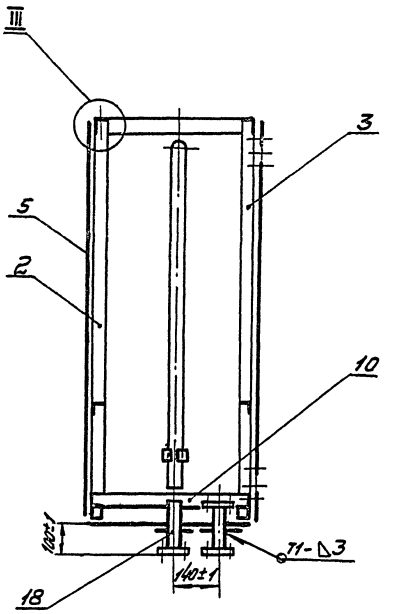

I
М1:2

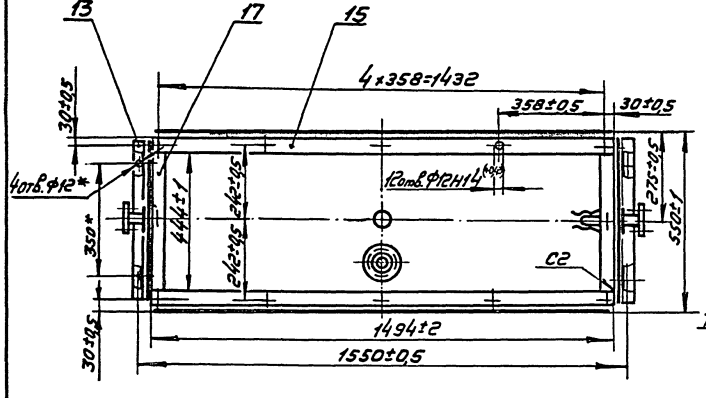

II
М1:2

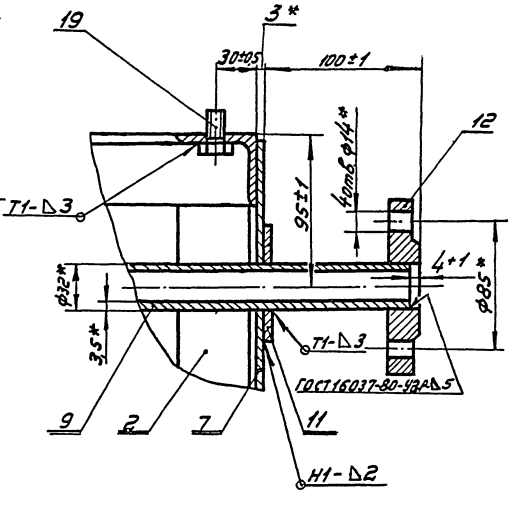

III
М1:2

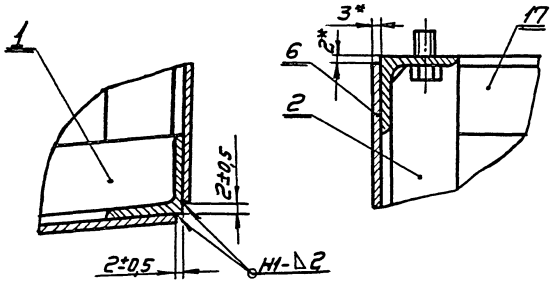

1. Шероховатость обрабатываемых поверхностей деталей Б4 не ниже $\frac{Rz80}{V}$.
2. * Размеры для справок.
3. Остальные сварные швы по ГОСТ 5264-69.

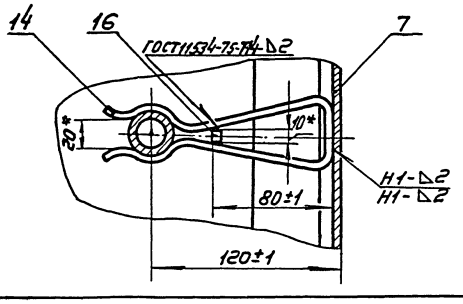

А-А
М1:2

					ТМ2134.100СБ		
Изм.	Лист	№ докум.	Подп.	Дата		Лит.	Масса	Масштаб
Разраб.		Гапеева			Бак		213	1:10
Пров.		Шишкина			Сборочный чертеж	Лист	Листов 1
Рук.		Шишкина					
Н.контр.		Шишкина				7/Я Р-6655	

17549-06 18 Копировал 14 Формат А2

ТМ 2134.101

Rz 320

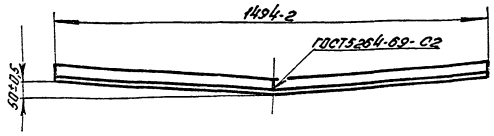

Разделка уголка под сварку
М1:5

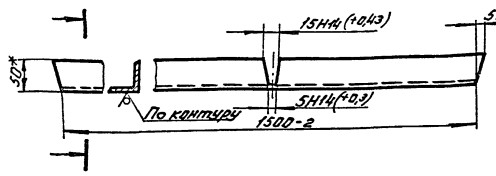

* Размер для справок.

Изм.	Лист	N докум.	Подп.	Дата	ТМ 2134.101		
Разраб.	Гапеева				Основание	Лит.	Масса	Масштаб
Пров.	Шишкина						5,8	1:10
Рук.	Шишкина					Лист	Листов 1
Н. контр.	Шишкина				Уголок Б-50х50х5 ГОСТ 8509-72 Ст.3 ГОСТ 535-79	П/я Р-6655	

Копировал Формат А1

ТМ 2134.102

Rz 320

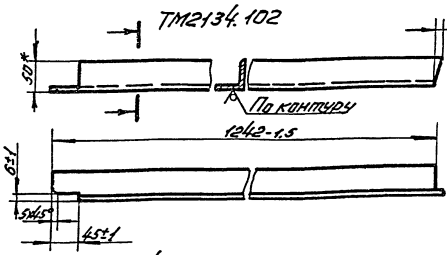

ТМ2134.102-01 - зеркальное отражение
Остальное - см. ТМ2134.102

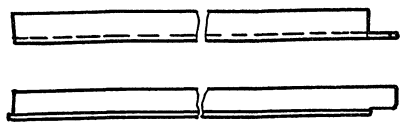

* Размер для справок.

Изм.	Лист	N докум.	Подп.	Дата	ТМ 2134.102		
Разраб.	Гапеева				Стойка	Лит.	Масса	Масштаб
Пров.	Шишкина						4,5	1:5
Рук.	Шишкина					Лист	Листов 1
Н. контр.	Шишкина				Уголок Б-50х50х5 ГОСТ 8509-72 Ст.3 ГОСТ 535-79	П/я Р-6655	

Копировал Формат А1

Инв. № подл. | Подп. и дата | Взам. инв. № | Инв. № дубл. | Подп. и дата

ТМ 2134.103

Rz 320

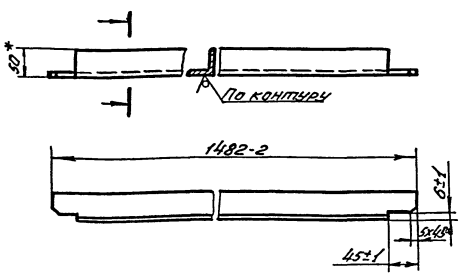

* Размер для справок.

Изм.	Лист	N докум.	Подп.	Дата	ТМ 2134.103		
Разраб.	Гапеева				Уголок	Лит.	Масса	Масштаб
Пров.	Шишкина						5,5	1:5
Рук.	Шишкина					Лист	Листов 1
Н. контр.	Шишкина				Уголок Б-50х50х5 ГОСТ 8509-72 Ст.3 ГОСТ 535-79	П/я Р-6655	

Копировал Формат А1

ТМ 2134.104

Rz 80

Рис. 1

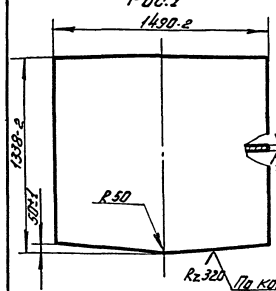

Рис. 2
Остальное см. рис. 1

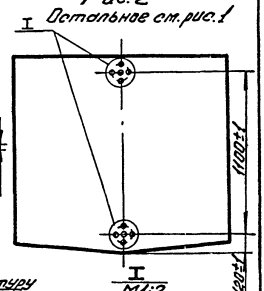

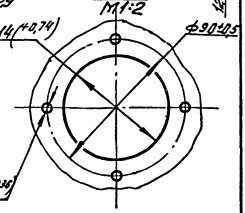

Обозначение	Рис.	Масса, кг
ТМ2134.104	1	44,5
-01	2	44

* Размер для справок.

Изм.	Лист	N докум.	Подп.	Дата	ТМ 2134.104		
Разраб.	Гапеева				Стенка	Лит.	Масса	Масштаб
Пров.	Шишкина						Ст. мабл.	1:20
Рук.	Шишкина					Лист	Листов 1
Н. контр.	Шишкина				Лист 3.0 ГОСТ 19903-74 Ст.3 ГОСТ 16523-70	П/я Р-6655	

Копировал Формат А1

Инв. № подл. | Подп. и дата | Взам. инв. № | Инв. № дубл. | Подп. и дата

ТМ 2134.105

$R_z 320$ (V)

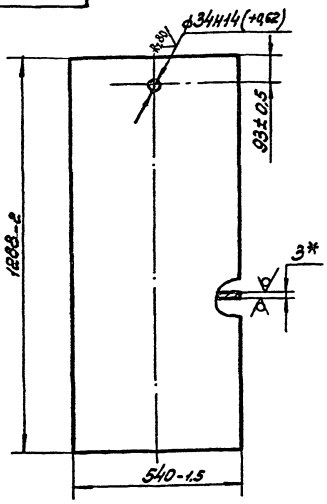

* Размер для справок.

Изм.	Лист	№ докум.	Подп.	Дата	ТМ2134.105
Разраб.		Гопеева			Лист боковой
Пров.		Шишкина			Лит. / Масса 16 / Масштаб 1:10
Рук.		Шишкина			Лист / Листов 1
Н. контр.		Шишкина			Лист 30 ГОСТ 19903-74, Ст.3 ГОСТ 16523-70 — п/я Р-6655

Копировал Формат А1

ТМ 2134.106

$R_z 320$ (V)

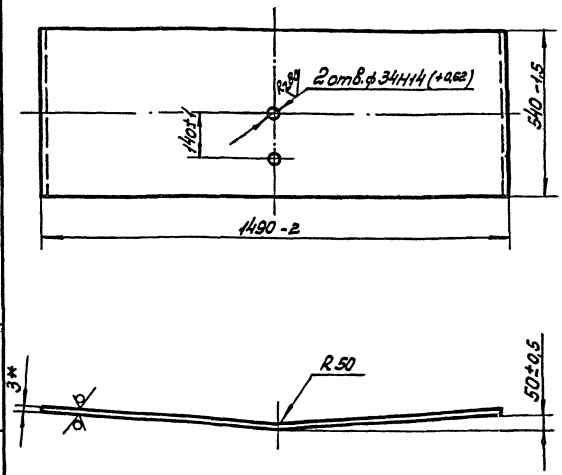

* Размер для справок.

Изм.	Лист	№ докум.	Подп.	Дата	ТМ2134.106
Разраб.		Гопеева			Основание
Пров.		Шишкина			Лит. / Масса 18,6 / Масштаб 1:10
Рук.		Шишкина			Лист / Листов 1
Н. контр.		Шишкина			Лист 30 ГОСТ 19903-74, Ст.3 ГОСТ 16523-70 — п/я Р-6655

Копировал Формат А1

ТМ 2134.107

$R_z 320$ (V)

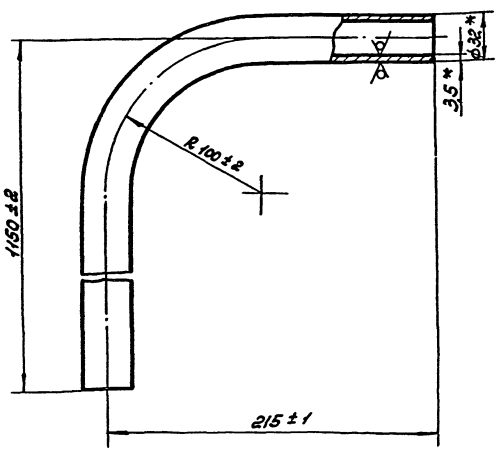

* Размеры для справок.

Изм.	Лист	№ докум.	Подп.	Дата	ТМ2134.107
Разраб.		Гопеева			Патрубок
Пров.		Шишкина			Лит. / Масса 3,2 / Масштаб 1:2
Рук.		Шишкина			Лист / Листов 1
Н. контр.		Шишкина			Труба 32×3,5 ГОСТ 8734-75, А 20 ГОСТ 8733-74 — п/я Р-6655

Копировал Формат А1

ТМ 2134. 108

$R_z 320$ (V)

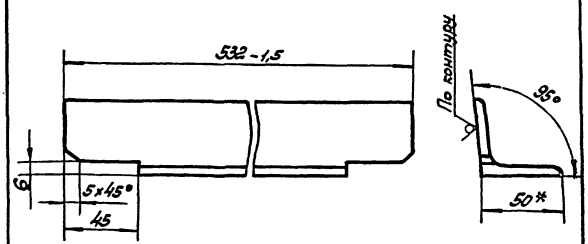

1.* Размер для справок.
2. Неуказанные предельные отклонения размеров — по $\pm \frac{IT14}{2}$.

Изм.	Лист	№ докум.	Подп.	Дата	ТМ2134.108
Разраб.		Гопеева			Основание
Пров.		Шишкина			Лит. / Масса 19 / Масштаб 1:2
Рук.		Шишкина			Лист / Листов 1
Н. контр.		Шишкина			Б-50×50×5 ГОСТ 8509-72, Уголок Ст.3 ГОСТ 535-79 — п/я Р-6655

Инв. № подл. | Подп. и дата | Взам. инв. № | Инв. № дубл. | Подп. и дата

ТМ 2134.109

Rz 80

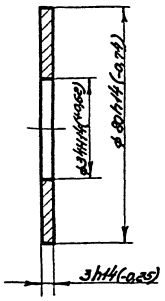

Изм.	Лист	№ докум.	Подп.	Дата	
Разраб.		Сапеева			ТМ 2134.109
Пров.		Шишкина			Шайба
Рук. гр.		Шишкина			
Н.контр.		Шишкина			Ст.3 ГОСТ 380-71

Лит.	Масса	Масштаб
	0,1	1:1
Лист	Листов 1	
П/Я Р-6655		

Копировал Формат А1

ТМ 2134.111

Rz 80

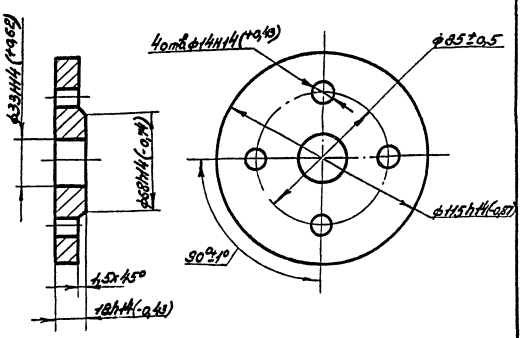

Инв.№ подл. | Подп. и дата | Взам.инв.№ | Инв.№ дубл. | Подп. и дата

Изм.	Лист	№ докум.	Подп.	Дата	
Разраб.		Сапеева			ТМ 2134.111
Пров.		Шишкина			Фланец
Рук.		Шишкина			
Н.контр.		Шишкина			Ст.3 ГОСТ 380-71

Лит.	Масса	Масштаб
	1,2	1:2
Лист	Листов 1	
П/Я Р-6655		

Копировал Формат А1

ТМ 2134.112

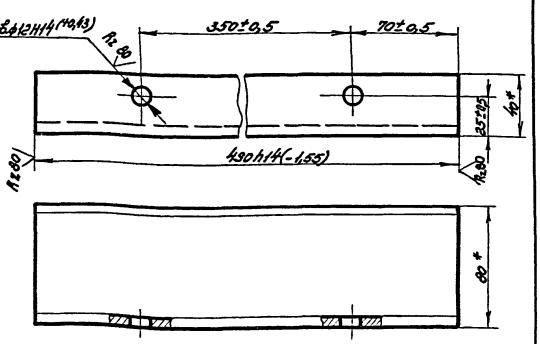

*Размеры для справок.

Изм.	Лист	№ докум.	Подп.	Дата	
Разраб.		Сапеева			ТМ 2134.112
Пров.		Шишкина			Швеллер
Рук.		Шишкина			
Н.контр.		Шишкина			Швеллер 8 ГОСТ 8240-72 / Ст.3 ГОСТ 535-79

Лит.	Масса	Масштаб
	3,5	1:2
Лист	Листов 1	
П/Я Р-6655		

Копировал Формат А1

ТМ 2134.113

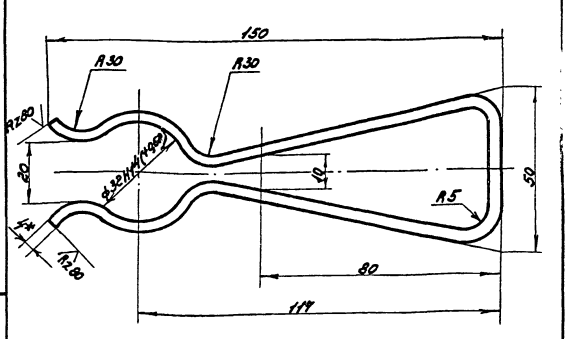

1. * Размер для справок.
2. Неуказанные предельные отклонения размеров – по $\pm \frac{IT14}{2}$.

Инв.№ подл. | Подп. и дата | Взам.инв.№ | Инв.№ дубл. | Подп. и дата

Изм.	Лист	№ докум.	Подп.	Дата	
Разраб.		Сапеева			ТМ 2134.113
Пров.		Шишкина			Кронштейн
Рук.		Шишкина			
Н.контр.		Шишкина			Полоса 4х40 ГОСТ 103-76 / Ст.3 ГОСТ 535-79

Лит.	Масса	Масштаб
	0,7	1:1
Лист	Листов 1	
П/Я Р-6655		

Копировал 17549-06 21 Формат А1

Формат	Зона	Поз.	Обозначение	Наименование	Кол.	Примечание
				Документация		
А2			ТМ 2134 200 СБ	Сборочный чертеж		
				Детали		
А1		1	ТМ 2134. 201	Обечайка	1	
А1		2	ТМ 2134. 202	Хомут	2	
А1		3	ТМ 2134. 203	Крышка сквозная	1	
А1		4	ТМ 2134. 204	Крышка глухая		
				Лист $\frac{5\Pi\ ГОСТ\ 19903-74}{Ст\ 3\ ГОСТ\ 14637-79}$		
				$\phi\ 100h14(-0{,}87)$	1	0,3 кг
Б4		5	ТМ 2134. 205	Патрубок		
				Труба $\frac{32\times3{,}5\ ГОСТ\ 8734-75}{А20\ ГОСТ\ 8733-74}$		
				$h = 45h14(-0{,}62)$	1	0,11 кг
Б4		6	ТМ 2134 206	Сетка		
				Сетка № 0112		
				ГОСТ 6613-73		
				$280h14(-1{,}3)\times90h14(-0{,}87)$	1	0,2 кг
А1		7	ТМ 2134. 109	Фланец	1	
				Стандартные изделия		
		8		Винт М6×20.36.016		
				ГОСТ 1491-72	2	
		9		Гайка М6.4.016		
				ГОСТ 5915-70	2	

Изм.	Лист	№ докум.	Подп.	Дата
Разраб.	Гапеева			
Пров.	Шишкина			
Н. контр.	Шишкина			

ТМ 2134.200

Фильтр приемный

Лит.	Лист	Листов
		1

П/Я Р-6655

Копировал Формат А4

ТМ 2134.201

$R_z 80$

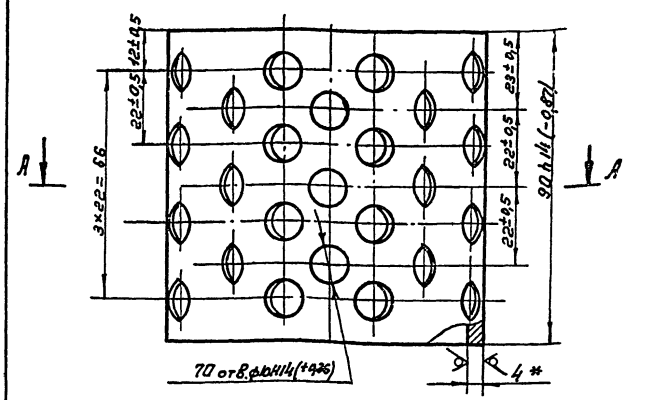

А-А
м 1:2

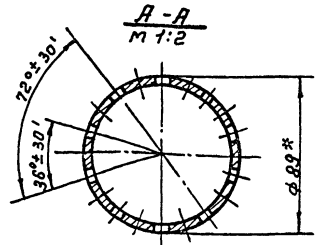

*Размеры для справок.

Инв.№ подл. | Подп. и дата | Взам.инв.№ | Инв.№ дубл. | Подп. и дата

Изм.	Лист	№ докум.	Подп.	Дата
Разраб.	Гапеева			
Пров.	Шишкина			
Рук.	Шишкина			
Н. контр.	Шишкина			

ТМ 2134. 201

Обечайка

Лит.	Масса	Масштаб
	0,8	1:1
Лист	Листов 1	

Труба $\frac{89\times4\ ГОСТ\ 8732-78}{А\text{-}Ст.3\ ГОСТ\ 8731-74}$

П/Я Р-6655

Копировал Формат А4

ТМ 2134 200 СБ

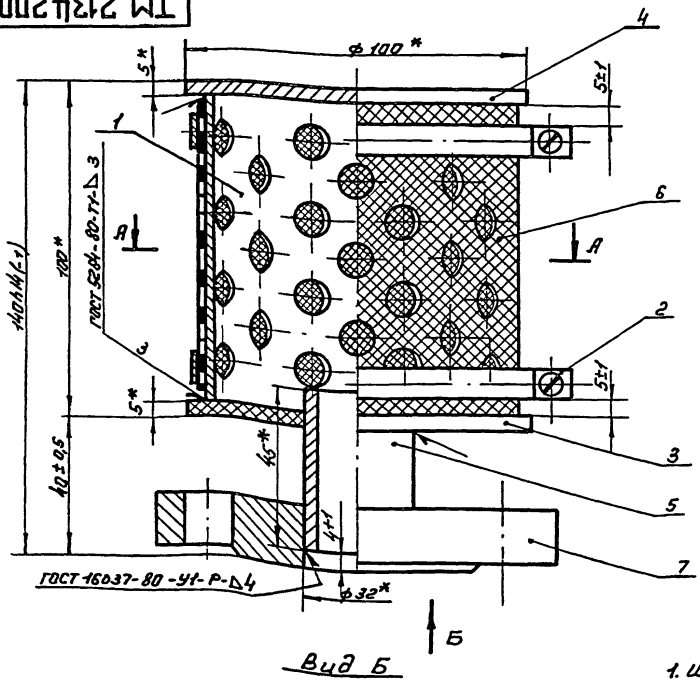

Вид Б

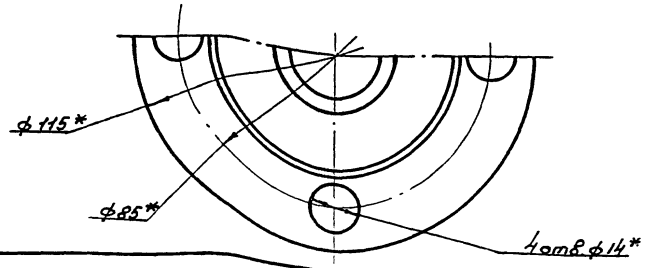

А-А

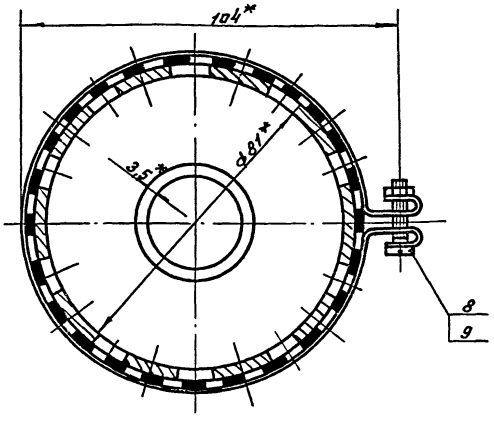

1. Шероховатость обрабатываемых поверхностей деталей Б4 не ниже $R_z 80$.
2* Размеры для справок.

Изм.	Лист	№ докум.	Подп.	Дата
Разраб.	Гапеева			
Пров.	Шишкина			
Рук.	Шишкина			
Н. контр.	Шишкина			

ТМ 2134. 200 СБ

Фильтр приемный
Сборочный чертеж

Лит.	Масса	Масштаб
	3,0	1:1
Лист	Листов 1	

П/Я Р-6655

17549-06 22 Копировал Формат А2

ТМ 2134.202

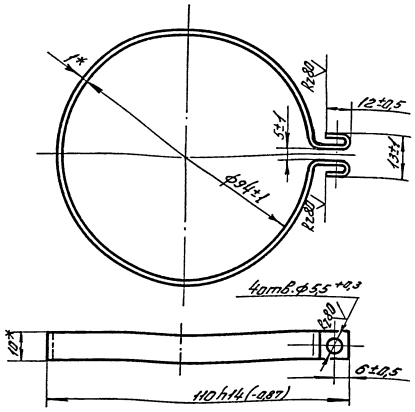

1.* Размеры для справок.
2. Радиусы сгибов 1мм.

Изм.	Лист	№ докум.	Подп.	Дата	
Разраб.		Гапеева			
Пров.		Шишкина			
Рук.					
Н. контр.		Шишкина			

ТМ 2134.202

Хомут

Лит.	Масса	Масштаб
	0,04	1:1
Лист	Листов 1	

Лента 15-1.0-10 ГОСТ 2284-79

ПЯР-6655

Копировал Формат А4

ТМ 2134.203

Rz80

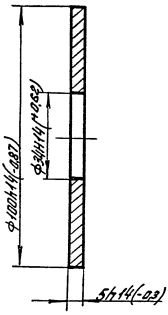

Изм.	Лист	№ докум.	Подп.	Дата	
Разраб.		Гапеева			
Пров.		Шишкина			
Рук.					
Н. контр.		Шишкина			

ТМ 2134.203

Крышка сквозная

Лит.	Масса	Масштаб
	0,25	1:1
Лист	Листов 1	

Ст. 3 ГОСТ 380-71

ПЯР-6655

Копировал Формат А4

ТМ 2134.002

Rz80

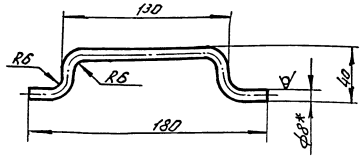

1.* Размер для справок.
2. Предельные отклонения размеров: валов - по h14, остальных - по ±IT14/2.

Изм.	Лист	№ докум.	Подп.	Дата	
Разраб.		Гапеева			
Пров.		Шишкина			
Рук.					
Н. контр.		Шишкина			

ТМ 2134.002

Ручка

Лит.	Масса	Масштаб
	0,1	1:2
Лист	Листов 1	

Круг 38 ГОСТ 2590-71 Ст.3, ГОСТ 535-79

ПЯР-6655

Копировал Формат А4

ТМ 2134.003

Rz80

Рис. 1

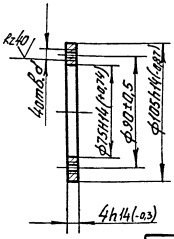

Рис. 2
Остальное - от рис. 1

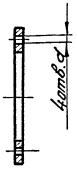

Обозначение	Рис.	d, мм
ТМ2134.003	1	М8-7Н
-01	2	Ø1+0,26

Изм.	Лист	№ докум.	Подп.	Дата	
Разраб.		Гапеева			
Пров.		Шишкина			
Рук.					
Н. контр.		Шишкина			

ТМ 2134.003

Фланец

Лит.	Масса	Масштаб
	0,13	1:2
Лист	Листов 1	

Ст. 3 ГОСТ 380-71

ПЯР-6655

Копировал 17549-06 23 Формат А4

Формат	Зона	Поз.	Обозначение	Наименование	Кол.	Примечание
				Документация		
А2			ТМ2189.00.000 СБ	Сборочный чертеж		
				Сборочные единицы		
А1		1	ТМ2189.01.000	Корпус	1	
А1		2	ТМ2189.02.000	Фильтр	1	
А1		3	ТМ2189.03.000	Крышка	1	
				Детали		
А1		5	ТМ2189.00.001	Прокладка	1	
		6	-01	Прокладка	1	
				Стандартные изделия		
		8		Болт М16×65.36.016		
				ГОСТ 7798-70	8	
		9		Гайка М16.4.016		
				ГОСТ 5915-70	8	
		10		Шайба 16.01.016		
				ГОСТ 11371-78	8	

Изм.	Лист	№ докум.	Подп.	Дата	ТМ2189.00.000			
Разраб.		Гапеева			Фильтр приемный	Лит.	Лист	Листов 1
Пров.		Шишкина				п/я Р-6655		
Нач.отд.		Трофимов						
Н.контр.		Шишкина						
Утв.		Болотин						

Копировал Формат А1

Формат	Зона	Поз.	Обозначение	Наименование	Кол.	Примечание
				Документация		
А1			ТМ2189.01.000 СБ	Сборочный чертеж		
				Детали		
А1		1	ТМ2189.01.001	Труба	1	
А1		2	ТМ2189.01.002	Труба	1	
Б4		3	ТМ2189.01.003	Дно		
				Лист 40 ГОСТ 19903-74 / Ст.3 ГОСТ 14637-79		
				ф148-1 мм	1	0,54 кг
				Стандартные изделия		
		4		Фланец 50-6		
				ГОСТ 1255-67	1	
		5		Фланец 150-6		
				ГОСТ 1255-67	1	

Изм.	Лист	№ докум.	Подп.	Дата	ТМ2189.01.000			
Разраб.		Гапеева			Корпус	Лит.	Лист	Листов 1
Пров.		Шишкина				п/я Р-6655		
Н.контр.		Шишкина						

Копировал Формат А1

Формат	Зона	Поз.	Обозначение	Наименование	Кол.	Примечание
				Документация		
А2			ТМ2189.02.000 СБ	Сборочный чертеж		
				Сборочные единицы		
А1		1	ТМ2189.02.100	Отстойник	1	
А1		2	ТМ2189.02.800	Рамка	1	
А1		3	ТМ2189.02.300	Крышка	1	
				Стандартные изделия		
		4		Болт М6×20.36.016		
				ГОСТ 7798-70	4	
		5		Гайка М6.4.016		
				ГОСТ 5915-70	4	
		6		Шайба 6.01.016		
				ГОСТ 11371-78	4	

Изм.	Лист	№ докум.	Подп.	Дата	ТМ2189.02.000			
Разраб.		Гапеева			Фильтр	Лит.	Лист	Листов 1
Пров.		Шишкина				п/я Р-6655		
Н.контр.		Шишкина						

Копировал Формат А1

Формат	Зона	Поз.	Обозначение	Наименование	Кол.	Примечание
				Документация		
А1			ТМ2189.03.000 СБ	Сборочный чертеж		
				Детали		
Б4		1	ТМ2189.03.001	Заглушка		
				Ст.3 ГОСТ 380-71		
				ФВ5-ов × ф14-05 мм	1	0,8 кг
Б4		2	ТМ2189.03.002	Рукоятка		
				Круг В10 ГОСТ 2590-71 / Ст.3 ГОСТ 535-79		
				L=120-1 мм	1	0,074 кг

Изм.	Лист	№ докум.	Подп.	Дата	ТМ2189.03.000			
Разраб.		Гапеева			Крышка	Лит.	Лист	Листов 1
Пров.		Шишкина				п/я Р-6655		
Н.контр.		Шишкина						

Копировал Формат А1

Формат	Зона	Поз.	Обозначение	Наименование	Кол.	Примечание
				Документация		
11			ТМ2189.02.100СБ	Сборочный чертеж		
				Детали		
11		1	ТМ2189.02.101	Обечайка	1	
11		2	ТМ2189.02.102	Уголок	2	
БЧ		3	ТМ2189.02.103	Дно		
				Лист 2.0 ГОСТ 19903-74 / Ст.3 ГОСТ 16523-70		
				ф148-1 мм	1	0,27кг
БЧ		4	ТМ2189.02.104	Фильтр		
				Сетка №0112 ГОСТ 6613-73		
				165-2х48-2 мм	1	0,01кг

Инв.№ подл. | Подп. и дата | Взам. инв.№ | Инв.№ дубл. | Подп. и дата

Изм.	Лист	№ докум.	Подп.	Дата
Разраб.	Галеева			
Пров.	Шишкина			
Н.контр.	Шишкина			

ТМ2189.02.100

Отстойник

Лит.	Лист	Листов
		1

п/я Р-6655

Копировал Формат А1

Формат	Зона	Поз.	Обозначение	Наименование	Кол.	Примечание
				Документация		
11			ТМ2189.02.200СБ	Сборочный чертеж		
				Детали		
БЧ		1	ТМ2189.02.201	Рамка		
				Лист 2.0 ГОСТ 19903-74 / Ст.3 ГОСТ 16523-70		
				148-1х270-1 мм	2	1,3кг
БЧ		2	ТМ2189.02.202	Фильтр		
				Сетка №0112 ГОСТ 6613-73		
				148-1х270-1 мм	1	0,018кг
				Стандартные изделия		
		3		Заклепка 3х7.36.016		
				ГОСТ 10299-68	20	

Инв.№ подл. | Подп. и дата | Взам. инв.№ | Инв.№ дубл. | Подп. и дата

Изм.	Лист	№ докум.	Подп.	Дата
Разраб.	Галеева			
Пров.	Шишкина			
Н.контр.	Шишкина			

ТМ2189.02.200

Рамка

Лит.	Лист	Листов
		1

п/я Р-6655

Копировал Формат А1

Формат	Зона	Поз.	Обозначение	Наименование	Кол.	Примечание
				Документация		
11			ТМ2189.02.300СБ	Сборочный чертеж		
				Сборочные единицы		
11		1	ТМ2189.02.310	Гайка накидная	1	
				Детали		
11		2	ТМ2189.02.301	Фланец	1	
11		3	ТМ2189.02.302	Уголок	1	
11		4	ТМ2189.02.303	Втулка	1	
БЧ		5	ТМ2189.02.304	Труба		
				Труба 57х3 ГОСТ 8732-78 / Ст.3 ГОСТ 8731-74		
				L=100-1 мм	1	0,4кг
11		6	ТМ2189.02.102	Уголок	1	

Инв.№ подл. | Подп. и дата | Взам. инв.№ | Инв.№ дубл. | Подп. и дата

Изм.	Лист	№ докум.	Подп.	Дата
Разраб.	Галеева			
Пров.	Шишкина			
Н.контр.	Шишкина			

ТМ2189.02.300

Крышка

Лит.	Лист	Листов
		1

п/я Р-6655

Копировал Формат А1

Формат	Зона	Поз.	Обозначение	Наименование	Кол.	Примечание
				Документация		
			ТМ2189.02.310СБ	Сборочный чертеж		
				Детали		
11		1	ТМ2189.02.311	Гайка	1	
11		8	ТМ2189.02.312	Барашек	2	

Инв.№ подл. | Подп. и дата | Взам. инв.№ | Инв.№ дубл. | Подп. и дата

Изм.	Лист	№ докум.	Подп.	Дата
Разраб.	Галеева			
Пров.	Шишкина			
Н.контр.	Шишкина			

ТМ 2189.02.310

Гайка накидная

Лит.	Лист	Листов
		1

п/я Р-6655

Копировал Формат А1

ТМ2189.00.000СБ

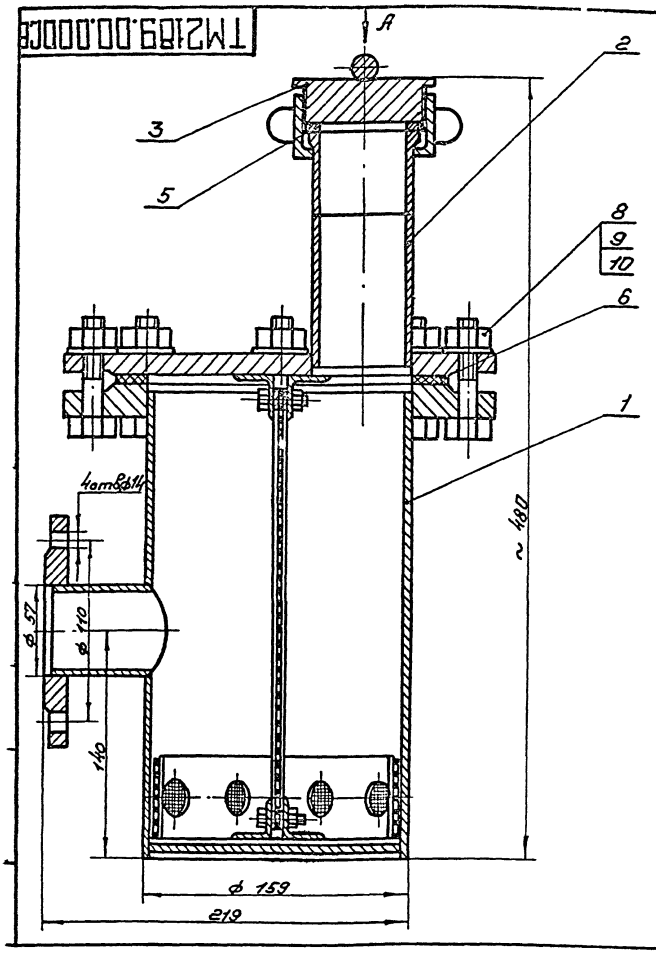

Вид А

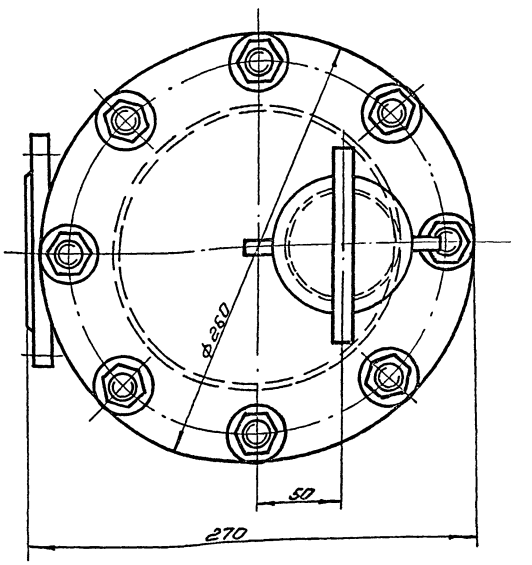

Размеры для справок.

Изм.	Лист	№ докум.	Подп.	Дата	ТМ2189.00.000СБ			
Разраб.		Гапеева			Фильтр приемный	Лит.	Масса	Масштаб
Пров.		Шишкина			Сборочный чертеж		19	1:2
Рук.		Шишкина				Лист	Листов 1	
Нач. отд.		Трофимов				П/Я Р-6655		
Н. контр.		Шишкина						
Утв.		Болотин						

Копировал Формат 12

ТМ2189.01.000СБ

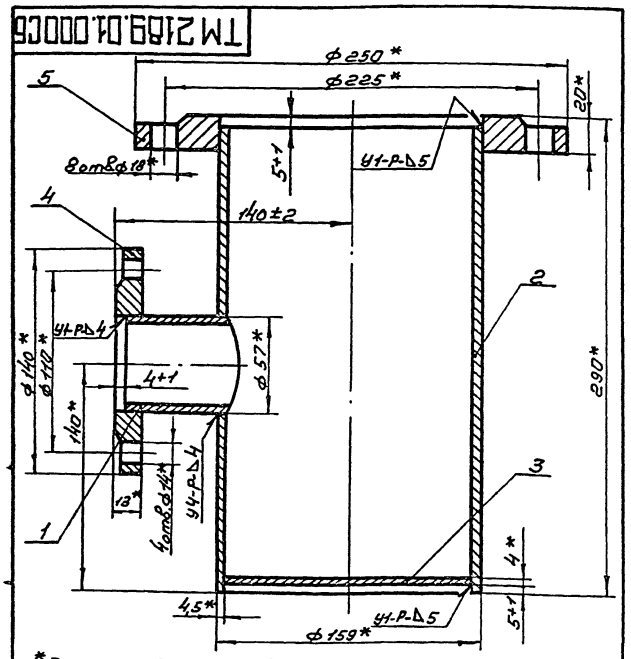

1.* Размеры для справок.
2. Сварные швы по ГОСТ16037-80.
3. Покрытие-Ц 12.

Изм.	Лист	№ докум.	Подп.	Дата	ТМ2189.01.000СБ			
Разраб.		Гапеева			Корпус	Лит.	Масса	Масштаб
Пров.		Шишкина			Сборочный чертеж		10,8	1:2
Рук.		Шишкина				Лист	Листов 1	
Н. контр.		Шишкина				П/Я Р-6655		

Копировал Формат 11

ТМ2189.01.001

Rz320 (√)

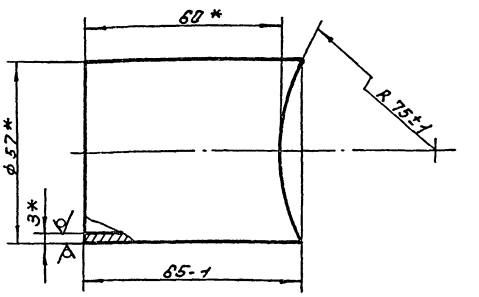

* Размеры для справок.

Изм.	Лист	№ докум.	Подп.	Дата	ТМ2189.01.001			
Разраб.		Гапеева			Труба	Лит.	Масса	Масштаб
Пров.		Шишкина					0,26	1:1
Рук.		Шишкина				Лист	Листов 1	
Н. контр.		Шишкина			Труба 57х3 ГОСТ 8732-78 / Ст.3 ГОСТ 8731-74	П/Я Р-6655		

Инв. № подл. | Подп. и дата | Взам. инв. № | Инв. № дубл. | Подп. и дата

17549-06 26 Копировал Формат 11

ТМ 2189.02.000 СБ

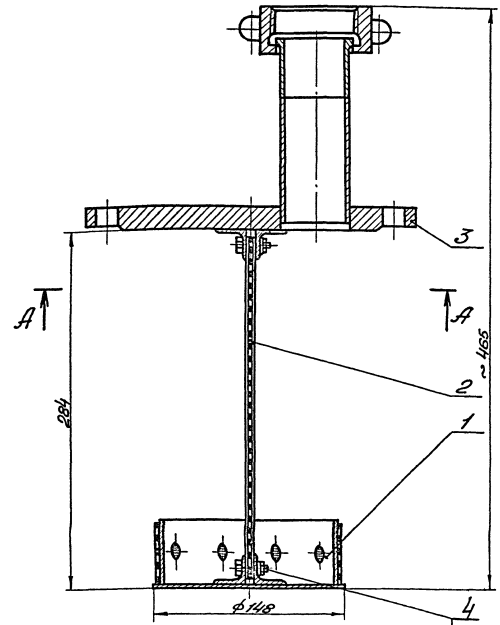

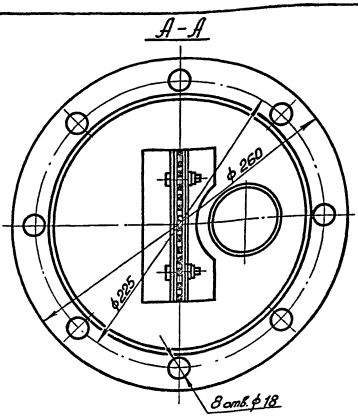

Размеры для справок.

Изм.	Лист	№ докум.	Подп.	Дата	ТМ 2189.02.000 СБ	Лит.	Масса	Масштаб
Разраб.	Покровская				Фильтр		7,0	1:2
Пров.	Шишкина				Сборочный чертеж	Лист	Листов 1	
Рук.	Шишкина					п/я Р-6655		
Н. контр.	Шишкина							

Копировал Формат 12

ТМ 2189.03.000 СБ

Rz 80 (√)

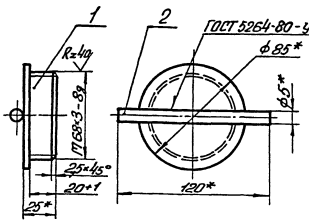

1. Шероховатость обрабатываемых поверхностей деталей БЧ не ниже Rz80!
2. * Размеры для справок.
3. Покрытие — Ц 12.

Изм.	Лист	№ докум.	Подп.	Дата	ТМ 2189.03.000 СБ	Лит.	Масса	Масштаб
Разраб.	Гатеева				Крышка		0,88	1:2
Пров.	Шишкина				Сборочный чертеж	Лист	Листов 1	
Рук.	Шишкина					п/я Р-6655		
Н. контр.	Шишкина							

Копировал Формат 11

ТМ 2189.02.303

Rz 80 (√)

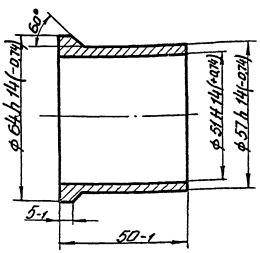

Изм.	Лист	№ докум.	Подп.	Дата	ТМ 2189.02.303	Лит.	Масса	Масштаб
Разраб.	Гатеева				Втулка		0,25	1:1
Пров.	Шишкина					Лист	Листов 1	
Рук.	Шишкина				Ст.3 ГОСТ 380-71	п/я Р-6655		
Н. контр.	Шишкина							

Инв. № подл. | Подп. и дата | Взам. инв. № | Инв. № дубл. | Подп. и дата

17549-06 27 Копировал Формат 11

ТМ2189.01.002

Rz80 ▽(▽)

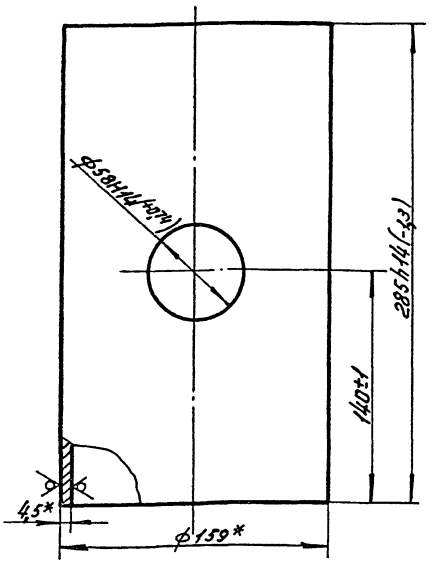

*Размеры для справок.

				ТМ2189.01.002			
Изм.	Лист	№ докум.	Подп.	Дата			
Разраб.		Горбачева			Труба	Лит.	Масса	Масштаб
Пров.		Шишкина					4,8	1:2
Рук.		Шишкина				Лист	Листов 1
Н.контр.		Шишкина			Труба 159х4,5 ГОСТ 8732-78 Ст.3 ГОСТ 8731-74	П/Я Р-6655	

Копировал Формат А4

ТМ2189.02.100СБ

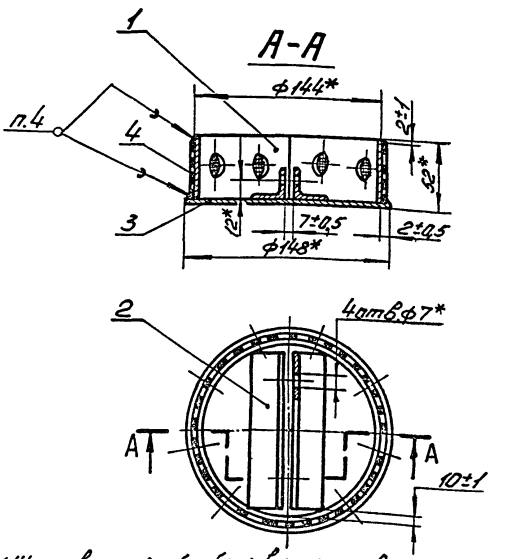

1. Шероховатость обрабатываемых поверхностей деталей Б4 не ниже Rz80.
2. *Размеры для справок.
3. Покрытие-Ц 12, кроме фильтра поз.4.
4. Фильтр поз.4 закрепить на обечайке поз.1 пайкой.

				ТМ 2189.02.100 СБ			
Изм.	Лист	№ докум.	Подп.	Дата			
Разраб.		Горбачева			Отстойник Сборочный чертеж	Лит.	Масса	Масштаб
Пров.		Шишкина					0,72	1:2,5
Рук.		Шишкина				Лист	Листов 1
Н.контр.		Шишкина				П/Я Р-6655	

Копировал Формат А4

ТМ2189.02.101

Rz80 ▽(▽)

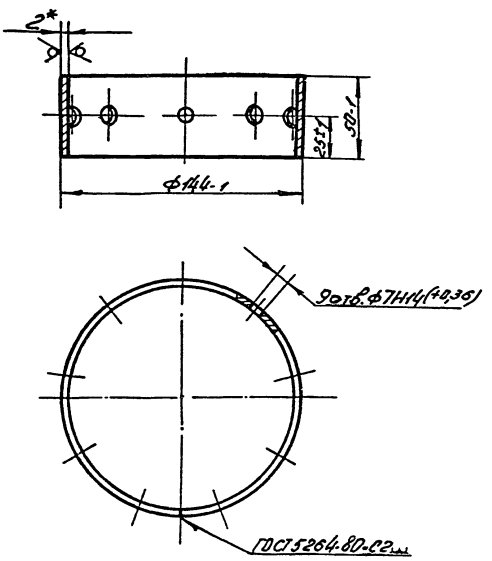

* Размер для справок.

				ТМ 2189.02.101			
Изм.	Лист	№ докум.	Подп.	Дата			
Разраб.		Горбачева			Обечайка	Лит.	Масса	Масштаб
Пров.		Шишкина					0,28	1:2
Рук.		Шишкина				Лист	Листов 1
Н.контр.		Шишкина			Лист 20 ГОСТ 19903-74 Ст.3 ГОСТ 16523-70	П/Я Р-6655	

Копировал Формат А4

ТМ 2189.02.102

Rz80 ▽(▽)

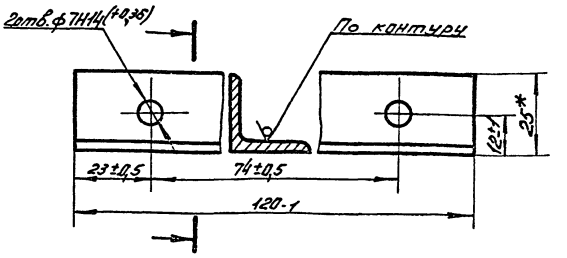

* Размер для справок.

				ТМ 2189. 02. 102			
Изм.	Лист	№ докум.	Подп.	Дата			
Разраб.		Горбачева			Уголок	Лит.	Масса	Масштаб
Пров.		Шишкина					0,11	1:1
Рук.		Шишкина				Лист	Листов 1
Н.контр.		Шишкина			Уголок Б-25х25х3 ГОСТ 8509-72 Ст.3 ГОСТ 535-79	П/Я Р-6655	

Копировал Формат А4

ТМ2189.02.200СБ

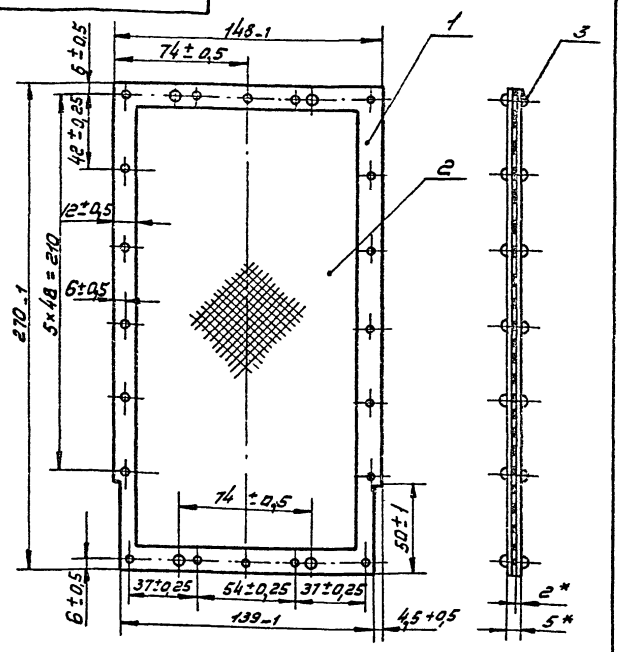

1.*Размеры для справок.
2. Покрытие – Ц 12 деталь поз. 1.

Изм.	Лист	№докум.	Подп.	Дата	ТМ2189.02.200СБ
Разраб.		Галеева			Рамка. Сборочный чертеж
Пров.		Шишкина			
Рук.		Шишкина			
Н.контр.		Шишкина			

Лит.	Масса	Масштаб
	0,75	1:2
Лист	Листов 1	
п/я Р-6655		

Копировал Формат А1

ТМ2189.02.300СБ

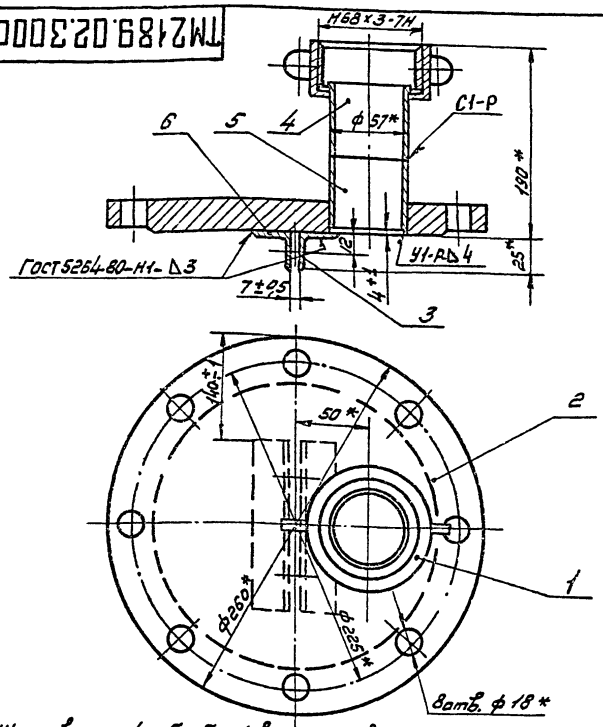

1. Шероховатость обрабатываемых поверхностей деталей Б4 не ниже Rz 320.
2.* Размеры для справок.
3. Остальные сварные швы по ГОСТ 16037-80.
4. Покрытие – Ц 12.

Изм.	Лист	№докум.	Подп.	Дата	ТМ2189.02.300СБ
Разраб.		Галеева			Крышка. Сборочный чертеж
Пров.		Шишкина			
Рук.		Шишкина			
Н.контр.		Шишкина			

Лит.	Масса	Масштаб
	5,1	1:2,5
Лист	Листов 1	
п/я Р-6655		

Копировал Формат А1

ТМ2189.02.301

Rz 80 (√)

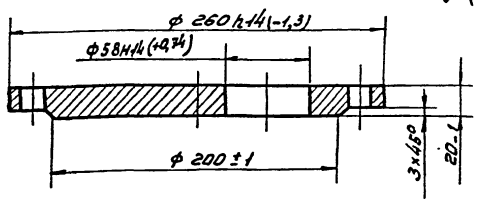

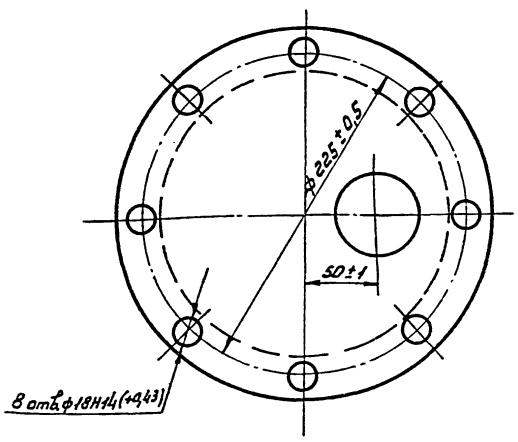

Изм.	Лист	№докум.	Подп.	Дата	ТМ2189.02.301
Разраб.		Галеева			Фланец
Пров.		Шишкина			
Рук.		Шишкина			
Н.контр.		Шишкина			

Лит.	Масса	Масштаб
	4,2	1:2,5
Лист	Листов 1	
Ст.3 ГОСТ 380-71	п/я Р-6655	

Копировал Формат А1

ТМ2189.02.302

Rz 80 (√)

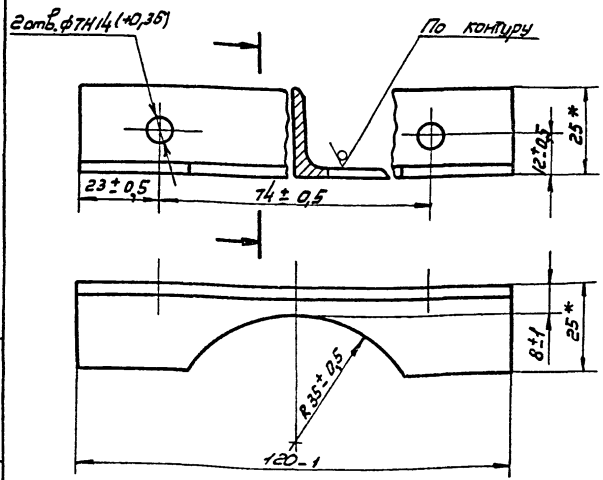

* Размеры для справок.

Изм.	Лист	№докум.	Подп.	Дата	ТМ 2189.02.302
Разраб.		Галеева			Уголок
Пров.		Шишкина			
Рук.		Шишкина			
Н.контр.		Шишкина			

Лит.	Масса	Масштаб
	0,11	1:1
Лист	Листов 1	
Уголок Б-25×25×3 ГОСТ 8509-72 / Ст. 3 ГОСТ 535-79	п/я Р-6655	

Копировал Формат А4

ТМ2189.02.310С6

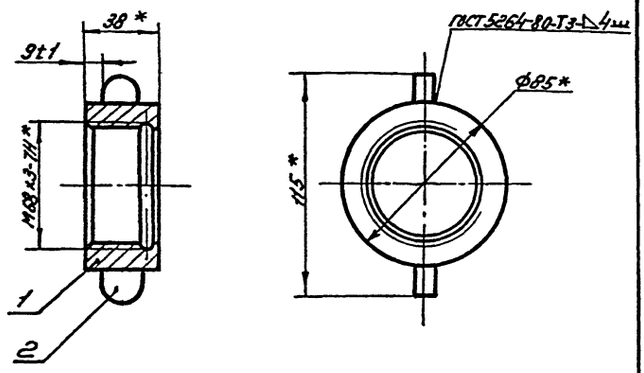

1.* Размеры для справок.
2. Покрытие - Ц. 12.

Изм.	Лист	№ докум.	Подп.	Дата	ТМ2189.02.310С6
Разраб.		Галеева			Гайка накидная. Сборочный чертеж
Пров.		Шишкина			Лит. / Масса 0,15 / Масштаб 1:2
Рук.		Шишкина			Лист / Листов 1
Н. контр.		Шишкина			П/Я Р-6655

Копировал Формат А1

ТМ2189.02.311

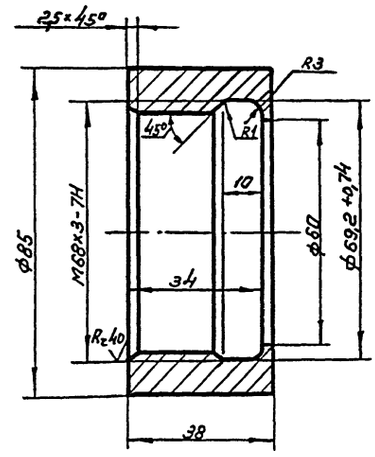

Rz80 ▽(▽)

Неуказанные предельные отклонения размеров: отверстий - по H14, валов - по h14, остальных - по $\pm \frac{IT14}{2}$.

Изм.	Лист	№ докум.	Подп.	Дата	ТМ2189.02.311
Разраб.		Галеева			Гайка
Пров.		Шишкина			Лит. / Масса 0,14 / Масштаб 1:1
Рук.		Шишкина			Лист / Листов 1
Н. контр.		Шишкина			Ст.3 ГОСТ 380-71 / П/Я Р-6655

Копировал Формат А1

Подп. и дата | Взам. инв. № | Инв. № дубл. | Подп. и дата | Инв. № подл.

ТМ2189.02.312

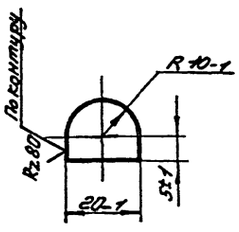

▽(▽)

Изм.	Лист	№ докум.	Подп.	Дата	ТМ2189.02.312
Разраб.		Галеева			Барашек
Пров.		Шишкина			Лит. / Масса 0,05 / Масштаб 1:1
Рук.		Шишкина			Лист / Листов 1
Н. контр.		Шишкина			10 ГОСТ 19903-74 / Лист Ст.3 ГОСТ 14637-79 / П/Я Р-6655

Копировал Формат А1

ТМ2189.00.001

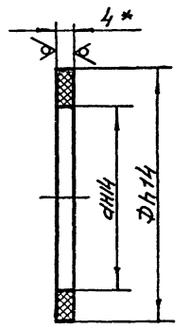

Rz80 ▽(▽)

Обозначение	D, мм	d, мм	Масса, кг
ТМ2189.00.001	64	50	0,01
-01	200	160	0,068

* Размер для справок.

Изм.	Лист	№ докум.	Подп.	Дата	ТМ2189.00.001
Разраб.		Галеева			Прокладка
Пров.		Шишкина			Лит. / Масса См. табл. / Масштаб —
Рук.		Шишкина			Лист / Листов 1
Н. контр.		Шишкина			Пластина 1, лист, ЛМБ-М-4-4,5 ГОСТ 7338-77 / П/Я Р-6655

Копировал Формат А1

Подп. и дата | Взам. инв. № | Инв. № дубл. | Подп. и дата | Инв. № подл.

Формат	Зона	Поз.	Обозначение	Наименование	Кол.	Примечание
				Документация		
			ТМ 2321.00.000СБ	Сборочный чертеж		
				Сборочные единицы		
11		1	ТМ2321.01.000	Корпус	1	
11		2	ТМ2321.02.000	Клапан поплавковый	1	
11		3	ТМ 2321.03.000	Крышка	1	
				Детали		
11		4	ТМ2321.00.001	Труба	1	
11		5	ТМ 2321.00.002	Труба	1	
11		6	ТМ2321.00.003	Прокладка	1	
Б4		7	ТМ2321.00.004	Упор		
				Уголок Б-36х36х4 ГОСТ 8509-72 / Ст. 3 ГОСТ 535-79		
				l = 398-2 мм	1	0,86кг

Изм.	Лист	№ докум.	Подп.	Дата
Разраб.		Галеева		
Пров.		Шишкина		
Нач. отд.		Трофимов		
Н. контр.		Шишкина		
Утв.		Болотин		

ТМ2321.00.000

Бак для разрыва струи

Лит.	Лист	Листов
	1	2

п/я Р-6655

Копировал Формат А4

Формат	Зона	Поз.	Обозначение	Наименование	Кол.	Примечание
				Стандартные изделия		
		10		Болт М12х45.36.016 ГОСТ 7798-70	4	
		11		Гайка М12.5.016 ГОСТ 5915-70	4	
		12		Шайба 12.01.016 ГОСТ 11371-78	4	
		13		Контргайка О-80 ГОСТ 8961-75	1	
		14		Кран муфтовый с заглушкой 1-50-10 ГОСТ 16549-71	1	
		15		Муфта короткая О-80 ГОСТ 8954-75	1	
		16		Ниппель О-50 ГОСТ 8958-75	1	
		17		Тройник О-80х50 ГОСТ 8949-75	1	
		18		Угольник О-80 ГОСТ 8946-75	1	

Инв.№подл. | Подп. и дата | Взам.инв.№ | Инв.№дубл. | Подп. и дата

Изм.	Лист	№ докум.	Подп.	Дата

ТМ2321.00.000

Лист 2

Копировал Формат А4

Формат	Зона	Поз.	Обозначение	Наименование	Кол.	Примечание
				Документация		
22			ТМ2321.01.000СБ	Сборочный чертеж		
				Детали		
11		1	ТМ 2321.01.001	Конус переходной	1	
11		2	ТМ 2321.01.002	Патрубок	1	
		3	-01	Патрубок	2	
11		4	ТМ2321.01.003	Стенка передняя	1	
11		5	ТМ2321.01.004	Патрубок	1	
11		6	ТМ2321.01.005	Стенка	1	
		7	-01	Стенка	1	
11		8	ТМ2321.01.006	Лапа	4	
Б4		9	ТМ2321.01.007	Стенка	1	
				Лист 3,0 ГОСТ 19903-74 / Ст. 3 ГОСТ 16523-70		
				788±1х900±1 мм	1	16,7кг
Б4		10	ТМ2321.01.008	Труба		
				Труба 45х4 ГОСТ 8732-78 / Д ГОСТ 8731-74		
				l = 25-1 мм	1	0,1кг
Б4		11	ТМ2321.01.009	Уголок		
				Уголок Б-25х25х3 ГОСТ 8509-72 / Ст. 3 ГОСТ 535-79		
				l = 780-2 мм	1	0,87кг
				Стандартные изделия		
		12		Фланец 40-6 ГОСТ 1255-67	1	

Изм.	Лист	№ докум.	Подп.	Дата
Разраб.		Галеева		
Пров.		Шишкина		
Н. контр.		Шишкина		

ТМ2321.01.000

Корпус

Лит.	Лист	Листов
	1	1

п/я Р-6655

Копировал Формат А4

Формат	Зона	Поз.	Обозначение	Наименование	Кол.	Примечание
				Документация		
12			ТМ 2321.03.000СБ	Сборочный чертеж		
				Детали		
11		1	ТМ2321.03.001	Корпус сапуна	1	
11		2	ТМ2321.03.002	Ручка	1	
11		3	ТМ2321.03.003	Крышка	1	
Б4		4	ТМ2321.03.004	Фланец		
				Круг В40 ГОСТ 2590-71 / Ст. 3 ГОСТ 535-79		
				S = 3-0,25 мм	1	0,03кг
Б4		5	ТМ2321.03.005	Сетка		
				Сетка полутомпаковая		
				014 К ГОСТ 3584-73		
				35±1х110±1 мм	1	0,01кг

Инв.№подл. | Подп. и дата | Взам.инв.№ | Инв.№дубл. | Подп. и дата

Изм.	Лист	№ докум.	Подп.	Дата
Разраб.		Галеева		
Пров.		Шишкина		
Н. контр.		Шишкина		

ТМ2321.03.000

Крышка

Лит.	Лист	Листов
	1	1

п/я Р-6655

Формат	Зона	Поз.	Обозначение	Наименование	Кол.	Примечание
				Документация		
22			ТМ 2321.02.000 СБ	Сборочный чертеж		
				Сборочные единицы		
11		1	ТМ 2321.02.100	Поплавок	1	
11		2	ТМ 2321.02.200	Корпус клапана	1	
				Детали		
11		3	ТМ 2221.02.001	Втулка	1	
11		4	ТМ 2321.02.002	Втулка	1	
11		5	ТМ 2321.02.003	Седло клапана	1	
11		6	ТМ 2321.02.004	Поршень	1	
11		7	ТМ 2321.02.005	Шток	1	
11		8	ТМ 2321.02.006	Прокладка	1	
12		9	ТМ 2321.02.007	Отражатель	1	
11		10	ТМ 2321.02.008	Прокладка	2	
11		11	ТМ 2321.02.009	Серьга	1	
11		12	ТМ 2321.02.011	Тяга	2	
11		13	ТМ 2321.02.012	Тяга	2	
11		14	ТМ 2321.02.013	Тяга	1	
11		15	ТМ 2321.02.014	Бобышка	1	
11		16	ТМ 2321.02.015	Пробка	1	
11		17	ТМ 2321.02.016	Прокладка	1	

Изм. Лист № докум. Подп. Дата
Разраб. Гапеева
Пров. Шишкина
Н. контр. Шишкина

ТМ 2321.02.000

Клапан поплавковый

Лит. | Лист 1 | Листов 2

п/я Р-6655

Копировал Формат 11

Формат	Зона	Поз.	Обозначение	Наименование	Кол.	Примечание
				Стандартные изделия		
		18		Болт М10х14.36.016 ГОСТ 7798-70	1	
		19		Винт М4х8.36.016 ГОСТ 1477-75	1	
		20		Гайка М8.5.016 ГОСТ 5915-70	4	
		21		Заклепка 3х8-011 ГОСТ 10299-68	2	
		22		Манжета 1-050-1 ГОСТ 6678-72	1	
		23		Ось 2-8В12х25 ГОСТ 9650-71	5	
		24		Шайба 8.01.016 ГОСТ 11371-78	7	
		25		Штифт 2х12-001 ГОСТ 397-79	5	

Инв. № подл. | Подп. и дата | Взам. инв. № | Инв. № дубл. | Подп. и дата

Изм. Лист № докум. Подп. Дата

ТМ 2321.02.000

Лист 2

Копировал Формат 11

Формат	Зона	Поз.	Обозначение	Наименование	Кол.	Примечание
				Документация		
12			ТМ 2321.02.100 СБ	Сборочный чертеж		
				Детали		
11		1	ТМ 2321.02.101	Крышка	1	
11		2	ТМ 2321.02.102	Бобышка	1	
11		3	ТМ 2321.02.103	Бобышка	1	
11		4	ТМ 2321.02.104	Рычаг	1	
54		5	ТМ 2321.02.105	Обечайка Лист 1,0 ГОСТ 19903-74 / Ст. 3 ГОСТ 16523-76		
				108-1х620-1 мм	1	0,52 кг
54		6	ТМ 2321.02.106	Дно Лист 1,0 ГОСТ 19903-74 / Ст. 3 ГОСТ 16523-76		
				ф 200-1 мм	1	0,25 кг

Изм. Лист № докум. Подп. Дата
Разраб. Гапеева
Пров. Шишкина
Н. контр. Шишкина

ТМ 2321.02.100

Поплавок

Лит. | Лист. | Листов 1

п/я Р-6655

Копировал Формат 11

Формат	Зона	Поз.	Обозначение	Наименование	Кол.	Примечание
				Документация		
22			ТМ 2321.02.200 СБ	Сборочный чертеж		
				Детали		
11		1	ТМ 2321.02.201	Труба	1	
11		2	ТМ 2321.02.202	Патрубок	1	
11		3	ТМ 2321.02.203	Серьга	1	
11		4	ТМ 2321.02.204	Ушко	1	
				Стандартные изделия		
		5		Фланец 40-6 ГОСТ 1255-67	1	

Инв. № подл. | Подп. и дата | Взам. инв. № | Инв. № дубл. | Подп. и дата

Изм. Лист № докум. Подп. Дата
Разраб. Гапеева
Пров. Шишкина
Н. контр. Шишкина

ТМ 2321.02.200

Корпус клапана

Лит. | Лист 1 | Листов 1

п/я Р-6655

Копировал Формат 11

ТМ2321.00.000С6

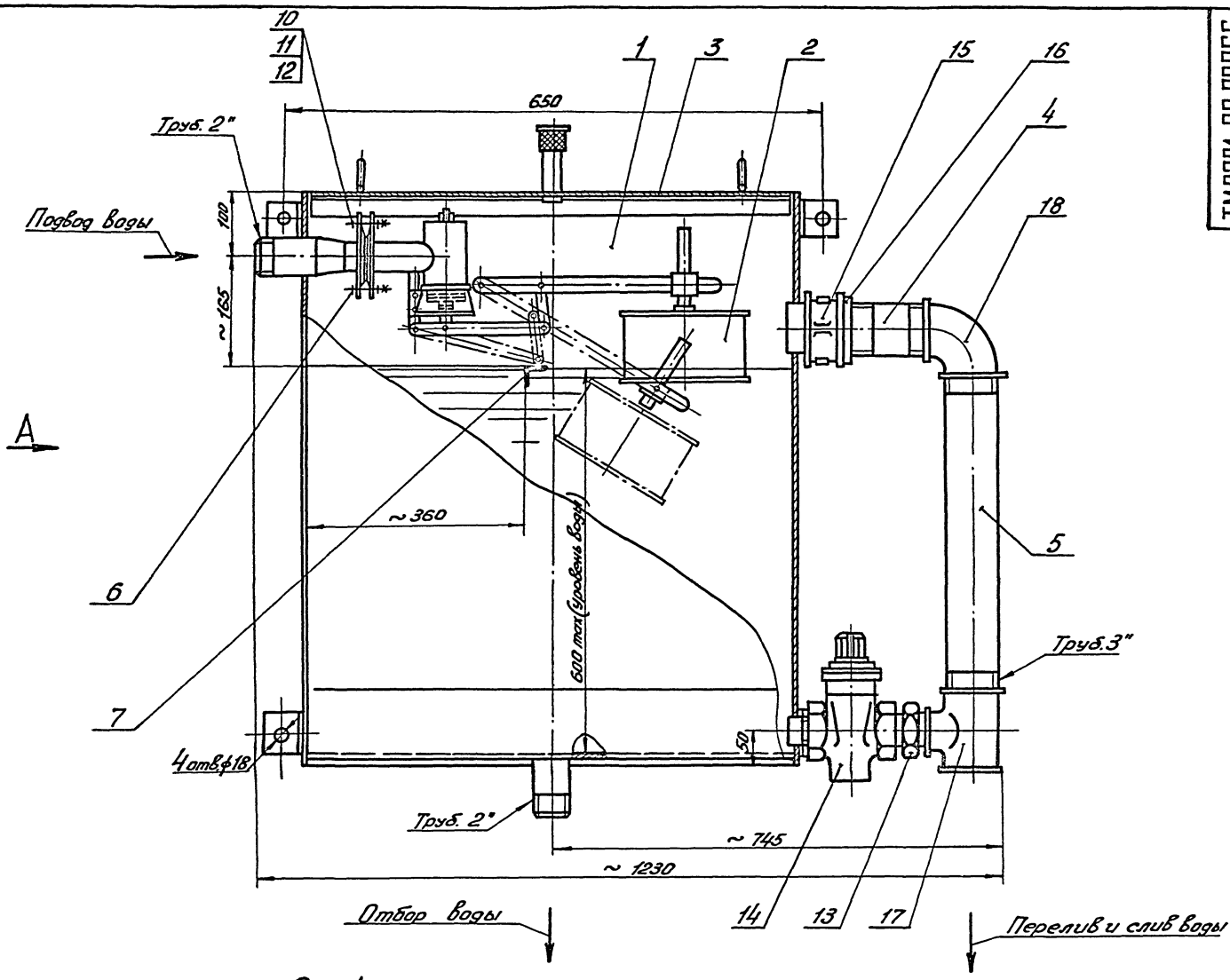

Вид А

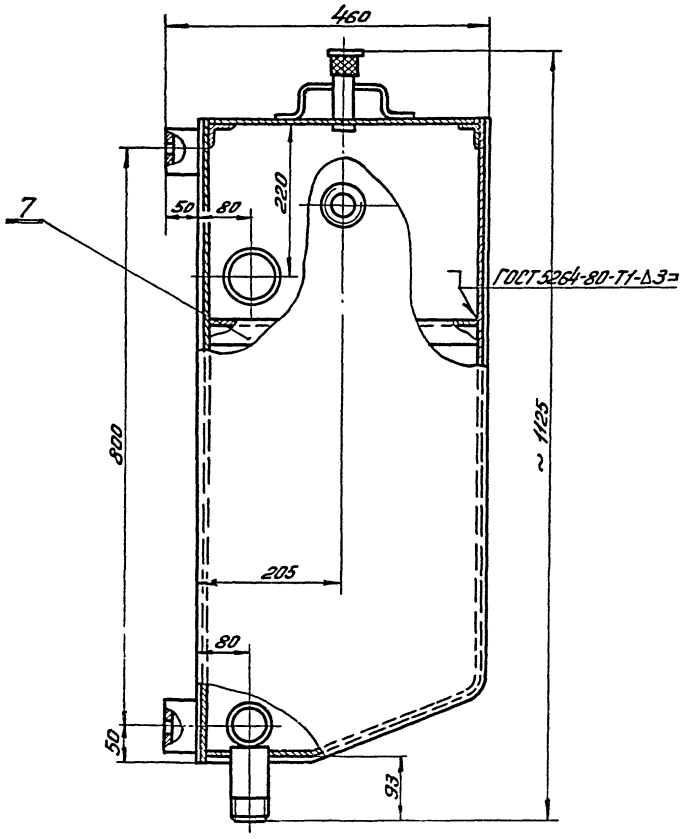

1. Размеры для справок.
2. Упор поз.7 приварить после регулировки клапана поплавкового поз. 2.
3. Бак подвергнуть гидравлическому испытанию посредством налива воды с выдержкой в течение двух часов. Все сварные швы бака, наполненного водой, слегка простукать. Течи не допускаются.
4. Покрытие неокрашенных наружных поверхностей по ГОСТ 14202-69.
5. Максимальный объем воды в баке – 180 л.
6. Работу клапана поплавкового регулировать за счет положения поплавка.

					ТМ2321.00.000 С6			
Изм.	Лист	№ докум.	Подп.	Дата	Бак для разрыва струи Сборочный чертеж	Лит.	Масса	Масштаб
Разраб.		Галеева					50	1:5
Пров.		Шишкина				Лист	Листов 1	
Рук.		Шишкина						
Нач. отд.		Тоофимов				П/я Р-6655		
Н. контр.		Шишкина						
Утв.		Болотин						

17549-06 33 Копировал Формат 22

ТМ2321.01.000 СБ

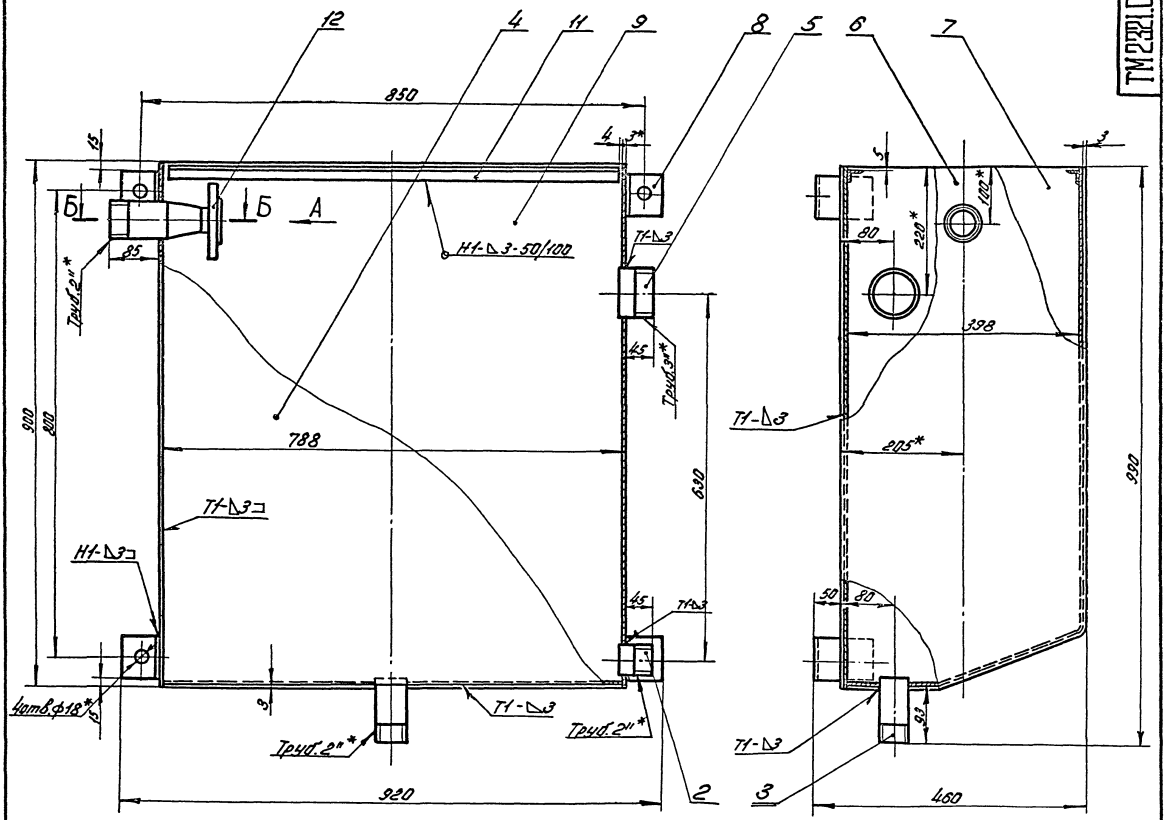

Б-Б
М1:2

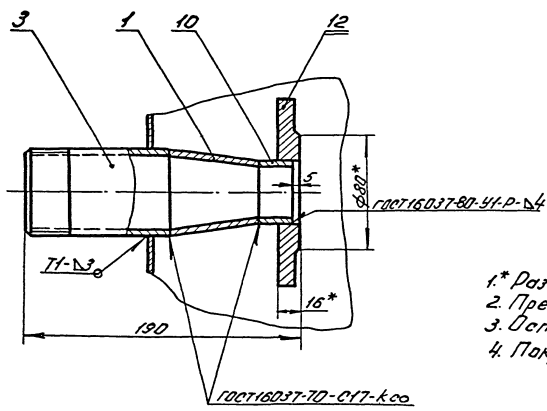

Вид А
М1:20

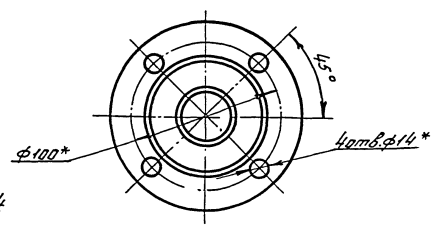

1.* Размеры для справок.
2. Предельные отклонения размеров - по ± IT14/2.
3. Остальные сварные швы по ГОСТ 5264-80.
4. Покрытие по ГОСТ 14202-69.

					ТМ2321.01.000 СБ		
Изм.	Лист	№ докум.	Подп.	Дата	Корпус Сборочный чертеж	Лит.	Масса	Масштаб
Разраб.		Гогаева					6,4	1:5
Пров.		Шишкина				Лист	Листов 3
Рук.		Шишкина					
Н.контр.		Шишкина				Г/Я Р-6655	
		11549-06	34		Копировал	Формат А2	

ТМ2321.01.001

Rz80

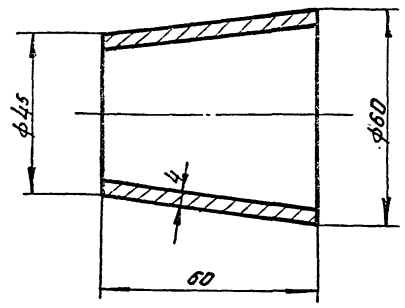

Предельные отклонения размеров - по h14.

Изм.	Лист	№ докум.	Подп.	Дата	ТМ2321.01.001			
Разраб.		Галеева			Конус переходной	Лит.	Масса	Масштаб
Пров.		Шишкина					0,3	1:1
Рук.		Шишкина				Лист	Листов 1	
Н.контр.		Шишкина			Ст.3 ГОСТ 380-71	П/Я Р-6655		

Копировал Формат А1

ТМ2321.01.002

Rz80

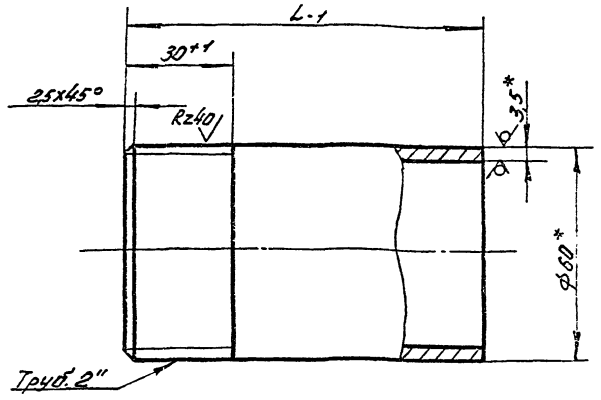

Обозначение	L, мм	Масса, кг
ТМ2321.01.002	55	0,27
-01	100	0,51

* Размеры для справок.

Инв.№ подл. | Подп. и дата | Взам. инв.№ | Инв.№ дубл. | Подп. и дата

Изм.	Лист	№ докум.	Подп.	Дата	ТМ2321.01.002			
Разраб.		Галеева			Патрубок	Лит.	Масса	Масштаб
Пров.		Шишкина					Ст. подл.	1:1
Рук.		Шишкина				Лист	Листов 1	
Н.контр.		Шишкина			Труба 80х3,5 ГОСТ 3262-75	П/Я Р-6655		

Копировал Формат А1

ТМ2321.01.003

Rz320

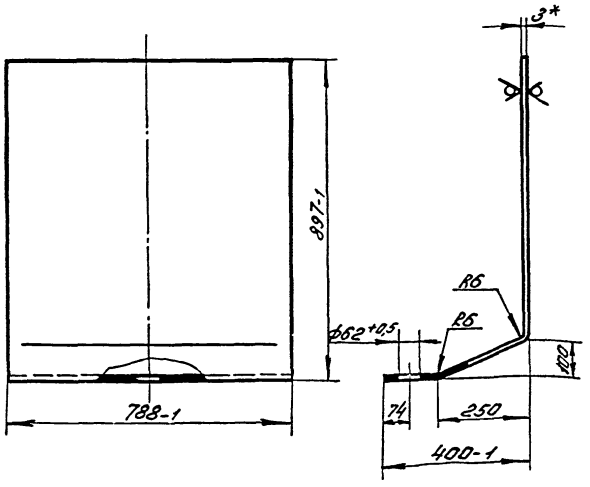

1.* Размер для справок.
2. Неуказанные предельные отклонения размеров - по $\pm\frac{JT14}{2}$.

Изм.	Лист	№ докум.	Подп.	Дата	ТМ2321.01.003			
Разраб.		Галеева			Стенка передняя	Лит.	Масса	Масштаб
Пров.		Шишкина					22,5	1:10
Рук.		Шишкина				Лист	Листов 1	
Н.контр.		Шишкина			Лист 3 ГОСТ 19903-74 / Ст.3 ГОСТ 16523-70	П/Я Р-6655		

Копировал Формат А1

ТМ2321.01.004

Rz80

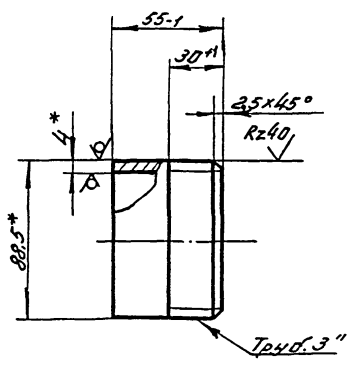

* Размеры для справок.

Инв.№ подл. | Подп. и дата | Взам. инв.№ | Инв.№ дубл. | Подп. и дата

Изм.	Лист	№ докум.	Подп.	Дата	ТМ2321.01.004			
Разраб.		Галеева			Патрубок	Лит.	Масса	Масштаб
Пров.		Шишкина					0,46	1:2
Рук.		Шишкина				Лист	Листов 1	
Н.контр.		Шишкина			Труба 80х4 ГОСТ 3262-75	П/Я Р-6655		

Копировал Формат А1

ТМ2321.02.000СБ

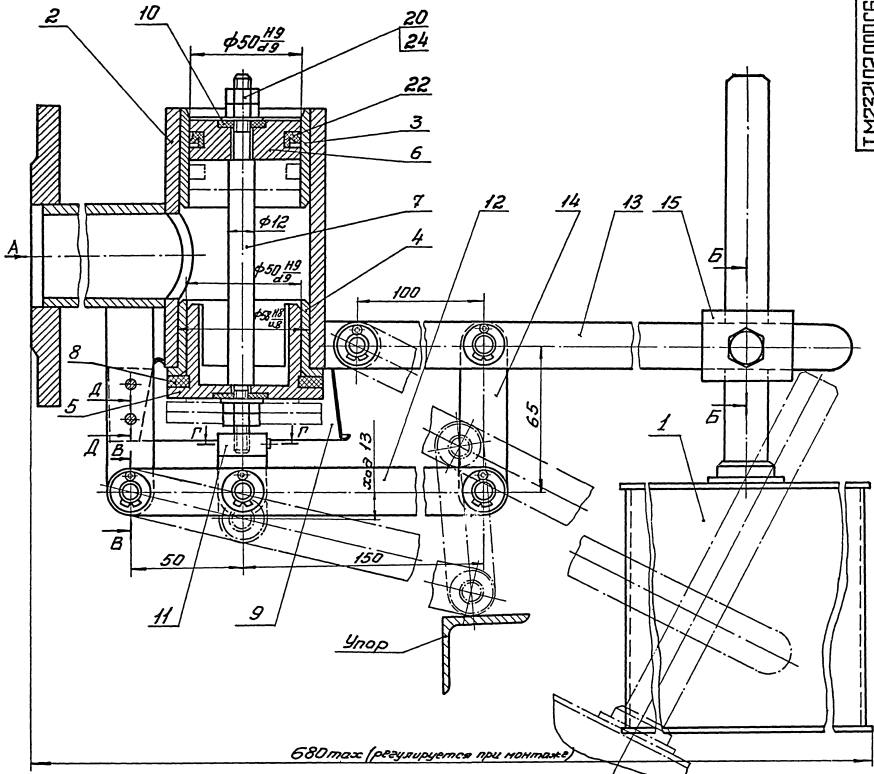

Б–Б

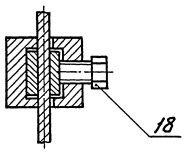

В–В

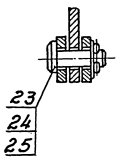

Г–Г

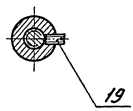

Д–Д
м2:1

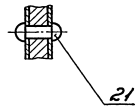

Вид А
м 1:5

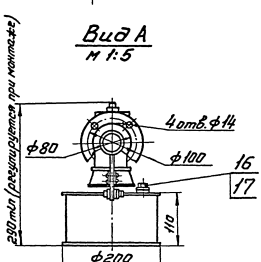

Размеры для справок.

				ТМ2321.02.000 СБ			
Изм.	Лист	№ докум.	Подп.	Дата	Клапан поплавковый Сборочный чертеж	Лит.	Масса	Масштаб
Разраб.		Гапеева					7.0	1:1
Пров.		Шишкина				Лист	Листов 1
Рук.		Шишкина				П/Я Р-6655	
Н.контр.		Шишкина					

17549-08 36 Копировал Формат 22

Инв.№ подл. | Подп. и дата | Взам. инв.№ | Инв.№ дубл. | Подп. и дата

ТМ2321.01.005

Rz320 ▽(▽)

Рис.1

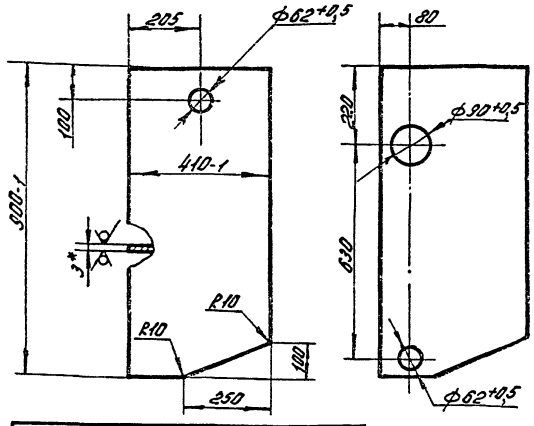

Рис.2
Остальное-см.рис.1

Обозначение	Рис.	Масса кг
ТМ2321.01.005	1	8,6
-01	2	8,4

1.* Размер для справок.
2. Неуказанные предельные отклонения размеров - по $\pm\frac{IT14}{2}$.

Изм.	Лист	№ докум.	Подп.	Дата
Разраб.		Гапеева		
Пров.		Шишкина		
Рук.		Шишкина		
Н.контр.		Шишкина		

ТМ2321.01.005

Стенка

Лит.	Масса	Масштаб
	см. табл.	1:10
Лист	Листов 1	

Лист 30 ГОСТ 19903-74 / Ст.3 ГОСТ 16523-70

П/я Р-6655

Копировал Формат А1

ТМ2321.01.006

Rz320 ▽(▽)

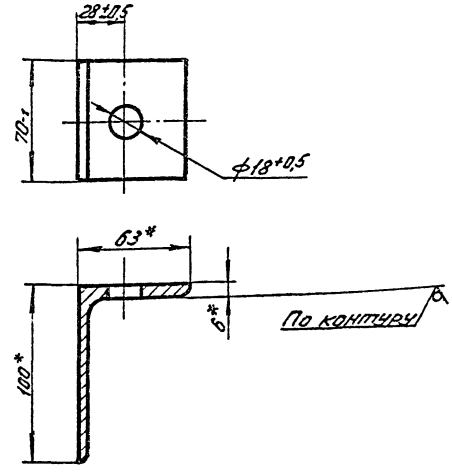

* Размеры для справок.

Изм.	Лист	№ докум.	Подп.	Дата
Разраб.		Гапеева		
Пров.		Шишкина		
Рук.		Шишкина		
Н.контр.		Шишкина		

Инв.№ подл. | Подп. и дата | Взам.инв.№ | Инв.№ дубл. | Подп. и дата

ТМ 2321.01.006

Лапа

Лит.	Масса	Масштаб
	0,5	1:2
Лист	Листов 1	

Уголок Б-100х63х6 ГОСТ 8510-72 / Ст.3 ГОСТ 535-79

П/я Р-6655

Копировал Формат А1

ТМ2321.02.100СБ

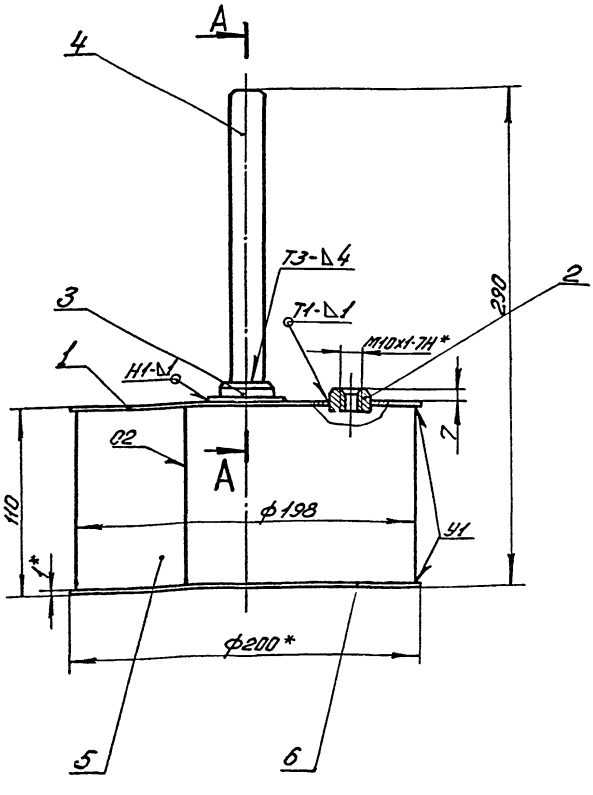

А–А
М1:1

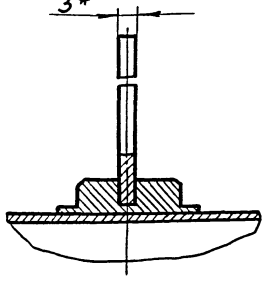

1. Шероховатость обрабатываемых поверхностей деталей Б4 не ниже Rz320 ▽.
2.* Размеры для справок.
3. Предельные отклонения размеров - по $\pm\frac{IT14}{2}$.
4. Сварные швы по ГОСТ 5264-80.
5. Покрытие - Ц.10.

Изм.	Лист	№ докум.	Подп.	Дата
Разраб.		Гапеева		
Пров.		Шишкина		
Рук.		Шишкина		
Н.контр.		Шишкина		

ТМ2321.02.100СБ

Поплавок
Сборочный чертеж

Лит.	Масса	Масштаб
	1,3	1:2
Лист	Листов 1	

П/я Р-6655

Копировал Формат А2

ТМ 2321.02.101

Rz 80 (▽)

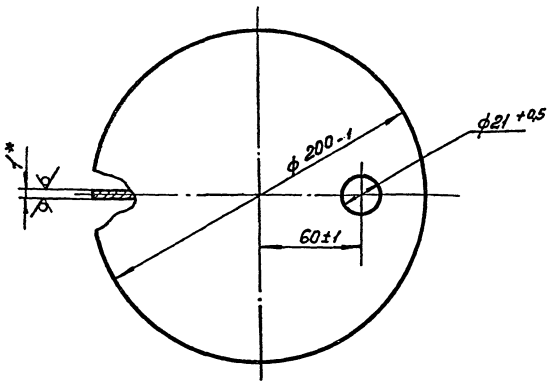

*Размер для справок.

Изм.	Лист	N° докум.	Подп.	Дата	ТМ 2321.02.101			
Разраб.		Гапеева			Крышка	Лит.	Масса	Масштаб
Пров.		Шишкина					0,25	1:2
Рук.		Шишкина				Лист	Листов 1	
Н. контр.		Шишкина			Лист 1,0 ГОСТ 19903-74 / Ст.3 ГОСТ 16523-70	7/я Р-6655		

Копировал Формат 11

ТМ2321.02.102

Rz 80 (▽)

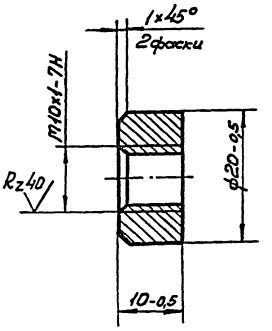

Инв. № подл. | Подп. и дата | Взам. инв. № | Инв. № дубл. | Подп. и дата

Изм.	Лист	N° докум.	Подп.	Дата	ТМ 2321.02.102			
Разраб.		Гапеева			Бобышка	Лит.	Масса	Масштаб
Пров.		Шишкина					0,02	2:1
Рук.		Шишкина				Лист	Листов 1	
Н. контр.		Шишкина			Ст.3 ГОСТ 380-71	7/я Р-6655		

Копировал Формат 11

ТМ2321.02.103

Rz 80 (▽)

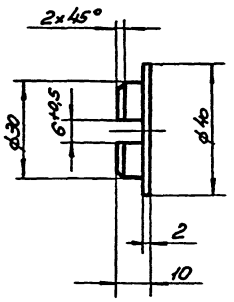

Неуказанные предельные отклонения размеров по h14.

Изм.	Лист	N° докум.	Подп.	Дата	ТМ 2321.02.103			
Разраб.		Гапеева			Бобышка	Лит.	Масса	Масштаб
Пров.		Шишкина					0,08	1:1
Рук.		Шишкина				Лист	Листов 1	
Н. контр.		Шишкина			Ст.3 ГОСТ 380-71	7/я Р-6655		

Копировал Формат 11

ТМ 2321.02.104

Rz 80 (▽)

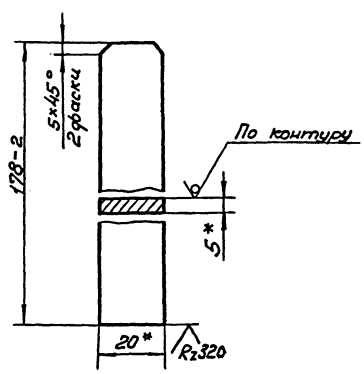

*Размеры для справок.

Инв. № подл. | Подп. и дата | Взам. инв. № | Инв. № дубл. | Подп. и дата

Изм.	Лист	N° докум.	Подп.	Дата	ТМ 2321.02.104			
Разраб.		Гапеева			Рычаг	Лит.	Масса	Масштаб
Пров.		Шишкина					0,17	1:1
Рук.		Шишкина				Лист	Листов 1	
Н. контр.		Шишкина			Полоса 5х20 ГОСТ 103-76 / Ст.3 ГОСТ 535-79	7/я Р-6655		

Копировал Формат 11

ТМ2321.02.200 СБ

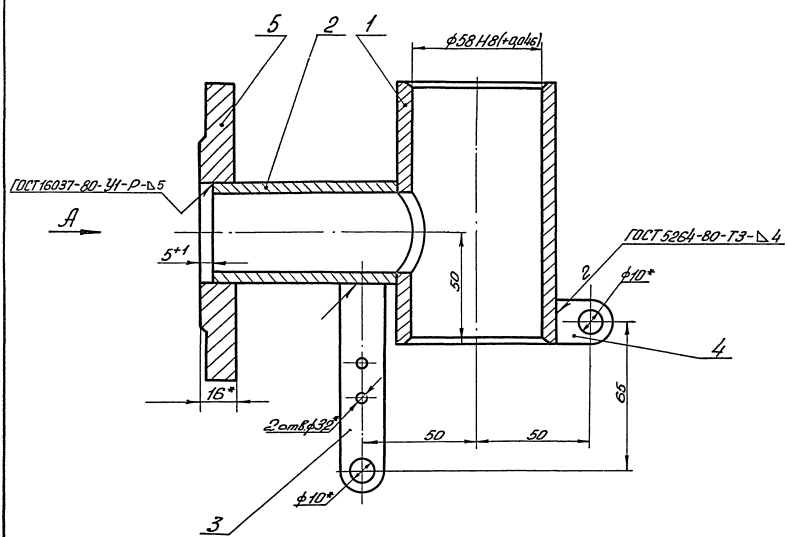

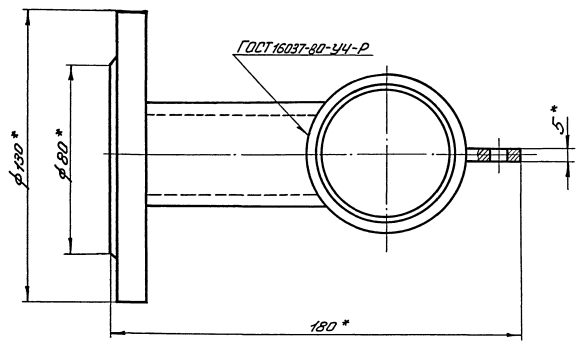

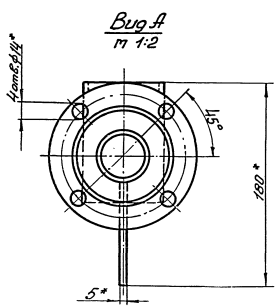

1.* Размеры для справок.
2. Неуказанные предельные отклонения размеров – по ± IT14/2.
3. Покрытие – Ц 10.

Изм.	Лист	№ докум.	Подп.	Дата	ТМ 2321.02.200 СБ		
Разраб.		Горячева			Корпус клапана Сборочный чертеж	Лит.	Масса	Масштаб
Пров.		Шишкина					2,8	1:1
Рук.		Шишкина				Лист	Листов 1	
Н. контр.		Шишкина				п/я Р-6655		

Копировал Формат А2

ТМ2321.02.201

Rz80 √(√)

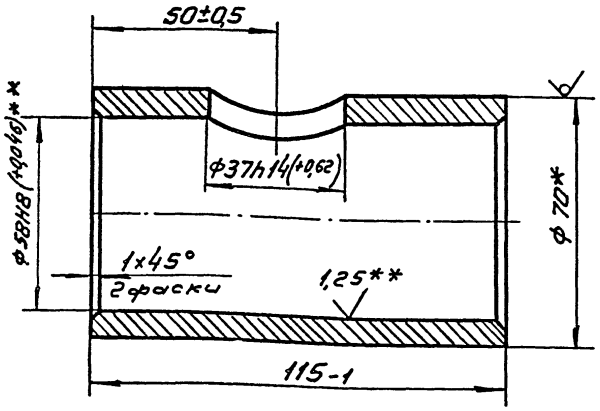

1.* Размер для справок.
2.** Размер и шероховатость поверхности при сборке после сварки.

Изм.	Лист	№ докум.	Подп.	Дата	ТМ2321.02.201
Разраб.		Гапеева			Труба
Пров.		Шишкина			Лит. / Масса 1,1 / Масштаб 1:1
Рук.		Шишкина			Лист / Листов 1
Н.контр.		Шишкина			Труба 70×7 ГОСТ 8732-78 / Д ГОСТ 8731-74 — 7/я Р-6655

Копировал Формат 11

Инв.№ подл. | Подп. и дата | Взам. инв.№ | Инв.№ дубл. | Подп. и дата

ТМ2321.02.202

√(√)

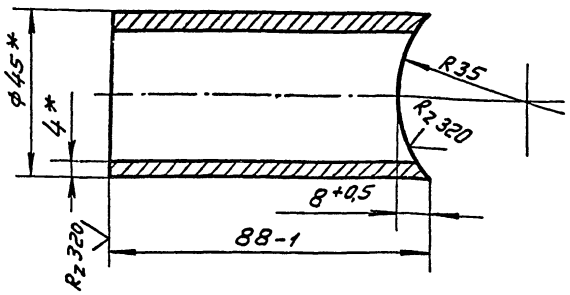

* Размеры для справок.

Изм.	Лист	№ докум.	Подп.	Дата	ТМ2321.02.202
Разраб.		Гапеева			Патрубок
Пров.		Шишкина			Лит. / Масса 0,35 / Масштаб 1:1
Рук.		Шишкина			Лист / Листов 1
Н.контр.		Шишкина			Труба 45×4 ГОСТ 8732-78 / Д ГОСТ 8731-74 — 7/я Р-6655

Копировал Формат 11

ТМ2321.02.203

√(√)

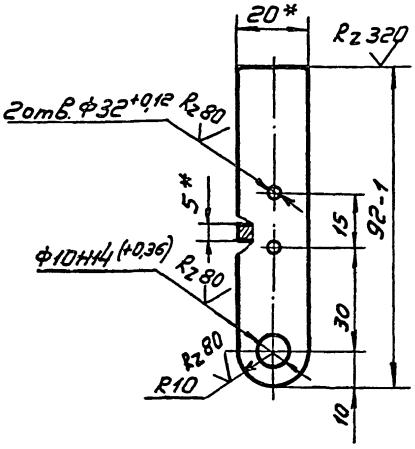

1.* Размеры для справок.
2. Неуказанные предельные отклонения размеров — по ±IT14/2.

Изм.	Лист	№ докум.	Подп.	Дата	ТМ2321.02.203
Разраб.		Гапеева			Серьга
Пров.		Шишкина			Лит. / Масса 0,07 / Масштаб 1:1
Рук.		Шишкина			Лист / Листов 1
Н.контр.		Шишкина			Полоса 5×20 ГОСТ 103-76 / Ст.3 ГОСТ 535-79 — 7/я Р-6655

Копировал Формат 11

Инв.№ подл. | Подп. и дата | Взам. инв.№ | Инв.№ дубл. | Подп. и дата

ТМ2321.02.204

√(√)

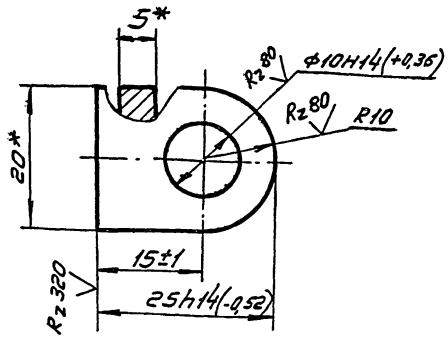

* Размеры для справок.

Изм.	Лист	№ докум.	Подп.	Дата	ТМ2321.02.204
Разраб.		Гапеева			Ушко
Пров.		Шишкина			Лит. / Масса 0,02 / Масштаб 2:1
Рук.		Шишкина			Лист / Листов 1
Н.контр.		Шишкина			Полоса 5×20 ГОСТ 103-76 / Ст.3 ГОСТ 535-79 — 7/я Р-6655

Копировал Формат 11

ТМ2321.02.001

Rz 80 (▽)

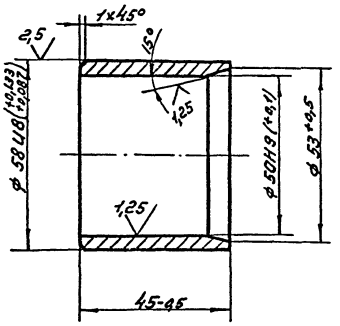

Изм.	Лист	№ докум.	Подп.	Дата
Разраб.		Галеева		
Пров.		Шишкина		
Рук.		Шишкина		
Н. контр.		Шишкина		

ТМ2321.02.001

Втулка

Лит.	Масса	Масштаб
	0,23	1:1
Лист	Листов 1	

Бр. АЖ9-4Л ГОСТ 493-75

П/Я Р-6655

Копировал Формат А4

ТМ2321.02.002

Rz 80 (▽)

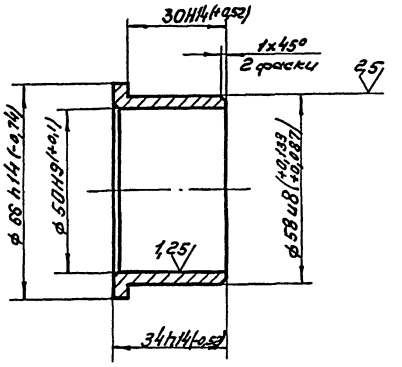

Изм.	Лист	№ докум.	Подп.	Дата
Разраб.		Галеева		
Пров.		Шишкина		
Рук.		Шишкина		
Н. контр.		Шишкина		

Инв. № подл. | Подп. и дата | Взам. инв. № | Инв. № дубл. | Подп. и дата

ТМ2321.02.002

Втулка

Лит.	Масса	Масштаб
	0,18	1:1
Лист	Листов 1	

Бр. АЖ9-4Л ГОСТ 493-75

П/Я Р-6655

Копировал Формат А4

ТМ2321.02.003

Rz 20 (▽)

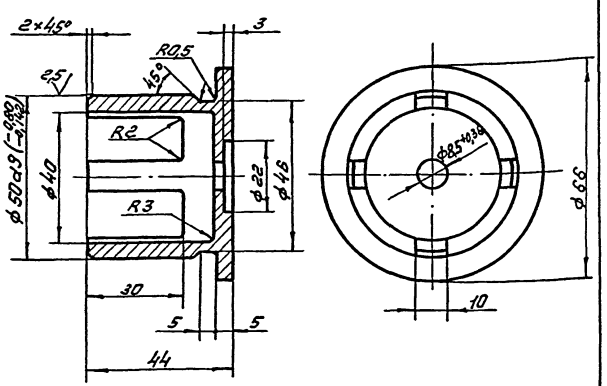

Неуказанные предельные отклонения размеров: отверстий - по H14, валов - по h14, остальных - по $\pm \frac{IT14}{2}$.

Изм.	Лист	№ докум.	Подп.	Дата
Разраб.		Галеева		
Пров.		Шишкина		
Рук.		Шишкина		
Н. контр.		Шишкина		

ТМ2321.02.003

Седло клапана

Лит.	Масса	Масштаб
	0,25	1:1
Лист	Листов 1	

Сталь 12Х13 ГОСТ 5632-72

П/Я Р-6655

Копировал Формат А4

ТМ2321.02.004

Rz 20 (▽)

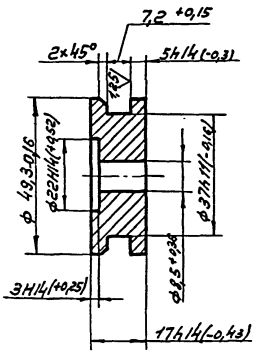

Изм.	Лист	№ докум.	Подп.	Дата
Разраб.		Галеева		
Пров.		Шишкина		
Рук.		Шишкина		
Н. контр.		Шишкина		

Инв. № подл. | Подп. и дата | Взам. инв. № | Инв. № дубл. | Подп. и дата

ТМ2321.02.004

Поршень

Лит.	Масса	Масштаб
	0,2	1:1
Лист	Листов 1	

Сталь 12Х13 ГОСТ 5632-72

П/Я Р-6655

Копировал Формат А4

ТМ2321.02.005

Rz 80 (√)

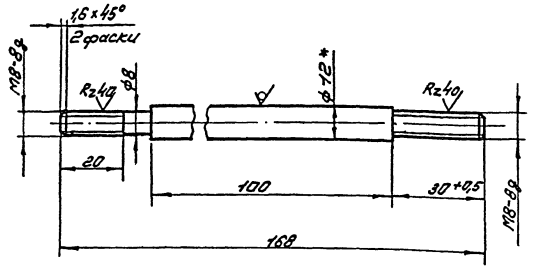

1. * Размер для справок.
2. Предельные отклонения размеров: валов по h 14, остальных — по $\pm \frac{IT14}{2}$.
3. Покрытие - Ц 10.

Изм.	Лист	№ докум.	Подп.	Дата
Разраб.		Галеева		
Пров.		Шишкина		
Рук.		Шишкина		
Н. контр.		Шишкина		

ТМ 2321.02.005

Шток

Лит.	Масса	Масштаб
	0,12	1:1
Лист	Листов 1	

Круг $\frac{В12\ ГОСТ\ 2590-71}{Ст.3\ ГОСТ\ 535-79}$

п/я Р-6655

Копировал Формат А1

ТМ2321.02.006

Rz 80 (√)

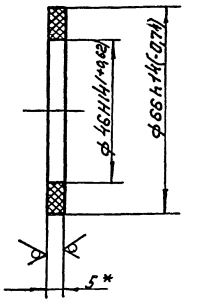

* Размер для справок.

Инв. № подл. | Подп. и дата | Взам. инв. № | Инв. № дубл. | Подп. и дата

Изм.	Лист	№ докум.	Подп.	Дата
Разраб.		Галеева		
Пров.		Шишкина		
Рук.		Шишкина		
Н. контр.		Шишкина		

ТМ 2321.02. 006

Прокладка

Лит.	Масса	Масштаб
	0,01	1:1
Лист	Листов 1	

Пластина I, лист, ТМ КЦ-М-5-1.1 ГОСТ 7338-77

п/я Р-6655

Копировал Формат А4

ТМ2321.02.007

Rz 80 (√)

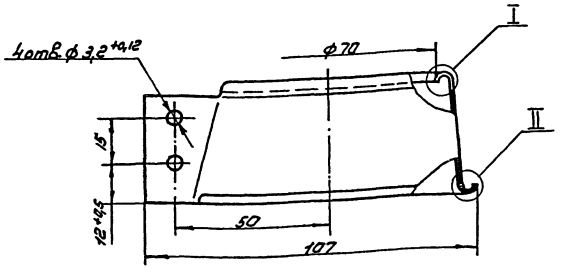

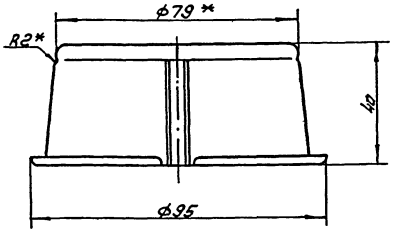

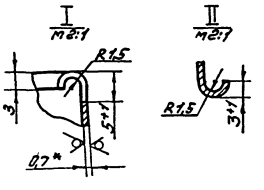

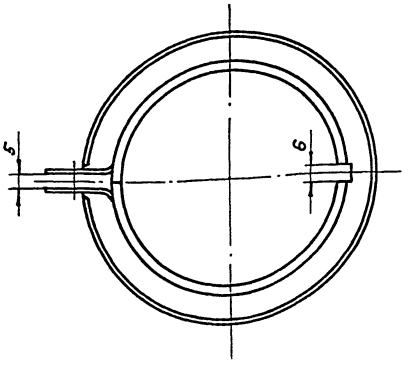

1. * Размеры для справок.
2. Неуказанные предельные отклонения размеров: отверстий - по H14, валов - по h14, остальных — по $\pm \frac{IT14}{2}$.
3. Покрытие - Ц 10.

Изм.	Лист	№ докум.	Подп.	Дата
Разраб.		Галеева		
Пров.		Шишкина		
Рук.		Шишкина		
Н. контр.		Шишкина		

ТМ2321.02.007

Отражатель

Лит.	Масса	Масштаб
	0,07	1:1
Лист	Листов 1	

Сталь оцинкованная 0,7 ГОСТ 7118-78

п/я Р-6655

Копировал Формат А2

ТМ2321.02.008

Rz80 (V)

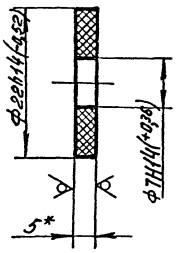

* Размер для справок.

Изм.	Лист	N° докум.	Подп.	Дата	ТМ2321.02.008		
Разраб.		Галеева			Прокладка	Лит.	Масса 0,002	Масштаб 1:1
Пров.		Шишкина				Лист	Листов 1
Рук.		Шишкина			Пластина I, лист, ТМК Щ-М-34.7 ГОСТ 7338-77	П/Я Р-6655	
Н.контр.		Шишкина					

Копировал Формат 11

ТМ2321.02.009

Rz80 (V)

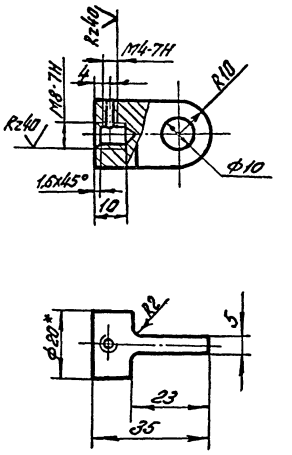

1.* Размер для справок.
2. Предельные отклонения размеров: отверстий - по H14, валов - по h14, остальных - по $\pm\frac{JT14}{2}$.
3. Покрытие - Ц 10.

Изм.	Лист	N° докум.	Подп.	Дата	ТМ2321.02.009		
Разраб.		Галеева			Серьга	Лит.	Масса 0,04	Масштаб 1:1
Пров.		Шишкина				Лист	Листов 1
Рук.		Шишкина			Круг В20 ГОСТ 2590-71 Ст.3 ГОСТ 535-79	П/Я Р-6655	
Н.контр.		Шишкина					

Инв. N° подл. | Подп. и дата | Взам. инв. N | Инв. N° дубл. | Подп. и дата

Копировал Формат 11

ТМ2321.02.011

Rz80 (V)

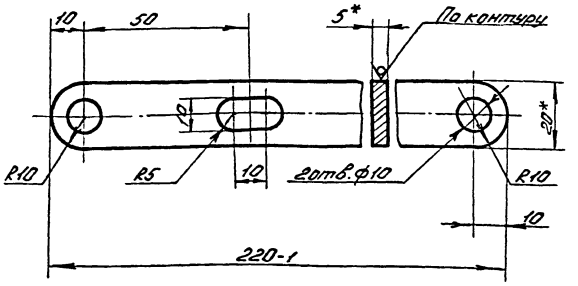

1.* Размеры для справок.
2. Неуказанные предельные отклонения размеров: отверстий - по H14, остальных - по $\pm\frac{JT14}{2}$.
3. Покрытие - Ц 10.

Изм.	Лист	N° докум.	Подп.	Дата	ТМ2321.02.011		
Разраб.		Галеева			Тяга	Лит.	Масса 0,17	Масштаб 1:1
Пров.		Шишкина				Лист	Листов 1
Рук.		Шишкина			Полоса 5x20 ГОСТ 103-76 Ст.3 ГОСТ 535-79	П/Я Р-6655	
Н.контр.		Шишкина					

Копировал Формат 11

ТМ2321.02.012

Rz80 (V)

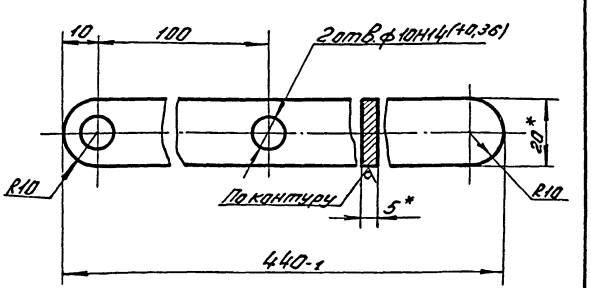

1.* Размеры для справок.
2. Неуказанные предельные отклонения размеров - по $\pm\frac{JT14}{2}$.
3. Покрытие - Ц 10.

Изм.	Лист	N° докум.	Подп.	Дата	ТМ2321.02.012		
Разраб.		Галеева			Тяга	Лит.	Масса 0,34	Масштаб 1:1
Пров.		Шишкина				Лист	Листов
Рук.		Шишкина			Полоса 5x20 ГОСТ 103-76 Ст.3 ГОСТ 535-79	П/Я Р-6655	
Н.контр.		Шишкина					

Инв. N° подл. | Подп. и дата | Взам. инв. N | Инв. N° дубл. | Подп. и дата

Копировал Формат 11

ТМ 2321.02.013

Rz 80 / (▽)

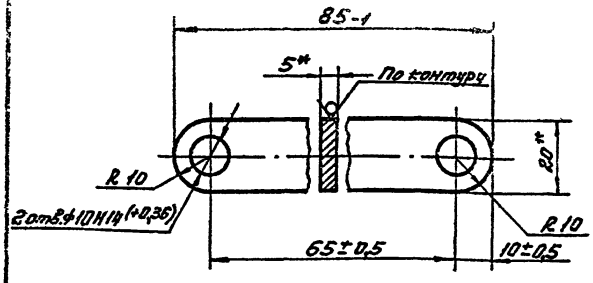

1. * Размеры для справок.
2. Покрытие – Ц 10.

Изм.	Лист	№ докум.	Подп.	Дата	ТМ 2321.02.013			
Разраб.		Гапеева			Тяга	Лит.	Масса	Масштаб
Пров.		Шишкина					0,07	1:1
Рук.		Шишкина				Лист	Листов 1	
Н. контр.		Шишкина			Полоса $\frac{5 \times 20 \text{ ГОСТ } 103\text{-}76}{\text{Ст.3 ГОСТ } 535\text{-}79}$	ГЯР-6655		

Копировал — Формат А1

ТМ 2321.02.014

Rz 80 / (▽)

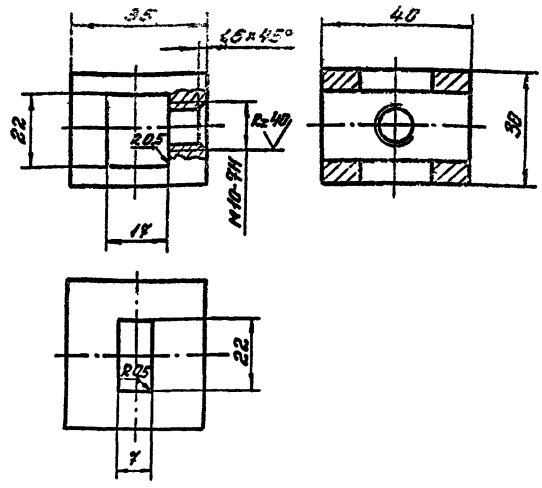

1. Предельные отклонения размеров: отверстий – по H14, валов – по h14, остальных – по $\pm \frac{IT14}{2}$.
2. Покрытие – Ц 10.

Изм.	Лист	№ докум.	Подп.	Дата	ТМ 2321.02.014			
Разраб.		Гапеева			Бобышка	Лит.	Масса	Масштаб
Пров.		Шишкина					0,24	1:1
Рук.		Шишкина				Лист	Листов 1	
Н. контр.		Шишкина			Ст.3 ГОСТ 380-71	ГЯР-6655		

Копировал — Формат А1

ТМ2321.02.015

Rz 80 / (▽)

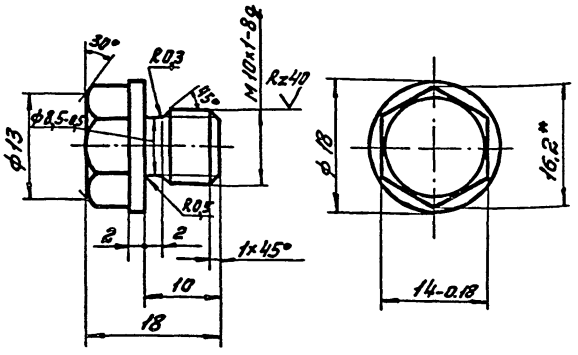

1. * Размер для справок.
2. Неуказанные предельные отклонения размеров: отверстий – по H14, валов – по h14, остальных – по $\pm \frac{IT14}{2}$.
3. Покрытие – Ц 10.

Изм.	Лист	№ докум.	Подп.	Дата	ТМ 2321.02.015			
Разраб.		Гапеева			Пробка	Лит.	Масса	Масштаб
Пров.		Шишкина					0,02	2:1
Рук.		Шишкина				Лист	Листов 1	
Н. контр.		Шишкина			Ст.3 ГОСТ 380-71	ГЯР-6655		

Копировал — Формат А1

ТМ 2321.02.016

Rz 80 / (▽)

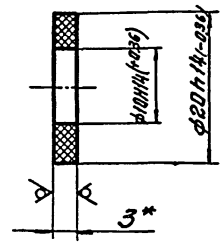

*Размер для справок.

Изм.	Лист	№ докум.	Подп.	Дата	ТМ 2321.02.016			
Разраб.		Гапеева			Прокладка	Лит.	Масса	Масштаб
Пров.		Шишкина					0,005	2:1
Рук.		Шишкина				Лист	Листов 1	
Н. контр.		Шишкина			Пластина I, лист, ТМКЩ-М-3-1.7 ГОСТ 7338-77	ГЯР-6655		

17549-06 44

Копировал — Формат А1

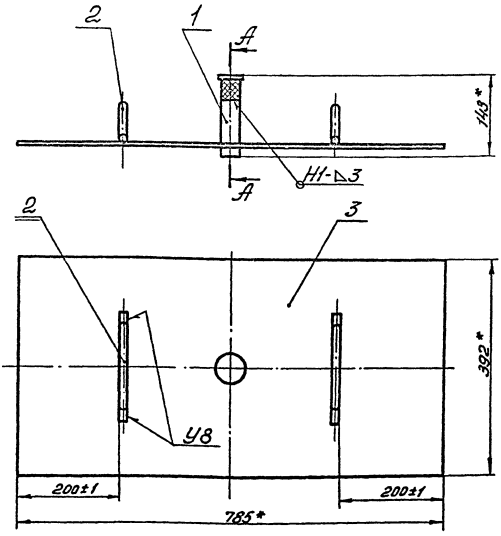

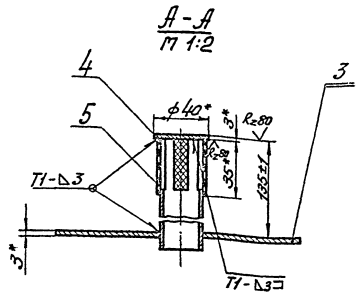

1. * Размеры для справок.
2. Сварные швы по ГОСТ 5264-80.
3. Покрытие по ГОСТ 14202-69.

					ТМ 2321.03.000 СБ			
Изм.	Лист	№ докум.	Подп.	Дата	Крышка Сборочный чертеж	Лит.	Масса	Масштаб
Разраб.		Гапеева					8,0	1:5
Пров.		Шишкина				Лист	Листов 1	
Рук.		Шишкина						
Н.контр.		Шишкина				ПЯР-6655		

Копировал Формат А2

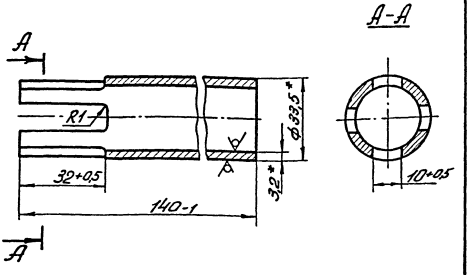

* Размеры для справок.

					ТМ 2321.03. 001			
Изм.	Лист	№ докум.	Подп.	Дата	Корпус сопуна	Лит.	Масса	Масштаб
Разраб.		Гапеева					0,33	1:1
Пров.		Шишкина				Лист	Листов 1	
Рук.		Шишкина						
Н.контр.		Шишкина			Труба 25х2,2 ГОСТ 3262-75	ПЯР-6655		

Копировал Формат А4

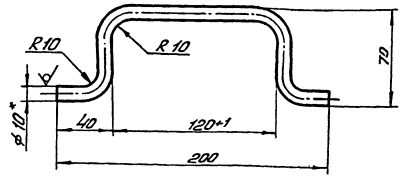

1.* Размер для справок.

2. Неуказанные предельные отклонения размеров: валов - по h14, остальных - по ± IT14/2.

					ТМ 2321.03. 002			
Изм.	Лист	№ докум.	Подп.	Дата	Ручка	Лит.	Масса	Масштаб
Разраб.		Гапеева					0,18	1:2
Пров.		Шишкина				Лист	Листов 1	
Рук.		Шишкина						
Н.контр.		Шишкина			Круг В.10 ГОСТ 2590-71 Ст.3 ГОСТ 535-79	ПЯР-6655		

Инв.№ подл. | Подп. и дата | Взам. инв.№ | Инв.№ дубл. | Подп. и дата

ТМ2321.03.003

Rz80 V(V)

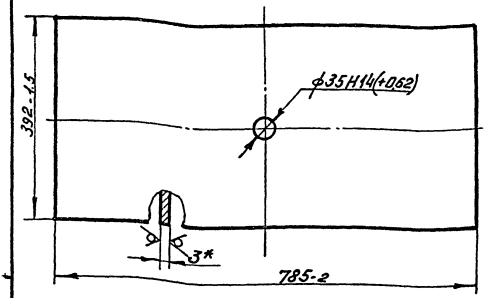

* Размер для справок.

Изм. Лист	N° докум.	Подп.	Дата	ТМ 2321.03.003	
Разраб.	Гапеева			Крышка	Лит. / Масса / Масштаб: 7,2 / 1:5
Пров.	Шишкина				Лист / Листов 1
Рук.	Шишкина				
Н.контр.	Шишкина			Лист 3.0 ГОСТ 19903-74 Ст.3 ГОСТ 16523-70	п/я Р-6655

Копировал Формат А4

ТМ2321.00.001

Rz80 V(V)

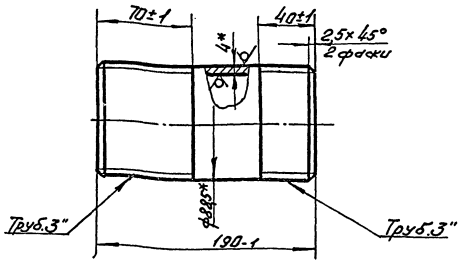

* Размеры для справок.

Изм. Лист	N° докум.	Подп.	Дата	ТМ 2321.00.001	
Разраб.	Гапеева			Труба	Лит. / Масса / Масштаб: 1,58 / 1:2
Пров.	Шишкина				Лист / Листов 1
Рук.	Шишкина				
Н.контр.	Шишкина			Труба 80×4 ГОСТ 3262-75	п/я Р-6655

Копировал Формат А4

Инв.№ подл. | Подп. и дата | Взам.инв.№ | Инв.№ дубл. | Подп. и дата

ТМ2321.00.002

Rz80 V(V)

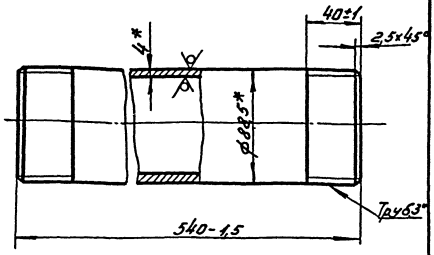

* Размеры для справок.

Изм. Лист	N° докум.	Подп.	Дата	М 2321.00.002	
Разраб.	Гапеева			Труба	Лит. / Масса / Масштаб: 4,5 / 1:2
Пров.	Шишкина				Лист / Листов 1
Рук.	Шишкина				
Н.контр.	Шишкина			Труба 80×4 ГОСТ 3262-75	п/я Р-6655

Копировал Формат А4

gost.e-ecolog.ru

ТМ2321.00.005

Rz80 V(V)

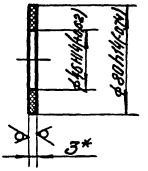

* Размер для справок.

Изм. Лист	N° докум.	Подп.	Дата	ТМ 2321.00.003	
Разраб.	Гапеева			Прокладка	Лит. / Масса / Масштаб: 0,01 / 1:2
Пров.	Шишкина				Лист / Листов 1
Рук.	Шишкина				
Н.контр.	Шишкина			Пластина I лист, ТМКЩ-М-31.7 ГОСТ 7338-77	п/я Р-6655

17549-06 146 Копировал Формат А4

Инв.№ подл. | Подп. и дата | Взам.инв.№ | Инв.№ дубл. | Подп. и дата