ТИПОВОЙ ПРОЕКТ

А-II-900-80/22

А-III-900-80/22

А-IV-900-80/22

СКЛАД

ВСТРОЕННЫЙ В ОДНОЭТАЖНЫЙ ПРОИЗВОДСТВЕННЫЙ КОРПУС

Альбом I

ЧАСТЬ 2

gost.e-ecolog.ru

ЦЕНТРАЛЬНЫЙ ИНСТИТУТ ТИПОВОГО ПРОЕКТИРОВАНИЯ
ГОССТРОЯ СССР

Москва, А-445, Сельская ул., 22

Сдано в печать IV 1963 г.
Заказ № 3132 Тираж 100 экз.

ТИПОВОЙ ПРОЕКТ

А—II—900—80/22
А—III—900—80/22
А—IV—900—80/22

СКЛАД, ВСТРОЕННЫЙ В ОДНОЭТАЖНЫЙ ПРОИЗВОДСТВЕННЫЙ КОРПУС

АЛЬБОМ I
ЧАСТЬ 2

СОСТАВ ПРОЕКТА:

АЛЬБОМ I	ЧАСТЬ 1	АРХИТЕКТУРНЫЕ РЕШЕНИЯ. КОНСТРУКЦИИ ЖЕЛЕЗОБЕТОННЫЕ. МЕХАНИЗАЦИЯ ПРПС РАБОТ.
	ЧАСТЬ 2	РЕЗЕРВУАР ДЛЯ ВОДЫ V=50 м³ (ДЛЯ I и II КЛИМАТИЧЕСКИХ РАЙОНОВ)
АЛЬБОМ II	ЧАСТЬ 1	ОТОПЛЕНИЕ И ВЕНТИЛЯЦИЯ. ВНУТРЕННИЕ ВОДОПРОВОД И КАНАЛИЗАЦИЯ.
	ЧАСТЬ 2	УСТАНОВКА АВТОМАТИЧЕСКОГО ПОЖАРОТУШЕНИЯ.
АЛЬБОМ III		ЭЛЕКТРОСНАБЖЕНИЕ, ЭЛЕКТРООСВЕЩЕНИЕ, СИЛОВОЕ ЭЛЕКТРООБОРУДОВАНИЕ. СВЯЗЬ И СИГНАЛИЗАЦИЯ.
АЛЬБОМ IV		НЕСТАНДАРТИЗИРОВАННОЕ ОБОРУДОВАНИЕ.
АЛЬБОМ V	ЧАСТЬ 1 КН. 1, 2	СМЕТЫ. (СУХИЕ ГРУНТЫ)
	ЧАСТЬ 2 КН. 1, 2	СМЕТЫ. (МОКРЫЕ ГРУНТЫ)
АЛЬБОМ VI		ЗАКАЗНЫЕ СПЕЦИФИКАЦИИ.

ПРИМЕНЕННЫЕ ТИПОВЫЕ ПРОЕКТЫ:

ТИПОВОЙ ПРОЕКТ А-II(III IV)-1200-75/21 АЛЬБОМ I ЧАСТЬ 2	АРХИТЕКТУРНО-СТРОИТЕЛЬНЫЕ ЧЕРТЕЖИ. РЕЗЕРВУАР (ДЛЯ III, IV^а и IV^б КЛИМАТИЧЕСКИХ РАЙОНОВ) РАСПРОСТРАНЯЕТ ЦИТП.
ТИПОВОЙ ПРОЕКТ 902-1-53	"КАНАЛИЗАЦИОННАЯ НАСОСНАЯ СТАНЦИЯ" РАСПРОСТРАНЯЕТ ЦИТП

РАЗРАБОТАН
ПРЕДПРИЯТИЕМ П/Я Р-6655
ОРГАНИЗАЦИИ П/Я А-1501

ГЛАВНЫЙ ИНЖЕНЕР ПРЕДПРИЯТИЯ /АФАНАСЬЕВ/
ГЛАВНЫЙ ИНЖЕНЕР ПРОЕКТА /БОЛОТИН/

УТВЕРЖДЕН И ВВЕДЕН
В ДЕЙСТВИЕ
ОРГАНИЗАЦИЕЙ П/Я А-1501

ПРОТОКОЛ №45-КС ОТ 13.07.81

Привязан:

Инв.№

Типовой проект А-II (III, IV)-900-80/22 Альбом I, часть

ВЕДОМОСТЬ РАБОЧИХ ЧЕРТЕЖЕЙ ОСНОВНОГО КОМПЛЕКТА

Лист	Наименование	Примеч.
	Обложка	
	Титульный лист	стр. 1
1	Общие данные	стр. 2
2	План резервуара, разрезы	стр. 3
3	Деталь „I", РП-1, МГ-1, МЛ-1	стр. 4
4	Расход материалов для А-II, А-III, спецификации	стр. 5
5	Расход материалов для А IV, спецификации	стр. 6
6	Монтажные схемы стеновых панелей и плит покрытия	стр. 7
7	Фундаментная плита. Опалубочный чертеж. Сечение.	стр. 8
8	Фундаментная плита Схемы расположения каркасов, нижних и верхних сеток. Сечения	стр. 9
9	Монолитная часть плиты покрытия, армирование	стр. 10
10	Монолитная часть плиты покрытия сечения 2-2; 3-3, узел „1"	стр. 11
11	Люк, конструкция	стр. 12
12	Канал, армирование. Спецификации стеновые панели СП 1-10-8, СП 1-6-8, СП 1-3-8.	стр. 13

ВЕДОМОСТЬ ОСНОВНЫХ КОМПЛЕКТОВ РАБОЧИХ ЧЕРТЕЖЕЙ

Обозначение	Наименование	Примеч.
А II/III IV/-900-80/22 АР	Архитектурные решения	Альбом I ч.1
—"— КЖ1	Конструкции железобетонные	—"—
—"— МХ	Механизация ПРТС работ	—"—
—"— КЖ2	Резервуар для воды V=50 м³	—"— I ч.2
—"— ОВ	Отопление и вентиляция	—"— II ч.1
—"— ВК	Внутренние водопровод и канализация	—"—
—"— АП	Установка автоматического пожаротушения	—"— II ч.2
—"— ЭС	Электроснабжение, электроосвещение, силовое электрооборудование	—"— III
—"— СС	Связь и сигнализация	—"—

Чертежи данного комплекта разработаны в соответствии с действующими нормами и правилами.

/Гл. инж. проекта [подпись] /Болотин/

ВЕДОМОСТЬ ССЫЛОЧНЫХ И ПРИЛАГАЕМЫХ ДОКУМЕНТОВ

Обозначение	Наименование	Примеч.
Сер. У-01-01 Вып. 1.2.3,4	Унифицированные сборно-монолитные конструкции заглубленных помещений с перекрытием балочного типа.	
ТДК-Н-I-70 ч. II. альбом 4 р. III	Установка дверей, противовзрывных устройств	

ВЕДОМОСТЬ СПЕЦИФИКАЦИЙ

Лист	Наименование	Примеч.
3	Спецификация стали на одно изделие	
4	Спецификация монолитного железобетона плиты покрытия. Сводная спецификация железобетонных конструкций Выборки стали на проект А-II и на А-III	
5	Спецификация дополнительных закладных элементов на одну панель СП1-10-8, СП1-6-8, СП1-3-8 Сводная спецификация железобетонных конструкций. Выборка стали на проект А-IV Спецификация монолитного железобетона плиты покрытия Спецификация соединительных элементов и бетона замоноличивания на монтажную схему.	
7	Спецификация монолитного железобетона фундаментной плиты и канала	
10	Спецификация арматуры на горловину	
11	Расход металлоконструкций люка	
12	Выборка стали на одну панель Спецификация стали на марку	

Ведомость прилагаемых документов

Обозначение	Наименование	Примеч.
КЖ2-11	Люк, конструкции	
КЖ2-12	Канал, армирование, спецификации стеновые панели СП1-10-8; СП1-6-8; СП1-3-8;	

ОБЩИЕ УКАЗАНИЯ

1. Настоящий альбом содержит рабочие чертежи резервуара для воды емкостью 50 м³, рассчитанного для применения в 1 и 2 климатических районах для II и III режимов вентиляции. Более подробные условия применения указаны в пояснительной записке в альбоме II часть 1 данного типового проекта
2. Конструкции резервуара приняты по серии У-01-01 выпуски 1, 2, 3, 4.
3. Примерное расположение резервуара в плане см. на листе 3 комплекта А-II/III, IV/-900-80/22 АР
4. Наружную гидроизоляцию резервуара выполнять в соответствии с листами 9 и 10 комплекта А-II/III, IV/-900-80/22 АР в зависимости от гидрогеологических условий.
5. Внутренние поверхности стен и днища резервуара покрыть слоем торкретштукатурки толщиной 25 мм. торкретный слой наносить в 2 слоя из цементного раствора на расширяющемся цементе. Работы по торкретированию вести в соответствии с указаниями главы СНиП III-20-74.
6. Стальные конструкции и внутренние поверхности технологических труб и патрубков в пределах железобетонной конструкции защитить от коррозии перхлорвиниловым лаком ХСЛ-400 на растворителе Р-4 по грунту ХС-04.
7. Закладные детали и сварные соединения сборных элементов резервуара должны быть защищены цинковым покрытием в соответствии с указаниями главы СНиП II-28-73. После сварки закладных деталей все сварочные швы и нарушенное сваркой антикоррозийное покрытие должны вновь оцинковываться
8. В местах прохода труб для усиления гидроизоляции снаружи наклеивать дополнительный слой гидроизола или стеклоткани с промазкой горячим битумом, изнутри резервуара приварить стальную сетку и покрывать её торкретным слоем.
9. Наружную гидроизоляцию и засыпку пазух котлована производить после испытаний резервуара.

Согласовано
Отдел № 9 Юрченко Юрченко

Инв. № подл.	Подпись и дата	Взам. инв. №

Инв. №			
Техник	Кабанова	[подпись]	
Инж.	Чернышова	[подпись]	
Ст. инж.	Нещерякова	[подпись]	
Н. контр.	Павлов	[подпись]	
Гл. спец.	Бондаренко	[подпись]	
Гл. конс.	Гаврилова	[подпись]	
Нач. отд.	Куликов	[подпись]	
ГИП	Болотин	[подпись]	
Должн.	Фамилия	Подпись	Дата

Привязан

ТПА II (III, IV)-900-80/22 КЖ 2

Склад, встроенный в одноэтажный производственный корпус

Стадия	Лист	Листов
ТРП	1	12

Общие данные

ПРЕДПРИЯТИЕ п/я Р-6655

17549-02 3

ТП А II/III-IV/-900-80/22 Альбом I часть 2

План на отм. -4.000

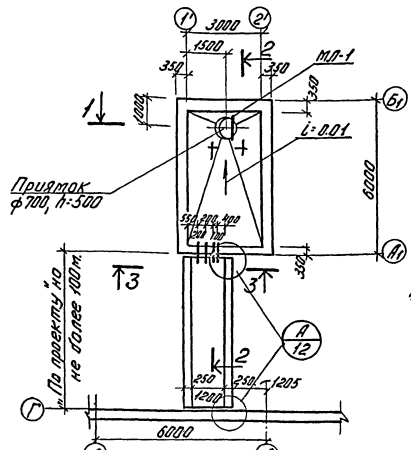

Тип склада	h_1	h_2	h_3
А-II	500	500	500
А-III	400	600	400
А-IV	350	650	350

3-3

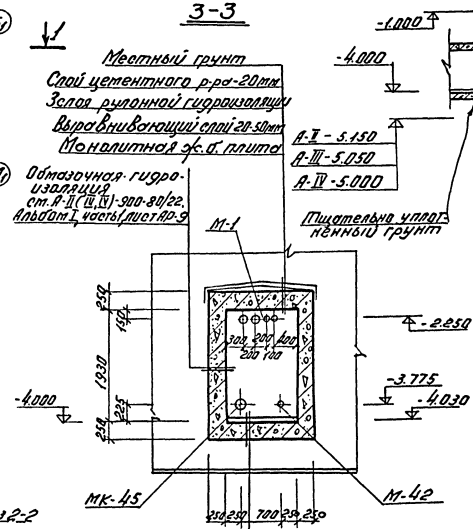

Цементный пол-30мм
Железобетонная плита-250мм
Гидроизоляция см. альбом 1. часть 1. листы АР-9, АР-10
Бетонная подготовка из бетона М100-100мм.

Разрез 2-2

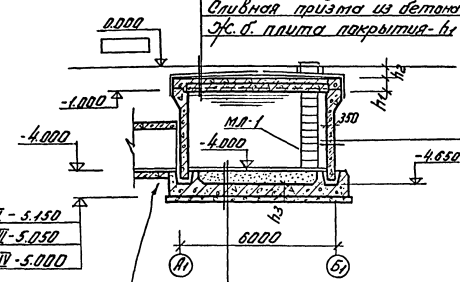

Местный грунт
Крупнозернистый песок - 150мм (Кф ≤ 5м.)
Слой гравия или мелкого щебня - 100мм.
Слой цементного раствора по сетке ф6АI с ячейкой 250х250-30мм
Гидроизоляция, см. т.п. А-II(III,IV)-900-80/22, альбом I 4,1, листы АР9 и 10
Выравнивающий слой из цементно-песчаного раствора-20мм.
Сливная призма из бетона М100 h=100÷30
Ж.б. плита покрытия - h_1

Торкретштукатурка - 25мм.
Ж.б. стеновая панель
Гидроизоляция см. Т.П. А-II(III,IV)-900-80/22
Альбом I, часть 1, листы АР-9, АР-10

Торкретштукатурка - 25мм
Цементный пол - 20мм.
Бетонная подготовка из бетона М100-100мм.
Утрамбованный песок
Жел. бетонная плита h_3
Гидроизоляция, см. ТП А-II(III,IV)-900-80/22. Альбом I, часть 1, листы АР-9, АР-10
Бетонная подготовка из бетона М100-100мм.

Примечания:

1. За относительную отметку 0.000 принята планировочная отметка земли, соответствующая абсолютной ▭
2. Размер „по проекту" для подсчетов объемов работ и расходов принят - 6м.
3. МК-42, МК-45 смотри ТАК-Н-I-70, часть II, альбом 4, раздел III.

Разрез 1-1

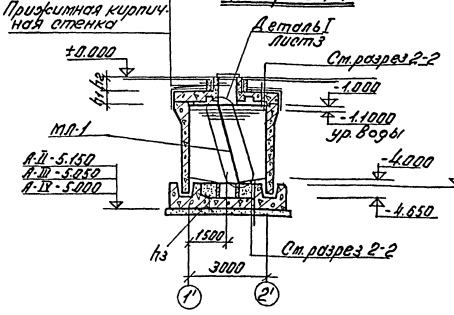

Инж.	Григорьев			
Ст. инж.	Мещерякова			
Н. контр.	Павлов			
Гл. спец.	Бондаренко			
Гл. конс.	Гаврилова			
Нач. отд.	Куликов			
Должн.	Фамилия	Подпись	Дата	

Привязан

Инв. №

ТП А-II(III IV)-900-80/22-КЖ2

Склад, встроенный в одноэтажный производственный корпус

Стадия	Лист	Листов
ТРП	2	

План резервуара. Разрезы.

ПРЕДПРИЯТИЕ П/Я Р-6655

17549-02 4

Инв. № подл. | Подпись дата | Взам. инв. №

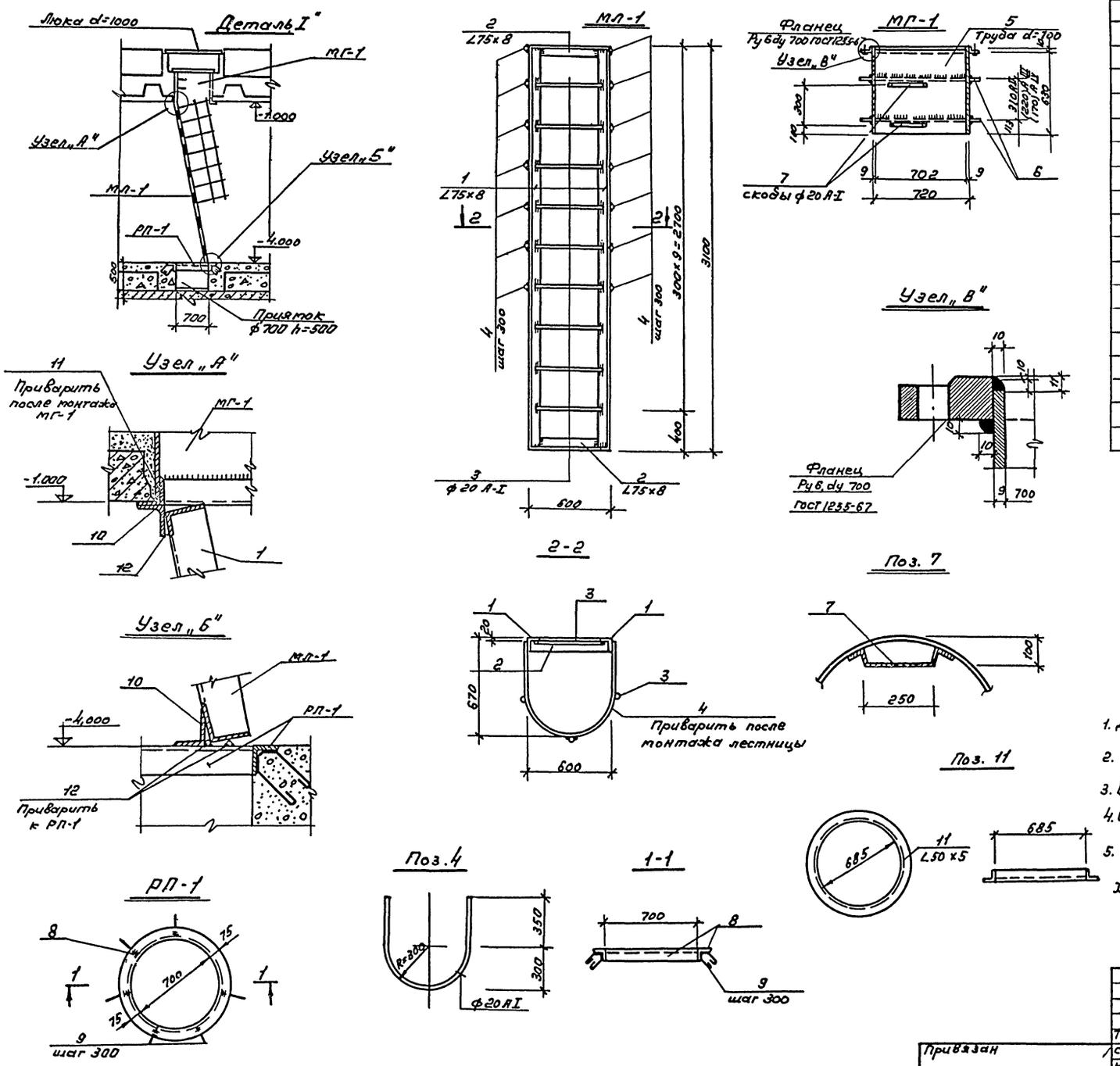

форм	зона	поз	Обозначение	Наименование	Кол	Примеч вес 1 пож кг
				МЛ-1 1шт		
		1	ГОСТ 8509-72	L75×8 ℓ=3100 мм	2	55,9
		2	——"——	L75×8 ℓ=600 мм	2	10,9
		3	ГОСТ 5781-75	ф20 А-I ℓ=585 мм	9	13,1
		4		см. эскиз ℓ=1640 мм	7	28,4
		13	ГОСТ 5781-75	ф20 А-I ℓ=1850 мм	3	13,7
				МГ-1 1шт		
		5	ГОСТ 8732-78	Труба ф700×9 ℓ=ф30 мм	1	100,0
		6	ГОСТ 19903-74	См эскиз δ=10 мм ——	2	59,2
		7	ГОСТ 5781-75	см. эскиз ф20 А-I ℓ=650	2	3,2
				РП-1 1шт		
		8	ГОСТ 8509-72	L75×8 ℓ=2450 мм	1	22,1
		9	ГОСТ 5781-75	ф8 А-I ℓ=620 мм	7	1,8
				Отдельные элементы		
		10	ГОСТ 8509-72	L50×5 ℓ=700 мм	2	5,3
		11	——"——	L50×5 см. эскиз ℓ=2400	1	9,1
		12	ГОСТ 5781-75	ф20 А-I ℓ=650 мм	3	4,8

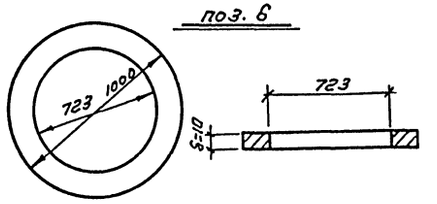

Примечания:

1. Данный лист см совместно с листами 2, 10.
2. Размеры в скобках даны для проектов А-III и А-IV.
3. Болты приварить к фланцу до монтажа МГ-1
4. Сварку вести электродами Э-42, ГОСТ 9467-75, hш=6 мм
5. Все металлоконструкции окрасить перхлорвиниловым лаком ХСЛ-4000 на растворителе Р-4 по грунту ХС-04.

Техник	Каданова			ТП АII/III, IV/-900-80/22 КЖ2
ст. инж	Мещерякова			Склад, встроенный в одноэтажный производственный корпус
Н-конт.	Павлов			Стадия: ТРП; лист: 3; листов:
Гл. спец	Бондаренко			
Гл. конс	Гаврилова			Деталь I РП-1, МГ-1, МЛ-1
Нач. отд.	Куликов			ПРЕДПРИЯТИЕ п/я Р-6655
Должн	Фамилия	Подпись	Дата	

Привязан

Инв. N.

ТП АII/III, IV/-900-80/22 альбом I часть 2

Инв. N подл. | Подпись дата | Взам. инв. N

17549-02 5

ТП АII/III.IV/-900-80/22 Альбом I часть 2

Сводная спецификация железобетонных конструкций

Марка	Обозначение	Наименование	Кол	Примеч
		Проект А-II		
		Сборные железобетонные конструкции		
	У-01-01 Вып.2	Плита П2-4-1	1	5,6т
	—"—	Стеновая панель СП2-6	4	9,4т
	—"—	—"— СП1-10	1	9,5т
	лист проекта N14 и У-01-01 Вып 2	—"— СП1-10-8	1	9,5т
		Монолитные ж.б. конструкции		
	лист проекта N 8	фундаментная плита	1	
	—"— N 9	Монолитная часть покрытия	1	
	—"— N 12	Канал	1	
		Стальные конструкции		
	лист 3	МЛ-1	1	122,0кг
	лист 3	МГ-1	1	162,4кг
	лист 3	РП-1	1	23,9кг
	лист 11	Люк	1	175,8кг
		проект А-III		
		Сборные железобетонные конструкции		
	У-01-01 В2	плита П2-4-1	1	5,6т
	—"—	Стеновая панель СП2-4	4	9,4т
	—"—	СП 1-6	1	9,5т
	У-01-01 В2, лист 14	СП 1-6-8	1	9,5т
		Монолитные ж.б. конструкции		
	лист проекта 8	фундаментная плита	1	
	—"— 9	Монолитная часть покрытия	1	
	—"— 12	канал	1	
		Стальные конструкции		
	лист 3	МЛ-1	1	122,0кг
	лист 3	МГ-1	1	162,4кг
	лист 3	РП-1	1	23,9кг
	лист 11	Люк	1	175,8кг

Выборка стали на проект А-II, кг

Марка элемента	Арматурные: Арматурная сталь ГОСТ 5781-75 и ГОСТ 5.1459-72*, Класс А III, ф мм											Итого
	8АIII	10АIII	12АIII	16АIII	20АIII	22АIII	25АIII	25АIII				
Фундаментная плита	33,0	352,0	85,2		1246,0	1440,0	323,4	488,2				8967,8
Монолитн. часть покрытия			140,8	266,8			323,2					730,8
Канал				930,0								230,0

изделия. Арматурная сталь ГОСТ 5781-75, Класс АI, ф мм												Итого	Всего
8АI	10АI	12АI	14АI	16АI									
3,8	328,2	42,4										374,4	4342,2
45,0	173,3		10,4	112,8								341,5	1072,3
250,0												250,0	1180,0

Выборка стали на проект А-III кг

Марка элемента	Арматурные изделия: Арматурна сталь ГОСТ 5781-75 и ГОСТ 5.1459-72*, Класс А III, ф мм										Арматурная сталь ГОСТ 5781-75, Класса I, ф мм						Всего
	8АIII	10АIII	12АIII	16АIII	20АIII	25АIII	28АIII			Итого	8АI	10АI	12АI	14АI		Итого	
Фундаментная плита	210,0		85,2		2302,0	323,4	488,2			3418,8	3,8	328,2	42,4			374,4	3793,2
Монолитн. часть покрытия		25,0	89,6	257,4		323,2				695,2	67,2	119,5	60,0	10,4		257,1	952,3
Канал				930,0						930,0	250,0					250,0	1180,0

Спецификация монолитного железобетона плиты покрытия

Формат	Зона	Поз	Обозначение	Наименование	Кол	Прим
				Сборочный чертеж		
				Проект А-II		
		1	У-01-01 Вып 4 лист 126	Пространственный каркас ПК12	8	25,2кг
		2	—"— лист 122	—"— ПК8	1	119,7кг
			—"— лист 136	—"— ПК22	4	29,4кг
			—"— лист 137	—"— ПК23	2	41,7кг
			—"— лист 167	—"— ПК56	4	7,4кг
			—"— лист 68	Плоский каркас Кр17	4	82,7кг
			—"— лист 59	—"— Кр8	2	26,0
		5	—"— лист 3	сетка С4	2	136,6кг
				Материалы		
				бетон М 300	142	м³
				Проект А-III		
		1	У-01-01 Вып 4 лист 125	Пространственный каркас ПК11	8	22,2кг
		2	—"— лист 119	—"— ПК-5	1	76,1кг
			—"— лист 136	—"— ПК22	4	29,4кг
			—"— лист 137	—"— ПК23	2	41,7кг
			—"— лист 167	—"— ПК56	4	7,4кг
			—"— лист 68	Плоский каркас Кр	4	82,7кг
			—"— лист 56	—"— Кр5	2	15,1кг
		5	—"— лист 2	Сетка С2	2	82,8кг
				Материалы		
				Бетон М 300	11,4	м³

арматурная сталь кл. АIII ф 10 и более по ГОСТ 5.1459-72*, остальная арматурная сталь по ГОСТ 5781-75

Инж.	Григорьев		
Ст. инж.	Мещерякова		
Н-контр	Павлов		
Гл. спец.	Бондаренко		
Гл. констр.	Гаврилова		
Нач. отд.	Куликов		
Должн.	Фамилия	Подпись	Дата

привязан

Инв. N

ТП АII/III;IV/-900-80/22 КЖ2

Склад, встроенный в одноэтажный производственный корпус

Стадия	Лист	Листов
ТРП	4	

Расход материалов для А-II, А-III Спецификации.

ПРЕДПРИЯТИЕ п/я Р-6655

Инв. N подл. | Подпись дата | Взам. инв. N

17549-02 6

ТП А II/III, IV/-900-80/22 Альбом I часть 2.

Сводная спецификация железобетонных конструкций

Марка	Обозначение	Наименование	Кол.	Примеч.
		Проект А-IV		
		Сборные железобетонные конструкции		
	У-01-01 Вып 2	Плита П2-3-1	1	5,6т
	—"—	Стеновая панель СП2-2	4	9,4т
	—"—	—"— СП1-3	1	9,5т
	Лист пр-та N114 и У-01-01 Вып 2	—"— СП1-3-8	1	
		Монолитные ж.б. конструкции		
	Лист проекта N8	Фундаментная плита	1	
	—"— N9	Монолитная часть покрытия	1	
	—"— N12	Канал	1	
		Стальные конструкции		
	Лист 3	МЛ-1	1	122,0кг
	Лист 3	МГ-1	1	162,4кг
	Лист 3	РП-1	1	23,9кг
	Лист 11	Люк	1	175,8кг

Спецификация дополнительных закладных элементов на одну панель СП1-10-8, СП1-6-8, СП1-3-8

Марка	Обозначение	Наименование	Кол	Прим.
	Лист проекта N12	Закладна деталь м-1	1	20,3кг
	ТД.К-Н-I-70 часть II р.III альбом 4, лист КС-4-10	—"— МК-42	1	3,1кг
	—"—	—"— МК-45	1	6,2кг

Спецификация монолитного железобетона плиты покрытия

Формат	Зона	Поз.	Обозначение	Наименование	Кол	Прим.
				Сборочный чертеж		
				Проект А-IV		
		1	У-01-01 Вып 4 лист 124	Пространственный каркас ПК10	8	207кг
		2	—"— лист 116	—"— ПК 2	1	66,9кг
			—"— лист 136	—"— ПК22	4	29,4кг
			—"— лист 137	—"— ПК23	2	41,7кг
			—"— лист 167	—"— ПК56	4	7,4кг
			—"— лист 68	Плоский каркас Кр17	4	82,7кг
			—"— лист 53	—"— Кр 2	2	12,8кг
		5	—"— лист 1	Сетка С1	2	82,8кг
				Материалы		
				Бетон М 300	10,0	м³

Спецификация соединительных элементов и бетона замоноличивания на монтажную схему

Марка	Обозначение	Наименование	Кол	Прим
		Сборочный чертеж		
		Проект А-II, А-III, А-IV		
	У-01-01 Вып 4 лист 173	Соединительный элемент мм1	2	0,6кг
	—"—	—"— мм2	4	8,0кг
	—"—	—"— мм3	4	0,5кг
		Бетон М300 на мелком заполнителе.	2,8	м³

Выборка стали на проект А-IV. кг

Марка элемента	Закладные изделия																		Всего
	Арматурная сталь ГОСТ 5781-75 и ГОСТ 5.1459-72										Арматурная сталь ГОСТ 5781-75								
	Класс А III										Класс А I								
	ф мм										ф мм								
	8 А III	12 А III	16 А III	18 А III	25 А II					Итого	8 А I	10 А I	12 А I	14 А I				Итого	
Фундаментная плита	160,0	85,2		924,0	631,8					2701,0	103,0	238,9						341,9	3042,9
Монолитн. часть покрытия	13,2	85,6	257,4		323,2					679,4	67,2	114,9	63,6	10,4				256,1	935,5
Канал			930,0							930,0	250,0							250,0	1180,0

Привязан.			
Инв. N			

Инж.	Григорьев		
Ст. инж.	Мещерякова		
Н. контр.	Павлов		
Гл. спец.	Бондаренко		
Гл. конст.	Гаврилов		
Нач. отд.	Кулибов		
Должн.	Фамилия	Подпись	Дата

ТП А II/III.IV/-900-80/22КЖ2

Склад, встроенный в одноэтажный производственный корпус

Стадия	Лист	Листов
ТРП	5	

Расход материалов для А-IV. Спецификации.

ПРЕДПРИЯТИЕ п/я Р-6655

Инв. N подл. | Подпись и дата | Взам. инв. N

Монтажная схема стеновых панелей для А-II

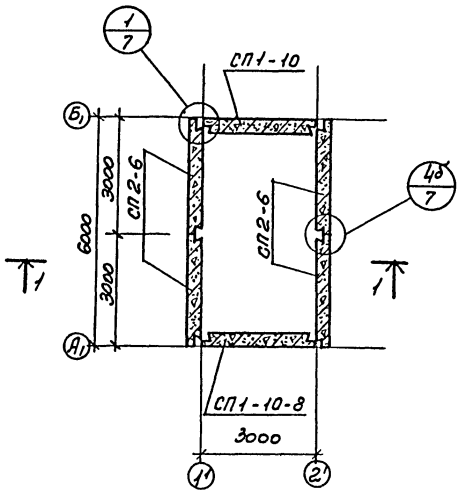

Монтажная схема стеновых панелей для А-III

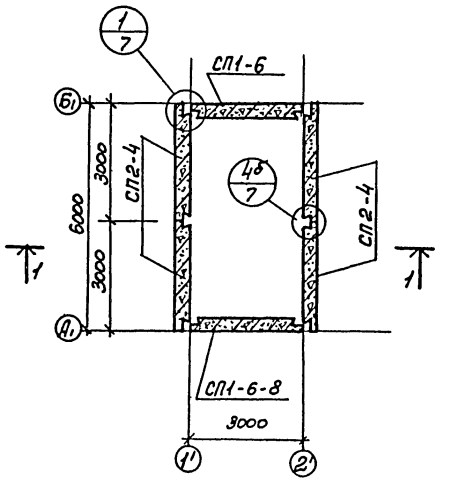

Монтажная схема стеновых панелей для А-IV

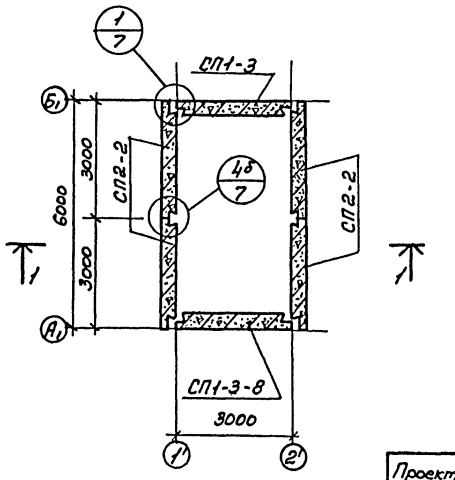

Проект	h_1	h_2
А-II	500	500
А-III	400	600
А-IV	350	650

Монтажная схема плит покрытия для А-II, А-III, h-IV

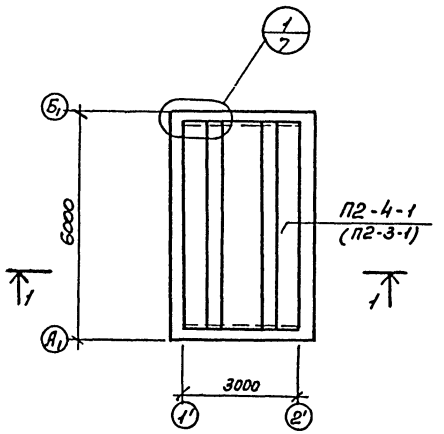

1-1

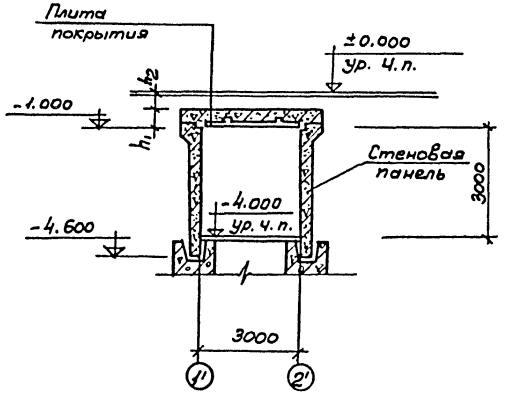

Примечания

1. Узлы разработаны в серии У-01-01 в.1
2. Данные в скобках для варианта А-IV

					ТП АII/III, IV/-900-80/22 КЖ2	
					Склад, встроенный, в одноэтажный производственный корпус	
Привязан		Инж.	Григорьева			Стадия / Лист / Листов
		Ст. инж.	Мещерякова			ТРП / 6 /
		Н.-контр.	Павлов			
		Гл. спец.	Бондаренко			
		Гл. конст.	Гаврилова		Монтажные схемы стеновых панелей, плит покрытия	ПРЕДПРИЯТИЕ п/я Р-6655
Инв. N		Нач. отд.	Куликов			
		Должн.	Фамилия	Подпись / Дата		

Инв. N подл. | Подпись и дата | Взам. инв. N

17549-02 8

ТП АII/III,IV/-900-80/22 Альбом I часть 2

План фундаментной плиты

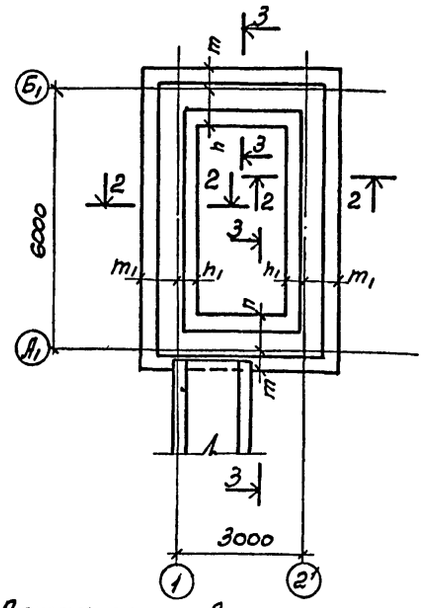

Деталь установки стен панелей в фундаменты

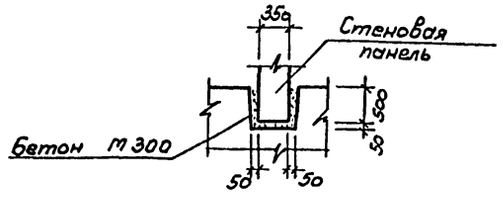

2-2

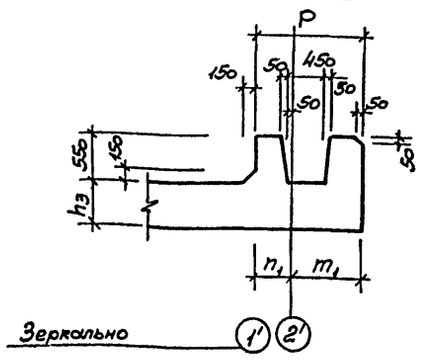

3-3

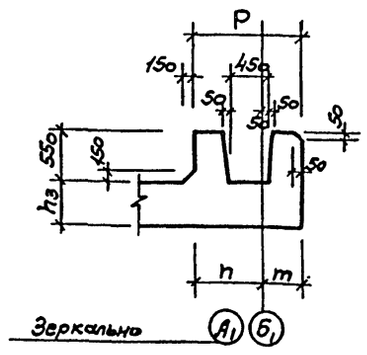

Тип склада	Геометрические размеры, мм			Привязка к разбивочным осям, мм			
	P	h_3		m	h	m_1	h_1
А-II	1250	500		450	800	800	450
А-III	1250	400		450	800	800	450
А-IV	1150	350		400	750	750	400

1	2	3	4	5	6	7
		10	Сер У-01-01 Вып.4Л 134	Пространственный каркас ПК 20	4	
		11	—"— лист 165	—"— ПК 54	16	46,2 кг
		12	—"— лист 171И	—"— ПК 60	2	50,5 кг
			—"— лист 70	Плоский каркас Кр 19	2	82,7 кг
			—"— лист 104	—"— Кр 54	2	123,5 кг
				Материалы		
				Бетон М300	7,0	$м^3$
				Канал		
			Данный проект лист N12	Каркас плоский К-1	60	10,2 кг
			—"— лист N12	—"— К-3	60	7,5 кг
		7	—"— лист N12	Отдельные стержни ф8AI	300 пм	118 кг
				Материалы		
				Бетон М300	13,5	$м^3$

Спецификация монолитного железобетона фундаментной плиты и канала

Формат	Зона	Поз.	Обозначение	Наименование	Кол	Прим.
1	2	3	4	5	6	7
				Сборочный чертеж		
				Проект А-II		
		1	Сер.У-01-01 Вып. 4Л13	Сетка С21	4	341,6кг
		6	—"— лист 42	—"— С72	1	530,6кг
		10	—"— лист 131	Пространственный каркас ПК17	4	163,1кг
		11	—"— лист 162	—"— ПК 51	16	79,2кг
		12	—"— лист 169И	—"— ПК 58	2	58,0кг
			—"— лист 70	Плоский каркас Кр 19	2	82,7кг
			—"— лист 104	—"— Кр 54	2	123,5кг
				Материалы		
				Бетон М300	11,8	$м^3$
				Проект А-III		
		1	Сер. У-01-01 Вып. 4Л.13	Сетка С21	4	341,6кг
		6	—"— лист 42	—"— С72	1	530,6кг
		10	—"— лист 132	Пространственный каркас ПК18	4	117,4кг
		11	—"— лист 163	—"— ПК 52	16	57,2кг
		12	—"— лист 170И	—"— ПК 59	2	52,5кг
			—"— лист 70	Плоский каркас Кр 19	2	82,7кг
			—"— лист 104	—"— Кр 54	2	123,5кг
				Материалы		
				Бетон М300	8,6	$м^3$
				Проект А-IV		
		1	Сер.У-01-01 Вып.4 л.13	Сетка С22	4	271,3кг
		6	—"— лист 44	—"— С74	1	389,5кг

Примечания:

1. Выборку стали см. на листах 4 и 5.
2. Армирование фундаментной плиты см. на листе 8

Привязан

Инв. N подл. | Подпись и дата | Взам. инв. N

Инж.	Григорьев	
Ст. инж.	Мещерякова	
Н.-конт.	Павлов	
Гл. спец.	Бондаренко	
Гл. конс.	Гаврилова	
Нач. отд.	Куликов	
Должн.	Фамилия	Подпись / Дата

ТПАII/III,IV/-900-80/22 КЖ2

Склад, встроенный в одноэтажный производственный корпус

Стадия	Лист	Листов
ТРП	7	

Фундаментная плита. Продольный чертеж. Сечение.

ПРЕДПРИЯТИЕ п/я Р-6855

17549-02 9

Схема расположения каркасов

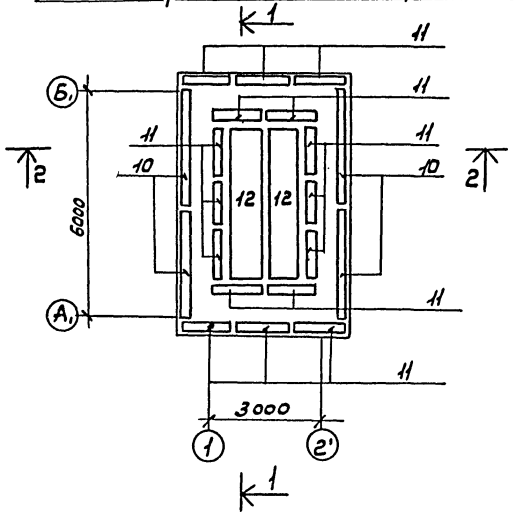

Схема расположения нижних сеток

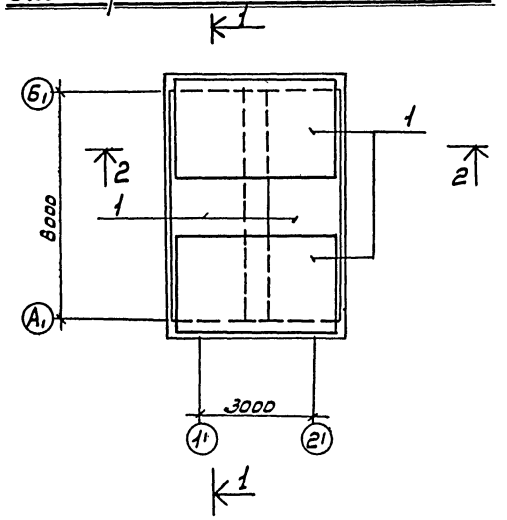

Схема расположения верхних сеток

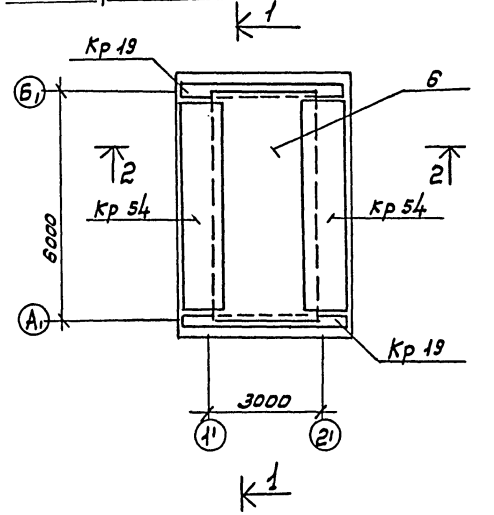

2-2

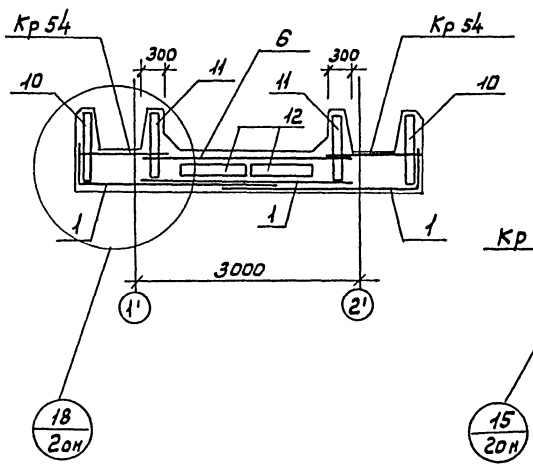

1-1

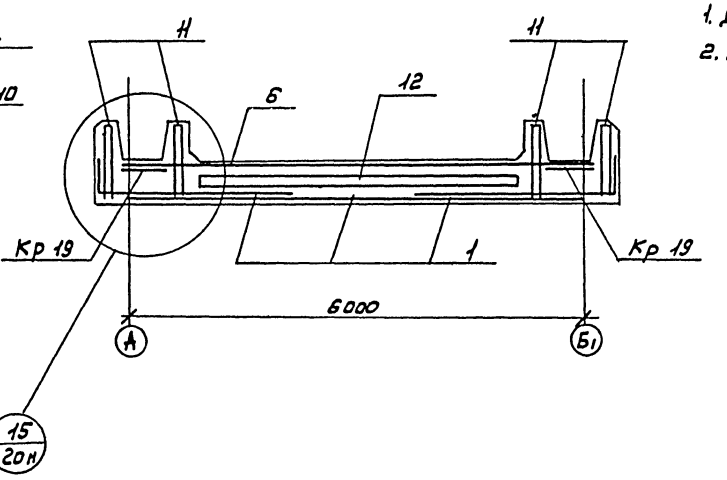

Примечания

1. Данный лист см. совместно с листом 7
2. Выборку стали см. на листах 4 и 5.

Условные обозначения

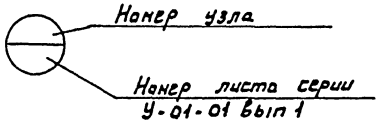

Привязан				ТПА II (III IV)-900-80/22 КЖ-2	
	Инж.	Григорьев		Склад, Встроенный в одноэтажный производственный корпус	
	Ст. инж.	Нещерякова			Стадия: ТРП; Лист: 8; Листов:
	Н. конт.	Павлов			
	Гл. спец.	Бондаренко			
	Гл. констр.	Габрилова		Фундаментная плита. Схемы расположения каркасов, нижних и верхних сеток. Сечения	ПРЕДПРИЯТИЕ п/я Р-6655
Инв. №	Нач. отд.	Куликов			
	Должн.	Фамилия	Подпись / Дата		

Инв. № подл. | Подпись и дата | Взам. инв. №

ТП А II/III, IV-900-80/22 Альбом I часть 2

Нижняя арматура

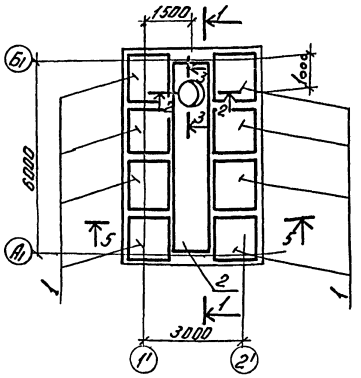

Раскладка каркасов по стенам

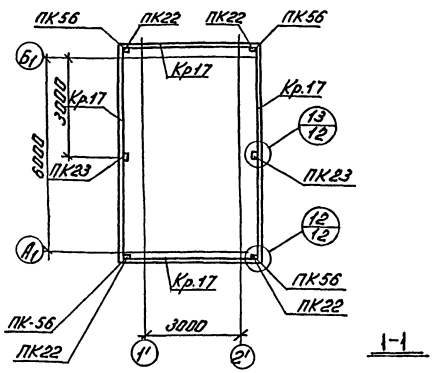

1-1

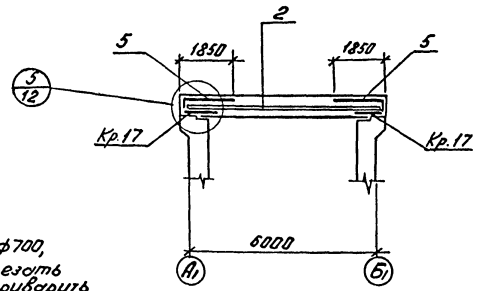

Верхняя арматура

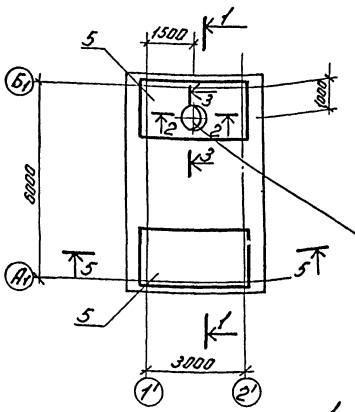

Оставить отв. ф700, арматуру вырезать по месту и приварить (см. узел „1" на листе №10)

5-5

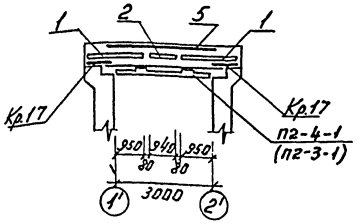

Примечания:

1. Маркировка узлов дана по серии У-01-01. выпуск 1.
2. Армирование горловины см. на листе 10.
3. Спецификацию арматурных изделий см. на листах 4, 5.

Инжен	Григорьев			ТП А-II(III IV)-900-80/22-КЖ2	
Ст.инж	Мещерякова			Склад, встроенный в одноэтажный производственный корпус	
Н.конт	Павлов			Стадия	Лист	Листов
Гл.спец	Бондаренко			ТРП	9	
Гл.конст	Гаврилова			Монолитная часть плиты покрытия. Армирование.	ПРЕДПРИЯТИЕ п/я Р-6656
Нач.отд	Куликов				
Должн	Фамилия	Подп	Дата		

Привязан

Инв. №

Инв. № подл. | Подпись дата | Взам. инв. №

17549-02 11

ТП А II/III.IV-900-80/22 Альбом I часть 2

Спецификация арматуры на горловину

Марка дет	Поз	Эскиз или сечение	ф мм	Длина мм	Кол шт
Арматурные горловины	1	50 470 680	10 AI	1200	13
	2	140 200 70	10 AI	510	13
	3	—	10 AI	2500	8
	4	—	32 AIII	2500	4

План (по 9-9)

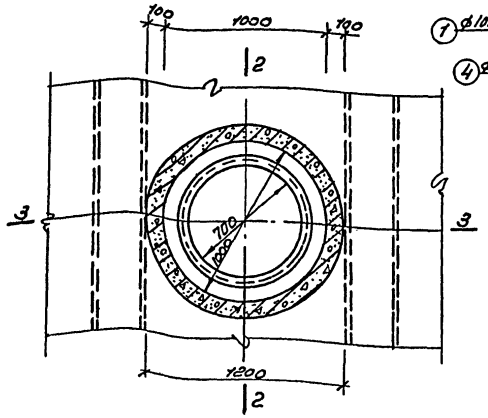

2-2

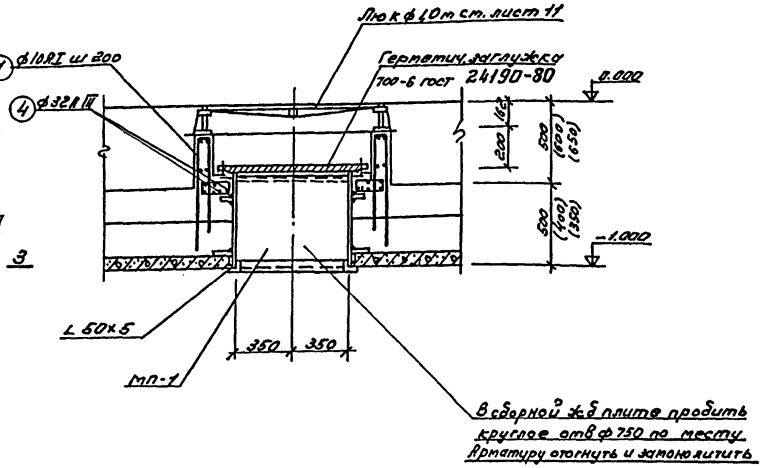

Узел „1"

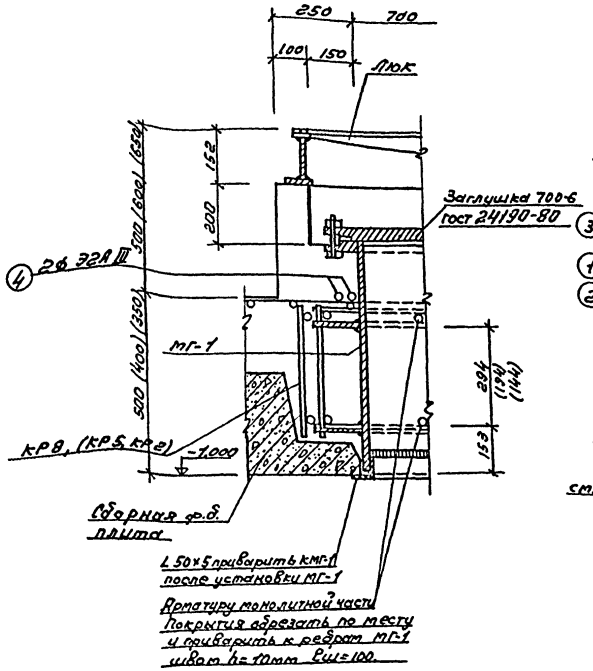

3-3

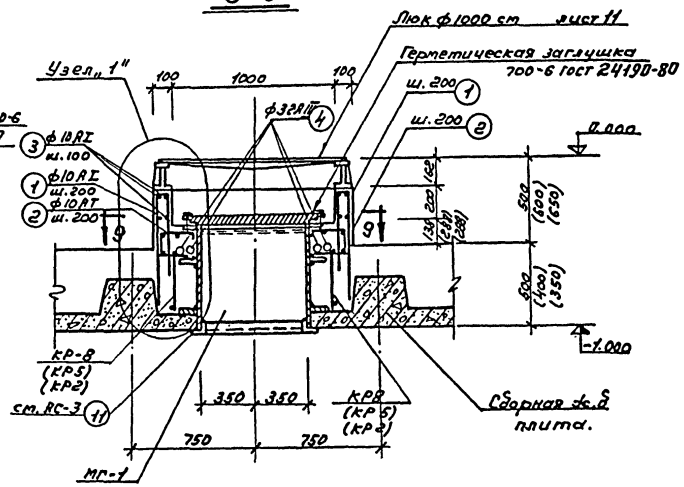

Примечания:

1. Данный лист см: совместно с листом 9
2. Надписи в скобках даны соответственно для режимов А III, А IV.
3. Расположение люка см лист 9
4. Армирование монолитной части плиты покрытия условно не показано
5. Каркасы КР-8, КР-5, КР-2 учтены на листах 4 и 5 разработаны в альбоме сер. У-01-01 в ч.
6. Общий вес арматуры горловины – 90,8 кг

				ТП А II/III.IV-900-80/22 КЖ2	
				Склад, встроенный в одноэтажный производственный корпус	
	Инж.	Григорьев			Стадия Лист Листов
	Ст. инж	Мещерякова			РП 10
	Н.-конт	Павлов			
	Гл. спец	Бондаренко			
	Гл. конс	Гаврилова		Монолитная часть плиты покрытия. Сечения 2-2, 3-3 Узел „1"	ПРЕДПРИЯТИЕ п/я Р-6655
	Нач. отд	Куликов			
привязан.	Дол. м	Фамилия	Подпись Дата		
Инв. N					

Инв. N подл. | Подпись и дата | Взам. инв. N

17549-02 12

ТП А-II/III,IV/-900-80/22 Альбом I часть 2

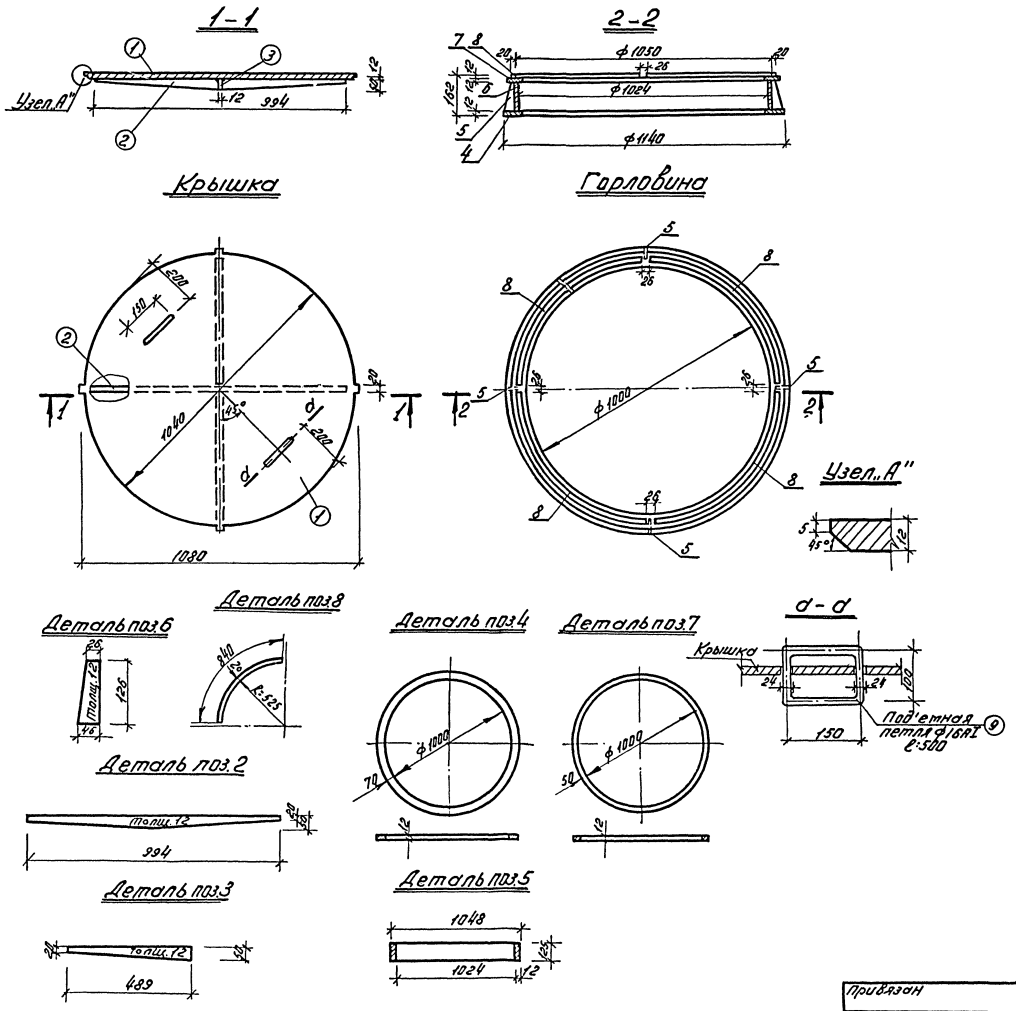

	Обозначение	Наименование	Кол-во	Примеч.
		Люк		
1	ГОСТ 82-70	Крышка полоса б=12	1	80,0 кг.
2	—"—	Ребро —"—	1	3,2 "
3	—"—	Ребро —"—	2	3,0 "
4	—"—	Кольцо нижнее —"—	1	22,0 "
6	—"—	Кольцо вертик. —"—	1	42,5 "
5	—"—	Ребро —"—	4	1,6 "
7	—"—	Кольцо верхнее —"—	1	15,5 "
8	—"—	Сектор, полоса б=20	4	6,4 "
9		Петля	2	1,6 "

Примечания

1. Конструкция сварная; варить сплошным нормальным швом по контуру прилегания деталей, электродом типа Э42 ГОСТ 9466-75 $h_{шва}$=12 мм.
2. Конструкция люка, принята по серии 4-18-628/62 в.IV. л.р.ч.7.
3. Общий вес люка 175,8 кг.

Инжен.	Григорьев			ТП А-II(III IV)-900-80/22 КЖ2
Ст.инж.	Мещеряков			Склад, встроенный в одноэтажный производственный корпус.
Н.контр.	Павлов			Стадия / Лист / Листов
Гл.спец.	Бондаренко			ТРП / 11
Гл.конст.	Гаврилова			
Нач.отд.	Куликов			Люк. Конструкция
Должн.	Фамилия	Подпись	Дата	ПРЕДПРИЯТИЕ п/я Р-6655

Привязан

Инв.№

Инв.№ подл. | Подпись дата | Взам.инв.№

17549-02 13

Выборка стали на одну панель, кг

Марка панели	Арматурная сталь ГОСТ 5781-75; ГОСТ 51459-72* Класса А-III ф мм 12	14	18	20	22	25	Итого	Класс А-I ф мм 6	8	10	14	25	Итого	Закладные детали. Сталь прокатная Вст3 КП2 ГОСТ 380-71* профиль ф12 А III	δ=8	δ=6	труба ф100х4	труба ф82х3,5	труба ф50х3,5	итого	Всего
СП1-10-8		83			192	134	409		65	21	24	16	126	2	5	10,3	11,7	5,5	1,9		36,4	571,4
СП1-6-8		161		79			240		54	12		16	82	2	5	10,3	11,7	5,5	1,9		36,4	571,4
СП1-3-8	57		138	75			270	7	41	12		16	76	2	5	10,3	11,7	5,5	1,9		36,4	571,4

СП1-10-8, СП1-6-8, СП1-3-8

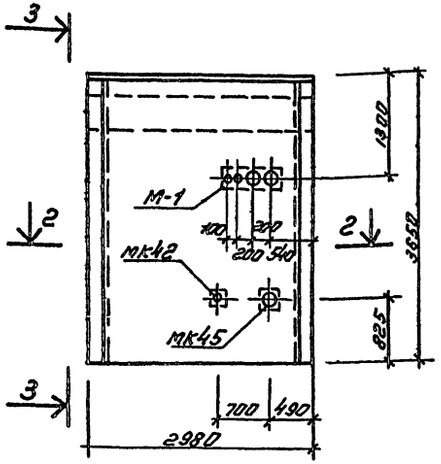

3-3

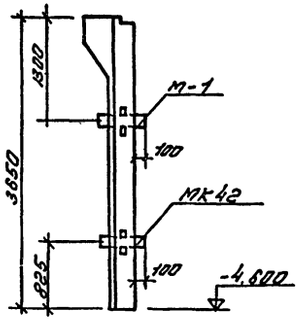

Армирование канала

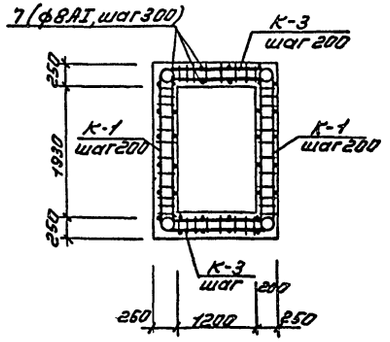

2-2

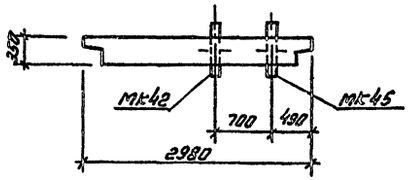

Каркас К-1

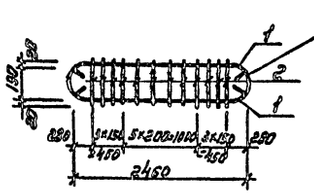

М-1

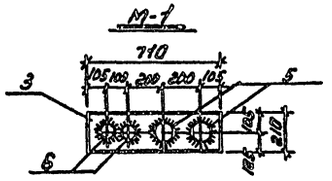

Каркас К-3

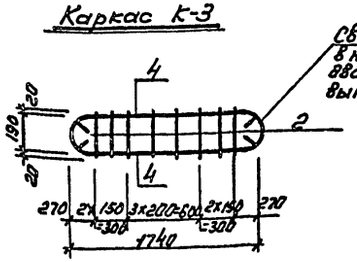

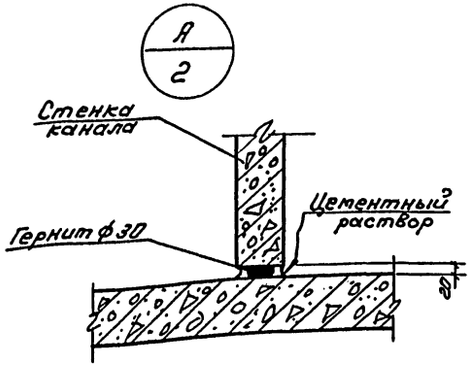

Спецификация стали на марку

Марка дет	Поз.	Эскиз или сечение	ф мм.	Длина мм.	Кол. шт.
М-1	5	Труба	ф100х4	400	2
	6	Труба	ф82х35	400	2
	3	- 210х6	—	710	1
К-1	1	2300	ф16АIII	2800	2
	2	—	ф8АI	230	12
К-3	4	1580	ф16АIII	2070	2
	2	—	ф8АI	230	8

Примечания:

1. Расположение канала в плане см. на листе 2. Расход материалов на канал см. на листе № 7.
2. Монтажную схему стеновых панелей см. на листе 6.
3. Стеновые панели СП1-10-8, СП1-6-8, СП1-3-8 отличаются от панелей СП1-10, СП1-6; СП1-3 только наличием дополнительных закладных деталей. Армирование панелей принято по серии У-01-01 вып. 2.
4. Закладные детали МК42, МК45 приняты по серии ТДК-Н-I-70, часть II, альбом 4 р.III лист КС-4-10, длину поз. 1* принять равной 400 мм.
5. Спецификацию дополнительных закладных элементов на одну панель см. на листе 5.
6. Общий вес М-1 — 20.3 кг.
   К-1 — 10.2 кг.
   К-3 — 7,5 кг.

Привязан

Инв.№

Инжен.	Григорьев		
Ст. инж.	Мещерякова		
Н. контр.	Павлов		
Гл. спец.	Бондарева		
Гл. конст.	Гаврилова		
Нач. отд.	Куликов		
Должн.	Фамилия	Подпись	Дата

ТП А-II/III.IV/-900-80/22-КЖ2

Склад, встроенный в одноэтажный производственный корпус

Стадия	Лист	Листов
ТРП	12	

Канал. Армирование. Спецификации. Стеновые панели СП1-10-8, СП1-6-8, СП1-3-8

ПРЕДПРИЯТИЕ п/я Р-6655

11549-02

Инв.№ подл. | Подпись и дата | Взам.инв.№

gost.e-ecolog.ru