ТИПОВОЙ ПРОЕКТ

А-II-900-80/22

А-III-900-80/22

А-IV-900-80/22

СКЛАД

ВСТРОЕННЫЙ В ОДНОЭТАЖНЫЙ ПРОИЗВОДСТВЕННЫЙ КОРПУС

Альбом I

ЧАСТЬ I

gost.e-ecolog.ru

ЦЕНТРАЛЬНЫЙ ИНСТИТУТ ТИПОВОГО ПРОЕКТИРОВАНИЯ
ГОССТРОЯ СССР

Москва, А-445, Смольная ул., 22

Сдано в печать IV 1983 г.
Заказ № 3129 Тираж 700 экз.

ТИПОВОЙ ПРОЕКТ

А – II – 900 – 80/22
А – III – 900 – 80/22
А – IV – 900 – 80/22

СКЛАД, ВСТРОЕННЫЙ В ОДНОЭТАЖНЫЙ ПРОИЗВОДСТВЕННЫЙ КОРПУС

АЛЬБОМ I

часть 1

Архитектурные решения
Конструкции железобетонные
Механизация ПРТС работ

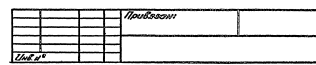

ТИПОВОЙ ПРОЕКТ

А-II-900-80/22
А-III-900-80/22
А-IV-900-80/22

СКЛАД, ВСТРОЕННЫЙ В ОДНОЭТАЖНЫЙ ПРОИЗВОДСТВЕННЫЙ КОРПУС

АЛЬБОМ I
ЧАСТЬ 1

СОСТАВ ПРОЕКТА:

АЛЬБОМ I	ЧАСТЬ 1	Архитектурные решения. Конструкции железобетонные. Механизация ПРТС работ.
	ЧАСТЬ 2	Резервуар для воды V=50 м³ (для I и II климатических районов)
АЛЬБОМ II	ЧАСТЬ 1	Отопление и вентиляция. Внутренние водопровод и канализация.
	ЧАСТЬ 2	Установка автоматического пожаротушения.
АЛЬБОМ III		Электроснабжение, электроосвещение, силовое электрооборудование. Связь и сигнализация.
АЛЬБОМ IV		Нестандартизированное оборудование.
АЛЬБОМ V	ЧАСТЬ 1 КН. 1, 2	Сметы. (сухие грунты).
	ЧАСТЬ 2 КН 1, 2	Сметы. (мокрые грунты).
АЛЬБОМ VI		Заказные спецификации.

ПРИМЕНЕННЫЕ ТИПОВЫЕ ПРОЕКТЫ:

ТИПОВОЙ ПРОЕКТ А-II(III IV)-1200-75/21 АЛЬБОМ I ЧАСТЬ 2	Архитектурно-строительные чертежи. Резервуар. (для III, IV^{А} и IV^{Б} климатических районов). Распространяет ЦИТП.
ТИПОВОЙ ПРОЕКТ 902-1-53	"Канализационная насосная станция" Распространяет ЦИТП

РАЗРАБОТАН
ПРЕДПРИЯТИЕМ п/я Р-6655
ОРГАНИЗАЦИИ п/я А-1501

Главный инженер предприятия /Афанасьев/
Главный инженер проекта /Болотин/

УТВЕРЖДЕН И ВВЕДЕН
В ДЕЙСТВИЕ
ОРГАНИЗАЦИЕЙ п/я А-1501

ПРОТОКОЛ № 45-КС ОТ 15.07.81

Привязан:

Инв. №

Содержание альбома I, ч.1.

Марка	Наименование комплекта	Стр.
	Обложка	
	Титульный лист	1
	Содержание альбома I ч.1	2
	Архитектурно-строительные решения	
АР-1	Общие данные /начало/	3
АР-2	Общие данные /окончание/	4
АР-3	Схема расположения склада в производственном корпусе	5
АР-4	План на отм. -4.000	6
АР-5	Вход №1	7
АР-6	Вход №2. Навес.	8
АР-7	План расстановки нар	9
АР-8	План полов. Ведомость отделки помещений	10
АР-9	Разрез 1-1; 2-2 (в сухих грунтах)	11
АР-10	Разрез 1-1; 2-2 (в водонасыщенных грунтах)	12
АР-11	Детали крепления перегородок. Деревянные щиты санузлов. Ограждающие конструкции лифтовой шахты.	13
	Технологические решения	
ТХ-1	Общие данные	14
ТХ-2	Компоновка оборудования	15
	Конструкции железобетонные	
КЖ-Н1	Общие данные /начало/	16
КЖ-Н2	Общие данные /окончание/	17
КЖ-Н3	Спецификация сборных и монолитных железобетонных элементов (для сухих грунтов)	18
КЖ-Н4	Спецификация сборных и монолитных железобетонных элементов (для водонасыщенных грунтов)	19
КЖ-Н5	Монтажные схемы стеновых панелей, колонн, балок. Разрез 1-1.	20
КЖ-Н6	Маркировочная схема плит покрытия. План фундаментов (для сухих грунтов)	21
КЖ-Н7	План фундаментной плиты. Узлы.	22
КЖ-Н8	Фундаментная плита. Схема расположения сеток. Разрез 3-3	23
КЖ-Н9	Фундаментная плита. Схема расположения каркасов. Разрезы: 1-1; 2-2.	24
КЖ-Н10	Фундаментная плита. Спецификация.	25
КЖ-Н11	Монолитная часть плиты покрытия. Схемы установки арматурных изделий.	26
КЖ-Н12	Монолитная часть плиты покрытия. Спецификация.	27
КЖ-Н13	Монолитные участки наружных стен МС-1÷МС-4	28
КЖ-Н14	МС-1÷МС-4. Каркасы. Спецификации	29
КЖ-Н15	МС-1÷МС-4. Выборка арматуры	30
КЖ-Н16	Вход №1. /Армирование/	31
КЖ-Н17	Вход №1. Элемент №1. /Армирование/	32
КЖ-Н18	Вход №2 /Армирование/ Планы. Разрез 1-1	33
КЖ-Н19	Вход №2/Армирование/Разрезы 2-2÷4-4	34
КЖ-Н20	Вход №2. Армирование. Разрезы 5-5÷7-7; Спецификации.	35
КЖ-Н21	Вход №1 и №2. Каркасы. КР1÷КР-18	36
КЖ-Н22	Шахта лифта Развертки стен.	37
КЖ-Н23	Шахта лифта. Металлоконструкции	38
КЖ-Н24	Вытяжные шахты ВШМ-1, ВШМ-2. Воздухозаборная шахта ПШМ-1. Элемент плана №1. Планы. Разрезы	39
КЖ-Н25	Элемент плана №1. Гравийные фильтры	40
КЖ-Н26	Вытяжные шахты. Воздухозаборная шахта Армирование.	41
КЖ-Н27	Гравийные фильтры. Армирование.	42
КЖ-Н28	Вытяжные и воздухозаборная шахты Гравийные фильтры. Каркасы.	43
КЖ-Н29	Вытяжные и воздухозаборная шахты. Гравийные фильтры. Спецификация и выборка арматуры.	44
КЖ-Н30	Стеновые панели: СП1-8-1; СП1-8-2; СП1-5-1; СП1-5-2; СП1-1-1; СП1-1-2; СП1-10-1; СП1-10-2; СП1-8-1; СП1-8-2; СТ-31; СН-38	45
КЖ-Н31	План с расположением закладных деталей в стенах. Выборка металла	46
КЖ-Н32	Венткамера для I, II, III, IV^{а} и IV^{б} климатических районов. Планы. Разрезы	47
КЖ-Н33	Венткамера. Закладные детали.	48
КЖ-Н34	Венткамера. Спецификация закладных деталей. Выборка металла.	49
КЖ-Н35	Венткамера. Армирование внутренних железобетонных стен.	50
КЖ-Н36	Венткамера. Каркасы.	51
КЖ-Н37	Дизельная. План.	52
КЖ-Н38	Дизельная. Фундаменты под оборудование	53
КЖ-Н39	Дизельная. Закладные детали	54
КЖ-Н40	Дизельная. Армирование внутренних железобетонных стен.	55
КЖ-Н41	Дизельная. Каркасы.	56
КЖ-Н42	Насосная и резервуар. Планы. Разрез 1-1 (для сухих грунтов) Спецификация металлических изделий.	57
КЖ-Н43	Насосная и резервуар. Разрезы 2-2÷4-4 (для сухих грунтов)	58
КЖ-Н44	Насосная и резервуар. Разрезы 1-1÷4-4 (для водонасыщенных грунтов)	59
КЖ-Н45	Насосная и резервуар Р-1÷Р-5, Щ-1÷Щ-3; М-1; МБ-1; ЭА-1.	60
КЖ-Н46	Насосная и резервуар. Армирование плиты перекрытия на отм. -3.300	61
КЖ-Н47	Узлы крепления нар.	62
КЖ-Н48	МР-2 Р-17 Деталь для крепления трубопроводов в ДЗ0К плитам покрытия.	63
КЖ-Н49	Крепление трубопроводов к балкам	64

Ведомость рабочих чертежей основного комплекта

Лист	Наименование	Примечан.
1	Общие данные /начало/	Стр.3
2	Общие данные /окончание/	Стр.4
3	Схема расположения склада в производственном корпусе	Стр.5
4	План на отм. -4.000	Стр.6
5	Вход Н1	Стр.7
6	Вход Н2. Навес	Стр.8
7	План расстановки нар	Стр.9
8	План полов. Ведомость отделки помещений	Стр.10
9	Разрез 1-1, 2-2 /в сухих грунтах/	Стр.11
10	Разрез 1-1, 2-2 /в водонасыщенных грунтах/	Стр.12
11	Детали крепления перегородок. Деревянные щиты кабин санитарных узлов. Ограждающие конструкции лифтовой шахты.	Стр.13

Ведомость основных комплектов рабочих чертежей А-II/III,IV/-900-80/22

Обозначение	Наименование	Примечан.
А-II/III,IV/-900-80/22 АР	Архитектурные решения	Альбом I ч.1
" КЖ1	Конструкции железобетонные	"
" МХ	Механизация ПРТС работ	"
" КЖ2	Резервуар для воды V=50м³	Альбом I ч.2
" ОВ	Отопление и вентиляция	Альбом II ч.1
" ВК	Внутренние водопровод и канализация	"
" АП	Установка автоматического пожаротушения	Альбом II ч.2
" ЭО	Электроснабжение электроосвещение, силовое электрооборудование	Альбом III
" СС	Связь и сигнализация	"

Типовой проект разработан в соответствии с действующими нормами и правилами и обеспечивает взрывную, взрывопожарную и пожарную безопасность при эксплуатации здания.

/Главный инженер проекта /Болотин/

Ведомость ссылочных и прилагаемых документов

Обозначение	Наименование	Примечан.
ТАК-Н-1-70 часть 2 Раздел IV. Редакция 1971г.	Альбом типовых решений систем и устройств внутреннего оборудования сооружений гражданской обороны. Разд. IV. Металл. двери	Центральный институт типовых проектов Госкомитета СМ СССР по делам строительства
ТАК-Н-1-67 часть 2 р. IV	Инженерное оборудование убежищ гражданской обороны. Раздел IV	
ТАК-Н-1-68 часть 2 раздел IV. рев. 1971г.	Металлические двери распашные	
ТАК-Н-1-72 часть 2	Металлические ставни распашные Альбом 2	
ГОСТ 14 624-69	Двери деревянные для зданий промышленных предприятий	
ГОСТ 6629-74	Двери деревянные внутренние для жилых и общественных зданий	
ТАК-Н-1-71 Часть 2	Защитно-герметическая металлическая распашная дверь АУ-1-8	инв. № 12226
ГОСТ 6787-69	Плитки керамические для полов	
ГОСТ 18233-77	Листы асбестоцементные волнистые унифицированного профиля и детали к ним	
ГОСТ 18124-75*	Листы асбестоцементные плоские	
Серия 1.155-1 В1	Ступени для жилых и общественных зданий, выпуск 1. Ступени бетонные и железобетонные	
ГОСТ 8732-78	Трубы стальные бесшовные горячедеформированные	
1.139-1 В1	Перемычки ж.б. для жилых и общественных зданий	
У-02-03 В.2	Сборно-разборные металлические и деревянные конструкции нар.	
ТП-А-II(III,IV)-900-80/22 ал. II 4.2	Резервуар V=50м³	
	Нестандартизированное оборудование	Альбом IV

Сводная спецификация к чертежам архитектурно-строительных решений

Марка	Обозначение	Наименование	Кол.	Примеч.
		Изделия деревянные		
	—	Деревянная рейка в=2700	1,5	м³
		Изделия металлические		
-50х10	ГОСТ 103-76	Полоса в=100	4,7	кг
—	ГОСТ 3262-75*	Газовая труба d=15, в=2500	3,1	кг
—	21631-76	Алюмин. лист в=1,5 в=100	10,3	кг
—	—	Арматура перегородок ФБА-I	158	кг
—	—	Закладн. деталь ФБА-I в=500	7,8	кг
		Изделия прочие		
	ВТУ 32-65	Гермит ф50	142	п.м.

Ведомость проемов ворот и дверей

Проемы: Тип по проекту	Проемы: Размер в кладке Вх В мм	Проемы: Кол. мест	Элементы заполнения проемов: Марка	Элементы заполнения проемов: Обозначение	Элементы заполнения проемов: Кол.
1	1200х2000	6	АУ-1-8	Рабочие чертежи двери АУ-1-8 инв. №12.226	6
2	1200х2000	3	АУ-IV-2	ТАК-Н-1-68 ч.II р IV Рез. 1971	3
3	910х2070	5	ДГ-21-9	ГОСТ 6629-74	5
4	1020х2070	6	Д37	ГОСТ 14624-69	6
5	800х800	3	СУ-III-2	ТАК-Н-1-72 ч.II альбом 2	3
6	800х800	8	СУ-IV-1	ТАК-Н-1-67 ч II р. IV	8
7	500х500	5	УЗС-8	ТАК-Н-1-70 ч.II р. III	5
8	500х1870	1	УЗС-25	ТАК-Н-1-70 ч.II р. III	1

Ведомость перемычек

Перемычки: Тип по проекту	Перемычки: Схема сечения	Перемычки: Кол. мест	Элементы перемычки: Марка	Элементы перемычки: Обозначение	Элементы перемычки: Кол.
ПР-1	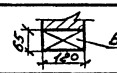	11	Б15	Серия 1.139-1 Вып. 1	11

Согласовано

Инв.№ подл. | Подпись и дата | Взам. инв.№ | Инв.№ дубл. | Взам. инв.№

Типовой проект А-II/III,IV/-900-80/22 Альбом I ч.1

Изм.	Кол.уч.	Лист	№ док.
Разраб.	Черепнов		
Нач.отд.	Гарифулин		
Нач.сект.			
Гл.инж.пр.	Гришин		
Гл.спец.	Ашихмин		
Нач.гр.	Фоменко		

Привязан

Инв.№

Техник	Кобзарова		
Ст.инж.	Пещеркевич		
Ст.арх.	Павлов		
Гл.спец.	Кондоренко		
Н.контр.	Павлов		
Гл.конс.	Гаврилова		
Н.арх.гр.	Карповская		
Нач.отд.	Куликов		
Гл.инж.пр.	Болотин		
Должн.	Фамилия	Подп.	Дата

ТП А-II/III IV/-900-80/22 АР

Склад, встроенный в одноэтажный производственный корпус

Стадия	Лист	Листов
ТРП	1	11

Общие данные /начало/

ПРЕДПРИЯТИЕ п/я А-6655

17549-01 4

Типовой проект А-II/III,IV/-900-80/22 Альбом I ч.1.

Общие указания

1. Типовой проект А-II/III,IV/-900-80/22 материального склада в подвале одноэтажного производственного корпуса для 4х климатических районов, сухих и водонасыщенных грунтов, с 3мя режимами вентиляции, в типовых конструкциях по серии У-01-01, разработан в соответствии со СНИП II-11-77 „Защитные сооружения гражданской обороны" и СНИП II-21-75.
2. Склад предназначен для хранения несгораемых материалов в сгораемой таре и относится по пожарной опасности производства к категории „В."
3. Настоящим проектом предусматривается строительство склада со следующими природными условиями:
   а) расчетная летняя температура наружного воздуха /параметр „А"/ и условные обозначения режима:
      $t \leq 20°C$ (1)
      $t < 25°C$ (2)
      $t < 30°C$ (3)
      $t \geq 30°C$ (4а)
      $t \geq 30°C$ (4б)
   б) расчетная зимняя температура наружного воздуха /параметр „Б"/ $t=-15°C$; $t=-25°C$; $t=-35°C$.
   в) грунты непросадочные, непучинистые, естественной влажности с допускаемым нормативным давлением под подошвой фундамента 2кг/см².
   г) вечная мерзлота отсутствует.
   д) рельеф местности спокойный.
   е) уровень грунтовых вод выше уровня чистого пола подвала на 1,00 м /водонасыщенные грунты/. или ниже на 500 мм /сухие грунты/.
   ж) остальные данные согласно серии У-01-01 вып.1 корректировка 1976г.
4. Верх плиты перекрытия сооружения запроектирован на 500мм. ниже уровня пола одноэтажного производственного корпуса.
5. Несущие и ограждающие конструкции склада принять по серии У-01-01, выпуски 1÷6 /скорректированной в 1976г/.
6. Перегородки дизельной, венткамеры и воздухозаборных шахт-монолитные железобетонные. Остальные - из кирпича М100 на растворе М75 армированные 2ф6А-I через 6 рядов кладки по высоте. Детали примыкания перегородок к стенам и потолкам см. лист 11.
7. Отделка всех помещений улучшенная, ведомость отделки помещений и план полов см. лист 8
8. Загрузка склада запроектирована грузовым лифтом Q=1т (по АТ-6.00-001).
9. В проекте предусмотрено использование сан. узлов только в период пребывания укрываемых.
10. Все металлоконструкции окрасить масляной краской за 2 раза по огрунтованной поверхности.
11. Подготовку полов выполнять только после прокладки труб электропроводки

Мероприятия по устройству гидроизоляции

Проект гидроизоляции разработан в соответствии с „Указаниями по проектированию гидроизоляции подземных частей зданий и сооружений (СН-301-65*) и СНИП II-11-77 „Защитные сооружения гражданской обороны" для грунтов с Кф≤5м/сут. Вопрос об устройстве кольцевого дренажа решается при привязке к конкретным условиям.

Окрасочная гидроизоляция - битумно-наиритовая /для сухих грунтов/

Окрасочная битумно-наиритовая гидроизоляция выполняется путем нанесения (набрызга) на изолируемую поверхность битумно-наиритового компонента (БНК) общей толщиной 6±1мм (не менее, чем в 6 слоев) в соответствии с:

1. „Временными техническими указаниями по проектированию гидроизоляции железобетонных обсыпных и и котлованных сооружений" (ВТУ-ПГ-54).
2. Временными техническими указаниями по проектированию и устройству безрулонных битумно-наиритовых гидроизоляционных сооружений М.О." (ВТУ-БНТ-68)

Состав БНК

1. Раствор хлоропренового каучука (наирит „А" ТУБ-01-617-71) и растворителя (толуол ГОСТ 14710-69) отношением 1:4 - 28÷50%.
2. Раствор битума (битум БН-V по ГОСТ 22245-76 и толуол 1:1÷1:3) - 72÷50%.

Приготовление мастики заключается в перемешивании готовых мастик с водными эмульсиями полимеров непосредственно на строительных площадках. Раствор хлоропренового каучука должен быть предварительно стабилизирован водным раствором жидкого стекла (уд. вес 1,42) 3-12% от веса. Количество стабилизатора зависит от возраста каучука и определяется пробными замесами.

Битум БН-V нагретый до температуры 100°С разжижается в растворителе.

В смеситель загружается стабилизированный раствор хлоропренового каучука, затем малыми дозами вводится раствор битума БН-V с температурой не выше 25°С и смесь тщательно перемешивается до получения однородной сметанообразной консистенции. Состав должен быть израсходован в течение одних суток.

Устройство окрасочной гидроизоляции:

1. Подготовка поверхности:
   а) Устранение острых углов, округление по h=20см. или по фаске под углом 45°.
   б) выравнивание неровностей, заделка и сглаживание раковин.
   в) срезка выступающих арматурных стержней.
   г) очистка от мусора и пыли, высушивание производить механическим способом и сжатым воздухом.
2. Огрунтовка. Для окрасочной гидроизоляции грунтовка производится битумно-наиритовой композицией), разжиженным толуолом (вязкость поз, 3-4 20÷30сек. ГОСТ 8420-74*).
3. Нанесение БНК.

Оклеечная гидроизоляция /для водонасыщенных грунтов/

Оклеечная гидроизоляция выполняется из гидроизола (ГОСТ 7415-74). Клеющие мастики по СН 301-65* и СНИП II-28-73.

Устройство оклеечной гидроизоляции:

1. Подготовка поверхности (см. окрасочную гидроизол.)
2. Наклеивание рулонных материалов производится послойно в одном направлении без перекрестного их расположения в смежных слоях. Каждое последующее полотнище соединяется с предыдущим внахлестку 10-15см. в поперечных стыках. Продольные и поперечные швы в стыках располагаются вразбежку на расстоянии не более 30см. один от другого. Наклеенные полотнища прижимаются и прикатываются. Швы заливаются горячей битумной мастикой. Вертикальные изолируемые поверхности оклеиваются заранее нарезанными кусками рулонного материала /l=1,5-2,0м/ снизу вверх с тщательным разглаживанием. Толщина слоя битумной мастики должна составлять 1,5-2,0 мм. Последний слой оклеечной изоляции из битумных рулонных материалов покрывается сплошным слоем битумной мастики толщиной 2-2,5мм. При перерыве в работе концы и края изоляции приклеиваются к изолируемой поверхности вразбежку и защищаются фартуком. При продолжении работ фартук убирается и концы изоляции соединяют с наклеиваемыми полотнищами послойно внахлестку. Вдоль углов и в местах устройства деформационных швов и закладных частей наклеивается дополнительный слой рулонного материала, мягкой металлической сетки или стеклоткани. Слой усиления должны иметь ширину от 50 до 100см. Стеклоткань укладывается в углах на огрунтованную поверхность и тщательно обмазывается горячей битумной мастикой. Мастика заполняет все ячейки и проникает под ткань, прочно проклеивая ее. Готовый гидроизоляционный ковер защищается от солнца. Защитная конструкция возводится сразу же после устройства гидроизоляционного ковра с последующей засыпкой грунтом. Производство работ, а также подготовка материалов и контроль качества гидроизоляции осуществляется в соответствии со СНИП III-20-74 и СНИП III-23-76. Требования к производству работ в зимних условиях определены в указанных нормативных документах.

Защитное ограждение гидроизоляции из дренирующего грунта /„подушка"/

В качестве материалов для устройства „подушки" применяется рыхлый песок различной крупности/ размер зерен не более 1,5мм /без включения камней, щебня, гравия, комьев грунта, и т.п. Толщина песчаной „подушки" должна быть не менее 40см. Устройство песчаной „подушки" производится слоями толщиной 20см. и одновременной отсыпкой грунта обваловки. Укладка песчаной „подушки" и грунта производится с трамбованием равномерно по периметру сооружения.

Защитные стенки из штучных материалов

Защитные стенки из кирпича или бетонных блоков выполняются толщиной 120мм на цементном растворе М50. Зазор между кирпичной кладкой и поверхностью гидроизоляционного слоя (до 15мм) заполняется кладочным раствором. В качестве материалов кладки защитной стенки могут быть использованы местные строительные материалы, природные правильной формы, пиленые материалы и др. В агрессивных средах защитные ограждения следует проектировать стойкими к данному виду агрессии.

Строительная площадь — 804м².
Строительный объем — 3600м².

Привязан			
Инв. №			

Техник	Кабанова		
Ст.инж.	Мещерякова		
Ст.арх.	Павлов		
Гл.спец.	Бондаренко		
Н.конт.	Павлов		
Гл.конс.	Гаврилова		
Гл.арх.отд.	Карповский		
Нач.отд.	Куликов		
ГИП	Болотин		
Должн.	Фамилия	Подпись	Дата

ТП А-II/III IV/-900-80/22 - АР

Склад, встроенный в одноэтажный производственный корпус.

Стадия	Лист	Листов
ТРП	2	

Общие данные /окончание/.

ПРЕДПРИЯТИЕ п/я Р-6655

Инв.№ подл. | Подпись дата | Взам.инв.№

17549-01 5

Типовой проект А-II/III, IV-900-80-22 Альбом I, часть 1

Элемент плана производственного корпуса на отм. 0.000

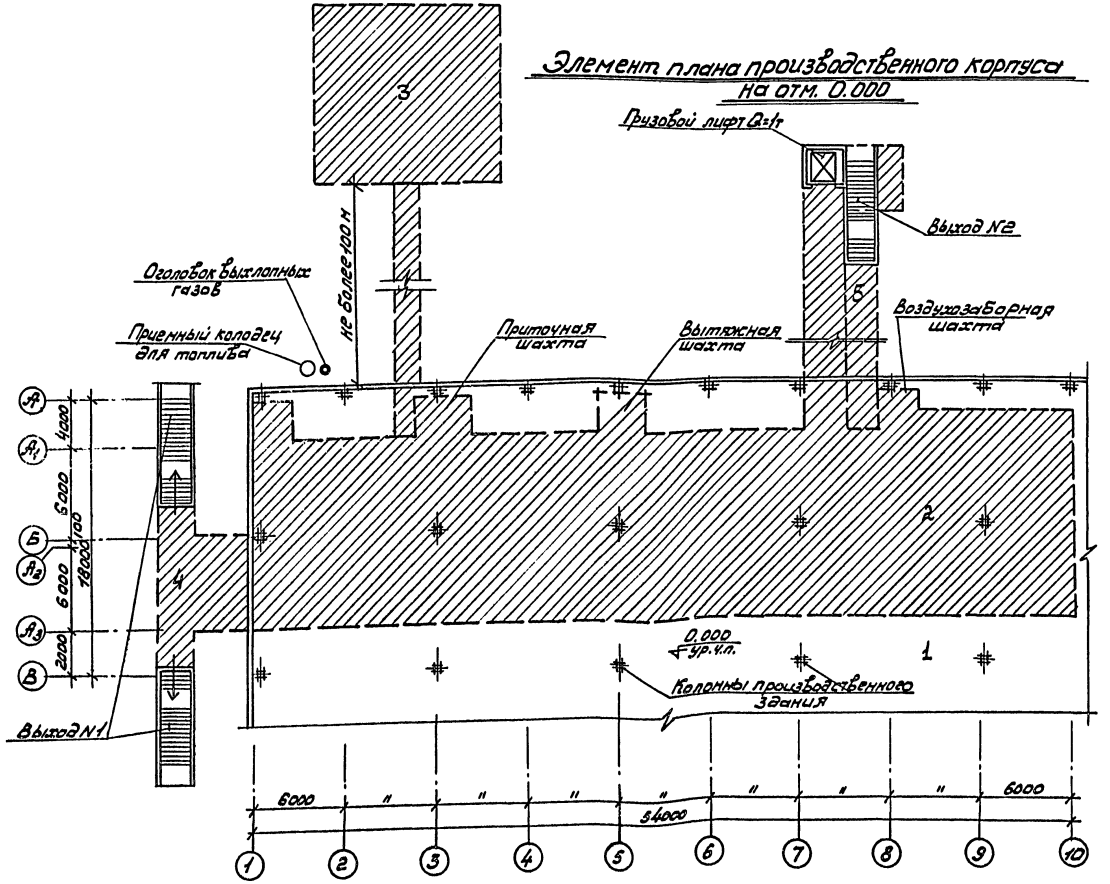

1. Производственный корпус
2. Склад
3. Резервуар для воды*
4. Выход №1.
5. Выход №2.

Условное обозначение

Граница застройки подземных сооружений

* — V=50м³ для 1,2 климатических районов и II, III режима вентиляции (альбом I часть 2).
V=300м³ для 3 и 4 климатических районов и II, III режима вентиляции (типовой проект А-II/III, IV/-1200-75/21 альбом 1 часть 2).

Ст. арх.	Павлов			ТП А-II(III,IV)-900-80/22 - АР
Рук. гр.	Бондаренко			Склад, встроенный в одноэтажный производственный корпус.
Н. контр.	Павлов			Литер / Лист / Вс. лист
Гл. арх. от	Карповский			ТРП / 3
Гл. кон. от	Гаврилова			Элемент плана производственного корпуса на отм. 0.000
Нач. отд.	Куликов			ПРЕДПРИЯТИЕ п/я Р-6655
Должн.	Фанилия	Подпись	Дата	

Привязан:

Инв. №

Инв. № подл. | Подпись и дата | Взам. инв. №

17549-01 6

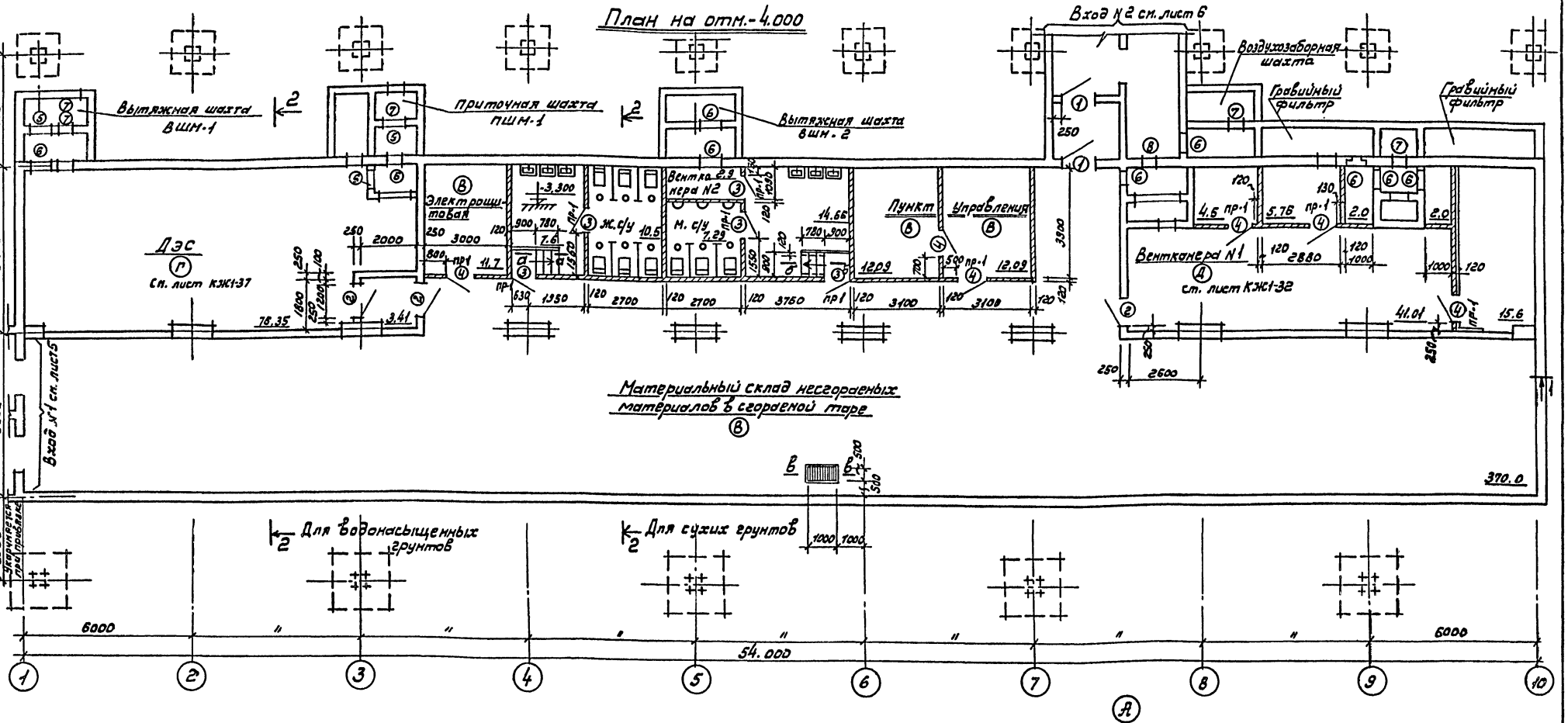

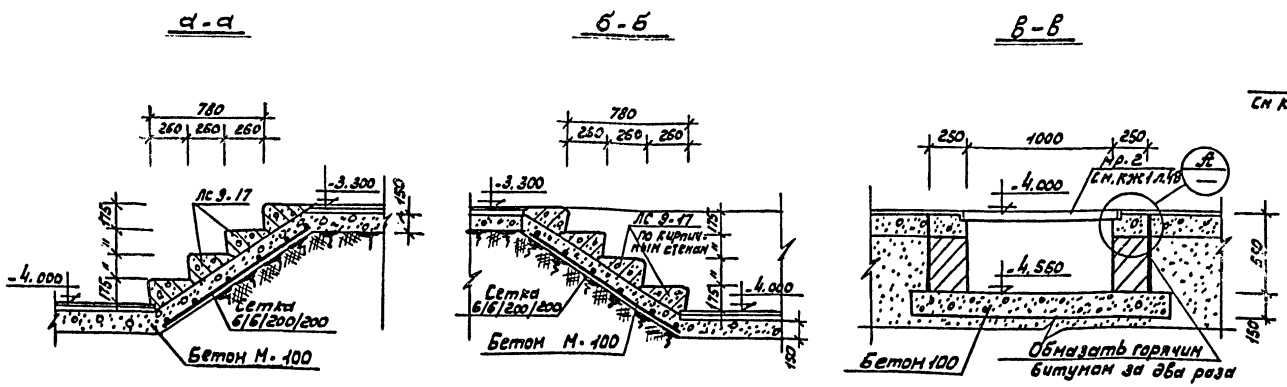

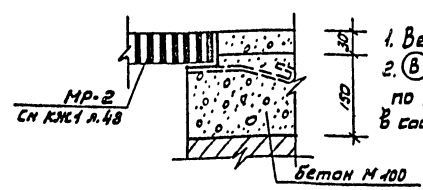

1. Ведомость проемов см. лист 1.
2. (В) - категория производства по пожарной опасности в соответствии со СНИП II М.2-72*

Типовой проект А II/III,IV)-900-80/22 Альбом I ч.1

Ст. арх.	Павлов		
Рук. бр.	Бондаренко		
Н. контр.	Павлов		
Гл. арх. ст.	Карповский		
Гл. кон. ст.	Гаврилова		
Нач. отд.	Куликов		
Должн.	Фамилия	Подп.	Дата

ТП А II/III,IV/-900-80/22 АР

Склад встроенный в одноэтажный производственный корпус

Стадия	Лист	Листов
ТРП	4	

План на отм. -4.000

ПРЕДПРИЯТИЕ п/я Р-6655

Привязан

Инв. №

Инв. № подл. | Подпись и дата | Взам. инв. №

17549-01 7

Типовой проект А-II(III,IV)-900-80/22 Альбом I ч.1

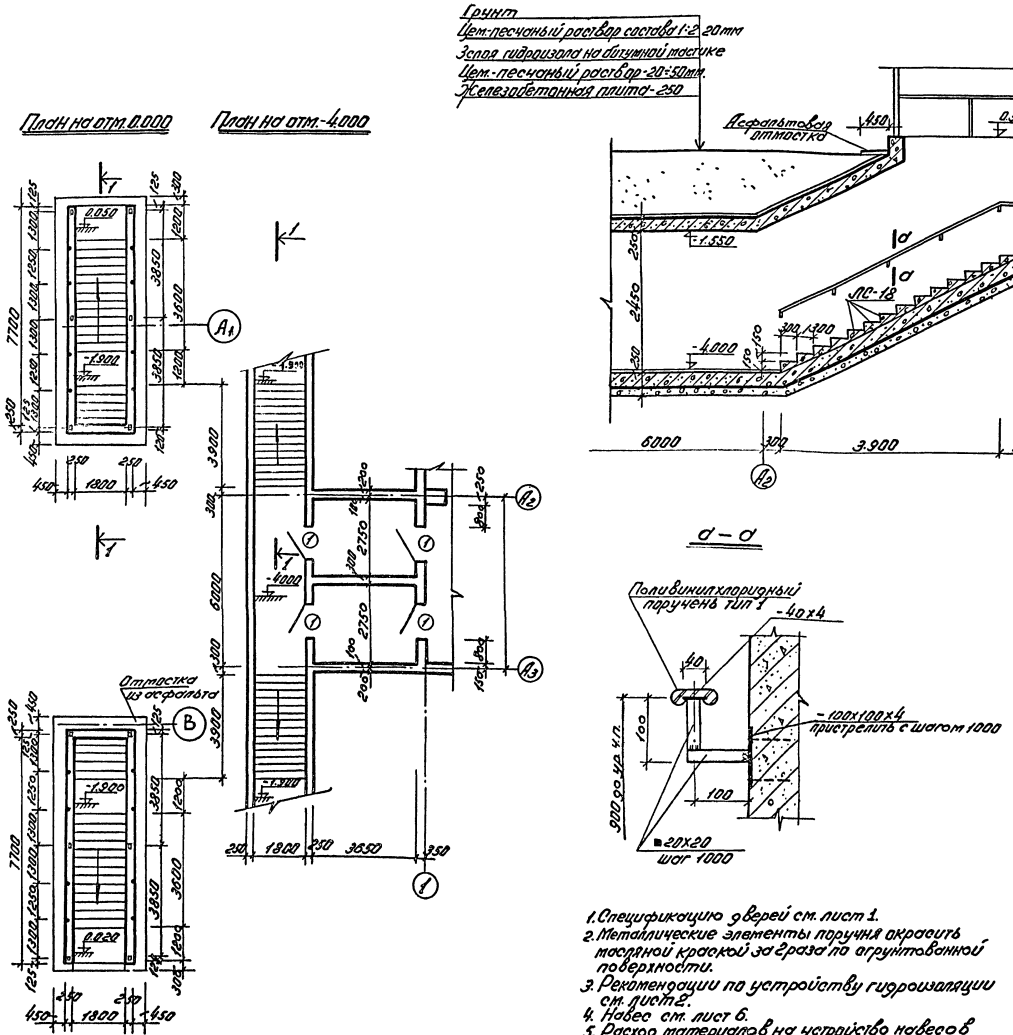

Таблица расхода материалов и изделий

Марка	Обозначение	Наименование	Кол.	Прим.
ЛС-18	серия 1.155-1 в.1	Ступени	56	шт.
-40х4	ГОСТ 103-76	Сталь полосовая	49,2	кг.
-100х4	—"—	—"—	12,6	кг.
◦20х20	ГОСТ 2591-71*	Сталь квадратная	125	кг.
Тип 1	ГОСТ 19111-77	Поливинилхлоридный поручень	40	п.м.

1. Спецификацию дверей см. лист 1.
2. Металлические элементы поручня окрасить масляной краской за 2 раза по огрунтованной поверхности.
3. Рекомендации по устройству гидроизоляции см. лист 2.
4. Навес см. лист 6.
5. Расход материалов на устройство навесов к выходу N1 учтен на листе 6.
6. Вертикальную гидроизоляцию см. лист 6.

Привязан

Инв. №

Ст.арх.	Павлов		
Н.конт.	Павлов		
Рук.гр.	Бондаренко		
Гл.конст.	Гаврилова		
Гл.архит.	Карповский		
Нач.отд.	Куликов		
Должн.	Фамилия	Подп.	Дата

ТП А-II(III IV)-900 80/22 АР

Склад, встроенный в одноэтажный производственный корпус

Лит.	Лист	Листов
ТРП	5	

Вход № 1

ПРЕДПРИЯТИЕ П/Я Р-6655

17549-01 8

Инв. № подл. | Подпись и дата | Взам. инв. №

Типовой проект АII/III,IV/-900-80/22 Альбом I ч.1.

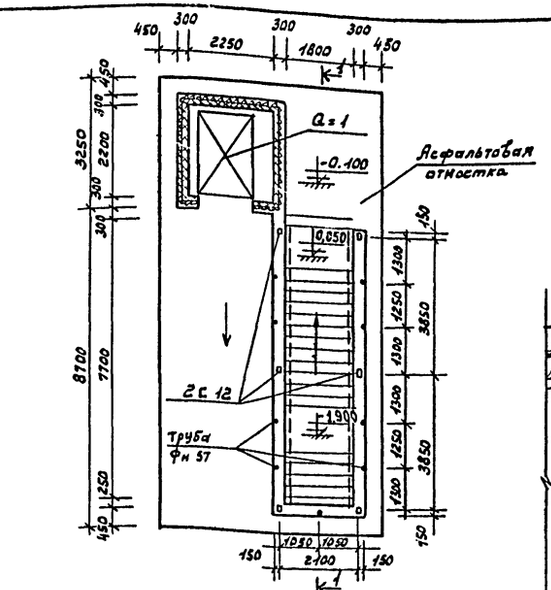

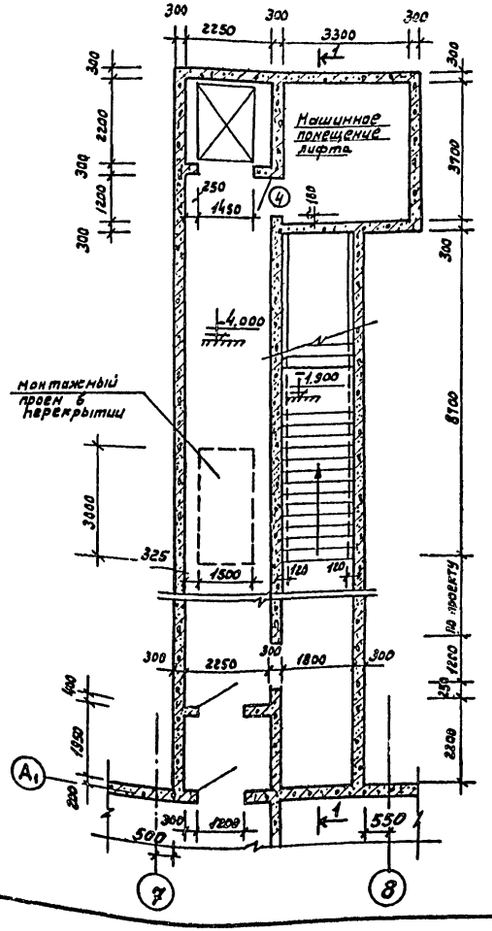

1-1

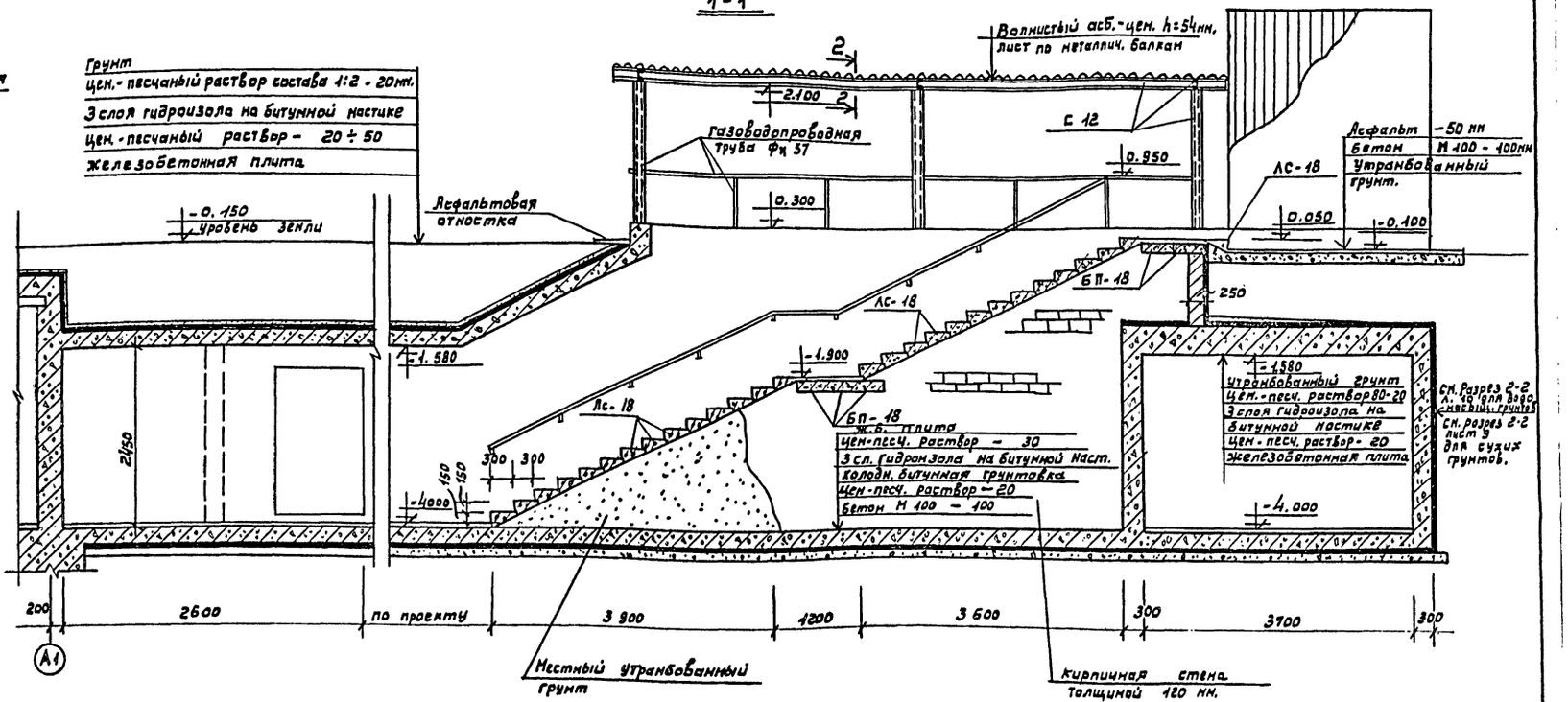

2-2

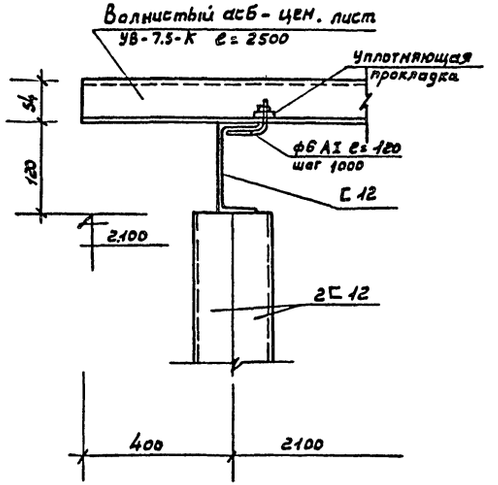

Таблица расхода материалов и изделий

Марка	Обозначение	Наименование	Кол.	Примеч.
ЛС-18	Серия 1.155-1 в.1	Ступени	27	шт.
БП-18	Серия 1.139-1 в.1	Перемычки плитные	5	шт.
УВ-7,5-К	ГОСТ 16233-77	Листы асбестоцементные волнистые марки УВ	27	шт.
-40×4	ГОСТ 103-76	Сталь полосовая	12,3	кг.
-100×4	——"——	——"——	3,14	кг.
∠20×20	ГОСТ 2591-71*		31,4	кг
Тип 1	ГОСТ 19111-77	Поливинилхлоридный поручень	10	п.м.
Фн 57	ГОСТ 8732-78	Труба стальная	337	кг

1. Конструкцию ограждения лифтовой шахты см. лист 11
2. Спецификацию дверей см. лист 1.
3. Расход материалов на устройство навесов к выходу №1 учтен на данном листе.

Привязан

Инв. № подл. | Подпись и дата | Взам. инв. №

Инв. №

Ст.арх.	Павлов		
Рук.гр.	Бондаренко		
Н.контр.	Павлов		
Гл.конст.отд.	Гаврилова		
Гл.арх.отд.	Карповский		
Нач.отд.	Куликов		
Должн.	Фамилия	Подпись	Дата

ТП АII/III,IV/-900-80/22 АР

Склад встроенный в одноэтажный производственный корпус

Лит	Лист	Листов
ТРП	6	

Вход №2 навес

ПРЕДПРИЯТИЕ п/я Р-6655

175 НО-01

Типовой проект АII/III,IV/-900-800/22 Альбом I ч.1

План расстановки нар

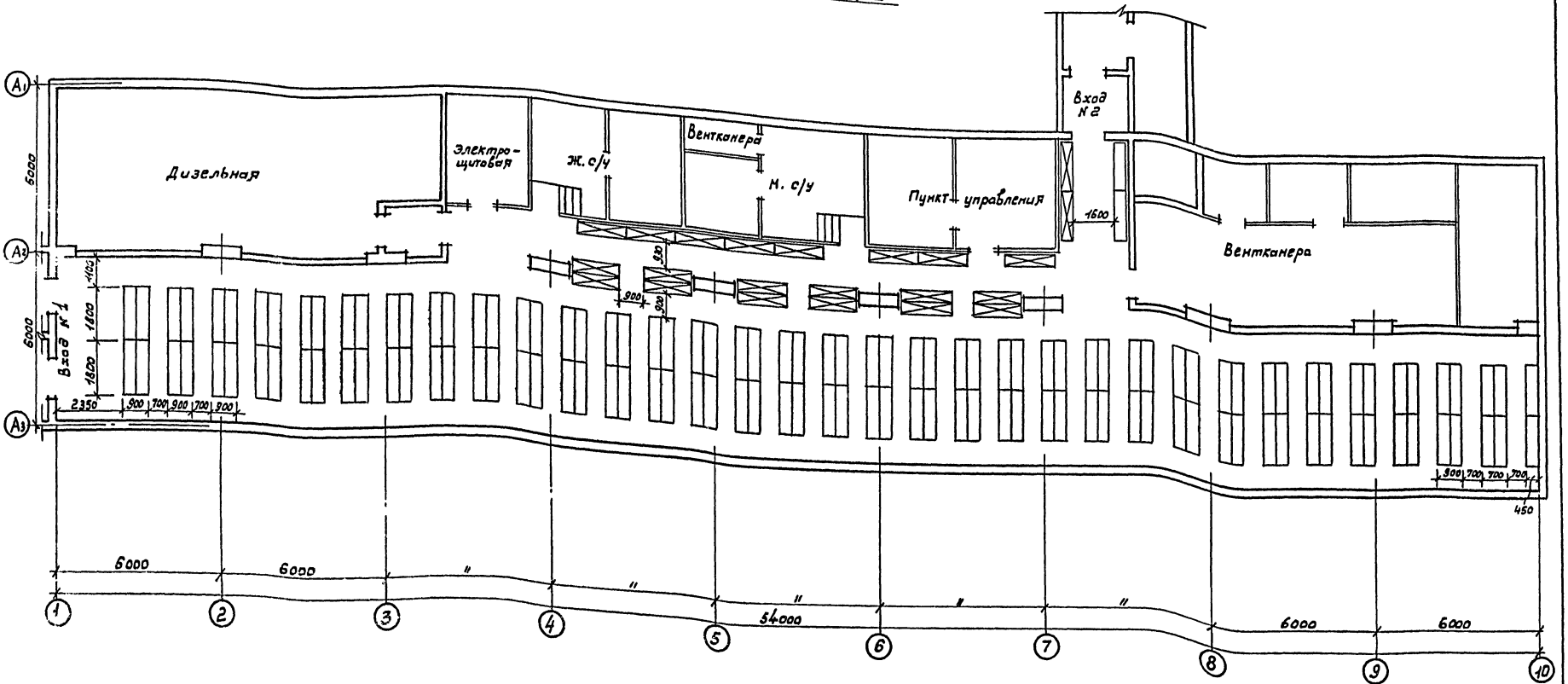

Спецификация нар

Марка	Обозначение	Наименование	Кол.	Примеч.
⊠	серия У-02-03, вып. 2.	Нары высокие металлические 2х ярусные	24	на 120 чел
▭	——— " ———	Нары высокие металлические 3х ярусные	130	на 780 чел

Узлы крепления нар см. лист КЖ1-47

Ст. арх.	Павлов		
Рук. бр.	Бондаренко		
Н. контр.	Павлов		
Гл. арх. отд.	Карповский		
Гл. кон. от.	Гаврилова		
Нач. отд.	Куликов		
Должн.	Фамилия	Подпись	Дата

Привязан

Инв. №

ТП АII/III,IV/-900-80/22 АР

Склад, встроенный в одноэтажный производственный корпус

Литер	Лист	Вс. листов
ТРП	7	

План расстановки нар.

ПРЕДПРИЯТИЕ п/я Р-6855

17549-01 10

Взам. инв. №

Подпись дата

Инв. № подл.

Типовой проект А II (III, IV)-900-80/22 Альбом I ч.1

План полов склада на отм. -4.000

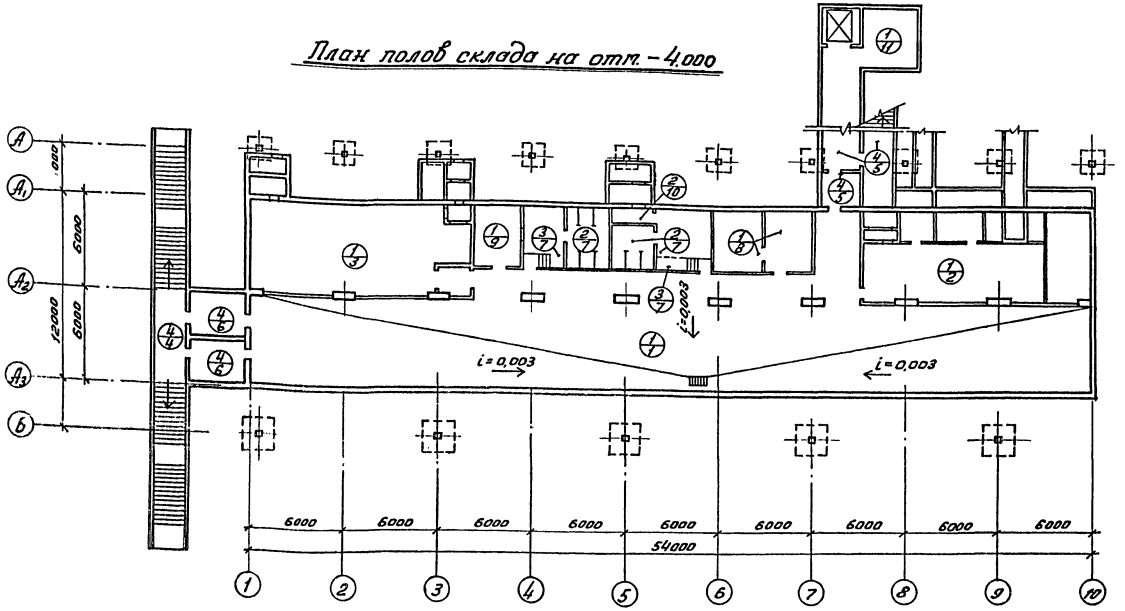

Экспликация полов

	Тип по ПР-ТИ	Конструкция пола	Материал слоя	Тип слоя	Толщ. слоя мм	Дополнительн. указания
Водонасыщенные грунты	1		Бетонный пол		30	
			Бетон М-200 по уклону		100	
			Утрамбов. грунт с уклоном			см. общие указан
			Ж. б. плита		hз	см. лист АР-10
	2		Керамическая плитка ГОСТ 6787-69		10	
			Цем.-песч. р-р М-100		20	
			2 слоя битумной мастики		5	
			Цем.-песч. р-р М-100		10	
			Ж. б. плита		80	
	3		Керамическая плитка ГОСТ 6787-69		10	
			Цем.-песч. р-р М-100		20	
			2 слоя битумн. мастики		5	
			Цем-песч. р-р М-100		10	
			Бетон М-100		100	
			Уплотненный грунт		550	
			Ж. б. плита		hз	См. лист АР-10
	4		Бетон М-200		30	
			Ж. б. плита			
Сухие грунты	1		Бетонный пол		30	
			Асфальтобетон		100-170	
			Утрамбованный грунт			
	2		Керамическая плитка ГОСТ 6787-69		10	
			Цем. песчан. р-р М-100		20	
			2 слоя битумн. мастики		5	
			Цем. песчан. р-р М-100		10	
			Ж. б. плита		80	
	3		Керамическая плитка ГОСТ 6787-69		10	
			Цем-песч. р-р М-100		20	
			2 слоя битумн. мастики		5	
			Цем.-песч. р-р М-100		10	
			Асфальтобетон		100-170	
			Утрамбованный грунт			
	4		Бетонный пол		30	
			Ж. б. плита			

Ведомость отделки помещений

Наименование или экспликн. номер помещен.	Потолок		Стены и перегородки		Отделка низа стен и перегородок (панель)	
	Штукатурка или затирка	Окраска	Штурка или затирка	Окраска или облицовка	Окраска или облицовка	Высота мм
1. Склад		Силикатная краска	Затирка цем.-песчан. р-ром	Силикатная краска		
2. Венткамера №1		—"—	—"—	—"—		
3. Дизельная		—"—	—"—	—"—		
4. Вход №1		—"—	—"—	—"—		
5. Вход №2		—"—	—"—	—"—		
6. Тамб.-шлюз		—"—	—"—	—"—		
7. Санузлы		Масляная краска		Масляная краска	Глазуров. керам. плитка	1200
8. Пункт управления		Силикатная краска	Затирка цем.-песч. р-ром	Силикатная краска		
9. Электрощитовая		—"—	—"—	—"—		
10. Венткамера №2		—"—	—"—	—"—		
11. Машинное помещение лифта		—"—	—"—	—"—		

Тип пола по проекту

2/7 Номер помещения по ведомости Отделки помещений

Инв. № подл. | Подпись и дата | Взам. инв. №

Привязан

Инв. №

Ст. арх.	Павлов		
Рук. бр.	Бондаренко		
Н. контр.	Павлов		
Гл. арх. отд.	Карповский		
Гл. кон. отд.	Гаврилова		
Нач. отд.	Куликов		
Должн.	Фамилия	Подп.	Дата

ТП АII (III, IV)-900-80/22 АР

Склад, встроенный в одноэтажный производственный корпус

Литер	Лист	Листов
ТРП	8	

План полов склада на ▽-4.000
Ведомость отделки помещений

ПРЕДПРИЯТИЕ п/я Р-6655

17549-01 11

Типовой проект АII/III.IV/-900-80/22 Альбом I ч.1.

Разрез 1-1

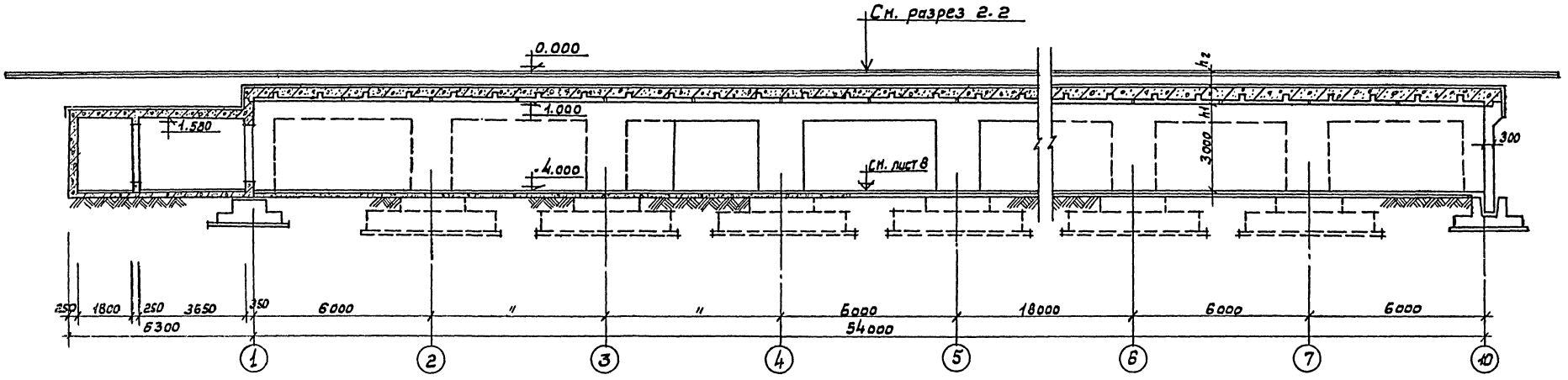

Разрез 2-2

Пол производственного помещения	при привязке.
Бетонная подготовка	
Утрамбованный грунт	
Крупнозернистый песок – 150 мм	
Слой гравия или мелкого щебня – 100 мм	
Слой цем. р-ра по сетке ф6 А1 ячейка 250×250 – 30 мм	
3 сл. рулонной гидроизоляции на битумной мастике	
Холодная битумная грунтовка	
Выравнивающий слой – 20 мм.	
Сливная призма из бетона М 100 – 30÷100 мм	
Железобетонная плита покрытия – h1	

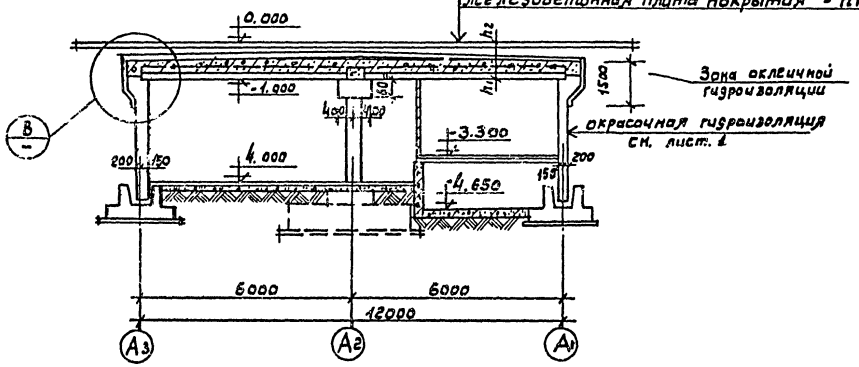

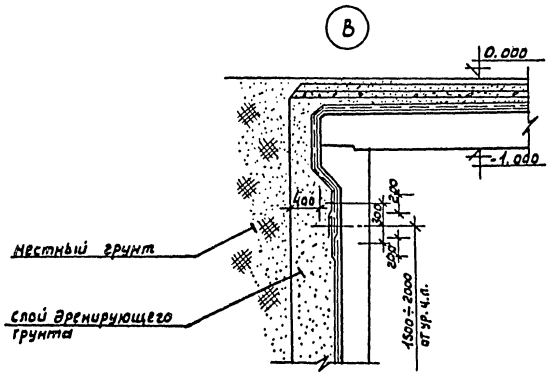

Проект	h_1	h_2
AII	500	500
AIII	400	600
AIV	350	650

Указания по устройству гидроизоляции см. лист 2

Ст. техн	Залыбина			ТП АII/III.IV/-900-80/22 АР
Гл. инж.	Нещерякова			Склад, встроенный в одноэтажный производственный корпус
Ст. арх.	Павлов			
Рук. гр.	Бондаренко			Стадия: ТРП; Лист: 9; Листов:
Н. контр	Павлов			
Гл. архит.	Карпельский			
Гл. констр.	Гаврилова			Разрезы 1-1; 2-2 /в сухих грунтах/
Нач. отд.	Куликов			ПРЕДПРИЯТИЕ п/я Р-6655
Должн.	Фамилия	Подп.	Дата	

Привязан

Инв. №

Инв. № подл. | Подпись и дата | Взам. инв. №

17549-01 12

Разрез 1-1

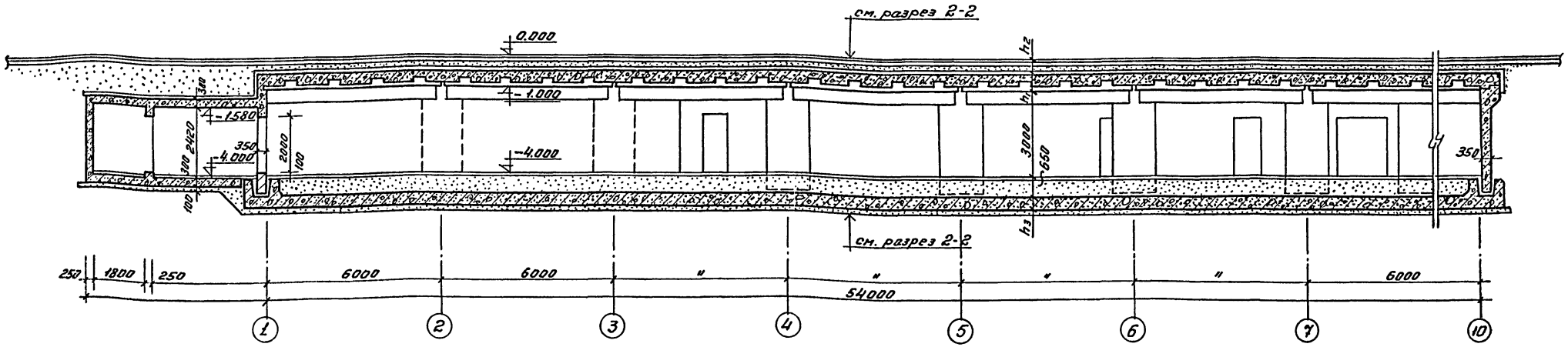

Разрез 2-2

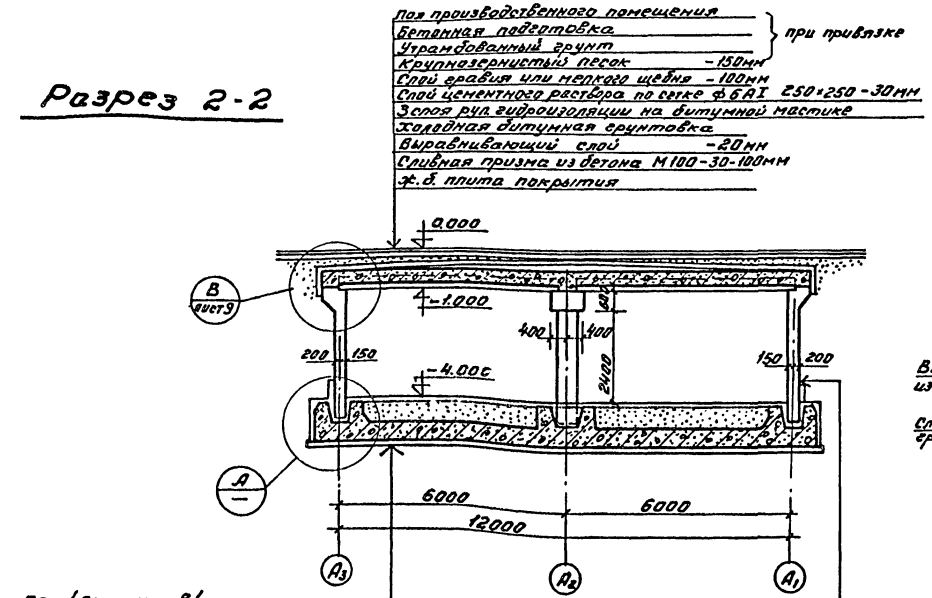

Пол /см. лист 8/
Утрамбованный грунт
Железобетонная плита
Стяжка из цем. песчан. раствора -30мм
3 слоя рулонной гидроиз. на битумн. мастике
Холодная битумная грунтовка
Стяжка из цем-песч. р-ра -20мм
Бетонная подготовка М100 -100мм

Стеновая панель
Холодная битумная грунтовка
3 сл. гидроизола на битумной мастике
Заливка кладочным р-ром 15мм
Защитн. стенка из кирпич. жирпича на цем. песчан. р-ре —
δ=120мм

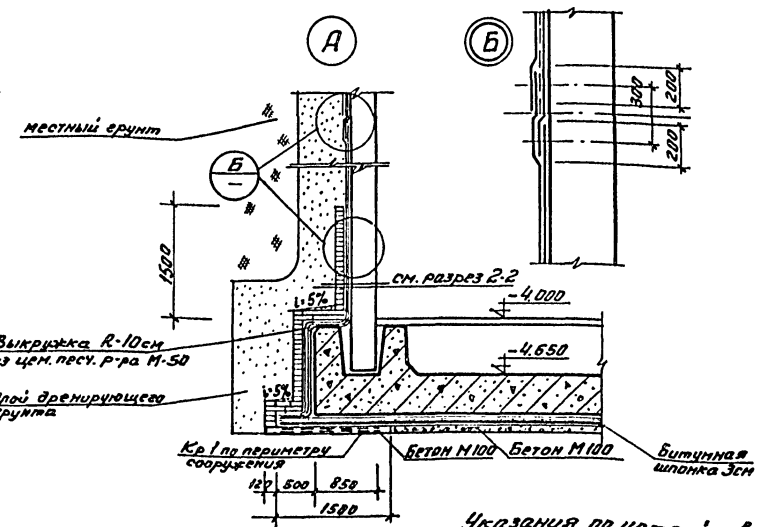

Проект	h_1	h_2	h_3
А-II	500	500	500
А-III	400	600	400
А-IV	350	650	350

Указания по устройству гидроизоляции см. лист 2.

Привязан

Инв.№

Гл.инж.	Мещерякова		
Гл.арх.	Павлов		
Рук.гр.	Бондаренко		
Н.контр.	Павлов		
Гл.технол.	Королева		
Гл.конст.	Гаврилова		
Нач.отд.	Куликов		
Архитектор	Фамилия	Подп.	Дата

ТП АII/III,IV/-900-80/22 АР

Склад встроенный 6 одноэтажный производственный корпус

Стадия	Лист	Листов
ТРП	10	

Разрезы 1-1, 2-2 (в водонасыщенных грунтах)

ПРЕДПРИЯТИЕ п/я Р-6655

Инв.№подл. | Подпись и дата | Взам. инв.№

Деталь крепления перегородок к потолку

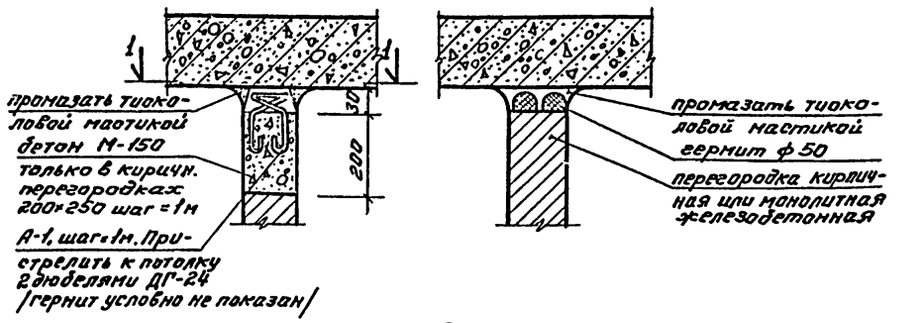

1 - 1

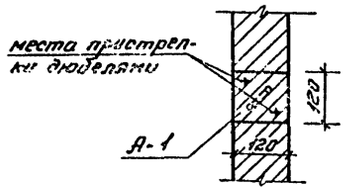

Деталь крепления перегородок к наружным стенам

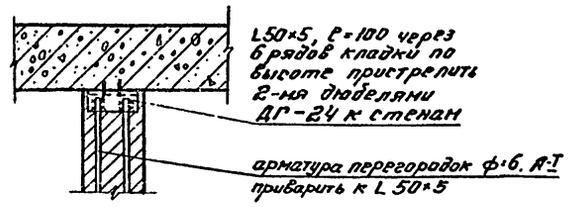

Ограждающие конструкции лифтовой шахты

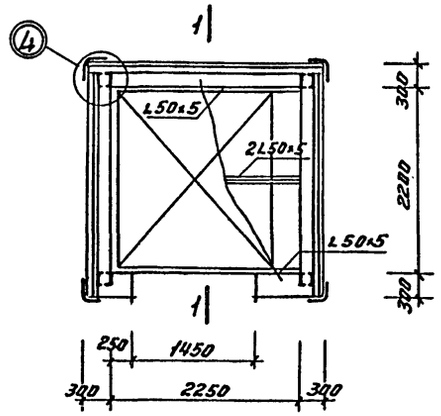

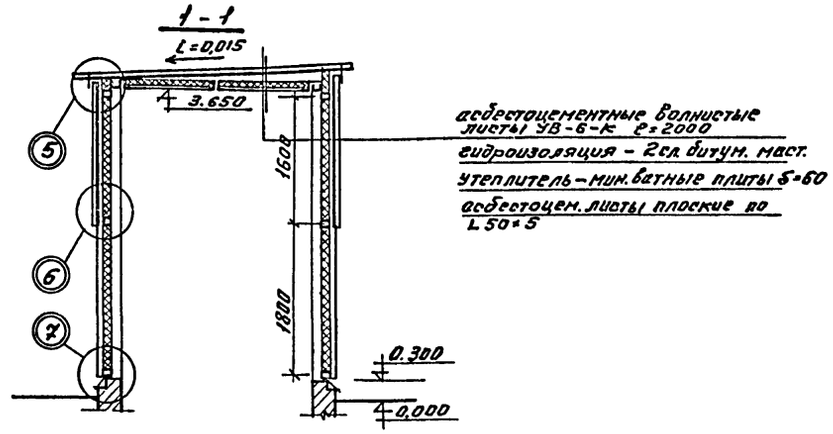

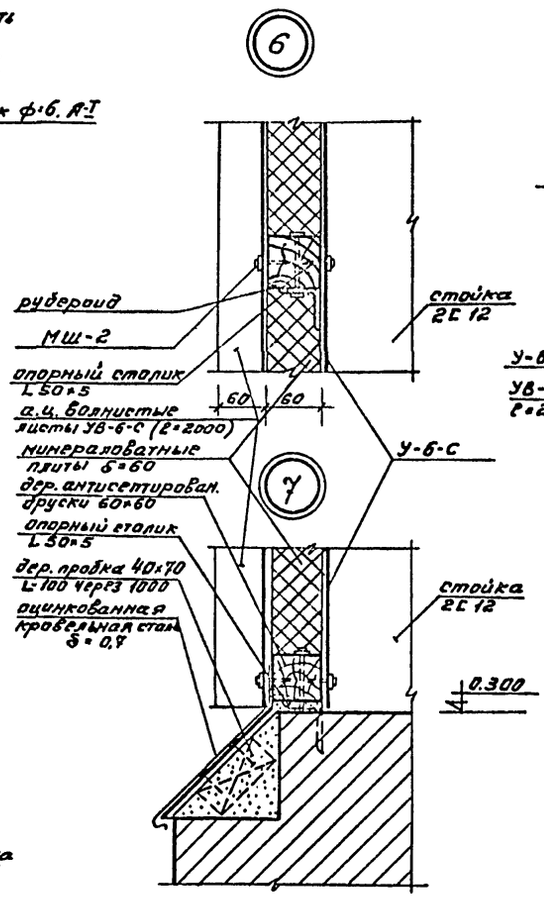

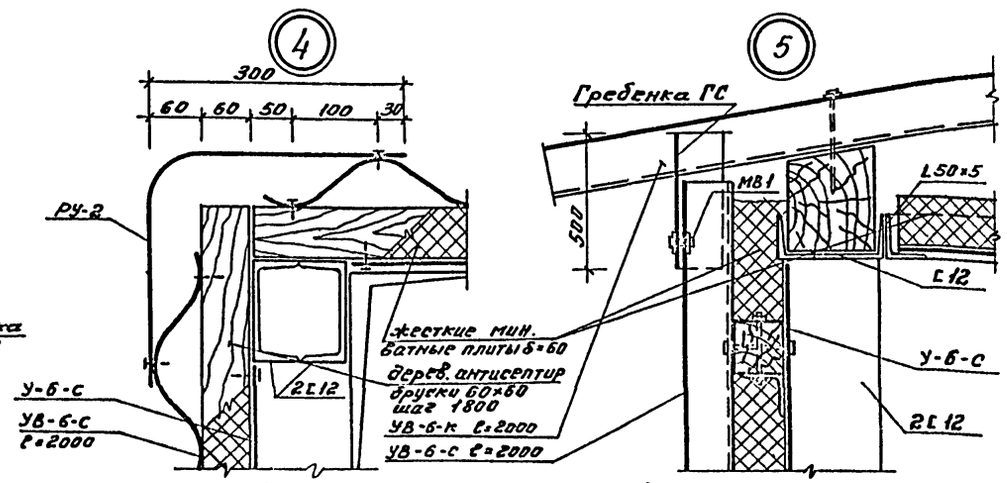

Щит кабин санузлов Т-1

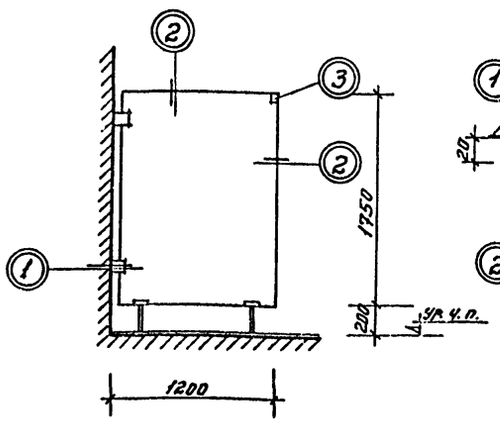

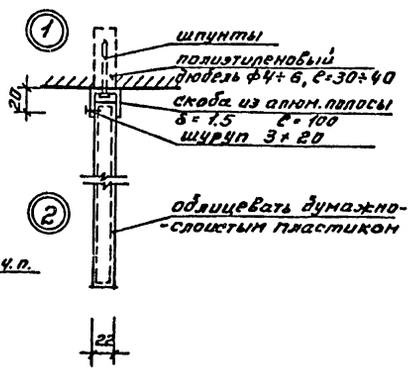

Ножка щита

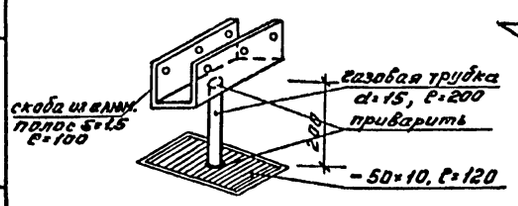

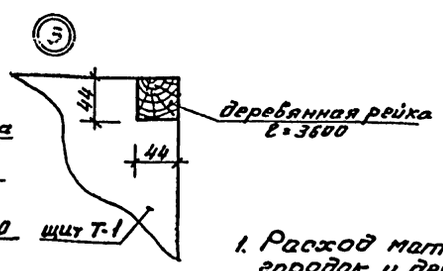

1. Расход материалов на крепление перегородок и деревянные щиты кабин сан. узлов см. лист 2.
2. Расход щитов кабин сан. узлов Т-1 – 6шт.

Расход материалов и изделий ограждающих конструкций лифтовой шахты

Марка	Обозначение	Наименование	Кол.	Примечание
УВ-6-С	ГОСТ 18124-75	Асбестоцементные волнистые стеновые листы	41м²	
УВ-6-К	ГОСТ 18124-75	Асбестоцементные волнистые кровельные листы	10м²	
ГС	ГОСТ 18124-75	Асбестоцементные листы гребенка карнизная ℓ=1050	6м²	
РУ-2	ГОСТ 18124-75	Асбестоцементные листы угловые	16пм	
L 50×5	ГОСТ 8509-72	Опорный столик	151кг	
	ГОСТ 9573-72	Минераловатная плита δ=60	47м²	
		Деревянный брус	0,15м³	
У-6-С	ГОСТ 18124-75	Асбестоцементные листы плоские стеновые	40м²	

Привязан

Инв. №

Ст. арх.	Павлов		
Рук. гр.	Бондаренко		
Н. контр.	Павлов		
Гл. техн.	Карповский		
Гл. конст.	Гаврилова		
Нач. отд.	Куликов		
Должн.	Фамилия	Подп.	Дата

ТПАII/III,IV/900-80/22 АР

Склад встроенный в одноэтажный производственный корпус

Стадия	Лист	Листов
ТРП	11	

Детали крепления перегородок. Деревян. щиты кабин сан. узлов. Ограждающие конструкции лифтовой шахты

ПРЕДПРИЯТИЕ п/я Р-6655

17549-01 14

Типовой проект А II-(III, IV)-900-80/22 Альбом I ч. 1

Инв. № подл. | Подп. и дата | Взам. инв. №

Ведомость чертежей основного комплекта МХ
ТП А II (III, IV)-900-80/22

Лист	Наименование	Примечание
1	Общие данные	
2	Компоновка оборудования на отм -4.000.	

Сводная спецификация

Марка поз.	Обозначение	Наименование	Кол	Масса ед.кг.	Примечание
1	ГОСТ 13415-67	Лифт грузовой выжитной грузоподъемность 1 т. Скорость движения кабины 0,5 м/с. Высота подъема кабины 4150мм. Количество остановок кабины-2. Размеры кабины 1500 х 2000х2200мм. Н1 = -4000 мм, Н2=150 мм. Кабина непроходная. Система управления с проводником-кнопочная. Внутренняя - с сигнальным вызовом кабины с любого этажа	1		
2	Чертеж 753.037 Изготовитель предприятие "Ивановский"	Тара сетчатая. Грузоподъемность 0,25т. Габариты 800х800х500 мм	368	0,031	
3	Чертеж ШВМЗ. 883. 014. Изготовитель завод "Новатор" г. Белгород	Тележка-штабелер "Мотылек". Грузоподъемность 0,25т. Габариты 1190х880х1630 мм	2	0,17	
4	Чертеж ШВМЗ.883.030 Изготовитель завод "Программатор" г. Вязьма.	Тележка с подъемными вилами. Грузоподъемность 0,5т	2	0,20	

Согласовано
Отд.1 Климов
Отд.30 Рассадкин
Отд.30 Кимарская

Инв.№ подл. | Подпись и дата | Взам.инв.№

Чертежи данного комплекта разработаны в соответствии с действующими нормами и правилами и предусматривают мероприятия, обеспечивающие взрывобезопасность и пожаробезопасность при эксплуатации.

Гл. инж. проекта Болотин.

Общие указания

1. Склад предназначен для хранения тарно-штучных несгораемых грузов в сгораемой упаковке или без упаковки; металлов черных и цветных, метизов, деталей, готовых изделий, инструмента, аснастки и других грузов, за исключением химикатов.
2. Складирование грузов предусмотрено на площади в соответствии с требованиями СН и П II-11-77.
3. В складе принято размещение грузов в сетчатой таре в штабелях в 2 яруса и по зонам хранения, что обеспечивает быстрое нахождение грузов, удобный доступ к ним и сохранность. Чаще перерабатываемые грузы складируются ближе к проезду.
4. Средства механизации ПРТС работ обеспечивают переработку грузов, а в особый период позволяют осуществить эвакуацию грузов в течение времени, предусмотренном СН и П II-11-77.
5. Максимальная масса грузов в таре (брутто) 0,25т.
6. Единовременное хранение грузов при номинальной загрузке тары -92 т.
7. Максимальные габаритные размеры грузов при механизированной транспортировке 800 х 800 х 1800 мм с массой груза до 500 кг.
8. Максимально допустимая высота складирования - 1,8 м.
9. Система автоматического пожаротушения предусмотрена спринклерной установкой с параметрами в соответствии с 5-ой группой зданий и помещений (по СН 75-76) (см. альбом I, часть 2 настоящего проекта)

Привязан

Инв.№

ТП А-II/III,IV/900-80/22МХ

Ст.инж.	Ерофеев		
Ст.инж.	Кликов		
Рук.гр.	Цветкова		
Н.контр.	Цветкова		
Гл.спец.	Виноградов		
Нач.отд.	Трофимов		
Гл.инж.пр.	Болотин		
Делал	Фамилия	Подпись	Дата

Склад встроенный, одноэтажный производственный корпус

Стадия	Лист	Листов
ТР	1	2

Общие данные

ПРЕДПРИЯТИЕ п/я Р-6655

17549-01 15

Альбом I, часть 1

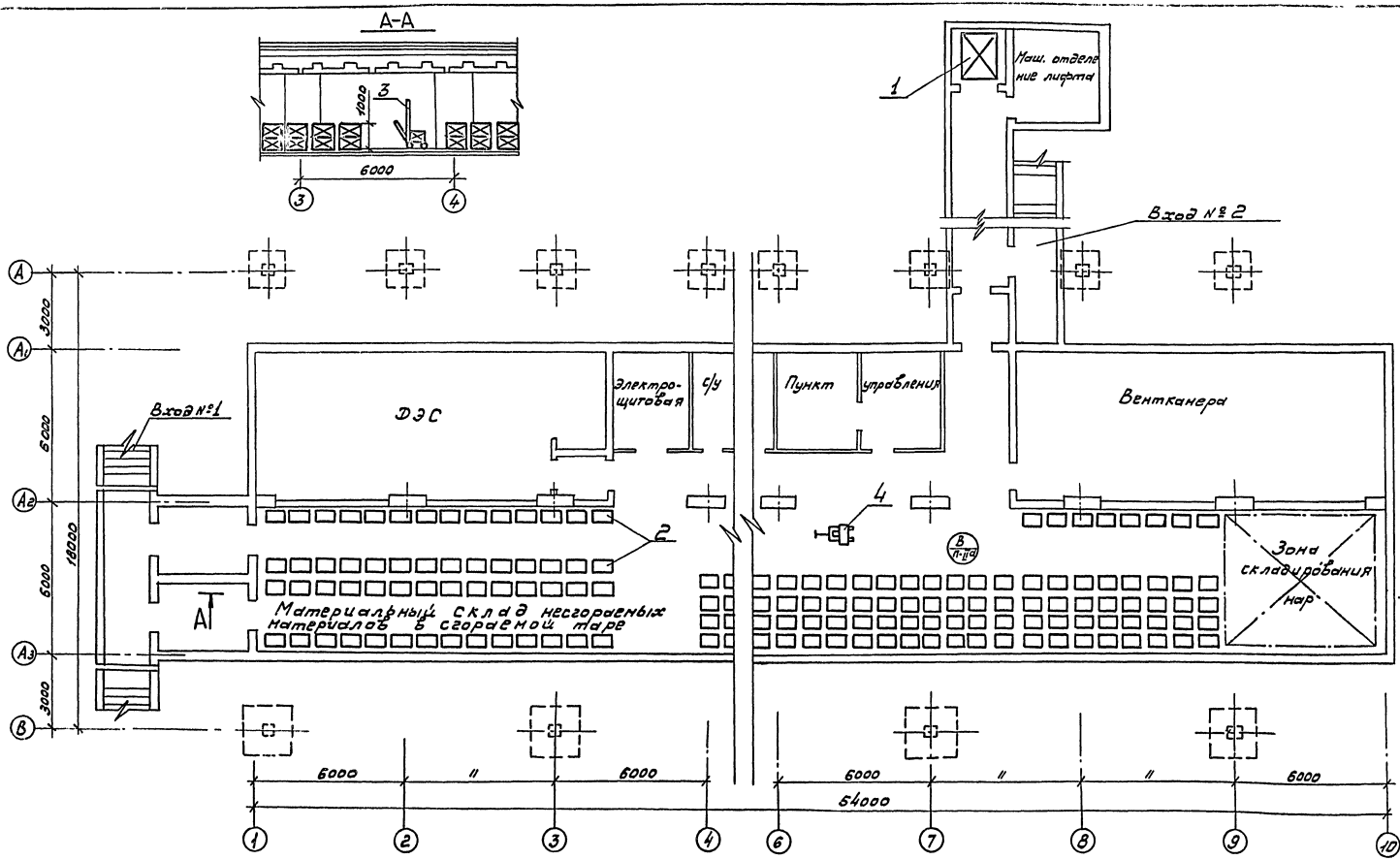

Ст. инж.	Клочков			
Ст. инж.	Ерофеев			
Рук. гр.	Цветкова			
Н. конт.	Цветкова			
Гл. спец.	Виноградов			
Нач. отд.	Трофимов			
Гл. инж. п.	Болотин			

Привязан

Инв. №

ТПА-II/III, IV/-900-80/22 МХ

Склад, встроенный в одноэтажный производственный корпус

Стадия	Лист	Листов
ТР	2	

Компоновка оборудования на отм. -4.000.

ПРЕДПРИЯТИЕ п/я Р-6655

Инв. № подл. | Подп. и дат. | Взам. инв. №

17549-01 16

Типовой проект АII(III,IV)-900-80/22 Альбом I часть 1

Ведомость рабочих чертежей основного комплекта

ТП АII(III,IV)-900-80/22 КЖ1

Лист	Наименование	Примечан.
1	Общие данные (начало)	стр. 16
2	Общие данные (окончание)	стр. 17
3	Спецификация сборных и монолитных железобетонных элементов (для сухих грунтов)	стр. 18
4	Спецификация сборных и монолитных железобетонных элементов (для водонасыщенных грунтов)	стр. 19
5	Монтажные схемы стеновых панелей, колонн, балок. Разрезы 1-1.	стр. 20
6	Монтажная схема плит покрытия. План фундаментов (для сухих грунтов)	стр. 21
7	План фундаментной плиты. Узлы.	стр. 22
8	Фундаментная плита. Схема расположения сеток. Разрез 3-3.	стр. 23
9	Фундаментная плита. Схема расположения каркасов. Разрез 1-1 и 2-2.	стр. 24
10	Фундаментная плита. Спецификация.	стр. 25
11	Монолитная часть плиты покрытия. Схемы установки арматурных изделий.	стр. 26
12	Монолитная часть плиты покрытия. Спецификация	стр. 27
13	Монолитные участки наружных стен МС-1÷МС-4	стр. 28
14	МС-1÷МС-4. Каркасы. Спецификации	стр. 29
15	МС-1÷МС-4. Выборка арматуры.	стр. 30
16	Вход н1. Армирование	стр. 31
17	Вход н1. Элемент н1. Армирование	стр. 32
18	Вход н2. Армирование. Планы. Разрез 1-1	стр. 33
19	Вход н2. Армирование. Разрезы 2-2÷4-4	стр. 34
20	Вход н2. Армирование. Разрезы 5-5 7-7. Спецификации.	стр. 35
21	Входы н1 и н2. Каркасы	стр. 36
22	Шахта лифта. Развертки стен	стр. 37
23	Шахта лифта. Металлоконструкции	стр. 38
24	Вытяжные шахты н1 и н2. Приточная шахта. Элемент плана н1. Планы. Разрезы.	стр. 39
25	Элемент плана н1. Гравийные фильтры.	стр. 40
26	Вытяжные шахты. Приточная шахта. Армирование	стр. 41
27	Гравийные фильтры. Армирование	стр. 42
28	Вытяжные и приточная шахты. Гравийные фильтры, каркасы.	стр. 43
29	Вытяжные и приточная шахты. Гравийные фильтры. Спецификация. Выборка арматуры.	стр. 44
30	Стеновые панели СП1-81, СП1-8-2, СП1-5-1, СП1-5-2, СП1-1-1, СП1-1-2, СП1-10-1, СП1-102, СП3-6-1, СП1-6-2, СП1-3-1, СП1-3-2	стр. 45
31	План расположения закладных деталей в стенах. Выборка металла.	стр. 46
32	Венткамера для I, II, III, II^а и IV^а климатических районов План. Разрезы.	стр. 47
33	Венткамера. Закладные детали.	стр. 48
34	Венткамера. Спецификация закладных деталей. Выборка металла.	стр. 49
35	Венткамера. Армирование внутренних железобетонных стен	стр. 50
36	Венткамера. Каркасы.	стр. 51
37	Дизельная. План.	стр. 52
38	Дизельная. Фундаменты под оборудование.	стр. 53
39	Дизельная. Закладные детали.	стр. 54
40	Дизельная. Армирование внутренних железобетонных стен.	стр. 55
41	Дизельная. Каркасы.	стр. 56
42	Насосная и резервуар. Планы. Разрез 1-1 (сухие грунты) Спецификация металлических изделий	стр. 57
43	Насосная и резервуар. Разрезы 2-2÷4-4 (сухие грунты)	стр. 58
44	Насосная и резервуар. Разрезы 1-1÷4-4 (водонасыщенные грунты.	стр. 59
45	Насосная и резервуар. Р-1÷Р-5, Щ-1÷Щ-3, РМ-1, НБ-1, ЗД-1	стр. 60
46	Насосная и резервуар. Армирование плиты перекрытия. на отм. -3.300	стр. 61
47	Узлы крепления кар.	стр. 62
48	МР-2, Р-17 Деталь для крепления трубопроводов в ДЗС к плитам покрытия.	стр. 63
49	Крепление трубопроводов к балкам.	стр. 64

Ведомость основных комплектов рабочих чертежей ТПА II(III,IV)-900-80/22

Обозначение	Наименование	Примечан.
АII(III,IV)-900-80/22 АР	Архитектурные решения	Альбом I ч.1
—"— КЖ1	Конструкции железобетонные	—"—
—"— МХ	Механизация ПРГС работ	—"—
—"— КЖ2	Резервуар для воды V=50 м³	Альбом I ч.2
—"— ОВ	Отопление и вентиляция	Альбом II ч.1
—"— ВК	Внутренние водопровод и канализация	—"—
—"— АП	Установка автоматического пожаротушения	Альбом II ч.2
—"— ЭС	Электроснабжение, электроосвещение, силов. электрооборудование	Альбом III
—"— СС	Связь и сигнализация	—"—

Ведомость прилагаемых документов

Обозначение	Наименование	Примечан.
КЖ1-14	МС-1÷МС-4 Каркасы	
КЖ1-21	Каркасы КР-1÷КР-11	
КЖ1-28	Вытяжные и воздухозаборная шахты гравийные фильтры. Каркасы.	
КЖ1-30	стеновые панели СП1-8-1; СП1-8-2; СП1-5-1; СП1-5-2; СП1-1-1; СП1-1-2; СП1-10-1; СП1-10-2 СП1-6-1; СП1-6-2; СП1-3-1; СП1-3-2	
КЖ1-33	Венткамера, закладные детали	
КЖ1-36	Венткамера, каркасы	
КЖ1-39	Дизельная. Закладные детали	
КЖ1-41	Дизельная. Каркасы	
КЖ1-45	Насосная и резервуар Р-1÷Р-5; Щ-1÷Щ-3 РМ-1÷НБ-1; ЗД-1	

Ведомость спецификаций

Лист	Наименование	Примечан.
3	Спецификация сборных и монолитных ж.б. элементов (для сухих грунтов)	
4	Спецификация сборных и монолитных ж.б. элементов (для водонасыщенных грунтов)	
10	Спецификация материалов на фундаментную плиту. Выборка стали.	
12	Спецификация материалов на монолитную часть плиты покрытия. Выборка стали	
14,28	Ведомость стержней на 1 каркас	
15	Выборка стали на монолитные участки наружных стен МС-1÷МС-4. Спецификация материалов	
16,17	Вход н1. Ведомость стержней на 1 элемент. Выборка стали.	
20	Вход н2. Спецификация материалов. Ведомость стержней на 1 элемент. Выборка стали.	
21	Вход н1 и н2. Ведомость стержней на 1 элемент	
22	Шахта лифта. Спецификация металлических изделий	
25	Гравийные фильтры. Спецификация сборных ж.б. изделий.	
29	Вытяжные и воздухозаборные шахты. Гравийные фильтры. Спецификация и выборка арматуры.	
30	Спецификация элементов к маркировочным схемам панелей ограждения. Выборка стали на дополнительные закладные изделия.	
31	Спецификация закладных деталей в наружных стенах	
34	Спецификация закладных изделий на Венткамеру. Выборка стали.	
36	Венткамера, спецификация материалов. Выборка стали.	
37	Дизельная. Спецификация закладных деталей Выборка стали.	
38	Дизельная. Расход материалов на изделия.	
41	Дизельная. Спецификация материалов. Ведомость стержней на 1 элемент. Выборка стали.	
42,43	Насосная и резервуар. Спецификация металлических изделий.	
48,49	Детали, спецификация металлических изделий	

Ведомость ссылочных документов

Обозначение	Наименование	Примеч.
Сер. У-01-01 В. 1,2,4,5	Унифицированные сборно-монолитные конструкции заглубленных помещений с перекрытием балочного типа	
3000-2 В.5	Изделия для водопроводных и канализационных колодцев	

Согласовано

Отд. н/в | Абашин | | | Отд. н/в | Юдаченкова | | | Отд. н/в | Шевченко | | | Отд. н/в | Гвоздев | | | Отд. н/в | Гвоздев | | | Отд. н/в | Гвоздев

Общие указания.

I Конструктивные решения.

Конструкция склада принята по серии У-01-01, корректировка 1976 г и состоит из фундаментов, наружных сборных несущих стен, внутренних колонн, неразрезных продольных балок, укладываемых вдоль помещения и неразрезной сборно-монолитной плиты покрытия.

Для сооружений, возводимых в сухих грунтах, предусмотрены отдельностоящие и ленточные фундаменты, в водонасыщенных грунтах - сплошное монолитное днище.

Конструкции стен и покрытия в обоих случаях приняты одинаковыми.

Стены склада выполнены из вертикальных панелей шириной 3м, устанавливаемых в продольный паз ленточного фундамента или фундаментной плиты. По верху стен предусмотрена монолитная обвязочная балка

Покрытие запроектировано из сборных плит шириной 3м, выполняющих функции опалубки, и укладываемого по ним армированного монолитного бетона. Пролетная арматура покрытия размещена в сборных плитах.

Монолитное днище запроектировано в виде сплошной плиты с продольными балками. Армирование монолитного бетона покрытия и днища выполнено пространственными каркасами.

II Расчетные положения

Расчет конструкций склада выполнен на особое сочетание нагрузок в соответствии с указаниями СНиП II-11-77„ Защитные сооружения гражданской обороны и СНиП III-21-75,

Помимо нагрузок от действия ударной волны в расчете учтены:

полезная нагрузка на поверхность - 2т/м²
собственный вес конструкций и вес грунтовой засыпки (γ=1,8т/м³, φ=30°)
гидростатическое давление.

Подбор продольной арматуры выполнен с перераспределением изгибающих моментов, возникающих вследствие пластических деформаций бетона и раскрытия в нем трещин.

Расчет сборно-монолитных конструкций произведен с включением высоты сборных элементов в расчетное сечение

Рабочие чертежи разработаны применительно к следующим природным условиям:

Основанием являются непучинистые непросадочные пески естественной влажности $R=2\ кг/см^2$; $\varphi=26°$; $\gamma=1{,}85\ т/м^3$;

Коэф. бокового давления принять по таблице 11 СНиП II-11-77.

Сухие грунты - уровень грунтовых вод на 0,5 м ниже уровня чистого пола.

Водонасыщенные грунты - уровень грунтовых вод на 2,0 м выше уровня чистого пола сооружения.

Расчетная наружная температура для четырех климатических районов.

III Рекомендации по производству работ

Работы по возведению склада должны производиться в соответствии с требованиями СНиП „ Бетонные и железобетонные конструкции сборные," глава III-16-79, а также„ Бетонные и железобетонные конструкции монолитные " глава III-15-76.

Поверхность сборных элементов, соприкасающихся с монолитным бетоном должна быть перед бетонированием обязательно очищена, промыта а оставшаяся на поверхности сборных элементов вода должна быть удалена.

При возведении убежищ в водонасыщенных грунтах заполнение вертикальных швов между стыками панелей и заделка их в паз фундаментной плиты должны производиться бетоном на водонепроницаемом безусадочном или расширяющемся цементе, либо на портландцементе с уплотняющими добавками / жидкое стекло алюминат-натрия, сульфитно-спиртовая барда/.

Под сборные железобетонные фундаменты устраивается подушка из плотноутрамбованного песка с проливкой водой, толщиной 100 мм

Под все монолитные железобетонные конструкции устраивается подготовка из бетона М-100 толщиной 100 мм.

Фундаменты под оборудование выполнять после получения оборудования

Типовой проект АII (III,IV)-900-80/22 альбом.I часть 1

Инв.№ подл. | Подпись и дата | Взам. инв.№

						ТП АII/III,IV/-900 80/22 КЖ1	
						Склад встроенный в одноэтажный производственный корпус	
Привязан		Техник	Колесникова			Стадия	Лист	Листов
		Гл.инж.	Мещерякова			РП	2	
		Н-конт.	Павлов					
		Рук.гр.	Бондаренко					
		Гл.констр.	Гаврилов					
Инв.№		Нач.отд.	Куликов			Общие данные (окончание)	Предприятие п/я Р-6655	

17549-01 18

Типовой проект АII(III,IV) - 900-80/22 Альбом I, часть 1

А-II

Марка	Обозначение	Наименование	Кол	Примеч
		Сборные ж.б. элементы		
		Плиты покрытия		
П1-2	У-01-01 в.2	П1-2	32	5,9т
П1-2-1	То же	П1-2-1	4	5,9т
		Колонна		
К1-1	"	К1-1	8	5,6т
К4-2	"	К4-2	2	2,8т
		Балка		
Б1-5	"	Б1-5	9	6,8т
		Панель		
СП1-8	"	СП1-8	23	9,5т
СП2-5	"	СП2-5	3	9,4т
СП1-8-1 / СП1-8-2	КЖ1-30 / КЖ1-30	СП1-8-1 / СП1-8-2	1/1	
		Монолитные ж.б. элементы		
		Фундаменты		
Флт-2	У-01-01 в.5	Флт-2(l=12,55м)	2	
Фл-2	То же	Фл-2	18	
Ф3-1	"	Ф3-1	8	
		Монолитная стена		
МС-1	КЖ1-13, КЖ1-14	МС-1	1	
МС-2	То же	МС-2	1	
МС-3	"	МС-3	1	
МС-4	"	МС-4	1	
	КЖ1-11, КЖ1-12	Монолитная часть плиты покрытия		

А-III

Марка	Обозначение	Наименование	Кол	Примеч
		Сборные ж.б. элементы		
		Плиты покрытия		
П1-2	У-01-01 в2	П1-2	32	5,9т
П1-2-1	То же	П1-2-1	4	5,9т
		Колонна		
К2-2	"	К2-2	8	3,8т
К4-1	"	К4-1	2	2,8т
		Балка		
Б1-4	"	Б1-4	9	6,8т
		Панель		
СП1-5	"	СП1-5	23	9,5т
СП2-3	"	СП2-3	3	9,4т
СП1-5-1 / СП1-5-2	КЖ1-30 / КЖ1-30	СП1-5-1 / СП1-5-2	1/1	
		Монолитные ж.б. элементы		
		Фундаменты		
Флт-1	У-01-01 в5	Флт-1(l=12,55м)	2	
Фл-2	То же	Фл-2	18	
Ф9-2	"	Ф9-2	8	
		Монолитная стена		
МС-1	КЖ1-13, КЖ1-14	МС-1	1	
МС-2	То же	МС-2	1	
МС-3	"	МС-3	1	
МС-4	"	МС-4	1	
	КЖ1-11, КЖ1-12	Монолитная часть плиты покрытия		

А-IV

Марка	Обозначение	Наименование	Кол	Примеч
		Сборные ж.б элементы		
		Плиты покрытия		
П1-1	У-01-01 в.2	П1-1	32	5,9т
П1-1-1	То же	П1-1-1	4	5,9т
		Колонна		
К3-2	"	К3-2	8	2,8т
К4-1	"	К4-1	2	2,8т
		Балка		
Б1-2	"	Б1-2	9	6,8т
		Панель		
СП1-1	"	СП1-1	23	9,5т
СП2-1	"	СП2-1	3	9,4т
СП1-1-1 / СП1-1-2	КЖ1-30 / КЖ1-30	СП1-1-1 / СП1-1-2	1/1	
		Монолитные ж.б. элементы		
		Фундаменты		
Флт-1	У-01-01 в5	Флт-1(l=12,55м)	2	
Фл-2	То же	Фл-2	18	
Ф18-2	"	Ф18-2	8	
		Монолитная стена		
МС-1	КЖ1-13, КЖ1-14	МС-1	1	
МС-2	То же	МС-2	1	
МС-3	"	МС-3	1	
МС-4	"	МС-4	1	
	КЖ1-11, КЖ1-12	Монолитная часть плиты покрытия		

Инв. № подл. | Подпись и дата | Взам. инв. №

Привязан

Инв. №

Инж.	Чернышова	
Н. контр.	Павлов	
Рук. гр.	Бондаренко	
Гл. конст.	Гаврилова	
Нач. отд.	Куликов	

ТП А-II(III IV)- 900-80/22 КЖ1

Склад, встроенный в одноэтажный производственный корпус

Стадия	Лист	Листов
ТРП	3	

Спецификация сборных и монолитных ж.б. элементов (для сухих грунтов)

ПРЕДПРИЯТИЕ п/я Р-6655

17549-01 19

Типовой проект АII (III, IV)-900-80/22 Альбом I, часть 1

А-II

Марка	Обозначение	Наименование	Кол.	Примеч.
		Сборные ж.б. элементы		
		Плиты покрытия		
П1-2	У-01-01 вып.2	П1-2	32	5,9т
П1-2-1	то же	П1-2-1	4	5,9т
		Балка		
Б1-5	"	Б1-5	9	6,8т
		Панель		
СП1-10	"	СП1-10	21	9,5т
СП1-12	"	СП1-12	2	9,5т
СП2-6	"	СП2-6	3	9,4т
СП1-10-1 / СП1-10-2	КЖ1-30 / КЖ1-30	СП1-10-1 / СП1-10-2	1/1	
		Монолитные ж.б. элементы		
		Колонна		
КН-1	У-01-01 в.1	КН-1	8	
КН-2	То же	КН-2	2	
	КЖ1-7	фундаментная плита	1	
		Монолитная стена		
МС-1	КЖ1-13, КЖ1-14	МС-1	1	
МС-2	То же	МС-2	1	
МС-3	"	МС-3	1	
МС-4	"	МС-4	1	
	КЖ1-11, КЖ1-12	Монолитная часть плиты покрытия		

А-III

Марка	Обозначение	Наименование	Кол.	Примеч.
		Сборные ж.б. элементы		
		Плиты покрытия		
П1-2	У-01-01 вып.2	П1-2	32	5,9т
П1-2-1	то же	П1-2-1	4	5,9т
		Балка		
Б1-4	"	Б1-4	9	6,8т
		Панель		
СП1-6	"	СП1-6	21	9,5т
СП1-7	"	СП1-7	2	9,5т
СП2-4	"	СП2-4	3	9,5т
СП1-6-1 / СП1-6-2	КЖ1-30 / КЖ1-30	СП1-6-1 / СП1-6-2	1/1	
		Монолитные ж.б. элементы		
		Колонна		
КН3-2	У-01-01 в.1	КН3-2	8	
КН-4	То же	КН-4	2	
	КЖ-7	фундаментная плита	1	
		Монолитная стена		
МС-1	КЖ1-13, КЖ1-14	МС-1	1	
МС-2	То же	МС-2	1	
МС-3	"	МС-3	1	
МС-4	"	МС-4	1	
	КЖ1-11, КЖ1-12	Монолитная часть плиты покрытия		

А-IV

Марка	Обозначение	Наименование	Кол.	Примеч.
		Сборные ж.б. элементы		
		Плиты покрытия		
П1-1	У-01-01 вып.2	П1-1	32	5,9т
П1-1-1	То же	П1-1-1	4	5,9т
		Балка		
Б1-2	"	Б1-2	9	6,8т
		Панель		
СП1-3	"	СП1-3	21	9,5т
СП1-4	"	СП1-4	2	9,5т
СП2-2	"	СП2-2	3	9,4т
СП1-3-1 / СП1-3-2	КЖ1-30 / КЖ1-30	СП1-3-1 / СП-1-3-2	1/1	
		Монолитные ж.б. элементы		
		Колонна		
КН5-2	У-01-01 в.1	КН5-2	8	
КН-6	То же	КН-6	2	
	КЖ-7	фундаментная плита	1	
		Монолитная стена		
МС-1	КЖ1-13, КЖ1-14	МС-1	1	
МС-2	То же	МС-2	1	
МС-3	"	МС-3	1	
МС-4	"	МС-4	1	
	КЖ1-11, КЖ1-12	Монолитная часть плиты покрытия		

Инв. № подл. | Подпись и дата | Взам. инв. №

Привязан

Инв. №

Инж.	Чернышов		
Н. контр.	Павлов		
Рук. гр.	Бондаренко		
Гл. констр.	Габрилова		
Нач. отд.	Куликов		

ТП А-II III IV – 900-80/22 КЖ1

Склад, встроенный в одноэтажный производственный корпус

Стадия	Лист	Листов
ТРП	4	

Спецификация сборных и монолитных ж.б. элементов (для водонасыщ. грунтов)

ПРЕДПРИЯТИЕ п/я Р-6655

МОНТАЖНАЯ СХЕМА СТЕНОВЫХ ПАНЕЛЕЙ, КОЛОНН И БАЛОК (ДЛЯ СУХИХ И ВОДОНАСЫЩЕННЫХ ГРУНТОВ)

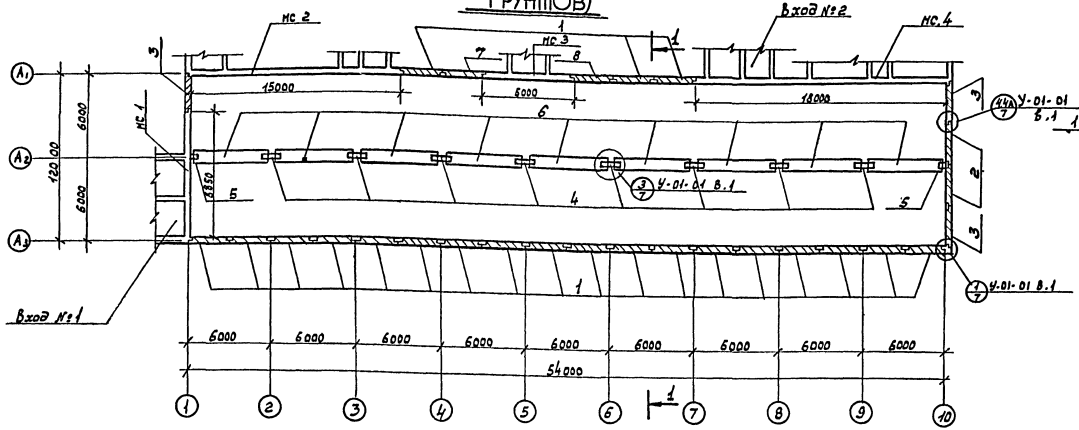

1-1
(ДЛЯ ВОДОНАСЫЩЕННЫХ ГРУНТОВ)

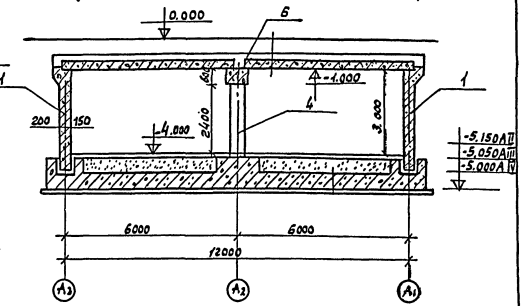

1-1
(ДЛЯ СУХИХ ГРУНТОВ)

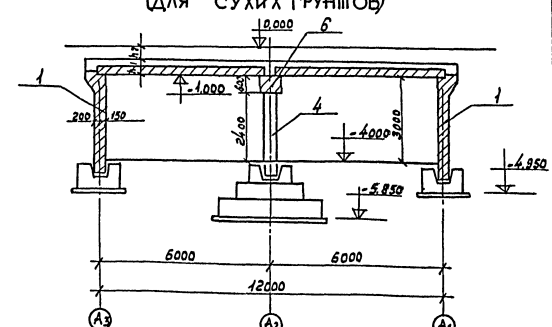

Грунтовые условия	Класс сооружения	Марки сборных железобетонных конструкций											
		условные марки											
		1	2	3	4	5	6	7	8				
		рабочие марки											
сухие грунты	А II	СП 1-8	СП 1-8	СП 2-5	К1-1	К4-2	Б1-5	СП1-8-1	СП1-8-2				
	А III	СП 1-5	СП 1-5	СП2-3	К2-2	К4-1	Б1-4	СП1-5-1	СП 1-5-2				
	А IV	СП 1-1	СП 1-1	СП2-1	К3-2	К4-1	Б1-2	СП1-1-1	СП1-1-2				
Водонасыщенные грунты	А II	СП 1-10	СП1-12	СП2-6	КН-1	КН-2	Б1-5	СП1-10-1	СП1-10-2				
	А III	СП 1-6	СП 1-7	СП 2-4	КН 3-2	КН-4	Б1-4	СП1-6-1	СП1-6-2				
	А IV	СП 1-3	СП1-4	СП2-2	КН 5-2	КН-6	Б1-2	СП1-3-1	СП 1-3-2				

1. Монолитные участки наружных стен мс1 ÷ мс4 см. на листе КЖ1-13.
2. Спецификацию сборных и монолитных жел. бет. элементов см. на листах КЖ1-3, КЖ1-4.

Водонасыщенные грунты

Проект	h1	h2	h3
А II	500	500	500
А III	400	600	400
А IV	350	650	350

Сухие грунты

Проект	h1	h2
А II	500	500
А III	400	600
А IV	350	650

Привязан

Инв. № подл. | Подпись и дата | Взам. инв. №

Инж.	Чернышёв		
Н. контр.	Павлов		
Рук. гр.	Бондаренко		
Гл. констр.	Брилова		
Нач. отд.	Куликов		

ТП АII(III,IV)-900-80/22 КЖ1

Склад встроенный одноэтажный производственный корпус

Стадия	Лист	Листов
ТРП	5	

Монтажные схемы стеновых панелей, колонн, балок разрез

ПРЕДПРИЯТИЕ п/я Р-6655

17549-04 Р1

Типовой проект А II (III, IV)-900-80/22 Альбом 1, часть 1

МАРКИРОВОЧНАЯ СХЕМА ПЛИТ ПОКРЫТИЯ

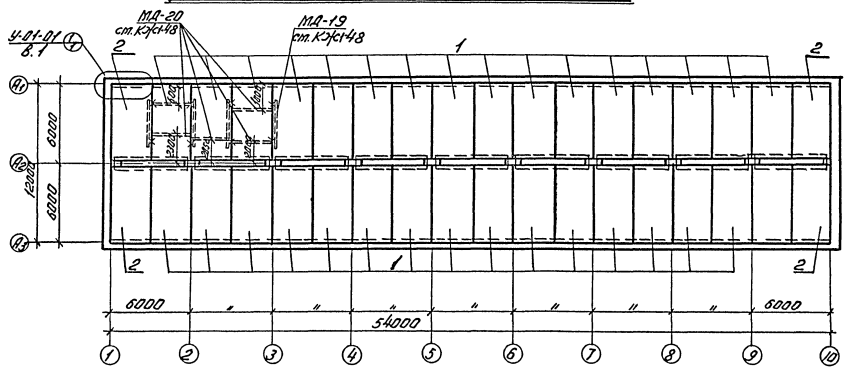

Грунтовые условия	Класс сооружений	Марки сборных железобетонных элементов									
		Условные марки									
		1	2	3	4	5	6				
		Рабочие марки									
Сухие грунты	А-II	П1-2	П1-2-1	ФЛТ-2	ФЛ-2	Ф3-1					
	А-III	П1-2	П1-2-1	ФЛТ-1	ФЛ-2	Ф9-2					
	А-IV	П1-1	П1-1-1	ФЛТ-1	ФЛ-2	Ф18-2					
Водонасыщенные грунты	А-II	П1-2	П1-2-1	—	—	—					
	А-III	П1-2	П1-2-1	—	—	—					
	А-IV	П1-1	П1-1-1	—	—	—					

ПЛАН ФУНДАМЕНТОВ ДЛЯ СУХИХ ГРУНТОВ

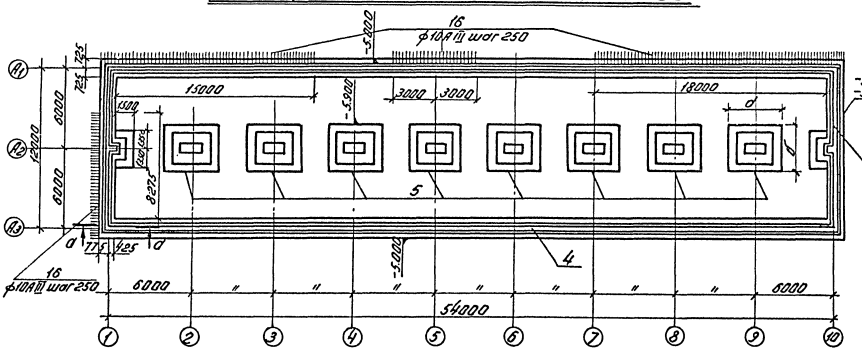

d-d

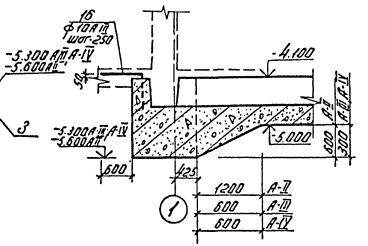

Класс	d, мм	б, мм
А-II	4200	3600
А-III	3900	3300
А-IV	3900	3300

1. Узлы установки МД-19, МД-20 см. на листе КЖ1-48.
2. Спецификацию сборных и монолитных железобетонных элементов см. на листе КЖ1-3.

Инв. № подл.	Подпись и дата	Взам. инв. №		

Привязан

Инв. №

Инжен.	Чернышов	
Н. контр.	Павлов	
Рук. гр.	Бондаренко	
Гл. конст.	Гаврилов	
Нач. отд.	Куликов	

ТП А-II (III IV)-900-80/22-КЖ1

Склад встроенный, водноэтажный производственный корпус

Стадия	Лист	Листов
ТРП	6	

Маркировочная схема плит покрытия, план фундаментов для сухих грунтов

ПРЕДПРИЯТИЕ п/я Р-6655

17549-01 22

Типовой проект А-II, III, IV-900-80/22 Альбом 1.4.1

План фундаментной плиты

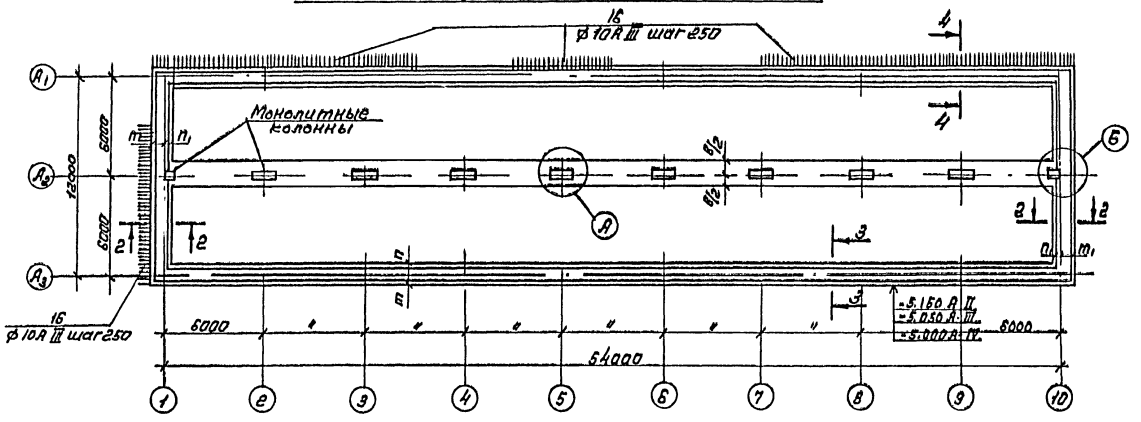

Класс сооружения	Геометрические размеры, мм					Привязка к разбивочным осям, мм			
	a	B	d	P	h	m	n	m_1	n_1
А-II	1500	1500	350	1250	500	650	800	800	450
А-III	1000	1500	350	1250	400	650	600	800	450
А-IV	750	1600	300	1150	350	600	550	750	400

Расход материалов на одно сооружение

Тип сооружения	Марка бетона	Объем бетона, $м^3$	Расход стали, кг
А-II	300	492,4	62094,7
А-III	300	4180	55668,7
А-IV	300	3440	43849,3

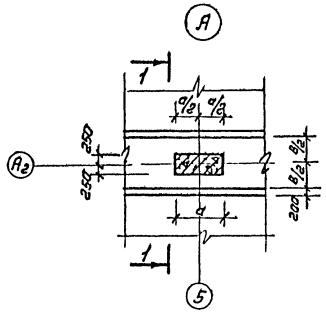

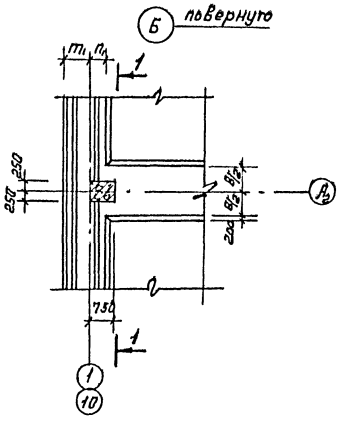

Деталь установки стеновых панелей в фундаменты

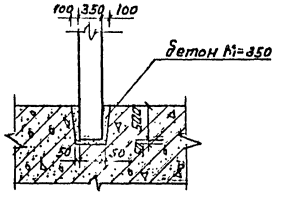

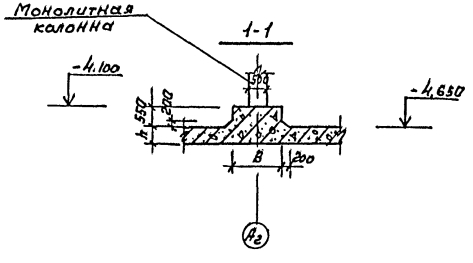

2-2; 3-3; 4-4

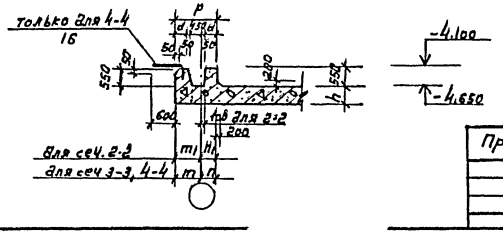

Привязан

ИНЖ.	Чернышова		
Н. КОНТ	Пидельк		
Рук. гр	Бондарева		
Гл. конст	Гаврилов		
Нач. отд	Кунцев		

ТП-АII,III,IV-900-80/22 КЖ1

Склад, встроенный в одноэтажный производственный корпус

Стадия	Лист	Листов
ТРП	7	

План фундаментной плиты. Узлы (для бадьевых шнековых фундаментов)

ПРЕДПРИЯТИЕ П/Я Р-6655

17549-01 23

Инв. № подл. | Подпись и дата | Взам. инв. №

Схема расположения нижних сеток

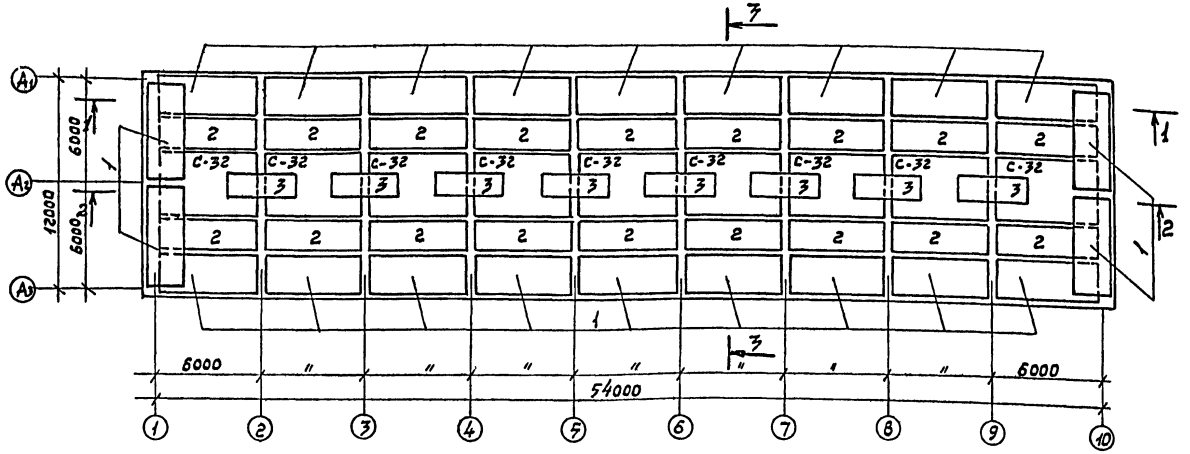

3-3

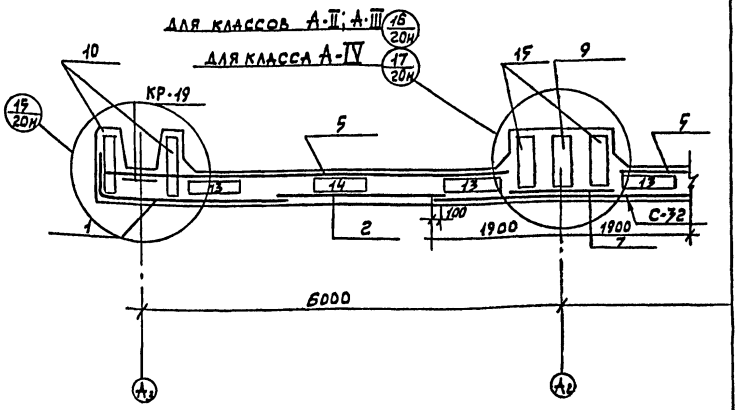

Схема расположения верхних сеток

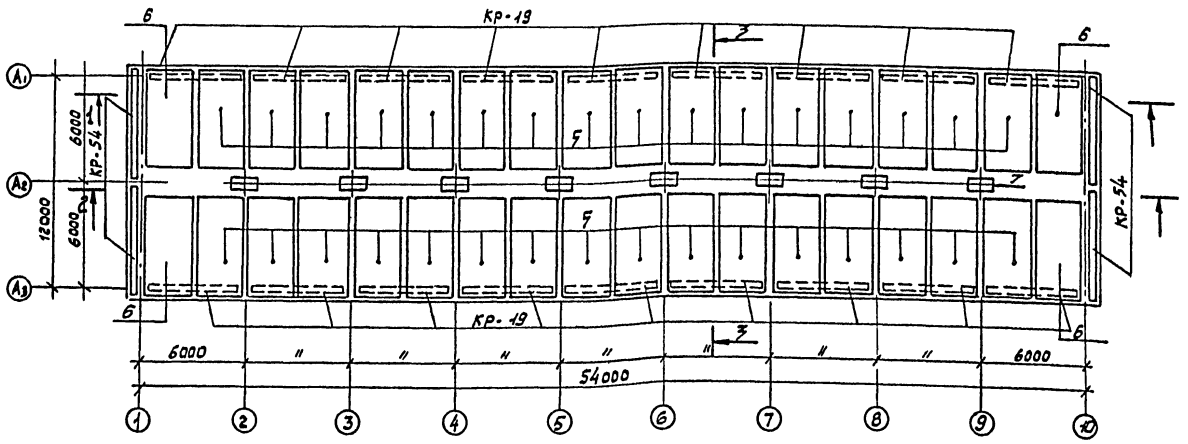

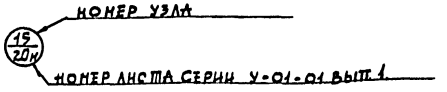

Примечание

1. Данный лист, смотреть совместно с листами КЖ1-9, КЖ1-10

Класс сооружения	Марки арматурных каркасов и сеток														
	Условные марки														
	1	2	3	4	5	6	7	8	9	10	11	12	13	14	15
	Рабочие марки														
А-II	С-21	С-34	С-65		С-25	С-71	С-61	ПК-33	ПК-33	ПК-17	ПК-51	ПК-58	ПК-24	ПК-28	ПК-32
А-III	С-21	С-34	С-65		С-25	С-71	С-62	ПК-35	ПК-35	ПК-18	ПК-52	ПК-59	ПК-25	ПК-29	ПК-36
А-IV	С-22	С-35	С-65		С-30	С-76	С-63	ПК-40	ПК-42	ПК-20	ПК-54	ПК-60	ПК-26	ПК-	

Привязан

Инв. №

Инж.	Чернышова	
Н. контр.	Павлов	
Рук. гр.	Бондаренко	
Гл. констр.	Гаврилова	
Нач. отд.	Куликов	

ТП-АII(III,IV)-900-80/22 КЖ1

Склад, встроенный в одноэтажный производственный корпус

Стадия	Лист	Листов
ТП	8	

Фундаментная плита. Схема расположения сеток, разрез 3-3

Предприятие п/я Р-6655

Инв. № подл. | Подпись и дата | Взам. инв. №

Типовой проект А-II(III-IV)-900-80/22 Альбом I, часть

Схема расположения каркасов

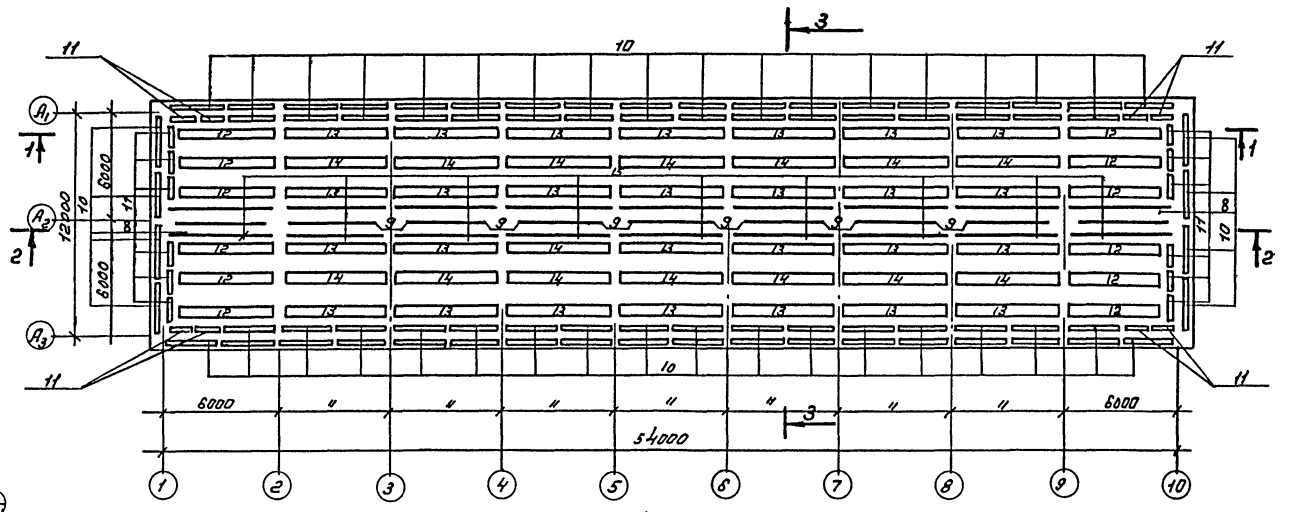

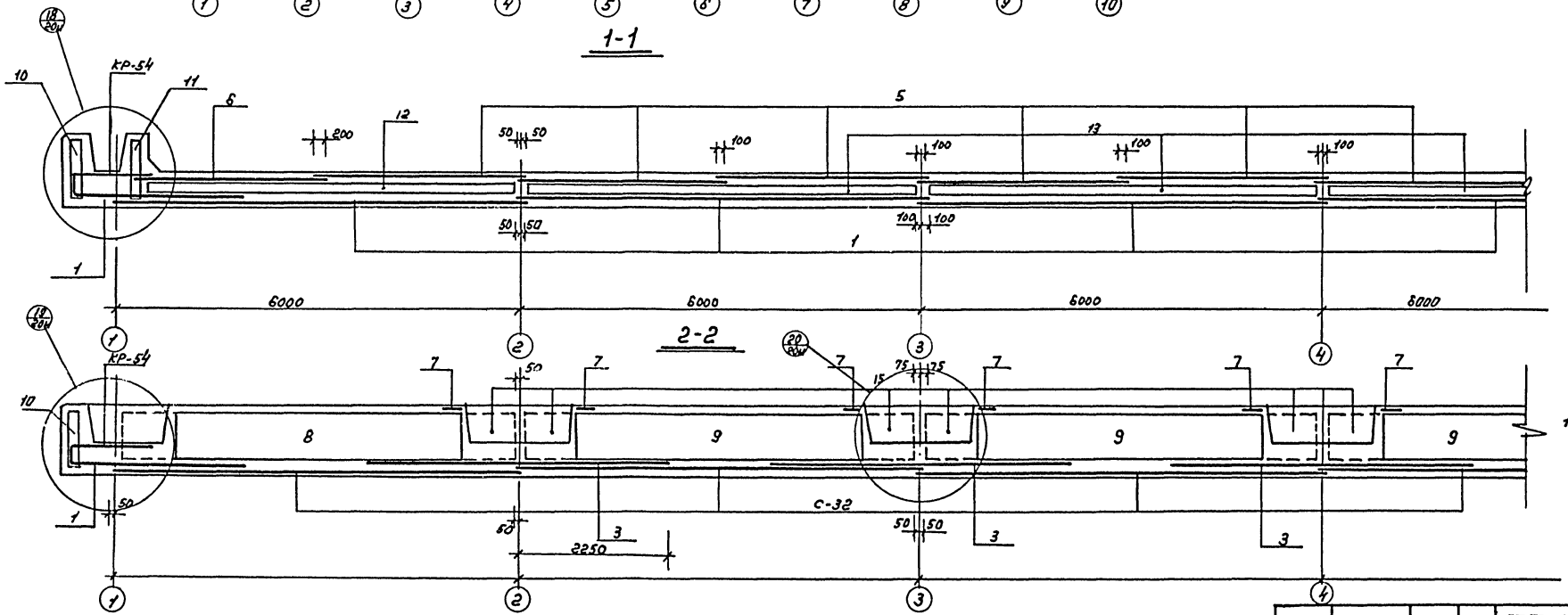

Примечание

1. Данный лист смотреть совместно с листом КЖ1-8, КЖ1-10

Привязан			ТП АII(III IV)-900 80/22КЖ1		
			Склад, встроенный в одноэтажный производственный корпус		
				Стадия	Лист	Листов
				ТРП	9	
Инв.№			Фундаментная плита схема расположения каркасов; разрезы 1-1; 2-2:	ПРЕДПРИЯТИЕ п/я Р-6655	
Инж.	Чернышова				
Н.контр	Павлов				
Рук.гр	Бондаренко				
Гл.конс	Гаврилова				
Нач.отд	Куликов				

17549-01 25

Инв.№ подл. | Подпись и дата | Взам. инв.№

Типовой проект А II (III, IV)-900-80/22 альбом I, часть 1

А-II

Форм.	Зона	Поз.	Обозначение	Наименование	Кол.	Примеч.
				Документация		
				Сборочный чертеж		
				Сборочные единицы и детали		
		1	У-01-01 в.4	Сетки С-21	22	341,6
		2	—"—	С-25	32	607,2
			—"—	С-32	9	424,0
		2	—"—	С-34	18	86,6
		7	—"—	С-61	8	25,1
		3	—"—	С-65	8	225,5
		6	—"—	С-71	4	543,5
				Каркас пространств.		
		10	—"—	ПК-17	76	163,4
		13	—"—	ПК-24	28	58,5
		14	—"—	ПК-28	14	24,6
		15	—"—	ПК-32	18	250,0
		8,9	—"—	ПК-33	9	188,1
		11	—"—	ПК-51	20	79,2
		12	—"—	ПК-58	12	56,0
				Каркас плоский		
			—"—	КР-19	18	82,7
			—"—	КР-54	4	123,5
		16	КЖ1-6	Отд. стержни Ф10А III	204	0,80
				Материалы:		
				Бетон М300		492,4

А-III

Форм.	Зона	Поз.	Обозначение	Наименование	Кол.	Примеч.
				Документация		
				Сборочный чертеж		
				Сборочные единицы и детали		
		1	У-01-01 в.4	Сетки С-21	22	341,6
		5	—"—	С-25	32	607,2
			—"—	С-32	9	424,0
		2	—"—	С-34	18	86,6
		7	—"—	С-62	8	21,9
		3	—"—	С-65	8	255,5
		6	—"—	С-7-1	4	543,5
				Каркас пространств.		
		10	—"—	ПК-18	76	117,4
		13	—"—	ПК-25	28	64,2
		14	—"—	ПК-29	14	23,0
		8,9	—"—	ПК-35	9	178,2
		15	—"—	ПК-36	18	223,3
		11	—"—	ПК-52	20	56,2
		12	—"—	ПК-59	12	52,5
				Каркас плоский		
			—"—	КР-19	18	82,7
			—"—	КР-54	4	123,5
		16	КЖ1-6	Отд. стержни Ф10А III	204	0,80
				Материалы:		
				Бетон М300		418,2

А-IV

Форм.	Зона	Поз.	Обозначение	Наименование	Кол.	Примеч.
				Документация		
				Сборочный чертеж		
				Сборочные единицы и детали		
		1	У-01-01.в.4	Сетки С-22	22	271,3
		5	—"—	С-30	32	389,0
			—"—	С-32	9	424,0
		2	—"—	С-35	18	68,8
		7	—"—	С-63	8	20,4
		3	—"—	С-65	8	225,5
		6	—"—	С-76	4	350,3
				Каркас пространства		
		10	—"—	ПК-20	76	95,4
		13	—"—	ПК-26	28	61,8
		14	—"—	ПК-30	14	21,0
		15	—"—	ПК-38	18	160,2
		8	—"—	ПК-40	2	199,3
		9	—"—	ПК-42	7	85,3
		11	—"—	ПК-54	20	46,2
		12	—"—	ПК-60	12	50,5
				Каркас плоский		
			—"—	КР-19	18	82,7
			—"—	КР-54	4	123,5
		16	КЖ1-6	Отд. стержни Ф10А III	204	0,80
				Материалы:		
				Бетон М300		344,0

Выборка стали, кг

Марка эл-та	Класс нагрузок	Арматурные изделия: Арматурная сталь ГОСТ 5781-75, Класс А-I, ф мм 6	8	10	12	14	16	22		Итого	Арматурная сталь ГОСТ 5.1459-72*, Класс А-III, ф мм 8	10	12	16	18	20	22	25	28			Итого	Всего
Монолит. днище	А-II	194,4	1158,4	6212,2	1766,7	531,9	1364,4	9120,0		20348,0	488,4	443,2	1523,1	200,8	—	10228,0	1200,0	1778,0	25885,2			41746,7	62094,7
	А-III	194,4	34,2	4242,0	2164,4	—	1364,4	—		7995,9	2154,0	862,1	170,4	175,2	—	17796,0	—	1778,0	25944,6			48880,3	56876,2
	А-IV	194,4	1069,6	4912,7	—	1335,0	—	—		7511,7	1336,0	163,2	816,6	163,2	11828,8	3375,0	12624,0	1778,0	4052,8			36137,6	43649,3

Примечание

1. В спецификации, в графе "примечание" указан вес одной позиции в кг.

Инв. № подл. | Подпись и дата | Взам. инв. №

Привязан

Инв. №

Инж.	Чернышова	
Н.конт.	Павлов	
Рук. гр.	Бондаренко	
Гл.конт.	Гаврилова	
Нач.отд.	Куликов	

ТП А II (III, IV)-900-80/22 КЖ1

Склад, встроенный в одноэтажный производственный корпус

Стадия	Лист	Листов
ТРП	10	

Фундаментная плита, спецификация

ПРЕДПРИЯТИЕ п/я Р-6655

Типовой проект А-II (III, IV) -900-80/22 Альбом 1, часть

Нижняя арматура

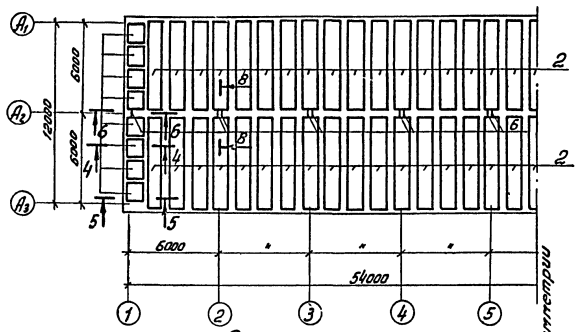

Верхняя арматура

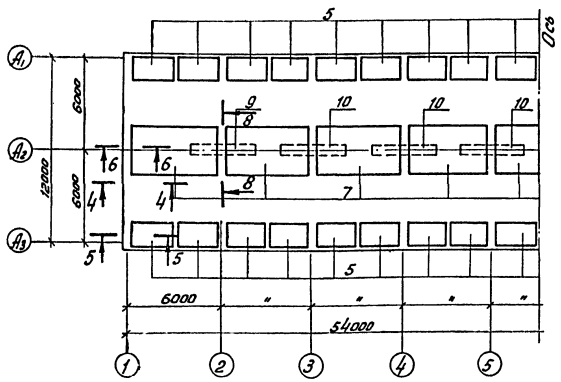

Ось симметрии

Раскладка каркасов

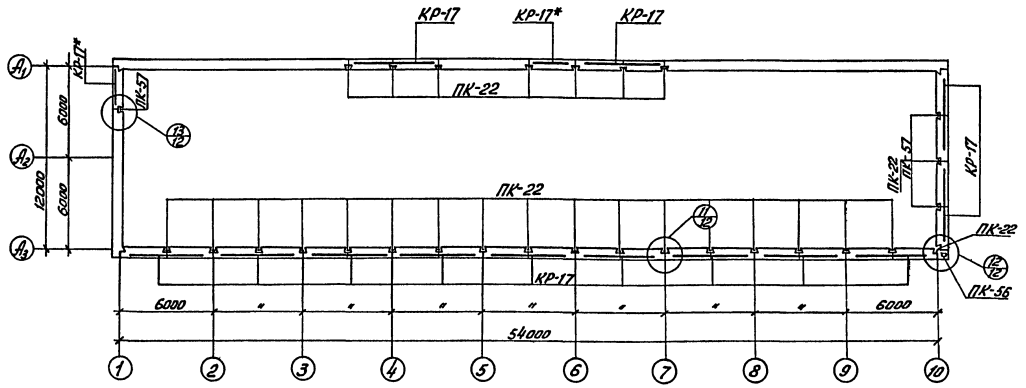

Класс сооружения	Марка арматурных каркасов и сеток						
	Условные марки						
	1	2	5	6	7	9	10
	Рабочие марки						
А II	ПК12	ПК7	С4	С64	С6	С20	С20
А III	ПК11	ПК4	С2	С64	С6	С20	С20
А IV	ПК10	ПК1	С1	С64	С5	С20	С19

Примечания:

1. Каркас КР-17* – половина КР-17.
2. Армирование монолитной части плиты покрытия запроектировано на основании типового проекта серии У-01-01 вып.1 (корректировка 1976г.) л. 8,10,11,12.
3. Узлы, разрезы, замаркированные на чертеже, см. альбом серии У-01-01 вып.1 (корректировка 1976г).
4. Указания по армированию см. серию У-01-01 вып.1 (корректировка 1976г.)
5. Спецификацию арматурных изделий, материалов и выборку стали см. на листе КЖ1-12.

Привязан	Инж.	Чернышов		ТП АII(III,IV)-900-80/22 КЖ1	
	Н. конт.	Павлов		Склад, встроенный в одноэтажный производственный корпус	
	Рук. гр.	Бондаренко		Стадия	Лист	Листов
	Гл. конст.	Гаврилова		ТРП	11	
Инв. №	Нач. отд.	Куликов		Монолитная часть плиты покрытия. Схемы установки армат. изделий	ПРЕДПРИЯТИЕ п/я Р-6655

Инв. № подл. | Подпись и дата | Взам. инв. №

Типовой проект А-II (III, IV)-900-80/22 альбом I, часть I

А-II

Форм.	Зона	Поз.	Обозначение	Наименование	Кол.	Примеч.
				Документация		
				сборочный чертеж		
				Сборочные единицы и детали		
			У-01-01 в.4	сетки		
		5	—"—	С-4	36	136,6
		7	—"—	С-6	9	611,3
		9,10	—"—	С-20	8	176,4
		6	—"—	С-64	16	2,3
				Каркас пространст.		
		2	—"—	ПК-7	70	121,0
		1	—"—	ПК-12	16	25,2
				ПК-22	26	29,4
				ПК-56	1	7,4
				ПК-57	3	56,1
				Каркас плоский		
			—"—	КР-17	14	82,7
				Соединит. детали		
			Сер. У-01-01. в.4, л.173	МН1	21	0,6
			—"—	МН2	1	6,0
			—"—	МН3	8	0,5
			—"—	МН4	2	1,9
				Материалы:		
				Бетон М300		252,2

А-III

Форм.	Зона	Поз.	Обозначение	Наименование	Кол.	Примеч.
				Документация		
				сборочный чертеж		
				Сборочные единицы и детали		
			У-01-01. в.4	сетки		
		5	—"—	С-2	36	82,8
		7	—"—	С-6	9	611,3
		9,10	—"—	С-20	8	176,4
		6	—"—	С-64	16	2,3
				Каркас пространст.		
		2	—"—	ПК-4	70	76,6
		1	—"—	ПК-11	16	22,2
			—"—	ПК-22	26	29,4
			—"—	ПК-56	1	7,4
			—"—	ПК-57	3	56,1
				Каркас плоский		
			—"—	КР-17	14	82,7
				Соединит. детали		
			Сер. У-01-01. в.4. л.173	МН1	21	0,6
			—"—	МН2	1	6,0
			—"—	МН3	8	0,5
			—"—	МН4	2	1,9
				Материалы:		
				Бетон М300		180,2

А-IV

Форм.	Зона	Поз.	Обозначение	Наименование	Кол.	Примеч.
				Документация		
				сборочный чертеж		
				Сборочные единицы и детали		
			У-01-01 в.4	Сетки		
		5	—"—	С-1	36	82,8
		7	—"—	С-5	9	312,7
		10	—"—	С-19	6	136,4
		9	—"—	С-20	2	176,4
		6	—"—	С-64	16	2,3
				Каркас пространст.		
		2	—"—	ПК-1	70	67,4
		1	—"—	ПК-10	16	20,7
			—"—	ПК-22	26	29,4
			—"—	ПК-56	1	7,4
			—"—	ПК-57	3	56,1
				Каркас плоский		
			—"—	КР-17	14	82,7
				Соединит. детали		
			Сер. У-01-01. в.4. л.173	МН1	21	0,6
			—"—	МН2	1	6,0
			—"—	МН3	8	0,5
			—"—	МН4	2	1,9
				Материалы:		
				Бетон М300		144,1

Выборка стали

Марка эл-та	Класс нагрузок	Арматурные изделия: Арматурная сталь ГОСТ 5781-75, класс А-I, фнм 8	10	12	14		Итого	Арматурная сталь ГОСТ 5781-75 и ГОСТ 5.1459-72, класс А-III, фнм 8	12	16	18	20	25	28	32	Итого	Всего
Монолит. покрытия	А-II	229,7	7353,6	623,4	2,6		8215,3	—	2180,4	729,6	—	4298,4	6051,5	—	1363,2	14623,1	22838,6
	А-III	629,3	1270,4	4963,4	2,6		6871,7	—	148,4	3310,8	—		6051,5	—	1363,2	10873,9	17745,6
	А-IV	887,5	1254,4	3100,0	2,6		5244,5	644,0	140,4	3310,8	2556,0	—	1131,2	782,4	340,8	8905,6	14150,1

Примечания

1. В спецификации в графе "примечания" дан вес одного элемента в кг.

Привязан

Инв.№

Инж.	Чернышова		
Н.контр.	Павлов		
Рук. гр.	Бондаренко		
Гл. конс.	Гаврилова		
Нач. отд.	Куликов		

ТП-АII(III,IV)-900-80/22 КЖ1

Склад встроенный в одноэтажный производственный корпус

Стадия	Лист	Листов
ТРП	12	

Монолитная часть плиты покрытия, спецификация.

ПРЕДПРИЯТИЕ п/я Р-6655

Инв.№ подл. | Подпись и дата | Взам.инв.№

Типовой проект АII (III, IV) - 900-80/22 Альбом I, часть 1

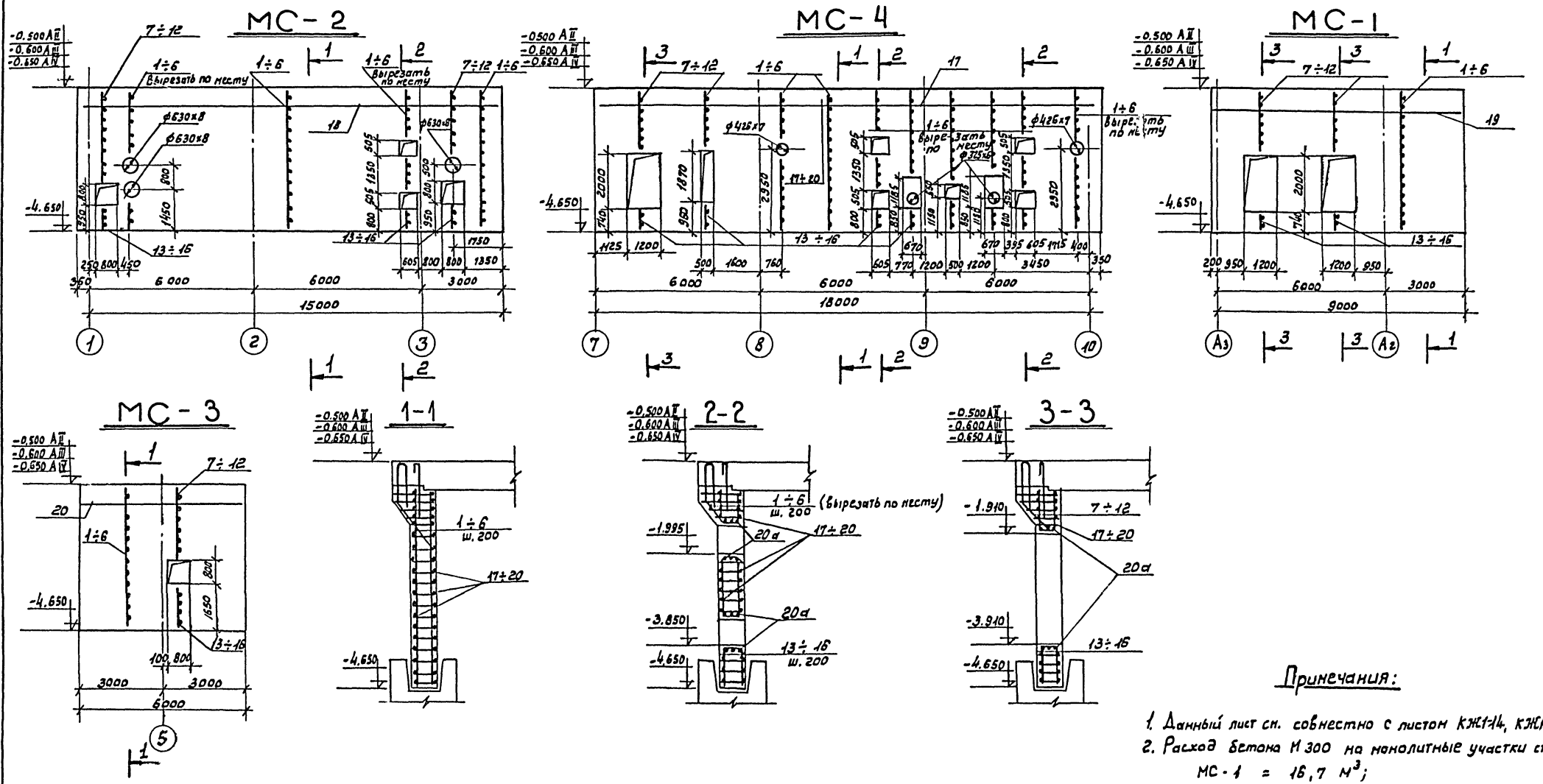

Примечания:

1. Данный лист см. совместно с листом КЖ1-14, КЖ1-15.
2. Расход бетона М 300 на монолитные участки стен:
   - МС-1 = 16,7 м³;
   - МС-2 = 27,8 м³;
   - МС-3 = 10,9 м³;
   - МС-4 = 33,2 м³;
3. В каркасах обрезанных по месту продольную арматуру над проемами загнуть.

Привязан				ТП-АII (III,IV)-900-80/22 КЖ-1	
				Склад, встроенный в одноэтажный производственный корпус	
	Инж.	Белянкина		Стадия: ТРП	Лист: 13	Листов:
	Н. контр.	Павлов				
	Рук. бр.	Бондаренко		Монолитные участки наружных стен МС-1 ÷ МС-4	ПРЕДПРИЯТИЕ п/я Р-6655
Инв. N	Гл. констр.	Гаврилова			
	Нач. отд.	Куликов			

17549-01 29

Инв. N подл. | Подпись и дата | Взам. инв. N

Типовой проект АII(III,IV)-900-80/22 Альбом I, часть 1.

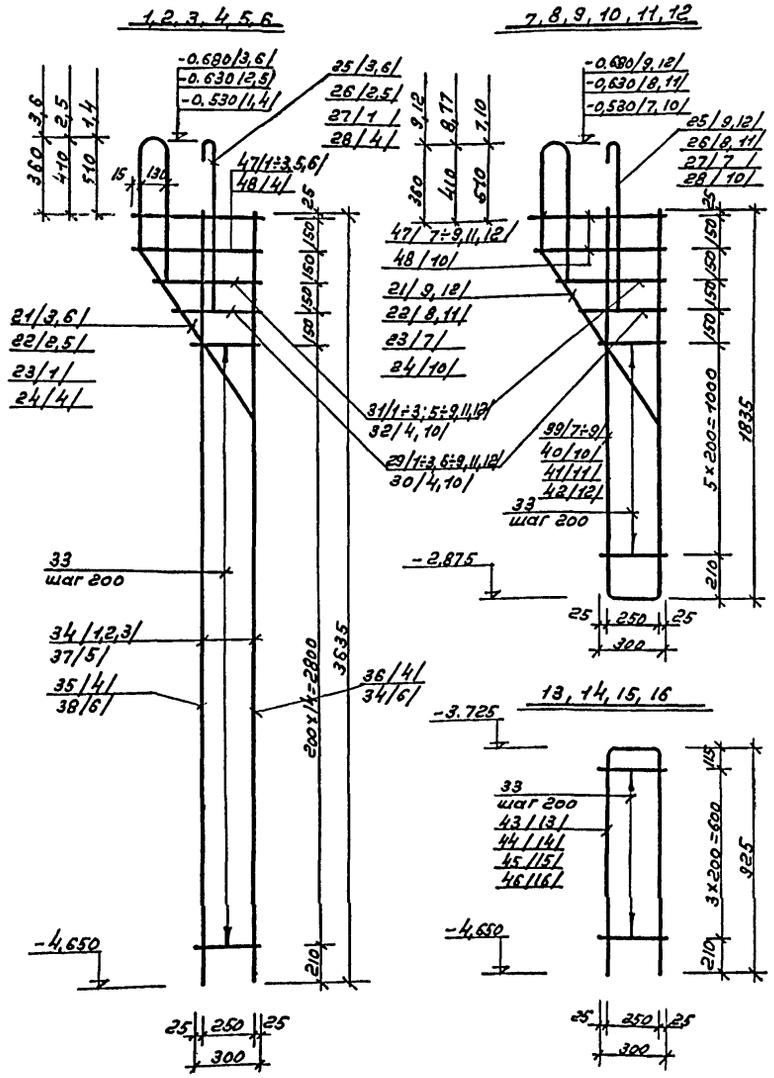

Ведомость стержней на 1 элемент

Марка	Поз.	Эскиз или сечение	ф мм	Длина мм	Кол шт
1	2	3	4	5	6
1	23	см. данный лист	20AI	2650	1
	27	1010	20AI	1140	1
	29	410	10AI	410	1
	31	510	—"—	510	1
	33	300	—"—	300	15
	34	3635	12AIII	3635	2
	47	620	10AI	620	2
2	22	см. данный лист	20AI	2450	1
	26	810	20AI	1040	1
	29	410	10AI	410	1
	31	510	—"—	510	1
	33	300	—"—	300	15
	34	3635	12AIII	3635	2
	47	620	10AI	620	2
3	21	см. данный лист	20AI	2350	1
	25	860	20AI	990	1
	29	410	10AI	410	1
	31	510	—"—	510	1
	33	300	—"—	300	15
	34	3635	12AIII	3635	2
	47	620	10AI	620	2
4	24	см. данный лист	25AI	2650	1
	28	1010	25AI	1140	1
	30	410	14AI	410	1
	32	510	—"—	510	1
	33	300	10AI	300	15
	35	3635	14AIII	3635	1
	36	3635	22AIII	3635	1
	48	620	14AIII	620	2
5	22	см. данный лист	20AI	2450	1
	26	810	20AI	1040	1
	29	410	10AI	410	1
	31	510	—"—	510	1
	33	300	—"—	300	15
	37	3635	14AIII	3635	2
	47	620	10AI	620	2

1	2	3	4	5	6
6	21	см. данный лист	20AI	2350	1
	25	860	20AI	990	1
	29	410	10AI	410	1
	31	510	—"—	510	1
	33	300	—"—	300	15
	34	3635	12AIII	3635	1
	38	3635	18AIII	3635	1
	47	620	10AI	620	2
7	23	см. данный лист	20AI	2650	1
	27	1010	20AI	1140	1
	29	410	10AI	410	1
	31	510	—"—	510	1
	33	300	—"—	300	6
	39	1835	12AIII	2920	1
	47	620	10AI	620	2
8	22	см. данный лист	20AI	2450	1
	26	810	20AI	1040	1
	29	410	10AI	410	1
	31	510	—"—	510	1
	33	300	—"—	300	6
	39	1835	12AIII	2920	1
	47	620	10AI	620	2
9	21	см. данный лист	20AI	2350	1
	25	860	20AI	990	1
	29	410	10AI	410	1
	31	510	—"—	510	1
	33	300	—"—	300	6
	39	1835	12AIII	2920	1
	47	620	10AI	620	2
10	24	см. данный лист	25AI	2650	1
	28	1010	25AI	1140	1
	30	410	14AI	410	1
	32	510	14AI	510	1
	33	300	10AI	300	6
	40	1835	22AIII	2920	1
	48	620	14AIII	620	2
11	22	см. данный лист	20AI	2450	1
	26	810	20AI	1040	1
	29	410	10AI	410	1

1	2	3	4	5	6
11	31	510	10AI	510	1
	33	300	—"—	300	6
	41	1835	14AIII	2920	1
	47	620	10AI	620	2
12	21	см. данный лист	20AI	2350	1
	25	860	—"—	990	1
	29	410	10AI	410	1
	31	510	—"—	510	1
	33	300	—"—	300	6
	42	1835	18AIII	2920	1
	47	620	10AI	620	2
13	43	925	12AIII	2100	1
	33	300	10AI	300	4
14	44	925	22AIII	2100	1
	33	300	10AI	300	4
15	45	925	14AIII	2100	1
	33	300	10AI	300	4
16	46	925	18AII	2100	1
	33	300	10AI	300	4

Примечания

1. Данный лист см. совместно с листами КЖ1-13, КЖ1-15

21
e=2350

22
e=2450

23, 24
e=2650

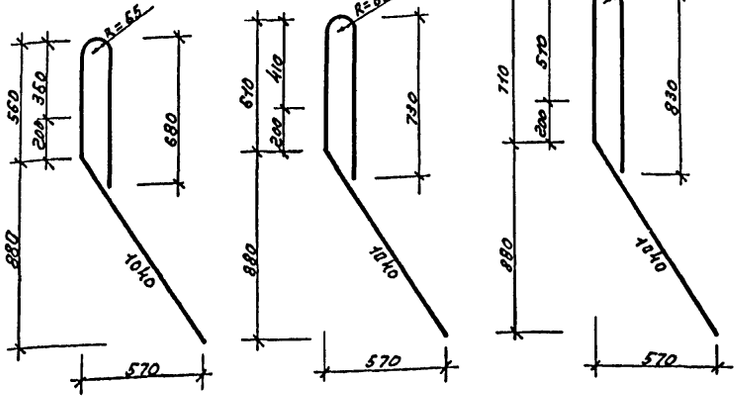

Привязан	Архит.	Сухарева		
	Ст. инж.	Мещерякова		
	Н. контр.	Павлов		
	Рук. гр.	Бондаренко		
	Гл. констр.	Гаврилова		
Инв.№	Нач. отд.	Кулиев		

ТП-АII/III,IV/-900-80/22-КЖ1

Склад, встроенный в одноэтажный производственный корпус

Стадия	Лист	Листов
ТРП	14	

МС-1÷МС-4. Каркасы. Спецификации.

ПРЕДПРИЯТИЕ п/я Р-6655

17549-01 30

Инв.№ подл. | Подпись и дата | Взам.инв.№

Типовой проект АII(III,IV)-900-80/22. Альбом I, часть I

Изм.	Зона	Поз.	Обозначение	Наименование	Кол. на исполнение						Примечан
			кж1-13	Сборочный чертеж	X	X	X	X	X	X	
				Металлические элементы							
		1	кж1-14	Плоский каркас	201						
		2	— " —	— " —		201					
		3	— " —	— " —			201				
		4	— " —	— " —				201			
		5	— " —	— " —					201		
		6	— " —	— " —						201	
		7	— " —	— " —	34						
		8	— " —	— " —		34					
		9	— " —	— " —			34				
		10	— " —	— " —				34			
		11	— " —	— " —					34		
		12	— " —	— " —						34	
		13	— " —	— " —	39	39	39				
		14	— " —	— " —				39			
		15	— " —	— " —					39		
		16	— " —	— " —						39	
				Стержни одиночные							
		17	кж1-13	ф10АI e=18000	44	44	44	44	44	44	
		18	— " —	— " — e=15350	44	44	44	44	44	44	
		19	— " —	— " — e=9000	44	44	44	44	44	44	
		20	— " —	— " — e=6000	44	44	44	44	44	44	
		20а		— " — 215кг	X	X	X	X	X	X	
				Материалы							
				Бетон М300	88,6	88,6	88,6	88,6	88,6	88,6	м³
				Литера	α	α	α	α	α	α	
				Склад сооруж.	АII	АIII	АIV	АII	АIII	АIV	
					сухие грунты			водонасыщ. грунты			

Выборка стали на монолитные участки наружных стен МС 1÷4

Марка элемента		Арматурная сталь ГОСТ 5781-75 Класс АI Фнн 10	14	20	25		Итого	Арматурная сталь ГОСТ 5.1459-72* Класс АIII Фнн 12	14	18	22		Итого	Всего кг
Монолитн. участки 1÷4	сухие грунты АII	2467,9		2197,3			4665,2	1461,8						6127,0
	АIII	2467,9		2030,4			4498,3	1461,8						5960,1
	АIV	2467,9		1938,8			4406,7	1461,8						5868,5
	водонасыщ. гр. АII	2153,2	268,5		3420,8		5832,5		1236,9		2710,8		3947,7	9780,2
	АIII	2467,9		2024,4			4492,3		1519,9					6012,2
	АIV	2467,9		1938,8			4406,7	651,2		1825,6			2476,8	6883,5

Инв. № подл. | Подпись и дата | Взамен инв. №

Привязан

Инв. №

Архит.	Сухарева	
Ст. инж.	Мещерякова	
Н. конт.	Павлов	
Рук. гр.	Бондаренко	
Гл. конст.	Гаврилова	
Нач. отд.	Куликова	

ТП АII/III,IV/ - 900-80/22КЖ1

Склад, встроенный в одноэтажный производственный корпус

Стадия	Лист	Листов
ТРП	15	

МС-1÷МС-4
Выборка арматуры

ПРЕДПРИЯТИЕ П/Я Р-6655

17549-01 31

Типовой проект АII(III;IV) 900-80/22 Альбом 1 часть 1

Вход N 1 /армирование/

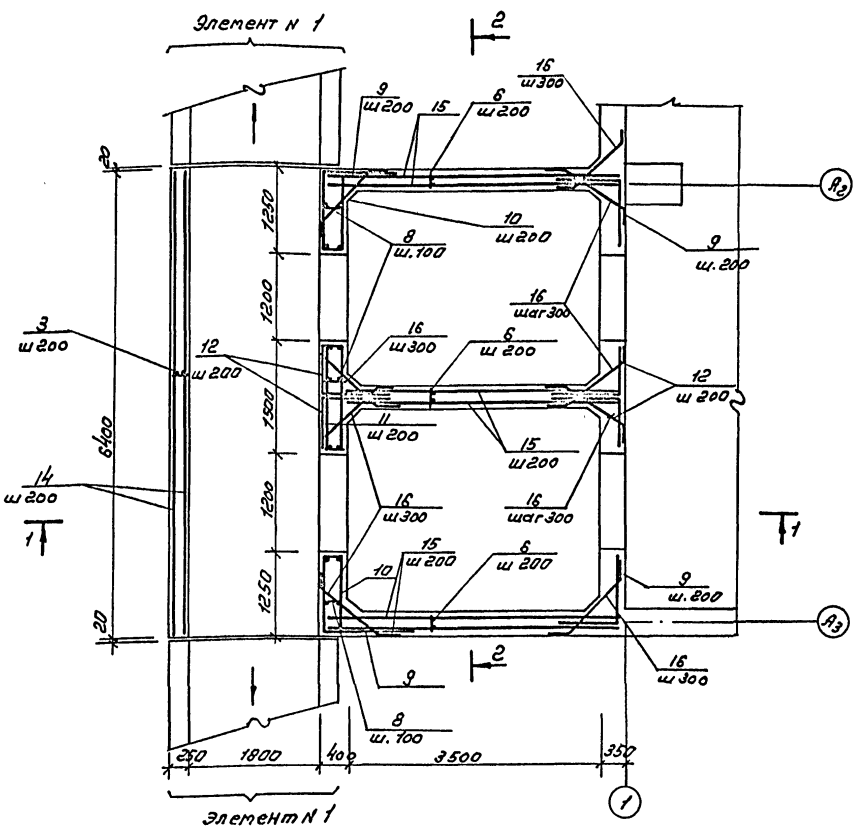

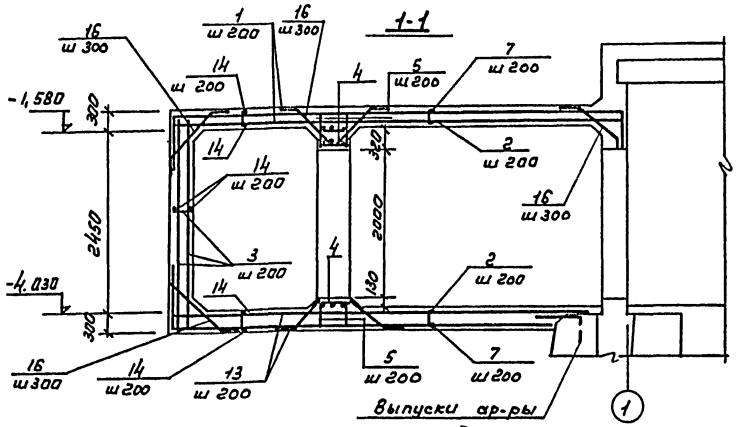

Ведомость стержней на один элемент

Марка эл-та	Поз	Эскиз или сечение	ф мм	Длина мм	Кол
Вход N 1	2	6380	16АIII	6380	40
	7	6080 (900, 900, 1220)	16АIII	7860	40
	9	900	16АIII	2120	52
	10	1220	16АIII	1220	26
	11	1470	16АIII	1470	26
	12	900 (700)	16АIII	1600	52
	14	п.м	8АI	448,0	п.м
	15	3880	16АIII	3880	48
	5	400	16АIII	400	56
	16	570 / 760 / 570	16АIII	1900	234

Формат	Зона	Поз	Обозначение	Наименование	Кол	Прип.
				Вход N 1		
				Сборочные единицы и детали		
		1	КЖ1-21	Каркас плоский КР-1	33	37,2кг
		3	"	" КР-2	33	20,6кг
		4	"	КР-3	6	62,5кг
		6	"	КР-5	54	21,4кг
		8	"	КР-6	41	27,6кг
		13	"	КР-7	33	42,8кг
			Данный лист	Отдельные стержни поз. 2, 5, 7, 9-15		
				Материалы		
				Бетон м 300	36,9	$м^3$

Выборка стали на один элемент, кг

Марка эл-та	Арматурные изделия: Арматурная сталь ГОСТ 5781-75, класс АI, 8	10	Итого	Арматурная сталь ГОСТ 5,1459-72*, класс АIII, ф 16	22	25	32	Итого	Всего
Вход N 1	339,0	680,23	1019,2	2063,4	3412,4	950,95	357,8	6784,6	7803,8

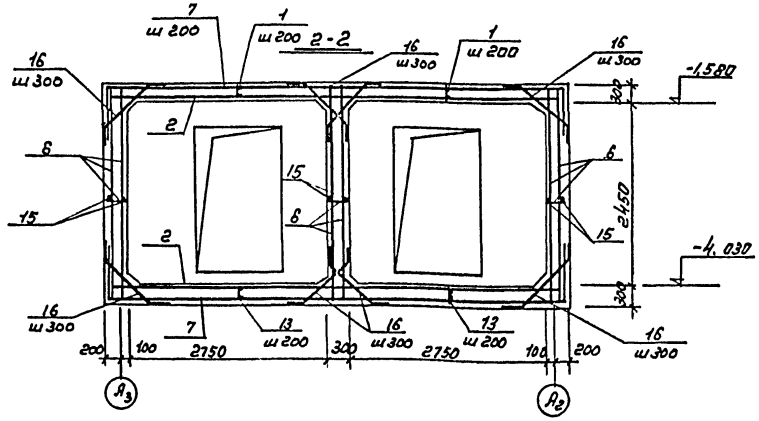

1. Данный лист см. совместно см л.17; 21
2. Дверные коробки установить до бетонирования и прикрепить к арматуре согласно указания ТДК-Н-1-70 часть II раздел III альбом. 3

Н.контр	Павлов		
Ст.инж	Корнилова		
Рук.гр	Бондаренко		
Гл.конст	Гаврилова		
Нач.отд	Куликов		
Должн.	Фамилия	Подпись	Дата

Привязан

Инв №

ТП АII/III;IV/-900-80/22 КЖ1

Склад встроенный, в одноэтажный производственный корпус

Лит	Лист	Листов
ТРП	18	

Вход N 1 /армирование/

ПРЕДПРИЯТИЕ п/я Р-6655

Инв № подл. | Подпись и дата | Взамен инв №

17549-01 32

Типовой проект А II (III; IV) 900-80/22 Альбом 1 часть 1

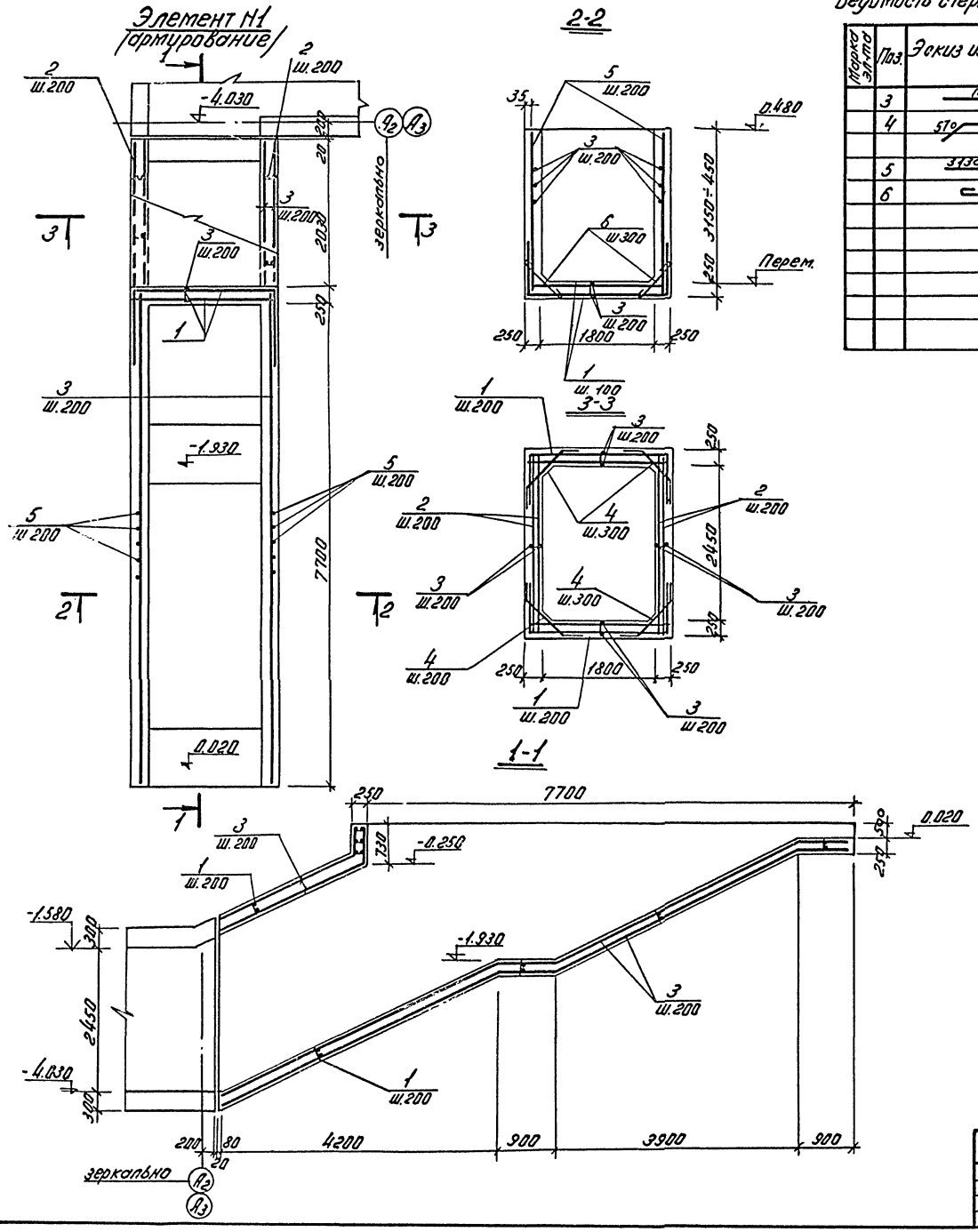

Ведомость стержней на один элемент

Марка эл-та	Поз.	Эскиз или сечение	ф мм.	Длина мм.	Кол.
	3	п.м.	8AI	526	п.м.
	4	570 760 570	16AIII	1900	28
	5	3130 ÷ 430	16AIII	от 3130 до 430	80
	6		8AI	900	54

Формат	Зона	Поз.	Обозначение	Наименование	Кол.	Прим.
				Элемент N1		
				Сборочные единицы и детали		
		1	КЖ1-21	Каркас плоский КР-8	72	20,9кг
		2	"	" КР-2	22	20,6кг
				Материалы		
				Бетон М300	14,8	м.³

Выборка стали на один элемент, кг.

Марка эл-та	Арматурные изделия								Всего
	Арматурная сталь ГОСТ 5781-75			Арматурная сталь ГОСТ 5.1459-72*					
	Класс AI			Класс AIII					
	ф		Итого	ф				Итого	
	8	10		16	22				
Элемент 1	227,0	206,3	433,3	308,66	1754,4			2069,1	2496,4

1. Данный лист см. совместно с л.л. 16

Н.контр.	Павлов			
Ст.инж.	Корнилова			
Рук.гр.	Бондаренко			
Гл.конст.	Гаврилова			
Нач.отд.	Куликов			
Г.И.П.	Болотин			
Должн.	Фамилия	Подпись	Дата	

Привязан

Инв.№

ТП А-II(III,IV)-900-80/22 - КЖ1

Склад встроенный в одноэтажный производственный корпус

Лит.	Лист	Листов
ТРП	17	

Вход N1. Элемент N1. (армирование).

ПРЕДПРИЯТИЕ п/я Р-6655

Инв.№ подл. | Подпись и дата | Взамен инв.

17549-01 33

Типовой проект А II (III, IV) 900-80/22 Альбом 1, часть 1

Вход Н2 на отм. -4.030 /армирование/

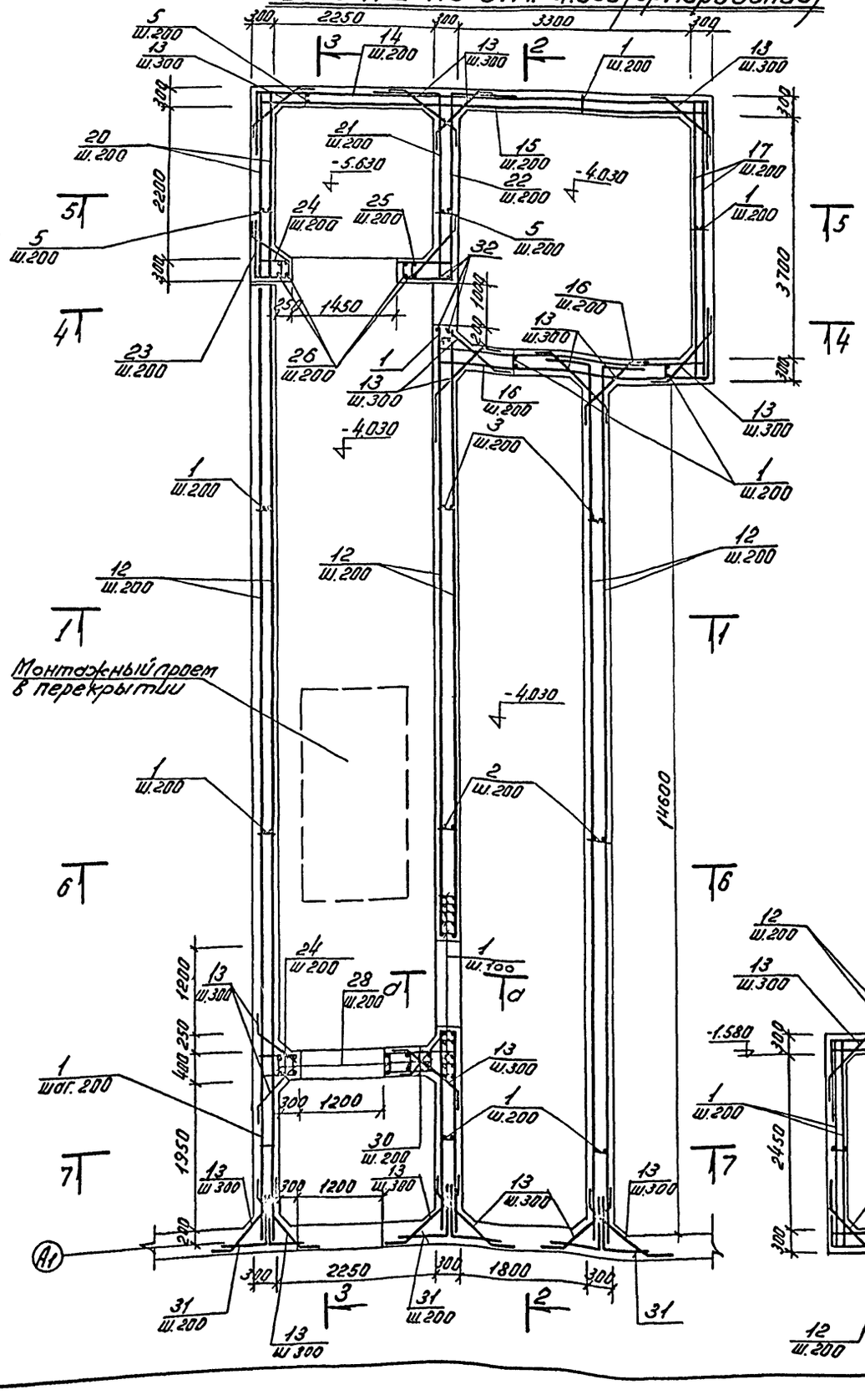

Вход Н2 на отм. 0.020 /армирование/

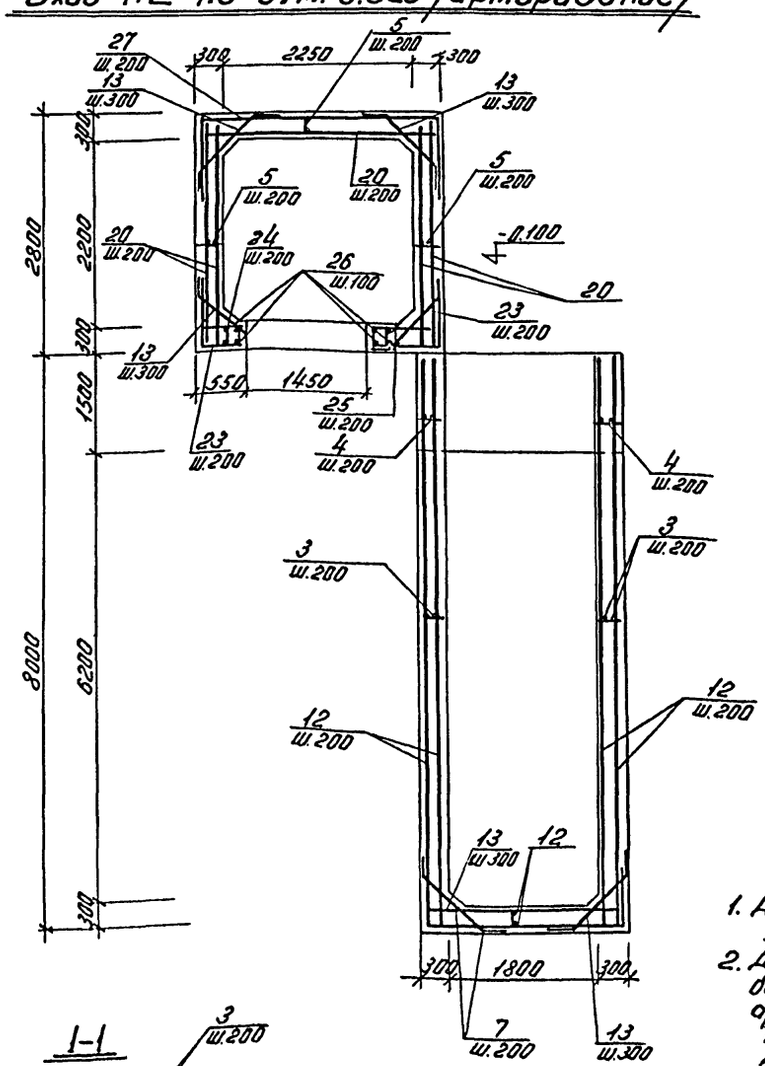

а-а

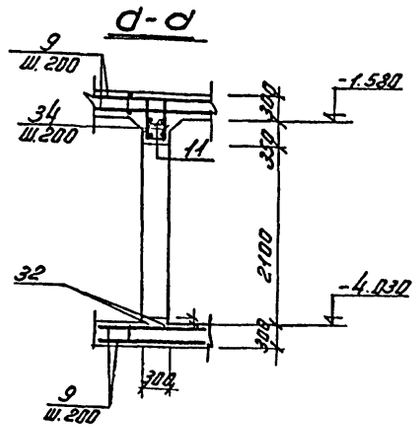

1-1

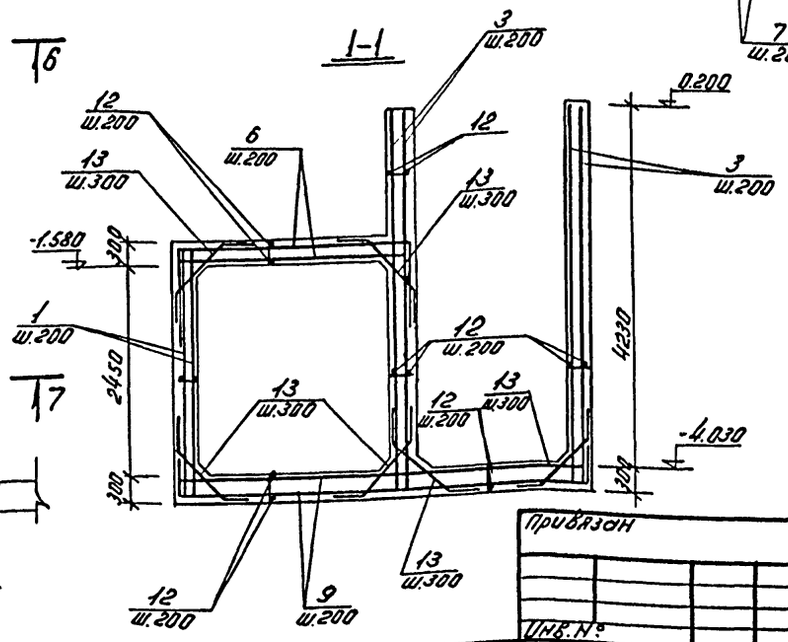

1. Данный лист см. совместно с л.л. 19÷21.
2. Дверные коробки установить до бетонирования и прикрепить к арматуре согласно указания ТАК-Н-1-70 часть II раздел III альбом 3.

Н.контр.	Павлов		
Ст.инж.	Корнилова		
Гл.спец.	Бондаренко		
Гл.конст.	Гаврилова		
Нач.отд.	Куликов		
Должн.	Фамилия	Подпись	Дата

Привязан

Инв. №

ТП А-II (III IV)-900-80/22-КЖ1

Склад встроенный в одноэтажный производственный корпус.

Лит.	Лист	Листов
ТРП	18	

Вход Н2 /Армирование/ Планы. Разрез 1-1.

ПРЕДПРИЯТИЕ п/я Р-6655

Инв. № подл. | Подпись и дата | Взамен инв.

17549-01 34

Типовой проект А II (III, IV)-900-80/22 Альбом 1 часть 1

2-2

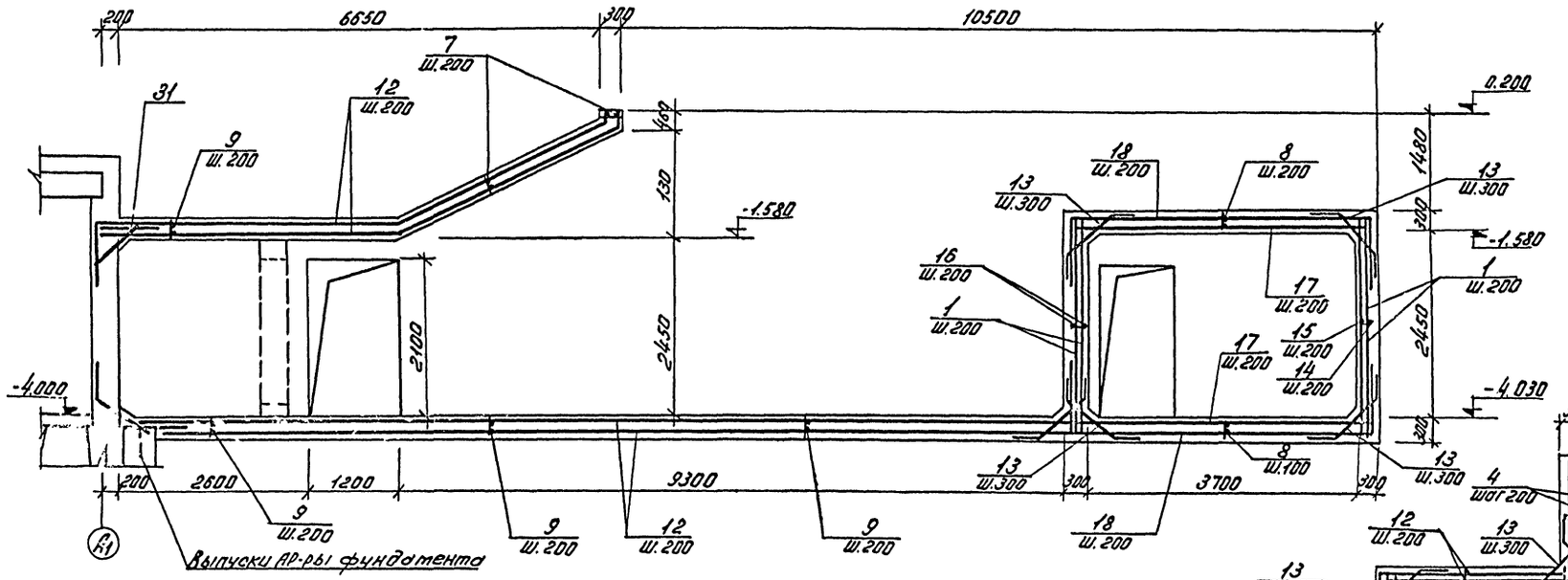

4-4

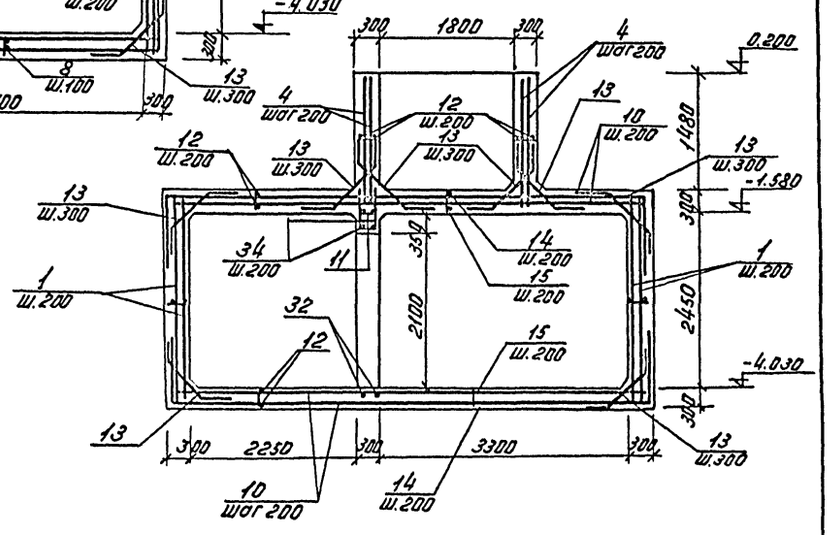

3-3

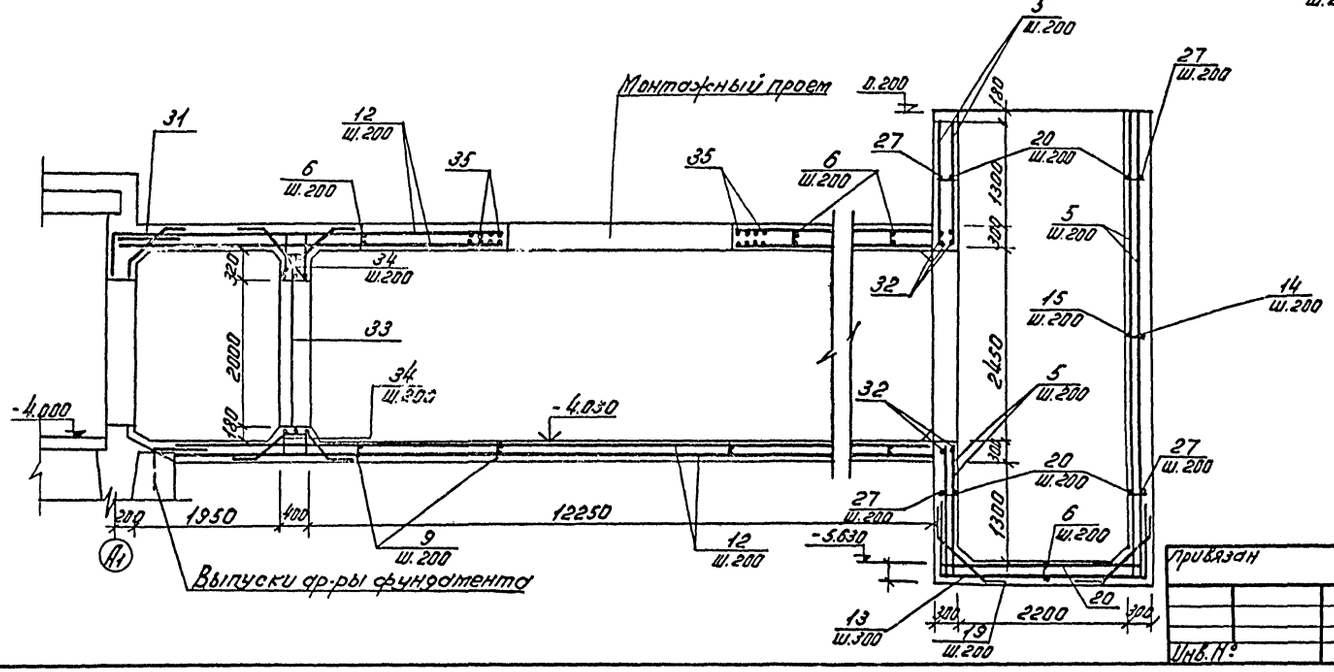

1. Данный лист см. совместно с л.л. 18; 20; 21.

Н.контр.	Павлов			ТП А-II (III IV)-900-80/22 КЖ1	
Гл.инж.	Корнилова			склад встроенный в одноэтажный производственный корпус	
Гл.спец.	Гандаренко			Лит	Лист	Листов
Гл.констр.	Горбунов			ТРП	19	
Нач.отд.	Куликов			Вход №2 армирование. Разрезы 2-2÷4-4.	ПРЕДПРИЯТИЕ п/я Р-6655
Должн.	Фамилия	Подп.	Дата		

Привязан

Инв. №

Инв. № подл. | Подпись и дата | Взам. инв. №

Типовой проект А II (III, IV) 900-80/22 Альбом 1 часть 1

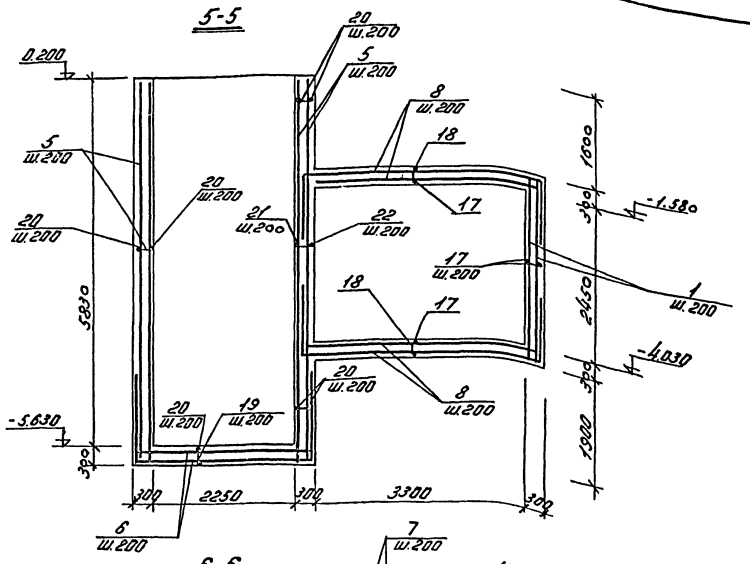

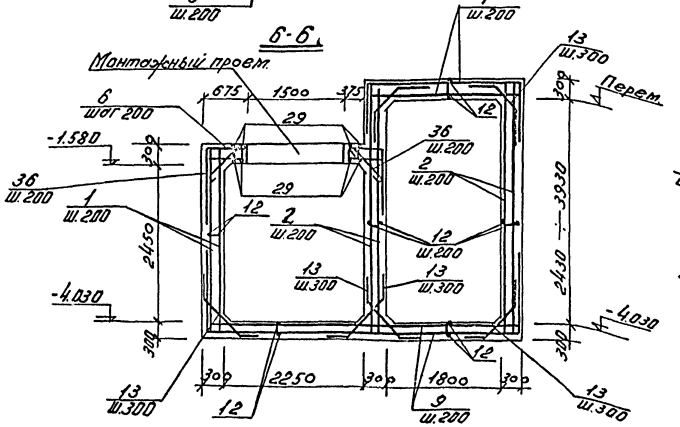

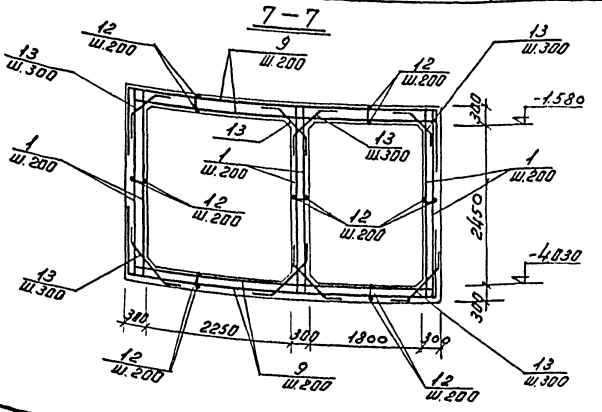

Выборка стали на один элемент, кг.

Марка эл-та	Арматурные изделия								Всего
	Арматурная сталь ГОСТ 5781-75			Арматурная сталь ГОСТ 5.1459-72*					
	Класс А I			Класс А III					
	Ф		Итого	Ф				Итого	
	8	10		16	22	25	32		
Вход Н2	977,1	2604,3	3581,4	2646,1	12101,8	55,3	4130,4	18933,0	22514,0

Марка эл-та	Поз.	Эскиз или сечение	Ф мм.	Длина мм.	Кол.
	12	п.м.	8АI	2227,7	п.м.
	13	570 760 570	16АIII	1900	576
	14	1000 6430 1000	22АIII	8430	16
	15	6430	22АIII	6430	16
	16	1000 3880	22АIII	4880	32
	17	4280	22АIII	4280	59
	18	1000 4280 1000	22АIII	6280	32
	19	1000 2780 1000	16АIII	4780	14
	20	2850	16АIII	2850	139
	21	830 2780	16АIII	3610	16
	22	830 2780 830	16АIII	4440	16
	23	1000 580	16АIII	1530	16
	24	530	16АIII	530	48
	25	830	16АIII	830	16
	27	1000 2830 1000	16АIII	4830	43
	30	1030	16АIII	1030	20
	31	700 700	16АIII	1400	96
	32	3600	32АIII	3600	12
	35	2800	32АIII	2800	16
	36	100 760 100	8АI	960	62
	34	600	16АIII	300	26
	29	3600	16АIII	3600	8

Формат	Зона	Поз.	Обозначение	Наименование	Кол.	Прим.
				Вход Н2		
				Сборочные детали		
				и единицы		
		1	КЖ-1-21	Каркас плоский КР-5	172	21,4кг
		2	"	" КР-4	29	33,5кг
		3	"	" КР-9	63	36,9кг
		4	"	" КР-10	16	11,8кг
		5	"	" КР-11	38	27,9кг
		6	"	" КР-12	82	26,1кг
		7	"	" КР-1	15	37,2кг
		8	"	" КР-14	28	38,5кг
		9	"	" КР-13	74	41,6кг
		10	"	" КР-15	7	60,3кг
		11	"	" КР-16	4	16,0кг
		26	"	" КР-17	4	86,8кг
		28	"	" КР-18	6	43,7кг
		33	"	" КР-3	3	43,4кг
			Данный лист	Отдельные стержни поз. 12÷25;27;30÷32;34÷35		
				Материалы		
				Бетон М300	118,8	м³

1. Данный лист см. совместно с л.л. 18,19,21.

Инв. № подл.	Подпись и дата	Взамен инв.

Н.контр.	Павлов			ТП А-II(III IV)-900-80/22 - КЖ1
Ст.инж.	Корнилова			Склад, встроенный в одноэтажный производственный корпус
Рук.гр.	Бондаренко			Лит. / Лист / Листов
Гл.конст.	Гаврилова			ТРП / 20
Нач.отд.	Куликов			Вход Н2 (армирование). Разрезы 5-5-7-7 Спецификации.
Должн.	Фамилия	Подп.	Дата	ПРЕДПРИЯТИЕ п/я Р-6655

Привязан

Инв. №

17549-01 36

Типовой проект АII(III;IV)-900-80/22 Альбом 1, часть 1

КР-1; КР-8; КР-12; КР-13; КР-15

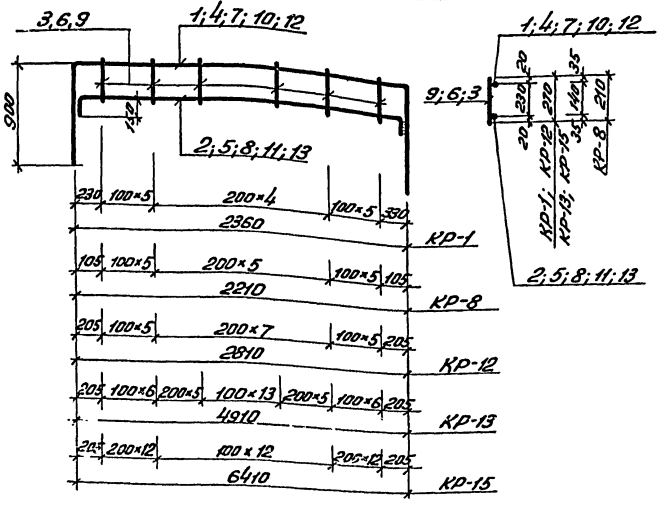

Марка эл-та	Масса кг
КР-1	37,21
КР-2	20,61
КР-3	43,37
КР-4	33,48
КР-5	21,36
КР-6	27,64
КР-7	42,82
КР-8	20,93
КР-9	36,94
КР-10	11,84
КР-11	27,92
КР-12	26,04
КР-13	41,57
КР-14	38,50
КР-15	60,28
КР-16	16,00
КР-17	86,79
КР-18	43,67

Ведомость стержней на один элемент

Марка эл-та	Поз.	Эскиз или сечение	ф мм	Длина мм	Кол.
КР-1	1	900 2360 900	16AIII	4160	1
	2	150 2340 150	22AIII	2650	1
	3	270	8AI	270	15
КР-8	4	900 2210 900	22AIII	4010	1
	5	160 2190 160	22AIII	2510	1
	6	210	10AI	210	16
КР-12	7	900 2810 900	22AIII	4610	1
	8	160 2790 160	22AIII	3110	1
	9	270	10AI	270	18
КР-13	10	900 4910 900	22AIII	6710	1
	11	160 4890 160	22AIII	5210	1
	9	270	10AI	270	36
КР-15	12	900 6410 900	16AIII	8210	1
	13	160 6390 160	32AIII	6710	1
	9	270	10AI	270	37
КР-14	14	900 3810 900	16AIII	5610	1
	15	3640 160	32AIII	3800	1
	9	270	10AI	270	34
КР-7	16	900 5210	22AIII	6110	1
	17	160 5900	22AIII	6060	1
	9	270	10AI	270	39
КР-3	18	3150	32AIII	2150	3
	19	360	10AI	360	12

Марка эл-та	Поз.	Эскиз или сечение	ф мм	Длина мм	Кол.
КР-2	20	3020	22AIII	3020	2
	6	210	10AI	210	20
КР-5	20	3020	22AIII	3020	2
	9	270	10AI	270	20
КР-6	21	3020	25AII	3020	2
	22	360	10AI	360	20
КР-4	23	4520	22AIII	4520	2
	9	270	10AI	270	39
КР-9	24	4520	32AIII	4520	2
	9	270	10AI	270	42
КР-11	25	6110	22AIII	6110	2
	9	270	10AI	270	58
КР-16	26	1800	25AIII	1800	2
	9	270	10AI	270	13
КР-17	27	6110	32AIII	6110	2
	9	270	10AI	270	58
КР-18	28	3020	32AIII	3020	2
	22	360	10AI	360	25
КР-10	29	1760	22AIII	1760	2
	9	270	10AI	270	8

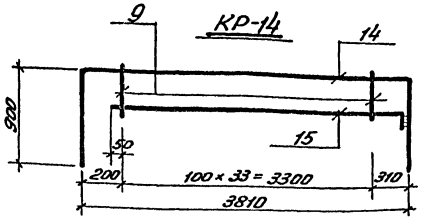

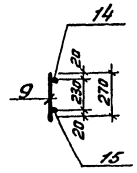

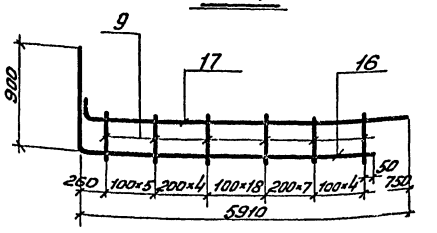

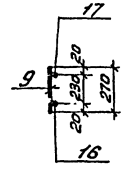

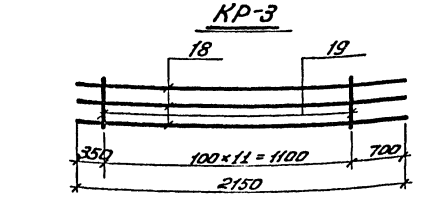

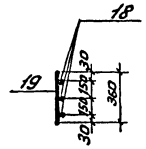

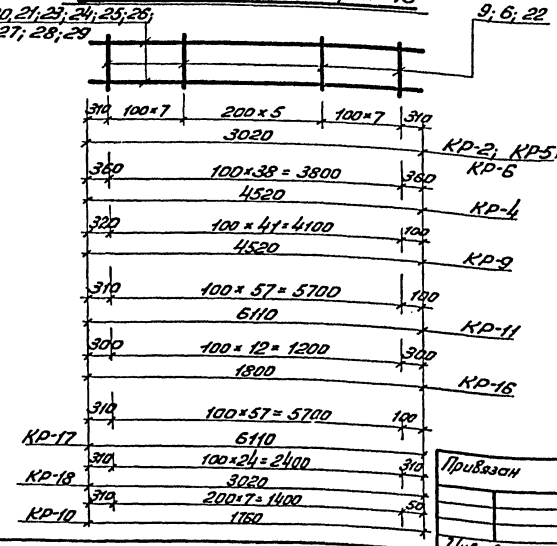

1. Каркасы изготовлять контактной сваркой в соответствии с СН-393-78.
2. Арматурная сталь класса AIII ф10 и более по ГОСТ 5.1459-72*, остальная арматурная сталь по ГОСТ 5781-75.

Привязан

Инв. №

Н. контр.	Павлов		
Ст. инж.	Корнилова		
Гл. спец.	Бондаренко		
Гл. конс.	Габрилова		
Нач. отд.	Куликов		
Должн.	Фамилия	Подп.	Дата

ТП АII(III;IV)-900-80/22 КЖ1

Склад, встроенный в одноэтажный производственный корпус

Лит	Лист	Листов
ТРП	21	

Вход №1 и №2
Каркасы КР-1÷КР-18

ПРЕДПРИЯТИЕ п/я Р-6655

17549-01 37

Инв. № подл. | Подпись и дата | Взам. инв. №

Типовой проект АII,III,IV/ 900-80/22 Альбом I, часть 1

Развертка стен этажей

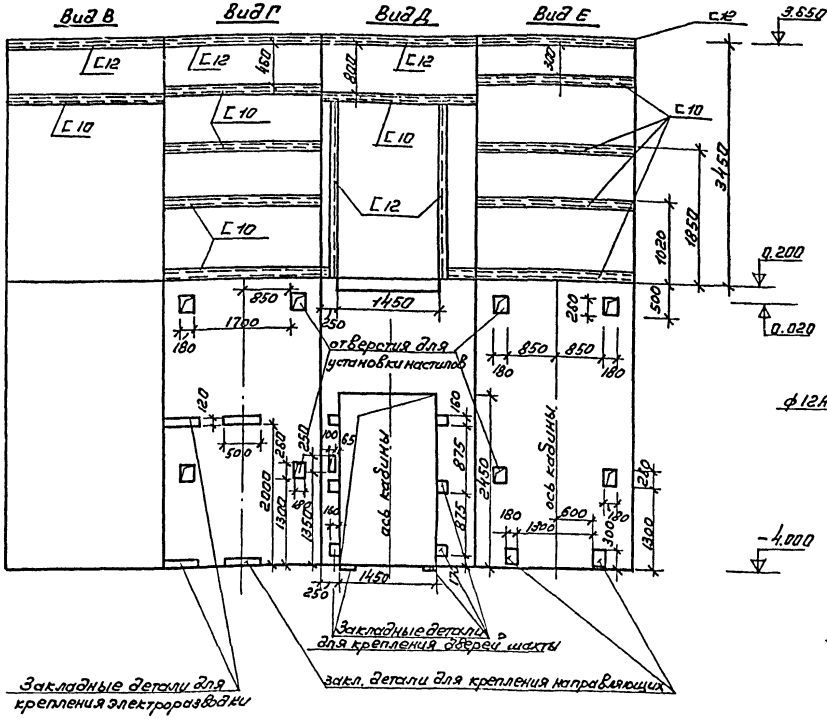

Закладные детали стен шахты лифта.

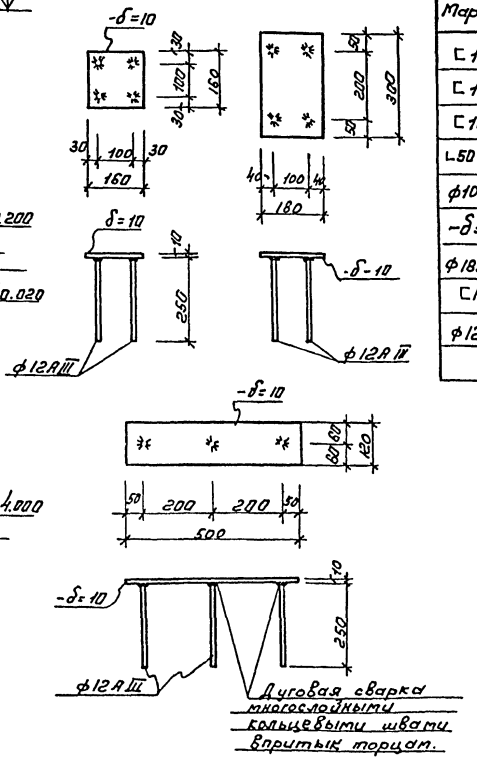

Спецификация металлических изделий

Марка	Обозначение	Наименование	Примеч.
[12	ГОСТ 8240-72	Стойки из [12	286,3кг
[12	То же	Балки из [12	117,00
[10	"	Балки из [10	154,6
L50×5	ГОСТ 8509-72	Уголки 50×5	9,12
ф10АI	ГОСТ 5781-75	Сетка ф 10АI	18,53
-δ=10	ГОСТ 103-76	сталь-δ=10	139,10
ф18АI	ГОСТ 5781-75	Анкерные болты ф18АI	25,00
[16	ГОСТ 8240-72	Стойки из [16	71.00
ф12АIII	ГОСТ 5.1459-72	Анкера ф 12 АIII	12.00

Примечание.

1. Заделку чистого пола на 30мм в машинном помещении производить при монтаже, после установки оборудования и прокладки труб электропроводки.
2. Маркировку узлов см. на листе КЖ1-23
3. Крепления направляющих производить на болтах.
4. Детали крепления направляющих и дверей входят в комплект поставки оборудования лифта.
5. В спецификации в графе „примечание" указан вес одной марки в кг.
6. Данный лист см. совместно с листом КЖ1-23

а-а

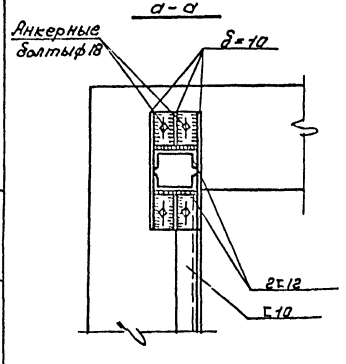

Узел 1

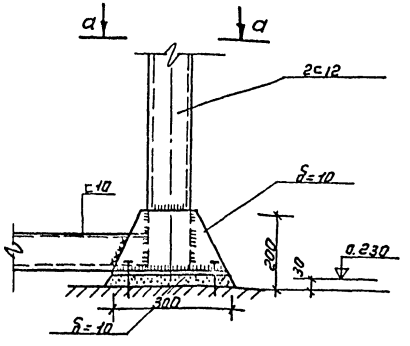

Узел 2

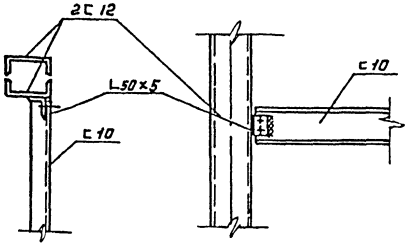

Привязан				ТП АII/III,IV/900-80/22КЖ1	
				Склад встроенный в одноэтажный производственный корпус	
					Стадия / Лист / Листов
					ТРП / 22 /
Инв.№ подл.	Подпись и дата	Взам.инв.№	Инв.№	Шахта лифта развертка стен	ПРЕДПРИЯТИЕ п/р Р-6655

Инж. Черныш
Н.контр. Павлов
Рук.гр. Бондарен
Гл.конст. Гаврилов
Начальн. Куликов

11549-01 38

Типовой проект АII(III,IV) 900-80/22 Альбом I, часть 1

План шахты и машинного помещения

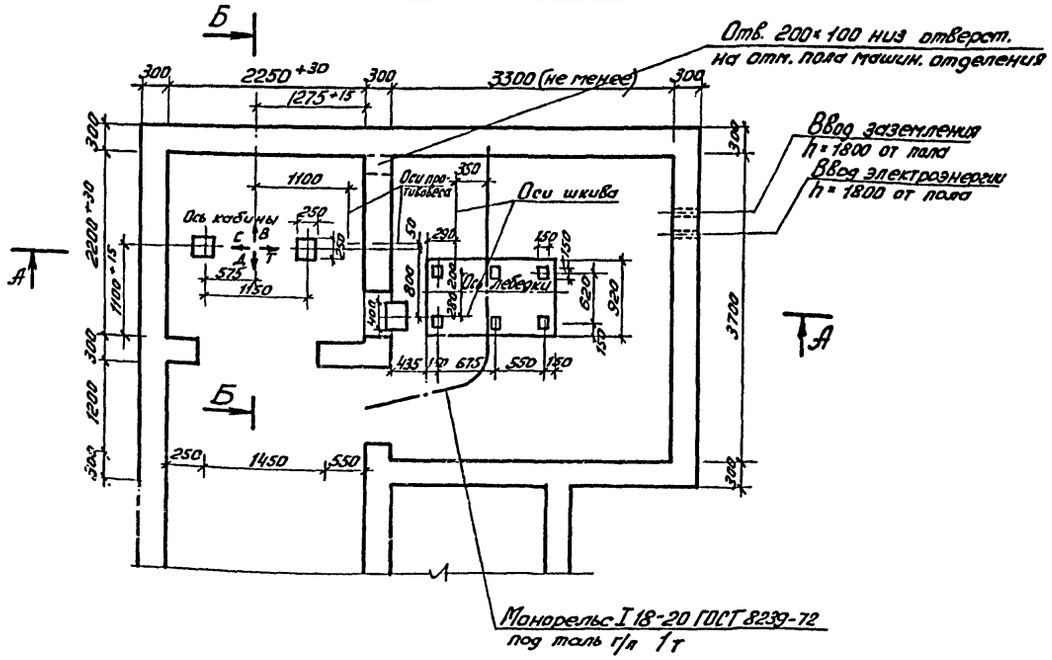

В-В

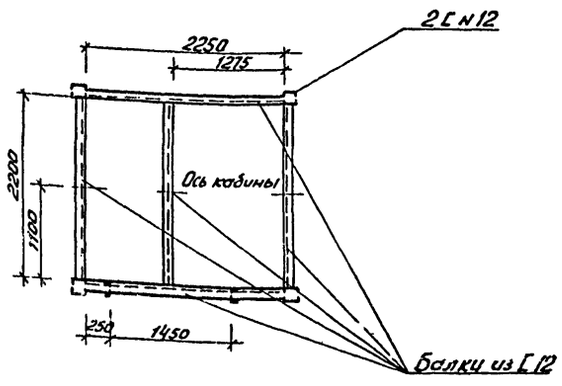

Узел 3

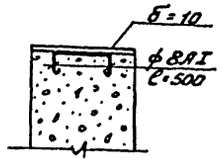

Узел 4

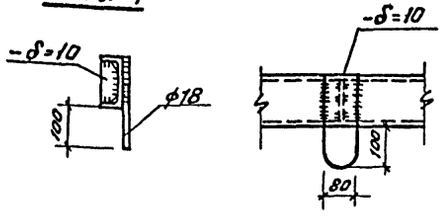

А-А

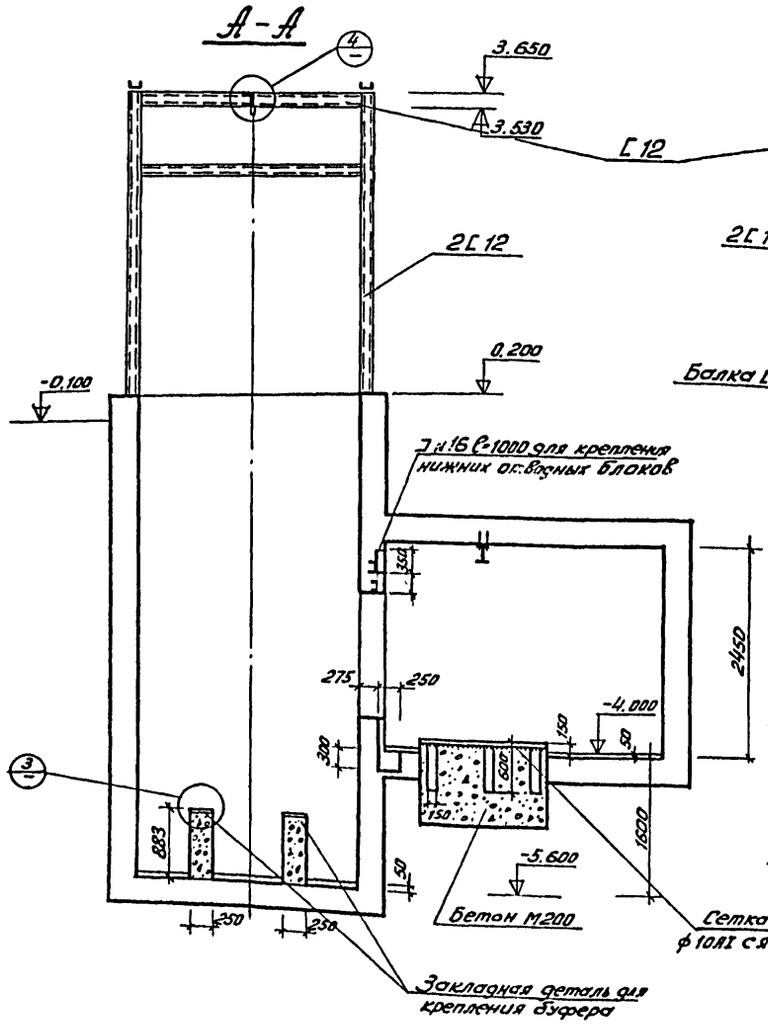

Б-Б

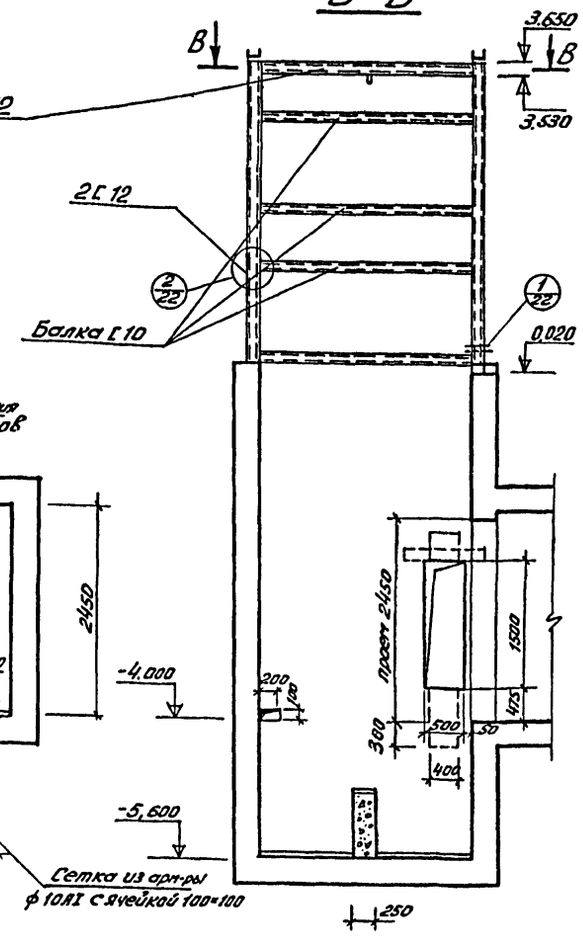

Примечание

Данный лист смотреть совместно с листом КЖ1-22.

Инв.№ подл.	Подпись и дата	Взам. инв.№			

Привязан

Инв.№

Инж.	Чернышова	
Н. конт.	Павлов	
Рук. гр.	Бондаренко	
Гл. конс.	Гаврилова	
Нач. отд.	Куликов	

ТП АII(III;IV)-900-80/22 КЖ1

Склад, встроенный в одноэтажный производственный корпус

Стадия	Лист	Листов
ТРП	23	

План шахты лифта металлоконструкции

ПРЕДПРИЯТИЕ п/я Р-6655

17549-01 39

Типовой проект А-II (III, IV) - 900-80/22 Альбом I часть 1

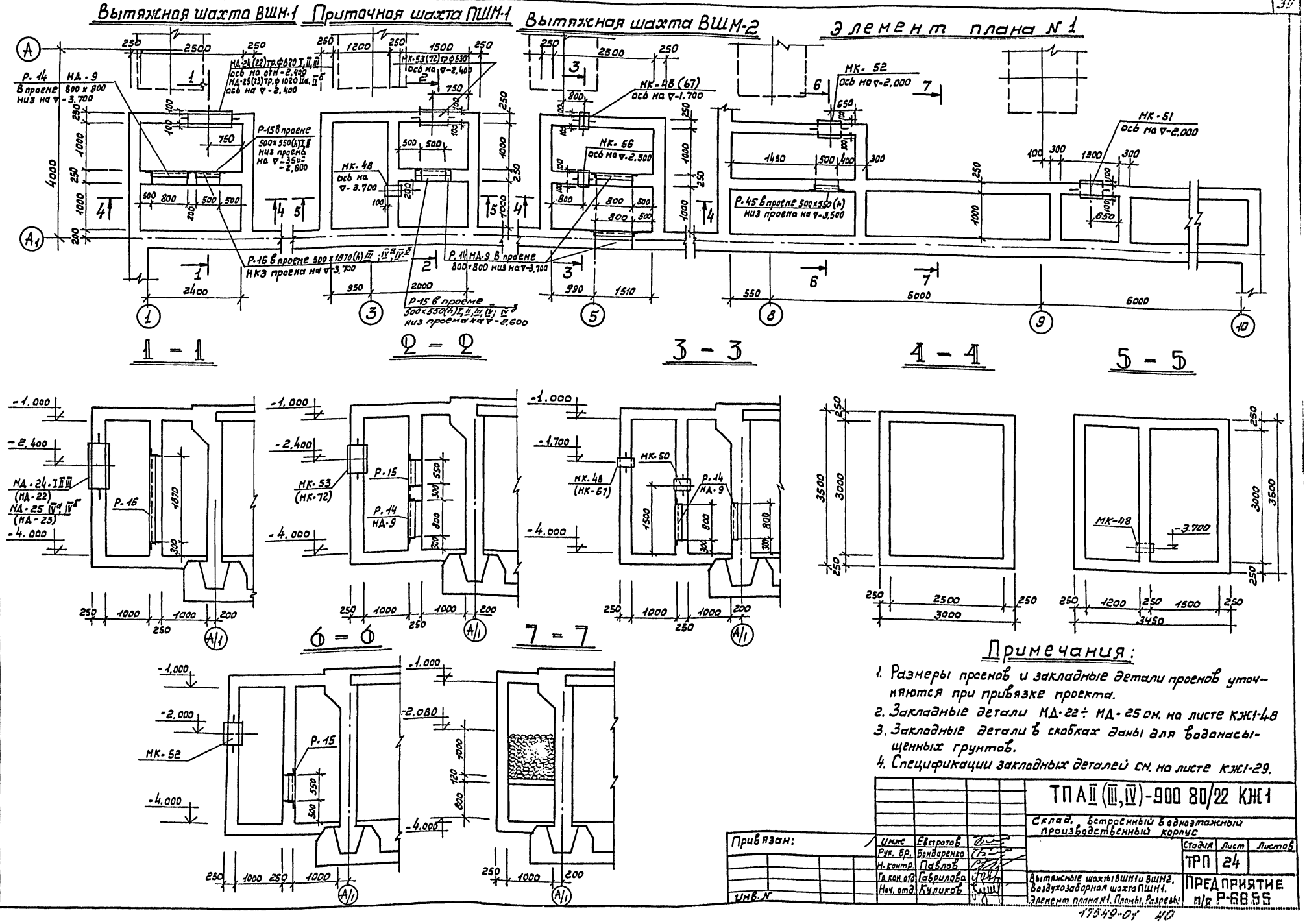

Примечания:

1. Размеры проемов и закладные детали проемов уточняются при привязке проекта.
2. Закладные детали МД-22 ÷ МД-25 см. на листе КЖ1-48
3. Закладные детали в скобках даны для водонасыщенных грунтов.
4. Спецификации закладных деталей см. на листе КЖ1-29.

ТПА II (III, IV)-900 80/22 КЖ1				
Склад, встроенный в одноэтажный производственный корпус				
Привязан:	Инж.	Евстратов	Стадия	Лист	Листов
	Рук. бр.	Бондаренко	ТРП	24	
	Н. контр.	Павлов			
	Гл. кон. отд.	Гаврилова	Вытяжные шахты ВШМ1 и ВШМ2. Воздухозаборная шахта ПШМ1. Элемент плана №1. Планы. Разрезы	ПРЕДПРИЯТИЕ п/я Р-6855	
Инв. №	Нач. отд.	Куликов			

Инв. № подл. | Подпись дата | Взам. инв. №

17549-01 40

Элемент плана №1

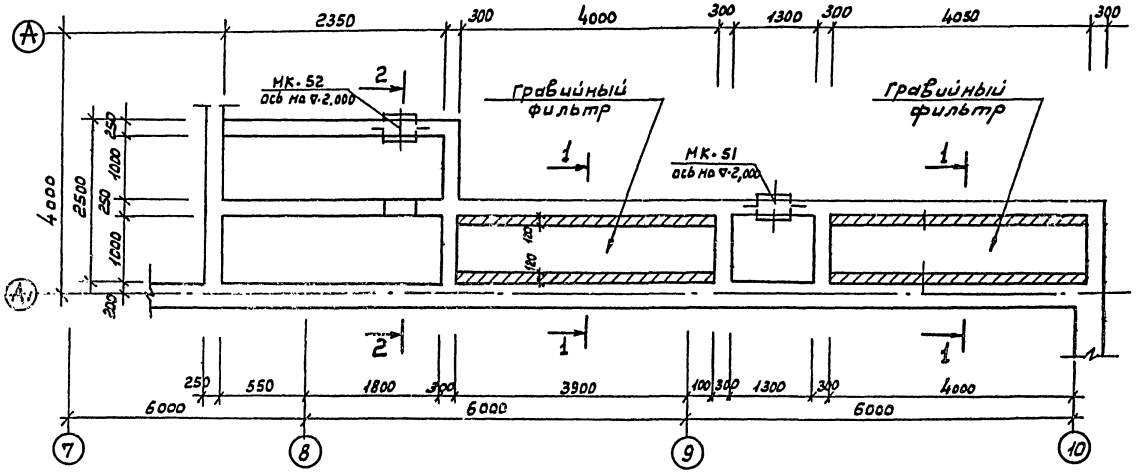

План перекрытия гравийного фильтра на отм. -3,200

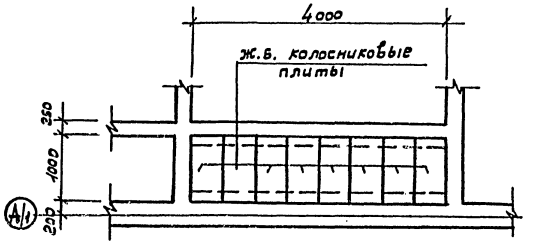

Спецификация сборных ж.бет. изделий

Марка	Обозначение	Наименование	Кол.	Примеч.
	ТДК-Н-I-67	ж.б. колосниковые плиты	16	

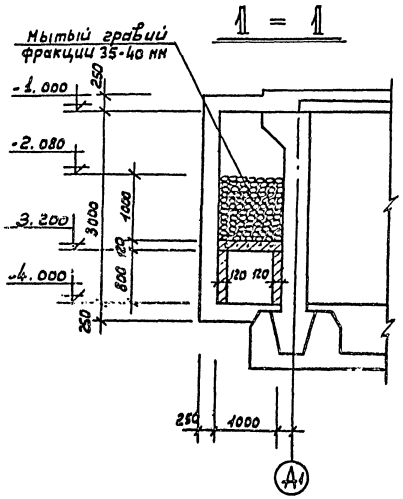

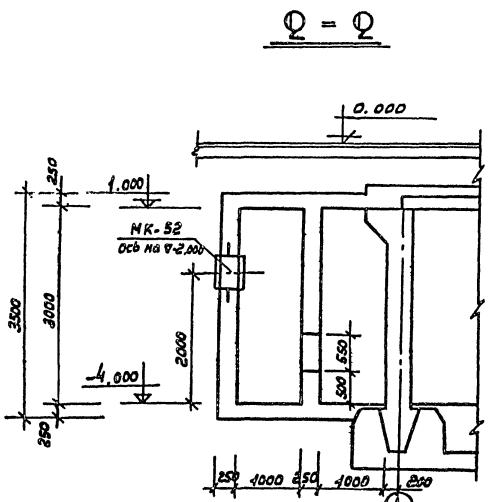

Примечания:

1. Совместно с данным листом см. листы 24, 26

Привязан			
Инв. №			
Инж.	Евстратов		
Рук. бр.	Бондаренко		
Н. контр.	Павлов		
Гл. констр.	Гаврилова		
Нач. отд.	Куликов		

ТПЛII/III,IV/-900-80/22 КЖ1

Склад, встроенный в одноэтажный производственный корпус

Стадия	Лист	Листов
ТРП	25	

Элемент плана №1 Гравийные фильтры

ПРЕДПРИЯТИЕ п/я Р 6655

17549-01 11

Инв. № подл. | Подпись и дата | Взам. инв. №

Типовой проект А-II/III, IV/-900-80/22 Альбом I часть 1

Инв.№ подл. | Подпись и дата | Взам.инв.№

Вытяжная шахта ВШМ1 и ВШМ2

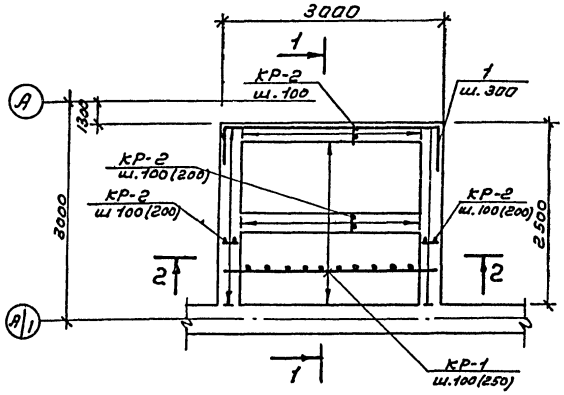

Приточная шахта ПШМ-1

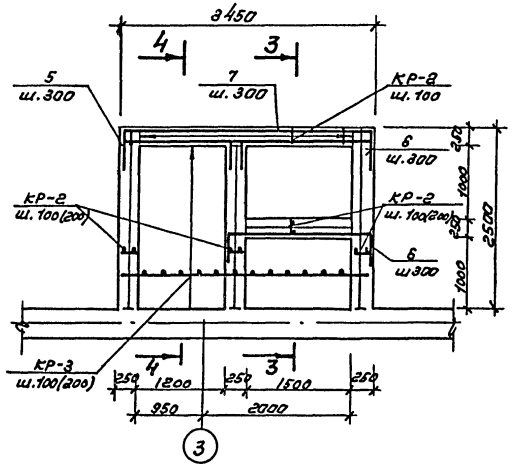

1 - 1

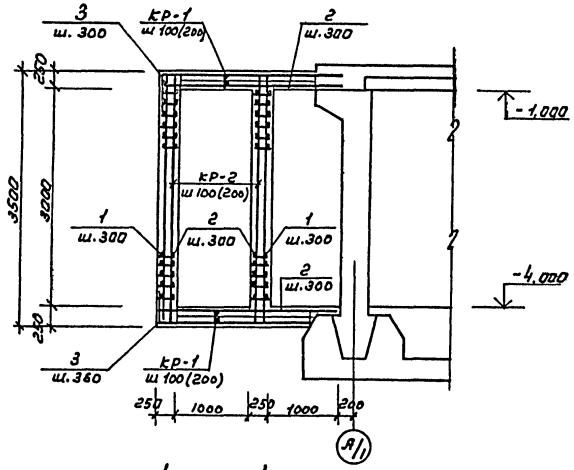

2 - 2

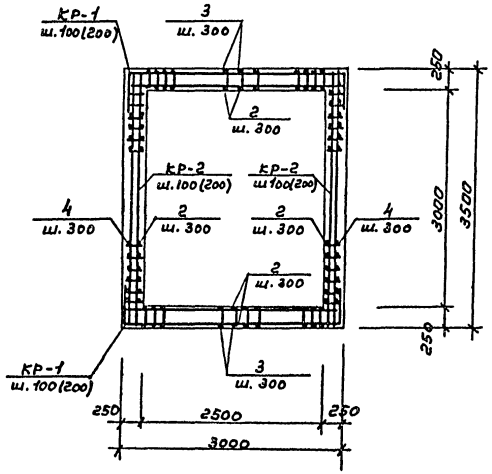

3 - 3

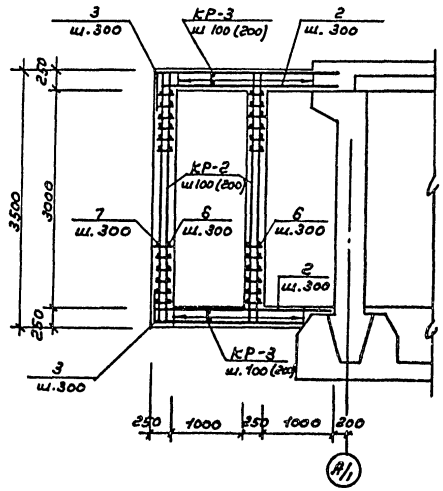

4 - 4

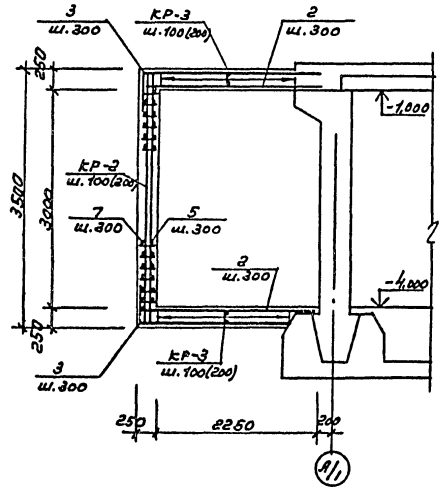

Примечания:

1. Каркасы в тестах проемов вырезать по месту и приварить к ним закладные детали.
2. В скобках указан шаг каркасов для сооружений класса Я-IV

Привязан:				ТП АII/III;IV/-900-80/22 КЖ1		
				Склад, встроенный в одноэтажный производственный корпус		
	Инв.	Евстратов			Стадия	Лист	Листов
	Рук. гр.	Бондаренко			РП	26	
	Н.контр.	Павлов					
	Гл.инж.отд.	Гаврилова		Вытяжные шахты Воздухозаборная шахта Армирование.	ПРЕДПРИЯТИЕ П/Я Р-6655	
Инв.№	Нач.отд.	Куликов				

17549-01 42

Типовой проект А-II/III, IV/-900-80/22 Альбом I часть 1.

Элемент плана N1

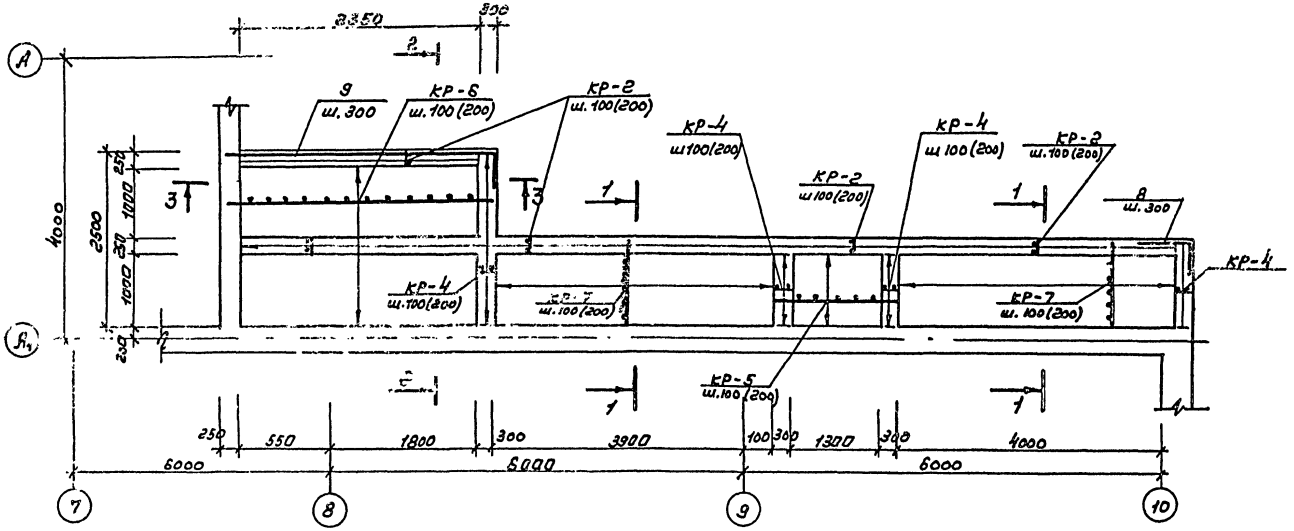

3 - 3

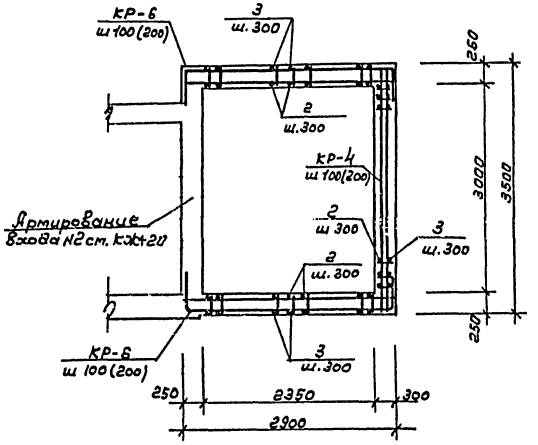

1 - 1

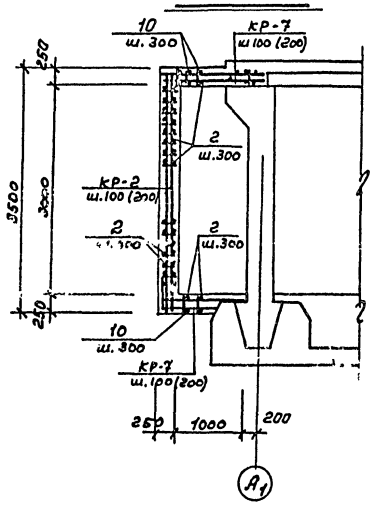

2 - 2

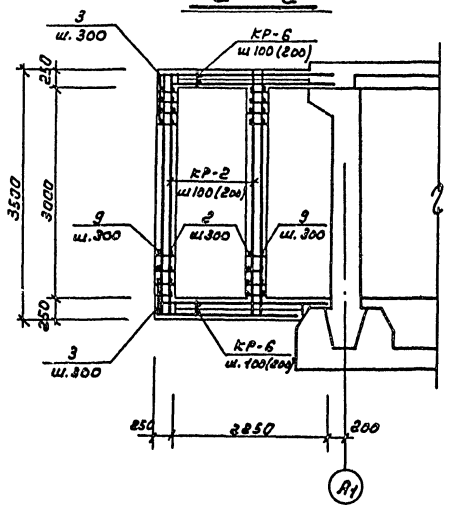

Примечания:

1. Каркасы в местах проемов вырезать по месту и приварить к ним закладные детали.
2. В скобках указан шаг каркасов для сооружений класса А-IV

Привязан.				ТП АII/III,IV/-900-80/22 КЖ1	
				Склад встроенный в одноэтажный производственный корпус	
	Инж.	Евстратов			Стадия / Лист / Листов
	Рук. гр.	Бондаренко			ТРП / 27 /
	К-конр.	Павлов			
	Гл. конст.	Гаврилов		Гравийные фильтры Армирование	ПРЕДПРИЯТИЕ п/я Р-6655
Инв. N	Нач. отд.	Куликов			

Инв. N подл. | Подпись и дата | Взам. инв. N

11540-01 43

Типовой проект А-II/III,IV/ - 900-80/22 Альбом I часть 1

Инв.№подл. | Подпись и дата | Взам.инв.№

КР-1; КР-3; КР-5; КР-6

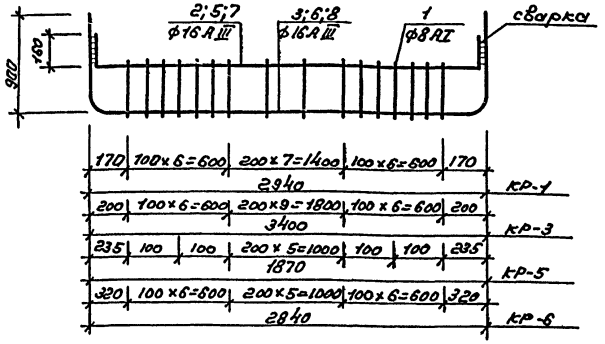

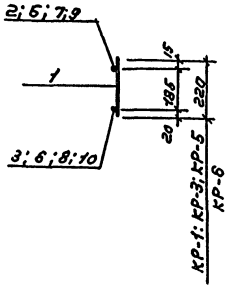

КР-2; КР-4

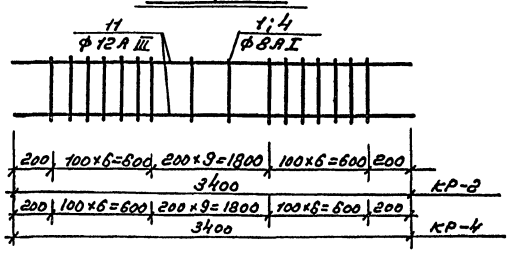

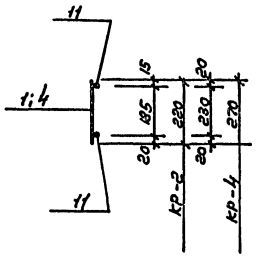

КР-7

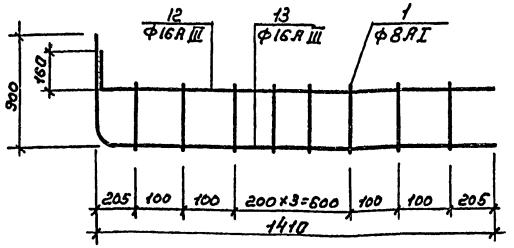

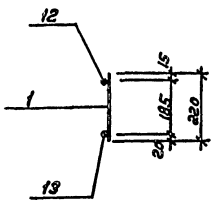

Ведомость стержней на один эл-нт

Марка	Поз	Эскиз или сечение	ф мм	Длина мм	Кол
КР-1	1		8АI	220	20
	2	100 40 2930 100 40	16АIII	3250	1
	3	100 40 2940 100 40	16АIII	1740	1
КР-2	1		8АI	220	22
	11		12АIII	3400	2
КР-3	1		8АI	220	22
	5	100 40 3390 100 40	16АIII	3710	1
	6	100 40 3400 100 40	16АIII	5200	1
КР-4	4		8АI	270	22
	11		12АIII	3400	2
КР-5	1		8АI	220	10
	7	100 40 1860 100 40	16АIII	2180	1
	8	100 40 1870 100 40	16АIII	3670	1
КР-6	1		8АI	220	18
	9	100 40 2830 100 40	16АIII	3150	1
	10	100 40 2840 100 40	16АIII	4640	1

Ведомость стержней на один элемент

Марка	Поз	Эскиз или сечение	ф мм	Длина мм	Кол
КР-7	1		8АI	220	8
	12	100 40 1400	16АIII	1560	1
	13	100 40 1410	16АIII	2310	1

Примечания:

1. Каркасы изготовлять при помощи точечной сварки в соответствии с техническими условиями на сварную арматуру железобетонных конструкций /СН 393-78/

Привязан		Инж.	Евстратов		ТП АII/III;IV/-900-80/22КЖ1	
		Рук.др	Бондаренко		Склад, встроенный в одноэтажный производственный корпус.	
		Н.контр.	Павлов			Стадия / Лист / Листов
		Гл.конс.отд	Гаврилова			РП / 28 /
Инв.№		Нач.отд	Куликов		Вытяжные и воздухозаборная шахты. Гравийные фильтры. Каркасы.	ПРЕДПРИЯТИЕ п/я А-6655

Типовой проект АII/III,IV-900-80/22 Альбом I, часть 1

Спецификация арматурных изделий на конструкцию

Марка	Обозначение	Наименование	К-во шт. AII	AIII	AIV	Прим.
ВШМ1 Вытяжная шахта	КЖ1-28	Каркас плоский КР-1	50	50	25	
	"	" КР-2	110	110	55	
	См. таблицу	Закл. детали				
	См. Ведомость	Отдельные стержни	1; 2; 3; 4			
ВШМ2 Вытяжная шахта	КЖ1-28	Каркас плоский КР-1	50	50	25	
	"	" КР-2	110	110	55	
	См. таблицу	Закл. детали				
	См. Ведомость	отдельные стержни	1; 2; 3; 4			
ПШМ1 Приточная шахта	КЖ1-28	Каркас плоский КР-2	125	125	63	
	"	" КР-3	50	50	25	
	см. таблицу	Закл. детали				
	см. Ведомость	Отдельные стержни	2; 3; 4; 5; 6; 7			
Элемент плана №1	КЖ1-28	Каркас плоский КР-2	136	136	68	
	"	" КР-4	110	110	55	
	"	" КР-5	20	20	10	
	"	" КР-6	40	40	20	
	"	" КР-7	160	160	80	
	см. таблицу	Закл. детали				
	см. Ведомость	отдельные стержни	2,3,8,9,10,11			

Ведомость отдельных стержней на один эл-нт

Марка сбор.	Проект	№№ поз.	Эскиз	ф мм	Длина мм	Кол.
ВШМ1 Вытяжная шахта	AII	1	400 [2950] 400	10 AIII	3750	20
		2	Распред.	10 AIII	160000	—
	AIII	3	400 [2550]	10 AIII	2950	20
	AIV	4	400 [2450]	10 AIII	2850	20
ВШМ2 Вытяжная шахта	AII	1	см. выше	10 AIII	3750	20
		2	"	10 AIII	160000	—
	AIII	3	"	10 AIII	2950	20
	AIV	4	"	10 AIII	2850	20
ПШМ1 Приточная шахта	AII	2	См. Выше	10 AIII	126000	—
	AIII	3	"	10 AIII	2950	22
	AIV	5	400 [1650] 400	10 AIII	2450	10
		6	400 [1950] 400	10 AIII	2750	20
		7	400 [3400] 400	10 AIII	4200	10
		4	см. Выше	10 AIII	2850	40

Ведомость отдельных стержней на один эл-нт

Марка сбор.	Проект	№№ поз.	Эскиз	ф мм	Длина мм	Кол.
Элемента плана №1	AII	2	Распред.	10 AIII	720000	
		3	400 [2550]	10 AIII	2950	27
	AIII	8	400 [400] 400	10 AIII	800	20
		9	[2850] 400	10 AIII	3250	22
	AIV	10	400 [4500] 400	10 AIII	5300	16
		11	400 [1800] 400	10 AIII	2600	8

Спецификация закладных деталей

Марка эл-та	Условия примен.	Марка изделия	Кол.	Примеч.
ПШМ1 (шт.1)	I кл. р-он	МК-53 (МК-72)	1 (1)	ТДК-Н-Г-70 ЧТ.ДП.Ал4.У
	II "	МК-48	1	то же
	III "	Р-14	1	КЖ1-33
	IVа "	Р-15	1	—"—
	IVб "	МД-9	1	—"—

Спецификация закладных деталей

Марка эл-та	Условия примен.	Марка изделия	Кол.	Примеч.
ВШМ1 (шт.1)	I кл. р-он	МК-24 (МК-22)	1 (1)	КЖ1-48
	t=20°	Р-14	1	КЖ1-33
	t=25°	Р-16	1	"
	I кл. р-он	МД-9	1	"
	II "			
	III "			
	t=30°	МК-25 (МК-23)	1 (1)	КЖ1-48
	IVа кл. р-он	Р-15	1	КЖ1-33
	IVб "	Р-14	1	"
		МД-9	1	"
ВШМ2 (шт.1)	I кл. р-он	МК-48 (МК-67)	1 (1)	ТДК-Н-Г-70 ЧТ.ДП.Ал4.У
	II "	МК-50	1	"
	III "	Р-14	1	КЖ1-33
	IVа "	МД-9	1	"
	IVб "			
Элемент плана №1	I кл. р-он	МК-51	1	ТДК-Н-Г-70 ЧТ.ДП.Ал4.У
	II "	МК-52	1	"
	III "	Р-15	1	КЖ1-33
	IVа "			
	IVб "			

Выборка стали на конструкцию, кг

Марка	Проект	Арматурные изделия: Арматурная сталь ГОСТ 5781-75, ГОСТ 5314-59-72: Класс AIII Ф, мм 10	12	14	16	Итого	Класс AI Ф, мм 8	Итого	Закладные изделия: ГОСТ 5781-75 ВСт3кп2	ВСт3пс6	ГОСТ 19281-73 16ГАIII	ГОСТ 10704-76 тр. ф1020	тр. ф820	тр. ф630	тр. ф325	тр. ф219	ГОСТ 103-76 d=6	ГОСТ 8509-72 L63×5	ГОСТ 8510-72 L125×80×10	L160×100×10	Всего
ВШМ1	AII	288,0	670,0		630,0	1588,0	283,0	1871,0	0,85	0,63	1,6		72,3				61,4	17,8	40,25	25,7	2091,53
	AIII AIV								0,85	0,63	1,6	123,0						17,8	80,5	25,7	
ВШМ2	AII AIII	288,0	670,0		630,0	1588,0	283,0	1871,0	0,85	0,63	1,6				62,5	31,5	13,6	17,8	40,25	25,7	2065,43
ПШМ1	AII AIII	276,0	760,0		700,5	1736,5	315,0	2051,5	0,85	0,63	1,6			55,0		31,5	75,1	17,8	40,25	25,7	2299,93
Элемент плана №1	AII AIII	1800	3154,0		2564,0	6898,0	1337,0	8235,0		0,63	1,6								40,25		8277,48

Показатели на конструкцию

Марка	Проект	Марка бетона	Объем бетона м3	Расход стали, кг
ВШМ1	AII	300	11,9	2091,53
	AIII; AIV	200	11,9	
ВШМ2	AII	300	11,9	2065,43
	AIII; AIV	200	11,9	
ПШМ1	AII	300	12,8	2299,93
	AIII; AIV	200	12,8	
Элемент плана №1	AII	300	51,5	8277,48
	AIII; AIV	200	51,5	

Инв.№ подл. | Подпись и дата | Взам. инв.№

Привязан

Инв.№

Нач.	Встратов	
Рук. гр.	Бондаренко	
Н. контр.	Павлов	
Гл. инж. отд.	Гаврилова	
Нач. отд.	Куликов	

ТП АII (III;IV)-900-80/22 КЖ1

Склад, встроенный в одноэтажный производственный корпус

Стадия	Лист	Листов
ТРП	29	

Вытяжные и воздухозаборные шахты. Гравийные фильтры. Спецификации и выборки арматуры

ПРЕДПРИЯТИЕ П/Я Р-6655

17549-01 45

Типовой проект АII/III IV-900-80/22 Альбом I часть 1

СП 1-8-1; СП 1-5-1; СП 1-1-1; / СП 1-10-1; СП 1-6-1; СП 1-3-1 /

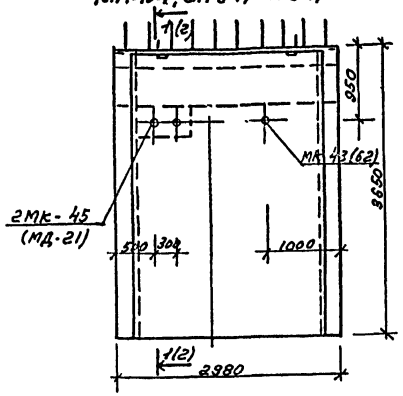

1 - 1

СП 1-8-2; СП 1-5-2; СП 1-1-2; / СП 1-10-2; СП 1-6-2; СП 1-3-21

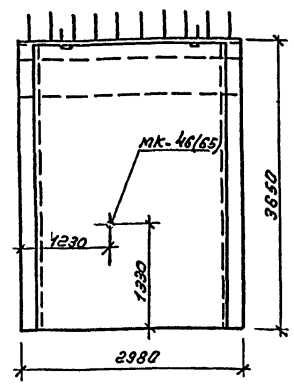

2 - 2

Установка детали МД-21

Общий вид

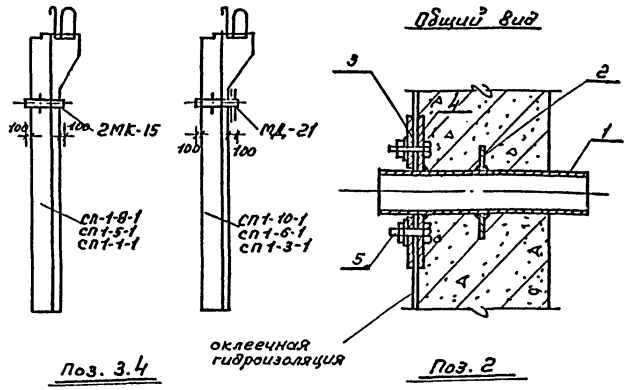

Поз. 3.4

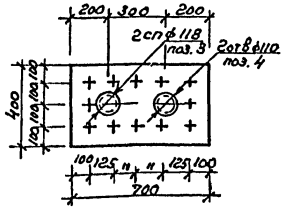

Поз. 2

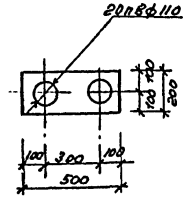

Спецификация элементов на закладную деталь МД-21

Формат	Зона	Позиц.	Обозначение	Наименование	Кол.	Примечан.
		1	ГОСТ 8732-78	труба ф108 мм, l= 550	2	5,64 кг
		2	ГОСТ 82-70	– 200×6 l= 500 мм	1	4,71 кг
		3	то же	– 400×12, l= 700 мм	1	26,4 кг
		4	"	– 400×12, l= 700 мм	1	26,4 кг
		5	ГОСТ 7798-70	Болт М12×80	12	0,29 кг

Спецификация элементов к маркировочным схемам панелей ограждения

Марка	Обозначение	Наименование	Кол.	Примечан.
		СП-1-8-1		
	Серия У-01-01, вып 2	Стеновая панель СП 1-8	1	
	ТДК-II-I-70 ч.II, разд III, альб 4	Закладное изделие МК-45	2	
	——"——	——"—— МК-43	1	
		СП 1-5-1		
	Серия У-01-01. вып2	Стеновая панель СП 1-5	1	
	ТДК-II-I-70,4 II- разд. III альб 4	Закладное изделие МК-45	2	
	——"——	——"—— МК-43	1	
		СП-1-1-1		
	Серия У-01-01, вып.2	стеновая панель СП1-1	1	
	ТДК-II-I-70, ч. II. разд. III альб. 4	Закладное изделие МК-45	2	
	——"——	——"—— МК-43	1	
		СП 1-10-1		
	серия У-01-01, вып 2	Стеновая панель СП 1-10	1	
	данный лист	Закладное изделие МД-21	1	
	ТДК-II-I-70 ч.II разд. II альб.4	——"—— МК-62	1	
		СП 1-6-1		
	Серия У-01-01, вып. 2	Стеновая панель СП-6	1	
	Данный лист	Закладное изделие МД-21	1	
	ТДК-II-I-70, ч. II разд. III альб.4	——"—— МК-62	1	
		СП 1-3-1		
	Серия У-01-01 вып. 2	Стеновая панель СП-18	1	
	Данный лист	Закладное изделие МД-21	1	
	ТДК-II-I-70 ч. II разд. III альб 4	——"—— МК-62	1	

		СП 1-8-2		
	Серия У-01-01, вып 2	Стеновая панель СП-18	1	
	ТДК-II-I-70, ч. II разд. III альб 4	Закладное изделие МК-46	1	
		СП 1-5-2		
	серия У-01-01 вып. 2	Стеновая панель СП 1-5	1	
	ТДК-II-I-70 ч II разд III. альб 4	Закладное изделие МК-46	1	
		СП 1-1-2		
	Серия У-01-01, вып.2	стеновая панель СП1-1	1	
	ТДК-II-I-70, ч. II, разд. III альб 4	Закладное изделие МК-46	1	
		СП 1-10-2		
	серия У-01-01, вып.2	Стеновая панель СП1-10	1	
	ТДК-II-I-70 ч. II, разд III альб 4	Закладное изделие МК-65	1	
		СП 1-6-2		
	Серия У-01-01, вып.2	Стеновая панель СП1-6	1	
	ТДК-II-I-70 ч II разд III альб 4	Закладное изделие МК-65	1	
		СП 1-3-2		
	Серия У-01-01, вып 2	Стеновая панель СП1-3	1	
	ТДК-II-I-70 ч. II разд. III альб 4	Закладное изделие МК-65	1	

Примечания:

1. Данный лист см. совместно с листом КЖ1-5

Выборка стали на дополнительные закладные изделия

Марка элемента	Трубы стальн. бесшов. горячекат. ГОСТ 8732-78				Полосы стальн. горяч. кат. ГОСТ 103-76				Ст. широкополосн. ГОСТ 82-70		Болт М12×80 ГОСТ 7798-70	Всего, кг
	ф 76	ф 108	ф 133		-180×6	-200×6	-210×6	-230×6	-210×12	-400×12		
МД-21		11,28				4,71				52,8	3,48	72,37
МК-43	4,54				1,5							6,04
МК-45		5,64					2,1					7,74
МК-46			7,0					2,5				9,5
МК-62	3,44				1,5					24,2	2,32	31,46
МК-65			7,0					2,5	29,4		2,32	41,22

Инв. № подл. | Подпись и дата | Взам. инв. №

Привязан:

Инв. №

Архит.	Сухарева		
Ст. инж.	Мещерякова		
Н. контр.	Павлов		
Рук. гр.	Бондаренко		
Гл. конс.	Гаврилова		
Нач. отд.	Куликов		

ТП-АII/III IV/-900-80/22 КЖ1

Склад, встроенный в одноэтажный производственный корпус

Стадия	Лист	Листов
ТРП	30	

Стеновые панели СП-1-8-1, СП-1-8-2; СП-1-5-1; СП-1-5-2; СП-1-1-1; СП-1-1-2; СП-1-10-1; СП-1-10-2; СП-1-6-1; СП-1-6-2; СП-1-3-1; СП-1-3-2.

Предприятие п/я Р-6655

17549-01 НБ

Типовой проект АII/III,IV-900-80/22 альбом 1 часть

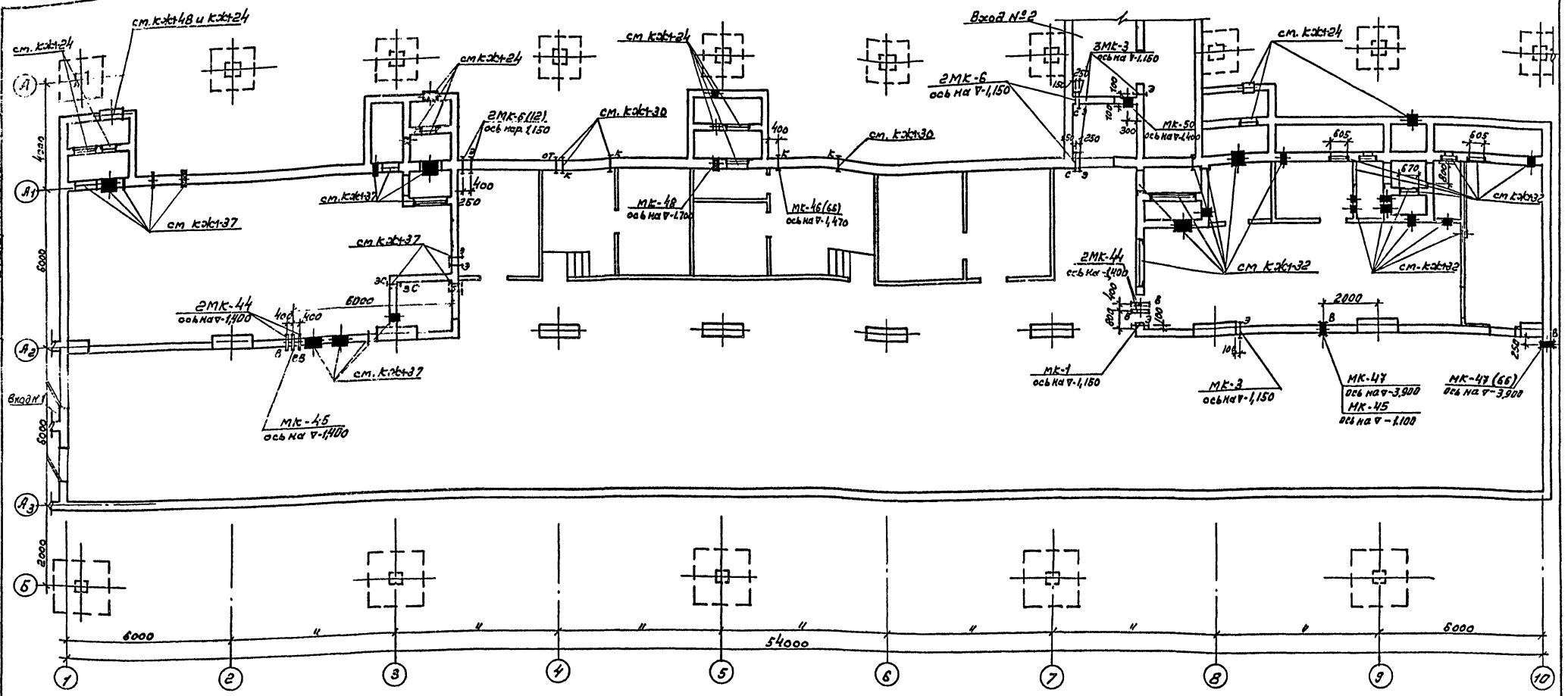

Вход №1

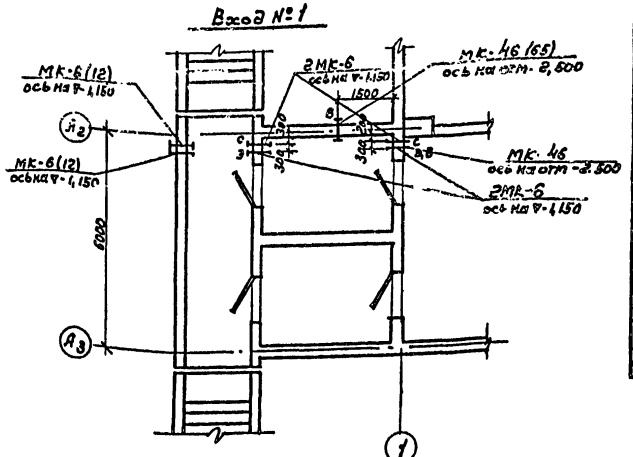

Спецификация закладных деталей

Марка	Обозначение	Наименование	Кол-во на испол		Примечан
МК-1	ТДК-Н-I-70 ч.II рIII альбVI	Закладная деталь МК-1	1	1	8,65
МК-3	то же	то же МК-3	4	4	11,95
МК-6	"	" МК-6	10	6	20,89
МК-12	"	" МК-12	—	4	55,09
МК-44	"	" МК-44	4	4	5,02
МК-45	"	" МК-45	4	4	6,72
МК-46 / МК-47	"	" МК-46(Р=550) / " МК-47(Р=550)	3 / 2	1 / 1	9,5 / 12,64
МК-48	"	" МК-48	1	1	22,17
МК-50	"	" МК-50	1	1	48,15
МК-65 / МК-66	"	" МК-65(Р=550) / " МК-66(Р=550)	—	2 / 1	24,52 / 27,63

Сухие грунты / Водонасыщ. грунты

1. Закладные детали в скобках зоны для водонасыщенных грунтов
2. В спецификации в графе „примечание" указан вес одной марки в кг.
3. Выборку стали закладных деталей см на листе к-эк1-34.

Привязан:

Инв №

Ст. инж.	Мещеряков		
Н. контр.	Павлов		
Рук. гр.	Бондаренко		
Гл. констр.	Гаврилова		
Нач. отд.	Куликов		

ТП АII/III,IV-900-80/22КЖ1

Склад встроенный в одноэтажный производственный корпус

Стадия	Лист	Листов
ТРП	31	

План с расположением закладных деталей в стенах

ПРЕДПРИЯТИЕ п/я 6655

Инв № подл. | Подпись и дата | Взам. инв. №

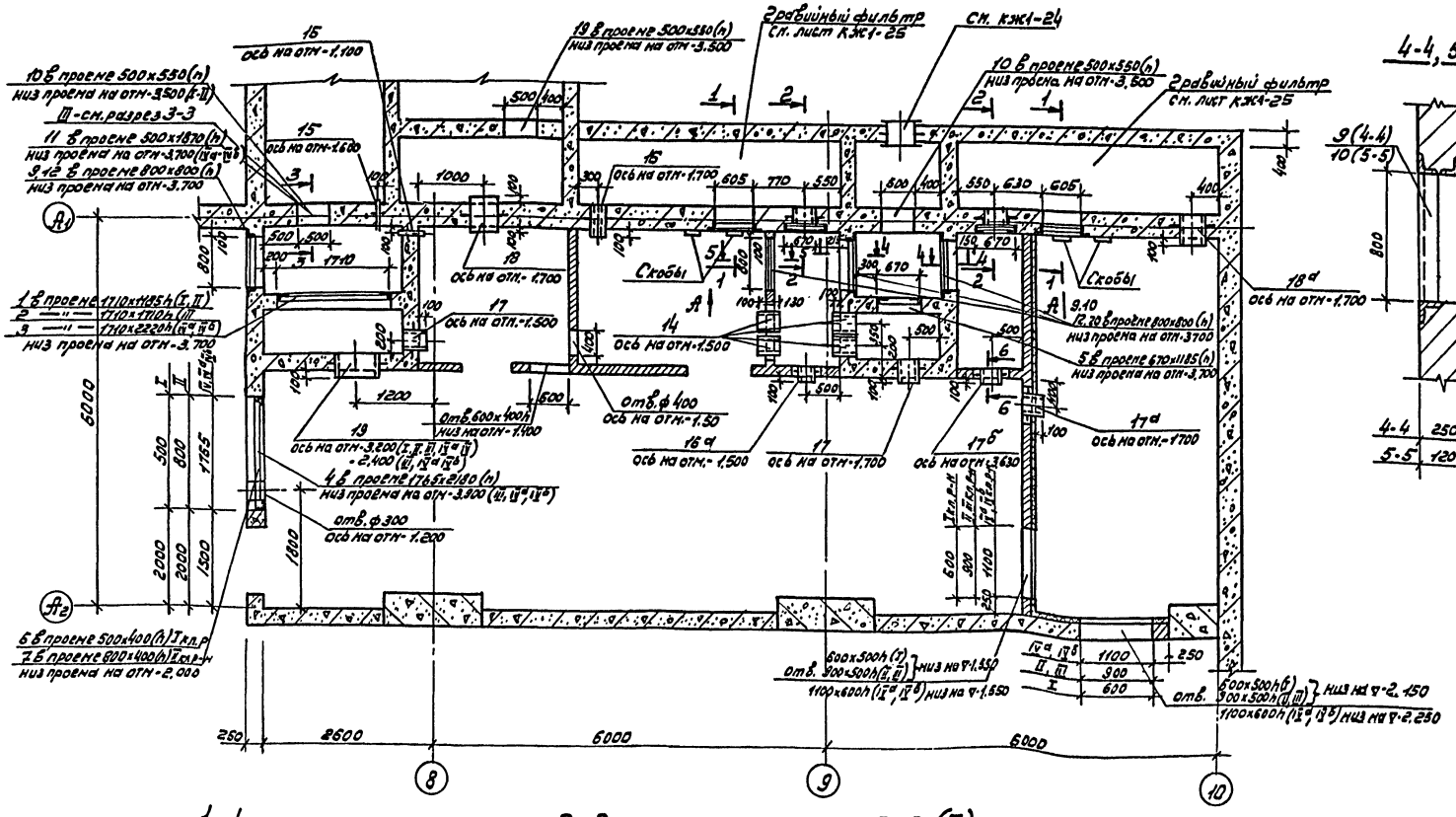

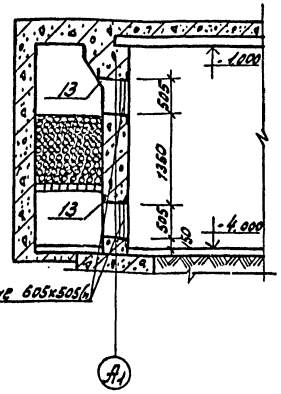

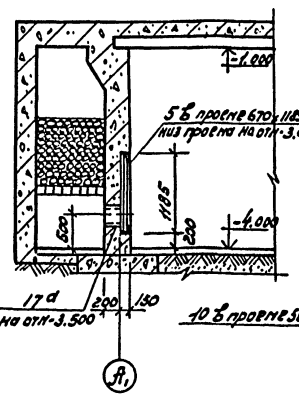

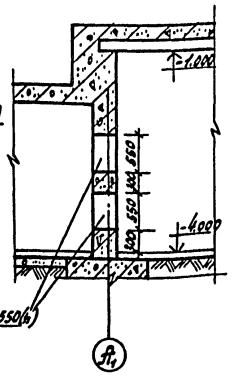

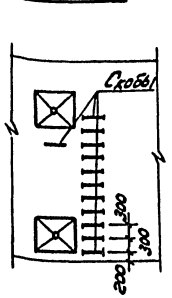

Спецификацию и выборку стали закладных деталей см. на листе КЖ1.34.

Типовой проект А II (III, IV) - 900 - 80/22 Альбом 1, часть 1

Инв. № подл. | Подпись и дата | Взам. инв. №

Привязан		Ст. инж.	Мещеряков		
		Н. контр.	Павлов		
		Рук. гр.	Бондаренко		
		Гл. констр.	Гаврилов		
Инв. №		Нач. отд.	Куликов		

ТП А II (III; IV)-900-80/22 КЖ1

Склад. встроенный в одноэтажный производственный корпус

стадия	лист	листов
ТРП	32	

Вентшахты для I, II, III а и IV а климатических районов. План. Разрезы.

ПРЕДПРИЯТИЕ п/я Р-6855

17349-01 48

Типовой проект АII(III IV)-900-80/22 Альбом I, часть 1

Р-6, Р-11, Р-12

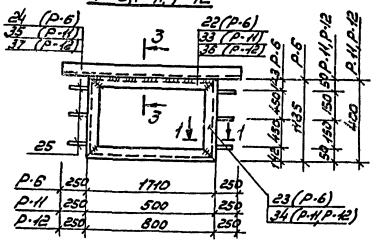

Р-15, Р-16

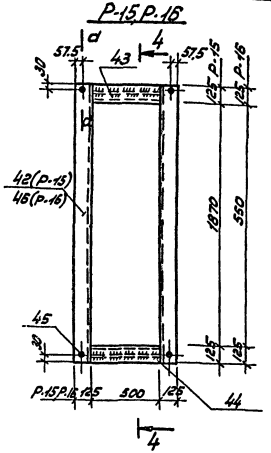

МД-11

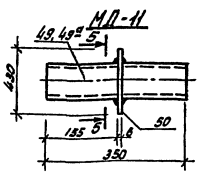

5-5

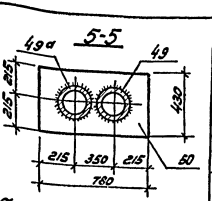

Поз. 50

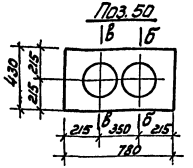

Б-Б



В-В

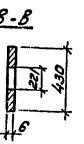

Р-7, Р-8, Р-9, Р-10

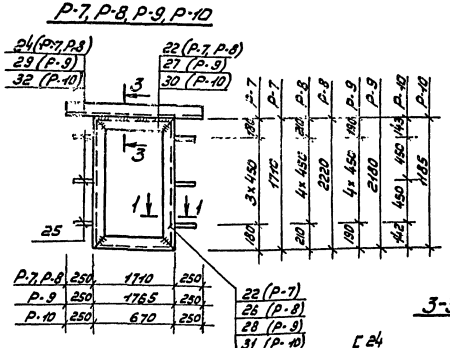

1-1

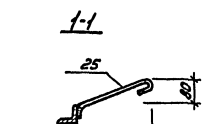

3-3

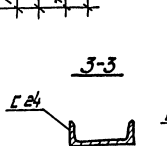

Р-13, Р-14

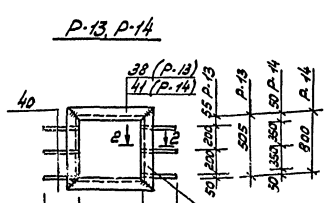

2-2

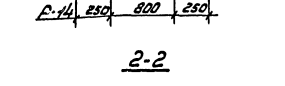

4-4

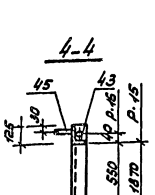

а-а

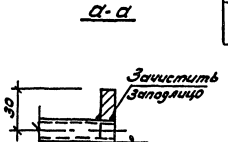

Ведомость позиций на 1 элемент

Марка эл.	Поз.	Эскиз или сечение	ф мм	Длина мм	Кол. шт.
Р-6	22	L 63х5		1710	2
	23	то же		1185	2
	24	Г 24		2210	1
	25	250 / 60	AI	350	6
Р-7	22	L 63х5		1710	4
	24	Г 24		2210	1
	25	См. Выше		350	8
Р-8	22	L 63х5		1710	2
	26	то же		2220	2
	24	Г 24		2210	1
	25	См. Выше	AI	350	10
Р-9	27	L 63х5		1765	2
	28	то же		2180	2
	29	Г 24		2265	1
	25	См. Выше	AI	350	10
Р-10	30	L 63х5		670	2
	31	то же		1185	2
	32	Г 24		1170	1
	25	См. Выше	AI	350	6
Р-11	33	L 63х5		500	2
	34	то же		400	2
	35	Г 24		1000	1
	25	См. Выше	AI	350	6
Р-12	36	L 63х5		800	2
	34	то же		400	2
	37	Г 24		1300	1
	25	См. Выше	AI	350	6
Р-13	38	L 63х5		730	2
	39	то же		630	2
	40	250 / 60	AI	350	6
Р-14	41	L 63х5		926	4
	40	См. Выше	AI	350	6

Ведомость позиций на 1 элемент (продолжение)

Р-15	42	L 125х80х10		2100	2
	43	то же		500	2
	44	—	16 AIII	500	2
	45	то же	16 AI	100	4
Р-16	46	L 125х80х10		800	2
	43	то же		500	2
	44	—	16 AIII	500	2
	45	то же	16 AI	100	4
МД-9	47	L 160х100х10		1300	1
МД-10					
МД-11	48	∠ 250х160х12		1000	1
	49	Тр. ф 325х8		350	1
	49а	Тр. ф 219х6		350	1
	50	— 430х6		780	1
	51	L 63х5		1000	1
МД-12					

Спецификацию и выборку стали закл. деталей см. на листе КЖ 1-34.

Привязан	Ст. инж.	Нещеретов			
	Н. контр.	Павлов			
	Рук. гр.	Бондаренко			
	Гл. констр.	Гаврилов			
	Нач. отд.	Куликов			
Инв. №					

ТП АII(III IV)-900-80/22 КЖ1

Склад, встроенный в одноэтажный производственный корпус

Стадия	Лист	Листов
ТРЛ	33	

Вентканера. Закладные детали.

ПРЕДПРИЯТИЕ п/я Р-6655

17349-01 49

Инв. № подл. | Подпись и дата | Взам. инв. №

Типовой проект А II(III) IV 900-80/22 Альбом I, часть 1

Спецификация закладных изделий на венткатеру

Позиция	Зона	Разниц.	Обозначение	Наименование	Кол. на исполнение					Примечание
				Документация						
			Лист КЖ1-32	Венткатера для I, II, III, IV^а и IV^б климатических районов	X	X	X	X	X	
				Закладные изделия						
		1	Лист КЖ1-33	Изделие закладное Р-6	1	1				
		2	Тоже	То же Р-7			1			
		3	»	» Р-8				1	1	
		4	»	» Р-9			1	1	1	
		5	»	» Р-10	2	2	2	2	2	
		6	»	» Р-11	1					
		7	»	» Р-12		1				
		8	»	» Р-13	4	4	4	4	4	
		9	»	» Р-14	4	4	4	4	4	
		10	»	» Р-15	3	3	4	2	2	
		11	»	» Р-16				1	1	
		12	»	» МД-9	3	3	3	3	3	
		13	»	» МД-10	2	2	2	2	2	
		14	»	» МД-11	4	4	4	4	4	
		15	ТДК-Н-I-70, ч.II разд.III, альб.5.4	» МК-42 (L=550)	2	2	2	2	2	
		16	Тоже	» МК-48 (L=450)	1	1	1	1	1	
		16^а	»	» МК-48 (L=220)	1	1	1	1	1	
		17	»	» МК-50 (L=350)	2	2	2	2	2	
		17^а	»	» МК-50 (L=280)	1	1	1	1	1	
		17^б	»	» МК-50 (L=220)	1	1	1	1	1	
		18	»	» МК-51 (L=550)	1	1	1	1	1	
		18^а	»	» МК-51 (L=450)	1	1	1	1	1	
		19	»	» МК-53 (L=350)	1	1	2	2	2	
		20	Лист КЖ1-33	» МД-12	1	1	1	1	1	
		21	Лист КЖ1-39	МД-8	20	20	20	20	20	
				Лит						
				Марка	I климат. р-он	II климат. р-он	III климат. р-он	IV^а климат. р-он	IV^б климат. р-он	

Выборка стали закладных деталей на венткатеру, кг

	Профильная сталь																			Арматурная сталь			
	Трубы ГОСТ 8732-78				Трубы ГОСТ 10704-76		Сталь полосовая ГОСТ 82-70					Уголки равн. ГОСТ 8509-72	Уголки неравн. ГОСТ 8510-72			Швеллеры ГОСТ 8240-72		ГОСТ 5781-75 и S.1459-72				
	Класс A III																	Класс A I					
	ф х δ мм						b х δ мм					b х δ мм	b х h х δ мм			h мм		ф мм					
	57х7	219х6	325х8	425х16	630х12		160х4	320х6	430х6	530х6	730х6	63х5	125х80 х8	160х100 х10	250х160 х12	24		16		8	16		
I климатич. р-он	9,5	41,1	489,0	161,8	62,2		1,5	9,7	93,1	27,5	24,7	202,0	196,0	77,2	75,8	134,0		1,9		9,7	4,75		
II климатич. р-он	9,5	41,1	489,0	161,8	62,2		1,5	9,7	93,1	27,5	24,7	204,0	196,0	77,2	75,8	142,0		1,9		9,7	4,75		
III климатич. р-он	9,5	41,1	489,0	161,8	62,2		1,5	9,7	93,1	27,5	49,2	235,0	263,0	77,2	75,8	163,0		2,53		10,8	6,31		
IV^а климатич. р-он	9,5	41,1	489,0	161,8	62,2		1,5	9,7	93,1	27,5	49,2	240,0	164,0	77,2	75,8	163,0		1,9		11,0	4,75		
IV^б климатич. р-он	9,5	41,1	489,0	161,8	62,2		1,5	9,7	93,1	27,6	49,2	240,0	164,0	77,2	75,8	163,0		1,9		11,0	4,75		

Выборка стали закладных деталей листа КЖ1-31, кг

	Профильная сталь																						
	Трубы стальные горячедеформированные ГОСТ 8732-78												Сталь прокатная широкополосная ГОСТ 82-70									Болт М12 гайка, шайбы	
	ф х δ ст. мм												δ мм										
	45х3	57х7	89х3,5	108х4	133х4	159х4,5	219х6	325х8					3	4	6	10							
Сухие грунты	4,65	4,74	32,5	22,6	21,0	94,4	17,3	34,4					6,8	15,9	13,6	14,0						—	
Водонасыщ. грунты	4,65	4,74	32,5	22,6	21,0	94,4	17,3	34,4					36,2	10,9	13,6	27,5	0					4,6	

Привязан

Инв. №

Ст. инж.	Пецераков	
Н. контр.	Павлов	
Рук. гр.	Бондаренко	
Гл. конст.	Габрилов	
Нач. отд.	Куликов	

ТП А II/III,IV/— 900—80/22 КЖ1

Склад, встроенный в одноэтажный производственный корпус

Стадия	Лист	Листов
ТРП	34	

Венткатера. Спецификация закладных деталей. Выборка металла.

ПРЕДПРИЯТИЕ п/я Р-8655

17549-01 50

Инв. № подл. | Подпись и дата | Взам. инв. №

Типовой проект АII (III, IV) - 900-80/22 Альбом I, часть 1

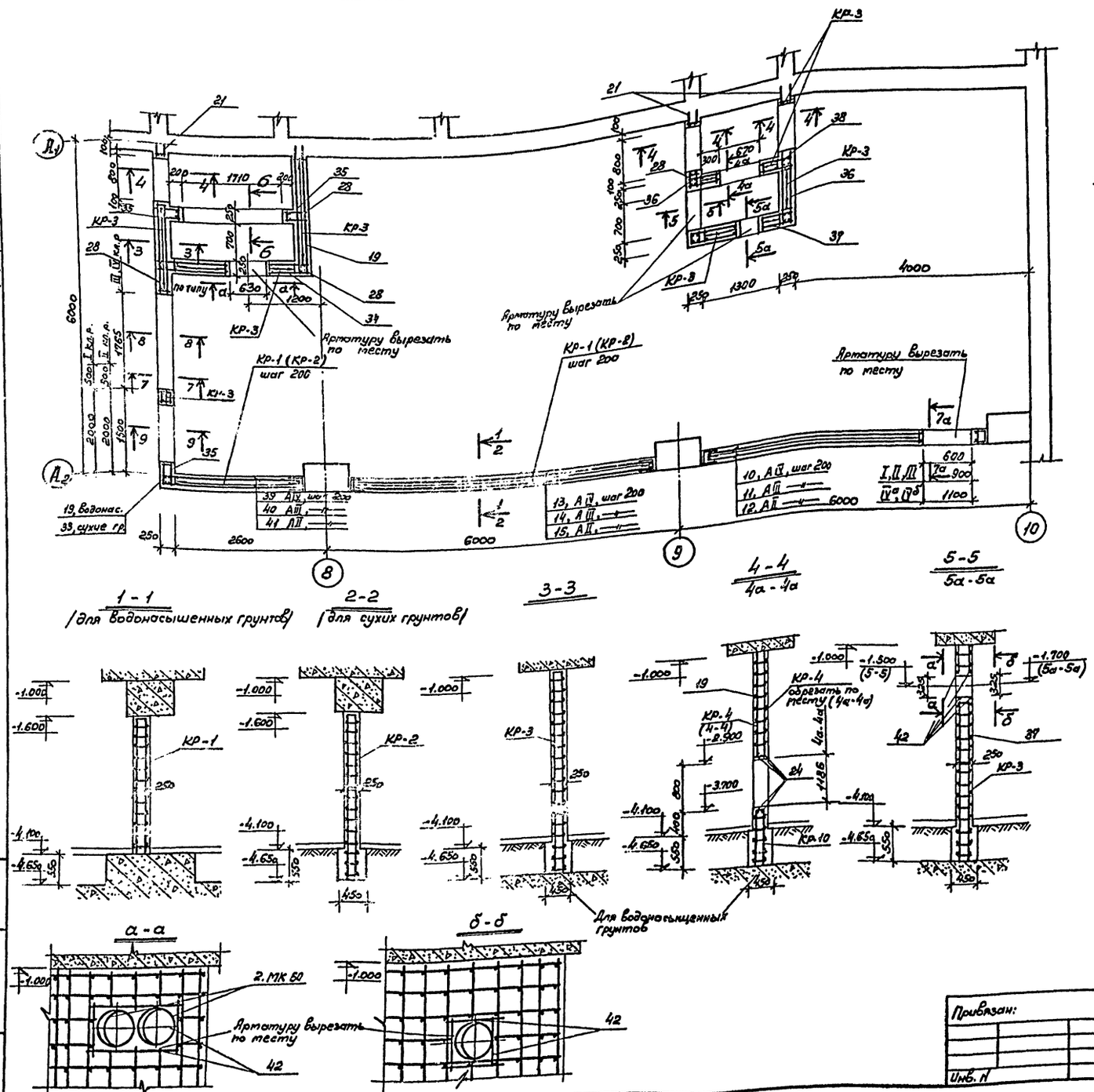

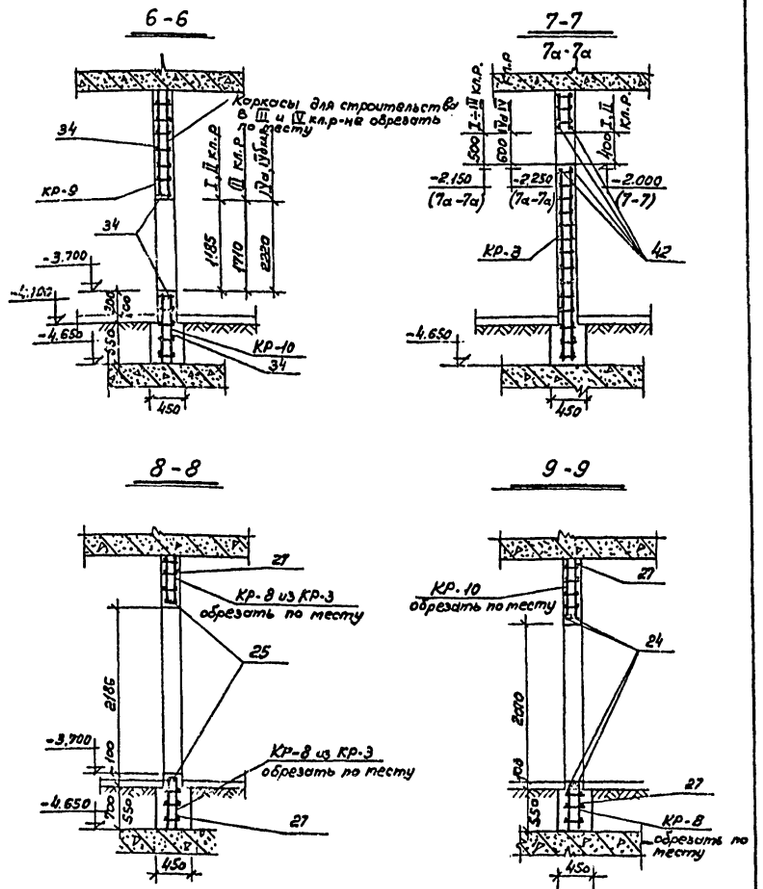

Примечания.

1. Данный лист смотреть совместно с листами КЖ1-31÷КЖ1-36
2. Детали крепления монолитных железобетонных стен к колонне и плитам покрытия см. лист КЖ1-40.

Архит.	Сухарева		
Ст. инж.	Мещерякова		
Н. контр.	Павлов		
Рук. гр.	Бондаренко		
Гл. конст.	Габрилова		
Нач. отд.	Куликов		

Привязан:

Инв. N

ТП А-II/III,IV/-900-22 КЖ1

Склад встроенный в одноэтажный производственный корпус

Стадия	Лист	Листов
ТРП	35	

Венткамера. Армирование внутренних ж. бет. стен.

Предприятие п/я Р-6655

17549-01 51

Инв. N подл. | Подпись и дата | Взам. инв. N

Типовой проект А-II(III,IV)-900-80/22 Альбом I часть I

КР-1; КР-2; КР-3

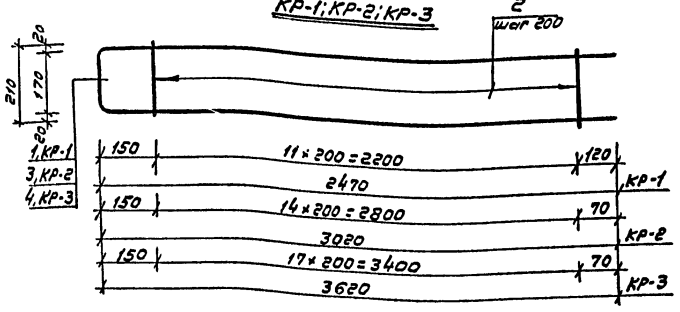

КР-4; КР-9; КР-10; КР-8

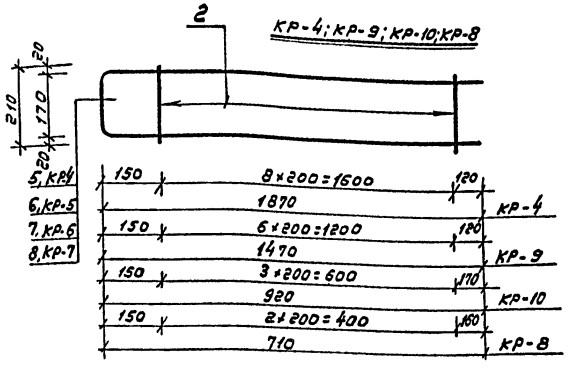

Выборка стали на монолитные стены венткамеры

Марка элемента			Арматурная сталь ГОСТ 5.1459-72* класс AIII Ø мм 12	Ø мм 8		Итого	Сталь полосовая ГОСТ 82-70 -200×6				Всего кг
Стены венткамеры	A II	Водонасыщ. грунты	2329	255,5		2582,5	141,3				2723,8
	A III		2457,5	278,7		2736,2	141,3				2877,5
	A IV		2514	287,9		2801,9	141,3				2943,2
	A II	Сухие грунты	2216,9	241,8		2458,7	141,3				2600,0
	A III		2329,7	263,8		2593,5	141,3				2734,8
	A IV		2385,5	272,6		2658,1	141,3				2799,1

Ведомость стержней на 1 элемент

Марка эл-та	Поз.	Эскиз или сечение	Ø мм	Длина мм	Кол.
КР-1	1	2470	12 AIII	5110	1
	2	—	8 AIII	210	12
КР-2	3	3020	12 AIII	6210	1
	2	—	8 AIII	210	15
КР-3	4	3620	12 AIII	7410	1
	2	—	8 AIII	210	18
КР-4	5	1870	12 AIII	3910	1
	2	—	8 AIII	210	9
КР-9	31	1470	12 AIII	3110	1
	2	—	8 AIII	210	7
КР-10	32	920	12 AIII	2010	1
	2	—	8 AIII	210	4
КР-8	9	710	12 AIII	1590	1
	2	—	8 AIII	210	3

Формат	Зона	Позиция	Обозначение	Наименование	Количество на исполнение						Примечан.
			КЖС1-33	Сборочный чертеж							
				Металлические эл-ты							
		1,2	Данный лист	Каркас КР-1				55	60	62	
		3,2	— " —	— " — КР-2	55	60	62				
		4,2	— " —	— " — КР-3	60	60	60	60	60	60	
		5,2	— " —	— " — КР-4	16	16	16	16	16	16	
		31,2	— " —	— " — КР-9	9	9	9	9	9	9	
		32,2	— " —	— " — КР-10	31	31	31	31	31	31	
		9,2	— " —	— " — КР-8	6	6	6	6	6	6	
				Стержни одиночные							
		10	ГОСТ 5781-75	Ø12 AIII, ℓ=4845			30			24	
		11	— " —	— " — ℓ=4720		30			24		
		12	— " —	— " — ℓ=4470	30			24			
		13	— " —	— " — ℓ=5220			30			24	
		14	— " —	— " — ℓ=4970		30			24		
		15	— " —	— " — ℓ=4470	30			24			
		19	— " —	— " — ℓ=2460	64	64	64	68	68	68	
		21	— " —	— " — ℓ=310	30	30	30	30	30	30	
		27	— " —	— " — ℓ=6230	16	16	16	16	16	16	
		28	— " —	— " — ℓ=3620	68	68	68	68	68	68	
		29	ГОСТ 82-70	-200×6, ℓ=3000	5	5	5	5	5	5	см. КЖ4-40
		30	ГОСТ 5781-75	Ø12 AIII, ℓ=800	50	50	50	50	50	50	то же
		33	— " —	— " — ℓ=3020	4	4	4				
		34	— " —	— " — ℓ=2570	61	61	61	61	61	61	
		35	— " —	— " — ℓ=410	12	12	12	12	12	12	
		36	— " —	— " — ℓ=1260	20	20	20	20	20	20	
		37	— " —	— " — ℓ=1760	62	62	62	62	62	62	
		38	— " —	— " — ℓ=510	72	72	72	72	72	72	
		39	— " —	— " — ℓ=2435			30			24	
		40	— " —	— " — ℓ=2310		30			24		
		41	— " —	— " — ℓ=2060	30			24			
		24	— " —	— " — ℓ=1400	20	20	20	20	20	20	
		25	— " —	— " — ℓ=1960	5	5	5	5	5	5	
		42	— " —	— " — ℓ=3000	X	X	X	X	X	X	
				Материалы							
				Бетон М300	20,5	22,2	22,7	17,8	18,4	18,7	м³
				Класс бетона по прочности	Р	Р	Р	Р	Р	Р	
					A-II	A-III	A-IV	A-II	A-III	A-IV	
					сухие грунты			водонасыщ.			

Привязан:

Инв. №

Архит.	Сухорева	
Ст. инж.	Нещерякова	
Н. контр.	Павлов	
Рук. гр.	Бондаренко	
Гл. конст.	Гаврилова	
Нач. отд.	Куликов	

ТП А-II (III, IV)-900-22КЖ1

Склад, встроенный в одностажный производственный корпус

Стадия	Лист	Листов
ТРП	36	

Венткамеры. Каркасы.

Предприятие п/я Р-6655

17549-01 52

Инв. № подл. | Подпись и дата | Взам. инв. №

Типовой проект АII/III,IV/-900-80/22 Альбом I, часть I

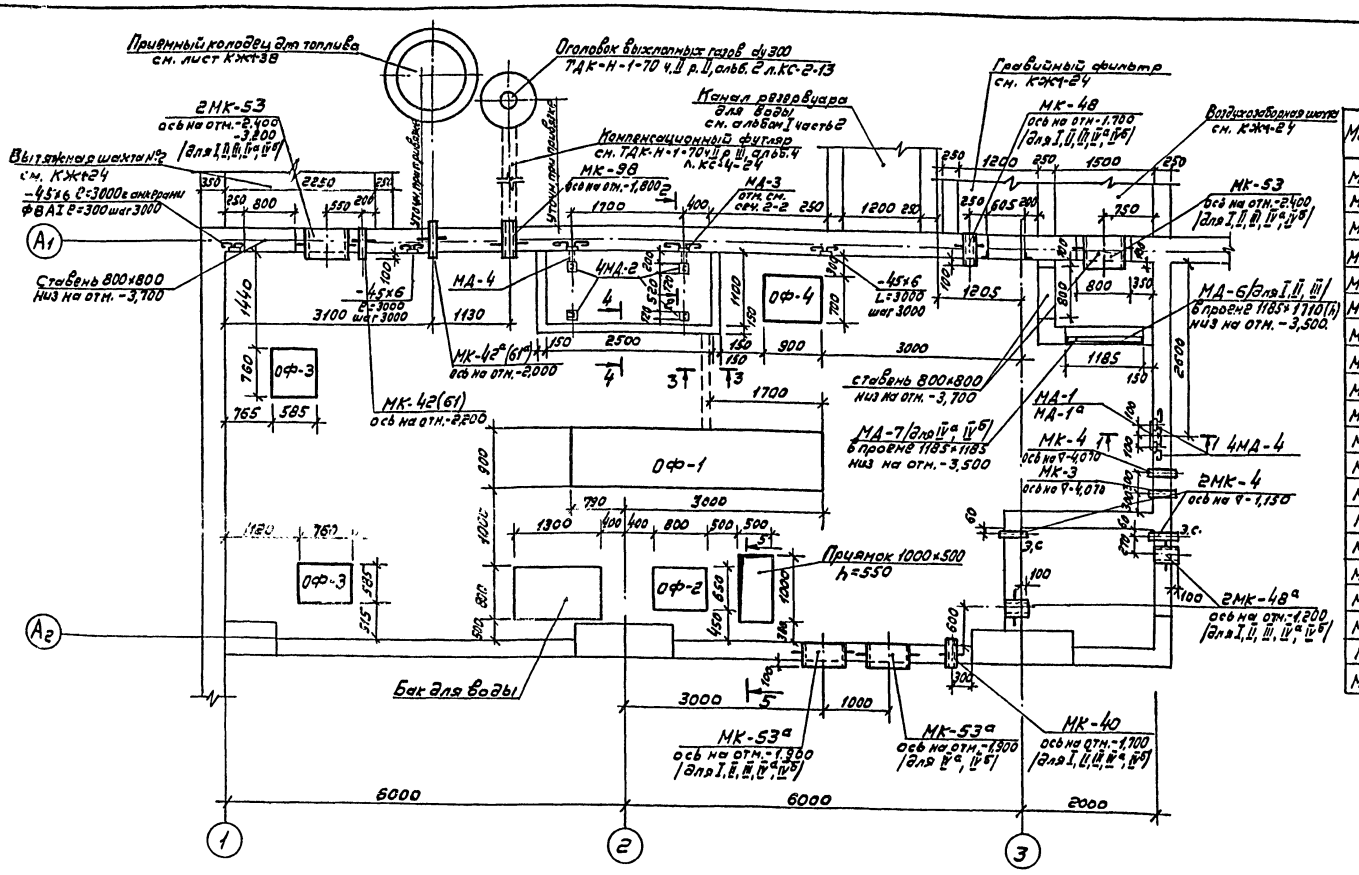

Спецификация закладных деталей

Марка	Обозначение	Наименование	Кол. на исполн.				Примеч.
МК-4	ТДК-Н-1-70 ч.II р.III альб.4	Закладные детали МК-4	2	2	2	2	лист КС-4-3
МК-40	то же	МК-40	1	1	1	1	лист КС-4-10
МК-42	"	МК-42	1	1	—	—	то же
МК-42^а	"	МК-42^а	1	1	—	—	"
МК-48	"	МК-48	1	1	1	1	"
МК-48^а	"	МК-48^а	2	2	2	2	"
МК-53	"	МК-53	2	2	2	2	"
МК-53^а	"	МК-53^а	1	2	1	2	"
МК-61	"	МК-61	—	—	1	1	лист КС-4-11
МК-61^а	"	МК-61^а	—	—	1	1	то же
МД-1	КЖ1-39	Мд-1	1	1	1	1	
МД-1^а	то же	Мд-1^а	1	1	1	1	
МД-2	"	Мд-2	8	8	8	8	
МД-3	"	Мд-3	4	4	4	4	
МД-4	"	Мд-4	4	4	4	4	
МД-5	"	Мд-5	1	1	1	1	
МД-6	"	Мд-6	1	—	1	—	
МД-7	"	Мд-7	—	1	—	1	
МД-8	"	Мд-8	20	20	20	20	
МК-98	ТДК-Н-1-70 ч.II р.III альб.4	МК-98	1	1	1	1	лист КС-4-19
			Сухие грунты I,II,III кл. р-н	Сухие грунты IV^а,IV^б кл. р-н	Водонасыщ. грунты I,II,III кл. р-н	Водонасыщ. грунты IV^а,IV^б кл. р-н	

Выборка стали закладных деталей

		Прокатная сталь																										
		Трубы стальные бесшовные горячекатаные ГОСТ 8732-78					Трубы ст. эл. св. ГОСТ 10704-76		Полоса стальн. горячекат. ГОСТ 103-76			Сталь стальн. ст. умиц. ГОСТ 82-70			Ст. угл. равнопол. ГОСТ 8509-72		Ст. угл. неравнопол. ГОСТ 8510-72		Швеллеры ГОСТ 8240-72			Болт М12×80 ГОСТ 7798-70		ГОСТ 5781-75	
		Ф и Б ст мм					Ф×Б ст мм		Б×Б мм			Б×Б мм							N					Класс А I	
		50×7	57×7	102×9	219×12	273×8	630×12		[illegible]	150×10	160×6	360×12	300×10	750×6	63×6				8	10	24	М12		Ф8	
Сухие грунты	I,II,III кл. р-н	3,34	8,63	22,7	70,5	28,8	228,0		0,64	18,38	3,55	—	14,1	98,0	2,72				6,2	12,0	36,0	14,5		8,16	
	IV^а,IV^б кл. р-н	3,34	8,63	22,7	70,5	28,8	292,0		0,64	18,38	3,55	—	14,1	123,8	30,8				6,2	12,0	36,0	14,5		8,16	
Водонасыщен. грунты	I,II,III кл. р-н	3,34	8,63	22,7	70,5	28,8	228,0		0,64	18,38	3,55	50,8	14,1	98,0	2,72				6,2	12,0	36,0	15,1		8,16	
	IV^а,IV^б кл. р-н	3,34	8,63	22,7	70,5	28,8	292,0		0,64	18,38	3,55	50,8	14,1	123,8	30,8				6,2	12,0	36,0	15,1		8,16	

1. Данный лист смотреть совместно с листами КЖ1-38; КЖ1-39.
2. Транспортировка дизель-генератора с улицы в помещение ДЭС осуществляется через монтажный проем в перекрытии входа №2 (см. АР-6) затем по галерее входа №2 в помещение склада и далее через тамбур ДЭС.

Привязан:	Ст. инж.	Мещерякова		ТП АII/III,IV/-900-80/22КЖ1	
	Н. контр.	Павлов		Склад, встроенный в одноэтажный производственный корпус.	
	Рук. гр.	Бондаренко		Стадия	Лист / Листов
	Гл. констр.	Гаврилова		ТРП	37
Инв. №	Нач. отд.	Куликов		Дизельная. План.	ПРЕДПРИЯТИЕ п/я Р-6655

Инв. № подл. | Подпись и дата | Взам. инв. №

Типовой проект АII (III, IV)-900-80/22 Альбом I, часть I

ОФ-1

/под дизель АГМА-50 повернуто мI-3/

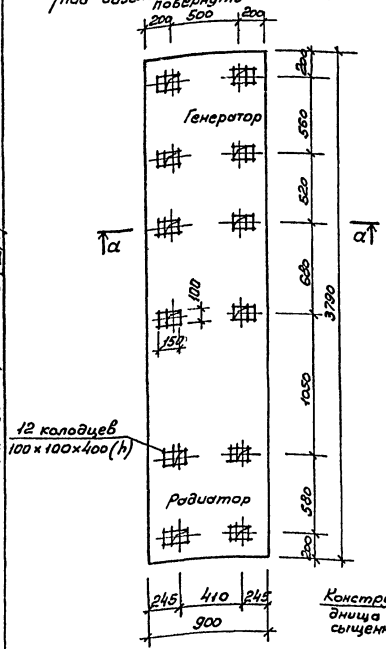

ОФ-2

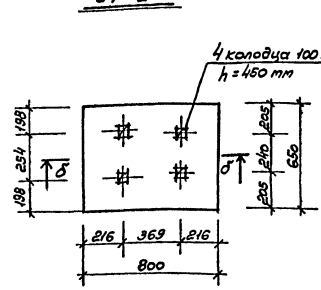

ОФ-4

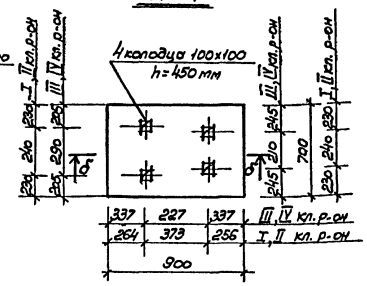

Расход материалов на изделие.

Формат	Зона	Поз.	Обозначение	Наименование	Кол.	Примеч.
				ОФ-1 /1 шт./		
			Данный лист	Бетон м 200	3,42	м³
				Отдельные стержни ф 8 AI	14,6	кг
			Данный лист	ОФ-2 /1 шт./		
				Бетон м 200	0,47	м³
				Отдельные стержни ф 8 AI	6,34	кг
			Данный лист	ОФ-3 /2 шт./		
				Бетон м 200	0,36	м³
				Отдельные стержни ф 8 AI	2,63	кг
			Данный лист	ОФ-4 /1 шт./		
				Бетон м 200	0,47	м³
				Отдельные стержни ф 8 AI	2,03	кг
			Данный лист	Приемный колодец для топлива		
			Серия 3.000-2в.5	КС-10-2-IA КС-10-1-1	1/2	шт
			— " —	ПП 10-1-1	1	шт
				Бетон м 150	0,34	м³

Приемный колодец для топлива

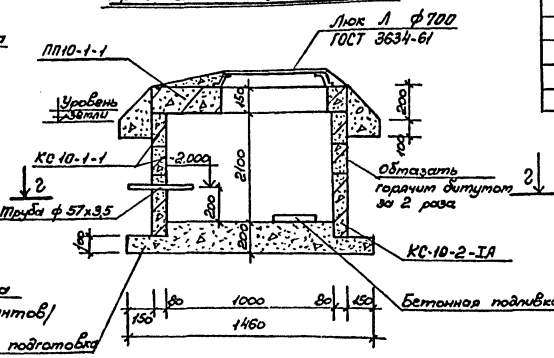

б-б (в-в)

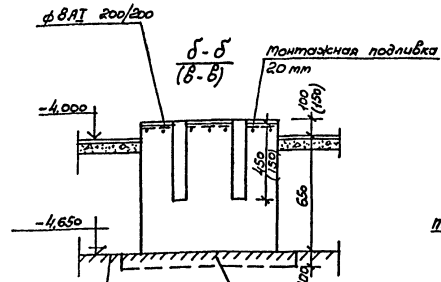

г-г

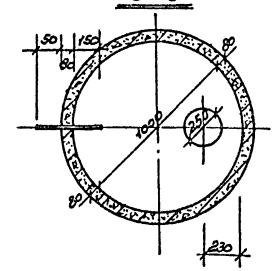

а-а

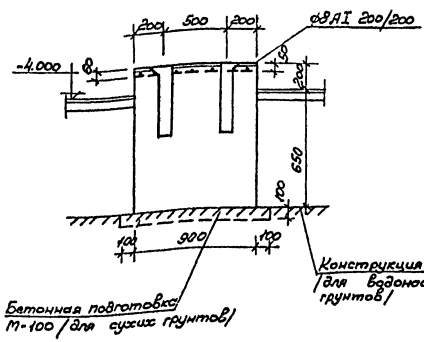

ОФ-3

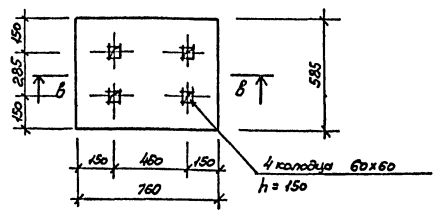

Привязан		Ст. инж.	Мещеряков		
		Н. контр.	Павлов		
		Рук. гр.	Бондаренко		
		Гл. конст.	Говрилов		
Инв. №		Нач. отд.	Кумиков		

ТП АII (III; IV)-900-80/22-КЖ1

Склад, встроенный в санэпидемстанцию производственный корпус

Стадия	Лист	Листов
ТРП	38	

Дизельная. Фундаменты под оборудование.

ПРЕДПРИЯТИЕ п/я Р-6855

Инв. № подл. | Подпись и дата | Взам. инв. №

Типовой проект АII/III,IV-900-80/22 Альбом I часть 1.

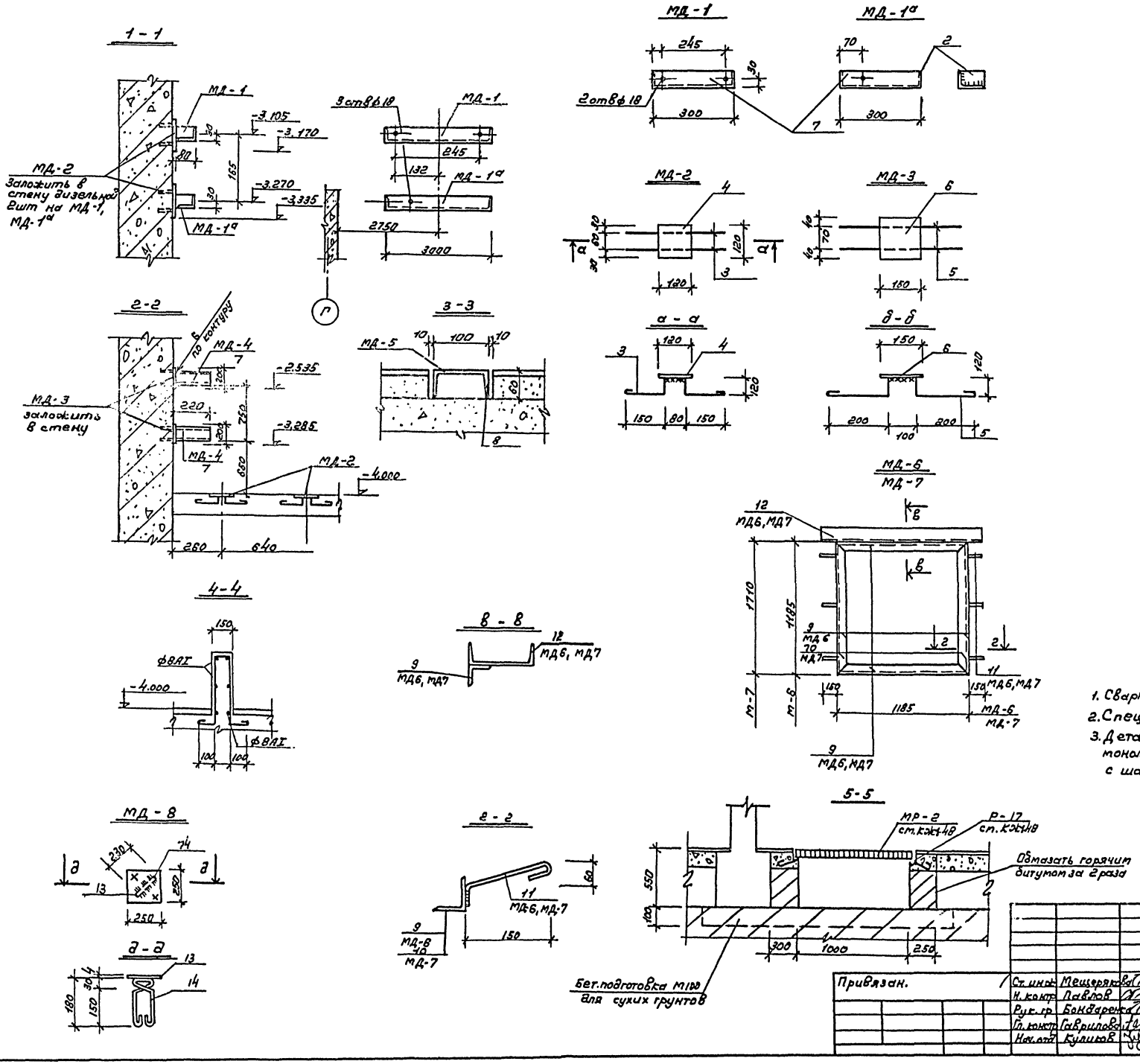

Ведомость элементов на изделие

Марка	Поз	Эскиз или сечение	ф мм	Длина мм	Кол шт
МД-1	1	L80×50×5		300	1
(1шт)	2	−45×6		75	2
МД-1а	1	L80×50×5		300	1
(1шт)	2	−45×6		75	2
МД-2	3	−120×10		120	1
(6шт)	4	150 80 150 100 120	ф8АI	720	2
	5	200 200 120	"	640	2
МД-3 (2шт)	6	−150×10		150	1
МД-4 (2шт)	7	⊏8		220	4
МД-5 (1шт)	8	⊏10		1400	1
МД-6	9	L63×6		1185	4
(1шт)	11	150 80	ф8АI	300	6
	12	⊏24		1500	1
МД-7	9	L63×6		1185	2
(1шт)	10	L63×6		1710	2
	11	150 80	ф8АI	300	6
	12	⊏24		1500	1
МД-8	13	−250×4		250	1
(20шт)	14	⊂⊃	ф8АI	810	1

Примечания

1. Сварку производить электродами типа Э-42А
2. Спецификацию марок стали см на листе КЖ1-37
3. Деталь Мэ-8 ставится в месте примыкания монолитной ж.бет. стены ДЭС к плитам перекрытия с шагом 1м.

Ст. инж.	Мещерякова		
Н. контр.	Павлов		
Рук. гр.	Бондаренко		
Гл. констр.	Гаврилова		
Нач. отд.	Куликов		

Привязан.

ТП АII(III;IV)-900-80/22 КЖ1

Склад, встроенный в одноэтажный производственный корпус

Стадия	Лист	Листов
ТРП	39	

Дизельная. Закладные детали.

ПРЕДПРИЯТИЕ п/я Р-6665

Взам. № под. | Подпись и дата | Взам. инв. №

17549-01 55

Типовой проект АII(III IV)-900-80/22 Альбом I, часть 1

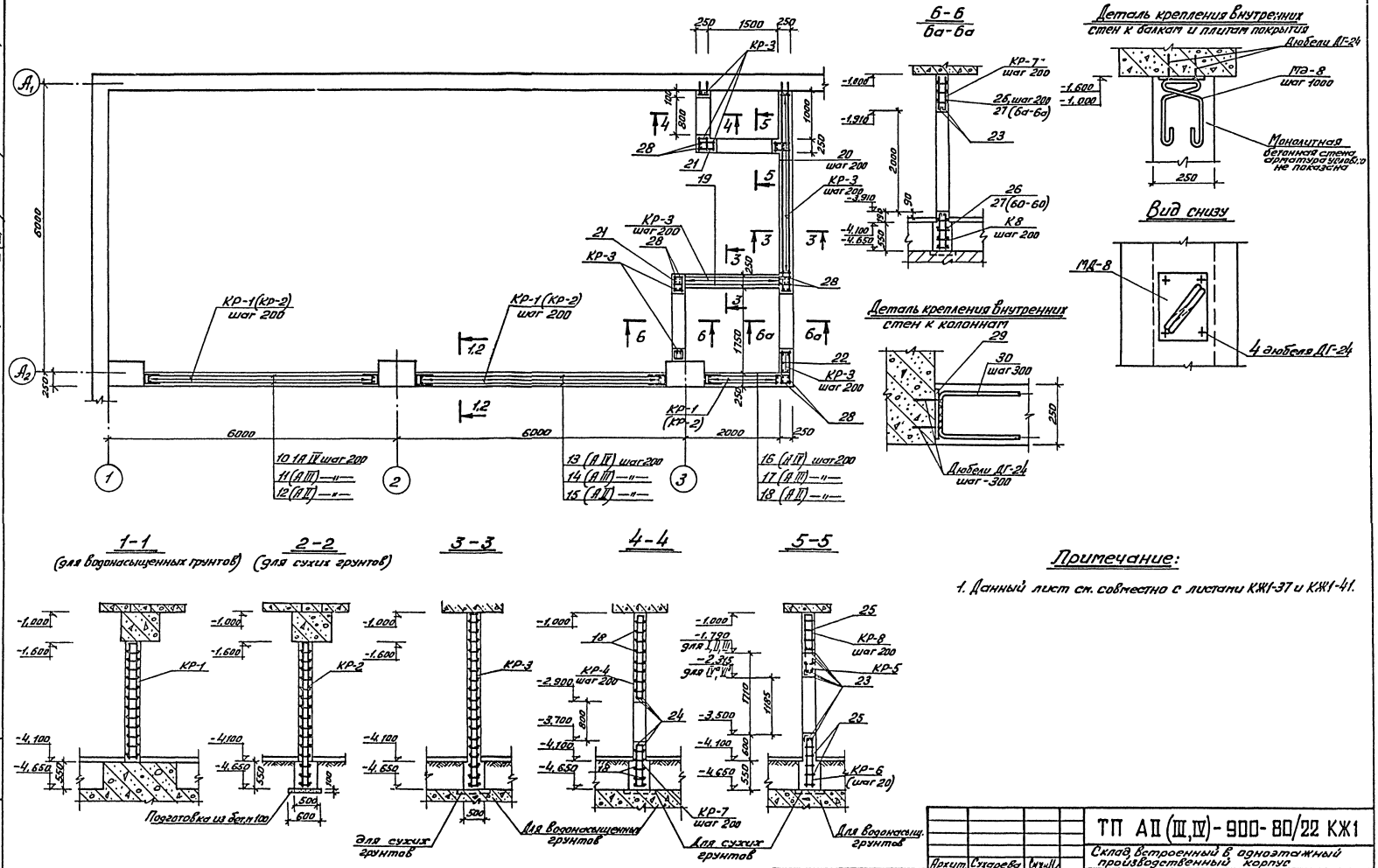

Примечание:

1. Данный лист см. совместно с листами КЖ1-37 и КЖ1-41.

Привязан	Архит.	Сухарева		ТП АII (III,IV)-900-80/22 КЖ1
	Ст. инж.	Мещерякова		Склад, встроенный в одноэтажный производственный корпус
	Н. контр.	Павлов		Стадия: ТРП; Лист: 40; Листов:
	Рук. гр.	Бондаренко		
	Гл. конст.	Гаврилова		Дизельная. Армирование внутренних ж. бет. стен
Инв. №	Нач. отд.	Куликов		ПРЕДПРИЯТИЕ п/я Р-6655

Инв. № подл. | Подпись и дата | Взам. инв.

Типовой проект А II/III IV/-990-80/22 Альбом I, часть 1

КР-1; К-2; КР-3

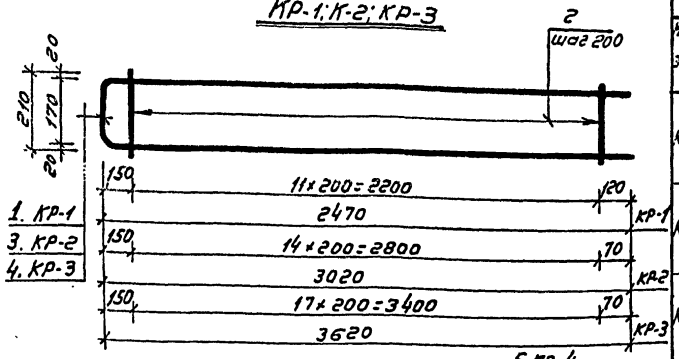

КР-4; КР-5; КР-6; КР-7; КР-8

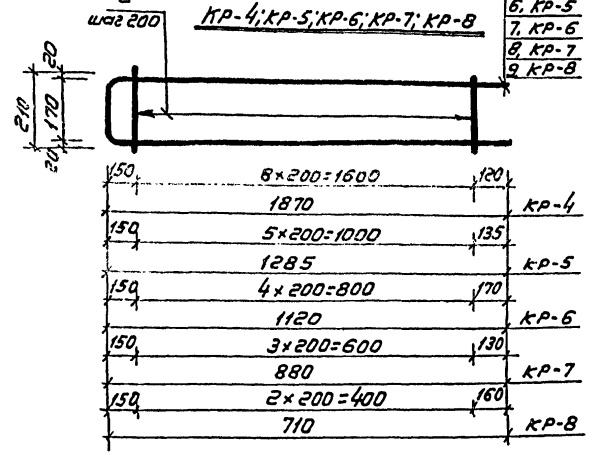

Ведомость стержней на 1 элемент

Марка эл-та	Поз.	Эскиз или сечение	Фмм	Длина мм	Кол.
КР-1	1	170 ∓ 2470	12АIII	5910	1
	2	—	8АIII	210	12
КР-2	3	170 ∓ 3080	Ф12АIII	6210	1
	2	—	Ф8АIII	210	15
КР-3	4	170 ∓ 3620	Ф12АIII	7410	1
	2	—	Ф8АIII	210	18
КР-4	5	170 ∓ 1870	Ф12АIII	3910	1
	2	—	Ф8АIII	210	9
КР-5	6	170 ∓ 1285	Ф12АIII	2740	1
	2	—	Ф8АIII	210	6
КР-6	7	170 ∓ 1120	Ф12АIII	2410	1
	2	—	Ф8АIII	210	5
КР-7	8	170 ∓ 880	Ф18АIII	1930	1
	2	—	Ф8АIII	210	4
КР-8	9	170 ∓ 710	Ф12АIII	1590	1
	2	—	Ф8АIII	210	3

Спецификация материалов

Формат	Зона	Поз.	Обозначение	Наименование	Кол. на исполнение						
			КЖ1-41	Сборочный чертеж							
				Металлические элементы							
		1,2	Данный лист	Каркас КР-1				50	55	58	
		3,2	—"—	—"— КР-2	50	55	58				
		4,2	—"—	—"— КР-3	39	39	39	39	39	39	
		5,2	—"—	—"— КР-4	4	4	4	4	4	4	
		6,2	—"—	—"— КР-5	6	6	6	6	6	6	
		7,2	—"—	—"— КР-6	6	6	6	6	6	6	
		8,2	—"—	—"— КР-7	16	16	16	16	16	16	
		9,2	—"—	—"— КР-8	18	18	18	18	18	18	
				Стержни одиночные							
		10	ГОСТ 5.1459-72*	Ф12АIII, е=4845			30			24	
		11	—"—	Ф12АIII, е=1720		30			24		
		12	—"—	Ф12АIII, е=4470	30			24			
		13	—"—	Ф12АIII, е=5220			30			24	
		14	—"—	Ф12АIII, е=4970		30			24		
		15	—"—	Ф12АIII, е=4470	30			24			
		16	—"—	Ф12АIII, е=1845			30			24	
		17	—"—	Ф12АIII, е=1720		30			24		
		18	—"—	Ф12АIII, е=1470	56	26	26	50	26	26	
		19	—"—	Ф12АIII, е=2460	36	36	36	36	36	36	
		20	—"—	Ф12АIII, е=4550	36	36	36	36	36	36	
		21	—"—	Ф12АIII, е=310	144	144	144	144	144	144	
		22	—"—	Ф12АIII, е=660	36	36	36	36	36	36	
		23	—"—	Ф12АIII, е=1600	15	15	15	15	15	15	
		24	—"—	Ф12АIII, е=1400	5	5	5	5	5	5	
		25	—"—	Ф12АIII, е=1960	22	22	22	22	22	22	
		26	—"—	Ф12АIII, е=1460	14	14	14	14	14	14	
		27	—"—	Ф12АIII, е=6230	14	14	14	14	14	14	
		28	—"—	Ф12АIII, е=3620	20	20	20	20	20	20	
		29	ГОСТ 82-70	Ф200×6, е=3000	6	6	6	6	6	6	
		30	ГОСТ 5.1459-72*	Ф12АIII, е=800	72	72	72	72	72	72	
				Материалы							
				Бетон М300	19,9	20,7	21,2	17,3	17,8	18,2	$м^3$

Литера						
Класс сооруж.	А-II	А-III	А-IV	А-II	А-III	А-IV
	Сухие грунты			Водонасыщен. грунты		

Выборка стали на монолитные стены дизельной

Марка элемента		Арматурная сталь ГОСТ 5.1459-72 и 5781-75 класс АIII, Фмм 12	8		Итого	Сталь полосовая ГОСТ 82-70 -200×6				Всего кг.
Стены дизельной	АII	1499	139		1538	169,6				1707,6
	АIII	1554	145		1699	169,6				1868,6
	АIV	1584	149		1733	169,6				1902,6
	АII	1391	126,5		1517,5	169,6				1687,1
	АIII	1435	131,5		1566,5	169,6				1735,1
	АIV	1459	134,5		1593,5	169,6				1763,1

Сухие грунты; Водонасыщ. грунты

Инв. N подл. | Подпись и дата | Взам. инв. N

Привязан

Инв. N

Архит.	Сухарева	
Ст. инж.	Мещерякова	
Н. контр.	Павлов	
Рук. гр.	Бондаренко	
Гл. конст.	Гаврилова	
Нач. отд.	Куликов	

ТП А-II/III IV/-990-22КЖ1

Склад, встроенный в одноэтажный производственный корпус

Стадия	Лист	Листов
ТРП	41	

Дизельная Каркасы.

Предприятие п/я Р-6655

17549-01 57

Типовой проект АII/III IV-900-80/22 Альбом I часть 1

План на отм. -3.300

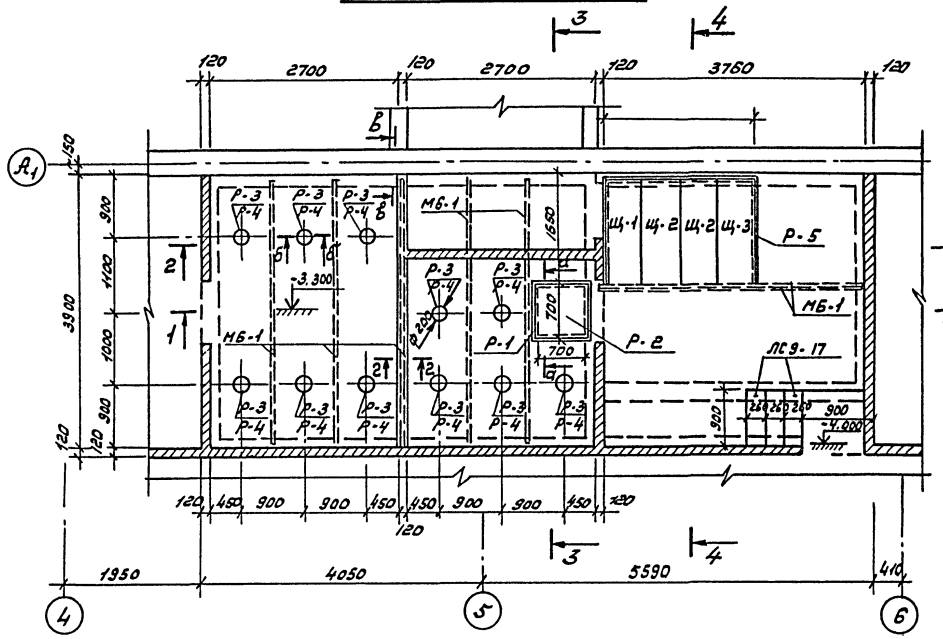

План по А-А

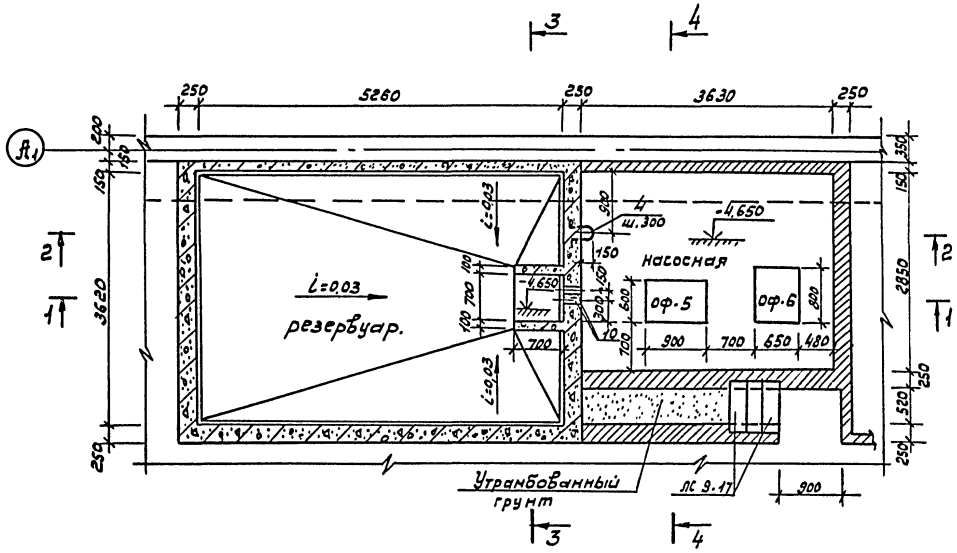

1-1 (для сухих грунтов)

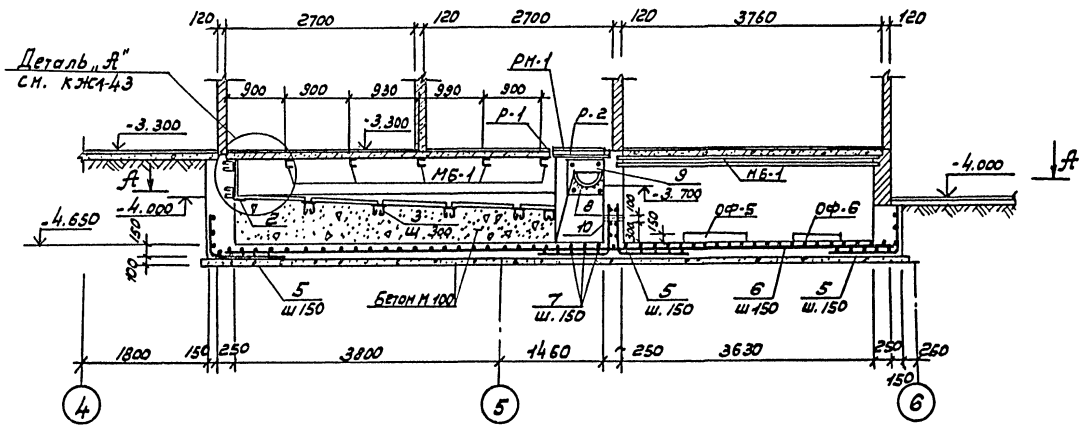

Спецификация металлических деталей

Марка	Обозначение	Наименование	Кол	Примеч
Р-1	КЖ1-45	Ранка Р-1	1	14.4
Р-3	то же	то же Р-3	11	4,4
Р-5	„	„ Р-5	1	35,8
Р-2	„	Крышка люка Р-2	1	40. 2
Р-4	„	„ Р-4	11	5,0
Щ-1	„	Щит Щ-1	1	63.5
Щ-2	„	„ Щ-2	2	63.5
Щ-3	„	„ Щ-3	1	63.5
РМ-1	„	Решетка РН-1	1	20,0
МБ-1	„	Балка МБ-1	7	77.6
ЗД-1	„	Закладная деталь ЗД-1	2	3.9

Данный лист см. совместно с листами КЖ 1-43, КЖ1-44 и КЖ 1-45
Деталь 9 пристрелить к стене приямка 4-мя дюбелями ДГ-24.
Деталь 8 приваривается по контуру к деталям 9 угловым швом
Деталь 10 заложены на отм -4350 (низ трубы) дет 8 на отм -3700 (низ трубы)
В спецификации в графе „примечание указан вес одной марки в кг.
Сечения а-а, Б-Б, 2-2, В-В см. на листе КЖ1-46.

Привязан.

Гл. инж.	Мещеряков	
Н. контр.	Павлов	
Рук. гр.	Бондаренко	
Гл. констр	Гаврилова	
Нач. отд.	Куликов	

ТП АII/III IV/-900-80/22КЖ1

Склад, встроенный в одноэтажный производственный корпус

Стадия: ТРП | Лист: 42 | Листов:

Насосная и резервуар
Планы. Разрез 1-1 (сухие грунты)
Спецификация металл. изделий

ПРЕДПРИЯТИЕ п/я 6665

17549-01 58

Инв.№ подл. | Подпись и дата | Взам. инв.№

2-2

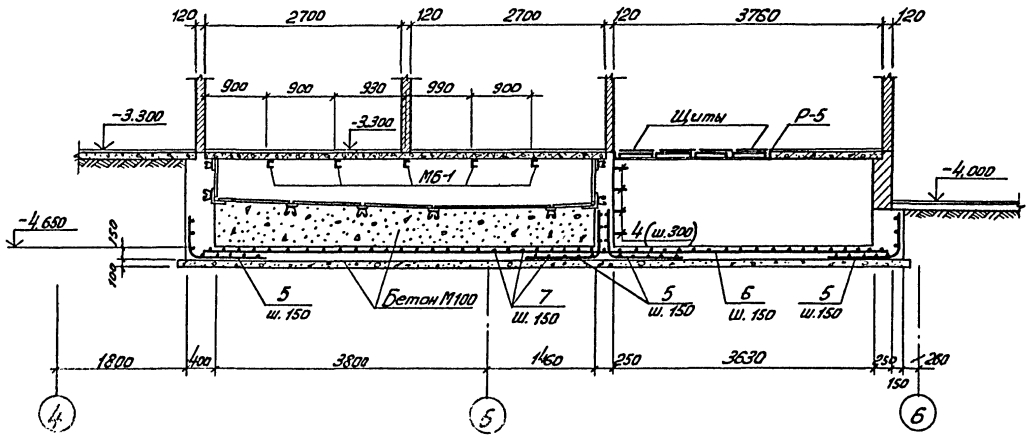

4-4

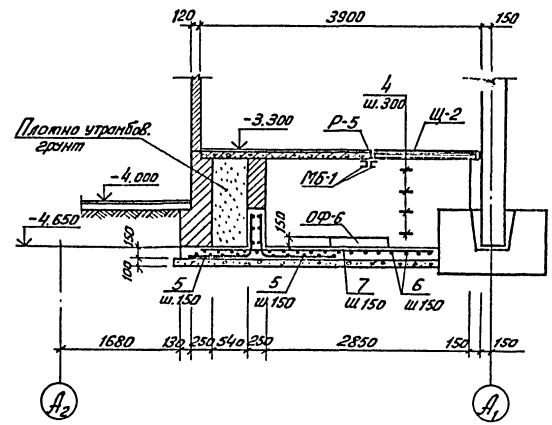

Деталь "А"
(облицовка резервуара)

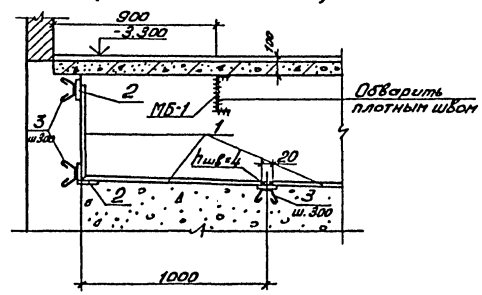

3-3

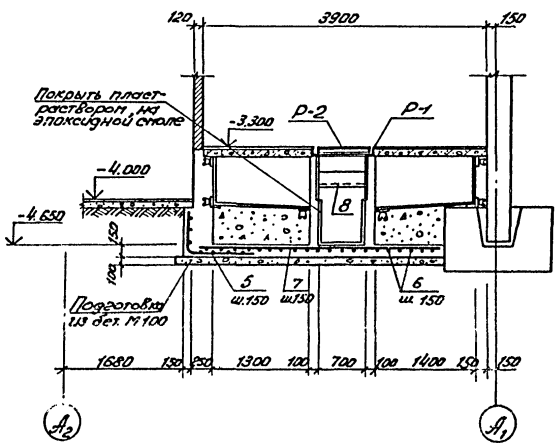

ОФ-5

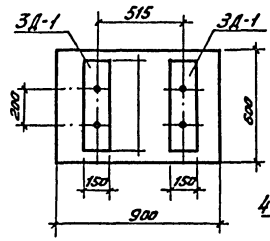

ОФ-6

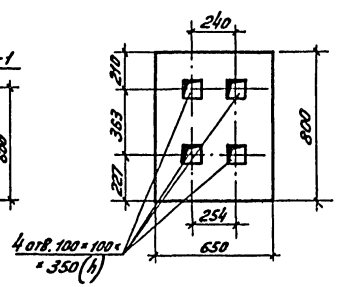

Спецификация металлических изделий

Формат	Зона	Поз.	Обозначение	Наименование	Кол-во	Примеч.
		1	ГОСТ 82-70	— δ=6	3,8 м²	1790,0
		2	ГОСТ 103-76	— 100×4 $L_{общ}$=64 п.м.	1	201,0
		3	ГОСТ 5781-75	ф 8 AI L=500	148	0,2
		4	—"—	ф 20 AI L=1000	4	2,5
		5	ГОСТ 5781-75	ф 8 A III L=1700	246	0,68
		6	—"—	ф 8 A III L=9640	24	3,86
		7	ГОСТ 5781-75	ф 6 AI $L_{общ}$=392 п.м.	1	254,0
		8	ГОСТ 10704-76	1/2 тр. ф 299×8 L=700	1	40,2
		9	ГОСТ 82-70	— 400×10 L=400	2	12,6
		10	ГОСТ 10704-76	тр. ф 102×3 L=250	2	1,83

Примечания:

1. Данный лист см. совместно с листом КЖ1-42.
2. Расход бетона М200 на стены и днище – 18,3 м³.
3. Расход бетона М100 на подготовку и фундаменты под насосы — 27,2 м³.
4. В спецификации в графе „примечания" указан вес одной позиции в кг.

				ТП АII(III,IV)-900-80/22 КЖ1		
				Склад, встроенный в одноэтажный производственный корпус		
Привязан	Ст. инж.	Мещерякова			Стадия	Лист	Листов
	Н. контр.	Павлов			ТРП	43	
	Рук. гр.	Бондаренко					
	А. конст.	Гаврилова		Насосная и резервуар. Разрезы 2-2÷4-4 (сухие грунты)	ПРЕДПРИЯТИЕ п/я Р-6655		
Инв. №	Нач. отд.	Куликов					

17549-01 КО

Инв. № подл. | Подпись и дата | Взам. инв. №

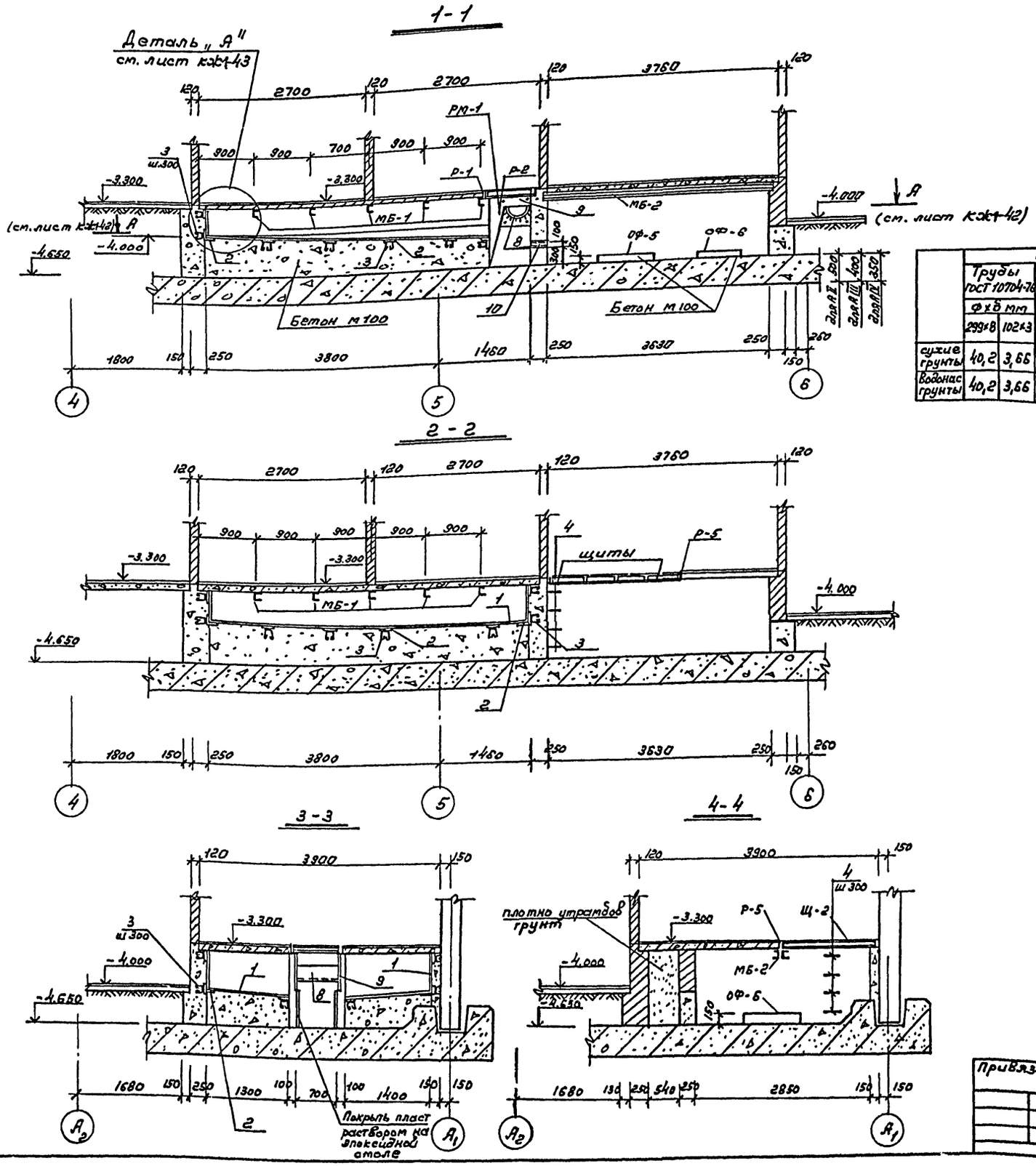

Спецификация металлических изделий

Формат	Зона	Поз.	Обозначение	Наименование	Кол-во	Примеч.
		1	ГОСТ 82-70	— 1000×6	38 м²	1790,0
		2	ГОСТ 103-76	— 100×4 $L_{общ}$=64пм	1шт	201,0
		3	ГОСТ 5781-75	ф 8АI L = 500	148шт	0,2
		4	тоже	ф 20АI L = 1000	4шт	2,5
		8	ГОСТ 10704-76	1/2 тр ф 299×8 L = 700	1шт	40,2
		9	ГОСТ 82-70	— 400×10 L = 400	2шт	12,6
		10	ГОСТ 10704-76	тр. ф 102×3 L = 250	2шт	1,83

Выборка стали

	Прокатная сталь																Арматурная сталь					
	Трубы ГОСТ 10704-76		Ст. полосов ГОСТ 82-70		Ст. полосов ГОСТ 103-76		Уголки равн. ГОСТ 8509-72		Уголки нерав. ГОСТ 8510-72		Швеллеры ГОСТ 8240-72		Ст рифлен ГОСТ 8568-77		Болты ГОСТ 7798-70		ГОСТ 5,1458-72 ГОСТ 5781-75					
																	класс А III			класс А I		
	ф×δ мм		в×δ мм		в×δ мм		в×δ мм		в×h×δ мм		h мм		δ мм		ф мм		ф мм			ф мм		
	299×8	102×3	1000×6	400×10	150×5	100×4	50×5	45×5	125×80×8		20		6		20		12	18	20	12	8	6
сухие грунты	40,2	3,66	1790,0	25,2	7,06	201,0	151,0	32,60	43,7		27,2		254,0		0,88		21,2	103,0	9,9	23,0	29,6	86,2
Водонас грунты	40,2	3,66	1790,0	25,2	7,06	201,0	151,0	32,60	43,7		27,2		254,0		0,88		21,2	—	9,9	23,0	29,6	—

1 Данный лист смотреть совместно с листами кж1-42, кж1-46
2 Расход бетона М200 на стенки резервуара - 13,5 м³
3 В спецификации в графе „примечание" указан вес одной позиции в кг.
4. Расход бетона М100 - 23.6 м³
5. Фундаменты ОФ-5, ОФ-6 см. на листе кж1-43

Привязан

Архит	Сухарева	
Н. контр	Павлов	
Рук. гр	Бондаренко	
Гл. конст	Гаврилова	
Нач. отд	Куликов	

ТП АII/III.IV/ 900-80/22КЖ1

Склад, встроенный в одноэтажный производственный корпус

Стадия	Лист	Листов
ТРП	44	

Насосная и резервуар
Разрезы I-I÷ 4-4 (водонасыщенные грунты)

ПРЕДПРИЯТИЕ п/я Р-6655

Инв. № подл. | Подпись и дата | Взамен инв.

Типовой проект А II (III, IV)-900-80/22 Альбом I часть 1

РАМКИ Р-1 Р-5

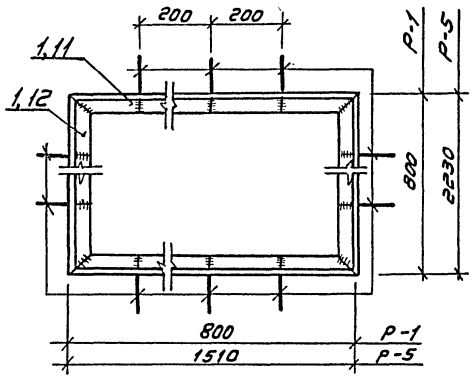

поз. 2

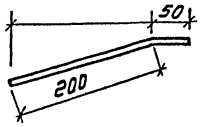

Щит Щ-1 Щ-2 Щ-3

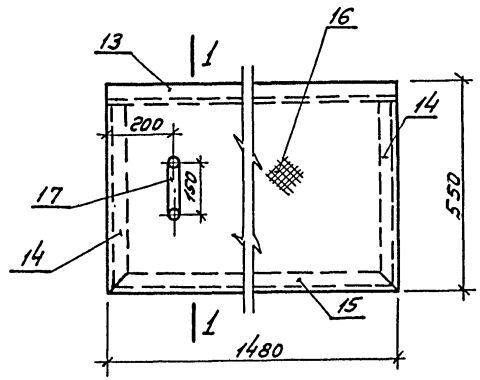

Крышка люка Р-2

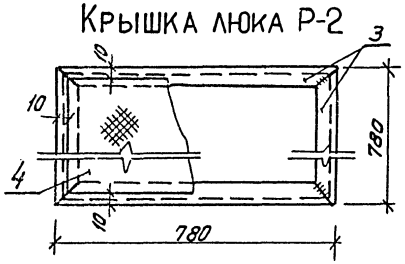

поз. 17

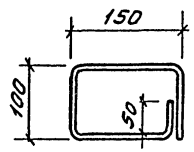

1-1 (для Щ-1)

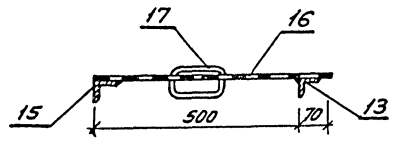

1-1 (для Щ-2)

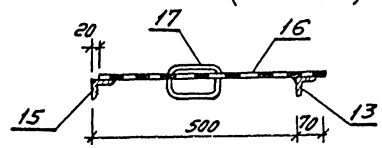

1-1 (для Щ-3)

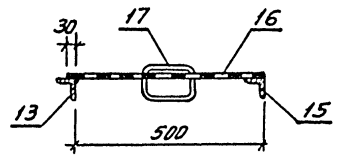

РАМКА Р-3

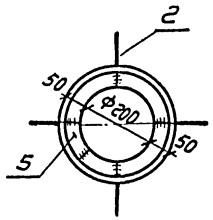

Крышка люка Р-4

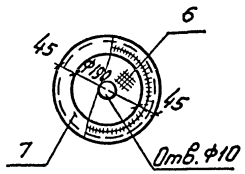

Решетка РМ-1

поз. 8



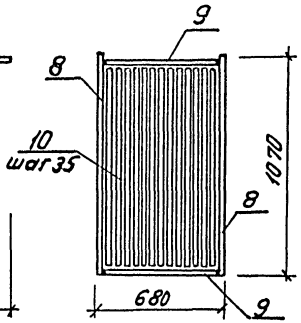

3Д-1

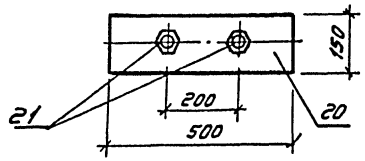

МБ-1

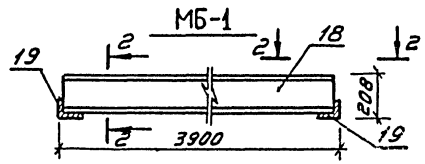

2-2

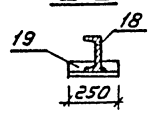

Спецификация металлических изделий

Формат	Зона	Поз.	Обозначение	Наименование	Кол-во	Примечан.
				Р-1		
		1	ГОСТ 8509-72	L 50×50×5 ℓ=800	4	3,0
		2	ГОСТ 5.1459-72*	Ф12 AIII, ℓ=250	12	0,2
				Р-2		
		3	ГОСТ 8509-72	L 50×50×5 ℓ=780	4	2,9
		4	ГОСТ 8568-77	Ст. рифл. δ=6; F=0,58	1	28,6
				Р-3		
		5	ГОСТ 8509-72	L 50×50×5 ℓ=942	1	3,6
		2	ГОСТ 5.1459-72*	Ф12 AIII ℓ=250	4	0,2
				Р-4		
		6	ГОСТ 8568-77	Ст. рифл. δ=6 F=0,06	1	3,0
		7	ГОСТ 8509-72	L 45×45×5 ℓ=880	1	3,0
				РМ-1		
		8	ГОСТ 5781-75	Ф12 AI ℓ=1462	2	1,3
		9	——— " ———	Ф12 AI ℓ=655	2	0,6
		10	——— " ———	Ф12 AI ℓ=1064	18	
				Р-5		
		2	ГОСТ 5.1459-72*	Ф12 AIII ℓ=250	38	0,2
		11	ГОСТ 8509-72	L 50×50×5 ℓ=1510	2	5,7
		12	——— " ———	L 50×50×5 ℓ=2230	2	8,4
				Щ-1, Щ-2, Щ-3		
		13	ГОСТ 8509-72	L 50×50×5 ℓ=1480	1	5,6
		14	——— " ———	L 50×50×5 ℓ=500	2	1,9
		15	——— " ———	L 50×50×5 ℓ=1480	1	5,6
		16	ГОСТ 8568-77	Ст. рифл. δ=6 F=0,96	1	48,0
		17	ГОСТ 5781-75	Ф12 AI ℓ=550	1	0,5
				МБ-1		
		18	ГОСТ 8240-72	C20 ℓ=3880	1	71,4
		19	ГОСТ 8510-72	L 125×80×8 ℓ=250	2	3,1
				3Д-1		
		20	ГОСТ 103-76	−150×6 ℓ=500	1	3,5
		21	ГОСТ 7798-70	Болт Ф20 ℓ=60	2	0,2

1. В спецификации в графе „примечание" указана масса одной детали в кг.
2. Все крышки люков оклеить линолеумом.

Инв.№ подл. | Подпись и дата | Взам. инв.№

привязан

Инв.№

Гл. инж.	Мачерягов		
Н. контр.	Павлов		
Рук. гр.	Гондаржо		
Гл. констр.	Горилова		
Нач. отд.	Куликов		

ТП А-II(III,IV)-900-80/22-КЖ1

Склад встроенный в одноэтажный производственный корпус

Стадия	Лист	Листов
РП	45	

Насосная и резервуар Р-1÷Р5; Щ-1÷Щ-3; РМ-1; МБ-1; 3Д-1.

ПРЕДПРИЯТИЕ п/я Р-6655

17549-01 61

Типовой проект А II/III, IV/-900-80/22 Альбом I часть 1

План армирования плиты перекрытия.

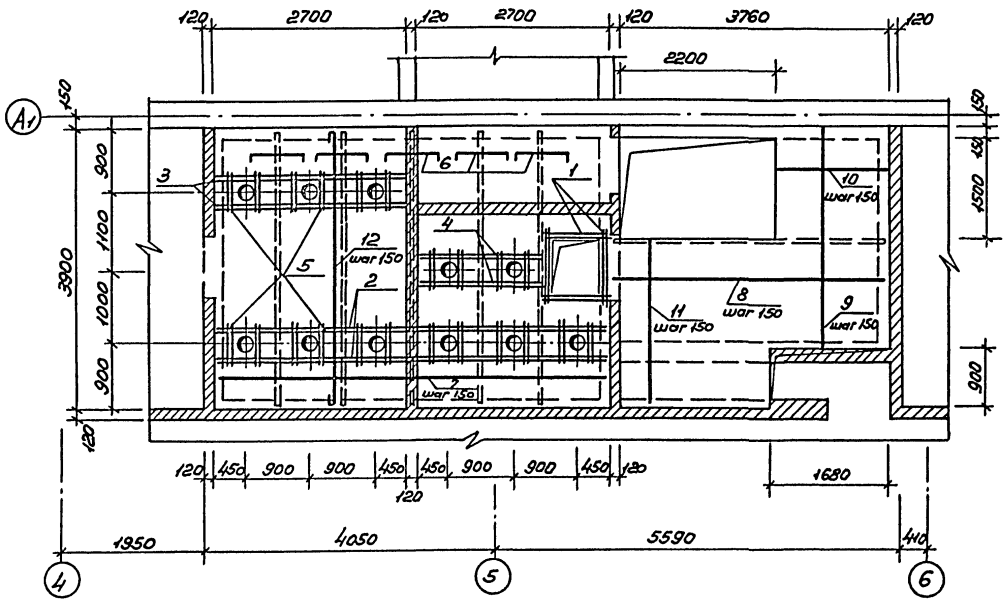

Ведомость стержней на 1 элемент

Марка эл-та	Поз.	Эскиз	ф мм	Длина мм	Кол.
	1		12AIII	1500	8
	2		12AIII	5500	4
	3	—	12AIII	2700	4
	4		12AIII	1800	4
	5		12AIII	900	44
	6	70 750 70	12AIII	890	114
	7		8AIII	5500	27
	8		8AIII	3900	10
	9	—	8AIII	3000	11
	10		8AIII	1500	11
	11		8AIII	2200	15
	12	Распределит. ар-ра	6AI	—	—

Выборка стали на 1 элемент, кг

Марка элемента	Арматурные изделия							Всего
	Арматурная сталь ГОСТ 5781-75 и ГОСТ 5.1459-72*							
	Класс AIII				Класс AI			
	ф мм			Итого	ф мм		Итого	
	8	12			6			
Плита перекрытия	54.0	170.0			32.8			256.8

Расход бетона М200 на плиту перекрытия – 2.45 м³

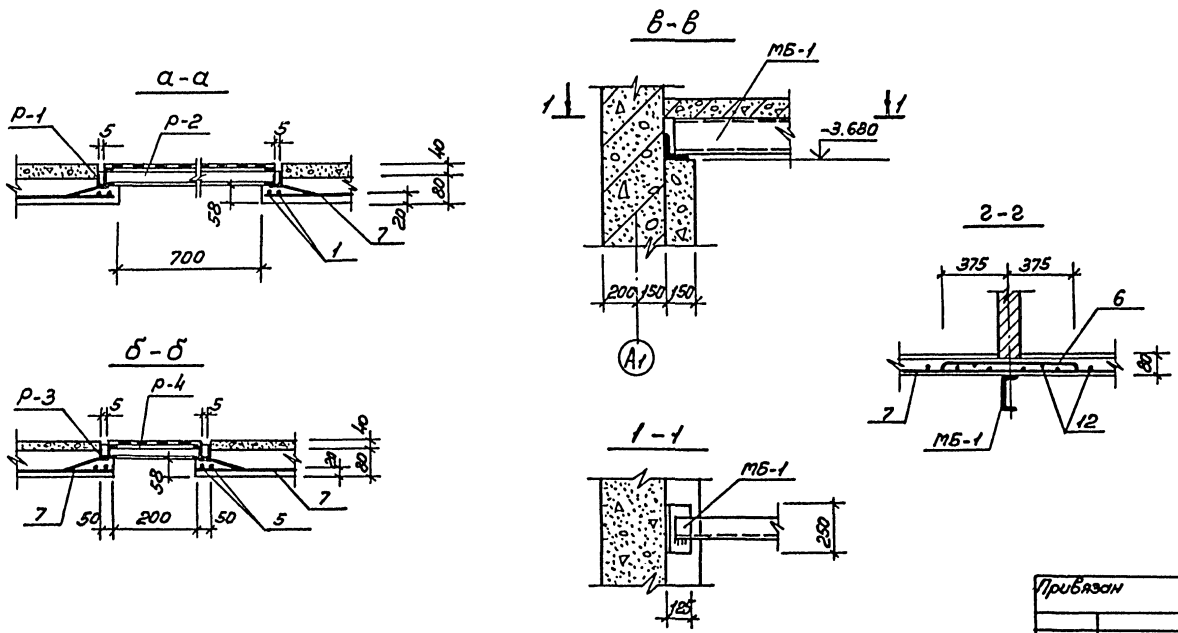

Привязан	Ст. инж.	Мещерякова		ТП АII/III,IV/-900-80/22КЖ1	
	Н. контр.	Павлов		Склад, встроенный в одноэтажный производственный корпус	
	Рук. гр.	Бондаренко			
	Гл. конст.	Гаврилова		Насосная и резервуар. Армирование плит от перекрытия на отм. -3.300	Стадия: ТРП; Лист: 46; Листов:
Инв. №	Нач. отд.	Куликов			ПРЕДПРИЯТИЕ п/я Р-6855

Инв. № подл. | Подпись и дата | Взам. инв. №

17549-01 62

Типовой проект А-II(III,IV)-900-80/22 альбом I, часть

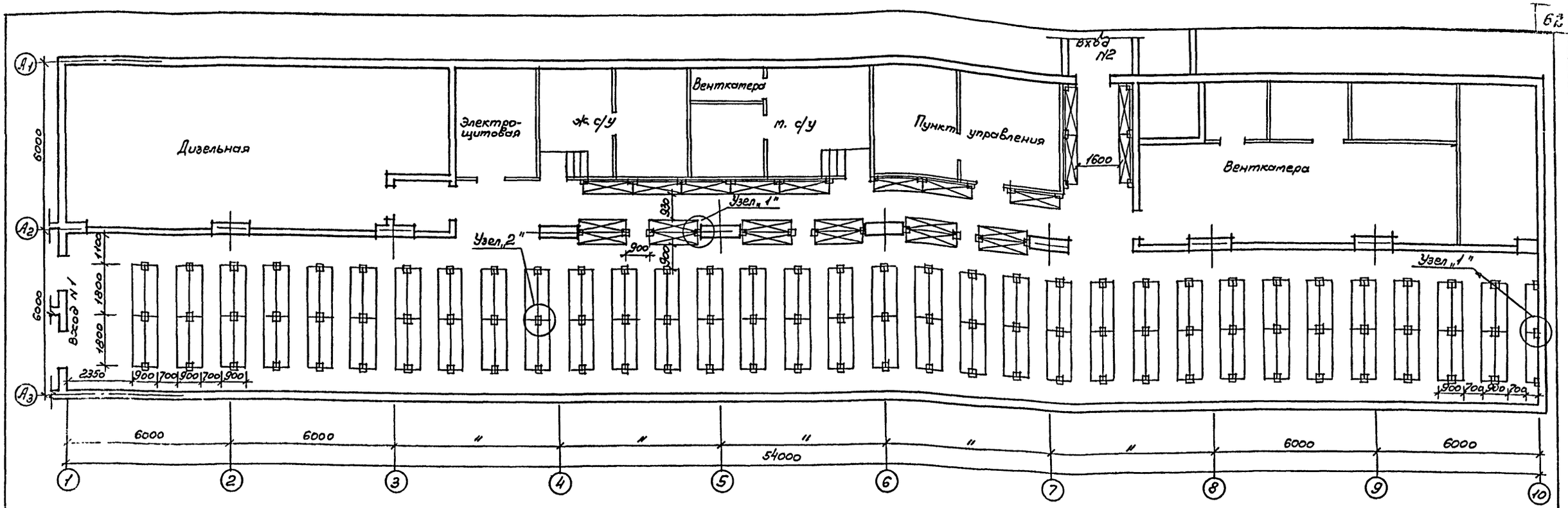

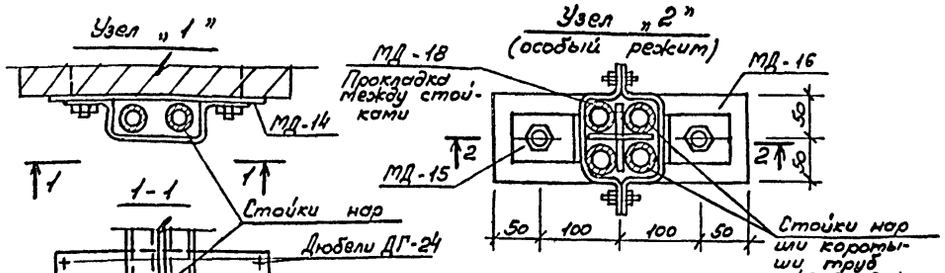

Ведомость позиций на деталь

Марка дет.	Поз	Эскиз или сечение	ф мм	Длина мм	Кол. шт
МД-13	1	— 80х6		289	1
МД-14	2	— 150х6		250	1
	3	Болт М20		60	2
МД-15	4	L 75х50х6		60	1
	1	— 80х6		289	1
МД-16	5	— 100х6		300	1
	3	Болт М20		60	2
	7	70	8АI	350	2
	6	Гайка			
МД-17	8	— 100х16		300	1
МД-18	9	— 100х10		10	2

Спецификация металлических деталей

Марка	Обозначение	Наименование	Кол.	Примечание
МД-13	Данный лист	Металлич. деталь МД-13	52	
МД-14	То же	" МД-14	52	
МД-15	"	" МД-15	204	
МД-16	"	" МД-16	102	
МД-17	"	" МД-17	102	
МД-18	"	" МД-18	204	

Выборка стали на металлические детали, кг

Ст. арматурная ГОСТ 5781-75			Ст. угловая неравнополк. ГОСТ 8510-72			Сталь полосовая горячекатаная ГОСТ 103-76						Болты ГОСТ 7798-70		Всего
ф мм			hхвхδ мм			вхδ мм						ф мм		
8АI			75х50х6			80х6	100х6	150х6	100х10	100х16	Итого	20		
28.6			69.7			28.0	144.0	91.8	32.2	388.0	684.0	67.7		850.0

Привязан	Ст. инж.	Мещерякова		ТП АII/III,IV/-900-80/22 КЖ1
	Н. контр	Павлов		Склад, встроенный в одноэтажный производственный корпус
	Рук. бр	Бондаренко		Литер ТРП; Лист 47; Вс. листов
	Гл. конст	Гаврилова		
	Нач. отд	Куликов		ПРЕДПРИЯТИЕ пя Р-6655
Инв. №			Узлы крепления нар	

Инв. № подл. | Подпись и дата | Взам. инв. №

17549-01 63

Типовой проект А-II/III,IV/-900-80/22 Альбом I часть 1

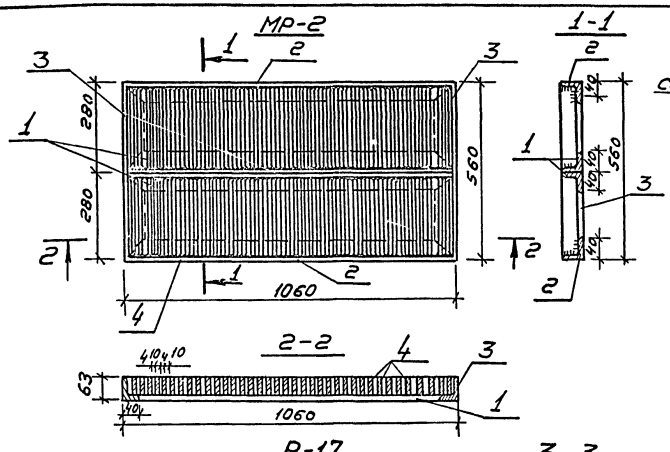

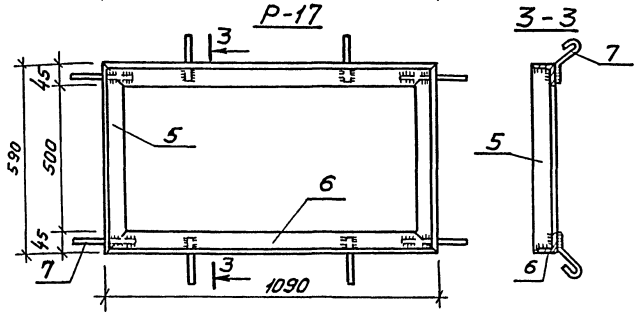

Деталь для крепления трубопроводов в ДЭС

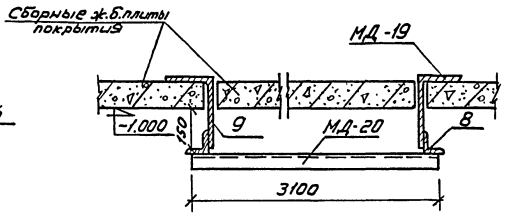

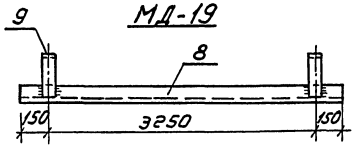

Ведомость позиций на 1 деталь

Марка дет.	Поз.	Эскиз или сечение	Ф мм	Длина мм	Кол.
МР-2	1	∟63×40×5		1060	2
	2	то же		1045	2
	3	"		560	2
	4	—55×4		265	150
Р-17	5	∟70×45×5		590	2
	6	то же		1090	2
	7	50 150 80	10AI	230	4
МД19	8	∟70×45×5		3550	1
	9	—50×6		500	2
МД-20	10	∟63×40×5		3100	1

Установка деталей МД-22, МД-23

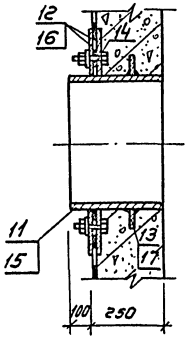

Установка деталей МД-24, МД-25

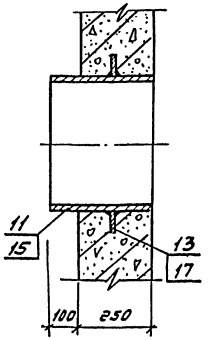

Спецификация металлических деталей

Марка	Обозначение	Наименование	Кол.	Примеч.
МР-2	Данный лист	Металл. решетка МР-2	2	
Р-17	то же	Металл. рама Р-17	2	
МД-19	"	Металл. деталь МД-19	4	
МД-20	"	то же МД-20	5	

Выборка стали на металлические детали, кг

	Марка элемента	Уголки неравнобокие ГОСТ 8510-72			Сталь полосовая горячекатаная ГОСТ 103-76			Арматура ГОСТ 5781-75 Ф мм				Всего
		∟63×40×5	∟70×45×5	Итого	-55×4		Итого	10AI			Итого	
Приямок	МР-2	41,6			137,6							179,2
	Р-17		29,6					1,14				30,74
Крепление	МД-19		15,6					1,73				17,33
	МД-20	12,12										12,12

Деталь сопряжения кирпичных стен

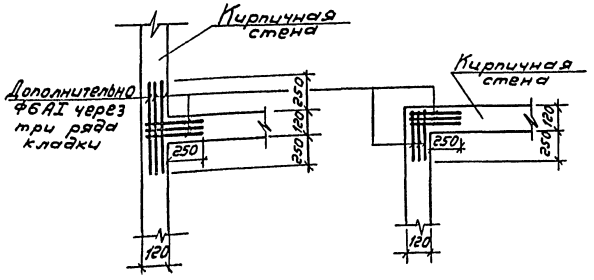

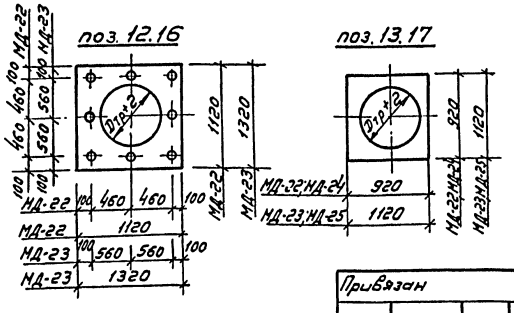

План расположения деталей МД-19 и МД-20 см. на листе КЖ1-6.
Место установки деталей МД-22÷МД-25 см. лист КЖ1-24.
Места установки решетки МР-2 и рамки Р-17 см. на листах АР-4 и КЖ1-39.

Привязан	Ст. инж.	Мещерякова	
	Н. контр.	Павлов	
	Рук. бриг.	Бондаренко	
	Гл. констр.	Гавлирова	
Инв. №	Нач. отд.	Куликов	

ТПА II/III,IV/-900-80/22 КЖ1

Склад, встроенный в одноэтажный производственный корпус

Стадия	Лист	Листов
ТРП	48	

МР-2, Р-17. Деталь для крепления трубопроводов в ДЭС к плитам покрытия

ПРЕДПРИЯТИЕ п/я 6655

17549-01 64

Инв. № подл. | Подпись и дата | Взам. инв. №

Места крепления трубопроводов

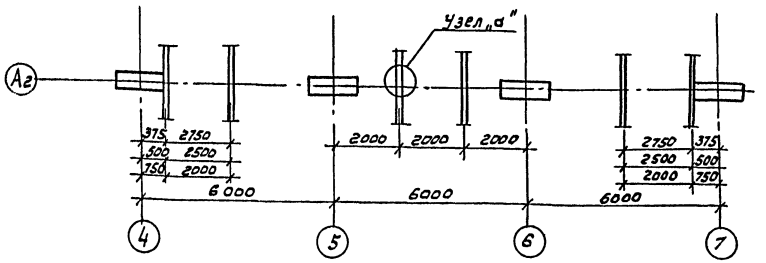

Узел а
Крепление трубопроводов к балкам покрытия

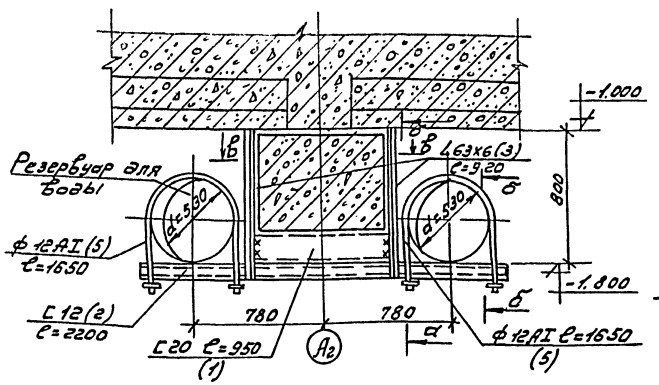

а – а

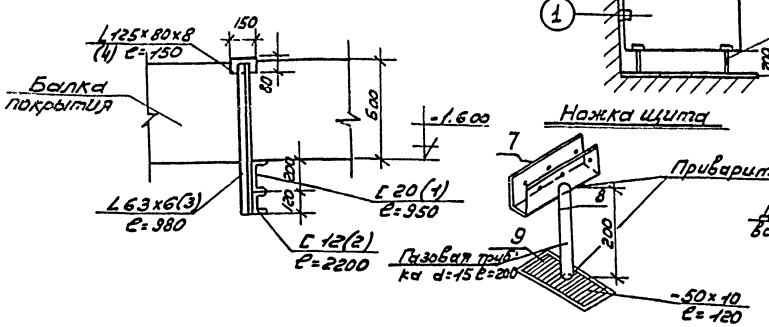

б – б

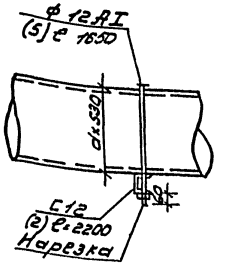

в – в

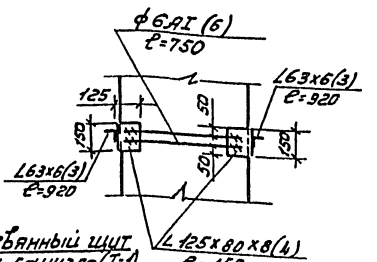

Деревянный щит кабин санузла (Т-1)

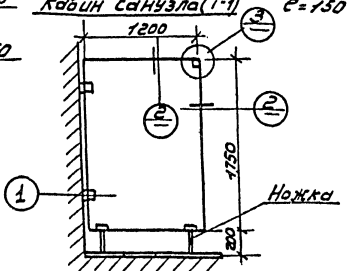

К поз.7

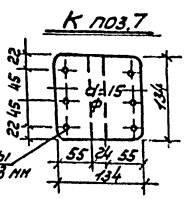

Диаметры всех отв. 3 мм

Спецификация металлических изделий

Формат	Зона	Позиц.	Обозначение	Наименование	Кол-во	Примеч.
		1	ГОСТ 8240-72	С 20, L=950	5	
		2	—"—	С 12; L=2200	5	
		3	ГОСТ 8509-72	L 63x6; L=980	12	
		4	ГОСТ 8510-72	L 125x20x8; L=150	12	
		5	ГОСТ 5781-75	ф 12 AI; L=1650	12	
		6	—"—	ф 6 AI; L=750	12	
		7	ГОСТ 103-76	-134x1,5; L=134	32	
		8	ГОСТ 10704-76	Газ.тр. ф 15; L=200	16	
		9	ГОСТ 103-76	-50x10; L=120	16	

Выборка стали

Прокатная сталь								Арматурная сталь			
Трубы ГОСТ 10704-76	Сталь полосовая ГОСТ 103-76		Швеллеры ГОСТ 8240-72		Уголки равнобокие ГОСТ 8509-72	Уголки неравнобокие ГОСТ 8510-72	Итого:	Сталь арматурная ГОСТ 5781-75 Класс AI		Итого:	Всего:
ф мм								ф мм	ф мм		
15	-134x1,5	-50x10	С 20	С 12	L 63x6	L 125x80x8		6	12		
2,0	6,7	7,5	104,3	137,3	67,3	22,5	348,2	2,1	17,6	19,7	387,6

Примечания:

1. Сварку металлических элементов и конструкций производить электродами Э-42, $h_ш$ = 6 мм, ГОСТ 9467-75.
2. Все металлоконструкции окрасить масляной краской За 2 раза по огрунтованной поверхности
3. Узлы 1,2 из Эск. лист АР-11.

Привязан:	ГИП	Белянкина		ТП АII(III,IV)-900-80/22 КЖ1	
	Н. контр.	Павлов		Склад, встроенный в одноэтажный производственный корпус	
	Рук. гр.	Бондаренко			Стадия: ТРП; Лист: 49; Листов:
	Гл. констр.	Гаврилова		Крепление трубопроводов к балкам.	Предприятие п/я Р-6655
	Нач. отд.	Кучиков			

Инв. № подл. | Подпись и дата | Взам. инв. №

gost.e-ecolog.ru