ТИПОВОЙ ПРОЕКТ

А-II-600-301.85

А-III-600-301.85

А-IV-600-301.85

СКЛАД

МАТЕРИАЛОВ И ОБОРУДОВАНИЯ

ОТДЕЛЬНО СТОЯЩИЙ, ЗАГЛУБЛЕННЫЙ

Альбом XIV

gost.e-ecolog.ru

ЦЕНТРАЛЬНЫЙ ИНСТИТУТ ТИПОВОГО ПРОЕКТИРОВАНИЯ
ГОССТРОЯ СССР

Москва. А-445. Смольная ул., 22

Сдано в печать VIII 198Х года

Заказ № 9182 Тираж 180 экз

ТИПОВОЙ ПРОЕКТ

А-II-600-301.85 ; А-III-600-301.85 ; А-IV-600-301.85

СКЛАД МАТЕРИАЛОВ И ОБОРУДОВАНИЯ ОТДЕЛЬНО СТОЯЩИЙ ЗАГЛУБЛЕННЫЙ

АЛЬБОМ XIV

СОСТАВ ПРОЕКТА

Альбом I	ПЗ	Пояснительная записка
Альбом II	АР	Архитектурно-строительные решения (сухие грунты)
	АР,ВМ	Ведомость потребности в материалах
	КЖ	Конструкции железобетонные (сухие грунты)
	КЖ,ВМ	Ведомость потребности в материалах
Альбом III	АР	Архитектурно-строительные решения (водонасыщенные грунты)
	АР,ВМ	Ведомость потребности в материалах
	КЖ	Конструкции железобетонные (водонасыщенные грунты)
	КЖ,ВМ	Ведомость потребности в материалах
Альбом IV	АР	Архитектурно-строительные решения (общие чертежи)
	КЖ	Конструкции железобетонные (общие чертежи)
	ОС	Организация строительства
	АР,СО	Спецификация оборудования
Альбом V	КЖИ	Строительные изделия
Альбом VI	ОВ	Отопление и вентиляция
	ОВ,СО	Спецификация оборудования
	ОВ,ВМ	Ведомости потребности в материалах
	ОВН	Эскизные чертежи общих видов нетиповых конструкций
Альбом VII	ВК	Водопровод и канализация
	ВК,СО	Спецификация оборудования
	ВК,ВМ	Ведомости потребности в материалах
	ВКН	Эскизные чертежи общих видов нетиповых конструкций
Альбом VIII	ЭМ	Электросиловое оборудование
	ЭО	Электроосвещение
	ЭМ,ЭО,СО	Спецификация оборудования
	ЭМ,АОВ,ВМ	Ведомости потребности в материалах
Альбом IX	АОВ	Автоматизация отопления и вентиляции
	АВК	Автоматизация водопровода и канализации
	АЗУ	Автоматизация защитных устройств
	АОВ,АВК, АЗУ,СО	Спецификация оборудования
Альбом X	ТМ	Тепломеханическая часть
	ТМ,СО	Спецификация оборудования
	ТМ,ВМ	Ведомости потребности в материалах
	ТМН	Эскизные чертежи общих видов нетиповых конструкций
Альбом XI		Сметы (сухие грунты)
Альбом XII		Сметы (водонасыщенные грунты)
Альбом XIII		Узел средств связи (распространяет институт „Гипросвязь")
Альбом XIV	АПЖ	Установка автоматического пожаротушения и пожарной сигнализации
	АПЖ,СО	Спецификация оборудования
	АПЖ,ВМ	Ведомость потребности в материалах

Примененные типовые проекты

1. Типовой проект 902-09-22.84 „Колодцы канализационные" (распространяет ЦИТП: 125878. ГСП, Москва, А-445, ул. Смольная, 22).
2. Типовой проект МР-II(III)-100-77/151, СР-II(III,IV)-100-77/151; МР-II(III,IV)-400-77/152; СР-II(III,IV)-400-77/152. Резервуар для воды монолитный железобетонный, цилиндрический и сборно-монолитный железобетонный прямоугольный (распространяет ЦИТП: 125878, ГСП, Москва, А-445, ул. Смольная, 22).
3. Типовой проект 901-2-140.83 „Автоматическая насосная станция противопожарного водоснабжения производительностью 135, 150, 200 и 300 куб.м. час (распространяет Центральный институт типового проектирования – Свердловский филиал: 620062, Свердловск, ул. Генеральская, 3А).

РАЗРАБОТАН
ПРОЕКТНЫМ ИНСТИТУТОМ
ГИПРОКОММУНДОРТРАНС
ГЛАВНЫЙ ИНЖЕНЕР ИНСТИТУТА /Билько/
ГЛАВНЫЙ ИНЖЕНЕР ПРОЕКТА /Самитов/

Рабочий проект согласован со штабом ГО СССР и утвержден Госстроем СССР протокол №А4-70т 19.04 1985 г.
Рабочие чертежи введены в действие "Гипрокоммундортрансом" приказ №45 от 30.04 1985 г.

Привязан

Инв.№

Содержание альбома XIV

Марка	Наименование	Прим.
	Содержание альбома	стр. 2
АПЖ-1	Общие данные (начало)	стр. 3
АПЖ-2	Общие данные (продолжение)	стр. 4
АПЖ-3	Общие данные (окончание)	стр. 5
АПЖ-4	Схема структурная электрогидравлическая	стр. 6
АПЖ-5	Разводка трубопроводов (начало)	стр. 7
АПЖ-6	Разводка трубопроводов (окончание)	стр. 8
АПЖ-7	Схема электрическая общая	стр. 9
АПЖ-8	Схема электрическая принципиальная	стр. 10
АПЖ-9	Схема электрическая соединений	стр. 11
АПЖ-10	Устройства обнаружения пожара	стр. 12
	Размещение оборудования и кабельные	
	прокладки	
АПЖ.СО	Спецификация оборудования, лист 1	стр. 13
АПЖ.СО	Спецификация оборудования, лист 2,3	стр. 14
АПЖ.СО	Спецификация оборудования, лист 4,5	стр. 15
АПЖ.ВН	Ведомость потребности в материалах лист 1,2	стр. 16
	Эскизные чертежи общих видов	
	нетиповых конструкций	
АПЖ.Н	Опоры и подвески для крепления труб	стр. 17
АПЖ.Н.1	Подвеска для крепления труб ф 32×2,2 к	стр. 17
	плитам перекрытия	
АПЖ.Н.2	Подвеска для крепления труб ф 108×2,8 к	стр. 17
	плитам перекрытия	
АПЖ.Н.3	Опора для крепления трубы ф 108×2,8 к	стр. 18
	железобетонной стене	
АПЖ.Н.4	Опора для крепления ф 57×2,5 и	стр. 18
	ф 108×2,8 над полом	

ТП А-II-600-301.85 А-III-600-301.85 А-IV-600-301.85 АПЖ Альбом XIV

Ведомость рабочих чертежей основного комплекта АПЖ

Лист	Наименование	Примечан.
1	Общие данные (начало)	
2	Общие данные (продолжение)	
3	Общие данные (окончание)	
4	Схема структурная электрогидравлическая	
5	Разводка трубопроводов (начало)	
6	Разводка трубопроводов (окончание)	
7	Схема электрическая общая	
8	Схема электрическая принципиальная	
9	Схема электрическая соединений	
10	Устройства обнаружения пожара. Размещение оборудования и кабельные прокладки.	

Ведомость ссылочных и прилагаемых документов

Обозначение	Наименование	Примечан.
	Ссылочные документы	
ОСТ 25.329-81	Установки пожаротушения автоматические и установки пожарной сигнализации	
ГОСТ 10704-76	Трубы стальные электросварные	
ГОСТ 3262-75	Трубы стальные водогазопроводные	
ГОСТ 14630-80	Оросители водяные спринклерные	
ГОСТ 2.742-83	Источники тока электрохимические	
ГОСТ 2.741-83	Приборы акустические	
ГОСТ 2.755-74	Устройства коммутационные и контактные соединения	
	Прилагаемые документы	
А-II, III, IV-600-АПЖ.СО	Спецификация оборудования	
А-II, III, IV-600-АПЖ.ВМ	Ведомость потребности в материалах	
А-II, III, IV-600-АПЖ.Н	Эскизные чертежи общих видов нетиповых конструкций	

Условные обозначения

Наименование	Обозначение на плане
Стояк трубы с наружным диаметром 108 мм, толщиной трубы 2,8 мм высотой 0,650 м, направленный вверх, вниз	Ст.вв.вн.ø108×2,8 H=0,650
Участок трубопровода из водогазопроводных труб с внутренним диаметром 15 мм.	Ду 15

Типовой проект разработан в соответствии с действующими нормами и правилами и обеспечивает пожаробезопасную эксплуатацию сооружения при соблюдении предусмотренных проектом мероприятий.

Гл. инженер проекта (разработчик типового проекта) — /Самитов А.С./

Гл. инженер проекта (привязывавший типовой проект)

Согласовано:

Инв. № подл. | Подпись и дата | Взам. инв. №

Привязан

Инв. №

ГИП	Веляев		05.84
Нач.отд.	Кулаков		05.84
Н.контр.	Меос		05.84
Гл.спец.	Меос		05.84
Рук.гр.	Лапшина		05.84
Исполн.	Васильева		05.84

Привязан

ТП А-II-600-301.85 А-III-600-301.85 А-IV-600-301.85 АПЖ

Склад материалов и оборудования, отдельно стоящий, заглубленный

Стадия	Лист	Листов
Р	1	10

Общие данные (начало)

ГПИ Спецавтоматика Ленинград

20785-13 4

1. Общая часть

1.1. При разработке проекта были использованы следующие документы:

- СН 75-76 „Инструкция по проектированию установок автоматического пожаротушения"
- СНиП II-104-76 „Складские здания и сооружения общего назначения"
- Основные положения по комплектации и оформлению типовых проектов
- СН 227-82 „Инструкция по типовому проектированию"
- СНиП II-30-76 „Внутренний водопровод и канализация зданий."

1.2. Установка пожаротушения предназначена для раннего обнаружения и автоматического тушения пожара с одновременной сигнализацией о пожаре в помещение с круглосуточным дежурством.

2. Технологическая часть

2.2. Обоснование способа тушения и технологической схемы установки

2.2.1. Для тушения пожара в защищаемом помещении предусматривается автоматическое орошение площади распыленной водой.

Выбор указанного способа тушения обосновывается его эффективностью, экономичностью и простотой обслуживания установки пожаротушения.

2.2.2. Исходя из физико-химических свойств сгораемых материалов, категории взрывопожароопасности помещения и предполагаемой скорости распространения пожара принята защита помещения спринклерной установкой.

2.2.3. В качестве побудителей автоматического срабатывания, а также для орошения защищаемого помещения использованы спринклерные оросители типа СПЭо-10(72°), установленные на распределительных трубопроводах.

2.2.4. Одновременно с подачей воды в защищаемое помещение подается сигнал на отключение вентиляции, а также на включение или отключение оборудования.

2.3. Расчет параметров установки.

2.3.1. Гидравлический расчет установки произведен в соответствии с методикой, рекомендуемой „Инструкцией по проектированию установок автоматического пожаротушения" СН 75-76.

2.3.2. В качестве исходных данных для расчета приняты:

- группа помещения
- высота складирования
- геометрическая высота
- расположение оросителей
- время работы установки
- длины трубопроводов

2.3.4. В результате расчета определены значения диаметров распределительных и питательных трубопроводов, а также необходимые параметры водопитателей. Основные параметры установки приведены в таблице

Группа помещения по СН75-76	Площадь защищаемого помещения, м²	Высота складирования, м	Интенсивность не менее, м/с	Время работы установки, с	Расчетный расход, м³/с	Расчетный напор у узла управления, МПа	Расчетный запас воды, м³
6	288	2	$0{,}32\cdot10^{-3}$	3600	$57{,}6\cdot10^{-3}$	0,600	207

2.3.3. Для спринклерных оросителей расчетный свободный напор перед оросителем принимается равным 26,7 м.

2.4. Выбор основного оборудования

2.4.1. Для управления установкой и подачи сигнала о начале ее работы принят узел управления на основе клапана ВС-100

2.4.2. В качестве трубопроводов установки использованы трубы по ГОСТ 10704-76.

2.5. Работа установки

2.5.1. В дежурном режиме до пожара подводящие трубопроводы (до узла управления) должны быть заполнены водой и находиться под постоянным давлением 0,83 МПа. Распределительные и питательные трубопроводы (после узла управления) тоже заполнены водой и находятся под таким же давлением.

2.5.2. При возникновении пожара повышается температура в защищаемом помещении и срабатывают один или несколько спринклерных оросителей, расположенных над очагом пожара. Давление в спринклерной установке резко падает, отчего происходит открывание клапана узла управления.

2.5.3. Срабатывают установленные на сигнальном патрубке узла управления сигнализаторы давления, по сигналам которых аппаратурой управления производятся необходимые включения или отключения требуемого оборудования

2.5.4. После пожара установку требуется привести в исходное (дежурное) положение.

А-II-600-301.85
А-III-600-301.85
А-IV-600-301.85

Инв. № подл. | Подпись и дата | Взам. инв. №

Привязан

Инв. №

ТП А-II-600-301.85, А-III-600-301.85, А-IV-600-301.85 АПЖ

ГИП	Беляев		06.84
Нач.отд.	Кулаков		06.84
Н.контр.	Мвос		06.84
Гл.спец.	Мвос		06.84
Рук. гр.	Папишина		06.84
Исполн.	Васильева		06.84

Склад материалов и оборудования, отдельно стоящий, заглубленный

Общие данные (продолжение)

Стадия	Лист	Листов
Р	2	

ГПИ Спецавтоматика Ленинград

20785-13 5

3. Электротехническая часть

3.1. Автоматическое пожаротушение

3.1.1. При использовании автоматической насосной станции два сигнализатора давления, установленные на сигнальном потрубке узла управления используются для формирования командного импульса на включение водопитателей. Выносные сигналы в помещение с круглосуточным дежурством и блокировка принудительной вентиляции осуществляется из щита управления насосной.

3.1.2. В случае использования других источников водопитания установки пожаротушения сигнализаторы давления используются для подачи сигнала о пожаре и блокировки принудительной вентиляции.

3.1.3. Цепи переключающихся контактов выведены на соединительную коробку в месте расположения узла управления.

4.1. Автоматическая пожарная сигнализация

4.1.1. Установка пожарной сигнализации состоит из пожарных извещателей, установленных в пожароопасных помещениях, передающих сигналы о пожаре по соединительным линиям на станцию приема сигналов. В качестве приемной станции использован прибор приемно-контрольный охранно-пожарный ППКОП051-4-1 „Сигнал-43"

На станции приема сигналов, получившей сигнал о срабатывании пожарного извещателя, появляется световой сигнал на световом индикаторе о пожаре в защищаемом помещении. Появление светового сигнала сопровождается акустическим. Обрыв или короткое замыкание проводных цепей прибора отображается в виде сигнала „Тревога".

Прибор устанавливается в помещении с круглосуточным дежурством с климатическими условиями: температура окружающей среды относительная влажность

Прибор крепится на стене с учётом удобства обслуживания и эксплуатации.

Помещение для размещения прибора решается при привязке проекта.

Монтаж прибора и всех линий, соединяющих его с извещателями, производится в соответствии с, ведомственными техническими условиями на монтаж, испытание и сдачу в эксплуатацию установок охранной и пожарной сигнализации ВМСН-14-73."

4.1.2. Установка пожарной сигнализации является потребителем I категории и должна питаться от двух независимых источников.

Проектом предусматривается питание прибора от основного источника электропитания напряжением 220В, частотой 50Гц, по линии от ЩРО№1 группы 15

В качестве резервного источника используется аккумуляторная батарея ДЭС.

4.1.3. Для блокировки принудительной вентиляции, в помещениях оборудованных установкой пожарной сигнализации, предусмотрены контакты магнитного пускателя типа ПМЕ-051. Магнитный пускатель устанавливается в месте положения прибора „Сигнал-43"

4.1.4. Абонентская сеть пожарной сигнализации выполняется проводом типа ТРП по потолкам и стенам помещений открытым способом.

4.1.5. При монтаже и эксплуатации установки пожарной сигнализации необходима руководствоваться техническим описанием и инструкцией по эксплуатации прибора приемно-контрольного охранно-пожарного „Сигнал-43"

5. Условия привязки

5.1. При привязке установки пожаратушения должен быть проработан вопрос выбора водопитателя, обеспечивающего постоянное (круглосуточное) давление и необходимый расход воды у узла управления установкой

5.2. При выборе водопитателя необходимо руководствоваться требованиями, изложенными в СНиП2.04.09-84, СНиП II-31-74, СНиП II-30-76, а также типового проекта серии 901-2-140.85 „Автоматические насосные станции противопожарного водоснабжения производительностью 135, 150, 200 и 300 куб.м. в час."

А-IV-600-301.85

Инв.№ подл. | Подпись и дата | Взам.инв.№

				ТП А-II-600-301.85 А-III-600-301.85 А-IV-600-301.85		АПЖ	
	ГИП	Беляев					
Привязан	Нач.отд	Кулаков		Склад материалов и оборудования, отдельно стоящий, заглубленный	Стадия	Лист	Листов
	Н.контр	Иванов			Р	3	
	Гл.спец	Иванов					
	Рук.гр.	Амелин			ГПИ Спецавтоматика Ленинград		
Инв.№	Исполн	Семенова		Общие данные (окончание)			

20785-13 6

А-ТП-600-301.85
А-ТП-600-301.85
А-ТП-600-301.85

Склад материалов и оборудования, отдельно стоящий, заглубленный

Помещения, оборудованные средствами пожарной сигнализации

Оросители спринклерной секции

Извещатели пожара

Сигнализаторы давления универсальные

Узел управления спринклерной установкой

Импульсы на включение водопитателей, блокировку вентсистем и подачу сигнала о пожаре

От водопитателя

Сигнализация о пожаре

Приемная станция

				ТП	А-ТП-600-301.85 А-ТП-600-301.85 А-ТП-600-301.85	АПЖ	
		ГИП	Белов				
Привязан		Нач. отд.	Куликов			стадия	лист	листов
		Н. контр.	Негас			Р	4	
		Гл. спец.	Негас		Склад материалов и оборудования, отдельно стоящий, заглубленный			
		Рук. гр.	Логинова		Схема структурная электрогидравлическая	ГПИ Спецавтоматика Ленинград		
Инв. №		Исп.	Васильева					

Инв. № подл. | Подпись и дата | Взам. инв. №

20785-13 7

АЛЬБОМ XIV

План на отм. -3.000

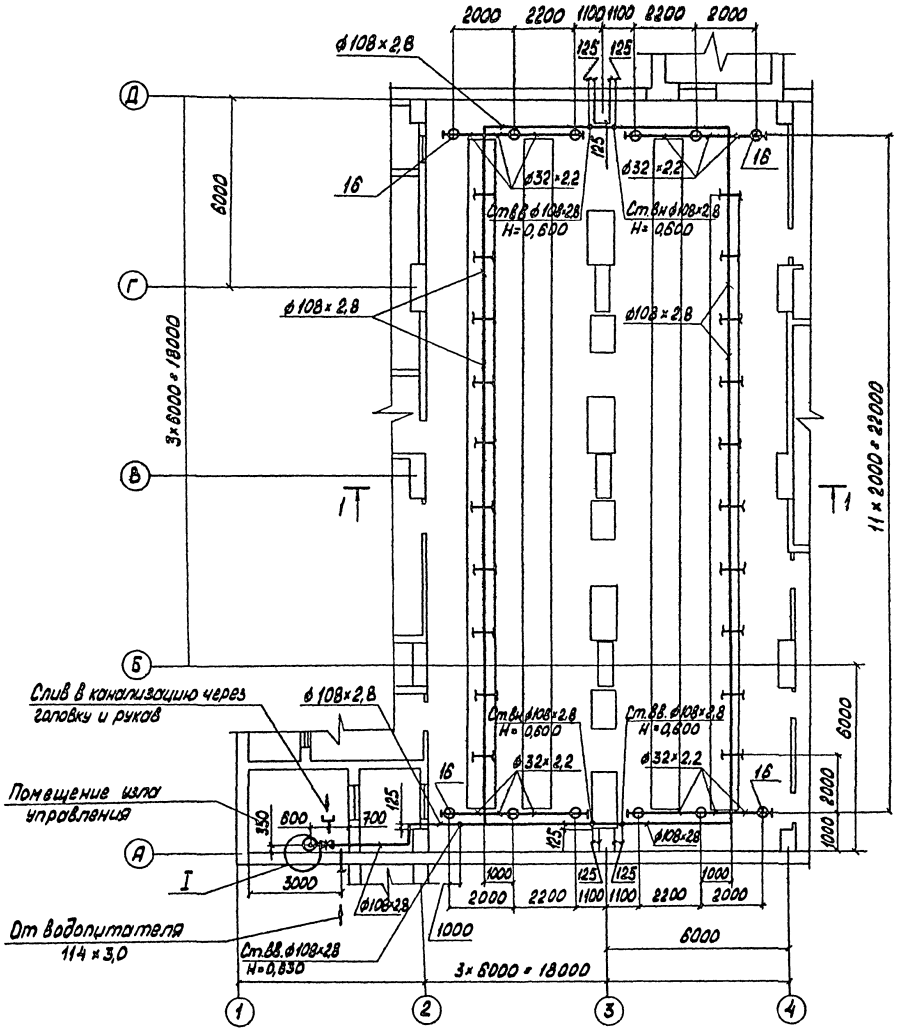

Разрез 1-1

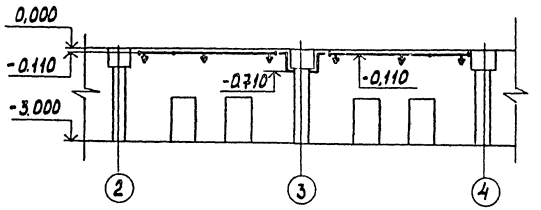

I
М 1:10

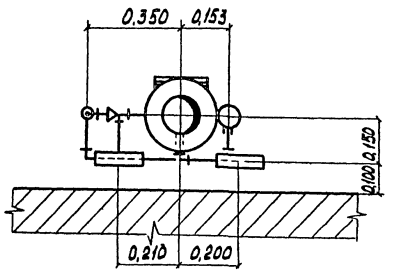

ТП	А-II-600-301.85 А-III-600-301.85 А-IV-600-301.85				АПЖ	
Привязан	Гип	Беляев		06.84	Склад материалов и оборудования, отдельно стоящий, заглубленный	Стадия: Р; Лист: 5; Листов:
	Нач.отд.	Кулаков		6.84		
	Н.контр.	Меос		06.84		
	Гл.спец.	Меос		06.84	Разводка трубопроводов (начало)	ГПИ Спецавтоматика Ленинград
	Рук.гр.	Папишина		06.84		
Инв №	Исполн.	Васильева		06.84		

Копировал: 20785-13 В Формат А2

А III-600-301.85
А-IV-600-301.85

Инв № подл. | Подпись и дата | Взам. инв № |

АЛЬБОМ XIV

Аксонометрическая схема

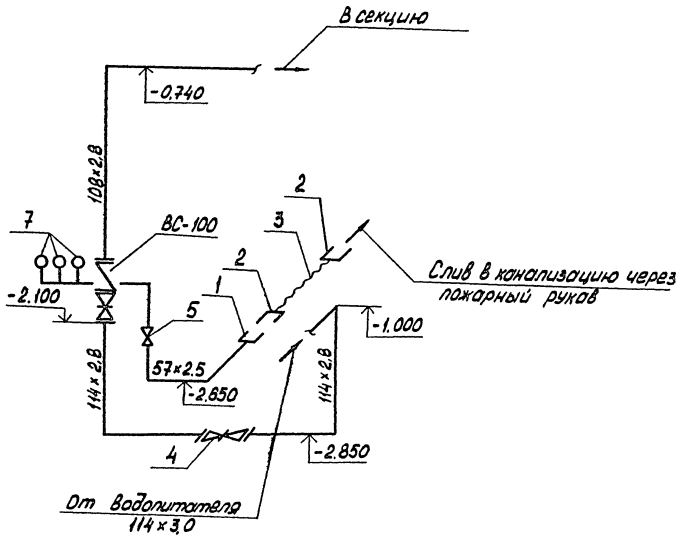

Схема узла управления спринклерной установкой

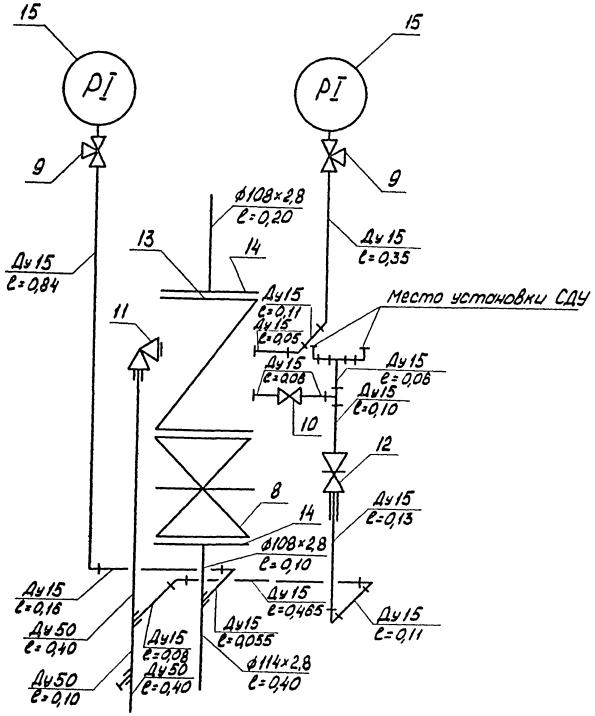

Размеры деталей из труб даны фактические с учетом резьбовых участков под муфтовые соединения.

					ТП	А-II-600-301.85 А-III-600-301.85 А-IV-600-301.85		АПЖ
Привязан		ГИП	Беляев		Склад материалов и оборудования, отдельно стоящий, заглубленный	Стадия	Лист	Листов
		Нач.отд.	Кулаков			Р	6	
		Н.контр.	Мвоо					
		Гл.спец.	Мвоо		Разводка трубопроводов (окончание)	ГПИ Спецавтоматика Ленинград		
		Рук.гр.	Папишина					
инв №		Исполн.	Васильева					

Копировал: 20285-13 Формат А2

А-III-600-301.85
А-IV-600-301.85

Инв № подл. | Подпись и дата | Взам.инв.№

АЛЬБОМ XIV

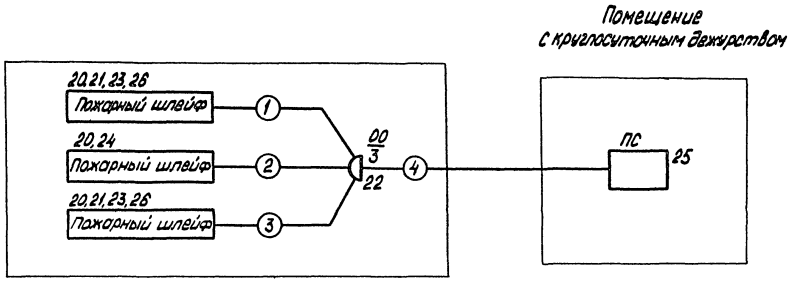

Таблица лучей, включаемых в прибор „Сигнал-43"

Обозначение станции	Из лучей на станцию	№ лучевого провода	Защищаемое помещение	Извещатели Тип	Извещатели Кол.	Примечание
ПС	1	1	Компрессорная. Пом. 7	ИТМ	2	
			Фильтровентиляционное помещение. Пом. 8	ИТМ	4	
			Фильтровентиляционное помещение. Пом. 10	ИТМ	2	
	4	2	Пункт управления комната связи. Пом. 14	ДИП-2	2	
			Пункт управления комната связи. Пом. 15	ДИП-2	2	
			Электрощитовая. Пом. 16	ДИП-2	2	
	2	3	Машинный зал ДЭС. Пом. 18	ИТМ	4	

Схема включения извещателей в луч для прибора „Сигнал-43"

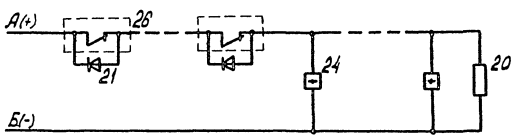

Таблица соединений

Номер кабеля	Обозначение	Длина м	Примечание
1	ТРП	95	
2	ТРП	35	
3	ТРП	37	
4	ТППэп 10×2×0,4	▭	

А-II-600-301.85
А-III-600-301.85
А-IV-600-301.85

Гип	Беляев		06.84	ТП А-II-600-301.85 А-III-600-301.85 А-IV-600-301.85	АПЖ
Нач.отд.	Кулаков		06.84	Склад материалов и оборудования, отдельно стоящий, заглубленный	Стадия: Р; Лист: 7; Листов:
Н.контр.	Иванов		06.84		
Гл.спец.	Иванов		06.84		
Рук.гр.	Анелин		5.06.84	Схема электрическая общая	ГПИ Спецавтоматика Ленинград
Исполн.	Семенова		5.06.84		

Привязан

Инв. №

Копировал: 20785-13 10 Формат А2

Инв. № подл. | Подпись и дата | Взам. инв. №

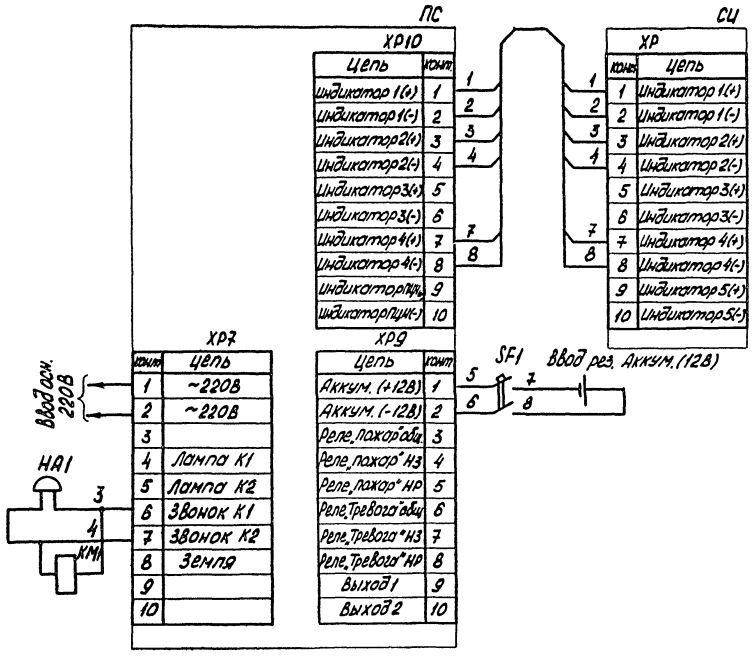

Поз. обозначения	Наименование	Кол.	Примечание
ПС	Прибор приемно-контрольный охранно-пожарный ППКОПО51-4-1 Сигнал-43		
	ТУ 25-05.2767-81	1	
СИ	Световой индикатор	1	Входит в комплект Сигнал-43
SP1...SP3	Сигнализатор давления универсальный		
	СДУ ТУ-22-4655-80	3	
KM1	Пускатель электромагнитный		
	ПМЕ-051У3 ОСТ 16.0.536.001-72	1	Uн=220В, 50Гц, Jн=4А
HA1	Звонок переменного тока ЗВП-220		
	ТУ 16-739.059-76	1	~220В
SF1	Выключатель автоматический АП50Б-2М	1	
	ТУ 16.522.066-75	1	Jр=2,5А

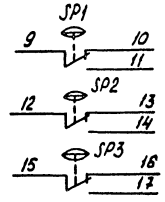

Контакт на отключение вентиляции

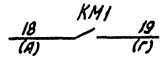

				ТП	А-II-600-301.85 А-III-600-301.85 А-IV-600-301.85	АПЖ
	Гип	Беляев	6.84			
Привязан	Нач.отд.	Кулаков	16.84	Склад материалов и оборудования, отдельно стоящий, заглубленный	Стадия: Р	Лист: 8 / Листов:
	Н.контр.	Иванов	16.84			
	Гл.спец.	Иванов	16.84			
	Рук.гр.	Амелин	6.06.84	Схема электрическая принципиальная	ГПИ Спецавтоматика Ленинград	
Инв №	Исполн.	Семенова	6.06.84			

20785-13 11

Инв № подл. | Подпись и дата | Взам. инв. №

А-III-600-301.85
А-IV-600-301.85

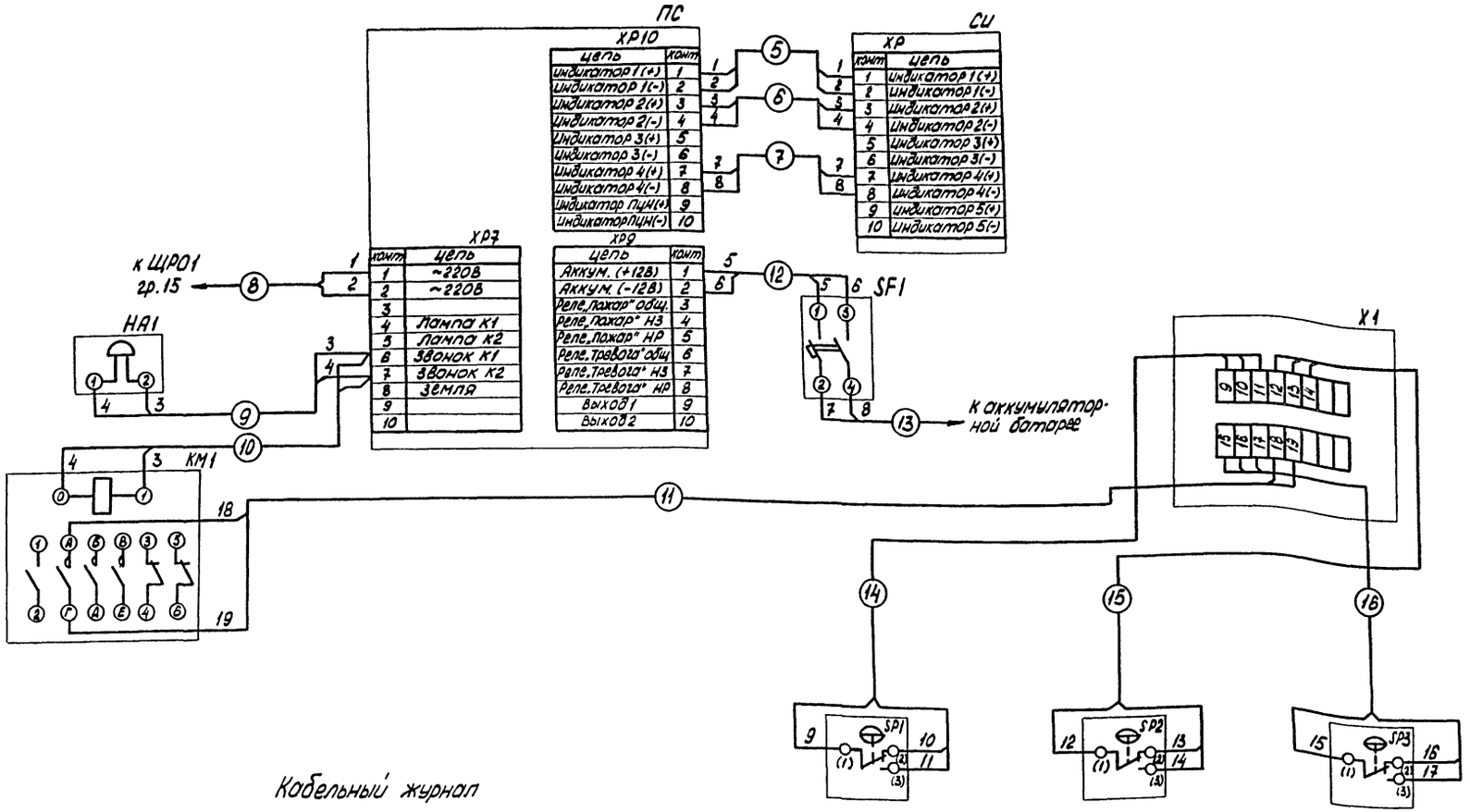

Кабельный журнал

№ кабеля	Откуда	Куда	Марка кабеля	Сечение кабеля	Длина a(1м)	Примечание
5	СИ	ПС	ТРП		3	
6	СИ	ПС	ТРП		3	
7	СИ	ПС	ТРП		3	
8	ПС	ЩРО1	ВВГ	2×1,5	▱	
9	ПС	HA1	ВВГ	2×1,5	3	
10	KM1	ПС	ВВГ	2×1,5	3	
11	KM1	X1	ВВГ	2×1,5	▱	
12	ПС	SF1	ВВГ	2×1,5	▱	
13	SF1	Аккум. (12В)	ВВГ	2×1,5	12	
14	SP1	X1				в комплекте ССДУ
15	SP2	X1				
16	SP3	X1				

Привязан

Инв №

ГИП	Беляев		
Нач.отд	Кулаков		
Н.контр	Иванов		
Гл.спец.	Иванов		
Рук. гр.	Ямелин		
Исполн.	Семенова		

ТП А-I-600-301.85 А-II-600-301.85 А-IV-600-301.85 АПЖ

Склад материалов и оборудования, отдельно стоящий, заглубленный

Стадия Р | Лист 9 | Листов

Схема электрическая соединений

ГПИ Спецавтоматика Ленинград

Копировал: 20785-13 12 Формат А2

АЛЬБОМ XIV

А-II-600-301.85
А-III-600-301.85
А-IV-600-301.85

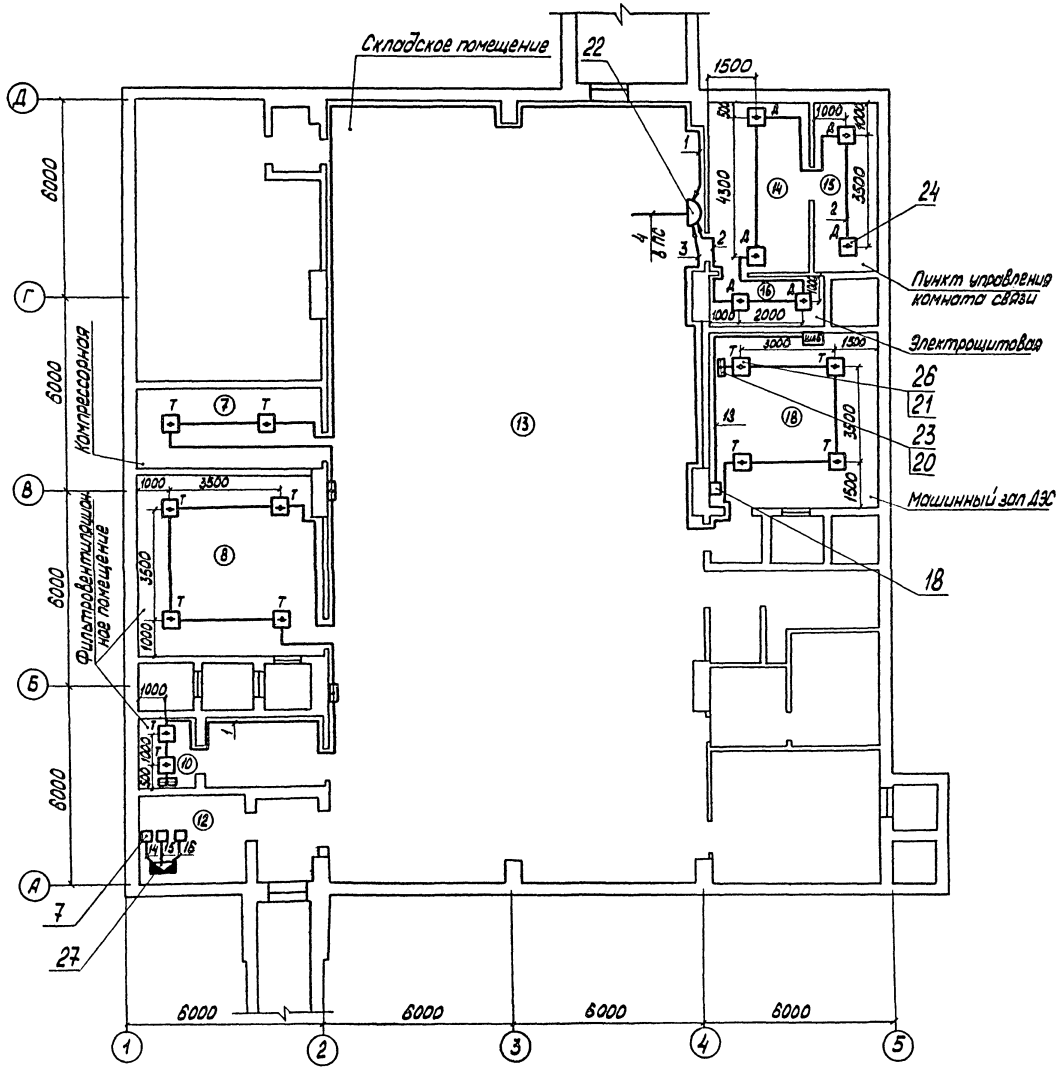

Расположение приемной станции в помещении с круглосуточным дежурством

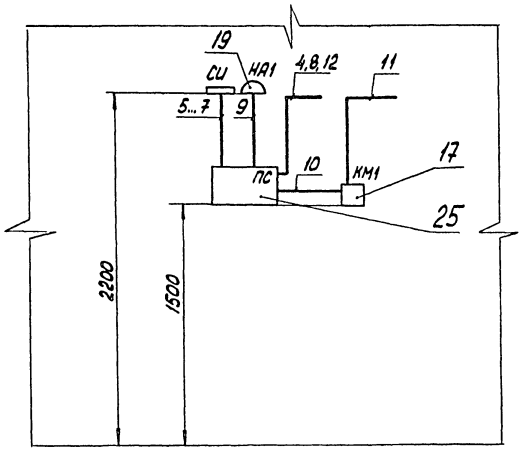

1. Пожарные извещатели устанавливать на потолках помещений.
2. Оборудование поз. 22,23 устанавливать на стене на высоте 2,5 м, поз. 18 – на высоте 1,7 м. от уровня пола.
3. Кабели и провода прокладывать по потолкам и стенам помещений на высоте 2,5 м. от уровня пола открытым способом.

					ТП А-II-600-301.85 А-III-600-301.85 А-IV-600-301.85		ДПЖ	
	ГИП	Белаев						
Привязан	Нач.отд.	Куликов			Склад материалов и оборудования, отдельно стоящий, заглубленный. Устройства обнаружения пожара. Размещение оборудования и кабельные прокладки	стадия	лист	листов
	Н.контр.	Иванов				Р	10	
	Гл.спец.	Иванов				ГПИ Специавтоматика Ленинград		
	Рук.гр.	Ананин						
Инв.№	Исполн.	Семенова						

20785-13 13 Копировал: Формат А2

ТИПОВОЙ ПРОЕКТ

А-II-600-301.85 АПЖ; А-III-600-301.85 АПЖ; А-IV-600-301.85 АПЖ

СКЛАД МАТЕРИАЛОВ И ОБОРУДОВАНИЯ ОТДЕЛЬНО СТОЯЩИЙ ЗАГЛУБЛЕННЫЙ

Альбом XIV

Спецификация оборудования

Привязан

Инв №

Копировал: [signature] Формат А3

Позиция	Наименование и техническая характеристика оборудования и материалов. Завод-изготовитель (для импортного оборудования - страна, фирма)	Тип, марка оборудования. Обозначение документа и № опросного листа	Ед. изм. Наименование	Ед. изм. Код	Код завода-изготовителя	Код оборудования, материала	Цена единицы оборудования, тыс.руб	Количество	Масса единицы оборудования, кг
1	2	3	4	5	6	7	8	9	10
	Оборудование и материалы поставляемые заказчиком								
	Помещение узла управления								
1	Головка соединительная напорная муфтовая	ГМ-50	шт	796		4854844221	0,0005	1	0,22
		ГОСТ 2217-76							
2	Головка соединительная напорная рукавная	ГР-50	шт	796		4854844206	0,0006	2	0,38
		ГОСТ 2217-76							
3	Рукав пожарный напорный льняной нормальный	ГОСТ 472-75	шт	796			0,037	1	6,35
	Ду 51 P_p 1,2 МПа h=20 м								
	Павлово-посадский льнокомбинат								
	Труба стальная электросварная		м	006		130300	0,0006	2	3,36
	57×2,5 ГОСТ 10704-76								
	А ст4сп ГОСТ 10705-80								
	Труба стальная электросварная		м	006		130300	0,0013	14	7,26
	108×2,8 ГОСТ 10704-76								
	А ст 4сп ГОСТ 10705-80								

Инв № подл. | Подпись и дата | Взам. инв. №

Привязан

Инв №

Гип	Беляев	[signature]	06.84
Нач.отд	Купаков	[signature]	06.84
Н.контр	Меос	[signature]	06.84
Гл.спец.	Меос	[signature]	06.84
Рук.гр	Лапишина	[signature]	06.84
Исполн.	Васильева	[signature]	06.84

ТП А-II-600-301.85, А-III-600-301.85, А-IV-600-301.85 АПЖ.СО

Спецификация оборудования

Стадия	Лист	Листов
Р	1	5

ГПИ Спецавтоматика Ленинград

Копировал: [signature] Формат А3

Альбом XIV

Позиция	Наименование и техническая характеристика оборудования и материалов. Завод-изготовитель (для импортного оборудования - страна, фирма)	Тип, марка оборудования, обозначение документа и № опросного листа	Ед. изм. Наименование	Ед. изм. Код	Код завода-изготовителя	Код оборудования, материала	Цена единицы оборудования, тыс. руб	Количество	Масса единицы оборудования, кг
1	2	3	4	5	6	7	8	9	10
4	Задвижка параллельная с выдвижным шпинделем фланцевая чугунная Ру-1,0 МПа 1-100-10 ПО „Тулаэлектропривод"	30ч 6бр ГОСТ 8437-75	шт	796		3721151007	0,020	1	39,5
5	Вентиль запорный муфтовый чугунный на Ру 1,0 МПа 1-50-10 Арматурный завод г. Уральск	15ч 8р2 ГОСТ 18722-73	шт	796		3722141034	0,0034	1	5,8
6	Фланец с соединительным выступом стальной плоский приварной на Ру-1,0 МПа 1-100-10 В ст 3 сп	ГОСТ 12820-80	шт	796		379941412204	0,0023	2	3,96
7	Сигнализатор давления универсальный. Максимальное рабочее давление 1,5 МПа ТУ 25-09.026-79 Экспериментальный з-д „Спецавтоматика" г. Москва	СДУ	шт	796		4854835019	0,0035	3	0,3
	Узел управления								
8	Задвижка параллельная с выдвижным шпинделем чугунная фланцевая Ру 1,0 МПа 1-100-10 ПО „Тулаэлектропривод"	30ч 6бр	шт	796		3721151007	0,020	1	39,5
9	Кран трехходовой натяжной муфтовый латунный ТУ 26-07-1061-73 Ру 16 МПа Ду 15 ПО „Киевпромарматура"	11Б 18 бк (14М1-16)	шт	796		37122601101	0,001	2	0,276
10	Кран проходной пробковый сальниковый муфтовый ГОСТ 2704-77 Ру 1,0 МПа Ду 15 Гатчинский механический завод № 157	11Б 6 бк	шт	796		3712222003	0,00086	1	0,32

А-III-600-301.85
А-IV-600-301.85

Инв № подл. | Подпись и дата | Взам. инв №

Привязан

Инв №

ТП А-II-600-301.85 А-III-600-301.85 А-IV-600-301.85 АПЖ.СО Лист 2

Копировал: [signature] Формат А3

Позиция	Наименование и техническая характеристика оборудования и материалов. Завод-изготовитель (для импортного оборудования - страна, фирма)	Тип, марка оборудования, обозначение документа и № опросного листа	Ед. изм. Наименование	Ед. изм. Код	Код завода-изготовителя	Код оборудования материала	Цена единицы оборудования, тыс. руб.	Количество	Масса единицы оборудования, кг
1	2	3	4	5	6	7	8	9	10
11	Вентиль комбинированный ТУ 22-3549-76	КВ 50×13	шт	796		4854872841	0,0094	1	8,0
12	Кран с малым отверстием ТУ 22-3866-77	ЗМО	шт	796		4854875084	0,0025	1	0,6
13	Клапан контрольно-сигнальный водяной Ду 100 ТУ 22-3867-77	ВС-100	шт	796		4854872804	0,030	1	37,2
14	Фланец с соединительным выступом стальной плоский приварной на Ру 1,0 МПа 1-100-10 В ст 3 сп	ГОСТ 12820-80	шт	796		379941412204	0,0023	2	3,96
15	Манометр показывающий ТУ 25 02.18.1071-78 Манометровый завод г. Томск	МТП-160-16	шт	796		4212130790	0,0068	2	1,5
	Защищаемое помещение								
	Труба стальная электросварная 32×2,2 ГОСТ 10704-76 А ст 4 сп ГОСТ 10705-80		м	006		130300	0,0003	111	1,62
	Труба стальная электросварная 108×2,8 ГОСТ 10704-76 А ст 4 сп ГОСТ 10705-80		м	006		130300	0,0013	73	7,26
16	Ороситель водяной спринклерный с плоской розеткой диаметр выходного отверстия 10 мм температура разрушения замка 72° ГОСТ 14630-80 ПО „Противопожарное оборудование" г. Прилуки	СПЭ$_б$-10 (72°)	шт	796		4854852158	0,0011	72	0,20

А-III-600-301.85
А-IV-600-301.85

Инв № подл. | Подпись и дата | Взам. инв №

Привязан

Инв №

ТП А-II-600-301.85 А-III-600-301.85 А-IV-600-301.85 АПЖ.СО Лист 3

Позиция	Наименование и техническая характеристика оборудования и материалов. Завод-изготовитель (для импортного оборудования - страна, фирма)	Тип, марка оборудования, обозначение документа и № опросного листа	Ед. изм. Наименование	Ед. изм. Код	Код завода-изготовителя	Код оборудования, материалов	Цена единицы, тыс. руб.	Количество	Масса единицы оборудования кг
1	2	3	4	5	6	7	8	9	10
	Оборудование и материалы, поставляемые заказчиком								
	1.1. Электрооборудование								
17	Пускатель электромагнитный Uн=220В, 50Гц, 13+2р								
	ОСТ 16.0.536.001-72; Iн=4А; Up30	ПМЕ-051У3	шт	796			0,00390	1	
	З-д „электроаппаратуры", г. Кашин								
18	Выключатель автоматический Iн=2,5А Iотс/Iн=3,5 в								
	пластмассовой оболочке с одним переключающим контактом вспомогательной цепи	АП50Б-2М У3	-"-	-"-		34 2148 0210	0,00300	1	
	п/я М-5169, г. Курск								
19	Звонок электрический безискровой в металлическом	ЗП-220	-"-	-"-		34 6884 2024	0,00166	1	
	корпусе ГОСТ 7220-66 Пермский телефонный з-д								
20	Резистор ГОСТ 7113-77Е	МЛТ-0,5-24к±5%	-"-	-"-			0,00001	3	
21	Диод	КД105Б	-"-	-"-			0,00006	12	
22	Коробка распределительная телефонная ГОСТ 8525-78								
	З-д „Промсвязь", г. Ахтырка	КРТП-10	-"-	-"-			0,00096	1	0,37
23	Коробка универсальная ГОСТ 10040-75								
	З-д „Промсвязь, г. Ахтырка	УК-2П	-"-	-"-			0,00010	4	
24	Извещатель пожарный ТУ 25-09.050-81	ИП 212-2	-"-	-"-		66 5313 80 2208	0,03700	6	
	Экспериментальный з-д, Спецавтоматика", г. Свердловск	(ДИП-2)							
25	Прибор приёмно-контрольный ТУ 25-05.2767-81	Сигнал-43	комп.	671		665312 9921	0,17000	1	
	З-д „Севкавэлектроприбор", г. Нальчик								

Инв. № подл. | Подпись и дата | Взам. инв. №

Привязан

Инв. №

ТП А-II-600-301.85 А-III-600-301.85 А-IV-600-301.85 АПЖ.СО Лист 4

Копировал: Формат А3

Позиция	Наименование и техническая характеристика оборудования и материалов. Завод-изготовитель (для импортного оборудования страна, фирма)	Тип, марка оборудования, обозначение документа и № опросного листа	Ед. изм. Наименование	Ед. изм. Код	Код завода-изготовителя	Код оборудования, материалов	Цена единицы тыс. руб	Количество	Масса единицы оборудования кг
1	2	3	4	5	6	7	8	9	10
26	Извещатель тепловой 12.МО.082.033 ТУ	ИП 105-2/1	шт	796			0,00080	12	
	Рязанский з-д металлокерамических приборов (РЗМКП) г. Рязань, 23	(ИТМ)							
	1.2. Кабели и провода								
	Провод телефонный распределительный с медными жилами,								
	с изоляцией из полиэтилена ГОСТ 20575-75Е с диаметром	ТРП	м	006			0,0000096	176	
	жилы 0,5 мм								
	Кабель силовой с ПВХ изоляцией ГОСТ 16442-70	ВВГ	км	008			0,1230	0,013	
	кабель 2х1,5								
	2. Оборудование, поставляемое подрядчиком								
	Электромонтажные изделия								
27	Коробка соединительная с 16-ю зажимами								
	ТУ 36.1753-75	КСК-16	шт	796			0,00345	1	2,4
	Бакинский з-д треста „Промавтоматика"								

Инв. № подл. | Подпись и дата | Взам. инв. № | Инв. № дубл. | Подпись и дата

Привязан

Инв. №

ТП А-II-600-301.85 А-III-600-301.85 А-IV-600-301.85 АПЖ.СО Лист 5

Копировал: Формат А3

Альбом XIV

ТИПОВОЙ ПРОЕКТ

А-II-600-301.85АПЖ ; А-III-600-301.85АПЖ ;

А-IV-600-301.85 АПЖ

Склад материалов и оборудования

отдельно стоящий заглубленный

Альбом XIV

Ведомость потребности в материалах

А-II-600-301.85
А-III-600-301.85
А-IV-600-301.85

Инв № подл. | Подпись и дата | Взам. инв №

Привязан

Инв №

Копировал: Формат А4

Альбом XIV

Номер строки	Наименование материала	Код материала	Ед. изм.	Количество Тип	Инд.	Всего
1	Прокат черных металлов					
2	Сталь горячекатанная					
3	(для узлов установки СДУ)					
4	Круг В 36 ГОСТ 2590-71 Т	093400	168		0,0009	0,0009
5	ст. 20 ГОСТ 535-79					
6						
7	Трубы электросварные					
8	(для узла управления)					
9	108 × 2,8 м	137300	006		0,8	0,8
10	Трубы водогазопроводные					
11	15 × 2,5 м	138500	006		2,9	2,9
12	50 × 3,0 м		006		1,0	1,0
13						
14	Труб стальных всего	130001				
15	м		006		4,7	4,7
16	Т		168		0,0143	0,0143

А-II-600-301.85
А-III-600-301.85
А-IV-600-301.85

Инв № подл. | Подпись и дата | Взам. инв №

Привязан

Инв №

ГИП	Беляев		06.84
Нач. отд.	Кулаков		06.84
Н. контр.	Меос		06.84
Гл. спец.	Меос		06.84
Рук. гр.	Папишина		06.84
Исполн.	Васильева		06.84

ТП А-II-600-301.85 А-III-600-301.85 А-IV-600-301.85 АПЖ-ВМ

Ведомость потребности в материалах

Стадия	Лист	Листов
	1	2

ГПИ Спецавтоматика Ленинград

Копировал: Формат А4

Альбом XIV

Номер строки	Наименование материала и единица измерения	Код материала	Ед. изм.	Количество Тип	Инд.	Всего
1	Металлопродукция прочая					
2	и некондиционная	140000				
3	Фитинги к стальным					
4	трубам, в том числе:	146200				
5	Муфты прямые					
6	15 шт		796		4	4
7	25 шт		796		1	1
8	32 шт		796		48	48
9	50 шт		796		1	1
10	Отводы крутоизогнутые					
11	бесшовные					
12	90° 57×3 шт		796		3	3
13	90° 108×4 шт		796		15	15
14	Ниппель 15 шт		796		2	2
15	Тройники равнопроходные					
16	108×4 шт		796		1	1
17	Фитингов к стальным					
18	трубам, всего Т	146200	168		0,0142	0,0142
19	Изделия асбестовые					
20	Прокладка паронитовая					
21	⌀18 × ⌀7 К2	257540	166		0,003	0,003
22	Прокладка резиновая					
23	⌀158 × ⌀110 К2		166		0,5	0,5
24						
25	Сурик свинцовый М-1 К2		166		1,5	1,5
26	Лен трепаный N10 К2		166		0,72	0,72

А-II-600-301.85
А-III-600-301.85
А-IV-600-301.85

Инв № подл. | Подпись и дата | Взам. инв №

Привязан

Инв №

Изм.	Лист	№ докум.	Подп.	Дата

ТП А-II-600-301.85 А-III-600-301.85 А-IV-600-301.85 АПЖ-ВМ

Лист 2

Копировал: Формат А4

Альбом XIV

Типовой проект

А-II-600-301.85АПЖ; А-III-600-301.85АПЖ;
А-IV-600-301.85АПЖ

Склад материалов и оборудования отдельно стоящий заглубленный

Альбом XIV

Эскизные чертежи общих видов нетиповых конструкций

А-II-600-301.85
А-III-600-301.85
А-IV-600-301.85

Инв № подл. | Подпись и дата | Взам. инв №

Привязан

Инв №

Копировал: Формат: А4

Альбом XIV

Обозначение	Наименование	Примечание
ТП А-II, III, IV-600-301.85 АПЖ.Н1	Подвеска для крепления труб ф32×2,2 к плитам перекрытия	
ТП А-II, III, IV-600-301.85 АПЖ.Н2	Подвеска для крепления труб ф108×2,8 к плитам перекрытия	
ТП А-II, III, IV-600-301.85 АПЖ.Н3	Опора для крепления трубы ф108×2,8 к железобетонной стене	
ТП А-II, III, IV-600-301.85 АПЖ.Н.4	Опора для крепления труб ф57×2,5 и ф108×2,8 над полом	

А-II-600-301.85
А-III-600-301.85
А-IV-600-301.85

Инв № подл. | Подпись и дата | Взам. инв №

Инв №

ТП А-II-600-301.85 А-III-600-301.85 А-IV-600-301.85 АПЖ.Н

Нач.отд.	Кулаков		06.84
Н.контр.	Меос		06.84
Гл.спец.	Меос		06.84
Рук.гр.	Папишина		06.84
Исполн.	Васильева		06.84

Опоры и подвески для крепления труб

Стадия	Лист	Листов
	1	5

ГПИ Спецавтоматика Ленинград

Копировал: Формат: А4

Альбом XIV

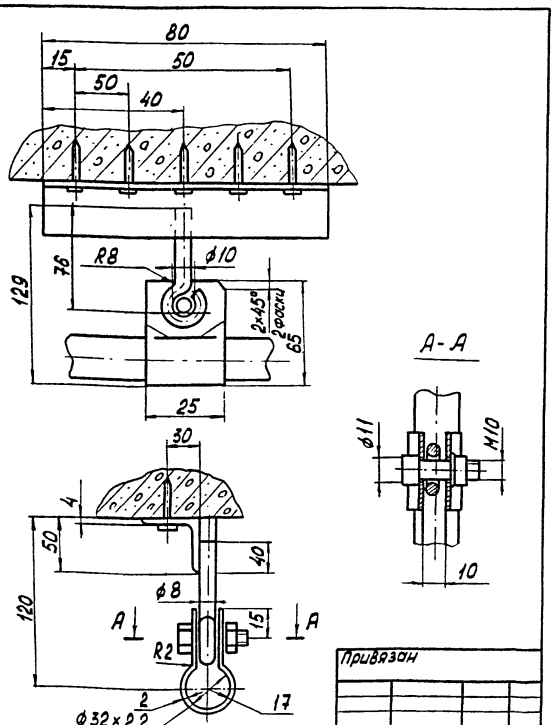

А-II-600-301.85
А-III-600-301.85
А-IV-600-301.85

Инв № подл. | Подпись и дата | Взам. инв №

Привязан

Инв №

ТП А-II, III, IV-600-301.85 АПЖ. Н.1

Нач.отд.	Кулаков		06.84
Н.контр.	Меос		06.84
Гл.спец.	Меос		06.84
Рук.гр.	Папишина		06.84
Исполн.	Васильева		06.84

Подвеска для крепления труб ф 32×2,2 к плитам перекрытия

Стадия	Лист	Листов
	2	

ГПИ Спецавтоматика Ленинград

Копировал: Формат: А4

Альбом XIV

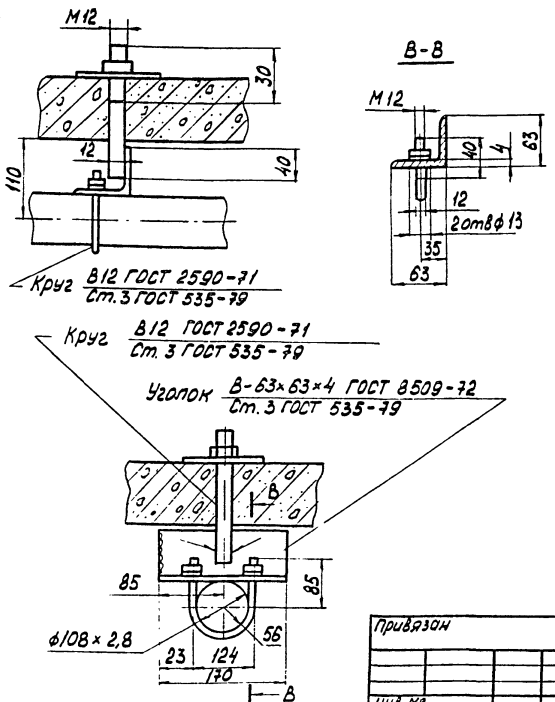

А-II-600-301.85
А-III-600-301.85
А-IV-600-301.85

Инв № подл. | Подпись и дата | Взам. инв №

Привязан

Инв №

ТП А-II, III, IV-600-301.85 АПЖ.Н.2

Нач.отд.	Кулаков		06.84
Н.контр.	Меос		06.84
Гл.спец.	Меос		06.84
Рук.гр.	Папишина		06.84
Исполн.	Васильева		06.84

Подвеска для крепления труб ф 108×2,8 к плитам перекрытия

Стадия	Лист	Листов
	3	

ГПИ Спецавтоматика Ленинград

Копировал: Формат: А4

Альбом XIV

А-III-600-301.85
А-IV-600-301.85

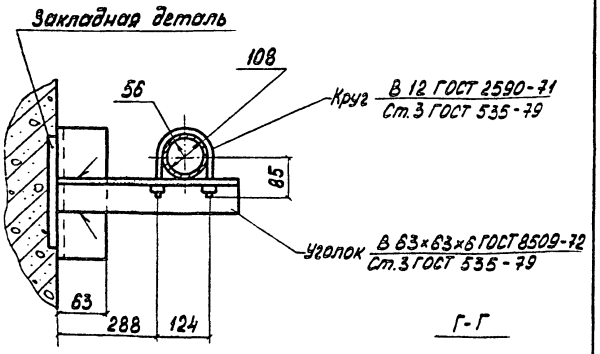

Г-Г

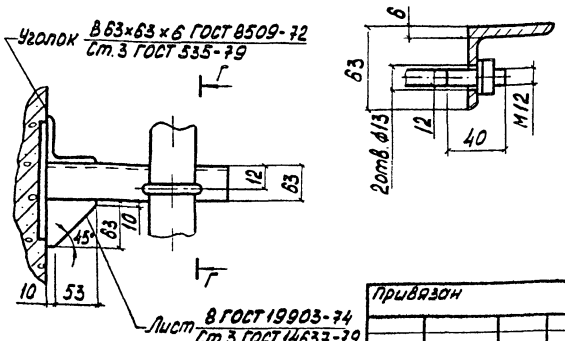

Привязан

инв. №

ГИП	Беляев			06.87
Нач.отд	Куликов			06.87
Н.контр	Неос			06.87
Гл.спец.	Неос			06.87
Рук. гр.	Полишина			16.87
Исполн.	Васильева			16.87

ТП А-II, III, IV-600-301.85 АПЖ.Н.3

Опора для крепления трубы ф 108×2,8 к жележетонной стене

Стадия	Лист	Листов
	4	

ГПИ Спецавтоматика Ленинград

Копировал:

Формат: А4

А-II-600-301.85
А-III-600-301.85
А-IV-600-301.85

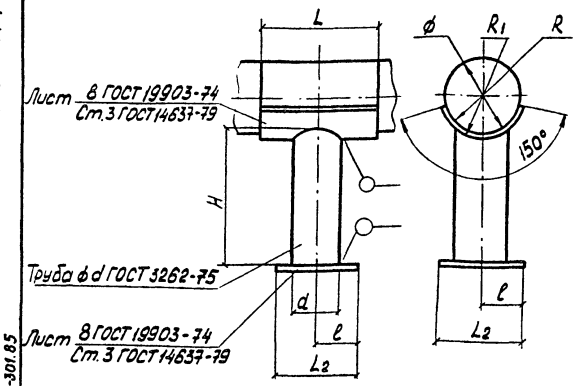

Ду	ф	R	L	L_2	H	d	R_1	L_2	l
50	57	45	100	128	200	2"	53	150	75
100	108	70	150	193	200	3"	78	200	100

Привязан

инв. №

ГИП	Беляев			06.87
Нач.отд	Куликов			06.87
Н.контр	Неос			06.87
Гл.спец.	Неос			06.87
Рук. гр.	Полишина			16.87
Исполн.	Васильева			16.87

ТП А-II, III, IV-600-301.85 АПЖ.Н.4

Опора для крепления труб ф 57×2,5 и ф108×2,8 над полом

Стадия	Лист	Листов
	5	

ГПИ Спецавтоматика Ленинград

Копировал:

Формат: А4

2085-15

gost.e-ecolog.ru