ТИПОВОЙ ПРОЕКТ

А-II-600-301.85

А-III-600-301.85

А-IV-600-301.85

Склад материалов и оборудования

отдельно стоящий, заглубленный

Альбом VI

gost.e-ecolog.ru

ЦЕНТРАЛЬНЫЙ ИНСТИТУТ ТИПОВОГО ПРОЕКТИРОВАНИЯ
ГОССТРОЯ СССР

Москва. А-445. Смольная ул., 22

Сдано в печать VIII 1987 года

Заказ № 9216 Тираж 160 экз

ТИПОВОЙ ПРОЕКТ

А-II-600-301.85; А-III-600-301.85; А-IV-600-301.85

СКЛАД МАТЕРИАЛОВ И ОБОРУДОВАНИЯ ОТДЕЛЬНО СТОЯЩИЙ ЗАГЛУБЛЕННЫЙ

Альбом VI

СОСТАВ ПРОЕКТА

Альбом I	ПЗ	Пояснительная записка
Альбом II	АР	Архитектурно-строительные решения (сухие грунты)
	АР, ВМ	Ведомость потребности в материалах
	КЖ	Конструкции железобетонные (сухие грунты)
	КЖ, ВМ	Ведомость потребности в материалах
Альбом III	АР	Архитектурно-строительные решения (водонасыщенные грунты)
	АР, ВМ	Ведомость потребности в материалах
	КЖ	Конструкции железобетонные (водонасыщенные грунты)
	КЖ, ВМ	Ведомость потребности в материалах
Альбом IV	АР	Архитектурно-строительные решения (общие чертежи)
	КЖ	Конструкции железобетонные (общие чертежи)
	ОС	Организация строительства
	АР.СО	Спецификация оборудования
Альбом V	КЖИ	Строительные изделия
Альбом VI	ОВ	Отопление и вентиляция
	ОВ.СО	Спецификация оборудования
	ОВ.ВМ	Ведомости потребности в материалах
	ОВН	Эскизные чертежи общих видов нетиповых конструкций
Альбом VII	ВК	Водопровод и канализация
	ВК.СО	Спецификация оборудования
	ВК ВМ	Ведомости потребности в материалах
	ВКН	Эскизные чертежи общих видов нетиповых конструкций
Альбом VIII	ЭМ	Электросиловое оборудование
	ЭО	Электроосвещение
	ЭМ, ЭО, СО	Спецификация оборудования
	ЭМ, АОВ, ВМ	Ведомости потребности в материалах
Альбом IX	АОВ	Автоматизация отопления и вентиляция
	АВК	Автоматизация водопроводов и канализации
	АЗУ	Автоматизация защитных устройств
	АОВ, АВК, АЗУ, СО	Спецификация оборудования
Альбом X	ТМ	Тепломеханическая часть
	ТМ.СО	Спецификация оборудования
	ТМ, ВМ	Ведомости потребности в материалах
	ТМН	Эскизные чертежи общих видов нетиповых конструкций
Альбом XI		Сметы (сухие грунты)
Альбом XII		Сметы (водонасыщенные грунты)
Альбом XIII		Узел средств связи (распространяет институт „Гипросвязь")
Альбом XIV	АПЖ	Установка автоматического пожаротушения и пожарной сигнализации.
	АПЖ, СО	Спецификация оборудования
	АПЖ, ВМ	Ведомость потребности в материалах

Примененные типовые проекты

1. Типовой проект 902-09-22.84 „Колодцы канализационные" (распространяет ЦИТП; 125878 ГСП, Москва, А-445, ул. Смольная, 22)
2. Типовой проект МП-II(III)-100-77/151, СП-II(III,IV)-100-77/151, МП-II(III,IV)-400-77/152; СП-II(III,IV)-400-77/152. Резервуар для воды монолитный железобетонный цилиндрический и сборно-монолитный железобетонный прямоугольный (распространяет ЦИТП, 125878, ГСП, Москва, А-445, ул. Смольная 22)
3. Типовой проект 901-2-1985 Автоматическая насосная станция противопожарного водоснабжения производительностью 135, 150, 200 и 300 куб. м. час (распространяет Центральный институт типового проектирования - Свердловский филиал: 620062, Свердловск, ул. Генеральская, 3А)

РАЗРАБОТАН
ПРОЕКТНЫМ ИНСТИТУТОМ
ГИПРОКОММУНДОРТРАНС
ГЛАВНЫЙ ИНЖЕНЕР ИНСТИТУТА /Билько/
ГЛАВНЫЙ ИНЖЕНЕР ПРОЕКТА /Самитов/

РАБОЧИЙ ПРОЕКТ СОГЛАСОВАН СО ШТАБОМ ГО СССР И УТВЕРЖДЕН ГОССТРОЕМ СССР
ПРОТОКОЛ N-А47 ОТ 19.04 1985 г.
РАБОЧИЕ ЧЕРТЕЖИ ВВЕДЕНЫ В ДЕЙСТВИЕ ИНСТИТУТОМ „ГИПРОКОММУНДОРТРАНСОМ"
ПРИКАЗ N- 45 ОТ 30.04. 1985 г.

Привязан

Инв. №

Альбом III

А-III-600-301.85
А-III-600-301.85
А-III-600-301.85

Содержание альбома.

Марка	Наименование	Стр
	Содержание альбома	2
ОВ-1	Общие данные (начало)	3
ОВ-2	Общие данные (продолжение)	4
ОВ-3	Общие данные (продолжение)	5
ОВ-4	Общие данные (окончание)	6
ОВ-5	Принципиальная схема вентиляции для 1,2,3,4 клима-	7
	тической зоны	
ОВ-6	План на отм. -3.00 с нанесением систем вентиляции	8
	для 1,2 климатической зоны	
ОВ-7	План на отм. -3.000 с нанесением систем вентиля-	9
	ции для 3,4 климатических зон	
ОВ-8	План на отм. -3.000 с нанесением систем отопле-	10
	ления и теплоснабжения установки П1.	
	Узел управления	
ОВ-9	Схемы систем отопления и теплоснабжения	11
	установки П1	
ОВ-10	Схема систем вентиляции П1, П2, В1	12
ОВ-11	Схемы систем вентиляции В2, В3, Р1, Р2	13
ОВ-12	Венткамера приточных систем П1 и П2 для 1,2	14
	климатической зоны	
ОВ-13	Венткамера приточных систем П1 и П2 для 3,4	15
	климатической зоны	
ОВ-14	Спецификация вентиляционных установок П1, П2	16
	для 1,2 климатической зоны	
ОВ-15	Спецификация вентиляционных установок П1, П2	17
	для 3,4 климатической зоны	
ОВ-16	Установки систем В1 и В2	18
	Планы, разрезы, спецификация	
ОВ-17	Вентиляция дизельной	19
	План, разрез, спецификация для 1,2 климатической	
	зоны	
ОВ-18	Вентиляция дизельной	20
	План, разрез, спецификация для 3,4 климатической	
	зоны	
ОВ,СО	Спецификация оборудования	21
ОВ,СО	Спецификация оборудования	22
ОВ,СО	Спецификация оборудования	23
ОВ,СО	Спецификация оборудования	24
ОВ,СО	Спецификация оборудования	25

Марка	Наименование	Стр
ОВ,СО	Спецификация оборудования	26
ОВ,СО	Спецификация оборудования	27
ОВ,СО	Спецификация оборудования	28
ОВ,СО	Спецификация оборудования	29
ОВ,ВМ	Ведомости потребности в материалах	30
ОВН1	Коробка 730×730×730	31
ОВН2	Коробка 810×810×810	
ОВН3	Коробка 800×810×350 h	
ОВН4	Коробка для крепления 3-х фильтров ФЯР	32
ОВН5	Коробка для крепления 6-ти фильтров ФЯР	
ОВН6	Конструкция теплоизоляционная	33
ОВН7	Конструкция противокоррозийной изоляции	

Альбом VI

ТП А-II-600-301.85 А-III-600-301.85 А-IV-600-301.85

Ведомость рабочих чертежей основного комплекта

Лист	Наименование	Примечание
1	Общие данные (начало)	
2	Общие данные (продолжение)	
3	Общие данные (продолжение)	
4	Общие данные (окончание)	
5	Принципиальная схема вентиляции для 1,2,3,4 климатических зон	
6	План на отм. -3.000 с нанесением систем вентиляции для 1,2 климатических зон	
7	План на отм. -3.000 с нанесением систем вентиляции для 3,4 климатических зон	
8	План на отм. -3.000 с нанесением систем отопления и теплоснабжения установки П1 Узел управления	
9	Схемы систем отопления и теплоснабжения установки П1	
10	Схема систем вентиляции П1, П2, В1	
11	Схемы систем вентиляции В2, В3, Р1, Р2	
12	Венткамера приточных систем П1 и П2 для 1,2 климатических зон	
13	Венткамера приточных систем П1 и П2 для 3,4 климатических зон	
14	Спецификация вентиляционных установок П1, П2 для 1,2 климатических зон	
15	Спецификация вентиляционных установок П1, П2 для 3,4 климатических зон	
16	Установки систем В1 и В2. Планы, разрезы, спецификация	
17	Вентиляция дизельной. План, разрез, спецификация для 1 и 2 климатических зон	
18	Вентиляция дизельной. План, разрез, спецификация для 3 и 4 климатических зон	

Ведомость ссылочных и прилагаемых документов

Обозначение	Наименование	Примечание
	Ссылочные документы	
Серия 5.904-13. вып 0,1-1, 1-2	Заслонки воздушные унифицированные для систем вентиляции	
Серия 1.494-25	Подставки под калориферы	
Серия 4.904-69	Детали крепления санитарно-технических приборов и трубопроводов	
Серия 5.904-1 в.0,1 (ч.1,2)	Детали крепления воздуховодов	
Серия 5.904-5	Гибкие вставки к центробежным вентиляторам	
Серия 1.494-21	Крепление решеток воздухоприточных типа „РР" и щелевых регулирующих типа „Р" к воздуховодам и строительным конструкциям	
Серия 1.494-10	Решетки щелевые регулирующие, тип Р	
Серия 1.494-8	Решетки воздухоприточные, тип РР	
Серия 4.903-10	Изделия и детали трубопроводов для тепловых сетей. Грязевики	
Серия 5.903-1	Узлы обвязки регулирующих клапанов на трубопроводах теплоснабжения калориферных установок	
Серия 5.903-2, в. 0.1	Воздухосборники для систем отопления и теплоснабжения вентиляционных установок	
ТДК-Н-I-70, ч.II, р.III альбом 3	Установка дверей, противовзрывных устройств	
ТДК-Н-I-70, ч.II, р.III альбом 3, приложение	Рабочие чертежи коробок для УЗС, МЗС и масляных фильтров	

Обозначение	Наименование	Примечание
	Прилагаемые документы	
ТП А-II-III-IV-600-301.85 ОВ.СО	Спецификация оборудования	
ТП А-II-III-IV-600-301.85 ОВ,ВМ	Ведомости потребности в материалах	
ТП А-II-III-IV-600-301.85 ОВН1	Коробка 730×730×730	
ТП А-II-III-IV-600-301.85 ОВН2	Коробка 810×810×810	
ТП А-II-III-IV-600-301.85 ОВН3	Коробка 800×810×350 h	
ТП А-II-III-IV-600-301.85 ОВН4	Коробка для крепления 3-х фильтров ФЯР	
ТП А-II-III-IV-600-301.85 ОВН5	Коробка для крепления 6-и фильтров ФЯР	
ТП А-II-III-IV-600-301.85 ОВН6	Конструкция теплоизоляционная	
ТП А-II-III-IV-600-301.85 ОВН7	Конструкция противокоррозийной изоляции	

Согласовано: Рук.гр. ЗМ Мамренко; Рук.гр. АОВ Антохина; Рук.гр. ВК Соболева

Согласовано: Гл.спец. КЖ Климов; Рук.гр. АР Степнов; Ст.инж. ТМ. Францисов

Взам.инв.№ | Подпись и дата | Инв.№ подл.

Типовой проект разработан в соответствии с действующими нормами и правилами и обеспечивает пожаробезопасную и взрывобезопасную эксплуатацию сооружения при соблюдении предусмотренных проектом мероприятий

Гл. инженер проекта (разработчик типового проекта) /Самитов/

Привязан

Инв.№

ТП А-II-600-301.85 А-III-600-301.85 А-IV-600-301.85 -ОВ

ГИП	Самитов		05.84
Нач.отд.	Федотов		05.84
Н.контр.	Балашов		05.84
Гл.спец.	Балашов		05.84
Рук.гр.	Васильева		05.84
Вед.инж.	Прокопьева		05.84

Склад материалов и оборудования отдельно стоящий, заглубленный

Стадия	Лист	Листов
Р	1	18

Общие данные (начало)

Гипрокоммундортранс г. Москва

Копировал: 20785-06 4 формат А2

Альбом VII

А-II-600-301.85
А-III-600-301.85
А-IV-600-301.85

План-схема

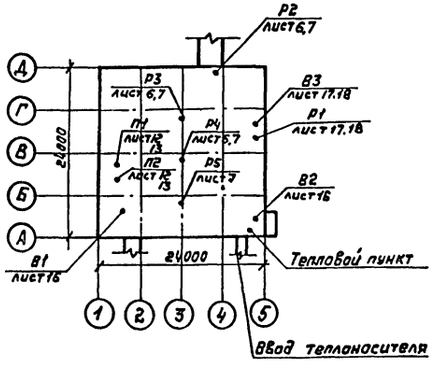

Основные показатели по чертежам отопления и вентиляции

Наименование здания (сооружения), помещения	Объём, м³	Периоды года при $t_н$, °С	Расход тепла, Вт (ккал/ч)				Расход холода, Вт (ккал/ч)	Установленная мощность электродвигателей кВт	Пункты табл. 34 СНиП II-11-77
			на отопление	на вентиляцию	на горячее водоснабжение	общий			
Склад материалов и оборудования отдельно-стоящий, заглубленный	1730	-40	28500 (24500)	60000 (51500)	—	88500 (76000)	98600 (85000)	35,8	1
		-30	22300 (19200)	47500 (41000)	—	69800 (60200)	98600 (85000)	35.8	2
		-20	17100 (14700)	35500 (30500)	—	52600 (45200)	98600 (85000)	43.8	3
		-10	10700 (9250)	23700 (20500)	—	34400 (29750)	98600 (85000)	44.8	4

Расход холода и установленная мощность по III режиму

Общие указания

1. Проект разработан в соответствии с нормами проектирования защитных сооружений гражданской обороны СНиП-II-11-77 и отдельными положениями норм МО.
2. Проект вентиляции разработан для 1, 2, 3, 4 климатических зон, которые соответствуют таблице 34 СНиП-II-11-77 и постановлению N 103 от 14.07.80г. для трех режимов вентиляции.
   Параметры наружного воздуха приняты по таблице 34 СНиП-II-11-77
3. Монтаж вентиляции производить в соответствии со СНиП III-28-75.
4. Порядок испытания объекта на герметичность и сдачу его в эксплуатацию производить в соответствии с СНиП 3.01.03-84 и специальной программой, разрабатываемой заказчиком.
5. В местах прохода электросварными трубами, воздуховодами и трубопроводами линии герметизации устанавливаются закладные детали по чертежам ТДК-Н-1-70 часть II, раздел III, альбом IV и чертежам „АР" данного проекта.
6. Фасонные части воздуховодов изготавливать согласно инструкции ВСН 353-75
7. Все вновь смонтированные системы вентиляции и отопления до сдачи их в эксплуатацию должны быть подвергнуты предпусковым испытаниям и монтажной наладке. Предпусковым и эксплуатационным испытаниям предшествует тщательный осмотр систем для определения их соответствия проекту и выявления дефектов строительно-монтажных работ.
8. На воздухозаборе системы чистой вентиляции предусматривается установка утепленного клапана с электроприводом для автоматизации защиты калориферов от замораживания при повседневной эксплуатации в зимнее время.
9. Для определения подпора используются тягонапоромеры типа ТНЖС-Н.
   Кроме того, до и после фильтров ФП-300 на воздуховодах предусмотрена установка пробно-спускных кранов Ф10 мм, служащих для взятия проб воздуха контрольно-измерительными приборами, а также для подсоединения тягонапоромеров с целью определения падения давления до и после фильтров и, в конечном итоге, определения степени запыленности фильтра,
10. Крепление вентиляторов выполнить по чертежу „АР" данного проекта (лист АР-4, альбом IV)
11. Крепление оборудования, воздуховодов и гермоклапанов см. на листах „КЖС" данного проекта (листы КЖС-10,11, альбом IV)
12. Воздуховоды выполнить следующим образом:
    а) обвязку фильтров ПФП-1000, ФП-300 — из листовой стали δ = 2 мм. согласно СНиП II-11-77;
    б) воздуховоды приточных систем до гермоклапанов N: 2,3,13 и воздуховоды вытяжных систем после гермоклапанов N: 8,12,14 из электросварных труб по ГОСТ 10704-76;
13. Конструкция противокоррозийной усиленной изоляции воздуховодов из электросварных труб по ГОСТ 10704-76*, проложенных в грунте:
    а) грунтовка битумной мастикой за 2 раза;
    б) битумно-резиновая мастика 4 мм;
    в) бризол 1,5 мм.
14. В качестве нагревательных приборов приняты гладкие трубы, прокладываемые над полом по периметру убежища на высоте 20-40 см. от пола.
15. Для удаления воздуха из системы отопления при заполнении её водой в верхних точках устанавливаются воздухосборники.
    Теплоноситель — вода с параметрами Т=150-70°С
    вариант — Т=95-70°С
16. Трубопроводы от узла управления до калориферов изолируются:
    а) маты минераловатные прошивные марки М-200, δ=40 мм. в каркасе из металлической сетки с ячейкой N: 20-0.5;
    б) обёртка металлической сеткой с ячейкой N: 20-1.6;
    в) покрытие фольгой.
17. В воздуховодах для осмотра герметических клапанов (со стороны внутренних помещений) предусмотреть „люк-ветавку".
18. Принципиальные схемы вентиляции, таблицу работы вентиляторов и запорных устройств см. на листе 5
19. Пояснительную записку см. Альбом I
20. Экспликацию помещений см. лист АР-2 альбом II, III
21. Печи ПЗТ-4 — для отопления оголовков

Привязан:

Инв. №

ТП	А-II-600-301.85 А-III-600-301.85 А-IV-600-301.85				-ОВ
ГИП	Самитов		05.84	Склад материалов и оборудования, отдельно стоящий, заглубленный	Стадия: Р; Лист: 2; Листов:
Нач.отд.	Федотов		05.84		
Н.контр.	Балашов		05.84		
Гл.спец.	Балашов		05.84	Общие данные (продолжение)	Гипрокоммундортранс г. Москва
Рук.гр.	Васильева		05.84		
Вед.инж.	Прокопьева		05.84		

Инв.№ подл. | Подпись и дата | Взам.инв.№

Копировал: -20785-06 5 формат А2

Альбом VI

Характеристика отопительно-вентиляционных систем

Обозначение системы	Кол. систем	Наименование обслуживаемого помещения (технологического оборудования)	Тип установки	Вентилятор: Тип, исполнение по взрывозащите	Вентилятор: №	Вентилятор: Схема исполнения	Вентилятор: Положение	Вентилятор: L, м³/ч	Вентилятор: P, Па	Вентилятор: n, об/мин	Электродвигатель: Тип, исполнение по взрывозащите	Электродвигатель: N, квт	Электродвигатель: n, об/мин	Воздухонагреватель: Тип	Воздухонагреватель: Кол.	Воздухонагреватель: t-ра нагрева, °С от	Воздухонагреватель: t-ра нагрева, °С до	Воздухонагреватель: Расход тепла, Вт	Воздухонагреватель: ΔP, Па	Фильтр: Тип	Фильтр: Кол	Фильтр: ΔP, Па кгс/м²	Воздухоохладитель: Тип	Воздухоохладитель: Кол.	Воздухоохладитель: t-ра охлаждения, °С от	Воздухоохладитель: t-ра охлаждения, °С до	Воздухоохладитель: Расход холода, Вт	Воздухоохладитель: ΔP, Па	Противовзрывное устройство: Тип	Противовзрывное устройство: Кол.	Противовзрывное устройство: ΔP, Па	Режим	Примечание
П1	1	Основные помещения	В-ЦУ-70-6,3-01	ТУ22-3151-75	6,3	1	Пр0°	6800	520	1000	4А100L6	2,2	1000	КВБ7А-П	1	-40	+10	60000	70	ФЯР	6	50	—	—	—	—	—	—	УЗС-1	1	110	I, II, III	
П2	1	Основные помещения	Ц10-28		3,15	1	Л0°	1200	2700	2880	4А100S2У3	4,0	2880	—	—	—	—	—	—	ФЯР ПФП-1000 ФП-300	1 2 4	50 245 833	—	—	—	—	—	—	М3С-1	1	180	II	
П3	1	Дизельная	—	—	—	—	—	4350	—	—	—	—	—	—	—	—	—	—	—	ФЯР	3	50	—	—	40	20	29000	—	УЗС-1	1	50	I, II	1 климатическая зона
В1	1	Основные помещения	В-ЦУ-70-5-02-лев	ТУ 22-3151-75	5	1	Л0°	5200	620	1500	4А80В4	1,5	1500	—	—	—	—	—	—	—	—	—	—	—	—	—	—	—	УЗС-1	1	50	I	
В2	1	Санузлы	В-ЦУ-70-2,5-02	ТУ22-3151-75	2,5	1	Пр0°	900	620	3000	4АА63А2	0,37	3000	—	—	—	—	—	—	—	—	—	—	—	—	—	—	—	М3С	1	80	I, II	
В3	1	Дизельная	В-ЦУ-70-5-04 лев	ТУ22-3151-75	5	1	Л0°	4350	550	1500	4А80В4	1,5	1500	—	—	—	—	—	—	—	—	—	—	—	—	—	—	—	УЗС-1	1	45	I, II	
Р1	1	Дизельная	В-ЦУ-70-6,3-03	ТУ22-3151-75	6,3	1	Пр0°	8700	520	1000	4А100L6	2,2	1000	—	—	—	—	—	—	—	—	—	КВС10А-П	1	40	36	11600	30	—	—		III	
Р2	1	Основные помещения	КТА1-6,3-01А	—	—	—	—	6300	—	—	—	8,0	—	—	—	—	—	—	—	—	—	—	КТА1-6,3-01А	1	28	14,2	29000	—	—	—	—	III	
Р3	1	Основные помещения	КТА1-6,3-01А	—	—	—	—	6300	—	—	—	8,0	—	—	—	—	—	—	—	—	—	—	КТА1-6,3-01А	1	28	14,2	29000	—	—	—	—	III	
Р4	1	Основные помещения	КТА1-6,3-01А	—	—	—	—	6300	—	—	—	8,0	—	—	—	—	—	—	—	—	—	—	КТА1-6,3-01А	1	28	14,2	29000	—	—	—	—	III	
П1	1	Основные помещения	В-ЦУ-70-6,3-01	ТУ22-3151-75	6,3	1	Пр0°	7450	500	1000	4А100L6	2,2	1000	КВБ6А-П (150-70°) КВБ7А-П (95-70°)	1 1	-30	+10	47500	100 75	ФЯР	6	50	—	—	—	—	—	—	УЗС-1	1	130	I, II, III	
П2	1	Основные помещения	Ц10-28		3,15	1	Л0°	1200	2700	2880	4А100S2У3	4,0	2880	—	—	—	—	—	—	ФЯР ПФП-1000 ФП-300	1 2 4	50 245 833	—	—	—	—	—	—	М3С-1	1	180	II	
П3	1	Дизельная	—	—	—	—	—	7000	—	—	—	—	—	—	—	—	—	—	—	ФЯР	5	50	—	—	40	25	35000	—	УЗС-1	1	125	I, II	
В1	1	Основные помещения	В-ЦУ-70-5-02 лев.	ТУ22-3151-75	5	1	Л0°	5800	590	1500	4А80В4	1,5	1500	—	—	—	—	—	—	—	—	—	—	—	—	—	—	—	М3С	1		I, II	2 климатическая зона
В2	1	Санузлы	В-ЦУ-70-2,5-02	ТУ22-3151-75	2,5	1	Пр0°	900	620	3000	4АА63А2	0,37	3000	—	—	—	—	—	—	—	—	—	—	—	—	—	—	—	УЗС-1	1	90	I, II	
В3	1	Дизельная	В-ЦУ-70-5-02 лев.	ТУ22-3151-75	5	1	Л90°	7000	450	1500	4А80В4	1,5	1500	—	—	—	—	—	—	—	—	—	КВС10А-П	1	40	36	11600	30	—	—	—	III	
Р1	1	Дизельная	В-ЦУ-70-6,3-03	ТУ22-3151-75	6,3	1	Пр0°	8700	520	1000	4А100L6	2,2	1000	—	—	—	—	—	—	—	—	—	КТА1-6,3-01А	1	28	18,6 14,2	19750 II 29000 III	—	—	—	—	II, III	
Р2	1	Основные помещения	КТА1-6,3-01А	—	—	—	—	6300	—	—	—	8,0	—	—	—	—	—	—	—	—	—	—	КТА1-6,3-01А	1	28	18,6 14,2	19750 II 29000 III	—	—	—	—	II, III	
Р3	1	Основные помещения	КТА1-6,3-01А	—	—	—	—	6300	—	—	—	8,0	—	—	—	—	—	—	—	—	—	—	КТА1-6,3-01А	1	28	14,2	29000	—	—	—	—	III	
Р4	1	Основные помещения	КТА1-6,3-01А	—	—	—	—	6300	—	—	—	8,0	—	—	—	—	—	—	—	—	—	—											

Подпор во II режиме 300 м³/ч, в III режиме – 180 м³/ч

Аварийное дымоудаление в мирное время – системами В1 и В2

А – III – 600 – 301.85
А – IV – 600 – 301.85

Привязан

Инв. №

ТП А – II – 600 – 301.85 А – III – 600 – 301.85 А – IV – 600 – 301.85 – ОВ

ГИП	Семитов		05.84
Нач. отд.	Федотов		05.84
Н. контр.	Балашов		05.84
Гл. спец.	Балашов		05.84
Рук. гр.	Васильева		05.84
Ред. инж.	Прокопьева		05.84

Схемы материалов и оборудования, отдельно стоящий, заглубленный

Стадия	Лист	Листов
Р	3	

Общие данные (продолжение)

Гипракоммундортранс г. Москва

Копировал: 20785-06 6 Формат А2

Инв. № подл. | Подпись и дата | Взам. инв. №

Альбом VI

А – II – 600 – 301.85
А – III – 600 – 301.85
А – IV – 600 – 301.85

Характеристика отопительно – вентиляционных систем

Обозначение системы	Кол. систем	Наименование обслуживаемого помещения (технологического оборудования)	Тип установки	Вентилятор: Тип, исполнение по взрывозащите	Вентилятор: N°	Вентилятор: Схема исполнения	Вентилятор: Положение	Вентилятор: L, м³/ч	Вентилятор: P, Па	Вентилятор: n, об/мин	Электродвигатель: Тип, исполнение по взрывозащите	Электродвигатель: N, кВт	Электродвигатель: n, об/мин	Воздухонагреватель: Тип	Воздухонагреватель: Кол	Воздухонагреватель: Т-ра нагрева, °С от	Воздухонагреватель: Т-ра нагрева, °С до	Воздухонагреватель: Расход тепла, Вт	Воздухонагреватель: ΔP, Па	Фильтр: Тип	Фильтр: Кол.	Фильтр: ΔP, Па кгс/м²	Воздухоохладитель: Тип	Воздухоохладитель: Кол	Воздухоохладитель: Т-ра охлаждения, °С от	Воздухоохладитель: Т-ра охлаждения, °С до	Воздухоохладитель: Расход холода, Вт	Воздухоохладитель: ΔP, Па	Противовзрывное устройство: Тип	Противовзрывное устройство: Кол.	Противовзрывное устройство: ΔP, Па	Режим	Примечание
П1	1	Основные помещения	В-Ц4-70-6,3-01	ТУ22-3151-75	6,3	1	Пр0°	8000	480	1000	4А100L6	2.2	1000	КВС7А-П (150-70°) КВБ6А-П (95-70°)	1 1	-20	+10	35500	70 120	ФЯР	6	50	—	—	—	—	—	—	УЗС-1	1	150	I, II, III	
П2	1	Основные помещения	Ц10-28		3,15	1	Л0°	1200	2700	2880	4А100S2У3	4.0	2880	—	—	—	—	—	—	ФЯР ПФП-1000 ФП-300	1 2 4	50 245 833	—	—	—	—	—	—	МЗС	1	180	II	
П3	1	Дизельная	—	—	—	—	—	2950 I 4350 II	—	—	—	—	—	—	—	—	—	—	—	ФЯР	3	50	—	—	40	30	9900 I 14500 II	—	УЗС-1	1	25 50	I, II	3 климатическая зона
В1	1	Основные помещения	В-Ц4-70-5-02 лев.	ТУ22-3151-75	5	1	Л0°	6300	550	1500	4А80В4	1,5	1500	—	—	—	—	—	—	—	—	—	—	—	—	—	—	—	УЗС-1	1	70	I	
В2	1	Санузлы	В-Ц4-70-25-02	ТУ22-3151-75	2,5	1	Пр0°	900	620	3000	4АА63А2	0.37	3000	—	—	—	—	—	—	—	—	—	—	—	—	—	—	—	МЗС	1	80	I, II	
В3	1	Дизельная	В-Ц4-70-5-04 лев	ТУ22-3151-75	5	1	Л90°	2950 I 4350 II	600 550	1500	4А80В4	1.5	1500	—	—	—	—	—	—	—	—	—	—	—	—	—	—	—	УЗС-1	1	20 40	I, II	
Р1	1	Дизельная	В-Ц4-70-6,3-03	ТУ22-3151-75	6,3	1	Пр0°	8700	520	1000	4А100L6	2,2	1000	—	—	—	—	—	—	—	—	—	КВС10А-П	2	40	36	11600	60	—	—	—	III	
Р2	1	Основные помещения	КТА1-6,3-01А	—	—	—	—	6300	—	—	—	8.0	—	—	—	—	—	—	—	—	—	—	КТА1-6,3-01А	1	28	15,2 14,2	27000 II 29000 III	—	—	—	—	II, III	
Р3	1	Основные помещения	КТА1-6,3-01А	—	—	—	—	6300	—	—	—	8.0	—	—	—	—	—	—	—	—	—	—	КТА1-6,3-01А	1	28	15,2 14,2	27000 II 29000 III	—	—	—	—	II, III	
Р4	1	Основные помещения	КТА1-6,3-01А	—	—	—	—	6300	—	—	—	8.0	—	—	—	—	—	—	—	—	—	—	КТА1-6,3-01А	1	28	15,2 14,2	27000 II 29000 III	—	—	—	—	II, III	
Р5	1	Основные помещения	КТА1-6,3-01А	—	—	—	—	6300	—	—	—	8.0	—	—	—	—	—	—	—	—	—	—	КТА1-6,3-01А	1	28	15,2 14,2	27000 II 29000 III	—	—	—	—	II, III	
П1	1	Основные помещения	В-Ц4-70-6,3-01	ТУ22-3151-75	6.3	1	Пр0°	9000	450	1000	4А100L6	2.2	1000	КВС6А-П	1	-10	+10	23700	100	ФЯР	6	50	—	—	—	—	—	—	УЗС-1	1	190	I, II, III	
П2	1	Основные помещения	Ц10-28		3,15	1	Л0°	1200	2700	2880	4А100S2У3	4.0	2880	—	—	—	—	—	—	ФЯР ПФП-1000 ФП-300	1 2 4	50 245 833	—	—	—	—	—	—	МЗС	1	180	II	
П3	1	Дизельная	—	—	—	—	—	5900 I 8700 II	—	—	—	—	—	—	—	—	—	—	—	ФЯР	6	50	—	—	40	35	9900 I 14500 II	—	УЗС-1	1	90 180	I, II	4 климатическая зона
В1	1	Основные помещения	В-Ц4-70-5-02 лев	ТУ22-3151-75	5	1	Л0°	7200	450	1500	4А80В4	1,5	1500	—	—	—	—	—	—	—	—	—	—	—	—	—	—	—	УЗС-1	1	100	I	
В2	1	Санузлы	В-Ц4-70-25-08	ТУ22-3151-75	2,5	1	Пр0°	900	620	3000	4АА63А2	0.37	3000	—	—	—	—	—	—	—	—	—	—	—	—	—	—	—	МЗС	1	80	I, II	
В3	1	Дизельная	В-Ц4-70-6,3-01 лев	ТУ22-3151-75	6,3	1	Л90°	5900 I 8700 II	550 450	1000	4А100L6	2.2	1000	—	—	—	—	—	—	ФЯР	6	50	—	—	40	35	9900 I 14500 II		УЗС-1	1	60 130	I, II	
Р1	1	Дизельная	В-Ц4-70-6,3-03	ТУ22-3151-75	6,3	1	Пр0°	8700	520	1000	4А100L6	2,2	1000	—	—	—	—	—	—	—	—	—	КВБ10А-П	2	40	36	11600	60	—	—	—	III	
Р2	1	Основные помещения	КТА1-6,3-01А	—	—	—	—	6300	—	—	—	8.0	—	—	—	—	—	—	—	—	—	—	КТА1-6,3-01А	1	28	15.0 14,2	27250 II 29000 III	—	—	—	—	II, III	
Р3	1	Основные помещения	КТА1-6,3-01А	—	—	—	—	6300	—	—	—	8.0	—	—	—	—	—	—	—	ФЯР	6	50	КТА1-6,3-01А	1	28	15.0 14,2	27250 II 29000 III	—	—	—	—	II, III	
Р4	1	Основные помещения	КТА1-6,3-01А	—	—	—	—	6300	—	—	—	8.0	—	—	—	—	—	—	—	—	—	—	КТА1-6,3-01А	1	28	15.0 14,2	27250 II 29000 III	—	—	—	—	II, III	
Р5	1	Основные помещения	КТА1-6,3-01А	—	—	—	—	6300	—	—	—	8.0	—	—	—	—	—	—	—	—	—	—	КТА1-6,3-01А	1	28	15.0 14.2	27250 II 29000 III	—	—	—	—	II, III	

Подпор во II режиме 300 м³/ч., в III режиме – 180 м³/ч.

Аварийное дымоудаление в мирный период – системами В1 и В2.

Привязан

Инв. №

ТП	А – II – 600 – 301.85 А – III – 600 – 301.85 А – IV – 600 – 301.85						–ОВ
ГИП	Самитов		05.84	Склад материалов и оборудования, отдельно стоящий заглубленный	Стадия	Лист	Листов
Нач. отд.	Федотов		05.84		Р	4	
Н. контр.	Балашов		05.84				
Гл. спец.	Балашов		05.84	Общие данные (окончание)	Гипрокоммундортранс г. Москва		
Рук. гр.	Васильева		05.84				
Вед. инж.	Прокопьева		05.84				

Инв. № подл. | Подпись и дата | Взам. инв. №

20785-06 7 Формат А2

Альбом VII

ТП А-II-600-301.85
А-III-600-301.85
А-IV-600-301.85

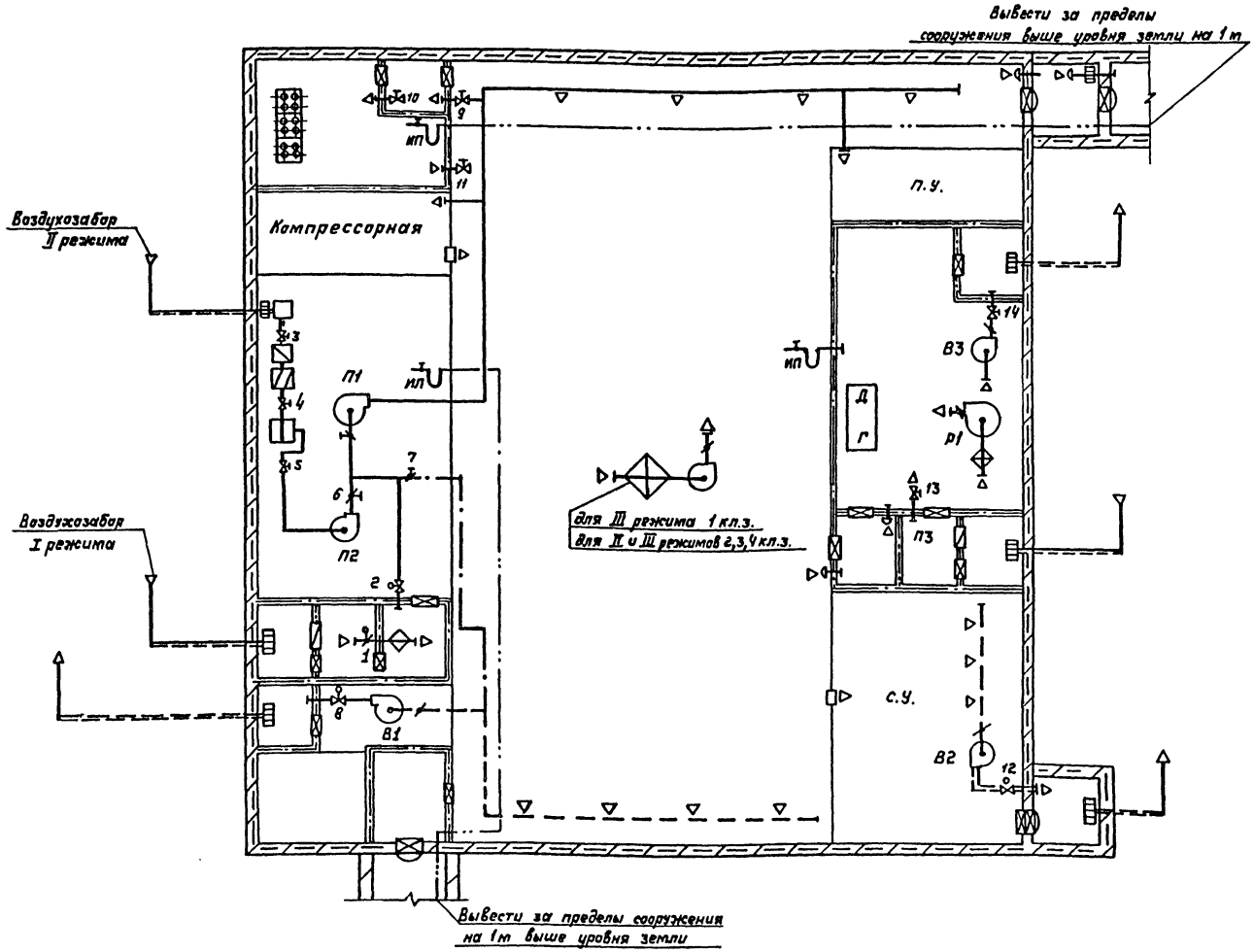

Режимы	Системы							Гермоклапаны и заслонки													
	П1	П2	П3	В1	В2	В3	Р1	1	2	3	4	5	6	7	8	9*	10*	11*	12	13	14
I	+	−	+	+	+	+	−	+	+	−	−	−	−	−	+	+	+	+	+	+	+
II	+	+	+	−	+	+	−	−	−	+	+	+	+	+	−	+	+	+	+	+	+
III	+	−	−	−	−	−	+	−	−	−	−	−	−	+	−	+	+	+	−	−	−
Аварийное удаление в мирное время	−	−	−	+	+	−	−	−	−	−	−	−	−	−	+	−	−	+	+	−	+

* В мирное время и в особый период работают периодически

Условные обозначения

- Граница герметизации внешняя
- Граница герметизации внутренняя
- Защитно-герметическая дверь или ставень
- Герметическая дверь или ставень
- Шахта для забора воздуха
- Шахта для выброса воздуха
- Противовзрывное защитное устройство
- Расширительная камера (металлическая)
- Приточный воздуховод
- Вытяжной воздуховод
- Рециркуляционный воздуховод
- Приточный воздуховод из электросварных труб
- Вытяжной воздуховод из электросварных труб
- Вентилятор радиальный
- Фильтр ФЯР в коробке, ФЯР в обечайке (в стене)
- Предфильтр ПФП-1000
- Фильтр-поглотитель ФП-300
- Воздухонагреватель (калорифер)
- Воздухоохладитель (кондиционер)
- Герметический клапан с электроприводам
- Герметический клапан с ручным приводам
- Заслонка вентиляционная с электроприводам
- Заслонка вентиляционная с ручным приводам
- Решётка для забора воздуха
- Решетка для выпуска воздуха
- Отверстие для перетекания воздуха
- Клапан избыточного давления
- ИП Тягонапоромер ТНЖ-Н с лабораторным краном
- Баллоны со сжатым воздухом

Привязан:

Инв. №

ТП А-II,III,IV-600-301.85 -ОВ

					Стадия	Лист	Листов
ГИП	Сапитов		05.84	Склад материалов и оборудования отдельно стоящий, заглубленный	Р	5	
Нач.отд.	Федотов		05.84				
Н.контр.	Балашев		05.84				
Ст.спец.	Балашов		05.84	Принципиальная схема вентиляции для 1,2,3,4 климатической зоны.	Гипрокаучуктермтранс г. Москва		
Рук.гр.	Васильева		05.84				
Вед.инж.	Прокопьева		05.84				

Инв.№подл. | Подпись и дата | Взам.инв.№

Копировал: Долг- 20785-06 8 Формат А2

Альбом VI

А-II-600-301.85
А-III-600-301.85
А-IV-600-301.85

ТП

Инв.№ подл. | Подпись и дата | Взам.инв.№

План
м 1:100

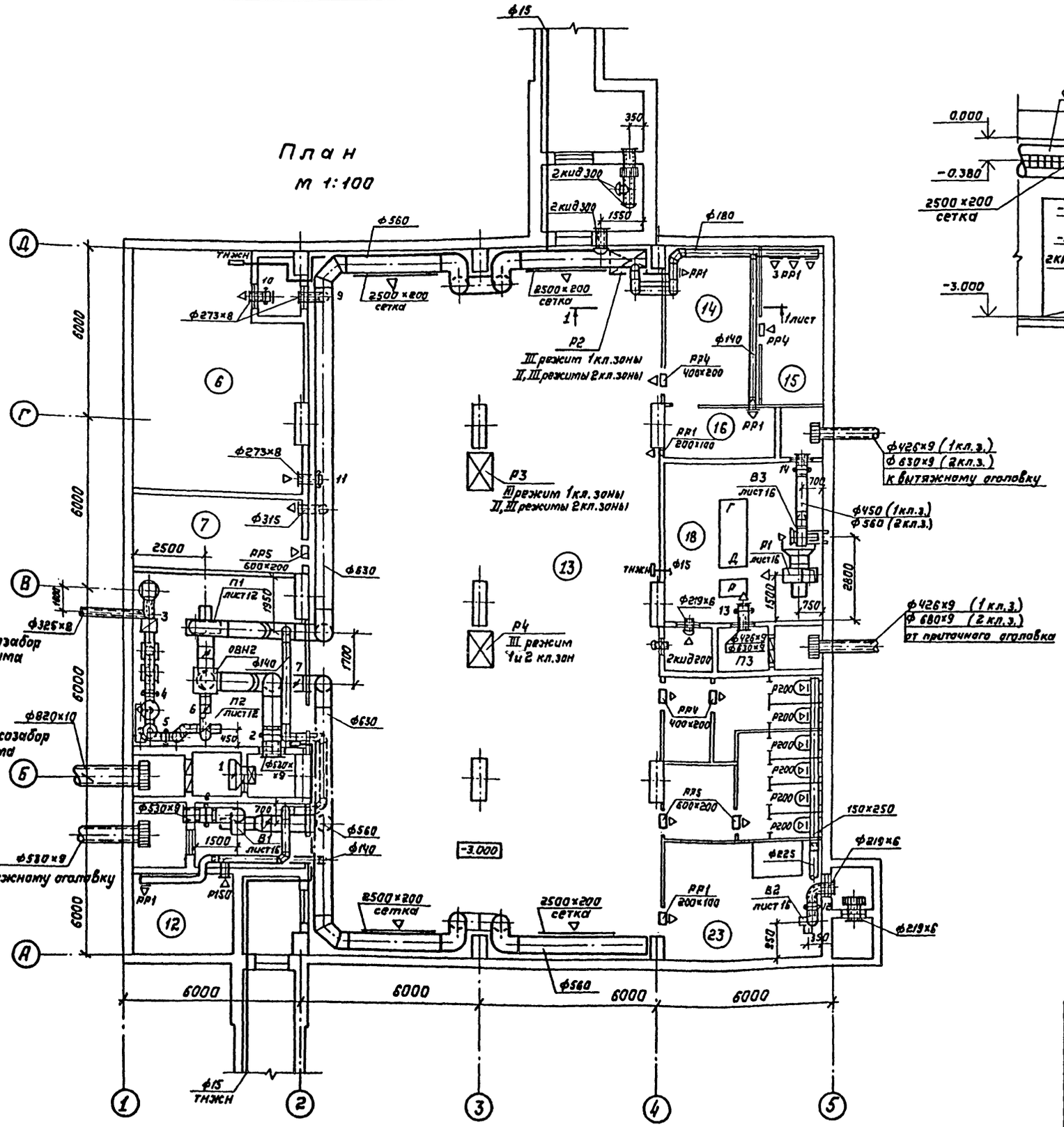

Разрез 1-1
м 1:50

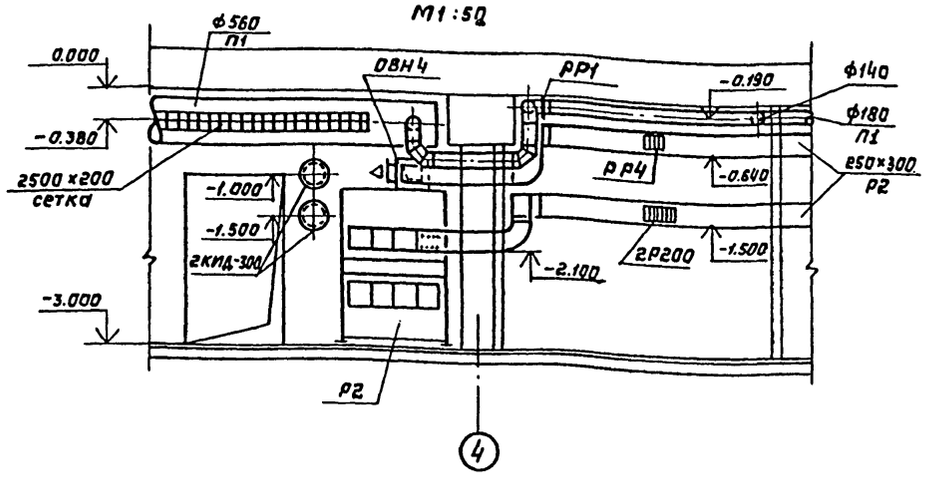

Согласована:
ГИП „Гипросвязь"
Шачнев Шачнев В.А.

ГИП ГСПИ
Киреев В.И.

Привязан:

Инв.№

				ТП	А-II-600-301.85 А-III-600-301.85 А-IV-600-301.85	-ОВ		
ГИП	Самитов		05.84	Склад материалов и оборудования, отдельно стоящий, заглубленный	Стадия	Лист	Листов
Нач.отд.	Федотов		05.84		Р	6	
Н.контр.	Балашов		05.84				
Гл.спец.	Балашов		05.84	План на отм.-3.000 с нанесением систем вентиляции для 1,2 климатической зоны	Гипракоммундортранс г. Москва		
Рук.гр.	Васильева		05.84				
Вед.инж.	Прокопьева		05.84				

Копировал: Дал. 20785-06 9 формат А2

Альбом VI

План
м 1:100

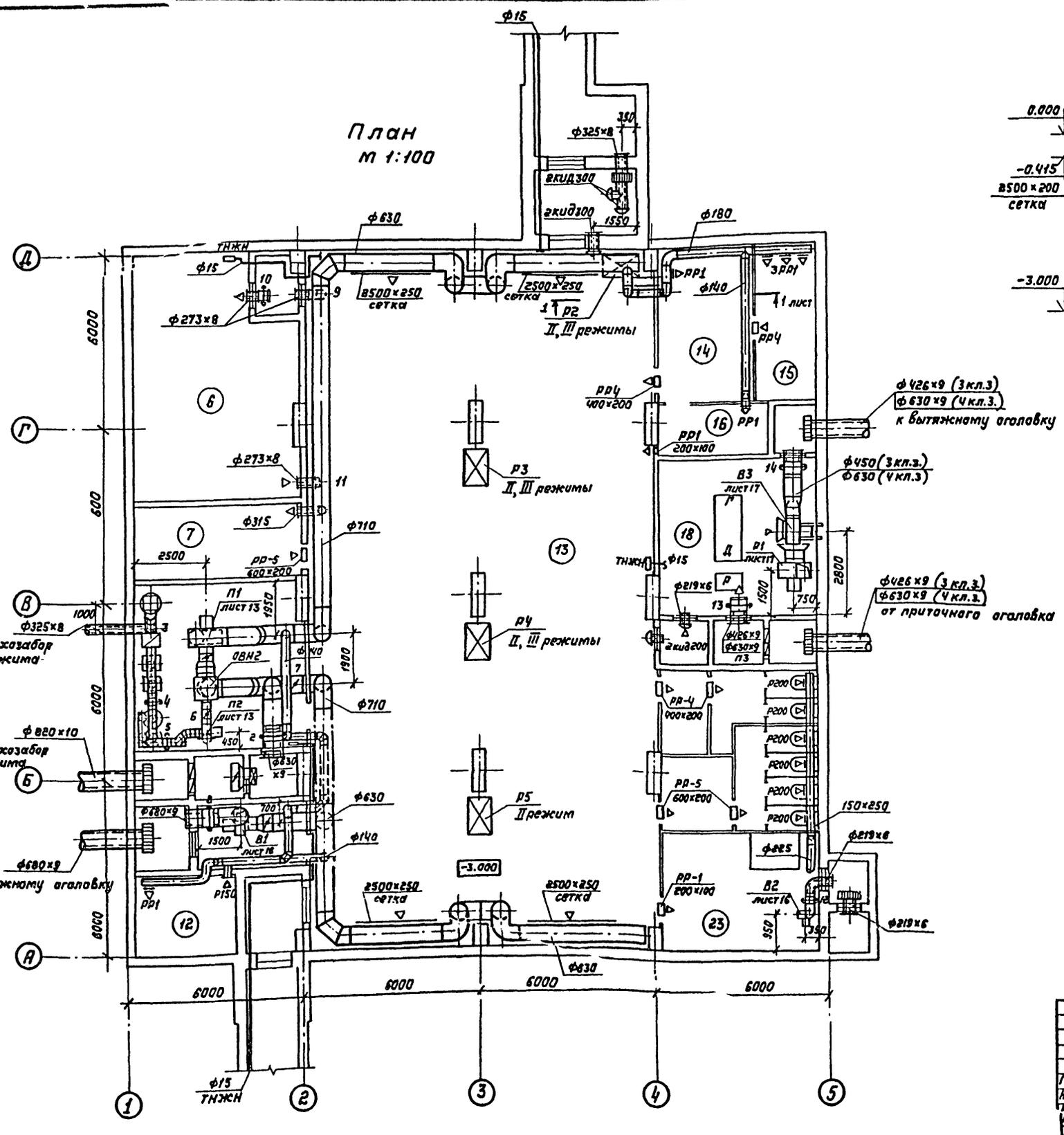

Разрез 1-1
м 1:50

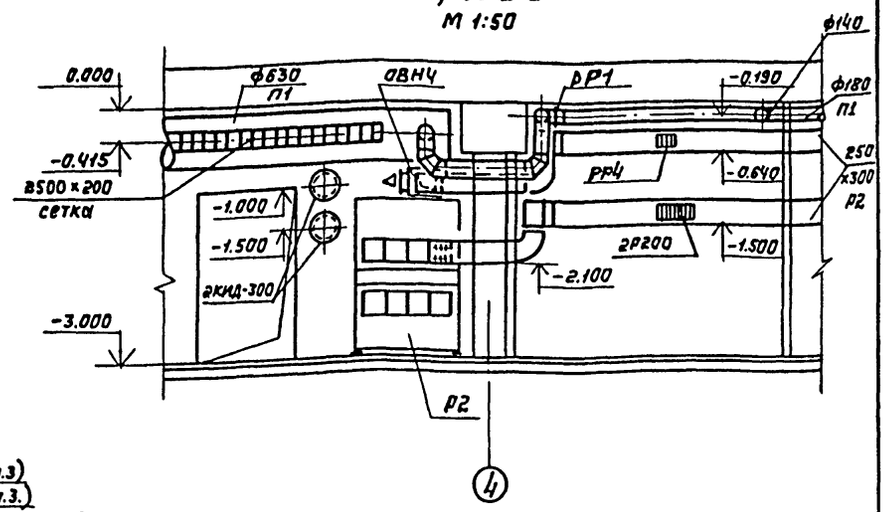

Альбом VI

А-II-600-301.85
А-III-600-301.85
А-IV-600-301.85
ТП

Инв.№ подл. | Подпись и дата | Взам.инв.№

Привязан:

Инв.№

ТП	А-II-600-301.85 А-III-600-301.85 А-IV-600-301.85						-08
ГИП	Самитов		05.84	Склад материалов и оборудования отдельно стоящий, заглубленный	Стадия	Лист	Листов
Нач.отд.	Федотов		05.84		Р	7	
Н.контр.	Балашов		05.84				
Ук.гр.	Балашов		05.84	План на отм.-3.000 с нанесением систем вентиляции для 3,4 климатических зон.	Гипрокоммундортранс г.Москва		
Рук.гр.	[illegible]		05.84				
Зав.маст.	[illegible]		05.84				

Копировал: [illegible] 20785-06 10 Формат А2

Альбом VII

ТП А-II-600-301.85
А-III-600-301.85
А-IV-600-301.85

План

Клим зона	ФР 150-70	ФР 95-70
1	25	40
2	20	32
3	15	25
4	15	20

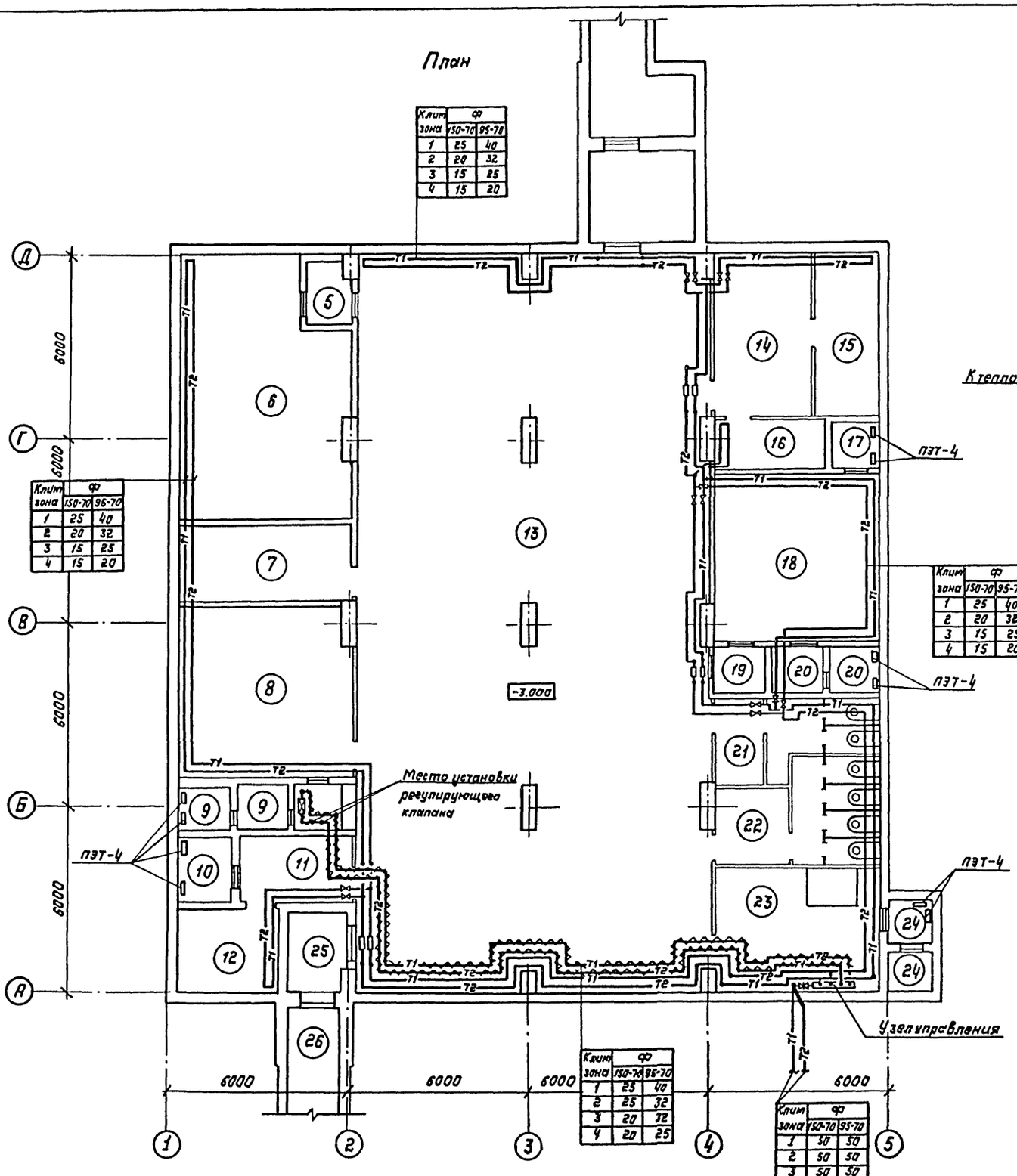

Клим зона	ФР 150-70	ФР 95-70
1	25	40
2	20	32
3	15	25
4	15	20

Клим зона	ФР 150-70	ФР 95-70
1	25	40
2	20	32
3	15	25
4	15	20

Клим зона	ФР 150-70	ФР 95-70
1	25	40
2	20	32
3	20	32
4	20	25

Клим зона	ФР 150-70	ФР 95-70
1	50	50
2	50	50
3	50	50
4	50	50

Узел управления

Клим зона	ФР 150-70	ФР 95-70
1	32	40
2	25	40
3	20	32
4	20	25

Клим зона	ФР 150-70	ФР 95-70
1	25	40
2	25	32
3	20	32
4	20	25

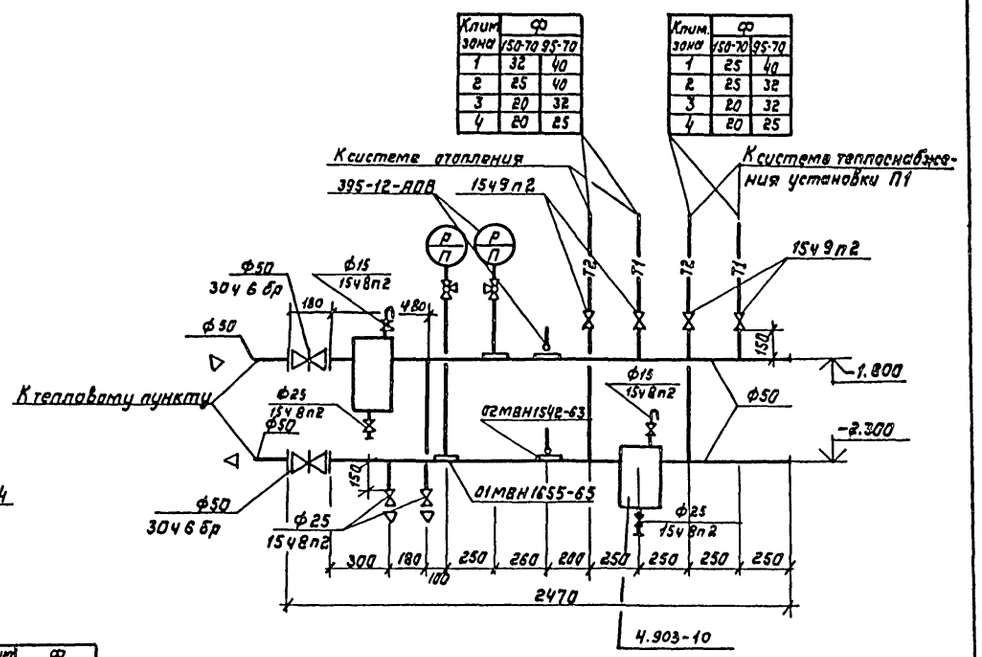

Привязан:

Инв.№

ТП	А-II-600-301.85 А-III-600-301.85 А-IV-600-301.85				-ОВ
ГИП	Самитов		05.84	Склад материалов и оборудования, отдельно стоящий, заглубленный	Стадия: Р; Лист: 8; Листов:
Нач.отд.	Федотов		05.84		
Н.контр.	Балашов		05.84		
Гл.спец.	Балашов		05.84	План на отм.-3.000 с нанесением систем отопления и теплоснабжения установки П1. Узел управления.	Гипрокоммундортранс г. Москва
Рук.гр.	Васильева		05.84		
Вед.инж.	Прокопьева		05.84		

Инв.№ подл. | Подпись и дата | Взам.инв.№

Копировал: 20785-06 11 формат А2

Альбом VI

ТП А-II-600-301.85 А-III-600-301.85 А-IV-600-301.85

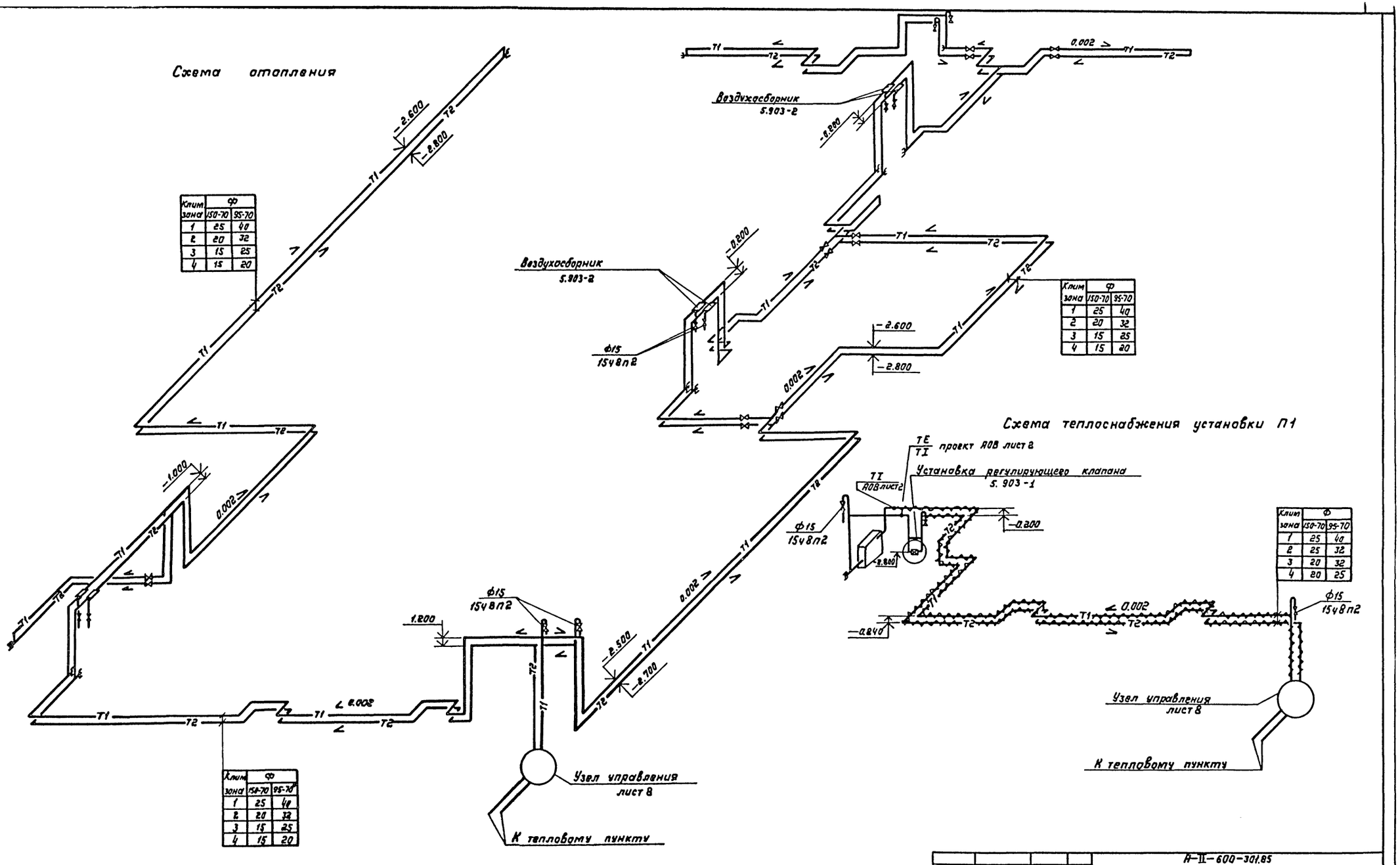

Клим зона	Ф 150-70	Ф 95-70
1	25	40
2	20	32
3	15	25
4	15	20

Клим зона	Ф 150-70	Ф 95-70
1	25	40
2	20	32
3	15	25
4	15	20

Клим зона	Ф 150-70	Ф 95-70
1	25	40
2	25	32
3	20	32
4	20	25

Клим зона	Ф 150-70	Ф 95-70
1	25	40
2	20	32
3	15	25
4	15	20

ТП	А-II-600-301.85 А-III-600-301.85 А-IV-600-301.85					-ОВ
Привязан:	ГИП	Самитов		05.84	Склад материалов и оборудования отдельно стоящий, заглубленный	Стадия: Р; Лист: 9; Листов:
	Нач.отд.	Федотов		05.84		
	Н.контр.	Балашов		05.84		
	Гл.спец.	Балашов		05.84	Схемы систем отопления и теплоснабжения установки П1.	Гипрокоммундортранс г. Москва
Инв. №	Рук.гр.	Васильева		05.84		
	Вед.инж.	Прокопьева		05.84		

20785-06 12 формат А2

Инв. № подл. | Подпись и дата | Взам. инв. №

* Расход воздуха указан для I режима вентиляции
Для режимов II и III L = 180 м³/ч

** Расход воздуха указан для I и II режимов вентиляции
Для режима III L = 50 м³/ч

*** Расход воздуха указан для I, II, III режимов вентиляции

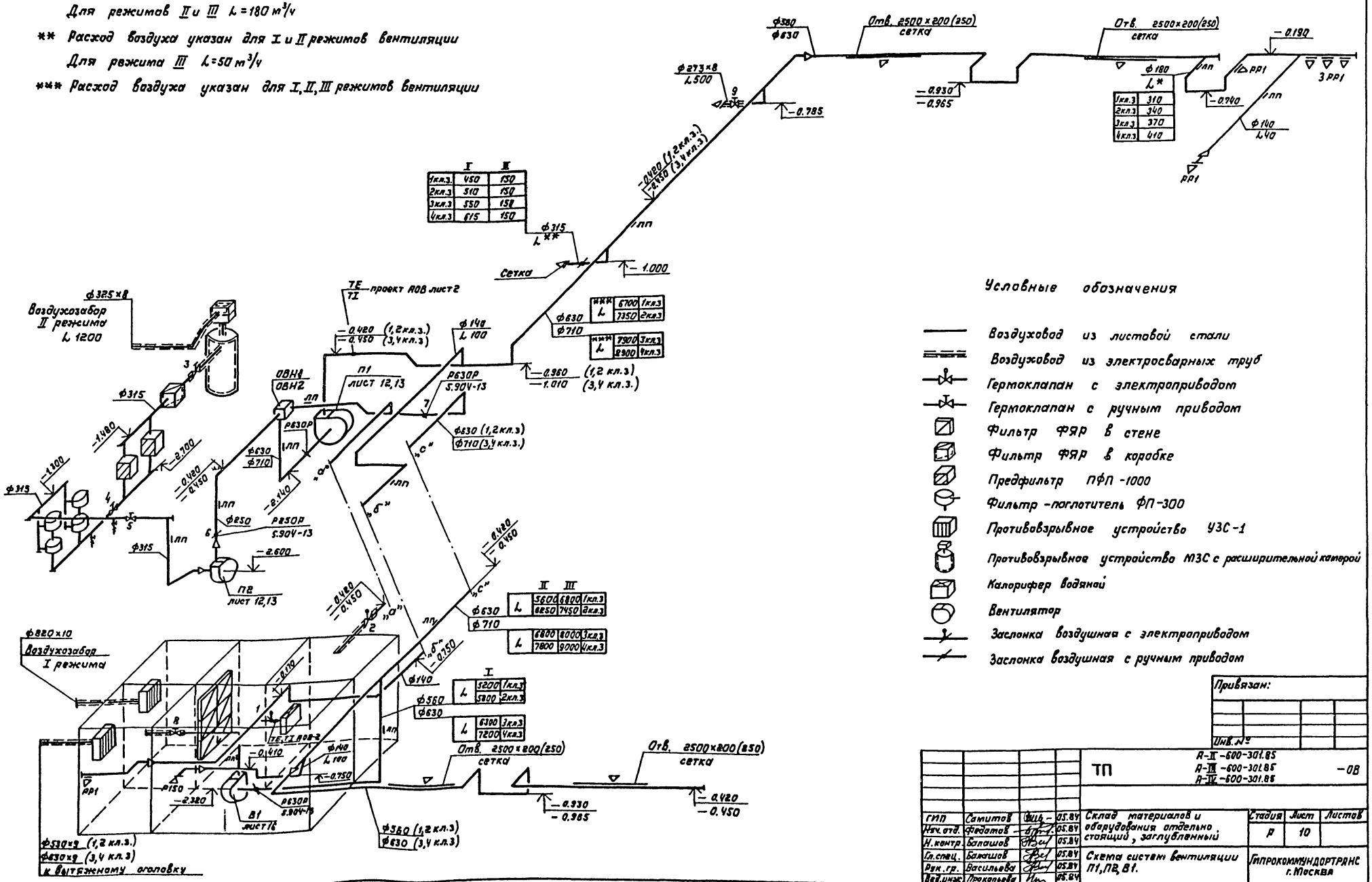

I	II
1 кл.з. 450	150
2 кл.з. 510	150
3 кл.з. 550	150
4 кл.з. 615	150

L*	
1 кл.з.	310
2 кл.з.	340
3 кл.з.	370
4 кл.з.	410

L***	
6700	1 кл.з
7350	2 кл.з
7900	3 кл.з
8900	4 кл.з

II	III	
5600	6800	1 кл.з
6850	7450	2 кл.з
6800	8000	3 кл.з
7800	9000	4 кл.з

I	
5200	1 кл.з
5800	2 кл.з
6300	3 кл.з
7200	4 кл.з

Условные обозначения

- Воздуховод из листовой стали
- Воздуховод из электросварных труб
- Гермоклапан с электроприводом
- Гермоклапан с ручным приводом
- Фильтр ФЯР в стене
- Фильтр ФЯР в коробке
- Предфильтр ПФП-1000
- Фильтр-поглотитель ФП-300
- Противовзрывное устройство УЗС-1
- Противовзрывное устройство МЗС с расширительной камерой
- Калорифер водяной
- Вентилятор
- Заслонка воздушная с электроприводом
- Заслонка воздушная с ручным приводом

Привязан:

Инв. №

ТП А-II-600-301.85, А-III-600-301.85, А-IV-600-301.86 — 08

ГИП	Самитов		05.84
Нач. отд.	Федотов		05.84
Н. контр.	Балашов		05.84
Гл. спец.	Бажашов		05.84
Рук. гр.	Васильева		05.84
Вед. инж.	Прокопьева		05.84

Склад материалов и оборудования отдельно стоящий, заглубленный

Стадия	Лист	Листов
Р	10	

Схема систем вентиляции П1, ПВ, В1.

Гипрокоммундортранс г. Москва

А-II-600-301.85
ТП А-III-600-301.85
А-IV-600-301.85

Инв. № подл. | Подпись и дата | Взам. инв. №

Альбом VI

ТП А-II-600-301.85 А-III-600-301.85 А-IV-600-301.85

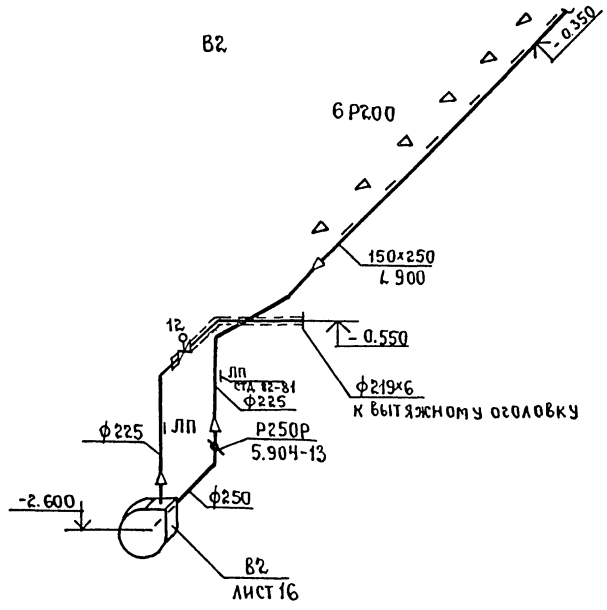

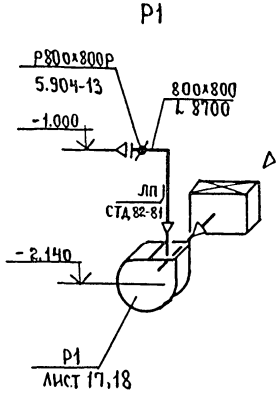

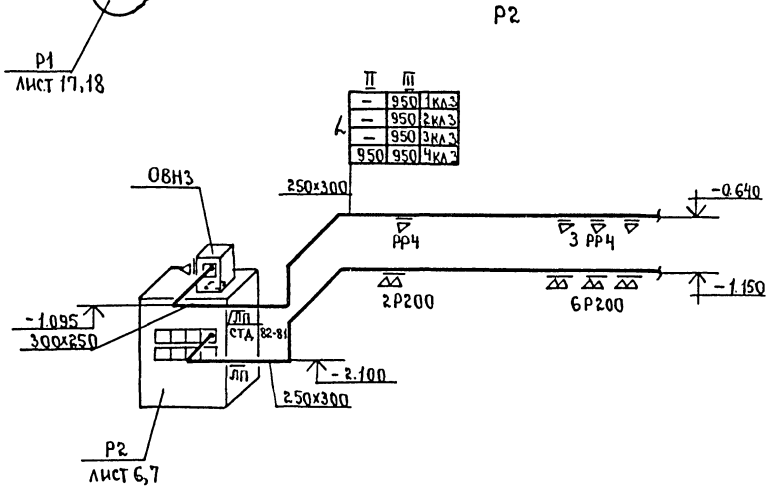

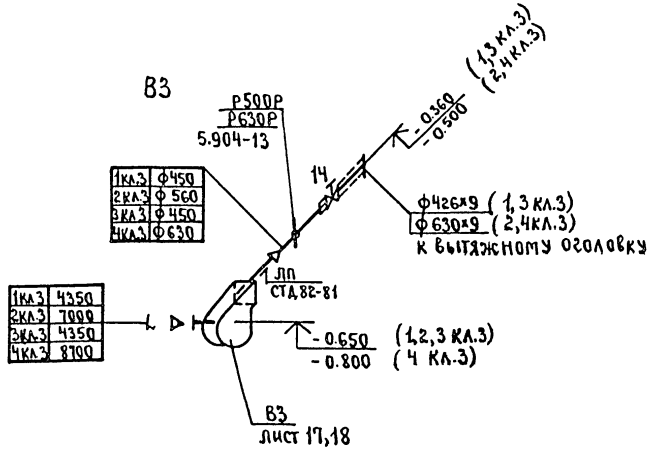

					ТП	А-II-600-301.85 А-III-600-301.85 А-IV-600-301.85	-ОВ
Привязан:		ГИП	Самитов	подп	05.84	Склад материалов и оборудования, отделение стоящий, заглубленный. Схемы систем вентиляции В2, В3, Р1, Р2.	Стадия Р	Лист 11	Листов
		Нач.отд.	Федотов	"	" "				
		Н.контр.	Бялашов	"	" "				
		Гл.спец.	Балашов	"	" "				
		Рук.гр.	Васильева	"	" "		Гипрокоммундортранс г.Москва		
Инв.№		Вед.инж.	Прокопьева	"	" "				

Инв.№ подл. | Подпись и дата | Взам. инв.№

20785-06 14

Альбом VII

А-II-600-301.85
А-III-600-301.85
А-IV-600-301.85

Разрез 1-1

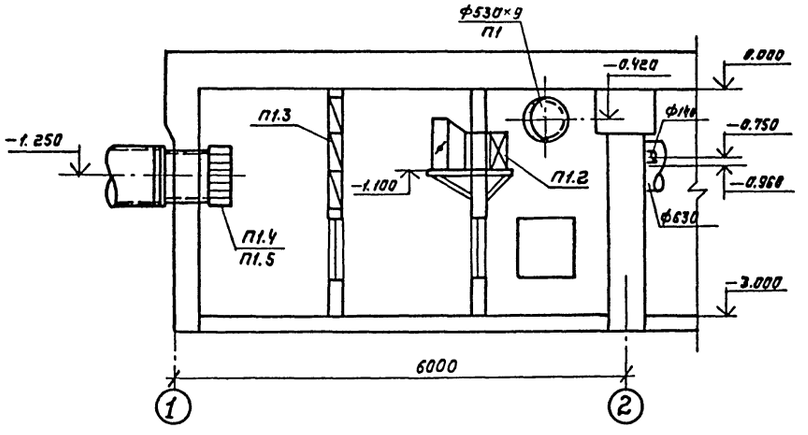

Разрез 2-2

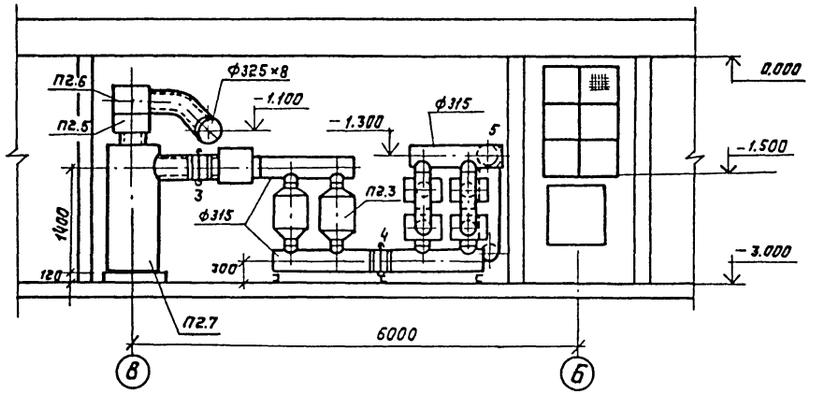

План

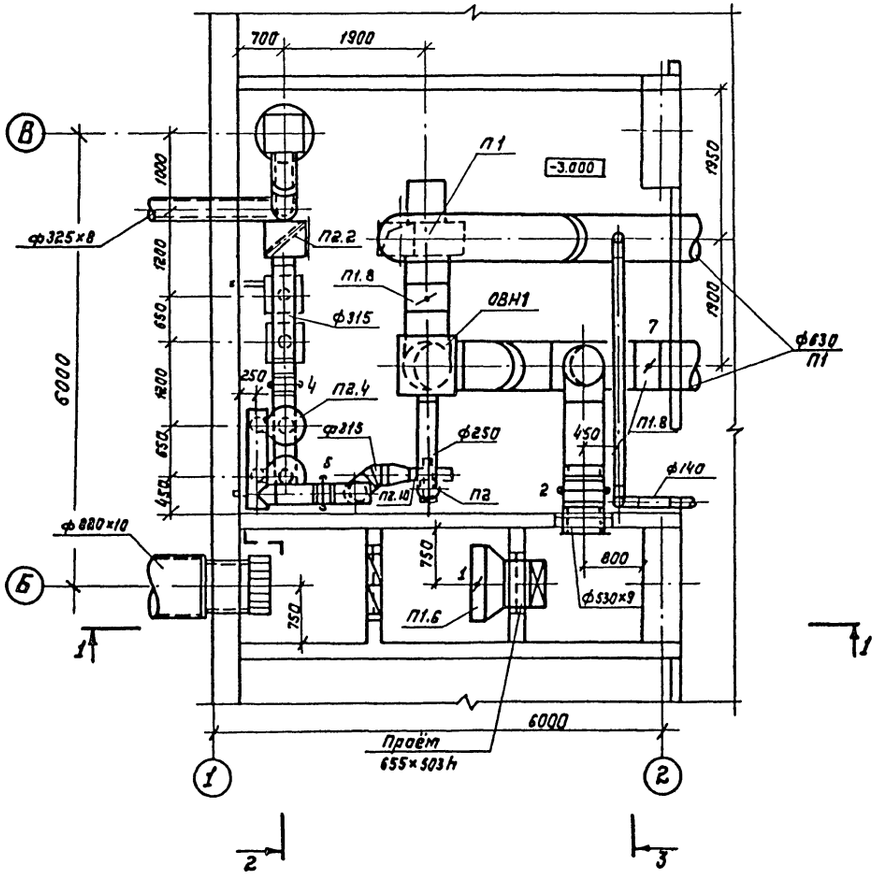

Разрез 3-3

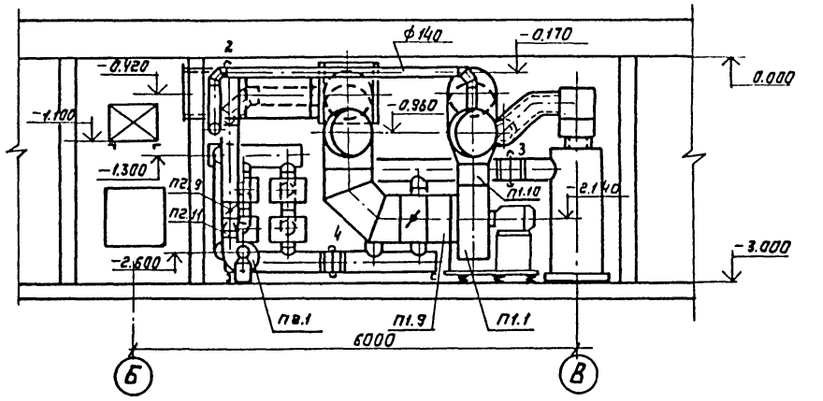

Крепление заслонки и калорифера см. альбом IV лист 11 (раздел КЖС)

					ТП	А-II-600-301.85 А-III-600-301.85 А-IV-600-301.85		ОВ
Привязан								
	ГИП	Самитов		05.84	Склад материалов и оборудования, отдельно стоящий, заглубленный	Стадия	Лист	Листов
	Нач.отд.	Федотов		05.84		Р	12	
	Н.контр.	Балашов		05.84				
	Гл.спец.	Балашов		05.84	Венткамера приточных систем П1 и П2 для 1, 2 климатической зоны			
	Рук.гр.	Вокилева		05.84		Гипроавтотранс г. Москва		
Инв.№	Вед.инж.	Прокопьева		05.84				

Копировал: 20785-06 15 Формат А2

Инв.№ подл. | Подпись и дата | Взам.инв.№

Альбом VI

ТП А-II-600-301.85 А-III-600-301.85 А-IV-600-301.85

Разрез 1-1

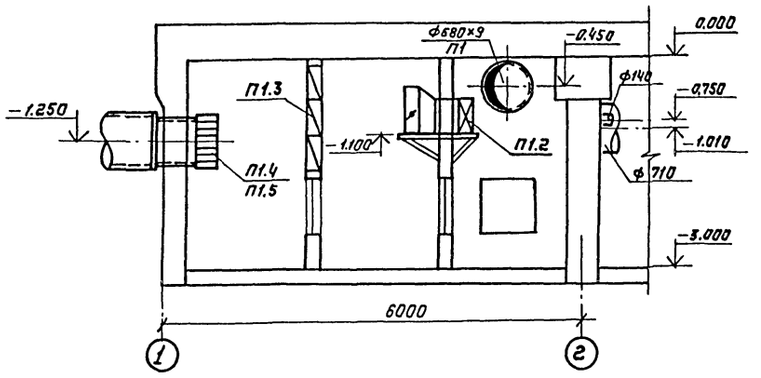

План

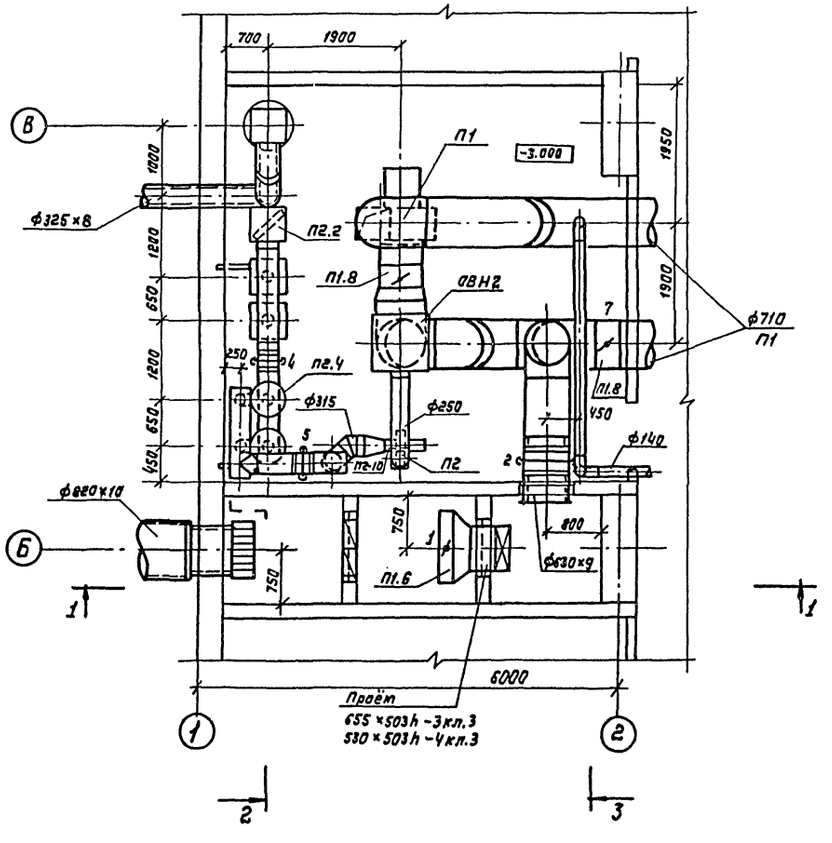

Разрез 2-2

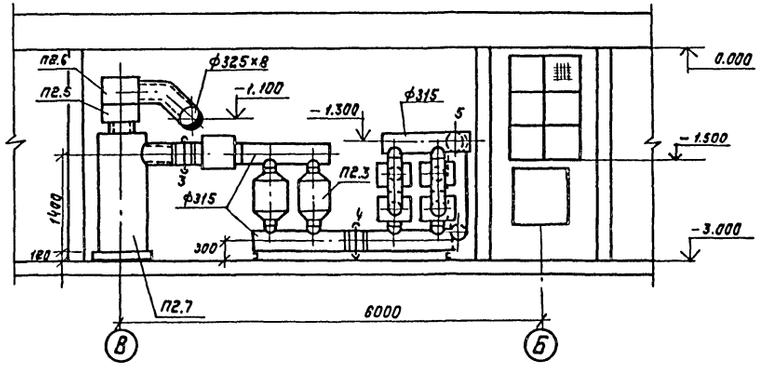

Разрез 3-3

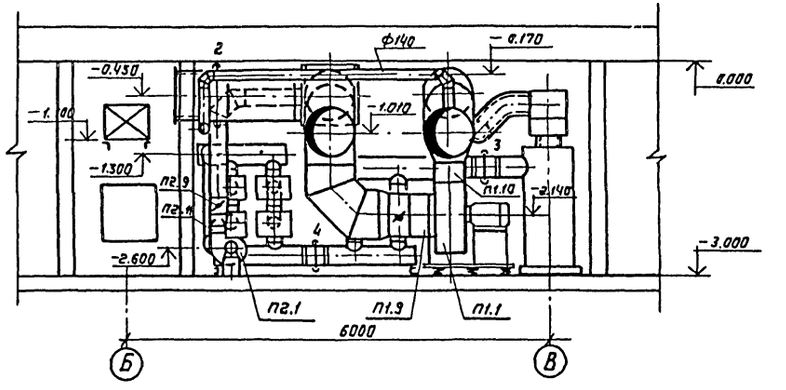

Крепление заслонки и калорифера см. альбом IV лист 11 (раздел КЖ)

					ТП	А-II-600-301.85 А-III-600-301.85 А-IV-600-301.85		-ОВ
Привязан:								
	ГИП	Самитов		05.84	Склад материалов и оборудования, отдельно стоящий, заглубленный		Стадия	Лист	Листов
	Нач.отд.	Федотов		05.84			Р	13	
	Н.контр.	Балашов		05.84					
	Гл.спец.	Балашов		05.84	Венткамера приточных систем П1 и П2 для 3,4 климатической зоны		Сантехпроект г. Москва		
	Рук.гр.	Васильева		05.84					
Инв.№	Вед.инж.	Прокопьева		05.84					

Копировал: 20785-06 16 Формат А2

Инв.№подл. | Подпись и дата | Взам.инв.№

Спецификация отопительно-вентиляционных установок

Альбом VII

ТП А-II-600-301.85 А-III-600-301.85 А-IV-600-301.85

Марка	Обозначение	Наименование	Кол	Масса	Примечание
		П1			
П1.1		Агрегат вентиляторный по ТУ22-4208-78 с виброизоляторами: комплектно: а) вентилятор радиальный В-Ц4-70-6.3-01, исполнение 1, положение кожуха ПрО°	1	199	
		б) Электродвигатель 4А100L6 2,2кВт, 1000 об/мин			
П1.2		Калорифер пластинчатый многоходовой по ГОСТ 7201-80:			
		КВБ 7А-П	1	84	1кл.зона
		КВБ 7А-П	1	84	2кл.зона t=95-70°с
		КВБ 6А-П	1	72.7	2кл.зона t=150-70°с
П1.3		Фильтр ячейковый ФЯР	6	7.9	
П1.4		Противовзрывное устройство УЗС-1	1	43	
П1.5	ТДК-Н-1-70, часть II, раздел III, ал.3, приложение	Коробка для установки УЗС-1	1	15	
П1.6		Заслонка воздушная утепленная №1 тип КВУ 1000×600А с ручным приводом	1	49.2	
П1.7		Клапан герметический ИМ 01009600 №2 с электроприводом Б 099. 0591	1	284	
П1.8	5.904-13 выпуск 1-2	Заслонка воздушная Р 630Р	2	88.5	
П1.9	5.904-5	Гибкая вставка ВВ-21 ф 640, l=305	1	9.95	
П1.10	5.904-5	Гибкая вставка ВН-14 441×441, l=270	1	6.26	
П1.11	ОВН1	Коробка 730×730×730	1		
П1.12	ОВН5	Коробка для крепления 6 фильтров ФЯР	1	105	
		П2			
П2.1		Вентилятор радиальный высокого давления Ц10-28 №3,15, исполнение 1, положение кожуха ЛО° с электродвигателем 4А100S2У3 4.0кВт, 2880 об/мин	1	38.2	
П2.2	ТДК-Н-1-70, часть II, раздел III, альбом 3, приложение	Фильтр ФЯР в коробке	1		
П2.3		Предфильтр ПФП-1000	2	30	
П2.4		Фильтр-поглотитель ФП-300 (2 колонки по 2шт)	4	20	
П2.5		Противовзрывное устройство МЗС	1	4.8	
П2.6	ТДК-Н-1-70, часть II, раздел III, ал.3, приложение	Коробка для установки МЗС	1	8.0	
П2.7	ТДК-Н-1-70, часть II, раздел III, ал.3, приложение	Расширительная камера V=0.5 м³	1	207	
П2.8		Герметический клапан ИМ.01010.300 с ручным приводом, №: 3,4,5	3	82	
П2.9	5.904-13 выпуск 1-2	Заслонка воздушная Р 250Р, №:6	1	6.03	
П2.10	5.904-5	Гибкая вставка ВВ-04 ф 192, l=305	1	2.14	
П2.11	5.904-5	Гибкая вставка ВН-03 128×96, l=270	1	2.98	

Инв.№ подл. | Подпись и дата | Взам.инв.№

Привязан

Инв.№

ТП А-II-600-301.85 А-III-600-301.85 А-IV-600-301.85 -ОВ

ГИП	Самитов		05.84	Склад материалов и оборудования, отдельно стоящий, заглубленный
Нач.отд.	Федотов		05.84	
Н.контр.	Балашов		05.84	
Гл.спец.	Балашов		05.84	Спецификация вентиляционных установок П1, П2 для 1,2 климатической зоны
Рук.гр.	Васильева		05.84	
Вед.инж.	Прокопьева		05.84	

Стадия	Лист	Листов
Р	14	

Гипрокоммундортранс г. Москва

Копировал: 20785-06 17 Формат А2

Спецификация отопительно – вентиляционных установок

Марка	Обозначение	Наименование	Кол.	Масса	Примечание
		П1			
П1.1		Агрегат вентиляторный по ТУ22-4208-78 с виброизоляторами комплектно: а) вентилятор радиальный В-Ц4-70-6,3-01, исполнение 1, положение кожуха Пр0°	1	199	
		б) Электродвигатель 4А 100L6, 2,2кВт, 1000 об/мин			
П1.2		Калорифер пластинчатый многоходовой по ГОСТ 7201-80:			
		КВС7А-П	1	65,6	3 кл. зона t=150-70°С
		КВБ6А-П	1	72,7	3 кл. зона t=95-70°С
		КВС6А-П	1	56,2	4 кл. зона
П1.3		Фильтр ячейковый ФЯР	6	7,9	
П1.4		Противовзрывное устройство УЗС-1	1	43	
П1.5	ТДК-Н-1-70, часть II, раздел III, ал.3, приложение	Коробка для установки УЗС-1	1	15	
П1.6		Заслонка воздушная утепленная N:1 тип П 1000×6003 с электроприводом МЭО-4/100	1	43,2	
			1	49,2	
П1.7		Клапан герметический ИА 01 009.600 N:2 с электроприводом Б 099. 0591	1	284	
П1.8	5.904-13 Выпуск 1-2	Заслонка воздушная Р 630Р	2	28,5	
П1.9	5.904-5	Гибкая вставка ВВ-21 ф 640, l=305	1	9,95	
П1.10	5.904-5	Гибкая вставка ВН-14 441×441, l=270	1	6,26	
П1.11	ОВН 2	Коробка	1		
П1.12	ОВН 5	Коробка для крепления 6 ед фильтров ФЯР	1	105	
		П2			
П2.1		Вентилятор радиальный высокого давления Ц 10-28 N:3,15, исполнение 1, положение кожуха Л0° с электродвигателем 4А 100S2У3 4,0кВт, 2880 об/мин	1	38,2	
П2.2	ТДК-Н-1-70, часть II, р. III альбом 3, приложение	Фильтр ФЯР в коробке	1		
П2.3		Предфильтр ПФП-1000	2	30	
П2.4		Фильтр-поглотитель ФП-300 (2 колонки по 2 шт.)	4	20	
П2.5		Противовзрывное устройство М3С	1	4,8	
П2.6	ТДК-Н-1-70, часть II, раздел III, ал.3 приложение	Коробка для установки М3С	1	8,0	
П2.7	ТДК-Н-1-70, часть II, раздел III, ал.3, приложение	Расширительная камера V=0,5 м³ для М3С	1	207	
П2.8		Герметический клапан ИА.01010.300 с ручным приводом, N:3,4,5	3	82	
П2.9	5.904-13 Выпуск 1-2	Заслонка воздушная Р250Р, N:6	1	6,03	
П2.10	5.904-5	Гибкая вставка ВВ-04 ф 192, l=305	1	2,14	
П2.11	5.904-5	Гибкая вставка ВН-03 128×96, l=270	1	2,98	

Альбом III

ТП А-II-600-301.85 А-III-600-301.85 А-IV-600-301.85

Привязан

Инв. №

ТП				А-II-600-301.85 А-III-600-301.85 А-IV-600-301.85	-08
ГИП	Самитов		05.84	Склад материалов и оборудования, отдельно стоящий, заглубленный	Стадия: Р; Лист: 15; Листов:
Нач. отд.	Федотов		05.84		
Н. контр.	Балашов		05.84		
Гл. спец.	Балашов		05.84	Спецификация вентиляционных установок П1, П2, для 3,4 климатической зоны	
Рук. гр.	Васильева		05.84		Гипрокоммунэнерготранс г. Москва
Вед. инж.	Прокопьева		05.84		

Копировал: 20785-06 18 формат А2

Инв. № подл. | Подпись и дата | Взам. инв. №

Альбом VII

ТП А-II-600-301.85 А-III-600-301.85 А-IV-600-301.85

План

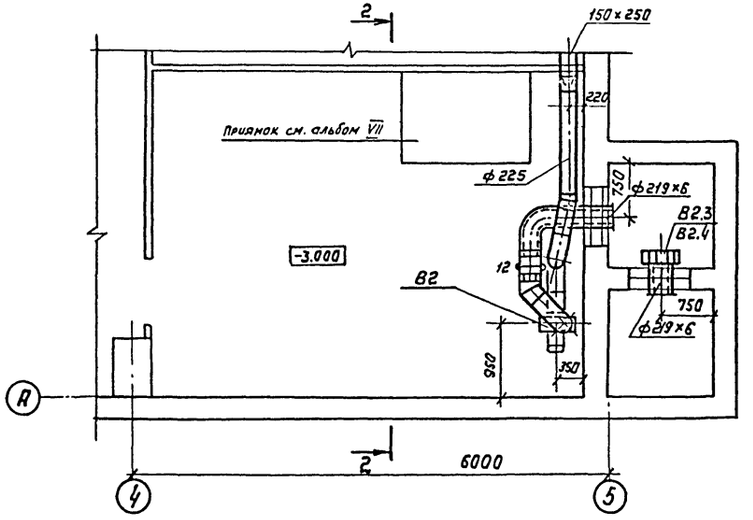

Разрез 2-2

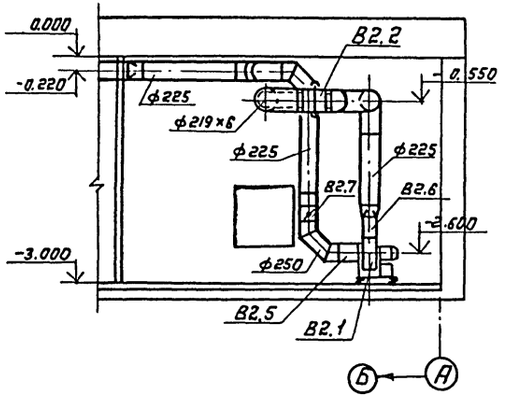

Разрез 1-1

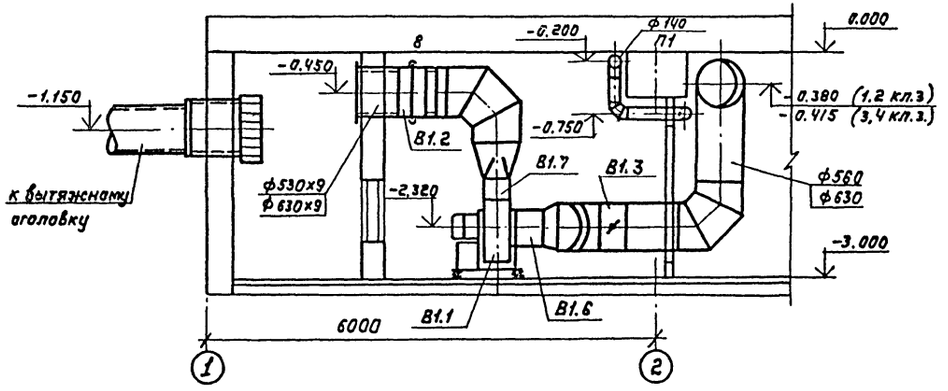

План

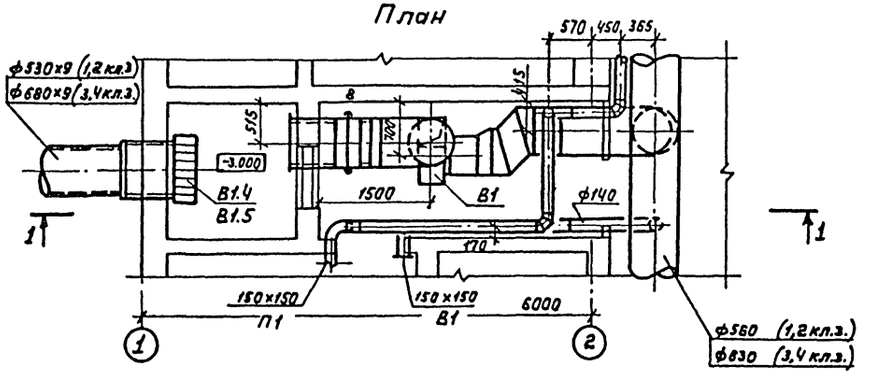

Спецификация вентиляционных установок

Марка поз.	Обозначение	Наименование	Кол.	Масса ед. кг
		В1		
В1.1		Агрегат вентиляторный по ТУ22-4208-78 с виброизоляторами комплектно а) вентилятор радиальный В-Ц4-70-5-02 пс8 исполнение 1 положение кожуха ЛО° б) электродвигатель 4А80В4 1,5 квт, 1500 об/мин	1	118.0
В1.2		Герметический клапан ИЯ.01009. 600 N:8 с электроприводом Б 099.0591	1	284
В1.3		Заслонка воздушная РБЗОР	1	28.5
В1.4		Противовзрывное устройство УЗС-1	1	43.0
В1.5	ТДК-Н-1-70, часть II, раздел III, альб.3. приложение	Коробка для установки УЗС-1	1	15.0
В1.6	5.904-5	Гибкая вставка ВВ-В1 ф640, L=305	1	9.95
В1.7	5.904-5	Гибкая вставка ВН-14 441×441, L=270	1	6.26
		В2		
В2.1		Агрегат вентиляторный по ТУ22-4208-78 с виброизоляторами комплектно: а) вентилятор радиальный В-Ц4-70-2,5-02, исполнение 1 положение кожуха Пр0° б) электродвигатель об 4АА63А2, 0,37 квт, 3000 /мин	1	28.0
В2.2		Герметический клапан ПЛ.01012.200 N12 с электроприводом Т3099-058-12М	1	64
В2.3		Противовзрывное устройство М3С	1	4.8
В2.4	ТДК-Н-1-70, часть II, раздел III альбом 3, приложение	Коробка для М3С	1	8.0
В2.5	5.904-5	Гибкая вставка ВВ-17 ф250, L=305	1	2.82
В2.6	5.904-5	Гибкая вставка ВН-10 175×175; L=270	1	2.66
В2.7	5.904-13 Вып. 1-2	Заслонка воздушная Р250Р	1	6.03

ТП А-II-600-301.85 А-III-600-301.85 А-IV-600-301.85 -ОВ

Привязан	ГИП	Самитов		05.84
	Нач.отд.	Федотов		05.84
	Н.контр.	Балашов		05.84
	Гл.спец.	Балашов		05.84
	Рук.гр.	Васильева		05.84
Инв.№	Вед.инж.	Прокопьева		05.84

Склад материалов и оборудования, отдельно стоящий, заглубленный

Установки систем В1 и В2

Планы, разрезы, спецификация

Стадия	Лист	Листов
Р	16	

Гипрокоммундортранс г. Москва

Инв.№ подл. | Подпись и дата | Взам. инв.№

Копировал: 20785-06 19 формат А2

Альбом VI

Разрез 1-1

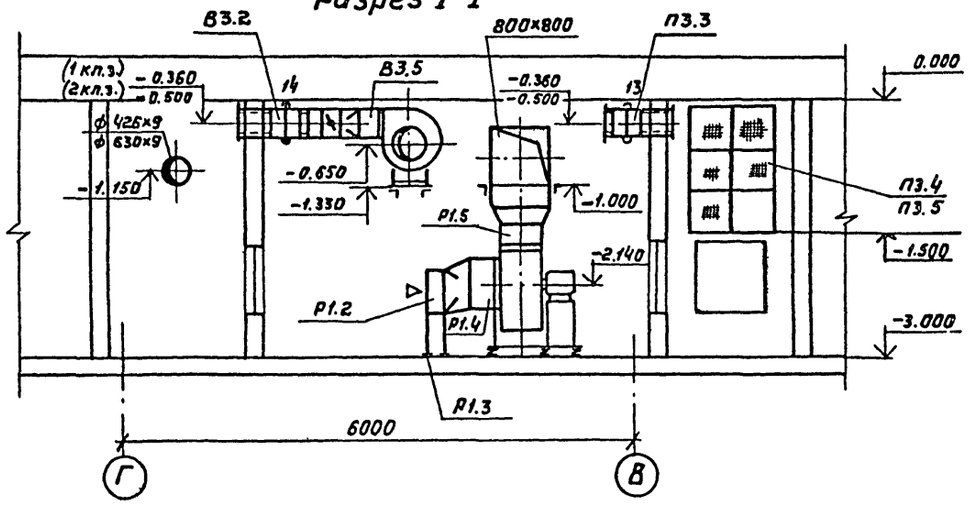

План

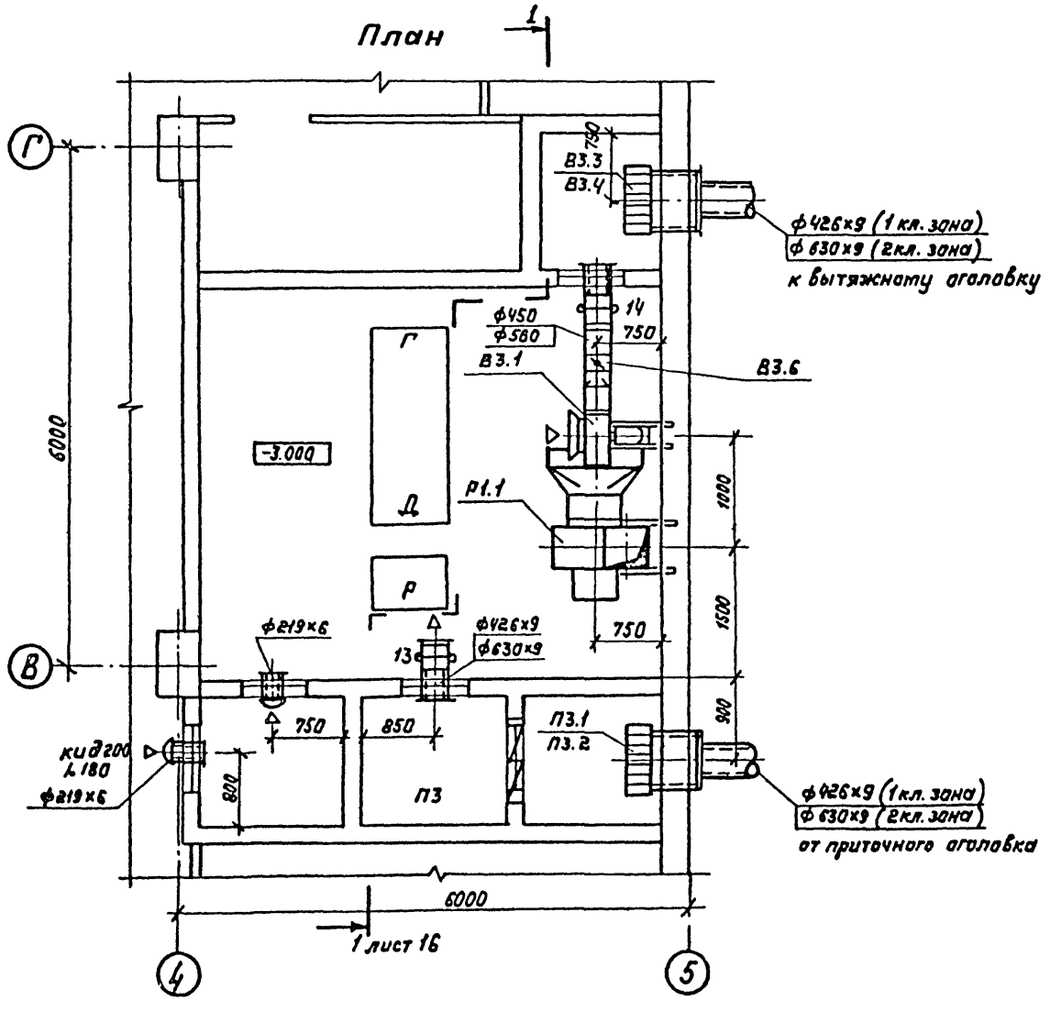

Спецификация вентиляционных установок

Марка поз	Обозначение	Наименование	Кол	Масса ед.кг	Примечание
		В3			
В3.1		Агрегат вентиляторный по ТУ22-4208-78 комплектно:	1	117	1 климатическая зона
		а) вентилятор радиальный В-Ц4-70-5-04 лев. исполнение 1			
		положение кожуха Л90°			
		б) электродвигатель			
		4А80В4 1,5 кВт 1500 об/мин			
		Агрегат вентиляторный по ТУ22-4208-78 комплектно:	1	118	2 климатическая зона
		а) вентилятор радиальный В-Ц4-70-5-02 лев. исп. 1 полож. Л90°			
		б) электродвигатель 4А80В4 1,5 кВт, 1500 об/мин			
В3.2		Клапан герметический ИА.01010.400 с ручным приводом	1	194	1 климатическая зона
		Клапан герметический ИА.01010.600 с ручным приводом	1	230	2 климатическая зона
В3.3		Противовзрывное устройство УЗС-1	1	43	
В3.4	ТДК-Н-1-70, часть II, р. III альбом 3, приложение	Коробка для установки УЗС-1	1	15	
В3.5	5.904-5	Гибкая вставка ВН-13 350×350; Е=270	1	5.02	1,2 климатич. зоны
В3.6	5.904-13 выпуск 1-2	Заслонка воздушная Р500Р	1	16.08	
		П3			
П3.1		Противовзрывное устройство УЗС-1	1	43	
П3.2	ТДК-Н-1-70, часть II, раздел III, альбом 3, приложение	Коробка для установки УЗС	1	15	
П3.3		Клапан герметический ИА.01010.400 с ручным приводом	1	194	1 климатическая зона
		Клапан герметический ИА.01010.600 с ручным приводом	1	230	2 климатическая зона
П3.4		Фильтр ФЯР	3	7.9	1 климатическая зона
		Фильтр ФЯР	6	7.9	2 климатическая зона
П3.5	ОВН5	Рама и коробка для установки 3х фильтров ФЯР	1	33.5	
	ОВН6	Рама и коробка для установки 6и фильтров ФЯР	1	105	
		Р1			
Р1.1		Агрегат вентиляторный по ТУ22-4208-78 с виброизолятором комплектно:	1	197	
		а) вентилятор радиальный			
		В-Ц4-70-6,3-03, исполнение 1 положение кожуха Пр0°			
		б) электродвигатель 4А100L6 2,2 кВт, 1000 об/мин			
Р1.2		Калорифер пластинчатый КВС10А-П по ГОСТ 7201-80	1	102.2	1 климатическая зона
		Калорифер пластинчатый КВБ10А-П по ГОСТ 7201-80	1	133.7	2 климатическ. зона
Р1.3	1.494-25	Подставка под калориферы	2	2.0	
Р1.4		Гибкая вставка ВВ-21 ф 640, Е=305			
Р1.5	5.904-5	Гибкая вставка ВН-14 441×441 Е=270	1	6.26	
Р1.6	5.904-13 выпуск 1-1	Заслонка воздушная Р 800×800 Р	1	26.2	см. лист 11
		Клапан избыточного давления кид 200	2	7.1	

ТП А-II-600-301.85 А-III-600-301.85 А-IV-600-301.85 — ОВ

Привязан:	ГИП	Самитов	05.84	Склад материалов и оборудования отдельно стоящий заглубленный	Стадия	Лист	Листов
	Нач.отд.	Федотов	05.84		Р	17	
	Н.контр.	Балашов	05.84				
	Гл.спец.	Балашов	05.84	Вентиляция дизельной. План, разрез, спецификация для 1 и 2 климатической зоны.	Гипрокоммундортранс г.Москва		
	Рук.гр.	Васильева	05.84				
Инв.№:	Вед.инж.	Прокопьева	05.84				

Копировал: 20785-06 20 формат А2

Инв.№ подл. | Подпись и дата | Взамен инв.№

ТП А-II-600-301.85 А-III-600-301.85 А-IV-600-301.85

Альбом VII

ТП А-II-600-301.85 А-III-600-301.85 А-IV-600-301.85

Разрез 1-1

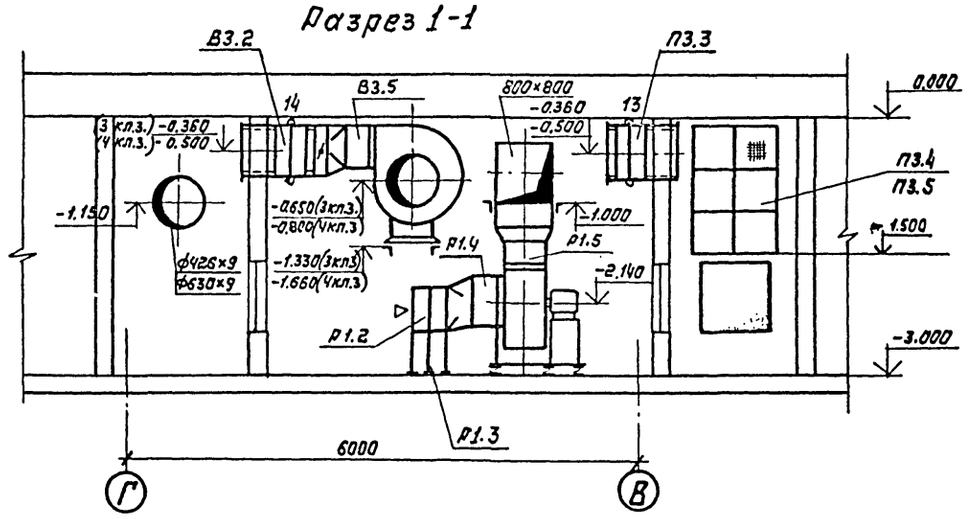

План

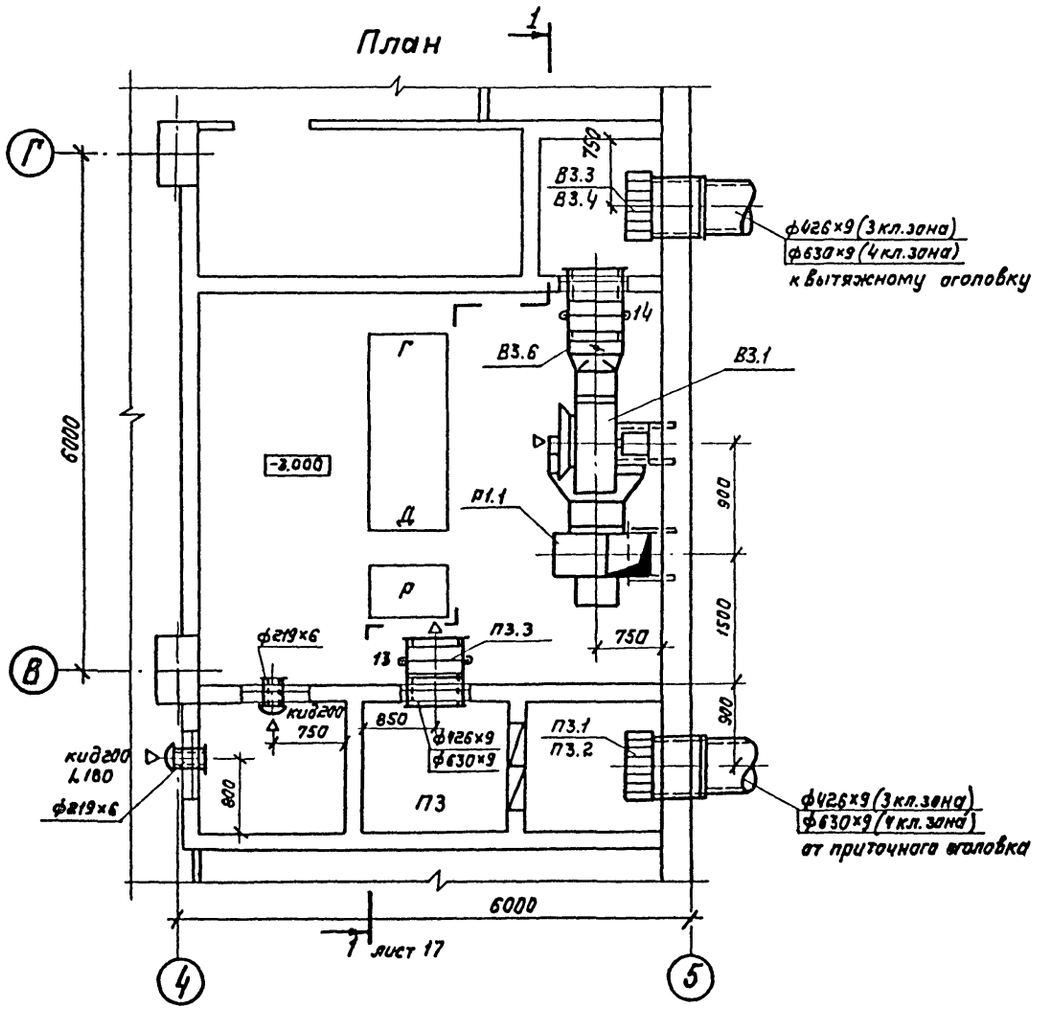

Спецификация вентиляционных установок

Марка поз	Обозначение	Наименование	Кол	Масса ед.кг.	Примечание
		В3			
В3.1		Агрегат вентиляторный по ТУ22-4208-78 комплектно:	1	117	3 климат. зона
		а) вентилятор радиальный В-Ц4-70-5-04 лев исполнение 1, положение кожуха л90°			
		б) электродвигатель 4А80В4 1,5 квт 1500 об/мин			
		Агрегат вентиляторный по ТУ22-4208-73 комплектно:	1	199	4 климат. зона
		а) вентилятор радиальный В-Ц4-70-6,3-01 лев исполнение 1 положение кожуха л90°			
		б) электродвигатель 4А100L6 2,2 квт. 1000 об/мин.			
В3.2		Клапан герметический КА.01010.400 с ручным приводом	1	194	3 климатическая зона
		Клапан герметический КА.01010.600 с ручным приводом	1	230	4 климатическая зона
В3.3		Противовзрывное устройство УЗС-1	1	43	
В3.4	ТДК-Н-I-70, часть II, раздел III, ал.3, приложение	Коробка для установки УЗС-1	1	15	
В3.5	5.904-5	Гибкая вставка ВН-13 350×350; L=270	1	5.02	3 климатическая зона
В3.6	5.904-13 выпуск 1-2	Заслонка воздушная р630р	1	28.5	
		П3			
П3.1		Противовзрывное устройство УЗС-1	1	43	
П3.2	ТДК-Н-I-70, часть II, раздел III, ал.3, приложение	Коробка для установки УЗС-1	1	15	
П3.3		Клапан герметический КА.01010.400 с ручным приводом	1	194	3 климатич. зона
		Клапан герметический КА.010.10.600 с ручным прив.	1	230	4 климатическая зона
П3.4		Фильтр ФЯР	3	7.9	3 климатическая зона
		Фильтр ФЯР	6	7.9	4 климатическая зона
П3.5	ОВН5	Рама и коробка для установки 3 х фильтров ФЯР	1	33.5	
	ОВН6	Рама и коробка для установки 6 ти фильтров ФЯР	1	105	
		Р1			
Р1.1		Агрегат вентиляторный по ТУ22-4208-78 с виброизоляторами комплектно:	1	197	
		а) вентилятор радиальный В-Ц4-70-6,3-03, исполнение 1 положение кожуха Пр0°			
		б) электродвигатель 4А100L6 2,2 квт, 1000 об/мин			
Р1.2		Калорифер пластинчатый КВС10А-П по ГОСТ 7201-80	2	102.2	3 климатическая зона
		Калорифер пластинчатый КВБ10А-П по ГОСТ 7201-80	2	133.7	4 климатическая зона
Р1.3	1.494-25	Подставка под калориферы	4	2.0	
Р1.4	5.904-5	Гибкая вставка ВВ-21 ф640, L=305	1	9.95	
Р1.5	5.905-5	Гибкая вставка ВН-14 441×441 L=270	1	6.26	
Р1.6	5.904-13 выпуск 1-1	Заслонка воздушная р800×800р	1	26.2	см. лист 11
		Клапан избыточного давления кид 200	2	7.1	

Привязан:

Инв.№

ТП	А-II-600-301.85 А-III-600-301.85 А-IV-600-301.85			-ОВ
ГИП	Самутов		05.84	Склад материалов и оборудования, отдельно стоящий, заглубленный
Нач.отд.	Федотов		05.84	
Н.контр.	Балашов		05.84	
Гл.спец.	Балашов		05.84	Вентиляция дизельной. План, разрез, спецификация для 3 и 4 климатической зоны
Рук.гр.	Васильева		05.84	
Вед.инж.	Прокопьева		05.84	

Стадия	Лист	Листов
Р	18	

Гипрокоммундортранс г. Москва

Копировал: 20785-06 21 формат А2

Инв.№ подл. | Подпись и дата | Взам.инв.№

ТИПОВОЙ ПРОЕКТ

А-II-600-301.85 А-III-600-301.85 А-IV-600-301.85

Склад материалов и оборудования отдельно стоящий заглубленный

АЛЬБОМ VI

Спецификация оборудования

Инв.№ подл. | Подпись и дата | Взам.инв.№

Привязан

Инв.№

Копировал: [signature] формат А3

Альбом VI

Позиция	Наименование и техническая характеристика оборудования и материалов Завод-изготовитель (для импортного оборудования – страна, фирма)	Тип, марка оборудования Обозначение документа и номер опросного листа	Единица измерения: Наименование	Единица измерения: Код	Код завода изготовителя	Код оборудования, материала	Цена единицы оборудования, тыс. руб.	Количество	Масса единицы оборудования, кг.
1	2	3	4	5	6	7	8	9	10
	Оборудование и материалы, поставляемые заказчиком								
	Отопление								
1	Печь электрическая	ПЭТ-4	шт.	796				10	6.0
2	Вентиль запорный муфтовый:	15ч8п2							
	теплоноситель T=95-70°C								
	1 климатическая зона Ф40		шт	796		372213 1036		14	4.15
	2 климатическая зона Ф32		шт.	796		372213 1055		14	2.7
	3 климатическая зона Ф25		шт	796		372212 1020		14	1.75
	4 климатическая зона Ф20		шт	796		372212 1019		14	0.9
	теплоноситель T=150-70°C								
	1 климатическая зона Ф25		шт	796		372212 1020		14	1.75
	2 климатическая зона Ф20		шт	796		372212 1019		14	0.9
	3 климатическая зона Ф15		шт	796		372211 1012		16	0.75
	4 климатическая зона Ф15		шт	796		372211 1012		16	0.75

20785-06 22

Инв.№ подл. | Подпись и дата | Взам.инв.№

Привязан

Инв.№

ТП А-II-600-301.85 А-III-600-301.85 А-IV-600-301.85 ОВ, СО

ГИП	Самитов	[signature]	05.84
Нач.отд.	Федотов	[signature]	05.84
Н.контр.	Балашов	[signature]	05.84
Гл.спец.	Балашов	[signature]	05.84
Рук.гр.	Балашов	[signature]	05.84
Вед.инж.	Прокопьева	[signature]	05.84

Спецификация оборудования

Стадия	Лист	Листов
Р	1	

Гипрокоммундортранс г. Москва

Позиция	Наименование и техническая характеристика оборудования и материалов. Завод-изготовитель (для импортного оборудования – страна, фирма)	Тип, марка оборудования. Обозначение документа и номер опросного листа	Единица измерения: Наименование	Единица измерения: Код	Код завода-изготовителя	Код оборудования, материала	Цена единицы оборудования, тыс.руб.	Количество	Масса единицы оборудования, кг
1	2	3	4	5	6	7	8	9	10
3	Вентиль запорный муфтовый:	15ч8п2							
	ф15		шт	796		3722111012		10	0.75
	ф25		шт	796		3722121020		4	1.75
4	Вентиль запорный фланцевый	15ч9п2							
	теплоноситель Т=95-70°С								
	1 климатическая зона ф40		шт	796		3722131030		2	7.65
	2 климатическая зона ф40		шт	796		3722131030		2	7.65
	3 климатическая зона ф32		шт	796		3722131029		2	5.5
	4 климатическая зона ф25		шт	796		3722121030		2	3.6
	теплоноситель Т=150-70°С								
	1 климатическая зона ф32		шт	796		3722131029		2	5.5
	2 климатическая зона ф25		шт	796		3722121030		2	3.6
	3 климатическая зона ф25		шт	796		3722121030		2	3.6
	4 климатическая зона ф25		шт	796		3722121030		2	3.6
5	Задвижка чугунная фланцевая ф50	30ч6бр	шт	796		3721151005		2	18.4
	с ручным управлением								
6	Термометр	П5-2-160-66 ГОСТ 2823-73*Е	шт	796				2	
7	Манометр	ОБМ1100х16 ГОСТ 8625-77Е	шт	796				2	
8	Трехходовой кран к манометру	14м1	шт	796		3712226007		2	0.3

Привязан

Инв.№

ТП А-II-600-301.85 А-III-600-301.85 А-IV-600-301.85 ОВ, СО Лист 2

Альбом VI

Позиция	Наименование и техническая характеристика оборудования материалов. Завод-изготовитель (для импортного оборудования - страна, фирма)	Тип, марка оборудования. Обозначение документа и номер опросного листа	Единица измерения: Наименование	Единица измерения: Код	Код завода-изготовителя	Код оборудования материала	Цена единицы оборудования, тыс.руб	Количество	Масса единицы оборудования, кг
1	2	3	4	5	6	7	8	9	10
	Теплоснабжение установок систем								
1	Клапан регулирующий при теплоносителе Т=95-70°С:	25ч939нжМ II				3722511317			
	1 климатическая зона dy 25/15	А12Б039.000-07	шт	796				1	30,48
	2 климатическая зона dy 25/15	А12Б039.000-06	шт	796				1	30,44
	3 климатическая зона dy 20/9	А12Б039.000-04	шт	796				1	27.8
	4 климатическая зона dy 20/9	А12Б039.000-03	шт	796				1	27.75
	с исполнительным механизмом	М30-0.63/63-025	шт	796				1	
	Клапан регулирующий при теплоносителе Т=150-70°С	25ч939нжМ II	шт	796		3722511317			
	1,2 климатические зоны dy 15/9	А12Б039.000-01	шт	796				1	23,22
	3,4 климатические зоны dy 15/9	А12Б039.000	шт	796				1	23,12
	с исполнительным механизмом	М30-0.63/63-0.25	шт	796				1	
2	Вентиль запорный фланцевый:	15ч9п2							
	теплоноситель Т=95-70°С								
	1 климатическая зона ф40		шт	796		3722131030		5	7.65
	2 климатическая зона ф32		шт	796		3722131029		5	5.5
	3 климатическая зона ф32		шт	796		3722131029		5	5.5
	4 климатическая зона ф25		шт	796		3722121030		5	3.6
	теплоноситель Т=150-70°С								
	1,2,3,4 климатические зоны ф25		шт	796		3722121030		5	3.6
3	Вентиль запорный муфтовый ф15	15ч8п2	шт	796		3722111012		3	0.75

Привязан

Инв.№

ТП А-II-600-301.85 А-III-600-301.85 А-IV-600-301.85 ОВ, СО Лист 3

Инв.№ подл. | Подпись и дата | Взам.инв.№ | Альбом VI 20785-06 23

Копировал: Формат А3

Альбом VI

Позиция	Наименование и техническая характеристика оборудования и материалов. Завод-изготовитель (для импортного оборудования – страна, фирма)	Тип, марка оборудования. Обозначение документа и номер опросного листа	Единица измерения: Наименование	Единица измерения: Код	Код завода-изготовителя	Код оборудования материала	Цена единицы оборудования, тыс. руб.	Количество	Масса единицы оборудования, кг.
1	2	3	4	5	6	7	8	9	10
	Вентиляция и кондиционирование								
1	Кондиционер автономный:	КТА1-6.3-01А							
	1,2 климатическая зона		шт	796				3	870
	3,4 климатическая зона		шт	796				4	870
2	Агрегат вентиляторный по ТУ22-4208-78 с виброизоляторами комплектно:		компл.	000		4861214417		1	199
	а) вентилятор радиальный, исполнение 1, положение кожуха Пр0°	В-Ц4-70-6.3-01							
	б) электродвигатель 2.2 квт, 1000 об/мин	4А100L6							
3	Вентилятор радиальный высокого давления исполнение 1, положение кожуха Л0°	Ц10-28 N:3,15	компл.	000		4861014311		1	38,2
	с электродвигателем 4.0 квт, 2880 об/мин	4А100S2У3							
4	Агрегат вентиляторный по ТУ22-4208-78 с виброизоляторами комплектно:		компл.	000		4861214417		1	118
	а) вентилятор радиальный, исполнение 1, положение кожуха Л0°	В-Ц4-70-5-02лев							
	б) электродвигатель 1,5 квт, 1500 об/мин	4А80В4							

Инв. № подл. | Подпись и дата | Взам. инв. №

Привязан

Инв. №

ТП А-II-600-301.85 А-III-600-301.85 А-IV-600-301.85 ОВ, СО Лист 4

Формат А3

Альбом VI

Позиция	Наименование и техническая характеристика оборудования и материалов. Завод-изготовитель (для импортного оборудования – страна, фирма)	Тип, марка оборудования. Обозначение документа и номер опросного листа	Единица измерения: Наименование	Единица измерения: Код	Код завода-изготовителя	Код оборудования, материала	Цена единицы оборудования, тыс. руб.	Количество	Масса единицы оборудования, кг
1	2	3	4	5	6	7	8	9	10
5	Агрегат вентиляторный по ТУ22-4208-78 с виброизоляторами комплектно:		компл.	000		4861214417		1	28
	а) вентилятор радиальный, исполнение 1, положение кожуха Пр0°	В-Ц4-70-2.5-02							
	б) электродвигатель 0.37 квт, 3000 об/мин	4АА63А2							
6	Агрегат вентиляторный по ТУ22-4208-78 с виброизоляторами комплектно:								
	1,3 климатическая зона –		компл.	000		4861214417		1	117
	а) вентилятор радиальный, исполнение 1, положение кожуха Л90°	В-Ц4-70-5-04лев							
	б) электродвигатель 1,5 квт, 1500 об/мин	4А80В4							
	2 климатическая зона –		компл.	000		4861214417		1	118
	а) вентилятор радиальный, исполнение 1, положение кожуха Л90°	В-Ц4-70-5-02лев							
	б) электродвигатель 1,5 квт, 1500 об/мин	4А80В4							
	4 климатическая зона –		компл.	000		4861214417		1	199
	а) вентилятор радиальный, исполнение 1, положение кожуха Л90°	В-Ц4-70-6.3-01лев							
	б) электродвигатель 2,2 квт, 1000 об/мин	4А100L6							

Инв. № подл. | Подпись и дата | Взам. инв. №

Привязан

Инв. №

ТП А-II-600-301.85 А-III-600-301.85 А-IV-600-301.85 ОВ, СО Лист 5

20785-06 24

Альбом VI

Позиция	Наименование и техническая характеристика оборудования и материалов: Завод-изготовитель (для импортного оборудования - страна, фирма)	Тип, марка оборудования. Обозначение документа и номер опросного листа	Единица измерения: Наименование	Единица измерения: Код	Код завода-изготовителя	Код оборудования, материала	Цена единицы оборудования тыс. руб.	Количество	Масса единицы оборудования, кг
1	2	3	4	5	6	7	8	9	10
7	Агрегат вентиляторный по ТУ 22-4208-78 с виброизолято-рами комплектно:		компл.	000		4861214417		1	197
	а) вентилятор радиальный, исполнение 1, положение кожуха Пр 0°	В-Ц4-70-6,3-03							
	б) электродвигатель 2,2 квт, 1000 об/мин	4А 100Л6							
8	Калорифер пластинчатый многоходовой	ГОСТ 7201-80							
	теплоноситель Т = 95÷70°С:								
	1, 2 климатическая зона	КВБ7А-П	шт	796				1	84.0
	3 климатическая зона	КВБ6А-П	шт	796				1	72.7
	4 климатическая зона	КВС6А-П	шт	796				1	56.2
	теплоноситель Т = 150-70°С:								
	1 климатическая зона	КВБ7А-П	шт	796				1	84.0
	2 климатическая зона	КВБ6А-П	шт	796				1	72.7
	3 климатическая зона	КВС7А-П	шт	796				1	65.6
	4 климатическая зона	КВС6А-П	шт	796				1	56.2
9	Калорифер пластинчатый многоходовой	ГОСТ 7201-80							
	1 климатическая зона	КВС10А-П	шт	796				1	102.2
	2 климатическая зона	КВБ10А-П	шт	796				1	133.7
	3 климатическая зона	КВС10А-П	шт	796				2	102.2
	4 климатическая зона	КВБ10А-П	шт	796				2	133.7

Взам.инв.№ | Подпись и дата | Инв.№ подл.

Привязан

Инв.№

ТП А-II-600-301.85, А-III-600-301.85, А-IV-600-301.85 ОВ, СО Лист 6

Копировал:

Формат А3

Альбом VI

Позиция	Наименование и техническая характеристика оборудования и материалов. Завод-изготовитель (для импортного оборудования - страна, фирма)	Тип, марка оборудования. Обозначение документа и номер опросного листа	Единица измерения: Наименование	Единица измерения: Код	Код завода-изготовителя	Код оборудования, материала	Цена единицы оборудования, тыс. руб.	Количество	Масса единицы оборудования. кг
1	2	3	4	5	6	7	8	9	10
10	Фильтр ячейковый	ФЯР				4863231114			
	1, 3 климатическая зона		шт	796				10	7.9
	2, 4 климатическая зона		шт	796				13	7.9
11	Коробка для фильтра ФЯР	ТДК-Н-1-70; ч.II, р.III, альбом 3	шт	796				1	64.9
12	Предфильтр	ПФП-1000	шт	796				2	30
13	Фильтр-поглотитель (2 колонки по 2 шт)	ФП-300	шт	796				4	64
14	Противовзрывное устройство	УЗС-1	шт	796				4	43
		МЗС	шт	796				3	17
15	Герметический клапан	ИА 01009.600	шт	796		37 4237 3010		2	284
	с электроприводом	Б 099.0591							
16	Герметический клапан	ИА.01012.200	шт	796		37 4236 3006		1	64
	с электроприводом	ТЗ 099-058-12М							
17	Герметический клапан с ручным приводом	ИА.01013.200	шт	796		37 4236 3008		3	34
		ИА.01010.300	шт	796		37 4237 3033		3	82
	1, 3 климатическая зона	ИА.01010.400	шт	796		37 4237 3035		2	194
	2, 4 климатическая зона	ИА.01010.600	шт.	796		37 4237 3036		2	230

20785-06 25

Взам.инв.№ | Подпись и дата | Инв.№ подл.

Привязан

Инв.№

ТП А-II-600-301.85, А-III-600-301.85, А-IV-600-301.85 ОВ, СО Лист 7

Позиция	Наименование и техническая характеристика оборудования и материалов. Завод-изготовитель (для импортного оборудования - страна, фирма)	Тип, марка оборудования. Обозначение документа и номер опросного листа	Единица измерения: Наименование	Единица измерения: Код	Код завода-изготовителя	Код оборудования, материала	Цена единицы оборудования, тыс. руб	Количество	Масса единицы оборудования, кг
1	2	3	4	5	6	7	8	9	10
18	Клапан избыточного давления:	КИД-200	шт	796				2	7.1
		КИД-300	шт	796				4	8.0
19	Заслонка воздушная утеплённая с электроприводом:								
	для 1,2 климатической зоны с ручным приводом	КВУ600×1000А	шт	796				1	43,2
	для 3,4 климатической зоны с электроприводом	П1000×600Э	шт	796				1	43,2
		МЭО-4/100	шт	796				1	49,2
20	Кран пробно-спускной сальниковый с прямым спуском ф10	10895к	шт	796				5	0,2
21	Прибор на ОВ	ВПХР	шт	796				1	1.0
22	Прибор на РВ	ДП-5Б	шт	796				1	1.0
23	Прибор на CO_2	ПГА-ДУМ	шт	796				1	1.0
24	Прибор на H_2 (аппарат дожигания)	ПДМ	шт	796				1	0.5
25	Тягонапоромер	ТНЖ-Н	шт	796				2	1.0
		ГОСТ2648-78							
26	Термометр жидкостный	ТБ-2	шт	796				5	0.3
		ГОСТ9177-74							
27	Психрометр	ПБУ	шт	796					0.5
		ГОСТ11162-78							

Привязан

Инв.№

ТП А-II-600-301.85 А-III-600-301.85 А-IV-600-301.85 ОВ,СО Лист 8

Копировал: формат А3

Позиция	Наименование и техническая характеристика оборудования и материалов. Завод-изготовитель (для импортного оборудования - страна, фирма)	Тип, марка оборудования. Обозначение документа и номер опросного листа	Единица измерения: Наименование	Единица измерения: Код	Код завода-изготовителя	Код оборудования, материала	Цена единицы оборудования, тыс. руб.	Количество	Масса единицы оборудования кг.
1	2	3	4	5	6	7	8	9	10
	Оборудование и материалы, поставляемые подрядчиком								
	Отопление								
1	Трубопровод из водогазопроводных труб лёгких по ГОСТ 3262-75*:								
	при теплоносителе Т=95-70°С								
	1 климатическая зона ф40		м	006				254	3.26
	2 климатическая зона ф32		м	006				250	2.64
	ф40		м	006				4.0	3.26
	3 климатическая зона ф25		м	006				250	2.02
	ф32		м	006				4.0	2.64
	4 климатическая зона ф20		м	006				250	1.45
	ф25		м	006				4.0	2.02
2	при теплоносителе Т=150-70°С								
	1 климатическая зона ф25		м	006				250	2.02
	ф32		м	006				4.0	2.64
	2 климатическая зона ф20		м	006				250	1.45
	ф25		м	006				4.0	2.02
	3,4 климатическая зона ф15		м	006				250	1.08
	ф20		м	006				4.0	1.45

Привязан

Инв.№

ТП А-II-600-301.85 А-III-600-301.85 А-IV-600-301.85 ОВ,СО Лист 9

20785-06 26

Инв.№подл. | Подпись и дата | Взам.инв.№

Позиция	Наименование и техническая характеристика оборудования и материалов. Завод-изготовитель (для импортного оборудования - страна, фирма)	Тип, марка оборудования. Обозначение документа и номер опросного листа	Единица измерения: Наименование	Единица измерения: Код	Код завода-изготовителя	Код оборудования материала	Цена единицы оборудования, тыс. руб	Количество	Масса единицы оборудования, кг
1	2	3	4	5	6	7	8	9	10
3	Трубопровод из водогазопроводных труб лёгких								
	по ГОСТ 3262-75*: ф15		м	006				27.0	1.08
	ф25		м	006				5.0	2.02
	ф50		м	006				7.0	4.14
4	Воздухосборник:	5.903-2 в.0,1							
	при теплоносителе Т=95-70°С								
	1 климатическая зона	А1И013.000-02	шт	796				6	34.8
	2,3 климатическая зона	А1И013.000-01	шт	796				6	20.6
	4 климатическая зона	А1И013.000	шт	796				6	7.3
	при теплоносителе Т=150-70°С								
	1 климатическая зона	А1И013.000-01	шт	796				6	20.6
	2,3,4 климатическая зона	А1И013.000	шт	796				6	7.3
5	Конструкция теплоизоляционная	ОВН-6							
	а) минераловатные прошивные маты М200; δ=40мм								
	в каркасе из металлической сетки	ГОСТ 21880-76	м³	113				0,1	
	б) обёртка металлической сеткой N: 20-1,6	ГОСТ 3826-82*	м²	055				3,5	
	в) покрытие алюминиевой фольгой	ГОСТ 6613-73	м²	055				3,5	
6	Грязевик ф50	4.903-10 в.8	шт	796				2	

Привязан

Инв. №

ТП А-II-600-301.85, А-III-600-301.85, А-IV-600-301.85 ОВ, СО Лист 10

Альбом VI

Копировал: Фас f- формат А3

Позиция	Наименование и техническая характеристика оборудования и материалов. Завод-изготовитель (для импортного оборудования - страна, фирма)	Тип, марка оборудования. Обозначение документа и номер опросного листа	Единица измерения: Наименование	Единица измерения: Код	Код завода-изготовителя	Код оборудования материала	Цена единицы оборудования, тыс. руб.	Количество	Масса единицы оборудования, кг
1	2	3	4	5	6	7	8	9	10
	Теплоснабжение установок систем								
1	Трубопровод из водогазопроводных труб лёгких по ГОСТ 3262-75*								
	при теплоносителе Т=95-70°С								
	1 климатическая зона ф40		м	006				75	3.26
	2,3 климатическая зона ф32		м	006				75	2,64
	4 климатическая зона ф25		м	006				75	2.02
	при теплоносителе Т=150-70°С								
	1,2 климатическая зона ф25		м	006				75	2.02
	3,4 климатическая зона ф20		м	006				75	1.45
2	Трубопровод из водогазопроводных труб лёгких по ГОСТ 3262-75* ф15		м	006				5	1.08
3	Расширитель, бабышка	БП1-М27-55	шт	796				2	
	на ф20	62-3К4-2-75	шт	796				2	
	на ф25	63-3К4-2-75	шт	796				2	
	на ф32	64-3К4-2-75	шт	796				2	
	на ф40	65-3К4-2-75	шт	796				2	

Привязан

Инв. №

ТП А-II-600-301.85, А-III-600-301.85, А-IV-600-301.85 ОВ, СО Лист 11

90-18.02 27

Взам. инв. № | Подпись и дата | Инв. № подл.

Позиция	Наименование и техническая характеристика оборудования и материалов. Завод-изготовитель (для импортного оборудования – страна, фирма)	Тип, марка оборудования. Обозначение документа и номер опросного листа	Единица измерения: Наименование	Единица измерения: Код	Код завода-изготовителя	Код оборудования, материала	Цена единицы оборудования, тыс. руб.	Количество	Масса единицы оборудования кг
1	2	3	4	5	6	7	8	9	10
4	Конструкция т лоизоляционная:	ОВН-6							
	а) минераловатные прошивные маты М200, δ=40 мм								
	в каркасе из металлической сетки	ГОСТ 21880-76	$м^3$	113				0,9	
	б) обёртка металлической сеткой N:20-1.6	ГОСТ 3826-82*	$м^2$	055				32	
	в) покрытие алюминиевой фольгой	ГОСТ 6613-73	$м^2$	055				32	
	Вентиляция и кондиционирование								
1	Заслонка воздушная унифицированная	5.904-13 в.1-2							
		Р250Р	шт	796				2	6.03
	1,3 климатическая зона	Р500Р	шт	796				1	16.08
	2,4 климатическая зона	Р630Р	шт	796				1	28.5
		Р630Р	шт	796				3	28,5
		Р800х800Р	шт	796				1	26.2
		Р315Р	шт	796				1	7.64
2	Гибкие вставки к вентиляторам:	5.904-5							
	на всасывании,	ВВ-21	шт	796				3	9.95
		ВВ-17	шт	796				1	2.82
		ВВ-04	шт	796				1	2.14
	на нагнетании	ВН-14	шт	796				3	6.26
	1,2,4 климатическая зона	ВН-14	шт	796				1	6.26
	3 климатическая зона	ВН-13	шт	796				1	5.02

Привязан

Инв. №

ТП А-II-600-301.85, А-III-600-301.85, А-IV-600-301.85 ОВ, СО Лист 12

формат А3

Позиция	Наименование и техническая характеристика оборудования и материалов. Завод-изготовитель (для импортного оборудования, – страна, фирма)	Тип, марка оборудования. Обозначение документа и номер опросного листа	Единица измерения: Наименование	Единица измерения: Код	Код завода-изготовителя	Код оборудования, материала	Цена единицы оборудования, тыс. руб.	Количество	Масса единицы оборудования, кг
1	2	3	4	5	6	7	8	9	10
		ВН-10	шт	796				1	2.66
		ВН-03	шт	796				1	2.98
3	Решётки приточные регулируемые типа РР	1.494-8							
		РР1	шт	796				9	1.43
		РР4	шт	796				4	3.4
		РР5	шт	796				4	4.63
4	Решетки щелевые	1.494-10							
		Р150	шт	796				1	0.41
		Р200	шт	796				6	0.64
5	Расширительная камера V=0,5$м^3$ для МЗС	ТДК-Н-1-70, ч.II,	шт	796				1	207
		р.III, альбом 3							
6	Коробка для установки МЗС	ТДК-Н-1-70, ч.II	шт	796				3	8.0
		р.III, альбом 3							
7	Коробка для установки УЗС-1	ТДК-Н-1-70, ч.II	шт	796				4	15.0
		р.III, альбом 3							
8	Подставка под калориферы	1.494-25							
	1,2 климатическая зона		шт	796				2	2.0
	3,4 климатическая зона		шт	796				4	2.0
9	Бабышка	БП1-М27-55	шт	796				2	
		10-3К4-1-75							

Привязан

Инв. №

ТП А-II-600-301.85, А-III-600-301.85, А-IV-600-301.85 ОВ, СО Лист 13

2078-5-06 28

Альбом VI

Позиция	Наименование и техническая характеристика оборудования и материалов. Завод-изготовитель (для импортного оборудования – страна, фирма)	Тип, марка оборудования. Обозначение документа и номер опросного листа	Единица измерения: Наименование	Единица измерения: Код	Код завода-изготовителя	Код оборудования, материала	Цена единицы оборудования, тыс. руб	Количество	Масса единицы оборудования кг
1	2	3	4	5	6	7	8	9	10
10	Бобышка	БН18×1,5-55	шт	796				1	
		1-3К4-1-75							
11	Бобышка	БП1-М20-55	шт	796				1	
		5-3К4-1-75							
12	Воздуховоды из листовой стали по ГОСТ 19904-74*								
	δ = 0.7 мм: 1 климатическая зона ф560		м	006				27	9.66
	2 климатическая зона ф630		м	006				27	10.85
	3 климатическая зона ф830		м	006				30	10.85
	4 климатическая зона ф710		м	006				30	12.25
13	Воздуховоды из листовой стали по ГОСТ 19904-74*								
	δ = 0.7 мм ф630		м	006				3	10.85
	ф560		м	006				3	9.66
14	Воздуховоды из листовой стали по ГОСТ 19904-74*								
	δ = 0.6 мм ф450		м	006				2	6.6
	ф315		м	006				2	4.68
	ф250		м	006				5	3.72
	ф225		м	006				5	3.3
15	Воздуховоды из листовой стали δ = 0.5 мм: ф180		м	006				10	2.25
	по ГОСТ 19904-74* ф140		м	006				25	1.75
	150×250		м	006				7	3.14
	150×150		м	006				7	2.36

Взам. инв. № | Подпись и дата | Инв. № подл.

Привязан

Инв. №

ТП А-II-600-301.85 А-III-600-301.85 А-IV-600-301.85 ОВ, СО Лист 14

Копировал: [signature] формат А3

Альбом VI

Позиция	Наименование и техническая характеристика оборудования и материалов. Завод-изготовитель (для импортного оборудования – страна, фирма)	Тип, марка оборудования. Обозначение документа и номер опросного листа	Единица измерения: Наименование	Единица измерения: Код	Код завода-изготовителя	Код оборудования, материала	Цена единицы оборудования, тыс. руб.	Количество	Масса единицы оборудования, кг
1	2	3	4	5	6	7	8	9	10
16	Воздуховоды из листовой стали по ГОСТ 19904-74*								
	δ = 0.7 мм 800×800		м	006				1.0	17.58
	250×300		м	006				18	6.04
17	Воздуховоды из листовой стали по ГОСТ 19904-74*								
	δ = 2.0 мм ф315		м	006				9	15.5
	ф200		м	006				3	9.9
18	Воздуховоды из электросварных труб								
	по ГОСТ 10704-76*;								
	1,3 климатическая зона ф426×9		м	006				20	92.56
	2,4 климатическая зона ф630×9		м	006				20	137.83
	1,2 климатическая зона ф530×9		м	006				18	115.64
	3,4 климатическая зона ф630×9		м	006				18	137.83
19	Воздуховоды из электросварных труб								
	по ГОСТ 10704-76*: ф820×10		м	006				7	199.8
	ф325×8		м	006				7	62.54
	ф273×8		м	006				2	39.51
	ф219×6		м	006				5	31.52
20	Трубопровод из водогазопроводной трубы лёгкой								
	по ГОСТ 3262-75* ф15		м	006				30	1.08

20785-06 29

Взам. инв. № | Подпись и дата | Инв. № подл.

Привязан

Инв. №

ТП А-II-600-301.85 А-III-600-301.85 А-IV-600-301.85 ОВ, СО Лист 15

Позиция	Наименование и техническая характеристика оборудования и материалов. Завод-изготовитель (для импортного оборудования - страна, фирма)	Тип, марка оборудования. Обозначение документа и номер опросного листа	Единица измерения: Наименование	Единица измерения: Код	Код завода-изготовителя	Код оборудования, материала	Цена единицы оборудования, тыс. руб.	Количество	Масса единицы оборудования, кг
1	2	3	4	5	6	7	8	9	10
21	Конструкция противокоррозийной изоляции:	ОВН-7							
	а) грунтовка битумной мастикой за 2 раза	ГОСТ 2889-80	м²	055				106	
	б) битумно-резиновая мастика δ = 7.0 мм	ГОСТ 15836-79	м²	055				106	
	в) бризол δ = 1.5 мм	ГОСТ 17176-71	м²	055				106	
22	Лючки питометражные	СТД 82-81	шт	796				20	
23	Коробка из стали δ = 2.0 мм. по ГОСТ 19904-74* (1,2 климатическая зона) размером 730×730×730	ОВН 1	шт	796				1	51.0
24	Коробка из стали δ = 2.0 мм по ГОСТ 19904-74* (3,4 климатическая зона) размером 810×810×810	ОВН 2	шт	796				1	62.0
25	Коробка из стали δ = 2.0 мм по ГОСТ 19904-74* размером 800×810×350 h	ОВН 3	шт	796				1	39,6
26	Коробка для крепления 3 У фильтров ФЯР 1,3 климатическая зона	ОВН 4	шт	796				1	33,5

Привязан

Инв. №

ТП А-II-600-301.85, А-III-600-301.85, А-IV-600-301.85 ОВ, СО Лист 16

Копировал Формат А3

Позиция	Наименование и техническая характеристика оборудования и материалов. Завод-изготовитель (для импортного оборудования - страна, фирма)	Тип, марка оборудования. Обозначение документа и номер опросного листа	Единица измерения: Наименование	Единица измерения: Код	Код завода изготовителя	Код оборудования материала	Цена единицы оборудования, тыс. руб.	Количество	Масса единицы оборудования, кг
1	2	3	4	5	6	7	8	9	10
27	Коробка для крепления 6 У фильтров ФЯР	ОВН 5							
	1,3 климатическая зона		шт	796				1	105
	2,4 климатическая зона		шт	796				2	105

Привязан

Инв. №

ТП А-II-600-301.85, А-III-600-301.85, А-IV-600-301.85 ОВ, СО Лист 17

20785-06 ЭО

Инв. № подл. | Подпись и дата | Взам. инв. №

Альбом VI

Типовой проект

ТП А-II-600-301.85
А-III-600-301.85
А-IV-600-301.85

Склад материалов и оборудования отдельно стоящий, заглубленный

Альбом VI

Ведомости потребности в материалах

Привязан

Инв. №

Взам. инв. №

Подпись и дата

Инв. № подл.

Альбом VI

Обозначение	Наименование	Примечание
ВМ	Ведомости потребности в материалах	

Привязан

Инв. №

ГИП	Самитов		05.84
Нач. отд.	Федотов		05.84
Н. контр.	Балашов		05.84
Гл. спец.	Балашов		05.84
Рук. гр.	Васильева		05.84
Вед. инж.	Прокопьева		05.84

ТП А-II-600-301.85 А-III-600-301.85 А-IV-600-301.85 ВМ

Ведомости потребности в материалах

Стадия	Лист	Листов
Р	1	3

Гипрокоммундортранс г. Москва

Копировал: формат А4

Альбом VI

Номер строки	Наименование материала и единица измерения	Код материала	Ед. изм.	Количество Тип	Инд.	Всего
1	Сталь сортовая конструкционная					
2	прокат листовой					
3	в натуральной массе,					
4	в том числе по укрупненному					
5	сортаменту:					
6	Сталь мелкосортная т	095300	168	0.36	0.019	0.38
7	Сталь кровельная т	097400	168	0.4	–	0.4
8	Сталь тонколистовая толщиной					
9	от 1.9 до 3,9 мм т	097200	168	0.23	0.11	0.34
10	Сталь толстолистовая рядовых					
11	марок (от 4 мм) т	097100	168	–	0.54	0.54
12	Трубы стальные:					
13	Трубы электросварные м	130300	006	59.0	–	59.0
14	т	130300	168	6.91	–	6.91
15	Трубы стальные водогазопровод-					
16	ные при теплоносителе T=95-70°C					
17	1,2 климатическая зона м	138500	006	440.0	–	440.0
18	т	138500	168	1.17	–	1.17
19	3,4 климатическая зона м	138500	006	440.0	–	440.0
20	т	138500	168	0.9	–	0.9

Привязан:

Инв. №

Изм.	Лист	№ докум.	Подпись	Дата

ТП А-II-600-301.85 А-III-600-301.85 А-IV-600-301.85 ВМ Лист 2

Копировал: формат А4

20785-06 31

Взам. инв. №

Подпись и дата

Инв. № подл.

Альбом VI

Номер строки	Наименование материала	Код Материала	Ед. изм.	Количество Тип	Инд.	Всего
1	Трубы стальные водогазопроводные					
2	при теплоносителе T=150-70°C					
3	1,2 климатическая зона м	138500	006	440,0	–	440.0
4	т	138500	168	0.8	–	0.8
5	3,4 климатическая зона м	138500	006	440.0	–	440.0
6	т	138500	168	0.5	–	0.5
7	Проволока стальная					
8	низкоуглеродистая т	121400	168	0.06	0.007	0.067
9	Материалы рулонные, кровель-					
10	ные и гидроизоляционные:					
11	Фольга алюминиевая т	181119	168	0.016	–	0.016
12	Бризол м²	577403	055	–	131.0	131.0
13	Материалы тепло и звуко-					
14	изоляционные:					
15	Вата минеральная м³	576110	113	1.0	–	1.0
16	Материалы лакокрасочные:					
17	1,2 климатическая зона кг	231000	116	114.0	–	114.0
18	3,4 климатическая зона кг	231000	116	108.0	–	108.0

Привязан:

Инв. №

Изм.	Лист	№ докум.	Подпись	Дата

ТП А-II-600-301.85 А-III-600-301.85 А-IV-600-301.85 ВМ Лист 3

Копировал: формат А4

Взам. инв. №

Подпись и дата

Инв. № подл.

Альбом VI

Типовой проект

А-II-600-301.85
А-III-600-301.85
А-IV-600-301.85

Склад материалов и оборудования, отдельно стоящий, заглубленный

Альбом VI

Эскизные чертежи общих видов нетиповых конструкций систем отопления и вентиляции

Взам.инв.№ | Подпись и дата | Инв.№ подл.

Привязан

Инв.№

Копировал: формат: А4

Альбом VI

Обозначение	Наименование	Примечание
ОВН1	Коробка 730×730×730	
ОВН2	Коробка 810×810×810	
ОВН3	Коробка 800×810×350h	
ОВН4	Рама и коробка для крепления 3х фильтров ФЯР	
ОВН5	Рама и коробка для крепления 6и фильтров ФЯР	
ОВН6	Конструкция теплоизоляционная	
ОВН7	Конструкция противокоррозийной изоляции	

Взам.инв.№ | Подпись и дата | Инв.№ подл.

Инв.№

ТП А-II-600-301.85 А-III-600-301.85 А-IV-600-301.85 ОВН

Нач.отд.	Федотов		05.84
Н.контр.	Балашов		05.84
Гл.спец.	Балашов		05.84
Рук.гр.	Васильева		05.84
Вед.инж.	Прокопьева		05.84

Содержание

Стадия	Лист	Листов
Р		1

Гипрокоммундортранс г.Москва

Копировал: формат: А4

Альбом VI

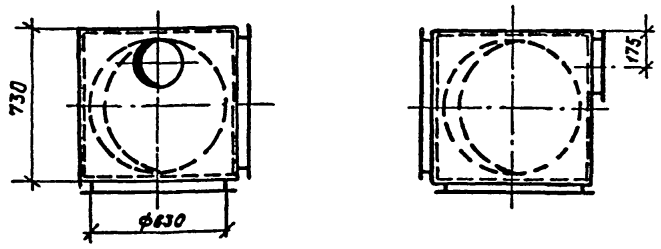

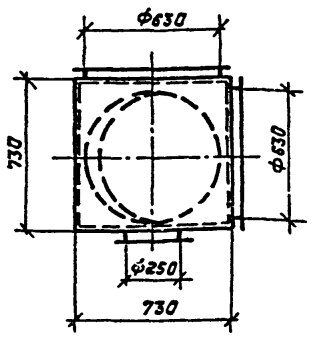

Коробку выполнить из листовой стали δ=2.0 мм по ГОСТ 19904-74*
Фланцы - уголок 50×50×5 по ГОСТ 8509-72*

Вес конструкции 51 кг.

Взам.инв.№ | Подпись и дата | Инв.№ подл.

Привязан

Инв.№

ТП А-II-600-301.85 А-III-600-301.85 А-IV-600-301.85 ОВН1

Нач.отд.	Федотов		05.84
Н.контр.	Балашов		05.84
Гл.спец.	Балашов		05.84
Рук.гр.	Васильева		05.84
Вед.инж.	Прокопьева		05.84

Коробка 730×730×730

Стадия	Лист	Листов
Р		1

Гипрокоммундортранс г.Москва

Копировал: формат А4

Альбом VI

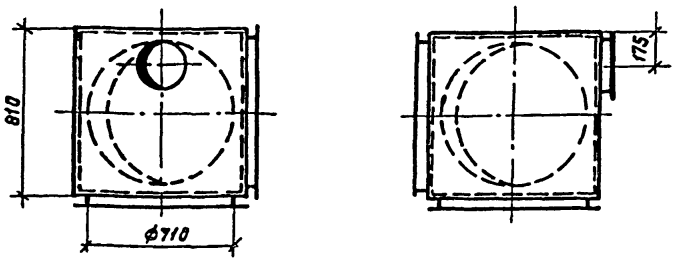

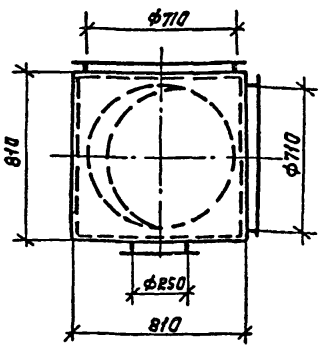

Коробку выполнить из листовой стали δ=2.0 мм по ГОСТ 19904-74*
Фланцы - уголок 50×50×5 по ГОСТ 8509-72*

Вес конструкции 62 кг

Взам.инв.№ | Подпись и дата | Инв.№ подл.

Привязан

Инв.№

ТП А-II-600-301.85 А-III-600-301.85 А-IV-600-301.85 ОВН2

Нач.отд.	Федотов		05.84
Н.контр.	Балашов		05.84
Гл.спец.	Балашов		05.84
Рук.гр.	Васильева		05.84
Вед.инж.	Прокопьева		05.84

Коробка 810×810×810

Стадия	Лист	Листов
Р		1

Гипрокоммундортранс г.Москва

Копировал: формат А4

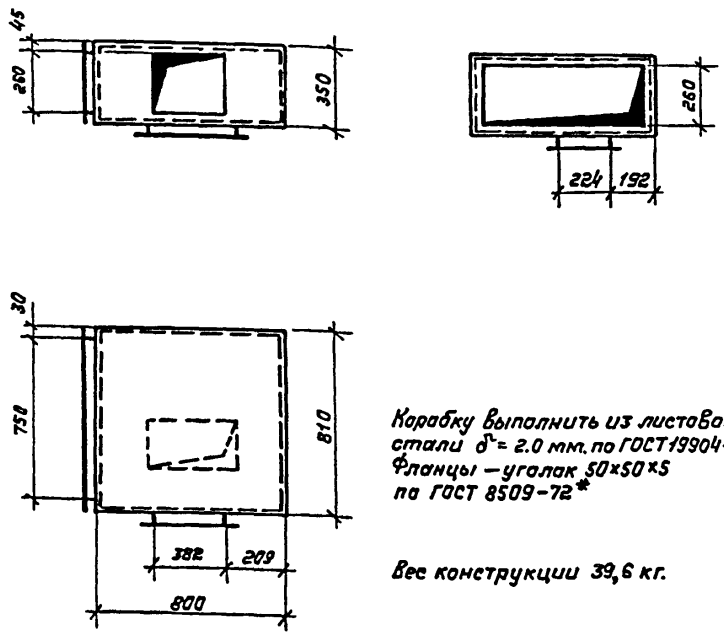

Альбом VI

Коробку выполнить из листовой стали δ= 2.0 мм. по ГОСТ 19904-74*
Фланцы — уголок 50×50×5 по ГОСТ 8509-72*

Вес конструкции 39,6 кг.

Привязан

Инв.№

				ТП	А—II—600—301.85 А—III—600—301.85 А—IV—600—301.85	ОВН3	
Нач.отд.	Федотов		05.84				
Н.контр.	Балашов		05.84	Коробки 800×810×350 h	Стадия: Р	Лист:	Листов: 1
Гл.спец.	Балашов		05.84		ГИПРОКОММУНДОРТРАНС г. Москва		
Рук.гр.	Васильева		05.84				
Вед.инж.	Прокопьева		05.84				

Копировал:

Формат А4

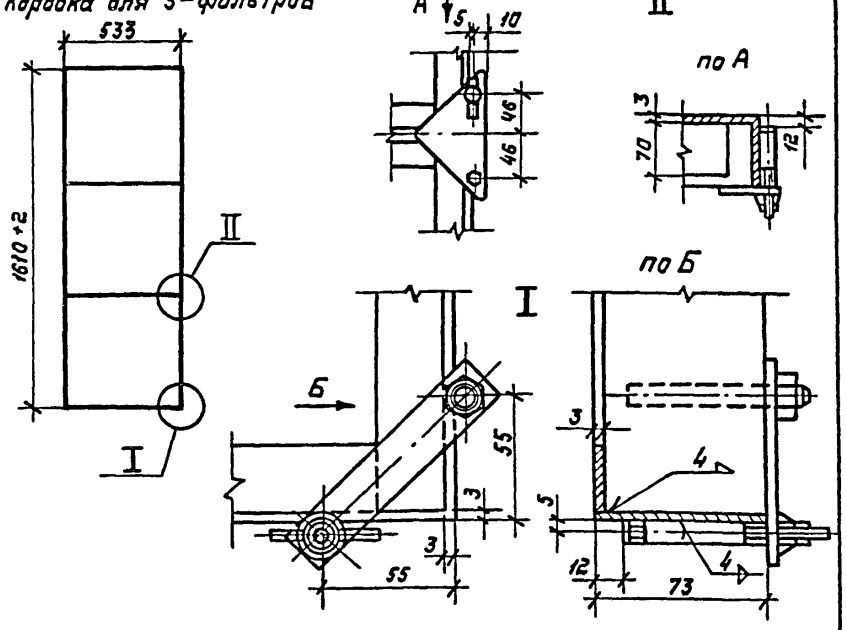

Коробку выполнить из листовой стали δ=2,0мм по ГОСТ 19904-74*
Коробка для фильтров приваривается к раме во время монтажа вентиляционных систем

Вес конструкции 33,5 кг.

Привязан

Инв.№

Взамен инв.№

Подпись и дата

Инв.№ подл.

				ТП	А—II—600—301.85 А—III—600—301.85 А—IV—600—301.85	ОВН4	
Нач.отд.	Федотов		05.84				
Н.контр.	Балашов		05.84	Коробка для крепления 3 фильтров ФЯР	Стадия: Р	Лист: 1	Листов: 1
Гл.спец.	Балашов		05.84		ГИПРОКОММУНДОРТРАНС г. Москва		
Рук.гр.	Васильева		05.84				
Вед.инж.	Прокопьева		05.84				

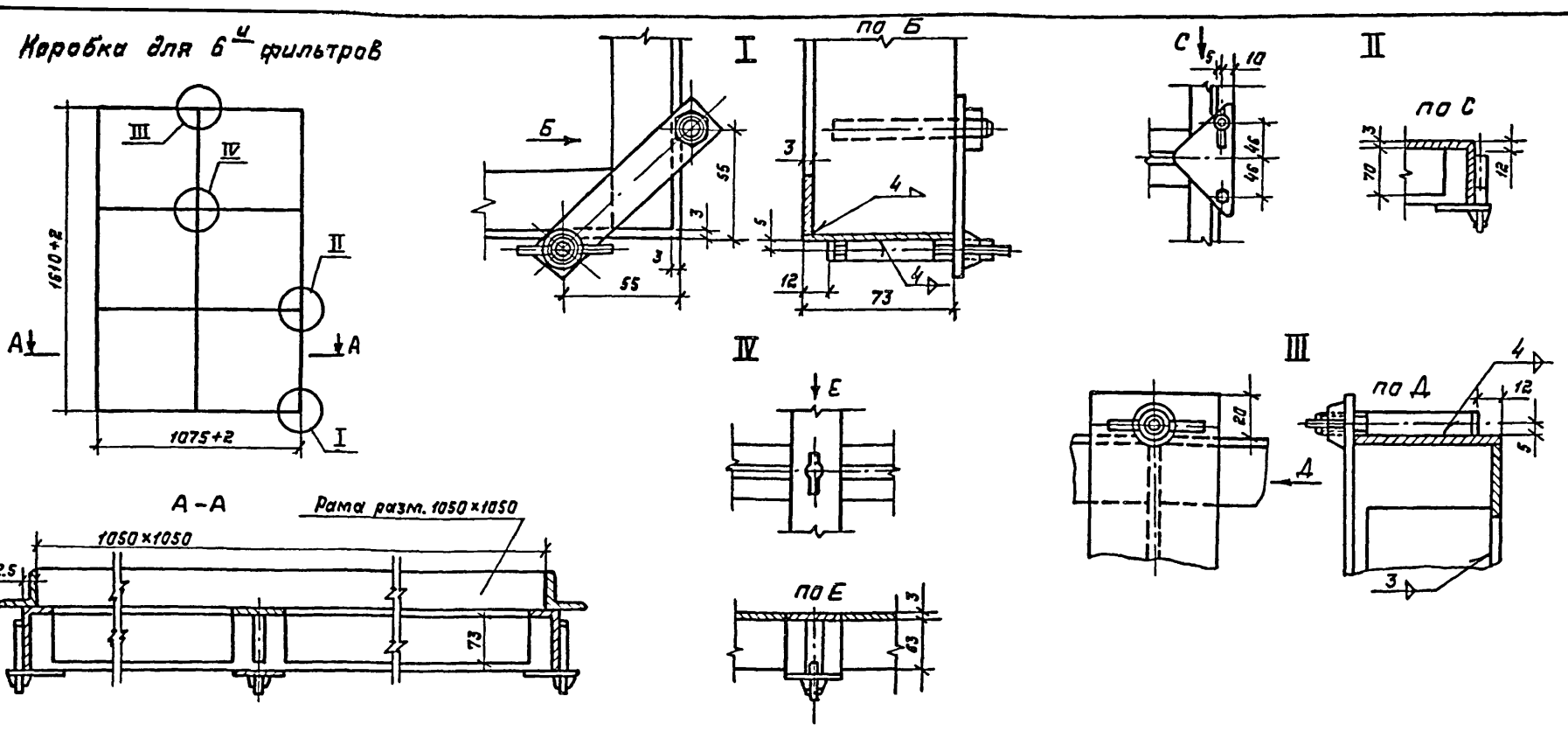

Коробку выполнить из листовой стали δ=2,0мм по ГОСТ 19904-74*
Коробка для фильтров приваривается к раме во время монтажа вентиляционных систем
Вес конструкции 105 кг

Привязан

Инв.№

				ТП	А—II—600—301.85 А—III—600—301.85 А—IV—600—301.85	ОВН5	
Нач.отд.	Федотов		05.84				
Н.контр.	Балашов		05.84	Коробка для крепления 6 фильтров ФЯР	Стадия: Р	Лист: 1	Листов: 1
Гл.спец.	Балашов		05.84		ГИПРОКОММУНДОРТРАНС г. Москва		
Рук.гр.	Васильева		05.84				
Вед.инж.	Прокопьева		05.84				

Копировал:

Формат А3

20785-06 ЭЗ 1

Альбом VI

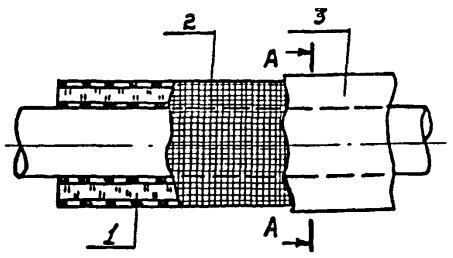

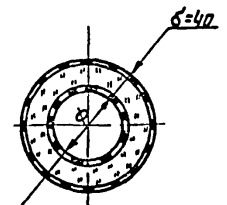

Климатическая зона	ф 150-70°	ф 95-70°
1	25	40
2	25	32
3	20	32
4	20	25

NN п.п.	Конструкция теплоизоляционная	Марка ГОСТ	t° применения	Способ прокладки
1	Маты минераловатные прошивные в каркасе из сетки N20-0,5	200 ГОСТ 21880-76	150	в сооружении
2	Металлическая сетка N20-1,6	ГОСТ 3826-82*		
3	Алюминиевая фольга	ГОСТ 6613-73		

Привязан

Инв.№

				ТП	А-II-600-301.85 А-III-600-301.85 А-IV-600-301.85	ОВН-6
Нач.отд.	Федотов		05.84		Стадия	Лист	Листов
Рук.гр.	Васильева		05.84		Р		1
Исполн.	Захарова	Зах.	05.84	Конструкция теплоизоляционная	Гипрокоммундортранс г. Москва	

Инв.№ подл. | Подпись и дата | Взам.инв.№

Копировал Формат А4

Альбом VI

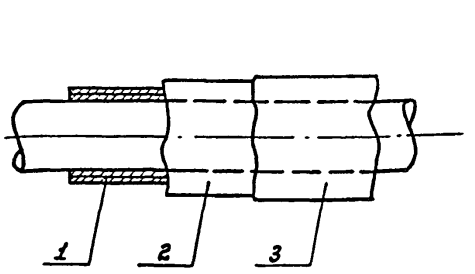

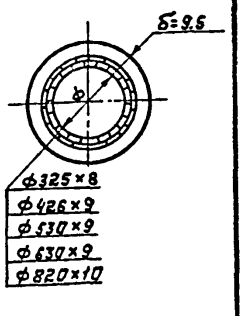

NN п.п.	Конструкция противокоррозийная	Марка ГОСТ	t° применения	Способ прокладки
1	Битумная мастика	ГОСТ 2889-80	-40 +35	в грунте
2	Битумно-резиновая мастика	ГОСТ 15836-79		
3	Бризол	ГОСТ 17176-71		

Привязан

Инв.№

				ТП	А-II-600-301.85 А-III-600-301.85 А-IV-600-301.85	ОВН-7
Нач.отд.	Федотов		05.84		Стадия	Лист	Листов
Рук.гр.	Васильева		05.84		Р		1
Исполн.	Захарова	Зах.	05.84	Конструкция противокоррозийная	Гипрокоммундортранс г. Москва	

Инв.№ подл. | Подпись и дата | Взам.инв.№

Копировал Формат А4

20785-06

gost.e-ecolog.ru