ТИПОВОЙ ПРОЕКТ

А-II-600-301.85

А-III-600-301.85

А-IV-600-301.85

СКЛАД МАТЕРИАЛОВ И ОБОРУДОВАНИЯ

ОТДЕЛЬНО СТОЯЩИЙ, ЗАГЛУБЛЕННЫЙ

Альбом IV

gost.e-ecolog.ru

ЦЕНТРАЛЬНЫЙ ИНСТИТУТ ТИПОВОГО ПРОЕКТИРОВАНИЯ
ГОССТРОЯ СССР

Москва. А-445. Смольная ул., 22

Сдано в печать VIII 1987 года

Заказ № 9217 Тираж 160 экз

ТИПОВОЙ ПРОЕКТ

А-II-600-301.85 ; А-III-600-301.85 ; А-IV-600-301.85

СКЛАД МАТЕРИАЛОВ И ОБОРУДОВАНИЯ ОТДЕЛЬНО СТОЯЩИЙ ЗАГЛУБЛЕННЫЙ

АЛЬБОМ IV

СОСТАВ ПРОЕКТА

Альбом I	ПЗ	Пояснительная записка
Альбом II	АР	Архитектурно-строительные решения (сухие грунты)
	АР, ВМ	Ведомость потребности в материалах
	КЖ	Конструкции железобетонные (сухие грунты)
	КЖ, ВМ	Ведомость потребности в материалах
Альбом III	АР	Архитектурно-строительные решения (водонасыщенные грунты)
	АР, ВМ	Ведомость потребности в материалах
	КЖ	Конструкции железобетонные (водонасыщенные грунты)
	КЖ, ВМ	Ведомость потребности в материалах
Альбом IV	АР	Архитектурно-строительные решения (общие чертежи)
	КЖ	Конструкции железобетонные (общие чертежи)
	ОС	Организация строительства
	АР, СО	Спецификация оборудования
Альбом V	КЖИ	Строительные изделия
Альбом VI	ОВ	Отопление и вентиляция
	ОВ, СО	Спецификация оборудования
	ОВ, ВМ	Ведомости потребности в материалах
	ОВН	Эскизные чертежи общих видов нетиповых конструкций
Альбом VII	ВК	Водопровод и канализация
	ВК, СО	Спецификация оборудования
	ВК, ВМ	Ведомости потребности в материалах
	ВКН	Эскизные чертежи общих видов нетиповых конструкций
Альбом VIII	ЭМ	Электросиловое оборудование
	ЭО	Электроосвещение
	ЭМ, ЭО, СО	Спецификация оборудования
	ЭМ, АОВ, ВМ	Ведомости потребности в материалах
Альбом IX	АОВ	Автоматизация отопления и вентиляции
	АВК	Автоматизация водопровода и канализации
	АЗУ	Автоматизация защитных устройств
	АОВ, АВК, АЗУ, СО	Спецификация оборудования
Альбом X	ТМ	Теплотехническая часть
	ТМ, СО	Спецификация оборудования
	ТМ, ВМ	Ведомости потребности в материалах
	ТМН	Эскизные чертежи общих видов нетиповых конструкций
Альбом XI		Сметы (сухие грунты)
Альбом XII		Сметы (водонасыщенные грунты)
Альбом XIII		Узел средств связи (распространяет институт „Гипросвязь")
Альбом XIV	АПЖ	Установка автоматического пожаротушения и пожарной сигнализации
	АПЖ, СО	Спецификация оборудования
	АПЖ, ВМ	Ведомость потребности в материалах

Примененные типовые проекты

1. Типовой проект 902-09-22.84 „Колодцы канализационные" (распространяет ЦИТП: 125878. ГСП, Москва, А-445, ул. Смольная, 22).
2. Типовой проект МР-II(III)-100-77/151, СР-II(III,IV)-100-77/151; МР-II(III,IV)-400-77/152; СР-II(III,IV)-400-77/152. Резервуар для воды монолитный железобетонный, цилиндрический и сборно-монолитный железобетонный прямоугольный (распространяет ЦИТП: 125878, ГСП, Москва, А-445, ул. Смольная, 22).
3. Типовой проект 901-2-14.85 „Автоматическая насосная станция противопожарного водоснабжения производительностью 135, 150, 200 и 300 куб.м. час (распространяет Центральный институт типового проектирования – Свердловский филиал: 620062, Свердловск, ул. Генеральская, 3А).

РАЗРАБОТАН
ПРОЕКТНЫМ ИНСТИТУТОМ
ГИПРОКОММУНДОРТРАНС
ГЛАВНЫЙ ИНЖЕНЕР ИНСТИТУТА /Билько/
ГЛАВНЫЙ ИНЖЕНЕР ПРОЕКТА /Самитов/

Рабочий проект согласован со штабом ГО СССР и утвержден Госстроем СССР протокол №А4-70Т 19.04 1985 г.
Рабочие чертежи введены в действие "Гипрокоммундортрансом" приказ №45 от 30.04 1985 г.

Привязан

Инв.№

содержание альбома IV

Марка	Наименование	Стр.
	Архитектурно-строительные решения.	
	Содержание.	2
АР-1	Общие данные.	3
АР-2	План каналов в машинном зале ДЭС. Сечения 1-1÷3-3. Спецификация.	4
АР-3	План каналов в помещениях пункта управления и трубосеть закладываемая в полу.	5
АР-4	Планы закладных элементов в полу. Спецификация закладных элементов.	6
АР-5	План закладных деталей и отверстий в стенах в осях „А-В" и „1-5".	7
АР-6	План закладных деталей и отверстий в стенах в осях „В-Д" и „1-5".	8
АР-7	Спецификация закладных деталей в стенах и перегородках.	9
АР-8	План полов. Экспликация полов.	10
АР-9	Гравийный фильтр. План, разрезы 1-1, 2-2.	11
АР-10	Компенсационное устройство на вводе электрокабелей и оголовок №1. Планы, разрезы.	12
АР-11	Герметизация сооружения. План, узлы.	13
АР-12	Детали уплотнения деформационных швов. Узлы сопряжения гидроизоляции.	14
АР-13	Дверь Д-1. Спецификация материалов.	15
АР-14	Дверь павильона шахты подъемника. Спецификация элементов.	16
АР-15	Схема установки нар. Технологическая схема склада.	17
АР-16	План кабин санузлов. Вид по „А". Разрезы и узлы.	18
АР-17	Схема генплана участка.	19
АРИ-1	Двери-ворота пандусного съезда.	20
АРСО	Спецификация оборудования.	21
АРСО	Спецификация оборудования.	22
	Конструкции железобетонные.	
КЖ-1	Общие данные.	23
КЖ-2	Перекрытие. Армирование монолитной части. Спецификации. Ведомость расхода стали.	24
КЖ-3	Фундаменты под оборудование ФОМ1, ФОМ2, ФОМ3. Армирование. Спецификация. Ведомости.	25
КЖ-4	План расположения закладных изделий в стенах и перегородках. Сечения. Узлы.	26
КЖ-5	План расположения закладных изделий в покрытии. Спецификация. Ведомость расхода стали.	27
КЖ-6	Подвесные пути и монорельс. Узлы. Детали. Спецификация. Ведомость расхода стали.	28
КЖ-7	Оголовок №1. Армирование. Спецификация. Ведомости.	29
КЖ-8	Гравийный фильтр. Армирование. Спецификация. Ведомость.	30
КЖ-9	Компенсационное устройство на вводах электрокабелей.	31
КЖ-10	Металлическая рубашка фекального резервуара.	32
КЖ-11	Павильон шахты подъемника. Схемы элементов конструкций.	33
КЖ-12	Павильон шахты подъемника. Узлы 1÷4.	34
КЖ-13	Конструкция павильона над входом. Детали. Ведомость расхода стали.	35
КЖ-14	Камеры вытяжной вентиляции (аварийный выход-лаз). Армирование.	36
КЖ-15	Камеры вытяжной вентиляции. Спецификация арматурных изделий. Ведомость расхода стали.	37
КЖ-16	Тамбур рампы. Армирование нижней плиты П-1, стен С-1÷С-4.	38
КЖ-17	Тамбур рампы. Армирование стены С-5 и верхней плиты П-2. Ведомости.	39
КЖ-18	Тамбур рампы. Спецификация арматурных изделий.	40
КЖ-19	Наклонная рампа. Армирование. Сечения 1-1÷5-5.	41
КЖ-20	Наклонная рампа. Сечения 6-6, 7-7. Спецификация. Ведомость расхода стали.	42
КЖ-21	Деталь установки сальника жесткого закрепления. Спецификация. Ведомость расхода стали.	43
	Организация строительства.	
ПОС-1	Пояснительная записка.	44
ПОС-2	Календарный план строительства. Ведомость объемов работ. График потребности в материалах.	45
ПОС-3	Стройгенплан.	46

Альбом IV

А-II-600-301.85
А-III-600-301.85
А-IV-600-301.85

Инв. № подл. | Подпись и дата | Взам. инв. №

Альбом IV

A-II-600-301.83
A-III-600-301.85
A-IV-600-301.85

Ведомость рабочих чертежей основного комплекта АР.

Лист	Наименование	Примечание
1	Общие данные.	
2	План каналов в машинном зале ДЭС. Сечения 1-1÷3-3. Спецификация.	
3	План каналов в помещениях пункта управления и трубосеть закладываемая в полу.	
4	Планы закладных элементов в полу. Спецификация закладных элементов.	
5	План закладных деталей и отверстий в стенах в осях „А-В" и „1-5".	
6	План закладных деталей и отверстий в стенах в осях „В-Д" и „1-5".	
7	Спецификация закладных деталей в стенах и перегородках.	
8	План полов. Экспликация полов.	
9	Гравийный фильтр. План, разрезы 1-1, 2-2.	
10	Компенсационное устройство на вводе электрокабелей и оголовок №1. Планы, разрезы.	
11	Герметизация сооружения. План, узлы.	
12	Детали уплотнения деформационных швов. Узлы сопряжения гидроизоляции.	
13	Дверь Д-1. Спецификация материалов.	
14	Дверь павильона шахты подъемника. Спецификация элементов.	
15	Схема установки нар. Технологическая схема склада.	
16	План кабин санузлов. Вид по „А". Разрезы и узлы.	
17	Схема генплана участка.	

Согласовано: Гл. спец. ОВ Болдырев; Рук. гр. ЭМ Мочир; Рук. гр. АОВ Дорох; Рук. гр. Собакова; Ст. инж. ТМ Мокрина; Фрончуков; Антонина

Инв. № подл. | Подпись и дата | Взам. инв. №

Типовой проект разработан в соответствии с действующими нормами и правилами и обеспечивает пожаровзрывобезопасную и взрывобезопасную эксплуатацию сооружения при соблюдении предусмотренных проектом мероприятий.

Гл. инженер проекта (разработчик типового проекта) /Самитов А.С./

Гл. инженер проекта (привязавший типовой проект) / /

Ведомость ссылочных и прилагаемых документов.

Обозначение	Наименование	Примечание
	Ссылочные документы.	
01.036-I, вып. 4	Защитно-герметическая металлическая распашная дверь ДУ-I-8.	
01.036-I, вып. 1	Защитно-герметическая металлическая распашная дверь ДУ-III-5.	
01.036-I, вып. 6	Металлическая распашная герметическая дверь ДУ-IV-3.	
01.036-I, вып. 2	Защитно-герметическая металлическая распашная дверь ДУ-III-6.	
01.036-I, вып. 5	Металлическая распашная герметическая дверь ДУ-IV-2.	
01.036-I, вып. 9	Защитно-герметический металлический распашной ставень СУ-I-1.	
01.036-I, вып. 10	Защитно-герметический металлический распашной ставень СУ-III-2.	
01.036-I, вып. 11	Герметический металлический распашной ставень СУ-IV-1.	
ТДК-Н-I-75/9	Защитно-герметические металлические ворота ВУ-I-1, ВУ-II-1.	
Сер. 03.005-6	Унифицированные объемно-планировочные и конструктивные решения входов, подходных галерей, тамбуров и шлюзов в убежищах II-IV классов.	
ТДК-Н-I-70, ч.II, р.В, альб.3	Установка дверей и противовзрывных устройств.	
ТДК-Н-I-72, ч.II, альб.3	Переходные коробки и установочные чертежи дверей и ставней. Установка дверей и ставней в монолитные железобетонные конструкции.	
ГОСТ 6629-74*	Двери деревянные внутренние для жилых и общественных зданий.	
Серия 1.055.1-1	Ступени бетонные и железобетонные.	
Серия 03.005-5 вып. 1,2	Конструкция пропуска коммуникаций.	
Серия У-01-01/80	Унифицированные сборно-монолитные конструкции заглубленных помещений с перекрытием балочного типа.	
	Прилагаемые документы.	
А-II,III,IV-600-301.83-АРИ	Двери-ворота пандусного съезда.	стр. 20
А-II,III,IV-600-301.83-АРСП	Спецификация оборудования.	стр. 21, 22

Типовой рабочий проект разработан на основании тактико-технического задания, утвержденного Госстроем СССР.

Запроектированный склад предназначен в повседневных условиях для хранения сгораемых или несгораемых материалов и оборудования в сгораемой таре, а в особый период - для размещения укрываемых.

За относительную отметку 0.000 принят низ перекрытия склада.

Заглубление склада - низ покрытия на уровне планировочной отметки земли.

Здание запроектировано из конструкций серии У-01-01/80 для посадки в грунтах естественной влажности и в водонасыщенных грунтах.

Степень огнестойкости здания - II.

Гидроизоляция стен, покрытия и пола принята оклеечной - из 3,4 слоев изола на битумной мастике, с соответствующими защитно-прижимными конструкциями. Гидроизоляционные работы производить с соблюдением требований СНиП-III-20-74. Особое внимание при производстве работ обратить на герметизацию сооружения (см. лист АР-11, Альбом IV).

В зимнее время строительные работы производить строго в соответствии с СНиП-III-20-74 „Кровли, гидроизоляция, пароизоляция, теплоизоляция" и СНиП-III-15-76 „Бетонные и железобетонные конструкции монолитные".

Привязан

Инв. №

ТП А-II-600-301.83, А-III-600-301.83, А-IV-600-301.83 -АР

ГИП	Самитов		08.84
Нач. отд.	Федотов		08.84
Н. контр.	Климов		08.84
Гл. спец.	Климов		08.84
Рук. гр.	Степнов		08.84
Исполн.	Грачева		08.84

Склад материалов и оборудования отдельно стоящий, заглубленный

Общие данные.

Стадия	Лист	Листов
Р	1	17

Гипрокоммунстрой г. Москва

Копировал 20785-04 4 Формат А2

Альбом IV

План.

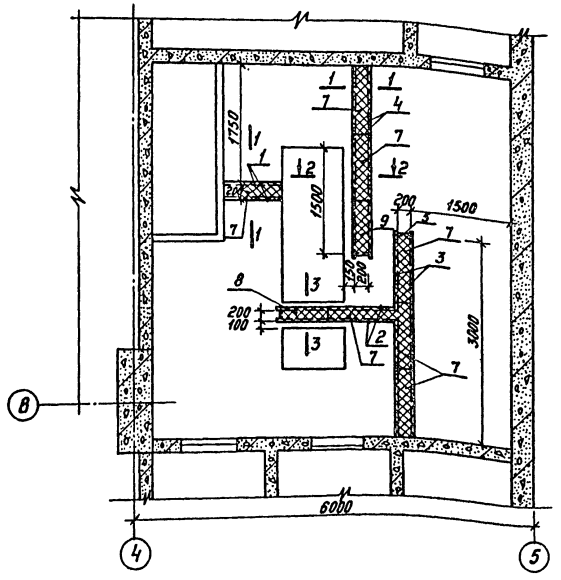

Для водонасыщенных грунтов.

Сечение 1-1.

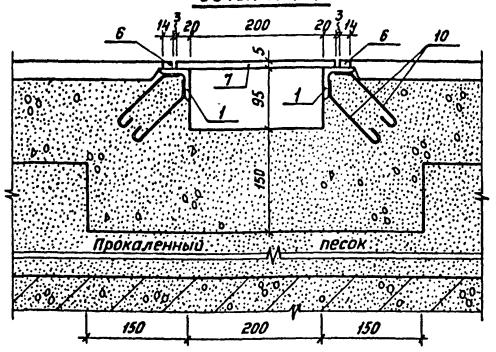

Сечение 2-2.

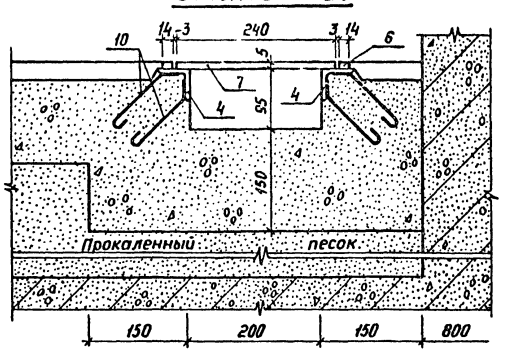

Сечение 3-3.

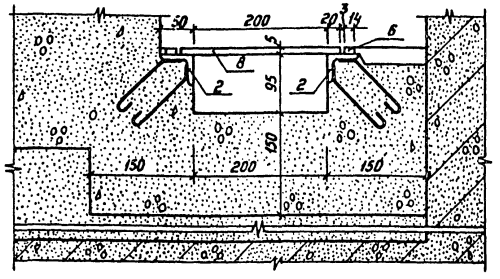

Для сухих грунтов.

Сечение 1-1.

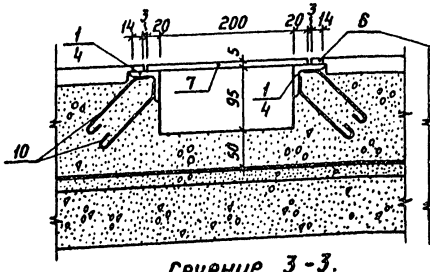

Сечение 2-2.

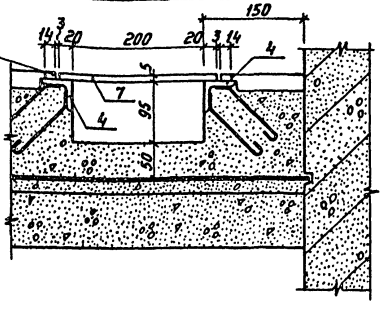

Сечение 3-3.

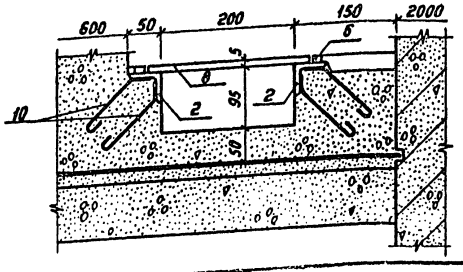

Крышка для перекрытия каналов из рифленой стали.



1. Анкера поз. 10 приварить к обвязочным уголкам с шагом ≈ 500 мм.
2. Опорные уголки установить до бетонирования.
3. Полосовую сталь резать по месту.
4. Стены и днище каналов устраивать одновременно с бетонной подготовкой под полы.
5. Каждую крышку подпольных каналов в средней части с 2х сторон прикрепить к уголкам обрамления 2 винтами М-6 по месту.
6. Размеры и веса в скобках относятся: первый к проекту А-III-600;-301.85 второй к А-IV-600.-301.85

Спецификация элементов подпольных каналов.

Формат	Зона	№ позиц.	Обозначение	Наименование	Кол.	Примеч.
		1	Уголок Б-45×45×4 ГОСТ 8509-72* / Ст3сп ГОСТ 535-79 ℓ=1000	Обвязочный уголок	2	
		2	—"— ℓ=1700	—"—	2	
		3	—"— ℓ=3050	—"—	2	
		4	—"— ℓ=2600 (ℓ=2300, ℓ=2050)	—"—	2	
		5	—"— ℓ=190	—"—	3	
		6	Полоса 5×14 ГОСТ 103-76 / Ст3 ГОСТ 535-79 ℓ=17200	Полоса	—	
		7	Рифленая сталь ГОСТ 8568-77* / Б-5 Ст3сп ГОСТ 380-71 240×1000	Крышка	7	
		8	—"— 240×700	—"—	1	
		9	—"— 240×600 (240×300)	—"—	1	
		10	Анкер ф12 А I ГОСТ 5781-82 ℓ=210	Анкер	100	

Ведомость расхода стали, кг.

Изделия закладные					Общий расход
Арматура класса	Прокат марки				
А I	Ст 3				
ГОСТ 5781-82	ГОСТ 103-76	ГОСТ 8509-72*	Итого	ГОСТ 8568-77*	
ф 12	-5×14	∠4.5/4.5×4		Рифл. сталь Б-5	
18.7	9.5	47.0	75.2	85.00 (81.86)	160.2 (157.0)

ТП	А-II-600-301.85 А-III-600-301.85 А-IV-600-301.85						-АР
Привязан	ГИП	Самитов		06.84	Склад материалов и оборудования отдельно стоящий заглубленный.	Стадия	Лист	Листов
	Нач.отд.	Федотов		06.84		Р	2	
	Н.контр.	Климов		06.84				
	Гл.спец.	Климов		06.84	План каналов в машинном зале ДЭС. Сечения 1-1+3-3. Спецификация.	ГИПРОКОММУНДОРТРАНС г. Москва		
Инв. №	Рук.гр.	Степнов		06.84				
	Исполн.	Грачева		06.84				

Копировал 20785-04 5 Формат А2

А-II-600-301.85
А-III-600-301.85
А-IV-600-301.85

Инв. № подл. | Подпись и дата | Взам. инв. №

Альбом IV

A-II-600-301.85
A-III-600-301.85
A-IV-600-301.85

Спецификация элементов подпольных каналов.

Формат	Зона	№ позиц.	Обозначение	Наименование	Кол.	Примеч.
		1	Уголок Б-45×45×4 ГОСТ 8509-72* / Ст 3 сп ГОСТ 535-79* ℓ=3200	Обвязочный уголок	4	
		2	" ℓ=1500	—"—	2	
		3	" ℓ=2250	—"—	2	
		4	" ℓ=2000	—"—	4	
		5	" ℓ=5150	—"—	4	
		6	" ℓ=290	—"—	2	
		7	Полоса 5×14 ГОСТ 103-76 / Ст 3 ГОСТ 535-79 ℓ=4850	Полоса	-	
		8	Полоса 5×150 ГОСТ 103-76 / Ст 3 ГОСТ 535-79* ℓ=1100	МН-23	8	см. КЖИ-45 альбом V
		9	" ℓ=1000	МН-24	4	-"-
		10	Рифленая сталь ГОСТ 8568-77* б=5 Ст 3 сп ГОСТ 380-71 340×1600	Крышка	11	
		11	" 340×1250	"	1	
		12	" 340×1000	"	5	
		13	Лист Б-2×230 ГОСТ 19904-74* / Ст 3 ГОСТ 14637-79 ℓ=160	Коробка КП-4		
		14	Полоса Б-4×100 ГОСТ 103-76 / Ст 3 ГОСТ 535-79 ℓ=100	Закладная деталь		
		15	Анкер ф12 AI ГОСТ 5781-82 ℓ=210	Анкер	224	
			Подпольная коробка 300×200×100(h) (на 1 коробку)			
		16	Лист Б-2×300 ГОСТ 19904-74 / Ст 3 ГОСТ 14637-79 ℓ=400	Стенки и дно коробки	1	
		17	Лист Б-2×200 ГОСТ 19904-74 / Ст 3 ГОСТ 14637-79 ℓ=100	Стенки коробки	2	
		18	Рифленая сталь ГОСТ 8568-77* б=5 Ст 3 сп ГОСТ 380-71	0.06 м²		
		19	Уголок Б-20×20×4 ГОСТ 8509-72 / Ст 3 сп ГОСТ 535-79 ℓ=250		2	
		20	" ℓ=185		2	

Длина уголков и рифленой стали дана для объекта A-IV-600-301.85
Анкера поз. 15 приварить к обвязочным уголкам с шагом ~500 мм.
Опорные уголки уложить до бетонирования. Полосовую сталь резать по месту.
Стены и днище каналов устраивать одновременно с бетонной подготовкой под полы.
Каждую крышку подпольных каналов в средней части с 2х сторон прикрепить к уголкам обрамления 2 винтами М-6 по месту.

Ведомость расхода стали, кг.

Марка элемента	Изделия закладные								Всего
	Арматура класса А-I	Прокат марки							
		Ст 3				Ст 3 сп			
	ГОСТ 5781-82	ГОСТ 103-78	ГОСТ 19904-74	ГОСТ 8568-72	Итого	ГОСТ 8734-75*	ГОСТ 8568-77*	Итого	
	ф12	-5	-2	∠20×4 ∠45×4		Труба Ø26, ф80	Рифлен. сталь б-5		
Закладные в полу	40.30	102.00	17.50	138.80	298.60	147.30	370.00	517.30	815.90

Крышка для перекрытия каналов из рифленой стали.

Длина переменная

Данный лист см. совместно с листом ВК-13, альбом VII.

					ТП	A-II-600-301.85 A-III-600-301.85 A-IV-600-301.85		-АР
ГИП	Самитов		06.84	Склад материалов и оборудования отдельно стоящий заглубленный		Стадия	Лист	Листов
Нач. отд	Федотов		06.84			Р	3	
Н. контр	Климов		06.84	План каналов в помещении				
Гл. спец	Климов		06.84	пункта управления и труб	ГИПРОКОММУНСТРОЙ г. Москва			
Рук. гр.	Степнов		06.84	сеть закладываемая в полу				
Исполн	Грачева		06.84					

Привязан

Инв. №

Копировал 20785-04 6 Формат А2

Альбом IV

А-II-600-301.85
А-III-600-301.85
А-IV-600-301.85

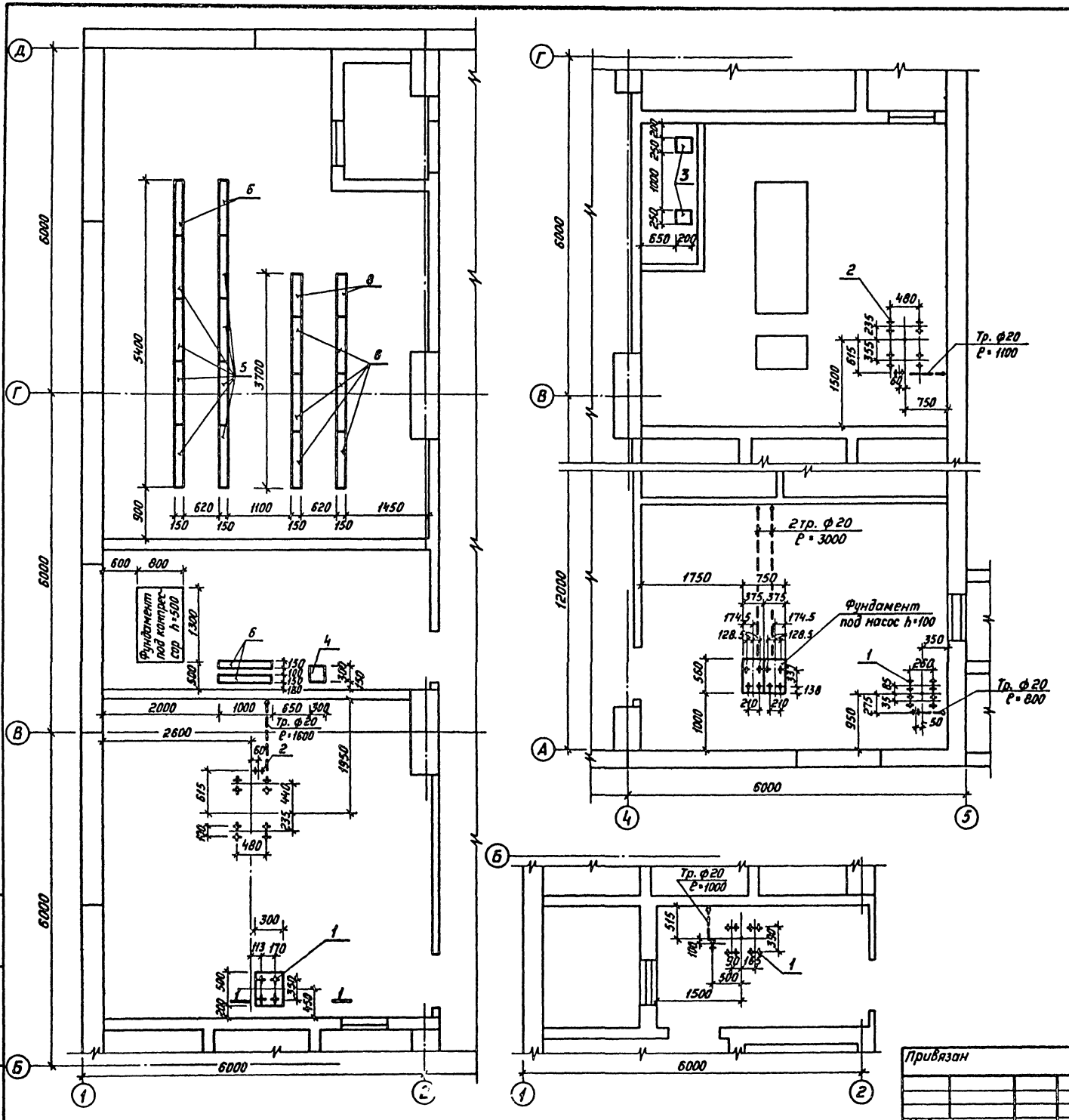

Спецификация закладных элементов в полу.

Формат	Зона	Позиция	Обозначение	Наименование	Кол.	Примеч.
Б/ч				Сборочные единицы и детали		
		1	КЖИ-49 Альбом V	Закладное изделие Анкер N1	24	
		2	"	Закладное изделие Анкер N2	28	
		3	КЖИ-43 Альбом V	Закладная деталь МН-9	2	
		4	"	МН-22	1	
		5	КЖИ-45 Альбом V	МН-23	8	
		6	"	МН-24	10	
		7	"	МН-25	2	

Ведомость расхода стали, кг.

Изделия закладные					
Арматура класса			Прокат марки		Общий вес
A I			В ст 3 сп		
ГОСТ 5781-82			ГОСТ 103-76		
ф10	ф14	Итого	-10	Итого	
14.60	10.30	24.90	243.40	243.40	268.30

Сеч. 1-1



Установка анкера.



Установка закладной детали МН.

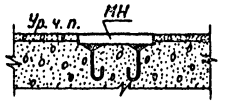

1. Закладные элементы заложить до устройства бетонного подстилающего слоя.
2. Трубы прокладываемые в полу (низ на 100 мм ниже уровня пола) обозначены пунктирной линией. Их концы вывести выше уровня пола на 200 мм.

Привязан

Инв. N°

Взам. инв. N° | Инв. N° подл. | Подпись и дата

ТП А-II-600-301.85 А-III-600-301.85 А-IV-600-301.85 -АР

ГИП	Самитов		06.84
Нач.отд.	Федотов		06.84
Н.контр.	Климов		06.84
Гл.спец.	Климов		06.84
Рук.гр.	Степнов		06.84
Исполн.	Грачева		06.84

Склад материалов и оборудования отдельно стоящий, заглубленный.

Планы закладных элементов в полу. Спецификация закладных элементов.

Стадия	Лист	Листов
Р	4	

ГИПРОКОММУНДОРТРАНС г. Москва

Копировал 20785-04 7 Формат А2

Альбом IV

А-II-600-301.85
А-III-600-301.85
А-IV-600-301.85

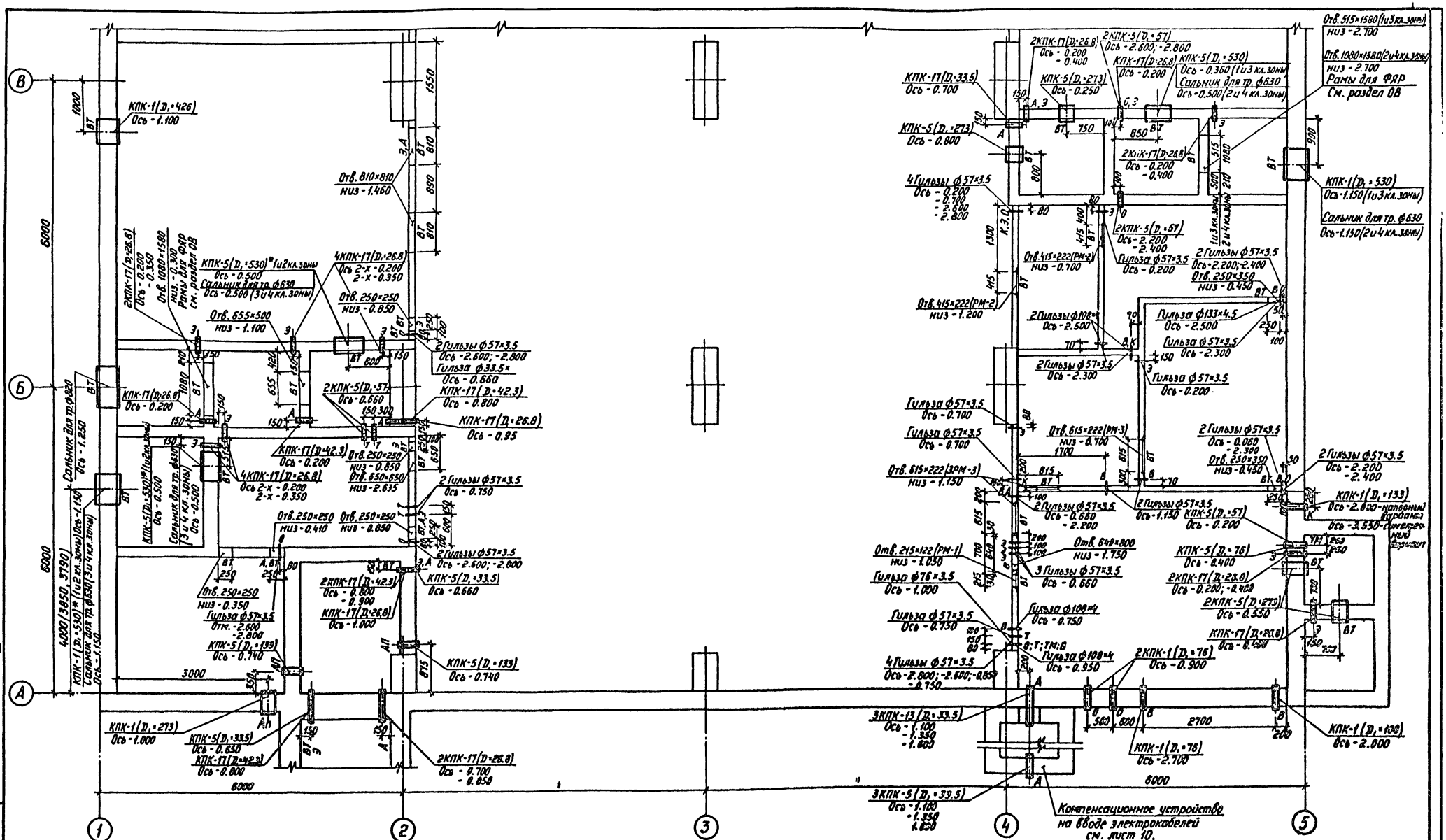

Условные обозначения:

- А — Автоматика
- ВТ — Вентиляция
- О — Отопление
- Т — Теплоснабжение
- В — Водопровод
- К — Канализация
- Э — Электроснабжение
- ТМ — Тепломеханика
- ГВ — Газовыхлоп
- АП — Автоматическое пожаротушение
- С — Связь

1. На плане отверстий двери и ставни условно не показаны.
2. Закладные детали установить до бетонирования по серии 03.005-5 вып. 1. Пропуск труб через КПК производить строго по вариантам, указанным на чертеже 03.005-5.150 лист 1,2, в т. ч.: КПК (D,=530) отмеченных знаком (*) по варианту 1.
3. Размеры в скобках относятся: первый к проекту А-II-600-301.85, второй - к проекту А-IV-600-301.85
4. Спецификация закладных деталей см. на листе 7.

Инв. № подл. | Подпись и дата | Взам. инв. №

Привязан

Инв. №

ГИП	Самитов		06.84
Нач. отд.	Федотов		06.84
Н. контр.	Климов		06.84
Гл. спец.	Климов		06.84
Рук. гр.	Степнов		06.84
Исполн.	Юдин		05.84

ТП А-II-600-301.85 А-III-600-301.85 А-IV-600-301.85 -АР

Склад материалов и оборудования, отдельно стоящий заглубленный.

План закладных деталей и отверстий в стенах в осях «А-В» и «1-5».

Стадия	Лист	Листов
Р	5	

ГПИ Сантехпроектмонтаж г. Москва

Копировал 20785-04 6 Формат А2

Альбом IV

А – II – 600 – 301.85
А – III – 600 – 301.85
А – IV – 600 – 301.85

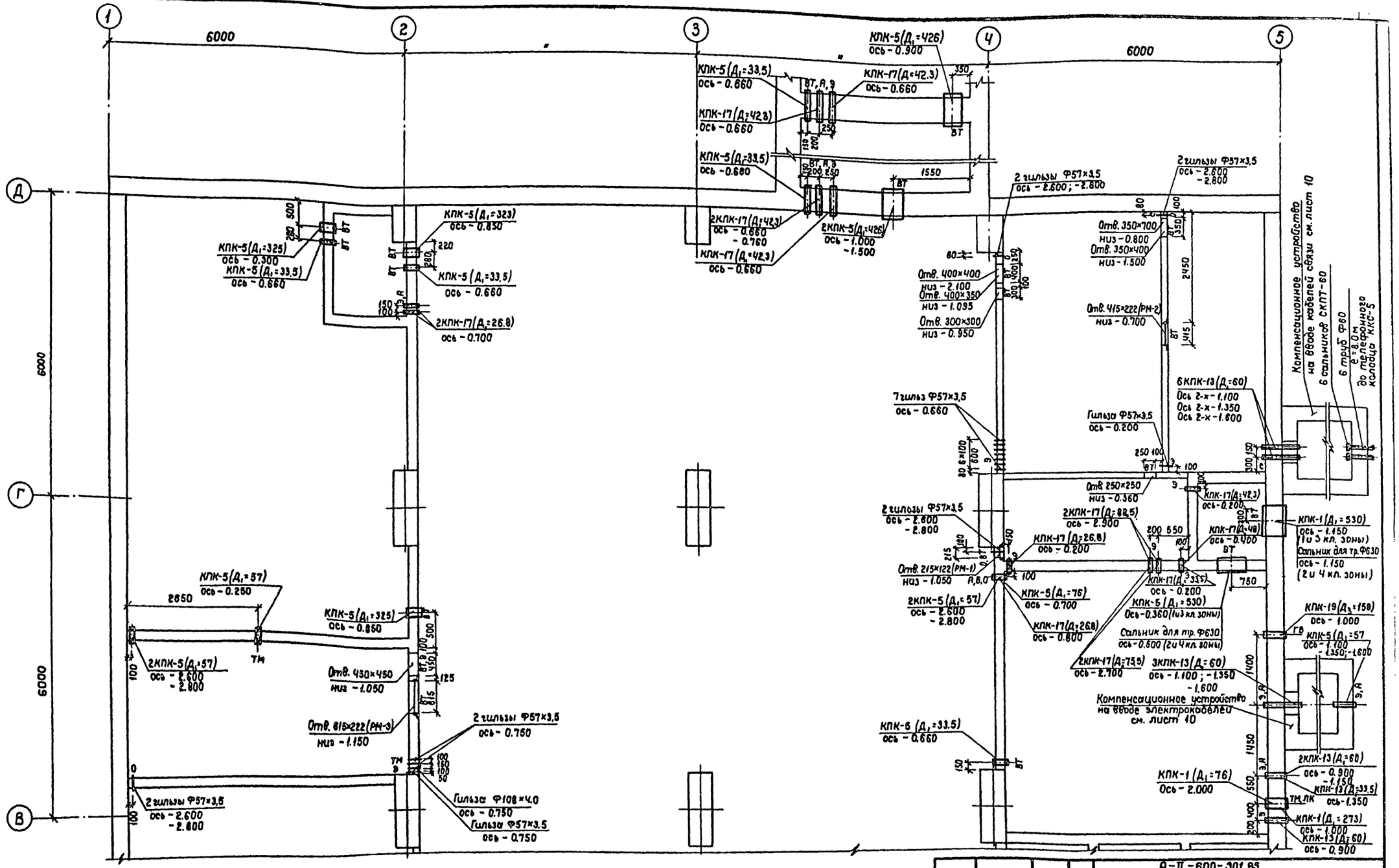

1. Компенсационное устройство на вводе электрокабелей см. лист 10.
2. Данный лист см. совместно с листом 5.

					ТП	А-II-600-301.85 А-III-600-301.85 А-IV-600-301.85	-АР
Привязан		ГИП	Самитов		06.84	Склад материалов и оборудования отдельно стоящий заглубленный	Стадия: Р; Лист: 6; Листов:
		Нач.отд.	Федотов		06.84		
		Н.контр.	Климов		06.84		
		Гл.спец.	Климов		06.84	План закладных деталей и отверстий в стенах в осях "В-Д" и "1-5"	Гипрокоммунэнергомонтаж г. Москва
		Рук.гр.	Степнов		06.84		
Инв. №		Исполн.	Юдин		06.84		

Копировал: 20785-04 9 Формат: А2

Инв. № подл. | Подпись и дата | Взам. инв. №

Альбом IV

А-II-600-301.85
А-III-600-301.85
А-IV-600-301.85

1 и 2 климатические зоны

Марка поз.	Обозначение	Наименование		Количество, шт (при длине) 200	220	300	350	400	500	550	600	650	700	750	800	950	Примечание
КПК-1	Серия 03.005-5, выпуск 2	Закладная деталь	D₁=76									1	3				
то же	—"—	—"—	D₁=108										1				
то же	—"—	—"—	D₁=133										1				
то же	—"—	—"—	D₁=159						2			1					
КПК-1	Серия 03.005-5, выпуск	Закладная деталь	D₁=219						1			1					
то же	—"—	—"—	D₁=273										2				
то же	—"—	—"—	D₁=426										1				
то же	—"—	—"—	D₁=530										3/1				1кл. зона / 2кл. зона
КПК-5	—"—	—"—	D₁=26.8								1				1		
то же	—"—	—"—	D₁=33.5						3		3				2		
то же	—"—	—"—	D₁=57						13		3	1					
то же	—"—	—"—	D₁=76					1	1			1					
то же	—"—	—"—	D₁=133					2			2						
то же	—"—	—"—	D₁=273						2		1	1					
то же	—"—	—"—	D₁=325						3								
то же	—"—	—"—	D₁=426												3		
то же	—"—	—"—	D₁=530						3/1		1/1						1кл. зона / 2кл. зона
КПК-13	—"—	—"—	D=33.5									1				3	
то же	—"—	—"—	D=60									3				9	
КПК-17	—"—	—"—	D=26.8					16	6	2			3				
то же	—"—	—"—	D=33.5					1	1								
то же	—"—	—"—	D=42.3					1	2				2		5		
то же	—"—	—"—	D=48						1								
то же	—"—	—"—	D=75.5						2								
то же	—"—	—"—	D=88.5						2								
КПК-19	—"—	—"—	D₃=159											1			
СКПТ-60	ГОСТ 4860.2-76	Сальник СКПТ-60		6													
	Альбом IV КЖ-21	Сальник для тр ф630		— / 2				— / 2									1кл. зона / 2кл. зона
	Альбом IV КЖ-21	Сальник для тр ф820						1									
	ГОСТ 8732-78	Гильза	ф57		48	6											
	—"—	—"—	ф76		1												
	—"—	—"—	ф108		5												
	—"—	—"—	ф133		1												
РМ-1	Альбом V КЖИ-34	Рама металлическая		2													
РМ-2	Альбом V КЖИ-35	—"—		3													
РМ-3	Альбом V КЖИ-35	—"—		5													

3 и 4 климатические зоны

Марка поз.	Обозначение	Наименование		Количество, шт (при длине) 200	220	300	350	400	500	550	600	650	700	750	800	950	Примечание
КПК-1	Серия 03.005-5, выпуск 2	Закладная деталь	D=76									1	3				
то же	—"—	—"—	D₁=108										1				
то же	—"—	—"—	D₁=133										1				
то же	—"—	—"—	D₁=159						2			1					
КПК-1	Серия 03.005-5, выпуск 2	Закладная деталь	D₁=219						1								
то же	—"—	—"—	D₁=273										2				
то же	—"—	—"—	D₁=426										1				
то же	—"—	—"—	D₁=530										2/—				3кл. зона / 4кл. зона
КПК-5	—"—	—"—	D₁=26.8									1			1		
То же	—"—	—"—	D₁=33.5						3		3				2		
то же	—"—	—"—	D₁=57						13		3	1					
то же	—"—	—"—	D₁=76					1	1			1					
то же	—"—	—"—	D₁=133					2			2						
то же	—"—	—"—	D₁=273						2		1	1					
то же	—"—	—"—	D₁=325						3								
то же	—"—	—"—	D₁=426												3		
то же	—"—	—"—	D=530						2/—		—/—						3кл. зона / 4кл. зона
КПК-13	—"—	—"—	D=33.5									1				3	
то же	—"—	—"—	D=60									3				9	
КПК-17	—"—	—"—	D=26.8					16	6	2			3				
то же	—"—	—"—	D=33.5					1	1								
то же	—"—	—"—	D=42.3					1	2				2		5		
то же	—"—	—"—	D=48						1								
то же	—"—	—"—	D=75.5						2								
то же	—"—	—"—	D=88.5						2								
КПК-19	—"—	—"—	D₃=159											1			
СКПТ-60	ГОСТ 4860.2-76	Сальник СКПТ-60		6													
	Альбом IV КЖ-21	Сальник для тр. ф630		1/3		1/1		1/3									3кл. зона / 4кл. зона
	Альбом IV КЖ-21	Сальник для тр. ф820						1									
	ГОСТ 8732-78	Гильза	ф57		48	6											
	—"—	—"—	ф76		1												
	—"—	—"—	ф108		5												
	—"—	—"—	ф133		1												
РМ-1	Альбом V	КЖИ-34	Рама металлическая	2													
РМ-2	Альбом V	КЖИ-35	—— ——	3													
РМ-3	Альбом V	КЖИ-35	—— ——	5													

Закладные детали заложить до бетонирования по сер. 03.005-1, вып. 1

Инв.№ подл. | Подпись и дата | Взам.инв.№

				ТП А-II-600-301.85 А-III-600-301.85 А-IV-600-301.85 — АР			
ГИП	Самитов		08.84	Склад материалов и оборудования отдельно стоящий, заглубленный	Стадия	Лист	Листов
Нач.отд.	Федотов		08.84		Р	7	
Н.контр	Климов		08.84				
Гл.спец	Климов		08.84	Спецификация закладных деталей в стенах и перегородках	Гипрокоммундортранс г. Москва		
Рук.гр	Степнов		08.84				
Исполн	Юдин		08.84				

Копировал. 25-20785-04 10 формат А2

Альбом IV

Экспликация полов / сухие грунты /

Наименование или номер помещения по проекту	Тип пола по проекту	Схема пола или номер узла по серии	Элементы пола и их толщина, мм	Площадь пола м²
7	1		Покрытие из керамических плиток гладких – 10 Прослойка и заполнение швов из цементно-песчаного раствора М-100 – 15 Подстилающий слой из бетона М200 – 175 3 слоя изола на битумной мастике Цементная стяжка – 20 Бетонная подготовка М100 – 80 Уплотненный щебнем грунт	13,01
5; 6; 13	2		Цементно-песчаное покрытие с железнением поверхности – 25 Подстилающий слой из бетона М200 – 175 3 слоя изола на битумной мастике Цементная стяжка – 20 Бетонная подготовка М100 – 80 Уплотненный щебнем грунт	326,38 (329,24) (330,57)
21; 22	3		Покрытие из керамических плиток гладких – 10 Прослойка и заполнение швов из цементно-песчаного раствора М100 – 15 Железобетонная плита	28,4
1÷4; 25÷27	4		Бетонный пол М-300 с железнением поверхности – 40 Железобетонная плита – 300 Защитный слой из бетона М-100 – 30 3 слоя изола на битумной мастике Цементная стяжка – 20 Бетонная подготовка М-100 – 80 Уплотненный щебнем грунт	25,4
8÷12; 14, 15 16÷20; 23; 24	5		Полимерцементный пол – 25 Подстилающий слой из бетона М200 – 175 3 слоя изола на битумной мастике Цементная стяжка – 20 Бетонная подготовка М-100 – 80 Уплотненный щебнем грунт	143,52 (140,9) (139,6)

Экспликация полов / водонасыщенные грунты /

Наименование или номер помещения по проекту	Тип пола по проекту	Схема пола или номер узла по серии	Элементы пола и их толщина, мм	Площадь пола м²
7	1		Покрытие из керамических плиток гладких – 10 Прослойка и заполнение швов из цементно-песчаного раствора М100 – 15 Бетон М-200 – 175 Прокаленный песок Железобетонная плита Защитный слой из бетона М100 – 30 4 слоя изола на битумной мастике Цементная стяжка М-100 – 20 Бетонная подготовка М-100 – 80 Уплотненный щебнем грунт	13,01
5; 6; 13	2		Цементно-песчаное покрытие с железнением поверхности – 25 Бетон М-200 – 175 Прокаленный песок Железобетонная плита Защитный слой из бетона М-100 – 30 4 слоя изола на битумной мастике Цементная стяжка – 20 Бетонная подготовка М-100 – 80 Уплотненный щебнем грунт	326,38 (329,24) (330,57)
21; 22	3		Покрытие из керамических плиток гладких – 10 Прослойка и заполнение швов из цементно-песчаного раствора М-100 – 15 Железобетонная плита	28,4
1÷4; 25÷27	4		Бетонный пол М-300 с железнением поверхности – 40 Железобетонная плита Защитный слой из бетона М-100 – 30 4 слоя изола на битумной мастике Цементная стяжка – 20 Бетонная подготовка – 80 Уплотненный щебнем грунт	25,4
8÷12; 14, 15 16÷20; 23; 24	5		Полимерцементный пол – 25 Бетон М-200 – 175 Прокаленный песок Железобетонная плита Защитный слой из бетона М-100 4 слоя изола на битумной мастике Цементная стяжка – 20 Бетонная подготовка М-100 – 80 Уплотненный щебнем грунт	143,52 (140,9) (139,6)

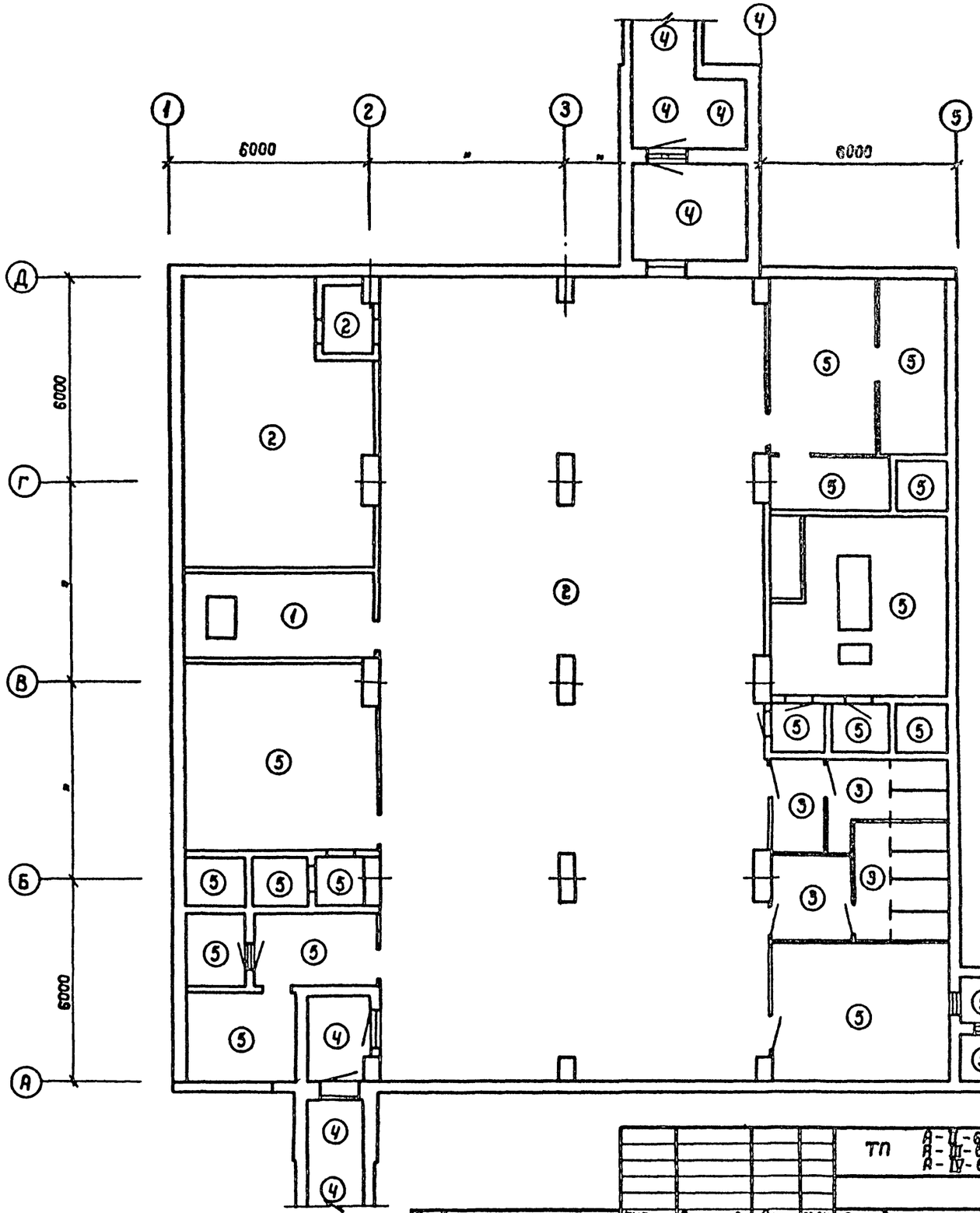

Площади в скобках относятся:
первая – к проекту А-III-600-301.85
вторая – к проекту А-IV-600-301.85

ТП	А-II-600-301.85 А-III-600-301.85 А-IV-600-301.85				– АР
Привязан					
Инв. №					
ГИП	Самитов		03.84	Склад материалов и оборудования отдельно стоящий заглубленный	Стадия: Р; Лист: 8; Листов:
Нач. отд.	Федотов		03.84		
Н. контр.	Климов		03.84		
Гл. спец.	Климов		03.84	План полов. Экспликация полов	ПРОКОММУНДОРТРАНС г. Москва
Рук. гр.	Степнов		03.84		
Исполн.	Французова		03.84		

Копировал: 20785-04 11 Формат: А2

Инв. № подл. | Подпись и дата | Взам. инв. №

А-II-600-301.85
А-III-600-301.85
А-IV-600-301.85

Альбом IV

А-II-600-301.85
А-III-600-301.85
А-IV-600-301.85

Гравийный фильтр

Разрез 1-1

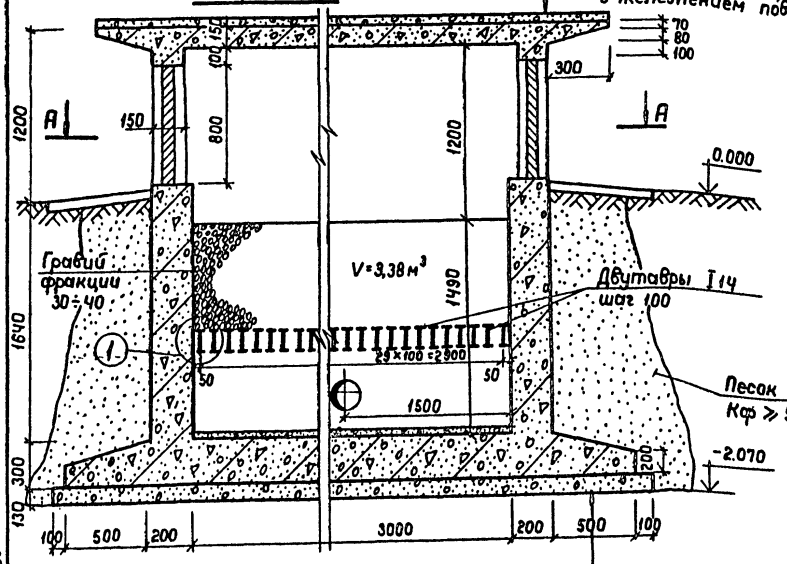

Уплотненный щебнем грунт
Бетонная подготовка М100-80
Цементная стяжка - 20
5 сл. битумно-наиритовой гидроизоляции - 3
Защитный слой из бетона М100 - 30
Железобетонная монолитная плита
Цементный пол с железнением поверхности - 20

Разрез 2-2

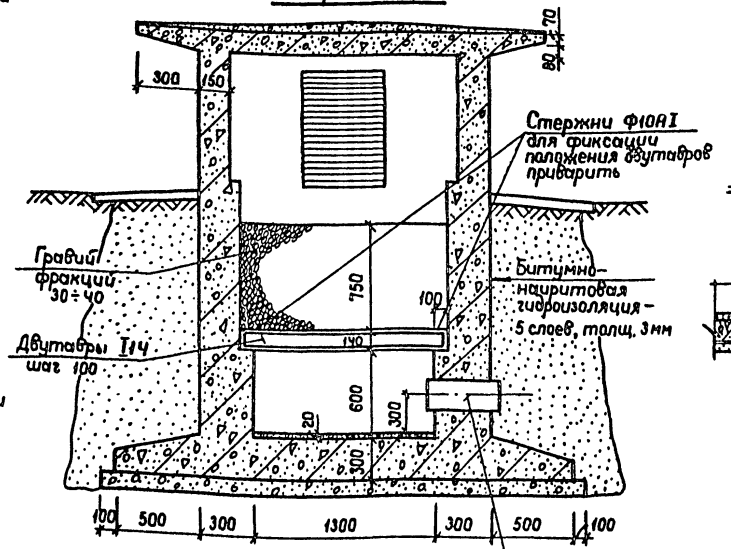

КПК-1 - для водонасыщ.
КПК-5 - для сухих грунтов
$Д_1 = 219$

Изоляция фильтра в водонасыщенных грунтах.

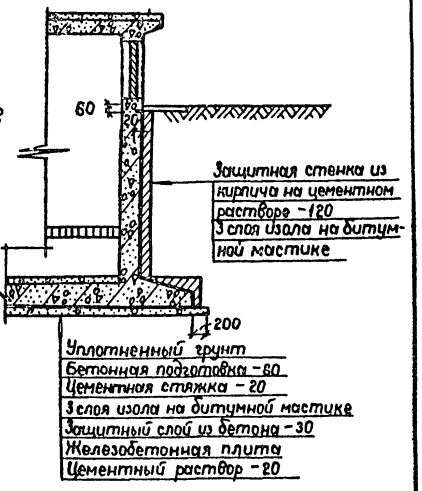

Уплотненный грунт
Бетонная подготовка - 60
Цементная стяжка - 20
3 слоя изола на битумной мастике
Защитный слой из бетона - 30
Железобетонная плита
Цементный раствор - 20

План А-А

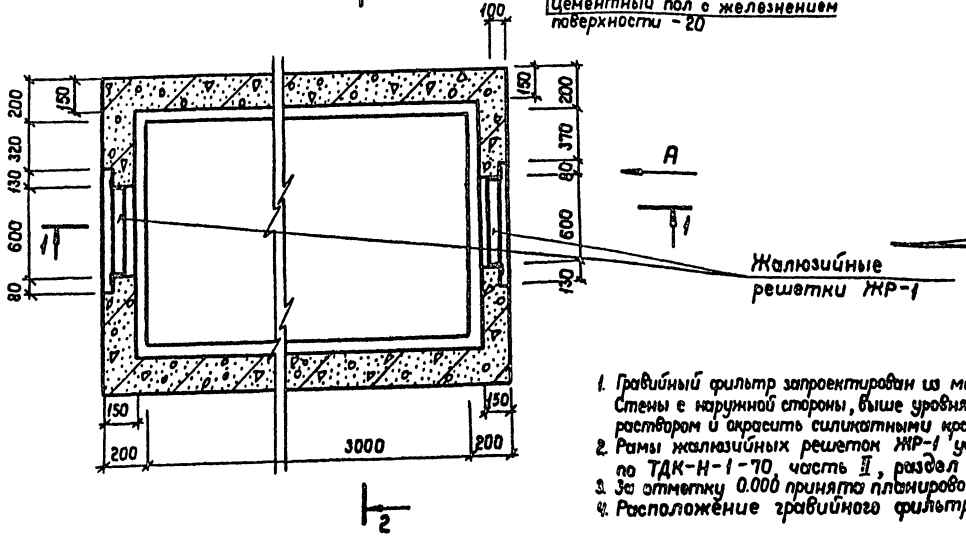

Вид по „А"

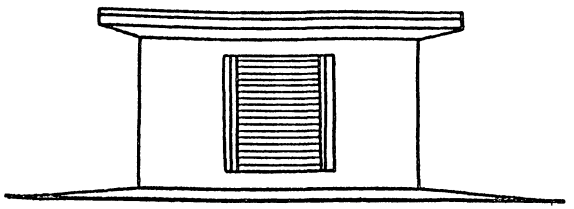

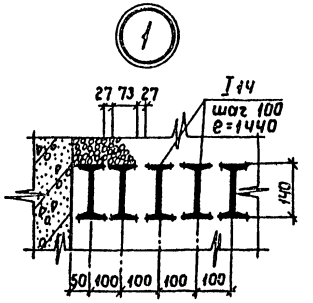

1. Гравийный фильтр запроектирован из монолитного железобетона. Стены с наружной стороны, выше уровня земли, затереть цементным раствором и окрасить силикатными красками серого цвета.
2. Рамы жалюзийных решеток ЖР-1 установить до бетонирования по ТДК-Н-1-70, часть II, раздел II, альбом №2.
3. За отметку 0.000 принята планировочная отметка земли.
4. Расположение гравийного фильтра см. на листе 17.

ТП	А-II-600-301.85 А-III-600-301.85 А-IV-600-301.85				-АР
Привязан	ГИП	Самитов		06.84	Склад материалов и оборудования отдельно стоящий заглубленный
	Нач.отд.	Федотов		06.84	
	Н.контр.	Климов		06.84	
	Гл.спец.	Климов		06.84	Гравийный фильтр. План, разрезы 1-1, 2-2.
	Рук.гр.	Степнов		06.84	
Инв. №	Исполн.	Грачева		06.84	

Стадия	Лист	Листов
Р	9	

МПРОКОММУНДОРТРАНС г. Москва

Копировал: 20785-04 12 Формат А2

Инв. № подл. | Подпись и дата | Взам. инв. №

Альбом IV

А-II-600-301.85
А-III-600-301.85
А-IV-600-301.85

Оголовок №1

Цементный раствор от 20 до 50
с железнением поверхности
Железобетонная плита - 150

Разрез 1-1

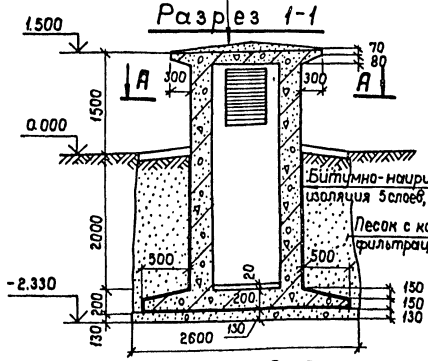

Разрез 2-2

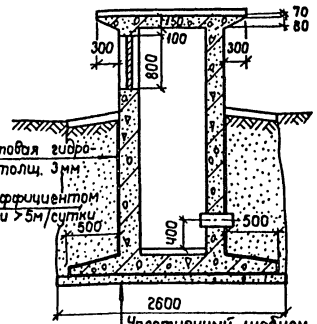

Уплотненный щебнем грунт
Бетонная подготовка М100 - 80
Цементная стяжка - 20
5 слоев битумно-наиритовой гидроизол.-3
Защитный слой из бетона М100-30
Железобетонная монолитная плита
Цементный пол с железнением
поверхности - 20

План А-А

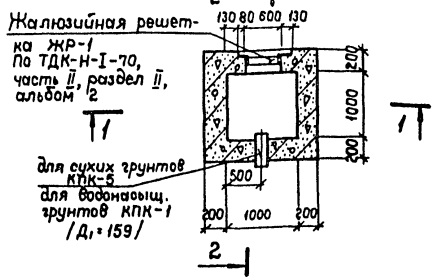

Вид по „А"

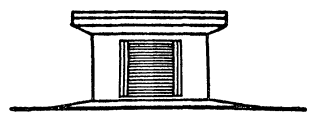

Компенсационное устройство на вводе электрокабелей и кабелей связи /3шт./

Разрез 3-3

Грунт
Песок с коэффициентом фильтрации > 5м/сутки - 300
Защитный слой из бетона - 50.
3 слоя изола на битумной мастике
Цементная стяжка - 20
Подуклонка из бетона от 20 до 60
Сборные железобетонные плиты П-1

Разрез 4-4

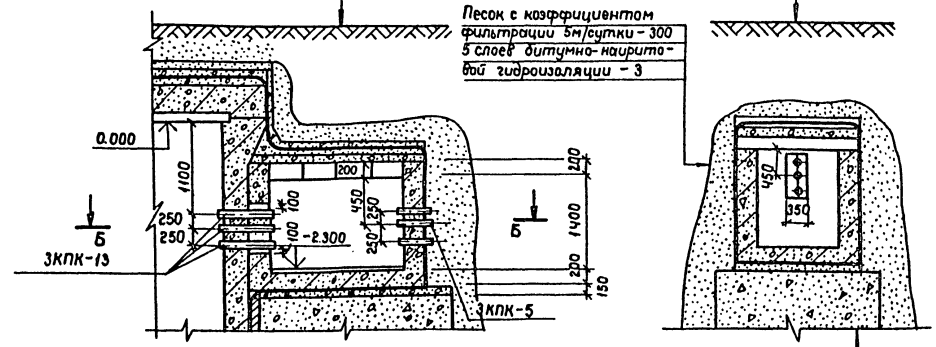

Непросадочное основание (грунто-цемент)
Бетонная подготовка - 100
Цементная стяжка - 20
5 слоев битумно-наиритовой гидроизоляции
Защитный слой из бетона М-100-30
Железобетонная плита
Цементный пол - 20

План Б-Б

Диаметры закладных деталей их привязка дана на листах 5, 6.

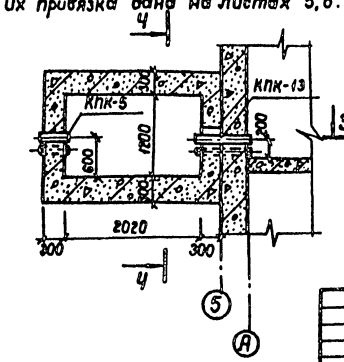

1. Оголовок запроектирован из монолитного железобетона.
2. Стены с наружной стороны, выше уровня земли, затереть цементным раствором и окрасить силикатными красками серого цвета.
3. Решетки ЖР-1 окрасить алкидностирольными красками.
4. Расположение оголовка №1 см. на листе ГП-1, альбом I.
5. Расположение компенсационного устройства см. на листах 5, 6.

Изоляция оголовка в водонасыщенных грунтах

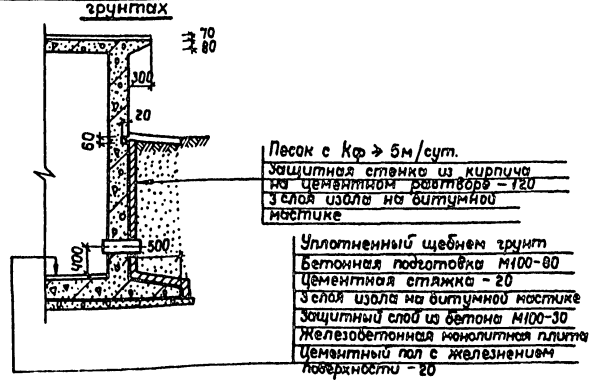

Привязан

Инв. №

ТП	А-II-600-301.85 А-III-600-301.85 А-IV-600-301.85				-АР	
ГИП	Самитов		06.84	Склад материалов и оборудования отдельно стоящий заглубленный	Стадия	Лист	Листов
Нач.отд.	Федотов		06.84		Р	10	
Н.контр.	Климов		06.84				
Гл.спец.	Климов		06.84	Компенсационное устройство на вводе электрокабелей и оголовок №1. Планы. Разрезы.	ИПРОКОММУНЭЛЕКТРОСЕТЬСТРОЙ г. Москва		
Рук.гр.	Степнов		06.84				
Исполн.	Трачева		06.84				

Копировал: Ди 20785-04 13 Формат А2

Инв. № подл. | Подпись и дата | Взам. инв. №

Альбом IV

А-II-600-301.85
А-III-600-301.85
А-IV-600-301.85

Схема герметизации здания

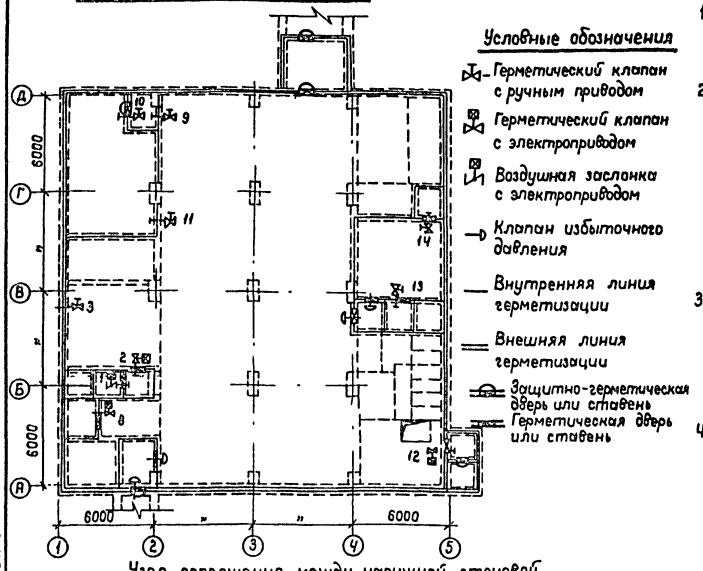

Узел сопряжения между наружной стеновой панелью и сборной ж/б плитой

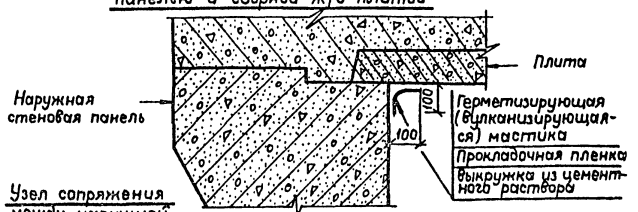

Узел сопряжения между наружной стеновой панелью и перегородкой

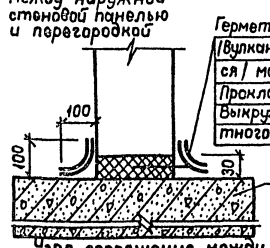

Узел сопряжения между сборной ж/б плитой покрытия и перегородкой.

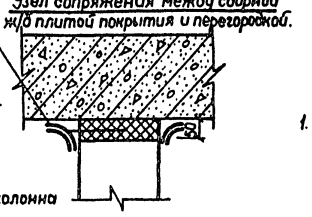

Узел сопряжения между сборными стеновыми панелями.

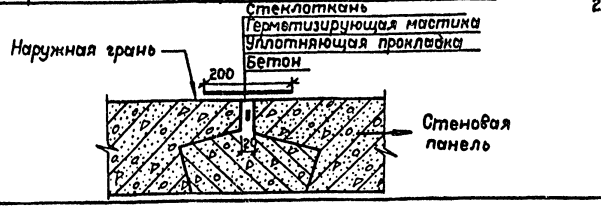

I. Принципиальные решения по герметизации.

1. Герметизация является одним из средств защиты укрываемых от воздействия факторов оружия массового поражения и вредностей выделяющихся внутри убежища.
2. Герметизация убежища обеспечивается:
   применением материалов и конструкций /бетон, железобетон/, создающих требуемую газоплотность строительных ограждений; минимальным количеством назначения проемов, периметра входных и противовзрывных устройств, вводов и т.д;
   установкой герметизирующих устройств на входных проемах, вводах и пропусках инженерных коммуникаций через границы герметизации; рациональной планировкой.
3. Герметичность помещений должна обеспечивать подпор воздуха внутри сооружений при II и III режимах вентиляции /при загерметизированных проемах, закрытых клапанах вентиляционных систем, кранах и вентилях систем водоснабжения и канализации /равный 5,0 кгс/м² при кратности воздухообмена в час – 0,3.
4. Указания по применению материалов и конструкций, обеспечивающих требуемую газоплотность строительных ограждений.
   Необходимая степень герметичности и строительных конструкций сооружения в проекте достигается приготовлением и укладкой бетона в монолитные и сборно-монолитные железобетонные конструкции в соответствии с требованиями проекта производства работ и с учетом требований СН и П III-15-76, а также правильным назначением мест рабочих швов при бетонировании.
   Цементы должны употребляться только при наличии заводского паспорта. Состав бетонной смеси должен обеспечивать заданные ей свойства; укладку бетонной смеси следует производить равномерными слоями с уплотнением вибраторами.
   Перед укладкой бетона горизонтальные поверхности ранее уложенного бетона монолитных конструкций и сборных элементов сборно-монолитных конструкций соприкасающихся с монолитным бетоном должны быть очищены от грязи, цементной пленки и промыты водой. Работы по герметизации проводить в соответствии с указаниями сер. 03.005-5.

II. Специальные мероприятия по герметизации.

1. В качестве герметизирующих материалов для заполнения швов выбирается упругий или пластичный материал, способный уплотняться под нагрузкой. Для этих целей в сооружении рекомендуется применять мастики, пасты, парпластические прокладки, профилированные изделия из синтетических материалов /см. узлы на листе/.
2. Подготовка полости стыка и поверхностей его стенок заключается в тщательной очистке их от наплывов бетона и грязи с помощью металлических щеток с последующим обдувом сжатым воздухом. Пользование горячей водой и паром запрещается.
   Вулканизирующиеся мастики могут наноситься в стык или наклеиваться на его поверхность в виде пленки. Нанесение мастики производится пневматическим или ручным шприцем с последующим разравниванием шпателем. Герметики наносятся в 2-3 слоя общей толщиной покрытия не менее 3 мм.
3. Герметизация входов, пропусков инженерных коммуникаций осуществляется уплотнением мест возможных утечек воздуха. Для надежной герметизации элементов перед амоноличиванием металлических конструкций /дверных коробок и т.д./ устанавливаемых на линиях герметизации, их целесообразно предварительно обмазать герметизирующим составом, способным вулканизироваться внутри свежеуложенного бетона. В результате на контакте металл-бетон образуется эластичная резиноподобная пленка, соединяющая металл с бетоном. Для уплотнения контакта металл-бетон после бетонирования применяются любые способы инъектирования уплотняющих составов в тело бетона.
4. Перед нанесением герметизирующихся паст в местах, где элементы сооружений сопрягаются под углом, необходимо устройство выкружек из цементного раствора М-100 /см. узлы/.

Таблица по целесообразному использованию герметизирующих мастик в сочетании с уплотняющими прокладками.

Марки герметизирующих мастик	Типы употребляемых прокладок	Тип грунтовки бетонной поверхности
УМС-50 ГОСТ 14791-79	Гернит, пороизол марок II-А и II-Б ГОСТ 19177-81	мастика КН-2, мастика БСХА, БСНХА
Бутэпрол ТУ-401-08-511-72	Гернит, ПРП ГОСТ 19177-81, ТУЛГИ-08-384-68	Мастика КН-2
ГС-1 и У-30 м ГОСТ 13489-79	Гернит, Вилатерм-С, ПРП/ГОСТ 19177-81; ТУБ-05-221-311-74 и ТУЛГИ-08-384-68	Тиоколовая дисперсия Т-50
КБ-0,5 и ДМ-0,5 ТУ-84-756-71	Гернит, Вилатерм-С ГОСТ 19177-81 и ТУБ-05-221-311-74	Т-50
51-УТО-40 и 51-УТО-43 ТУ-38-1054-96-72	—— " ——	—— " ——
51-УТО-42 и 51-УТО-44 ТУ-38-1054-96-72	—— " ——	—— " ——
ЦПЛ-2, БГМ-1 и БГМ-2 РСН 186-73	Гернит, пороизол ГОСТ 19177-81	Двухкомпонентный праймер, поставляемый в комплекте с герметизиров. мастикой
Эластосил 11-06 ТУ-6-02-775-73	Вилатерм-С /ТУБ-05-221-311-74/	ГКЖ-8, КЗБС-50

ТП	А-II-600-301.85 А-III-600-301.85 А-IV-600-301.85			-АР
ГИП	Самитов		06.84	
Нач.отд.	Федотов		06.84	
Н.контр.	Климов		06.84	
Гл.спец.	Климов		06.84	
Рук.гр.	Степнов		06.84	
Исполн.	Грачева		06.84	

Привязан

Инв. №

Склад материалов и оборудования отдельно стоящий заглубленный

Герметизация сооружения. План. Узлы.

Стадия	Лист	Листов
Р	11	

ГИПРОКОММУНФОРТРАНС г. Москва

Копировал: 20785-04 14 Формат А2

Инв. № подл. | Подпись и дата | Взам. инв. №

Альбом IV

А – II – 600 – 301.85
А – III – 600 – 301.85
А – IV – 600 – 301.85

Деталь уплотнения деформационного шва в нижней плите

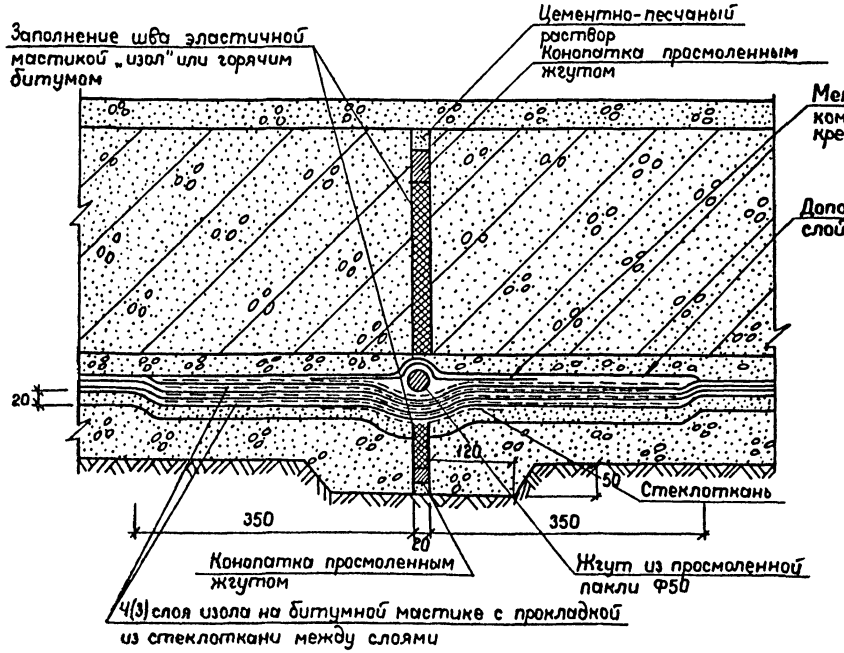

Деталь уплотнения деформационного шва в верхней плите

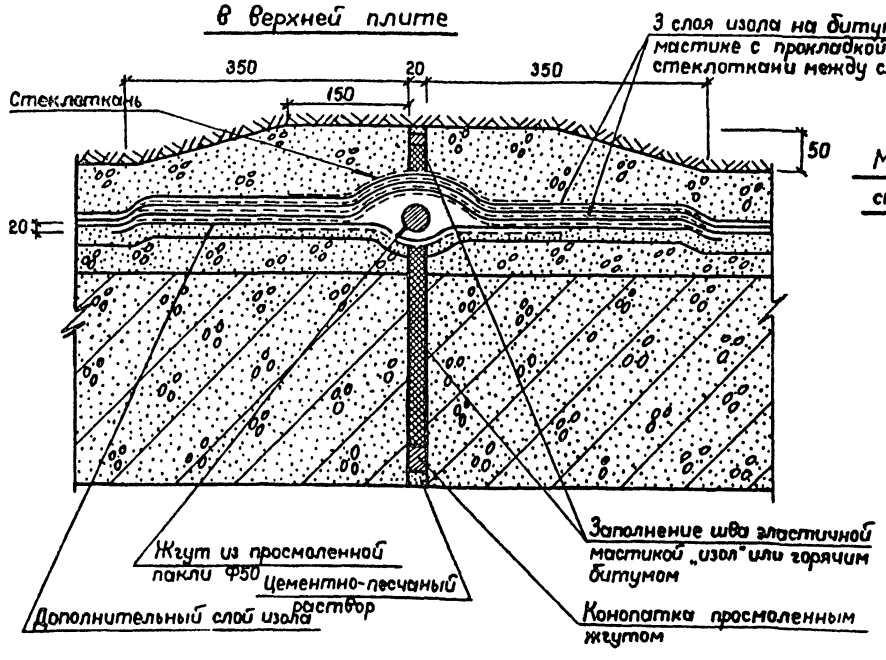

Деталь уплотнения деформационного шва в стене

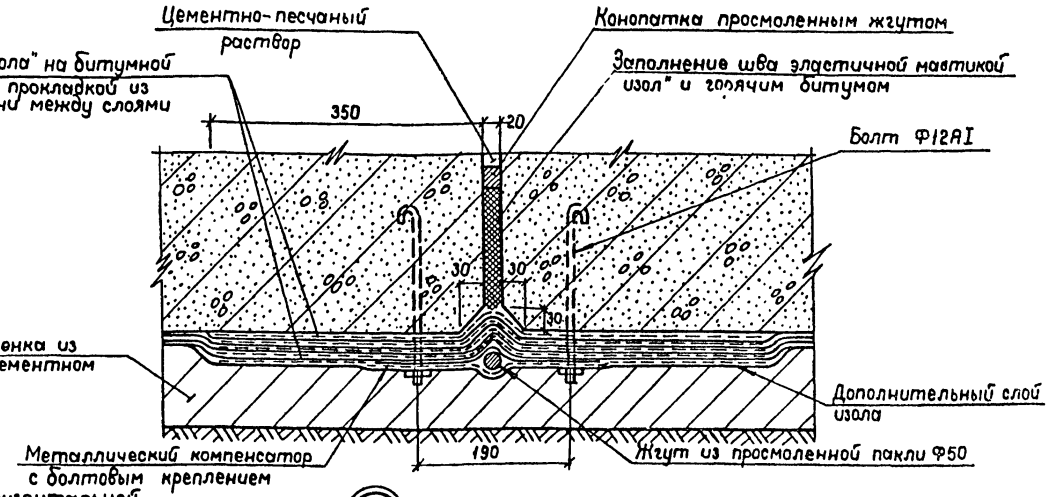

Сопряжение горизонтальной и вертикальной гидроизоляции

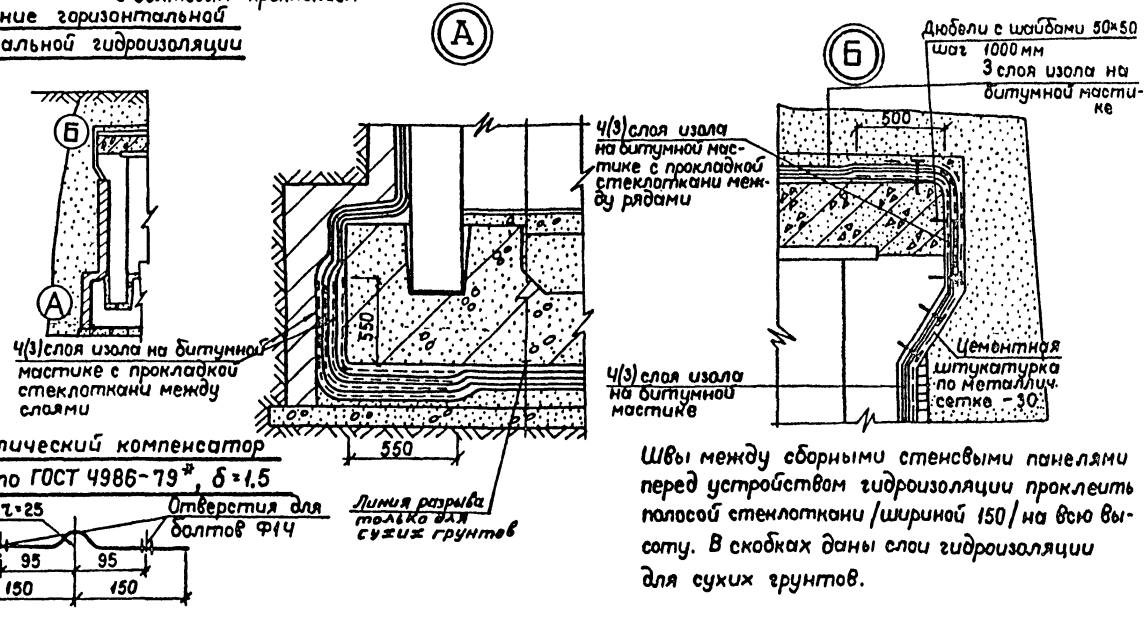

Металлический компенсатор

сталь по ГОСТ 4986-79*, δ = 1,5

Швы между сборными стеновыми панелями перед устройством гидроизоляции проклеить полосой стеклоткани /шириной 150/ на всю высоту. В скобках даны слои гидроизоляции для сухих грунтов.

1. Устройство гидроизоляции и уплотнение деформационных швов производить в соответствии с СНиП III-20-74 „Правила производства и приемки работ. Кровли, гидроизоляция, пароизоляция и теплоизоляция" и сер. 03.005-1.
2. Анкера для крепления металлических компенсаторов заложить во время возведения стен тамбуров входов и наклонных входов.

Привязан

Инв. №

Взам. инв. №

Подпись и дата

Инв. № подл.

ТП А-II-600-301.85 А-III-600-301.85 А-IV-600-301.85 -АР

ГИП	Санитов		03.84	Склад материалов и оборудования отдельно стоящий заглубленный	Стадия	Лист	Листов
Нач.отд.	Федотов		03.84		Р	12	
Н.контр.	Климов		03.84				
Ст.спец.	Климов		03.84	Детали уплотнения деформационных швов. Узлы сопряжения гидроизоляции	ГИПРОКОММУНТРАНС г. Москва		
Рук.гр.	Степнов		03.84				
Исполн.	Грачева		03.84				

Копировал: Дм 20785-04 15 Формат: А2

Альбом IV

А-II-600-301.85
А-III-600-301.85
А-IV-600-301.85

Дверь Д-1

Полотно

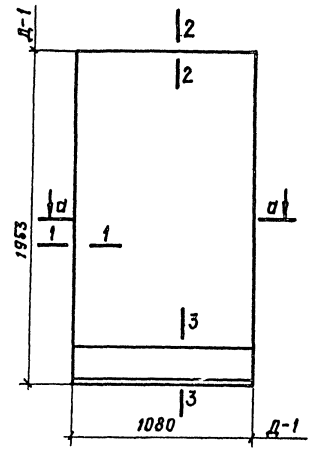

Дверная коробка

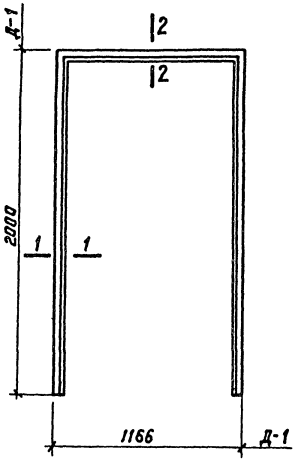

1 - 1

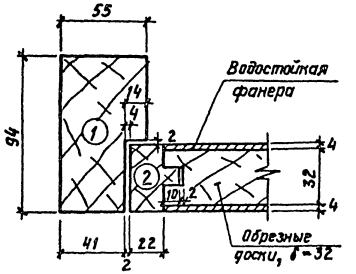

2 - 2

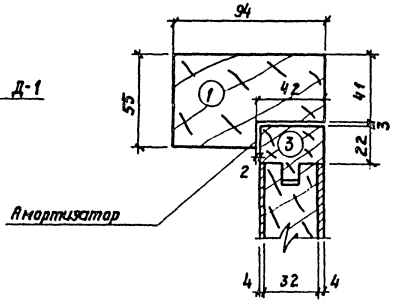

а - а

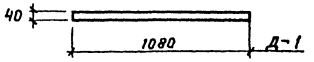

3 - 3

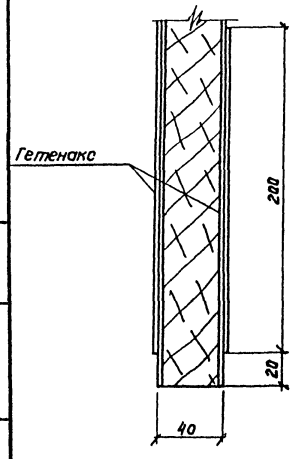

Сечения брусков

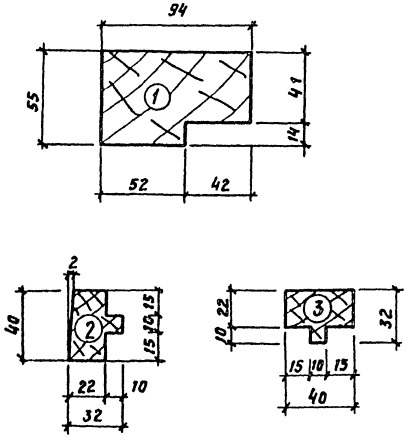

Дверная ручка

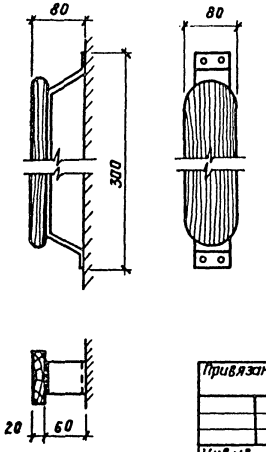

Спецификация на 1 изделие

№ п/п	Элементы изделия	Ед изм	Кол-во ед. изм. Д-1
1	Древесина коробки	м³	0,027
2	Древесина полотна	м³	0,092
3	Водостойкая фанера типа ФСФ ГОСТ 3916-69	м²	4,0
4	Петли ПНЦ 130 ГОСТ 5088-78	шт	3
5	Замок ЗВЦ ГОСТ 5089-80	шт	1
6	Ручка дверная	шт	2
7	Останов дверной ГОСТ 5091-78	шт	1
8	Отбойный лист из гетинакса ГОСТ 2718-74*	м²	0,43
9	Амортизация из губчатой резины	шт.	3
10	Пружина ПСП ГОСТ 5091-78	шт.	1

1. Дверь Д-1 запроектирована применительно сер. 1.136-11 альбом 1. „Двери деревянные входные и служебные для жилых и общественных зданий и двери деревянные входные и тамбурные" с изменением габаритных размеров.
2. Габариты дверных проёмов даны в ведомости дверей на черт АР-4, альб. II, III.
3. Двери окрасить масляной краской за 2 раза.
4. Расход древесины определен в черновых заготовках
5. Порода, качество и влажность древесины, отклонения в размерах, требования к обработке сорт изделия, правила приёмки, хранения и транспортирования должны отвечать требованиям ГОСТ 23166-78.

Инв. № подл. | Подпись и дата | Взам. инв. №

Привязан

Инв. №

ТП	А-II-600-301.85 А-III-600-301.85 А-IV-600-301.85			АР	
Гл. инж. пр.	Самитов		03.84	Склад материалов и оборудования отдельно стоящий заглубленный	Стадия: Р; Лист: 13; Листов:
Нач. отд.	Федотов		03.84		
Н. контр.	Климов		03.84		
Гл. спец.	Климов		03.84	Дверь Д-1	Гипрокоммундортранс г. Москва
Рук. гр.	Степнов		03.84	Спецификация материалов	
Исполн.	Грачева		03.84		

Копировал. 25—20785-04 16 Формат А2

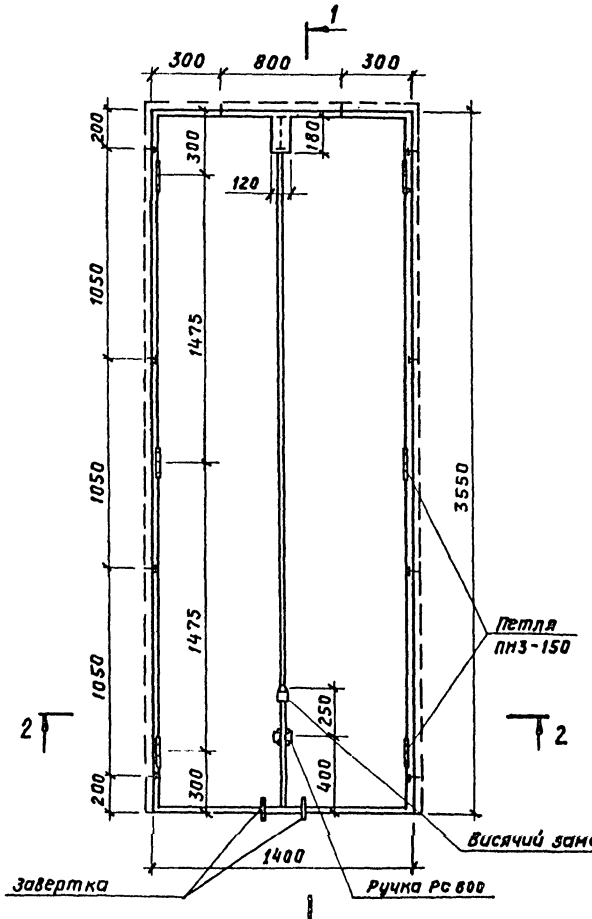

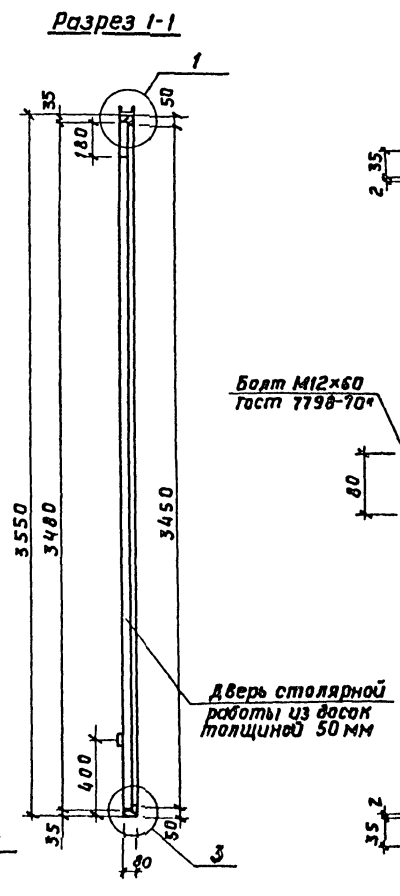

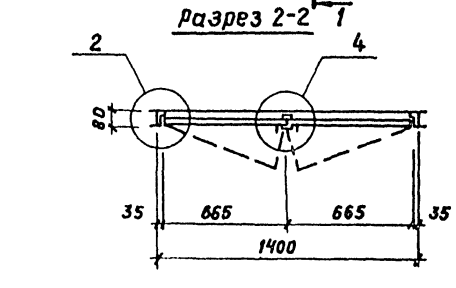

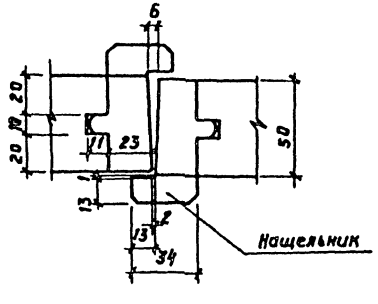

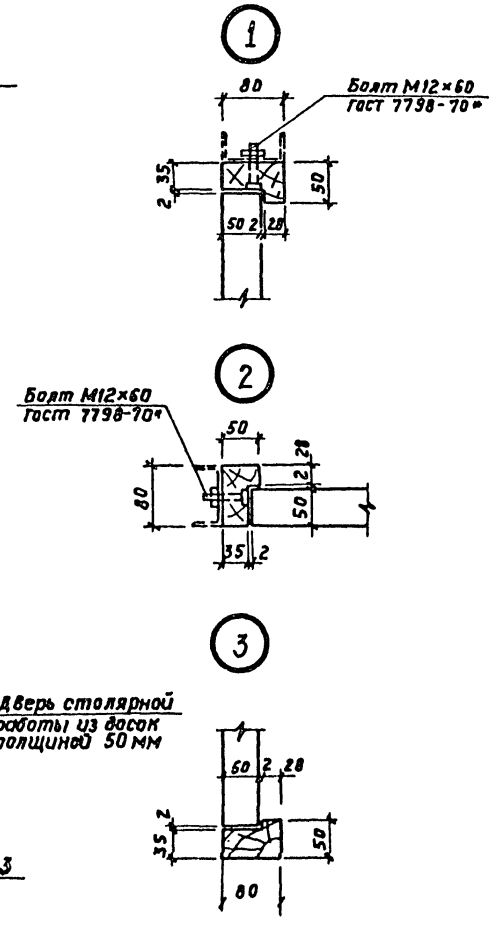

Марка	Обозначение	Наименование	Кол.	Примечание
		Сборочные единицы и детали		
ПН3-150	ГОСТ 5088-73	Петля ПН3-150	6	
РС 600	ГОСТ 5087-80	Ручка РС 600	2	
	ГОСТ 7796-70*	Болт М12×60	10	
	ГОСТ 5915-70*	Гайка М12	10	
	ГОСТ 11371-78	Шайба 12	10	
		Материалы		
		Доски толщиной 50 мм	0,3	м³
	ГОСТ 19904-74*	Оцинкованная кровельная сталь	9,3	м²

1. Дверной блок должен изготовлятся в соответствии с требованиями ГОСТ 475-78
2. Полотно двери обить оцинкованной кровельной сталью толщиной 0,6 мм ГОСТ 19904-74* с обеих сторон

Альбом IV

А-II-600-301.85
А-III-600-301.85
А-IV-600-301.85

ТП А-II-600-301.85 А-III-600-301.85 А-IV-600-301.85							АР
Гл.инжин.	Самитов		03-84	Склад материалов и оборудования, отдельно стоящий, заглубленный	Стадия	Лист	Листов
Нач.отд.	Федотов		03-84		Р	14	
Н.контр.	Климов		03-84				
Гл.спец.	Климов		03-84	Дверь павильона шахты подъемника. Спецификация элементов	Гипрокоммундортрэс г. Москва		
Рук.гр.	Степнов		03-84				
Исполн.	Грачева		03-84				

Привязан

Инв. №

Инв. № подл. | Подпись и дата | Взам. инв. №

Копировал: Л.Ч. 20785-04 17 Формат А2

Альбом IV

А-II-600-301.85
А-III-600-301.85
А-IV-600-301.85

ПЛАН

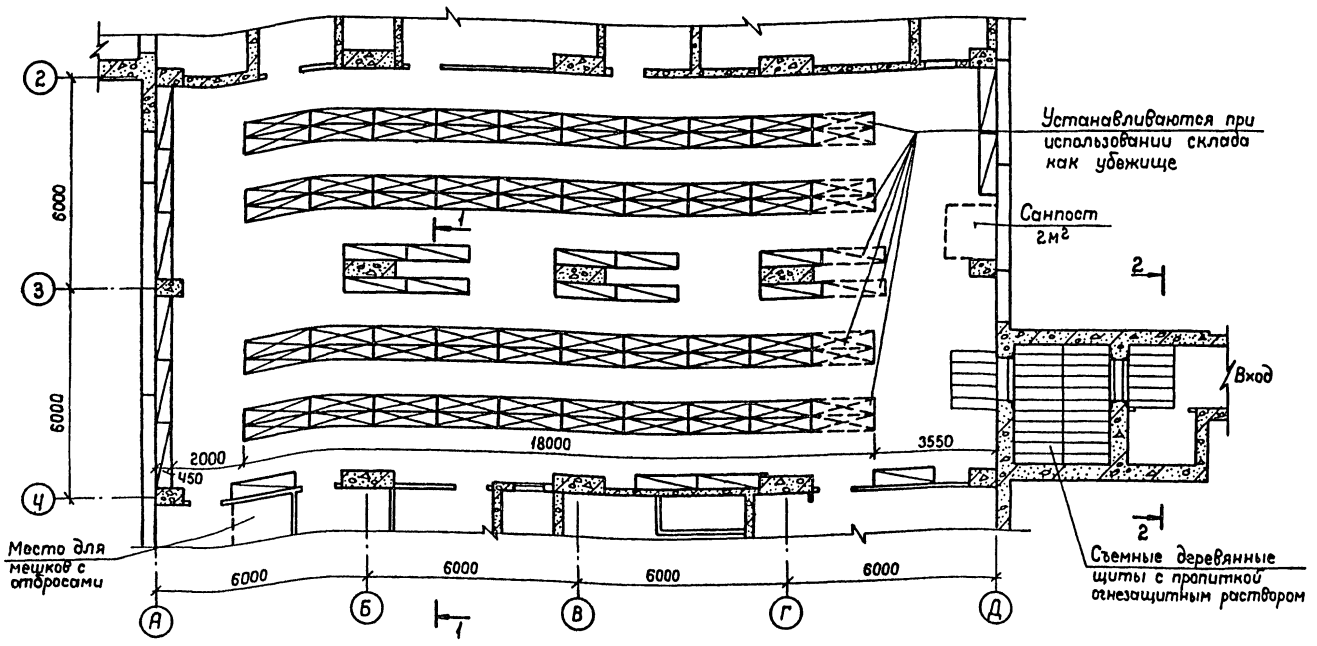

Разрез 1-1

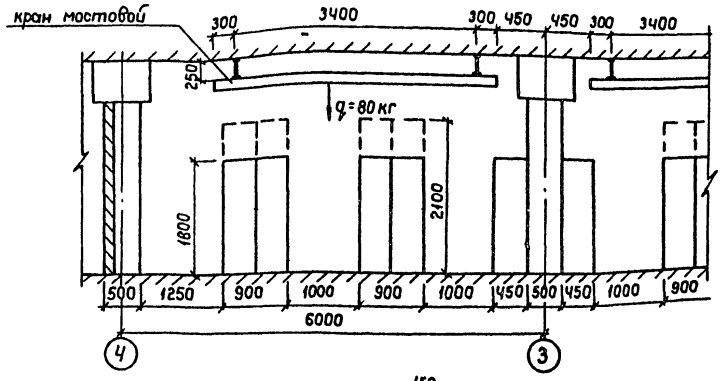

Разрез 2-2

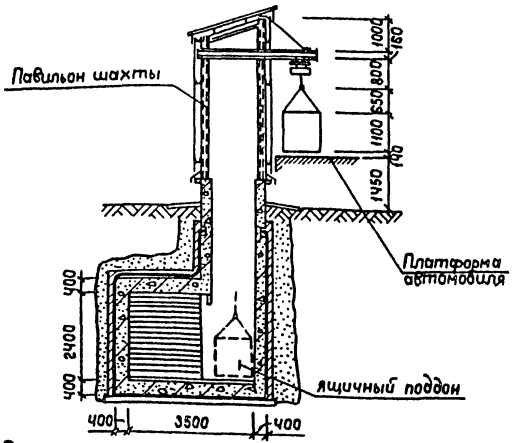

Деталь крепления нар к полу

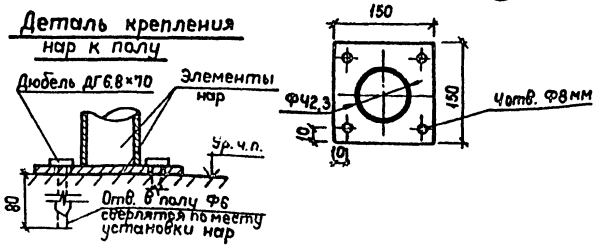

Размеры нар

3-х ярусные 1800×450×2100(h) – 80 шт.
2-х ярусные 1800×450×1600(h) – 24 шт.
мест для сидения – 416
мест для лежания – 184

1. Настоящее производственное помещение в обычных условиях используется, как склад для хранения сгораемых и несгораемых материалов в сгораемой таре с весом штучных грузов до 80 кг и габаритами по ширине не более 500мм высоте до 600 мм и длине 1600 мм.
2. Для складирования проектом предусмотрено использование двух и трехярусных нар. Верхние места трехярусных нар в обычных условиях для удобства разбираются.
3. Для подачи грузов в склад и из склада предусмотрена шахта подъемника, оборудованная монорельсом с консольным выходом наружу и талью ТЭ050-111 грузоподъемностью 500кг, весом 58 кг. Грузы подаются в ящичный поддон 1-1-80-60-75-0,25 грузоподъемностью 250 кг по ГОСТ 14861-74. Длина поддона 800 мм, ширина – 600 мм, высота – 750 мм, вес без груза – 28 кг. Поддон должен быть оборудован стропами для подвески к крюку тали. Постоянное положение поддона – в шахте подъемника. Поддон подается только либо на машину, либо на отмостку.
4. Грузы подаются в складское помещение с поддона с помощью ручных тележек типа ТРП-0,25 по сер. 27-0-2. Техническая характеристика: ширина – 600 мм, длина – 1070мм, высота – 1138 мм, грузоподъемность – 250 кг, колея – 390 мм, вес – 62 кг.
5. Для установки грузов на стеллажи /нары/ складское помещение оборудовано краном мостовым ручным ГОСТ 7413-80, грузоподъемность – 500 кг, вес – 275 кг.
6. Конструкцию монорельса см. раздел КЖ
7. Конструкция нар по сер. У-02-03.
8. Пандусный вариант входа дает возможность заезда электрокара в помещение склада.

Привязан

Инв. №

Взам. инв. №

Подпись и дата

Инв. № подл.

ТП	А-II-600-301-85 А-III-600-301.85 А-IV-600-301.85				-АР	
ГИП	Самитов		06.84	Склад материалов и оборудования отдельно стоящий заглубленный	Стадия: Р	Лист: 15	Листов:
Нач.отд.	Федотов		06.84				
Н.контр.	Климов		06.84				
Гл.спец.	Климов		06.84	Схема установки нар. Технологическая схема склада.	ГИПРОКОММУНСПЕЦТРАНС г. Москва		
Рук.гр.	Степнов		06.84				
Исполн.	Кульков		06.84				

Копировал: [illegible] 20785-04 18 Формат: А2

Альбом IV

А-II-600-301.85
А-III-600-301.85
А-IV-600-301.85

План кабин санузлов

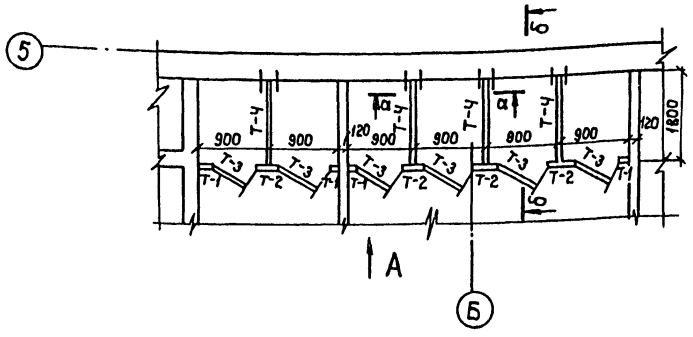

Ножка Н-1. (4 шт.)

Ножка Н-2 (4 шт.) и Н-3 (8 шт.)

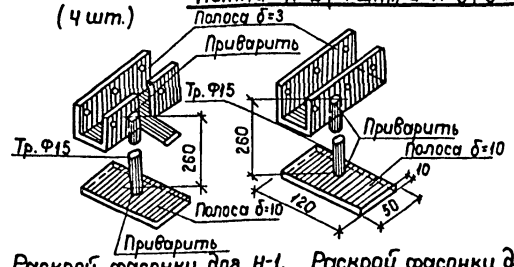

Раскрой фасонки для Н-1.

Раскрой фасонки для Н-2, Н-3.

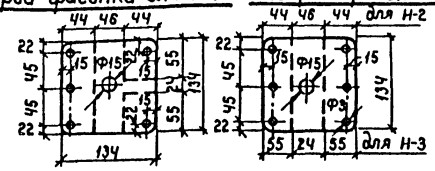

Вид по „А"

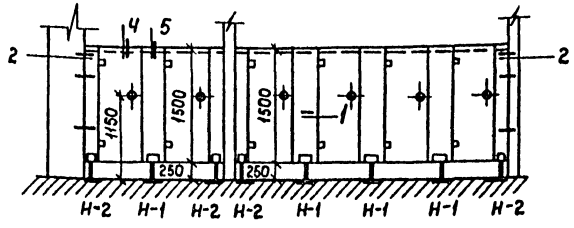

а-а

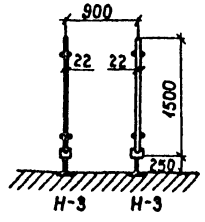

б-б

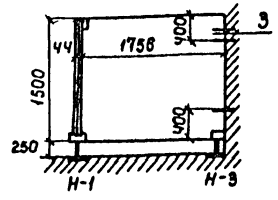

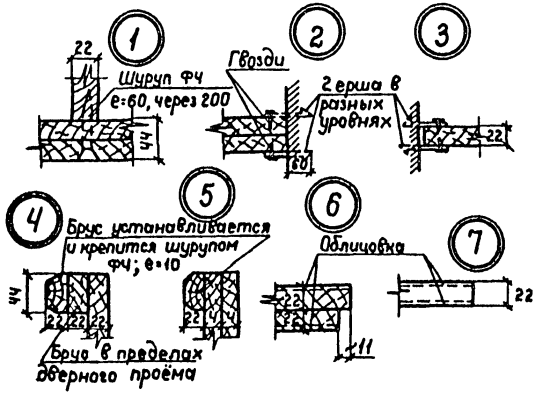

Типы деревянных щитов.

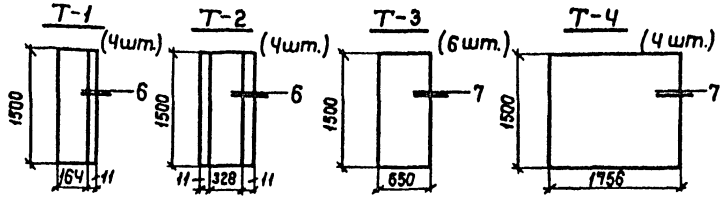

Ведомость расхода стали, кг

Марка элемента	Изделия закладные. Прокат марки В ст. 3 сп ГОСТ 19903-74* -3	Итого	ГОСТ 3262-75* Ф15	Итого	ГОСТ 103-76 -10	Итого	Всего
Узлы крепления	6,72	6,72	5,28	5,28	7,68	7,68	19,68

Щиты уборных изготовляются толщиной 22 мм из древесно-стружечных плит с масляной окраской за 2 раза.

Привязан

Инв. № подл. | Подпись и дата | Взам. инв. №

ТП А-II-600-301.85 А-III-600-301.85 А-IV-600-301.85 -АР

ГИП	Самитов		06.84
Нач.отд.	Федотов		06.84
Н.контр.	Климов		06.84
Гл.спец.	Климов		06.84
Рук.гр.	Степнов		06.84
Исполн.	Инфанчева		06.84

Склад материалов и оборудования отдельно стоящий заглубленный

План кабин санузлов. Вид по „А". Разрезы и узлы.

Стадия	Лист	Листов
Р	16	

ГИПРОКОММУНТРАНС г. Москва

Копировал: 20785-04 19 Формат: А2

Альбом IV

А-II-600-301.85
А-III-600-301.85
А-IV-600-301.85

Вход №1 / пандусный вариант /

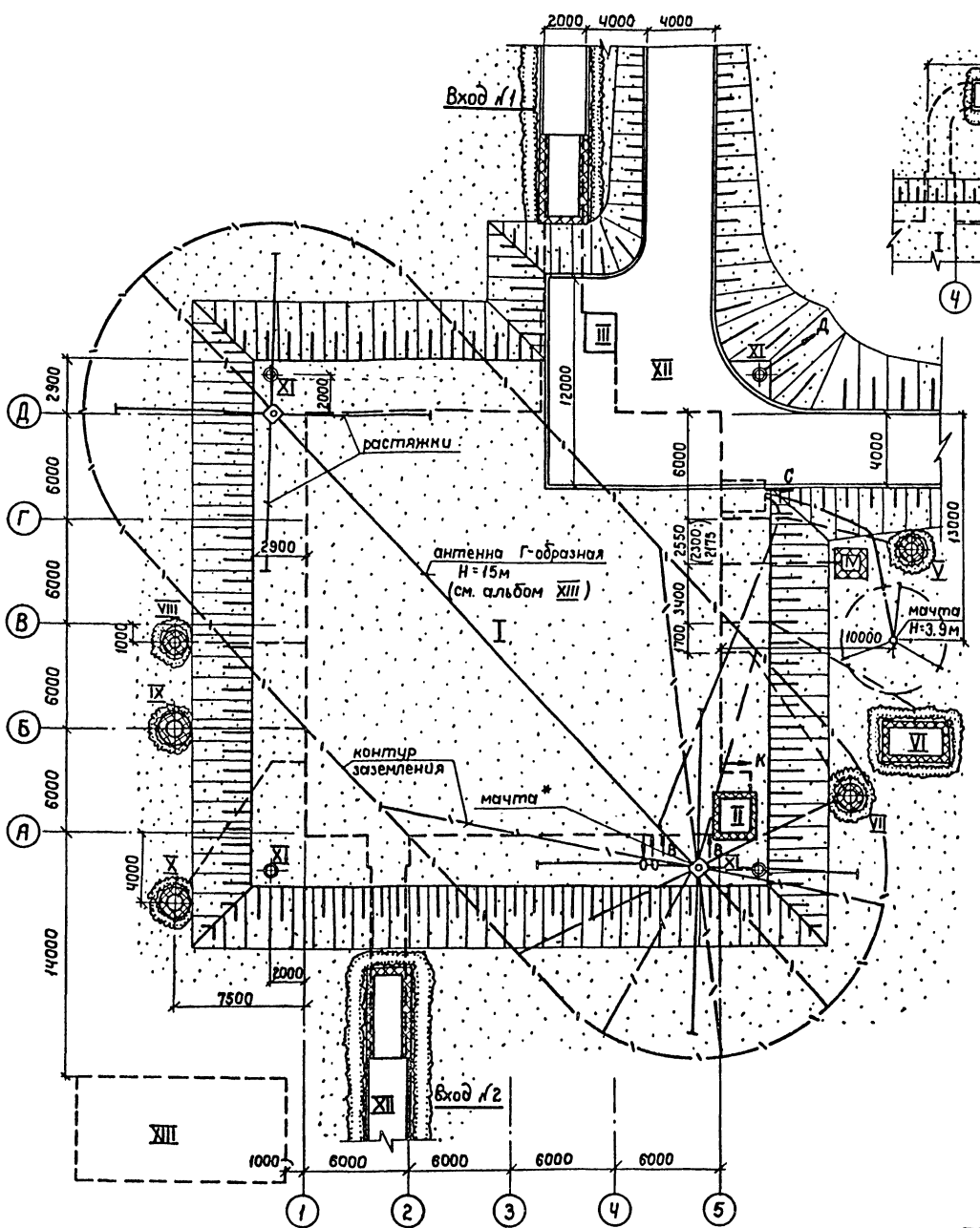

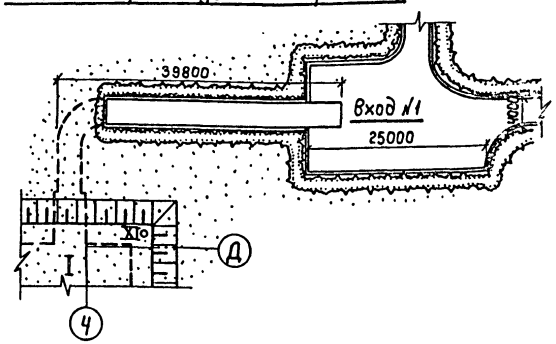

Условные обозначения

- подземные сооружения
- автодороги и площадки
- асфальто-бетонная отмостка
- откос с уклоном 1:2
- наземные сооружения
- кустарник и газоны

к – канализация
в – водопровод
о – отопление
с – связь
д – выпуск дренажа

Экспликация сооружений

№ п.п.	Наименование сооружения	Кол. шт.	Примечан.
I	Склад материалов и оборудования, заглубленный	1	
II	Оголовок вытяжной вентиляции	1	лист АР-3 альбом II, III
III	Шахта подъемника	1	лист АР-5,6 альбомы II, III
IV	Оголовок №1	1	лист АР-10 альбом IV
V	Оголовок Д-450 для 1 и 3 кл. зон Д-800 для 2 и 4 кл. зон	1	ТДК-Н-I-70 часть II раздел II альбом 2
VI	Гравийный фильтр	1	лист АР-8 альбом IV
VII	оголовок Д-450 для 1 и 3 кл. зон Д-800 для 2 и 4 кл. зон	1	ТДК-Н-I-70 часть II раздел II альбом 2
VIII	Оголовок Д-300	1	—"—
IX	Оголовок Д-800	1	—"—
X	оголовок Д-600 для 1 и 2 кл. зон Д-800 для 3 и 4 кл. зон	1	—"—
XI	Дренажный колодец	4	ТП 902-9-1
XII	Подъездные автодороги и площадки		
XIII	Резервуар питьевой воды сборно-монолитный ж.б. прямоугольный или монолитный ж.б. цилиндрический емкостью 100 м³ для 1 и 2 кл. зон 400 м³ для 3 и 4 кл. зон	2 1	МР-II(III, IV)-100-77/151, СР-II(III, IV)-100-77/151, МР-II(III, IV)-400-77/152, СР-II(III, IV)-400-77/152

Примечания

1. На генплане показан вариант входов из монолитного железобетона.
2. Размеры в скобках относятся: первый к проекту А-III-600, второй – к А-IV-600-301.85
3. Отметки выпусков коммуникаций см. листы 5 и 6.
4. В проекте разработан пристенный кольцевой дренаж со сбросом грунтовых вод самотеком.
5. При изменении расположения выносных сооружений необходимо соблюдать допустимые расстояния по СНиП-II-11-77, пункт 7,11.
6. Привязки и отметки выпусков коммуникаций см. листы 5,6.
7. Оголовок вытяжной вентиляции должен быть вне зоны завалов.

* – Опорой для мачты служит фундамент из монолитного железобетона размерами 1,5×1,5×1,5 (н) м, которые могут уточнятся расчетом при привязке проекта в зависимости от геологических условий.

ТП	А-II-600-301.85 А-III-600-301.85 А-IV-600-301.85				-АР
Привязан	ГИП	Самитов		06.84	Склад материалов и оборудования отдельно стоящий заглубленный
	Нач. отд.	Федотов		06.84	
	Н. контр.	Климов		06.84	
	Гл. спец.	Климов		06.84	Схема генплана участка
Инв. №	Рук. гр.	Степнов		06.84	
	Исполн.	Кульков		06.84	

Стадия	Лист	Листов
Р	17	

ТИПРОКОММУНДОРТРАНС г. Москва

Инв. № подл. | Подпись и дата | Взам. инв. №

Копировал: 20785-04 20 Формат А2

Альбом IV

А-II-600-301.85
А-III-600-301.85
А-IV-600-301.85

Наружный фасад

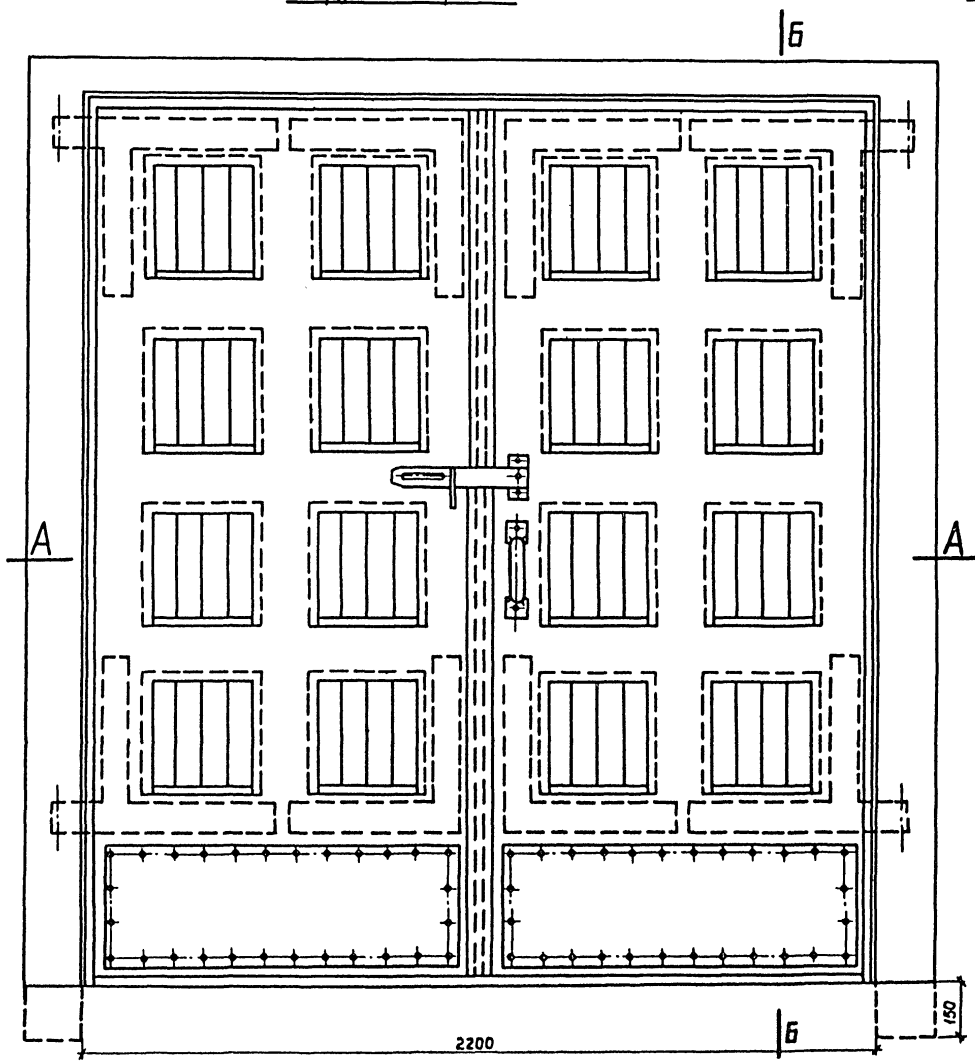

Разрез Б-Б

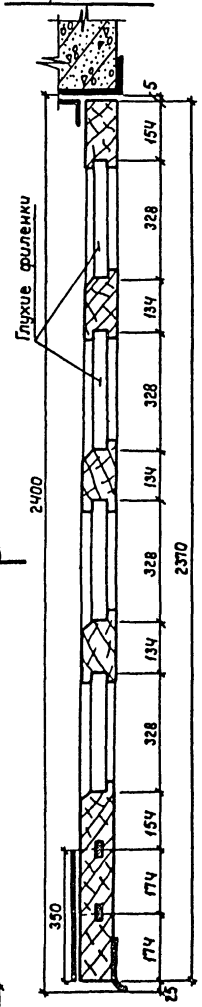

Разрез А-А

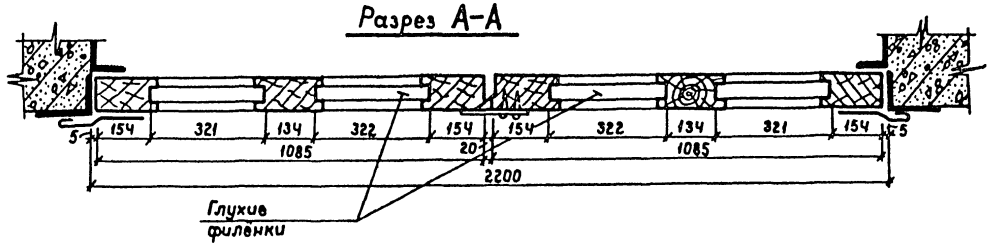

Общие пояснения.

1. Разработка рабочих чертежей ворот выполняется при привязке проекта.
2. Сварку каркаса производить электродами Э-42 по ГОСТ 9467-75. Сварные швы зачистить, острые кромки притупить.
   Конструкцию грунтовать грунтовкой ГФ-020 по ГОСТ 18186-79* и окрасить эмалью по ЛФ-115 по ГОСТ 6465-76* за два раза.
3. Деревянные конструкции обработать антисептическим раствором и покрыть огнезащитным составом „Экран-Д" ТУ-400-1/407-3-78 и подавать к месту сборки изделия в законченном виде. Места сочленения клеить казеиновым клеем по ГОСТ 17626-81.

Ведомость расхода материалов на элемент, кг

Марка элемента	Прокат марки										Всего
	ГОСТ										
	8510-72*		8509-72*		103-76			2590-71*			
	L160×100×12	L63×40×6	L75×8	L45×5	-10	-6	-3	Ф20	Ф19	Ф16	
Ворота	135,5	0,37	23,70	18,20	1,53	18,0	0,73	0,90	0,80	0,38	198,11
Материалы:	метизы										14,06 кг

Привязан	ГИП	Самитов		06.84	ТП А-II-600-301.85 А-III-600-301.85 А-IV-600-301.85 -АРИ		
	Нач.отд.	Федотов		06.84			
	Н.контр.	Климов		06.84	Склад материалов и оборудования отдельно стоящий, заглубленный	Стадия	Лист	Листов
	Гл.спец.	Климов		06.84		Р	1	
	Рук.гр.	Степнов		06.84	Двери-ворота пандусного съезда	ТПРОКОММУНДОРТРАНС г. Москва		
Инв. №	Исполн.	Грачева		06.84				

Копировал: [illegible] 20785-04 21 Формат А2

Инв. № подл. | Подпись и дата | Взам. инв. №

Типовой проект

А-II-600-301.85 А-III-600-301.85 А-IV-600-301.85

Склад материалов и оборудования отдельно стоящий заглубленный

Альбом IV

Спецификация оборудования

Привязан

Инв. №

Формат А3

Позиция	Наименование и техническая характеристика оборудования и материалов. Завод-изготовитель (для импортного оборудования - страна, фирма).	Тип, марка оборудования. Обозначение документа и номер опросного листа	Единица измерения: Наименование	Единица измерения: Код	Код завода-изготовителя	Код оборудования, материала	Цена единицы оборудования тыс. руб.	Количество	Масса единицы оборудования, кг
1	2	3	4	5	6	7	8	9	10
1	Дверь металлическая с электромагнитным замком								
	МИС-1100 и конечным выключателем ВПК-2110, V~220В	ДУ-I-8	шт.	796		526217		2	1083
	(правого открывания). Для А-II-600-301.85	01.036-I. Вып.4							
2	Дверь металлическая с электромагнитным замком								
	МИС-1100 и конечным выключателем ВПК-2110, V~220В	ДУ-III-5	шт.	796		526217		2	680
	(правого открывания). Для А-III-600-301.85	01.036-I							
	и А-IV-600-301.85	вып. 1							
3	Дверь металлическая с электромагнитным замком								
	МИС-1100 и конечным выключателем ВПК-2110,	ДУ-I-8							
	V~220В (левого открывания). Для А-II-600-301.85	01.036-I вып.4	шт.	796		526217		1	1083
4	Дверь металлическая с электромагнитным замком								
	МИС-1100 и конечным выключателем ВПК-2110,	ДУ-III-5							
	V~220В (левого открывания). Для А-III-600-301.85	01.036-I вып.1	шт.	796		526217		1	680
	и А-IV-600-301.85								

20785-04 22

Привязан

Инв. №

ТП А-II-600-301.85 А-III-600-301.85 А-IV-600-301.85 -АРСО

ГИП	Самитов		06.84
Нач.отд.	Федотов		06.84
Н.контр.	Климов		06.84
Гл.спец.	Климов		06.84
Рук.гр.	Степнов		06.84

Спецификация оборудования

Стадия	Лист	Листов
Р	1	3

Гипрокоммундортранс г. Москва

Позиция	Наименование и техническая характеристика оборудования и материалов. Завод-изготовитель (для импортного оборудования - страна, фирма)	Тип, марка оборудования. Обозначение документа и номер опросного листа	Единица измерения: Наименование	Единица измерения: Код	Код завода-изготовителя	Код оборудования, материала	Цена единицы оборудования, тыс. руб.	Количество	Масса единицы оборудования, кг
1	2	3	4	5	6	7	8	9	10
5	Дверь металлическая с конечным выключателем	ДУ-IV-3							
	ВПК-2110, V ~ 220 В	ТДК-Н-I-68							
	(правого открывания)	ч. II, разд. IV	шт.	796		526217		3	287
		(ред. 1971г)							
6	Ставень металлический с конечным выключателем								
	ВПК-2110, V ~ 220 В (левого открывания)	СУ-I-1							
	для А-II-600-301.85 и А-III-600-301.85	ТДК-Н-I-72							
		ч. II, Альбом 1	шт.	796				1	348
7	Ставень металлический с конечным выключателем	СУ-III-2							
	ВПК-2110, V ~ 220 В (левого открывания) для	ТДК-Н-I-72							
	А-IV-600-301.85	ч. II, Альбом 2	шт.	796				1	229
8	Ставень металлический с конечным выключателем	СУ-IV-1							
	ВПК-2110, V ~ 220 В (левого открывания)	ТДК-Н-I-67							
		ч. II, раздел IV	шт.	796				3	84.3
		(ред. 1969г.)							
9	Ставень металлический с конечным выключателем	СУ-IV-1							
	ВПК-2110, V ~ 220 В (правого открывания)	ТДК-Н-I-67							
		ч. II, раздел IV	шт.	796				6	84.3
		(ред. 1969г)							
		ДУ-IV-2							
10	Дверь металлическая с конечным выключателем	ТДК-Н-I-68г.				526217			
	ВПК-2110, V ~ 220 В (левого открывания)	ч. II раздел IV (ред. 1971г.)	шт.	796				1	403

Привязан

Инв. №

ТП А-II-600-301.85 А-III-600-301.85 А-IV-600-301.85 -АРСО

Лист 2

Формат А3

Позиция	Наименование и техническая характеристика оборудования и материалов. Завод-изготовитель (для импортного оборудования - страна, фирма)	Тип, марка оборудования. Обозначение документа и номер опросного листа	Единица измерения: Наименование	Единица измерения: Код	Код завода-изготовителя	Код оборудования, материала	Цена единицы оборудования, тыс. руб.	Количество	Масса единицы оборудования, кг
1	2	3	4	5	6	7	8	9	10
11	Дверь металлическая с электромагнитным замком	ДУ-III-6							
	МИС-1100 и конечным выключателем ВПК-2110, V ~ 220 В	01.036-I							
	(левого открывания). Для А-IV-600-301.85	вып. 2	шт.	796		526217		1	418
	(только для пандусного варианта входа N1)								
12	Защитные металлические распашные ворота	ВУ-I-1							
	(правого открывания) для А-II-600-301.85	ТДК-Н-I-75/9	шт.	796				2	2861
	и А-III-600-301.85								
	(только для пандусного варианта входа N1)								
13	Защитные металлические распашные ворота	ВУ-II-1							
	(правого открывания) для А-IV-600-301.85	ТДК-Н-I-75/9	шт.	796				2	2468
	(только для пандусного варианта входа N1)								

Привязан

Инв. №

ТП А-II-600-301.85 А-III-600-301.85 А-IV-600-301.85 -АРСО

Лист 3

20785-04 23

Альбом IV

Ведомость рабочих чертежей основного комплекта КЖ

Лист	Наименование	Примечание
1	Общие данные	
2	Перекрытие. Армирование монолитной части. Спецификации. Ведомость расхода стали.	
3	Фундаменты под оборудование фом1, фом2, фом3. Армирование. Спецификация. Ведомости.	
4	План расположения закладных изделий в стенах и перегородках. Сечения. Узлы.	
5	План расположения закладных изделий в покрытии. Спецификация. Ведомость расхода стали.	
6	Подвесные пути и монорельс. Узлы. Детали. Спецификация. Ведомость расхода стали.	
7	Оголовок №1. Армирование. Спецификация. Ведомости.	
8	Гравийный фильтр. Армирование. Спецификация. Ведомость.	
9	Компенсационное устройство на вводах электрокабелей	
10	Металлическая рубашка фекального резервуара.	
11	Павильон шахты подъемника. Схемы элементов конструкций.	
12	Павильон шахты подъемника. Узлы 1÷4.	
13	Конструкция павильона над входом. Детали. Ведомость расхода стали.	
14	Камеры вытяжной вентиляции (аварийный выход-лаз). Армирование.	
15	Камеры вытяжной вентиляции. Спецификация арматурных изделий. Ведомость расхода стали.	
16	Тамбур рампы. Армирование нижней плиты П-1, стен С-1÷С-4.	
17	Тамбур рампы. Армирование стены С-5 и верхней плиты П-2. Ведомости.	
18	Тамбур рампы. Спецификация арматурных изделий.	
19	Наклонная рампа. Армирование. Сечения 1-1÷5-5.	
20	Наклонная рампа. Сечения 6-6, 7-7. Спецификация. Ведомость расхода стали.	
21	Деталь установки сальника жесткого закрепления. Спецификация. Ведомость расхода стали.	

Ведомость ссылочных и прилагаемых документов

Обозначение	Наименование	Примечание
	Ссылочные документы	
У-01-01/80 В.0-1,1,2,3,4,5	Унифицированные сборно-монолитные конструкции заглубленных помещений с перекрытием балочного типа	
ТДК-Н-1-70 часть II раздел II, альбом 2	Аварийные выходы, воздухозаборные, воздуховыбросные и газовыхлопные устройства.	
	Прилагаемые документы	
А-II-600-301.85 А-III-600-301.85 альб. V А-IV-600-301.85	Строительные изделия	

Ведомость чертежей основного комплекта ПОС

Лист	Наименование	Примечание
1	Пояснительная записка	
2	Календарный план строительства. Ведомость объёмов работ. График потребности в материалах	
3	Стройгенплан	

Ведомость спецификаций

Лист	Наименование	Примечание
2	Спецификация арматурных изделий на перекрытие.	
3	Спецификация арматурных изделий на фундаменты под оборудование	
5	Спецификация арматурных изделий на закладные изделия.	
6	Спецификация металлических изделий на монорельс.	
7	Спецификация арматурных изделий на оголовок №1.	
8	Спецификация арматурных изделий на гравийный фильтр	
9	Спецификация сборных железобетонных конструкций. Спецификация арматурных изделий на компенсационное устройство.	
10	Спецификация металлических изделий на рубашку фекального резервуара.	
11	Спецификация металлических изделий павильона шахты подъемника.	
13	Спецификация металла на конструкцию павильона над входом.	
15	Спецификация арматурных изделий на камеры вытяжной вентиляции.	
18	Спецификация арматурных изделий на тамбур рампы	
20	Спецификация арматурных изделий на наклонную рампу.	
21	Спецификация металлических изделий на деталь установки сальника.	

Типовой проект разработан в соответствии с действующими нормами и правилами и обеспечивает пожаробезопасную и взрывобезопасную эксплуатацию сооружения при соблюдении предусмотренных проектом мероприятий.

Гл. инженер проекта / Самитов /
(разработчик типового проекта)
Гл. инженер проекта / /
(привязавший типовой проект)

Инв. №				Привязан			
				ТП	А-II-600-301.85 А-III-600-301.85 А-IV-600-301.85	КЖ	
Гл.инж.пр.	Самитов		06.84				
Нач.отд.	Федотов		06.84	Склад материалов и оборудования отдельно стоящий заглубленный	Стадия	Лист	Листов
Н.контр.	Климов		06.84		Р	1	
Гл.спец.	Климов		06.84				
Рук.гр.	Фугельзанг		06.84	Общие данные	Гипрокоммундортранс г. Москва		
Исполнит.	Хромова		06.84				

Инв. № подл. | Подпись и дата | Взам. инв. № | Рук. гр. АС | Гл. спец. ОВ | Рук. гр. ВК | Стетнов | Балашов | Соболева | Рук. гр. ЭМ | Рук. гр. АОВ | Ст. инж. ТМ | Мамренко | Антохина | Французов

20785-04 24

Альбом IV

А-II-600-301.85
А-III-600-301.85
А-IV-600-301.85

Раскладка нижней арматуры

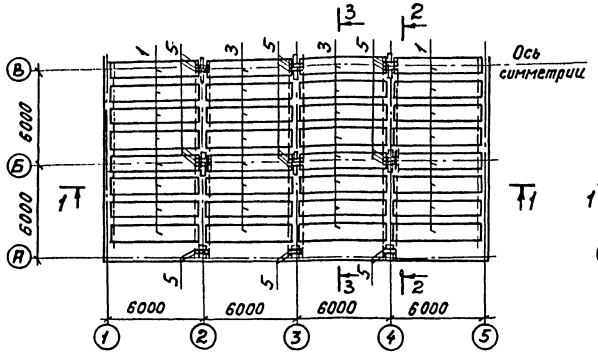

Раскладка верхней арматуры

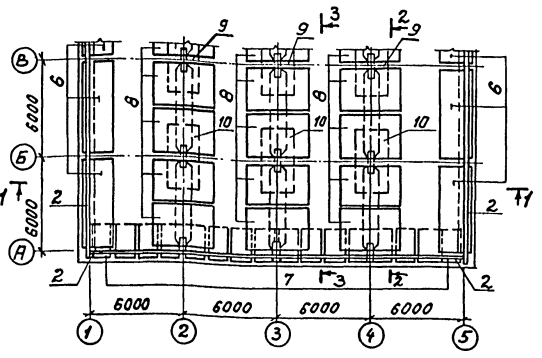

Спецификация арматурных изделий на перекрытие

Форм.	Зона	Поз.	Обозначение	Наименование	Кол.	Примеч.
				А-II-600-301.85		
				Сборочные единицы		
		1	У-01-01/80.5-400-07	Каркас пространств. КП111	30	44.2кг
		2	" -060	Сетка арматурная С113	16	82.5кг
		3	" -400-07	Каркас пространств. КП111	30	44.2кг
		5	" -050-13	Сетка арматурная С112	39	2.0кг
		6	" -040	" С96	8	393.1кг
		7	" -500	Каркас пространств. КП105	32	41.6кг
		8	" -050-02	Сетка арматурная С101	24	460.2кг
		9	" -050-06	" С105	3	337.7кг
		10	" -050-05	" С104	6	372.9кг
				Материалы		
				Бетон М300	23.8	м³

Спецификация арматурных изделий на перекрытие (продолжен.)

Форм.	Зона	Поз.	Обозначение	Наименование	Кол.	Примеч.
				А-III-600-301.85		
				Сборочные единицы		
		1	У-01-01/80.5-400-08	Каркас пространств. КП112	30	41.0кг
		2	" -060	Сетка арматурная С113	16	82.5
		3	" -400-08	Каркас пространств. КП112	30	41.0
		5	" -050-13	Сетка арматурная С112	39	2.0м
		6	" -040	" С96	8	393.1м
		7	" -500-01	Каркас пространств. КП106	32	39.2м
		8	" -050-02	Сетка арматурная С101	24	460.2м
		9	" -050-06	" С105	3	337.7
		10	" -050-05	" С104	6	372.9м
				Материалы		
				Бетон М300	117.6	м³
				А-IV-600-301.85		
				Сборочные единицы		
		1	У-01-01/80.5-400-09	Каркас простран. КП113	30	39.4кг
		2	" -060	Сетка арматурн. С113	16	82.5
		3	" -400-09	Каркас простран. КП113	30	39.4 кг
		5	" -050-13	Сетка арматурн. С112	39	2.0кг
		6	" -040-02	" С98	8	241.9кг
		7	" -500-02	Каркас простран. КП107	32	32.4кг
		8	" -050-04	Сетка арматурн. С103	24	235.6кг
		9	" -050-08	" С107	3	179.0кг
		10	" -050-10	" С109	6	207.0кг
				Материалы		
				Бетон М300	146.5	м³

1. Данный лист смотреть совместно с листом 5.
2. Разрезы 1-1÷3-3 см. серию У-01-01/80 вып. 0-1 стр. 78.

Ведомость расхода стали, кг

Марка проекта	Изделия арматурные													Всего
	Арматура класса													
	А-I						А-III							
	ГОСТ 5781-82													
	ф6	ф8	ф10	ф12	ф14	Итого	ф6	ф14	ф16	ф20	ф22	ф25	Итого	
А-II-600-301.85	488.7	113.4	1891.2	296.8	1036.8	3826.9	727.2	–	977.2	–	–	16418.1	18092.5	21919.4
А-III-600-301.85	488.7	113.4	1891.2	296.8	1036.8	3826.9	520.0	–	896.0	–	–	16418.1	17834.1	21661.0
А-IV-600-301.85	539.0	28.8	2565.8	–	–	3184.6	416.0	691.2	–	1728.0	6864.6	293.6	10993.4	14178.0

Инв. № подл. | Подпись и дата | Взам. инв. №

Привязан

Инв. №

					ТП А-II-600-301.85 А-III-600-301.85 А-IV-600-301.85 -КЖ			
ГИП	Самитов			06.89				
Нач. отд.	Федотов			06.89	Склад материалов и оборудования отдельно стоящий, заглубленный	Стадия	Лист	Листов
Н. контр.	Климов			06.89		Р	2	
Гл. спец.	Климов			06.89				
Рук. гр.	Фугельзанг			06.89	Перекрытие. Армирование монолитной части. Спецификации. Ведомость расхода стали	Гипрокаучуконефтеспецстрой г. Москва		
Провер.	Фугельзанг			06.89				
Исполн.	Сергеичев			06.89				

Коп. Кол. 20785-04 25 формат А2

Альбом IV

А-II-600-301.85
А-III-600-301.85
А-IV-600-301.85

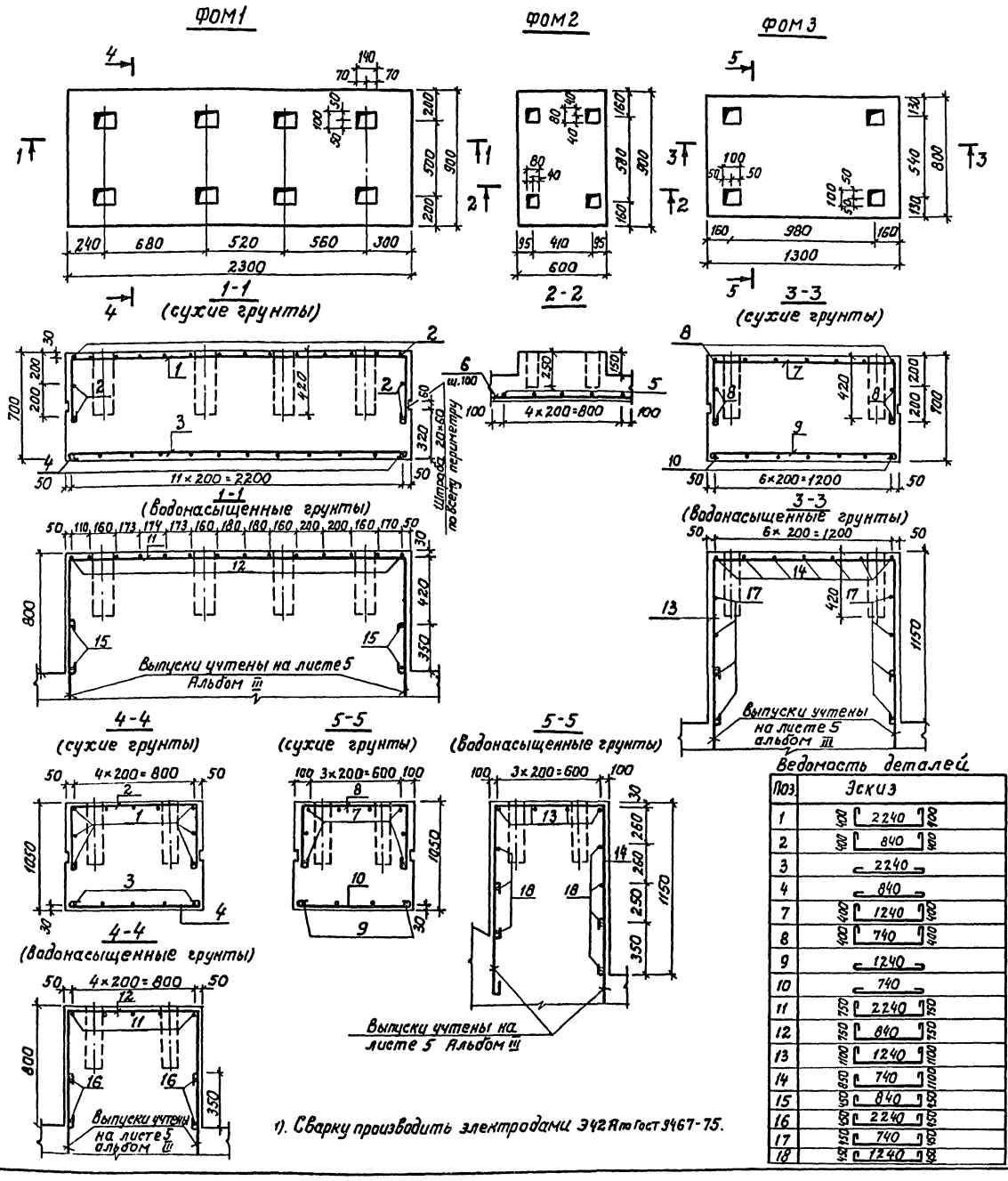

1). Сварку производить электродами Э42А по Гост 9467-75.

Ведомость деталей

Поз.	Эскиз
1	2240
2	840
3	2240
4	840
7	1240
8	740
9	1240
10	740
11	2240
12	840
13	1240
14	740
15	840
16	2240
17	740
18	1240

Спецификация арматурных изделий на фундаменты под оборудование

Форм.	Зона	Поз.	Обозначение	Наименование	Кол.	Примеч.
				Детали		
				Сухие грунты		
А2		1*	Альбом IV КЖ-3	Ф10А-I ГОСТ 5781-82 ℓ=3140	9	
А2		2*	—"—	ℓ=1740	16	
А2		3*	—"—	ℓ=2340	5	
А2		4*	—"—	ℓ=940	12	
А2		5	—"—	ℓ=1200	5	
А2		6	—"—	ℓ=1000	11	
А2		7*	—"—	ℓ=2140	8	
А2		8*	—"—	ℓ=1640	11	
А2		9*	—"—	ℓ=1340	4	
А2		10*	—"—	ℓ=840	7	
				Материалы		
				Бетон М200	2,6	м³
				Водонасыщенные грунты		
А2		11*	Альбом IV КЖ-3	Ф10А-I ГОСТ 5781-82 ℓ=3840	5	
А2		12*	—"—	ℓ=2440	14	
А2		13*	—"—	ℓ=3540	4	
А2		14*	—"—	ℓ=2790	7	
А2		15*	—"—	ℓ=1840	4	
А2		16*	—"—	ℓ=3240	4	
А2		17*	—"—	ℓ=1740	8	
А2		18*	—"—	ℓ=2240	7	
А2		5	—"—	ℓ=1200	5	
А2		6	—"—	ℓ=1000	11	
				Материалы		
				Бетон М200	2.9	м³

Ведомость расхода стали, кг

Марка эл-та	Изделия арматурн. Арматура класса А-I ГОСТ 5781-82 Ф10	Всего
Сухие грунты	90.2	90.2
Водонасыщенные грунты	95.2	95.2

Привязан

Инв. №

ТП А-II-600-301.85 А-III-600-301.85 А-IV-600-301.85 -КЖ

Гл.ин.пр.	Самутов		06.84
Нач.отд.	Федотов		06.84
Н.контр.	Климов		06.84
Гл.спец.	Климов		06.84
Рук.гр.	Фугельзянг		06.84
Исполн.	Храмова		06.84

Склад материалов и оборудования отдельно стоящий, заглубленный

Фундаменты под оборудование. Фом1, Фом2, Фом3. Армирование. Спецификация. Ведомости.

Стад.	Лист	Листов
Р	3	

Гипрокоммундортранс г. Москва

Инв. № подл. | Подпись и дата | Взам. инв. №

Коп. Кос 20785-04 26

формат: А2

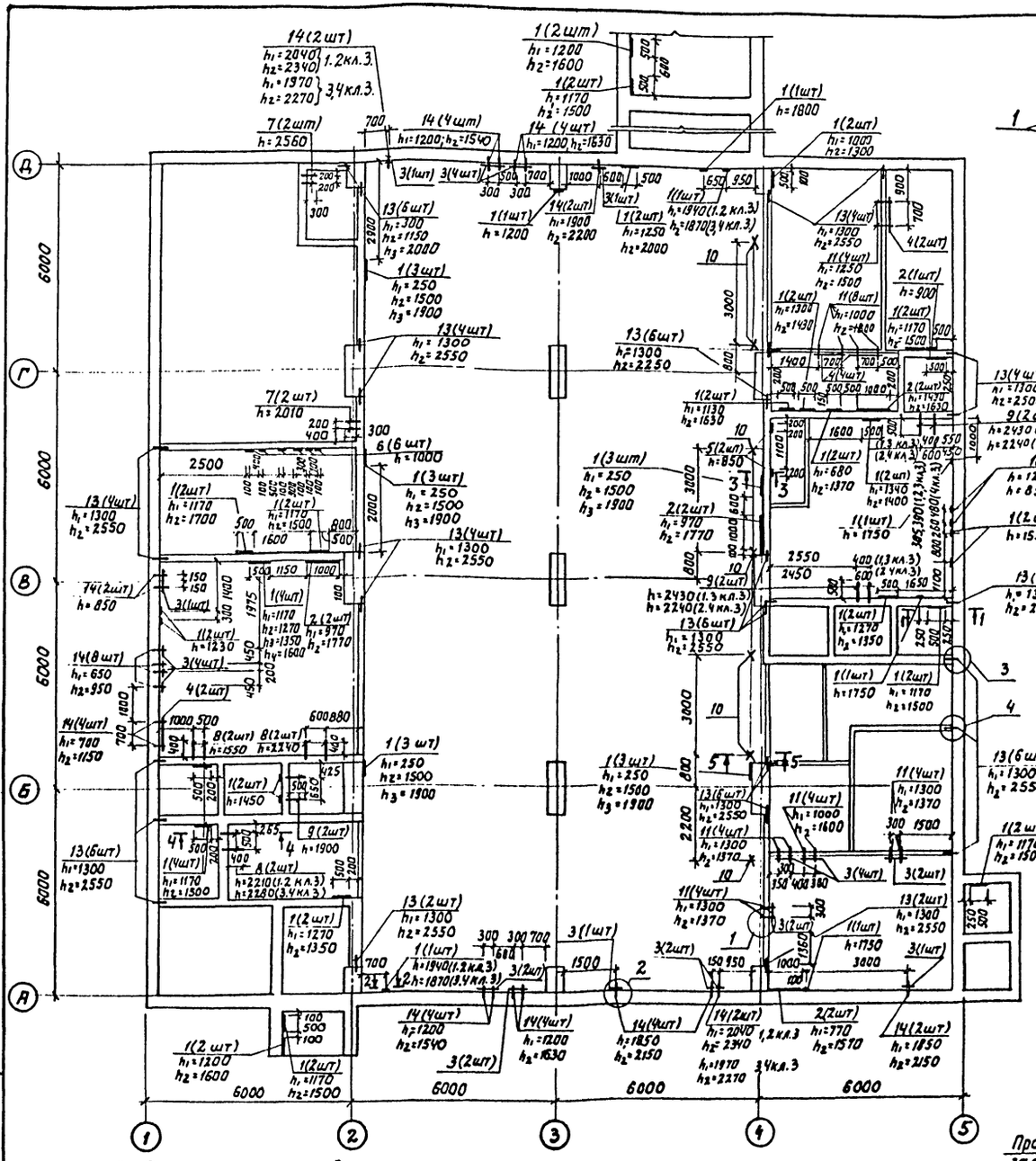

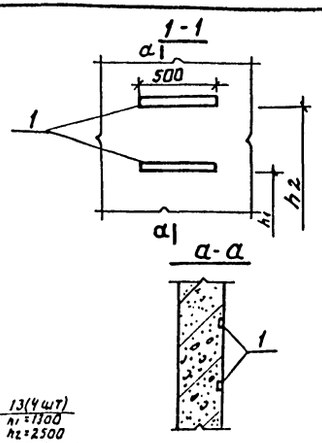

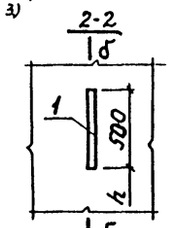

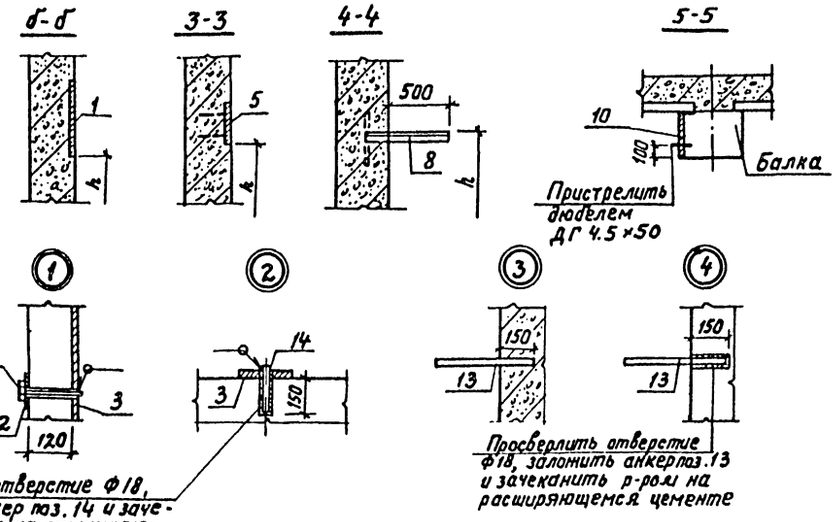

Спецификация закладных изделий в стенах и перегородках

Форм.	Зона	Поз.	Обозначение		Наименование	Кол.	Прим.
					Сборочные единицы		
		1	Альбом V	КЖИ-45	Закладное изделие МН-12	72	
		2	—"—	КЖИ-45	—"— МН-13	9	
		3	—"—	КЖИ-46	—"— МН-14	28	
		4	—"—	КЖИ-46	—"— МН-15	8	
		5	—"—	КЖИ-43	—"— МН-16	2	
		6	—"—	КЖИ-45	—"— МН-17	6	
					Детали		
		7	Альбом V	КЖИ-47	Закладное изделие МН-18	4	
		8	—"—	КЖИ-47	—"— МН-19	6	
		9	—"—	КЖИ-47	—"— МН-20	6	
		10	—"—	КЖИ-48	—"— МН-21	7	
		11	Альбом IV	КЖС-4	Болт М12×130 КП2-01 ГОСТ 7798-70	28	
		12	—"—		Шайба 13 ГОСТ 6968-78	24	
		13	—"—		Ф16А III ГОСТ 5781-82 ℓ=450	62	0.7 кг
		14	—"—		Ф16А III ГОСТ 5781-82 ℓ=170	42	0.3 кг

Ведомость расхода стали, кг

Марка элемента	Изделия закладные							
	Арматура класса			Прокат марки ст.3 сп				Всего
	А I	А III	Итого	ГОСТ 8510-72	ГОСТ 103-76		Итого	
	ГОСТ 5781-82							
	Ф10	Ф16		L56/36	δ=4	δ=10		
Закладные в стенах и перегородках	28.7	56.0	84.7	25.0	159.9	6.4	191.3	276.0

1. Данный лист смотреть совместно с листом 5.
2. Размер привязки h, h₁, h₂ дан от уровня чистого пола.

Альбом IV

А-II-600-301.85
А-III-600-301.85
А-IV-600-301.85

Инв. № подл.	Подпись и дата	Взам. инв. №

ТП	А-II-600-301.85 А-III-600-301.85 А-IV-600-301.85				-КЖ
Гип	Самитов		06.84		
Нач. отд.	Федотов		06.84	Склад материалов и оборудования отдельно стоящий заглубленный	Стадия: Р; Лист: 4; Листов:
Н. контр.	Климов		06.84		
Гл. спец.	Климов		06.84		
Рук. гр.	Фугельзанг		06.84	План расположения закладных изделий в стенах и перегородках. Спецификация, ведомость.	Гипрокоммундортранс г. Москва
Вед. инж.	Смольянинова		06.84		
Пров.	Фугельзанг		06.84		

Привязан

Инв. № 2

20785-04 27 формат: А2

Альбом IV

А-II-600-301.85
А-III-600-301.85
А-IV-600-801.85

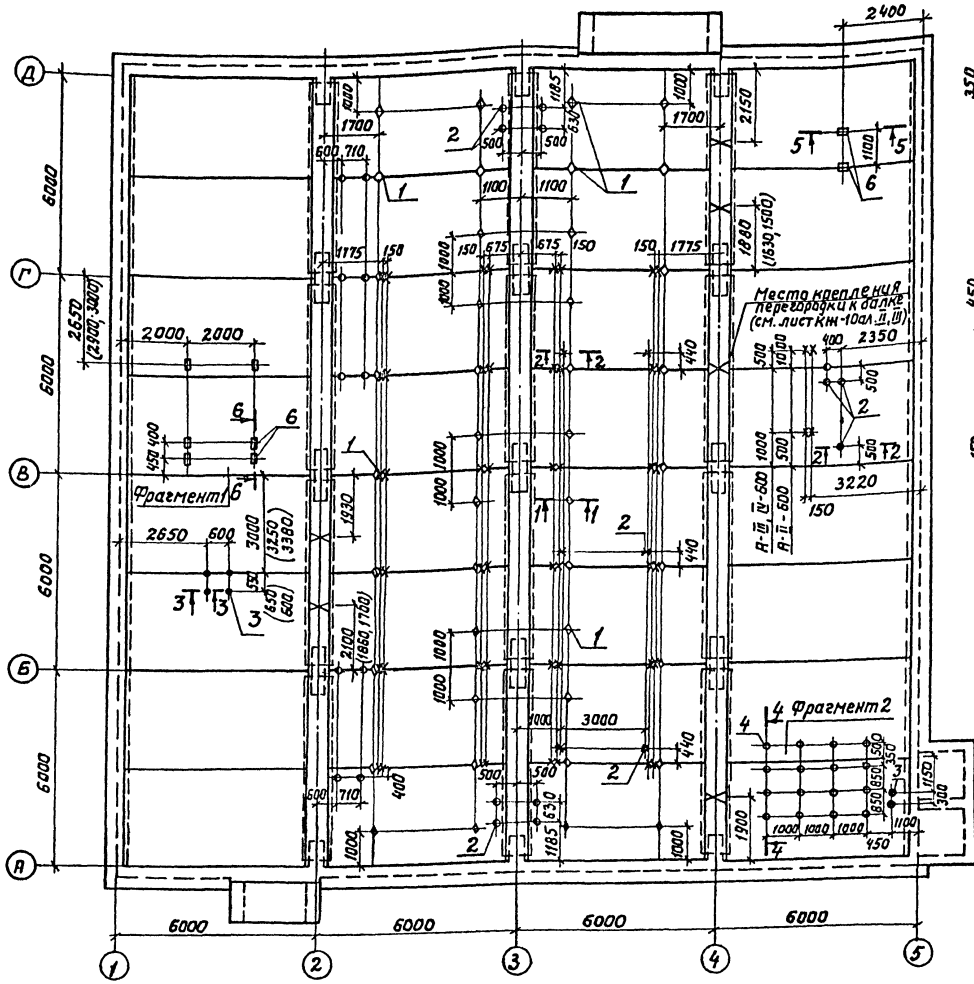

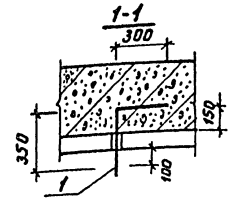

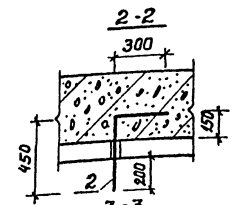

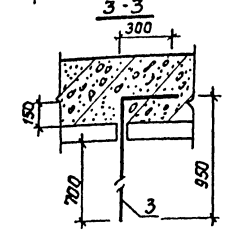

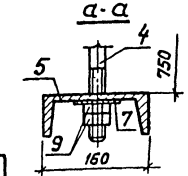

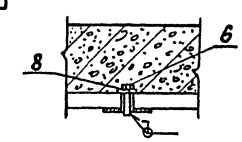

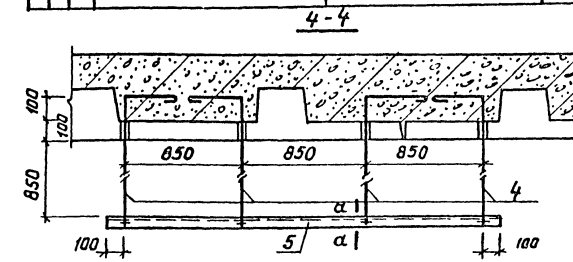

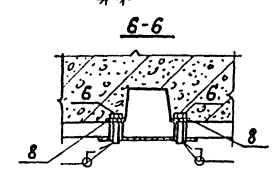

Спецификация закладных изделий в покрытии

		Обозначение	Наименование	Кол.	Прим.
			Детали		
А2	1*	Альбом IV КЖС-5	Ф10 AIII ГОСТ 5781-82 ℓ=650	42	0.4кг
А2	2*	"	Ф10 AIII ГОСТ 5781-82 ℓ=750	28	0.5кг
А2	3*	"	Ф20 AIII ГОСТ 5781-82 ℓ=1250	6	3.1кг
А2	4*	"	Ф20 AIIз ГОСТ 5781-82 ℓ=1550	16	3.8кг
А2	5*	"	Швеллер 16 ГОСТ 8240-72 ℓ=2750 Ст.3сп ГОСТ 535-79	4	39.1кг
А2	6	"	Болт М16х130 кл.2-В II ГОСТ 7798-70	8	
А2	7	"	Шайба 21 ГОСТ 6958-78	16	
А2	8	"	Шайба 17 ГОСТ 6958-78	8	
А2	9	"	Гайка М20 кл.2-В II ГОСТ 5915-70*	32	

◊ - анкер для крепления трубопроводов пожаротушения
⊙ - анкер для крепления воздуховодов
⊛ - анкер для крепления гермоклапанов
○ - анкер для крепления баков с питьевой водой
✳ - анкер для крепления водопровода
□ - болт для крепления перегородок.

Ведомость расхода стали, кг

Марка элемента	Изделия закладные								Общий расход
	Арматура класса						Прокат марки		
	AI		AIII			Всего	Ст.3 ГОСТ 8240-72		
	ГОСТ 5781-82								
	Ф20	Итого	Ф10	Ф20	Итого		∠16	Итого	
Закладные в покрытии	60.8	60.8	30.8	19.6	46.4	107.2	156.4	156.4	263.6

1. Анкера заанкрить в швы между плитами до бетонирования, в местах попадания анкеров в плиты, в плитах просверлить отверстия.

Х- анкера для крепления монорельса (учтены на листе 6)

Фрагмент 1

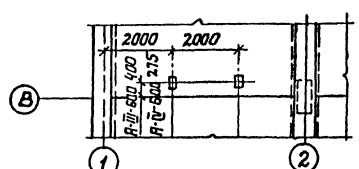

Ведомость деталей

Поз.	Эскиз
1	350, 300
2	450, 300
3	950, 300
4	1100, 300, 150, М20

Фрагмент 2

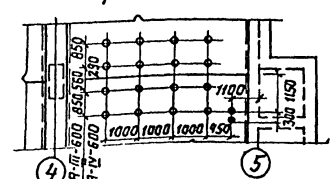

Привязан

Инв. № подл. | Подпись и дата | Взам. инв. №

Инв. №

ТП А-II-600-301.85 А-III-600-301.85 А-IV-600-301.85					КЖ
ГИП	Самитов		06.84		
Нач. отд	Федотов		06.84		
Н. контр	Климов		06.84		
Гл. спец	Климов		06.84		
Рук. гр.	Фугельзанг		06.84		
Вед. инж	Смальянинова		06.84		
Провер	Фугельзанг		06.84		
Склад материалов и оборудования отдельно стоящий заглубленный				Стад. Р	Лист 5	Листов
План расположения закладных изделий в покрытии. Спецификация. Ведомости.				Гипрокоммундортранс г. Москва		

Коп. Кос 20785-04 28 Формат А2

Альбом IV

А-II-600-301.85
А-III-600-301.85
А-IV-600-301.85

Монтажная схема подвесных путей и монорельса

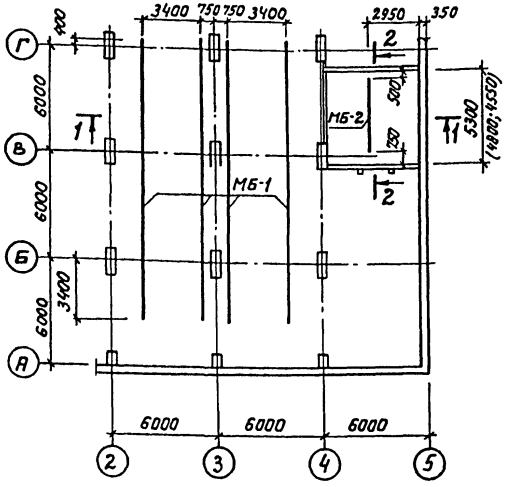

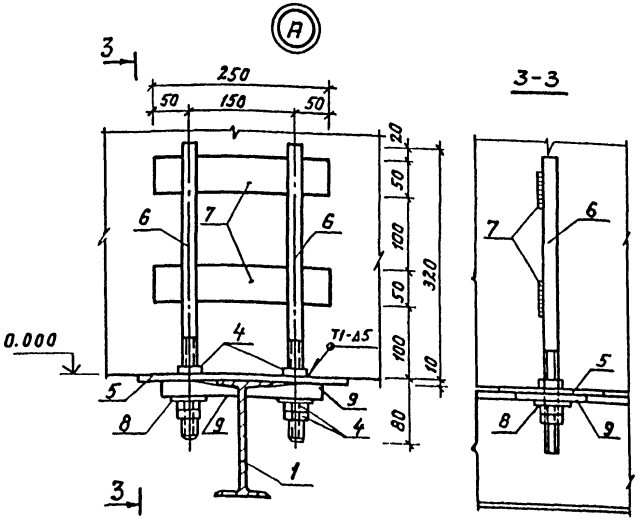

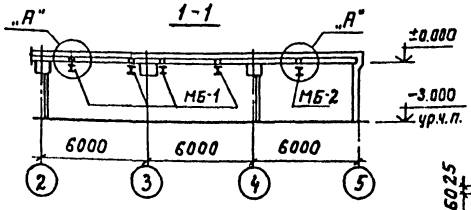

Металлическая балка МБ-1, МБ-2

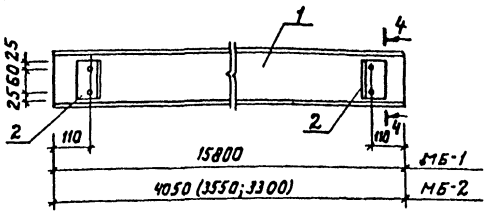

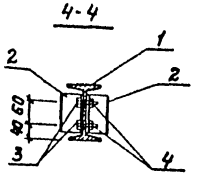

2-2
А-II

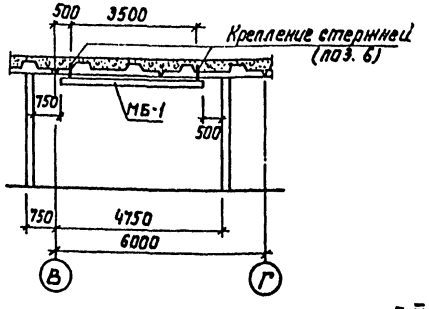

2-2
А-III; А-IV

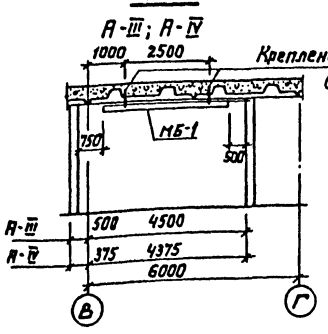

Стык балок МБ

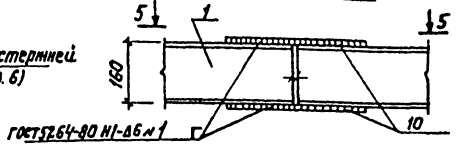

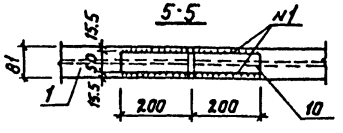

Спецификация металлических изделий на подвесные пути и монорельс

Форм.	Зона	Поз.	Обозначение		Наименование	Кол.	Примечание
					Детали		
		1	Альбом IV	КЖС-6	Двутавр 16 ГОСТ 8239-72 / ст. 3сп ГОСТ 535-79	67.3	(66.8; 66.5) п.м
		2	То же	"	Уголок 63×63×6 ГОСТ 8509-72* / ст. 3сп ГОСТ 535-79* ℓ=110	20	0.63кг
		3	То же	"	Болт М16 ГОСТ 7798-70*	40	0.2кг
		4	То же	"	Гайка М16 ГОСТ 5915-70*	52	0.03кг
		5	Альбом V	КЖСИ-50	Пластина	26	3.3кг
		6	То же	КЖСИ-51	Стержень Ф20	52	1.1кг
		7	Альбом IV	КЖС-6	Полоса 8×50 ГОСТ 103-76 / ст. 3сп ГОСТ 535-79 ℓ=250	52	0.8кг
		8	Альбом V	КЖСИ-52	Шайба	52	0.4кг
		9	То же	КЖСИ-53	Шайба косая	52	3.8кг
		10	Альбом IV	КЖС-6	Полоса 8×50 ГОСТ 103-76 / ст. 3сп ГОСТ 535-79 ℓ=400	8	1.3кг

Ведомость расхода стали, кг

Марка проекта	Изделия металлические						Всего
	Прокат марки					Вст.3	
	В ст. 3сп						
	ГОСТ 103-76		ГОСТ 8240-72	ГОСТ 8509-72	ГОСТ 8239-72	ГОСТ 2590-71	
	δ=8	δ=10	Ш30	L63×6	I 16	Круг Ф20	
А-II-600-301.85	52.0	85.8	197.6	11.5	1069.4	51.4	1467.7
А-III-600-301.85	52.0	85.8	197.6	11.5	1061.5	51.4	1459.8
А-IV-600-301.85	52.0	85.8	197.6	11.5	1057.5	51.4	1455.8

1. Сварные швы выполнять по ГОСТ 5264-80.
2. Сварку производить электродами типа Э42А ГОСТ 9467-75.
3. Разбивка отверстий под стержни поз. 6 дана на листе 5.
4. Размеры в скобках даны для проектов А-III, IV-600-301.85.

					ТП	А-II-600-301.85 А-III-600-301.85 А-IV-600-301.85	-КЖ
ГИП	Самитов			06.84			
Нач. отд.	Федотов			06.84	Склад материалов и оборудования отдельно стоящий, заглубленный	Стадия	Лист	Листов
Н. контр.	Климов			06.84		Р	6	
Гл. спец.	Климов			06.84				
Рук. гр.	Фигельзанг			06.84	Подвесные пути и монорельс. Узлы. Детали. Спецификация. Ведомость расхода стали.	Гипротяжтрансэлектропроект г. Москва	
Провер.	Фигельзанг			06.84			
Исполн.	Сергеичев			06.84			

Инв. № подл. | Подпись и дата | Взам. инв. №

Кол. Коп 20785-04 29

Формат А2

Альбом IV

А-II-600-301.85
А-III-600-301.85
А-IV-600-301.85

Армирование нижней плиты оголовка

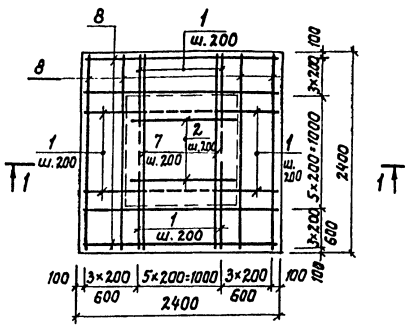

Армирование стен оголовка

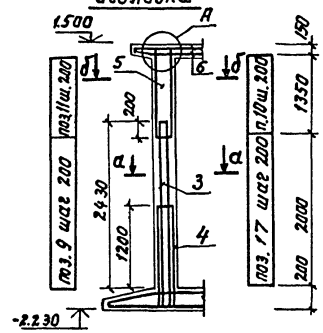

Ведомость деталей

Поз.	Эскиз
9 11	200 — 1350 — 100
14	200 — 170 — 200
15	100
16	400 — 500

Деталь пересечения каркасов в углах нижней плиты

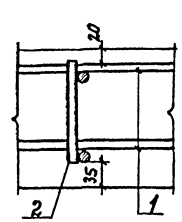

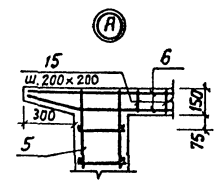

1-1

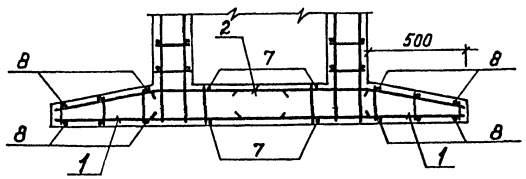

План выпусков из нижней плиты

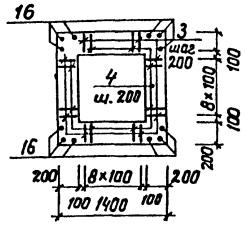

а-а

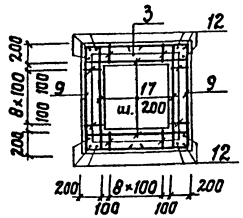

б-б

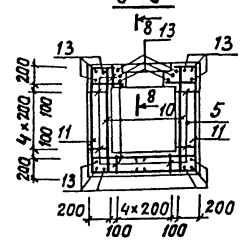

в-в

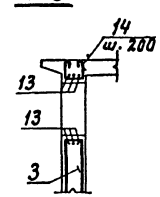

Спецификация арматурных изделий на оголовок №1

Формат	Зона	Поз.	Обозначение	Наименование	Кол.	Прим.
				Сборочные единицы		
				Каркасы плоские		
А4		1	Альбом V кжси-16	КР-284	24	
А4		2	То же кжси-2	КР-285	5	
А4		3	То же кжси-17	КР-286	20	
А4		4	То же кжси-17	КР-287	16	
А4		5	То же кжси-2	КР-288	16	
А4		6	То же кжси-26	Сетка С-120	2	
				Детали		
				Ф8 А III ГОСТ 5781-82		
А2		7	Альбом IV кжс-9	ℓ=2380	10	0.9кг
А2		10	То же	ℓ=1380	28	0.5кг
А2		11*	То же	ℓ=2750	28	1.1кг
А2		13	То же	ℓ=1500	12	0.6кг
				Ф12 А III ГОСТ 5781-82		
А2		9*	То же	ℓ=2750	40	2.4кг
А2		12	То же	ℓ=3490	12	3.1кг
А2		16*	То же	ℓ=900	12	0.8кг
А2		17	То же	ℓ=1380	40	1.2кг
				Ф10 А I ГОСТ 5781-82		
А2		8	То же	ℓ=2380	24	1.5кг
				Ф8 А I ГОСТ 5781-82		
А2		14*	То же	ℓ=670	4	0.3кг
А2		15*	То же	ℓ=240	25	0.1кг
				Материал		
				Бетон марки 300	4.9	м³

Ведомость расхода стали, кг

Марка элемента	Изделия арматурные								Всего
	Арматура класса								
	A I			A III					
	ГОСТ 5781-82								
	Ф8	Ф10	Итого	Ф8	Ф12	Ф16	Ф18	Итого	
Оголовок №1	13.3	36.0	49.3	141.0	203.3	275.6	129.8	749.7	799.0

1. Данный лист смотреть совместно с листом АР-10 альбом IV.
2. Нижнюю сетку поз.6 в углах разрезать и отогнуть на месту.
3. Арматуру, попадающую на отверстия, — вырезать.
4. До бетонирования заложить закладные детали МК, раму решетки и рейку 20×40 мм для устройства штрабы.
5. Стержень, поз.78 нижней плите согнуть по месту.

Привязан:

Инв. №

Гл.ин.пр.	Самитов		06.84
Нач.отд.	Федотов		06.84
Н.контр.	Климов		06.84
Гл.спец.	Климов		06.84
Рук.гр.	Фугельзанг		06.84
Исполн.	Тарасенкова		06.84

ТП А-II-600-301.85 А-III-600-301.85 А-IV-600-301.85 -КЖ

Склад материалов и оборудования отдельно стоящий, заглубленный

Стад.	Лист	Листов
Р	7	

Оголовок №1. Армирование. Спецификация. Ведомости

Гипрокоммундортранс г. Москва

Инв.№ подл. | Подпись и дата | Взам.инв.№

Кап.Кос6 20785-04 30 формат: А2

Альбом IV

А-II-600-301.85
А-III-600-301.85
А-IV-600-301.85

Армирование нижней плиты

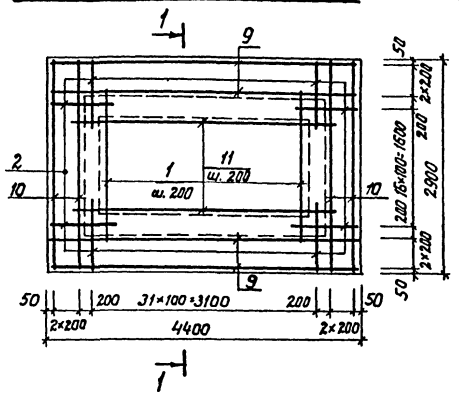

Армирование стен С-1 и С-2 оголовка

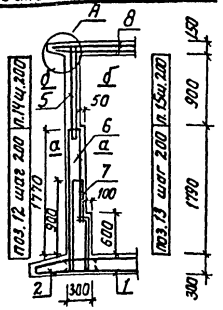

Ведомость деталей

Поз.	Эскиз
12,14	3350
16,18	1850
20	130
22	2050
24	110

Спецификация арматурных изделий на гравийный фильтр

Формат	Зона	Поз.	Обозначение		Наименование	Кол.	Примеч.
					Сборочные единицы		
					Каркасы плоские		
А4		1	Альбом V	КЖИ-2	КР-289	15	
А4		2	Тоже	КЖИ-18	КР-290 (КР-291)	98	
А4		3	Тоже	КЖИ-5	КР-292 (КР-293)	8	
А4		4	Тоже	КЖИ-5	КР-294 (КР-295)	7	
А4		5	Тоже	КЖИ-2	КР-296	38	
А4		6	Тоже	КЖИ-19	КР-297 (КР-298)	30	
А4		7	Тоже	КЖИ-19	КР-299 (КР-300)	28	
А4		8	Тоже	КЖИ-27	Сетка С-121	2	
					Детали		
					Ф10 AI ГОСТ 5781-82		
А2		9	Альбом IV	КЖ-8	ℓ=4380	6	2.7кг
А2		10	Тоже	"	ℓ=2880	6	1.8кг
А2		20*	Тоже	"	ℓ=730	8	0.5кг
					Ф12 AIII ГОСТ 5781-82		
А2		12*	Тоже	"	ℓ=3650	18	3.3кг
А2		13	Тоже	"	ℓ=3350	18	3.0кг
А2		16*	Тоже	"	ℓ=2150	18	1.9кг
А2		17	Тоже	"	ℓ=1850	18	1.7кг
А2		21	Тоже	"	ℓ=1000	8	0.9кг
А2		11	Тоже	"	Ф8 AIII ГОСТ 5781-82 ℓ=3800	14	1.5кг
А2		14*	Тоже	"	ℓ=3650	10	1.5кг
А2		15	Тоже	"	ℓ=3350	10	1.3кг
А2		18*	Тоже	"	ℓ=2150	10	0.9кг
А2		19	Тоже	"	ℓ=1850	10	0.7кг
А2		23	Тоже	"	ℓ=1250	12	0.5кг
А2		22*	Тоже	"	Ф20 AIII (Ф18 AIII) ГОСТ 5781-82 ℓ=2550	12	6.4 (5.1) кг
А2		24*	Тоже	"	Ф8 AI ГОСТ 5781-82 ℓ=230	144	0.1 кг
					Материалы		
					Бетон марки 200	10.4	м³

План выпусков из фундаментной плиты

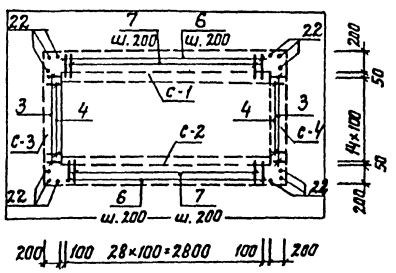

1-1

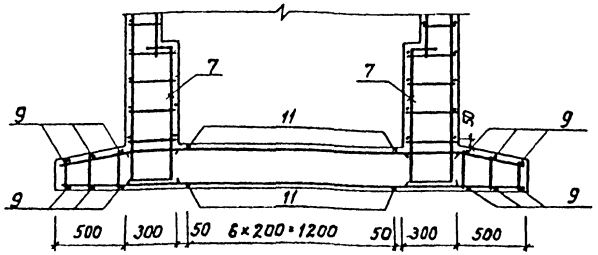

а - а

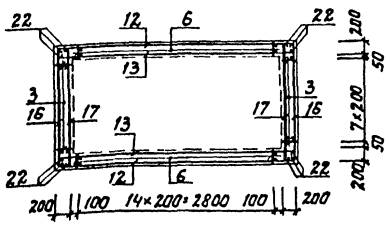

б - б

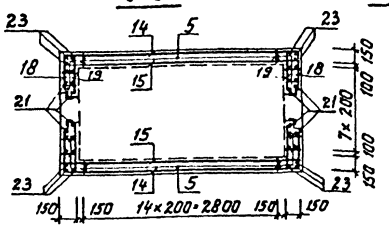

Армирование стен С-3 и С-4 оголовка

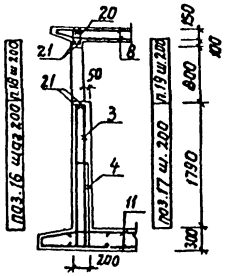

А

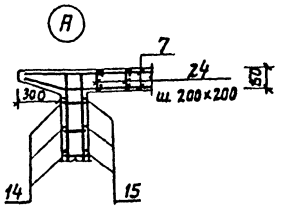

Ведомость расхода стали, кг

Марка проекта	Изделия арматурные											
	Арматура класса											Всего
	AI			AIII								
	ГОСТ 5781-82											
	Ф8	Ф10	Итого	Ф8	Ф10	Ф12	Ф14	Ф16	Ф18	Ф20	Ф25	Итого
А-II-600 (А-III-600; А-IV-600)	26.1	30.8	56.9	241.0	78.1	185.4 (377.5)	264.5 –	– (278.3)	– (219.4)	557.3 –	353.8 –	1680.2 (1194.3)	1737.1 (1251.2)

1. Данный лист смотреть совместно с листом АР-9.
2. Арматуру, попадающую на отверстие, – обрезать.
3. Стержень поз. 11 отогнуть по месту.
4. Каркасы в скобках даны для проектов А-III-IV-600

Привязан:

Инв. №

ТП	А-II-600-301.85 А-III-600-301.85 А-IV-600-301.85			-КЖ	
Гл. инж. пр.	Самитов		08.84		
Нач. отд.	Федотов		08.84	Склад материалов и оборудований отдельно стоящий, заглубленный гравийный фильтр. Армирование. Спецификация. Ведомость.	Стадия: Р; Лист: 8; Листов:
Н. контр.	Климов		08.84		
Гл. спец.	Климов		08.84		
Рук. гр.	Фуссельзанг		08.84		
Исполн.	Тарасенкова		08.84		Гипрокоммунэнергострой г. Москва
Провер.	Фуссельзанг		08.84		

Инв. № подл. | Подпись и дата | Взам. инв. №

Кап. конс 20785-04 31 формат: А2

Альбом IV

А-II-600-301.85
А-III-600-301.85
А-IV-600-301.85

План раскладки сборных железобетонных плит

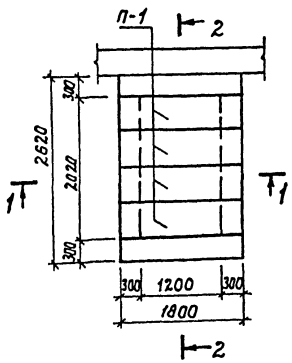

1-1

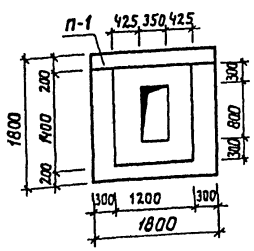

2-2

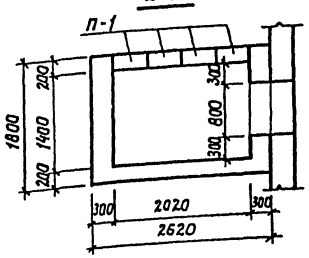

План раскладки каркасов

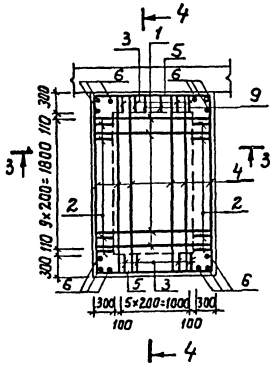

4-4

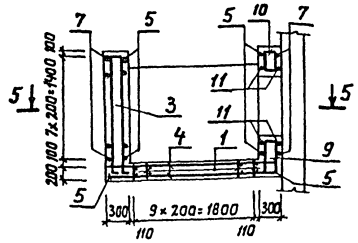

3-3

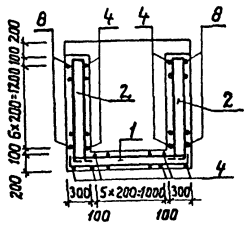

5-5

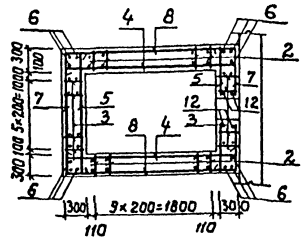

Ведомость деталей

Поз.	Эскиз
4	2600
5	1780
6	300, 1760
7	100, 1740, 100
8	100, 2560, 100
9	2 шт, 470, 468, 250
10	2 шт, 290, 288, 250
11	1780
12	1380

Ведомость расхода стали, кг

Марка элемента	Изделия арматурные						
	Арматура класса						Всего
	A-I	A-III					
	ГОСТ 5781-82						
	Ф8	Ф8	Ф10	Ф12	Ф14	Итого	
Компенсационное устройство	1.9	30.8	131.2	126.0	8.6	296.6	298.5

Спецификация сборных железобетонных конструкций

Марка	Обозначение	Наименование	Кол.	Примеч.
		Сборные железобетонные конструкции		
	Альбом V КЖИ-П1-СБ	Плита П-1	4	0.42т

Спецификация арматурных изделий на компенсационное устройство

Формат	Зона	Поз.	Обозначение	Наименование	Кол.	Примеч.
				Сборочные единицы		
				Каркас плоский		
А4		1	Альбом V КЖИ-6	КР-302	10	
А4		2	" КЖИ-9	КР-303	20	
А4		3	" КЖИ-9	КР-304	10	
				Детали		
				Ф10А-III ГОСТ 5781-82		
А2		4*	Альбом IV КЖ-9	ℓ=2600	28	
А2		5*	"	ℓ=1780	18	
А2		7*	"	ℓ=1940	16	
А2		8*	"	ℓ=2760	14	
				Ф12А-III ГОСТ 5781-82		
А2		6*	"	ℓ=2060	12	
А2		12*	"	ℓ=1380	4	
				Ф8А-I ГОСТ 5781-82		
А2		9*	"	ℓ=1420	2	
А2		10*	"	ℓ=1060	2	
				Ф14А-III ГОСТ 5781-82		
А2		11*	"	ℓ=1780	4	
				Материалы		
				Бетон марки 200	4.4	м³

1. До бетонирования установить детали МК (см. лист АР-5,6)
2. Арматуру, попадающую на отверстия, вырезать.
3. Защитный слой бетона до рабочей арматуры - 30 мм.
4. Сварку производить электродами Э42А ГОСТ 9467-75.

Инв. № подл. | Подпись и дата | Взам. инв. №

Привязан:

Инв. №

ТП	А-II-600-301.85 А-III-600-301.85 А-IV-600-301.85	-КЖ		
Гл. ин. пр.	Самитов	06.84	Склад материалов и оборудования отдельно стоящий, заглубленный.	Стадия: Р; Лист: 9; Листов:
Нач. отд.	Федатов	06.84		
Н. контр.	Климов	06.84		
Гл. спец.	Климов	06.84	Компенсационное устройство на вводах электрокабелей	Сантехкоммундортранс г. Москва
Рук. гр.	Кугельзанг	05.84		
Исполн.	Сергеичев	06.84		

20785-04 32

Альбом IV

А-II-600-301.85
А-III-600-301.85
А-IV-600-301.85

Монтажная схема металлической рубашки фекального резервуара.

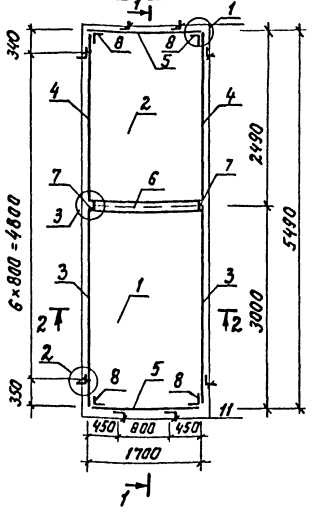

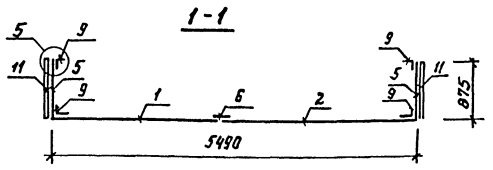

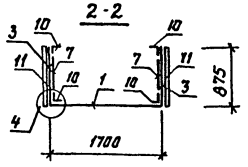

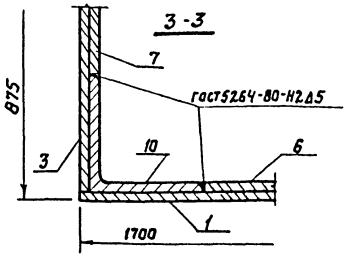

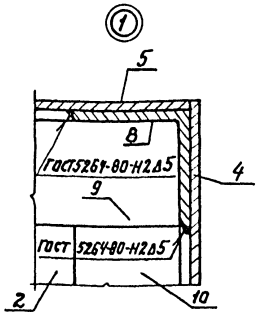

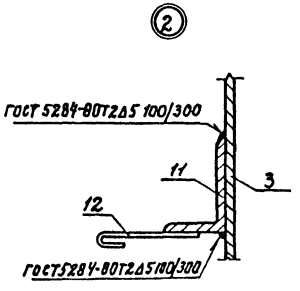

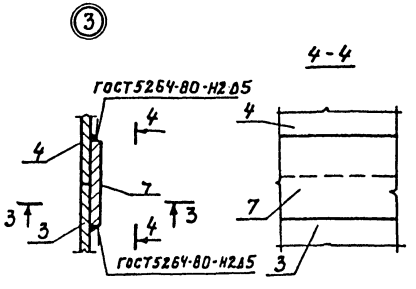

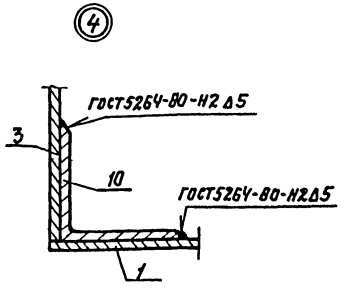

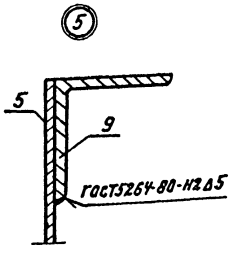

Спецификация металлических изделий на рубашку фекального резервуара

Форм.	Зона	Позиц.	Обозначение	Наименование	Кол.	Прим.
				Сборочные единицы		
А2		1	Альбом IV КЖС-10	Лист $\frac{Б\text{-}5\times1700\ ГОСТ\ 19904\text{-}74^{*}}{Вст3сп\ ГОСТ\ 16523\text{-}70^{*}}$ ℓ=3000	1	200.8 кг
А2		2	То же	То же, ℓ= 2490	1	166.2 кг
А2		3	То же	То же, $\frac{Б\text{-}5\times870\ ГОСТ\ 19904\text{-}74^{*}}{Вст3сп\ ГОСТ\ 16523\text{-}70^{*}}$ ℓ=3000	2	102.5 кг
А2		4	То же	То же, ℓ=2490	2	85.1 кг
А2		5	То же	То же, ℓ=1690	2	57.7 кг
А2		6	То же	Полоса $\frac{Б\text{-}6\times50\ ГОСТ\ 103\text{-}76}{Ст.3сп\ ГОСТ\ 535\text{-}79^{*}}$ ℓ=1550	1	3.7 кг
А2		7	То же	То же, ℓ=730	2	1.7 кг
А2		8	То же	Уголок $\frac{Б\text{-}70\times70\times6\ ГОСТ\ 8509\text{-}72^{*}}{Ст.3сп\ ГОСТ\ 535\text{-}79^{*}}$ ℓ=730	4	3.9 кг
А2		9	То же	То же, ℓ= 1690	4	9.1 кг
А2		10	То же	То же, ℓ=5340	4	28.7 кг
А2		11	То же	Уголок $\frac{Б\text{-}32\times20\times4\ ГОСТ\ 8510\text{-}72^{*}}{Ст.3сп\ ГОСТ\ 535\text{-}79^{*}}$ ℓ=875	18	1.3 кг
А2		12	То же	Ф12АI ГОСТ 5781-82 ℓ= 140	36	0.2 кг

Ведомость расхода стали, кг

Марка элемента	Прокат марки				Арм. класса	Всего
	Вст3сп		ст.3сп		АI	
	ГОСТ 19904-74	ГОСТ 103-76	ГОСТ 8509-72	ГОСТ 8510-72	ГОСТ 5781-82	
	δ=6	δ=6	L70×70 ×6	L32×20 ×4	Ф12	
Металлическая рубашка фекального резервуара	863.0	7.1	166.8	23.4	7.9	1068.2

1. Дно рубашки уложить на свежеуложенный слой цементного раствора.
2. Стенки рубашки использовать как опалубку.
3. Закладные детали КПК и отверстия предусмотреть до бетонирования. Детали приварить по контуру к стержням рубашки.
4. Металлическую рубашку фекального резервуара очистить и окрасить изнутри железным суриком на олифе за 2 раза.
5. Сварку производить электродами Э42 по ГОСТ 9467-75.

ТП А-II-600-301.85 А-III-600-301.85 А-IV-600-301.85 -КЖ

Гл.инж.пр.	Самитов		06.84
Нач.отд.	Шеротов		06.84
Н.контр.	Климов		06.84
Гл.спец.	Климов		06.84
Рук.гр.	Фугельзанг		06.84
Исполн.	Тарасенкова		06.84
Провер.	Фугельзанг		06.84

Склад материалов и оборудования отдельно стоящий, заглубленный

Стад.	Лист	Листов
Р	10	

Металлическая рубашка фекального резервуара

Гипрокоммунспецстрой г. Москва

Привязан:

Инв. №

Инв.№подл. | Подпись и дата | Взам.инв.№

Коп. Коч 20785-04 33 Формат А2

Альбом IV

А-II-600-301.85
А-III-600-301.85
А-IV-600-301.85

Монтажная схема шахты подъемника

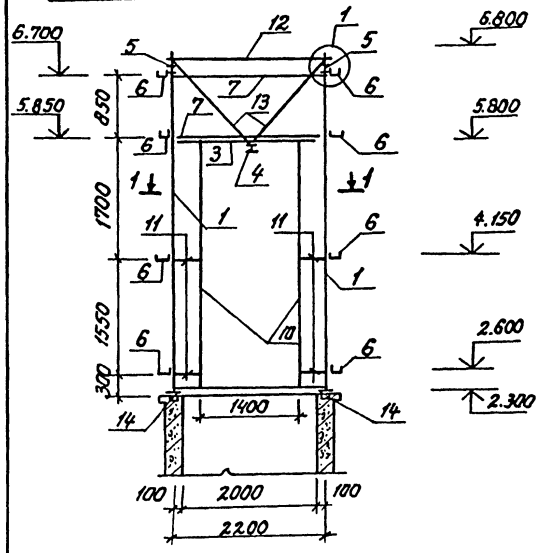

2-2

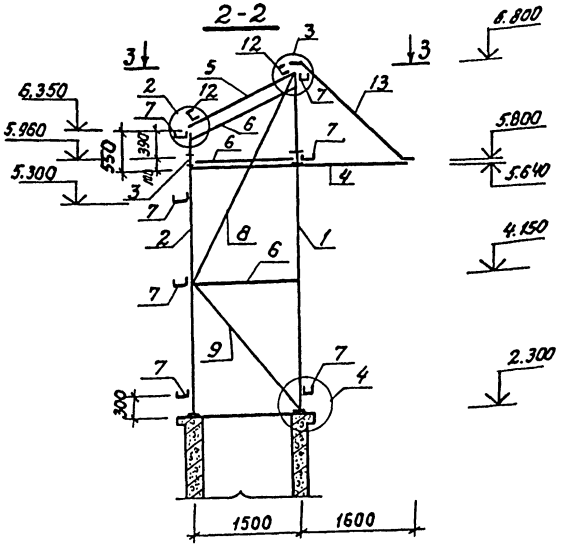

3-3

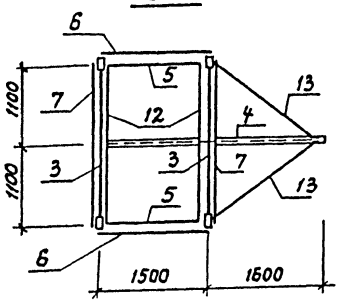

1-1

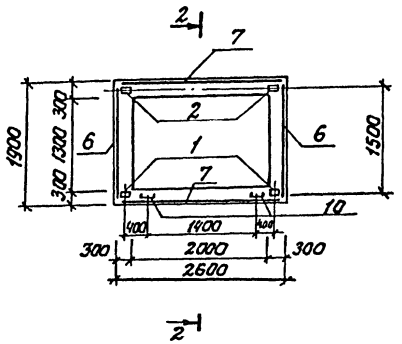

Спецификация металлических изделий павильона шахты подъемника

Форм.	Зона	Поз.	Обозначение	Наименование	Кол.	Прим.
				Сборочные единицы		
А2		1	Альбом IV КМ-11	Уголок 160×100×9 ГОСТ 8510-72* / Вст3сп2 ГОСТ 535-79* ℓ=4500	4	81.0кг
А2		2	То же	" ℓ=4050	4	72.9кг
А2		3	" "	Двутавр 16 ГОСТ 8239-72* / ст.3 ГОСТ 535-79* ℓ=2040	2	32.4кг
А2		4	" "	То же ℓ=3210	1	51.0кг
А2		5	" "	То же ℓ=1600	2	25.4кг
А2		6	" "	Швеллер 8 ГОСТ 8240-72 / ст.3 ГОСТ 535-79* ℓ=1650	8	11.6кг
А2		7	" "	То же ℓ=2340	7	16.5кг
А2		8	" "	То же ℓ=2970	4	21.0кг
А2		9	" "	То же ℓ=2390	4	16.9кг
А2		10	" "	То же ℓ=3340	2	23.5кг
А2		11	" "	То же ℓ=420	4	3.0кг
А2		12	" "	Швеллер 12 ГОСТ 8240-72 / ст.3 ГОСТ 535-79* ℓ=2360	2	24.5кг
А2		13	" "	Ф25 А1 ГОСТ 5781-82 ℓ=2200	2	8.5кг
А2		14	" "	Полоса -12×180 ГОСТ 103-76 / ст.3 ГОСТ 535-79* ℓ=180	4	3.1кг
А2		15	" "	Полоса -20×160 ГОСТ 103-76 / ст.3 ГОСТ 535-79* ℓ=100	4	2.5кг
А2		16	" "	Полоса -20×200 ГОСТ 103-76 / ст.3 ГОСТ 535-79* ℓ=100	2	3.2кг
А2		17	" "	Полоса -12×120 ГОСТ 103-76 / ст.3 ГОСТ 535-79* ℓ=100	12	1.1кг
				Материалы		
А2		18	" "	Болт М12×60 ГОСТ 7798-70*	12	шт.
А2		19	" "	Гайка М12 ГОСТ 5915-70*	12	шт.
А2		20	" "	Лист, δ=12 ГОСТ 19903-74*	0.4	м2

Ведомость расхода стали, кг

Марка элемента	Арм. класса	Прокат марки							Итого	Всего
	AI	Вст. 3 сп								
	ГОСТ 5781-82	ГОСТ 8510-72*	ГОСТ 8239-72*	ГОСТ 8240-72		ГОСТ 103-76		ГОСТ 19903-74*		
	Ф25	L160×100×9	I16	С8	С12	δ=12	δ=20	δ=12		
Павильон шахты подъемника	17.0	615.6	166.8	418.9	49.0	25.6	16.4	37.7	13320	13470

1. Данный лист смотреть совместно с листом 12.
2. Все монтажные швы принять не менее $h_{шв}$ = 6 мм.
3. Сварку производить электродами Э42 по ГОСТ 9467-75.
4. Крепление деревянных брусков на монорельсе производить после окончания сварочных работ.

Привязан:

Инв. №

Гл.ин.пр.	Самитов		06.84
Нач.отд.	Федотов		06.84
Н.контр.	Климов		06.84
Гл.спец.	Климов		06.84
Рук.гр.	Фугельзанг		06.84
Исполн.	Тарасенко		06.84

ТП А-II-600-301.85 А-III-600-301.85 А-IV-600-301.85 -КЖ

Склад материалов и оборудования отдельно стоящий, заглубленный. Павильон шахты подъемника. Схемы элементов конструкций

Стадия	Лист	Листов
Р	11	

Гипрокоммундортранс г. Москва

Инв. № подл. | Подпись и дата | Взам. инв. №

Коп. Кол 20785-04 34 Формат: А2

Альбом IV

А-II-600-301.85
А-III-600-301.85
А-IV-600-301.85

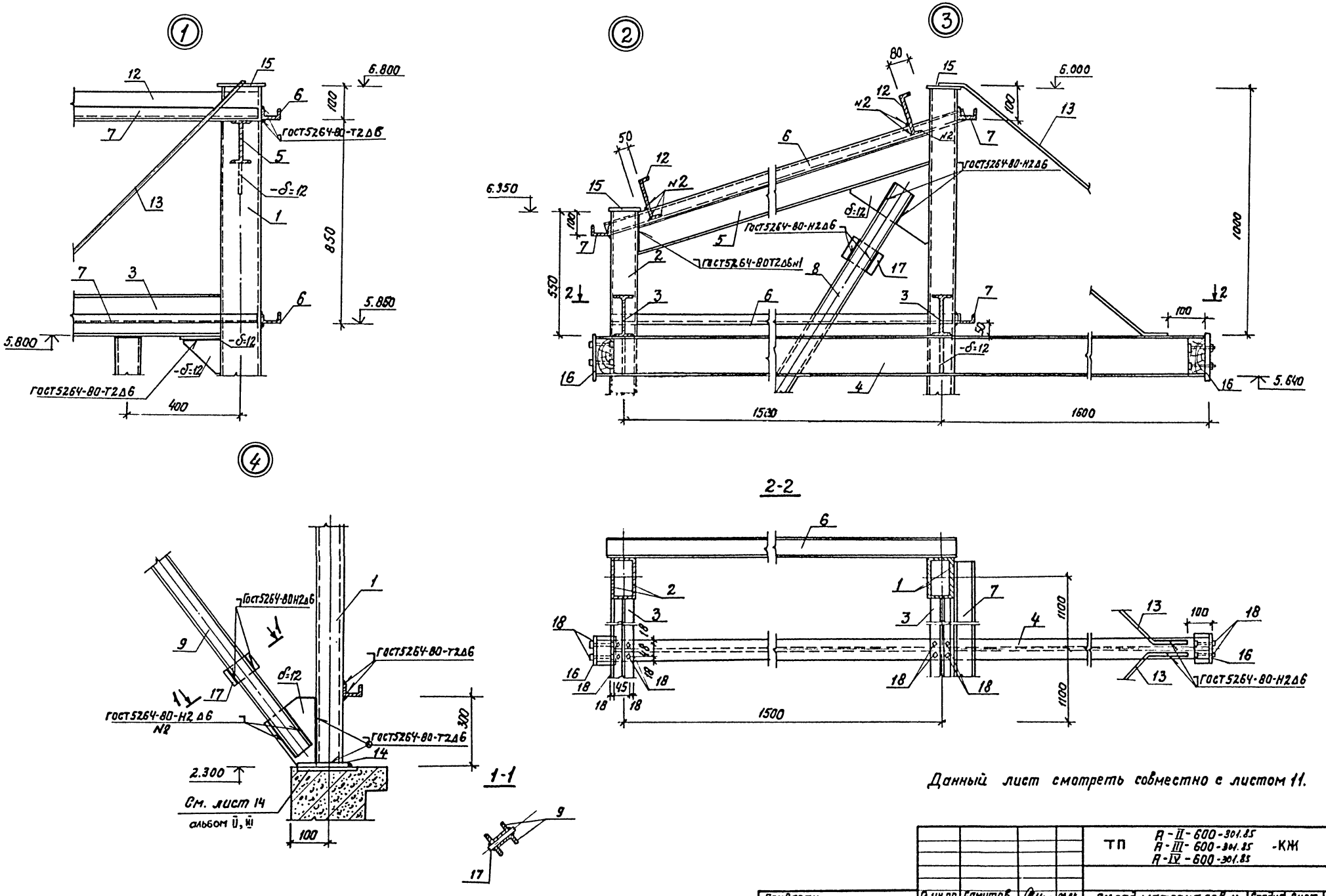

Данный лист смотреть совместно с листом 11.

				ТП	А-II-600-301.85 А-III-600-301.85 А-IV-600-301.85	-КЖ	
Привязан:	Гл.ин.пр.	Самитов	06.84	Склад материалов и оборудования отдельно стоящий, заглубленный	Стадия	Лист	Листов
	Нач.отд.	Федотов	06.84		Р	12	
	Н.контр.	Климов	06.84				
	Гл.спец.	Климов	06.84	Павильон шахты подъемника. Узлы 1÷4	Гипрокоммундортранс г. Москва		
	Рук.гр.	Фугельзанг	06.84				
Инв. №	Исполн.	Тарасенкова	06.84				

Кап. Кост 20785-04 35 формат: А2

Инв. № подл. | Подпись и дата | Взам. инв. №

Альбом IV

А-III-600-301.85
А-IV-600-301.85

Схема каркаса павильона

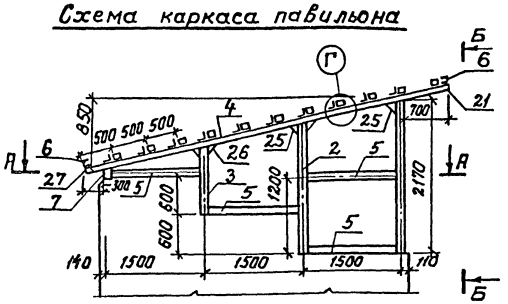

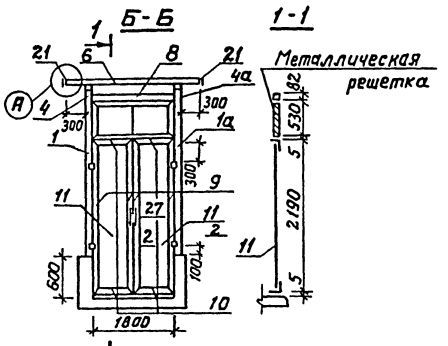

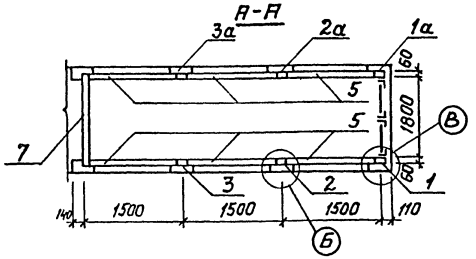

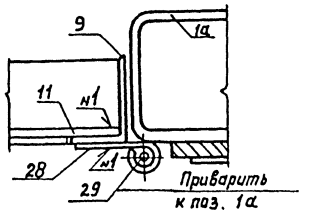

Маркировочная схема установки прижимных полос

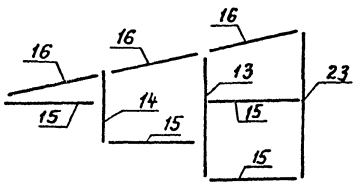

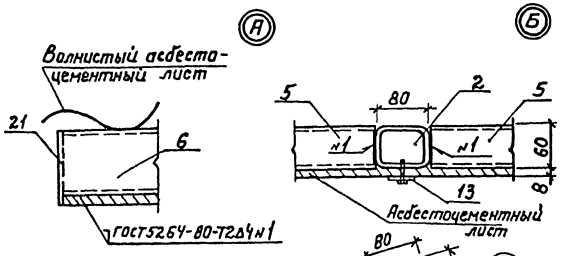

Металлическая решетка

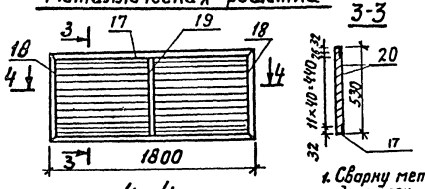

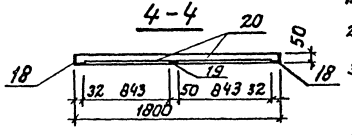

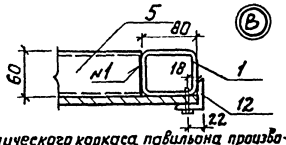

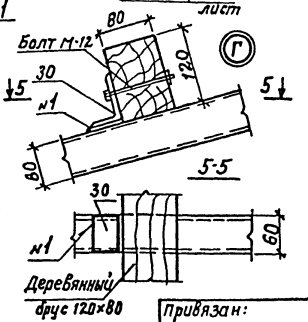

1. Сварку металлического каркаса павильона производить электродами Э42А по ГОСТ 9467-75.
2. Стойки каркаса приварить к закладным деталям входа сплошным швом по трем сторонам.
3. Стены павильона из плоских асбестоцементных листов ГОСТ 18124-75*, покрытие из волнистых асбестоцементных листов ГОСТ 378-76 крепятся к деревянным брускам обрешетки клямерами.
4. Металлические элементы павильона окрашиваются алюминиевой краской, бруски-антисептируются и пропитываются антипиренами.

Спецификация конструктивных элементов павильона

Форм.	Зона	Поз.	Обозначение	Наименование	Кол.	Прим.
				Сборочные единицы и детали		
А4		1,1а	Альбом V кжи-54	Стойка М-1; М-1а	1+1	
А4		2,2а	То же кжи-55	То же М2; М-2а	1+1	
А4		3,3а	То же кжи-56	То же М-3; М-3а	1+1	
А4		4,4а	То же кжи-57	Продольная балка М-4, М-4а	2	
А4		5	То же кжи-58	То же М5	8	
А2		6	Альбом IV кж-13	Швеллер 12 ГОСТ 8240-72* / ст.3 сп ГОСТ 535-79* ℓ=2520	2	
А4		7	То же кж-13	Труба 80×60×5-10 ГОСТ 8645-68 ℓ=1920	1	
А4		8	То же кж-13	То же ℓ=1800	1	
А4		9	Альбом V кжи-59	Обвязка двери М6	4	
А4		10	То же кжи-59	То же М-7	4	
А2		11	Альбом IV кж-13	Лист 5×880 ГОСТ 19903-74* / ст.3 сп ГОСТ 535-79 ℓ=2175	2	
А4		12	Альбом V кжи-60	Прижимной уголок М8; М-8а	1+1	
А4		13	То же кжи-61	Прижимная полоса М-9	2	
А4		14	То же кжи-61	То же М-10	2	
А4		15	То же кжи-62	То же М-11	8	
А4		16	То же кжи-63	То же М-12	8	
А4		17	То же кжи-59	Элемент решетки М-13	2	
А4		18	То же кжи-59	То же М-14	2	
А2		19	Альбом IV кж-13	Полоса 4×40 ГОСТ 103-76 / ст.3 сп ГОСТ 535-79* ℓ=466	1	
А2		20	То же кж-13	То же ℓ=1800	12	
А2		21	То же кж-13	То же ℓ=5680	2	
А4		22	Альбом V кжи-64	Ручка двери М-15	2	
А4		23	То же кжи-65	Прижимная полоса М-16	2	
А2		24	Альбом IV кж-13	Полоса 4×40 ГОСТ 103-76 / ст.3 сп ГОСТ 535-79* ℓ=405	2	
А4		25	Альбом V кжи-66	Косынка К-1	6	
А4		26	То же кжи-66	То же К-2	4	
А2		27	Альбом IV кж-13	Полоса 4×100 ГОСТ 103-76 / ст.3 сп ГОСТ 535-79* ℓ=90	4	
А4		28	Альбом V кжи-67	Петля для двери М-17	4	
А4		29	То же кжи-62	Стержень для петли М-18	4	
А2		30	Альбом IV кж-13	Уголок 75×50×5 ГОСТ 8510-72* / ст.3 сп ГОСТ 535-79* ℓ=60	22	

Ведомость расхода стали, кг

Марка элемента	Арм. класса А-I		Прокатная сталь В ст. 3 сп								Всего
	ГОСТ 5781-82		ГОСТ 8645-68	ГОСТ 8240-72*	ГОСТ 8510-72*		ГОСТ 9509-72*	ГОСТ 103-76			
	Ф8	Итого	Тр. 60×60×5	С12	L75×50×5	L50×32×4	L50×50×5	-4×100	-4×40	Б.5	
Павильон	0.44	0.44	411.7	53.4	7.7	44.2	16.1	2.2	67.2	120.1	723.0

				ТП	А-II-600-301.85 А-III-600-301.85 А-IV-600-301.85	-КЖ	
Гл. ин. пр.	Самитов		06.84				
Нач. отд.	Федотов		06.84	Склад материалов и оборудования отдельно стоящий, заглубленный	Стадия	Лист	Листов
Н. контр.	Климов		06.84		Р	13	
Гл. спец.	Климов		06.84				
Рук. гр.	Фугельзанг		06.84	Конструкция павильона над входом. Детали. Ведомость расхода стали.	Гипрокоммундортранс г. Москва		
Исполн.	Фугельзанг		06.84				
Пров.	Сергеичев		06.84				

Привязан:

Инв. №

Инв. № подл. | Подпись и дата | Взам. инв. №

Коп. Кост 20785-04 36

формат: А2

Альбом IV

А-II-600-301.85
А-III-600-301.85
А-IV-600-301.85

План выпусков арматуры из фундаментной плиты

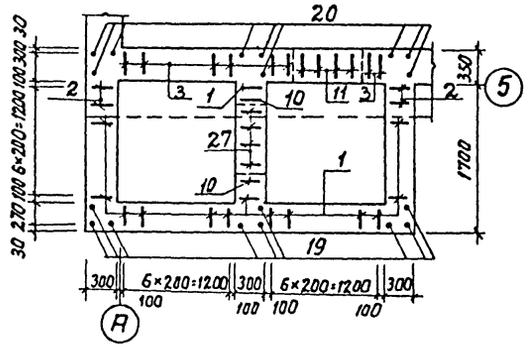

Армирование стен. План.

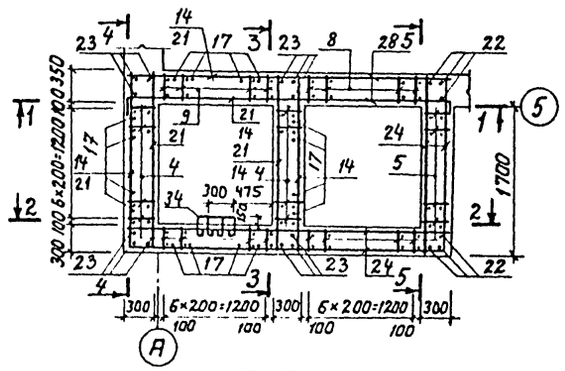

1-1

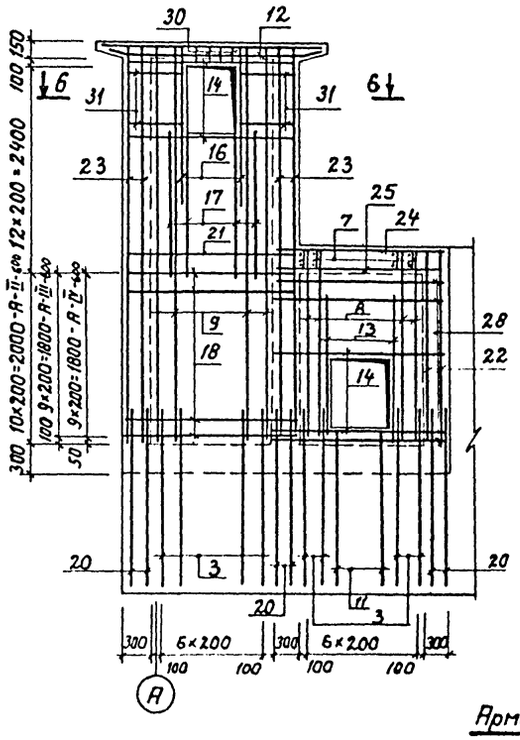

2-2

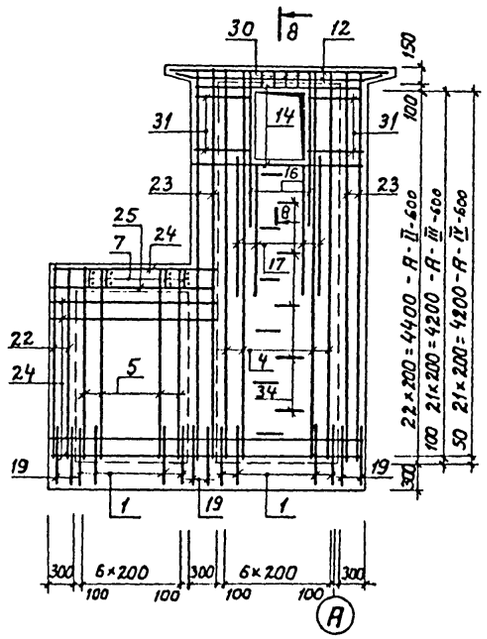

6-6

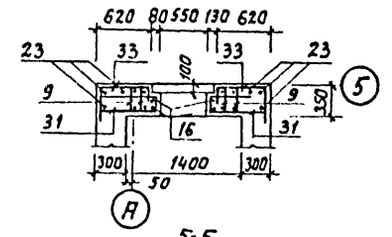

5-5

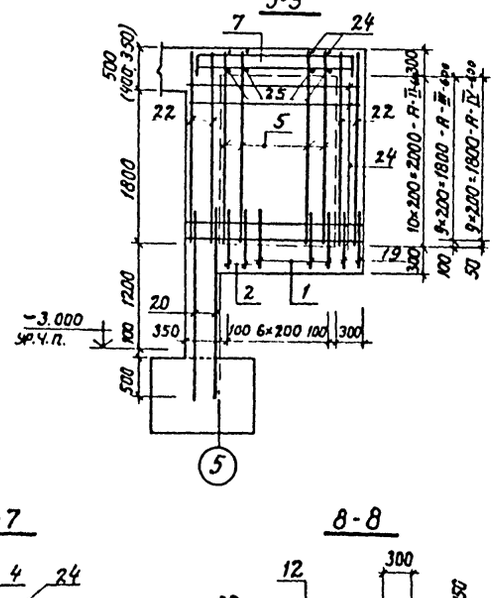

Армирование фундаментной плиты

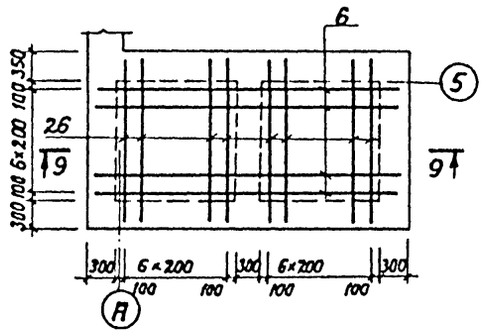

7-7

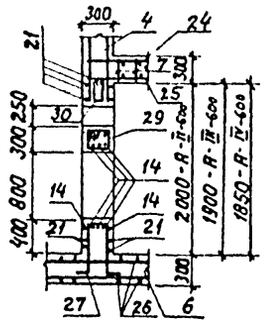

8-8

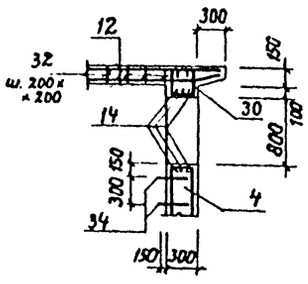

9-9

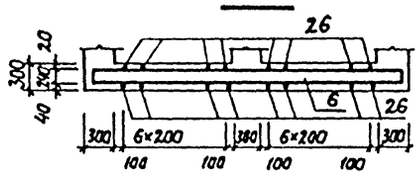

Данный лист смотреть совместно с листом 15.

				ТП	А-II-600-301.85 А-III-600-301.85 А-IV-600-301.85	КЖ
ГИП	Самитов		06.87			
Нач.отд.	Федотов		06.87	Склад материалов и оборудования отдельно стоящий, заглубленный	Стадия: Р	Лист: 14	Листов:
Н.контр.	Климов		06.87			
Гл.спец.	Климов		06.87			
Рук.гр.	Фугельзанг		06.87	Камеры вытяжной вентиляции (аварийный выход-лаз). Армирование.	Гипрокоммунтрансг. Москва	
Провер.	Фугельзанг		06.87			
Испалн.	Сергеичев		06.87			

Привязан

Инв. №

Инв. № подл. | Подпись и дата | Взам. инв. №

Коп Коф 20785-04 37

Формат: А2

Альбом IV

Ведомость деталей

Поз.	Эскиз
13	1800
14	300 | 1900 | 300
15	2000
16	1900
17	2000
18	2500 | 200
19	800 | 200
20	2200
21	400 | 1900 | 400
22	2300; 2200; 2150
23	4600; 4500; 4450
24	400 | 1900 | 400
25	2550
26	1800 | 200
27	270 | 630 | 100
28	2500
29	280 | 250
30	270 | 200
31	110 | 380
32	120
33	250 | 570 | 300
34	300 | 300

Спецификация арматурных изделий на камеры вытяжной вентиляции

Черт.	Зона	Поз.	Обозначение	Наименование	Количество на испол. А-II	А-III	А-IV	Примечание
				Сборочные единицы				
		1	Альбом V КЖИ-8	Плоский каркас КР-305	26	26	26	
		2	» КЖИ-2	» КР-306	5	5	5	
		3	» КЖИ-2	» КР-307	10	10	10	
		4	» КЖИ-2	» КР-308(309,310)	18	18	18	
		5	» КЖИ-2	» КР-311(312,313)	14	14	14	
		6	» КЖИ-6	» КР-314	7	7	7	
		7	» КЖИ-6	» КР-315	7	7	7	
		8	» КЖИ-2	» КР-316(317,318)	7	7	7	
		9	» КЖИ-2	» КР-319(320,321)	7	7	7	
		10	» КЖИ-2	» КР-322	2	2	2	
		11	» КЖИ-2	» КР-323	4	4	4	
		12	» КЖИ-2.7	Сетка С-122	2	2	2	
				Детали				
		13*	Альбом III КЖ-15	Ф20АIII ГОСТ5781-82 ℓ=2000	4	4	4	
		14*	»	» » ℓ=2500	50	46	46	
		15*	»	» » ℓ=2000	4	4	4	
		16*	»	» » ℓ=1900	8	8	8	
		17*	»	Ф16АIII ГОСТ5781-82 ℓ=2000	28	28	28	
		18*	»	Ф14АIII » ℓ=2700	46	44	44	
		19*	»	Ф12АIII » ℓ=900	9	9	9	
		20*	»	» » ℓ=2200	9	9	9	
		21*	»	» » ℓ=2700	94	90	90	
		22*	»	» » ℓ=2300 (ℓ=2200, ℓ=2150)	7	7	7	
		23*	»	» » ℓ=4600 (ℓ=4500, ℓ=4450)	12	12	12	
		24*	»	Ф10АIII ГОСТ5781-82 ℓ=2700	44	40	40	
		25*	»	» » ℓ=2550	7	7	7	
		26*	»	» » ℓ=2000	28	28	28	
		27*	»	Ф10АI ГОСТ5781-82 ℓ=1800	4	4	4	
		28*	»	» » ℓ=2500	22	20	20	
		29*	»	Ф8АI ГОСТ5781-82 ℓ=1160	7	7	7	
		30*	»	» » ℓ=870	12	12	12	
		31*	»	» » ℓ=1060	20	20	20	
		32*	»	» » ℓ=240	20	20	20	
		33*	»	» » ℓ=1160	20	20	20	
		34*	»	Ф16АI » ℓ=1140	12	11	11	
				Материалы				
				Бетон М300	18,3	17,9	17,7	м³

Ведомость расхода стали, кг

Марка проекта	Изделия арматурные										Всего
	Арматура класса										
	AI				AIII						
	ГОСТ 5781-82										
	Ф8	Ф10	Ф16	Итого	Ф8	Ф10	Ф12	Ф14	Ф20	Итого	
А-II-600-301.85	34.8	213.3	21.6	287.7	52.0	173.1	712.5	195.4	335.4	1468.4	1756.1
А-III-600-301.85	34.8	228.2	19.8	282.8	52.0	166.4	692.8	188.8	303.4	1403.4	1686.2
А-IV-600-301.85	34.8	228.2	19.8	282.8	52.0	166.4	692.8	188.8	303.4	1399.1	1681.9

1. Данный лист смотреть совместно с листами АР-2,3 и КЖС-14.
2. Размеры в скобках даны для проекта А-III и А-IV - 600.
3. Стержни поз. 20 и каркасы поз. 3 и 11 по оси 5 закладываются при возведении фундаментной ленты ФЛ1.
4. Стержни и каркасы, пересекающие проемы, обрезать по месту.
5. До бетонирования установить металлические рамы и скобы.

Привязан

Инв. N подл. | Подпись и дата | Взам. инв. N

ТП	А-II-600-301.85 А-III-600-301.85 А-IV-600-301.85	-КЖ	
ГИП	Самитов		06.84
Нач. отд.	Федотов		06.84
Н. контр.	Климов		06.84
Гл. спец.	Климов		06.84
Рук. гр.	Фугельзанг		06.84
Пров.	Фугельзанг		06.84
Исполн.	Сергеичев		06.84

Склад материалов и оборудования отдельно стоящий, заглубленный.

Стадия	Лист	Листов
Р	15	

Камеры вытяжной вентиляции. Спецификация арматурных изделий. Ведомость расхода стали

Гипрокаммундортранс г. Москва

20785-04 38

формат: А2

Альбом IV

А-II-600-301.85
А-III-600-301.85
А-IV-600-301.85

Тамбур рампы

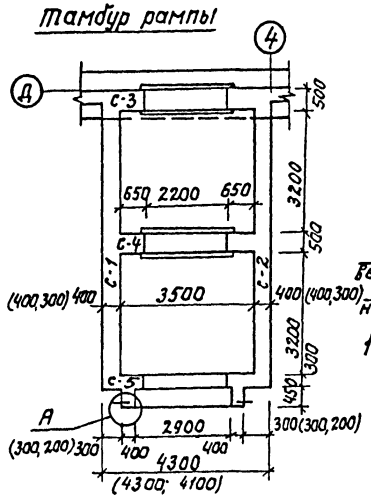

Армирование нижней плиты П-1

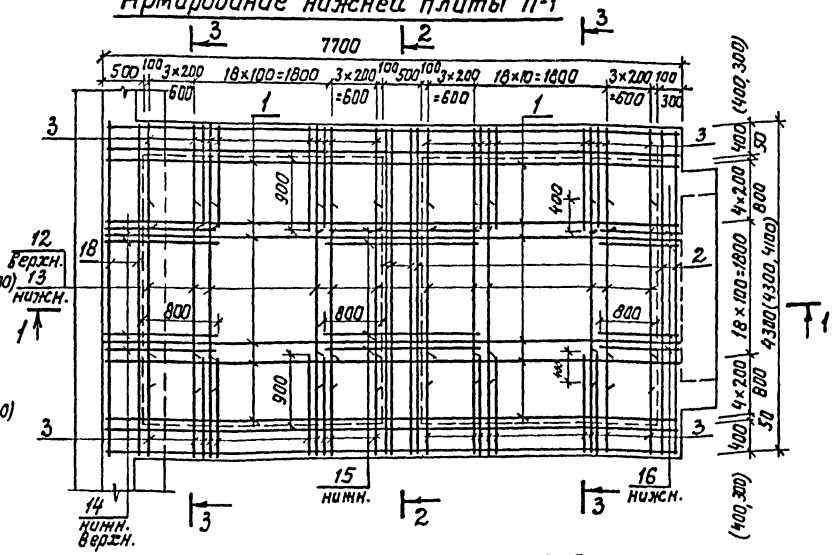

Армирование стены С-3

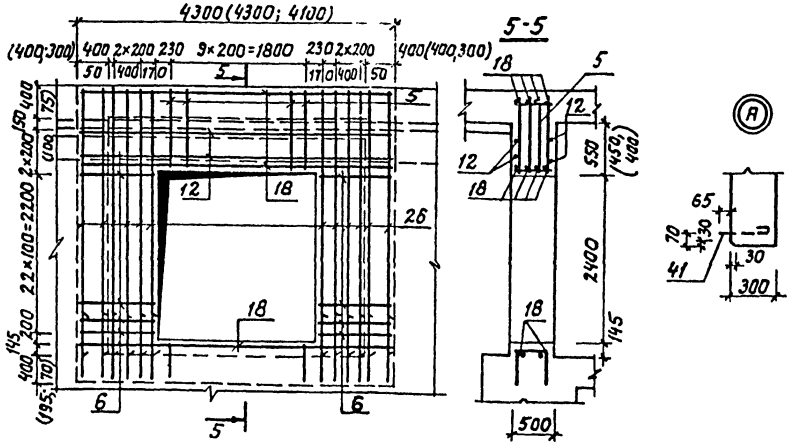

1-1

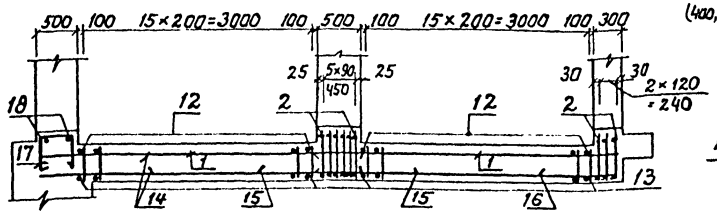

2-2

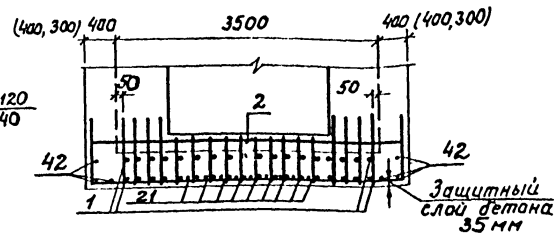

Армирование стены С-4

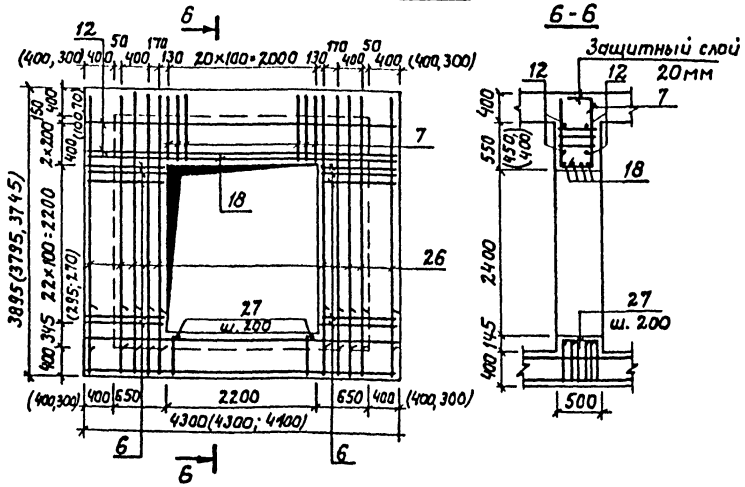

Армирование стен С-1, С-2

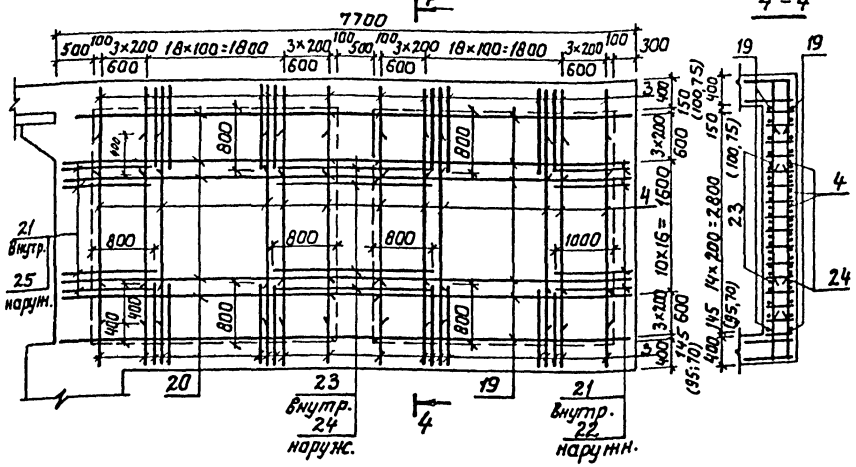

4-4

3-3

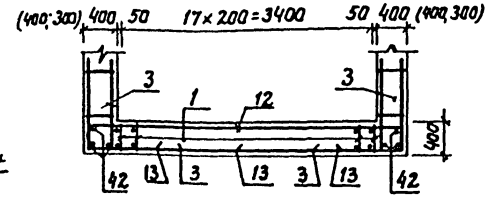

1. Данный лист смотреть совместно с листами 17, 18.

Привязан

Инв. №

ТП А-II-600-301.85 А-III-600-301.85 А-IV-600-301.85 -КЖ						
Гип	Самитов		06.84	Склад материалов и оборудования отдельно стоящий, заглубленный	Стадия	Лист	Листов
Нач.отд.	Федотов		06.84		Р	16	
Н.контр.	Климов		06.84				
Гл.спец.	Климов		06.84	Тамбур рампы Армирование нижней плиты П-1, стен С1÷С4.	Гипрокоммундортранс г. Москва		
Рук.гр.	Фигельзоне		06.84				
Вед.инж.	Смольянинова		06.84				

Инв.№подл. | Подпись и дата | Взам.инв.№

Коп. Кон 20785-04 39 формат А2

Альбом IV

А-II-600-301.85
А-III-600-301.85
А-IV-600-301.85

Армирование стены С-5

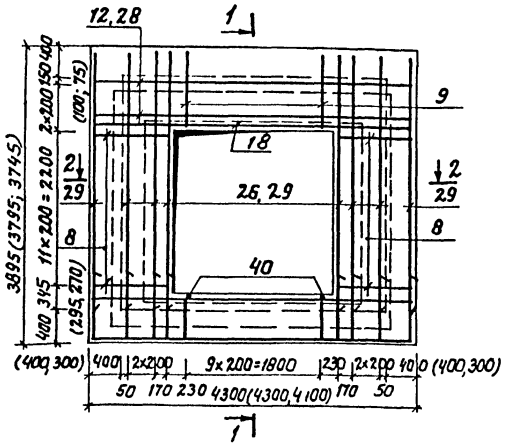

1-1

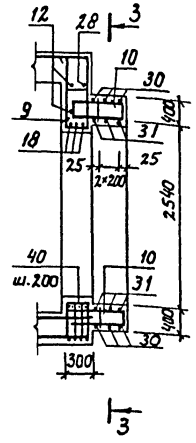

Армирование верхней плиты

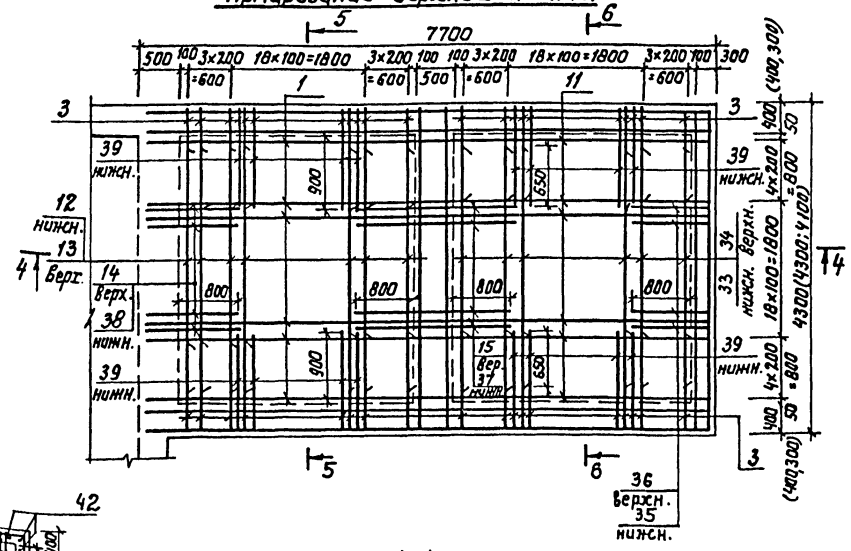

5-5

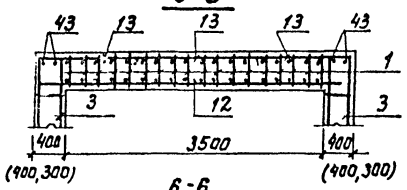

6-6

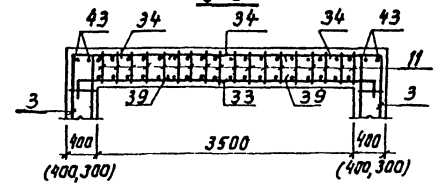

2-2

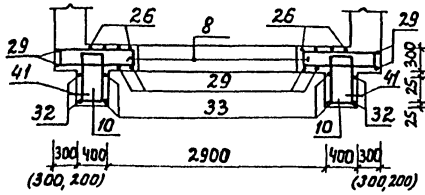

3-3

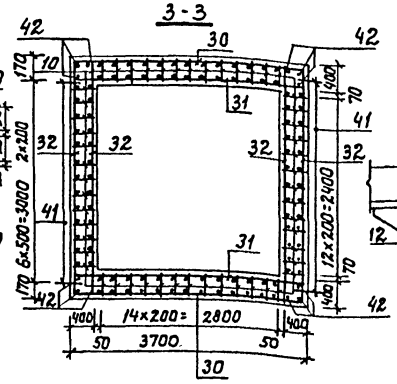

4-4

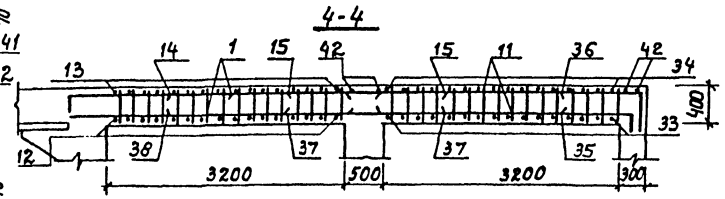

Ведомость деталей

Поз.	Эскиз
16	1100
17	450
19	4050
21	1300
27	480
28	42.50 (4250 4050)
29	3470 (3370; 3320)
30	3650
33	4250 (4250; 4050)
34	4250 (4250; 4050)
35	1100
36	1100
39	1300 (1300; 1200)
40	280

Ведомость расхода стали, кг

Марка элемента		Изделия арматурные													Всего
		Арматура класса													
		AI				AIII									
		ГОСТ 5781-82													
		Ф8	Ф10	Ф12	Итого	Ф8	Ф10	Ф12	Ф14	Ф16	Ф18	Ф20	Ф22	Ф25	Итого	
Рядовые сборные элементы	А-II-600	54.3	27.3	2.8	84.4	189.6	460.9	1272.4	1288.8	1103.5	837.5	90.3	—	570.4	5873.4	5957.8
	А-III-600	54.3	27.3	2.8	84.4	486.2	89.4	1618.8	1951.2	—	67.2	—	414.0	—	4626.8	4711.2
	А-IV-600	54.3	27.3	2.8	84.4	433.1	87.7	1790.1	1379.9	54.6	—	294.4	—	—	4039.8	4124.2
Водонасыщенные сборные элементы	А-II-600	54.3	27.3	2.8	84.4	309.6	280.9	1334.7	1963.9	681.5	297.5	90.3	—	570.4	5528.8	5613.2
	А-III-600	54.3	27.3	2.8	84.4	486.2	132.8	1490.0	2227.9	—	67.2	—	414.0	—	4768.1	4852.5
	А-IV-600	54.3	27.3	2.8	84.4	433.1	87.7	1230.8	2177.7	54.6	—	294.4	—	—	4278.3	4362.7

Данный лист смотреть совместно с листами 16, 18.

привязан

Инв. №

				ТП А-II-600-301.85 А-III-600-301.85 А-IV-600-301.85 -КЖ			
ГИП	Самитов		06.84	Склад материалов и оборудования отдельно стоящий, заглубленный	Стадия	Лист	Листов
Нач.отд.	Федотов		06.84		Р	17	
Н.контр.	Климов		06.84				
Гл.спец.	Климов		06.84	Тамбур рампы. Армирование стены С-5, и верхней плиты П-2. Ведомости	Гипрокоммундортранс г. Москва		
Рук.гр.	Фургелюзие		06.84				
Вед.инж.	Стольяжнова		06.84				

Коп. Кос5

20785-04 40

формат: А2

Инв.№подл. | Подпись и дата | Взам.инв.№

Альбом IV

А-II-600-301.85
А-III-600-301.85
А-IV-600-301.85

Спецификация арматурных изделий на тамбур рампы

Форм.	Зона	Поз.	Обозначение	Наименование	Кол.	Прим.
			Сухие грунты			
				Сборочные единицы		
		1	Альбом V кжи-2	Каркас плоский КР-324	54	
		2	Тоже кжи-20	КР-325(326; 327)	9	
		3	" кжи-7	КР-328(329; 330)	200	
		4	" кжи-2	КР-333(334; 335)	64	
		5	" кжи-21	КР-336(337; 338)	10	
		6	" кжи-22	КР-339(340; 341)	92	
		7	" кжи-23	КР-342(343; 344)	21	
		8	" кжи-24	КР-345(345; 346)	24	
		9	" кжи-24	КР-347(348; 349)	10	
		10	" кжи-24	КР-350	56	
		11	" кжи-7	КР-351	18	
				Детали		
				Ф8АI ГОСТ 5781-82		
		27	Альбом IV кж-16÷18	ℓ=600	10	
		40	Тоже "	ℓ=400	10	
				Ф10АI ГОСТ 5781-82		
		17	" "	ℓ=1640	18	
				Ф12АIII ГОСТ 5781-82		
		12	" "	ℓ=4250(4250; 4050)	58	
		13	" "	ℓ=2500	48	
		28	" "	ℓ=4850(4850; 4650)	1	
		30	" "	ℓ=4350	6	
		31	" "	ℓ=3650	6	
		32	" "	ℓ=3300	12	
		34	" "	ℓ=4950(4950; 4750)	16	
				Ф12АIII(10АIII; -)ГОСТ5781-82		
		14	" "	ℓ=1300	27	
		15	" "	ℓ=2100	18	
		16	" "	ℓ=1300	9	
		36	" "	ℓ=1450	9	
				Ф14АIII ГОСТ 5781-82		
		26	" "	ℓ=3470(3370; 3320)	48	
		29	" "	ℓ=3770(3670; 3620)	8	
		33	" "	ℓ=4450(4450; 4250)	16	
				Ф16АIII(14АIII; 14АIII)ГОСТ5781-82		
		19	" "	ℓ=4350	30	
		20	" "	ℓ=4150	30	
		21	" "	ℓ=1600	32	
		23	" "	ℓ=2100	8	
		39	" "	ℓ=1550(1550; 1450)	36	
				Ф16АIII(12АIII; -)ГОСТ5781-82		
		35	" "	ℓ=1450	9	

продолжение

Форм.	Зона	Поз.	Обозначение	Наименование	Кол.	Прим.
		37	Альбом IV кж-16÷18	ℓ=2100	9	
		38	" "	ℓ=1300	9	
			" "	Ф18АIII(14АIII; 10АIII)ГОСТ5781-82		
		18	" "	ℓ=4250(4250; 4050)	17	
		41	Альбом V кжи-49	Анкер №3	14	
				Материалы		
				Распред. ар-ра		
		42	Альбом IV кж-16÷18	Ф8АI ГОСТ5781-82	110,0	п.м
				Бетон марки 300	52,1 (51,0; 45,4)	м³
			Водонасыщенные грунты			
				Сборочные единицы		
		1	Альбом V кжи-2	Каркас плоский КР-324	54	
		2	Тоже кжи-20	КР-325(326; 327)	9	
		3	" кжи-7	КР-331(331; 332)	200	
		4	" кжи-2	КР-333(334, 335)	64	
		5	" кжи-21	КР-336(337; 338)	10	
		6	" кжи-22	КР-339(340; 341)	92	
		7	" кжи-23	КР-342(343; 344)	21	
		8	" кжи-24	КР-345(345; 346)	24	
		9	" кжи-24	КР-347(348; 349)	10	
		10	" кжи-24	КР-350	56	
		11	" кжи-7	КР-351	18	
				Детали		
				Ф8АI ГОСТ5781-82		
		27	Альбом IV кж-16÷18	ℓ=600	10	
		41	Тоже "	ℓ=400	10	
				Ф10АI ГОСТ5781-82		
		17*	" "	ℓ=1640	18	
				Ф12АIII ГОСТ5781-82		
		12	" "	ℓ=4250(4250; 4050)	58	
		13	" "	ℓ=2500	48	
		28*	" "	ℓ=4850(4850; 4 50)	1	
		30*	" "	ℓ=4350	6	
		31	" "	ℓ=3650	6	
		32	" "	ℓ=3300	12	
		34*	" "	ℓ=4950(4950; 4750)	16	
				Ф12АIII(10АIII; -)ГОСТ5781-82		
		14	" "	ℓ=1300	27	
		15	" "	ℓ=2100	18	
		16*	" "	ℓ=1300	9	
		23	" "	ℓ=2100	9	
		36*	" "	ℓ=1450	9	
		21*	" "	ℓ=1600	32	

продолжение

Форм.	Зона	Поз.	Обозначение	Наименование	Кол.	Прим.
			Альбом IV кж-15÷18	Ф14АIII ГОСТ5781-82		
		26	Тоже "	ℓ=3470(3370; 3320)	48	
		29*	" "	ℓ=3770(3670; 3620)	8	
		33*	" "	ℓ=4450(4450; 4250)	16	
				Ф14АIII(12АIII; 14АIII)ГОСТ5781-82		
		19*	" "	ℓ=4350	30	
		20	" "	ℓ=4150	30	
				Ф14АIII(12АIII; 12АIII)ГОСТ5781-82		
		22	" "	ℓ=1400	8	
		24	" "	ℓ=2100	8	
		25	" "	ℓ=1300	8	
				Ф16АIII(14АIII; 12АIII)ГОСТ5781-82		
		39*	" "	ℓ=1550(1550; 1450)	36	
				Ф16АIII(12АIII; -)ГОСТ5781-82		
		35*	" "	ℓ=1450	9	
		37	" "	ℓ=2100	9	
		38	" "	ℓ=1300	9	
				Ф18АIII(14АIII; 10АIII)ГОСТ5781-82		
		18		ℓ=4250(4250; 4050)	17	
		41	Альбом V кжи-49	Анкер №3	14	
				Материалы		
				Распр. ар-ра		
		42	Альбом IV кж-16÷18	Ф8АI ГОСТ5781-82	110,0	п.м
				Бетон марки 300	52,1 (51,0; 45,4)	м³

1. Данный лист смотреть совместно с листами 16, 17.
2. Показатели в скобках даны для проекта А-III, IV-600-301.85

Привязан

Инв. №

				ТП	А-II-600-301.85 А-III-600-301.85 А-IV-600-301.85	КЖ	
ГИП	Самитов		06.84	Склад материалов и оборудования отдельно стоящий, заглубленный	Стадия	Лист	Листов
Нач.отд.	Федотов		06.84		Р	18	
Н.контр.	Климов		06.84				
Гл.спец.	Климов		06.84	Тамбур рампы. Спецификация арматурных изделий	Гипрокоммундортранс г. Москва		
Рук.гр.	Фурельзанг		06.84				
Исполн.	Дручевский		06.84				

Инв. № подл. | Подпись и дата | Взам. инв. №

20785-04 41

Коп. Кост

формат А2

Альбом IV

А-II-600-301.85
А-III-600-301.85
А-IV-600-301.85

Армирование нижней плиты П-1

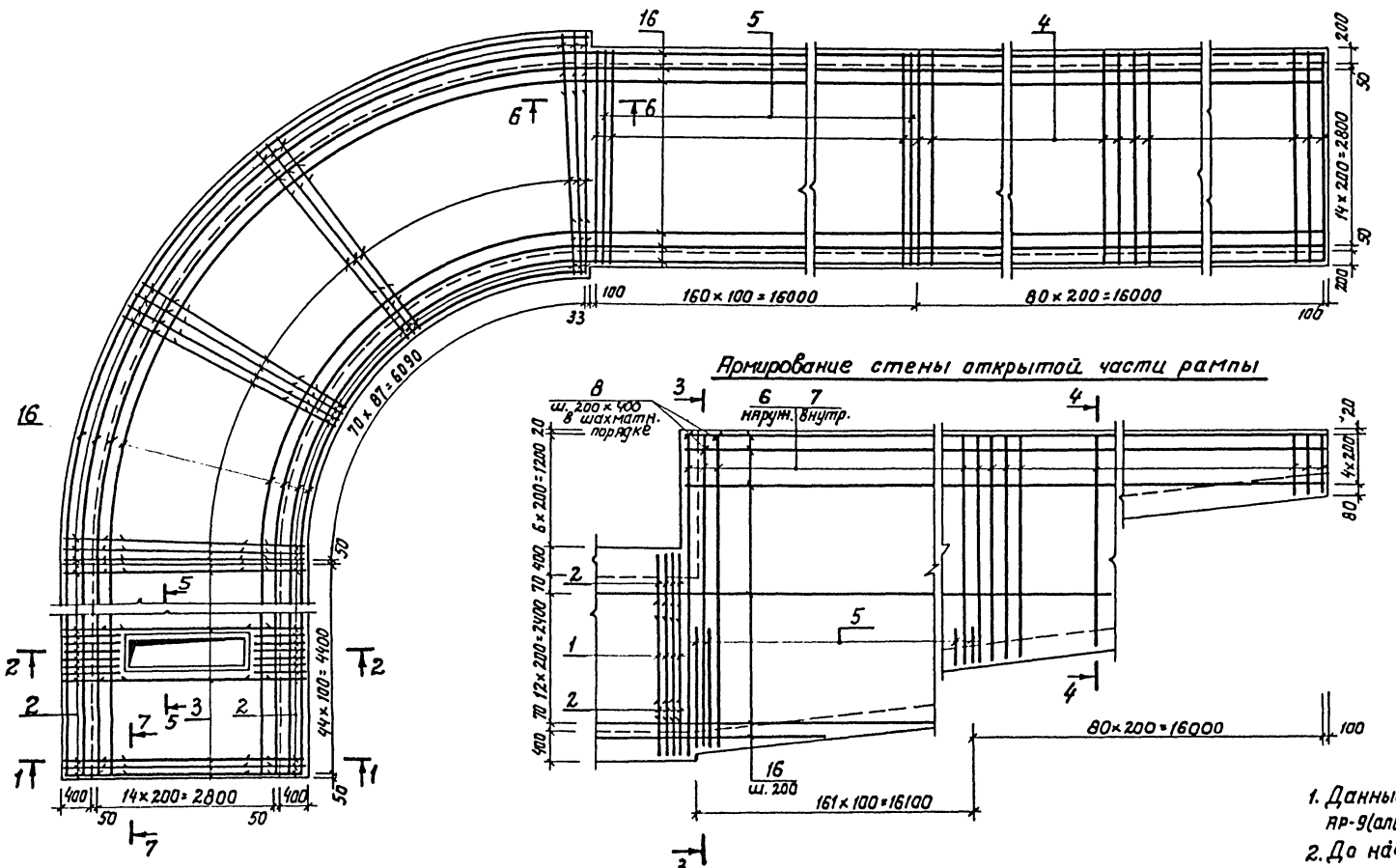

Армирование стены открытой части рампы

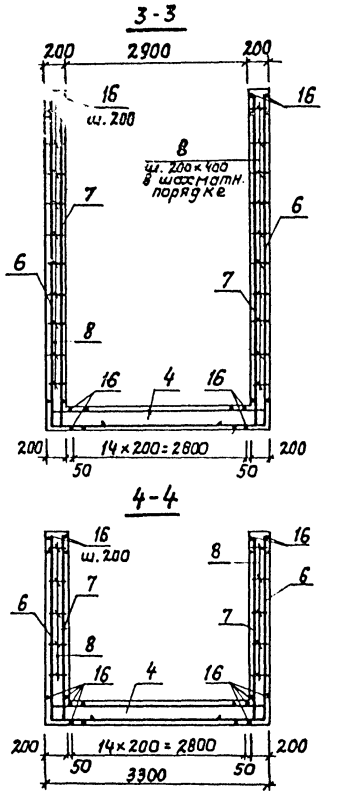

1. Данный лист смотреть совместно с листами АР-9 (альбом II, III) и КЖ-20
2. До начала бетонирования установить раму металлической решетки.

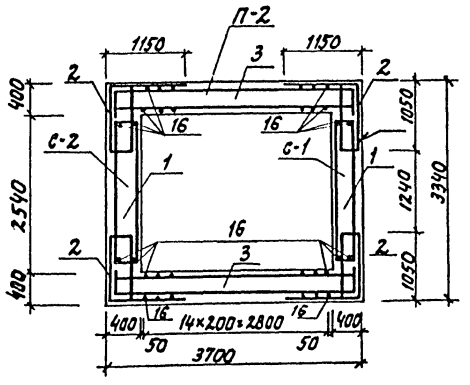

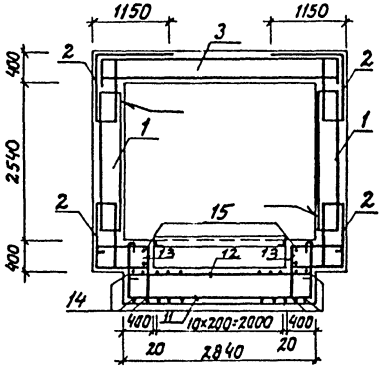

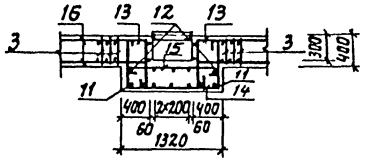

				ТП	А-II-600-301.85 А-III-600-301.85 А-IV-600-301.85	КЖ	
Привязан:	ГИП	Самитов	06.84	Склад материалов и оборудования отдельно стоящий, заглубленный	Стадия	Лист	Листов
	Нач.отд.	Федотов	06.84		Р	19	
	Н.контр	Климов	06.84				
	Гл.спец.	Климов	06.84	Наклонная рампа. Армирование. Сечения 1-1÷5-5.	Гипрокоммундортранс г. Москва		
	Рук.гр.	Фугельзанг	06.84				
Инв. №	Исполн.	Хромова	06.84				

Инв.№ подл. | Подпись и дата | Взам. инв.№

Коп. Кос 20785-04 42 формат: А2

Альбом IV

А-II-600-301.85
А-III-600-301.85
А-IV-600-301.85

6-6

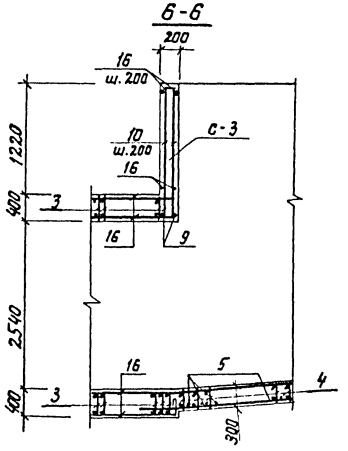

Спецификация арматурных изделий на наклонную рампу

Форм.	Зона	Поз.	Обозначения	Наименование	Кол-во					Прим.
				Сборочные единицы						
А4		1	Альбом V кжи-2	Плоский каркас КР-352(352,353)	—	—	136	136	—	
А4		2	То же кжи-25	" КР-354(354,355)	—	—	272	272	—	
А4		3	" кжи-13	" КР-356(357,358)	130	134	—	—	—	
А4		4	" кжи-6	" КР-359(360,361)	161	—	—	—	—	
				Детали						
А2		5*	Альбом IV кж-19,20	Ф14А-III гост5781-82 ℓ=6020	80	—	—	—	—	
А2		6*	То же "	Ф12А-III гост5781-82 ℓ=3890	—	—	161	161	—	
А2		7*	" "	Ф10А-IV гост5781-82 ℓ=2890	—	—	161	161	—	
А2		8*	" "	Ф8А-III гост5781-82 ℓ=370	—	—	2415	2415	—	
А2		9*	" "	Ф14А-III гост5781-82 ℓ=3660	—	—	—	—	2	
А2		10*	" "	Ф8А-I гост5781-82 ℓ=3440	—	—	—	—	17	
А2		11*	" "	" ℓ=4280	7	—	—	—	—	
А2		12*	" "	" ℓ=2720	9	—	—	—	—	
А2		13*	" "	" ℓ=1580	26	—	—	—	—	
А2		14*	" "	" ℓ=2120	17	—	—	—	—	
А2		15*	" "	" ℓ=1400	15	—	—	—	—	
А2		17	Альбом V кжи-49	Анкер №3	—	—	7	7	—	
				Материалы						
А2		16	Альбом IV кж-19,20	Распред. ар-ра Ф8А-I	634.8	202.3	40.3	487.5	17.3	п.м.
				Бетон М200	55.3	23.4	28.6	31.0	0.9	м³
				Марка	П-1	П-2	С-1	С-2	С-3	

Ведомость расхода стали, кг

Марка проекта	Изделия арматурные									Изд. закл.	Общий расход
	Арматура класса									Арм. кл.	
	А-I	А III							Всего	А-I	
	гост 5781-82									гост 5781-82	
	Ф8	Ф6	Ф8	Ф10	Ф12	Ф14	Ф16	Итого		Ф12	
А-II-600	1842.4	78.8	952.9	577.0	4277.6	591.6	3129.2	9607.4	11450.2	4.2	11454.4
А-III-600	1842.4	78.8	952.9	577.0	4277.6	591.6	3129.2	9607.4	11450.2	4.2	11454.4
А-IV-600	1842.4	78.8	952.9	2780.4	1114.8	2988.0	—	7914.9	9757.3	4.2	9761.5

1. Данный лист смотреть совместно с листами 18, 19.

Ведомость стержней

Поз.	Эскиз
5	1850÷910 3260 1850÷910
6	4920÷860 1000
7	4920÷860
8	280
9	3660
10	1580 160
11	660 2840 660
12	2840
13	800 660
14	360 1280
15	1280

7-7

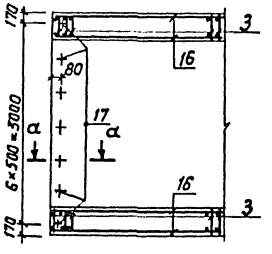

а-а

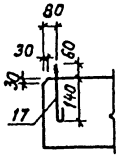

							ТП	А-II-600-301.85 А-III-600-301.85 А-IV-600-301.85	КЖ
Привязан			ГИП	Самитов		06.84	Склад материалов и оборудования отдельно стоящий, заглубленный	Стадия	Лист	Листов
			Нач.отд.	Федотов		06.84		Р	20	
			Н.контр.	Климов		06.84				
			Гл.спец.	Климов		06.84	Наклонная рампа. Сечения 6-6; 7-7. Спецификация. Ведомость расхода стали.	Гипрокоммундортранс г. Москва		
			Рук.гр.	Фугельзанг		06.84				
Инв. №			Исполн.	Хромова		06.84				

Коп. Кост 20785-04 43 формат: А2

Инв. № подл. | Подпись и дата | Взам. инв. №

Альбом IV

Деталь установки сальника жесткого закрепления с проходящей трубой (для наружных стен)

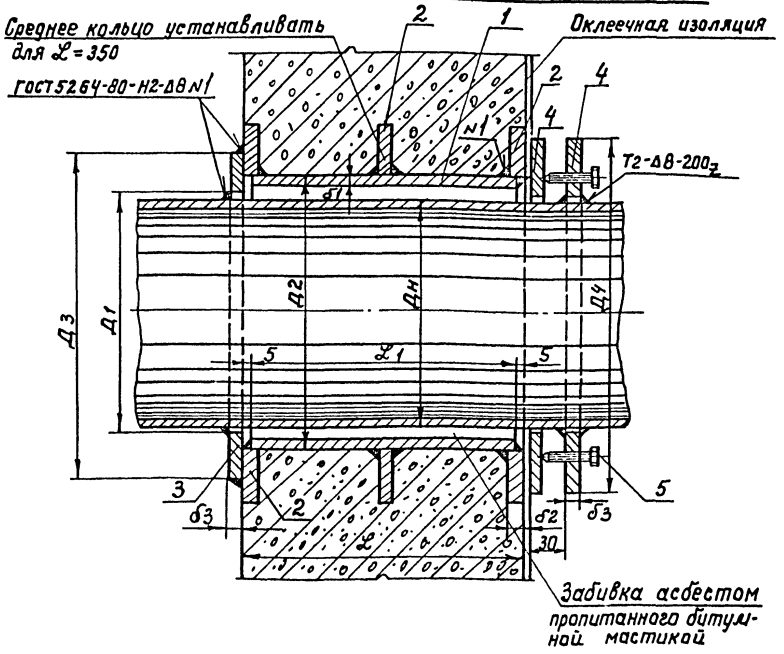

Труба поз.1

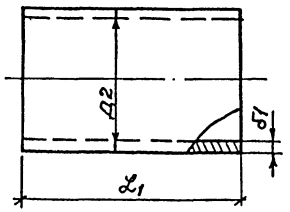

Ведомость расхода стали, кг

Марка элемента	Прокат марки: Ст.3сп ГОСТ 535-79* δ=12	Б Ст.3сп ГОСТ 10706-76*: Труба Ф720×10	Б Ст.3сп ГОСТ 10706-76*: Труба Ф920×10		Всего
Сальник для трубы Ф630×9 (стена 350)	139.8	59.6	—		199.4
Сальник для трубы Ф630×9 (стена 300)	108.8	50.8	—		159.6
Сальник для трубы Ф630×9 (стена 200)	84.4	33.3	—		117.7
Сальник для трубы Ф820×10 (стена 350)	179.1	—	76.3		255.4

Спецификация металлических изделий сальника

Форм.	Зона	Поз.	Обозначение	Наименование	Кол.	Прим.
				Детали		
				Сальник для трубы Ф630×9 (для стены L=350)		
А2		1	Альбом IV кж-21	Труба 720×10 ГОСТ 10704-76* / Б ст.3сп ГОСТ 10706-76* l=340	1	59.6кг
А2		2	"	Лист 920×12 ГОСТ 19903-74* / ст.3сп ГОСТ 535-79* l=920	3	24.4кг
А2		3	"	Тоже 800×12 ГОСТ 19903-74* / ст.3сп ГОСТ 535-79* l=800	1	17.8кг
А2		4	"	Тоже 920×12 ГОСТ 19903-74* / ст.3сп ГОСТ 535-79* l=920	2	24.4кг
А2		5	"	Болт М12×110.58 ГОСТ 7798-70*	4	
				Сальник для трубы Ф630×9 (для стены L=300)		
А2		1	Альбом IV кж-21	Труба 720×10 ГОСТ 10704-76* / Б ст.3сп ГОСТ 10706-76* l=290	1	50.8кг
А2		2	"	Лист 920×12 ГОСТ 19903-74* / ст.3сп ГОСТ 535-79* l=920	2	24.4кг
А2		3	"	Тоже 800×12 ГОСТ 19903-74* / ст.3сп ГОСТ 535-79* l=800	2	17.8кг
				Сальник для трубы Ф630×9 (для стены L=200)		
А2		1	Альбом IV кж-21	Труба 720×10 ГОСТ 10704-76* / Б ст.3сп ГОСТ 10706-76* l=190	1	33.3кг
А2		2	"	Лист 920×12 ГОСТ 19903-74* / ст.3сп ГОСТ 535-79* l=920	2	24.4кг
А2		3	"	Тоже 800×12 ГОСТ 19903-74* / ст.3сп ГОСТ 535-79* l=800	2	17.8кг
				Сальник для трубы 820×10 (для стены L=350)		
А2		1	Альбом IV кж-21	Труба 920×10 ГОСТ 10704-76* / Б ст.3сп ГОСТ 10706-76* l=340	1	76.3кг
А2		2	"	Лист 1120×12 ГОСТ 19903-74* / ст.3сп ГОСТ 535-79* l=1120	3	30.5кг
А2		3	"	Тоже 1020×12 ГОСТ 19903-74* / ст.3сп ГОСТ 535-79* l=1020	1	26.6кг
А2		4	"	Тоже 1120×12 ГОСТ 19903-74* / ст.3сп ГОСТ 535-79* l=1120	2	30.5кг
А2		5	"	Болт М12×110.58 ГОСТ 7798-70*	4	

Кольцо сальника поз.2

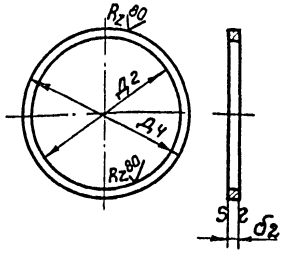

Кольцо сальника поз.3

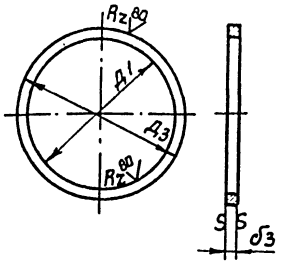

Кольцо сальника поз.4

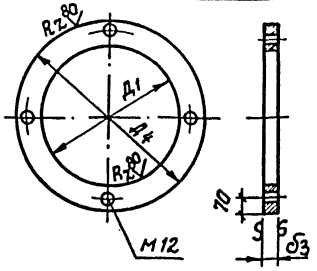

1. Герметизация места пропуска трубы сквозь железобетонную стену достигается приваркой на монтаже непрерывным швом кольца (поз.4) к трубе.
2. После установки сальника и бетонирования конструкции все детали сальника со стороны грунта окрашиваются горячей битумной мастикой за 2 раза.
3. После зажима оклеечной изоляции все детали сальника покрыть горячим битумом за 2 раза.
4. Ведомость расхода стали дана на один сальник.
5. Сальники для внутренних стен (в=300, 200) изготавливаются аналогично сальнику для наружных стен, но без среднего кольца (поз.2) и прижима (поз.4 и 5)

Таблица размеров деталей сальника

Труба, проходящая через сальник: Наружный Дн	Внутренний Дч	$Д_1$	$Д_2$	$Д_3$	$Д_4$	$δ_1$	$δ_2$	$δ_3$	L_1
630	612	634	720	800	920	10	12	12	340; 290; 190
820	800	824	920	1020	1120	10	12	12	340

ТП	А-II-600-301.85, А-III-600-301.85, А-IV-600-301.85				-КЖ
Гип	Самитов		06.84		
Нач.отд.	Федотов		06.84	Склад материалов и оборудования отдельно стоящий, заглубленный	Стадия: Р; Лист: 21; Листов:
Н.контр.	Климов		06.84		
Гл.спец.	Климов		06.84		
Рук.гр.	Фугельзанг		06.84	Деталь установки сальника жесткого закрепления. Спецификация. Ведомость расхода стали.	Гипрокоммундортранс г. Москва
Исполн.	Сергеичев		06.84		
Провер.	Фугельзанг		06.84		

Привязан:

Инв. №

Коп. Кост 20785-04 44 формат: А2

А-II-600-301.85
А-III-600-301.85
А-IV-600-301.85

Инв. № подл. | Подпись и дата | Взам. инв. №

Альбом IV

А-II-600-301.85
А-III-600-301.85
А-IV-600-301.85

Ведомость чертежей основного комплекта ПОС

Лист	Наименование	Примечание
1	Пояснительная записка	
2	Календарный план строительства Ведомость объёмов работ График потребности в материалах	
3	Стройгенплан	

Общие положения

Настоящий проект составлен в соответствии с действующей „Инструкцией по разработке проектов организации строительства и проектов производства работ" СН47-74. Строительство сооружения предусматривается на свободных от застройки ровных участках.

В разработанном проекте рассматривается одноэтажное заглубленное сооружение котлованного типа из типовых сборно-монолитных железобетонных конструкций ГО по серии У-01-01/80.

Сооружение разработано для сухих и водонасыщенных грунтов в соответствии с указанной серией. Высота этажа Н=3.0 м.

Максимальный вес монтируемого сборного элемента - 9.5 т (стеновая панель)

Сметная стоимость строительства составляет: 252,34 тыс.руб. сухие гр. / 283,14 тыс.руб. водонасыщ. грунты

В том числе:

Строительно-монтажных работ - 176,00 тыс. руб. сухие грунты / 206,80 тыс. руб. водонасыщ. грунты

Оборудование: сухих грунтов и водонасыщенных гр. - 76,34 тыс. руб.

Продолжительность строительства по нормам СН440-79 составляет 14 месяцев, в том числе подготовительный период - 1 месяц, в подготовительный период выполняются работы по подготовке строительной площадки, возведению временных зданий и автодорог, электроосвещения и водоснабжения. Основной период строительства включает выполнение следующих видов работ и их очередность:

разрабатывается котлован;

производится водоотлив или водоснажение (для варианта в водонасыщенных грунтах);

уплотняется щебнем грунт под основание фундаментов или монолитную фундаментную плиту (водонасыщенные грунты);

по уплотненному основанию устраивается бетонная подготовка и гидроизоляция с её защитой;

возводятся монолитные ж.-б. фундаменты или монолитная фундаментная плита (водонасыщенные грунты);

- устанавливаются сборные стеновые панели и устраивается дренаж;
- бетонируются монолитные ж.-б. колонны и перегородки и засыпается пазуха фундаментной плиты между балками прокаленным песком (вариант в водонасыщенных грунтах);
- устанавливаются сборные балки и сборные плиты покрытия;
- устраивается конструкция бетонного пола;
- бетонируются монолитные участки стен и монолитная часть покрытия с монолитными участками;
- бетонируются монолитные ж.-б. тамбуры, входы, оголовки и т.д.;
- устраивается гидроизоляция стен и покрытия с её последующей защитой;
- производится обсыпка стен и верха сооружения.

Разработка котлована ведется экскаватором с обратной лопатой ЭО-4321 емкостью ковша 0,65 м³ или экскаватором Э6526 типа „драглайн". В целях наибольшего удобства и механизации строительных работ сооружение рекомендуется возводить с помощью башенного крана КП-300 со стрелой длиной 30 м со дна котлована, для чего в месте устройства тамбура входа N 1 предусмотреть кармон для установки под крановых путей для крана.

Земляные работы

Перед проведением земляных работ необходимо:

- выполнить разбивочные работы осей котлована,
- произвести срезку растительного грунта с вывозом его на минимально возможное расстояние в целях использования при обваловке.

Срезку грунта производить бульдозером. Дальнейшая разработка грунта ведется экскаватором с погрузкой грунта в автосамосвалы, с вывозом его в отвал.

При разработке котлована с высоким уровнем грунтовых вод необходимо постоянно вести водоотлив насосами или водопонижение иглофитрами в течение всего строительства до устройства дренажа. Подчистку дна котлована вести бульдозером, съезд которого предусмотреть со стороны входа N2.

При производстве земляных работ руководствоваться СНиП-III-В-76.

Бетонные, железобетонные и каменные работы

Бетон и раствор доставляются на строительство в автосамосвалах или вибробадьях на бортовых автомашинах. Подача бетонной смеси или раствора к рабочим местам осуществляется в вибробадьях или виброковшах с помощью башенного крана. Для уплотнения бетона применяются глубинные или поверхностные вибраторы разных марок. Бетонирование как правило необходимо вести непрерывно с полным перекрытием одного слоя другим до начала схватывания бетонной смеси перекрываемого слоя. Если уложенный ранее бетон схватился, его поверхность должна быть обработана как для рабочего шва (СНиП III-15-76 п. 4.47; 4.48)

Монтаж сборных железобетонных конструкций

Монтаж ведется башенным краном, как с площадок складирования, так и с колес. Монтаж ведется от оси „А" в сторону оси „Д". При монтаже конструкций между осями „Г"-„Д" башенный кран должен переместиться за ось „Д".

Монтаж конструкций следует производить в соответствии с требованиями действующих технических правил СНиП III-16-80 и инструкций по монтажу сборных железобетонных конструкций.

Работы, производимые в зимних условиях, выполняются согласно требованиям СНиП III-15-76, глава 5 и специальных инструкций.

Мероприятия по пожарной безпасности

Строительно-монтажные работы должны выполнятья в строгом соответствии с правилами пожарной безопасности, утвержденными ГУПО МВД СССР 26.03.68 г, указаниями глав СНиП III-4-80 „Техника безопасности в строительстве".

В целях пожарной безопасности и для удобства перемещения транспорта предусмотрена кольцевая временная автодорога из сборных ж.-б. плит шириной 4.0 м с площадками для разъезда. Строительная площадка должна быть обеспечена водоснабжением с учетом противопожарных требований. Необходимо на площадке установить пожарный пост с набором всех инструментов и приспособлений.

Траспортные, погрузо-разгрузочные средства, временные здания и складские помещения

Потребность в транспортных погрузо-разгрузочных средствах, временных зданиях и складских помещениях приведена в таблицах на листе стройгенплана (см. лист ПОС-3).

Потребность в кадрах

Списочная численность рабочих, занятых на строительно-монтажных работах и подсобных производствах определены, исходя из годового объёма строительно-монтажных работ 150.000 тыс. руб, средней годовой выработки на одного рабочего (7000 руб.) с учетом роста производительности труда 5% и составляет 22 человека, в том числе: рабочих 82,6% - 18 человек; ИТР, служащих МОП 17,4% - 5 человек.

Полная трудоёмкость на расчётный год строительства составит:

работников 22×12×22=5800 ч/дней

в том числе 18×12×22=4750 ч/дней

Типовой проект разработан в соответствии с действующими нормами и правилами и обеспечивает пожаробезопасную и взрывобезопасную эксплуатацию сооружения при соблюдении предусмотренных проектом мероприятий.

Гл. инженер проекта (разработчик типового проекта) / Самитов /

Гл. инженер проекта (привязавший типовой проект) /

				Привязан			
Инв №							
				ТП	А-II-600-301.85 А-III-600-301.85 А-IV-600-301.85	ПОС	
ГИП	Самитов	[signature]	06.84				
Нач.отд.	Федотов	[signature]	06.84	Склад материалов и оборудования отдельно стоящий, заглубленный	Стадия	Лист	Листов
Н.контр.	Климов	[signature]	06.84		Р	1	3
Гл.спец.	Климов	[signature]	06.84				
Рук.гр.	Фугельзанг	[signature]	06.84	Пояснительная записка	Гипрокоммундортранс г.Москва		
Исполн.	Хромова	[signature]	06.84				

Взам. инв № | Подп. и дата | Инв № подл.

Копировал: [signature] 20785-04 45 формат: А2

Календарный план строительства

N п.п.	Наименование	Полная сметная ст-ть т. руб.	в том числе стр-монт. работы т. руб.	Распределение по годам: 1 год I	1 год II	1 год III	1 год IV	2 год I
1	Общестроительные работы (с монолитным входом)	146.04 177.54	146.04 177.54			126.04 157.54		20 20
2	Отопление	1.03	1.03				1.03	
3	Вентиляция	30.50	9.67				8.67	1.0
4	Водопровод	3.63	3.63				3.63	
5	Канализация	1.76	1.76				1.76	
6	Освещение	2.96	2.49				2.96	
7	Силовая сеть и дизельная	11.35	3.97				3.0	0.97
8	Автоматизация и сжатый воздух	38.60	2.31				1.0	1.31
9	Пожаротушение	1.77	1.32				0.5	1.82
10	Средства связи	12.63	2.19				1.0	1.19
11	Прочие затраты	1.03	0.59					0.59

Календарный план строительства и объемы работ даны для проекта А-II-600, для II климатической зоны.

Показатели дробью даны: в числителе для сухих грунтов;
в знаменателе для водонасыщенных грунтов

В прочие работы входят:

Ведомость объемов работ

N п.п.	Наименование работ	Един. измер.	Количество
1	2	3	4
1	Выемка грунта	м³	6000.0
2	Обратная засыпка песком с коэф-том фильтрации Кф > 5м/сут. у стен и на покрытии	м³	518.0
3	Обратная засыпка и обсыпка местным грунтом	м³	4150.0
4	Уплотненный щебнем грунт с пропиткой битумом	м²	1140.0
5	Монолитные бетонные конструкции (бетонная подготовка, защитные и подстилающие слои, продухолка и т.д.)	м³	350.0 (320.0)
6	Монолитные ж.б. конструкции	м³	670.0 (966.0)
7	Опалубочные работы	м²	163.10
8	Сборные ж.б. конструкции	м³	189.0
9	Металлоконструкции (навильн, металлическ. рубашки и т.д.)	т	8.7
10	Заполнение дверных проемов	м²	22.0
11	Устройство цементных полов	м²	464.0
12	Устройство бетонных полов	м²	35.5

/продолжение/

1	2	3	4
13	Оклеечная гидроизоляция на битумной мастике	м²	2216 (2005.)
14	Кирпичная защитная стенка и армокирпичные перегородки	м²	540.0
15	Стеклоткань	м²	216.0
16	Затирка поверхности стен цементным раствором	м²	1961.0
17	Клеевая покраска	м²	481.0
18	Силикатная покраска	м²	1230.0
19	Поливинилацетатная покраска	м²	251.0
20	Асфальтобетонная отмостка	м²	47.0

График потребности

в строительных конструкциях, изделиях, деталях, полуфабрикатах

N п.п.	Наименование материалов	Един. изм	Кол-во	Распределение по годам: 1 год I	1 год II	1 год III	1 год IV	2 год I
1	Щебень	м³	1271 (1371.0)			1271		
2	Песок	м³	955 (1103.0)			955		
3	Цемент	т	370 (475.0)			370		
4	Лес круглый	м³	131 (143.0)			131		
5	Лес пиленый	м³	88.0 (77.0)			88		
6	Рулонный материал	м²	7313.0 (8027)			7313		
7	Битумная мастика	т	41.0 (28)					
8	Битум	т	35.5 (20)			35.5		
9	Олифа	кг	250.0				22.5	25
10	Краска поливинилацетатная	кг	125.0				110	15
11	Арматура в натуральном виде	т	88.8 (128.3)			80		8.8
12	Бетон товарный	м³	1020.0 (1280.0)			1000		20
13	Кирпич	тыс.шт.	28.6 (31.3)				25	3.6
14	Раствор цементный товарный	м³	83.0			83.0		
15	Краски (сухие)	кг	400.0				370	30
16	Сталь (прокат, закладные изделия)	тн	22.6				20	2.6
17	Дверные блоки	м²	22.0			22		
18	Стеклоткань	м²	216.0			216		
19	Керамическая плитка	м²	43.5					
20	Трубы	т	3.0					

Показатели объемов без скобок даны для варианта в сухих грунтах, в скобках для - водонасыщенных грунтов.

Альбом IV

А-II-600-301.85
А-III-600-301.85
А-IV-600-301.85

Инв.№подл. | Подпись и дата | Взам.инв.№

Привязан

Инв. №

Гл.инжр.	Самитов			
Нач.отд.	Федотов			
Н.контр.	Климов			
Гл.спец.	Климов			
Рук.гр.	Фугельзанг			
Исполн.	Храмова			

ТП А-II-600-301.85 А-III-600-301.85 А-IV-600-301.85 ПОС

Склад материалов и оборудования отдельно стоящий, заглубленный

Календарный план строительства. Ведомость объемов работ. График потребности в материалах

Стадия	Лист	Листов
Р	2	

Гипрокоммунстройпроект г. Москва

Коп. Кол 20785-04 46 формат А2

Стройгенплан

м 1:400

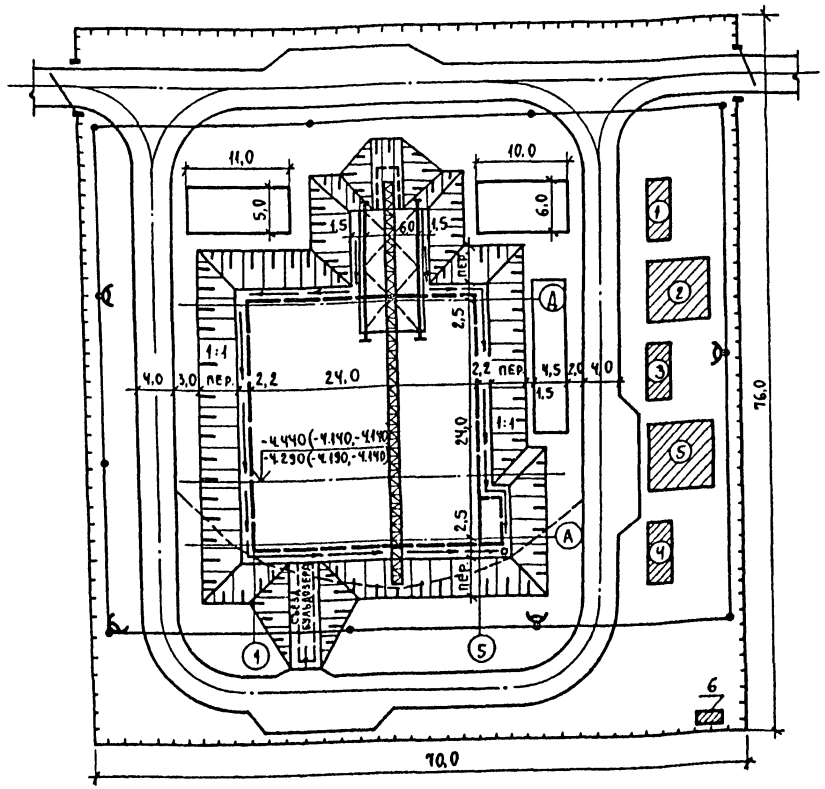

Таблица основных строительных машин и механизмов

№ п/п	Наименование	Кол-во шт.	Характеристика
1	Экскаватор с обратной лопатой Э0-4321 или типа „драглайн"	1	Емкость ковша - 0,65 ÷ 0,8 м³
2	Экскаватор Э0-2621	1	Емкость ковша - 0,25 м³
3	Башенный кран КП-300	1	Грузоподъемность 10,0 т Стрелы - 30 м
4	Автомобильный кран КС-4561	1	Грузоподъемность 16 т (используется в подготовительный период)
5	Бульдозер Д-492А	1	N = 108 л.с.
6	Компрессор ПКЕ	1	
7	Вибраторы типа ИВ-56; 78; 2А (с гибким валом и площадочн.)	5	Глубинные и поверхностные
8	Электротрамбовки ЦЭ-450и	2	П = 80 м³/час (разрешается применять пневмотрамбовки)
9	Вибробадьи емк. 0,3-0,8 м³	4	Бетонной смесью заполняются на заводе и доставляются в автомашинах
10	Автомобили бортовые и самосвалы	3	Грузоподъемность 2,5-4,0 т
11	Установка для водоотлива поверхностных вод со дна котлована	2	Для варианта сухих грунтов (подбирается по месту откачки)
12	Насос для водопонижения грунтовых вод НСЦ-3 (или установка АИУ-3 с иглофильтр.)	2 (1)	Для варианта водонасыщенных грунтов (подбирается при привязке проекта)
13	Сварочный трансформатор	1	Тип СТЭ-34
14	Автогудронатор		Определяется подрядной организацией
16	Каток самоходный	1	ДУ-29

Условные обозначения:

- Проектируемое подземное сооружение
- Временные открытые складские площадки
- Временная воздушная электросеть от существующего Т.П.
- Проектируемое временное ограждение стройплощадки.
- Временная автодорога из сборных ж.б. плит
- Временные передвижные сооружения
- Инвентарная мачта с прожектором
- Организованный сток воды в котловане

Перечень временных зданий

№	Наименование	Кол-во шт.	Размер в плане м	Примечание
1	Контора производит. работ	1	2,7 × 6,0	Типовая (передвижная)
2	Материальный склад	1	6,9 × 6,0	Неотаплив.
3	Бытовка для рабочих	1	2,7 × 6,0	Передвижная
4	Ремонтно-механическая мастерская	2	2,7 × 6,0	Передвижная
5	Навес для складирование	1	6,0 × 8,0	Строится по месту
6	Уборная на 4 очка	1	2,0 × 4,0	(выгребная)

Объемы работ по стройгенплану

№	Наименование	Ед. изм.	Количество
1	Временная автодорога В = 4,0 м	м²	1070
2	Площадки для складиров.	м²	190
3	Временная воздушная ЛЭП	п.м.	240
4	Временное ограждение	п.м.	292
5	Прожектор ПЭС-45	шт.	4
6	Подкрановые пути шир. колеи - 6,0 м	п.м.	15

1. Съезд в котлован предусмотреть в месте устройства наклонного входа №2.
2. Кольцевой дренаж условно не показан.
3. Отметки в скобках даны для А-III-600 и А-IV-600, в числителе для сухих грунтов, в знаменателе для водонасыщенных грунтов.

ТП А-II-600-301.85, А-III-600-301.85, А-IV-600-301.85 - ПОС

ГИП	Самитов	
Нач.отд.	Федотов	
Гл.спец.	Климов	
Рук.гр.	Фугельзанг	
Исполн.	Климов	

Склад материалов и оборудования отдельно стоящий, заглубленный

Стадия	Лист	Листов
Р	3	

Стройгенплан

Гипрокоммунтрансдортранс г. Москва

Альбом IV

А-II-600-301.85
А-III-600-301.85
А-IV-600-301.85

Взам. инв. № | Подпись и дата | Инв. № подл.

gost.e-ecolog.ru