ТИПОВОЙ ПРОЕКТ

А-II-600-301.85

А-III-600-301.85

А-IV-600-301.85

СКЛАД МАТЕРИАЛОВ И ОБОРУДОВАНИЯ

ОТДЕЛЬНО СТОЯЩИЙ, ЗАГЛУБЛЕННЫЙ

Альбом III

gost.e-ecolog.ru

ЦЕНТРАЛЬНЫЙ ИНСТИТУТ ТИПОВОГО ПРОЕКТИРОВАНИЯ
ГОССТРОЯ СССР

Москва А-445. Смольная ул., 22

Сдано в печать VIII 1987 года

Заказ № 9218 Тираж 110 экз

ТИПОВОЙ ПРОЕКТ

А-II-600-301.85 ; А-III-600-301.85 ; А-IV-600-301.85

СКЛАД МАТЕРИАЛОВ И ОБОРУДОВАНИЯ ОТДЕЛЬНО СТОЯЩИЙ ЗАГЛУБЛЕННЫЙ

АЛЬБОМ III

СОСТАВ ПРОЕКТА

Альбом I	ПЗ	Пояснительная записка
Альбом II	АР	Архитектурно-строительные решения (сухие грунты)
	АР, ВМ	Ведомость потребности в материалах
	КЖ	Конструкции железобетонные (сухие грунты)
	КЖ, ВМ	Ведомость потребности в материалах
Альбом III	АР	Архитектурно-строительные решения (водонасыщенные грунты)
	АР, ВМ	Ведомость потребности в материалах
	КЖ	Конструкции железобетонные (водонасыщенные грунты)
	КЖ, ВМ	Ведомость потребности в материалах
Альбом IV	АР	Архитектурно-строительные решения (общие чертежи)
	КЖ	Конструкции железобетонные (общие чертежи)
	ОС	Организация строительства
	АР, СО	Спецификация оборудования
Альбом V	КЖИ	Строительные изделия
Альбом VI	ОВ	Отопление и вентиляция
	ОВ, СО	Спецификация оборудования
	ОВ, ВМ	Ведомости потребности в материалах
	ОВН	Эскизные чертежи общих видов нетиповых конструкций
Альбом VII	ВК	Водопровод и канализация
	ВК, СО	Спецификация оборудования
	ВК, ВМ	Ведомости потребности в материалах
	ВКН	Эскизные чертежи общих видов нетиповых конструкций
Альбом VIII	ЭМ	Электросиловое оборудование
	ЭО	Электроосвещение
	ЭМ, ЭО, СО	Спецификация оборудования
	ЭМ, АОВ, ВМ	Ведомости потребности в материалах
Альбом IX	АОВ	Автоматизация отопления и вентиляции
	АВК	Автоматизация водопровода и канализации
	АЗУ	Автоматизация защитных устройств
	АОВ, АВК, АЗУ, СО	Спецификация оборудования
Альбом X	ТМ	Теплотехническая часть
	ТМ, СО	Спецификация оборудования
	ТМ, ВМ	Ведомости потребности в материалах
	ТМН	Эскизные чертежи общих видов нетиповых конструкций
Альбом XI		Сметы (сухие грунты)
Альбом XII		Сметы (водонасыщенные грунты)
Альбом XIII		Узел средств связи / распространяет институт „Гипросвязь"
Альбом XIV	АПЖ	Установка автоматического пожаротушения и пожарной сигнализации
	АПЖ, СО	Спецификация оборудования
	АПЖ, ВМ	Ведомость потребности в материалах

Примененные типовые проекты

1. Типовой проект 902-09-22.84 „Колодцы канализационные" (распространяет ЦИТП: 125878. ГСП, Москва, А-445, ул. Смольная, 22).
2. Типовой проект МР-II(III)-100-77/151, СР-II(III,IV)-100-77/151; МР-II(III,IV)-400-77/153; СР-II(III,IV)-400-77/152. Резервуар для воды монолитный железобетонный, цилиндрический и сборно-монолитный железобетонный прямоугольный (распространяет ЦИТП: 125878, ГСП, Москва, А-445, ул. Смольная, 22)
3. Типовой проект 901-2-140.85„Автоматическая насосная станция противопожарного водоснабжения производительностью 135, 150, 200 и 300 куб.м. час (распространяет Центральный институт типового проектирования – Свердловский филиал: 620062, Свердловск, ул. Генеральская, 3А)

РАЗРАБОТАН
ПРОЕКТНЫМ ИНСТИТУТОМ
ГИПРОКОММУНДОРТРАНС
ГЛАВНЫЙ ИНЖЕНЕР ИНСТИТУТА /Билько/
ГЛАВНЫЙ ИНЖЕНЕР ПРОЕКТА /Самитов/

Рабочий проект согласован со штабом ГО СССР и утвержден Госстроем СССР
Протокол №А4-7от 19.04 1985 г.
Рабочие чертежи введены в действие "Гипрокоммундортрансом"
Приказ № 45 от 30.04 1985 г.

Привязан

Инв. №

СОДЕРЖАНИЕ АЛЬБОМА III

Марка	Наименование	Стр.
	Содержание	2
	Архитектурно-строительные решения	
АР-1	Общие данные	3
АР-2	План здания на отм. -3,000	4
АР-3	Разрезы 1-1, 2-2, 3-3	5
АР-4	Разрезы 4-4, 5-5. Спецификация проемов	6
АР-5	Вход №1. План, разрезы. (Вариант из монолитного железобетона)	7
АР-6	Вход №1. План, разрезы. (Вариант из сборных блоков)	8
АР-7	Вход №2. План, разрезы. (Вариант из монолитного железобетона)	9
АР-8	Вход №2. План, разрезы. (Вариант из сборных блоков)	10
АР-9	Вход №1. План, разрезы. (Пандусный вариант)	11
АР-10	Насосная и фекальный резервуар. План, разрезы.	12
АРВМ-1	Ведомость потребности в материалах (А-II-600-301.85)	13
АРВМ-2	Ведомость потребности в материалах (А-III-600-301.85)	14
АРВМ-3	Ведомость потребности в материалах (А-IV-600-301.85)	15

Марка	Наименование	Стр.
	Конструкции железобетонные	
КЖ-1	Общие данные	16
КЖ-2	Фундаментная плита. План выпусков. Сечения 1-1÷4-4. Узел „А"	17
КЖ-3	Фундаментная плита. Сечения 5-5÷12-12. Узлы „Б" и „В". Спецификация. Ведомости.	18
КЖ-4	Фундаментная плита. Армирование. Разрезы	19
КЖ-5	Фундаментная плита. Спецификация. Ведомости	20
КЖ-6	Монтажная схема сборных и монолитных конструкций. Раскладка соединительных каркасов	21
КЖ-7	Спецификация арматурных изделий на монолитные колонны. Ведомость.	22
КЖ-8	Монолитные стеновые панели МСП1÷МСП10. Армирование.	23
КЖ-9	Монолитные стеновые панели МСП1÷МСП10. Спецификация. Ведомости	24
КЖ-10	Железобетонные и кирпичные перегородки. Армирование. Детали.	25
КЖ-11	Железобетонные и кирпичные перегородки. Спецификации. Ведомости.	26
КЖ-12	Тамбур входа №1. Армирование нижней плиты П-1, стены С-1.	27
КЖ-13	Тамбур входа №1. Армирование стен С-2÷С-4.	28
КЖ-14	Тамбур входа №1. Армирование стены С-5, верхней плиты П-2. Ведомость деталей.	29
КЖ-15	Тамбур входа №1. Спецификация арматурных изделий (А-II-600-301.85)	30
КЖ-16	Тамбур входа №1. Спецификация арматурных изделий (А-III-600-301.85)	31

Марка	Наименование	Стр.
КЖ-17	Тамбур входа №1. Спецификация арматурных изделий (А-IV-600-301.85). Ведомость расхода стали	32
КЖ-18	Тамбур входа №2. Армирование фундаментной плиты, стены С-1	33
КЖ-19	Тамбур входа №2. Армирование стен С-2÷С-5	34
КЖ-20	Тамбур входа №2. Армирование плиты покрытия. Спецификация арматурных изделий. (А-II-600-301.85)	35
КЖ-21	Тамбур входа №2. Ведомость деталей. Спецификация арматурных изделий (А-III-600-301.85)	36
КЖ-22	Тамбур входа №2. Спецификация арматурных изделий (А-IV-600-301.85). Ведомость расхода стали	37
КЖ-23	Наклонный вход №1 (№2). Армирование	38
КЖ-24	Наклонный вход №1 (№2). Спецификация. Ведомости	39
КЖ-25	Наклонный вход №1 (№2). Раскладка сборных элементов	40
КЖ-26	Фекальный резервуар и насосная. Армирование. Спецификация. Ведомости	41
КЖ ВМ-1	Ведомость потребности в материалах (А-II-600-301.85 сборные ж.-б. конструкции)	42
КЖ ВМ-2	Ведомость потребности в материалах (А-II-600-301.85 -монолитные ж.-б. конструкции)	43
КЖ ВМ-3	Ведомость потребности в материалах (А-III-600-301.85 -сборные ж.-б. конструкции)	44
КЖ ВМ-4	Ведомость потребности в материалах (А-III-600-301.85 -монолитные ж.-б. конструкции)	45
КЖ ВМ-5	Ведомость потребности в материалах (А-IV-600-301.85 -сборные ж.-б. конструкции)	46
КЖ ВМ-6	Ведомость потребности в материалах (А-IV-600-301.85 -монолитные ж.-б. конструкции)	47

Ведомость основных комплектов

Обозначение	Наименование	Примечание
А-II, III IV-600- -АР,КЖ	Архитектурно-строительные решения. Конструкции железобетонные (водонасыщенные грунты)	Альом III
А-II, III, IV-600- -АР,КЖ,ОС	Архитектурно-строительные решения. Конструкции железобетонные /общие чертежи/ Организация строительства.	Альбом IV
А-II, III, IV-600- -ОВ	Отопление и вентиляция	Альбом VI
А-II, III, IV-600- -ВК	Водопровод и канализация	Альбом VII
А-II, III, IV-600- -ЭМ,ЭО	Электросиловое оборудование Электроосвещение	Альбом VIII
А-II, III, IV-600- -АОВ,АВК	Автоматизация отопления и вентиляции, водопровода и канализации	Альбом IX
А-II, III, IV-600- -ТМ	Тепломеханическая часть	Альбом X
А-II, III, IV-600- -	Узел средств связи	Альбом XIII
А-II, III, IV-600- -АПЖ	Установка автоматического пожаротушения и пожарной сигнализации	Альбом XIV

Ведомость рабочих чертежей основного комплекта АР

Лист	Наименование	Примечание
1	Общие данные	
2	План здания на отм. -3.000	
3	Разрезы 1-1, 2-2, 3-3.	
4	Разрезы 4-4, 5-5. Спецификация проемов	
5	Вход N1. План, разрезы. (Вариант из монолитного железобетона)	
6	Вход N1. План, разрезы. (Вариант из сборных блоков).	
7	Вход N2. План, разрезы. (Вариант из монолитного железобетона).	
8	Вход N2. План, разрезы. (Вариант из сборных блоков).	
9	Вход N1. План, разрезы. (Пандусный вариант).	
10	Насосная и фекальный резервуар. План, разрезы	

Ведомость отделки помещений

Наименование или номер помещения	Потолок		Стены или перегородки		Низ стен или перегородок (панель)			Примечание
	Площадь	Вид отделки	Площадь	Вид отделки	Площадь	Вид отделки	Высота мм	
1÷12, 17÷27, 29	280,0 278,9 278,3	Затирка и расшивка швов окраска силикатной краской	949,7 946,7 945,3	Затирка, окраска силикатной краской				А-II-600- А-III-600- А-IV-600- отделка простая
13÷16	313,2 315,8 317,0	Затирка и расшивка швов, окраска клеевая	167,2 168,4 169,0	Затирка, окраска клеевая	250,8 252,6 253,5	Окраска эмульсионной поливинилацетатной краской	1800	А-II-600- А-III-600- А-IV-600- отделка простая

В помещении 28 - металлическая рубашка

Типовой проект разработан в соответствии с действующими нормами и правилами и обеспечивает пожаробезопасную и взрывобезопасную эксплуатацию сооружения при соблюдении предусмотренных проектом мероприятий.

Гл. инженер проекта /Самитов А.С./
(разработчик типового проекта)
Гл. инженер проекта / /
(привязавший типовой проект)

Ведомость ссылочных и прилагаемых документов

Обозначение	Наименование	Примечание
ссылочные документы		
01.036-I, вып.4	Защитно-герметическая металлическая распашная дверь ДУ-I-8	
01.036-I, вып.1	Защитно-герметическая металлическая распашная дверь ДУ-III-5	
ТДК-Н-I-68 ч.II, р.IV, ред. 1971г.	Металлическая распашная герметическая дверь ДУ-IV-3	
01.036-I, вып.2	Защитно-герметическая металлическая распашная дверь ДУ-III-6	
ТДК-Н-I-68 ч.II. р.IV, ред. 1971г.	Металлическая распашная герметическая дверь ДУ-IV-2	
ТДК-Н-I-72 ч.II, альбом 2	Защитно-герметический металлический распашной ставень СУ-I-1	
ТДК-Н-I-72 ч.II, альбом 2	Защитно-герметический металлический распашной ставень СУ-III-2	
ТДК-Н-I-67 ч.II, р.IV ред. 1969г.	Герметический металлический распашной ставень СУ-IV-1	
ТДК-Н-I-75/9	Защитно-герметические металлические ворота ВУ-I-1, ВУ-II-1	
Сер. 03.005-6	Унифицированные объемно-планировочные и конструктивные решения входов, подходных галерей, тамбуров и шлюзов в убежищах II-IV классов	
ТДК-Н-I-70, часть II р III альбом 3	Установка дверей и противовзрывных устройств	
ТДК-Н-I-72, ч.II, альбом 3	Переходные коробки и установочные чертежи дверей и ставней, установка дверей и ставней в монолитные железобетонные конструкции	
ГОСТ 6629-74*	Двери деревянные внутренние для жилых и общественных зданий	
Серия 1.055.1-1	Ступени бетонные и железобетонные	
Серия 03.005-5 вып.1,2	Конструкция пропуска коммуникаций	
Серия У-01-01/80	Унифицированные сборно-монолитные конструкции заглубленных помещений с перекрытием балочного типа	
Прилагаемые документы		
А-II, III, IV-600 -АРВМ	Ведомость потребности в материалах	Стр.13,14,15

Типовой рабочий проект разработан на основании тактико-технического задания, утвержденного Госстроем СССР. 11.06.82г. Запроектированный склад предназначен в повседневных условиях для хранения сгораемых или несгораемых материалов и оборудования в сгораемой таре, а в особый период - для размещения укрываемых.

За относительную отметку 0,000 принят низ перекрытия склада.

Заглубление склада - низ покрытия на уровне планировочной отметки земли.

Здание запроектировано из конструкций серии У-01-01/80 для посадки в водонасыщенных грунтах.

Степень огнестойкости здания - II.

Гидроизоляция стен покрытия и фундаментной плиты принята оклеечной - из 3,4^{х} слоев изола на битумной мастике, с соответствующими защитно-прижимными конструкциями. Гидроизоляционные работы производить с соблюдением требований СНиП-III-20-74. Особое внимание при производстве работ обратить на герметизацию сооружения /см. лист АР-11, альбом IV).

В зимнее время строительные работы производить строго в соответствии с СНиП-III-20-74 „Кровли, гидроизоляция, пароизоляция, теплоизоляция" и СНиП-III-15-76 „Бетонные и железобетонные конструкции монолитные".

Альбом III

А-II-600-301.85
А-III-600-301.85
А-IV-600-301.85

Согласовано:

Гл. спец. ОВ	Балашов	06.84	
Рук. гр. ЭМ	Мамренко	06.84	
Рук. гр. АОВ	Антохина	06.84	
Рук. гр. ВК	Соболева	06.84	
Ст. инж. ТМ	Французов	06.84	

Взам. инв. №

Подпись и дата

Инв. № подл.

Привязан

Инв. №

ТП А-II-600-301.85 А-III-600-301.85 А-IV-600-301.85 -АР

ГИП	Самитов		06.84
Нач. отд.	Федотов		06.84
Н. контр.	Климов		06.84
Гл. спец.	Климов		06.84
Рук. гр.	Степнов		06.84
Исполн.	Юдин		06.84

Склад материалов и оборудования, отдельно стоящий, заглубленный

Общие данные

Стадия	Лист	Листов
Р	1	10

Гипрокоммундортранс г. Москва

Копировал: Хратунова 20785-03 Ч формат: А2

Альбом III

А-II-600-301.85
А-III-600-301.85
А-IV-600-301.85

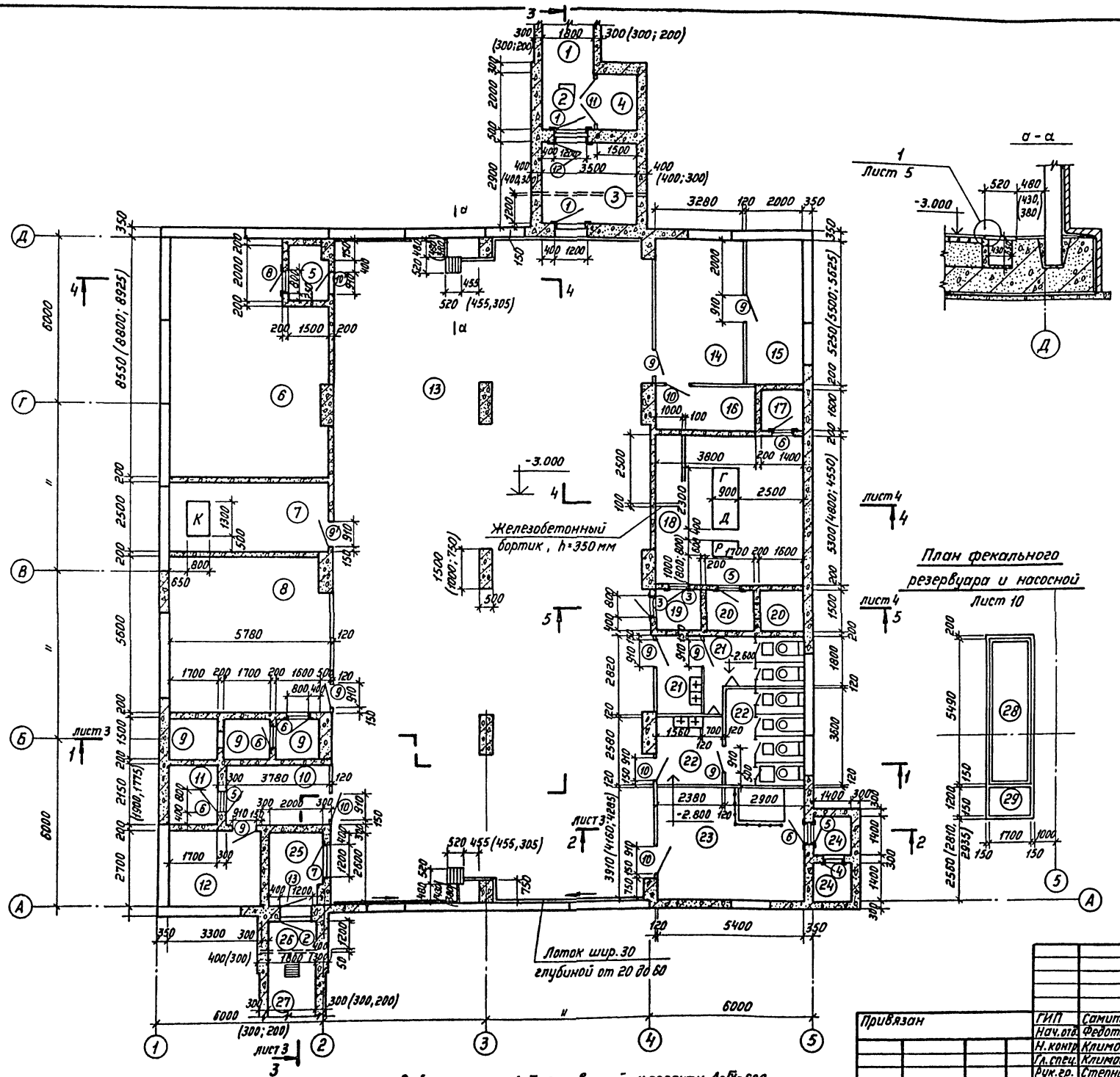

Номер по плану	Наименование	Площадь м²	Категория производства по взрывной, взрывопожарной и пожарной опасности.
1	Наклонный вход N1.	18.36	—
2	Предтамбур.	3.6	—
3	Тамбур-шлюз входа N1.	10,15	—
4	Шахта подъемника.	3.0	—
5	Тамбур.	2.84	„Д"
6	Помещение для хранения баллонов со сжатым воздухом.	44.5 (45.98) (42.32)	—„—
7	Компрессорная.	13.01	—„—
8	Центральная венткамера.	31.85 (32.08) (32.78)	—„—
9	Камеры воздухозабора по чистой вентиляции.	7.50	—
10	Помещение вытяжной вентиляции.	8.13 (7.12) (6.71)	„Д"
11	Камера вытяжной вентиляции.	3.66 (3.23) (2.98)	—
12	Помещение щитов автоматической установки пожаротушения.	8.91	„Д"
13	Складское помещение (помещение для укрываемых.	273.34 (280.62) (281.21)	„В" („Д")
14	Пункт управления.	17.22 (18.04) (18.43)	„Г"
15	Комната связи.	10.5 (11.0) (11.25)	—„—
16	Щитовая	6.08	—„—
17	Камеры вытяжной вентиляции ДЭС.	2.24	—
18	Машинный зал ДЭС.	29.68 (26.88) (25.38)	„Г"
19	Тамбур.	2.55	„Г"
20	Камеры воздухозабора ДЭС.	4.95	—
21	Мужской санузел.	11.81	—
22	Женский санузел.	16.58	—
23	Помещение вытяжной вентиляции.	21.11 (22.46) (23.14)	„Д"
24	Камеры вытяжной вентиляции.	3.92	—
25	Тамбур входа N2.	5.05	—
26	Предтамбур входа N2.	4.32	—
27	Наклонный вход N2.	17.82	—
28	Фекальный резервуар.	9.33	„Д"
29	Насосная фекальных вод.	2.04	—

Ведомость проемов дверей и ставней и спецификация элементов заполнения проемов дана на листе 4.

Размеры в скобках относятся: первый - к проекту А-III-600, второй - к проекту А-IV-600.

Инв.№ подл. | Подпись и дата | Взам.инв.№

Привязан				ТП	А-II-600-301.85 А-III-600-301.85 А-IV-600-301.85	-АР	
Инв. N°	ГИП	Самитов		06.84	Склад материалов и оборудования отдельно стоящий, заглубленный	Стадия: Р	Лист: 2	Листов:
	Нач.отд.	Федотов		06.84				
	Н.контр.	Климов		06.84				
	Гл.спец.	Климов		06.84	План здания на отм. -3.000	ТИПРОКОММУНДОРТРАНС г. Москва		
	Рук.гр.	Степнов		06.84				
	Исполн.	Андрианова		06.84				

Копировал

20785-03 5 Формат А2

Альбом III

Разрез 1-1.

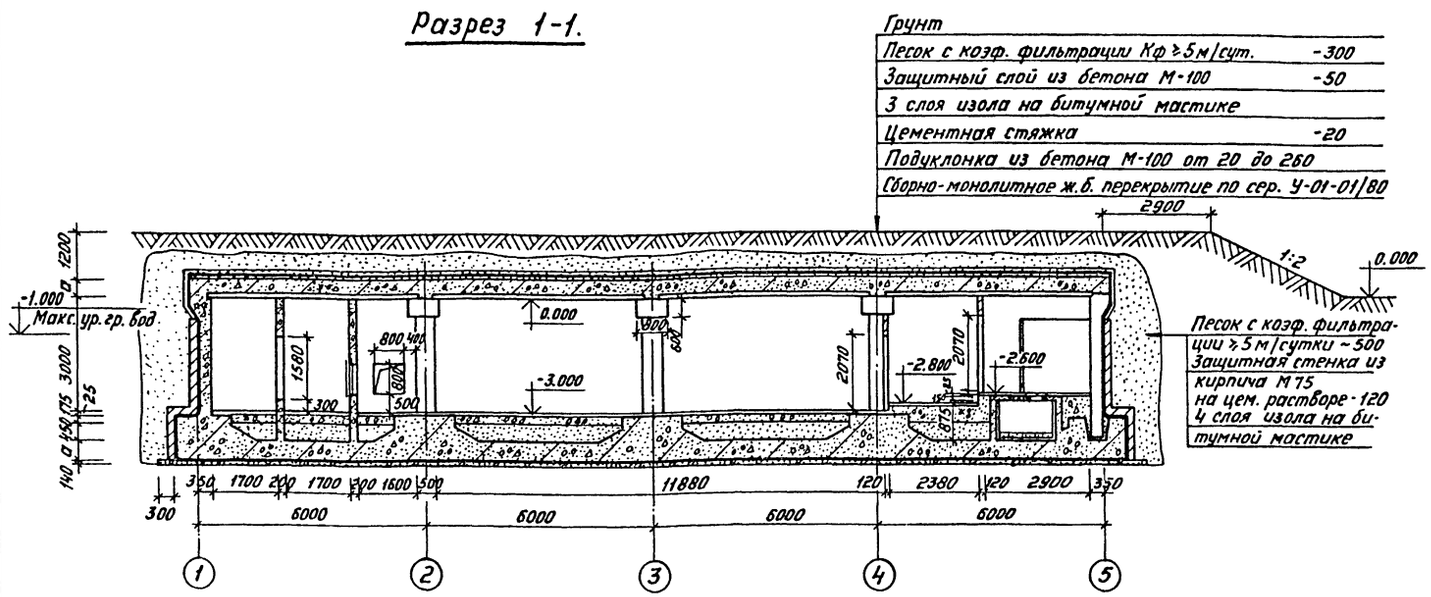

Разрез 2-2.

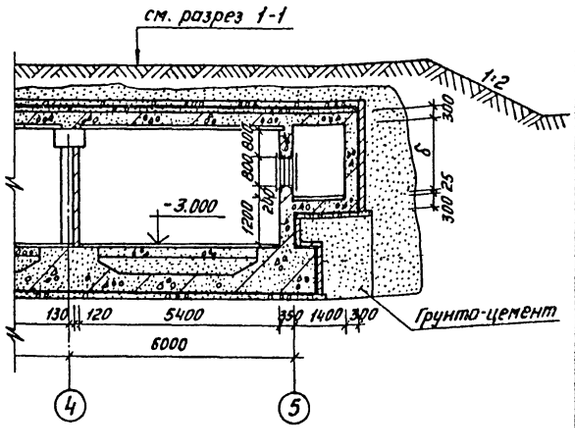

Разрез 3-3.

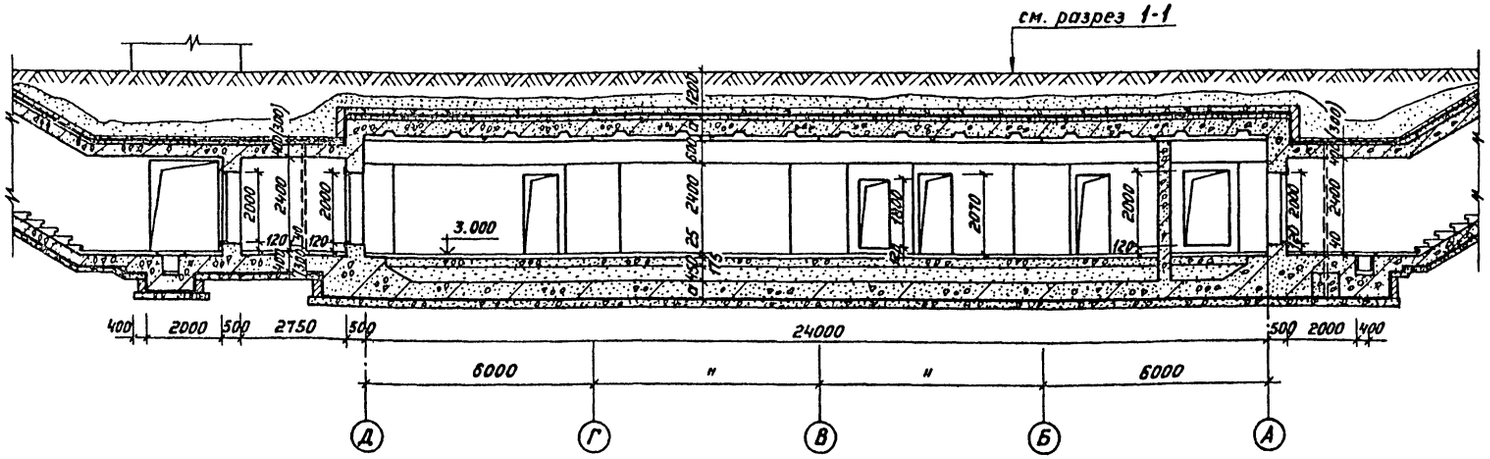

Типовой проект	а	б
А-II-600-	500	2000
А-III-600-	400	1900
А-IV-600-	350	1850

1. В защитный слой покрытия втопить металлическую сетку ф8 AI с ячейкой 6×6 м. Концы крайних стержней выпустить за контуры здания на 300 мм.
2. Кольцевой пристенный дренаж условно не показан (см. раздел ВК).
3. Размеры в скобках для проекта А-IV-600-

А-II-600-301.85
А-III-600-301.85
А-IV-600-301.85

Инв. № подл. | Подпись и дата | Взам. инв. №

Привязан

Инв. №

ГИП	Самитов		06.84
Нач. отд.	Федотов		06.84
Н. контр.	Климов		06.84
Гл. спец.	Климов		06.84
Рук. гр.	Степнов		06.84
Исполн.	Божоян		06.84

ТП А-II-600-301.85 А-III-600-301.85 А-IV-600-301.85 -АР

Склад материалов и оборудования отдельно-стоящий, заглубленный

Разрезы 1-1; 2-2; 3-3.

Стадия	Лист	Листов
Р	3	

Гипрокоммундортранс г. Москва

Копировал

20785-03 6 Формат А2

Альбом III

А-II - 600-301.85
А-III - 600-301.85
А-IV - 600-301.85

Разрез 4-4

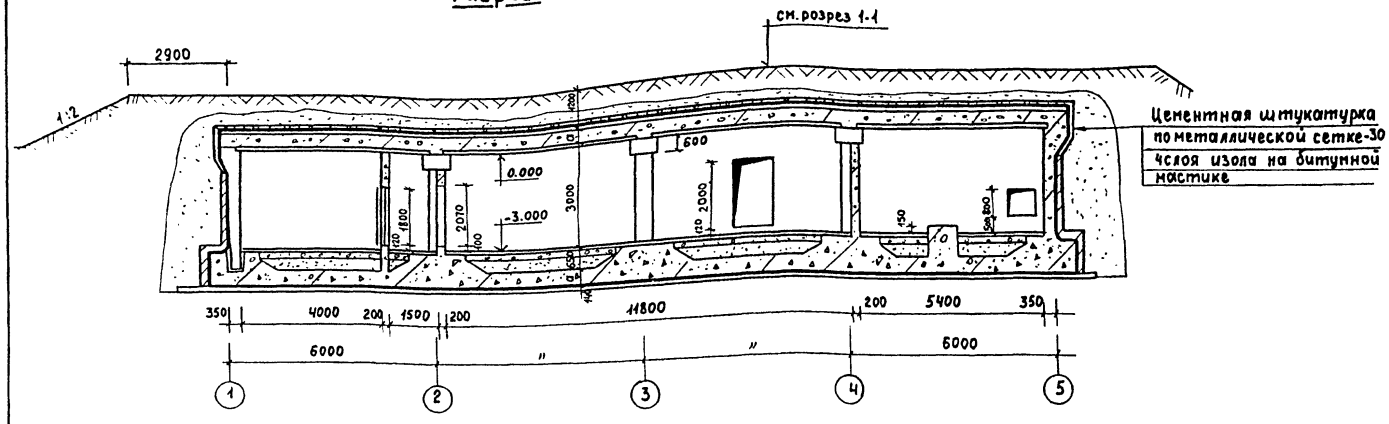

Разрез 5-5

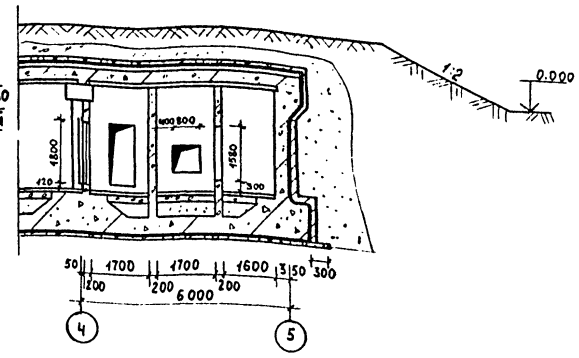

Спецификация элементов заполнения проемов

Марка поз	Обозначение	Наименование	Кол	Масса ед,кг	Примеч
1	01.036-I, вып.4	Дверной блок ДУ-I-8п	2	1083	А-II
1	01.036-I, вып.1	Дверной блок ДУ-III-5п	2	680	А-III, А-IV
2	01.036-I, вып.4	Дверной блок ДУ-I-8л	1	1083	А-II
2	01.036-I, вып.1	Дверной блок ДУ-III-5л	1	680	А-III, А-IV
3	ТДК-Н-I-68 ч.II, р.IV ред.1971г.	Дверной блок ДУ-IV-3п	3	287	
4	ТДК-Н-I-72 ч.II, альбом 2	Ставень СУ-I-1л	1	348	А-II, А-III
4	ТДК-Н-I-72 ч.II, альбом 2	Ставень СУ-III-2л	1	229	А-IV
5	ТДК-Н-I-67 ч.II, р.IV, ред.1969г.	Ставень СУ-IV-1л	3	84,3	
6	ТДК-Н-I-67 ч.II, р.IV, ред.1969г.	Ставень СУ-IV-1п	6	84,3	
7	ТДК-Н-I-68 ч.II, р.IV, ред.1971г.	Дверной блок ДУ-IV-2л	1	403	
8	01.036-I вып.2	Дверной блок ДУ-III-6л	1	418	
9	ГОСТ 6629-74	Дверной блок ДГ-21-9п	7		
10	—"—	Дверной блок ДГ-21-9л	4		
11	—"—	Дверной блок ДГ-24-19	1		
12	АР-13 Альбом IV	Дверной блок Д-1л	1		
13	АР-13 Альбом IV	Дверной блок Д-1п	1		
14	ТДК-Н-I-75/9	Ворота ВУ-I-1	2	2861	А-II А-III
14	—"—	Ворота ВУ-II-1	2	2468	А-IV
15	АРИ-1 Альбом IV	Ворота В-1	1		

Ведомость проемов дверей и ставней

Марка поз.	Размер проема в кладке
1,2,7,12,13	1200 × 2000
3,8	800 × 1800
4,5,6	800 × 800
9,10	910 × 2070
11	1910 × 2370
14,15	2200 × 2400

1. Вход №1 разработан в двух вариантах: наклонный вход и наклонная рампа. Для первого варианта в спецификации элементов заполнения проемов предусмотрена позиция №1; Для второго - №14.
2. Типы дверей со штрихом обить листовой сталью по асбесту (см. лист 2) с уплотнением по периметру и оборудовать устройством для самозакрывания.
3. Металлические двери и ставни установить до бетонирования по ТДК-Н-I-70, ч.2, р.III, альбом 3 и ТДК-Н-I-72, ч. II альбом 3.

План кровли

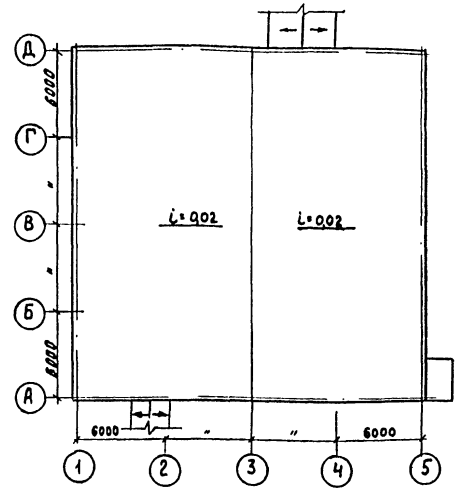

Инв № подл	Подпись и дата	Взам. инв №

Привязан

Инв №

				ТП	А-II-600-301.85 А-III-600-301.85 А-IV-600-301.85	-АР	
ГИП	Самитов		06.84	Склад материалов и оборудования отдельно стоящий заглубленный	Стадия	Лист	Листов
Нач.отд.	Федотов		06.84		Р	4	
Н.контр	Климов		06.84				
Гл.спец.	Климов		06.84	Разрезы 4-4, 5-5 Спецификация проемов	ГИПРОКОММУНДОРТРАНС г. Москва		
Рук.гр	Степнов		06.84				
Исполн	Божоян		06.84				

Копировал: 20785-03 7 формат А2

Альбом III

А-II – 600-301.85
А-III – 600-301.85
А-IV – 600-301.85

Разрез 1-1

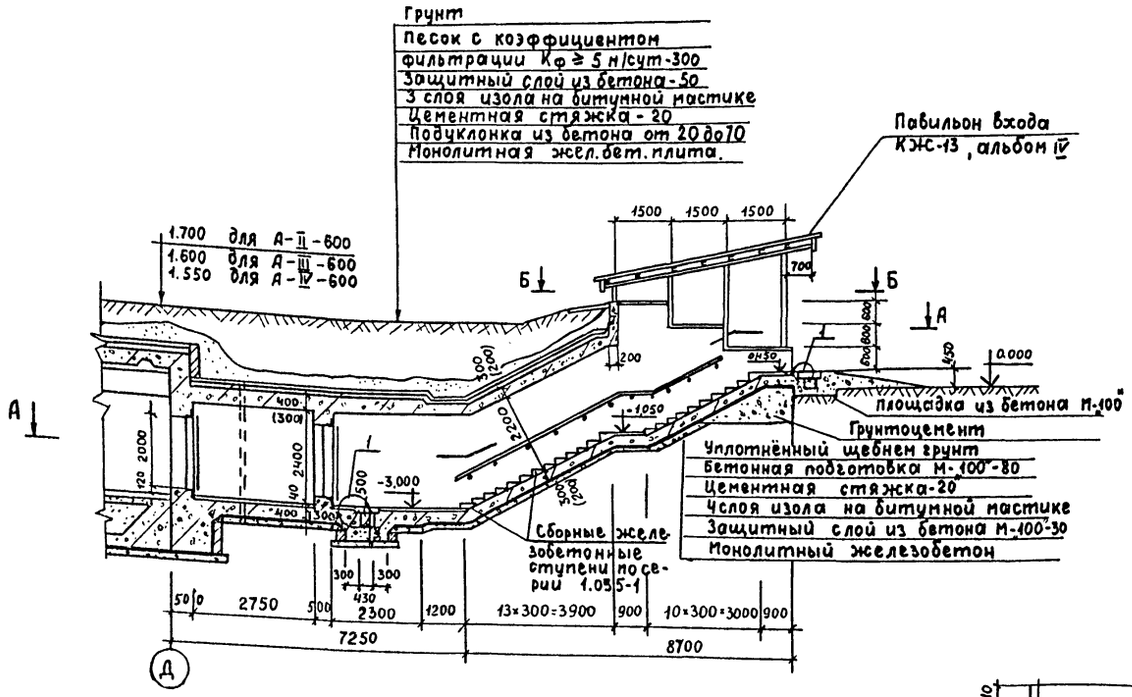

Разрез 2-2

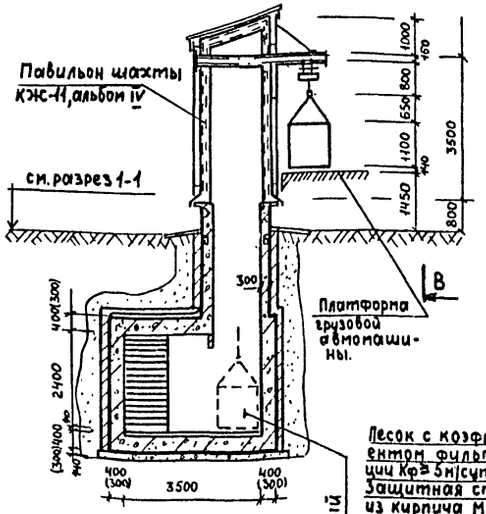

Вид В-В

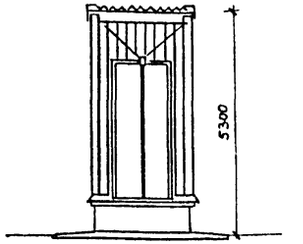

Разрез 3-3

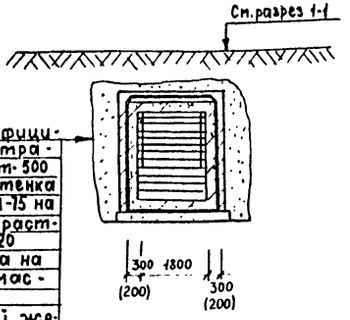

План А-А

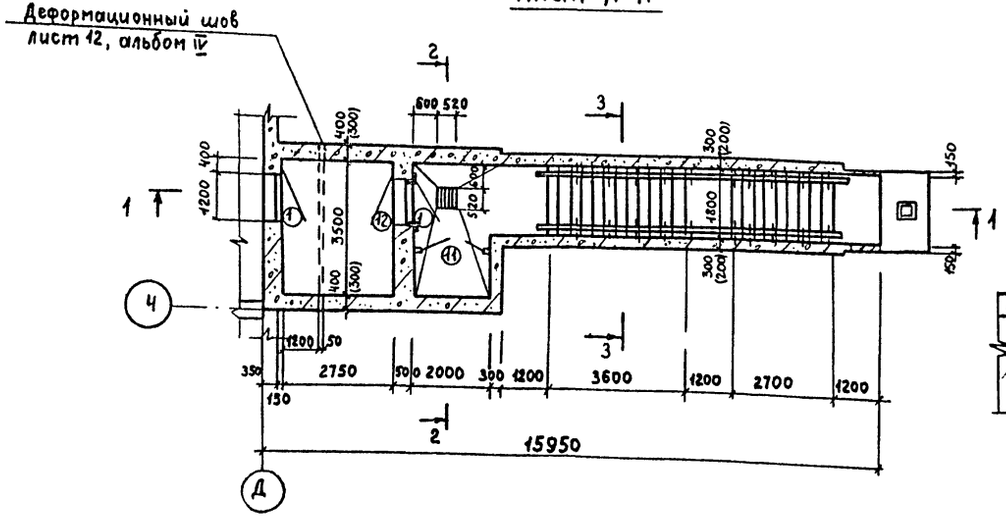

План Б-Б

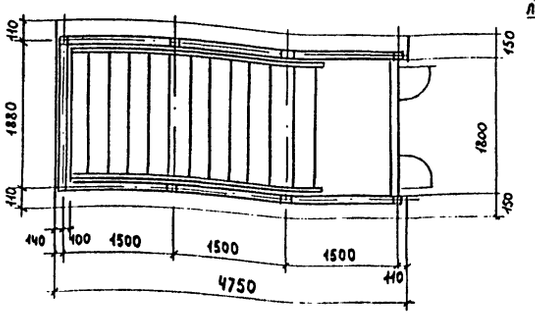

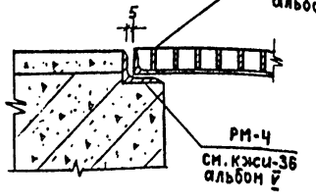

1. Стены павильона из плоских асбестоцементных плит и металлического каркаса.
2. Покрытие металлическое. Кровля из волнистых асбестоцементных листов.
   Металлический каркас витражей покрыть алюминиевой краской.
3. Поверхность железобетона выше уровня земли окрасить силикатными красками серого цвета.
4. Размеры в скобках даны для проекта А-IV-600.-
5. Закладные детали в стенах см. на листе 6, альбом IV.

Инв.№ подл. | Подпись и дата | Взам. инв.№

Привязан

Инв.№

ТП	А-II – 600-301.85 А-III – 600-301.85 А-IV – 600-301.85			-АР
ГИП	Санитов		06.84	Склад материалов оборудования отдельно стоящий заглубленный
Нач.отд	Федотов		06.84	
Н.контр	Климов		06.84	
Гл.спец	Климов		06.84	Вход №1. План, разрезы (Вариант из монолитного железобетона
Рук.гр	Степнов		06.84	
Исполн.	Андроньчева		06.84	

Стадия	Лист	Листов
Р	5	

Гипрокоммундортрлно г. Москва

Копировал: НСЦ 20785-03 8 формат А2

Альбом III

А-II-600-301.85
А-III-600-301.85
А-IV-600-301.85

Разрез 1-1

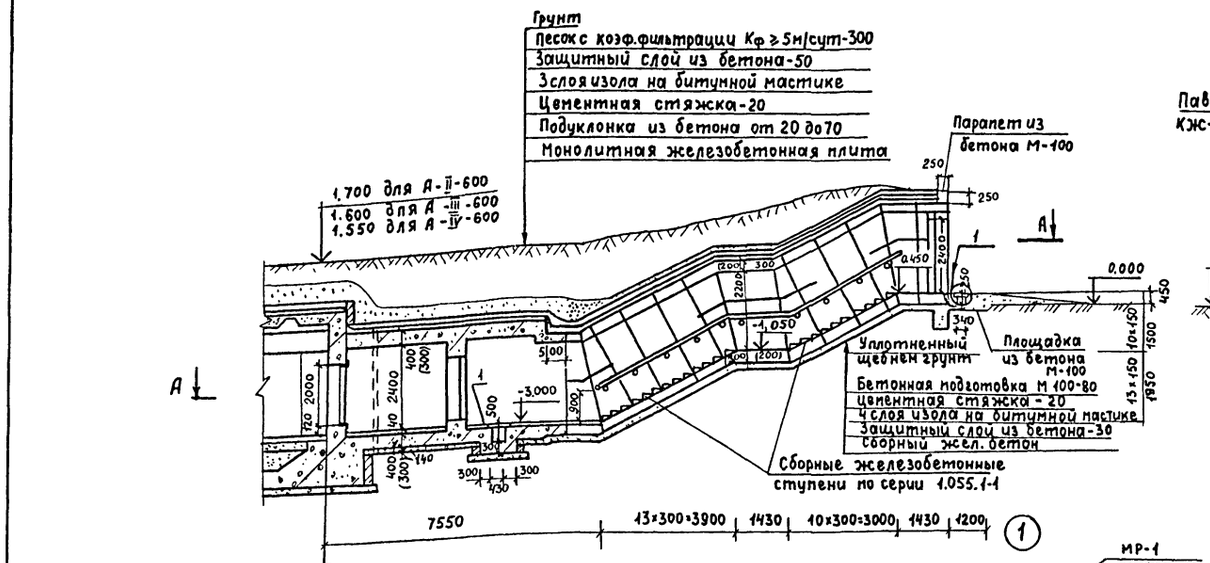

Разрез 2-2

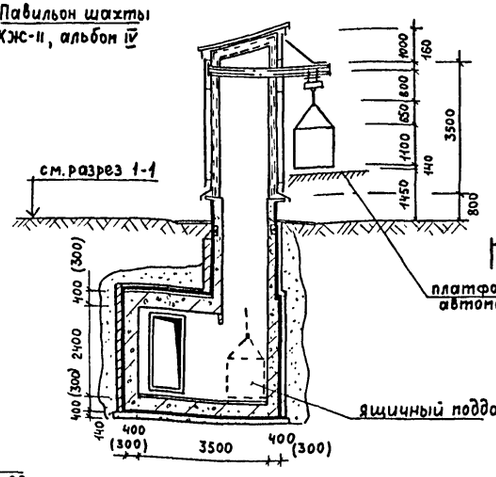

Вид В-В

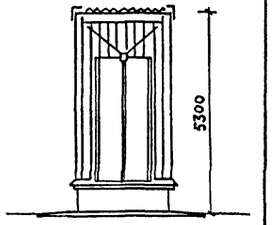

Разрез 3-3

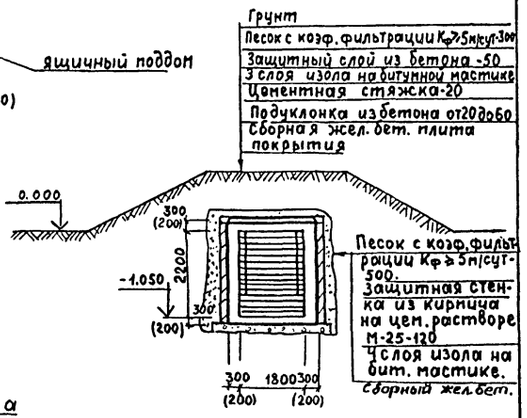

План А-А

Закладные детали в стенах см. на листе 6, альбом IV

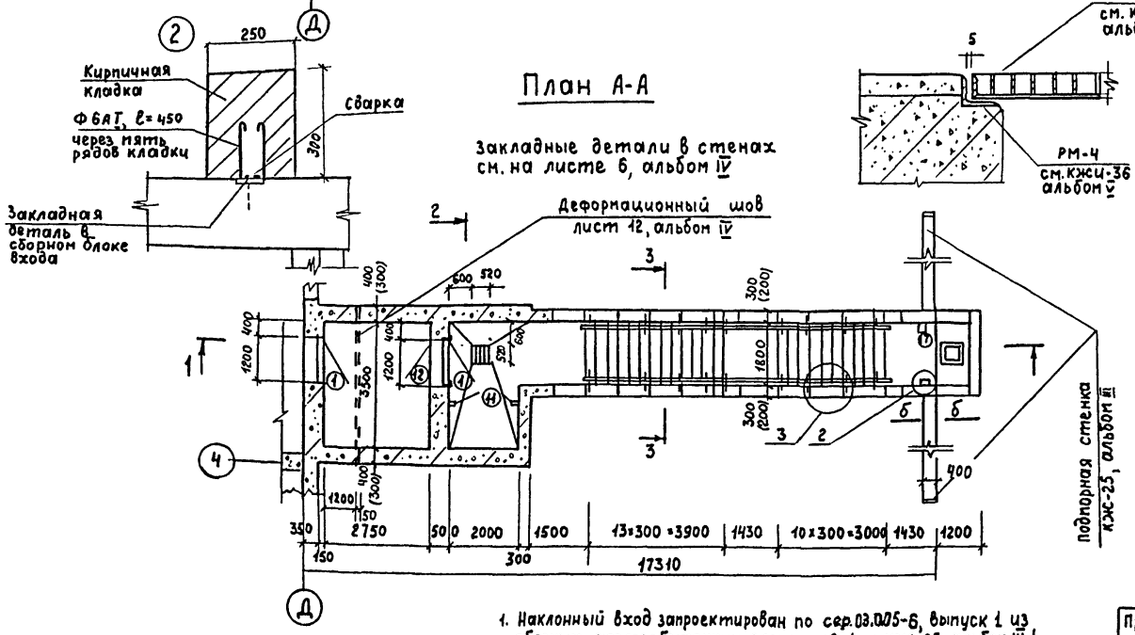

Б-Б

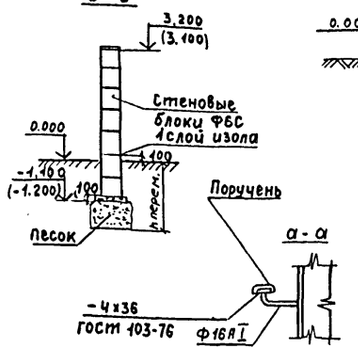

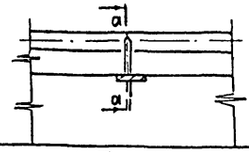

1. Наклонный вход запроектирован по сер.03.005-6, выпуск 1 из сборных железобетонных элементов /см. КЖС-25, альбом III/.
2. Ступени монтировать на слое свежеуложенного цементного раствора М-100 толщ 20мм. Зазоры между ступенями и бутами заделать бетоном М-200.
3. Размеры в скобках даны для проекта А-IV-600.

Привязан

Инв.№

ГИП	Санитов		08.84	ТП А-II-600-301.85 А-III-600-301.85 А-IV-600-301.85 -АР	
Нач.отд	Федотов		06.84		
Н.контр	Климов		06.84		
Гл.спец	Климов		06.84		
Рук.гр.	Степков		06.84	Склад материалов и оборудования отдельно стоящий заглубленный	Стадия: Р; Лист: 6; Листов:
Исполн.	Андроничева		06.84	Вход N1. План, разрезы /Вариант из сборных блоков/	Гипрокоммундортранс г. Москва

Инв.№ подл. | Подп. и дата | Взам.инв.№

Копировал: [illegible] 20785-03 9 Формат А2

Альбом III

А – II – 600 – 301.85
А – III – 600 – 301.85
А – IV – 600 – 301.85

Разрез 1-1

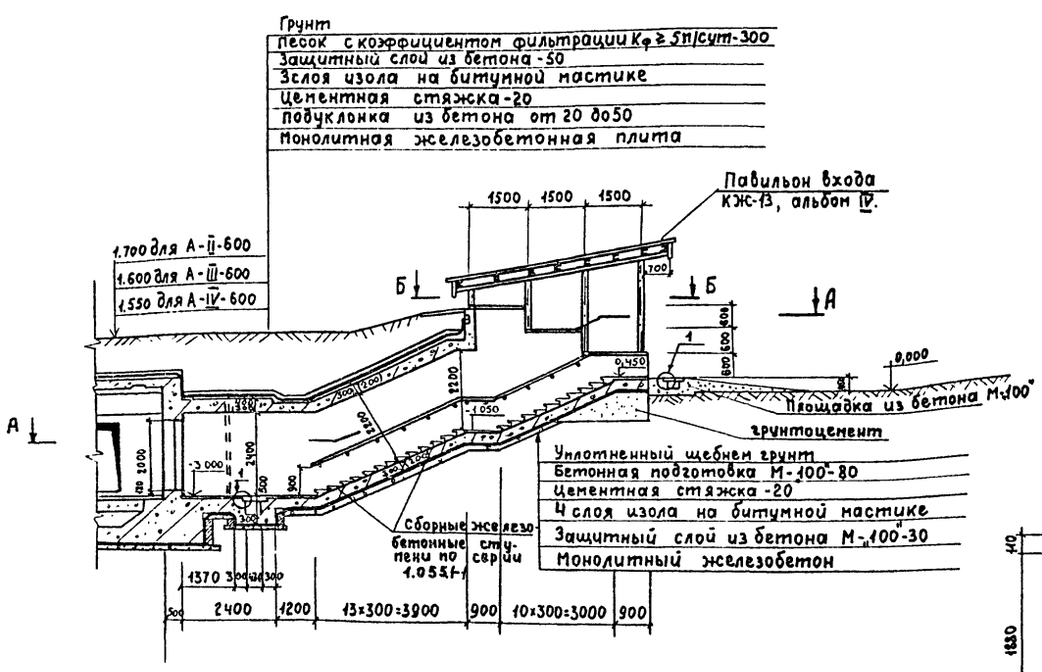

Разрез 2-2

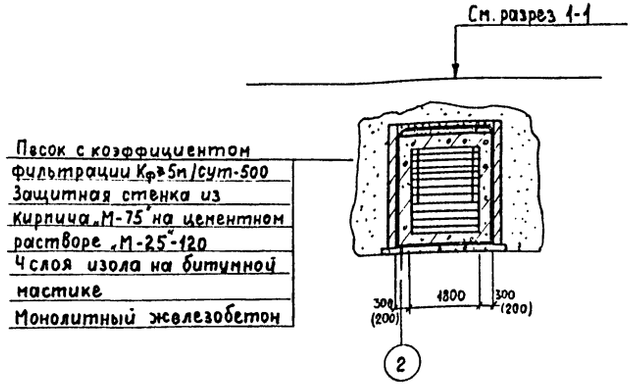

План Б-Б

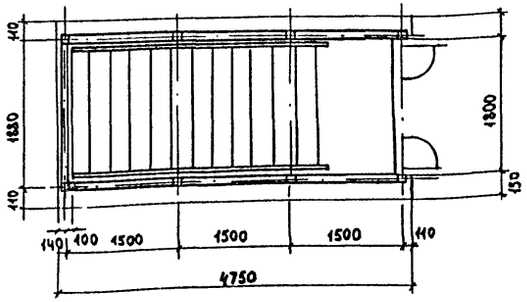

1. стены павильона из плоских асбестоцементных плит и металлического каркаса.
2. покрытие металлическое. Кровля из волнистых асбестоцементных листов.
   Металлический каркас витражей покрыть алюминиевой краской.
3. Поверхность железобетона выше уровня земли окрасить силикатными красками серого цвета.
4. Размеры в скобках даны для проекта А-IV-600 -
5. Закладные детали в стенах см. на листе 5, альбом IV.

План по А-А

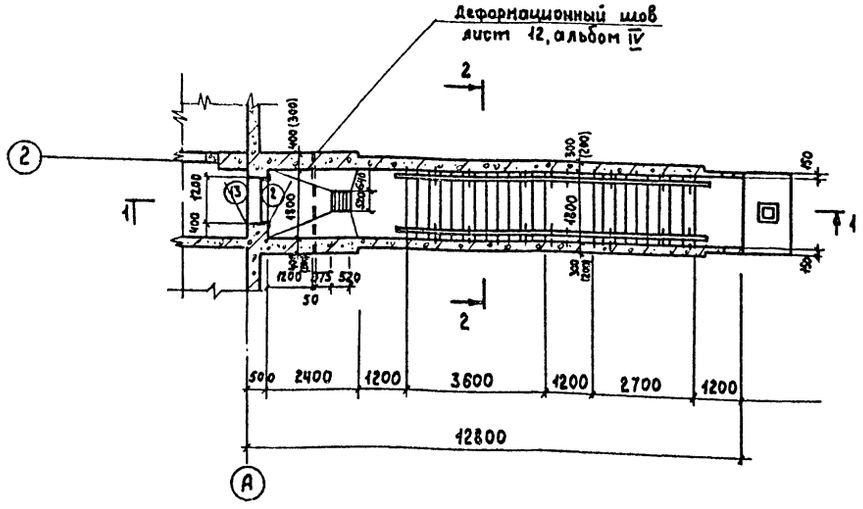

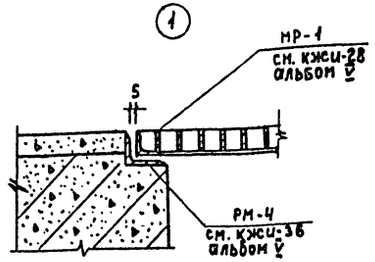

ТП	А – II – 600 – 301.85 А – III – 600 – 301.85 А – IV – 600 – 301.85						-АР
Привязан	ГИП	Самитов		06.84	Склад материалов и оборудования отдельно Стоящий заглубленный	Стадия: Р	Лист: 7	Листов:
	Нач.отд	Федотов		06.84				
	Н.контр	Климов		06.84				
	Гл.спец	Климов		06.84	Вход №2. План, разрезы (вариант из монолитного железобетона)	ГИПРОКОММУНДОРТРАНС г.Москва		
	Рук.гр.	Степнов		06.84				
Инв.№	Исполн.	Андроничева		06.84				

Копировал: НОу 20785-03 10 Формат: А2

Инв.№ подл. | Подпись и дата | Взам.инв.№

Альбом III

А-II-600-301.85
А-III-600-301.85
А-IV-600-301.85

Разрез 1-1.

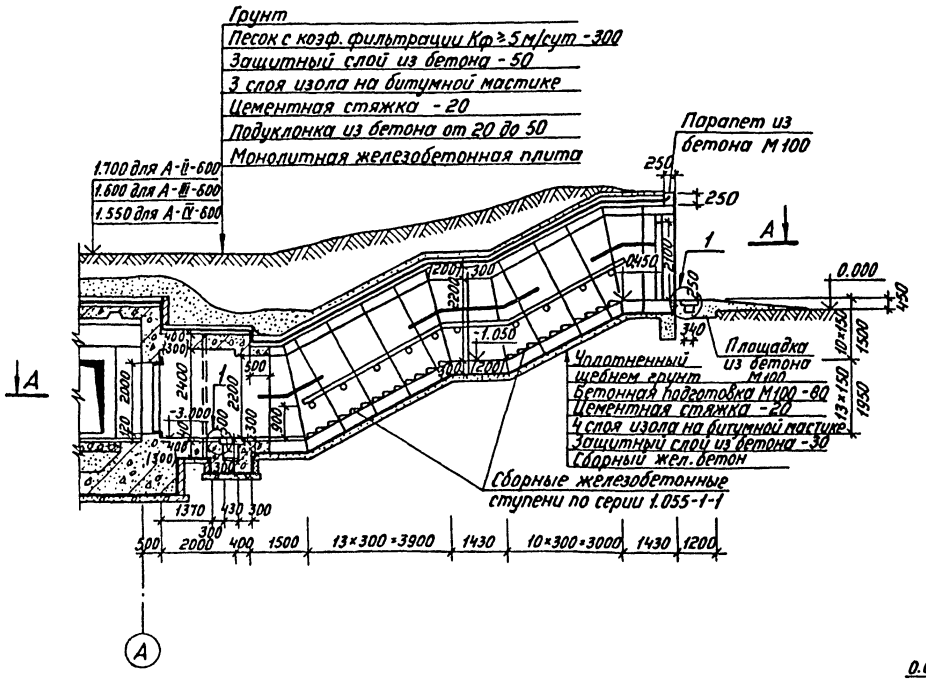

Разрез 2-2

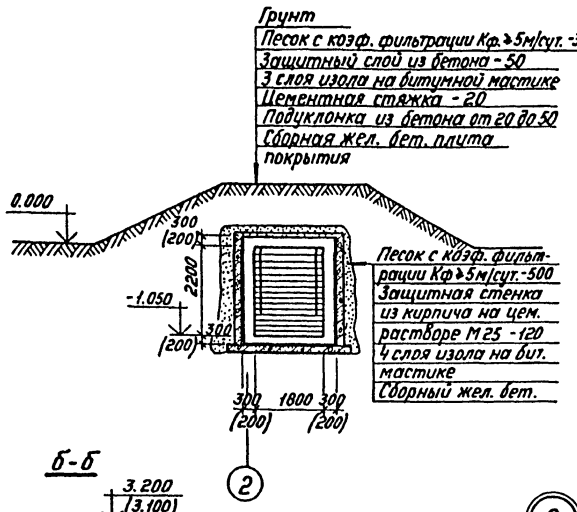

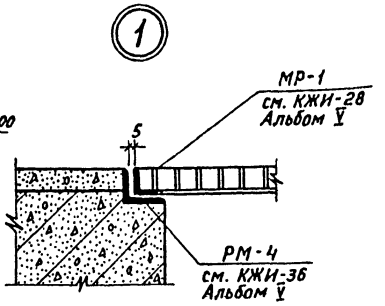

б-б

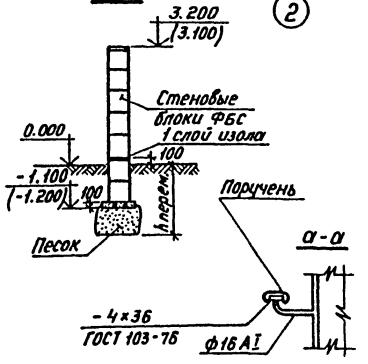

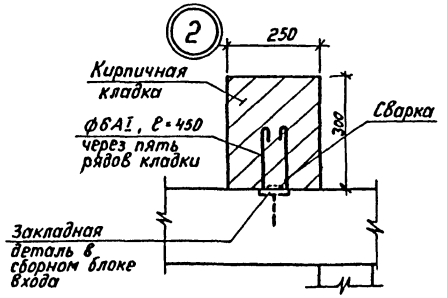

План по А-А

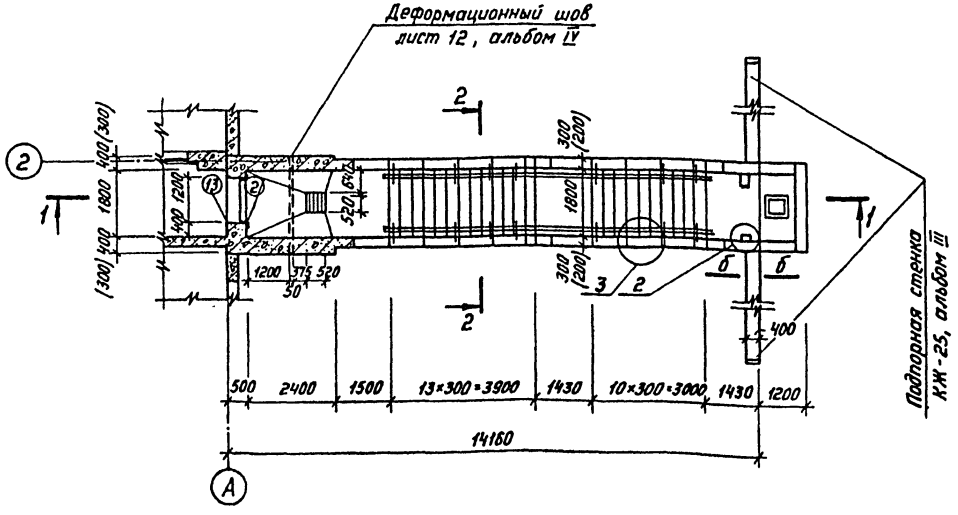

1. Наклонный вход запроектирован по т.п. 03.005-6, Выпуск 1 из сборных железобетонных элементов (см. КЖ-25, альбом II).
2. Ступени монтировать на слое свежеуложенного цементного раствора М100 толщ. 20мм. Зазоры между ступенями и бутами заделать бетоном М200.
3. Размеры в скобках даны для проекта А-IV-600-
4. Закладные детали в стенах см. на листе 5, альбом IV.

					ТП	А-II-600-301.85 А-III-600-301.85 А-IV-600-301.85	-АР
Привязан		ГИП	Самитов		06.84	Склад материалов и оборудования отдельно стоящий, заглубленный	Стадия: Р; Лист: 8; Листов:
		Нач.отд	Федотов		06.84		
		Н.контр.	Климов		06.84		
		Гл.спец.	Климов		06.84	Вход N2. План, разрезы. (Вариант из сборных блоков)	ТИПРОКОММУНДОРТРАНС г. Москва
Инв. N°		Рук.гр.	Степнов		06.84		
		Исполн.	Андронычева		06.84		

Копировал 20785-03 11 Формат А2

Инв. N° подл. | Подпись и дата | Взам. инв. N°

Альбом III

Разрез 1-1

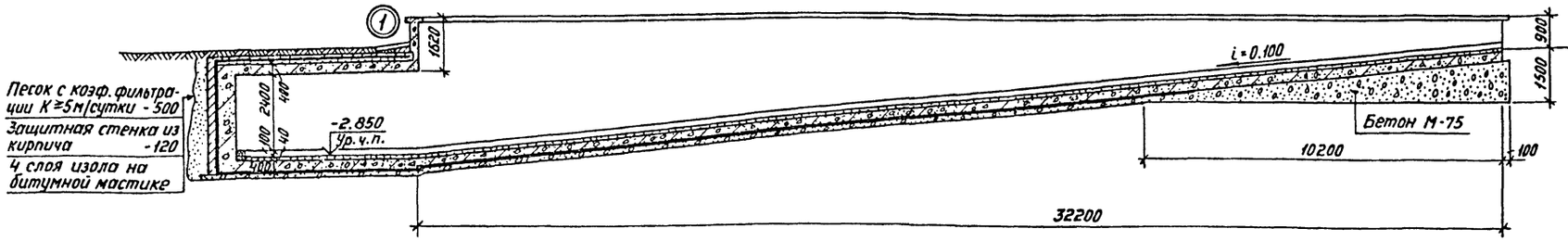

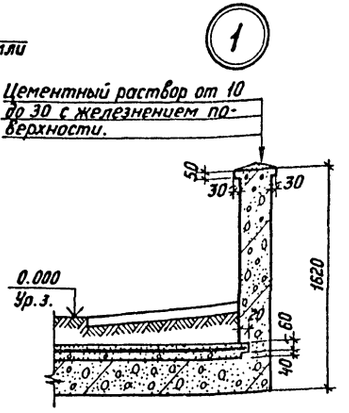

План.

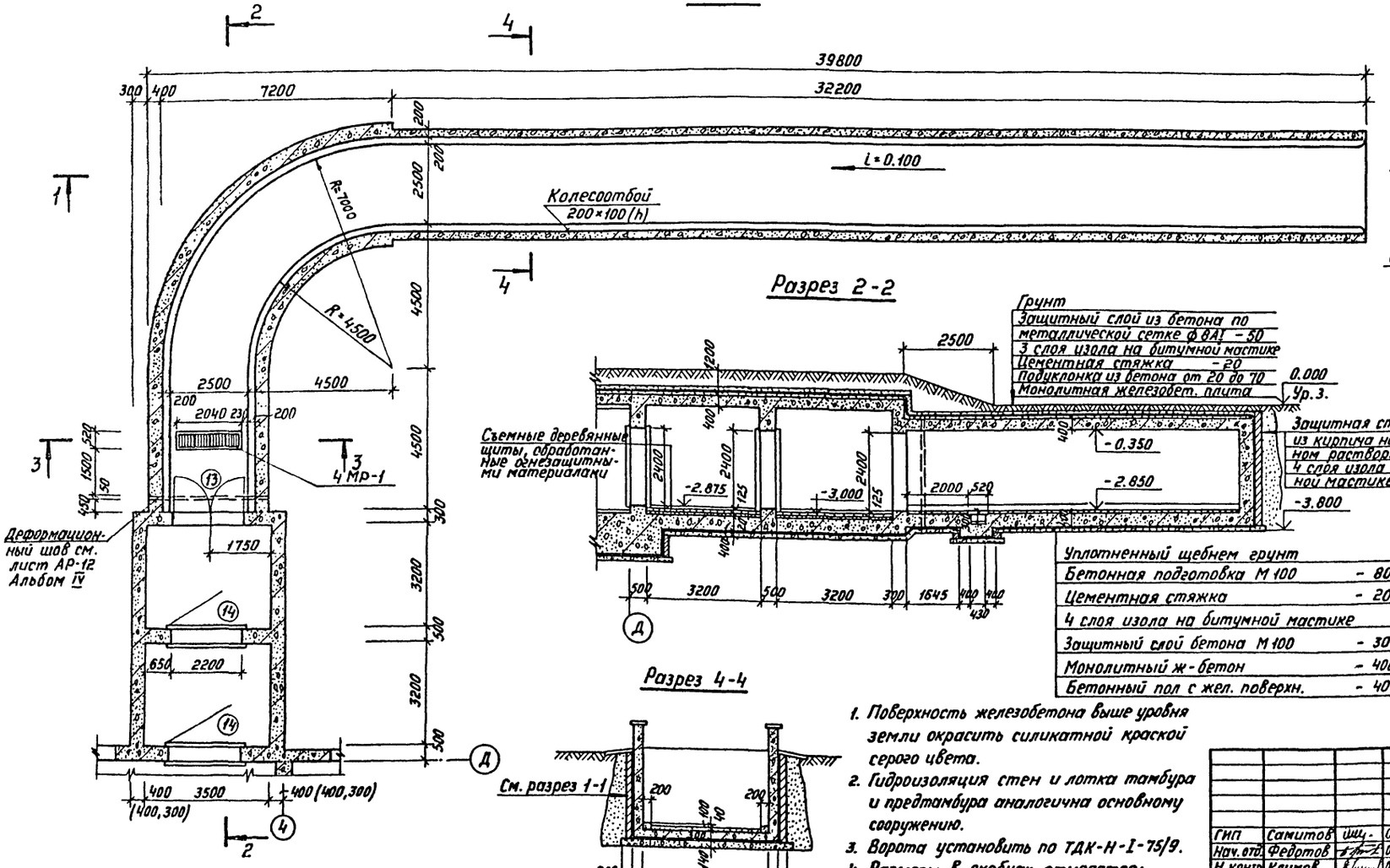

Разрез 2-2

Разрез 3-3.

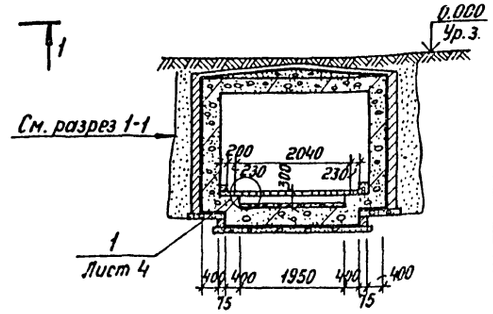

Разрез 4-4

1. Поверхность железобетона выше уровня земли окрасить силикатной краской серого цвета.
2. Гидроизоляция стен и лотка тамбура и предтамбура аналогична основному сооружению.
3. Ворота установить по ТДК-Н-I-75/9.
4. Размеры в скобках относятся: первый-к проекту А-III-600-301.85, второй-к А-IV-600-301.85

Привязан

Инв. №

ТП	А-II-600-301.85 А-III-600-301.85 А-IV-600-301.85				-АР
ГИП	Самитов		03.84	Склад материалов и оборудования отдельно стоящий, заглубленный	Стадия: Р; Лист: 9; Листов:
Нач. отд.	Федотов		03.84		
Н. контр.	Климов		03.84		
Гл. спец.	Климов		03.84	Вход №1. План. Разрезы. (Пандусный вариант).	Гипрокоммундортранс г. Москва
Рук. гр.	Степнов		03.84		
Исполн.	Кульков		03.84		

Копировал

20785-03 12 Формат А2

Инв. № подл. | Подпись и дата | Взам. инв. №

А-II-600-301.85
А-III-600-301.85
А-IV-600-301.85

Альбом III

А-II-600-301.85
А-III-600-301.85
А-IV-600-301.85

Разрез 1-1

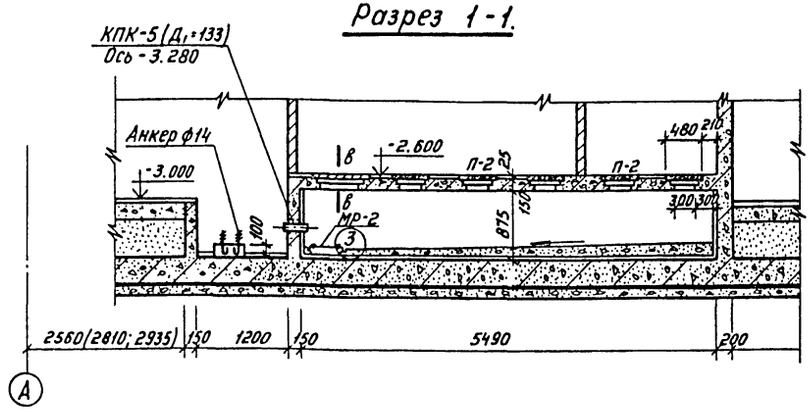

Разрез 2-2

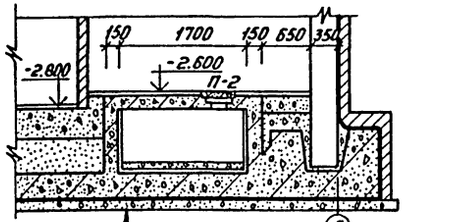

Уплотненный щебнем грунт
Бетонная подготовка - 80
Цементная стяжка - 20
4 слоя изола на битумной мастике
Защитный слой из бетона - 30
Железобетонная плита
Металлическая рубашка
Бетон от 150 до 200

Деталь установки плиты П-2 и металлической крышки.

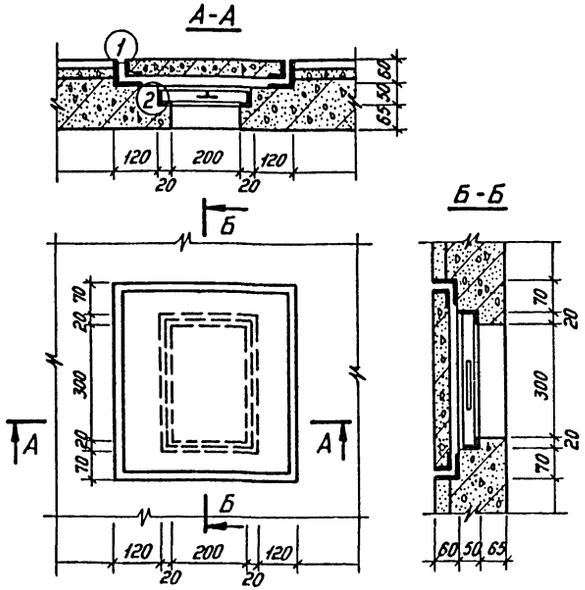

План насосной и фекального резервуара.

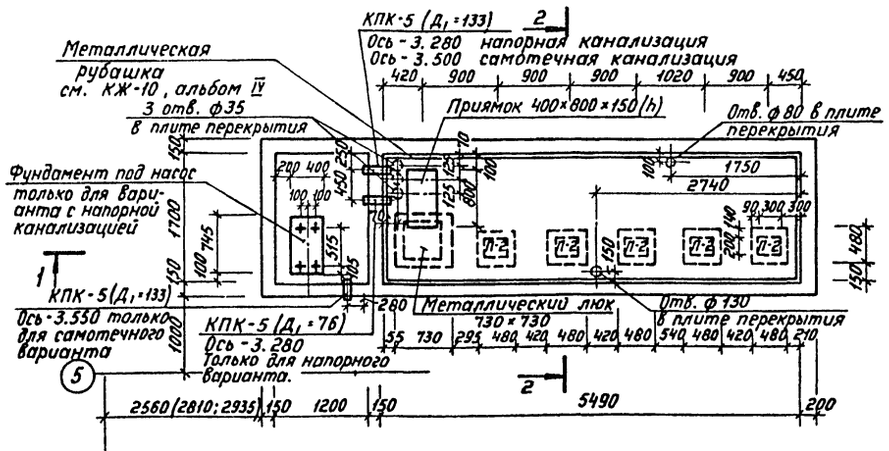

1. Фекальный резервуар запроектирован из монолитного железобетона с металлической рубашкой. Бетон для железобетонных конструкций принят марки 300.
2. На днище резервуара укладывается бетон марки „100" для создания уклона.
3. Конструкцию плиты П-2 металлической крышки и металлической решетки см. КЖИ-П2-СБ, КЖИ-29÷33 альбом V.
4. Установку закладных деталей КПК производить по серии 03.005-5, выпуск 2.

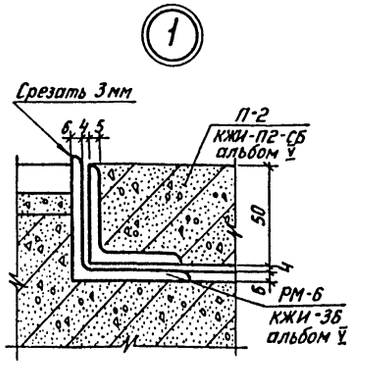

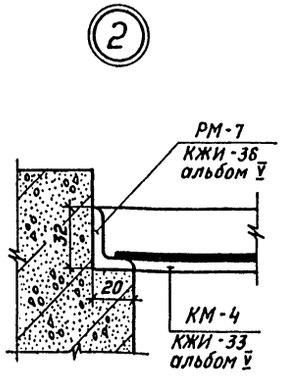

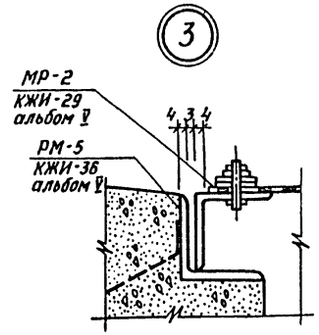

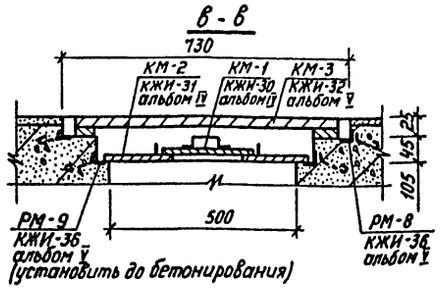

Привязан				ГИП	Самитов		06.84
				Нач. отд.	Федотов		06.84
				Н. контр.	Климов		06.84
				Гл. спец.	Климов		06.84
				Рук. гр.	Степнов		06.84
Инв. №				Исполн.	Грачева		06.84

ТП А-II-600-301.85, А-III-600-301.85, А-IV-600-301.85 -АР

Склад материалов и оборудования отдельно стоящий, заглубленный

Насосная и фекальный резервуар. План, разрезы.

Стадия	Лист	Листов
Р	10	

ГИПРОКОММУНДОРТРАНС г. Москва

Копировал

20785-03 13 Формат А2

Инв. № подл. | Подпись и дата | Взам. инв. №

Типовой проект

А-II-600-301.85

Склад материалов и оборудования отдельно стоящий, заглубленный.

Альбом III

Ведомость потребности в материалах

Сооружение в водонасыщенных грунтах

Привязан

Инв. №

Альбом III

№ строки	Наименование материала и единица измерения	Код материала	Ед. изм.	Количество Тип.	Инд.	Всего
1	Битумы нефтяные и сланцевые	025600				
2	Битумы нефтяные и строи-					
3	тельные твердых марок т	025621	168	–	20.0	20.0
4	Сортовой прокат обыкновенного качества	093000				
5	Сталь арматурная класса А-I диам.8, т	Ф8	168	–	0.04	0.04
6	диам. 12, т	Ф12	168	–	0.086	0.086
7	Итого сортового проката обыкно-					
8	венного качества класса А-I, т		168	–	0.126	0.126
9	Прокат листовой рядовой:	097100				
10	ст. 3сп ГОСТ 19904-74* -2, т	097100	168	–	0.24	0.24
11	Рифленая сталь ГОСТ 8568-77* -5, т	097100	168	–	0.46	0.46
12	Итого листового проката рядового, т		168	–	0.484	0.484
13	То же к стали класса С38/23, т		168	–	0.605	0.605
14	Металлоизделия промышленного					
15	назначения /метизы/ т	120000	168	0.068	–	0.068
16	Сталь сортовая конструкционная	095000				
17	Прокат из стали с пределом					
18	текучести 33-40кг/мм²:	095003				
19	КПК, двери, ставни, закладные, т		168	8.53	0.991	9.521
20	ст. 3сп ГОСТ 8509-72* L45×45×4, т		168	–	0.186	0.186

Примечание: в графе „тип" указано количество материалов, потребное для изготовления типовых и стандартных изделий; в графе „инд"- индивидуальных /не типовых/ конструкций и изделий.

Взам. инв. №

Подпись и дата

Инв. №

Привязан

ТП А-II-600-301.85 - АРВМ

ГИП	Самитов		06.84
Нач отд	Федотов		06.84
Н. контр	Климов		06.84
Гл. спец.	Климов		06.84
Рук. гр.	Степнов		06.84
Исполн.	Соколова		06.84

Ведомость потребности в материалах

Стадия	Лист	Листов
Р	1	3

Гипрокоммундортранс г. Москва

Инв. № подл.

№ строки	Наименование материала и единица измерения	Код материала	Ед. изм.	Количество Тип.	Инд.	Всего
1	L50×50×5, т		168	–	0.33	0.33
2	L40×40×3, т		168	–	1.88	1.88
3	ст.3сп ГОСТ 103-76 -5, т		168	–	0.75	0.75
4	-10, т		168	–	0.25	0.25
5	ГОСТ 8239-72* I14, т		168	–	0.55	0.55
6	Итого стали конструкционной, т		168	8.53	4.937	13.467
7	То же к стали класса С38/23, т		168	10.66	6.17	16.83
8	Всего сортового проката обыкновенного					
9	Качества, стали сортовой конструкционной					
10	Металлоизделий промышл. назначения,					
11	Листового проката в натуральной массе, т		168	8.598	5.547	14.145
12	Всего приведенной к стали А-I, т		168	–	0.126	0.126
13	Всего к стали класса С38/23, т		168	10.66	6.775	17.435
14	Всего стали к классам А-I, С38/23, т		168	10.66	6.901	17.561
15	Трубы стальные /всего/ т	131700	168	–	2.667	2.667
16	то же, м		006	–	883.0	883.0
17	Трубы катаные /общего назначения					
18	ГОСТ 8734-75* Ф20×4.5 т	131900	168	–	0.10	0.10
19	то же м		006	–	57.4	57.4
20	Ф40×4,5 т		168	–	0.047	0.047
21	то же м		006	–	9.6	9.6
22	Трубы сварные водогазопроводные	138500				
23	ГОСТ 3262-75* Ф32×3,2 т		168	–	2.52	2.52
24	то же м		006	–	816.0	816.0
25	Материалы лакокрасочные кг	231000	116	–	540.0	540.0
26	Продукция лесозаготовительной и					

Привязан

Инв. №

Изм.	Лист	№ докум.	Подпись	Дата

ТП А-II-600-301.85 - АРВМ

Лист 2

Альбом III

№ строки	Наименование материала и единица измерения	Код материала	Ед. изм	Количество Тип.	Инд.	Всего
1	лесопильно-деревообрабатывающей					
2	промышленности:	530000				
3	Пиломатериалы качественные, м³	533100	113	18.7	–	18.7
4	Блоки дверные в сборе м²	536110	055	22.0	–	22.0
5	Плиты древесноволокнистые твердые, м²	553622	055	32.0	–	32.0
6	Расход пиломатериалов в круглом лесе, м³		113	28.7	–	28.7
7	Щебень м³	571110	113	–	307.0	307.0
8	Песок строительный природный м³	571140	113	–	290.0	290.0
9	Цемент	573000				
10	Портландцемент:	573110				
11	М300 т	573151	168	–	40.1	40.1
12	М400 т	573112	168	–	56.0	56.0
13	Цемент в натуральной массе т		168	–	98.1	98.1
14	Цемент приведенный к марке 400, т		168	–	93.0	93.0
15	Кирпич строительный, тыс. шт.	574120	798	–	32.0	32.0
16	Плитки керамические для					
17	полов /метлахские/ м²	575240	055	–	43.5	43.5
18	Материалы рулонные кровельные					
19	и гидроизоляционные:	577403				
20	изол м²	577403	055	–	8030.0	8030.0
21	Стекло строительное	591000				
22	Стеклоткань тыс. м²	595201	056	–	0.88	0.88
23						
24						
25						

Взам. инв. №

Подпись и дата

Инв. № подл.

Привязан

Инв. №

Изм.	Лист	№ докум.	Подпись	Дата

ТП А-II-600-301.85 - АРВМ

Лист 3

ТИПОВОЙ ПРОЕКТ

А-III-600-301.85

Склад материалов и оборудования, отдельно стоящий, заглубленный.

Альбом III

Ведомость потребности в материалах.

Сооружение в водонасыщенных грунтах

Привязан

Инв. №

Альбом III

Номер строки	Наименование материала и единица измерения	Код Материала	Код Ед. изм.	Количество Тип.	Количество Инд.	Количество Всего
1	Битумы нефтяные и сланцевые	025600				
2	Битумы нефтяные и строительные твердых марок т	025621	168	—	20.0	20.0
3	Сортовой прокат обыкновенного качества:	093000				
4	Сталь арматурная класса AI диам.8,т	ф8	168	—	0.04	0.04
5	диам.12,т	ф12	168	—	0.086	0.086
6	Итого сортового проката обыкновенного качества класса AI, т		168	—	0.126	0.126
7	Прокат листовой рядовой:	097100				
8	ст 3 сп ГОСТ 19904-74* -2, т	097100	168	—	0.024	0.024
9	Рифленая сталь ГОСТ 8568-77*-5,т	097100	168	—	0.46	0.46
10	Итого листового проката рядового, т		168	—	0.484	0.484
11	То же к стали класса С38/23, т		168	—	0.605	0.605
12	Металлоизделия промышленного					
13	назначения /метизы/, т	120000	168	0.068	—	0.068
14	Сталь сортовая конструкционная:	095000				
15	Прокат из стали с пределом					
16	текучести 33-40 кг/мм²:	095003				
17	КПК, двери, ставни, закладные, т		168	8.53	0.991	9.521
18	ст 3 сп ГОСТ 8509-72* L45×45×4, т		168	—	0.186	0.186

Примечание: В графе „Тип." указано количество материалов, потребное для изготовления типовых и стандартных изделий; В графе „Инд." - индивидуальных (нетиповых) конструкций и изделий.

Привязан

Инв. №

ТП А-III-600-301.85 -АРВМ			
ГИП	Самитов		06.84
Нач. отд.	Федотов		06.84
Н. контр.	Климов		06.84
Гл. спец.	Климов		06.84
Рук. гр.	Степнов		06.84
Исполн.	Соколова		06.84

Ведомость потребности в материалах.

Стадия	Лист	Листов
Р	1	3

Гипрокоммундортранс г. Москва

Инв. № подл. | Подпись и дата | Взам. инв. №

Номер строки	Наименование материала и единица измерения	Код Материала	Код Ед. изм.	Количество Тип.	Количество Инд.	Количество Всего
1	L 50×50×5, т		168	—	0.33	0.33
2	L 40×40×3, т		168	—	1.88	1.88
3	ст 3 сп ГОСТ 103-76 -5, т		168	—	0.75	0.75
4	-10, т		168	—	0.25	0.25
5	ГОСТ 8239-72* I 14, т		168	—	0.55	0.55
6	Итого стали конструкционной, т		168	8.53	4.937	13.467
7	То же к стали класса С38/23, т		168	10.66	6.17	16.83
8	Всего сортового проката обыкновенного					
9	качества, стали сортовой конструкционной					
10	металлоизделий промышл. назначения,					
11	листового проката в натуральной массе, т		168	8.598	5.547	14.145
12	Всего приведенной к стали AI, т		168	—	0.126	0.126
13	Всего к стали класса С38/23, т		168	10.66	6.775	17.435
14	Всего стали к классам AI, С38/23, т		168	10.66	6.901	17.561
15	Трубы стальные /всего/ т	131700	168	—	2.667	2.667
16	То же м		006	—	883.0	883.0
17	Трубы катаные /общего назначения/					
18	ГОСТ 8734-75* ф20×4.5 т	131900	168	—	0.10	0.10
19	То же м		006	—	57.4	57.4
20	ф40×4.5 т		168	—	0.047	0.047
21	То же м		006	—	9.6	9.6
22	Трубы сварные водогазопроводные	138500				
23	ГОСТ 3262-75* ф32×3.2 т		168	—	2.52	2.52
24	То же м		006	—	816.0	816.0
25	Материалы лакокрасочные, кг	231000	116	—	540.0	540.0
26	Продукция лесозаготовительной и					

Привязан

Инв. №

Изм.	Лист	№ докум.	Подпись	Дата	ТП А-III-600-301.85 -АРВМ	Лист 2

20.185-03 51

Альбом III

Номер строки	Наименование материала и единица измерения	Код Материала	Код Ед. изм.	Количество Тип.	Количество Инд.	Количество Всего
1	лесоп. - деревообрабат. промышленности:	530000				
2	Пиломатериалы качественные, м³	533100	113	18.7	—	18.7
3	Блоки дверные в сборе, м²	536110	055	22.0	—	22.0
4	Плиты древесноволокнистые твердые, м²	553622	055	32.0	—	32.0
5	Расход пиломатериалов в круглом лесе, м³		113	28.7	—	28.7
6	Щебень, м³	571110	113	—	304.0	304.0
7	Песок строительный природный м³	571140	113	—	280.0	280.0
8	Цемент	573000				
9	Портландцемент:	573110				
10	М 300 т	573151	168	—	39.8	39.8
11	М 400 т	573112	168	—	56.5	56.5
12	Цемент в натуральной массе т		168	—	98.0	98.0
13	Цемент, приведенный к марке 400 т		168	—	93.0	93.0
14	Кирпич строительный, тыс. шт.	574120	798	—	32.0	32.0
15	Плитки керамические для полов					
16	/метлахские/ м²	575240	055	—	43.5	43.5
17	Материалы рулонные кровельные					
18	и гидроизоляционные:	577403				
19	Изол м²	577403	055	—	7920.0	7920.0
20	Стекло строительное	591000				
21	Стеклоткань тыс. м²	595201	056	—	0.88	0.88
22						
23						
24						
25						
26						

Привязан

Инв. №

Изм.	Лист	№ докум.	Подпись	Дата	ТП А-III-600-301.85 -АРВМ	Лист 3

ТИПОВОЙ ПРОЕКТ

А - IV - 600-301.85

Склад материалов и оборудования, отдельно стоящий, заглубленный.

Альбом III

Ведомость потребности в материалах. Сооружение в водонасыщенных грунтах.

Привязан

Инв. №

Альбом III

Номер строки	Наименование материала и единица измерения	Код Материала	Код Ед. изм.	Количество Тип.	Количество Инд.	Количество Всего
1	Битумы нефтяные и сланцевые	025600				
2	Битумы нефтяные и строитель-					
3	ные твердых марок, т	025621	168	—	19.7	19.7
4	Сортовой прокат обыкновенного качества:	093000				
5	Сталь арматурная класса AI диам.8, т	ф 8	168	—	0.04	0.04
6	диам.12, т	ф12	168	—	0.086	0.086
7	Итого сортового проката обыкно-					
8	венного качества класса AI, т		168	—	0.126	0.126
9	Прокат листовой рядовой:	097100				
10	ст 3сп ГОСТ 19904-74* -2, т	097100	168	—	0.024	0.024
11	Рифленая сталь ГОСТ 8568-77* -5, т	097100	168	—	0.46	0.46
12	Итого листового проката рядового, т		168	—	0.484	0.484
13	То же к стали класса С38/23, т		168	—	0.605	0.605
14	Металлоизделия промышленного					
15	назначения / метизы / т	120000	168	0.068	—	0.068
16	Сталь сортовая конструкционная:	095000				
17	Прокат из стали с пределом					
18	текучести 33-40 кг/мм²:	095003				
19	КПК, двери, ставни, закладные, т		168	8.53	0.991	9.521
20	ст.3сп ГОСТ 8509-72* ∠ 45×45×4, т		168	—	0.186	0.186

Примечание: В графе „Тип" указано количество материалов, потребное для изготовления типовых и стандартных изделий; В графе „Инд." - индивидуальных (нетиповых) конструкций и изделий.

Привязан

Инв. №

ТП А-IV-600-301.85 -АРВМ				
ГИП	Самитов		06.84	
Нач.отд	Федотов		06.84	Ведомость потребности в материалах.
Н.контр.	Климов		06.84	Стадия: Р; Лист: 1; Листов: 3
Гл.спец.	Климов		06.84	Гипрокоммундортранс г. Москва
Рук.гр.	Степнов		06.84	
Исполн.	Соколова		06.84	

Инв. № подл. | Подпись и дата | Взам. инв. №

Номер строки	Наименование материала и единица измерения	Код Материала	Код Ед. изм.	Количество Тип.	Количество Инд.	Количество Всего
1	∠ 50×50×5 т		168	—	0.33	0.33
2	∠ 40×40×3 т		168	—	1.88	1.88
3	ст 3сп ГОСТ 103-76 -5, т		168	—	0.75	0.75
4	-10, т		168	—	0.25	0.25
5	ГОСТ 8239-72* I 14, т		168	—	0.55	0.55
6	Итого стали конструкционной, т		168	8.53	4.937	13.467
7	То же к стали класса С38/23, т		168	10.66	6.17	16.83
8	Всего сортового проката обыкновенного					
9	качества, стали сортовой конструкционной,					
10	металлоизделий промышл. назначения,					
11	листового проката в натуральной массе, т		168	8.598	5.547	14.145
12	Всего приведенной к стали AI, т		168	—	0.126	0.126
13	Всего к стали класса С38/23, т		168	10.66	6.775	17.435
14	Всего стали к классам AI, С38/23, т		168	10.66	6.901	17.561
15	Трубы стальные / всего / т	131700	168	—	2.667	2.667
16	То же м		006	—	883	883
17	Трубы катаные / общего назначения /					
18	ГОСТ 8734-75* ф20×4.5 т	131900	168	—	0.10	0.10
19	То же м		006	—	57.4	57.4
20	ф40×4.5 т		168	—	0.047	0.047
21	То же м		006	—	9.6	9.6
22	Трубы сварные водогазопроводные	138500				
23	ГОСТ 3262-75* ф32×3.2 т		168	—	2.52	2.52
24	То же м		006	—	816.0	816.0
25	Материалы лакокрасочные, кг	231000	116	—	540.0	540.0
26	Продукция лесозаготовительной и					

Привязан

Инв. №

Изм	Лист	№ докум.	Подпись	Дата	ТП А-IV-600-301.85 -АРВМ	Лист 2

20785-04

Альбом III

Номер строки	Наименование материала и единица измерения	Код Материала	Код Ед. изм.	Количество Тип.	Количество Инд.	Количество Всего
1	лесоп.-деревообрабат. промышленности:	530000				
2	Пиломатериалы качественные, м³	533100	113	18.7	—	18.7
3	Блоки дверные в сборе, м²	536110	055	22.0	—	22.0
4	Плиты древесноволокнистые твердые, м²	553622	055	32.0	—	32.0
5	Расход пиломатериалов в круглом лесе, м³		113	28.7	—	28.7
6	Щебень м³	571110	113	—	302.0	302.0
7	Песок строительный природный, м³	571140	113	—	265.0	265.0
8	Цемент	573000				
9	Портландцемент:	573110				
10	М 300, т	573151	168	—	39.5	39.5
11	М 400, т	573112	168	—	55.3	55.3
12	Цемент в натуральной массе, т		168	—	96.2	96.2
13	Цемент, приведенный к марке 400, т		168	—	92.5	92.5
14	Кирпич строительный, тыс.шт.	574120	798	—	31.0	31.0
15	Плитки керамические для					
16	полов / метлахские / м²	575240	055	—	43.5	43.5
17	Материалы рулонные кровельные					
18	и гидроизоляционные:	577403				
19	Изол м²	577403	055	—	7781.0	7781.0
20	Стекло строительное	591000				
21	Стеклоткань, тыс. м²	595201	056	—	0.88	0.88
22						
23						
24						
25						
26						

Привязан

Инв. №

Изм	Лист	№ докум.	Подпись	Дата	ТП А-IV-600-301.85 -АРВМ	Лист 3

Инв. № подл. | Подпись и дата | Взам. инв. №

Альбом III

Ведомость рабочих чертежей основного комплекта

Лист	Наименование	Примечание
1	Общие данные	
2	фундаментная плита. План выпусков Сечения 1-1÷4-4. Узел „А"	
3	фундаментная плита Сечения 5-5÷12-12. Узлы „Б" и „В" Спецификация. Ведомости	
4	фундаментная плита Армирование Разрезы.	
5	фундаментная плита. Спецификация. Ведомости	
6	Монтажная схема сборных и монолитных конструкций. раскладка соединительных каркасов	
7	Спецификация арматурных изделий на монолитные колонны Ведомость.	
8	Монолитные стеновые панели МСП1÷МСП10. Армирование	
9	Монолитные стеновые панели МСП1÷МСП10. Спецификация Ведомости.	
10	Железобетонные и кирпичные перегородки. Армирование. Детали.	
11	Железобетонные и кирпичные перегородки Спецификации. Ведомости.	
12	Тамбур входа N1. Армирование нижней плиты П-1, стены С-1.	
13	Тамбур входа №1. Армирование стен С-2÷С4.	
14	Тамбур входа N1 Армирование стены С-5, верхней плиты П-2 Ведомость деталей.	
15	Тамбур входа N1. Спецификация арматурных изделий (А-II-600-301.85).	
16	Тамбур входа N1. Спецификация арматурных изделий (А-III-600-301.85).	
17	Тамбур входа №1. Спецификация арматурных изделий (А-IV-600-301.85). Ведомость расхода стали.	
18	Тамбур входа №2. Армирование фундаментной плиты, стены С-1.	
19	Тамбур входа №2 Армирование стен С2÷С5.	
20	Тамбур входа N2 Армирование плиты покрытия. Спецификация арматурных изделий (А-II-600-301.85)	
21	Тамбур входа N2 Ведомость деталей. Спецификация арматурных изделий (А-III-600-301.85)	
22	Тамбур входа N2. Спецификация арматурных изделий (А-IV-600-301.85). Ведомость расхода стали.	
23	Наклонный вход N1 (N2) Армирование.	
24	Наклонный вход N1 (N2). Спецификация. Ведомости.	
25	Наклонный вход N1 (N2). Раскладка сборных элементов.	
26	фекальный резервуар и насосная. Армирование. Спецификация. Ведомости	

Ведомость ссылочных и прилагаемых документов

Обозначение	Наименование	Примечание
	Ссылочные документы	
У-01-01/80 в.0-2,1,2,4,5	Унифицированные сборно-монолитные конструкции заглубленных помещений с перекрытием балочного типа	
03.005-6, вып. 0,2	Входы, подходные галереи, тамбуры и шлюзы, аварийные выходы, грузовые въезды и рампы из сборных железобетонных блоков в убежищах II-IV классов	
1.055.1-1	Ступени бетонные и железобетонные	
ТДК-Н-1-70, часть II раздел II, Альбом 2.	Аварийные выходы, воздухозаборные воздуховыбросные и газовыхлопные устройства	
ГОСТ 13579-78	Блоки бетонные для стен подвалов	
1.400-6/76.1	Унифицированные закладные детали сборных железобетонных конструкций, зданий промышленных предприятий	
	Прилагаемые документы	
А-II-600-301.85 А-III-600-301.85 Альбом V А-IV-600-301.85	Строительные изделия	
А-II-600-301.85 А-III-600-301.85 КЖ ВМ А-IV-600-301.85	Ведомости потребности в материалах.	на 6 страницах

Ведомость спецификаций

Лист	Наименование	Примечание
3	Спецификация арматурных изделий на фундаментную плиту	
5	Спецификация арматурных изделий на выпуски из плиты	
6	Спецификация арматурных изделий на монолитные колонны	
9	Спецификация арматурных изделий на монолитные стеновые панели МСП1÷МСП10	
11	Спецификация арматурных изделий на перегородки	
15	Спецификация арматурных изделий на тамбур входа N1 (А-II-600-301.85).	
16	Спецификация арматурных изделий на тамбур входа N1 (А-III-600-301.85)	
17	Спецификация арматурных изделий на тамбур входа №1 (А-IV-600-301.85)	
20	Спецификация арматурных изделий на тамбур входа N2 (А-II-600-301.85).	
21	Спецификация арматурных изделий на тамбур входа №2 (А-III-600-301.85).	
22	Спецификация арматурных изделий на тамбур входа №2 (А-IV-600-301.85).	
24	Спецификация арматурных изделий на наклонный вход	
25	Спецификация сборных элементов	
26	Спецификация арматурных изделий на фекальный резервуар и насосную.	

Ведомость объемов сборных бетонных и железобетонных конструкций по рабочим чертежам основного комплекта марки КЖ

	Наименование группы элементов конструкций	Код	Кол. м³	Примеч.
1	Панели стеновые наружные	583100	74,8	
2	Плиты перекрытий	584200	71,4	
3	Балки	582200	32,8	
4	Блоки стен подвалов бетонные	574106	7,96	для варианта со сборным входом
5	Элементы лестниц	589100	3,6	
6	Элементы рам	582700	65,56*	то же
7	Детали смотровых колодцев	585500	6,4	
	Всего сборного бетона и железобетона		262,52	

1 Материалы на изготовление сборных бетонных и железобетонных конструкций учтены в ведомости потребности в материалах и отдельно не учитываются.

2. *) Объемы сборного железобетона приняты для сооружения класса А-II (для двух входов).

Типовой проект разработан в соответствии с действующими нормами и правилами и обеспечивает пожаробезопасную и взрывобезопасную эксплуатацию сооружения при соблюдении предусмотренных проектом мероприятий.

Гл. инженер проекта /Самитов/
(разработчик типового проекта)
Гл. инженер проекта
(привязавший типовой проект / /

Согласовано: Рук. гр. ЗМ, Рук. гр. АОВ, Ст. инж. ТМ, Мамренко, Антохина, Французов

Согласовано: Рук. гр. АР, Гл. спец. ОВ, Рук. гр. ВК, Степнов, Балашов, Соболева

Взам. инв. №, Подпись и дата, Инв. № подл.

Инв. №				Привязан	
				ТП А-II-600-301.85 А-III-600-301.85 А-IV-600-301.85 -КЖ	
Гл. инж. пр.	Самитов		06.84		
Нач. отд.	Федотов		06.84	Склад материалов и оборудования отдельно стоящий заглубленный	Стадия: Р; Лист: 1; Листов:
Н. контр.	Климов		06.84		
Гл. спец.	Климов		06.84		
Рук. гр.	Фугельзанг		06.84	Общие данные	Гипрокоммундортранс г. Москва
Исполн.	Хромова		06.84		

20785-03 17

Альбом III

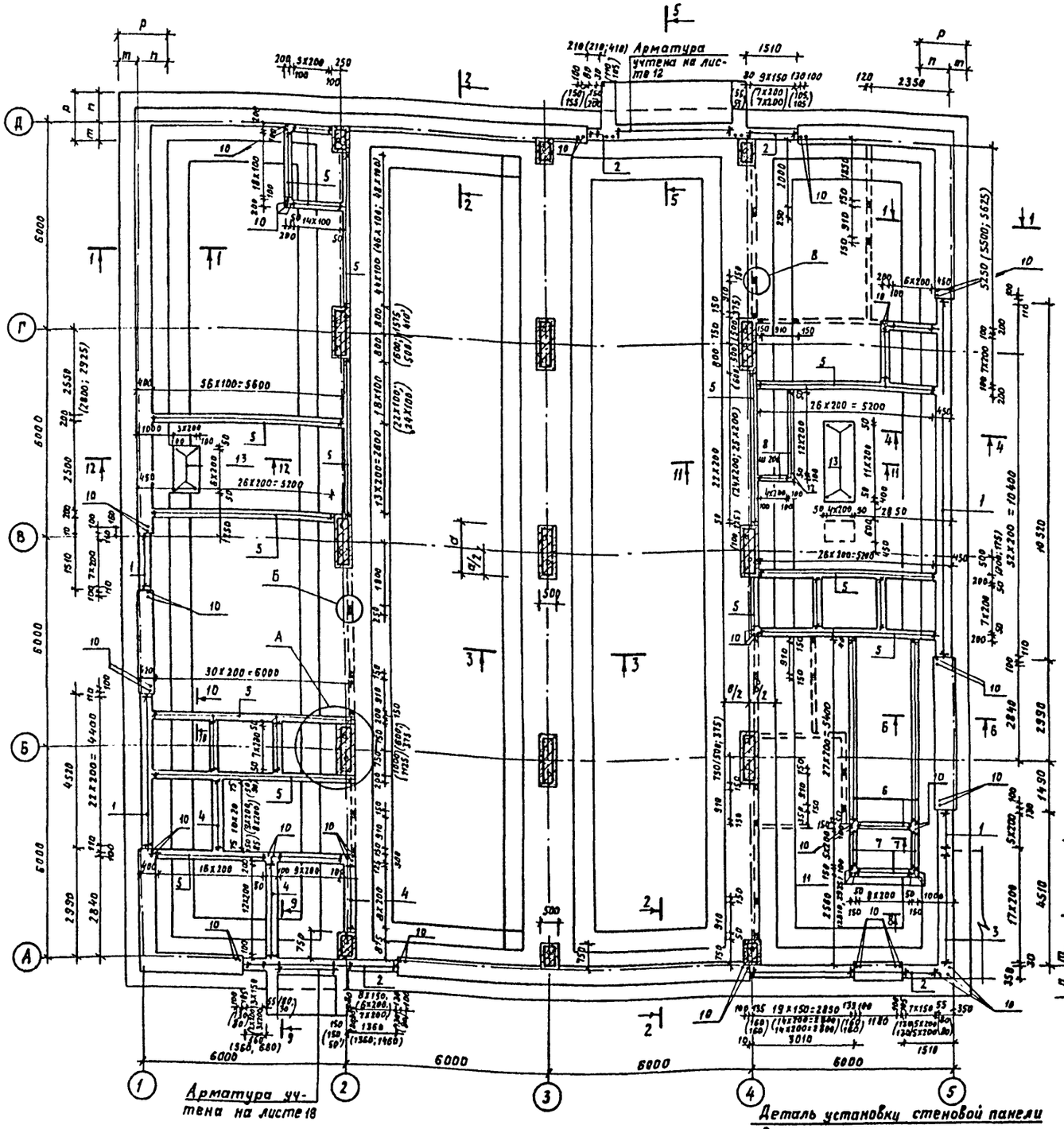

1. Данный лист смотреть совместно с листами 3,4,5.
2. Армирование колонн см. листы 6,7.
3. Каркасы поз. 1 и 2 ставить большей арматурой наружу.
4. Показатели в скобках вены: первый для проекта А-II-600-301.85, второй- для проекта А-IV-600-301.85.

Марка проекта	a мм	б мм	c	d мм	к мм	m мм	n мм	n' мм	p мм	n мм	H мм
А-II-600-301.85	1500	1500	-4,150	450	600	525	875	525	1400	500	1050
А-III-600-301.85	1000	1500	-4.050	400	600	475	825	475	1300	400	950
А-IV-600-301.85	750	1200	-4,000	350	400	425	775	425	1200	350	900

Привязан

Инв.№

Инв.№ подл. | Подпись и дата | Взам. инв.№

А-II-600-301.85
А-III-600-301.85
А-IV-600-301.85

ТП	А-II-600-301.85 А-III-600-301.85 А-IV-600-301.85				-КЖ
ГИП	Самитов		06.84	Склад материалов и оборудования отдельно стоящий заглубленный	Стадия: Р; Лист: 2; Листов:
Нач.отд.	Федотов		06.84		
Н.контр.	Климов		06.84		
Гл.спец.	Кашпов		06.84	Фундаментная плита. План выпусков. Сечения 1-1÷4-4. Узел „А"	Гипрокоммунтрансг. Москва
Рук.гр.	Фигельзанг		06.84		
Вед.инж.	Ермольникова		06.84		

Копировал: Храпунова
20785-03 18 Формат: А2

Альбом III

5-5

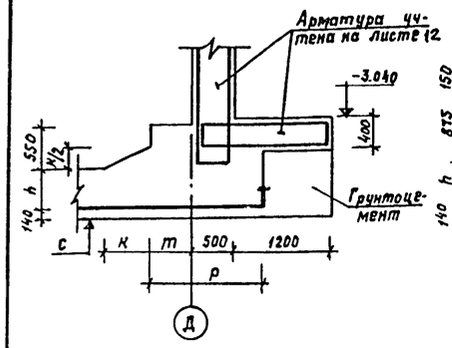

6-6

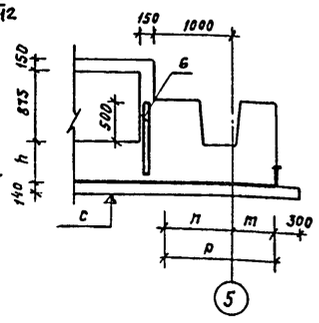

7-7

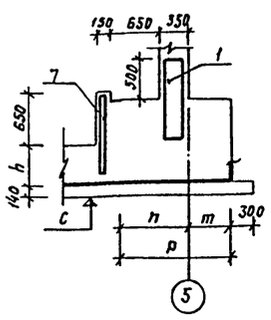

8-8

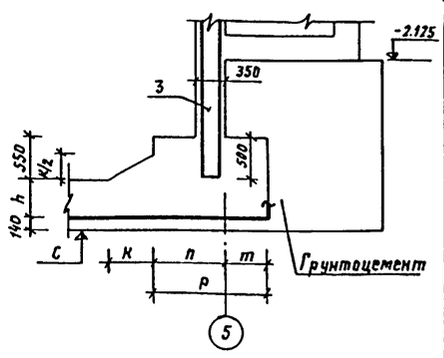

9-9

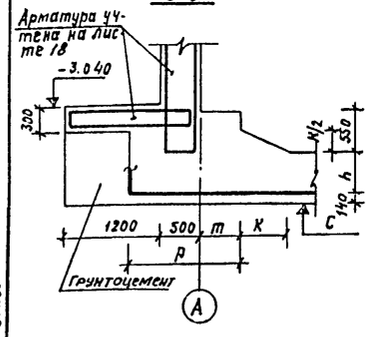

10-10

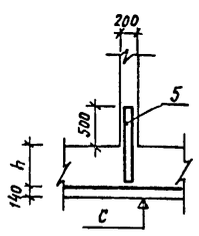

11-11

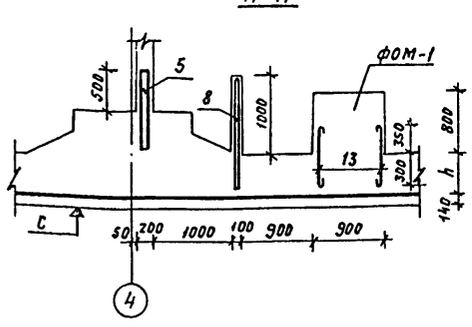

12-12

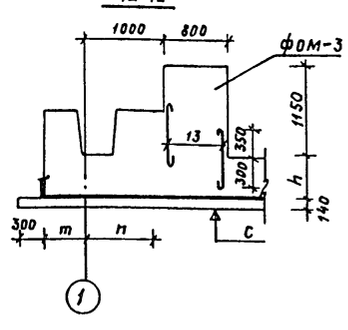

5

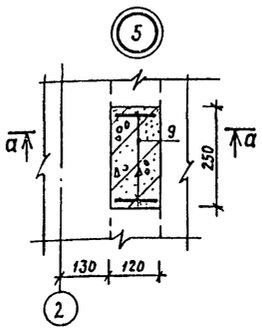

8

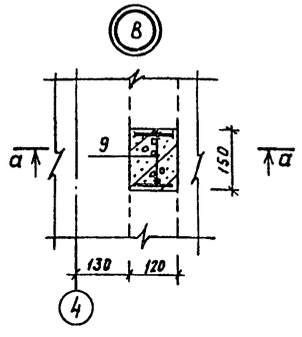

а-а

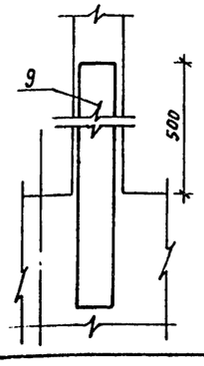

Спецификация арматурных изделий на выпуски из плиты (продолжение)

Формат	Зона	Поз.	Обозначение	Наименование	Кол.	Примеч.
				Детали		
				ф 12 А III ГОСТ 5781-82		
А2		10	Альбом III КЖ-3	е=950	51	
А2		11	— " —	е=1100	6	
А2		12	— " —	е=1450	3	
				ф 10 А I ГОСТ 5781-82		
А2		13	— " —	е=800	48	
				А-III-600-301.85		
				Сборочные единицы		
А2		1	Альбом V КЖИ-1	Каркас плоский Кр 108	90	
А4		2	— " — КЖИ-1	— " — Кр 109	40	
А4		3	— " — КЖИ-2	— " — Кр 101	17	
А4		4	— " — КЖИ-2	— " — Кр 102	42	
А4		5	— " — КЖИ-2	— " — Кр 103	440	
А4		6	— " — КЖИ-2	— " — Кр 104	65	
А4		7	— " — КЖИ-2	— " — Кр 105	21	
А4		8	— " — КЖИ-2	— " — Кр 106	18	
А4		9	— " — КЖИ-2	— " — Кр 107	14	
				Детали		
				ф 12 А III ГОСТ 5781-82		
А2		10	Альбом III КЖ-3	е=850	54	
А2		11	— " —	е=1000	6	
А2		12	— " —	е=1350	3	
				ф 10 А I ГОСТ 5781-82		
А2		13	— " —	е=800	48	
				А-IV-600-301.85		
				Сборочные единицы		
А4		1	Альбом V КЖИ-1	Каркас плоский Кр 110	90	
А4		2	— " — КЖИ-1	— " — Кр 111	43	
А4		3	— " — КЖИ-2	— " — Кр 101	17	
А4		4	— " — КЖИ-2	— " — Кр 102	41	
А4		5	— " — КЖИ-2	— " — Кр 103	446	
А4		6	— " — КЖИ-2	— " — Кр 104	65	
А4		7	— " — КЖИ-2	— " — Кр 105	21	
А4		8	— " — КЖИ-2	— " — Кр 106	18	
А4		9	— " — КЖИ-2	— " — Кр 107	44	
				Детали		
				ф 12 А III ГОСТ 5781-82		
А2		10	Альбом III КЖ-3	е=800	54	
А2		11	— " —	е=950	6	
А2		12	— " —	е=1300	3	
				ф 10 А I ГОСТ 5781-82		
А2		13	— " —	е=800	48	

Спецификация арматурных изделий на выпуски из плиты

Формат	Зона	Поз.	Обозначение	Наименование	Кол.	Примеч.
				А-II-600-301.85		
				Сборочные единицы		
А4		1	Альбом V КЖИ-1	Каркас плоский Кр 100	90	
А4		2	— " — КЖИ-1	— " — Кр 100	53	
А4		3	— " — КЖИ-2	— " — Кр 101	17	
А4		4	— " — КЖИ-2	— " — Кр 102	43	
А4		5	— " — КЖИ-2	— " — Кр 103	433	
А4		6	— " — КЖИ-2	— " — Кр 104	65	
А4		7	— " — КЖИ-2	— " — Кр 105	21	
А4		8	— " — КЖИ-2	— " — Кр 106	18	
А4		9	— " — КЖИ-2	— " — Кр 107	44	

Ведомость расхода стали, кг

Марка проекта	Изделия арматурные												Всего
	Арматура класса												
	А I			А III									
	ГОСТ 5781-82												
	ф 8	ф 10	Итого	ф 8	ф 10	ф 12	ф 16	ф 18	ф 20	ф 22	ф 25	Итого	
А-II-600-301.85	25,2	23,8	49,0	177,1	119,0	979,3	—	—	—	—	557,7	1833,1	1882,1
А-III-600-301.85	25,2	23,8	49,0	173,8	119,0	969,2	—	—	225,0	120,0	—	1606,2	1655,2
А-IV-600-301.85	25,2	23,8	49,8	175,1	119,0	979,2	144,0	86,0	—	—	—	1503,3	1552,3

1. Данный лист смотреть совместно с листами 2, 4, 5.

Привязан

Инв. №

ГИП	Самитов		06.84	ТП А-II-600-301.85 А-III-600-301.85 А-IV-600-301.85 — КЖ
Нач. отд	Федотов		06.84	
Н. контр.	Климов		06.84	
Гл. спец.	Климов		06.84	Склад материалов и оборудованая отдельно стоящий заглубленный фундаментная плита. Сечения 5-5÷12-12. Узлы „Б" и „В". Спецификация. Ведомости
Рук. гр.	Фугельзанг		06.84	
Вед. инж.	Столяниновa		06.84	

Стадия	Лист	Листов
Р	3	

Гипрокоммунэнергострой г. Москва

Взам. инв. №

Подпись и дата

Инв. № подл.

Копировал: Храпунова 20785-03 19 формат: А2

Альбом III

Раскладка нижних арматурных сеток

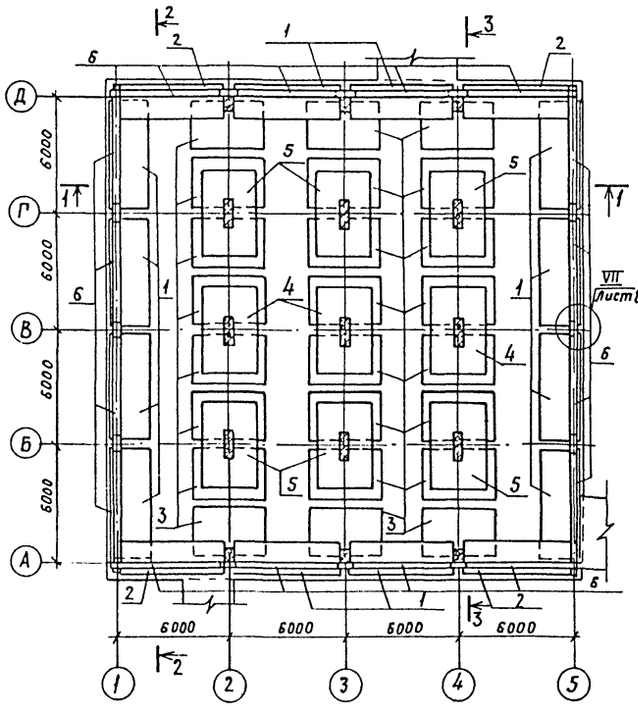

Раскладка верхних стыковых сеток

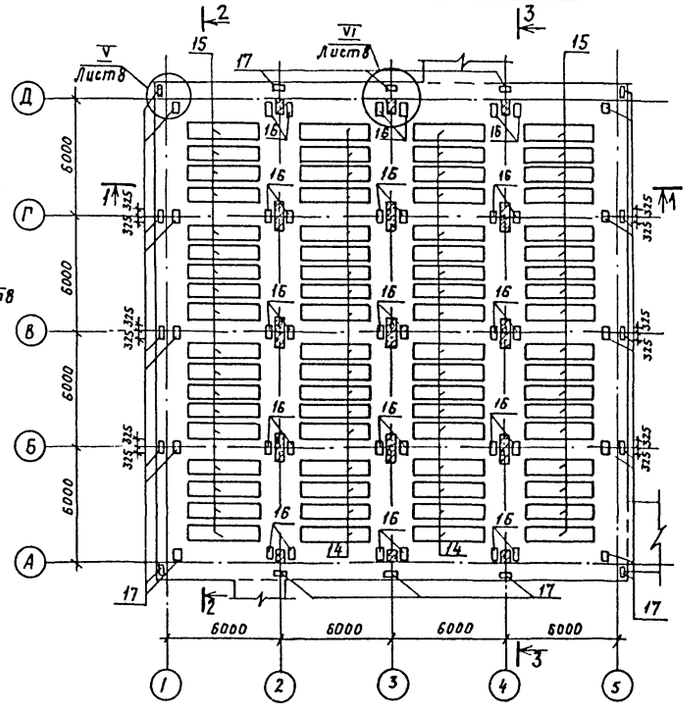

1-1

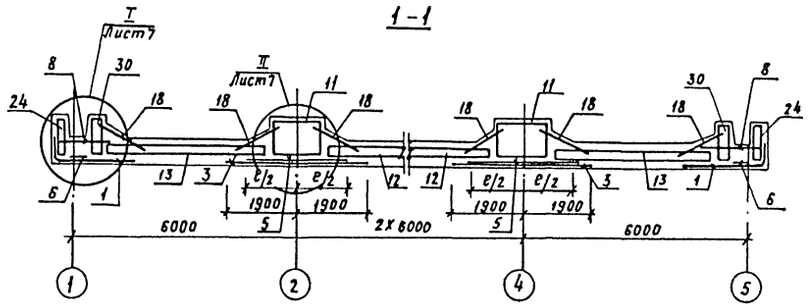

2-2

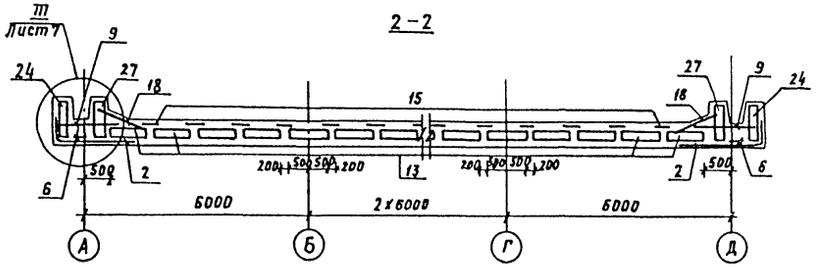

3-3

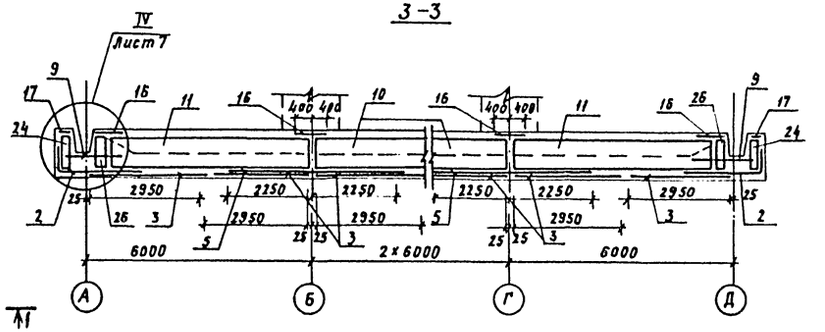

Раскладка арматурных пространственных каркасов и сеток

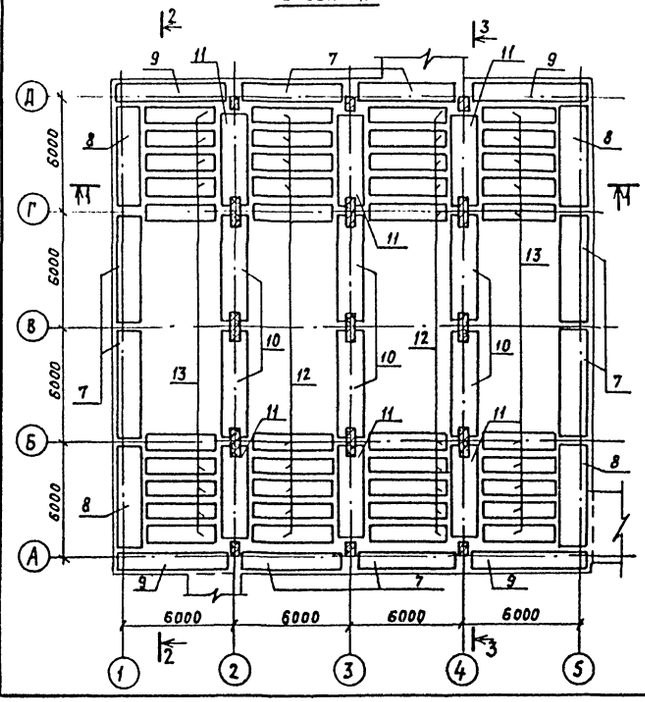

Раскладка арматурных изделий лотковой части

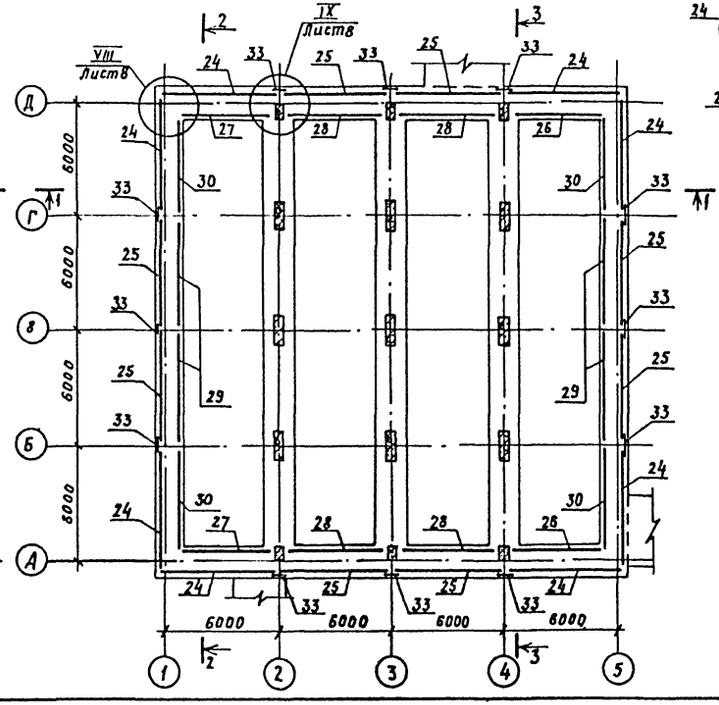

1. Данный лист смотреть совместно с листами 2, 3, 5.
2. Фундаментная плита запроектирована по серии У-01-01/80 вып. 0-2.

Привязан							
Инв. №							
				ТП	А-II-600-301.85 А-III-600-301.85 А-IV-600-301.85		-КЖ
гип	Самитов		06.84	склад материалов и оборудования отдельно стоящий заглубленный фундаментная плита. Армирование. Разрезы.	Стадия	Лист	Листов
Нач.отд.	Федотов		06.84		Р	4	
Н.контр.	Климов		06.84				
Гл.спец.	Климов		06.84		Гипрокоммундортранс г. Москва		
Рук.гр.	Фугельзанг		06.84				
Вед.инж.	Смольянинова		06.84				

Инв.№подлн. | Подпись и дата | Взам.инв.№

А-II-600-301.85
А-III-600-301.85
А-IV-600-301.85

Копировал: Храпунова 20785-03 20 формат: А2

Альбом III

А-II-600-301.85
А-III-600-301.85
А-IV-600-301.85

Спецификации арматурных изделий на фундаментную плиту

Формат	Зона	Поз.	Обозначение	Наименование	Кол.	Примеч.
				А-II-600-301.85		
				Сборочные единицы		
А4		1	У-01-01/80.4-00090	Сетка арматурная С45	12	
А4		2	У-01-01/80.4-00090-01	—"— С46	4	
А4		3	У-01-01/80.4-00100-01	—"— С51	24	
А4		4	У-01-01/80.4-00110-02	—"— С57	3	
А4		5	У-01-01/80.4-00110	—"— С55	6	
А4		6	У-01-01/80.4-00120	—"— С63	16	
А4		7	У-01-01/80.4-00140	—"— С75	8	
А4		8	У-01-01/80.4-00140-08	—"— С83	4	
А4		9	У-01-01/80.4-00140-03	—"— С78	4	
А4		10	У-01-01/80.4-05000	Каркас пространств. КП54	6	
А4		11	У-01-01/80.4-04000	—"— КП50	6	
А4		12	У-01-01/80.4-01000-02	—"— КП28	38	
А4		3	У-01-01/80.4-01000	—"— КП26	38	
А4		14	У-01-01/80.4-00130-04	Сетка арматурная С72	36	
А4		15	У-01-01/80.4-00130	—"— С68	36	
А4		16	У-01-01/80.4-00130-07	—"— С87	30	
А4		17	У-01-01/80.4-00130-08	—"— С88	26	
А4		18	У-0-01/80.4-00140-12	—"— С89	40	
А4		24	У-01-01/80.4-06000-03	Каркас пространств. КП65	8	
А4		25	У-01-01/80.4-06000	—"— КП62	8	
А4		26	У-01-01/80.4-08000	—"— КП77	2	
А4		27	У-01-01/80.4-08000-03	—"— КП80	2	
А4		28	У-01-01/80.4-06000-09	—"— КП83	4	
А4		29	У-01-01/80.4-07000	—"— КП71	4	
А4		30	У-01-01/80.4-07000-03	—"— КП74	4	
А4		33	У-01-01/80.4-00130-09	Сетка арматурная С95	12	
А4		34	У-01-01/80.4-00050	Каркас плоский Кр55	8	
				Детали		
			У-01-01/80.0-2-03	ф10А III ГОСТ 5781-82 е=7000	16	
				Материал		
				Бетон М300	450,0	м³

Формат	Зона	Поз.	Обозначение	Наименование	Кол.	Примеч.
				А-III-600-301.85		
				Сборочные единицы		
А4		1	У-01-01/80.4-00090-01	Сетка арматурная С46	12	
А4		2	У-01-01/80.4-00090-01	—"— С46	4	
А4		3	У-01-01/80.4-00100-01	—"— С51	24	
А4		4	У-01-01/80.4-00110-02	—"— С57	3	
А4		5	У-01-01/80.4-00110-01	—"— С56	6	
А4		6	У-01-01/80.4-00120	—"— С63	16	
А4		7	У-01-01/80.4-00140-01	—"— С76	8	
А4		8	У-01-01/80.4-00140-07	—"— С82	4	
А4		9	У-01-01/80.4-00140-04	—"— С79	4	
А4		10	У-01-01/80.4-05000-01	Каркас пространств. КП55	6	
А4		11	У-01-01/80.4-04000-01	—"— КП51	6	
А4		12	У-01-01/80.4-01000-03	—"— КП29	38	
А4		13	У-01-01/80.4-01000-01	—"— КП27	38	
А4		14	У-01-01/80.4-00120-02	Сетка арматурная С65	36	
А4		15	У-01-01/80.4-00130	—"— С68	36	
А4		16	У-01-01/80.4-00130-07	—"— С87	30	
А4		17	У-01-01/80.4-00130-08	—"— С88	26	
А4		18	У-01-01/80.4-00140-12	—"— С89	40	
А4		24	У-01-01/80.4-06000-04	Каркас пространств. КП66	8	
А4		25	У-01-01/80.4-06000-01	—"— КП63	8	
А2		26	У-01-01/80.4-08000-01	—"— КП78	2	
А4		27	У-01-01/80.4-08000-04	—"— КП81	2	
А4		28	У-01-01/80.4-06000-10	—"— КП84	4	
А4		29	У-01-01/80.4-07000-01	—"— КП72	4	
А4		30	У-01-01/80.4-07000-04	—"— КП75	4	
А4		33	У-01-01/80.4-00130-09	Сетка арматурная С95	12	
А4		34	У-01-01/80.4-00050-01	Каркас плоский Кр56	8	
				Детали		
			У-01-01/80.0-2-03	ф8А III ГОСТ 5781-82 е=7000	46	
				Материал		
				Бетон М300	378,5	м³

Формат	Зона	Поз.	Обозначение	Наименование	Кол.	Примеч.
				А-IV-600-301.85		
				Сборочные единицы		
А4		1	У-01-01/80.4-00090-01	Сетка арматурная С46	12	
А4		2	У-01-01/80.4-00090-02	—"— С47	4	
А4		3	У-01-01/80.4-00100-02	—"— С52	24	
А4		4	У-01-01/80.4-00110-04	—"— С59	3	
А4		5	У-01-01/80.4-00110-03	—"— С58	6	
А4		6	У-01-01/80.4-00120	—"— С63	16	
А4		7	У-01-01/80.4-00140-02	—"— С77	8	
А4		8	У-01-01/80.4-00140-06	—"— С81	4	
А4		9	У-01-01/80.4-00140-05	—"— С80	4	
А4		10	У-01-01/80.4-05000-02	Каркас пространств. КП56	6	
А4		11	У-01-01/80.4-04000-02	—"— КП52	6	
А4		12	У-01-01/80.4-01000-04	—"— КП30	38	
А4		13	У-01-01/80.4-02000-05	—"— КП38	38	
А4		14	У-01-01/80.4-00120-03	Сетка арматурная С66	36	
А4		15	У-01-01/80.4-00130-05	—"— С73	36	
А4		16	У-01-01/80.4-00130-07	—"— С87	30	
А4		17	У-01-01/80.4-00130-08	—"— С88	26	
А4		18	У-01-01/80.4-00140-12	—"— С89	40	
А4		24	У-01-01/80.4-06000-05	Каркас пространств. КП67	8	
А4		25	У-01-01/80.4-06000-02	—"— КП64	8	
А4		26	У-01-01/80.4-08000-02	—"— КП79	2	
А4		27	У-01-01/80.4-08000-05	—"— КП82	2	
А4		28	У-01-01/80.4-06000-11	—"— КП85	4	
А4		29	У-01-01/80.4-07000-02	—"— КП73	4	
А4		30	У-01-01/80.4-07000-05	—"— КП76	4	
А4		33	У-01-01/80.4-00130-09	Сетка арматурная С95	12	
А4		34	У-01-01/80.4-00050-02	Каркас плоский Кр57	8	
				Детали		
			У-01-01/80.0-2-03	ф8А III ГОСТ 5781-82 е=7000	16	
				Бетон М300	315,6	м³

Ведомость расхода стали, кг

Марка проекта	Изделия арматурные																Всего
	Арматура класса																
	А I					А III											
	ГОСТ 5781-82																
	ф6	ф8	ф10	ф12	Итого	ф6	ф8	ф10	ф12	ф14	ф16	ф18	ф20	ф22	ф25	Итого	
А-II-600-301.85	930,6	1321,1	1689,1	1057,2	4998,0	—	1167,4	4548,6	1257,6	2140,8	600,0	—	5338,8	4075,2	12777,4	31905,8	36903,8
А-III-600-301.85	970,1	1511,3	1318,1	961,2	4760,7	—	1935,7	2740,2	658,2	1962,4	4018,8	—	502,2	4075,2	11783,1	27675,8	32436,5
А-IV-600-301.85	1064,0	1063,2	2831,7	60,0	5018,9	451,5	641,3	2225,6	615,0	2286,3	3532,8	315,0	5979,6	1465,8	3735,3	21249,2	26267,1

1. Данный лист смотреть совместно с листами 2, 3, 4.

Привязан	Гип	Самитов		06.84	ТП А-II-600-301.85 А-III-600-301.85 А-IV-600-301.85 —КЖ		
	Нач. отд.	Федотов		06.84			
	Н. контр.	Климов		06.84	Склад материалов и оборудования отдельно стоящий заглубленный	Стадия	Лист	Листов
	Гл. спец.	Климов		06.84		Р	5	
	Рук. гр.	Фугельзанг		06.84	фундаментная плита. Спецификации. Ведомость	Гипрокоммундортранс г. Москва		
Инв. №	Вед. инж.	Смольянинова		06.84				

Копировал: Храпунова 20785-03 21 формат А2

Инв. № подл. | Подпись и дата | Взам. инв. №

Альбом III

А-II-600-301.85
А-III-600-301.85
А-IV-600-301.85

Монтажная схема сборных и монолитных железобетонных конструкций

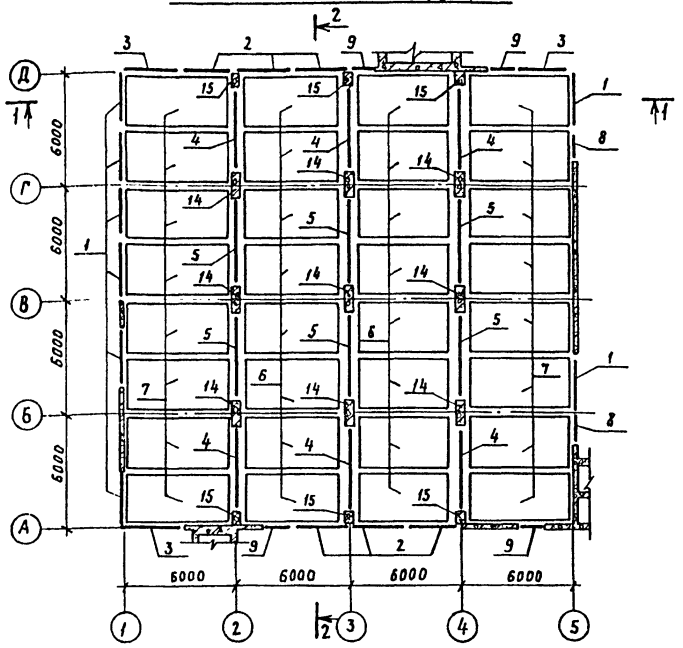

Раскладка соединительных каркасов

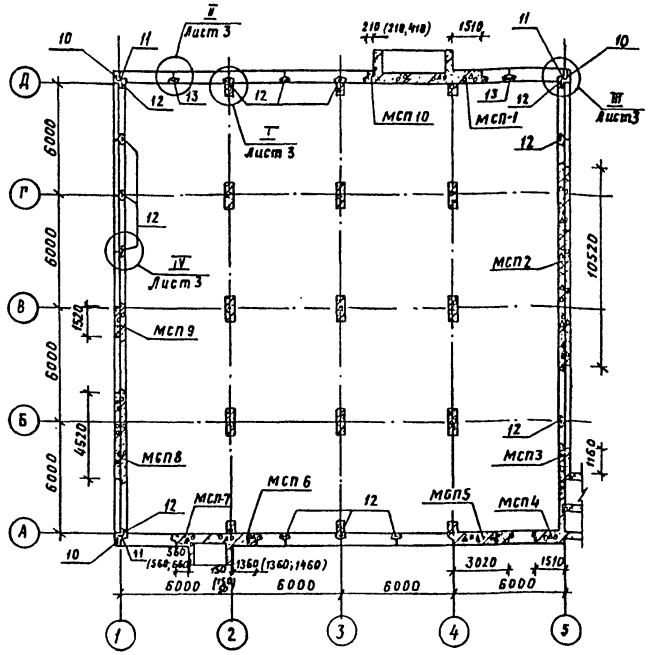

Спецификация сборных и монолитных железобетонных конструкций (продолжение)

Поз.	Обозначение	Наименование	Кол.	Масса ед.кг	Примеч.
		Монолитные железобетонные конструкции			
14	У-01-01/80.0-2-4	Колонна Км1-1	9		
15	У-01-01/80.0-2-04	—"— Км 2-1	6		
		А-III-600-301.85			
		Сборные железобетонные конструкции			
1	У-01-01/80.1-11-09	Панель стеновая ПС1-10а	8	9500	
2	У-01-01/80.1-11-12	—"— ПС1-6	6	9500	
3	У-01-01/80.1-12-01	—"— ПС2-2	3	9375	
4	У-01-01/80.1-21-02	Балка Б3	6	6825	
5	У-01-01/80.1-21-03	—"— Б4	6	6825	
6	У-01-01/80.1-32-01	Плита перекрытия П2-2	16	5575	
7	У-01-01/80.1-32-04	—"— П2-5	16	5575	
8	У-01-01/80.1-13-09	Панель стеновая ПСД1-10а	2	4250	
9	У-01-01/80.1-13-12	—"— ПСД1-6	4	4250	
		Монолитные железобетонные конструкции			
14	У-01-01/80.0-2-04	Колонны Км3-1	9		
15	У-01-01/80.0-2-04	—"— Км4	6		
		А-IV-600-301.85			
		Сборные железобетонные конструкции			
1	У-01-01/80.1-11-02	Панель стеновая ПС1-3а	8	9500	
2	У-01-01/80.1-11-10	—"— ПС1-4	6	9500	
3	У-01-01/80.1-12-02	—"— ПС2-3	3	9375	
4	У-01-01/80.1-21-04	Балка Б5	6	6825	
5	У-01-01/80.1-21-04	—"— Б5	6	6825	
6	У-01-01/80.1-32	Плита перекрытия П2-1	16	5575	
7	У-01-01/80.1-32-02	—"— П2-3	16	5575	
8	У-01-01/80.1-13-02	Панель стеновая ПСД1-3а	2	4250	
9	У-01-01/80.1-13-10	—"— ПСД1-4	4	4250	
		Монолитные железобетонные конструкции			
14	У-01-01/80.0-2-04	Колонна Км5	9		
15	У-01-01/80.0-2-04	—"— Км6	6		

1-1

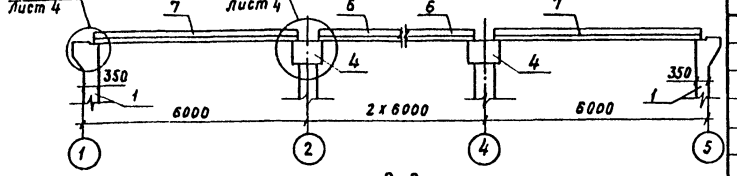

2-2

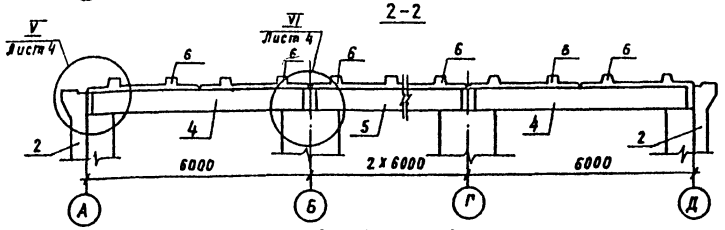

Спецификация сборных и монолитных железобетонных конструкций

Поз.	Обозначение	Наименование	Кол.	Масса ед.кг	Примеч.
		А-II-600-301.85			
		Сборные железобетонные конструкции			
1	У-01-01/80.1-11	Панель стеновая ПС1-1а	8	9500	
2	У-01-01/80.1-11-11	—"— ПС1-5	8	9500	
3	У-01-01/80.1-12	—"— ПС2-1	3	9375	
4	У-01-01/80.1-21	Балка Б1	6	6825	
5	У-01-01/80.1-21-01	—"— Б2	6	6825	
6	У-01-01/80.1-32-01	Плита перекрытия П2-2	16	5575	
7	У-01-01/80.1-32-04	—"— П2-5	16	5575	
8	У-01-01/80.1-13	Панель стеновая ПСД1-1а	2	4250	
9	У-01-01/80.1-13-11	—"— ПСД1-5	4	4250	

1. Данный лист смотреть совместно с листами 7, 8, 9.
2. Заполнение вертикальных швов между панелями производить бетоном на расширяющемся цементе или на портландцементе с уплотняющими добавками (жидкое стекло, алюминат натрия и т.д.)
3. Показатели в скобках даны: первый - для проекта А-III-600, второй - для А-IV-600.

Спецификация арматурных изделий на соединительные каркасы

Формат	Зона	Поз.	Обозначение	Наименование	Кол.	Примеч.
				Сборочные единицы		
		10	У-01-01/80.5-200	Каркас пространств. КП 99	3	
		11	У-01-01/80.5-070	Сетка С115	3	
		12	У-01-01/80.5-300	Каркас пространств. КП 100	14	
		13	У-01-01/80.5-400	—"— КП 101	2	
				Материал		
				Бетон М300	0,3	м³

Ведомость расхода стали, кг

Марка изделия	Изделия арматурные						
	Арматура класса						Всего
	А I			А III			
	ГВСТ 5781-82						
	ф6	ф8	Итого	ф14	ф16	Итого	
Соединит. каркасы	59,4	8,5	61.9	21.8	421.8	443,6	505,5

4. Все узлы даны по серии У-01-01/80-02.
5. Монтажные элементы для приварки балок к колоннам принять ф25А-III μ=100 —48шт (18,5кг) см. У-01-01/80.0-2-05 стр.36, деталь „А".

Привязан

Инв. №

ТП А-II-600-301.85 А-III-600-301.85 А-IV-600-301.85 —НЖ

Гип	Самитов	[подпись]	06.84	Склад материалов и оборудования отдельно стоящий заглубленный	Стадия	Лист	Листов
Нач.отд.	Федотов	[подпись]	06.84		Р	6	
Н.контр.	Климов	[подпись]	06.84				
Гл.спец.	Климов	[подпись]	06.84	Монтажная схема сборных и монолитных конструкций. Раскладка соединительных каркасов.	Гипрокоммундортрекс г. Москва		
Рук.гр.	Фугельзанг	[подпись]	06.84				
Зав.инж.	Смольянинова	[подпись]	06.84				

Инв.№подл. | Подпись и дата | Взам.инв.№

Копировал: Храпунова 20785-03 22 формат: А2

Альбом III

Спецификации арматурных изделий на монолитные колонны

Формат	Зона	Поз.	Обозначение	Наименование	Кол.	Примеч.
			А-II-600-301.85	КМ 1-1 (3 шт.)		
				Сборочные единицы		
				Каркас пространств.		
		1	У-01-01/80.4-09000	КП 89	3	175,6 кг
		2	У-01-01/80.4-11000	КП 97	3	15,0 "
		4	У-01-01/80.4-00150	Сетка С91	36	6,5 "
				Материал		
				Бетон М300	17,1	м³
				КМ2-1 (6 шт)		
				Сборочные единицы		
				Каркас пространств.		
		1	У-01-01/80.4-10000	КП 90	6	211,4 кг
				Каркас плоский		
		3	У-01-01/80.4-000 80	Кр 67	6	7,4 "
		4	У-01-01/80.4-00100-05	Сетка С93	24	3,2 "
				Детали		
		5	У-01-01/80.4-00132-01	Стержень ф10 AIII l=500	144	03 кг
				Материал		
				Бетон М300	5,6	м³

Формат	Зона	Поз.	Обозначение	Наименование	Кол.	Примеч.
			А-III-600-301.85	КМ 3-1 (3 шт)		
				Сборочные единицы		
				Каркас пространствен.		
		1	У-01-01/80.4-09000-01	КП 91	3	183,1 кг
		2	У-01-01/80.4-11000	КП 97	3	150 "
		4	У-01-01/80.4-00150-01	Сетка С92	36	4,4 "
				Материал		
				Бетон М300	11,3	м³
				КМ4 (6 шт.)		
				Сборочные единицы		
				Каркас пространств.		
		1	У-01-01/80.4-10000-01	КП 93	6	36,8 кг
				Каркас плоский		
		3	У-0-01/80.4-000 80	Кр 67	6	7,4 "
		4	У-01-01/80.4-00100-05	Сетка С93	24	3,2 "
				Детали		
		5	У-01-01/80.4-00132-01	Стержень	144	0,3 "
				Материал		
				Бетон М300	5,6	м³

Формат	Зона	Поз.	Обозначение	Наименование	Кол.	Примеч.
			А-IV-600-301.85	КМ 5 (3 шт)		
				Сборочные единицы		
				Каркас пространств.		
		1	У-01-01/80.4-10000-04	КП 94-1	3	35,9 кг
		2	У-01-01/80.4-11000	КП 97	3	15,0 "
		4	У-01-01/80.4-00100-05	Сетка С93	36	3,2 "
				Материал		
				Бетон М300	8,5	м³
				КМ6 (6 шт)		
				Сборочные единицы		
				Каркас пространств.		
		1	У-01-01/80.4-10000-02	КП 94	6	35,9 кг
				Каркас плоский		
		3	У-01-01/80.4-000 80	Кр 67	6	7,4 "
		4	У-01-01/80.4-00100-05	С93	24	3,2 "
				Детали		
		5	У-01-01/80.4-00132-01	Стержень	144	0,3 "
				Материал		
				Бетон М300	5,6	м³

А-II-600-301.85
А-III-600-301.85
А-IV-600-301.85

Ведомость расхода стали, кг

Марка проекта	Изделия арматурные								
	Арматура класса								Всего
	AI			AIII					
	ГОСТ 5781-82								
	ф6	ф8	Итого	ф10	ф16	ф20	ф25	Итого	
А-II-600-301.85	7,5	490,3	497,8	129,6	43,2	—	2673,0	2845,8	3343,6
А-III-600-301.85	36,8	326,5	363,3	129,6	367,2	378,0	1173,0	2053,8	2417,1
А-IV-600-301.85	81,4	192,0	273,4	129,6	640,8	—	—	770,4	1043,8

1. Данный лист смотреть совместно с листами 6, 8, 9.
2. Монолитные колонны запроектированы по серии У-01-01/80 вып. 0-2.

						ТП	А-II-600-301.85 А-III-600-301.85 А-IV-600-301.85 — КЖ
Привязан		ГИП	Самитов		06.84	Склад материалов и оборудования отдельно стоящий заглубленный	Стадия: Р; Лист: 7; Листов:
		Нач.отд.	Федотов		06.84		
		Н.контр.	Климов		06.84		
		Гл. спец.	Климов		06.84	Спецификации арматурных изделий на монолитные колонны. Ведомость.	Гипрокоммунэнергострой г. Москва
		Рук.гр.	Фузельзанг		06.84		
Инв. №		Вед. инж.	Ямальтинова		06.84		

Копировал: Хрипунова 20785-03 23 формат: А2

Инв.№подл. | Подпись и дата | Взам. инв.№

Альбом III

Армирование монолитной стеновой панели МСП-1

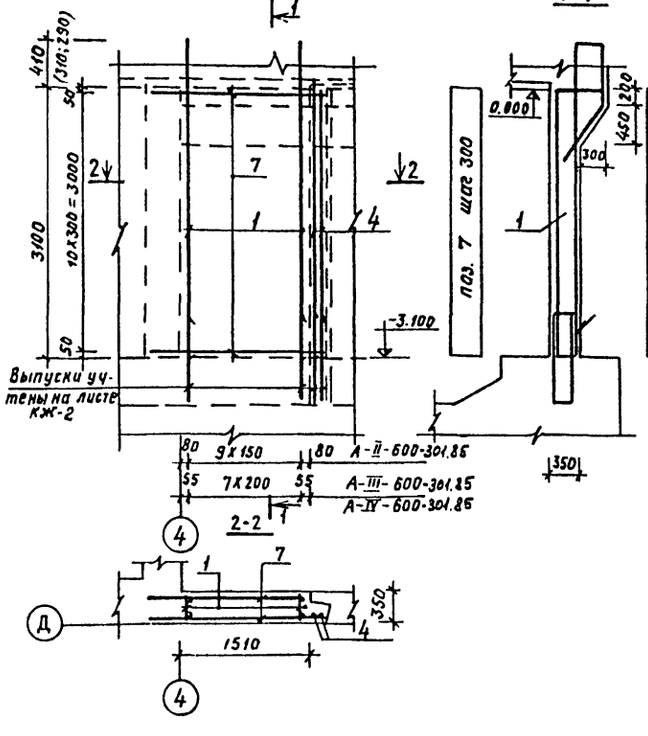

Армирование монолитных стеновых панелей МСП-2, МСП-8, МСП-9

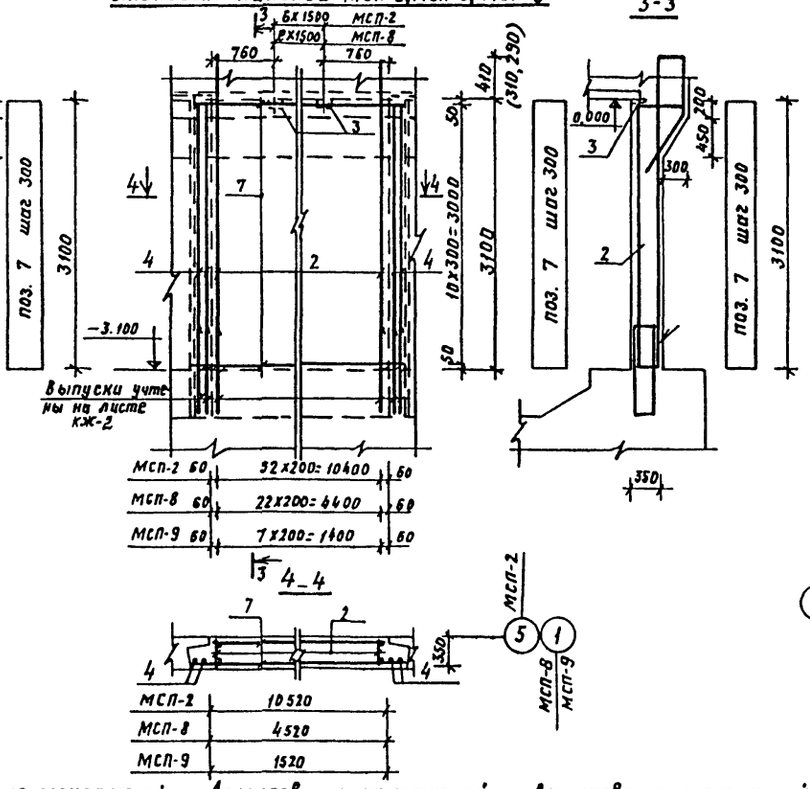

Армирование монолитной стеновой панели МСП-3

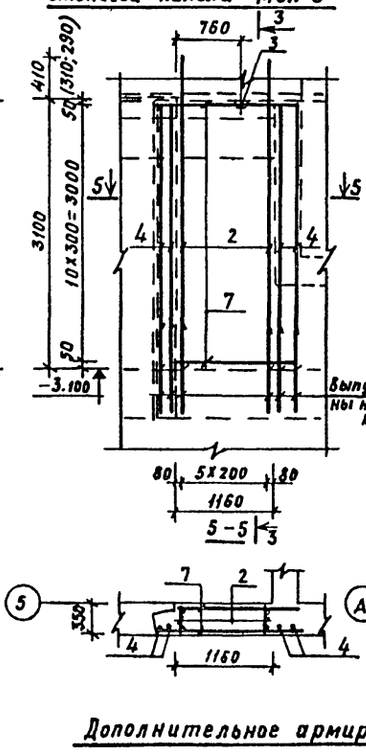

Армирование монолитной стеновой панели МСП-4

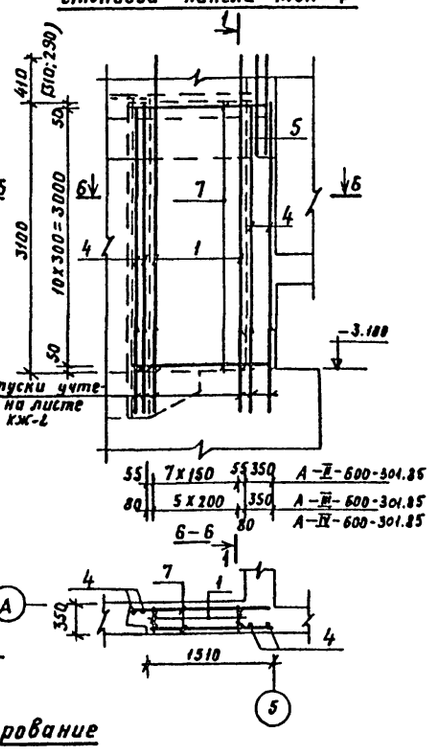

Дополнительное армирование отверстий $\phi > 300$ мм

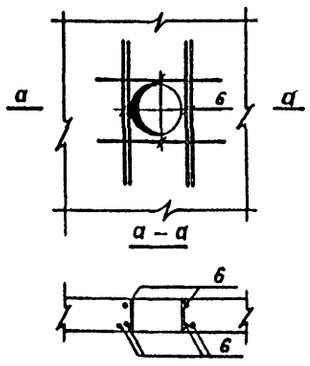

1. Данный лист смотреть совместно с листами 6, 9.
2. Показатели в скобках относятся первый к А-III-600, второй - к А-IV-600.
3. Арматуру, попадающую на отверстия, - вырезать.
4. До бетонирования монолитных панелей заложить закладные изделия по черт. АР-5, 6 и КЖ-4 альб. IV.
5. Сварку каркасов между собой производить фланговым швом.

Армирование монолитной стеновой панели МСП-5

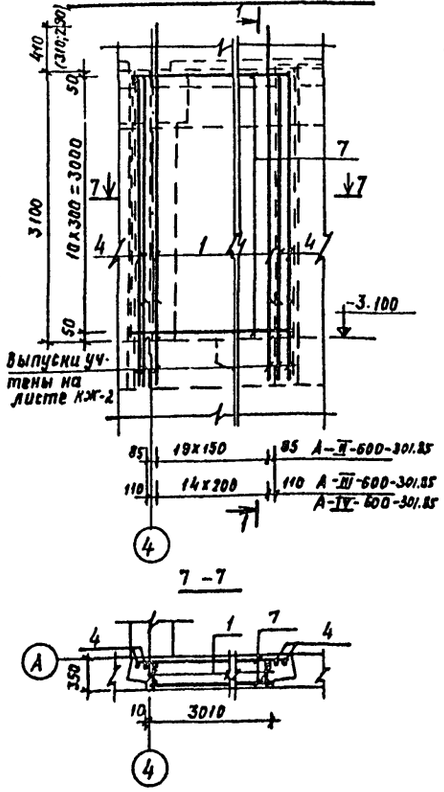

Армирование монолитной стеновой панели МСП-6

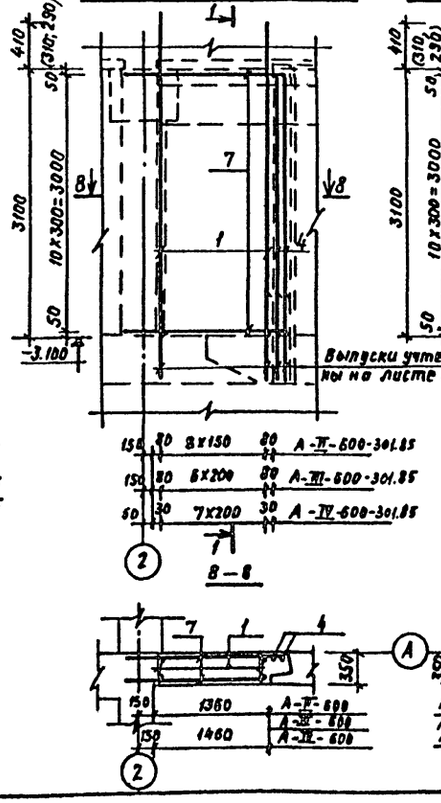

Армирование монолитной стеновой панели МСП-7

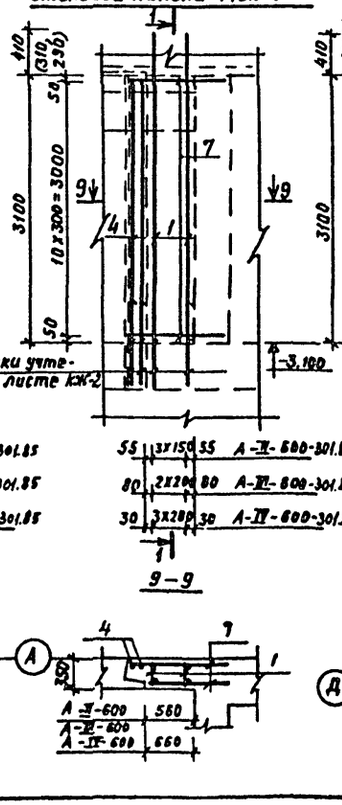

Армирование монолитной стеновой панели МСП-10

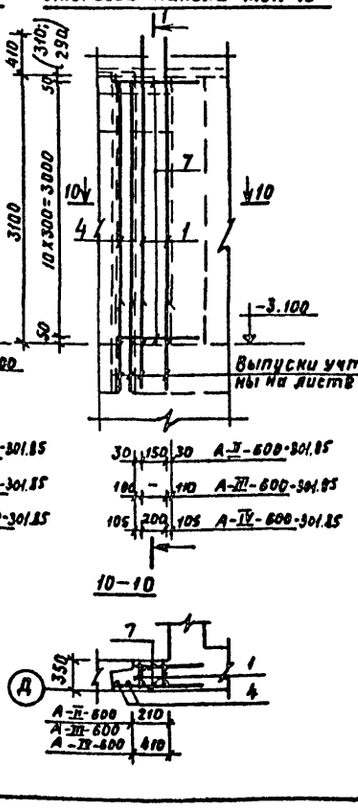

Привязан

Инв. №

				ТП А-II-600-301.85 А-III-600-301.85 А-IV-600-301.85	-КЖ
Гип	Самитов		05.84		
Нач.отд.	Федотов		05.84	Склад материалов и оборудования отдельно стоящий заглубленный	Стадия: Р; Лист: 8; Листов:
Н.контр.	Климов		05.84		
Гл.спец.	Климов		05.84		
Рук.гр.	Фузельзанг		05.84	Монолитные стеновые панели МСП-1÷МСП-10. Армирование.	Гипрокаучуктранс г. Москва
Вед.инж.	Смольянинов		05.84		
Провер.	Фузельзанг		05.84		

Копировал: Крапукова 20785-03 24 формат: А2

Инв.№ подл. | Подпись и дата | Взам. инв.№

Альбом III

А-II-600-301.85
А-III-600-301.85
А-IV-600-301.85

Спецификация арматурных изделий на монолитные стеновые панели МСП-1÷МСП-10

Формат	Зона	Поз.	Обозначение	Наименование	Количество на исполнение										Примеч.
				А-II-600-301.85											
				Сборочные единицы											
А4		1	Альбом V кжи-3	Каркас плоский Кр 115	10			8	20	9	4			2	
А4		2	— " — кжи-3	— " — Кр 122		53	6					23	8		
А4		3	1.400-6/76.1 л.84	Закладное изделие М4-1		7	1					3	1		
				Детали											
				ф12А III ГОСТ 5781-82											
А2		4	Альбом III КЖ-8,9	е=3080	2	4	4	4	4	2	2	4	4	2	2,7кг
				ф20А III ГОСТ 5787-82											
А2		5*	— " —	е=2100				2							5,2кг
				ф25А III ГОСТ 5781-82											
А2		6	— " —	е=1800		20						20	10		6,9кг
				Материал											
				Распред арматура											
А2		7	— " —	ф10А I ГОСТ 5781-82	45,0	236,0	35,0	45,0	71,0	41,0	24,0	104,0	38,0	16,0	м
				Бетон М 300	1,8	12,8	1,4	1,8	3,6	1,6	0,7	5,4	1,8	0,3	$м^3$
				А-III-600-301.85											
				Сборочные единицы											
А4		1	Альбом V кжи-4	Каркас плоский Кр121	8			6	15	7	3			1	
А4		2	— " — кжи-4	— " — Кр118		23	6					23	8		
А4		3	1.400-6/76.1 л.84	Закладное изделие МЧ-1		7	1					3	1		
				Детали											
				ф12А III ГОСТ 5781-82											
А2		4	Альбом III КЖ-8,9	е=3080	2	4	4	4	4	2	2	4	4	2	2,7кг
				ф20А III ГОСТ 5781-82											
А2		5*	— " —	е=2000				2							4,9кг
				ф22А III ГОСТ 5781-82											
А2		6	— " —	е=1800		20						20	10		5,4кг
				Материал											
				Распред. арматура											
А2		7	— " —	ф10А I ГОСТ 5781-82	45,0	236,0	35,0	45,0	71,0	41,0	24,0	104,0	38,0	16,0	м
				Бетон М 300	1,8	12,8	1,4	1,8	3,6	1,6	0,7	5,4	1,8	0,3	$м^3$
				Литера											
				Марка	МСП-1	МСП-2	МСП-3	МСП-4	МСП-4	МСП-6	МСП-7	МСП-8	МСП-9	МСП-10	

Формат	Зона	Поз.	Обозначение	Наименование	Количество на исполнение										Примеч.
				А-IV-600-301.85											
				Сборочные единицы											
А4		1	Альбом V кжи-4	Каркас плоский Кр 120	8			6	15	8	4			2	
А4		2	— " — кжи-4	— " — Кр 123		53	6					23	8		
А4		3	1.400-6/76.1 л.84	Закладное изделие МЧ-1		7	1					3	1		
				Детали											
				ф12А III ГОСТ 5781-82											
А2		4	Альбом III КЖ-8,9	е=3080	2	4	4	4	4	2	2	4	4	2	2,7кг
				ф16А III ГОСТ 5781-82											
А2		5*	— " —	е=1930				2							3,0кг
				ф18А III ГОСТ 5781-82											
А2		6	— " —	е=1800		20						20	10		3,6кг
				Материал											
				Распред арматура											
А2		7	— " —	ф10А I ГОСТ 5781-82	45,0	236,0	35,0	45,0	71,0	43,0	26,0	104,0	38,0	20,0	м
				Бетон М 300	1,8	12,8	1,4	1,8	3,6	1,8	0,8	5,4	1,8	0,5	$м^3$
				Литера											
				Марка	МСП-1	МСП-2	МСП-3	МСП-4	МСП-5	МСП-6	МСП-7	МСП-8	МСП-9	МСП-10	

Ведомость расхода стали, кг

Марка проекта	Изделия арматурные												Изделия закладные					Общий расход
	Арматура класса											Всего	Арматура класса		Прокат марки		Всего	
	А I		А III										А III		ст 3			
	ГОСТ 5781-82												ГОСТ 5781-82		ГОСТ 103-76			
	ф10	Итого	ф6	ф8	ф12	ф16	ф18	ф20	ф22	ф25	Итого		ф8	Итого	б=6	Итого		
А-II-600-301.85	406,1	406,1	—	457,6	472,5	—	—	286,0	576,0	2275,5	4067,6	4473,7	1,2	1,2	15,6	15,6	16,8	4490,5
А-III-600-301.85	406,1	406,1	171,0	—	356,4	—	228,0	709,8	678,0	—	2143,2	2549,3	1,2	1,2	15,6	15,6	16,8	2566,1
А-IV-600-301.85	411,1	411,1	227,4	—	445,5	724,3	472,4	—	—	—	1869,6	2280,7	1,2	1,2	15,6	15,6	16,8	2297,5

1. Данный лист смотреть совместно с листом 8.

Ведомость деталей

Поз.	Эскиз
5	610(510;500); 350; 890; перем; 550

ТП	А-II-600-301.85 А-III-600-301.85 А-IV-600-301.85				-КЖ
Гип	Самитов		06.84		
Нач.отд.	Федотов		06.84	Склад материалов и оборудования отдельно стоящий заглубленный	Стадия: Р; Лист: 9; Листов:
Н.контр.	Климов		06.84		
Гл.спец.	Климов		06.84		
Рук.гр.	Фугельзанг		06.84	Монолитные стеновые панели МСП-1÷МСП-10. Спецификация. Ведомости.	Гипрокоммундортранс г. Москва
Вед.инж.	Смольянинова		06.84		
Провер.	Фугельзанг		06.84		

Привязан

Инв. №

Инв.№ подл. | Подпись и дата | Взам.инв.№

Оперовал: Храпунова 20785-03 25 формат: А2

Альбом III

Армирование железобетонных перегородок

1ый случай h=3600 | 1-1 | 2ой случай h=2450 | 2-2

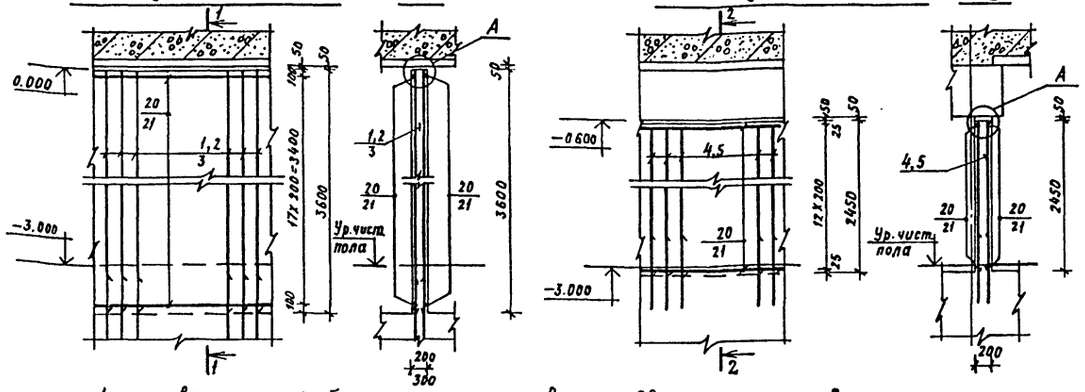

Армирование железобетонных шпонок

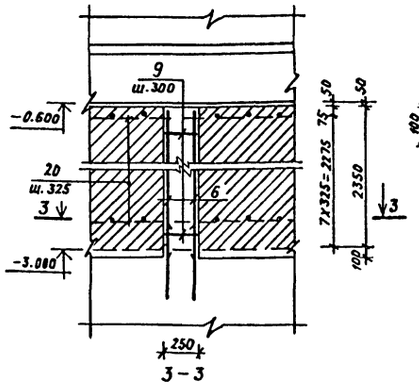

3-3

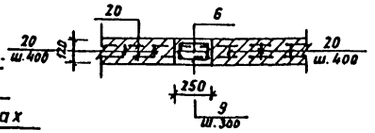

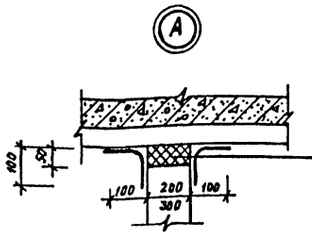

Защитный покров (стеклоткань, пропитанная эмульсией ПВА или латексом) приклеить к покрытию и перегородке мастикой КН-2

2 слоя герметизирующей мастики

Защитный покров приклеить к покрытию и перегородке

Армирование железобетонных шпонок вокруг дверных проемов

1ый случай h=3600 | 2ой случай h=2450

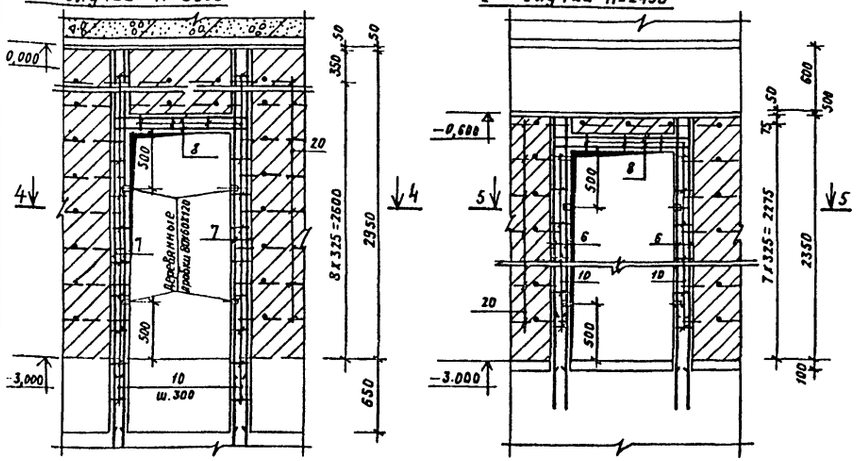

4-4 | 5-5

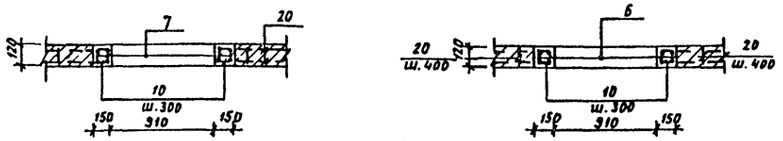

Дополнительное армирование дверных проемов в жел.-бет. перегородках

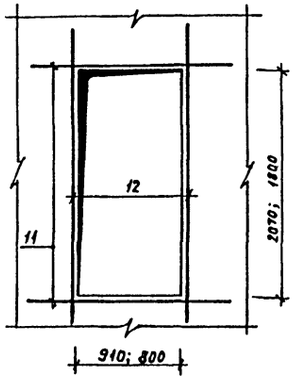

Дополнительное армирование больших отверстий в жел.-бет перегородках

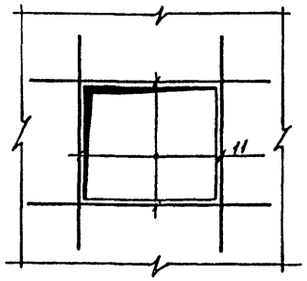

Деталь крепления ж.-б. шпонок и перегородок к покрытию

1ый случай

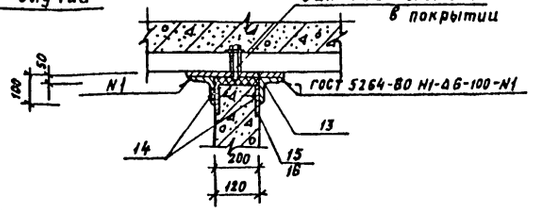

2ой случай

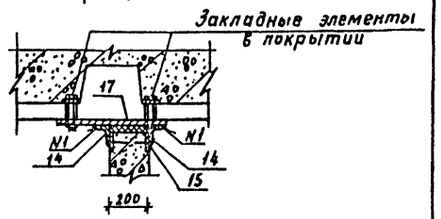

1. Данный лист смотреть совместно с листами АР-5, 6 и КЖ-4 альб. IV.

Деталь крепления кирпичных перегородок к покрытию

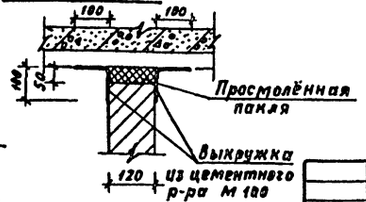

Деталь крепления перегородок к стеновым панелям и колоннам

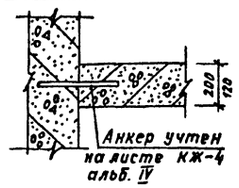

Детали крепления перегородок к балке

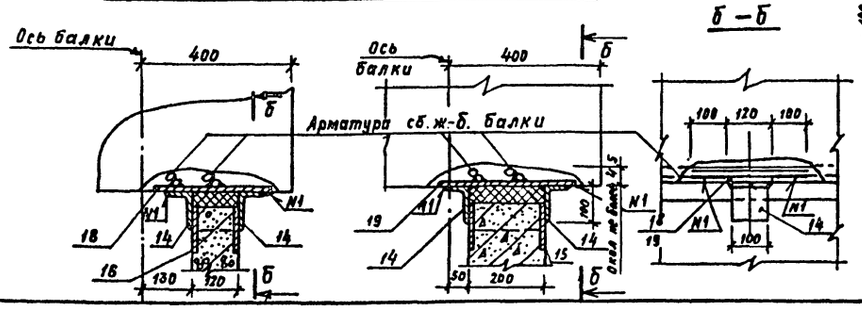

				ТП	А-II-600-301.85 А-III-600-301.85 А-IV-600-301.85		-КЖ
Привязан	Гип	Самитов	05.84				
	Нач.отд.	Федотов	05.84	Склад материалов и оборудования отдельно стоящий заглубленный	Стадия	Лист	Листов
	Н.контр.	Климов	05.84		Р	10	
	Гл.спец.	Климов	05.84				
	Рук.гр.	Фугельзанг	05.84	Железобетонные и кирпичные перегородки. Армирование. Детали.	Гипрокоммундортранс г. Москва		
	Вед.инж.	Смольянинова	05.84				
Инв. №	Проверил	Фугельзанг	05.84				

А-II-600-301.85
А-III-600-301.85
А-IV-600-301.85

Инв. № подл. | Подпись и дата | Взам. инв. №

Копировал: Хрипунова 20785-03 26 формат: А2

Альбом III

А-II-600-301.85
А-III-600-301.85
А-IV-600-301.85

Спецификации арматурных изделий на железобетонные и кирпичные перегородки

Формат	Зона	Поз.	Обозначение	Наименование	Кол.	Примеч.
				А-II-600-301.85		
				Сборочные единицы		
А4		1	Альбом V КЖИ-2	Каркас плоский Кр 145	234	
А4		2	— " — КЖИ-2	— " — Кр 146	91	для помещ. баллонной
А4		3	— " — КЖИ-2	— " — Кр 147	11	
А4		4	— " — КЖИ-2	— " — Кр 148	44	
А4		5	— " — КЖИ-2	— " — Кр 149	64	для помещ. баллонной
А4		6	— " — КЖИ-2	— " — Кр 150	30	
А4		7	— " — КЖИ-2	— " — Кр 151	14	
А4		15	— " — КЖИ-41	Изделие закладное МН-6	4	
А4		16	— " — КЖИ-41	— " — МН-7	2	
А4		18	— " — КЖИ-38	— " — МН-2	5	
А4		19	— " — КЖИ-38	— " — МН-1	1	
				Детали		
				ф12А III ГОСТ 5781-82		
А2		8	Альбом III КЖ-11	e=1180	40	1,0 кг
				ф8А I ГОСТ 5781-82		
А2		9*	— " —	e=780	16	0,3 кг
А2		10*	— " —	e=580	222	0,2 кг
				ф14А III ГОСТ 5781-82		
А2		11	— " —	e=1900	136	2,3 кг
А2		12	— " —	e=2600	32	3,1 кг
А4		13	Альбом V КЖИ-39	Изделие закладное МН-3	4	
А2		14	Альбом III КЖ-11	Уголок $\frac{Б\text{-}100\times63\times7\ ГОСТ\ 8510\text{-}72}{Ст\ 3\ сп\ ГОСТ\ 535\text{-}79}$ e=100	12	0,9 кг
А4		17	Альбом V КЖИ-40	Изделие закладное МН-11	2	
				Материалы		
				Распред. ар-ра		
		20	— " —	ф6А I ГОСТ 5781-82	3000,0	м
				Распред. ар-ра		
		21	Жел.-бет. перегородки помещения баллонной	ф12А III ГОСТ 5781-82	520,0	м
			Жел.-бет. перегородки	Бетон М 200	76,1	$м^3$
			Жел.-бет. шпонки	Бетон М 200	1,3	$м^3$

Формат	Зона	Поз.	Обозначение	Наименование	Кол.	Примеч.
				А-III-600-301.85		
				Сборочные единицы		
А4		1	Альбом V КЖИ-2	Каркас плоский Кр 145	232	
А4		1	— " — КЖИ-2	— " — Кр 146	91	для помещ. баллонной
А4		3	— " — КЖИ-2	— " — Кр 147	10	
А4		4	— " — КЖИ-2	— " — Кр 148	49	
А4		5	— " — КЖИ-2	— " — Кр 149	70	для помещ. баллонной
А4		6	— " — КЖИ-2	— " — Кр 150	30	
А4		7	— " — КЖИ-2	— " — Кр 151	14	
А4		15	— " — КЖИ-41	Изделие закладное МН-6	4	
А4		16	— " — КЖИ-41	— " — МН-7	2	
А4		18	— " — КЖИ-38	— " — МН-2	5	
А4		19	— " — КЖИ-38	— " — МН-1	1	
				Детали		
				ф12А III ГОСТ 5781-82		
А2		8	Альбом III КЖ-11	e=1180	40	1,0 кг
				ф8А I ГОСТ 5781-82		
А2		9*	— " —	e=780	16	0,3 кг
А2		10*	— " —	e=580	222	0,2 кг
				ф14А III ГОСТ 5781-82		
А2		11	— " —	e=1900	136	2,3 кг
А2		12	— " —	e=2600	32	3,1 кг
А4		13	Альбом V КЖИ-39	Изделие закладное МН-3	6	
А2		14	Альбом III КЖ-11	Уголок $\frac{Б\text{-}100\times63\times7\ ГОСТ\ 8510\text{-}72}{Ст\ 3\ сп\ ГОСТ\ 535\text{-}79}$ e=100	12	0,9 кг
				Материалы		
				Распред. ар-ра		
А2		20	— " —	ф6А I ГОСТ 5781-82	3100,0	м
				Распред. ар-ра		
А2		21	Жел.-бет. перегородки помещения баллонной	ф12А III ГОСТ 5781-82	540,0	м
			Жел.-бет. перегородки	Бетон М 200	46,7	$м^3$
			Жел.-бет. шпонки	Бетон М 200	1,3	$м^3$

Формат	Зона	Поз.	Обозначение	Наименование	Кол.	Примеч.
				А-IV-600-301.85		
				Сборочные единицы		
А4		1	Альбом V КЖИ-2	Каркас плоский Кр 145	232	
А4		2	— " — КЖИ-2	— " — Кр 146	91	для помещ. баллонной
А4		3	— " — КЖИ-2	— " — Кр 147	9	
А4		4	— " — КЖИ-2	— " — Кр 148	51	
А4		5	— " — КЖИ-2	— " — Кр 149	74	для помещ. баллонной
А4		6	— " — КЖИ-2	— " — Кр 150	30	
А4		7	— " — КЖИ-2	— " — Кр 151	14	
А4		15	— " — КЖИ-41	Изделие закладное МН-6	4	
А4		16	— " — КЖИ-41	— " — МН-7	2	
А4		18	— " — КЖИ-38	— " — МН-2	5	
А4		19	— " — КЖИ-38	— " — МН-1	1	
				Детали		
				ф12А III ГОСТ 5781-82		
А2		8	Альбом III КЖ-11	e=1180	40	1,0 кг
				ф8А I ГОСТ 5781-82		
А2		9*	— " —	e=780	16	0,3 кг
А2		10*	— " —	e=580	222	0,2 кг
				ф14А III ГОСТ 5781-82		
А2		11	— " —	e=1900	136	2,3 кг
А2		12	— " —	e=2600	32	3,1 кг
А4		13	Альбом V КЖИ-39	Изделие закладное МН-3	6	
А2		14	Альбом III КЖ-11	Уголок $\frac{Б\text{-}100\times63\times7\ ГОСТ\ 8510\text{-}72}{Ст\ 3\ сп\ ГОСТ\ 535\text{-}79}$ e=100	12	0,9 кг
				Материалы		
				Распред. ар-ра		
А2		20	— " —	ф6А I ГОСТ 5781-82	3200,0	м
				Распред. ар-ра		
А2		21	Жел.-бет. перегородки помещения баллонной	ф12А III ГОСТ 5781-82	550,0	м
			Жел.-бет. перегородки	Бетон М 200	47,0	$м^3$
			Жел.-бет. шпонки	Бетон М 200	1,3	$м^3$

Ведомость деталей

Поз.	Эскиз
9	100 230 230 160
10	100 130 130 160

Ведомость расхода стали на перегородки, кг

Марка проекта	Изделия арматурные: Арматура класса А I, ГОСТ 5781-82, ф6	ф8	Итого	А III, ф8	ф12	ф14	Итого	Всего	Изделия закладные: Арматура класса А I, ГОСТ 5781-82, ф6	ф12	Всего	Прокат марки Ст. 3 сп: ГОСТ 103-76, б=5	ГОСТ 8510-72, L10/6,3	Всего	Общий расход
А-II-600-301.85	974,2	49,2	1023,4	769,6	1116,2	412,0	2297,8	3321,2	0,7	3,0	3,7	28,4	10,8	37,2	3362,1
А-III-600-301.85	999,4	49,2	1048,6	770,7	1142,0	412,0	2324,7	3373,3	0,7	3,0	3,7	24,0	10,8	34,8	3411,8
А-IV-600-301.85	1023,5	49,2	1072,7	771,7	1159,2	412,0	2342,9	3415,6	0,7	3,0	3,7	24,0	10,8	34,8	3454,1

1. Данный лист смотреть совместно с листом 10.

Привязан

Инв. №

Гип	Самитов	[подпись]	05.84
Нач.отд.	Федотов	[подпись]	05.84
Н.контр.	Климов	[подпись]	05.84
Гл.спец.	Климов	[подпись]	05.84
Рук.гр.	Фугельзанг	[подпись]	05.84
Вед.инж.	Смольянинов	[подпись]	05.84
Проверил	Фугельзанг	[подпись]	05.84

ТП А-II-600-301.85, А-III-600-301.85, А-IV-600-301.85 — КЖ

Склад материалов и оборудования отдельно стоящий заглубленный

Железобетонные и кирпичные перегородки. Спецификации. Ведомости.

Стадия	Лист	Листов
Р	11	

Гипрокоммундортранс г. Москва

Копировал: Храпунова 20785-03 формат: А3

Инв. № подл. | Подпись и дата | Взам. инв. №

Альбом III

А-II-600-301.85
А-III-600-301.85
А-IV-600-301.85

Армирование нижней плиты П-1 (вариант с монолитным входом)

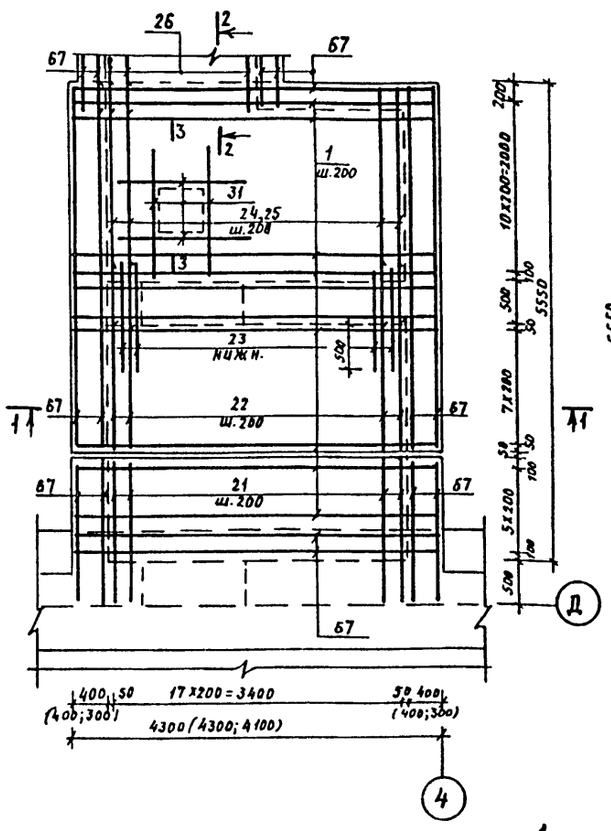

План выпусков из нижней плиты П-1 (вариант с монолитным входом)

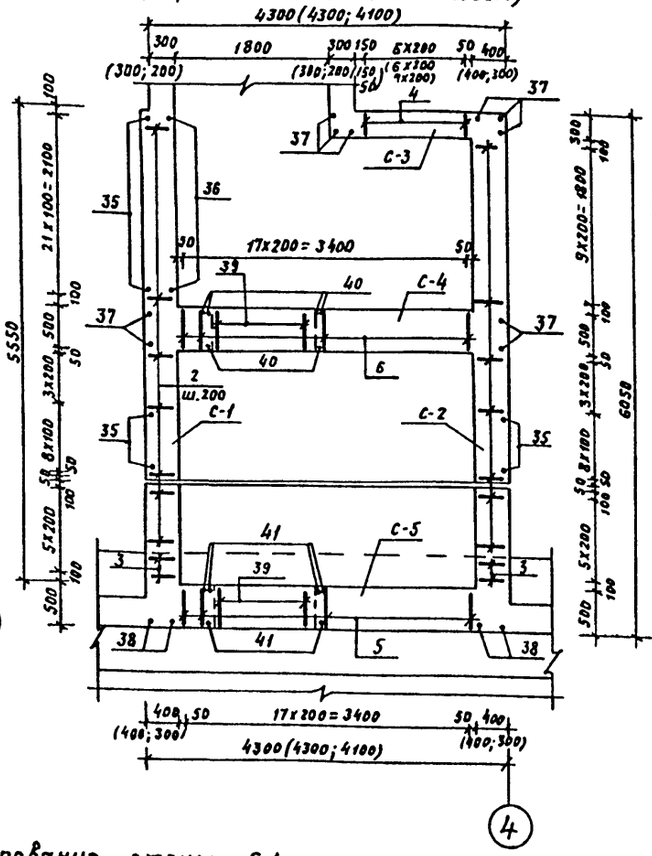

План выпусков из нижней плиты П-1 (вариант со сборным входом)

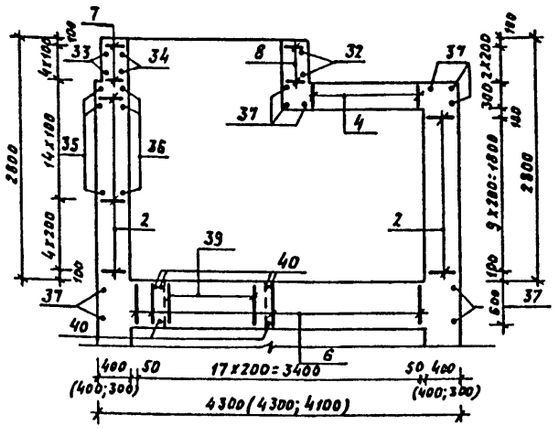

Армирование нижней плиты П-1 (вариант со сборным входом)

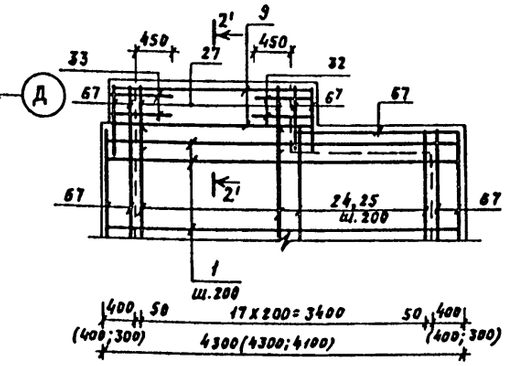

1-1

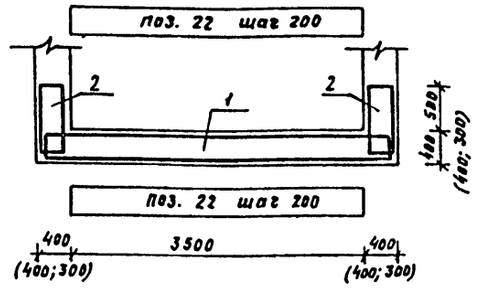

2-2

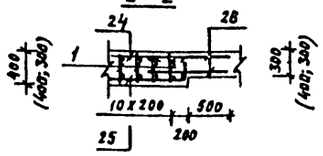

2'-2'

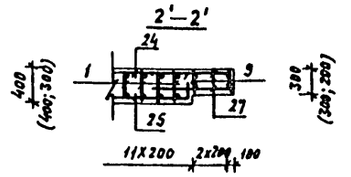

3-3

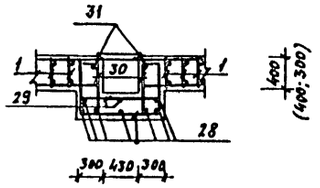

а-а

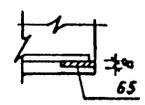

Армирование стены С-1

для варианта с монолитным входом

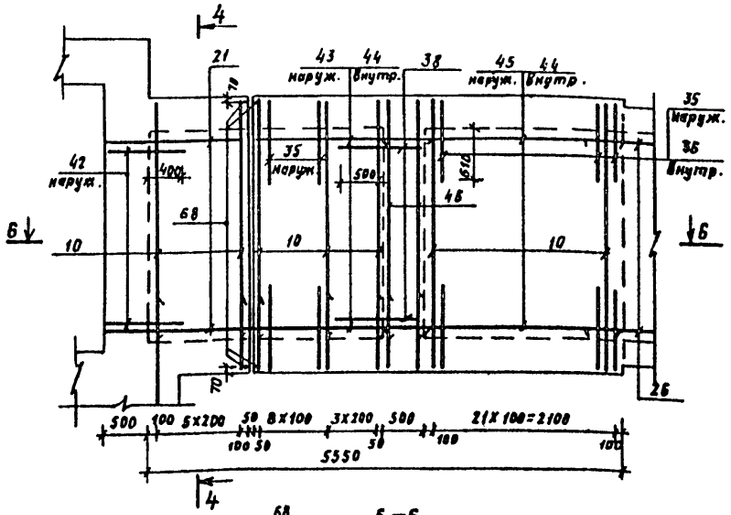

для варианта со сборным входом

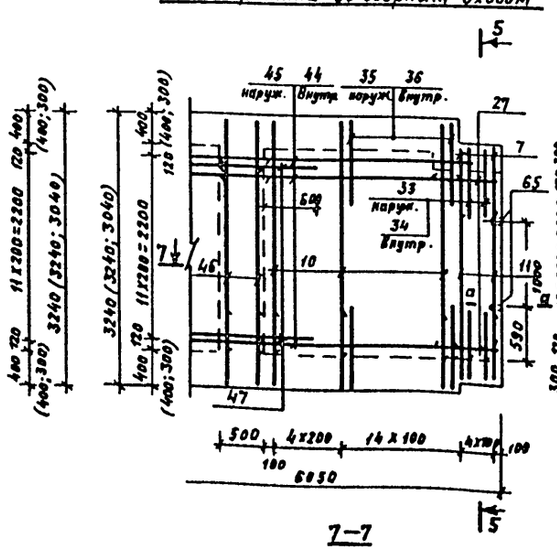

4-4

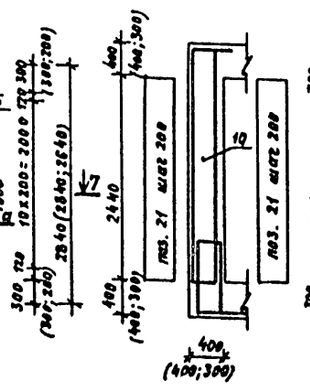

5-5

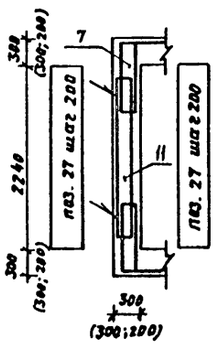

6-6

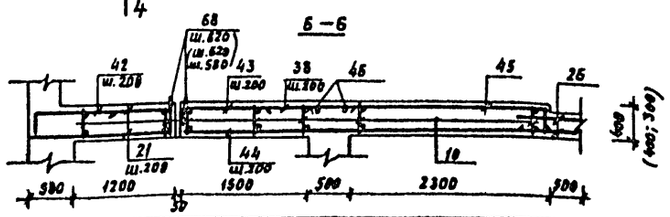

7-7

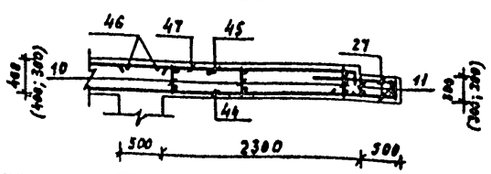

1. Данный лист смотреть совместно с листами АР-5,6 и КЖ-13÷17.
2. Закладное изделие поз. 65 приварить к арматуре поз. 27

				ТП	А-II-600-301.85 А-III-600-301.85 А-IV-600-301.85		-КЖ
Гип	Самитов		06.84				
Нач.отд.	Федотов		06.84	Склад материалов и оборудования отдельно стоящий, заглубленный	Стадия	Лист	Листов
Н.контр.	Климов		06.84		Р	12	
Гл.спец.	Климов		06.84				
Рук.гр.	Фугельзанг		06.84	Тамбур входа №1 Армирование нижней плиты П-1, стены С-1.	Гипрокоммундортранс г. Москва		
Вед.инж.	Смельянинова		06.84				
Проверил	Фугельзанг		06.84				

Привязан

Инв. №

Копировал: Храпунова 20785-03 28 формат А2

Инв. № подл. | Подпись и дата | Взам. инв. №

Альбом III

Армирование стены С-2

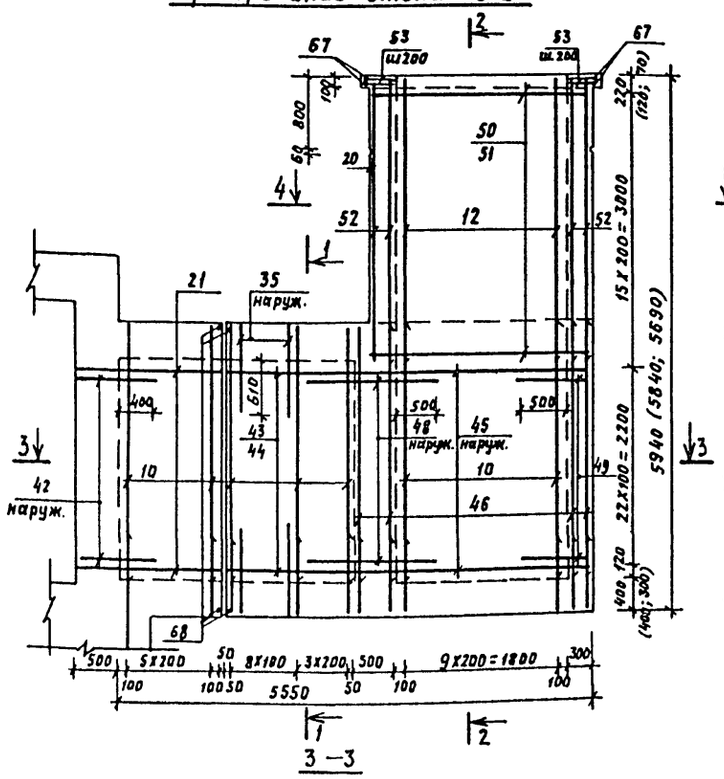

3–3

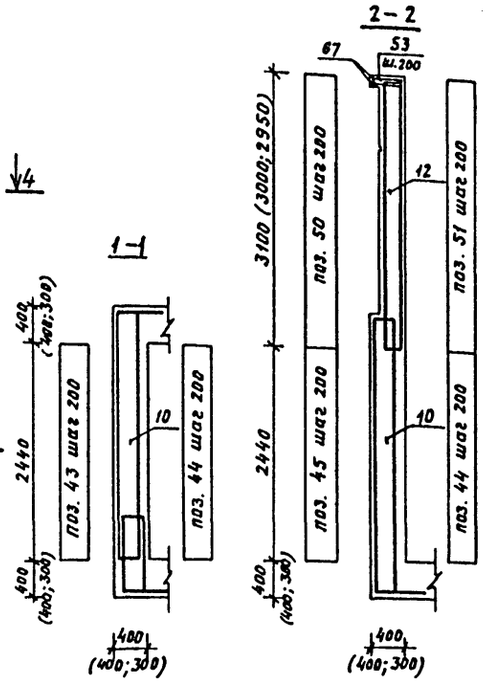

4–4

Армирование стены С-3

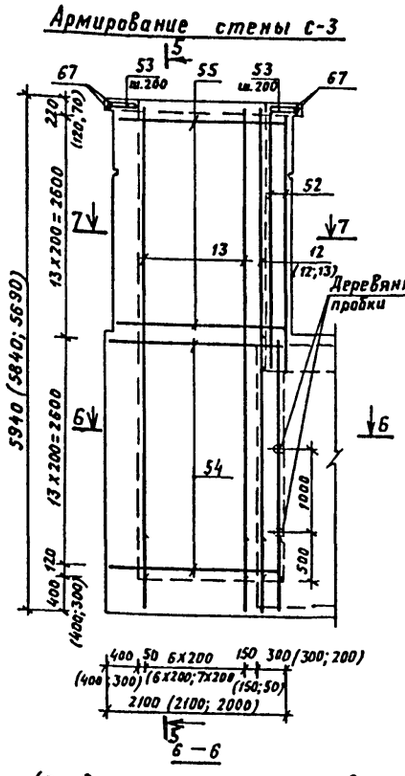

6–6

(для варианта с монолитным входом)

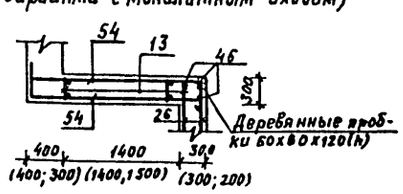

6–6

(для варианта со сборным входом)

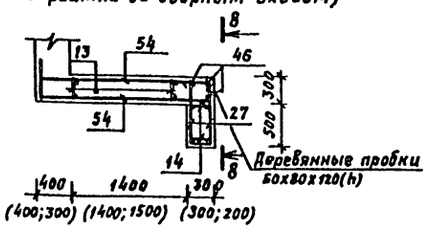

5 – 5

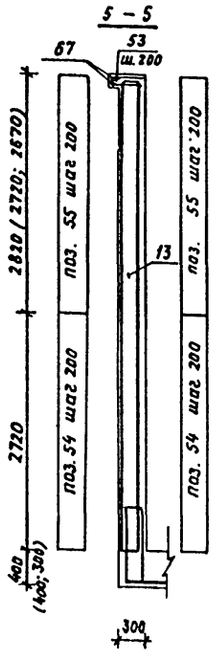

8–8

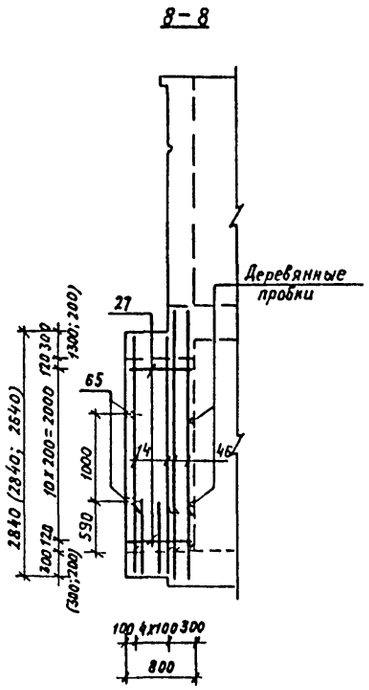

7–7

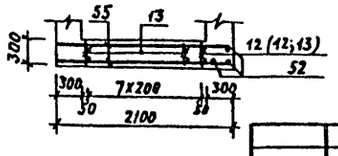

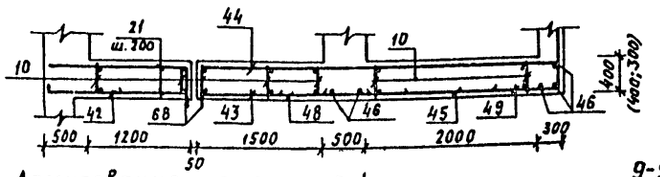

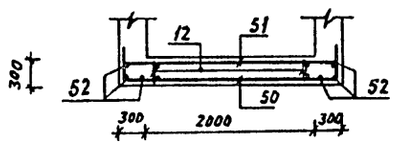

Армирование стены С-4

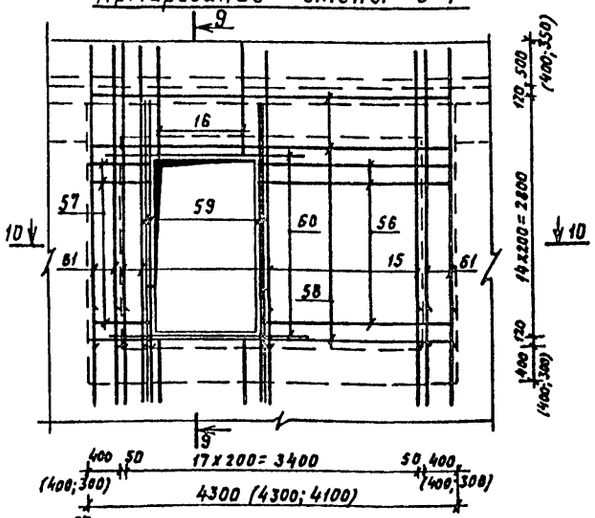

9–9

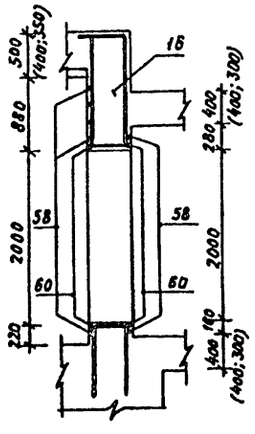

10–10

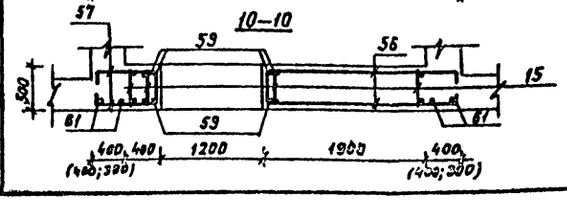

1. Данный лист смотреть совместно с листами 12, 14÷17.
2. До бетонирования заложить металлические рамы дверей, приямка, детали КПК, арматурные выпуски, деревянные пробки 60х80х120(h), деревянные бруски для устройства штрабы для гидроизоляции и закладные поз. 65, 66.
3. Привязка анкеров поз. 68 в стене С-2 аналогична их привязке в стене С-1.

				ТП	А–IV–600-301.85 А–III–600-301.85 А–IV–600-301.85	–КЖ	
ГИП	Самитов		08.84				
Нач.отд.	Феватов		08.84	Склад материалов и оборудования отдельно стоящий заглубленный	Стадия	Лист	Листов
Н.контр.	Климов		08.84		Р	13	
Гл. спец.	Климов		08.84				
Рук.гр.	Фугельзанг		08.84	Тамбур входа №1. Армирование стен С-2÷С-4.	Гипрокоммундортранс г. Москва		
Вед.инж.	Стольникова		08.84				
Проверил	Фугельзанг		08.84				

Привязан

Инв. №

Взам. инв. №

Подпись и дата

Инв. № подл.

Контрольная: Кравцова 20785-03 29 формат: А2

Альбом III

Армирование стены С-5

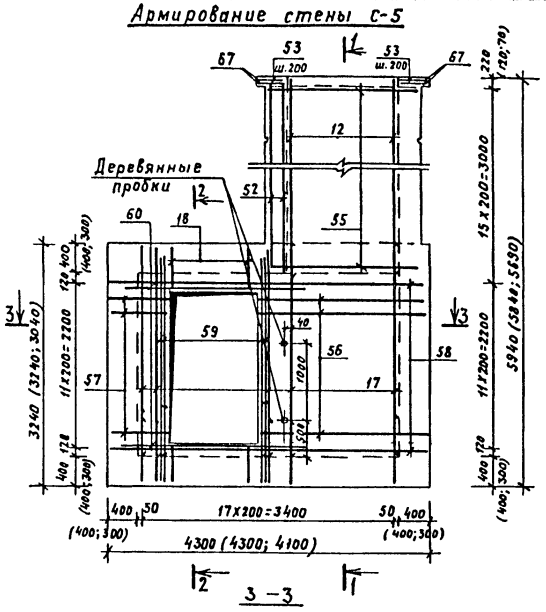

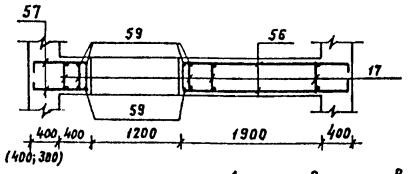

1-1

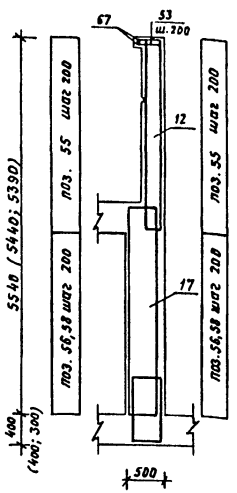

2-2

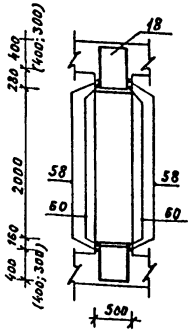

План раскладки закладных изделий

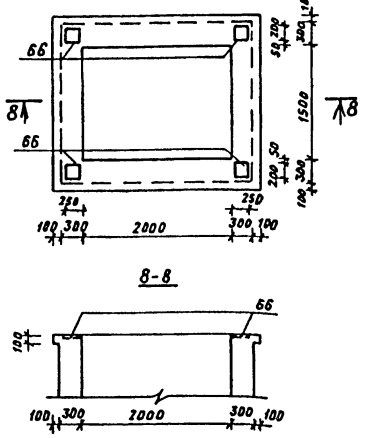

8-8

Ведомость деталей

Поз.	Эскиз
21	1650
22	2130 (2030; 1970)
25	2780
27	800
28	1000
29	980
30	680
32	830
33	830 (830; 730)
34	830
35	1250
36	980
37	900 (900; 800)

Ведомость деталей (продолжение)

Поз.	Эскиз
39	510 (510; 410)
40	1100 (1100; 1000)
42	880
43	2000 (2050; 2000)
45	2800
46	2820 (2820; 2720)
49	780
50	2550
53	360
54	2050 (2050; 1650)
56	2250 (2250; 2150)
57	750 (750; 650)

1. Данный лист смотреть совместно с листами 12,13,15÷17.
2. Каркасы поз.11 ставить бо́льшим диаметром вовнутрь.
3. Показатели в скобках даны: первый – для проекта А-III-600, второй – для проекта А-IV-600.

Армирование верхней плиты П-2

(вариант с монолитным входом)

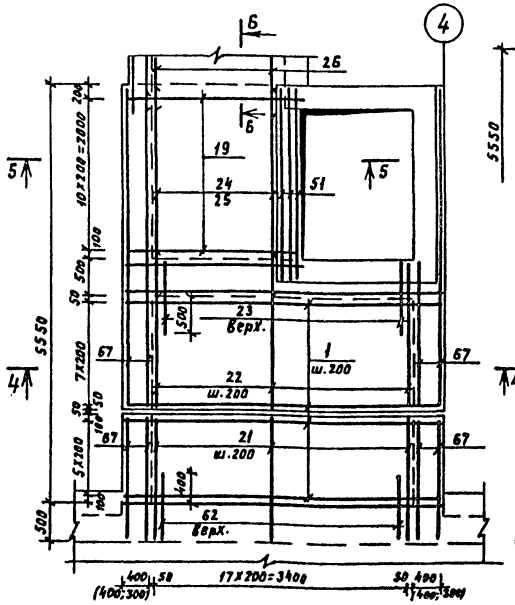

(вариант со сборным входом)

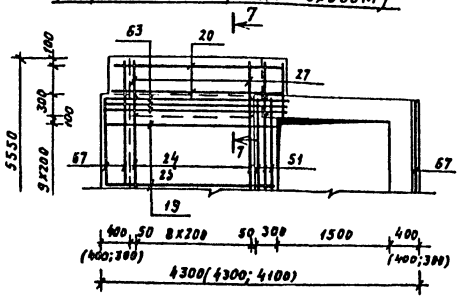

4-4

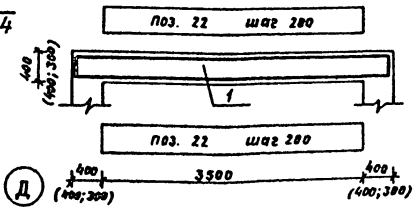

5-5

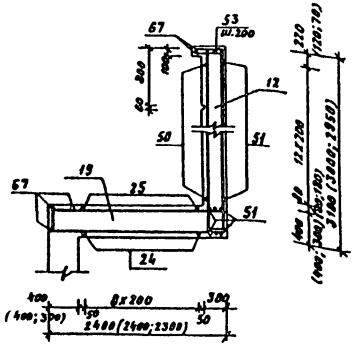

6-6

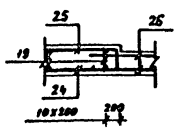

7-7

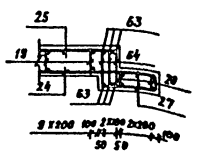

Привязан

Инв. №

				ТП	А-II-600-301.85 А-III-600-301.85 А-IV-600-301.85		-КЖ
ГИП	Самитов		06.84				
Нач.отд.	Федотов		06.84	Склад материалов и оборудования отдельно стоящий заглубленный	Стадия	Лист	Листов
Н.контр.	Климов		06.84		Р	14	
Гл.спец.	Климов		06.84				
Рук.гр.	Фугельзанг		06.84	Тамбур входа N1. Армирование стены С-5, верхней плиты П-2. Ведомость деталей	Гипрокоммундортранс г. Москва		
Вед.инж.	Смольянинова		06.84				
Проверил	Климов		06.84				

Инв.№подл. | Подпись и дата | Взам.инв.№

А-II-600-301.85
А-III-600-301.85
А-IV-600-301.85

Копировал: Храпунова 20785-03 30 формат: А2

Спецификация арматурных изделий на тамбур входа №1

Формат	Зона	Поз.	Обозначение	Наименование	Количество на исполнение							Примеч.
				А-II-600-301.85								
				Сборочные единицы								
А4		1	Альбом V КЖИ-6	Каркас плоский Кр 152	23						14	
А4		2	—"— КЖИ-7	—"— Кр 154	45							
А4		3	—"— КЖИ-2	—"— Кр 198	4							
А4		4	—"— КЖИ-8	—"— Кр 158	7							
А4		5	—"— КЖИ-2	—"— Кр 160	12							
А4		6	—"— КЖИ-9	—"— Кр 161	12							
А4		7	—"— КЖИ-7	—"— Кр 200	3							Только для сборного входа
А4		8	—"— КЖИ-8	—"— Кр 159	3							—"—
А4		9	—"— КЖИ-6	—"— Кр 167	3							—"—
А4		10	—"— КЖИ-8	—"— Кр 169		25	24					
А4		11	—"— КЖИ-1	—"— Кр 202		3						Только для сборного входа
А4		12	—"— КЖИ-2	—"— Кр 174			10	1		8	10	
А4		13	—"— КЖИ-2	—"— Кр 177				7				
А4		14	—"— КЖИ-8	—"— Кр 180				3				Только для сборного входа
А4		15	—"— КЖИ-8	—"— Кр 182					12			
А4		16	—"— КЖИ-10	—"— Кр 185					6			
А4		17	—"— КЖИ-8	—"— Кр 188						12		
А4		18	—"— КЖИ-11	—"— Кр 190						6		
А4		19	—"— КЖИ-12	—"— Кр 192							11/10	
А4		20	—"— КЖИ-15	—"— Кр 195							3	Только для сборного входа
А4		65	—"— КЖИ-42	Закладное изделие МН-8		2	2					—"—
А4		66	—"— КЖИ-43	—"— МН-9				2		2		
				Детали								
				ф10А I гост 5781-82								
А2		26	Альбом III КЖ-14	е=800	18/—	24/—		24/—			18/—	0,5 кг
А2		28*	—"—	е=2570	12							1,6 кг
А2		29*	—"—	е=1130	2							0,7 кг
А2		30*	—"—	е=1030	8							0,6 кг
А2		53*	—"—	е=940			14	8	8		14	0,8 кг
				ф10А III гост 5781-82								
А2		64	—"—	е=550							—/27	0,3 кг
				ф12А III гост 5781-82								
А2		24	—"—	е=2780	18						9	2,5 кг
А2		26*	—"—	е=3080	18						9	2,7 кг
А2		27*	—"—	е=1050	—/18	—/22		—/22			—/18	0,9 кг
А2		31	—"—	е=1500	4							1,3 кг
А2		32*	—"—	е=1560	—/2							1,4 кг
А2		34*	—"—	е=1030	—/2	—/2						0,9 кг
А2		36*	—"—	е=1080	11/7	11/7						1,0 кг
А2		37*	—"—	е=1000	10							0,9 кг
А2		38	—"—	е=1000	4	11						0,9 кг
А2		39*	—"—	е=1470	12							1,3 кг
А2		43*	—"—	е=2350		12	12					2,1 кг
А2		44	—"—	е=4250		12	12					3,8 кг
А2		45*	—"—	е=3150		12	12					2,8 кг
				Литера								
				Марка	П-1	С-1	С-2	С-3	С-4	С-5	П-2	

Спецификация арматурных изделий на тамбур входа №1 (продолжение)

Формат	Зона	Поз.	Обозначение	Наименование	Количество на исполнение							Примеч.
				ф12А III гост 5781-82								
А2		46	Альбом III КЖ-14	е=3120		2	5	3				2,8 кг
А2		47	—"—	е=1100		—/11						1,0 кг
А2		48	—"—	е=1500			11					1,3 кг
А2		49*	—"—	е=1510			11					1,3 кг
А2		50	—"—	е=3350			15				13	3,0 кг
А2		51	—"—	е=2550			15				19	2,3 кг
А2		52	—"—	е=3080			6	3		3		2,7 кг
А2		55	—"—	е=2050				26		30		1,8 кг
А2		56*	—"—	е=2800					20	20		2,5 кг
А2		58	—"—	е=4250					7	4		3,8 кг
А2		61	—"—	е=3520					4			3,1 кг
А2		62	—"—	е=900							17	0,8 кг
				ф14А III гост5781-82								
А2		54	—"—	е=2450				28				3,0 кг
А2		63	—"—	е=2350							—/6	2,8 кг
				ф16А III гост 5781-82								
А2		21*	—"—	е=2000	36	24	24				36	3,2 кг
А2		22*	—"—	е=2480	36						36	3,9 кг
А2		35*	—"—	е=2230	19/15	15/11	4					3,5 кг
А2		57*	—"—	е=1450					20	20		2,3 кг
				ф18А III гост 5781-82								
А2		33*	—"—	е=1560	—/2	—/2						3,1 кг
А2		40*	—"—	е=1400	6							2,8 кг
А2		41	—"—	е=1200	6							2,4 кг
А2		42*	—"—	е=1130		11	11					2,3 кг
А2		59	—"—	е=2600					6	6		5,2 кг
				ф20А III гост 5781-82								
А2		23	—"—	е=1300	17						17	3,2 кг
А2		60	—"—	е=2600					4	4		6,4 кг
А4		68	Альбом V КЖИ 49	Анкер N2		12	12					0,3 кг
				Материалы								
				Распред. арматура								
А2		67	Альбом III КЖ-12÷14	ф8А I гост 5781-82	63.0		6,0	5.0		5.0	52.0	М
				Бетон М300	8.8/9.2	5.4/5.8	7,9	2.8/3.1	5.5	4.6	10.4/11.0	$М^3$
				Литера								
				Марка	П-1	С-1	С-2	С-3	С-4	С-5	П-2	

1. Данный лист смотреть совместно с листами 12÷14, 16, 17.
2. Показатели в числителе даны для варианта с монолитным входом, в знаменателе – со сборным входом.

ТП А-II-600-301.85, А-III-600-301.85, А-IV-600-301.85 –КЖ

ГИП	Самитов		06.84
Нач.отд	Федотов		06.84
Н.контр	Климов		06.84
Гл.спец.	Климов		06.84
Рук.гр.	Фузельзанг		06.84
Вед.инж.	Смольянинова		06.84
Проверил	Фузельзанг		06.84

Привязан

Инв. №

Склад материалов и оборудования отдельно стоящий заглубленный

Тамбур входа №1. Спецификация арматурных изделий (А-II-600-301.85.)

Стадия	Лист	Листов
Р	15	

Гипрокоммундортранс г. Москва

Альбом III

А-II-600-301.85
А-III-600-301.85
А-IV-600-301.85

Инв. № подл. | Подпись и дата | Взам. инв. №

Копировал: Храпунова 20785-03 31 формат А2

Спецификация арматурных изделий на тамбур входа №1

Формат	Зона	Поз.	Обозначение	Наименование	Количество на исполнение							Примеч.
				А-III-600-301.85								
				Сборочные единицы								
А4		1	Альбом V КЖИ-6	Каркас плоский Кр 152	23						14	
А4		2	—"— КЖИ-7	—"— Кр 154	45							
А4		3	—"— КЖИ-2	—"— Кр 198	4							
А4		4	—"— КЖИ-8	—"— Кр 158	7							
А4		5	—"— КЖИ-2	—"— Кр 160	12							
А4		6	—"— КЖИ-9	—"— Кр 161	12							
А4		7	—"— КЖИ-7	—"— Кр 200	3							Только для сборного входа
А4		8	—"— КЖИ-8	—"— Кр 159	3							—"—
А4		9	—"— КЖИ-6	—"— Кр 167	3							—"—
А4		10	—"— КЖИ-8	—"— Кр 169		25	24					
А4		11	—"— КЖИ-1	—"— Кр 203		3						Только для сборного входа
А4		12	—"— КЖИ-2	—"— Кр 175			10	1		8	10	
А4		13	—"— КЖИ-2	—"— Кр 178				7				
А4		14	—"— КЖИ-8	—"— Кр 180				3				Только для сборного входа
А4		15	—"— КЖИ-8	—"— Кр. 183					12			
А4		16	—"— КЖИ-10	—"— Кр 186					6			
А4		17	—"— КЖИ-8	—"— Кр 188						12		
А4		18	—"— КЖИ-11	—"— Кр 190						6		
А4		19	—"— КЖИ-12	—"— Кр 193							11/10	
А4		20	—"— КЖИ-13	—"— Кр 196							3	Только для сборного входа
А4		65	—"— КЖИ-42	Закладное изделие МН-8		2	2					—"—
А4		66	—"— КЖИ-43	—"— МН-9				2		2		
				Детали								
				ф 10А I ГОСТ 5781-82								
А2		26	Альбом III КЖ-16	ℓ= 800	18/—	24/—		24/—			18/—	0,5 кг
А2		28*	—"—	ℓ= 2570	12							1,6 кг
А2		29*	—"—	ℓ= 1130	2							0,7 кг
А2		30*	—"—	ℓ= 1030	8							0,6 кг
А2		53*	—"—	ℓ= 940			14	8	8		14	0,6 кг
				ф 10А III ГОСТ 5781-82								
А2		64	—"—	ℓ= 550							—/27	0,3 кг
				ф 12А III ГОСТ 5781-82								
А2		24	—"—	ℓ= 2780	18						9	2,5 кг
А2		25*	—"—	ℓ= 3080	18						9	2,7 кг
А2		27*	—"—	ℓ= 1050	—/18	—/22		—/22			—/18	0,9 кг
А2		31	—"—	ℓ= 1500	4							1,3 кг
А2		33*	—"—	ℓ= 1560	—/2							1,4 кг
А2		35*	—"—	ℓ= 2230	19/15	15/11	4					2,0 кг
А2		37*	—"—	ℓ= 1000	10							0,9 кг
А2		38	—"—	ℓ= 1000	4							0,9 кг
А2		39*	—"—	ℓ= 1470	12							1,3 кг
А2		44	—"—	ℓ= 4250		12	12					3,8 кг
А2		45*	—"—	ℓ= 3150		12	12					2,8 кг
А2		46*	—"—	ℓ= 3120		2	5	3				2,8 кг
А2		47	—"—	ℓ= 1100		—/11						1,0 кг
				Литера								
				Марка	П-1	С-1	С-2	С-3	С-4	С-5	П-2	

Спецификация арматурных изделий на тамбур входа №1 (продолжение)

Формат	Зона	Поз.	Обозначение	Наименование	Количество на исполнение							Примеч.
				ф 12А III ГОСТ 5781-82								
А2		48	Альбом III КЖ-16	ℓ= 1000			11					1,3 кг
А2		49*	—"—	ℓ= 1510			11					1,3 кг
А2		50*	—"—	ℓ= 3350			15				13	3,0 кг
А2		51*	—"—	ℓ= 2550			15				19	2,3 кг
А2		52	—"—	ℓ= 2980			6	3		3		2,7 кг
А2		54*	—"—	ℓ= 2450				28				2,2 кг
А2		55	—"—	ℓ= 2050				26		30		1,8 кг
А2		56*	—"—	ℓ= 2800					20	20		2,5 кг
А2		58	—"—	ℓ= 4250					7	4		3,8 кг
А2		61	—"—	ℓ= 3420					4			3,0 кг
А2		62	—"—	ℓ= 900							17	0,8 кг
				ф 14А III ГОСТ 5781-82								
А2		21*	—"—	ℓ= 2000	36	24	24				36	2,4 кг
А2		22*	—"—	ℓ= 2380	36						36	2,9 кг
А2		42*	—"—	ℓ= 980		11	11					1,2 кг
А2		43*	—"—	ℓ= 2400		12	12					2,9 кг
А2		57*	—"—	ℓ= 1450					20	20		1,8 кг
А2		63	—"—	ℓ= 2350							—/6	2,8 кг
				ф 16А III ГОСТ 5781-82								
А2		23	—"—	ℓ= 1150	17						17	1,8 кг
				ф 18А III ГОСТ 5781-82								
А2		40*	—"—	ℓ= 1400	6							2,8 кг
А2		41	—"—	ℓ= 1200	6							2,4 кг
А2		59	—"—	ℓ= 2600					6	6		5,2 кг
				ф 20А III ГОСТ 5781-82								
А2		60	—"—	ℓ= 2600					4	4		6,4 кг
А4		68	Альбом V КЖИ-49	Анкер №2		12	12					0,3 кг
				Материалы								
				распред. арматура								
А2		67	Альбом III КЖ-16	ф 8А I ГОСТ 5781-82	63,0		6,0	5,0		5,0	52,0	м
				Бетон М 300	8,8/3,2	5,4/5,6	7,9	2,8/3,1	5,5	4,6	10,4/11,0	м³
				Литера								
				Марка	П-1	С-1	С-2	С-3	С-4	С-5	П-2	

1. Данный лист смотреть совместно с листами 12÷15,17
2. Показатели в числителе даны для варианта с монолитным входом, в знаменателе – со сборным входом.

Альбом III

А-II-600-301.85
А-III-600-301.85
А-IV-600-301.85

Инв.№подл. | Подпись и дата | Взам.инв.№

					ТП	А-II-600-301.85 А-III-600-301.85 А-IV-600-301.85	-КЖ

Спецификация арматурных изделий на тамбур входа №1

Формат	Зона	Поз.	Обозначение	Наименование	Количество на исполнение							Примеч.
				А-IV-600-301.85								
				Сборочные единицы								
А4		1	Альбом V КЖИ-6	Каркас плоский Кр 153	24						14	
А4		2	— " — КЖИ-7	— " — Кр 155	47							
А4		3	— " — КЖИ-2	— " — Кр 199	2							
А4		4	— " — КЖИ-8	— " — Кр 159	8							
А4		5	— " — КЖИ-2	— " — Кр 160	12							
А4		6	— " — КЖИ-9	— " — Кр 162	12							
А4		7	— " — КЖИ-7	— " — Кр 201	3							только для 1 варианта входа
А4		8	— " — КЖИ-8	— " — Кр 166	3							— " —
А4		9	— " — КЖИ-6	— " — Кр 168	3							— " —
А4		10	— " — КЖИ-8	— " — Кр 170		25	24					
А4		11	— " — КЖИ-1	— " — Кр 204		3						только для 1 варианта входа
А4		12	— " — КЖИ-2	— " — Кр 176			10			8	10	
А4		13	— " — КЖИ-2	— " — Кр 179				8				
А4		14	— " — КЖИ-8	— " — Кр 181				3				только для 1 варианта входа
А4		15	— " — КЖИ-8	— " — Кр 184					12			
А4		16	— " — КЖИ-10	— " — Кр 187					6			
А4		17	— " — КЖИ-8	— " — Кр 189						12		
А4		18	— " — КЖИ-11	— " — Кр 191						6		
А4		19	— " — КЖИ-12	— " — Кр 194							11/10	
А4		20	— " — КЖИ-13	— " — Кр 197							3	только для 1 варианта входа
А4		65	— " — КЖИ-42	Закладное изделие МН-8		2	2					— " —
А4		66	— " — КЖИ-43	— " — МН-9				2		2		
				Детали								
				ф10АI ГОСТ 5781-82								
А2		26	Альбом III КЖ-17	е=800	18/—	24/—		28/—			18/—	0,5 кг
А2		28*	— " —	е=2570	12							1,6 кг
А2		29*	— " —	е=1130	2							0,7 кг
А2		30*	— " —	е=1030	8							0,6 кг
А2		53*	— " —	е=940			14	8	8		14	0,6 кг
				ф10АIII ГОСТ 5781-82								
А2		64	— " —	е=550							7/27	0,3 кг
				ф12АIII ГОСТ 5781-82								
А2		21*	— " —	е=1900	36	24	24				36	1,7 кг
А2		22*	— " —	е=2220	36						36	2,0 кг
А2		24	— " —	е=2780	18						9	2,5 кг
А2		26*	— " —	е=2980	12						9	2,7 кг
А2		27*	— " —	е=950	—/18	—/22		—/22			—/18	0,8 кг
А2		31	— " —	е=1500	4							1,3 кг
А2		33*	— " —	е=1360	—/2							1,2 кг
А2		37*	— " —	е=1000	10							0,9 кг
А2		38	— " —	е=1000	4							0,9 кг
А2		39*	— " —	е=1270	12							1,1 кг
А2		42*	— " —	е=880		11	11					0,8 кг
А2		43*	— " —	е=2250		12	12					2,0 кг
А2		44	— " —	е=4250		12	12					3,8 кг
				Марка	П-1	С-1	С-2	С-3	С-4	С-5	П-2	
				Литера								

Спецификация арматурных изделий на тамбур входа №1

Формат	Зона	Поз.	Обозначение	Наименование	Количество на исполнение							Примеч.
				ф12АIII ГОСТ 5781-82								
А2		45*	Альбом III КЖ-17	е=3050		12	12					2,7 кг
А2		46*	— " —	е=3020		2	5	3				2,7 кг
А2		50*	— " —	е=3350			15				13	3,0 кг
А2		51	— " —	е=2550			15				19	2,3 кг
А2		52	— " —	е=2930			6	3		3		2,6 кг
А2		54*	— " —	е=1950				28				1,7 кг
А2		55	— " —	е=2050				26		30		1,8 кг
А2		56*	— " —	е=2700					20	20		2,4 кг
А2		57*	— " —	е=1350					20	20		1,2 кг
А2		58	— " —	е=4050					7	4		3,6 кг
А2		61	— " —	е=3370					4			3,0 кг
А2		62	— " —	е=900							17	0,8 кг
				ф14АIII ГОСТ 5781-82								
А1		23	— " —	е=1050	17						17	1,3 кг
А1		63	— " —	е=2350							7/6	2,8 кг
				ф18РIII ГОСТ 5781-82								
А2		40*	— " —	е=1400	6							2,8 кг
А2		41	— " —	е=1200	6							2,4 кг
А2		59	— " —	е=2600					6	6		5,2 кг
				ф20АIII ГОСТ 5781-82								
А2		60	— " —	е=2600					4	4		6,4 кг
А1		68	Альбом V КЖИ-49	Анкер №2		12	12					0,3 кг
				Материалы								
				Распред. арматура								
А2		67	Альбом III КЖ-17	ф8АI ГОСТ 5781-82	55.0		6.0	5.0		5,0	52,0	м
				Бетон М300	6.5/6.7	4.0/4.2	6.4	2.7/2.9	5.5	4,5	8.0/8.4	м³
				Марка	П-1	С-1	С-2	С-3	С-4	С-5	П-2	
				Литера								

Ведомость расхода стали, кг

Марка проекта	Изделия арматурные											Всего	Изделия закладные						Всего	Общий расход
	Арматура класса												Арматура класса			Прокат марки				
	АI			АIII									АI			Ст.3				
	ГОСТ 5781-82												ГОСТ 5781-82			ГОСТ 19903-74*				
	ф8	ф10	Итого	ф8	ф10	ф12	ф14	ф16	ф18	ф20	Итого		ф10	ф12	Итого	-8х80	-10х20	Итого		
А-II-600-301.85	51.7	93.8 / 51.8	145.5 / 103.5	328.3 / 329.4	99.0 / 114.9	1841.0 / 1958.2	458.9 / 475.9	689.8 / 901.4	144.2 / 168.0	160.0	3791.2 / 4107.8	4059.7 / 4211.3	2.8 / 3.2	72.0	74.8 / 75.2	— / 2.0	15.6	15.6 / 17.6	90.4 / 92.8	4150.1 / 4304.1
А-III-600-301.85	51.7	93.8 / 51.8	145.5 / 103.5	328.6 / 328.7	99.0 / 114.9	1944.3 / 2049.3	950.6 / 984.3	61.2 / 72.3	93.6	51.2	3528.5 / 3694.9	3674.0 / 3798.4	2.8 / 3.2	72.0	74.8 / 75.2	— / 2.0	15.6	15.6 / 17.6	90.4 / 92.8	3768.8 / 3891.2
А-IV-600-301.85	48.6	93.8 / 51.8	142.4 / 100.4	259.0 / 262.8	99.0 / 112.2	2151.7 / 2364.5	467.4 / 499.2	—	93.6	51.2	3214.9 / 3383.5	3264.3 / 3383.9	2.8 / 3.2	72.0	74.8 / 75.2	— / 2.0	15.6	15.6 / 17.6	90.4 / 92.8	3354.7 / 3476.7

1. Данный лист смотреть совместно с листами 12÷16.
2. Показатели в числителе даны для варианта с монолитным входом, в знаменателе-со сборным входом.

Привязан

Инв. №

ТП	А-II-600-301.85 А-III-600-301.85 А-IV-600-301.85				-КЖ
ГИП	Самитов			06.84	
Нач.отд.	Федотов			06.84	Склад материалов и оборудования отдельно стоящий заглубленный
Н.контр.	Климов			06.84	
Гл.спец.	Климов			06.84	
Рук.гр.	Фугельзанг			06.84	Тамбур входа №1. Спецификация арматурных изделий (А-IV-600-301.85) Ведомость расхода стали
Вед.инж.	Стольщикова			06.84	
Проверил	Фугельзанг			06.84	

Стадия	Лист	Листов
Р	17	

Гипракоммундортранс г. Москва

Альбом III

А-II-600-301.85
А-III-600-301.85
А-IV-600-301.85

Инв.№ подл. | Подпись и дата | Взам.инв.№

Копировал: Храпунова 20785-03 33 формат: А2

Альбом III

А-II-600-301.85
А-III-600-301.85
А-IV-600-341.85

Армирование фундаментной плиты (вариант с монолитным входом)

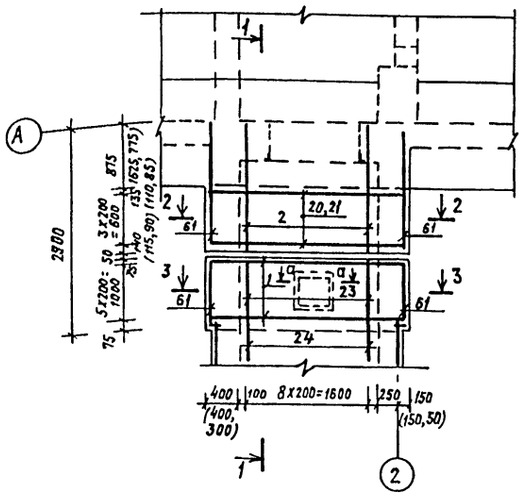

План выпусков из фундаментной плиты (вариант с монолитным входом)

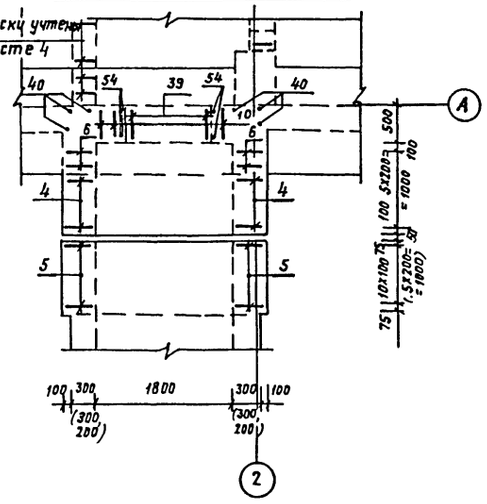

Армирование фундаментной плиты (вариант со сборным входом)

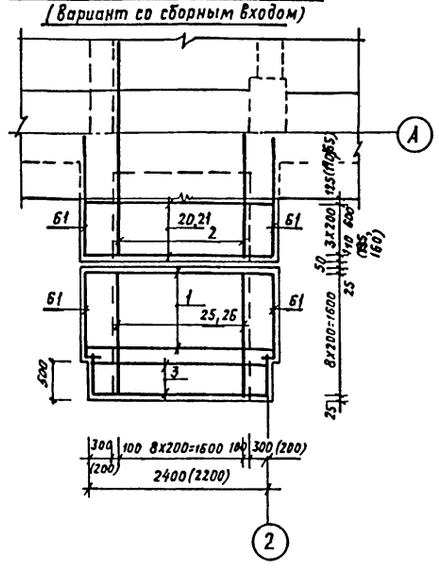

План выпусков из фундаментной плиты (вариант со сборным входом)

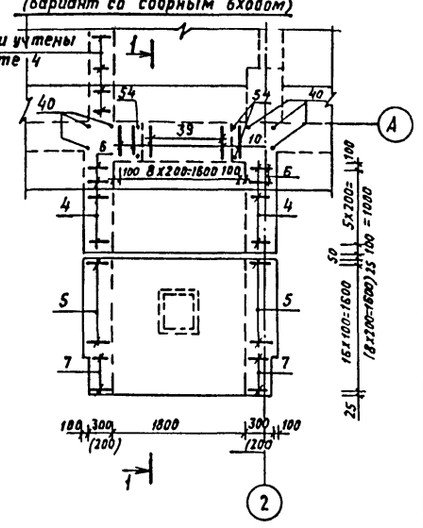

1-1 (вариант с монолитным входом)

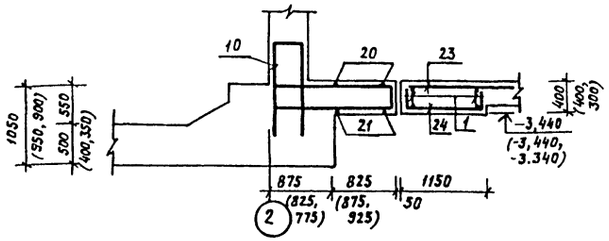

Армирование стены С-1 (вариант с монолитным входом)

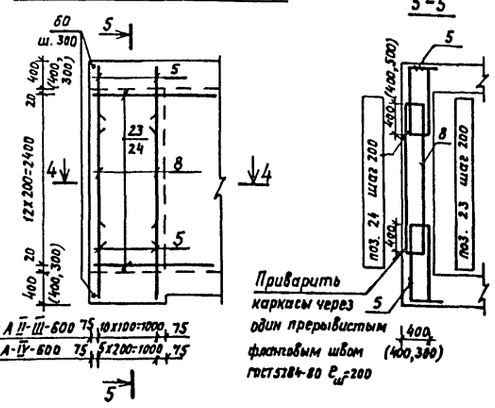

5-5

Армирование стены С-1 (вариант со сборным входом)

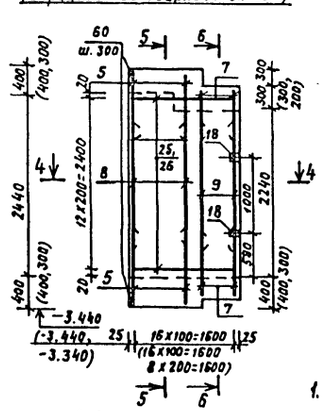

6-6

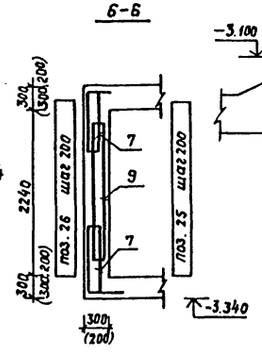

1-1 (вариант со сборным входом)

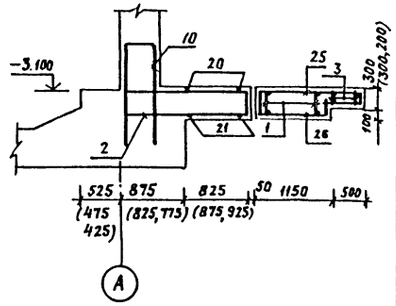

2-2

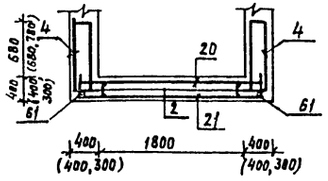

3-3

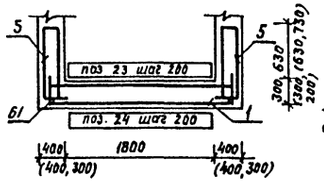

4-4

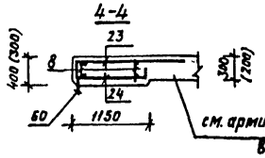

4-4

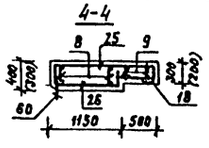

а-а

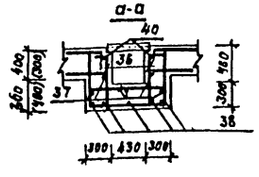

Маркировочная схема расположения стен тамбура №2

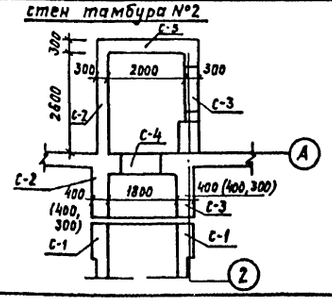

1. Данный лист смотреть совместно с листами 19÷22.
2. Цифры в скобках даны для проектов А-III-600; А-IV-600.
3. Каркасы поз. 5,7 ставить большим диаметром наружу.
4. До бетонирования установить металлическую раму двери.

				ТП А-II-600-301.85 А-III-600-301.85 А-IV-600-341.85	-КЖ
Гл. инж. пр.	Самитов		05.84		
Нач. отд.	Федотов		05.84	склад материалов и оборудования отдельно стоящий, заглубленный	Стадия: Р; Лист: 18; Листов:
Н. контр.	Климов		05.84		
Гл. спец.	Климов		05.84		
Рук. гр.	Фузельзанг		05.84	Тамбур входа №2. Армирование фундаментной плиты, стены С-1	Гипрокоммундортранс г. Москва
Исполн.	Тарасенков		08.84		
Провер.	Фузельзанг		05.84		

Привязан:

Инв. №

Инв. № подл. | Подпись и дата | Взам. инв. №

20785-03 34

Копировал: Храпунова

Формат: А2

Альбом III

А-III-600-301.85
А-III-600-301.85
А-IV-600-301.85

Армирование стены С-2

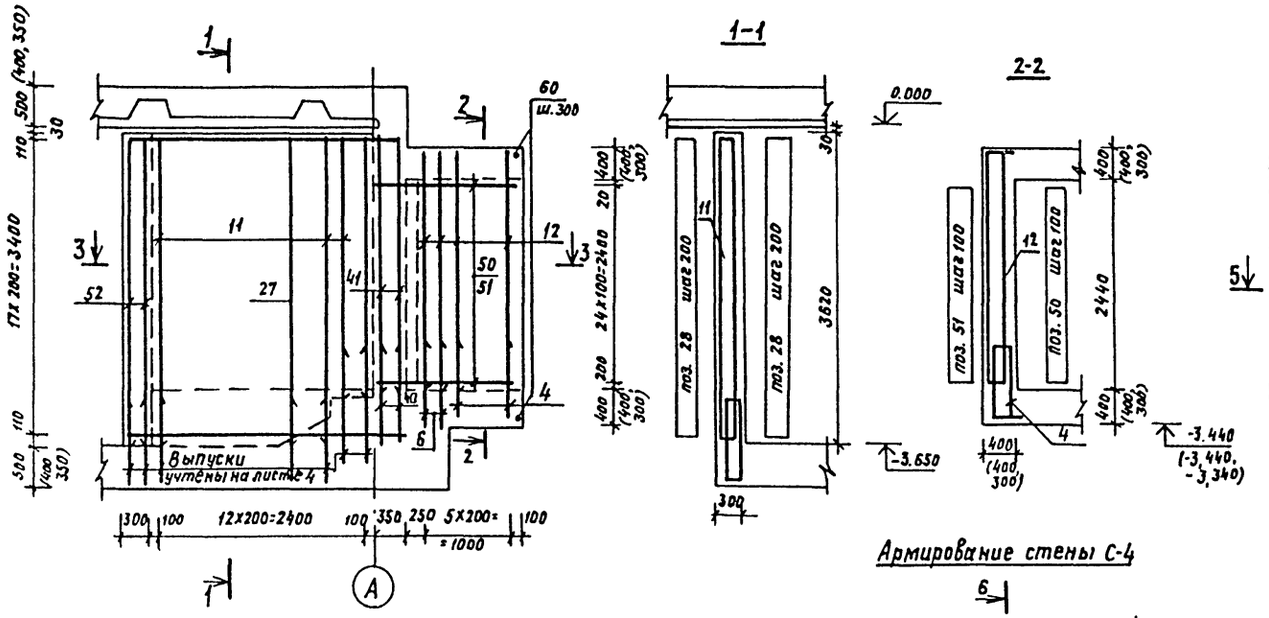

1-1

2-2

Армирование стены С-3

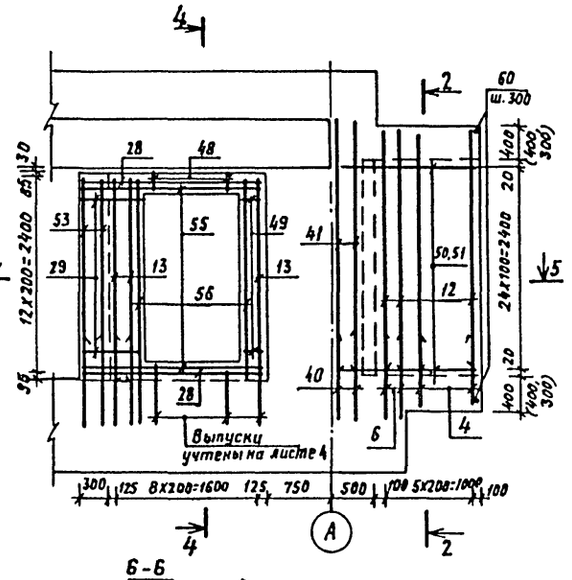

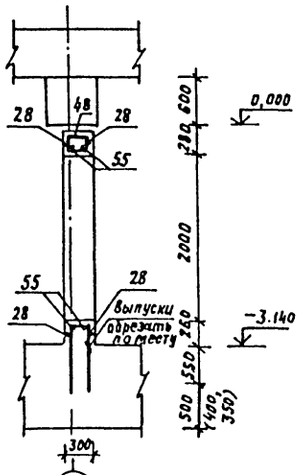

3-3

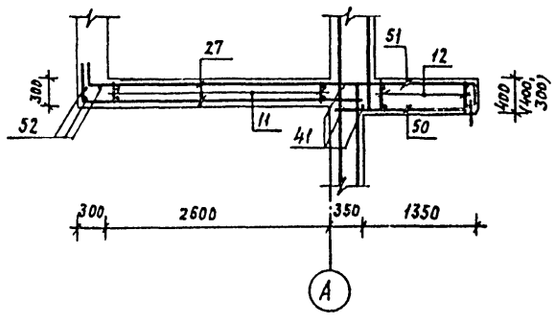

Армирование стены С-4

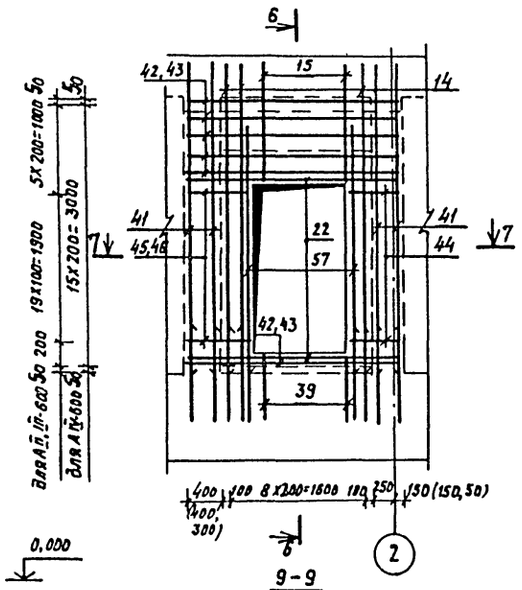

6-6

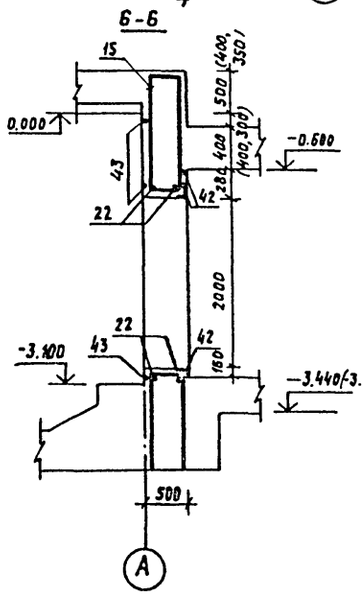

5-5

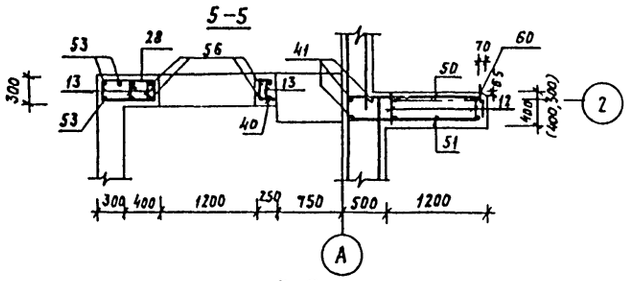

7-7

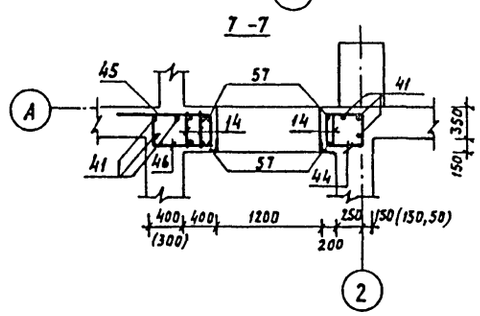

Армирование стены С-5

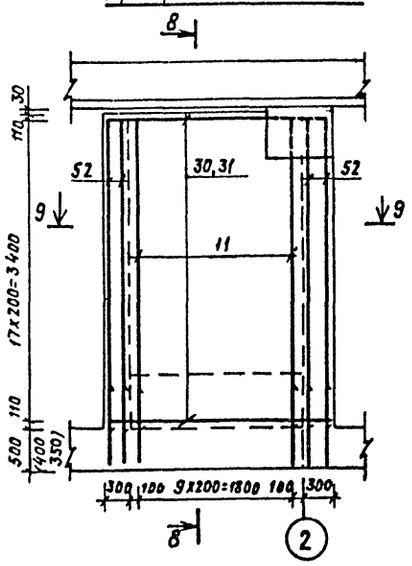

8-8

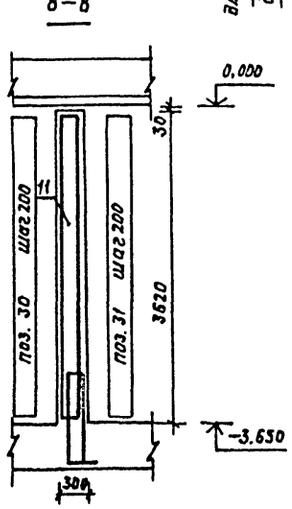

9-9

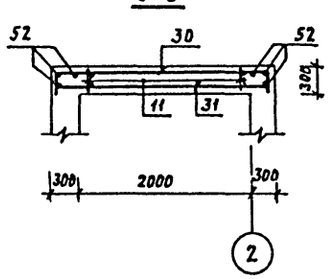

1. Данный лист смотреть совместно с листами 18, 20÷22.
2. Цифры в скобках даны для проектов А-III-600; А-IV-600.
3. До бетонирования установить металлическую раму.

Привязан

Инв. № подл. | Подпись и дата | Взам. инв. №

Инв. №

Гл. инж. пр.	Самитов		06.84	ТП А-III-600-301.85 А-III-600-301.85 А-IV-600-301.85 -КЖ	
Нач. отд.	Федотов		06.84		
Н. контр.	Климов		06.84	склад материалов и оборудования отдельно стоящий заглубленный	Стадия: Р; Лист: 19; Листов:
Гл. спец.	Климов		06.84		
Рук. гр.	Фугельзанг		06.84	Тамбур входа №2 Армирование стен С-2÷С5	Гипрокоммундортранс г. Москва
Исполн.	Тарасенкова		06.84		
Провер.	Фугельзанг		06.84		

Копировал: Храпунова 20785-03 35 формат: А2

Альбом III

Армирование плиты покрытия (вариант с монолитным входом)

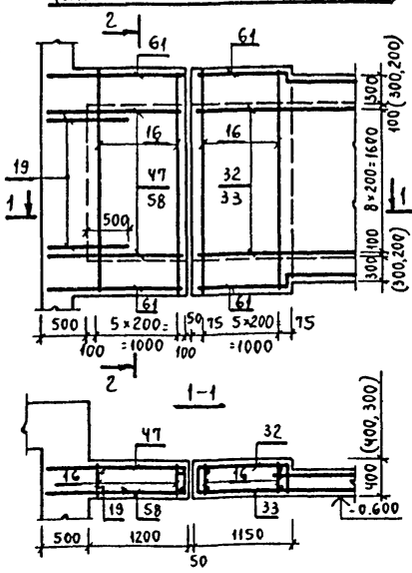

Армирование плиты покрытия (вариант со сборным входом)

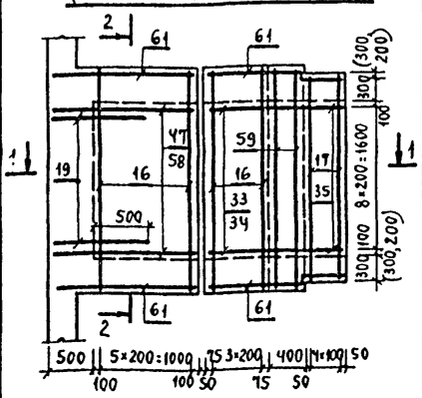

А - II - 600-301.65
А - III - 600-301.85
А - IV - 600-301.85

Спецификация арматурных изделий на тамбур входа №2

Формат	Зона	Позиц.	Обозначение	Наименование	Количество					Примеч.
				А-II-600-301.85						
				Сборочные единицы						
А4		1	Альбом V КЖИ-6	Каркас плоский КР-244	6	—	—	—	—	
А4		2	То же КЖИ-8	КР-206	9	—	—	—	—	
А4		3	То же КЖИ-6	КР-245	3	—	—	—	—	Для варианта со сб. входом
А4		4	То же КЖИ-8	КР-213	8	—	—	—	—	
А4		5	То же КЖИ-6	КР-362	22/24	22/24	—	—	—	
А4		6	То же КЖИ-2	КР-218	4	—	—	—	—	
А4		7	То же КЖИ-7	КР-247	10	10	—	—	—	Для варианта со сб. входом
А4		8	То же КЖИ-2	КР-222	—	22/24	—	—	—	
А4		9	То же КЖИ-2	КР-238	—	10	—	—	—	Для варианта со сб. входом
А4		10	То же КЖИ-8	КР-220	3	—	—	—	—	
А4		11	То же КЖИ-8	КР-249	—	13	—	10	—	
А4		12	То же КЖИ-2	КР-233	—	6	6	—	—	
А4		13	То же КЖИ-8	КР-250	—	—	3	—	—	
А4		14	То же КЖИ-8	КР-224	—	—	—	3	—	
А4		15	То же КЖИ-8	КР-227	—	—	—	6	—	
А4		16	То же КЖИ-6	КР-240	—	—	—	—	12/10	
А4		17	То же КЖИ-6	КР-242	—	—	—	—	5	Для варианта со сб. входом
А4		18	То же КЖИ-42	Закладное изделие МН-8	—	4	—	—	—	—"—
				Детали						
А2		20*	Альбом III КЖ-20	ф 8 AIII ГОСТ 5781-82 ℓ=3250	4	—	—	—	—	1,3 кг
А2		21	То же	ℓ=2550	4	26	—	—	—	1,0 кг
А2		23*	То же	ℓ=1970	9	26	—	—	—	Для варианта с монолит. вх.
А2		24*	То же	ℓ=1420	9	26	—	—	—	Для варианта с монолит. вх.
А2		25*	То же	ℓ=2300	9	26	—	—	—	Для варианта со сб. входом
А2		26*	То же	ℓ=2200	9	26	—	—	—	Для варианта со сб. входом
А2		27*	То же	ℓ=3700	—	36	—	—	—	1,5 кг
А2		28*	То же	ℓ=2350	—	—	2	—	—	0,9 кг
А2		29*	То же	ℓ=2000	—	—	11	—	—	0,8 кг
А2		30*	То же	ℓ=3100	—	—	—	18	—	1,2 кг
А2		31	То же	ℓ=2600	—	—	—	18	—	1,0 кг
А2		32*	То же	ℓ=1800	—	—	—	—	9	Для варианта с монолит. вх.
А2		33	То же	ℓ=1100	—	—	—	—	9	—"—
А2		34*	То же	ℓ=1650	—	—	—	—	9	Для варианта со сб. входом
А2		35*	То же	ℓ=1400	—	—	—	—	18	—"—
А2		36*	То же	ф 10 AI ГОСТ 5781-82 ℓ=1030	8	—	—	—	—	0,6 кг
А2		37*	Альбом III КЖ-20	ф 10 AI ГОСТ 5781-82 ℓ=1130	10	—	—	—	—	0,5 кг
А2		38*	То же	ℓ=2570	10	—	—	—	—	1,6 кг
А2		39*	То же	ℓ=1600	6	—	—	—	—	1,0 кг
А2		48*	То же	ℓ=2000	—	—	6	—	—	1,2 кг
А2		49*	То же	ℓ=870	—	—	11	—	—	0,5 кг
А2		19	То же	ф 12 AIII ГОСТ 5781-82 ℓ=1100	—	—	—	—	9	1,0 кг
А2		40	То же	ℓ=1000	6	—	—	—	—	0,9 кг
А2		41	То же	ℓ=3140	—	—	—	6	—	2,8 кг
А2		42*	То же	ℓ=3450	—	—	—	6	—	3,1 кг
А2		43	То же	ℓ=2550	—	—	—	6	—	2,3 кг
А2		44*	То же	ℓ=2200	—	—	—	20	—	2,0 кг
А2		45*	То же	ℓ=1650	—	—	—	20	—	1,5 кг
А2		46*	То же	ℓ=1650	—	—	—	20	—	1,5 кг
А2		47*	То же	ℓ=2000	—	—	—	—	9	1,8 кг
А2		50	То же	ℓ=1650	—	25	25	—	—	1,5 кг
А2		52	То же	ℓ=3600	—	3	—	6	—	3,2 кг
А2		53	То же	ℓ=2500	—	—	3	—	—	2,2 кг
А2		58	То же	ℓ=1650	—	—	—	—	9	1,5 кг
А2		51*	То же	ф 18 AIII ГОСТ 5781-82 ℓ=2000	—	25	25	—	—	4,0 кг
А2		55	То же	ℓ=2130	—	—	4	—	—	4,3 кг
А2		22	То же	ф 20 AIII ГОСТ 5781-82 ℓ=2550	—	—	—	4	—	6,4 кг
А2		54	То же	ℓ=1200	4	—	—	—	—	3,0 кг
А2		56	То же	ℓ=2490	—	—	4	—	—	6,2 кг
А2		57	То же	ℓ=3000	—	—	—	4	—	7,5 кг
А2		59	То же	ф 14 AIII ГОСТ 5781-82 ℓ=2350	4	—	—	—	—	Для варианта со сб. входом
А2		60	Альбом V КЖИ-49	Анкер №2	—	33	11	—	—	Для варианта со сб. входом
				Материалы						
				Распределительная арматура						
А2		61	Альбом III КЖ-20	ф 8 AI ГОСТ 5781-82	5,5/6,5	—	—	—	5,2/6,4	п м
				Бетон марки 300	2,9/3,2	6,9/7,5	2,4	6,8	2,5/3,0	м³

Марка	Фундам. плита	Стены С-1(2вт),С-2	Стена С-3	Стены С-4, С-5	Плита покрытия
Литера					

Продолжение

Данный лист смотреть совместно с листами 18, 19, 21, 22.

Привязан

Инв. № подл. | Подпись и дата | Взам. инв. №

ГИП	Самитов		
Нач. отд.	Федотов		
Н. контр.	Климов		
Гл. спец.	Климов		
Рук. гр.	Фугельзанг		
Исполн.	Тарасенкова		
Пров.	Фугельзанг		

ТП А-II-600-301.85 А-III-600-301.85 А-IV-600-301.85 КЖ

Склад материалов и оборудования отдельно стоящий, заглубленный

Стадия	Лист	Листов
Р	20	

Тамбур входа №2. Армирование плиты покрытия. Спецификация арматурных изделий (А-II-600-301.85)

Гипрокоммундортранс г. Москва

20785-03 36

Альбом III

Ведомость деталей.

Поз.	Эскиз
20	2550(2350) 350 (250)
23	350(250) 1620
24	1120 350 (250)
25	1600 450 250 (150)
26	350(250) 1600 250
27	500 3200
28	250 2100
29	250 650 100 650 350
30	250 2600 250
32	350 (250) 1100 350 (250)
34	1100 550 (450)
35	850 550 (450)
36	680 200
37	980
38	710 1000 710
39	500 450 500
42	450 2550(2350) 450
44	450 (450) 550 100 1100 (1000)
45	1200 450
46	450 750 (650) 450
47,51	1650 350 (250)
48	250 650 100 650 350
49	250 210

Спецификация арматурных изделий на тамбур входа №2.

Формат	Зона	Позиц.	Обозначение	Наименование	Количество					Примеч.
				А-III-600-301.85						
				Сборочные единицы						
А4		1	Альбом V КЖИ-6	Каркас плоский КР-209	6	—	—	—	—	
А4		2	То же КЖИ-8	КР-207	9	—	—	—	—	
А4		3	То же КЖИ-6	КР-246	3	—	—	—	—	Для варианта со сб. входом
А4		4	То же КЖИ-8	КР-213	8	—	—	—	—	
А4		5	То же КЖИ-7	КР-216	22/24	22/24	—	—	—	
А4		6	То же КЖИ-2	КР-218	4	—	—	—	—	
А4		7	То же КЖИ-7	КР-248	10	10	—	—	—	
А4		8	То же КЖИ-2	КР-222	—	22	—	—	—	Для варианта со сб. входом
А4		9	То же КЖИ-2	КР-238	—	10	—	—	—	
А4		10	То же КЖИ-8	КР-220	3	—	—	—	—	Для варианта со сб. входом
А4		11	То же КЖИ-8	КР-249	—	13	—	10	—	
А4		12	То же КЖИ-8	КР-233	—	6	6	—	—	
А4		13	То же КЖИ-8	КР-250	—	—	3	—	—	
А4		14	То же КЖИ-8	КР-225	—	—	—	3	—	
А4		15	То же КЖИ-8	КР-228	—	—	—	6	—	
А4		16	То же КЖИ-6	КР-241	—	—	—	—	12/10	
А4		17	То же КЖИ-6	КР-242	—	—	—	—	5	Для варианта со сб. входом
А4		18	То же КЖИ-42	Закладное изделие МН-8	—	4	—	—	—	
				Детали						
А2		20*	Альбом III КЖ-21	ф8АIII ГОСТ5781-82 ℓ=3250	4	—	—	—	—	1.3 кг
А2		21	То же "	ℓ=2550	4	—	—	—	—	1.0 кг
А2		23*	То же "	ℓ=1970	9	26	—	—	—	Для вариант с монол. вх.
А2		24*	То же "	ℓ=1470	9	26	—	—	—	—"—
А2		25*	То же "	ℓ=2300	9	26	—	—	—	Для вариант со сб. входом
А2		26*	То же "	ℓ=2200	9	26	—	—	—	—"—
А2		27*	То же "	ℓ=3700	—	36	—	—	—	1.5 кг
А2		28*	То же "	ℓ=2350	—	—	2	—	—	0.9 кг
А2		29*	То же "	ℓ=2000	—	—	11	—	—	0.8 кг
А2		30*	То же "	ℓ=3100	—	—	—	18	—	1.2 кг
А2		31	То же "	ℓ=2600	—	—	—	18	—	1.0 кг
А2		32*	То же "	ℓ=1800	—	—	—	—	9	Для варианта с монолитн. вх.
А2		33	То же "	ℓ=1100	—	—	—	—	9	—"—
А2		34*	То же "	ℓ=1650	—	—	—	—	9	Для варианта со сб. входом
А2		35*	То же "	ℓ=1400	—	—	—	—	9	—"—
А2		36*	То же "	ф10АI ГОСТ5781-82 ℓ=1030	8	—	—	—	—	0.6 кг
А2		37*	То же "	ℓ=1130	10	—	—	—	—	0.5 кг
				Марка	Фундам. плита	Стены С-1(2шт),С-2	Стена С-3	Стены С-4, С-5	Плита покрытия	

Продолжение

Формат	Зона	Позиц.	Обозначение	Наименование	Количество					Примеч.
А2		38*	Альбом III КЖ-21	ф10АI ГОСТ5781-82 ℓ=2570	10	—	—	—	—	1.6 кг
А2		39*	То же "	ℓ=1600	6	—	—	—	—	1.0 кг
А2		48*	То же "	ℓ=2000	—	—	6	—	—	1.2 кг
А2		49*	То же "	ℓ=870	—	—	11	—	—	0.5 кг
А2		40	То же "	ф12АIII ГОСТ5781-82 ℓ=1000	6	—	—	—	—	0.9 кг
А2		41	То же "	ℓ=3140	—	—	—	6	—	2.8 кг
А2		42*	То же "	ℓ=3450	—	—	—	6	—	3.1 кг
А2		43	То же "	ℓ=2550	—	—	—	6	—	2.3 кг
А2		44*	То же "	ℓ=2200	—	—	—	20	—	2.0 кг
А2		45*	То же "	ℓ=1650	—	—	—	20	—	1.5 кг
А2		46*	То же "	ℓ=1650	—	—	—	20	—	1.5 кг
А2		47*	То же "	ℓ=2000	—	—	—	—	9	1.8 кг
А2		50	То же "	ℓ=1650	—	25	25	—	—	1.5 кг
А2		52	То же "	ℓ=3600	—	3	—	6	—	3.2 кг
А2		53	То же "	ℓ=2500	—	—	3	—	—	2.2 кг
А2		19	То же "	ℓ=1100	—	—	—	—	9	1.0 кг
А2		58	То же "	ℓ=1650	—	—	—	—	9	1.5 кг
А2		51*	То же "	ф14АIII ГОСТ5781-82 ℓ=2000	—	25	25	—	—	2.4 кг
А2		59	То же "	ℓ=2350	—	—	—	—	4	Для вариан. со сборн. вх.
А2		55	То же "	ф18АIII ГОСТ5781-82 ℓ=2130	—	—	4	—	—	4.3 кг
А2		22	То же "	ф20АIII ГОСТ5781-82 ℓ=2550	—	—	—	4	—	6.4 кг
А2		54	То же "	ℓ=1200	4	—	—	—	—	3.0 кг
А2		56	То же "	ℓ=2490	—	—	4	—	—	6.2 кг
А2		57	То же "	ℓ=3000	—	—	—	4	—	7.5 кг
А4		60	Альбом V КЖИ-49	Анкер №2	—	33	11	—	—	0.3 кг
				Материалы						
А2		61	Альбом III КЖ-21	Распредел. арматура						
				ф8АI ГОСТ5781-82	5.5/6.5	—	—	—	5.2/6.4	п.м.
				Бетон марки 300	2.9/3.2	6.8/7.5	2.4	6.9	2.5/3.0	м³
				Марка	Фундам. плита	Стены С-1(2шт),С-2	Стена С-3	Стены С-4, С-5	Плита покрытия	

1. Данный лист смотреть совместно с листами 18÷20, 22.
2. В знаменателе даны цифры для варианта со сборным входом, в числителе - с монолитным.

ТП	А-II-600-301.85 А-III-600-301.85 А-IV-600-301.85				-КЖ
ГИП	Самитов		06.84		
Нач.отд.	Федотов		06.84	Склад материалов и оборудования отдельно стоящий, заглубленный.	Стадия: Р; Лист: 21; Листов:
Н.контр.	Климов		06.84		
Гл.спец.	Климов		06.84		
Рук.гр.	Фугельзанг		06.84	Тамбур входа №2. Ведомость деталей. Спецификация арматурных изделий (А-III-600-301.85)	ГИПРОКОММУНДОРТРАНС г. Москва
Исполн.	Тарасенкова		06.84		
Провер.	Фугельзанг		06.84		

Привязан

Инв. №

Копировал 20785-03 37 Формат А2

А-II-600-301.85
А-III-600-301.85
А-IV-600-301.85

Инв. № подл. | Подпись и дата | Взам. инв. №

Спецификация арматурных изделий на тамбур входа N 2.

Формат	Зона	Позиц.	Обозначение	Наименование	Количество					Примеч.
				А-IV-600-301.85						
				Сборочные единицы.						
А4		1	Альбом V КЖИ-6	Каркас плоский КР-210	6	—	—	—	—	
А4		2	То же КЖИ-8	КР-208	9	—	—	—	—	
А4		3	То же КЖИ-6	КР-211	3	—	—	—	—	Для варианта со сб. входом
А4		4	То же КЖИ-8	КР-214	8	—	—	—	—	
А4		5	То же КЖИ-7	КР-217	12	12	—	—	—	
А4		6	То же КЖИ-2	КР-218	4	—	—	—	—	
А4		7	То же КЖИ-7	КР-236	6	6	—	—	—	Для варианта со сб. входом
А4		8	То же КЖИ-2	КР-223	—	12	—	—	—	
А4		9	То же КЖИ-2	КР-239	—	6	—	—	—	Для варианта со сб. входом
А4		10	То же КЖИ-8	КР-220	3	—	—	—	—	
А4		11	То же КЖИ-8	КР-249	—	13	—	10	—	
А4		12	То же КЖИ-8	КР-233	—	6	6	—	—	
А4		13	То же КЖИ-8	КР-250	—	—	3	—	—	
А4		14	То же КЖИ-8	КР-226	—	—	—	3	—	
А4		15	То же КЖИ-8	КР-229	—	—	—	6	—	
А4		16	То же КЖИ-6	КР-242	—	—	—	—	12/10	
А4		17	То же КЖИ-6	КР-243	—	—	—	—	5	Для варианта со сб. входом
А4		18	То же КЖИ-42	Закладное изделие МН-8	—	4	—	—	—	
				Детали						
А2		20*	Альбом III КЖ-22	ф8AIII ГОСТ5781-82 ℓ=2600	4	—	—	—	—	1.3 кг
А2		21	То же	ℓ=2350	4	—	—	—	—	0.9 кг
А2		23*	То же	ℓ=1870	9	26	—	—	—	Для варианта с монолит. вх.
А2		24*	То же	ℓ=1370	9	26	—	—	—	—"—
А2		25*	То же	ℓ=2200	9	26	—	—	—	Для варианта со сб. входом
А2		26*	То же	ℓ=2100	9	26	—	—	—	—"—
А2		27*	То же	ℓ=3700	—	36	—	—	—	1.5 кг
А2		28*	То же	ℓ=2350	—	—	2	—	—	0.9 кг
А2		29*	То же	ℓ=2000	—	—	11	—	—	0.8 кг
А2		30*	То же	ℓ=3100	—	—	—	18	—	1.2 кг
А2		31	То же	ℓ=2600	—	—	—	18	—	1.0 кг
А2		32*	То же	ℓ=2350	—	—	—	—	9	Для варианта с монолит. вх.
А2		33	То же	ℓ=1100	—	—	—	—	9	—"—
А2		34*	То же	ℓ=1150	—	—	—	—	9	Для варианта со сб. входом
А2		35*	То же	ℓ=1300	—	—	—	—	9	—"—
А2		36*	То же	ф10AI ГОСТ5781-82 ℓ=1030	8	—	—	—	—	0.6 кг
А2		37*	То же	ℓ=1130	10	—	—	—	—	0.5 кг
А2		38*	То же	ℓ=2570	10	—	—	—	—	1.6 кг
А2		39*	То же	ℓ=1600	6	—	—	—	—	1.0 кг
А2		48*	То же	ℓ=2000	—	—	6	—	—	1.2 кг

Марка	Фундам. плита	Стены С-1(2шт.)С-2	Стена С-3	Стены С-4, С-5	Плита покрытия

Продолжение

Формат	Зона	Позиц.	Обозначение	Наименование	Количество					Примеч.
А2		49*	Альбом III КЖ-22	ф10AI ГОСТ5781-82 ℓ=870	—	—	11	—	—	0.5 кг
А2		19	То же	ф12AIII ГОСТ5781-82 ℓ=1100	—	—	—	—	9	1.0 кг
А2		40	То же	ℓ=1000	—	—	—	—	6	0.9 кг
А2		41	То же	ℓ=3140	—	—	—	6	—	2.8 кг
А2		42*	То же	ℓ=3250	—	—	—	6	—	2.9 кг
А2		43	То же	ℓ=2330	—	—	—	6	—	2.1 кг
А2		44*	То же	ℓ=2000	—	—	—	10	—	1.8 кг
А2		45*	То же	ℓ=1650	—	—	—	10	—	1.5 кг
А2		46*	То же	ℓ=1550	—	—	—	10	—	1.4 кг
А2		47*	То же	ℓ=1900	—	—	—	—	9	1.7 кг
А2		50	То же	ℓ=1650	—	25	25	—	—	1.5 кг
А2		52	То же	ℓ=3600	—	3	—	6	—	3.2 кг
А2		53	То же	ℓ=2500	—	—	3	—	—	2.2 кг
А2		58	То же	ℓ=1650	—	—	—	—	9	1.5 кг
А2		51*	То же	ф14AIII ГОСТ5781-82 ℓ=1900	—	25	25	—	—	2.2 кг
А2		59	То же	ℓ=2350	—	—	—	—	4	Для варианта со сб. входом
А2		22	То же	ф20AIII ГОСТ5781-82 ℓ=2550	—	—	—	4	—	6.4 кг
А2		54	То же	ℓ=1200	4	—	—	—	—	3.0 кг
А2		56	То же	ℓ=2490	—	—	4	—	—	6.2 кг
А2		57	То же	ℓ=3000	—	—	—	4	—	7.5 кг
А2		55	То же	ф18AIII ГОСТ5781-82 ℓ=2130	—	—	4	—	—	4.3 кг
А4		60	Альбом V КЖИ-49	Анкер N°2	—	33	11	—	—	Для варианта со сб. входом
				Материалы						
А2		61	Альбом III КЖ-22	Распред. ар-ра ф8AI ГОСТ5781-82	5.8/6.5	—	—	—	5.2/6.4	п.м
				Бетон марки 300	2.1/2.3	5.8/6.2	1.9	6.6	1.7/2.1	м³

Марка	Фундамент. плита	Стены С-1(2шт.)С-2	Стена С-3	Стены С-4, С-5	Плита покрытия

Ведомость расхода стали, кг.

Марка проекта	Изделия арматурные											Изделия закладные				Общий расход
	Арматура класса										Всего	Ар-ра класса		Проф. сталь	Всего	
	A-I			A-III								AI		ст3сп		
	ГОСТ 5781-82											ГОСТ 5781-82		ГОСТ 19903-74		
	ф8	ф10	Итого	ф8	ф12	ф14	ф16	ф18	ф20	Итого		ф10	ф12	-5-8		
А-II-600-301.85	2.2/2.6	46.7	48.9/49.3	377.3/438.8	586.5/725.8	188.1/183.8	174.5/265.0	217.2	92.4	1682.9/1923.0	1731.8/1972.3	—/0.4	13.2	—/2.0	13.2/15.6	1745.0/1987.9
А-III-600-301.85	2.2/2.6	48.7	48.9/49.3	378.8/404.3	733.7/880.5	159.8/232.1	—	17.2	92.4	1405.9/1626.2	1439.8/1675.5	—/0.4	13.2	—/2.0	13.2/15.6	1468.0/1691.1
А-IV-600-301.85	2.2/2.6	48.7	48.9/48.3	299.8/311.7	778.0/899.9	110.0/124.4	—	17.2	92.4	1297.3/1442.6	1346.3/1491.8	—/0.4	13.2	—/2.0	13.2/15.6	1359.5/1507.5

1. Данный лист смотреть совместно с листами 18÷21.
2. Цифры в числителе даны для варианта с монолитным входом, в знаменателе - со сборным.

				ТП	А-II-600-301.85 А-III-600-301.85 А-IV-600-301.85		-КЖ
ГИП	Сомитов		06.84				
Нач. отд.	Федотов		06.84	Склад материалов и оборудования отдельно стоящий, заглубленный.		Стадия	Лист	Листов
Н. контр.	Климов		06.84			Р	22	
Гл. спец.	Климов		06.84					
Рук. гр.	Фуксельзанг		06.84	Тамбур входа N2. Спецификация арматурных изделий (А-IV-600-301.85) Ведомость расхода стали.		ГИПРОКОММУНДОРТРАНС г. Москва	
Исполн.	Тарасенкова		06.84				
Провер.	Фуксельзанг		06.84				

Привязан

Инв. N

Копировал

20785-03 38 Формат А2

Альбом III

А-II-600-301.85
А-III-600-301.85
А-IV-600-301.85

Инв. N подл. | Подпись и дата | Взам. инв. N

1-1

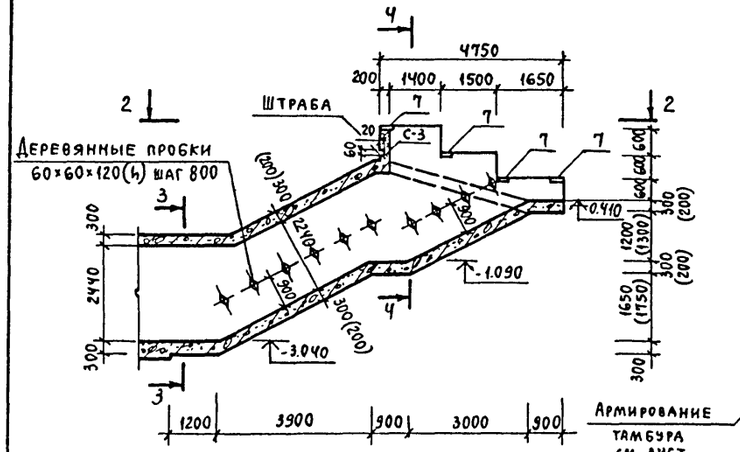

2-2

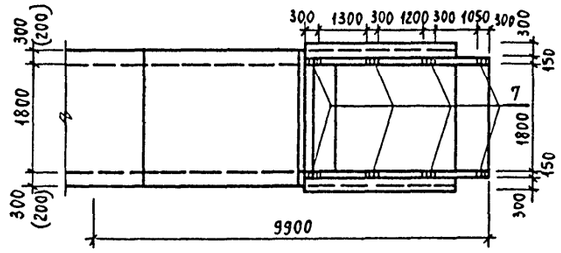

3-3

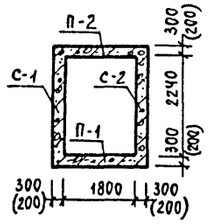

4-4

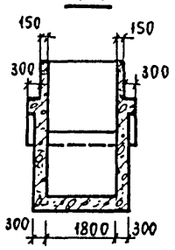

8-8

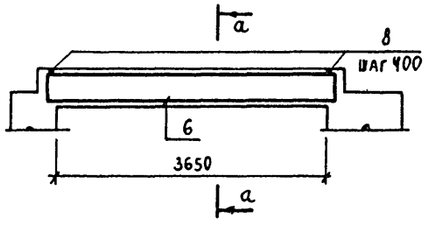

Армирование стены С-1 (С-2)

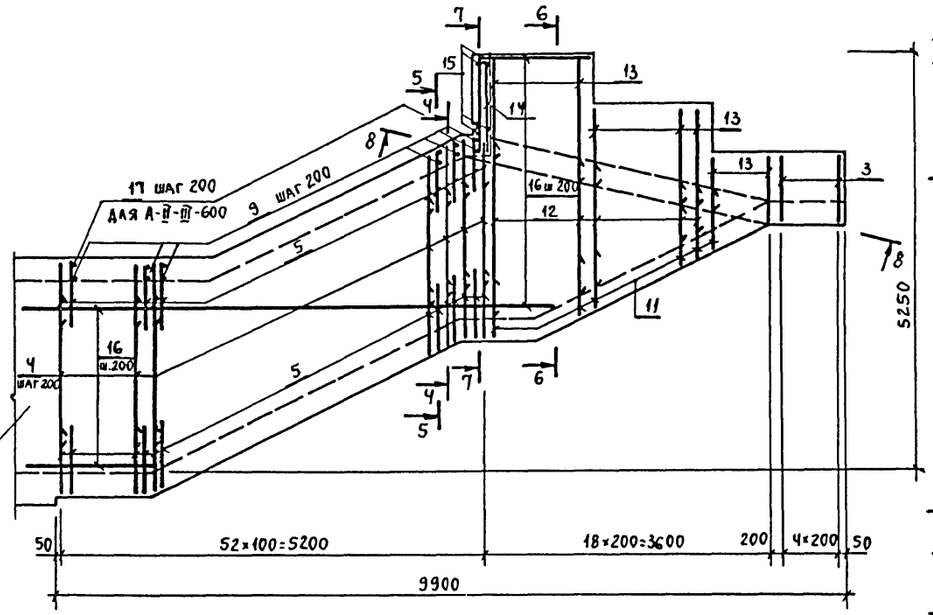

4-4

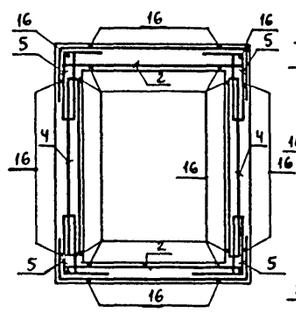

5-5

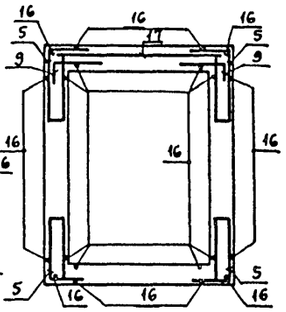

6-6

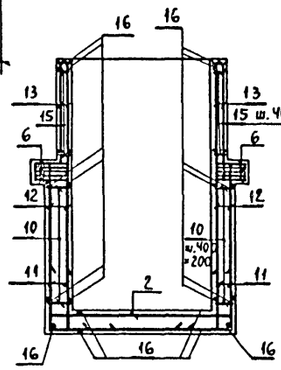

7-7

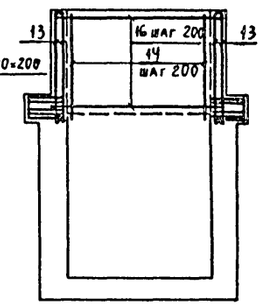

Армирование нижней плиты П-1

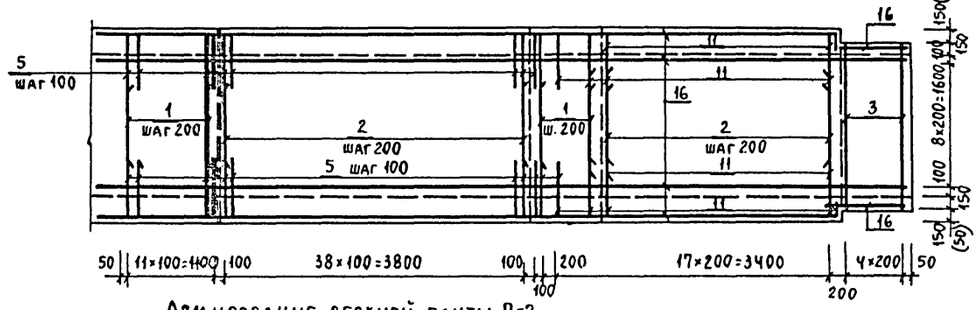

Армирование верхней плиты П-2

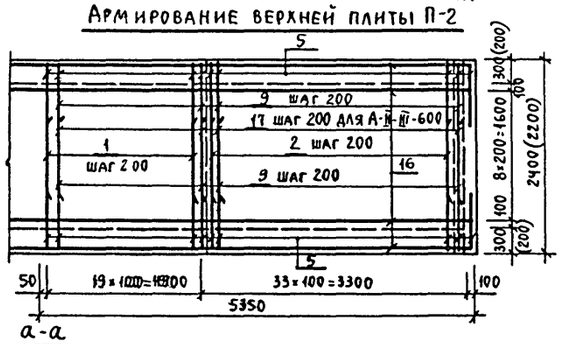

a-a

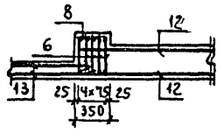

1. Данный лист смотреть совместно с листами 24,25.
2. До бетонирования входа установить закладные изделия, деревянные пробки для крепления перил и рейку 20×80 в верхней части входа для устройства штрабы.
3. Размеры в скобках даны для проекта А-IV-600-301.85.

ТП	А-II-600-301.85 А-III-600-301.85 А-IV-600-301.85		КЖ
ГИП	Самитов	Склад материалов и оборудования отдельно стоящий, заглубленный	Стадия: Р; Лист: 23; Листов:
Нач.отд	Федотов		
Н.контр.	Климов		
Гл.спец	Климов		
Рук.гр.	Фугельзанг	Наклонный вход н1(н2). Армирование.	Гипрокоммундортранс г. Москва
Исполн.	Тарасенкова		
Пров.	Фугельзанг		

Привязан

Инв. №

Инв. № подл. | Подпись и дата | Взам. инв. №

А-II-600-301.85
А-III-600-301.85
А-IV-600-301.85

Альбом III

Ведомость деталей.

Поз.	Эскиз
9	500, 800
10	280(180)
11	500, 500
12	150, 700÷2540
13	110, 700÷1600
14	180, 1300
15	110

Спецификация арматурных изделий на наклонный вход.

Формат	Зона	Позиц.	Обозначение		Наименование	Количество			Примеч.
					А-II-600-301.85; А-III-600-301.85				
					Сборочные единицы				
					Каркасы плоские				
А4		1	Альбом V	КЖИ-6	КР-256 (Кр-257)	10	10	—	
А4		2	То же	КЖИ-6	КР-266 (Кр-267)	35	17	—	
А4		3	То же	КЖИ-15	КР-269 (Кр-269)	5	—	—	
А4		4	То же	КЖИ-1	КР-271 (Кр-271)	—	—	52	
А4		5	То же	КЖИ-8	КР-273 (Кр-274)	—	—	212	
А4		6	То же	КЖИ-14	КР-265 (Кр-265)	—	—	10	
А4		7	То же	КЖИ-44	Закладная деталь МН-10	—	—	8	
					Детали				
А2		8	Альбом III	КЖ-24	ф8 AI ГОСТ 5781-82 ℓ=330			20	0.2 кг
А2		13*	То же	"	ℓ=1510÷3310	—	—	36	0.6÷1.3 кг
А2		14*	То же	"	ℓ=2980	—	—	10	1.2 кг
А2		9*	То же	"	ф12 AIII ГОСТ 5781-82 ℓ=1300	—	104	—	1.2 кг
А2		11*	То же	"	ℓ=1000	72	—	—	0.9 кг
А2		12*	То же	"	ℓ=850÷2690	—	—	72	0.8÷2.4 кг
А2		17	То же	"	ℓ=2380	—	—	52	2.1 кг
А2		10*	То же	"	ф10 AI ГОСТ 5781-82 ℓ=480	—	—	180	0.3 кг
А2		15*	То же	"	ℓ=310	—	—	108	0.2 кг
					Материалы				
А2		16	Альбом III	КЖ-24	Распред. ар-ра ф8 AI ГОСТ 5781-82	130.0	290.0	550.0	п.м
					Бетон марки 300	3.0	1.6	15.52	м³

Марка	Литера		
П-1			
П-2			
С-1÷С-3			

Спецификация арматурных изделий на наклонный вход.

Формат	Зона	Позиц.	Обозначение		Наименование	Количество			Примеч.
					А-IV-600-301.85				
					Сборочные единицы				
					Каркасы плоские				
А4		1	Альбом V	КЖИ-6	КР-258	10	10	—	
А4		2	То же	КЖИ-6	КР-268	35	17	—	
А4		3	То же	КЖИ-15	КР-270	5	—	—	
А4		4	То же	КЖИ-1	КР-272	—	—	52	
А4		5	То же	КЖИ-8	КР-275	—	—	212	
А4		6	То же	КЖИ-14	КР-265	—	—	10	
А4		7	То же	КЖИ-44	Закладная деталь МН-10	—	—	8	
					Детали				
					ф8 AI ГОСТ 5781-82				
А2		8	Альбом III	КЖ-24	ℓ=330	—	—	20	0.2 кг
А2		13	То же	"	ℓ=1510÷3310	—	—	36	0.6÷1.3 кг
А2		14	То же	"	ℓ=2980	—	—	10	1.2 кг
А2		9	То же	"	ф10 AIII ГОСТ 5781-82 ℓ=1300	—	104	—	0.8 кг
А2		11	То же	"	ф12 AIII ГОСТ 5781-82 ℓ=1000	72	—	—	0.9 кг
А2		12	То же	"	ℓ=850÷2690	—	—	72	0.8÷2.4 кг
А2		10	То же	"	ф10 AI ГОСТ 5781-82 ℓ=380	—	—	180	0.2 кг
А2		15	То же	"	ℓ=310	—	—	108	0.2 кг
					Материалы				
А2		16	Альбом III	КЖ-24	Распред. ар-ра ф8 AI ГОСТ 5781-82	130.0	290.0	550.0	п.м
					Бетон марки 300	2.0	1.1	10.5	м³

Марка	Литера		
П-1			
П-2			
С-1÷С-3			

Ведомость расхода стали, кг.

Марка элемента	Изделия арматурные										Изделия закладн.			Общий расход
	Арматура класса										Всего	Проф. сталь	Арм. класса	
	AI			AIII								ст3сп ГОСТ 535-79*	AIII ГОСТ 5781-82	
	ГОСТ 5781-82											-Б-10	ф10	
	ф8	ф10	Итого	ф8	ф10	ф12	ф14	ф16	ф18	Итого				
Наклонный вход для А-II-600	453.3	75.6	528.9	297.6	65.52	479.0	635.3	551.2	167.6	2196.2	2725.1	28.0	3.2	2756.3
Наклонный вход для А-III-600	453.3	75.6	528.9	297.6	55.52	1252.6	128.5	—	167.6	1901.8	2430.7	28.0	3.2	2461.9
Наклонный вход для А-IV-600	451.1	57.6	508.7	181.9	481.4	529.0	—	—	167.6	1359.9	1858.6	28.0	3.2	1899.8

Данный лист смотреть совместно с листом 23.

				ТП	А-II-600-301.85 А-III-600-301.85 А-IV-600-301.85	-КЖ	
ГИП	Самитов		06.84				
Нач.отд.	Федотов		06.84	Склад материалов и оборудования отдельно стоящий, заглубленный.	Стадия	Лист	Листов
Н.контр.	Климов		06.84		Р	24	
Гл.спец.	Климов		06.84				
Рук.гр.	Фуегельзанг		06.84	Наклонный вход N1(N2). Спецификация. Ведомости.	ГИПРОКОММУНДОРТРАНС г. Москва		
Исполн.	Тарасенкова		06.84				
Провер.	Фуегельзанг		06.84				

Привязан

Инв. N°

Копировал

20785-03 40

Формат А2

А-II-600-301.85
А-III-600-301.85
А-IV-600-301.85

Инв.№подл. | Подпись и дата | Взам.инв.№

План раскладки сборных элементов

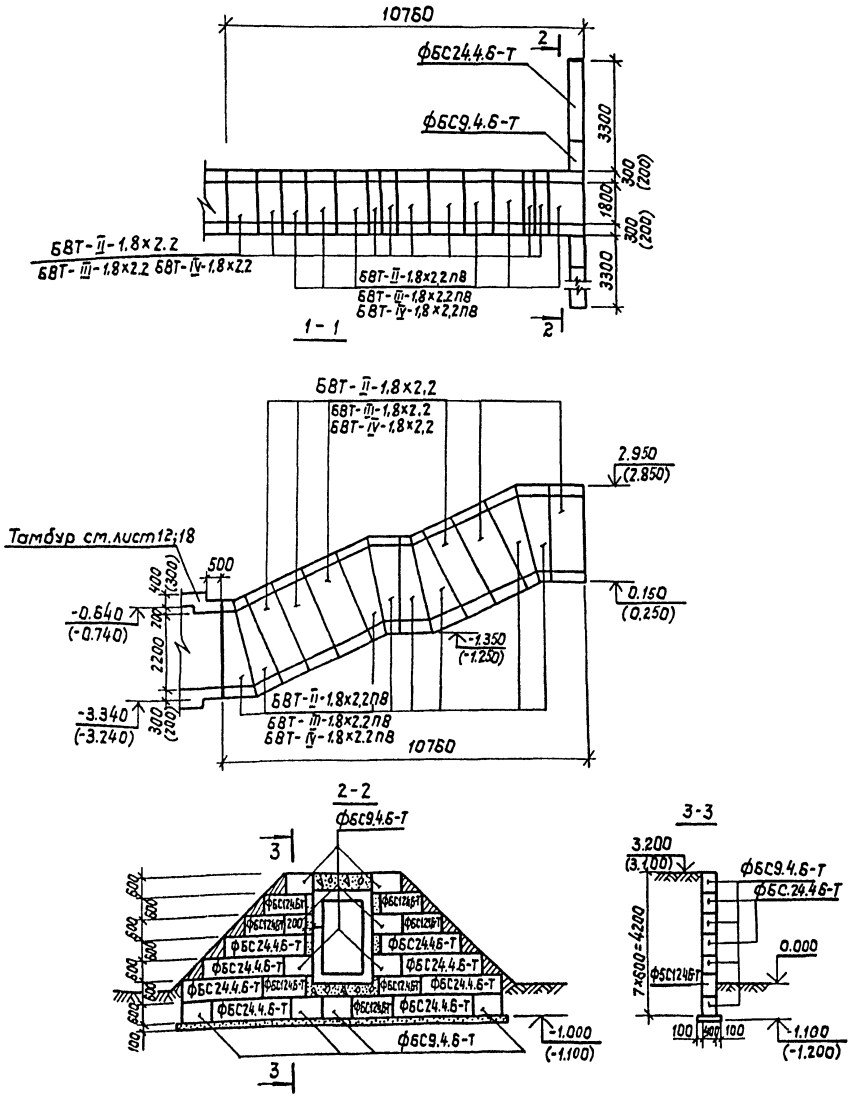

Спецификация сборных элементов на вход №1 (№2)

Марка	Обозначение	Наименование	Кол.	Масса кг	Примеч.
		Сборные железобетонные			
		элементы			
		А-II-600-301.85			
БВТ-II-1,8×2,2	03.003-6 Вып.2	Блок входа	6	7300	
БВТ-II-1,8×2,2пв	То же	То же	8	4900	
		А-III-600-301.85			
БВТ-III-1,8×2,2	03.005-6 Вып.2	Блок входа	6	7300	
БВТ-III-1,8×2,2пв	То же	То же	8	4900	
		А-IV-600-301.85			
БВТ-IV-1,8×2,2	03.005-6 Вып.2	Блок входа	6	4.800	
БВТ-IV-1,8×2,2пв	То же	То же	8	3300	
		Сборные бетонные			
		элементы			
ФБС24.4.6-Т	ГОСТ 13579-78	Стеновой блок	8	1300	
ФБС12.4.6-Т	То же	То же	7	640	
ФБС9.4.6-Т	То же	То же	10	470	
		Материалы			
	Альбом III КЖ-25	Бетон марки 100		153	$м^3$
	То же	Кирпич		1.5	$м^3$

1. Данный лист смотреть совместно с листами АР-6,8.
2. Наклонный вход запроектирован по серии 03.005-6-Вып.0
3. Схема соединения блоков дана в серии 03.005-6 Вып.0
4. Размеры в скобках даны для проекта А-IV-600-301.85

				ТП А-II-600-301.85 А-III-600-301.85 А-IV-600-301.85			КЖ
ГИП	Самитов		06.84	Склад материалов и оборудования отдельно стоящий, заглубленный	Стадия	Лист	Листов
Нач.отд.	Федотов		06.84		Р	25	
Н.контр.	Климов		06.84				
Гл.спец.	Климов		06.84				
Рук.гр.	Фугельзанг		06.84	Наклонный вход №1 (№2). Раскладка сборных элементов. Спецификация.	Гипрокоммундортранс г. Москва		
Исполн.	Тарасенкова		06.84				
Провер.	Сергеичев		06.84				

Привязан

Инв.№

Альбом III

А-II-600-301.85
А-III-600-301.85
А-IV-600-301.85

Инв.№ подл. | Подп. и дата | Взам. инв.

копировал: 20785-03 41 формат: А2

Альбом III

Армирование верхней плиты.

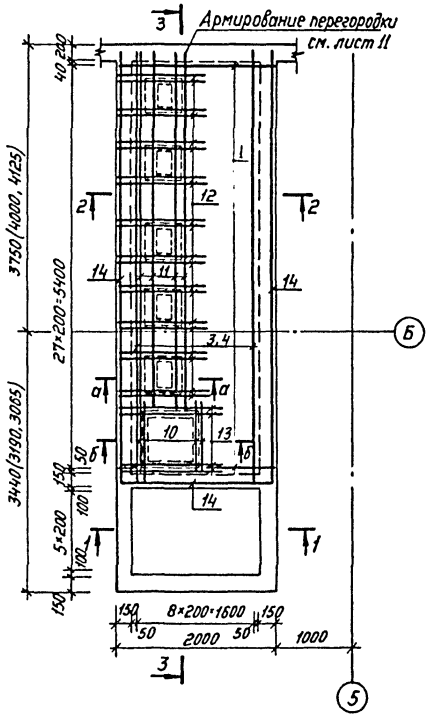

Ведомость деталей.

Поз.	Эскиз
3	5790, 130, 130
4	130, 5790
5	7640, 130, 130
6	7640, 130
7	1950, 130, 130

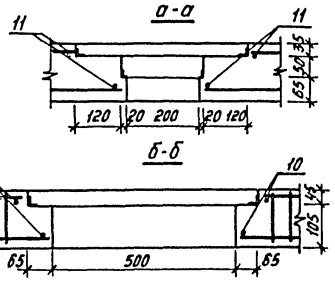

Спецификация арматурных изделий на фекальный резервуар и насосную.

Формат	Зона	Позиц.	Обозначение	Наименование	Колич.		Примеч.
				Сборочные единицы			
				Плоские каркасы			
А4		1	Альбом V КЖИ-6	КР-282	28	—	
А4		2	То же КЖИ-8	КР-283	—	65	
				Детали			
				ф8 AIII ГОСТ 5781-82			
А2		3	Альбом III КЖ-26	P=6050	9	—	2.4 кг
А2		4	То же "	P=5920	9	—	2.3 кг
А2		5	То же "	P=7900	—	10	3.1 кг
А2		6	То же "	P=7770	—	10	3.1 кг
А2		7	То же "	P=2210	—	5	0.9 кг
А2		8	То же "	P=1950	—	15	0.8 кг
А2		9	То же "	ф10 AIII ГОСТ 5781-82 P=1010	—	4	0.7 кг
А2		10	То же "	ф12 AIII ГОСТ 5781-82 P=1200	4	—	1.1 кг
А2		11	То же "	То же, P=4880	4	—	4.4 кг
А2		12	То же "	ф16 AIII ГОСТ 5781-82 P=1420	20	—	2.2 кг
А2		13	То же "	То же, P=1670	4	—	2.6 кг
				Материал			
А2		14	Альбом III КЖ-26	Распред. ар-ра ф8 AI ГОСТ 5781-82	13.7	—	п.м
				Бетон марки 300	1.7	2.5	м³

Марка	Верхняя плита	Стены

2-2

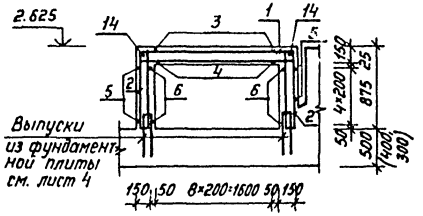

3-3

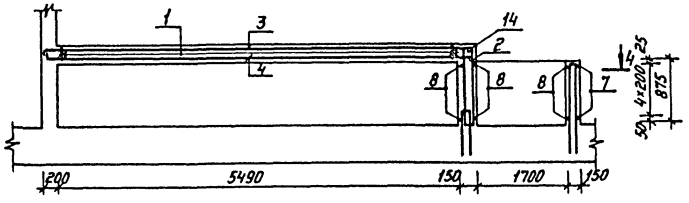

1-1

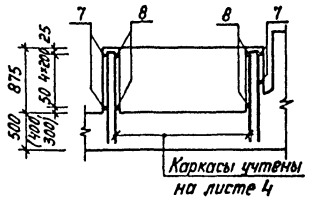

4-4

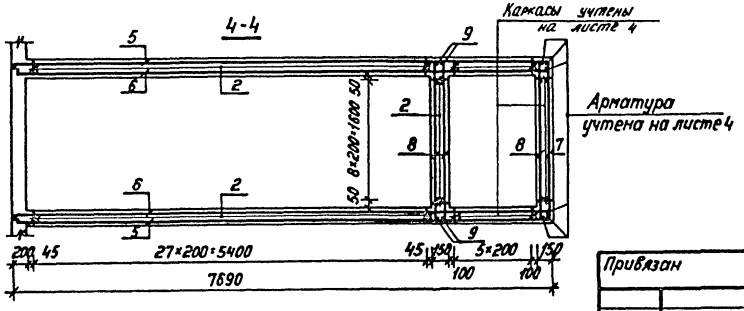

Ведомость расхода стали, кг

Марка элемента	Изделия арматурные							Всего
	Арматура класса							
	AI		AIII					
	ГОСТ 5781-82							
	ф8	Итого	ф8	ф10	ф12	ф16	Итого	
Фекальный резервуар и насосная	5.4	5.4	150.5	95.1	134.6	54.4	434.6	440.0

1. Данный лист смотреть совместно с листами 4, 5.
2. До бетонирования установить рамы люков и детали КПК.
3. Арматуру, попадающую на отверстия, обрезать по месту.

				ТП А-II-600-301.85 А-III-600-301.85 А-IV-600-301.85	КЖ	
ГИП	Самитов		06.84			
Гл.спец.	Федотов		06.84	Склад материалов и оборудования отдельно стоящий, заглубленный.	Стадия: Р	Лист: 26	Листов:
Н. контр.	Климов		06.84			
Гл. спец.	Климов		06.84			
Рук. гр.	Фугельзанг		06.84	Фекальный резервуар и насосная. Армирование. Спецификация. Ведомости.	ГИПРОКОММУНДОРТРАНС г. Москва	
Исполн.	Тарасенкова		06.84			
Провер.	Фугельзанг		06.84			

Привязан

Инв. №

Копировал

20785-03 42

Формат А2

Инв. № подл. | Подпись и дата | Взам. инв. №

А-II-600-301.85
А-III-600-301.85
А-IV-600-301.85

Типовой проект
А-II-600-301.85
Водонасыщенные грунты

Склад материалов и оборудования
отдельно стоящий, заглубленный

Альбом III

Ведомость потребности в материалах
на изготовление сборных железобетонных
конструкций

Привязан

Инв. №

ТП А-II-600-301.85 А-III-600-301.85 А-IV-600-301.85 КЖВМ

Альбом III

Номер строки	Наименование материала и единица измерения	Код Материала	Код Ед. изм.	Количество Тип.	Количество Инд.	Количество Всего
1	Сортовой прокат обыкновен-					
2	ного качества	093000				
3	Сталь арматурная класса AI, т	093009	168	4.16		
4	в том числе ф6, т	093009	168	0.36		
5	ф8, т	093009	168	0.77		
6	ф10, т	093009	168	1.93		
7	ф12, т	093009	168	0.26		
8	ф14, т	093009	168	0.66		
9	ф16, т	093009	168	0.18		
10	Сталь арматурная класса AII, т	093003	168	0.53		
11	в том числе ф16, т	093003	168	0.08		
12	ф18, т	093003	168	0.10		
13	ф25, т	093003	168	0.35		
14	Сталь арматурная класса AIII, т	093004	168	30.19		
15	в том числе ф6, т	093004	168	0.22		
16	ф8, т	093004	168	1.18		
17	ф12, т	093004	168	1.54		
18	ф14, т	093004	168	6.70		
19	ф20, т	093004	168	11.13		
20	ф22, т	093004	168	1.87		

Привязан

Инв. №

ТП А-II-600-301.85 А-III-600-301.85 А-IV-600-301.85 -КЖВМ

ГИП	Самитов		06.84
Нач.отд	Федотов		06.84
Н. контр	Климов		06.84
Гл.спец	Климов		06.84
Рук. гр.	Фугельзанг		06.84
Исполн	Дручевский		06.84

Ведомость потребности в материалах на изготовление сборных железобетонных конструкций.

Стадия	Лист	Листов
Р	1	3

Гипрокоммундортранс г. Москва

Номер строки	Наименование материала и единица измерения	Код Материала	Код Ед. изм.	Количество Тип.	Количество Инд.	Количество Всего
1	ф25, т	093004	168	7.55		
2	Проволока стальная низко-					
3	углеродистая обыкновенного					
4	качества для железобетона					
5	Вр-I, т	121400	168	0.56		
6	в том числе ф4, т	121400	168	0.55		
7	ф3, т	121400	168	0.01		
8	Проволока стальная низко-					
9	углеродистая периодического					
10	профиля В-I, т	121300	168	0.21		
11	в том числе ф5, т	121300	168	0.21		
12	Итого стали стержневой					
13	арматурной в натуральном					
14	виде, т		168	35.65		
15	Сортовой прокат обыкновен-					
16	ного качества марки В, ст3сп, т	093000	168	0.47		
17	Сталь толстолистовая рядовых					
18	марок (от 4 мм) -6, т	097100	168	0.39		
19	-18, т	097100	168	0.08		
20	Итого стали, приведенной					
21	к стали класса AI, т		168	49.08		
22	То же, к стали класса С38/23, т		168	0.47		
23	Всего стали, приведенной					
	к классам AI, С38/23, т		168	49.55		

Привязан

Инв. №

Изм	Лист	N° докум.	Подпись	Дата

ТП А-II-600-301.85 А-III-600-301.85 А-IV-600-301.85 -КЖВМ Лист 2

20385-03 43

Альбом III

Номер строки	Наименование материала и единица измерения	Код Материала	Код Ед. изм.	Количество Тип.	Количество Инд.	Количество Всего
1	Цемент	573000				
2	Портландцемент в натуральной					
3	массе, т	573110	168	62.26		
4	М400, т	573112	168	62.26		
5	Цемент, приведенный к марке					
6	М400 (всего), т		168	62.26		
7	Щебень, м³	571110	113	151.2		
8	Песок строительный					
9	природный, м³	571140	113	113.4		

Привязан

Инв. №

Изм	Лист	N° докум.	Подпись	Дата

ТП А-II-600-301.85 А-III-600-301.85 А-IV-600-301.85 -КЖВМ Лист 3

Типовой проект
А-II-600-301.85
Водонасыщенные грунты

Склад материалов и оборудования
отдельно стоящий, заглубленный

Альбом III

Ведомость потребности в материалах
на изготовление монолитных железобетонных
конструкций

Привязан

Инв. №

ТП А-II-600-301.85 А-III-600-301.85 А-IV-600-301.85 -КЖВМ

Альбом III

Номер строки	Наименование материала и единица измерения	Код Материала	Код Ед. изм.	Количество Тип.	Количество Инд.	Количество Всего
1	Сортовой прокат обыкновен-					
2	ного качества	093000				
3	Сталь арматурная класса AI, т	093009	168		13.16	
4	в том числе ф6, т	093009	168		2.48	
5	ф8, т	093009	168		3.22	
6	ф10, т	093009	168		4.76	
7	ф12, т	093009	168		1.50	
8	ф14, т	093009	168		1.05	
9	ф16, т	093009	168		0.02	
10	ф20, т	093009	168		0.11	
11	ф25, т	093009	168		0.02	
12	Сталь арматурная класса AIII, т	093004	168		78.94	
13	в том числе ф6, т	093004	168		0.73	
14	ф8, т	093004	168		4.83	
15	ф10, т	093004	168		5.97	
16	ф12, т	093004	168		9.76	
17	ф14, т	093004	168		5.03	
18	ф16, т	093004	168		4.55	
19	ф18, т	093004	168		0.83	
20	ф20, т	093004	168		6.86	

Взам. инв. № | Подпись и дата | Инв. № подл.

Привязан

Инв. №

ТП А-II-600-301.85 А-III-600-301.85 А-IV-600-301.85 -КЖВМ

ГИП	Самитов		06.84
Нач. отд.	Федотов		06.84
Н. контр.	Климов		06.84
Гл. спец.	Климов		06.84
Рук. гр.	Фуссельзанг		06.84
Исполн.	Дручевский		06.84

Ведомость потребности в материалах на изготовление монолитных железобетонных конструкций

Стадия	Лист	Листов
Р	2	3

Гипрокоммундортранс г. Москва

Номер строки	Наименование материала и единица измерения	Код Материала	Код Ед. изм.	Количество Тип.	Количество Инд.	Количество Всего
1	ф22, т	093004	168		4.70	
2	ф25, т	093004	168		35.41	
3	Итого стали стержневой арма-					
4	турной в натуральном виде, т		168		92.10	
5	Сортовой прокат обыкновенного качества марки Вст3сп, т	093000	168		5.58	
6	Сталь толстолистовая рядовых					
7	марок (от 4мм) -4, т	097100	168		0.31	
8	-5, т	097100	168		1.17	
9	-6, т	097100	168		0.36	
10	-8, т	097100	168		0.28	
11	-10, т	097100	168		0.11	
12	-12, т	097100	168		0.07	
13	-20, т	097100	168		0.02	
14	∠50×50×5, т	093200	168		0.04	
15	∠63×63×6, т	093200	168		0.01	
16	∠70×70×6, т	093200	168		0.17	
17	∠160×100×9, т	093200	168		0.64	
18	∠100×63×7, т	093200	168		0.01	
19	∠75×50×5, т	093200	168		0.02	
20	∠50×32×4, т	093200	168		0.09	
21	∠32×20×4, т	093200	168		0.02	
22	∠56×36×4, т	093200	168		0.03	
23	[8, т	092500	168		0.43	
24	[12, т	092500	168		0.16	
25	[16, т	092500	168		0.16	

20785-03 44

Привязан

Инв. №

Изм.	Лист	№ докум.	Подпись	Дата

ТП А-II-600-301.85 А-III-600-301.85 А-IV-600-301.85 -КЖВМ Лист 2

Альбом III

Номер строки	Наименование материала и единица измерения	Код Материала	Код Ед. изм.	Количество Тип.	Количество Инд.	Количество Всего
1	[30	092500	168		0.20	
2	I16	092500	168		1.28	
3	Трубы стальные горячедеформиро-					
4	ванные гладкие (кроме нарезных):					
5	М	131000	006		89.50	
6	Т	131000	168		2.33	
7	Итого стали, приведенной к					
8	стали класса AI, т		168		126.04	
9	То же, к стали класса С38/23, т		168		5.58	
10	Всего стали, приведенной					
11	к классам AI, С38/23, т		168		131,62	
12	Цемент	573000				
13	Портландцемент в натураль-					
14	ной массе, т	573110	168		316.21	
15	М400, т	573112	168		316.21	
16	Цемент, приведенный к марке					
17	М400 (всего), т		168		316.21	
18	Расход пиломатериалов в					
19	круглом лесе, м³		113		84.00	
20	Щебень, м³		113		772.8	
21	Песок строительный					
22	природный, м³		113		579.6	

Взам. инв. № | Подпись и дата | Инв. № подл.

Привязан

Инв. №

Изм.	Лист	№ докум.	Подпись	Дата

ТП А-II-600-301.85 А-III-600-301.85 А-IV-600-301.85 -КЖВМ Лист 3

Типовой проект
А-III-600-301.85
Водонасыщенные грунты

Склад материалов и оборудования отдельно стоящий, заглубленный.

Альбом III

Ведомость потребности в материалах на изготовление сборных железобетонных конструкций.

Привязан

ТП А-II-600, А-III-600, А-IV-600

Инв. №

Альбом III

Номер строки	Наименование материала и единица измерения	Код Материала	Код Ед изм	Количество Тип.	Количество Инд.	Количество Всего.
1	Сортовой прокат обыкновен-					
2	ного качества	093000		4.00		
3	Сталь арматурная класса AI, т	093009	168	3.96		
4	в том числе ф6, т		168	0.36		
5	ф8, т		168	0.78		
6	ф10, т		168	1.93		
7	ф12, т		168	0.75		
8	ф16, т		168	0.18		
9	Сталь арматурная класса AII, т	093003	168	0.53		
10	в том числе ф16, т	093003	168	0.08		
11	ф18, т	093003	168	0.10		
12	ф25, т	093003	168	0.35		
13	Сталь арматурная класса AIII, т	093004	168	25.65		
14	в том числе ф6, т	093004	168	0.74		
15	ф8, т	093004	168	0.02		
16	ф12, т	093004	168	2.59		
17	ф14, т	093004	168	4.89		
18	ф18, т	093004	168	0.57		
19	ф20, т	093004	168	12.42		
20	ф22, т	093004	168	3.24		

Взам. инв. №

Подпись и дата

Инв. № подл.

Привязан

Инв. №

ТП А-II-600-301.85, А-III-600-301.85, А-IV-600-301.85 – КЖВМ

ГИП	Самитов	подп. 06.84	
Нач. отд	Федотов	"	"
Н. контр	Климов	"	"
Гл. спец	Климов	"	"
Рук. гр.	Фугельзанг	"	"
Исполн	Дручевский	"	"

Ведомость потребности в материалах на изготовление сборных железобетонных конструкций.

Стадия	Лист	Листов
Р	3	3

Гипрокоммундортранс г. Москва.

Номер строки	Наименование материала и единица измерения.	Код Материала	Код Ед изм	Количество Тип.	Количество Инд.	Количество Всего.
1	ф25, т.	093004	168	1.18		
2	Проволока стальная низко-					
3	углеродистая обыкновенного					
4	качества для железобетона.					
5	Вр-I, т.	121400	168	0.56		
6	в том числе ф4, т	121400	168	0.55		
7	ф3, т.	121400	168	0.01		
8	Проволока стальная низка-					
9	углеродистая периодического					
10	профиля В-I, т.	121300	168	0.21		
11	в том числе ф5, т.	121300	168	0.21		
12	Итого стали стержневой					
13	арматурной в натуральном					
14	виде, т.		168	30.95		
15	Сортовой прокат обыкновенного					
16	качества марки Вст 3сп, т	093000	168	0.43		
17	Сталь толстолистовая рядовых					
18	марок (от 4 мм) – 6, т	097100	168	0.39		
19	– 16, т	097100	168	0.04		
20	Итого стали, приведенной					
21	к стали класса AI, т		168	42.43		
22	Тоже к стали, класса С38|23, т		168	0.43		
23	Всего стали, приведенной к					
24	классам AI, С38|23, т.		168	42.86		

20185-03 45

Привязан

Инв. №

Изм	Лист	№ докум.	Подпись	Дата

ТП А-II-600.301.85, А-III-600-301.85, А-IV-600-301.85 – КЖВМ

Лист 2

Альбом III

Номер строки	Наименование материала и единица измерения.	Код Материала	Код Ед. изм.	Количество Тип.	Количество Инд.	Количество Всего.
1	Цемент.	573000				
2	Портландцемент в натураль-					
3	ной массе, т.	573110	168	62.26		
4	М400, т.	573112	168	62.26		
5	Цемент приведенный к марке					
6	М400 (всего), т.		168	62.26		
7	Щебень, м3	571110	113	151.2		
8	Песок строительный					
9	природный, м3	571140	113	113.4		
10						

Взам. инв. №

Подпись и дата

Инв. № подл.

привязан

Инв. №

Изм	Лист	№ докум	Подпись	Дата

ТП А-II-600-301.85, А-III-600-301.85, А-IV-600-301.85 – КЖВМ

Лист 3

Типовой проект
А-III-600-301.85
Водонасыщенные грунты

Склад материалов и оборудования
отдельно стоящий, заглубленный

Альбом III

Ведомость потребности в материалах
на изготовление монолитных железобетонных
конструкций

				Привязан	
Инв. №				ТП А-II-600-301.85 А-III-600-301.85 А-IV-600-301.85	-КЖВМ

Альбом III

№ строки	Наименование материала и единица измерения	Код материала	Код Ед. изм.	Количество Тип.	Количество Инд.	Количество Всего
1	Сортовой прокат обыкновен-					
2	ного качества	093000				
3	Сталь арматурная класса AI, т	093009	168		17,63	
4	в том числе Ф6, т	093009	168		2,57	
5	Ф8, т	093009	168		3,25	
6	Ф10, т	093009	168		4,40	
7	Ф12, т	093009	168		1,40	
8	Ф14, т	093009	168		5,86	
9	Ф16, т	093009	168		0,02	
10	Ф20, т	093009	168		0,11	
11	Ф25, т	093009	168		0,02	
12	Сталь арматурная класса AIII, т	093004	168		69,09	
13	в том числе Ф6, т	093004	168		0,70	
14	Ф8, т	093004	168		4,76	
15	Ф10, т	093004	168		4,14	
16	Ф12, т	093004	168		11,05	
17	Ф14, т	093004	168		4,31	
18	Ф16, т	093004	168		6,21	
19	Ф18, т	093004	168		1,03	
20	Ф20, т	093004	168		2,30	

Взам. инв. №

Подпись и дата

Инв. № подл.

Привязан

Инв. №

ТП А-II-600-301.85 А-III-600-301.85 КЖВМ А-IV-600-301.85

Гл.инж.пр.	Самитов		06.84
Начотд	Федотов		06.84
Н.контр.	Климов		06.84
Гл.спец.	Климов		06.84
Рук.гр.	Фрейльзанг		06.84
Исполн.	Дручевский		06.84

Ведомость потребности в материалах на изготовление монолитных железобетонных конструкций

Стадия	Лист	Листов
Р	4	3

Гипрокоммундортранс г. Москва

№ строки	Наименование материала и единица измерения	Код материала	Код Ед. изм.	Количество Тип.	Количество Инд.	Количество Всего
1	Ф22, т	093004	168		4,92	
2	Ф25, т	093004	168		29,67	
3	Итого стали стержневой армату-					
4	рной в натуральном виде, т		168		86,72	
5	Сортовой прокат обыкновенного качества марки Вст3сп, т	093000	168		5,58	
6	Сталь толстолистовая рядо-					
7	вых марок (от 4мм) – 4, т	097100	168		0,31	
8	–5, т	097100	168		1,17	
9	–6, т	097100	168		0,36	
10	–8, т	097100	168		0,28	
11	–10, т	097100	168		0,11	
12	–12, т	097100	168		0,07	
13	–20, т	097100	168		0,02	
14	L50×50×5, т	093200	168		0,04	
15	L63×63×6, т	093200	168		0,01	
16	L70×70×6, т	093200	168		0,17	
17	L160×100×9, т	093200	168		0,64	
18	L100×63×7, т	093200	168		0,01	
19	L75×50×5, т	093200	168		0,02	
20	L50×32×4, т	093200	168		0,09	
21	L32×20×4, т	093200	168		0,02	
22	L56×36×4, т	093200	168		0,03	
23	C8, т	092500	168		0,43	
24	C12, т	092500	168		0,16	
25	C16, т	092500	168		0,16	

Привязан:

Инв. №

Изм.	Лист	№ докум.	Подпись	Дата	ТП А-II-600-301.85 А-III-600-301.85 А-IV-600-301.85	-КЖВМ	Лист 2

Альбом III

№ строки	Наименование материала и единица измерения	Код материала	Код Ед. изм.	Количество Тип.	Количество Инд.	Количество Всего
1	C30	092500	168		0,20	
2	I16	092500	168		1,28	
3	Трубы стальные горячедеформи-					
4	рованные гладкие (кроме нарезных):					
5	м	131000	006		89,50	
6	т	131000	168		2,33	
7	Итого стали, приведенной к					
8	стали класса AI, т		168		116,43	
9	То же, к стали класса C38/23,7		168		5,58	
10	Всего стали, приведенной к					
11	классам AI, C38/23, т		168		122,01	
12	Цемент	573000				
13	Портландцемент в натураль-					
14	ной массе, т	573110	168		282,86	
15	М400, т	573112	168		282,86	
16	Цемент, приведенный к марке					
17	М400 (всего), т		168		282,86	
18	Расход пиломатериалов в					
19	круглом лесе, $м^3$		113		81,00	
20	Щебень, $м^3$	571110	113		691,60	
21	Песок строительный					
22	природный, $м^3$	571140	113		518,70	

Взам. инв. №

Подпись и дата

Инв. № подл.

Привязан

Инв. №

Изм.	Лист	№ докум.	Подпись	Дата	ТП А-II-600-301.85 А-III-600-301.85 А-IV-600-301.85	-КЖВМ	Лист 3

20785-03 96

Типовой проект
А-IV-600-301.85
Водонасыщенные грунты

Склад материалов и оборудования
отдельно стоящий заглубленный

Альбом III

Ведомость потребности в материалах на изготовление сборных железобетонных конструкций

			Привязан	
			ТП	А-II-600-301.85 А-III-600-301.85 А-IV-600-301.85 -КЖВМ
Инв. №				

Альбом III

№ строки	Наименование материала и единица измерения	Код материала	Код Ед. изм.	Количество Тип	Количество Инд.	Количество Всего
1	Сортовой прокат обыкновен-					
2	ного качества	093000				
3	Сталь арматурная класса AI, т	093009	168	3.10		
4	в том числе Ф6, т	093009	168	0.64		
5	Ф8, т	093009	168	0.81		
6	Ф10, т	093009	168	0.81		
7	Ф12, т	093009	168	0,66		
8	Ф16, т	093009	168	0.18		
9	Сталь арматурная класса AII, т	093003	168	0,53		
10	в том числе Ф16, т	093003	168	0,08		
11	Ф18, т	093003	168	0.10		
12	Ф25, т	093003	168	0,35		
13	Сталь арматурная класса AIII, т	093004	168	18,43		
14	в том числе Ф6, т	093004	168	0,50		
15	Ф8, т	093004	168	1,06		
16	Ф12, т	093004	168	4,31		
17	Ф16, т	093004	168	7,77		
18	Ф18, т	093004	168	0,68		
19	Ф20, т	093004	168	0,98		
20	Ф25, т	093004	168	3,13		

Взам. инв. №

Подпись и дата

Инв. № подл.

Привязан

Инв. №

ТП А-II-600-301.85
А-III-600-301.85-КЖВМ
А-IV-600-301.85

Гл. инж. пр.	Самитов		06.84
Нач. отд.	Федотов		06.84
Н. контр.	Климов		06.84
Гл. спец.	Климов		06.84
Рук. гр.	Фугельзанг		06.84
Исполн.	Дручевский		06.84

Ведомость потребности в материалах на изготовление сборных железобетонных конструкций

Стадия	Лист	Листов
Р	5	3

Гипрокоммундортранс г. Москва

№ строки	Наименование материала и единица измерения	Код материала	Код Ед. изм.	Количество Тип	Количество Инд.	Количество Всего
1	Проволока стальная низко-					
2	углеродистая обыкновенного					
3	качества для железобетона					
4	Вр-I, т	121400	168	0,56		
5	в том числе Ф4, т	121400	168	0,55		
6	Ф3, т	121400	168	0,01		
7	Проволока стальная низко-					
8	углеродистая периодического					
9	профиля В-I, т	121300	168	0,21		
10	в том числе Ф5, т	121300	168	0,21		
11	Итого стали стержневой					
12	арматурной в натуральном					
13	виде, т		168	22.83		
14	Сортовой прокат обыкновен-					
15	ного качества марки Вст3сп, т	093000	168	0,42		
16	Сталь толстолистовая рядо-					
17	вых марок (от 4мм) - 6, т	097100	168	0,39		
18	- 14, т	097100	168	0,01		
19	- 18, т	097100	168	0,02		
20	Итого стали, приведенной					
21	к стали класса А-I, т		168	31,2		
22	Всего стали, приведенной					
23	к классам AI, Ст3сп/23, т		168	31,62		

20785-03 47

Привязан:

Инв. №

Изм.	Лист	№ докум.	Подпись	Дата	ТП	Лист
					А-II-600-301.85 А-III-600-301.85 А-IV-600-301.85 -КЖВМ	2

Альбом III

№ строки	Наименование материала и единица измерения	Код материала	Код Ед. изм.	Количество Тип	Количество Инд.	Количество Всего
1	Цемент	573000				
2	Портландцемент в натураль-					
3	ной массе, т	573110	168	62,26		
4	М400, т	573112	168	62,26		
5	Цемент приведенный к					
6	марке М400 (всего), т		168	62,26		
7	Щебень, м³	571110	113	151,2		
8	Песок строительный					
9	природный, м³	571140	113	113,4		

Взам. инв. №

Подпись и дата

Инв. № подл.

Привязан

Инв. №

Изм.	Лист	№ докум.	Подпись	Дата	ТП	Лист
					А-II-600-301.85 А-III-600-301.85 А-IV-600-301.85 -КЖВМ	3

Типовой проект
А-IV-600-301.85
Водонасыщенные грунты

Склад материалов и оборудования
отдельно стоящий, заглубленный

Альбом III

Ведомость потребности в материалах
на изготовление монолитных железобетонных
конструкций

				Привязан		
				ТП	А-II-600-301.85 А-III-600-301.85 А-IV-600-301.85	-КЖВМ

№ строки	Наименование материала и единица измерения	Код Материала	Код Ед. изм.	Количество Тип	Количество Инд.	Количество Всего
1	Сортовой прокат обыкно-					
2	венного качества	093000				
3	Сталь арматурная класса AI, т	093009	168		12.34	
4	в том числе Ф6, т	093009	168		2.80	
5	Ф8, т	093009	168		2.57	
6	Ф10, т	093009	168		6.63	
7	Ф12, т	093009	168		0,19	
8	Ф16, т	093009	168		0,02	
9	Ф20, т	093009	168		0,11	
10	Ф25, т	093009	168		0,02	
11	Сталь арматурная класса AIII, т	093004	168		52,41	
12	в том числе Ф6, т	093004	168		1.11	
13	Ф8, т	093004	168		3.08	
14	Ф10, т	093004	168		4,46	
15	Ф12, т	093004	168		9.91	
16	Ф14, т	093004	168		4,53	
17	Ф16, т	093004	168		6.12	
18	Ф18, т	093004	168		1.46	
19	Ф20, т	093004	168		8,25	
20	Ф22, т	093004	168		8,41	

Взам. инв. №
Подпись и дата
Инв. № подл.

Привязан			
Инв. №			
ТП	А-II-600-301.85 А-III-600-301.85-КЖВМ А-IV-600-301.85		

Гл.инж.пр	Самитов		06.84
Нач.отд	Федотов		06.84
Н.контр.	Климов		06.84
Гл.спец.	Климов		06.84
Рук. гр.	Фугельзанг		06.84
Исполн	Дручевский		06.84

Ведомость потребности в материалах на изготовление монолитных железобетонных конструкций

Стадия	Лист	Листов
Р	6	3

Гипрокоммундортранс г. Москва

№ строки	Наименование материала и единица измерения	Код Материала	Код Ед. изм.	Количество Тип	Количество Инд.	Количество Всего
1	Ф25, т	093004	168		5,08	
2	Итого: стали стержневой арма-					
3	турной в натуральном виде, т		168		64.75	
4	сортовой прокат обыкновенного качества Марки Всп 3сп, т	093000	168		5,58	
5	Сталь толстолистовая рядовых					
6	марок (от 4мм) - 4, т	097100	168		0,31	
7	- 5, т	097100	168		1.17	
8	- 6, т	097100	168		0,36	
9	- 8, т	097100	168		0,28	
10	- 10, т	097100	168		0,11	
11	- 12, т	097100	168		0,07	
12	- 20, т	097100	168		0,02	
13	L50×50×5, т	093200	168		0,04	
14	L63×63×6, т	093200	168		0,01	
15	L70×70×6, т	093200	168		0,17	
16	L160×100×9, т	093200	168		0,64	
17	L100×63×7, т	093200	168		0,01	
18	L75×50×5, т	093200	168		0,02	
19	L50×32×4, т	093200	168		0,09	
20	L32×20×4, т	093200	168		0,02	
21	L56×36×4, т	093200	168		0,03	
22	[8, т	092500	168		0,43	
23	[12, т	092500	168		0,16	
24	[16, т	092500	168		0,16	
25	[30, т	092500	168		0,20	

20785-03 ВМ

				Привязан:		
				Инв. №		
Изм.	Лист	№ докум.	Подпись	Дата	ТП А-II-600-301.85 А-III-600-301.85 А-IV-600-301.85 -КЖВМ	Лист 2

Альбом III

№ строки	Наименование материала и единица измерения	Код Материала	Код Ед. изм.	Количество Тип	Количество Инд.	Количество Всего
1	I 16	092500	168		1.28	
2	Трубы стальные горячедеформи-					
3	рованные гладкие (кроме нарезных):					
4	м	131000	006		89.50	
5	т	131000	168		2,33	
6	Итого стали, приведенной к					
7	стали класса A-I, т		168		87.29	
8	То же к стали класса С38/23, т		168		5,58	
9	Всего стали приведенной к					
10	классам AI, С38/23, т		168		92.87	
11	Цемент	573000				
12	Портландцемент в натураль-					
13	ной массе, т	573110	168		229.40	
14	М400, т	573112	168		229.40	
15	Цемент, приведенный к					
16	марке М400 (всего), т		168		229.40	
17	Расход пиломатериалов в					
18	круглом лесе, м³		113		80,00	
19	Щебень, м³	571110	113		565.0	
20	Песок строительный					
21	природный, м³	571140	113		423.80	

Взам. инв. №
Подпись и дата
Инв. № подл.

				Привязан		
				Инв. №		
Изм.	Лист	№ докум.	Подпись	Дата	ТП А-II-600-301.85 А-III-600-301.85 А-IV-600-301.85 -КЖВМ	Лист 3

gost.e-ecolog.ru