ТИПОВОЙ ПРОЕКТ

А-II-600-301.85

А-III-600-301.85

А-IV-600-301.85

СКЛАД МАТЕРИАЛОВ И ОБОРУДОВАНИЯ

ОТДЕЛЬНО СТОЯЩИЙ, ЗАГЛУБЛЕННЫЙ

Альбом II

gost.e-ecolog.ru

ЦЕНТРАЛЬНЫЙ ИНСТИТУТ ТИПОВОГО ПРОЕКТИРОВАНИЯ
ГОССТРОЯ СССР

Москва А-445. Смольная ул. 22

Сдано в печать VIII 1987 года

Заказ № 9219 Тираж 110 экз

ТИПОВОЙ ПРОЕКТ

А-II-600-301.85 ; А-III-600-301.85 ; А-IV-600-301.85

СКЛАД МАТЕРИАЛОВ И ОБОРУДОВАНИЯ ОТДЕЛЬНО СТОЯЩИЙ ЗАГЛУБЛЕННЫЙ

АЛЬБОМ II

СОСТАВ ПРОЕКТА

Альбом I	ПЗ	Пояснительная записка
Альбом II	АР	Архитектурно-строительные решения (сухие грунты)
	АР, ВМ	Ведомость потребности в материалах
	КЖ	Конструкции железобетонные (сухие грунты)
	КЖ, ВМ	Ведомость потребности в материалах
Альбом III	АР	Архитектурно-строительные решения (водонасыщенные грунты)
	АР, ВМ	Ведомость потребности в материалах
	КЖ	Конструкции железобетонные (водонасыщенные грунты)
	КЖ, ВМ	Ведомость потребности в материалах
Альбом IV	АР	Архитектурно-строительные решения (общие чертежи)
	КЖ	Конструкции железобетонные (общие чертежи)
	ОС	Организация строительства
	АР, СО	Спецификация оборудования
Альбом V	КЖИ	Строительные изделия
Альбом VI	ОВ	Отопление и вентиляция
	ОВ, СО	Спецификация оборудования
	ОВ, ВМ	Ведомости потребности в материалах
	ОВН	Эскизные чертежи общих видов нетиповых конструкций
Альбом VII	ВК	Водопровод и канализация
	ВК, СО	Спецификация оборудования
	ВК, ВМ	Ведомости потребности в материалах
	ВКН	Эскизные чертежи общих видов нетиповых конструкций
Альбом VIII	ЭМ	Электросиловое оборудование
	ЭО	Электроосвещение
	ЭМ, ЭО, СО	Спецификация оборудования
	ЭМ, АОВ, ВМ	Ведомости потребности в материалах
Альбом IX	АОВ	Автоматизация отопления и вентиляции
	АВК	Автоматизация водопровода и канализации
	АЗУ	Автоматизация защитных устройств
	АОВ, АВК, АЗУ, СО	Спецификация оборудования
Альбом X	ТМ	Теплотехническая часть
	ТМ, СО	Спецификация оборудования
	ТМ, ВМ	Ведомости потребности в материалах
	ТМН	Эскизные чертежи общих видов нетиповых конструкций
Альбом XI		Сметы (сухие грунты)
Альбом XII		Сметы (водонасыщенные грунты)
Альбом XIII		Узел средств связи (распространяет институт „Гипросвязь"
Альбом XIV	АПЖ	Установка автоматического пожаротушения и пожарной сигнализации
	АПЖ, СО	Спецификация оборудования
	АПЖ, ВМ	Ведомость потребности в материалах

Примененные типовые проекты

1. Типовой проект 902-09-22.84 „Колодцы канализационные" (распространяет ЦИТП: 125878. ГСП, Москва, А-445, ул. Смольная, 22).
2. Типовой проект МР-II(III)-100-77/151, СР-II(III,IV)-100-77/151; МР-II(III,IV)-400-77/152; СР-II(III,IV)-400-77/152. Резервуар для воды, монолитный железобетонный, цилиндрический и сборно-монолитный железобетонный прямоугольный (распространяет ЦИТП: 125878, ГСП, Москва, А-445, ул. Смольная, 22).
3. Типовой проект 901-2-140.85. Автоматическая насосная станция противопожарного водоснабжения производительностью 135, 150, 200 и 300 куб.м. час (распространяет Центральный институт типового проектирования – Свердловский филиал: 620062, Свердловск, ул. Генеральская, 3А).

РАЗРАБОТАН
ПРОЕКТНЫМ ИНСТИТУТОМ
ГИПРОКОММУНДОРТРАНС
ГЛАВНЫЙ ИНЖЕНЕР ИНСТИТУТА /Билько/
ГЛАВНЫЙ ИНЖЕНЕР ПРОЕКТА /Самитов/

Рабочий проект согласован со штабом ГО СССР и утвержден Госстроем СССР протокол №А4-70т 19.04 1985 г.
Рабочие чертежи введены в действие "Гипрокоммундортрансом" приказ № 45 от 30.04 1985 г.

Привязан

Инв. №

СОДЕРЖАНИЕ АЛЬБОМА II

Марка	Наименование	Стр.
	Содержание	2
	Архитектурно-строительные решения.	
АР-1	Общие данные.	3
АР-2	План здания на отм. -3.000.	4
АР-3	Разрезы 1-1, 2-2, 3-3.	5
АР-4	Разрезы 4-4, 5-5. Спецификация проемов.	6
АР-5	Вход N1. План, разрезы. (Вариант из монолитного железобетона).	7
АР-6	Вход N1. План, разрезы. (Вариант из сборных блоков).	8
АР-7	Вход N2. План, разрезы. (Вариант из монолитного железобетона).	9
АР-8	Вход N2. План, разрезы. (Вариант из сборных блоков).	10
АР-9	Вход N1. План, разрезы. (Пандусный вариант).	11
АР-10	Насосная и фекальный резервуар. План, разрезы.	12
АРВМ-1	Ведомость потребности в материалах (А-II-600-301.85)	13
АРВМ-2	Ведомость потребности в материалах (А-III-600-301.85)	14
АРВМ-3	Ведомость потребности в материалах (А-IV-600-301.85)	15

Марка	Наименование	Стр.
	Конструкции железобетонные.	
КЖ-1	Общие данные.	16
КЖ-2	Маркировочная схема фундаментов. Сечения. Спецификация	17
КЖ-3	Сечения фундаментов 4-4÷11-11. Армирование ленточных фундаментов Фл.	18
КЖ-4	Спецификация арматурных изделий на фундаменты. Ведомость расхода стали.	19
КЖ-5	Монтажные схемы железобетонных конструкций и соединительных каркасов. Спецификации.	20
КЖ-6	Спецификации арматурных изделий на колонны. Ведомость расхода стали.	21
КЖ-7	Монолитные стеновые панели МСП1÷МСП7, МСП10. Армирование.	22
КЖ-8	Армирование МСП8 и МСП9. Спецификация арматурных изделий. Ведомость расхода стали.	23
КЖ-9	Железобетонные и кирпичные перегородки. Армирование. Детали.	24
КЖ-10	Железобетонные и кирпичные перегородки. Узлы. Спецификация.	25
КЖ-11	Железобетонные и кирпичные перегородки. Спецификация арматурных изделий. Ведомость расхода стали.	26
КЖ-12	Тамбур входа N1. Армирование нижней плиты П-1, стены С-1.	27
КЖ-13	Тамбур входа N1. Армирование стен С-2÷С-4.	28
КЖ-14	Тамбур входа N1. Армирование стены С-5, верхней плиты П-2. Ведомость деталей.	29
КЖ-15	Тамбур входа N1. Спецификация арматурных изделий (А-II-600-301.85).	30
КЖ-16	Тамбур входа N1. Спецификация арматурных изделий (А-III-600-301.85).	31

Марка	Наименование	Стр.
КЖ-17	Тамбур входа N1. Спецификация арматурных изделий (А-IV-600-301.85). Ведомость расхода стали.	32
КЖ-18	Тамбур входа N2. Армирование фундаментной плиты стены С-1.	33
КЖ-19	Тамбур входа N2. Армирование стен С-2÷С-5.	34
КЖ-20	Тамбур входа N2. Армирование плиты покрытия. Спецификация арматурных изделий (А-II-600-301.85).	35
КЖ-21	Тамбур входа N2. Ведомость деталей. Спецификация арматурных изделий (А-III-600-301.85).	36
КЖ-22	Тамбур входа N2. Спецификация арматурных изделий (А-IV-600-301.85). Ведомость расхода стали.	37
КЖ-23	Наклонный вход N1(N2). Армирование.	38
КЖ-24	Наклонный вход N1(N2). Спецификация. Ведомости.	39
КЖ-25	Наклонный вход N1(N2). Раскладка сборных элементов.	40
КЖ-26	Фекальный резервуар и насосная. Армирование. Спецификация. Ведомости.	41
КЖВМ-1	Ведомость потребности в материалах (А-II-600-301.85 сборные ж.-б. конструкции).	42
КЖВМ-2	Ведомость потребности в материалах (А-II-600-301.85 монолитные ж.-б. конструкции).	43
КЖВМ-3	Ведомость потребности в материалах (А-III-600-301.85 сборные ж.-б. конструкции).	44
КЖВМ-4	Ведомость потребности в материалах (А-III-600-301.85 монолитные ж.-б. конструкции).	45
КЖВМ-5	Ведомость потребности в материалах (А-IV-600-301.85 сборные ж.-б. конструкции).	46
КЖВМ-6	Ведомость потребности в материалах (А-IV-600-301.85 монолитные ж.-б. конструкции).	47

Альбом II

А-II-600-301.85
А-III-600-301.85
А-IV-600-301.85

Инв.№ подл. | Подпись и дата | Взам. инв.№

Альбом II

А-II-600-301.85
А-III-600-301.85
А-IV-600-301.85

Ведомость основных комплектов

Обозначение	Наименование	Примечание
А-II,III,IV-600- -АР,КЖ	Архитектурно-строительные решения. Конструкции железобетонные (сухие грунты)	Альбом II
А-II,III,IV-600- -АР,КЖ,ОС	Архитектурно-строительные решения. Конструкции железобетонные (общие чертежи) Организация строительства.	Альбом IV
А-II,III,IV-600- -ОВ	Отопление и вентиляция	Альбом VI
А-II,III,IV-600- -ВК	Водопровод и канализация	Альбом VII
А-II,III,IV-600- -ЭМ,ЭО	Электросиловое оборудование. Электроосвещение.	Альбом VIII
А-II,III,IV-600- -АОВ,АВК	Автоматизация отопления и вентиляции, водопровода и канализации.	Альбом IX
А-II,III,IV-600- -ТМ	Тепломеханическая часть.	Альбом X
А-II,III,IV-600-	Узел средств связи.	Альбом XIII
А-II,III,IV-600- -АПЖ	Установка автоматического пожаротушения и пожарной сигнализации.	Альбом XIV

Ведомость рабочих чертежей основного комплекта АР.

Лист	Наименование	Примечание
1	Общие данные	
2	План здания на отм. -3.000.	
3	Разрезы 1-1, 2-2, 3-3.	
4	Разрезы 4-4, 5-5, Спецификация проемов.	
5	Вход №1. План, разрезы. (Вариант из монолитного железобетона)	
6	Вход №1. План, разрезы. (Вариант из сборных блоков)	
7	Вход №2. План, разрезы. (Вариант из монолитного железобетона)	
8	Вход №2. План, разрезы. (Вариант из сборных блоков).	
9	Вход №1. План, разрезы. (Тамбурный вариант).	
10	Насосная и фекальный резервуар. План, разрезы.	

Ведомость ссылочных и прилагаемых документов

Обозначение	Наименование	Примечание
	Ссылочные документы	
01.036-I, вып. 4	Защитно-герметическая металлическая распашная дверь ДУ-I-8.	
01.036-I, вып. 1	Защитно-герметическая металлическая распашная дверь ДУ-III-5.	
ТДК-Н-I-68 ч.II, р.IV ред.1971г.	Металлическая распашная герметическая дверь ДУ-IV-3	
01.036-I вып.2	Защитно-герметическая металлическая распашная дверь ДУ-III-6	
ТДК-Н-I-68 ч.II р.IV ред.1971г.	Металлическая распашная герметическая дверь ДУ-IV-2	
ТДК-Н-I-72 ч.II, альбом 2	Защитно-герметический металлический распашной ставень СУ-I-1	
ТДК-Н-I-72, ч.II, альбом 2	Защитно-герметический металлический распашной ставень СУ-III-2	
ТДК-Н-I-67, ч.II р.IV ред.1969г.	Герметический металлический распашной ставень СУ-IV-1	
ТДК-Н-I-75/9	Защитно-герметические металлические ворота ВУ-I-1, ВУ-II-1.	
Сер.03.005-6	Унифицированные объемно-планировочные и конструктивные решения входов, подходных галерей, тамбуров и шлюзов в убежищах II-IV классов	
ТДК-Н-I-70, ч.II, р.III альбом 3	Установка дверей и противовзрывных устройств	
ТДК-Н-I-72, ч.II, альбом 3	Переходные коробки и установочные чертежи дверей и ставней, установка дверей и ставней в монолитные железобетонные конструкции	
ГОСТ 6629-74*	Двери деревянные внутренние для жилых и общественных зданий	
Серия 1.055.1-1	Ступени бетонные и железобетонные	
Серия 03.005-5 вып.1,2	Конструкция пропуска коммуникаций	
Серия У-01-01/80	Унифицированные сборно-монолитные конструкции заглубленных помещений с перекрытием балочного типа	
	Прилагаемые документы	
А-II,III,IV-600- -АРВМ	Ведомость потребности в материалах.	Стр.13,14,15

Ведомость отделки помещений

Наименование или номер помещения	Потолок		Стены или перегородки		Низ стен или перегородок (панель)			Примечание
	Площадь	Вид отделки	Площадь	Вид отделки	Площадь	Вид отделки	Высота мм	
1÷12, 17÷27, 29	280.0 278.9 278.3	Затирка и расшивка швов, окраска силикатной краской.	949.7 946.7 945.3	Затирка, окраска силикатной краской				А-II-600- А-III-600- А-IV-600- отделка простая
13÷16	313.2 315.8 317.0	Затирка и расшивка швов, окраска клеевая	167.2 168.4 169.0	Затирка, окраска клеевая	250.8 252.6 253.5	Окраска эмульсионной поливинилацетатной краск.	1800	А-II-600- А-III-600- А-IV-600- отделка простая

В помещении 28 - металлическая рубашка.

Типовой проект разработан в соответствии с действующими нормами и правилами и обеспечивает пожаровзрывобезопасную и безопасную эксплуатацию сооружения при соблюдении предусмотренных проектом мероприятий.

Гл. инженер проекта (разработчик типового проекта) /Самитов А.С./

Гл. инженер проекта (привязавший типовой проект) / /

Типовой рабочий проект разработан на основании тактико-технического задания, утвержденного Госстроем СССР. 11.06.82 г. Запроектированный склад предназначен в повседневных условиях для хранения сгораемых или несгораемых материалов и оборудования в сгораемой таре, а в особый период для размещения укрываемых.

За относительную отметку 0.000 принят низ перекрытия склада.

Заглубление склада - низ покрытия на уровне планировочной отметки земли.

Здание запроектировано из конструкций серии У-01-01/80 для посадки в грунтах естественной влажности.

Степень огнестойкости здания - II.

Гидроизоляция стен, покрытия и пола принята оклеечной - из 3х слоев изола на битумной мастике, с соответствующими защитно-прижимными конструкциями. Гидроизоляционные работы производить с соблюдением требований СНиП-III-20-74. Особое внимание при производстве работ обратить на герметизацию сооружения (см. лист АР-11, альбом IV).

В зимнее время строительные работы производить строго в соответствии с СНиП-III-20-74 „Кровли, гидроизоляция, пароизоляция, теплоизоляция" и СНиП-III-15-76 „Бетонные и железобетонные конструкции монолитные."

Согласовано:
Госпожнадзор 05.84
Мосэнерго 05.84
Мосгаз 05.84
Гл. спец. ОВ
Рук. гр. ЭМ
Рук. гр. АОВ
Гл. спец. ВК
Рук. гр. ТМ
Ст. инж. СС
Рук. гр. Строит.
Рук. гр. Конструкц.

Инв. № подл. | Подпись и дата | Взам. инв. №

Привязан

Инв. №

ТП А-II-600-301.85 А-III-600-301.85 А-IV-600-301.85 -АР

ГИП	Самитов		06.84
Нач. отд.	Федотов		06.84
Н. контр.	Клитов		06.84
Гл. спец.	Клитов		06.84
Рук. гр.	Степнов		06.84
Исполн.	Юдин		06.84

Склад материалов и оборудования отдельно стоящий, заглубленный

Стадия	Лист	Листов
Р	1	10

Общие данные

Гипрокоммундортранс г. Москва

Копировал: Формат А2

20785-02 4

Альбом II

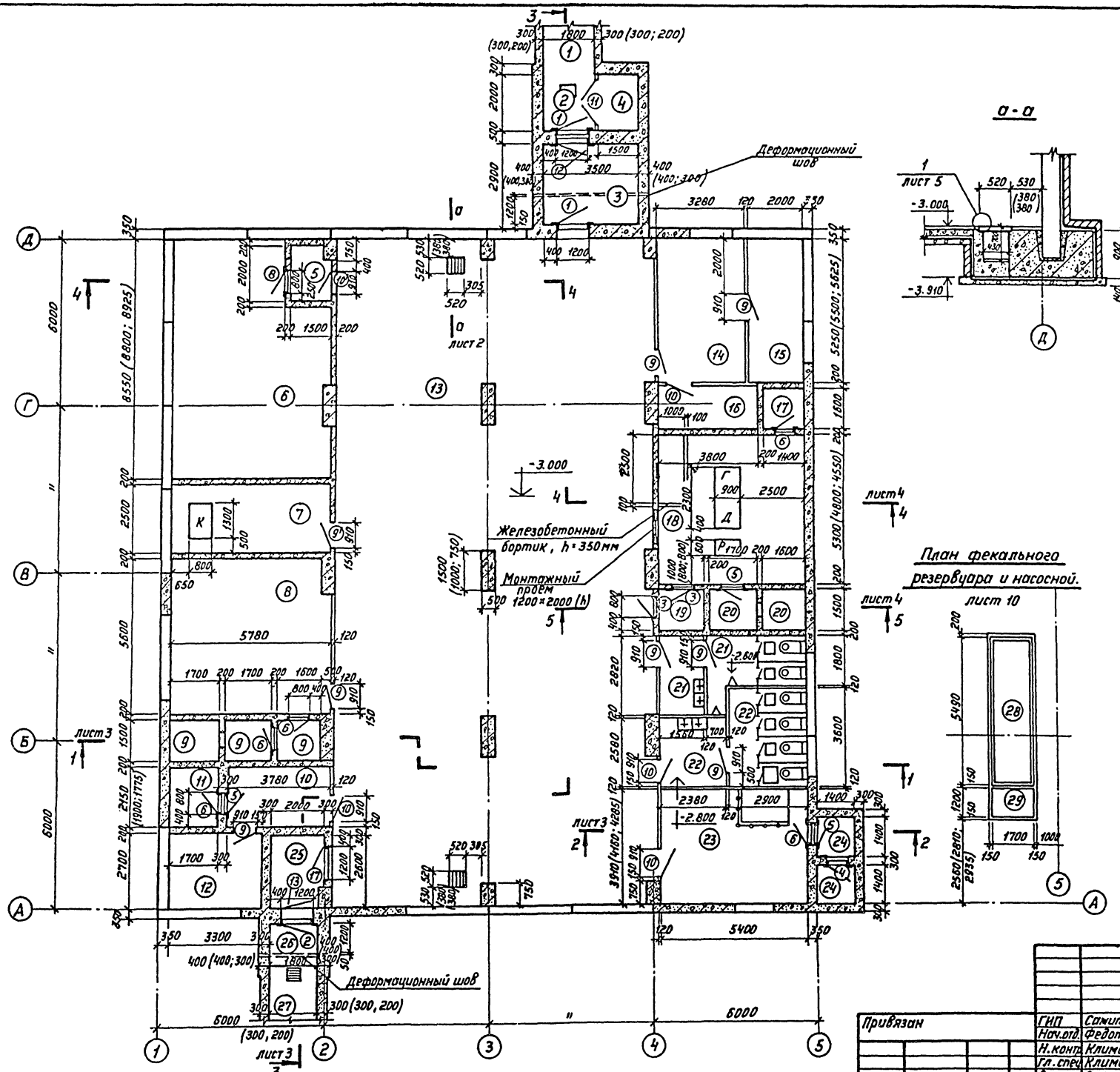

Экспликация помещений.

Номер по плану	Наименование	Площадь м²	Категория производства по взрывной, взрывопожарной и пожарной опасности.
1	Наклонный вход №1.	18.36	—
2	Предтамбур.	3.60	—
3	Тамбур-шлюз входа №1.	10.15	—
4	Шахта подъемника.	3.00	—
5	Тамбур.	2.84	„Д"
6	Помещение для хранения баллонов со сжатым воздухом.	44.20 (43.78) (46.42)	—"—
7	Компрессорная	13.01	—"—
8	Фильтро-вентиляционное помещен.	31.85 (32.05) (32.18)	—"—
9	Камеры воздухозабора по чистой вентиляции.	7.50	—
10	Помещение вытяжной вентиляции.	8.13 (7.18) (6.71)	„Д"
11	Камера вытяжной вентиляции.	3.86 (3.23) (2.98)	—
12	Помещение щитов автоматической установки пожаротушения.	8.91	„Д"
13	Складское помещение (помещение для укрываемых).	279.34 (280.62) (281.21)	„В" („Д")
14	Пункт управления.	17.22 (18.04) (18.43)	„Г"
15	Комната связи.	10.50 (11.00) (11.23)	—"—
16	Щитовая.	6.08	—"—
17	Камера вытяжной вентиляции ДЭС.	2.24	—
18	Машинный зал ДЭС.	29.68 (26.88) (25.48)	„Г"
19	Тамбур.	2.55	„Г"
20	Камеры воздухозабора ДЭС.	4.95	—
21	Мужской санузел.	11.81	—
22	Женский санузел.	16.58	—
23	Помещение вытяжной вентиляции.	21.11 (35.16) (35.14)	„Д"
24	Камеры вытяжной вентиляции.	3.92	—
25	Тамбур входа №2.	5.05	—
26	Тредтамбур входа №2.	4.32	—
27	Наклонный вход №2.	17.82	—
28	Фекальный резервуар.	9.33	„Д"
29	Насосная фекальных вод.	2.04	—

Ведомость проемов дверей и ставней и спецификация элементов заполнения проемов дана на листе 4.

Размеры в скобках относятся: первый - к проекту А-III-600, второй - к проекту А-IV-600-301.85

Инв.№подл. | Подпись и дата | Взам.инв.№

Привязан

Инв. №

ГИП	Самитов		06.84
Нач.отд.	Федотов		06.84
Н.контр.	Климов		06.84
Гл.спец.	Климов		06.84
Рук.гр.	Степнов		06.84
Исполн.	Андроникова		06.84

ТП А-II-600-301.85 А-III-600-301.85 А-IV-600-301.85 -АР

Склад материалов и оборудования отдельно стоящий, заглубленный.

План здания на отм. -3.000.

Стадия	Лист	Листов
Р	2	

ГИПРОКОММУНДОРТРАНС г. Москва

Копировал 20785-02 5 Формат А2

Альбом II

Разрез 1-1.

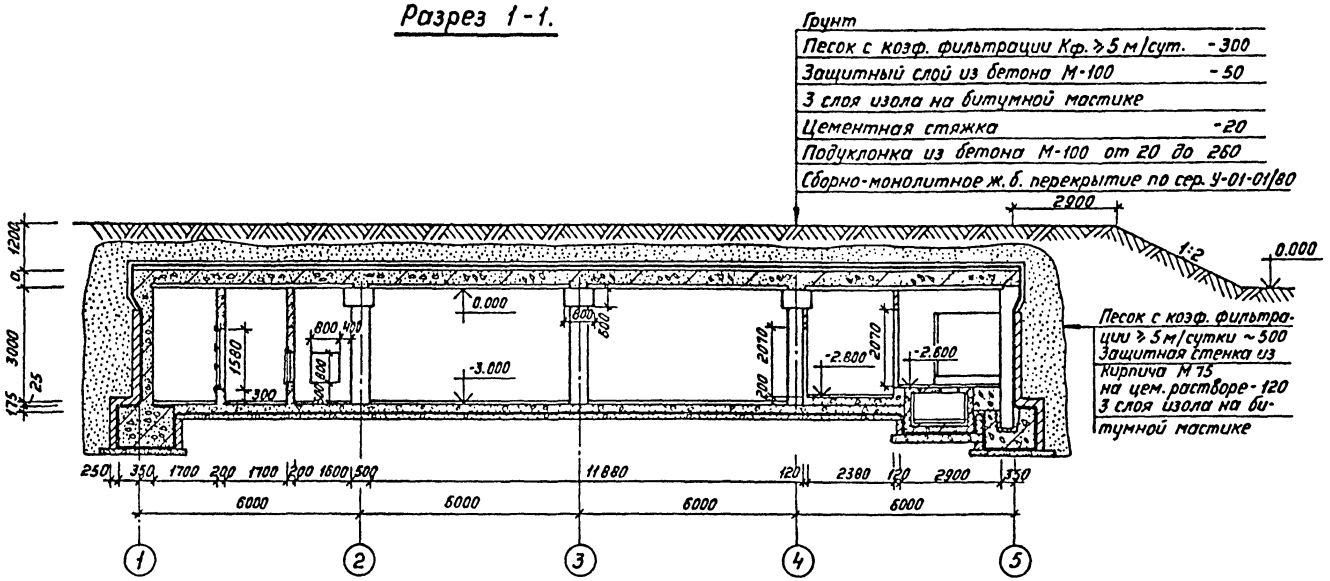

Разрез 2-2.

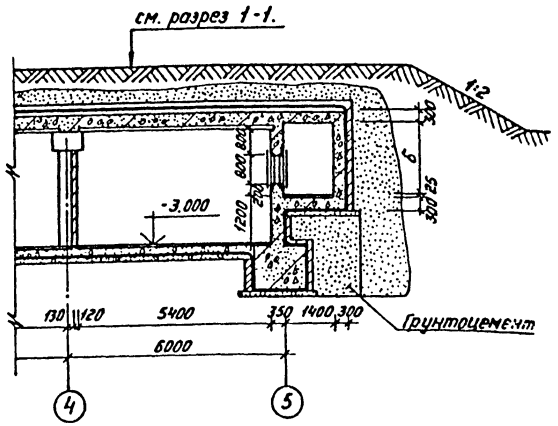

Разрез 3-3.

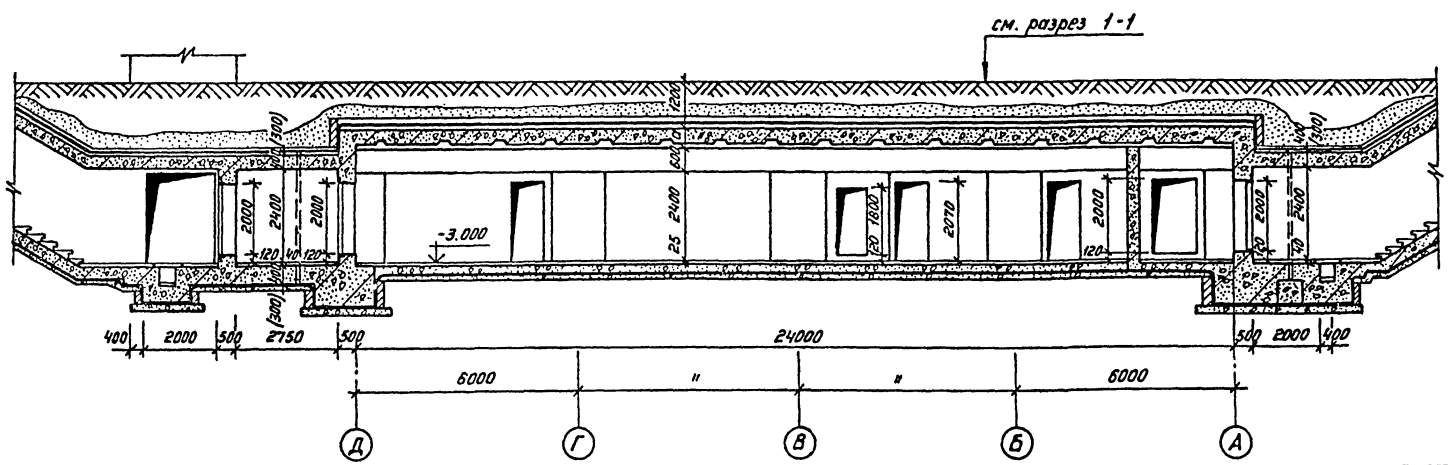

Типовой проект	а	б
А-II-600-	500	2000
А-III-600-	400	1900
А-IV-600-	350	1850

1. В защитный слой покрытия втопить металлическую сетку ф8АI с ячейкой 6×6 м. Концы крайних стержней выпустить за контуры здания на 300 мм.
2. Кольцевой пристенный дренаж условно не показан (см. раздел ВК).
3. Размеры в скобках-для проекта А-IV-600-301.85

А-II-600-301.85
А-III-600-301.85
А-IV-600-301.85

Инв. № подл. | Подпись и дата | Взам. инв. №

Привязан

Инв. №

ТП А-II-600-301.85 А-III-600-301.85 А-IV-600-301.85 -АР

ГИП	Самитов		06.84
Нач. отд.	Федотов		06.84
Н. контр.	Климов		06.84
Гл. спец.	Климов		06.84
Рук. гр.	Степнов		06.84
Исполн.	Французова		06.84

Склад материалов и оборудования отдельно стоящий, заглубленный.

Разрезы 1-1; 2-2; 3-3.

Стадия	Лист	Листов
Р	3	

ГИПРОКОММУНДОРТРАНС г. Москва

Копировал

20785-02 6

Формат А2

Альбом II

Разрез 4-4

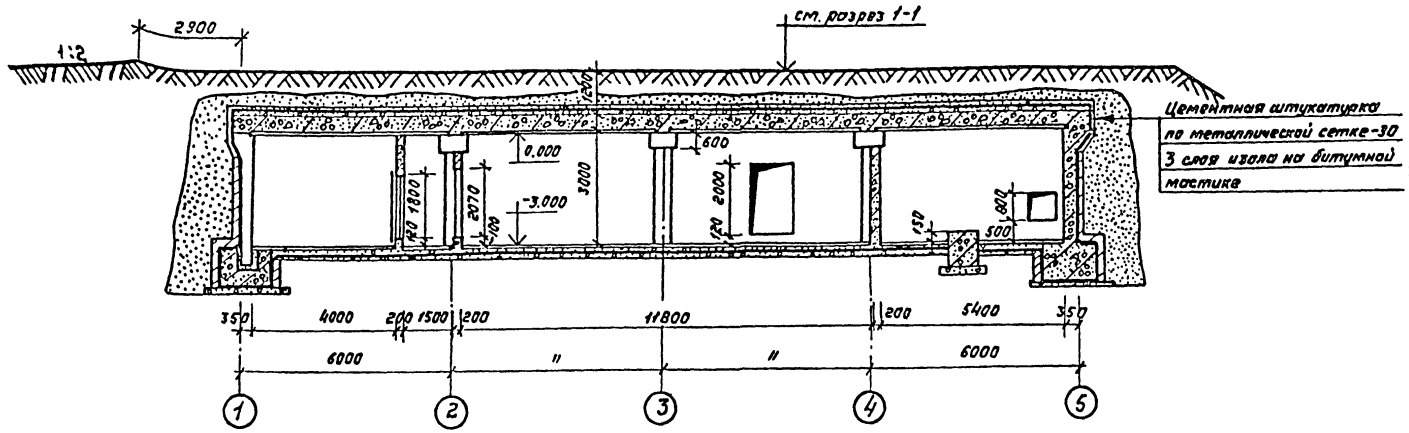

Разрез 5-5

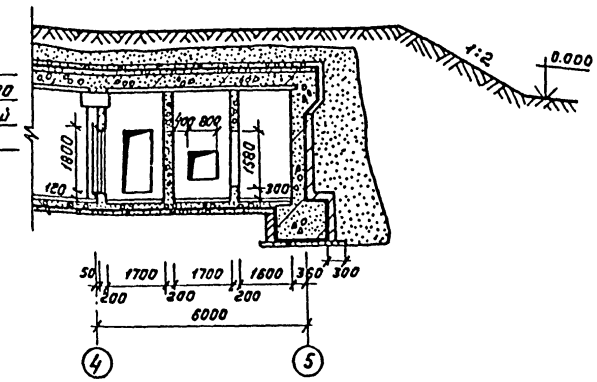

Спецификация элементов заполнения проемов

Марка поз.	Обозначение	Наименование	Кол.	Масса ед.кг.	Примечание
1	01.036-I, вып.4	Дверной блок ДУ-I-8п	2	1083	А-II
1	01.036-I, вып.1	Дверной блок ДУ-III-5п	2	680	А-III, А-IV
2	01.036-I, вып.4	Дверной блок ДУ-I-8л	1	1080	А-II, А-III
2	01.036-I, вып.1	Дверной блок ДУ-III-5л	1	680	А-IV
3	ТДК-Н-I-68ч.II, рIII ред.1971г.	Дверной блок ДУ-IV-3п	3	287	
4	ТДК-Н-I-72ч.II, альбом 2	Ставень СУ-I-1л	1	348	А-II, А-III
4	ТДК-Н-I-72 ч.II, альбом 2	Ставень СУ-III-2л	1	229	А-IV
5	ТДК-Н-I-67ч.II, р.IV, ред.1969г.	Ставень СУ-IV-1л	3	84.3	
6	ТДК-Н-I-67ч.II, р.IV, ред.1969г.	Ставень СУ-IV-1л	6	84.3	
7	ТДК-Н-I-68ч.II, рIV, ред.1971г.	Дверной блок ДУ-IV-2л	1	403	
8	01.036-I, вып. 2	Дверной блок ДУ-III-6л	1	418	
9	ГОСТ 6629-74*	Дверной блок ДГ-21-9п	7		
10	—"—	Дверной блок ДГ-21-9л	4		
11	—"—	Дверной блок ДГ-24-19	1		
12	АР-13 Альбом IV	Дверной блок Д-1п	1		
13	АР-13 Альбом IV	Дверной блок Д-1л	1		
14	ТДК-Н-I-75/9	Ворота ВУ-I-1	2	2861	А-II, А-III
14	—"—	Ворота ВУ-II-1	2	2468	А-IV
15	АРИ-1, Альбом IV	Ворота В-1	1		

Ведомость проемов дверей и ставней

Марка поз.	Размер проема в кладке
1,2,7,12,13	1200×2000
3,8	800×1800
4,5,6	800×800
9,10	910×2070
11	1910×2370
14,15	2200×2400

1. Вход №1 разработан в двух вариантах: наклонный вход и наклонная рампа. Для первого варианта в спецификации элементов заполнения проемов предусмотрена позиция №1; Для второго - №14.
2. Типы дверей со штрихом обить листовой сталью по асбесту (см.лист 2) с уплотнением по периметру и оборудовать устройством для самозакрывания.
3. Металлические двери и ставни установить до бетонирования по ТДК-Н-I-70, ч.II, р.III, альбом 3 и ТДК-Н-I-72, ч.II, альбом 3.
4. Данный лист см. совместно с листом 2.

План кровли

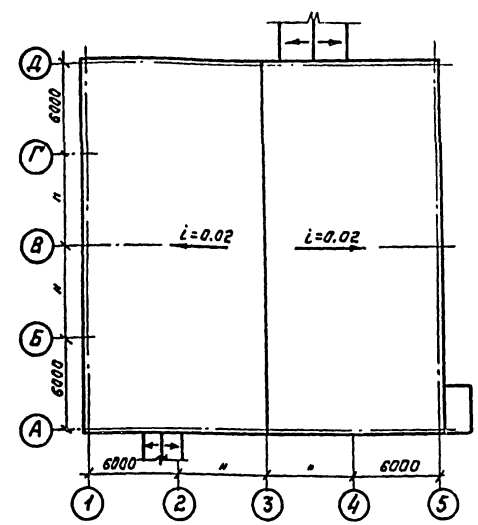

Привязан

Инв.№

				ТП	А-II-600-301.85 А-III-600-301.85 А-IV-600-301.85 -АР
ГИП	Самитов		06.84	Склад материалов и оборудования отдельно стоящий, заглубленный	Стадия: Р; Лист: 4; Листов:
Нач.отд.	Федотов		06.84		
Н.контр.	Климов		06.84	Разрезы 4-4; 5-5 Спецификация проемов	Гипрокоммундортранс г.Москва
Ст.спец.	Климов		06.84		
Рук.гр.	Степнов		06.84		
Металл.	Францизова		06.84		

Копировал: 20785-02 7 Формат А2

Инв.№подл. | Подпись и дата | Взам.инв.№

А-II-600-301.85
А-III-600-301.85
А-IV-600-301.85

Альбом II

Разрез 1-1.

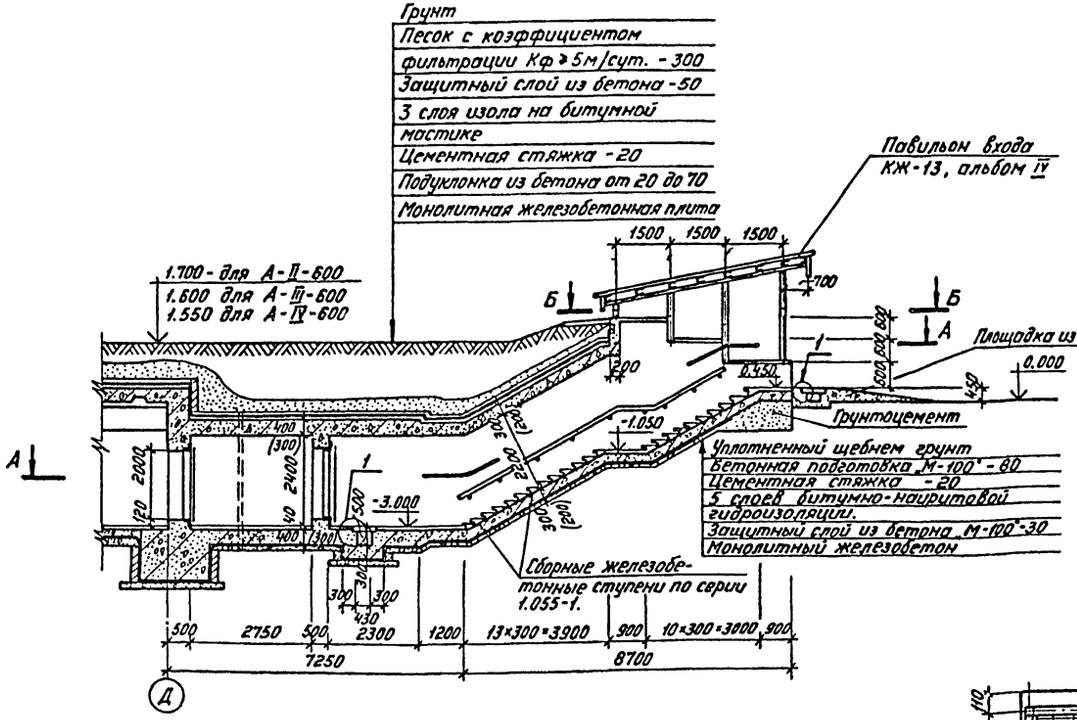

Разрез 2-2.

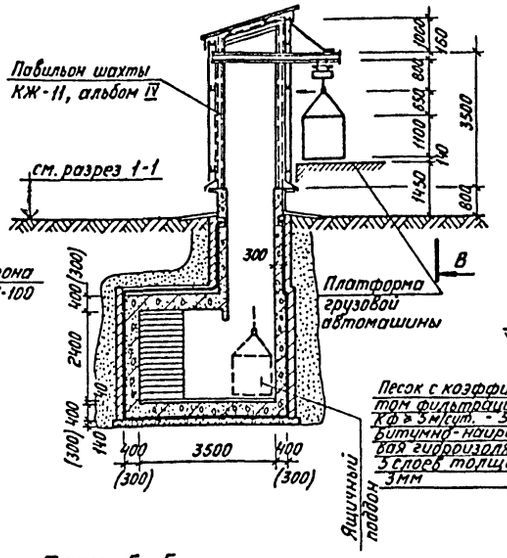

Вид В-В.

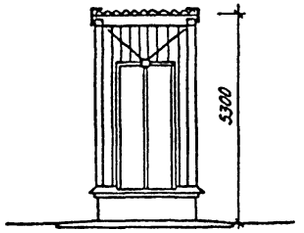

Разрез 3-3.

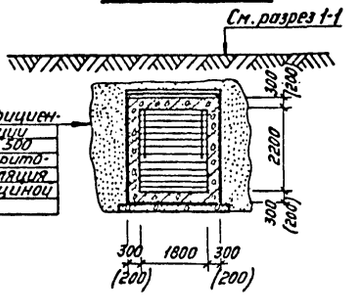

План Б-Б.

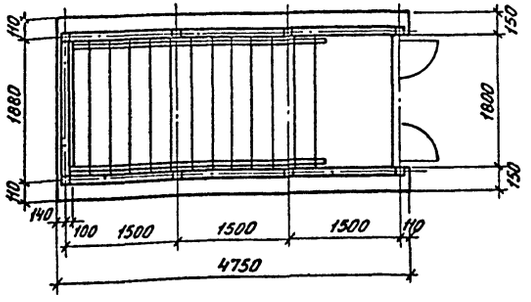

План А-А.

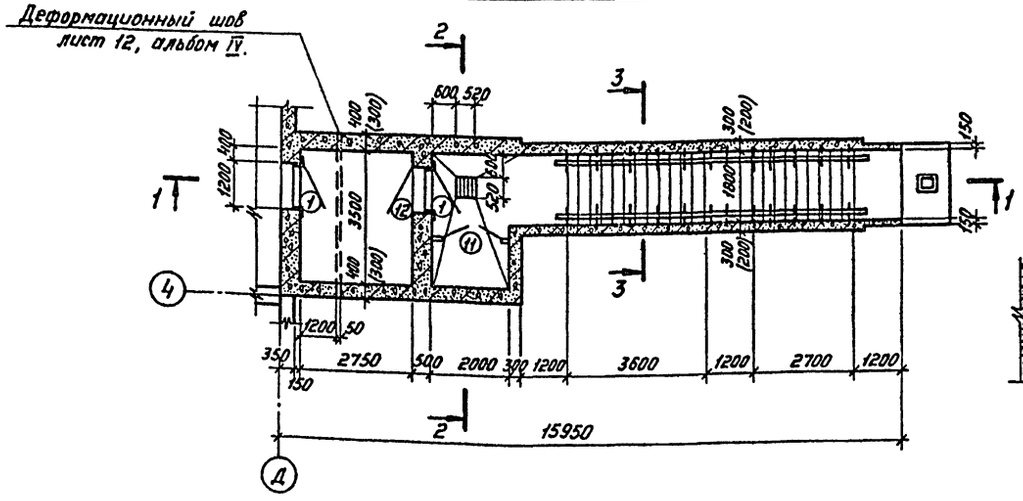

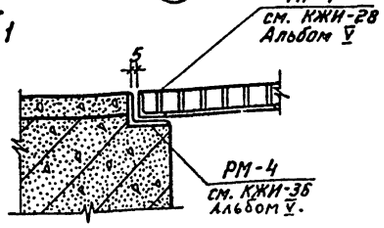

1. Стены павильона из плоских асбестоцементных плит и металлического каркаса.
2. Покрытие металлическое. Кровля из волнистых асбестоцементных листов. Металлический каркас витражей покрыть алюминиевой краской.
3. Поверхность железобетона выше уровня земли окрасить силикатными красками серого цвета.
4. Размеры в скобках даны для проекта А-IV-600-301.85
5. Закладные детали в стенах см. на листе 6, альбом IV.

А-II-600-301.85
А-III-600-301.85
А-IV-600-301.85

Инв. № подл. | Подпись и дата | Взам. инв. №

					ТП	А-II-600-301.85 А-III-600-301.85 А-IV-600-301.85	-АР
Привязан							
Инв. №	ГИП	Самитов		06.84	Склад материалов и оборудования отдельно стоящий, заглубленный.	Стадия	Лист	Листов
	Нач.отд.	Федотов		06.84		Р	5	
	Н.контр.	Климов		06.84				
	Гл.спец.	Климов		06.84	Вход №1. План, разрезы. (Вариант из монолитного железобетона).	ГИПРОКОММУНДОРТРАНС г. Москва		
	Рук.гр.	Степнов		06.84				
	Исполн.	Андрончева		06.84				

Копировал 20785-02 8 Формат А2

Альбом II

Разрез 1-1.

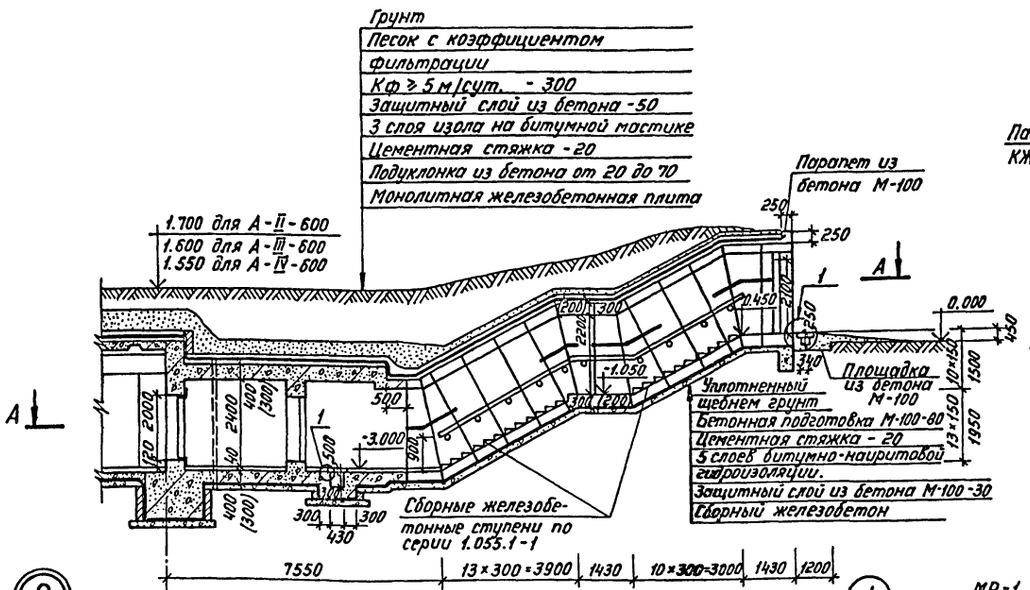

Разрез 2-2.

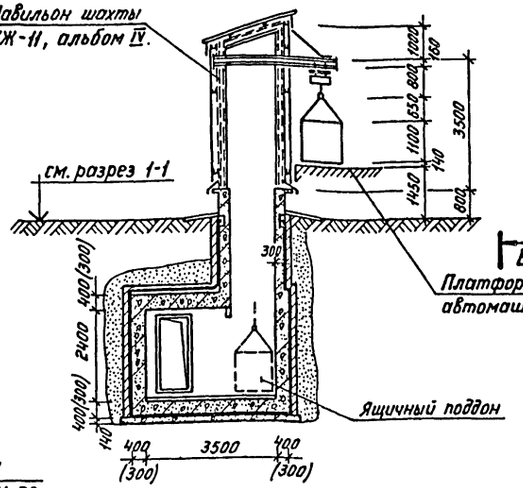

Вид В-В.

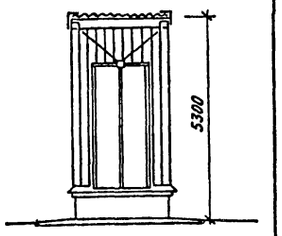

Разрез 3-3.

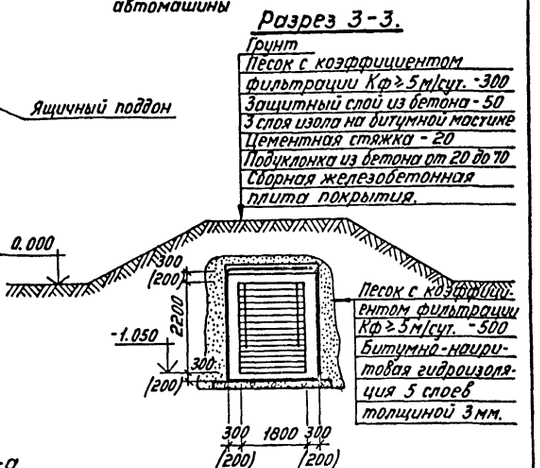

План А-А.

Закладные детали в стенах см. на листе 6, альбом IV.

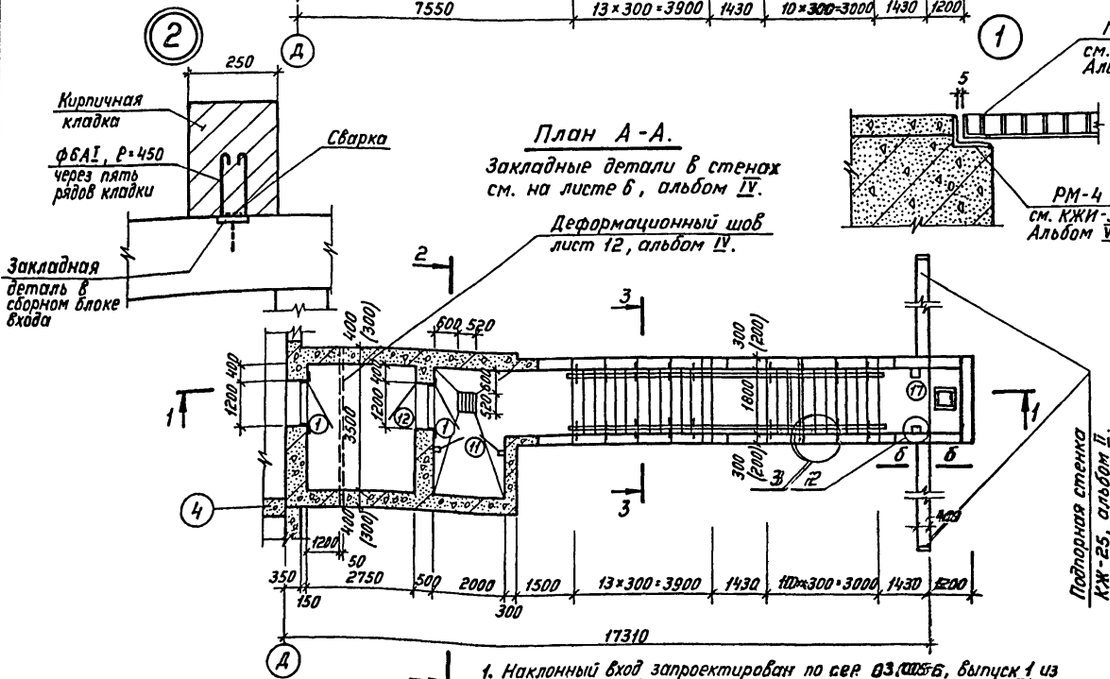

б-б

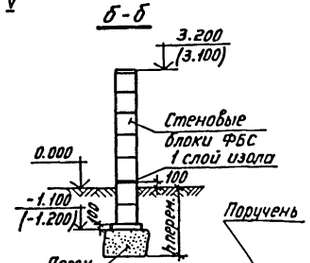

а-а



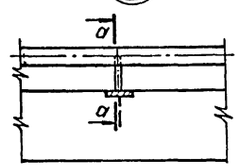

1. Наклонный вход запроектирован по сер. 03.006-6, выпуск 1 из сборных железобетонных элементов (см. КЖ-25, альбом II).
2. Ступени монтировать на слое свежеуложенного цементного раствора М-100 толщ. 20 мм. Зазоры между ступенями и вутани заделать бетоном М-200.
3. Размеры в скобках даны для проекта А-IV-600-301.85

ТП	А-II-600-301.85 А-III-600-301.85 А-IV-600-301.85	-АР			
Привязан	ГИП	Самитов		06.84	Склад материалов и оборудования отдельно стоящий, заглубленный
	Нач. отд.	Федотов		06.84	
	Н. контр.	Климов		06.84	Вход №1. План, разрезы. (Вариант из сборных блоков)
	Гл. спец.	Климов		06.84	
	Рук. гр.	Степнов		06.84	
Инв. №	Исполн.	Андронычева		06.84	

Стадия	Лист	Листов
Р	6	

Гипрокоммундортранс г. Москва

Инв. № подл. | Подпись и дата | Взам. инв. №

А-II-600-301.85
А-III-600-301.85
А-IV-600-301.85

Копировал

Альбом II

Разрез 1-1.

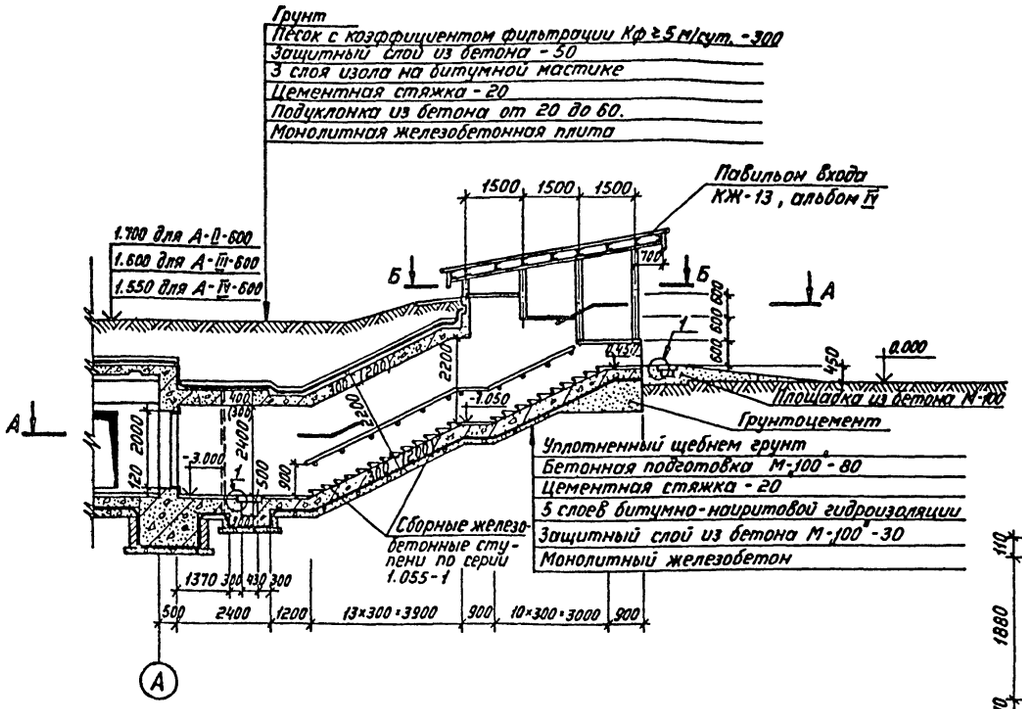

Разрез 2-2.

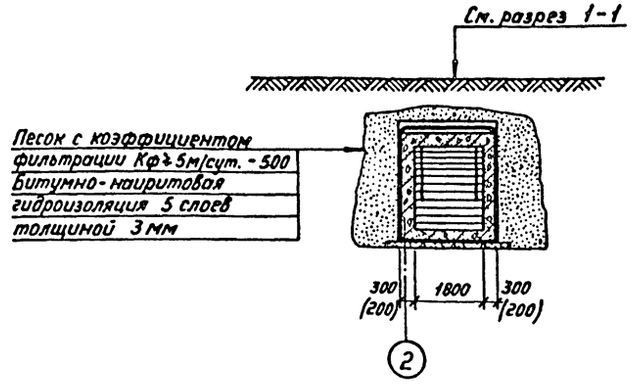

План Б-Б.

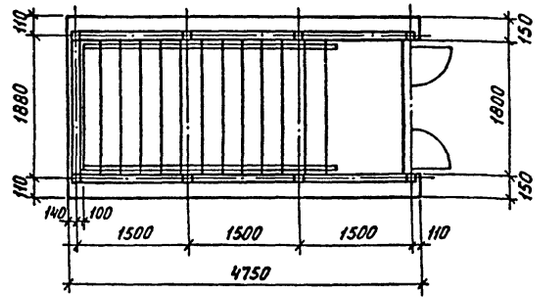

1. Стены павильона из плоских асбестоцементных плит и металлического каркаса.
2. Покрытие металлическое. Кровля из волнистых асбестоцементных листов. Металлический каркас витражей покрыть алюминиевой краской.
3. Поверхность железобетона выше уровня земли окрасить силикатными красками серого цвета.
4. Размеры в скобках даны для проекта А-IV-600-301.85
5. Закладные детали в стенах см. на листе 5, альбом IV.

План по А-А.

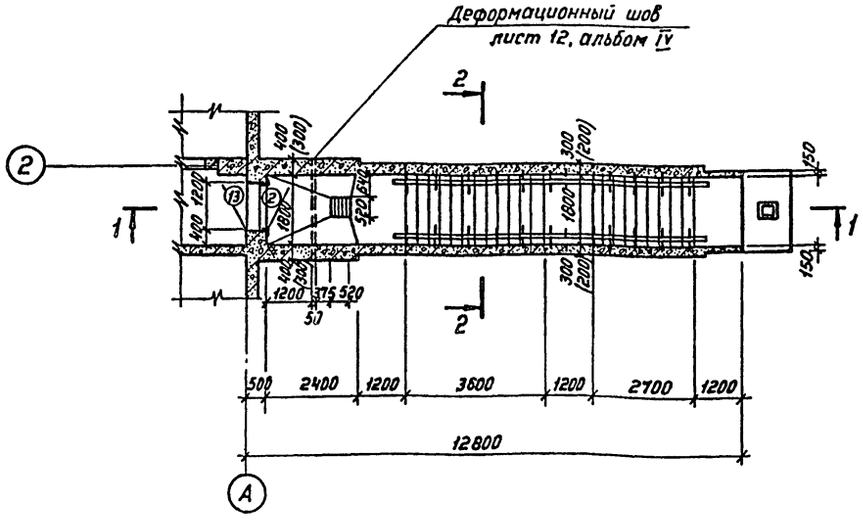

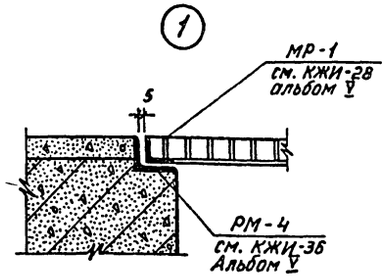

А-II-600-301.85
А-III-600-301.85
А-IV-600-301.85

					ТП	А-II-600-301.85 А-III-600-301.85 А-IV-600-301.85	-АР
Привязан		ГИП	Самитов		06.84	Склад материалов и оборудования отдельно стоящий, заглубленный.	Стадия: Р; Лист: 7; Листов:
		Нач. отд.	Федотов		06.84		
		Н. контр.	Климов		06.84		
		Гл. спец.	Климов		06.84	Вход N2. План, разрезы. (Вариант из монолитного железобетона).	Гипрокоммундортранс г. Москва
Инв. N°		Рук. гр.	Степнов		06.84		
		Исполн.	Андрониева		06.84		

Инв. № подл. | Подпись и дата | Взам. инв. №

Копировал

20785-02 10 Формат А2

Альбом II

Разрез 1-1.

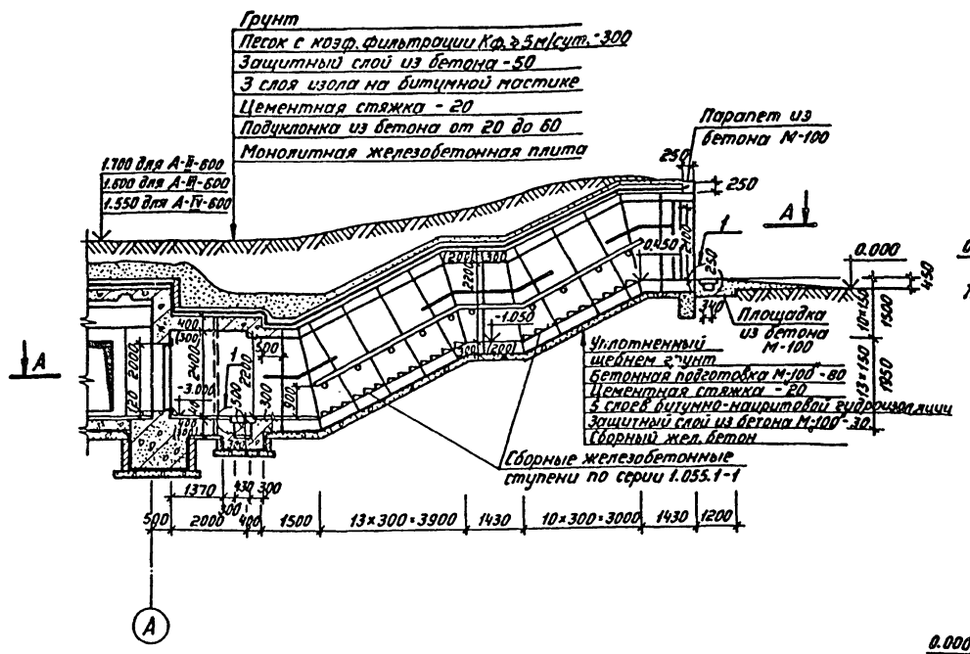

Разрез 2-2

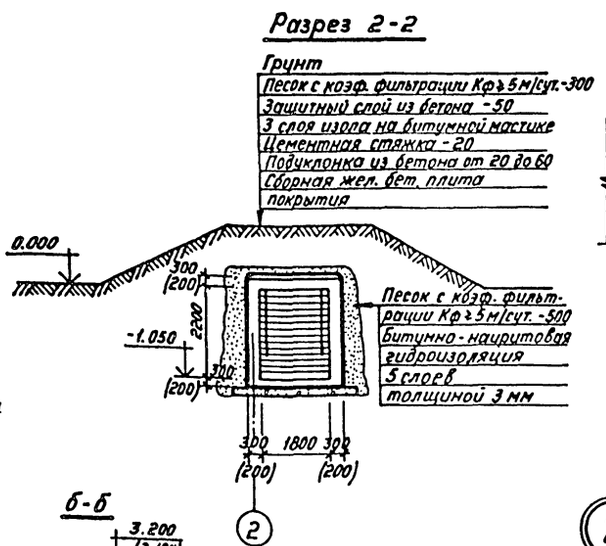

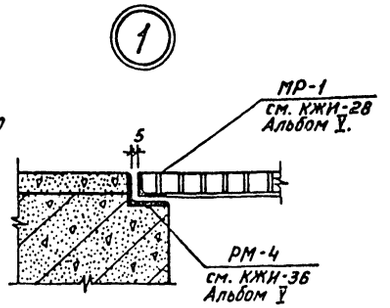

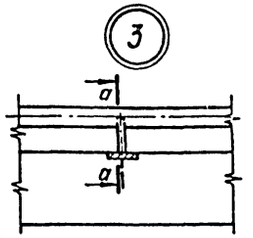

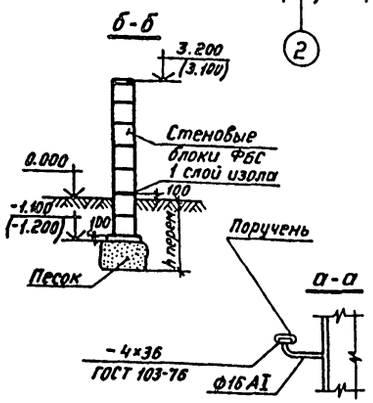

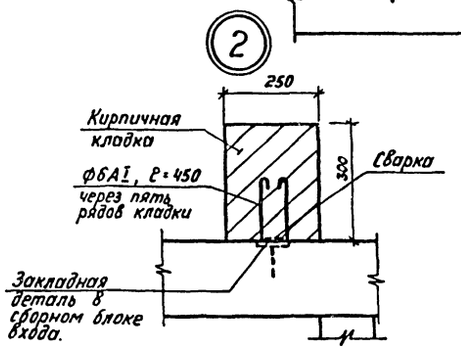

План по А-А.

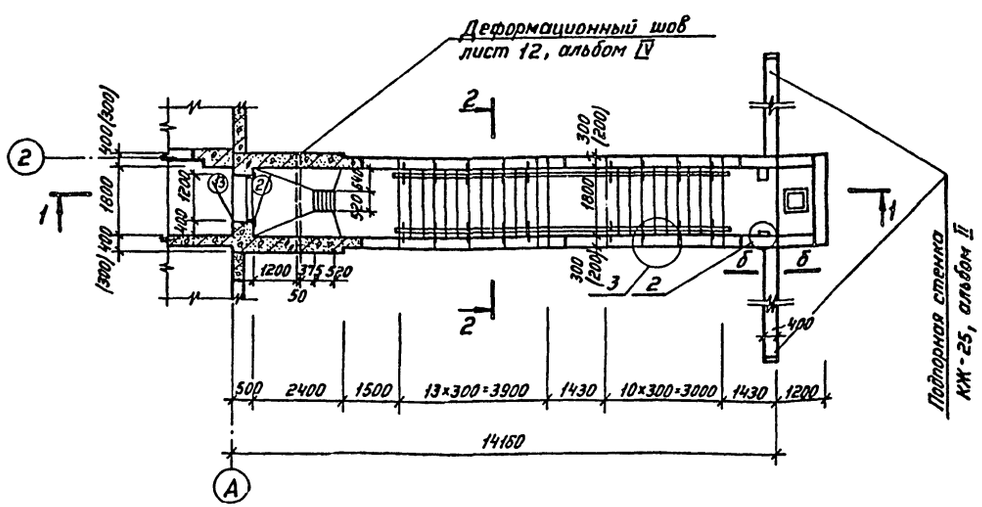

1. Наклонный вход запроектирован по сер.-03.005-6, выпуск-1 из сборных железобетонных элементов (см. КЖ-25, альбом II).
2. Ступени монтировать на слое свежеуложенного цементного раствора М-100 толщ. 20 мм. Зазоры между ступенями и вутами заделать бетоном. М-200.
3. Размеры в скобках даны для проекта А-IV-600-301.85
4. Закладные в стенах см. на листе 5, альбом IV.

ТП	А-II-600-301.85 А-III-600-301.85 А-IV-600-301.85						-АР
Привязан	ГИП	Самитов		06.84	Склад материалов и оборудования отдельно стоящий, заглубленный.	Стадия	Лист	Листов
	Нач. отд.	Федотов		06.84		Р	8	
	Н. контр.	Климов		06.84				
	Гл. спец.	Климов		06.84	Вход №2. План, разрезы. (Вариант из сборных блоков).	ГИПРОКОММУНДОРТРАНС г. Москва		
Инв. №	Рук. гр.	Степнов		06.84				
	Исполн.	Андронычева		06.84				

Копировал

20785-02 11 Формат А2

А-II-600-301.85
А-III-600-301.85
А-IV-600-301.85

Инв. № подл. | Подпись и дата | Взам. инв. №

Альбом II

Разрез 1-1.

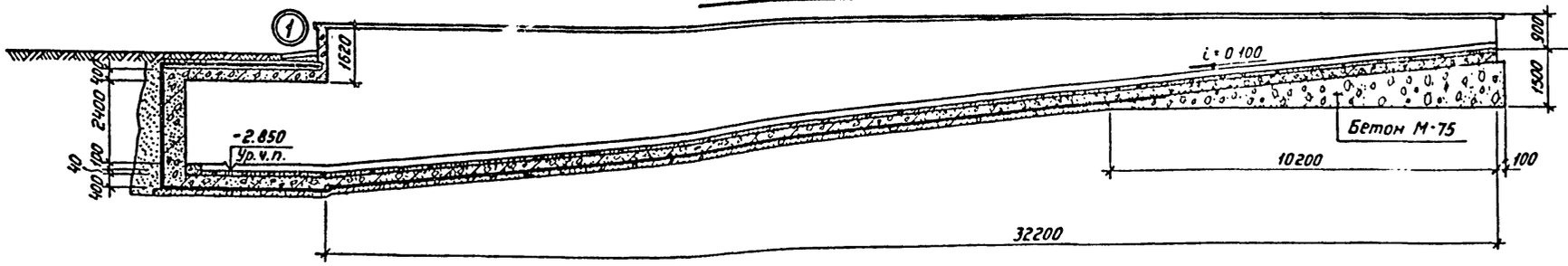

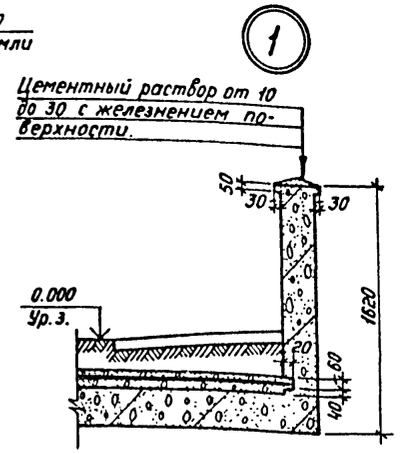

План.

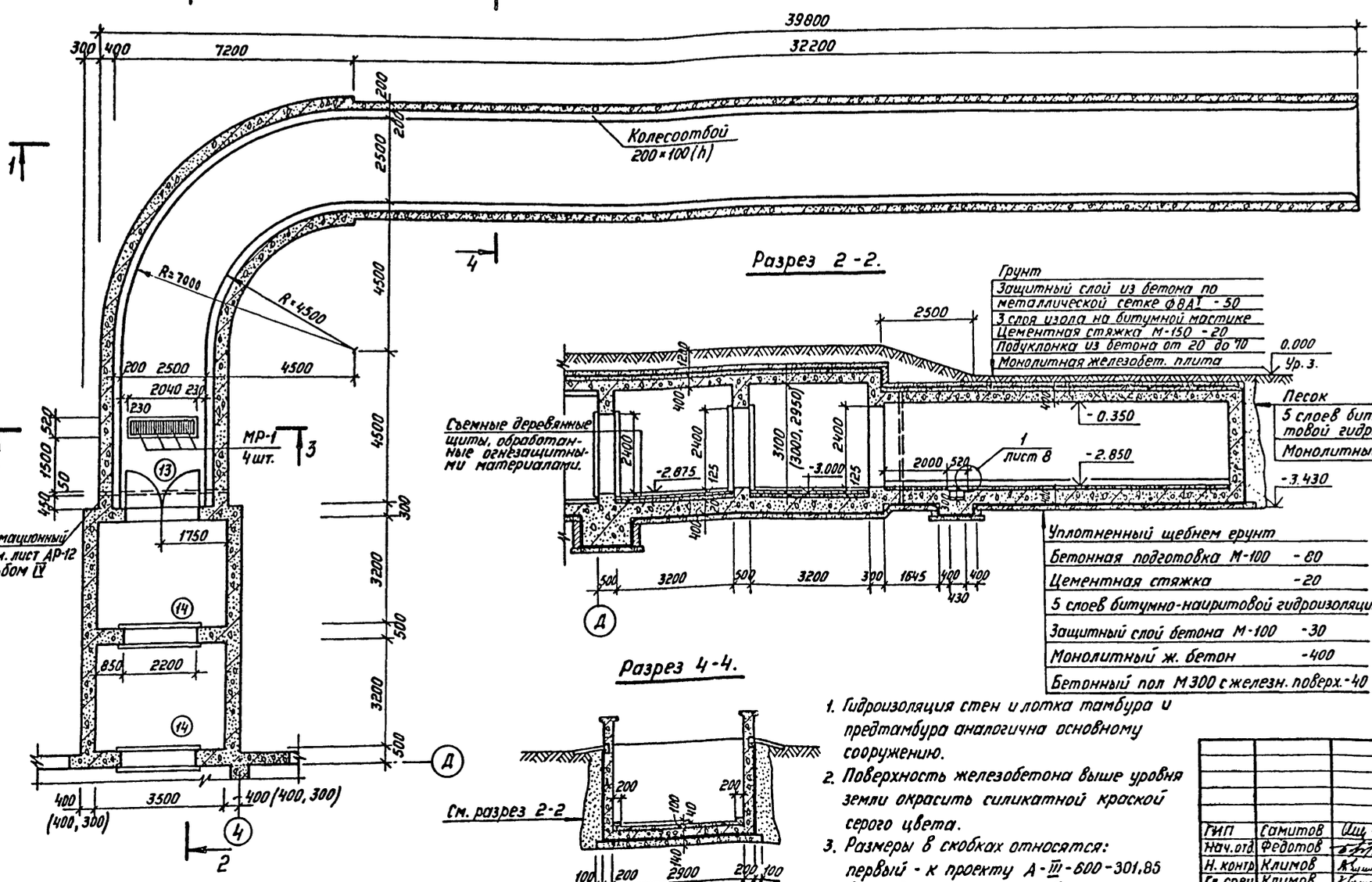

Разрез 2-2.

Разрез 3-3.

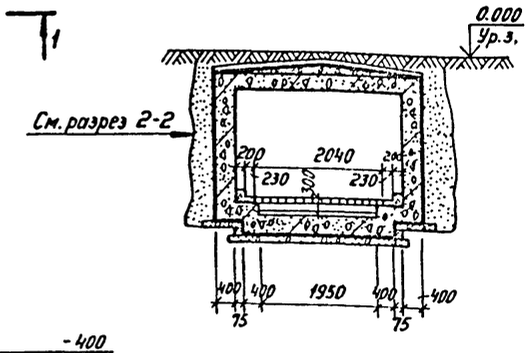

Разрез 4-4.

1. Гидроизоляция стен и лотка тамбура и предтамбура аналогична основному сооружению.
2. Поверхность железобетона выше уровня земли окрасить силикатной краской серого цвета.
3. Размеры в скобках относятся:
   первый - к проекту А-III-600-301.85
   второй - к проекту А-IV-600-301.85

Привязан

Инв. №

ТП	А-II-600-301.85 А-III-600-301.85 А-IV-600-301.85			-АР	
ГИП	Гамитов	Щ	06.84	Склад материалов и оборудования отдельно стоящий, заглубленный.	Стадия: Р; Лист: 9; Листов:
Нач. отд	Федотов		06.84		
Н. контр.	Климов		06.84		
Гл. спец.	Климов		06.84	Вход №1. План, разрезы. (Пандусный вариант)	ГИПРОКОММУНДОРТРАНС г. Москва
Рук. гр.	Степнов		06.84		
Исполн.	Грачева		06.84		

Копировал

20785-02 12 Формат А2

Инв. № подл. | Подпись и дата | Взам. инв. №

A-II-600-301.85
A-III-600-301.85
A-IV-600-301.85

Альбом II

Разрез 1-1.

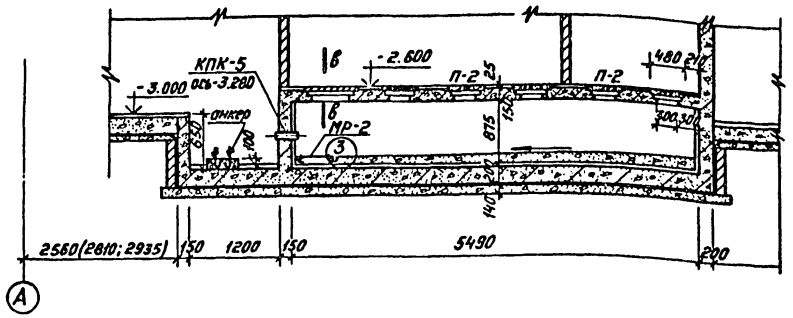

Разрез 2-2

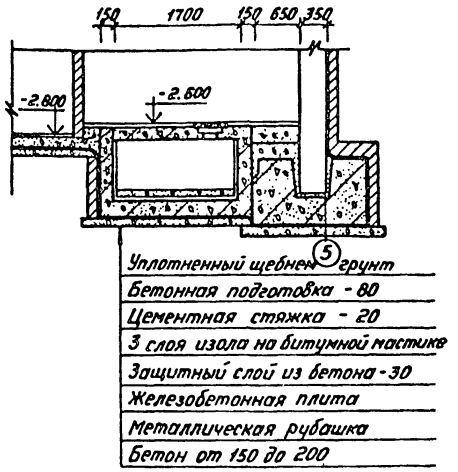

Деталь установки плиты П-2 и металлической крышки.

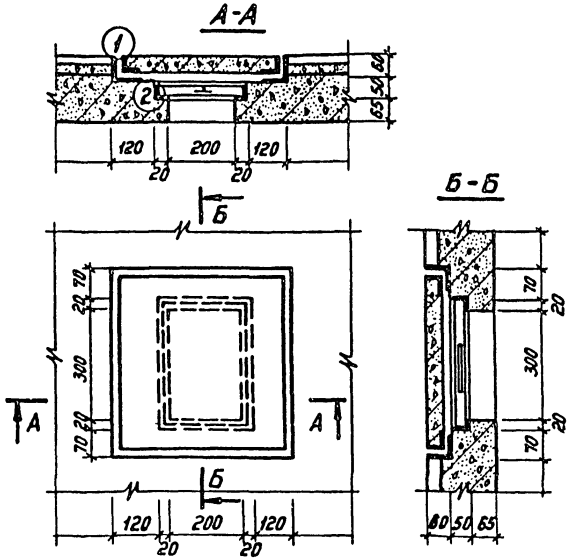

План насосной и фекального резервуара.

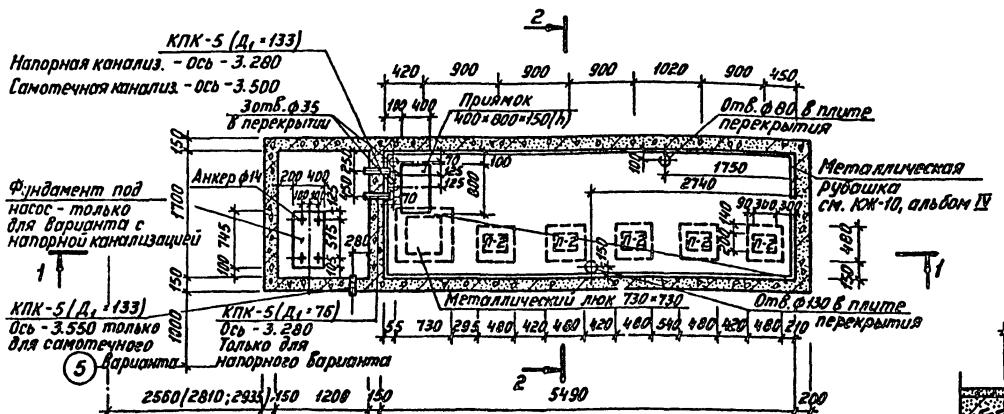

1. Фекальный резервуар запроектирован из монолитного железобетона с металлической рубашкой. Бетон для железобетонных конструкций принят марки 300.
2. На днище резервуара укладывается бетон марки „100" для создания уклона.
3. Конструкцию плиты П-2, металлической крышки и металлической решетки см. КЖИ-П2-СБ, КЖИ-29÷33, альбом V.
4. Установку закладных деталей КПК производить по серии 03.005-5, выпуск 2.

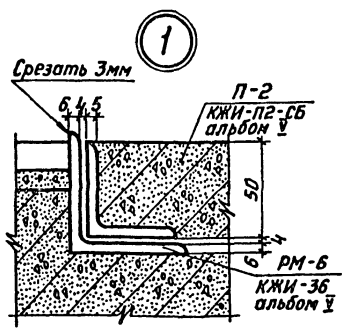

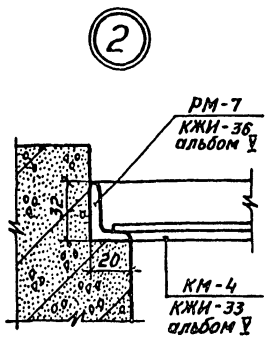

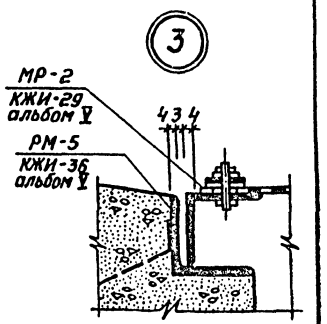

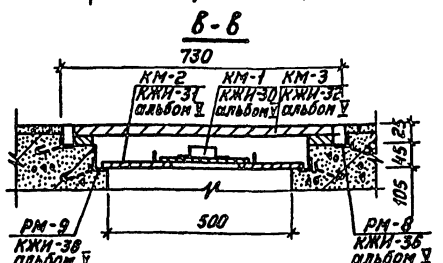

					ТП	А-I-600-301.85 А-III-600-301.85 А-IV-600-301.83	-АР

ТИПОВОЙ ПРОЕКТ

А-II-600-301.85

Склад материалов и оборудования, отдельно стоящий, заглубленный.

Альбом II

Ведомость потребности в материалах

Сооружение в сухих грунтах.

Привязан

Инв. №

Альбом II

Номер строки	Наименование материала и единица измерения	Код Материала	Код Ед. изм.	Количество Тип	Количество Инд.	Количество Всего
1	Битумы нефтяные и сланцевые	025600				
2	Битумы нефтяные и строитель-					
3	ные твердых марок, т	025621	168	—	25.5	25.5
4	Сортовой прокат обыкновенного качества:	093000				
5	Сталь арматурная класса AI диам.8, т	ф 8	168	—	0.04	0.04
6	диам.12, т	ф12	168	—	0.086	0.086
7	Итого сортового проката обыкно-					
8	венного качества класса AI, т		168	—	0.126	0.126
9	Прокат листовой рядовой:	097100				
10	ст 3 сп ГОСТ 19904-74* -2, т	097100	168	—	0.024	0.024
11	Рифленая сталь ГОСТ 8568-77*-5, т	097100	168	—	0.46	0.46
12	Итого листового проката рядового, т		168	—	0.484	0.484
13	То же к стали класса С38/23, т		168	—	0.605	0.605
14	Металлоизделия промышленного					
15	назначения (метизы), т	120000	168	0.068	—	0.068
16	Сталь сортовая конструкционная:	095000				
17	Прокат из стали с пределом					
18	текучести 33-40 кг/мм²:	095003				
19	КПК, двери, ставни, закладные, т		168	8.53	0.991	9.521
20	ст 3 сп ГОСТ 8509-72* L 45×45×4, т		168	—	0.186	0.186

Примечание: В графе тип. указано количество материалов, потребное для изготовления типовых и стандартных изделий; в графе „инд." - индивидуальных (нетиповых) конструкций и изделий.

Взам. инв. №

Подпись и дата

Инв. № подл.

Привязан

Инв. №

ТП А-II-600-301.85 -АРВМ

ГИП	Самитов		06.84
Нач. отд.	Федотов		06.84
Н. контр.	Климов		06.84
Гл. спец.	Климов		06.84
Рук. гр.	Степнов		06.84
Исполн.	Соколова		06.84

Ведомость потребности в материалах.

Стадия	Лист	Листов
Р	1	3

Гипрокоммундортранс г. Москва

Номер строки	Наименование материала и единица измерения	Код Материала	Код Ед. изм.	Количество Тип	Количество Инд.	Количество Всего
1	L 50×50×5, т		168	—	0.33	0.33
2	L 40×40×3, т		168	—	1.88	1.88
3	ст 3 сп ГОСТ 103-76 -5, т		168	—	0.75	0.75
4	-10, т		168	—	0.25	0.25
5	ГОСТ 8239-72* I 14, т		168	—	0.55	0.55
6	Итого стали конструкционной, т		168	8.53	4.937	13.467
7	То же к стали класса С38/23, т		168	10.66	6.17	16.83
8	Всего сортового проката обыкновенно-					
9	го качества, стали сортовой конструкци-					
10	онной, металлоизделий промышл. назнач-					
11	ния, листового проката в натуральн. массе, т		168	8.598	5.547	14.145
12	Всего приведенной к стали AI, т		168	—	0.126	0.126
13	Всего к стали класса С38/23, т		168	10.66	6.775	17.435
14	Всего стали к классам AI, С38/23, т		168	10.66	6.901	17.561
15	Трубы стальные /всего/ т	131700	168	—	2.667	2.667
16	То же м		006		883.0	883.0
17	Трубы катаные/общего назначения/					
18	ГОСТ 8734-75* ф20×4.5 т	131900	168	—	0.10	0.10
19	То же м		006		57.4	57.4
20	ф40×4.5 т		168	—	0.047	0.047
21	То же м		006		9.6	9.6
22	Трубы сварные водогазопроводные	138500				
23	ГОСТ 3262-75* ф32×3.2 т		168	—	2.52	2.52
24	То же м		006	—	816	816
25	Материалы лакокрасочные, кг	231000	116	—	540.0	540.0
26	Продукция лесозаготовительной и					

Привязан

Инв. №

Изм.	Лист	№ докум.	Подпись	Дата

ТП А-II-600-301.85 -АРВМ Лист 2

Альбом II

Номер строки	Наименование материала и единица измерения	Код Материала	Код Ед. изм.	Количество Тип	Количество Инд.	Количество Всего
1	лесоп.-деревообрабат. промышленности:	530000				
2	Пиломатериалы качественные, м³	533100	113	18.7	—	18.7
3	Блоки дверные в сборе, м²	536110	055	22.0	—	22.0
4	Плиты древесноволокнистые твердые, м²	553622	055	32.0	—	32.0
5	Расход пиломатериалов в круглом лесе, м³		113	28.7	—	28.7
6	Щебень, м³	571110	113	—	350.0	350.0
7	Песок строительный природный, м³	571140	113	—	310.0	310.0
8	Цемент	573000				
9	Портландцемент:	573110				
10	М 300, т	573151	168	—	45.0	45.0
11	М 400, т	573112	168	—	59.5	59.5
12	Цемент в натуральной массе, т		168	—	104.5	104.5
13	Цемент, приведенный к марке 400, т		168	—	102.0	102.0
14	Кирпич строительный, тыс. шт.	574120	798	—	28.6	28.6
15	Плитки керамические для					
16	полов (метлахские), м²	575240	055	—	43.5	43.5
17	Материалы рулонные кровель-					
18	ные и гидроизоляционные:	577403				
19	Изол, м²	577403	055	—	7320.0	7320.0
20	Стекло строительное	591000				
21	Стеклоткань, тыс. м²	595201	056	—	0.65	0.65
22						
23						
24						
25						
26						

Взам. инв. №

Подпись и дата

Инв. № подл.

Привязан

Инв. №

Изм.	Лист	№ докум.	Подпись	Дата

ТП А-II-600-301.85 -АРВМ Лист 3

ТИПОВОЙ ПРОЕКТ

А – III – 600 – 301.85

Склад материалов и оборудования, отдельно стоящий, заглубленный.

Альбом II

Ведомость потребности в материалах. Сооружение в сухих грунтах.

Привязан

Инв. №

Альбом II

Номер строки	Наименование материала и единица измерения	Код Материала	Код Ед. изм.	Количество Тип.	Количество Инд.	Количество Всего
1	Битумы нефтяные и сланцевые	025600				
2	Битумы нефтяные и строитель-					
3	ные твердых марок. т	025621	168	—	25.5	25.5
4	Сортовой прокат обыкновенного качества:	093000				
5	Сталь арматурная класса AI диам.8, т	ф 8	168	—	0.04	0.04
6	диам.12, т	ф12	168	—	0.086	0.086
7	Итого сортового проката обыкновен-					
8	ного качества класса AI, т		168	—	0.126	0.126
9	Прокат листовой рядовой:	097100				
10	Ст 3 сп ГОСТ 19904-74* -2, т	097100	168	—	0.024	0.024
11	Рифленая сталь ГОСТ 8568-77*-5,т	097100	168	—	0.46	0.46
12	Итого листового проката рядового, т		168	—	0.484	0.484
13	То же к стали класса С38/23, т		168	—	0.605	0.605
14	Металлоизделия промышленного					
15	назначения /метизы/, т	120000	168	0.068	—	0.068
16	Сталь сортовая конструкционная:	095000				
17	Прокат из стали с пределом					
18	текучести 33-40 кг/мм²:	095003				
19	КПК, двери, ставни, закладные, т		168	8.53	0.991	9.521
20	ст. 3 сп ГОСТ 8509-72* ∟45×45×4, т		168	—	0.186	0.186

Примечание: В графе „Тип." указано количество материалов, потребное для изготовления типовых и стандартных изделий; В графе „Инд." - индивидуальных (нетиповых) конструкций и изделий.

Взам. инв. №

Подпись и дата

Инв. № подл.

Привязан

Инв. №

ТП А-III-600-301.85 -АРВМ

ГИП	Самитов		06.84
Нач. отд.	Федотов		06.84
Н. контр.	Климов		06.84
Гл. спец.	Климов		06.84
Рук. гр.	Степнов		06.84
Исполн.	Соколова		06.84

Ведомость потребности в материалах.

Стадия	Лист	Листов
Р	1	3

Гипрокоммундортранс г. Москва

Номер строки	Наименование материала и единица измерения	Код Материала	Код Ед. изм.	Количество Тип.	Количество Инд.	Количество Всего
1	∟50×50×5 т		168	—	0.33	0.33
2	∟40×40×3 т		168	—	1.88	1.88
3	ст 3 сп ГОСТ 103-76 -5, т		168	—	0.75	0.75
4	-10, т		168	—	0.25	0.25
5	ГОСТ 8239-72* I14, т		168	—	0.55	0.55
6	Итого стали конструкционной, т		168	8.53	4.937	13.467
7	То же к стали класса С38/23, т		168	10.66	6.17	16.83
8	Всего сортового проката обыкновенно-					
9	го качества, стали сортовой конструкци-					
10	онной, металлоизделий промышл. назначения					
11	листового проката в натуральной массе, т		168	8.598	5.547	14.145
12	Всего приведенной к стали AI, т		168	—	0.126	0.126
13	Всего к стали класса С38/23, т		168	10.66	6.775	17.435
14	Всего стали к классам AI, С38/23, т		168	10.66	6.901	17.561
15	Трубы стальные /всего/ т	131700	168	—	2.667	2.667
16	То же м		006	—	883	883
17	Трубы катаные /общего назначения/					
18	ГОСТ 8734-75* ф20×4.5 т	131900	168	—	0.10	0.10
19	То же м		006	—	57.4	57.4
20	ф40×4.5 т		168	—	0.047	0.047
21	То же		006	—	9.6	9.6
22	Трубы сварные водогазопроводные	138500				
23	ГОСТ 3262-75* ф32×3.2 т		168	—	2.52	2.52
24	То же м		006	—	816	816
25	Материалы лакокрасочные, кг	231000	116	—	540.0	540.0
26	Продукция лесозаготовительной и					

Привязан

Инв. №

Изм	Лист	№ докум.	Подпись	Дата

ТП А-III-600-301.85 -АРВМ

Лист 2

20185-02 15

Альбом II

Номер строки	Наименование материала и единица измерения	Код Материала	Код Ед. изм.	Количество Тип.	Количество Инд.	Количество Всего
1	лесопильно-деревообрабатываю-					
2	щей промышленности:	530000				
3	Пиломатериалы качественные, м³	533100	113	18.7	—	18.7
4	Блоки дверные в сборе, м²	536110	055	22.0	—	22.0
5	Плиты древесноволокнистые, м²	553622	055	32.0	—	32.0
6	Расход пиломатериалов в круглом					
7	лесе, м³		113	28.7	—	28.7
8	Щебень, м³	571110	113	—	332.0	332.0
9	Песок строительный природный, м³	571140	113	—	305.0	305.0
10	Цемент	573000				
11	Портландцемент:	573110				
12	М300, т	573151	168	—	43.0	43.0
13	М400, т	573112	168	—	59.0	59.0
14	Цемент в натуральной массе, т		168	—	102.0	102.0
15	Цемент, приведенный к М400 т		168	—	99.5	99.5
16	Кирпич строительный, тыс. шт.	574120	798	—	28.6	28.6
17	Плитки керамические для полов					
18	/метлахские/, м²	575240	055	—	43.5	43.5
19	Материалы рулонные кровельные					
20	и гидроизоляционные:	577403				
21	Изол, м²	577403	055	—	7240.0	7240.0
22	Стекло строительное	591000				
23	Стеклоткань, тыс. м²	595201	056	—	0.65	0.65
24						
25						
26						

Взам. инв. №

Подпись и дата

Инв. № подл.

Привязан

Инв. №

Изм	Лист	№ докум.	Подпись	Дата

ТП А-III-600-301.85 -АРВМ

Лист 3

ТИПОВОЙ ПРОЕКТ

А – IV – 600 – 301.85

Склад материалов и оборудования, отдельно стоящий, заглубленный

Альбом II

Ведомость потребности в материалах
Сооружение в сухих грунтах

Привязан

Инв. №

Альбом II

Номер строки	Наименование материала и единица измерения	Код Материала	Код Ед. изм.	Количество Тип.	Количество Инд.	Количество Всего
1	Битумы нефтяные и сланцевые	025600				
2	Битумы нефтяные и строитель-					
3	ные твердых марок т	025621	168	—	23.0	23.0
4	Сортовой прокат обыкновенного качества:	093000				
5	Сталь арматурная класса AI диам.8, т	ф8	168	—	0.04	0.04
6	диам.12, т	ф12	168	—	0.086	0.086
7	Итого сортового проката обыкно-					
8	венного качества класса AI, т		168	—	0.126	0.126
9	Прокат листовой рядовой:	097100				
10	ст 3сп ГОСТ 19904-74* – 2, т	097100	168	—	0.024	0.024
11	Рифленая сталь ГОСТ 8568-77*-5, т	097100	168	—	0.46	0.46
12	Итого листового проката рядового, т		168	—	0.484	0.484
13	То же к стали класса С38/23, т		168	—	0.605	0.605
14	Металлоизделия промышленного					
15	назначения /метизы/ т	120000	168	0.068	—	0.068
16	Сталь сортовая конструкционная:	095000				
17	Прокат из стали с пределом	095003				
18	текучести 33-40 кг/мм²					
19	КПК, двери, ставни, закладные, т		168	8.53	0.991	9.521
20	ст 3 сп ГОСТ 8509-72* L45×45×4, т		168	—	0.186	0.186

Примечание: В графе „Тип." указано количество материалов, потребное для изготовления типовых и стандартных изделий; в графе „Инд."-индивидуальных (нетиповых) конструкций и изделий.

Взам. инв. №

Подпись и дата

Инв. № подл.

Привязан

Инв. №

ТП А-IV-600-301.85 -АРВМ

ГИП	Самитов		05.84
Нач. отд.	Федотов		05.84
Н. контр.	Климов		05.84
Гл. спец.	Климов		05.84
Рук. гр.	Степнов		05.84
Исполн.	Соколова		05.84

Ведомость потребности в материалах.

Стадия	Лист	Листов
Р	1	3

Гипрокоммундортранс г. Москва

Номер строки	Наименование материала и единица измерения	Код Материала	Код Ед. изм.	Количество Тип.	Количество Инд.	Количество Всего
1	L50×50×5 т		168	—	0.33	0.33
2	L40×40×3 т		168	—	1.88	1.88
3	ст 3 сп ГОСТ 103-76 –5, т		168	—	0.75	0.75
4	–10, т		168	—	0.25	0.25
5	ГОСТ 8239-72* I 14, т		168	—	0.55	0.55
6	Итого стали конструкционной, т		168	8.53	4.937	13.467
7	Тоже к стали класса С38/23 т		168	10.66	6.17	16.83
8	Всего сортового проката обыкновенного					
9	качества, стали сортовой конструкцион-					
10	ной, металлоизделий промышл. назначения					
11	листового проката в натуральной массе, т		168	8.598	5.547	14.145
12	Всего приведенной к стали AI, т		168	—	0.126	0.126
13	Всего к стали класса С38/23, т		168	10.66	6.775	17.435
14	Всего стали к классам AI, С38/23, т		168	10.66	6.901	17.561
15	Трубы стальные /всего/ т	131700	168	—	2.667	2.667
16	То же м		006	—	883.0	883.0
17	Трубы катаные /общего назначения/					
18	ГОСТ 8734-75* ф20×4.5 т	131900	168	—	0.10	0.10
19	Тоже м		006	—	57.4	57.4
20	ф40×4.5 т		168	—	0.047	0.047
21	То же м		006	—	9.6	9.6
22	Трубы сварные водогазопроводные	138500				
23	ГОСТ 3262-75* ф32×3.2 т		168	—	2.52	2.52
24	То же м		006	—	816.0	816.0
25	Материалы лакокрасочные кг	231000	116	—	540.0	540.0
26	Продукция лесозаготовительной и					

20785-02 16

Привязан

Инв. №

Изм. Лист № докум. Подпись Дата

ТП А-IV-600-301.85 -АРВМ Лист 2

Альбом II

Номер строки	Наименование материала и единица измерения	Код Материала	Код Ед. изм.	Количество Тип.	Количество Инд.	Количество Всего
1	лесопильно-деревообрабатываю-					
2	щей промышленности:	530000				
3	Пиломатериалы качественные, м³	533100	113	18.7	—	18.7
4	Блоки дверные в сборе м²	536110	055	22.0	—	22.0
5	Плиты древесноволокнистые твердые, м²	553622	055	32.0	—	32.0
6	Расход пиломатериалов в круглом лесе м³		113	28.7	—	28.7
7	Щебень м³	571110	113	—	328.0	328.0
8	Песок строительный природный м³	571140	113	—	295.0	295.0
9	Цемент	573000				
10	Портландцемент:	573110				
11	М300 т	573151	168	—	40.0	40.0
12	М400 т	573112	168	—	57.9	57.9
13	Цемент в натуральной массе т		168	—	97.9	97.9
14	Цемент приведенный к марке 400, т		168	—	95.0	95.0
15	Кирпич строительный, тыс. шт.	574120	798	—	28.0	28.0
16	Плитки керамические для					
17	полов /метлахские/ м²	575240	055	—	43.5	43.5
18	Материалы рулонные кровельные					
19	и гидроизоляционные:	577403				
20	Изол м²	577403	055	—	7230.0	7230.0
21	Стекло строительное	591000				
22	Стеклоткань тыс.м²	595201	056	—	0.65	0.65
23						
24						
25						

Взам. инв. №

Подпись и дата

Инв. № подл.

Привязан

Инв. №

Изм. Лист № докум. Подпись Дата

ТП А-IV-600-301.85 -АРВМ Лист 3

Альбом II

Ведомость рабочих чертежей основного комплекта

Лист	Наименование	Примечан.
1	Общие данные	
2	Маркировочная схема фундаментов. Сечения. Спецификация.	
3	Сечения фундаментов 4-4÷11-11. Армирование ленточных фундаментов ФЛ.	
4	Спецификация арматурных изделий на фундаменты. Ведомость расхода стали.	
5	Монтажные схемы железобетонных конструкций и соединительных каркасов. Спецификации.	
6	Спецификация арматурных изделий на колонны. Ведомость расхода стали.	
7	Монолитные стеновые панели МСП1÷МСП7, МСП10. Армирование.	
8	Армирование МСП8 и МСП9. Спецификация арматурных изделий. Ведомость расхода стали.	
9	Железобетонные и кирпичные перегородки. Армирование. Детали.	
10	Железобетонные и кирпичные перегородки. Узлы. Сечения. Детали.	
11	Железобетонные и кирпичные перегородки. Спецификация арматурных изделий. Ведомость расхода стали.	
12	Тамбур входа №1. Армирование нижней плиты П-1, стены С-1.	
13	Тамбур входа №1. Армирование стен С-2÷С-4	
14	Тамбур входа №1. Армирование стены С-5. Верхней плиты П-2. Ведомость деталей.	
15	Тамбур входа №1. Спецификация арматурных изделий (А-II-600-301.85)	
16	Тамбур входа №1. Спецификация арматурных изделий (А-III-600-301.85)	
17	Тамбур входа №1. Спецификация арматурных изделий (А-IV-600-301.85) Ведомость расхода стали.	
18	Тамбур входа №2. Армирование фундаментной плиты, стены С-1.	
19	Тамбур входа №2. Армирование стен С-2÷С-5.	
20	Тамбур входа №2. Армирование плиты покрытия. Спецификация арматурных изделий (А-II-600-301.85).	
21	Тамбур входа №2. Ведомость деталей. Спецификация арматурных изделий (А-III-600-301.85).	
22	Тамбур входа №2. Спецификация арматурных изделий (А-IV-600-301.85). Ведомость расхода стали.	
23	Наклонный вход №1 (№2) Армирование.	
24	Наклонный вход №1 (№2) Спецификация. Ведомости.	
25	Наклонный вход №1 (№2) Раскладка сборных элементов.	
26	Фекальный резервуар и насосная. Армирование. Спецификация. Ведомости.	

Ведомость ссылочных и прилагаемых документов

Обозначение	Наименование	Примечан.
	Ссылочные документы	
У-01-01/80 В.04,1,2,3,5	Унифицированные сборно-монолитные конструкции заглубленных помещений с перекрытием балочного типа.	
03.005-6, вып.0.2	Входы, подходные галереи, тамбуры и шлюзы, аварийные выходы, грузовые въезды и рампы из сборных железобетонных блоков в зданиях II-IV классов	
1.055.1-1	Ступени бетонные и железобетонные	
ТДК-М-1-70 часть II раздел II, альбом 2	Аварийные выходы, воздухозаборные воздуховыбросные и газовыхлопные устройства.	
ГОСТ 13579-78	Блоки бетонные для стен подвалов	
1.400-6/76.1	Унифицированные закладные детали сборных железобетонных конструкций зданий промышленных предприятий.	
1.410-3, вып. 1	Сетки сварные для армирования железобетонных конструкций.	
	Прилагаемые документы	
А-II-600-301.85 А-III-600-301.85 сл. V А-IV-600-301.85	Строительные изделия	
А-II-600-301.85 КЖВМ А-III-600-301.85 А-IV-600-301.85	Ведомости потребности в материалах.	на 6 ти страницах

Ведомость спецификаций

Лист	Наименование	Примеч.
1	Спецификация монолитных железобетонных фундаментов.	
4	Спецификация арматурных изделий на фундаменты.	
5	Спецификация железобетонных конструкций	
6	Спецификация арматурных изделий на перекрытие	
7	Спецификация арматурных изделий на колонны	
8	Спецификация арматурных изделий на монолитные стеновые панели.	
11	Спецификация арматурных изделий на железобетонные и кирпичные перегородки.	
15	Спецификация арматурных изделий на тамбур входа №1 (А-II-600-301.85)	
16	Спецификация арматурных изделий на тамбур входа №1 (А-III-600-301.85)	
17	Спецификация арматурных изделий на тамбур входа №1 (А-IV-600-301.85)	
20	Спецификация арматурных изделий на тамбур входа №2 (А-II-600-301.85)	
21	Спецификация арматурных изделий на тамбур входа №2 (А-III-600-301.85)	
22	Спецификация арматурных изделий на тамбур входа №2 (А-IV-600-301.85)	
24	Спецификация арматурных изделий на наклонный вход.	
25	Спецификация сборных элементов	
26	Спецификация арматурных изделий на фекальный резервуар и насосную.	

Ведомость объемов сборных бетонных и железобетонных конструкций по рабочим чертежам основного комплекта марки КЖ.

	Наименование группы элементов конструкций	Код	Кол. м³	Примеч.
1	Панели стеновые наружные	583100	74,7	
2	Плиты перекрытий	584200	71,4	
3	Балки	582200	32,8	
4	Блоки стен подвалов бетонные	574106	7,96	для варианта со сб. входом
5	Элементы лестниц.	589100	3,6	
6	Элементы рам	582700	55,56*)	То же
7	Детали смотровых колодцев	585600	6,4	
	Всего сборного бетона и железобетона		262,42	

1. Материалы на изготовление сборных бетонных и железобетонных конструкций учтены в ведомости потребности в материалах и отдельно не учитываются.
2. *) Объемы сборного железобетона приняты для сооружения класса А-II (для двух входов).

Типовой проект разработан в соответствии с действующими нормами и правилами и обеспечивает пожаровзрывобезопасную и взрывобезопасную эксплуатацию сооружения при соблюдении предусмотренных проектом мероприятий.

Гл. инженер проекта /Самитов/
(разработчик типового проекта)
Гл. инженер проекта / /
(привязавший типовой проект)

Согласовано: Рук. гр. ЭС Мальченко; Рук. гр. АВ Ахтямов; Рук. гр. ОВ Фомичева; Гл. спец. ОВ Самитов; Рук. гр. ВК Соболева; Гл. спец. ЭС Шайдуллин; Гл. спец. ТХ Самитов

Инв. № подл. | Подп. и дата | Взам. инв. №

привязан

Инв. №

ТП А-II-600-301.85 А-III-600-301.85 А-IV-600-301.85 -КЖ

ГИП	Самитов		06.84	
Нач. отд.	Федотов		06.84	Склад материалов и оборудования отдельно стоящий заглубленный
Н. контр.	Климов		06.84	
Гл. спец.	Климов		06.84	
Рук. гр.	Фукельзонг		06.84	Общие данные
Исполн.	Хромова		06.84	

Стадия	Лист	Листов
Р	1	

Гипрокоммундортранс г. Москва

Копировал: Альбом 20785-02 17 формат: А2

Альбом II

А-II-600-301.85
А-III-600-301.85
А-IV-600-301.85

Маркировочная схема фундаментов

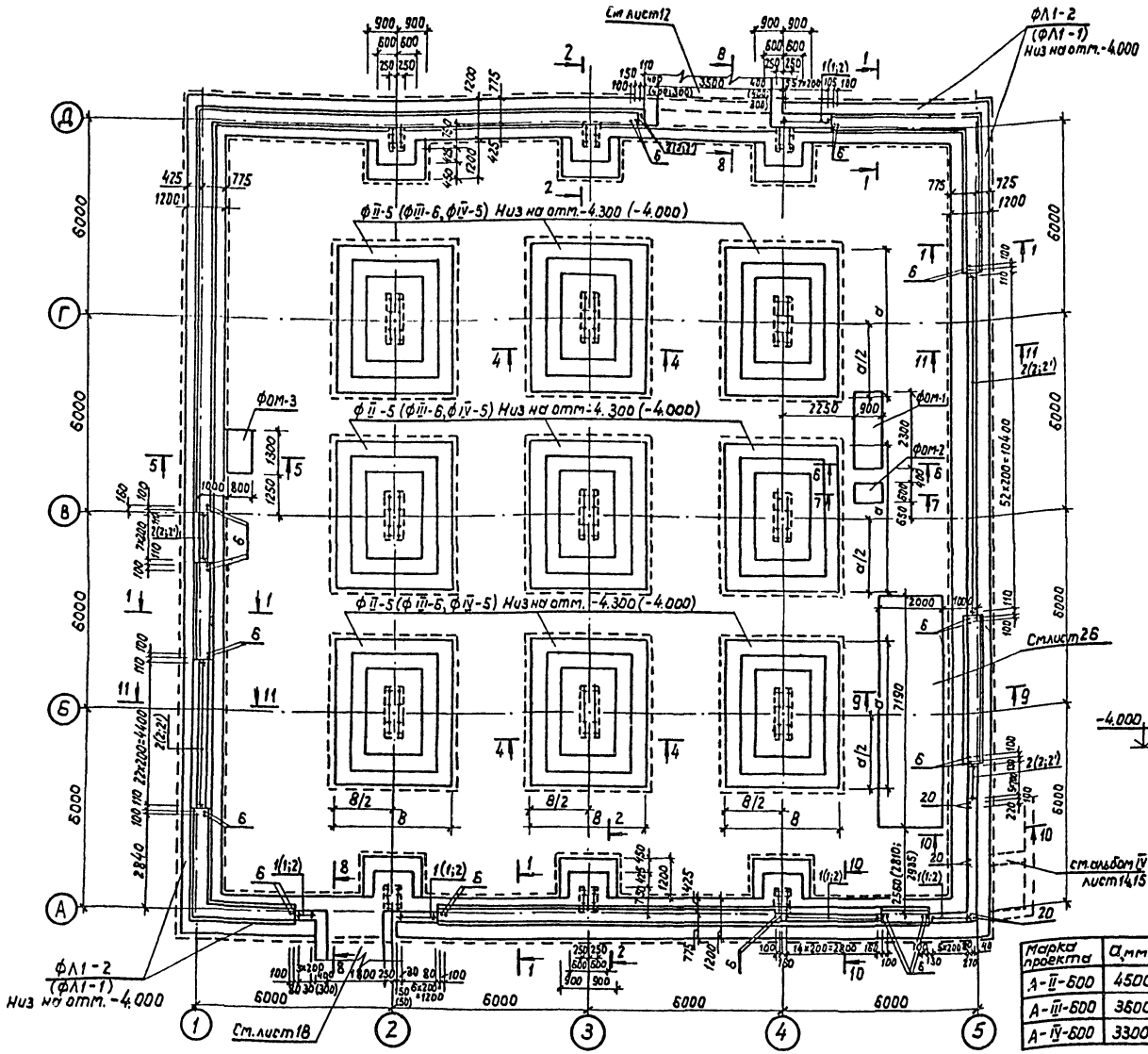

Спецификация монолитных железобетонных фундаментов

Марка	Обозначение	Наименование	Кол.	Примеч.
		А-II-600-301.85		
		Монолитные железобетонные конструкции		
ФЛ	У-01-01/80 Вып.0-1	Ленточный фундамент ФЛ1-2	96	п.м
ФII-5	" "	Фундамент под колонну ФII-5	9	
ФОМ	Альбом IV КЖ-3	Фундамент под оборудов. ФОМ-1	1	
	"	" " ФОМ-2	1	
	"	" " ФОМ-3	1	
		А-III-600-301.85		
		Монолитные железобетонные конструкции		
ФЛ	У-01-01/80 Вып.0-1	Ленточный фундамент ФЛ1-1	96	п.м
ФIII-6	" "	Фундамент под колонну ФIII-6	9	
ФОМ	Альбом IV КЖ-3	Фундамент под оборудов. ФОМ-1	1	
	"	" " ФОМ-2	1	
	"	" " ФОМ-3	1	
	"	А-IV-600-301.85		
		Монолитные железобетонные конструкции		
ФЛ	У-01-01/80 Вып.0-1	Ленточный фундамент ФЛ1-1	96	п.м
ФIV-5	" "	Фундамент под колонну ФIV-5	9	
ФОМ	Альбом IV КЖ-3	Фундамент под оборудов. ФОМ-1	1	
	"	" " ФОМ-2	1	
	"	" " ФОМ-3	1	

1-1

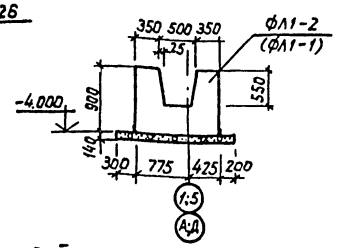

2-2

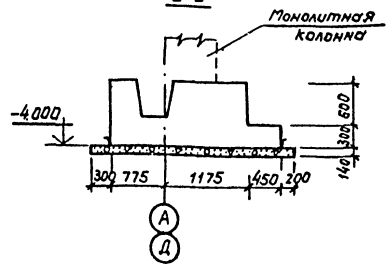

Марка проекта	а, мм	в, мм
А-II-600	4500	3600
А-III-600	3600	3300
А-IV-600	3300	3000

1. Данный лист смотреть совместно с листами 3,4,7.
2. Фундаменты приняты по серии У-01-01/80 Вып. 0-1.
3. Размеры в скобках даны для проектов А-III, IV-600-301.85.
4. Арматурные выпуски поз. 1,2,2' (каркасы КР-112÷КР-114).
5. Выпуски поз. 20 под камеру вытяжной вентиляции см. лист 14 Альбом IV под монолитные стеновые панели устанавливать большим диаметром наружу (см. лист 4,7) Каркасы учтены на листе 8.

Привязан

Инв.N

ГИП	Самитов		06.84
Нач.отд.	Федотов		06.84
Н.контр.	Климов		06.84
Гл.спец.	Климов		06.84
Рук.гр.	Фугельзанг		06.84
Провер.	Фугельзанг		06.84
Исполн.	Сергеичев		06.84

ТП А-II-600-301.85 А-III-600-301.85 А-IV-600-301.85 -КЖ

Склад материалов и оборудования, отдельно стоящий, заглубленный

Стадия	Лист	Листов
Р	2	

Маркировочная схема фундаментов. Сечения. Спецификация.

Гипрокоммундортранс г. Москва

копировал: [illegible] 20785-02 18 формат: А2

Инв.N подл.	Подп. и дата	Взам. инв.

Альбом II

А-II-600-301.85
А-III-600-301.85
А-IV-600-301.85

Раскладка нижних сеток

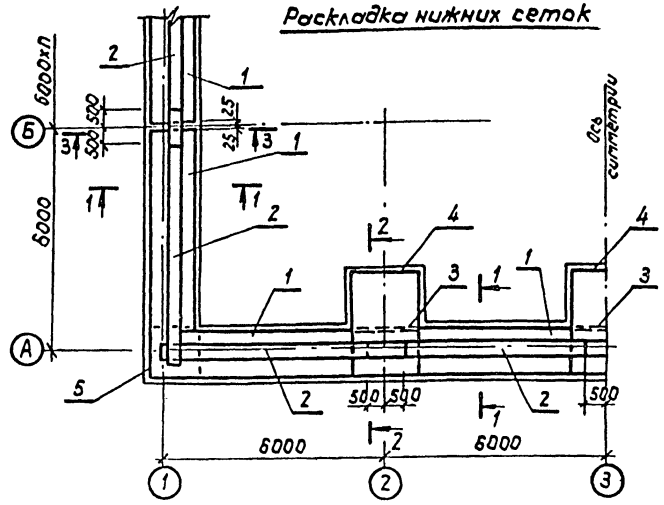

Раскладка пространственных каркасов и верхних сеток

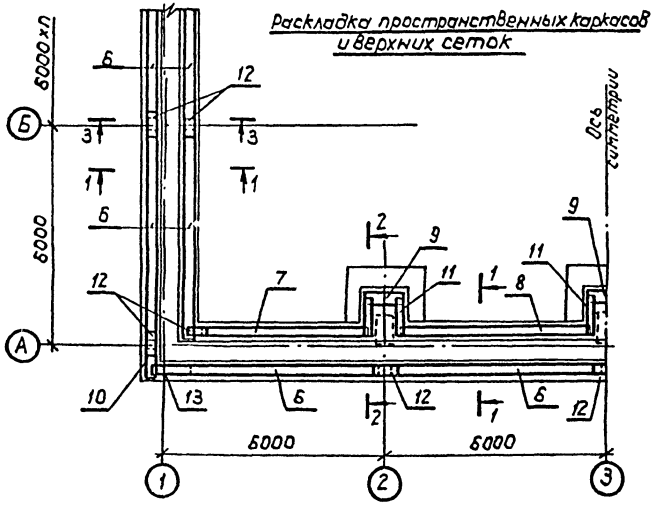

5-5

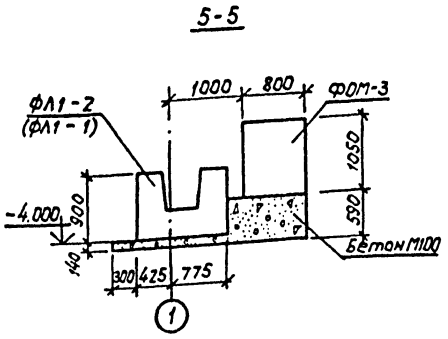

8-8

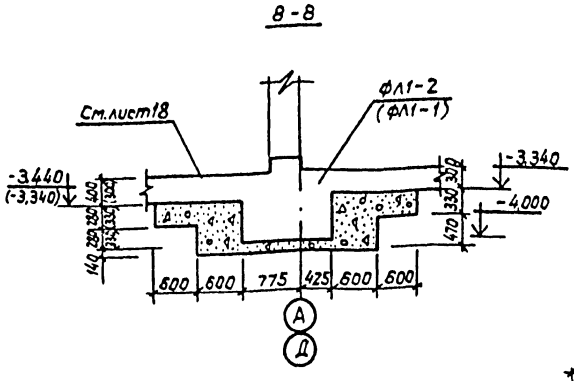

10-10

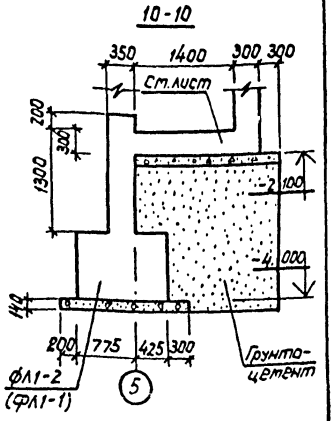

6-6

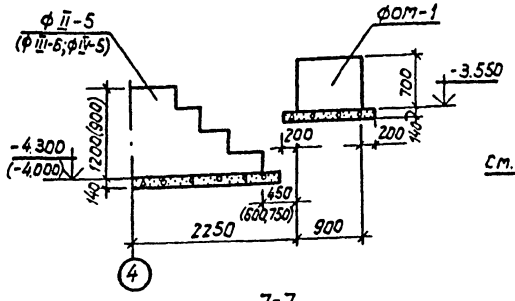

9-9

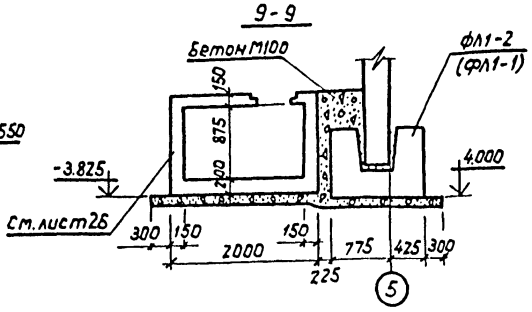

7-7

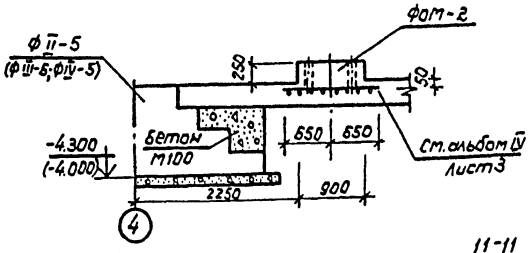

4-4
А-II-600

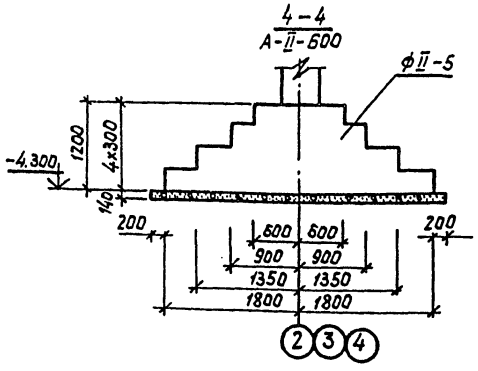

4-4
А-III-600
(А-IV-600)

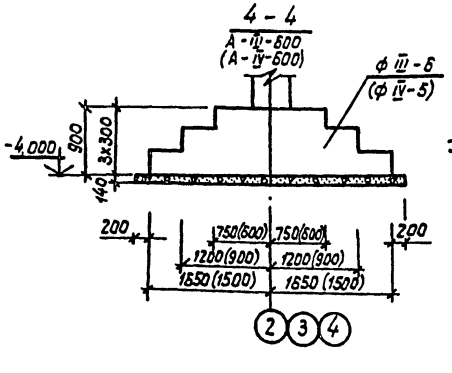

11-11

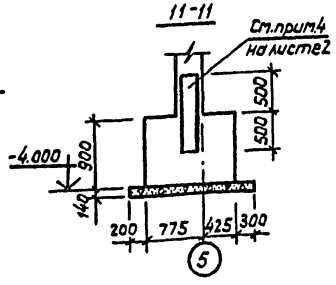

1. Данный лист смотреть совместно с листами 2; 4.
2. Армирование фундаментов принято по серии У-01-01/80, Выпуск 0-1.
3. Сечения 1-1÷3-3 см.серию У-01-01/80 Вып. 0-1.
4. Гидроизоляция фундаментов и арматурные каркасы колонн условно не показаны.
5. Размеры в скобках даны для проектов А-III, IV-600-301.85.

				ТП	А-II-600-301.85 А-III-600-301.85 А-IV-600-301.85	-КЖ	
ГИП	Самитов		08.84				
Нач.отд.	Федотов		08.84	Склад материалов и оборудования, отдельно стоящий, заглубленный	Стадия	Лист	Листов
Н.контр.	Климов		08.84		Р	3	
Гл.спец.	Климов		08.84				
Рук.гр.	Фугельзанг		08.84	Сечения фундаментов 4-4÷11-11. Армирование ленточных фундаментов ФЛ	Гипрокоммундортранс г. Москва		
Провер.	Фугельзанг		08.84				
Исполн.	Сергеичев		08.84				

Привязан

Инв.№

Инв.№подл. | Подп.и дата | Взам.инв.№

Копировал:

20785-02 19 Формат А2

Спецификация арматурных изделий на фундаменты

Формат	Зона	Поз.	Обозначение	Наименование	Кол.	Примеч.
				А-II-600-301.85		
				фундамент ф II-5		
				Сборочные единицы		
		1	1.410-3 Вып.1	Сетка арматурная 1с 25АII/12АII 225х355	9	
		2	——— " ———	——— " ——— 1с 25АIII/12АIII 205х355	9	
		3	——— " ———	——— " ——— 1с 22АIII/10АIII 165х445	18	
				Материалы		
				Бетон М200	90,0	м³
				фундамент фл1-2		
				Сборочные единицы		
		1	У-01-01/80.3-050-03	Сетка арматурная С19	16	
		2	" -050-06	" С40	16	
		3	1.410-3 Вып.1	" 1с 14АIII/6АIII 125х175	6	
		4	"	" 1с 14АIII/8АIII 165х235	6	
		5	У-01-01/80.3-060	" С11	4	
		6	" — 100	Каркас пространств. КП1	24	
		7	" — 100-03	" КП4	4	
		8	" — 100-01	" КП2	4	
		9	" — 100-07	" КП8	6	
		10	" — 100-06	" КП7	4	
		11	" — 040-05	Сетка арматурная С6	12	
		12	" — 040-04	" С5	24	
		13	" — 040-04	" С5	4	
				Детали		
		14	У-01-01/80.3-101	ф6АI ГОСТ 5781-82 е=300	1320	0,1 кг
				Материалы		
				Бетон М100	6,3	м³
				Бетон М200	82,8	м³

Формат	Зона	Поз	Обозначение	Наименование	Кол.	Примеч.
				А-III-600-301.85		
				фундамент ф III-6		
				Сборочные единицы		
		1	1.410-3 Вып.1	Сетка арматурная 1с 25АII/10АIII 165х325	18	
		2	——— " ———	" 1с 22АIII/10АIII 165х325	9	
		3	——— " ———	" 1с 22АIII/10АIII 165х355	9	
				Материалы		
				Бетон М200	56,7	м³
				фундамент фл1-1		
				Сборочные единицы		
		1	У-01-01/80.3-050-03	Сетка арматурная С18	16	
		2	" -050-06	——— " ——— С40	16	
		3	1.410-3 Вып.1	——— " ——— 1с 12АIII/6АIII 175х175	6	
		4	"	——— " ——— 1с 12АIII/6АIII 165х235	6	
		5	У-01-01/80.3-060	——— " ——— С11	4	
		6	" — 100	Каркас пространств. КП1	24	
		7	" — 100-03	——— " ——— КП4	4	
		8	" — 100-01	——— " ——— КП2	4	
		9	" — 100-07	——— " ——— КП8	6	
		10	" — 100-06	" КП7	4	
		11	" — 040-05	Сетка арматурная С6	12	
		12	" — 040-04	" С5	24	
		13	" — 040-04	" С5	4	
				Детали		
		14	У-01-01/80.3-101	ф6АI ГОСТ 5781-82 е=300	1320	
				Материалы		
				Бетон М100	6,3	м³
				Бетон М200	82,8	м³

Формат	Зона	Поз	Обозначение	Наименование	Кол.	Примеч.
				А-IV-600-301.85		
				фундамент ф IV-5		
				Сборочные единицы		
		1	1.410-3 Вып.1	Сетка арматурная 1с 18АIII/8АIII 165х395	9	
		2	——— " ———	" 1с 18АIII/8АIII 145х295	9	
		3	——— " ———	" 1с 18АIII/10АIII 285х325	9	
				Материалы		
				Бетон М200	41,4	м³
				фундамент фл1-1		
				Сборочные единицы		
		1	У-01-01/80.3-050-02	Сетка арматурная С18	16	
		2	" -050-06	" С40	16	
		3	1.410-3 Вып.1	" 1с 12АIII/6АIII 125х175	6	
		4	"	" 1с 12АIII/6АIII 165х235	6	
		5	У-01-01/80.3-060	" С11	4	
		6	" — 100	Каркас пространств. КП1	24	
		7	" — 100-03	" КП4	4	
		8	" — 100-01	" КП2	4	
		9	" — 100-07	" КП8	6	
		10	" — 100-06	" КП7	4	
		11	" — 040-05	Сетка арматурная С6	12	
		12	" — 040-04	" С5	24	
		13	" — 040-04	" С5	4	
				Детали		
		14	У-01-01/80.3-101	ф6АI ГОСТ 5781-82 е=300	1320	
				Материалы		
				Бетон М100	6,3	м³
				Бетон М200	82,8	м³

Ведомость расхода стали, кг

Марка проекта	Фундаменты	Изделия арматурные													Всего
		Арматура класса													
		А-I				А-III									
		ГОСТ 5781-82													
		ф6	ф8	ф10	Итого	ф6	ф8	ф10	ф12	ф14	ф18	ф22	ф25	Итого	
А-II-600-301.85	под колонны	—	—	—	—	—	—	145.8	206.1	—	—	2151.0	2822,4	5325,3	5325.3
	ленточные	559,8	28,8	67.2	655.8	4.8	15.6	686.4	—	980.1	—	—	1293,6	2980,5	3636,3
А-III-600-301.85	под колонны	—	—	—	—	—	—	195.3	—	—	—	1620,9	2021,4	3837,6	3837,6
	ленточные	559.8	28.8	67.2	655.8	—	13.8	686,4	684.1	48,3	—	—	1293,6	2726,2	3382,0
А-IV-600-301.85	под колонны	—	—	—	—	—	55.8	95.4	—	—	1779,0	—	—	1930,2	1930,2
	ленточные	559.8	28.8	67.2	655.8	—	13.8	686.4	684.1	48.3	—	—	1293,6	2726,2	3382,0

Данный лист смотреть совместно с листами 2,3.

ТП	А-II-600-301.85 А-III-600-301.85 А-IV-600-301.85	-КЖ			
ГИП	Самитов		06.84		
Нач отд	Федотов		06.84		
Н.контр.	Климов		06.84		
Гл.спец.	Климов		06.84		
Рук гр.	Фузельзанг		06.84		
Провер.	Фузельзанг		06.84		
Исполн	Сергичев		06.84		
Привязан					
Инв. №					

Склад материалов и оборудования отдельно стоящий, заглубленный

Стадия	Лист	Листов
Р	4	

Спецификация арматурных изделий на фундаменты. Ведомость расхода стали.

Гипрокоммундортранс г. Москва

Альбом II

А II-600-301.85
А III-600-301.85
А IV-600-301.85

Взам. инв. №

Подпись и дата

Инв. № подл.

Копировал Ч. 20785-02 20

Формат А2

Альбом II

А-II-600-301.85
А-III-600-301.85
А-IV-600-301.85

Монтажная схема железобетонных конструкций

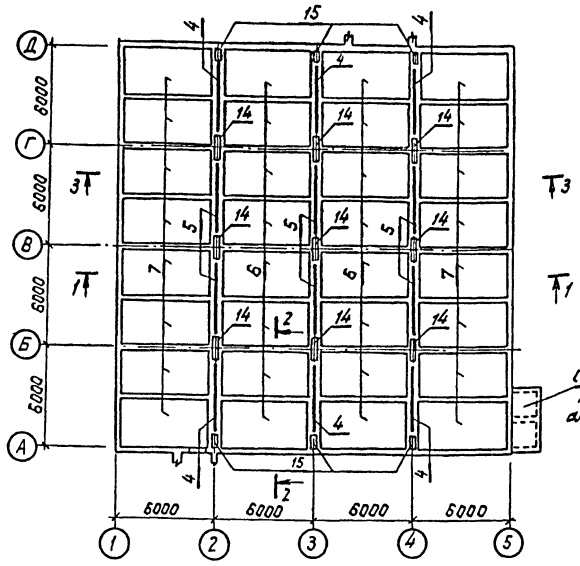

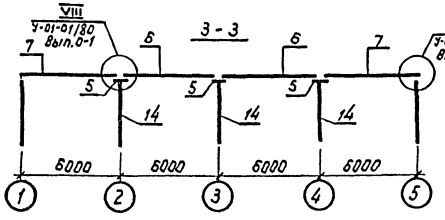

Монтажная схема стеновых панелей и соединительных каркасов

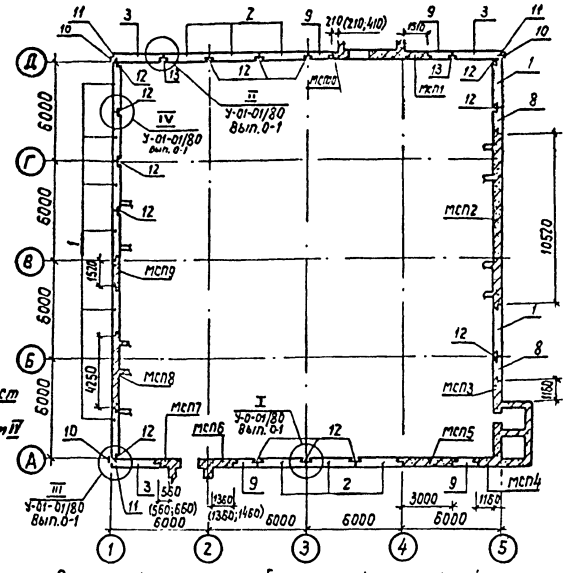

Спецификация железобетонных конструкций

Форм.	Зона	Позиц.	Обозначение	Наименование	Кол.	Прим.
				А-II-600-301.85		
				Сборные ж.-б. конструкции		
		1	У-01-01/80.1-11-01	Стеновая панель ПС1-2а	8	9,5т
		2	У-01-01/80.1-11-15	" ПС1-9	6	"
		3	У-01-01/80.1-12-03	" ПС2-4	3	"
		4	У-01-01/80.1-21-	Балка Б1	6	6,8т
		5	У-01-01/80.1-21-01	" Б2	6	"
		6	У-01-01/80.1-32-01	Плита перекрытия П2-2	16	5,8т
		7	У-01-01/80.1-32-04	" П2-5	16	"
		8	У-01-01/80.1-13-01	стеновая панель доборная ПСД1-2а	2	4,3т
		9	У-01-01/80.1-13-15	" ПСД1-9	4	"
				Монолитные		
				ж.-б. конструкции		
		14	У-01-01/80.0-1-54	Колонна Км1-3	9	
		15	У-01-01/80.0-1-54-07	" Км3-8	6	

Спецификация соединительных каркасов

Форм.	Зона	Поз.	Обозначение	Наименование	Кол.	Прим.
				А-II, III, IV-600-301.85		
				Сборочные единицы		
		10	У-01-01/80.5-200	Каркас пространств. КП99	3	10,1кг
		11	" -070	Сетка арматурная С115	3	13,2кг
		12	" -300	Каркас пространств. КП100	14	25,7кг
		13	" -400	" КП101	2	38,6кг
				Материалы		
				Бетон М300	8,3	м³

Спецификация железобетонных конструкций (продолжение)

Форм.	Зона	Поз.	Обозначение	Наименование	Кол.	Прим.
				А-III-600-301.85		
				Сборные ж.-б. конструкции		
		1	У-01-01/80.1-11-09	Стеновая панель ПС1-10а	8	9,5т
		2	У-01-01/80.1-11-13	" ПС1-7	6	"
		3	У-01-01/80.1-12-04	" ПС2-5	3	"
		4	У-01-01/80.1-21-02	Балка Б3	6	6,8т
		5	У-01-01/80.1-21-03	" Б4	6	"
		6	У-01-01/80.1-32-01	Плита перекрытия П2-2	16	5,8т
		7	У-01-01/80.1-32-04	" П2-5	16	"
		8	У-01-01/80.1-13-09	Стеновая панель ПСД1-10а	2	4,3т
		9	У-01-01/80-1-13-13	" ПСД1-7	4	"
				Монолитные		
				ж.-б. конструкции		
		14	У-01-01/80.0-1-54-02	Колонна Км2-3	9	
		15	У-01-01/80.0-1-54-08	" Км3-9	6	
				А-IV-600-301.85		
				Сборные ж.-б. конструкции		
		1	У-01-01/80.1-11-03	Стеновая панель ПС1-4а	8	9,5т
		2	У-01-01/80.1-11-14	" ПС1-8	6	"
		3	У-01-01/80.1-12-05	" ПС2-6	3	"
		4	У-01-01/80.1-21-04	Балка Б5	6	6,8т
		5	У-01-01/80.1-21-04	" Б5	6	"
		6	У-01-01/80.1-32	Плита перекрытия П2-1	16	5,8т
		7	У-01-01/80.1-32-02	" П2-3	16	"
		8	У-01-01/80.1-13-03	Стеновая панель ПСД1-4а	2	4,3т
		9	У-01-01/80.1-13-14	" ПСД1-8	4	"
				Монолитные		
				ж.-б. конструкции		
		14	У-01-01/80.0-1-54-05	Колонна Км3-6	9	
		15	У-01-01/80.0-1-54-08	" Км3-9	6	

1. Данный лист смотреть совместно с листами 2,3,6,7,8.
2. Разрезы 1-1, 2-2 и узлы I÷IV, VII, VIII см. серию У-01-01/80 вып. 0-1.
3. Заполнение вертикальных швов между панелями производить бетоном на расширяющемся цементе или на портландцементе с уплотняющими добавками (жидкое стекло, алюминат натрия и т.д.)
4. Размеры в скобках даны для проектов А III, IV-600-301.85
5. Монтажные элементы для приварки балок к колоннам принять ф25А III в=100-4 шт (18,5кг) см. У-01-01/80 Вып. 0-1 стр.75, деталь „А"
6. Все сборные элементы монтируются на цементном растворе М100.

				ТП А-II-600-301.85 А-III-600-301.85 А-IV-600-301.85	КЖ		
ГИП	Сапитов		06.84				
Нач.отд.	Федотов		06.84	Складирование материалов и оборудования отдельно стоящий, заглубленный.	Стадия	Лист	Листов
Н.контр.	Климов		06.84		Р	5	
Гл.спец.	Климов		06.84				
Рук.гр.	Фугельзанг		06.84	Монтажные схемы железобетонных конструкций и соединительных каркасов. Спецификации.	Гипрокоммундортранс г. Москва		
Провер.	Фугельзанг		06.84				
Исполн.	Сергеичев		06.84				

Привязан

Инв.№

Взам.инв.№ | Подп. и дата | Инв.№подл.

Копировал: [illegible] 20785-02 21 Формат: А2

Спецификация арматурных изделий на колонны

Формат	Зона	Поз.	Обозначение	Наименование	Кол.	Прим.
				А-II-600-301.85		
				Колонны средние Км1-3		
				Сборочные единицы		
		1	У-01-01/80.3-300	Каркас пространств. КП17	9	67,9 кг
		2	" -400	" КП25	9	15,4 кг
		4	" -050-08	Сетка арматурная С42	36	6,5 кг
				Колонны торцевые Км3-8		
				Сборочные единицы		
		1	У-01-01/80.3-300-04	Каркас пространств. КП21	6	137,9 кг
		3	" -030	Каркас плоский Кр17	6	7,6 кг
		4	" -050-10	Сетка арматурная С44	24	3,2 кг
				Детали		
				Стержень арматурный		
		5	У-01-01/80.3-051-05	ф8 AI ГОСТ 5781-82; l=450	144	0,18 кг
				Материалы		
				Бетон М300	22,8	м³

Формат	Зона	Поз.	Обозначение	Наименование	Кол.	Прим.
				А-III-600-301.85		
				Колонны средние Км2-3		
				Сборочные единицы		
		1	У-01-01/80.3-300-03	Каркас пространств. КП20	9	89,6 кг
		2	" -400	" КП25	9	15,4 кг
		4	" -050-09	Сетка арматурная С43	36	4,3 кг
				Колонны торцевые Км3-9		
				Сборочные единицы		
		1	У-01-01/80.3-300-06	Каркас пространств. КП23	6	37,4 кг
		3	" -030	Каркас плоский Кр17	6	7,6 кг
		4	" -050-10	Сетка арматурная С44	24	3,2 кг
				Детали		
				Стержень арматурный		
		5	У-01-01/80.3-051-05	ф8 AI ГОСТ 5781-82; l=450	144	0,18 кг
				Материалы		
				Бетон М300	16,9	м³

Формат	Зона	Поз.	Обозначение	Наименование	Кол.	Прим.
				А-IV-600-301.85		
				Колонны средние Км3-6		
				Сборочные единицы		
		1	У-01-01/80.3-300-06	Каркас пространств. КП23	9	37,4 кг
		2	" -400	" КП25	9	15,4 кг
		4	" -050-10	Сетка арматурная С44	36	3,2 кг
				Колонны торцевые Км3-9		
				Сборочные единицы		
		1	У-01-01/80.3-300-06	Каркас пространств. КП23	6	37,4 кг
		3	" -030	Каркас плоский Кр17	6	7,6 кг
		4	" -050-10	Сетка арматурная С44	24	3,2 кг
				Детали		
				Стержень арматурный		
		5	У-01-01/80.3-051-05	ф8 AI ГОСТ 5781-82; l=450	144	0,18 кг
				Материалы		
				Бетон М300	14,1	м³

Ведомость расхода стали, кг

Марка проекта	Колонны	Изделия арматурные								Всего
		Арматура класса								
		A-I				A-III				
		ГОСТ 5781-82								
		ф6	ф8		Итого	ф16	ф20	ф25	Итого	
A-II-600-301.85	средние	96,2	240,6		336,8	649,1			649,1	985,9
	торцевые		159,0		159,0	43,6		774,0	817,6	976,6
A-III-600-301.85	средние	96,2	163,2		259,4	130,7	744,3		875,0	1134,4
	торцевые	33,5	104,6		138,1	234,1			234,1	372,2
A-IV-600-301.85	средние	52,9	121,0		173,9	416,4			416,4	590,3
	торцевые	33,5	104,6		138,1	234,1			234,1	372,2

Ведомость расхода стали, кг на соединительные каркасы стен

Марка проекта	Изделия арматурные						Всего
	Арматура класса						
	A I			A III			
	ГОСТ 5781-82						
	ф6	ф8	Итого	ф14	ф16	Итого	
A-II, III, IV-600	53,4	8,5	61,9	21,8	421,8	443,6	505,5

1. Данный лист смотреть совместно с листом 5.
2. Армирование колонн см. серию У-01-01/80 Вып. 0-1 стр. 68÷70.

Альбом II

A-II-600-301.85
A-III-600-301.85
A-IV-600-301.85

Инв. № подл. | Подп. и дата | Взам. инв. №

Привязан

Инв. №

ТП	A-II-600-301.85 A-III-600-301.85 — КЖ A-IV-600-301.85			
ГИП	Сапитов		06.84	
Нач. отд.	Федотов		06.84	Склад материалов и оборудования отдельно стоящий заглубленный
Н. контр.	Климов		06.84	Стадия: Р; Лист: 6; Листов:
Гл. спец.	Климов		06.84	
Рук. гр.	Фурельзон		06.84	Спецификация арматурных изделий на колонны.
Проверил	Фурельзон		06.84	Ведомость расхода стали
Исполнил	Сергеичев		06.84	Гипрокоммунстрой г. Москва

Копировал: Федосеева Формат: А2

Альбом II

А-II-600-301.85
А-III-600-301.85
А-IV-600-301.85

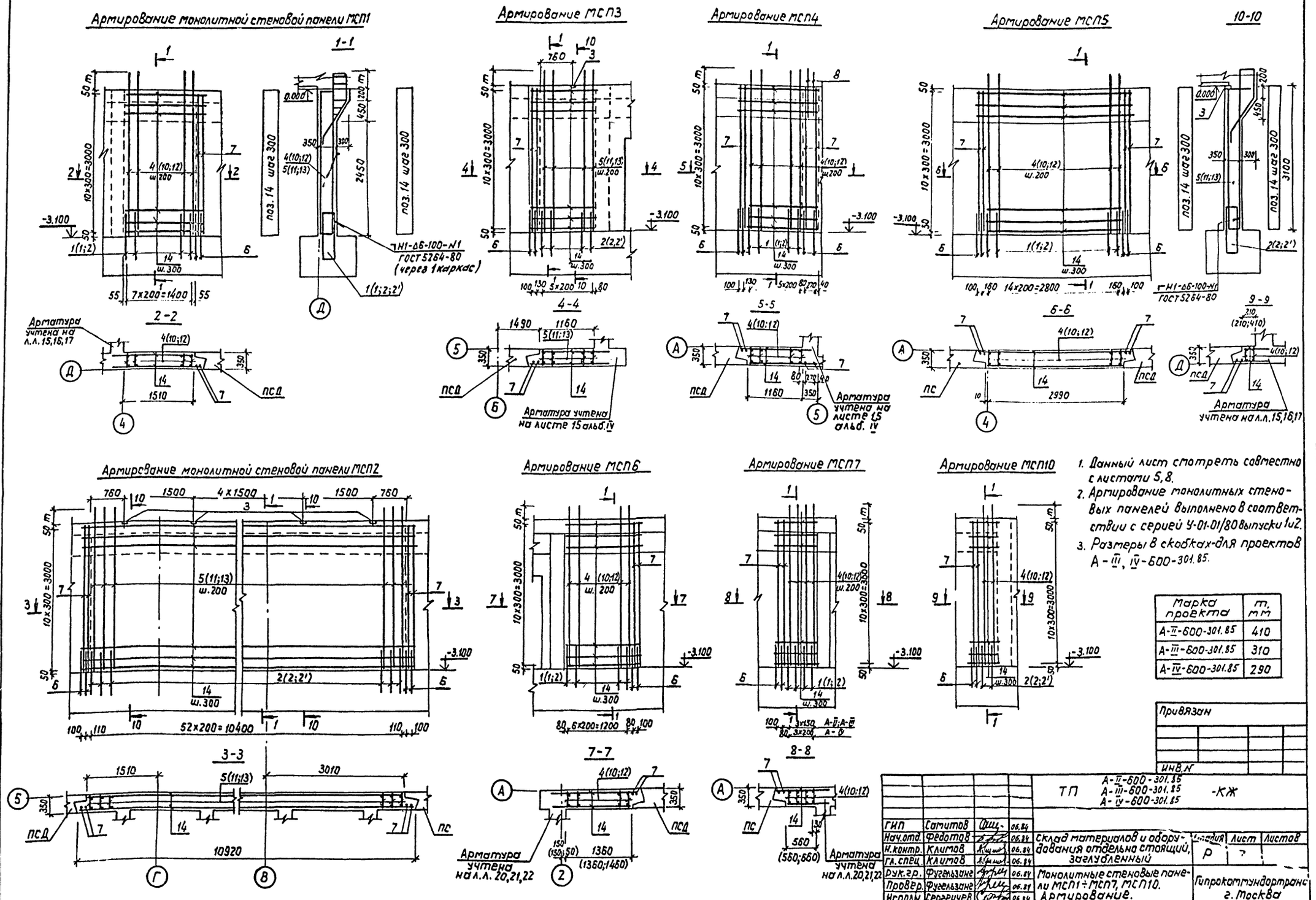

1. Данный лист смотреть совместно с листами 5, 8.
2. Армирование монолитных стеновых панелей выполнено в соответствии с серией У-01-01/80 выпуски 1 и 2.
3. Размеры в скобках-для проектов А-III, IV-600-301.85.

Марка проекта	т, мм
А-II-600-301.85	410
А-III-600-301.85	310
А-IV-600-301.85	290

Привязан

Инв. N

				ТП А-II-600-301.85 А-III-600-301.85 А-IV-600-301.85 -КЖ			
ГИП	Самитов		06.84				
Нач.отд.	Федотов		06.84	Склад материалов и оборудования отдельно стоящий, заглубленный	Стадия	Лист	Листов
Н.контр.	Климов		06.84		Р	7	
Гл.спец.	Климов		06.84				
Рук.гр.	Фугельзанг		06.84	Монолитные стеновые панели МСП1÷МСП7, МСП10. Армирование.	Гипрокоммундортранс г. Москва		
Провер.	Фугельзанг		06.84				
Исполн.	Сергеичев		06.84				

Инв. N подл. | Подп. и дата | Взам. инв.

копировал: [signature] 20785-02 формат: А2

Спецификация арматурных изделий на монолитные стеновые панели

Форм.	Зона	Поз.	Обозначение	Наименование	Количество на исполнение										Примечание
				А-II-600-301.85											
				Сборочные единицы											
		1	Альбом V КЖИ-1	Каркас плоский Кр-112	8			6	15	7	4				5,52кг
		2	"	" Кр-113		53	6					23	8	2	3,8кг
		3	1.400-6/76.1 л.84	Закладное изделие М4-1		7	1					3	1		
		4	Альбом V КЖИ-3	Каркас плоский Кр-115	8			6	15	7	4			2	26,0кг
		5	" "	" Кр-116		53	6					23	8		18,1кг
				Детали											
		6	Альбом II КЖ-7,8	ф12А III ГОСТ5781-82; ℓ=1000	2	4	2	2	4	2	2	4	4	2	0,89кг
		7	"	ф12А III ГОСТ5781-82; ℓ=3080	2	4	2	2	4	2	2	4	4	2	2,7кг
		8*	"	ф20А III ГОСТ5781-82; ℓ=2100				2							5,2
		9	"	ф25А III ГОСТ5781-82; ℓ=1800		20						20	10		6,93кг
				Материалы											
		14	"	Распр.арм.ф10АI ГОСТ5781-82	45,0	236,0	35,0	45,0	71,0	41,0	24,0	104,0	38,0	16,0	м
				Бетон М300	1,8	12,8	1,4	1,8	3,6	1,6	0,7	5,4	1,8	0,3	м³
				Литер.											
				Марка	МСП1	МСП2	МСП3	МСП4	МСП5	МСП6	МСП7	МСП8	МСП9	МСП10	

Форм.	Зона	Поз.	Обозначение	Наименование	Количество на исполнение										Примечание
				А-III-600-301.85											
				Сборочные единицы											
		1	Альбом V КЖИ-1	Каркас плоский Кр-112	8			6	15	7	4				5,52кг
		2	" "	" Кр-113		53	6					23	8	2	3,8кг
		3	1.400-6/76.1 л.84	Закладное изделие М4-1		7	1					3	1		
		10	Альбом V КЖИ-4	Каркас плоский Кр-117	8			6	15	7	4				25,2
		11	" "	" Кр-118		53	6					23	8		17,2
				Детали											
		6	Альбом II КЖ-8	ф12А III ГОСТ5781-82; ℓ=1000	2	4	2	2	4	2	2	4	4	2	0,89кг
		7	"	ф12А III ГОСТ5781-82; ℓ=3080	2	4	2	2	4	2	2	4	4	2	2,7кг
		8	"	ф20А III ГОСТ5781-82; ℓ=2000				2							4,9кг
		9	"	ф22А III ГОСТ5781-82; ℓ=1800		20						20	10		5,4кг
				Материалы											
		14	"	Распр.арм.ф10АI ГОСТ5781-82	45,0	236,0	35,0	45,0	71,0	41,0	24,0	104,0	38,0	16,0	м
				Бетон М300	1,8	12,8	1,4	1,8	3,6	1,6	0,7	5,4	1,8	0,3	м³
				А-IV-600-301.85											
				Сборочные единицы											
		2	Альбом V КЖИ-1	Каркас плоский Кр-113	8			6	15	7	4				3,8кг
		2'	"	" Кр-114		53	6					23	8	3	3,32кг
		3	1.400-6/76.1 л.84	Закладное изделие М4-1		7	1					3	1		
		12	Альбом V КЖИ-4	Каркас плоский Кр-119	8			6	15	7	4			3	16,3кг
		13	" "	" Кр-120		53	6					23	8		14,7кг
				Детали											
		6	Альбом II КЖ-8	ф12А III ГОСТ5781-82; ℓ=1000	2	4	2	2	4	2	2	4	4	2	0,89кг
		7	"	ф12А III ГОСТ5781-82; ℓ=3080	2	4	2	2	4	2	2	4	4	2	2,7кг
		8	"	ф16А III ГОСТ5781-82; ℓ=1930				2							3,0кг
		9	"	ф18А III ГОСТ5781-82; ℓ=1800		20						20	10		3,6кг
				Материалы											
		14	"	Распр.арм.ф10АI ГОСТ5781-82	45,0	236,0	35,0	45,0	71,0	43,0	26,0	104,0	38,0	20,0	м
				Бетон М300	1,8	12,8	1,4	1,8	3,6	1,8	0,8	5,4	1,8	0,5	м³
				Литер											
				Марка	МСП1	МСП2	МСП3	МСП4	МСП5	МСП6	МСП7	МСП8	МСП9	МСП10	

Армирование МСП8, МСП9

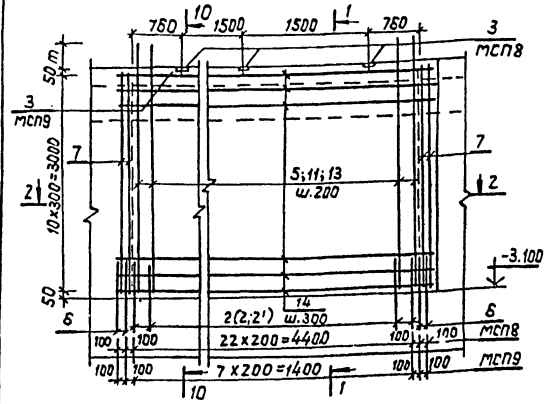

Дополнительное армирование отверстий ф > 300 мм

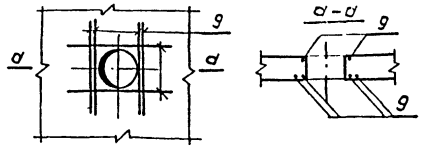

2-2

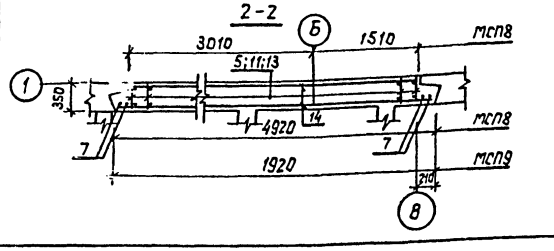

Ведомость расхода стали, кг

Марка проекта	Изделия арматурные: Арматура класса А I, ГОСТ 5781-82											Всего	Изделия закладные: Арматура класса А III, ГОСТ5781-82		Прокат марки ст.3, ГОСТ103-76		Всего	Общий расход
	ф10	Итого	ф6	ф8	ф12	ф16	ф18	ф20	ф22	ф25	Итого		ф8	Итого	δ=6	Итого		
А-II-600-301.85	406,1	406,1	205,2	172,8	588,4	—	378,0	1247,1	—	1075,9	3667,4	4073,5	1,2	1,2	15,6	15,6	16,8	4090,3
А-III-600-301.85	406,1	406,1	198,0	166,9	587,6	—	360,0	522,0	270,0	712,6	2817,1	3223,2	1,2	1,2	15,6	15,6	16,8	3238,3
А-IV-600-301.85	411,1	411,1	289,1	—	598,4	428,4	985,0	455,9	—	—	2756,8	3167,9	1,2	1,2	15,6	15,6	16,8	3184,7

1. Данный лист смотреть совместно с листами 5,7.
2. До бетонирования монолитных панелей заложить закладные изделия по черт. АР.5,6 и КЖ-4 Альбом IV
3. Арматуру, попадающую на отверстия вырезать.
4. Сварку каркасов между собой производить фланговым прерывистым швом через 1 каркас.

Ведомость деталей

Поз.	Эскиз
8	610(510;500) 350 990 перем 550

Привязан

Инв. №

ТП	А-II-600-301.85 А-III-600-301.85 А-IV-600-301.85	-КЖ	
Гип	Самитов		06.84
Нач.отд.	Федотов		06.84
Н.контр.	Климов		06.84
Гл.спец.	Климов		06.84
Рук.гр.	Фугельзанг		06.84
Провер.	Фугельзанг		06.84
Исполн.	Сергеичев		06.84

Склад материалов и оборудования отдельно стоящий заглубленный

Стадия	Лист	Листов
Р	8	

Армирование МСП8 и МСП9 Спецификация арматурных изделий. Ведомость расхода стали.

Гипрокоммундортранс г. Москва

копировал: [signature] 20785-02 24 формат: А2

Инв.№ подл. | Подп. и дата | Взам. инв.№

Альбом II

А-II-600-301.85
А-III-600-301.85
А-IV-600-301.85

Альбом II

А-II-600-301.85
А-III-600-301.85
А-IV-600-301.85

План расположения перегородок, железобетонных шпонок и выпусков под перегородки.

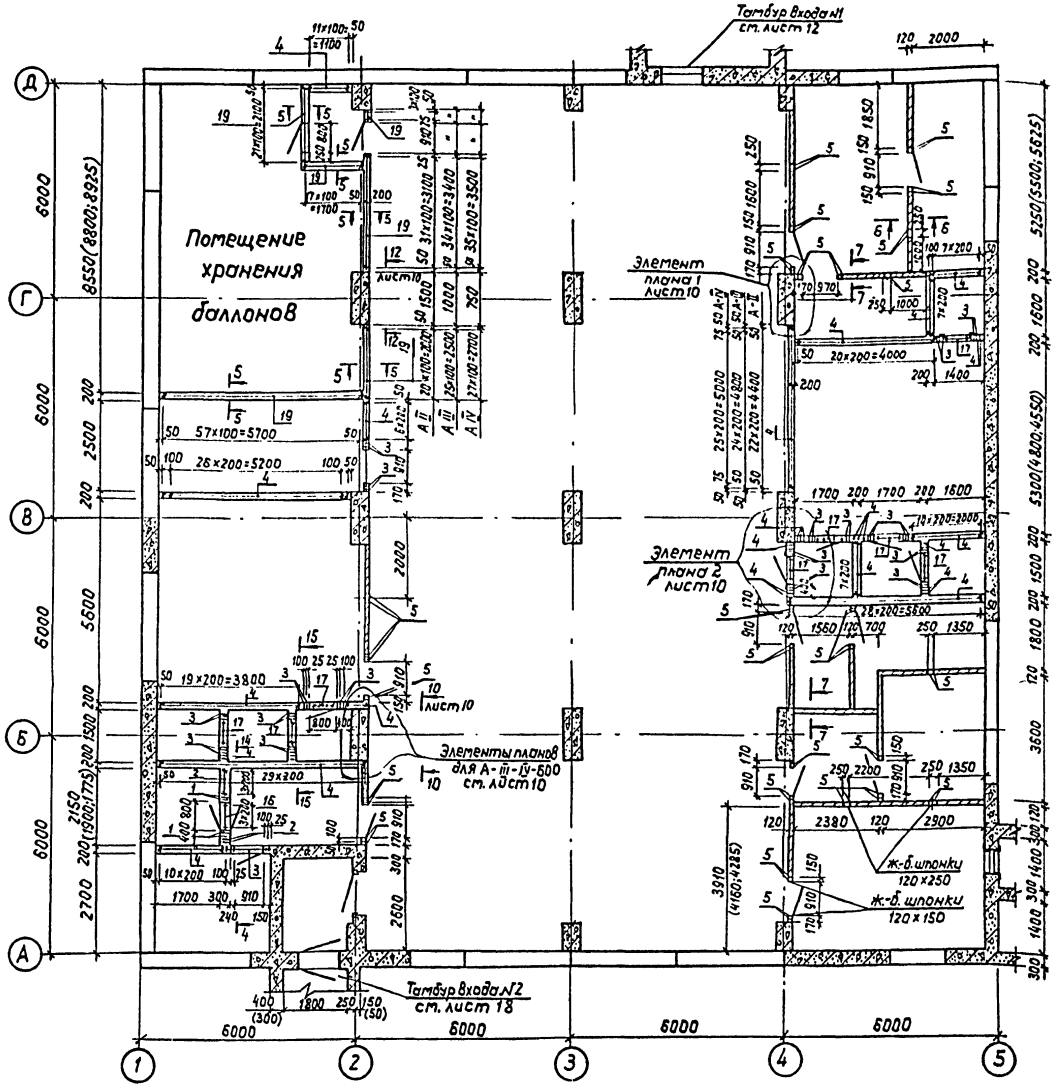

Армирование железобетонных шпонок в кирпичных перегородках

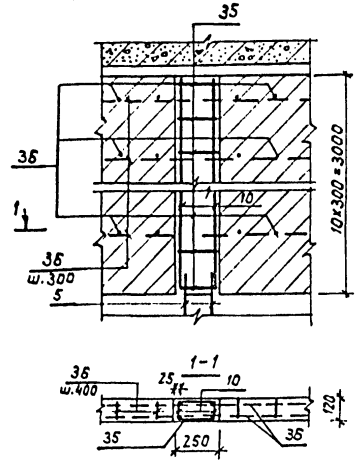

Армирование железобетонных шпонок вокруг дверных проемов

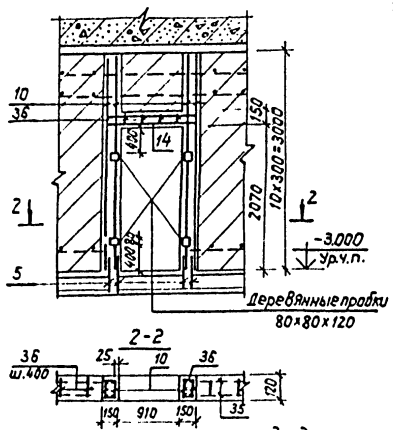

3-3 (помещение баллонной)

Деталь крепления перегородок к стеновым панелям и колоннам

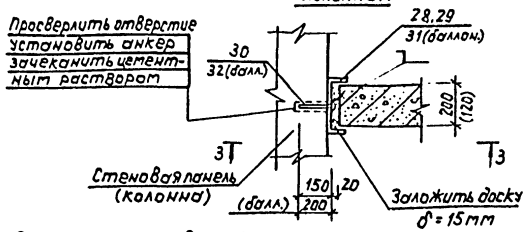

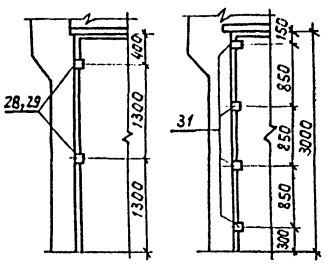

5-5 (помещение баллонной)

Деталь армирования монолитной ж.-б. перегородки (кроме баллонной)

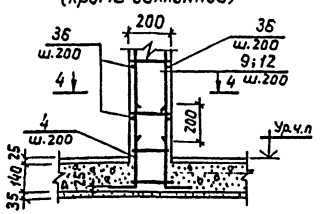

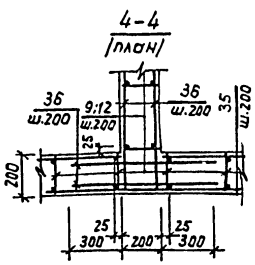

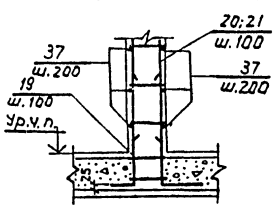

1. Данный лист смотреть совместно с листами 10,11.
2. Под монолитные ж.-б перегородки в конструкцию пола до бетонирования заложить каркасы поз. 1÷4 с шагом 200; под ж.-б. шпонки заложить каркасы поз. 5; под перегородки помещения хранения баллонов - каркасы поз. 19 с шагом 100.
3. Для крепления перегородок к стенам просверлить отверстие, заложить анкер (поз. 30) и заделать отверстие раствором М100 на расширяющемся цементе. К установленным стержням приварить коротыши гнутых швеллеров (поз. 28,29,31)
4. Арматуру каркасов, попадающую на отверстия - вырезать.
5. При примыкании перегородок к сборным конструкциям и монолитным панелям до бетонирования установить доску δ=15мм, которую удалить после возведения перегородки. Образовавшийся зазор заделать цементным раствором М200.
6. Размеры в скобках даны для проектов А-III, IV-600-301.85
7. Сечения 14-14, 15-15 см. на листе 11.

				ТП	А-II-600-301.85 А-III-600-301.85 А-IV-600-301.85 КЖ
ГИП	Сапитов		06.84		
Нач.отд.	Федотов		06.84	Склад материалов и оборудования отдельно стоящий заглубленный	Стадия: Р; Лист: 9; Листов:
Н.контр.	Климов		06.84		
Гл.спец.	Климов		06.84		
Рук.гр.	Фугельзанг		06.84	железобетонные и кирпичные перегородки. Армирование. Детали.	Гипрокоммундортранс г.Москва
Провер.	Фугельзанг		06.84		
Исполн.	Сергеичев		06.84		

Привязан

Инв.№

Копировал: [illegible] 20785-02 25 Формат: А2

Инв.№ подл. | Подп. и дата | Взам. инв.№

Альбом II

А-II-600-301.85
А-III-600-301.85
А-IV-600-301.85

Детали крепления железобетонных шпонок и перегородок к покрытию

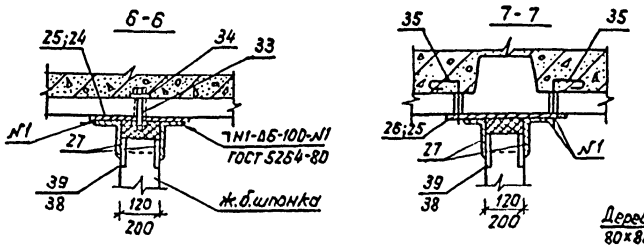

Армирование монолитной ж-б перегородки с проемом

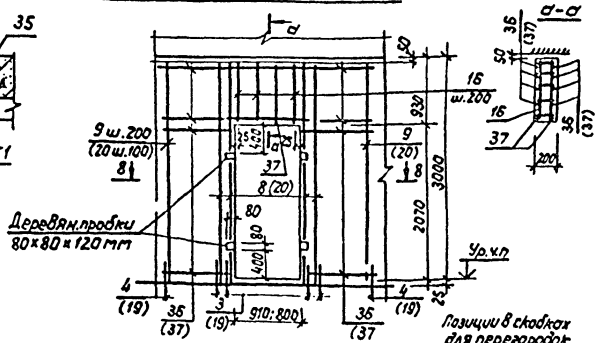

Элементы планов

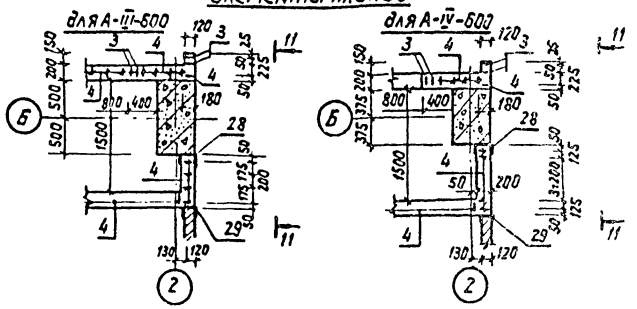

Деталь крепления ж.-б. шпонок к колонне

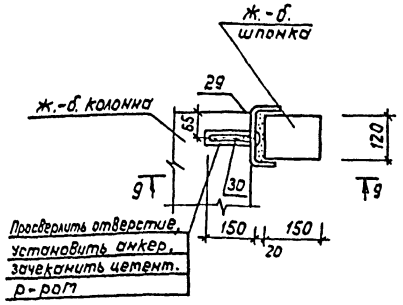

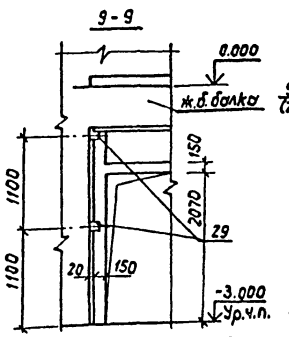

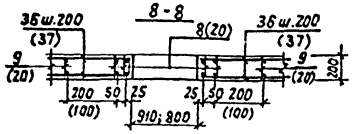

Крепление ж.-б. шпонок и перегородок к балке

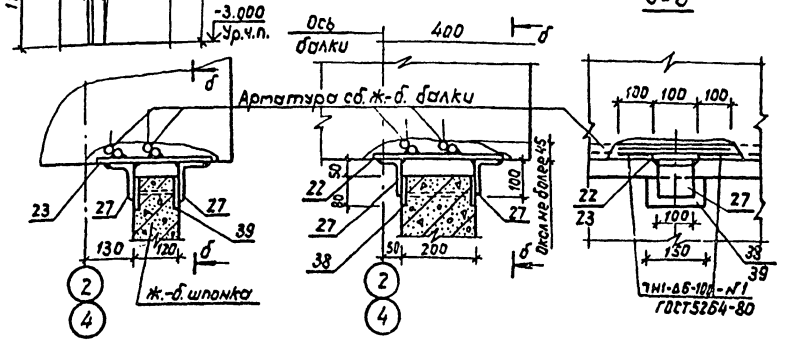

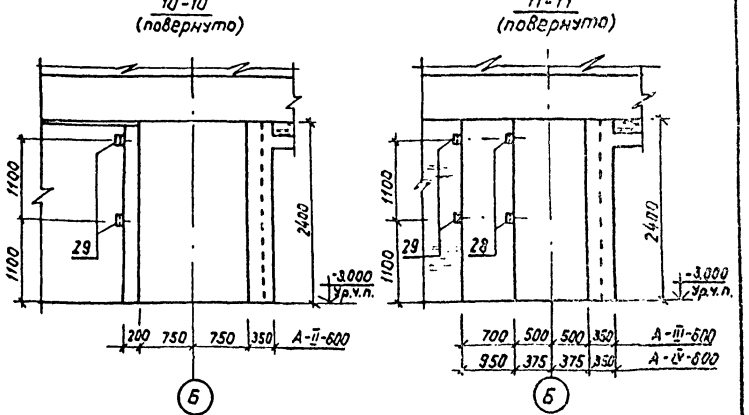

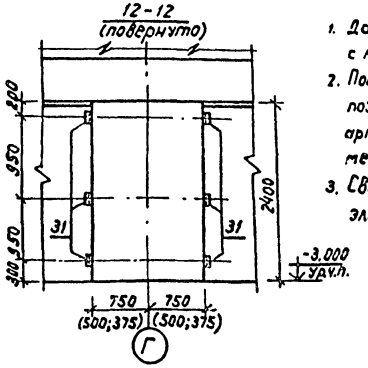

Герметизация узла сопряжения ж.-б. перегородки с покрытием

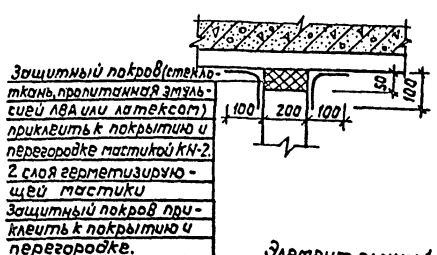

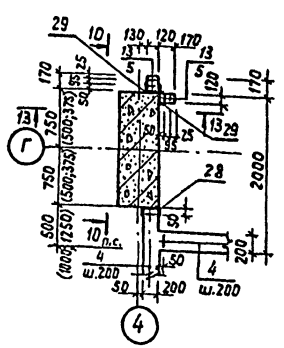

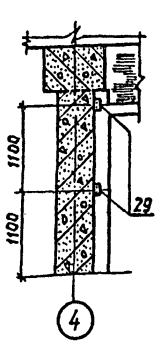

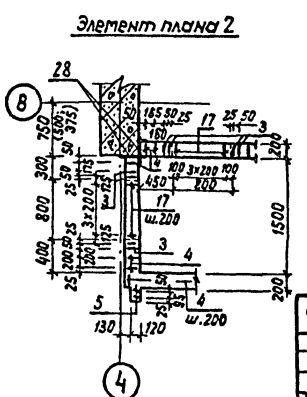

1. Данный лист смотреть совместно с листами 9.11.
2. После приварки закладных элементов поз 22,23 к арматуре балки, оголенную арматуру тщательно заделать цементным раствором М300.
3. Сварку производить по ГОСТ 5264-80 электродами Э42А ГОСТ 9467-75.

				ТП	А-II-600-301.85 А-III-600-301.85 А-IV-600-301.85	КЖ	
	ГИП	Самитов		06.84			
Привязан	Нач.отд.	Федотов		06.84	Склад материалов и оборудования отдельно стоящий заглубленный	Стадия	Лист	Листов
	Н.контр.	Климов		06.84		Р	10	
	Гл.спец.	Климов		06.84				
	Рук.гр.	Фугельзанг		06.84	Железобетонные и кирпичные перегородки. Армирование. Узлы. Сечения. Детали.	Гипрокоммундортранс г. Москва		
	Провер.	Фугельзанг		06.84				
Инв. N	Исполн.	Сергеичев		06.84				

Инв.N подл. | Подп.и дата | Взам.инв.N

копировал: [signature] формат: А2

20785-02 21

Альбом II

А-II-600-301.85
А-III-600-301.85
А-IV-600-301.85

14-14

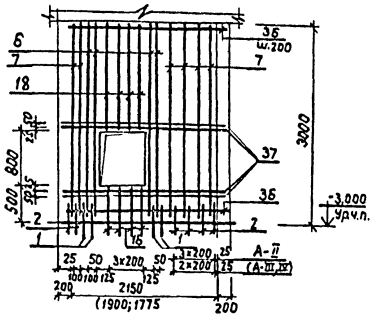

15-15

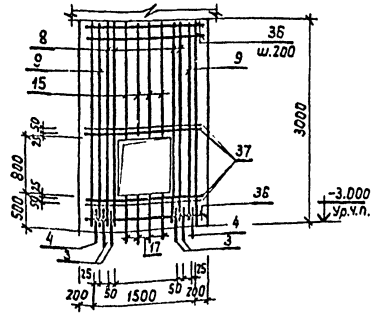

Спецификация арматурных изделий на железобетонные и кирпичные перегородки.

Форм.	Зона	Поз.	Обозначение	Наименование	Количество на исполнение			Примечание
				Сборочные единицы				
А4		1	Альбом V КЖИ-5	Каркас плоский Кр 124	4	4	4	
А4		2	" КЖИ-5	" Кр 125	8	8	8	
А4		3	" КЖИ-5	" Кр 126	40	40	40	
А4		4	" КЖИ-5	" Кр 127	280	284	284	
А4		5	" КЖИ-5	" Кр 128	54	54	54	
А4		6	" КЖИ-2	" Кр 129	4	4	4	
А4		7	" КЖИ2	" Кр 130	6	5	5	
А4		8	" КЖИ-2	" Кр 131	32	32	32	
А4		9	" КЖИ-2	" Кр 132	220	224	224	
А4		10	" КЖИ-2	" Кр 133	26	26	26	
А4		11	" КЖИ-2	" Кр 134	10	10	10	
А4		12	" КЖИ-2	" Кр 135	30	32	32	
А4		13	" КЖИ-2	" Кр 136	28	28	28	
А4		14	" КЖИ-2	" Кр 137	18	18	18	
А4		15	" КЖИ-2	" Кр 138	28	28	28	
А4		16	" КЖИ-5	" Кр 139	4	4	4	
А4		17	" КЖИ-5	" Кр 140	28	28	28	
А4		18	" КЖИ-2	" Кр 141	4	4	4	
А4		19	" КЖИ-5	" Кр 142	75	76	76	
А4		20	" КЖИ-2	" Кр 143	48	48	48	
А4		21	КЖИ-2	Кр 144	27	28	28	
				Литера				
				Марка проекта	А-II-600	А-III-600	А-IV-600	

Форм.	Зона	Поз.	Обозначение	Наименование	Количество на исполнение			Примечание
		22	Альбом V КЖИ-38	Закладная деталь МН1	3	3	3	
		23	" КЖИ-38	" МН2	9	9	9	
		24	" КЖИ-39	" МН3	2	6	6	
		25	" КЖИ-39	" МН4	8	7	7	
		26	" КЖИ-40	" МН5	6	3	3	
		38	" КЖИ-41	" МН6	34	34	34	
		39	" КЖИ-41	" МН7	27	27	27	
				Детали				
		27	Альбом II КЖ-9÷11	Уголок $\frac{6-100\times63\times7\ ГОСТ\ 8510-72}{Ст.3\ сп\ ГОСТ\ 535-79}$; ℓ=100	56	56	56	
		28	" "	Швеллер $\frac{206\times75\times6\ ГОСТ\ 8278-83}{Ст.3\ сп\ ГОСТ\ 535-79}$; ℓ=100	28	30	30	
		29	" "	Швеллер $\frac{140\times80\times5\ ГОСТ\ 8278-83}{Ст.3\ сп\ ГОСТ\ 535-79}$; ℓ=100	26	26	26	
		30	" "	Стержень ф16А III ГОСТ 5781-82; ℓ=170	54	56	56	
		31	" "	Швеллер $\frac{250\times120\times7\ ГОСТ\ 8278-83}{Ст.3\ сп\ ГОСТ\ 535-79}$; ℓ=100	13	13	13	
		32	" "	Стержень ф18А III ГОСТ 5781-82; ℓ=240	13	13	13	
		33	" "	Болт ф18; ℓ=160 (с гайкой)	10	13	13	
		34	" "	Шайба квадратная 80×80, δ=3	10	13	13	
		35	" "	ф16А I ГОСТ 5781-82; ℓ=400	12	6	6	
				Материалы				
		36	ж.-б. и кирпичные перегородки	Распр. арм. ф6А I; ГОСТ 5781-82	2760	2792	2808	п.м.
		37	ж.-б. перегородки балконной	Распр. арм. ф12А III; ГОСТ 5781-82	645	658	661	п.м.
			ж.-б. перегородки	Бетон М200	42,5	43,4	44,0	м³
			ж.-б. шпонки	Бетон М200	1,4	1,4	1,4	м³
				Кирпич М75	12,5	12,9	13,2	м³
				Литера				
				Марка проекта	А-II-600	А-III-600	А-IV-600	

Ведомость расхода стали, кг

Марка проекта	Изделия арматурные										Изделия стальные								Общий расход
	Арматура класса									Всего	Прокат Ст.3Сп				Закладные детали				
	А-I				А III						ГОСТ 8510-72	ГОСТ 8578-83			ГОСТ 103-76	ГОСТ 5781-82		Итого	
	ГОСТ 5781-82																		
	ф6	ф12	ф16	Итого	ф8	ф12	ф16	ф18	Итого		∠100×63×7	∠250×120×7	∠206×75×6	∠140×80×5	-δ=5	ф12А III	6А I		
А-II-600-301.85	867,0	97,0	7,6	971,6	889,0	1564,0	16,2	6,3	2475,5	3447,1	49,0	34,0	434,3	288,0	82,1	6,6	7,2	901,2	4348,3
А-III-600-301.85	878,0	99,0	3,8	980,8	904,0	1581,0	16,2	6,3	2507,5	3488,3	49,0	34,0	465,3	288,0	81,2	6,6	7,2	931,2	4419,6
А-IV-600-301.85	882,0	99,0	3,8	984,8	906,0	1584,0	16,2	6,3	2512,5	3497,3	49,0	34,0	465,3	288,0	81,2	6,6	7,2	931,2	4428,6

1. Данный лист смотреть совместно с листами 9,10.

Ведомость стержней

Поз.	Эскиз
35	100 ⊓ 160

Привязан

Инв. №

ГИП	Самитов	[подпись]	06.84
Нач.отд.	Федотов	[подпись]	06.84
Н.контр.	Климов	[подпись]	06.84
Гл.спец.	Климов	[подпись]	06.84
Рук.гр.	Фугельзанг	[подпись]	06.84
Исполн.	Сергеичев	[подпись]	06.84
Провер.	Фугельзанг	[подпись]	06.84

ТП А-II-600-301.85 А-III-600-301.85 А-IV-600-301.85 -КЖ

Склад материалов и оборудования отдельно стоящий, заглубленный

Стадия	Лист	Листов
Р	11	

Железобетонные и кирпичные перегородки. Спецификация арматурных изделий. Ведомость расхода стали.

Гипрокоммундортранс г. Москва

Инв.№ подл. | Подп. и дата | Взам. инв.

копировал: [подпись] 20785-02 27 формат: А2

Альбом II

А-II-600-301.85
А-III-600-301.85
А-IV-600-301.85

Армирование нижней плиты П-1 (Вариант с монолитным Входом)

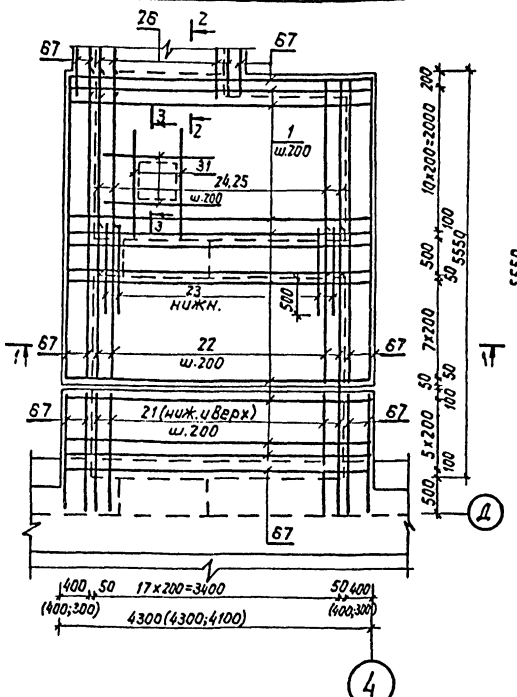

План выпусков из нижней плиты П-1 (Вариант с монолитным Входом)

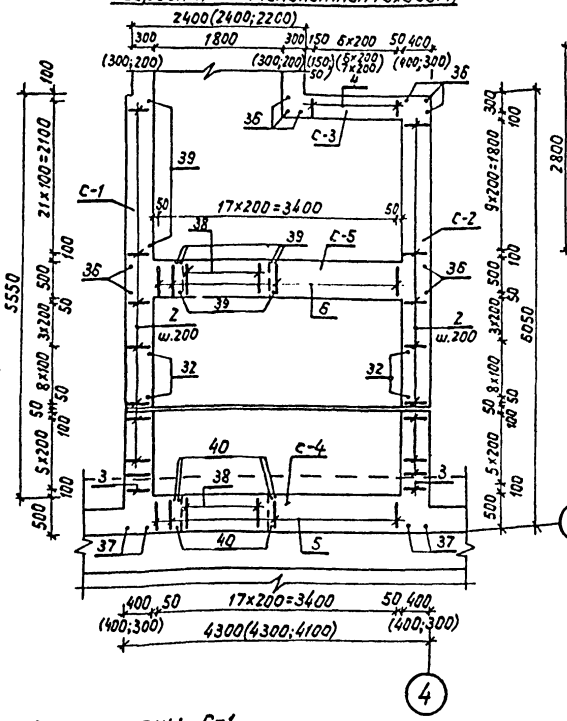

План выпусков из нижней плиты П-1 (Вариант со сборным Входом)

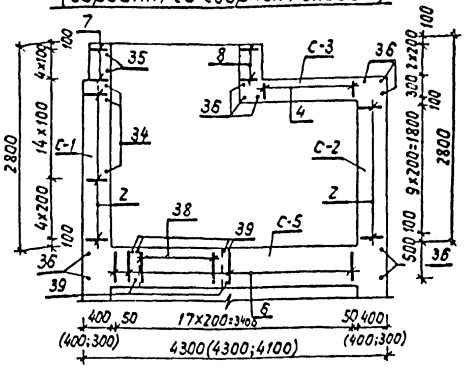

Армирование нижней плиты П-1 (Вариант со сборным Входом)

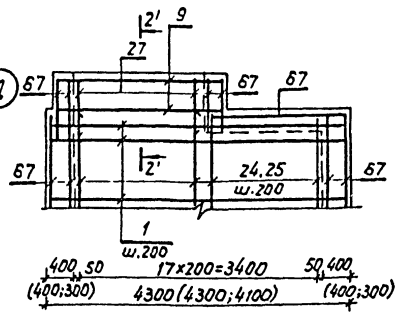

1-1

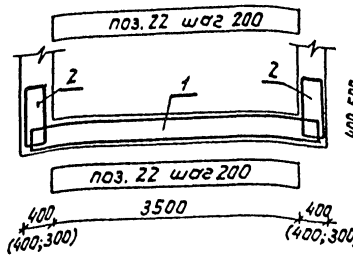

2-2

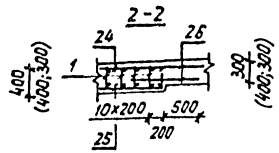

2'-2'

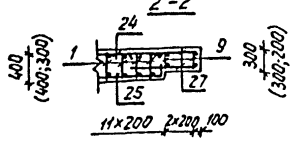

3-3

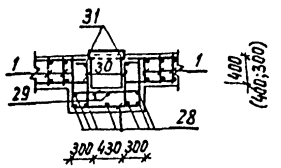

4-4

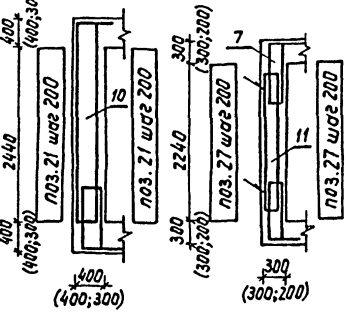

5-5

а-а



Армирование стены С-1

для Варианта с монолитным Входом

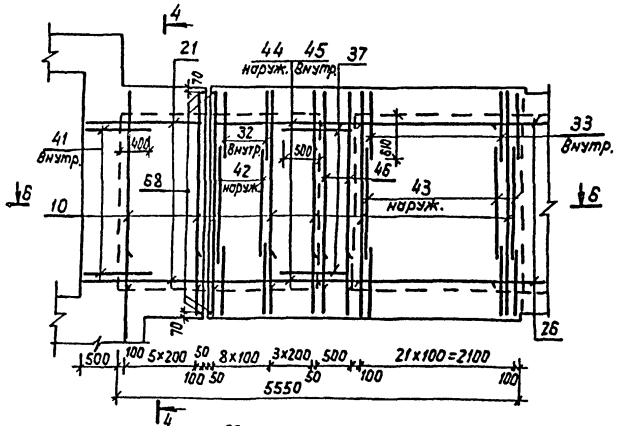

для Варианта со сборным Входом

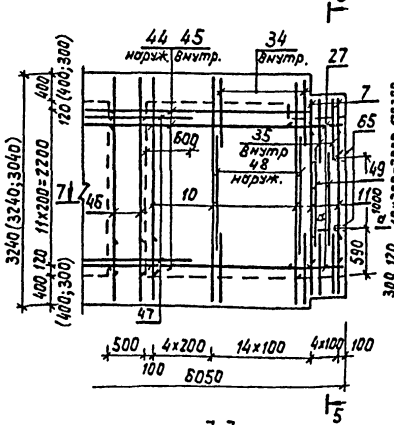

6-6

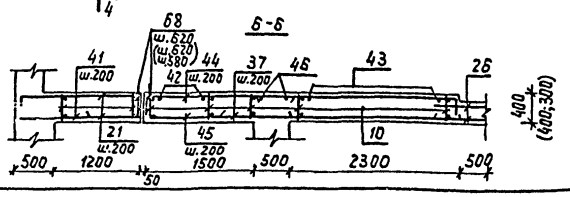

7-7

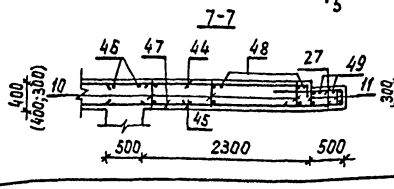

1. Данный лист смотреть совместно с листами АР-5.6 и КЖ-14÷16.
2. Закладное изделие поз. 65 приварить к арматуре поз. 27.

				ТП	А-II-600-301.85 А-III-600-301.85 А-IV-600-301.85	-КЖ	
ГИП	Сапитов		06.84				
Нач.отд.	Климов		06.84	Склад материалов и оборудования отдельно стоящий, заглубленный.	стадия	лист	листов
Н.контр.	Климов		06.84		Р	12	
Гл.спец.	Климов		06.84				
Рук.гр.	Фугельзанг		06.84	Типовые [illegible] 1. Армирование нижней плиты П-1, стены С-1.	Гипрокоммундортранс г. Москва		
Вед.инж.	Столяничев		06.84				
Провер.	Фугельзанг		06.84				

Привязан

Инв.№

Инв.№подл. | Подп.и дата | Взам.инв.№

Копировал: Глазова

20785-02 26

Формат А2

Альбом II

А-II-600-301.85
А-III-600-301.85
А-IV-600-301.85

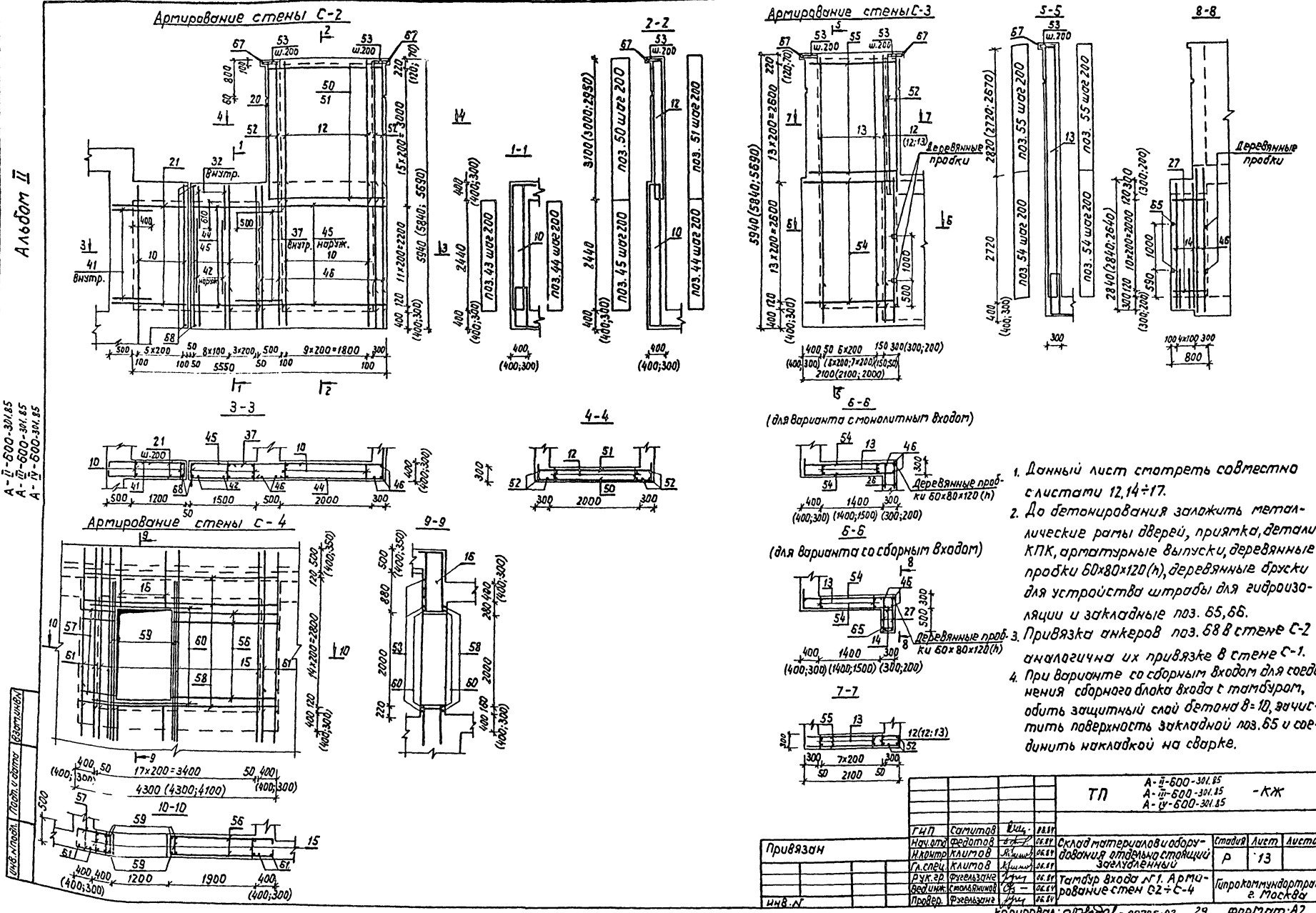

1. Данный лист смотреть совместно с листами 12,14÷17.
2. До бетонирования заложить металлические рамы дверей, приямка, детали КПК, арматурные выпуски, деревянные пробки 60×80×120 (h), деревянные бруски для устройства штрабы для гидроизоляции и закладные поз. 65,66.
3. Привязка анкеров поз. 68 в стене С-2 аналогична их привязке в стене С-1.
4. При варианте со сборным входом для соединения сборного блока входа с тамбуром, обить защитный слой бетона в=10, зачистить поверхность закладной поз. 65 и соединить накладкой на сварке.

				ТП	А-II-600-301.85 А-III-600-301.85 А-IV-600-301.85	-КЖ	
	ГИП	Самитов	06.84				
Привязан	Нач.отд	Федотов	06.84	Склад материалов и оборудования отдельно стоящий заглубленный	Стадия	Лист	Листов
	Н.контр	Климов	06.84		Р	13	
	Гл.спец.	Климов	06.84				
	Рук.гр.	Фугельзанг	06.84	Тамбур входа №1. Армирование стен С2÷С-4	Гипрокоммундортранс г. Москва		
	Вед.инж.	Столбянинов	06.84				
инв.№	Провер.	Фугельзанг	06.84				

Копировал: [signature] - 20785-02 29 формат: А2

Альбом II

А-II-600-301.85
А-III-600-301.85
А-IV-600-301.85

Армирование стены С-5

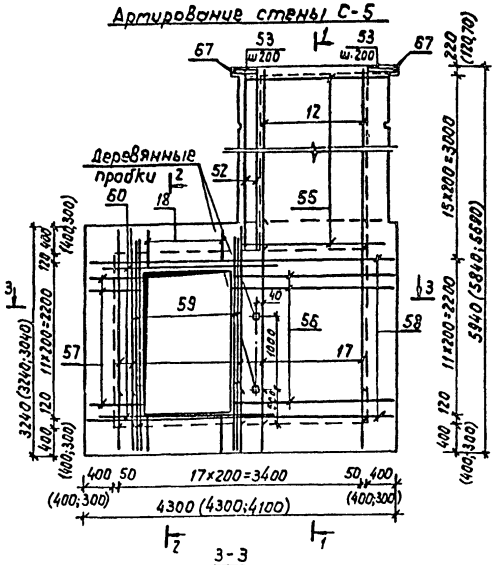

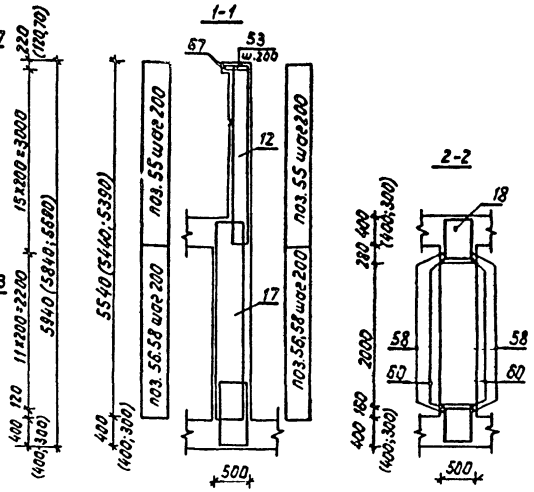

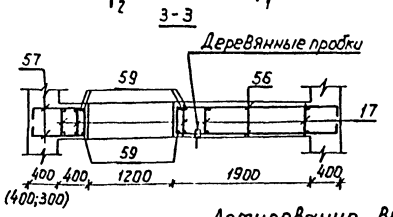

План раскладки закладных изделий

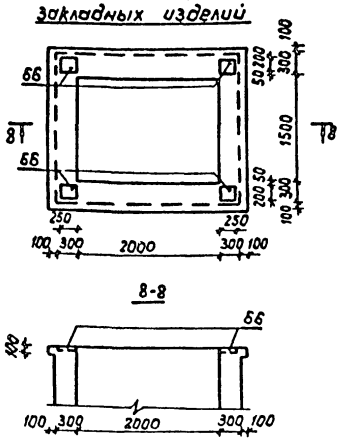

Ведомость деталей

Поз.	Эскиз
21	1650
22	2130(2030; 1970)
25	2780
27	800
28	1000
29	980
30	680
32	980
33	980
34	980
35	830
36	900(900; 800)

Ведомость деталей (продолжение)

Поз.	Эскиз
38	510(510; 410)
39	1100 (1100; 1000)
41	880
44	4250
46	2820(2820;2720)
50	2550
53	360
54	2050(2050;1650)
56	2250(2250;2150)
57	750(750; 650)

1. Данный лист смотреть совместно с листами 12,13,15÷17.
2. Каркасы поз. 11 ставить большим диаметром наружу.
3. Показатели в скобках даны первый - для проекта А-III-600, второй - для проекта А-IV-600-301.85.

Армирование верхней плиты П-2

(Вариант с монолитным входом)

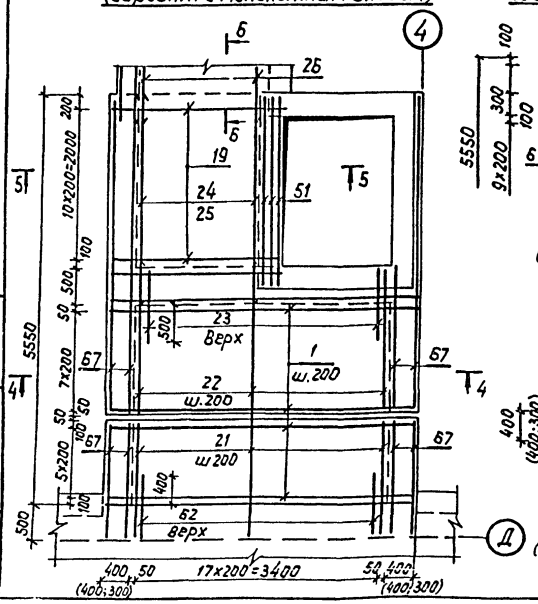

(Вариант со сборным входом)

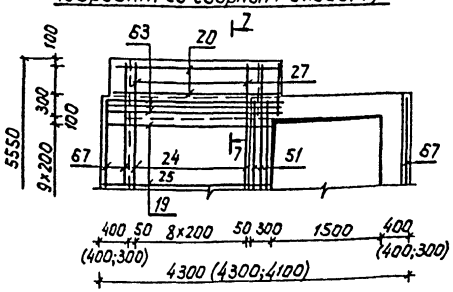

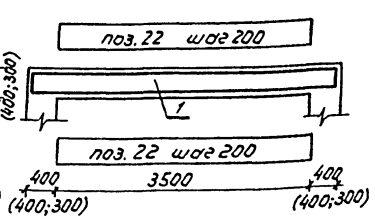

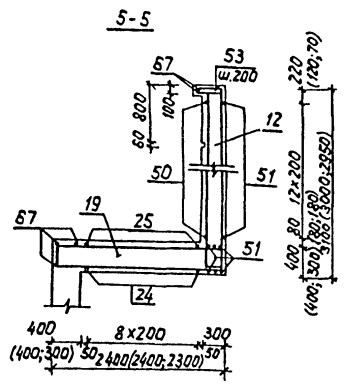

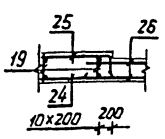

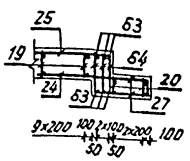

Инв.№ подл.	Подп. и дата	Взам. инв.№

Привязан

Инв.№

				ТП	А-II-600-301.85 А-III-600-301.85 А-IV-600-301.85	-КЖ	
ГИП	Самитов		06.84				
Нач.отд.	Федотов		06.84	Склад материалов и оборудования отдельно стоящий заглубленный.	Стадия	Лист	Листов
Н.контр.	Климов		06.84		Р	14	
Гл.спец.	Климов		06.84				
Рук.гр.	Фугельзанг		06.84	Тамбур входа №1. Армирование стены С-5, верхней плиты П-2. Ведомость деталей	Гипрокоммундортранс г. Москва		
Вед.инж.	Смольянинов		06.84				
Провер.	Климов		06.84				

копировал: [illegible]-20785-02 30 формат: А2

Альбом II

А-II-600-301.85
А-III-600-301.85
А-IV-600-301.85

Спецификация арматурных изделий на тамбур входа №1

Форм.	Зона	Поз.	Обозначение	Наименование	Количество на исполнение							Примеч.
				А-II-600-301.85								
				Сборочные единицы								
А4		1	Альбом V,	КЖИ-6 Каркас плоский Кр 152	24						14	
А4		2	—"—	КЖИ-7 —"— Кр 154	47							
А4		3	—"—	КЖИ-1 —"— Кр 156	2							
А4		4	—"—	КЖИ-8 —"— Кр 156	7							
А4		5	—"—	КЖИ-2 —"— Кр 160	12							
А4		6	—"—	КЖИ-9 —"— Кр 161	12							
А4		7	—"—	КЖИ-7 —"— Кр 163	3							только для сборного вх.
А4		8	—"—	КЖИ-8 —"— Кр 159	3							—"—
А4		9	—"—	КЖИ-6 —"— Кр 167	3							—"—
А4		10	—"—	КЖИ-8 —"— Кр 169		25	24					
А4		11	—"—	КЖИ-1 —"— Кр 171		3						только для сборного вх.
А4		12	—"—	КЖИ-2 —"— Кр 174			10	1		8	10	
А4		13	—"—	КЖИ-2 —"— Кр 177				7				
А4		14	—"—	КЖИ-8 —"— Кр 180				3				только для сборного вх.
А4		15	—"—	КЖИ-8 —"— Кр 182					12			
А4		16	—"—	КЖИ-10 —"— Кр 185					6			
А4		17	—"—	КЖИ-8 —"— Кр 188						12		
А4		18	—"—	КЖИ-11 —"— Кр 190						6		
А4		19	—"—	КЖИ-12 —"— Кр 192							11/10	
А4		20	—"—	КЖИ-13 —"— Кр 195							3	только для сборного вх.
Д4		65	—"—	КЖИ-42 Закладное изделие МН-8		2	2					—"—
А4		66	—"—	КЖИ-43 —"— МН-9				2		2		
				Детали								
				ф10А I ГОСТ 5781-82								
А2		26	Альбом II,	КЖ-12÷17 р=800	18/—	24/—		24/—			18/—	0,5кг
А2		28*	—"—	р=2570	12							1,6кг
А2		29*	—"—	р=1130	2							0,7кг
А2		30*	—"—	р=1030	8							0,6кг
А2		53*	—"—	р=940			14	8	8		14	0,6кг
				ф10А III ГОСТ 5781-82								
А2		64	—"—	р=550							—/27	0,3кг
				ф12А III ГОСТ 5781-82								
А2		24	—"—	р=2780	18						9	2,5кг
А2		25*	—"—	р=3080	18						9	2,7кг
А2		31	—"—	р=1500	4							1,3кг
А2		36*	—"—	р=1000	10							0,9кг
А2		37	—"—	р=1000	4	11						0,9кг
А2		38*	—"—	р=1470	12							1,3кг
А2		44*	—"—	р=4950		12	12					4,4кг
А2		45	—"—	р=4250		12	12					3,8кг
А2		46*	—"—	р=3120		2	5	3				2,8кг
А2		47	—"—	р=1100		—/11						1,0кг
А2		50	—"—	р=3350			15				13	3,0кг
А2		51	—"—	р=2550			15				19	2,3кг
А2		52	—"—	р=3080			6	3		3		2,7кг
				Марка	П-1	С-1	С-2	С-3	С-4	С-5	П-2	
				Литера								

Спецификация арматурных изделий на тамбур входа №1 (продолжение)

Форм.	Зона	Поз.	Обозначение	Наименование	Количество на исполнение							Примеч.
				ф12А III ГОСТ 5781-82								
А2		54*	Альбом II,	КЖ-15 р=2450				28				2,2кг
А2		55	—"—	р=2050				26		30		1,8кг
А2		56*	—"—	р=2800					20	20		2,5кг
А2		58	—"—	р=4250					7	4		3,8кг
А2		61	—"—	р=3520					4			3,1кг
А2		62	—"—	р=900							17	0,8кг
				ф14А III ГОСТ 5781-82								
А2		21*	—"—	р=1750	36	24	24	—/—			36	2,1кг
А2		27*	—"—	р=1050	—/18	—/22		/22			/18	1,3кг
А2		32*	—"—	р=1130	8	4	4					1,4кг
А2		42	—"—	р=2020		4	4					2,4кг
А2		63	—"—	р=2350							—/6	2,8кг
				ф16А III ГОСТ 5781-82								
А2		22*	—"—	р=2480	36						36	3,9кг
А2		33*	—"—	р=1250	11/—	11/—						20кг
А2		43	—"—	р=2020		11/—						3,2кг
А2		57*	—"—	р=1450					20	20		2,3кг
				ф18А III ГОСТ 5781-82								
А2		23	—"—	р=1300	17						17	2,6кг
А2		39*	—"—	р=1400	6							2,8кг
А2		40	—"—	р=1200	6							2,4кг
А2		59	—"—	р=2600					6	6		5,2кг
				ф20А III ГОСТ 5781-82								
А2		34*	—"—	р=1380	—/1	—/1						3,4кг
А2		35*	—"—	р=1330	—/2	—/2						3,3кг
А2		41*	—"—	р=1180		11	11					2,9кг
А2		48	—"—	р=2020		—/1						5,0кг
А2		49	—"—	р=1920		—/2						4,7кг
А2		60	—"—	р=2600					4	4		6,4кг
А4		68	Альбом V,	КЖИ-49 Анкер №2		12	12					0,3кг
				Материалы								
				Распред. арматура								
А2		67	Альбом II,	КЖ-15 ф8АI ГОСТ 5781-82	55,0		6,0	5,0		5,0	52,0	кг
				Бетон М300	8,4/9,2	6,4/5,6	7,9	2,8/3,1	5,5	4,6	10,4/10	м³
				Марка	П-1	С-1	С-2	С-3	С-4	С-5	П-2	
				Литера								

1. Данный лист смотреть совместно с листами 14, 16, 17.
2. Показатели в числителе даны для варианта с монолитным входом, в знаменателе - со сборным входом.

ТП	А-II-600-301.85 А-III-600-301.85 А-IV-600-301.85				КЖ
ГИП	Сапитов		06.84		
Нач.отд	Федотов		06.84	Склад материалов и оборудования отдельно стоящий заглубленный	Стадия: Р; Лист: 15; Листов:
Н.контр	Климов		06.84		
Гл.спец.	Климов		06.84		
Рук.гр.	Фугельзанг		06.84	Тамбур входа №1. Спецификация арматурных изделий (А-II-600-301.85)	Гипрокоммундортранс г. Москва
Вед.инж.	Стольникова		06.84		
Провер.	Фугельзанг		06.84		

Привязан

Инв.№

Инв.№ подл. | Подп. и дата | Взам.инв.№

Копировал: Альбом - 20785-02 31 Формат: А2

Альбом II

А-II-600-301.85
А-III-600-301.85
А-IV-600-301.85

Спецификация арматурных изделий на тамбур входа №1

Форм.	Зона	Поз.	Обозначение	Наименование	Количество на исполнение							Примеч.
				А-III-600-301.85								
				Сборочные единицы								
А4		1	Альбом V, кжи-6	Каркас плоский Кр152	24						14	
А4		2	—"— кжи-7	—"— Кр154	47							
А4		3	—"— кжи-1	—"— Кр156	2							
А4		4	—"— кжи-8	—"— Кр158	7							
А4		5	—"— кжи-2	—"— Кр160	12							
А4		6	—"— кжи-9	—"— Кр161	12							
А4		7	—"— кжи-7	—"— Кр164	3							только для сборного вх.
А4		8	—"— кжи-8	—"— Кр159	3							—"—
А4		9	—"— кжи-6	—"— Кр167	3							—"—
А4		10	—"— кжи-8	—"— Кр169		25	24					
А4		11	—"— кжи-1	—"— Кр172		3						только для сборного вх.
А4		12	—"— кжи-2	—"— Кр175			10	1		8	10	
А4		13	—"— кжи-2	—"— Кр178				7				
А4		14	—"— кжи-8	—"— Кр180				3				только для сборного вх.
А4		15	—"— кжи-8	—"— Кр183					12			
А4		16	—"— кжи-10	—"— Кр186					6			
А4		17	—"— кжи-8	—"— Кр188						12		
А4		18	—"— кжи-11	—"— Кр190						6		
А4		19	—"— кжи-12	—"— Кр193							11/10	
А4		20	—"— кжи-13	—"— Кр196							3	только для сборного вх.
А4		65	—"— кжи-42	Закладное изделие МН-8		2	2					—"—
А4		66	—"— кжи-43	—"— МН-9				2		2		
				Детали								
				Ф10АI ГОСТ 5781-82								
А2		26	Альбом II, кж-12÷17	ℓ=800	18/–	24/–		24/–			18/–	0,5 кг
А2		28*	—"—	ℓ=2570	12							1,6 кг
А2		29*	—"—	ℓ=1130	2							0,7 кг
А2		30*	—"—	ℓ=1030	8							0,6 кг
А2		53*	—"—	ℓ=940			14	8	8		14	0,6 кг
А2		64	—"—	Ф10А III ГОСТ 5781-82; ℓ=550							–/27	0,3 кг
			—"—	Ф12А III ГОСТ 5781-82								
А2		21*	—"—	ℓ=1750	36	24	24				36	1,6 кг
А2		24	—"—	ℓ=2780	18						9	2,5 кг
А2		25*	—"—	ℓ=3080	18						9	2,7 кг
А2		27*	—"—	ℓ=1050	–/18	–/22		–/22			–/18	0,9 кг
А2		31	—"—	ℓ=1500	4							1,3 кг
А2		32*	—"—	ℓ=1080	8	4	4					1,0 кг
А2		33*	—"—	ℓ=1080	11/–	11/–						1,0 кг
А2		34*	—"—	ℓ=1080	–/7	–/7						1,0 кг
А2		36*	—"—	ℓ=1000	10							0,9 кг
А2		37	—"—	ℓ=1000	4							0,9 кг
А2		38*	—"—	ℓ=1470	12							1,3 кг
А2		41*	—"—	ℓ=880		11	11					0,8 кг
А2		42	—"—	ℓ=2020		4	4					1,8 кг
А2		43	—"—	ℓ=2020		11/–						1,8 кг
				Марка / Литера	П-1	С-1	С-2	С-3	С-4	С-5	П-2	

Спецификация арматурных изделий на тамбур входа №1 (продолжение)

Форм.	Зона	Поз.	Обозначение	Наименование	Количество на исполнение							Примеч.
				Ф12А III ГОСТ 5781-82								
А2		44*	Альбом II, кж-16	ℓ=4950		12	12					4,4 кг
А2		45	—"—	ℓ=4250		12	12					3,8 кг
А2		46*	—"—	ℓ=3120		2	5	3				2,8 кг
А2		47	—"—	ℓ=1100		–/11						1,0 кг
А2		48	—"—	ℓ=2020		–/7						1,8 кг
А2		50*	—"—	ℓ=3350			15				13	3,0 кг
А2		51	—"—	ℓ=2550			15				19	2,3 кг
А2		52	—"—	ℓ=2980			6	3		3		2,7 кг
А2		54*	—"—	ℓ=2450				28				2,2 кг
А2		55	—"—	ℓ=2050				26		30		1,8 кг
А2		56*	—"—	ℓ=2800					20	20		2,5 кг
А2		58	—"—	ℓ=4250					7	4		3,8 кг
А2		61	—"—	ℓ=3420					4			3,0 кг
А2		62	—"—	ℓ=900							17	0,8 кг
				Ф14А III ГОСТ 5781-82								
А2		22*	—"—	ℓ=2380	36						36	2,9 кг
А2		23	—"—	ℓ=1050	17						17	1,3 кг
А2		35*	—"—	ℓ=1080	–/2	–/2						1,3 кг
А2		49	—"—	ℓ=1920		–/2						2,3 кг
А2		57*	—"—	ℓ=1450					20	20		1,8 кг
А2		63	—"—	ℓ=2350							–/6	2,8 кг
				Ф18А III ГОСТ 5781-82								
А2		39*	—"—	ℓ=1400	6							2,8 кг
А2		40	—"—	ℓ=1200	6							2,4 кг
А2		59	—"—	ℓ=2600					6	6		5,2 кг
				Ф20А III ГОСТ 5781-82								
А2		60	—"—	ℓ=2600					4	4		6,4 кг
А4		68	Альбом V, кжи-49	Анкер №2		12	12					0,3 кг
				Материалы								
				Распред. арматура								
А2		67	Альбом II, кж-16	Ф8А I ГОСТ 5781-82	55,0		6,0	5,0		5,0	52,0	п.м
				Бетон М300	8,8/9,2	5,4/5,6	7,9	2,8/3,1	5,5	4,6	10,4/11,0	м³
				Марка / Литера	П-1	С-1	С-2	С-3	С-4	С-5	П-2	

1. Данный лист смотреть совместно с листами 12÷15.
2. Показатели в числителе даны для варианта с монолитным входом, в знаменателе – со сборным входом.

ТП	А-II-600-301.85 А-III-600-301.85 А-IV-600-301.85			-КЖ			
ГИП	Самитов	[signature]	06.84				
Нач.отд.	Федотов	[signature]	06.84	Склад материалов и оборудования отдельно стоящий, заглубленный	Стадия	Лист	Листов
Н.контр.	Климов	[signature]	06.84		Р	16	
Гл.спец.	Климов	[signature]	06.84				
Рук.гр.	Фугельзанг	[signature]	06.84	Тамбур входа №1. Спецификация арматурных изделий (А-III-600-301.85)	Гипрокоммундортранс г. Москва		
Вед.инж.	Смольянинова	[signature]	06.84				
Провер.	Фугельзанг	[signature]	06.84				

Привязан

Инв. №

Инв.№подл. | Подп. и дата | Взам.инв.

копировал: [signature] - 20785-02 32 формат: А2

Альбом II

А-II-600-301.85
А-III-600-301.85
А-IV-600-301.85

Спецификация арматурных изделий на тамбур входа №1

Форм.	Зона	Поз.	Обозначение	Наименование	Количество на исполнение							Примеч.
				А-IV-600-301.85								
				Сборочные единицы								
А4		1	Альбом V КЖИ-6	Каркас плоский Кр 153	24						14	
А4		2	— " — КЖИ-7	— " — Кр 155	47							
А4		3	— " — КЖИ-2	— " — Кр 157	2							
А4		4	— " — КЖИ-8	— " — Кр 159	8							
А4		5	— " — КЖИ-2	— " — Кр 160	12							
А4		6	— " — КЖИ-9	— " — Кр 162	12							
А4		7	— " — КЖИ-7	— " — Кр 165	3							только для сборного Вх.
А4		8	— " — КЖИ-8	— " — Кр 166	3							— " —
А4		9	— " — КЖИ-6	— " — Кр 168	3							— " —
А4		10	— " — КЖИ-8	— " — Кр 170		25	24					
А4		11	— " — КЖИ-1	— " — Кр 173		3						только для сборного Вх
А4		12	— " — КЖИ-2	— " — Кр 176			10			8	10	
А4		13	— " — КЖИ-2	— " — Кр 179				8				
А4		14	— " — КЖИ-8	— " — Кр 181				3				только для сборного Вх
А4		15	— " — КЖИ-8	— " — Кр 184					12			
А4		16	— " — КЖИ-10	— " — Кр 187					6			
А4		17	— " — КЖИ-8	— " — Кр 189						12		
А4		18	— " — КЖИ-11	— " — Кр 191						6		
А4		19	— " — КЖИ-12	— " — Кр 194							11/10	
А4		20	— " — КЖИ-13	— " — Кр 197							3	только для сборного Вх
А4		65	— " — КЖИ-42	Закладное изделие МН-8		2	2					— " —
А4		65	— " — КЖИ-43	— " — МН-9				2		2		
				Детали								
				ф 10А I ГОСТ 5781-82								
А2		26	Альбом II КЖ-12÷17	ℓ=800	18/–	24/–		24/–			18/–	0,5кг
А2		28*	— " —	ℓ=2570	12							1,6кг
А2		29*	— " —	ℓ=1130	2							0,7кг
А2		30*	— " —	ℓ=1030	8							0,6кг
А2		53*	— " —	ℓ=940			14	8	8		14	0,6кг
				ф 10А III ГОСТ 5781-82								
А2		64	— " —	ℓ=450							–/27	0,3кг
				ф12 А III ГОСТ 5781-82								
А2		21*	— " —	ℓ=1750	36	24	24				36	1,6кг
А2		22*	— " —	ℓ=2220	36						36	2,0кг
А2		24	— " —	ℓ=2780	18						9	2,5кг
А2		25*	— " —	ℓ=2980	18						9	2,7кг
А2		27*	— " —	ℓ=950	–/18	–/22		–/22			–/18	0,8кг
А2		31	— " —	ℓ=1500	4							1,3кг
А2		36*	— " —	ℓ=1000	10							0,9кг
А2		37	— " —	ℓ=1000	4							0,9кг
А2		38*	— " —	ℓ=1270	12							1,1кг
А2		44*	— " —	ℓ=4750		12	12					4,2кг
А2		45	— " —	ℓ=4250		12	12					3,8кг
А2		46*	— " —	ℓ=3020		2	5	3				2,7кг
А2		50*	— " —	ℓ=3350			15				13	3,0кг
				Марка / Литера	П-1	С-1	С-2	С-3	С-4	С-5	П-2	

продолжение

Форм.	Зона	Позиц.	Обозначение	Наименование	Количество на исполнение							Примеч.
				ф 12А III ГОСТ 5781-82								
А2		51	Альбом II КЖ-12÷17	ℓ=2550			15				19	2,3кг
А2		52	— " —	ℓ=2930			6	3		3		2,6кг
А2		54*	— " —	ℓ=1950				28				1,7кг
А2		55	— " —	ℓ=2050				26		30		1,8кг
А2		55*	— " —	ℓ=2700					20	20		2,4кг
А2		57*	— " —	ℓ=1350					20	20		1,2кг
А2		58	— " —	ℓ=4050					7	4		3,6кг
А2		61	— " —	ℓ=3370					4			3,0кг
А2		62	— " —	ℓ=900							17	0,8кг
				ф14А III ГОСТ 5781-82								
А2		23	— " —	ℓ=1050	17						17	1,3кг
А2		63	— " —	ℓ=2350							–/6	2,8кг
				ф18А III ГОСТ 5781-82								
А2		39*	— " —	ℓ=1400	6							2,8кг
А2		40	— " —	ℓ=1200	6							2,4кг
А2		59	— " —	ℓ=2600					6	6		5,2кг
				ф20А III ГОСТ 5781-82								
А2		60	— " —	ℓ=2600					4	4		6,4кг
А4		68	Альбом V КЖИ-49	Анкер №2		12	12					0,3кг
				Материалы								
				Распред. арматура								
А2		67	Альбом II КЖ-12÷17	ф8А I ГОСТ 5781-82	55,0		6,0	5,0		5,0	52,0	м
				Бетон М300	6,5/6,7	4,0/4,2	6,4	2,7/2,9	5,5	4,5	8,0/8,4	м³
				Марка / Литера	П-1	С-1	С-2	С-3	С-4	С-5	П-2	

Ведомость расхода стали, кг

Марка проекта	Изделия арматурные												Изделия закладные							Общий расход
	Арматура класса											Всего	Арматура класса			Прокат марки			Всего	
	А I			А III									А I			Ст.3				
	ГОСТ 5781-82												ГОСТ 5781-82			ГОСТ 19903-74*				
	ф8	ф10	Итого	ф8	ф10	ф12	ф14	ф16	ф18	ф20	Итого		ф10	ф12	Итого	-8×80	-10×200	Итого		
А-II-600	48,6	93,8/51,8	142,4/100,4	322,0/331,1	100,4/111,2	1848,3/1901,6	671,1/796,0	452,0/400,7	182,0	115,0/243,9	3665,8/3966,5	3833,2/4066,9	2,8/3,2	72,0	74,8/75,2	–/2,0	15,6	15,6/17,6	90,4/92,8	3923,6/4159,7
А-III-600	48,6	93,8/51,8	142,4/100,4	321,3/332,2	100,4/113,6	2167,2/2282,0	623,4/660,8	–	93,6	51,2	3357,1/3538,4	3469,5/3638,8	2,8/3,2	72,0	74,8/75,2	–/2,0	15,6	15,6/17,6	90,4/92,8	3589,9/3731,6
А-IV-600	48,6	93,8/51,8	142,4/100,4	255,0/261,5	99,0/110,4	2110,5/2209,5	451,2/478,0	–	93,6	51,2	3060,5/3204,2	3202,9/3304,8	2,8/3,2	72,0	74,8/75,2	–/2,0	15,6	15,6/17,6	90,4/92,8	3283,3/3397,4

1. Данный лист смотреть совместно с листами 12÷16
2. Показатели в числителе даны для варианта с монолитным входом, в знаменателе – со сборным входом.

ТП	А-II-600-301.85 А-III-600-301.85 А-IV-600-301.85						–КЖ
ГИП	Самитов	[подпись]	06.84				
Нач.отд	Федотов	[подпись]	06.84	Склад материалов и оборудования отдельно стоящий заглубленный	Стадия	Лист	Листов
Н.контр	Климов	[подпись]	06.84		Р	17	
Гл.спец.	Климов	[подпись]	06.84				
Рук.гр.	Фугельзанг	[подпись]	06.84	Тамбур входа №1. Спецификация арматурных изделий (А-IV-600-301.85) Ведомость расхода стали.	Гипрокоммундортранс г. Москва		
Вед.инж	Стольянинов	[подпись]	06.84				
Провер.	Фугельзанг	[подпись]	06.84				

Привязан

ИНВ №

Инв.№ подл. | Подп. и дата | Взам. инв.№

копировал: [подпись] 20785-02 33 формат: А2

Альбом II

А-II-600-301.85
А-III-600-301.85
А-IV-600-301.85

Армирование фундаментной плиты (вариант с монолитным входом)

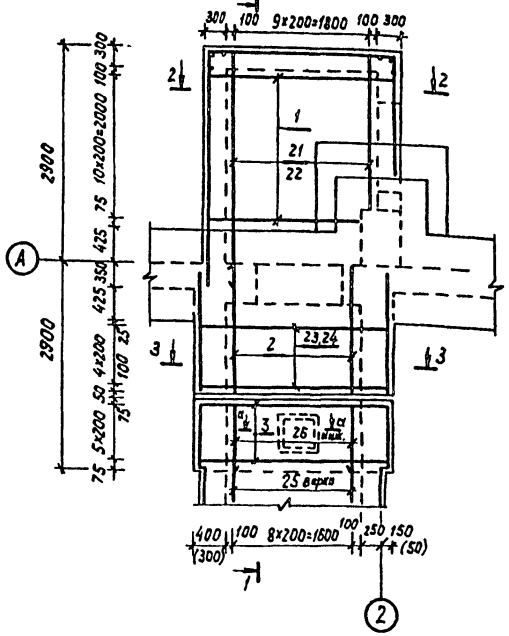

План выпусков из фундаментной плиты (вариант с монолитным входом)

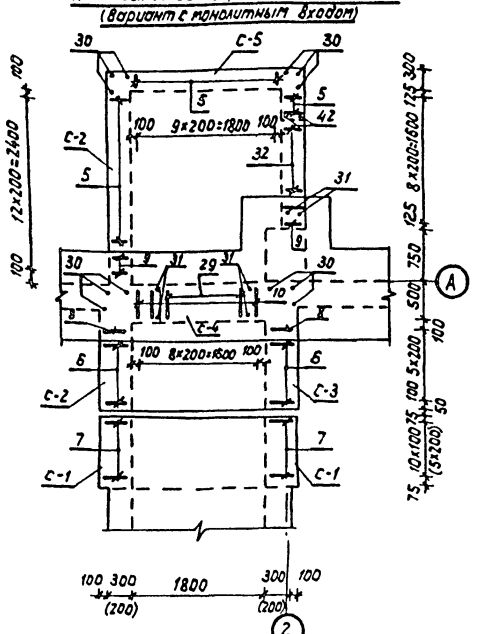

Армирование фундаментной плиты (вариант со сборным входом)

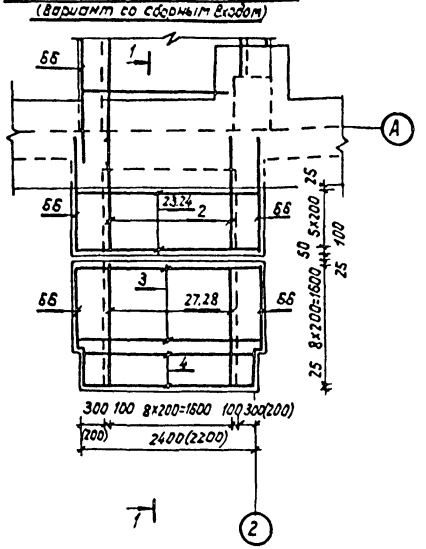

План выпусков из фундаментной плиты (вариант со сборным входом)

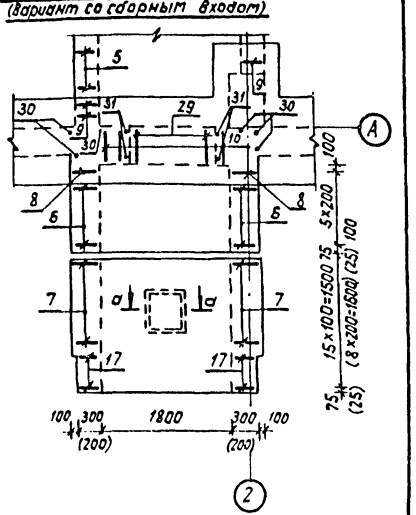

1-1 (вариант с монолитным входом)

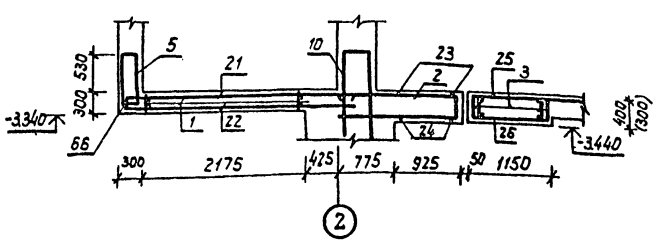

Армирование стены С-1 (вариант с монолитным входом)

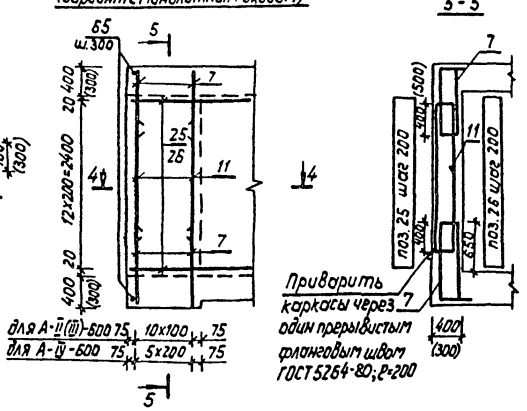

5-5

Армирование стены С-1 (вариант со сборным входом)

6-6

1-1 (вариант со сборным входом)

2-2

3-3

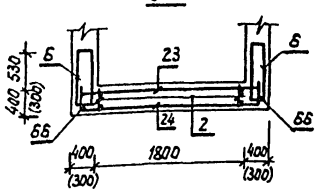

4-4

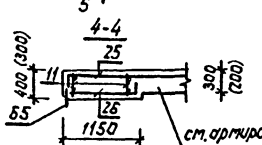

4-4

а-а

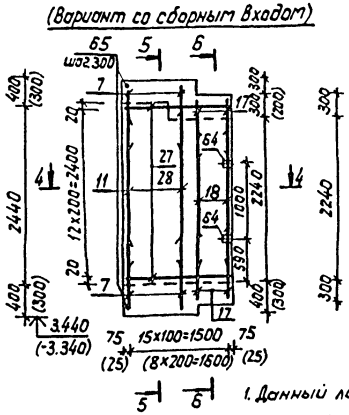

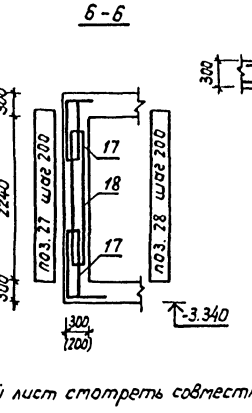

Приварить каркасы через один прерывистым фланговым швом ГОСТ 5264-80; ℓ=200

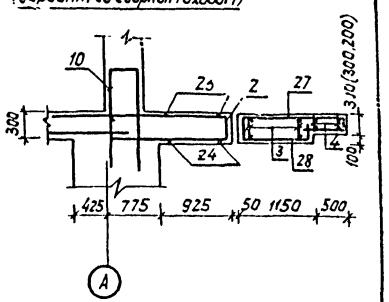

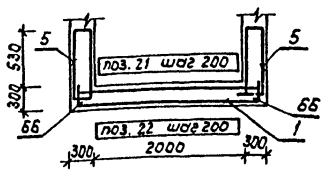

см. армирование наклонного входа

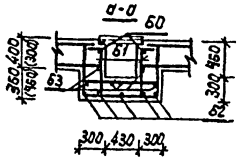

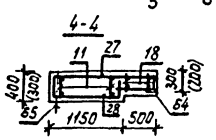

1. Данный лист смотреть совместно с листами 19÷22
2. Цифры в скобках даны для проекта А-IV-600-301.85
3. Каркасы поз 11,18 ставить меньшим диаметром арматуры во внутрь, а каркасы поз. 7,17 – наружу.

				ТП А-II-600-301.85 А-III-600-301.85 А-IV-600-301.85 – КЖ			
	Гл.инж.пр.	Самитов	06.84				
Привязан	Нач.отд.	Федотов	06.84	Склад материалов и оборудования отдельно стоящий заглубленный	Стадия	Лист	Листов
	Н.контр.	Климов	06.84		Р	18	
	Гл.спец.	Климов	06.84				
	Рук.гр.	Фугельзанг	06.84	Тамбур входа №2 Армирование фундаментной плиты, стены С-1.	Гипрокоммундортранс г. Москва		
	Исполн.	Тарасенкова	06.84				
Инв.№	Проверил	Фугельзанг	06.84				

Инв.№ подл. | Подп. и дата | Взам.инв.

копировал: [illegible] 20785-02-34 формат: 82

Альбом II

А-II-600-301.85
А-III-600-301.85
А-IV-600-301.85

Армирование стены С-2

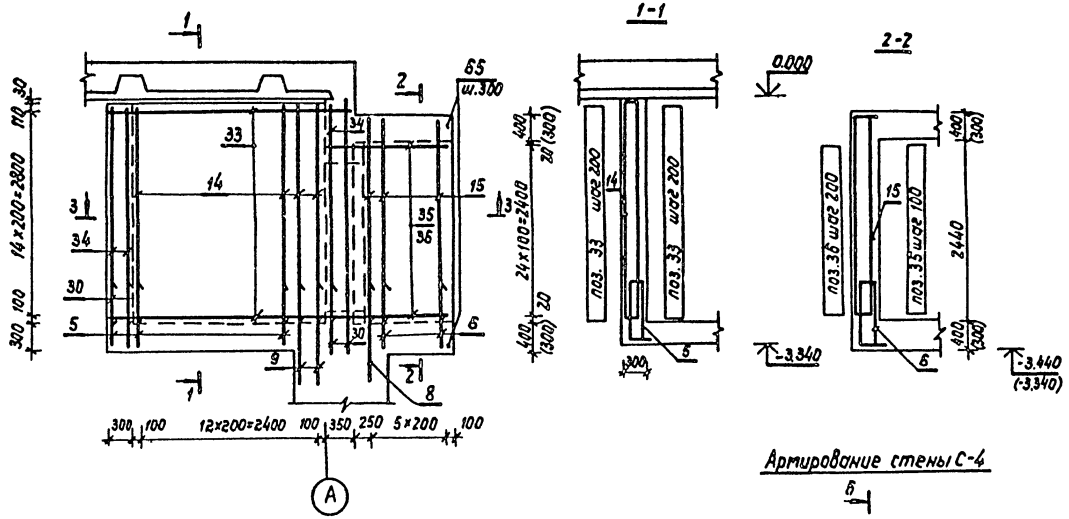

Армирование стены С-3

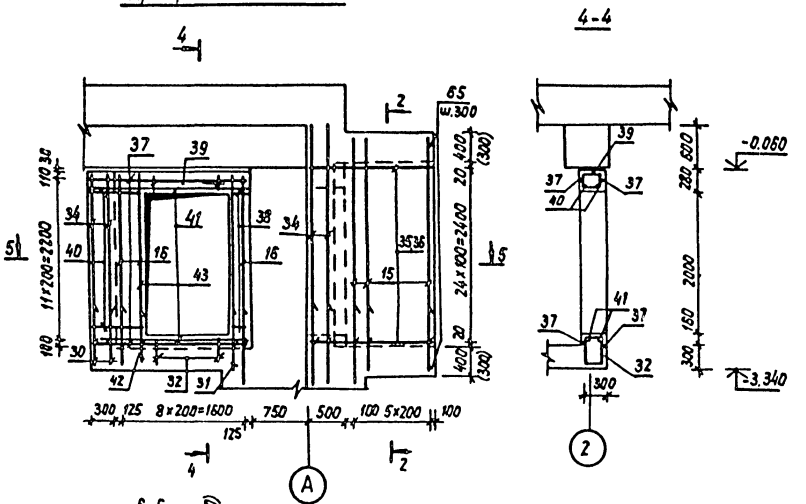

Армирование стены С-4

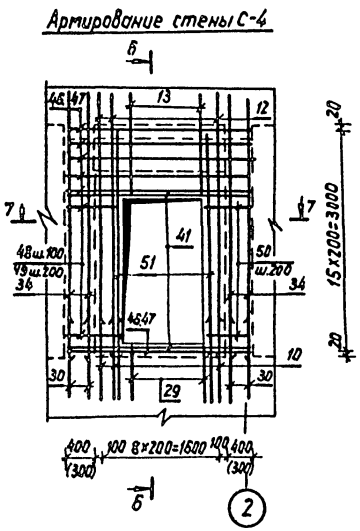

Армирование стены С-5

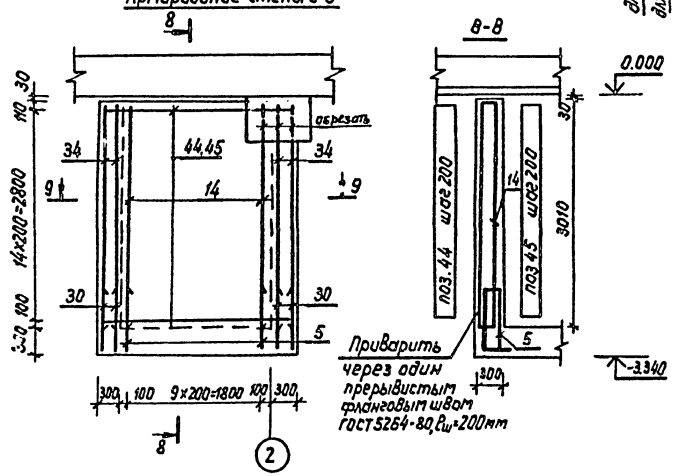

1. Данный лист смотреть совместно с листами 18, 20÷22.
2. Цифры в скобках даны для проекта А-IV-600-301.85.

					ТП А-II-600-301.85 А-III-600-301.85 А-IV-600-301.85		-КЖ
	Гл.инж.пр.	Сагитов		06.84			
	Нач.отд.	Федотов		06.84	Склад материалов и оборудования отдельно стоящий, заглубленный	Стадия	Лист	Листов
	Н.контр.	Климов		06.84		Р	19	
	Гл.спец.	Климов		06.84				
	Рук.гр.	Фуделькина		06.84	Татфур Входа N2. Армирование стен С2÷С5.	Гипрокоммундортранс г. Москва		
	Исполн.	Тараненкова		06.84				

Привязан

Инв.№

Инв.№подл. | Подп.и дата | Взам.инв.№

копировал: alfa-dal - 20785-02 35 формат: А2

Альбом II

Армирование плиты покрытия (вариант с монолитным входом)

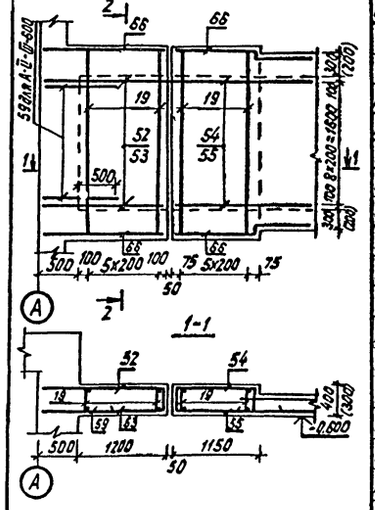

Армирование плиты покрытия (вариант со сборным входом)

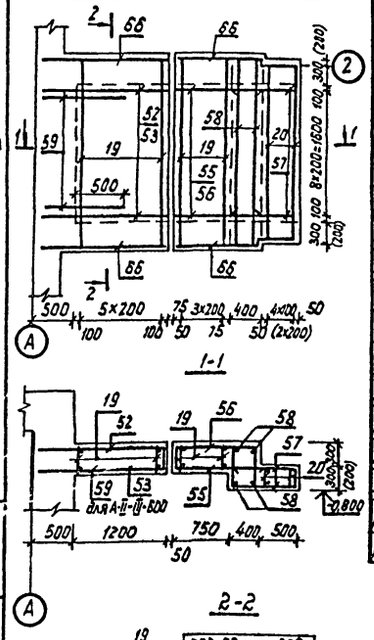

А-II-600-301.85
А-III-600-301.85
А-IV-600-301.85

Спецификация арматурных изделий на тамбур входа №2

Форм.	Зона	Позиц.	Обозначение		Наименование	Количество					Примеч.
					А-II-600-301.85						
					Сборочные единицы						
А4		1	Альбом V	КЖИ-6	Каркас плоский Кр-205	11	–	–	–	–	
А4		2	То же	КЖИ-8	Кр-206	9	–	–	–	–	
А4		3	То же	КЖИ-6	Кр-209	6	–	–	–	–	
А4		4	То же	КЖИ-6	Кр-210	3	–	–	–	–	для варианта со сб. входом
А4		5	То же	КЖИ-6	Кр-212	23	–	–	–	–	
А4		6	То же	КЖИ-8	Кр-213	10	–	–	–	–	
А4		7	То же	КЖИ-7	Кр-215	22	22	–	–	–	
А4		8	То же	КЖИ-2	Кр-218	2	–	–	–	–	
А4		9	То же	КЖИ-2	Кр-219	3	–	–	–	–	
А4		10	То же	КЖИ-8	Кр-220	3	–	–	–	–	
А4		11	То же	КЖИ-1	Кр-221	–	22	–	–	–	
А4		12	То же	КЖИ-8	Кр-224	–	–	–	3	–	
А4		13	То же	КЖИ-8	Кр-227	–	–	–	6	–	
А4		14	То же	КЖИ-8	Кр-230	–	13	–	10	–	
А4		15	То же	КЖИ-8	Кр-231	–	6	6	–	–	
А4		16	То же	КЖИ-2	Кр-233	–	–	3	–	–	
А4		17	То же	КЖИ-7	Кр-234	10	10	–	–	–	для варианта со сб. входом
А4		18	То же	КЖИ-1	Кр-237	–	10	–	–	–	для варианта со сб. входом
А4		19	То же	КЖИ-6	Кр-240	–	–	–	–	12/10	с монолит. вход. со сб. входом
А4		20	То же	КЖИ-6	Кр-242	–	–	–	–	5	для варианта со сб. входом
А4		64	То же	КЖИ-42	Закладное изделие МН-8	–	4	–	–	–	для варианта со сб. входом
					Детали						
					ф12А III ГОСТ 5781-82						
А2		21*	Альбом II	КЖ-20	ℓ=3350	10	–	–	–	–	3,0кг
А2		22	То же	"	ℓ=3100	10	–	–	–	–	2,8кг
А2		30*	То же	"	ℓ=1000	6	–	–	–	–	0,9кг
А2		34	То же	"	ℓ=3020	–	6	6	–	–	2,7кг
А2		46*	То же	"	ℓ=3450	–	–	–	6	–	3,1кг
А2		47	То же	"	ℓ=2550	–	–	–	6	–	2,3кг
А2		49	То же	"	ℓ=1650	–	–	–	10	–	1,6кг
А2		50*	То же	"	ℓ=1650	–	–	–	10	–	1,5кг
А2		52*	То же	"	ℓ=2000	–	–	–	–	9	1,8кг
А2		53	То же	"	ℓ=1650	–	–	–	–	9	1,5кг
А2		59	То же	"	ℓ=1000	–	–	–	–	9	1,0кг
А2		60	То же	"	ℓ=1500	4	–	–	–	–	1,3кг
					Марка	Фундамент. плита	Стены С-1 (2шт.), С-2	Стена С-3	Стены С-4, С-5	Плита покрытия	

продолжение

Форм.	Зона	Позиц.	Обозначение		Наименование	Количество					Примеч.
					ф8А III ГОСТ 5781-82						
А2		23*	Альбом II	КЖ-20	ℓ=3250	5	–	–	–	–	1,3кг
А2		24	То же	"	ℓ=2550	5	–	–	–	–	1,0кг
А2		25*	То же	"	ℓ=1970	9	26	–	–	–	для варианта с монолит. вх.
А2		26*	То же	"	ℓ=1470	9	26	–	–	–	—"—
А2		27*	То же	"	ℓ=2300	9	26	–	–	–	для варианта со сб. входом
А2		28*	То же	"	ℓ=2200	9	26	–	–	–	—"—
А2		33*	То же	"	ℓ=3700	–	30	–	–	–	1,5кг
А2		37*	То же	"	ℓ=2350	–	–	2	–	–	0,9кг
А2		40*	То же	"	ℓ=2000	–	–	10	–	–	0,8кг
А2		44*	То же	"	ℓ=3100	–	–	–	15	–	1,2кг
А2		45	То же	"	ℓ=2600	–	–	–	15	–	1,0кг
А2		54*	То же	"	ℓ=1800	–	–	–	–	9	для варианта с монолит. вх.
А2		55	То же	"	ℓ=1100	–	–	–	–	9	0,4кг
А2		56*	То же	"	ℓ=1650	–	–	–	–	9	для варианта со сборн. вх.
А2		57*	То же	"	ℓ=1400	–	–	–	–	18	—"—
А2		29*	То же	"	ф10А I ГОСТ 5781-82; ℓ=1650	6	–	–	–	–	1,0кг
А2		32*	То же	"	ℓ=1440	6	–	–	–	–	0,9кг
А2		38*	То же	"	ℓ=870	–	–	10	–	–	0,5кг
А2		39*	То же	"	ℓ=1100	–	–	6	–	–	0,5кг
А2		61*	То же	"	ℓ=1030	8	–	–	–	–	0,7кг
А2		62*	То же	"	ℓ=2570	10	–	–	–	–	1,6кг
А2		63*	То же	"	ℓ=1130	10	–	–	–	–	0,5кг
А2		31	То же	"	ф20А III ГОСТ 5781-82; ℓ=1200	6	–	–	–	–	3,0кг
А2		42	То же	"	ℓ=1100	2	–	–	–	–	2,8кг
А2		43	То же	"	ℓ=2030	–	–	4	–	–	5,1кг
А2		51	То же	"	ℓ=2760	–	–	–	4	–	6,9кг
А2		36	То же	"	ф14А III ГОСТ 5781-82; ℓ=1650	–	13	–	–	–	2,0кг
А2		48*	То же	"	ℓ=1650	–	–	–	20	–	2,0кг
А2		58	То же	"	ℓ=2350	–	–	–	–	4	2,8кг
А2		35*	То же	"	ф22А III ГОСТ 5781-82; ℓ=2000	–	25	–	–	–	6,0кг
А2		41	То же	"	ф18А III ГОСТ 5781-82; ℓ=2030	–	–	4	4	–	4,1кг
А2		65	Альбом V	КЖИ-49	Анкер №2	–	33	11	–	–	
					Материалы						
А2		66	Альбом II	КЖ-20	Распред. ар-ра ф8-А I ГОСТ 5781-82	13,8/17,2	–	–	–	5,2/6,4	пм
					Бетон марки 300	5,1/5,5	6,5/7,2	2,7	3,4	2,5/3,0	м³
					Марка	Фундам. плита	Стены С-1 (2шт.), С-2	Стена С-3	Стены С-4, С-5	Плита покрыт.	

1. Данный лист смотреть совместно с листами 18, 19.
2. Цифры в скобках даны для проекта А-IV-600-301.85.
3. Цифры в числителе даны для варианта с монолитным входом, в знаменателе - со сборным.

Гл. инж. пр.	Самитов	[подпись]	06.84	ТП А-II-600-301.85, А-III-600-301.85, А-IV-600-301.85 -КЖ	
Нач. отд.	Федотов	[подпись]	06.84		
Н. контр.	Климов	[подпись]	06.84	Склад материалов и оборудования отдельно стоящий заглубленный	Стадия: Р; Лист: 20; Листов:
Гл. спец.	Климов	[подпись]	06.84		
Рук. гр.	Фугельзанг	[подпись]	06.84	Тамбур входа №2. Армирование плиты покрытия. Спецификация арматурных изделий (А-II-600-301.85)	Гипрокоммундортранс г. Москва
Исполн.	Тарасенкова	[подпись]	06.84		

Привязан:

Инв. №

Инв. № подл. | Подп. и дата | Взам. инв. №

копировал: [подпись] 20785-02 36 Формат: А2

Альбом II

А-II-600-301.85
А-III-600-301.85
А-IV-600-301.85

Ведомость деталей

Поз.	Эскиз
21	3100 / 250
23	350(250) 2550(2350) 350(250)
25	350(250) 1620
26	1120 350(250)
27	1600 450 250
28	350(250) 1600 250
29	450 500
30	200 800
32	250 370 100 720
33	500 3200
35	1650 350 (250)
37	250 2100
38	250 210
39	250 200 100 550
40	250 650 100 1000
44	250 2600 250
46	450 2550(2350) 450
48	450 750 450
50	450 650 1100
52	1650 350 (250)
54	350 250 1100 350 (250)
56	1100 550 (450)
57	850 550 (450)
61	680 200
62	710 1000 710
63	980

Спецификация арматурных изделий на тамбур входа №2

Форм.	Зона	Позиц.	Обозначение	Наименование	Количество: Марка	Фундам. плита	стены С-1(2шт), С-2	стена С-3	стены С-4, С-5	Плита покрытия	Примеч.
				А-III-600-301.85							
				Сборочные единицы							
А4		1	Альбом V. КЖИ-6	Каркас плоский Кр-205	11	—	—	—	—		
А4		2	То же КЖИ-8	Кр-207	9	—	—	—	—		
А4		3	То же КЖИ-6	Кр-209	6	—	—	—	—		
А4		4	То же КЖИ-6	Кр-210	3	—	—	—	—		для варианта со сб. входом
А4		5	То же КЖИ-6	Кр-212	23	—	—	—	—		
А4		6	То же КЖИ-8	Кр-213	10	—	—	—	—		
А4		7	То же КЖИ-7	Кр-216	22	22	—	—	—		
А4		8	То же КЖИ-2	Кр-218	2	—	—	—	—		
А4		9	То же КЖИ-2	Кр-219	3	—	—	—	—		
А4		10	То же КЖИ-8	Кр-220	3	—	—	—	—		
А4		11	То же КЖИ-2	Кр-222	—	22	—	—	—		
А4		12	То же КЖИ-8	Кр-225	—	—	—	3	—		
А4		13	То же КЖИ-8	Кр-228	—	—	—	6	—		
А4		14	То же КЖИ-8	Кр-230	—	13	—	10	—		
А4		15	То же КЖИ-8	Кр-231	—	6	6	—	—		
А4		16	То же КЖИ-2	Кр-233	—	—	3	—	—		
А4		17	То же КЖИ-7	Кр-235	10	10	—	—	—		для варианта со сборным вх.
А4		18	То же КЖИ-2	Кр-238	—	10	—	—	—		—"—
А4		19	То же КЖИ-6	Кр-241	—	—	—	—	12/10		с монолитным вх. со сб. входом
А4		20	То же КЖИ-6	Кр-242	—	—	—	—	5		для варианта со сб. входом
А4		64	То же КЖИ-42	Закладное изделие МН-8	—	4	—	—	—		—"—
				Детали							
				ф12А III ГОСТ 5781-82							
А2		21*	Альбом II КЖ-18÷21	ℓ=3350	10	—	—	—	—		3,0
А2		22	То же "	ℓ=3100	10	—	—	—	—		2,8
А2		30*	То же "	ℓ=1000	6	—	—	—	—		0,9
А2		34	То же "	ℓ=3020	—	6	6	—	—		2,7
А2		36	То же "	ℓ=1650	—	13	—	—	—		1,5кг
А2		46*	То же "	ℓ=3450	—	—	—	6	—		3,1кг
А2		47	То же "	ℓ=2550	—	—	—	6	—		2,3кг
А2		48*	То же "	ℓ=1650	—	—	—	20	—		1,5кг
А2		49	То же "	ℓ=1650	—	—	—	10	—		1,5кг
А2		50*	То же "	ℓ=2200	—	—	—	10	—		1,96кг
А2		52*	То же "	ℓ=2000	—	—	—	—	9		1,8кг
А2		53	То же "	ℓ=1650	—	—	—	—	9		1,5кг
А2		59	То же "	ℓ=1100	—	—	—	—	9		1,0кг
А2		60	То же "	ℓ=1500	4	—	—	—	—		1,3кг

Продолжение

Форм.	Зона	Позиц.	Обозначение	Наименование	Количество: Марка	Фундамент. плита	стены С-1(2шт), С-2	стена С-3	стены С-4, С-5	Плита покрытия	Примеч.
А2		23*	Альбом II КЖ 18÷21	ф8А III ГОСТ 5781-82; ℓ=3250	5	—	—	—	—		1,3кг
А2		24	То же "	ℓ=2350	5	—	—	—	—		0,9кг
А2		25*	То же "	ℓ=1970	9	26	—	—	—		для вариант. с монолит. вх.
А2		26*	То же "	ℓ=1470	9	26	—	—	—		—"—
А2		27*	То же "	ℓ=2050	9	26	—	—	—		для вариант. со сб. вход.
А2		28*	То же "	ℓ=2200	9	26	—	—	—		—"—
А2		33*	То же "	ℓ=3700	—	30	—	—	—		1,5кг
А2		37*	То же "	ℓ=2350	—	—	2	—	—		0,9кг
А2		40*	То же "	ℓ=2000	—	—	10	—	—		0,9кг
А2		44*	То же "	ℓ=3100	—	—	—	15	—		1,22кг
А2		45	То же "	ℓ=2600	—	—	—	15	—		1,0кг
А2		54*	То же "	ℓ=1800	—	—	—	—	9		для варианта с монолит. вх.
А2		55	То же "	ℓ=1100	—	—	—	—	9		0,4кг
А2		56*	То же "	ℓ=1650	—	—	—	—	9		для вариант. со сб. вход.
А2		57*	То же "	ℓ=1400	—	—	—	—	18		0,5кг
А2		29*	То же "	ф10А I ГОСТ 5781-82; ℓ=1650	6	—	—	—	—		1,02кг
А2		32*	То же "	ℓ=1440	6	—	—	—	—		0,9кг
А2		38*	То же "	ℓ=870	—	—	10	—	—		0,5кг
А2		39*	То же "	ℓ=1100	—	—	6	—	—		0,5кг
А2		61*	То же "	ℓ=1030	8	—	—	—	—		0,5кг
А2		62*	То же "	ℓ=2570	10	—	—	—	—		1,6кг
А2		63*	То же "	ℓ=1130	10	—	—	—	—		0,5кг
				ф20А III ГОСТ 5781-82		—	—	—	—		
А2		31	То же "	ℓ=1200	6	—	—	—	—		3,0кг
А2		42	То же "	ℓ=1100	2	—	—	—	—		2,8кг
А2		43	То же "	ℓ=2400	—	—	4	—	—		6,0кг
А2		51	То же "	ℓ=2760	—	—	—	4	—		6,9кг
А2		35*	То же "	ф16А III ГОСТ 5781-82; ℓ=2000	—	25	—	—	—		3,2кг
А2		41	То же "	ф18А III ГОСТ 5781-82; ℓ=2030	—	—	4	4	—		4,1кг
А2		58	То же "	ф14А III ГОСТ 5781-82; ℓ=2350	—	—	—	—	4		для вариант. со сб. вход.
А2		65	Альбом V КЖИ-49	Анкер №2	—	33	11	—	—		
				Материалы							
А2			Альбом II КЖ-18÷21	Распред. ар-ра ф8 А III ГОСТ 5781-82	1,38/17,2	—	—	—	5,2/6,4		пм
				Бетон марки 300	5,1/5,5	6,5/7,2	2,7	3,4	2,5/3,0		м³

1. Данный лист смотреть совместно с листами 18÷20.
2. В знаменателе даны цифры для варианта со сборным входом в числителе – с монолитным; цифры в скобках даны для проекта А-IV-600-301.85

Гл.инж.пр.	Самитов	[подпись]	06.84
Нач.отд.	Федотов	[подпись]	06.84
Н.контр.	Климов	[подпись]	06.84
Гл.спец.	Климов	[подпись]	06.84
Рук.гр.	Фугельзанг	[подпись]	06.84
Исполн.	Тарасенкова	[подпись]	06.84
Провер.	Фугельзанг	[подпись]	06.84

ТП- А-II-600-301.85, А-III-600-301.85, А-IV-600-301.85 -КЖ

Склад материалов и оборудования отдельно стоящий заглубленный

Стадия	Лист	Листов
Р	21	

Тамбур входа №2. Ведомость деталей. Спецификация арматурных изделий (А-III-600-301.85)

Гипрокоммундортранс г. Москва

Привязан:

инв. №

Инв. № подл. | Подп. и дата | Взам. инв. №

копировал: [подпись] формат: А2

20755-02 37

Альбом II

А-II-600-301.85
А-III-600-301.85
А-IV-600-301.85

Спецификация арматурных изделий на тамбур входа №2

Форм.	Зона	Позиц.	Обозначение	Наименование	Количество					Примеч.
				А-IV-600-301.85						
				Сборочные единицы						
А4		1	Альбом V КЖИ-6	Каркас плоский КР-205	11	—	—	—	—	
А4		2	То же КЖИ-8	КР-208	9	—	—	—	—	
А4		3	То же КЖИ-6	КР-210	6	—	—	—	—	
А4		4	То же КЖИ-6	КР-211	3	—	—	—	—	для варианта со сб. входом
А4		5	То же КЖИ-6	КР-212	23	—	—	—	—	
А4		6	То же КЖИ-8	КР-214	10	—	—	—	—	
А4		7	То же КЖИ-7	КР-217	12	12	—	—	—	
А4		8	То же КЖИ-2	КР-218	2	—	—	—	—	
А4		9	То же КЖИ-2	КР-219	3	—	—	—	—	
А4		10	То же КЖИ-8	КР-220	3	—	—	—	—	
А4		11	То же КЖИ-2	КР-223	—	12	—	—	—	
А4		12	То же КЖИ-8	КР-226	—	—	—	3	—	
А4		13	То же КЖИ-8	КР-229	—	—	—	6	—	
А4		14	То же КЖИ-8	КР-230	—	13	—	10	—	
А4		15	То же КЖИ-8	КР-232	—	6	6	—	—	
А4		16	То же КЖИ-2	КР-233	—	—	3	—	—	
А4		17	То же КЖИ-7	КР-236	6	6	—	—	—	для варианта со сборным вх.
А4		18	То же КЖИ-2	КР-239	—	6	—	—	—	— " —
А4		19	То же КЖИ-6	КР-242	—	—	—	—	12/10	с монолитн. вход со сб. входом
А4		20	То же КЖИ-6	КР-243	—	—	—	—	3	для варианта со сб. входом
А4		64	То же КЖИ-42	Закладное изделие МН-8	—	4	—	—	—	
А4		65	То же КЖИ-49	Анкер №2	—	33	11	—	—	
				Детали						
А2		21*	Альбом II КЖ-18÷22	ф12А III ГОСТ 5781-82; ℓ=3350	10	—	—	—	—	3,0 кг
А2		22	То же	ℓ=3100	10	—	—	—	—	2,8 кг
А2		30*	То же	ℓ=1000	12	—	—	—	—	0,9 кг
А2		31	То же	ℓ=1200	6	—	—	—	—	1,1 кг
А2		34	То же	ℓ=3020	—	6	6	—	—	2,7 кг
А2		36	То же	ℓ=1650	—	13	—	—	—	1,5 кг
А2		46*	То же	ℓ=3250	—	—	—	6	—	2,9 кг
А2		47	То же	ℓ=2350	—	—	—	6	—	2,1 кг
А2		48*	То же	ℓ=1650	—	—	—	10	—	1,5 кг
А2		49	То же	ℓ=1650	—	—	—	10	—	1,5 кг
А2		50*	То же	ℓ=2200	—	—	—	10	—	2,0 кг
А2		52*	То же	ℓ=1900	—	—	—	9	—	1,7 кг
А2		53	То же	ℓ=1650	—	—	—	9	—	1,5 кг
А2		59	То же	ℓ=1100	—	—	—	9	—	1,0 кг
А2		60	То же	ℓ=1500	4	—	—	—	—	1,3 кг
А2		23*	То же	ф8А III ГОСТ 5781-82; ℓ=2850	5	—	—	—	—	1,1 кг
А2		24	То же	ℓ=2350	5	—	—	—	—	0,9 кг

Марка: фундамент. плита; стены С-1(2шт), С-2; стена С-3; стены С-4, С-5; плита покрытия

Продолжение

Форм.	Зона	Позиц.	Обозначение	Наименование	Количества					Примеч.
А2		25*	Альбом II КЖ-22	ф8А III ГОСТ 5781-82; ℓ=1870	9	26	—	—	—	для варианта с монолитн. вх.
А2		26*	То же	ℓ=1370	9	26	—	—	—	— " —
А2		27*	То же	ℓ=2300	9	26	—	—	—	для варианта со сб. входом
А2		28*	То же	ℓ=2100	9	26	—	—	—	— " —
А2		33*	То же	ℓ=3700	—	30	—	—	—	1,5 кг
А2		37*	То же	ℓ=2350	—	—	2	—	—	0,9 кг
А2		40*	То же	ℓ=2000	—	—	10	—	—	0,8 кг
А2		44*	То же	ℓ=3100	—	—	—	15	—	1,2 кг
А2		45	То же	ℓ=2600	—	—	—	15	—	1,0 кг
А2		54*	То же	ℓ=1600	—	—	—	—	9	для варианта с монолитн. вх.
А2		55	То же	ℓ=1100	—	—	—	—	9	0,4 кг
А2		56*	То же	ℓ=1650	—	—	—	—	9	для варианта со сборн. вх.
А2		57*	То же	ℓ=1300	—	—	—	—	18	0,4 кг
А2		29*	То же	ф10А I ГОСТ 5781-82; ℓ=1650	6	—	—	—	—	1,0 кг
А2		32*	То же	ℓ=1440	6	—	—	—	—	0,9 кг
А2		38*	То же	ℓ=870	—	—	6	—	—	0,5 кг
А2		39*	То же	ℓ=1100	—	—	6	—	—	0,8 кг
А2		61*	То же	ℓ=1030	8	—	—	—	—	0,6 кг
А2		62*	То же	ℓ=2570	10	—	—	—	—	1,6 кг
А2		63	То же	ℓ=1130	10	—	—	—	—	0,5 кг
А2		35*	То же	ф14А III ГОСТ 5781-82; ℓ=1900	—	25	—	—	—	2,3 кг
А2		58	То же	ℓ=2350	—	—	—	—	4	для варианта со сб. входом
А2		31	То же	ф20А III ГОСТ 5781-82; ℓ=1200	6	—	—	—	—	3,0 кг
А2		42	То же	ℓ=1100	2	—	—	—	—	2,8 кг
А2		43	То же	ℓ=2400	4	—	—	—	—	6,0 кг
А2		51	То же	ℓ=2760	—	—	—	4	—	6,9 кг
А2		41	То же	ф18А III ГОСТ 5781-82; ℓ=2030	—	—	4	4	—	4,1 кг
				Материалы						
А2		66	Альбом II КЖ-22	Распред. ар-ра ф8А I ГОСТ 5781-82	13,8/17,2	—	—	—	5,2/6,4	пм
				Бетон марки 300	4,4/4,8	5,6/6,0	2,3	3,4	1,7/2,1	м³

Марка: фундам. плита; стены С-1(2шт), С-2; стена С-3; стены С-4, С-5; плита покр.

Ведомость расхода стали, кг

Марка проекта	Изделия арматурные															Изделия закладные				Общий расход
	Арматура класса															Арм. класса		Прокат марки		
	А-I			А-III												А I		Ст3Сп		
	ГОСТ 5781-82															ГОСТ 5781-82		ГОСТ 19903-74		
	ф8	ф10	Итого	ф8	ф12	ф14	ф16	ф18	ф20	ф22	Итого	ф10	ф12	-В=8	Итого					
А-II-600-301.85	7,5/9,3	49,8	57,3/59,1	326,1/397,1	709,9/977,6	294,7/356,1	52,6	16,4/122,0	75,2	150,0	1624,9/2130,6	—/0,4	13,2	—/2,0	13,2/15,6	1695,4/2205,3				
А-III-600-301.85	7,5/9,3	49,8	57,3/59,1	367,7/383,6	881,4/1002,2	40,1/51,5	80,0	16,4	75,2	—	1460,8/1608,9	—/0,4	13,2	—/2,0	13,2/15,6	1531,3/1683,6				
А-IV-600-301.85	7,5/9,3	41,4	48,9/50,7	300,4/278,2	920,0/1036,7	57,5/68,9	—	16,4	75,2	—	1369,5/1475,4	—/0,4	13,2	—/2,0	13,2/15,6	1418,4/1541,7				

1. Данный лист смотреть совместо с листами 18, 19
2. Цифры в числителе даны для варианта с монолитным входом, в знаменателе - со сборным.

Привязан:

Инв. №

Гл. инж. пр.	Самитов	[подпись]	06.84
Нач. отд.	Федотов	[подпись]	06.84
Н. контр.	Климов	[подпись]	06.84
Гл. спец.	Климов	[подпись]	06.84
Рук. гр.	Фугельзанг	[подпись]	06.84
Исполн.	Торосенкова	[подпись]	06.84
Провер.	Фугельзанг	[подпись]	06.84

ТП А-II-600-301.85, А-III-600-301.85, А-IV-600-301.85 -КЖ

Склад материалов и оборудования отдельно стоящий заглубленный

Стадия	Лист	Листов
Р	22	

Тамбур входа №2. Спецификация арматурных изделий (А-IV-600-301.85) Ведомость расхода стали.

Гипрокоммундортранс г. Москва

копировал: [подпись] 20785-02 38 формат: А2

Инв. № подл. | Подп. и дата | Взам. инв.

Альбом II

А-II-600-301.85
А-III-600-301.85
А-IV-600-301.85

1-1

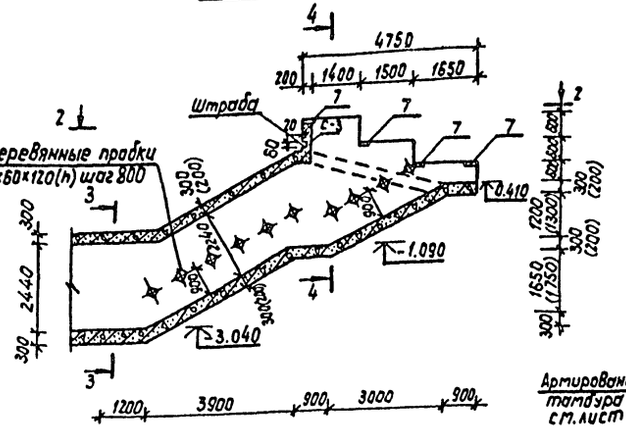

Армирование стены С-1(С-2)

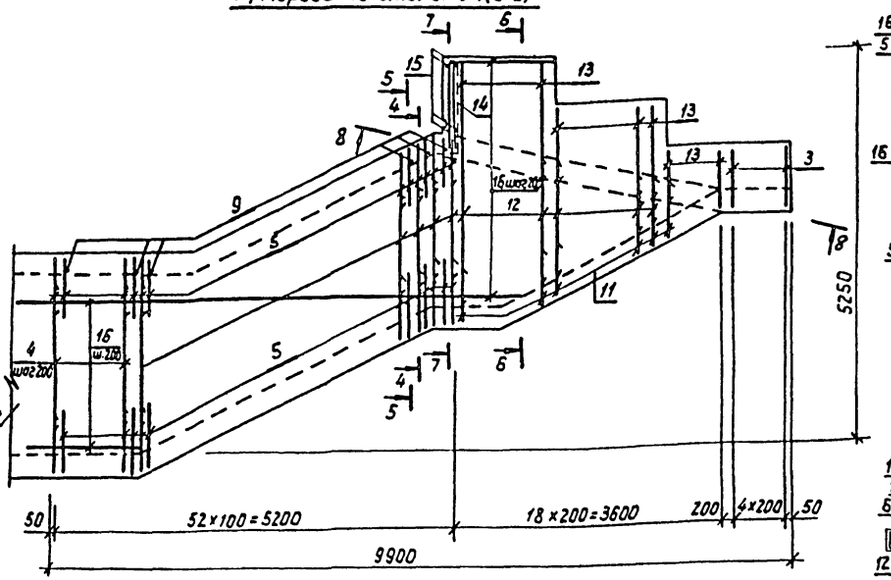

4-4

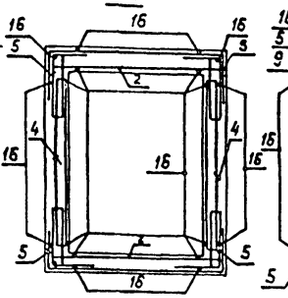

5-5

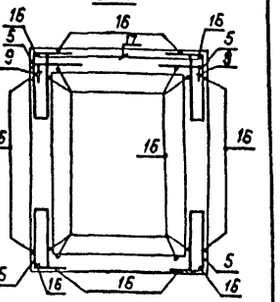

6-6

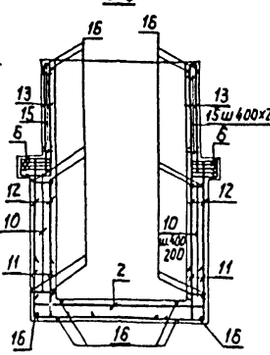

7-7

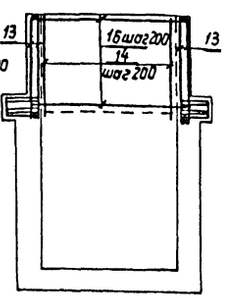

2-2

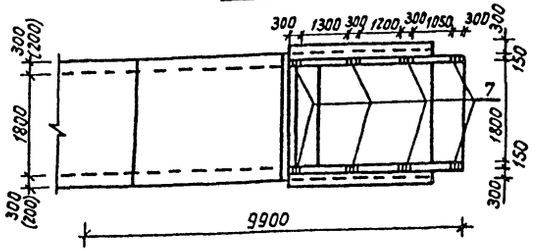

Армирование нижней плиты П-1

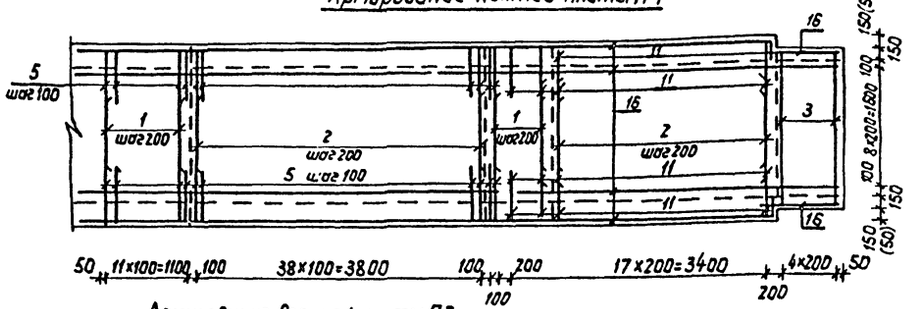

3-3

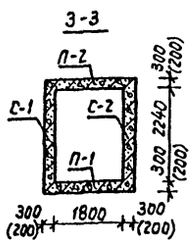

4-4

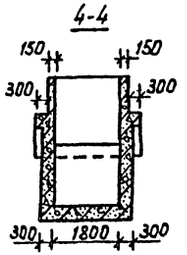

Армирование верхней плиты П-2

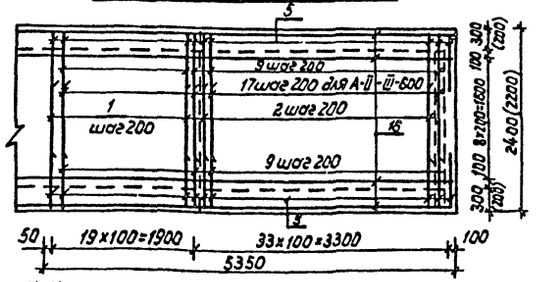

8-8

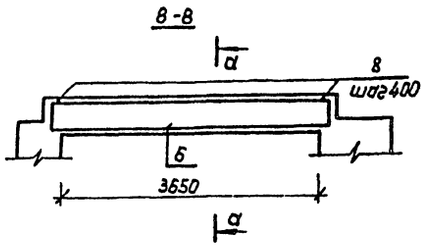

а-а

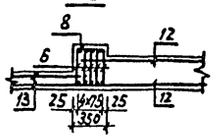

1. Данный лист смотреть совместно с листом 24.
2. До детонирования входа установить закладные изделия, деревянные пробки для крепления перил и рейку 20х80мм в верхней части входа для устройства штрабы.
3. Размеры в скобках даны для проекта А-IV-600-301.85

					ТП А-II-600-301.85 А-III-600-301.85 КЖ А-IV-600-301.85		
Гл.инж.пр	Сапитов			08.84			
Нач.отд	Федотов			08.84	Склад материалов и оборудования отдельно стоящий заглубленный	стадия: Р	лист: 23	листов:
Н.контр	Клитов			08.84				
Гл.спец.	Клитов			08.84				
Рук.гр.	Фугельзанг			08.84	Наклонный вход N1 (N2) Армирование	Гипрокоммундортранс г. Москва		
Исполн.	Тарасенкова			08.84				
Провер.	Фугельзанг			08.84				

привязан

Инв. N

Инв.N подл. | Подп. и дата | Взам.инв.N

копировал: | формат: А2

Альбом II

А-II-600-301.85
А-III-600-301.85
А-IV-600-301.85

Ведомость деталей

Поз.	Эскиз
9	500 800
10	280(180)
11	500 500
12	150 700÷2540
13	110 700÷1600
14	180 1300
15	110

Спецификация арматурных изделий на наклонный вход

Форм.	Зона	Позиц.	Обозначение		Наименование	Количество			Примеч.
					А-II-600, А-III-600				
					Сборочные единицы				
					Каркасы плоские				
А4		1	Альбом V	КЖИ-6	КР-251 (Кр-252)	10	10	–	
А4		2	То же	КЖИ-6	Кр-254 (Кр-254)	35	17	–	
А4		3	То же	КЖИ-15	Кр-269 (Кр-269)	5	–	–	
А4		4	То же	КЖИ-1 (2)	Кр-259 (Кр-260)	–	–	52	
А4		5	То же	КЖИ-8	Кр-262 (Кр-263)	–	–	212	
А4		6	То же	КЖИ-14	Кр-265 (Кр-265)	–	–	10	
А4		7	То же	КЖИ-44	Закладная деталь МН-10	–	–	8	
					Детали				
А2		8	Альбом II	КЖ-23,24	ф8А-I ГОСТ 5781-82; ℓ=330	–	–	20	0,2 кг
А2		13*	То же	"	ℓ=1510÷3310	–	–	36	0,6÷1,3 кг
А2		14*	То же	"	ℓ=2980	–	–	10	1,2 кг
А2		9*	То же	"	ф12А-III ГОСТ 5781-82; ℓ=1300	–	104	–	1,2 кг
А2		11*	То же	"	ℓ=1000	72	–	–	0,9 кг
А2		12*	То же	"	ℓ=850÷2690	–	–	72	0,8 кг÷2,4 кг
А2		17	То же	"	ℓ=2380	–	–	52	2,1 кг
А2		10*	То же	"	ф10А-I ГОСТ 5781-82; ℓ=480	–	–	180	0,3 кг
А2		15*	То же	"	ℓ=310	–	–	108	0,2 кг
					Материалы				
А2		16	То же	"	Распред. ар-ра ф8АI ГОСТ 5781-82	130,0	290,0	550,0	пм
					Бетон марки 300	3,0	1,6	1552	м³
					Литера				
					Марка	П-1	П-2	С-1÷С-3	

Спецификация арматурных изделий на наклонный вход

Форм.	Зона	Позиц.	Обозначение		Наименование	Количество			Примеч.
					А-IV-600-301.85				
					Сборочные единицы				
					Каркасы плоские				
А4		1	Альбом V	КЖИ-6	КР-253	10	10	–	
А4		2	То же	КЖИ-6	КР-255	35	17	–	
А4		3	То же	КЖИ-15	КР-270	5	–	–	
А4		4	То же	КЖИ-2	КР-261	–	–	52	
А4		5	То же	КЖИ-8	КР-264	–	–	212	
А4		6	То же	КЖИ-14	КР-265	–	–	10	
А4		7	То же	КЖИ-44	Закладная деталь МН-10	–	–	8	
					Детали				
					ф8А-I ГОСТ 5781-82				
А2		8	Альбом II	КЖ-23,24	ℓ=330	–	–	20	0,2 кг
А2		13	То же	"	ℓ=1510÷3310	–	–	36	0,6÷1,3 кг
А2		14	То же	"	ℓ=2980	–	–	10	1,2 кг
А2		9	То же	"	ф10А-III ГОСТ 5781-82; ℓ=1300	–	104	–	0,8 кг
А2		11	То же	"	ф12А III ГОСТ 5781-82; ℓ=1000	72	–	–	0,9 кг
А2		12	То же	"	ℓ=850÷2690	–	–	72	0,8÷2,4 кг
А2		10	То же	"	ф10А-I ГОСТ 5781-82; ℓ=380	–	–	180	0,2 кг
А2		15	То же	"	ℓ=310	–	–	108	0,2 кг
					Материалы				
А2		16	То же	"	Распред. ар-ра ф8АI ГОСТ 5781-82	130,0	290,0	550,0	пм
					Бетон марки 300	2,0	1,1	10,5	м³
					Литера				
					Марка	П-1	П-2	С-1÷С-3	

Ведомость расхода стали, кг

Марка элемента	Изделия арматурные									Изделия закладные			Общий расход
	Арматура класса								Всего	Ар-ра класса	Проф. сталь	Всего	
	А I			А III						А III	Ст3сп		
	ГОСТ 5781-82									ГОСТ 5781-82	ГОСТ 535-79		
	ф8	ф10	Итого	ф8	ф10	ф12	ф18	Итого		ф10	-δ=10		
Наклонный вход для А-II-600	453,3	75,6	528,9	269,7	–	1193,3	786,7	2249,7	2778,6	3,2	28,0	31,2	2809,8
Наклонный вход для А-III-600	453,3	75,6	528,9	269,7	71,0	1265,2	167,6	1773,5	2302,4	3,2	28,0	31,2	2333,6
Наклонный вход для А-IV-600	451,1	57,6	508,7	181,9	310,7	607,9	167,6	1268,1	1776,8	3,2	28,0	31,2	1808,0

Данный лист смотреть совместно с листом 23

Привязан:

Инв. №

Гл. инж. пр.	Самитов		06.84
Нач. отд.	Федотов		06.84
Н. контр.	Климов		06.84
Гл. спец.	Климов		06.84
Рук. гр.	Фугельзанг		06.84
Исполн.	Тарасенкова		06.84
Провер.	Фугельзанг		06.84

ТП А-II-600-301.85, А-III-600-301.85, А-IV-600-301.85 -КЖ

Склад материалов и оборудования, отдельно стоящий, заглубленный

Стадия	Лист	Листов
Р	24	

Наклонный вход №1 (№2) Спецификация. Ведомости.

Гипрокоммундортранс г. Москва

копировал: [signature] формат: А2

20785-02 40

Инв. № подл. | Подп. и дата | Взам. инв. №

Альбом II

План раскладки сборных элементов

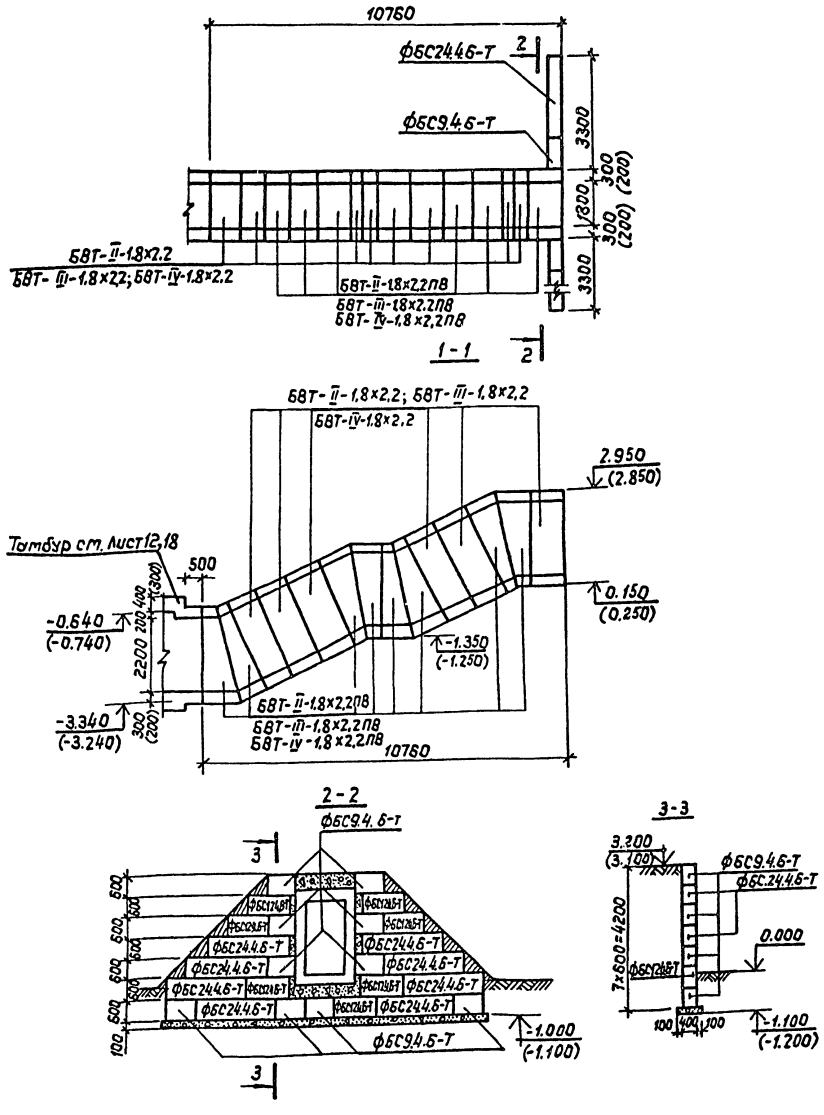

Спецификация сборных элементов на вход №1 (№2)

Марка	Обозначение	Наименование	Кол.	Масса кг	Примеч.
		Сборные железобетонные			
		элементы			
		А-II-600-301.85			
БВТ-II-1.8×2.2	03.005-6 вып.2	Блок входа	6	7300	
БВТ-II-1.8×2.2ПВ	То же	То же	8	4900	
		А-III-600-301.85			
БВТ-III-1.8×2.2	03.005-6 вып.2	Блок входа	6	7300	
БВТ-III-1.8×2.2ПВ	То же	То же	8	4900	
		А-IV-600-301.85			
БВТ-IV-1.8×2.2	03.005-6 вып.2	Блок входа	6	4800	
БВТ-IV-1.8×2.2ПВ	То же	То же	8	3300	
		Сборные бетонные			
		элементы			
ФБС24.4.6-Т	ГОСТ 13579-78	Стеновой блок	8	1300	
ФБС12.4.6-Т	То же	То же	7	640	
ФБС9.4.6-Т	То же	То же	10	470	
		Материалы			
	Альбом II кж-25	Бетон марки 100		1.53	м³
	То же	Кирпич		1.5	м³

1. Данный лист смотреть совместно с листами АР-6.8.
2. Наклонный вход запроектирован по серии 03.005-6, вып.0.
3. Схема соединения блоков дана в серии 03.005-6, вып.0.
4. Размеры в скобках даны для проекта А-IV-600-301.85.

				ТП	А-II-600-301.85 А-III-600-301.85 А-IV-600-301.85	-КЖ	
	ГИП	Самитов	06.84				
Привязан	Нач.отд.	Федотов	06.84	Склад материалов и оборудования отдельно стоящий, заглубленный	Стадия	Лист	Листов
	Н.контр.	Климов	06.84		Р	25	
	Гл.спец.	Климов	06.84				
	Рук.гр.	Фугельзанг	06.84	Наклонный вход №1(№2). Раскладка сборных элементов. Спецификация.	Гипрокоммундортранс г. Москва		
	Исполн.	Тарасенкова	06.84				
Инв.№	Провер.	Сергеичев	06.84				

Копировал: 20785-02 41 формат: А2

А-II-600-301.85
А-III-600-301.85
А-IV-600-301.85

Инв.№подл. | Подп. и дата | Взам.инв.№

Альбом II

А-II-600-301.85
А-III-600-301.85
А-IV-600-301.85

Армирование нижней плиты

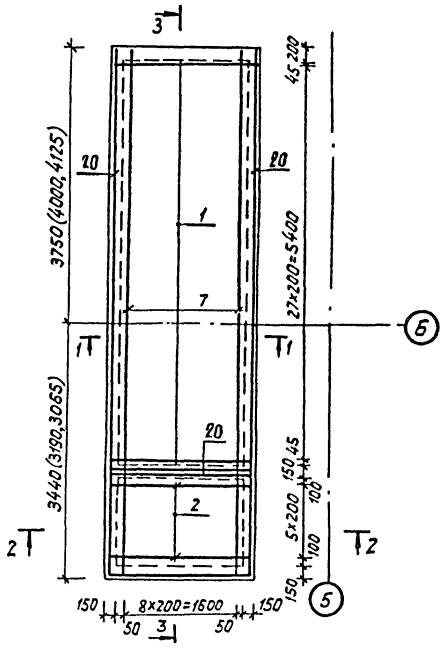

Армирование верхней плиты

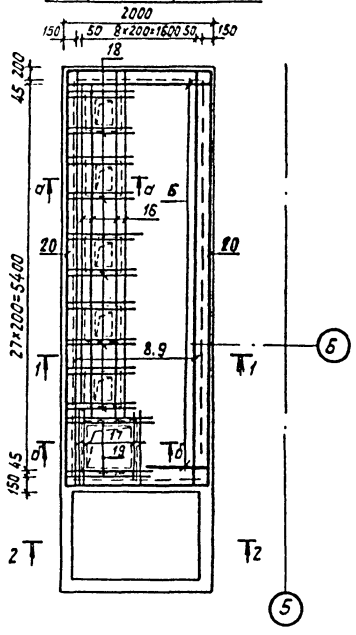

Ведомость деталей

Поз.	Эскиз
7,10	130 7140 130
8	130 5790 130
12	130 1950 130
14	200 1185
15	200 1040

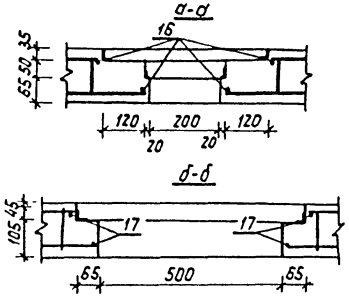

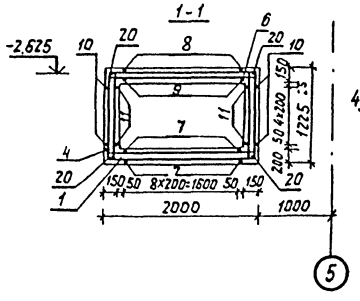

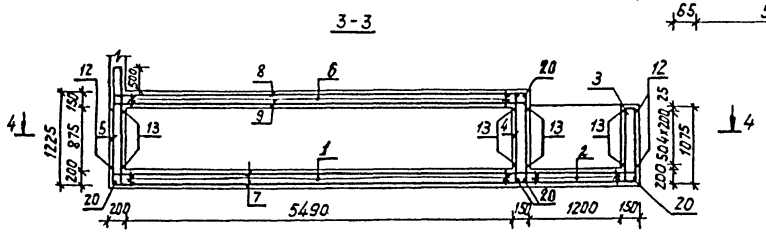

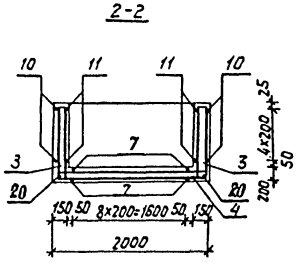

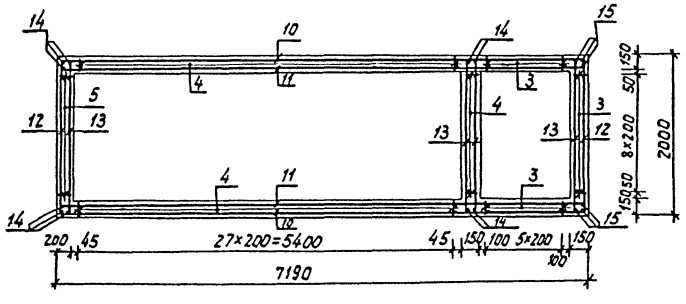

Спецификация арматурных изделий на фекальный резервуар и насосную

Форм.	Зона	Позиц.	Обозначение	Наименование	Кол.	Примеч.
				Сборочные единицы		
А4		1	Альбом V КЖИ-6	Плоский каркас кр276(277)	28	
А4		2	То же КЖИ-6	То же кр-277	6	
А4		3	То же КЖИ-7	То же кр-278	21	
А4		4	То же КЖИ-6	То же кр-279	65	
А4		5	То же КЖИ-8	То же кр-280	9	
А4		6	То же КЖИ-6	То же кр-281	28	
				Детали		
А2		7*	Альбом II КЖ-26	ф10А III ГОСТ 5781-82; ℓ=7400	18	4,6кг
А2		14*	То же "	То же, ℓ=1385	10	0,9кг
А2		15*	То же "	То же, ℓ=1240	6	0,8кг
А2		8*	То же "	ф8А III ГОСТ 5781-82; ℓ=6050	9	2,4кг
А2		9	То же "	То же, ℓ=5790	9	2,3кг
А2		10*	То же "	То же, ℓ=7400	10	2,9кг
А2		11	То же "	То же, ℓ=7140	10	2,8кг
А2		12*	То же "	То же, ℓ=2210	10	0,9кг
А2		13	То же "	То же, ℓ=1950	20	0,8кг
А2		16	То же "	ф12А III ГОСТ 5781-82, ℓ=4880	4	4,4кг
А2		17	То же "	То же, ℓ=1200	4	1,1кг
А2		18	То же "	ф16А III ГОСТ 5781-82, ℓ=1420	20	2,2кг
А2		19	То же "	То же, ℓ=1670	4	2,6кг
				Материалы		
		20	Альбом II КЖ-26	Распред.ар-ра ф8А I ГОСТ 5781-82	35,8	пм
				Бетон марки 300	7,25	м³

Ведомость расхода стали, кг

Марка проекта	Арматура класса							Всего
	А I		А III					
	ГОСТ 5781-82							
	ф8	Итого	ф8	ф10	ф12	ф16	Итого	
А-II-600-301.85	14,2	14,2	185,4	262,2	159,3	265,5	872,4	886,6
А-III-IV-600-301.85	14,2	14,2	185,4	262,2	289,8	54,4	791,8	806,0

1. Данный лист смотреть совместно с листом АР-10.
2. До бетонирования установить рамы люков и детали КПК.
3. Арматуру, попадающую на отверстия, обрезать по месту.
4. Каркасы в скобках даны для проектов А-III, IV-600-301.85

Привязан:

Инв. №

ТП А-II-600-301.85 А-III-600-301.85 — КЖ А-IV-600-301.85

Гл.инж.пр	Самитов		06.84
Нач.отд	Федотов		06.84
Н.контр	Климов		06.84
Гл.спец.	Климов		06.84
Рук.гр.	Фугельзанг		06.84
Исполн.	Тарасенкова		06.84
Проверил	Фугельзанг		06.84

Склад материалов и оборудования отдельно стоящий заглубленный

Стадия	Лист	Листов
Р	26	

Фекальный резервуар и насосная. Армирование. Спецификация. Ведомости.

Гипрокоммундортранс г. Москва

Инв.№ подл. | подп. и дата | взам.инв

копировал: [signature] 20785-02 42 формат: А2

Типовой проект А-II-600-301.85

Сухие грунты

Склад материалов и оборудования отдельно стоящий, заглубленный

Альбом II

Ведомость потребности в материалах на изготовление сборных железобетонных конструкций

Привязан

ТП А-II-600-301.85, А-III-600-301.85, А-IV-600-301.85 КЖВМ

Инв. N

Альбом II

N строки	Наименование материала и единица измерения	Код материала	Код ед. изм.	Количество Тип	Количество Инд.	Количество Всего
1	Сортовой прокат обыкно-					
2	венного качества	093000				
3	Сталь арматурная класса AI, т	093009	168	4,16		
4	В том числе ф 6, т	093009	168	0,36		
5	ф 8, т	093009	168	0,77		
6	ф 10, т	093009	168	1,93		
7	ф 12, т	093009	168	0,26		
8	ф 14, т	093009	168	0,66		
9	ф 16, I	090009	168	0,18		
10	Сталь арматурная класса AII, т	093003	168	0,53		
12	В том числе ф 16, т	093003	168	0,08		
12	ф 18, т	093003	168	0,10		
13	ф 25, т	093003	168	0,35		
14	Сталь арматурная класса A III, т	093004	168	27,32		
15	В том числе ф 6, т	093004	168	0,47		
16	ф 8, т	093004	168	0,57		
17	ф 12, т	093004	168	1,29		
18	ф 14, т	093004	168	6,70		
19	ф 18, т	093004	168	0,61		
20	ф 20, т	093004	168	12,53		

Взам. инв N

Подп. и дата

Инв N подл.

Привязан

Инв N

ТП А-II-600-301.85, А-III-600-301.85, А-IV-600-301.85 КЖВМ

Гл. инж. пр.	Самитов		06.84
Нач. отд.	Федотов		06.84
Н. контр.	Климов		06.84
Гл. спец.	Климов		06.84
Рук. гр.	Фугельзанг		06.84
Исполн.	Дручевский		06.84

Ведомость потребности в материалах на изготовление сборных железобетонных конструкций

Стадия	Лист	Листов
Р	1	3

Гипрокоммундортранс г. Москва

N строки	Наименование материала и единица измерения	Код Материала	Код Ед. изм.	Количество Тип	Количество Инд.	Количество Всего
1	ф 22, т	093004	168	0,92		
2	ф 25, т	093004	168	4,23		
3	Проволока стальная низко-					
4	углеродистая обыкновенного					
5	качества для железобетона					
6	Вр-I, т	121400	168	0,56		
7	В том числе ф 4, т	121400	168	0,55		
8	ф 3, т	121400	168	0,01		
9	Проволока стальная низко-					
10	углеродистая периодичес-					
11	кого профиля В-I, т	121300	168	0,21		
12	В том числе ф 5, т	121300	168	0,21		
13	Итого стали стержневой					
14	Арматурной в натуральном					
15	виде, т		168	32,78		
16	Сортовой прокат обыкновен-					
17	ного качества марки Вст.3сп, т	093000	168	0,45		
18	Сталь толстолистовая рядо-					
19	вых марок (от 4мм) - 6, т	097100	168	0,39		
20	16, т	097100	168	0,02		
21	18, т	097100	168	0,04		
22	Итого стали, приведенной					
23	к стали класса AI, т		168	44,97		
24	То же, к стали класса С38/23, т		168	0,45		

Привязан:

Инв. N

Изм	Лист	N докум.	Подп.	Дата

ТП А-II-600-301.85, А-III-600-301.85, А-IV-600-301.85 -КЖВМ

Лист 2

20785-02 43

Альбом II

N строки	Наименование материала и единица измерения	Код Материала	Код Ед. изм.	Количество Тип.	Количество Инд.	Количество Всего
1	Всего стали, приведенной					
2	к классам AI, С38/23, т		168	45,42		
3	Цемент	573000				
4	Портландцемент в нату-					
5	ральной массе, т	573110	168	62,26		
6	М 400, т	573112	168	62,26		
7	Цемент приведенный к мар-					
8	ке М400 (всего), т		168	62,26		
9	Щебень, м³	571110	113	151,2		
10	Песок строительный природный, м³	571140	113	113,4		

Взам. инв N

Подп. и дата

Инв N подл.

Привязан

Инв N

Изм	Лист	N докум	Подп.	Дата

ТП А-II-600-301.85, А-III-600-301.85, А-IV-600-301.85 -КЖВМ

Лист 3

Типовой проект А-II-600-301.85

сухие грунты

Склад материалов и оборудования отдельно стоящий, заглубленный

Альбом II

Ведомость потребности в материалах на изготовление монолитных железобетонных конструкций

Привязан

ТП А-II-600-301.85, А-III-600-301.85, А-IV-600-301.85

Инв. №

Альбом II

№ строки	Наименование материала и единица измерения	Код материала	Ед. изм.	Количество Тип	Инд.	Всего
1	Сортовой прокат обыкновен-					
2	ного качества	093000				
3	Сталь арматурная класса AI, т	093009	168		8,52	
4	В том числе ф 6, т	093009	168		1,95	
5	ф 8, т	093009	168		1,38	
6	ф 10, т	093009	168		3,06	
7	ф 12, т	093009	168		0,84	
8	ф 14, т	093009	168		1,15	
9	ф 16, т	093009	168		0,01	
10	ф 20, т	093009	168		0,11	
11	ф 25, т	093009	168		0,02	
12	Сталь арматурная класса AIII, т	093004	168		47,36	
13	В том числе ф 6, т	093004	168		0,94	
14	ф 8, т	093004	168		2,99	
15	ф 10, т	093004	168		1,91	
16	ф 12, т	093004	168		9,68	
17	ф 14, т	093004	168		2,48	
18	ф 16, т	093004	168		2,51	
19	ф 18, т	093004	168		2,51	
20	ф 20, т	093004	168		2,37	

Взам. инв. №

Подп. и дата

Инв. №

Привязан

ТП А-II-600-301.85, А-III-600-301.85, А-IV-600-301.85 КЖ ВМ

Гл. инж. пр.	Самитов		06.84
Нач. отд.	Федотов		06.84
Н. контр.	Климов		06.84
Гл. спец.	Климов		06.84
Рук. гр.	Фугельзанг		06.84
Исполн.	Дручевский		06.84

Ведомость потребности в материалах на изготовление монолитных железобетонных конструкций

Стадия	Лист	Листов
Р	2	3

Гипрокоммундортранс г. Москва

Инв. № подл.

№ строки	Наименование материала и единица измерения	Код Материала	Ед. изм.	Количество Тип	Инд.	Всего
1	ф 22, т	093004	168		2,32	
2	ф 25, т	093004	168		19,65	
3	Итого стали стержневой, арма-					
4	турной в натуральном виде, т		168		55,88	
5	Сортовой прокат обыкновенного качества марки в ст 3сп, т	093000	168		8,72	
6	Сталь толстолистовая рядовых					
7	марок (от 4мм) – 4, т	097100	168		0,31	
8	– 5, т	097100	168		1,19	
9	– 6, т	097100	168		0,37	
10	– 8, т	097100	168		0,22	
11	– 10, т	097100	168		0,12	
12	– 12, т	097100	168		0,07	
13	– 20, т	097100	168		0,02	
14	∠ 50×50×5, т	093200	168		0,04	
15	∠ 63×63×6, т	093200	168		0,01	
16	∠ 70×70×6, т	093200	168		0,17	
17	∠ 160×100×9, т	093200	168		0,64	
18	∠ 100×63×7, т	093200	168		0,05	
19	∠ 75×50×5, т	093200	168		0,02	
20	∠ 50×32×4, т	093200	168		0,09	
21	∠ 32×20×4, т	093200	168		0,02	
22	∠ 56×36×4, т	093200	168		0,03	
23	[8, т	092500	168		0,43	
24	[12, т	092500	168		0,16	
25	[16, т	092500	168		0,16	

Привязан:

Инв. №

Изм	Лист	№ докум.	Подп.	Дата

ТП А-II-600-301.85, А-III-600-301.85, А-IV-600-301.85 - КЖ ВМ

Лист 2

20785-02 44

Альбом II

№ строки	Наименование материала и единица измерения	Код Материала	Ед. изм.	Количество Тип	Инд.	Всего
1	[30, т	092500	168		0,20	
2	[140×80×5, т	092500	168		0,30	
3	[206×75×6, т	092500	168		0,45	
4	[250×120×7, т	092500	168		0,04	
5	I 16	092500	168		1,28	
6	трубы стальные горячедеформированные гладкие (кроме нарезных):					
7	м	131000	006		89,5	
8	т	131000	168		2,33	
9	Итого стали, приведенной					
10	к стали класса AI, т		168		76,24	
11	То же, к стали класса C38/23, т		168		8,72	
12	Всего стали, приведенной					
13	к классам AI, C38/23, т		168		84,95	
14	Цемент	573000				
15	портландцемент в натуральной массе, т	573110	168		202,95	
16	м 300, т	573111	168		1,14	
17	м 400, т	573112	168		201,81	
18	Цемент, приведенный к мар-					
19	ке М400 (всего), т		168		202,84	
20	Расход пиломатериалов в					
21	круглом лесе, м³		113		102,0	
22	Щебень, м³	571110	113		536,16	
23	Песок строительный					
24	природный, м³	571140	113		402,12	

Взам. инв. №

Подп. и дата

Инв. № подл.

Привязан

Инв. №

Изм	Лист	№ докум.	Подп	Дата

ТП А-II-600-301.85, А-III-600-301.85, А-IV-600-301.85 - КЖ ВМ

Лист 3

Типовой проект А-III-600-301.85

сухие грунты

Склад материалов и оборудования отдельно стоящий, заглубленный

Альбом II

Ведомость потребности в материалах на изготовление сборных железобетонных конструкций

Привязан	
ТП А-II-600-301.85 А-III-600-301.85 А-IV-600-301.85 -КЖВМ	
Инв. №	

Альбом II

№ строки	Наименование материала и единица измерения	Код Материала	Код Ед. изм.	Количество Тип	Количество Инд.	Количество Всего
1	Сортовой прокат обыкно-					
2	венного качества	093000				
3	Сталь арматурная класса AI, т	093009	168	4,00		
4	в том числе ф6, т	093009	168	0,36		
5	ф8, т	093009	168	0,78		
6	ф10, т	093009	168	1,93		
7	ф12, т	093009	168	0,75		
8	ф16, т	093009	168	0,18		
9	Сталь арматурная класса AII, т	093003	168	0,53		
10	в том числе ф16, т	093003	168	0,08		
11	ф18, т	093003	168	0,10		
12	ф25, т	093003	168	0,35		
13	Сталь арматурная класса AIII, т	093004	168	26,86		
14	в том числе ф6, т	093004	168	0,46		
15	ф8, т	093004	168	0,53		
16	ф12, т	093004	168	2,59		
17	ф14, т	093004	168	4,89		
18	ф18, т	093004	168	0,57		
19	ф20, т	093004	168	12,43		
20	ф22, т	093004	168	0,92		

Взам. инв. №

Подп. и дата

Инв. № подл.

Привязан

Инв. №

ТП А-II-600-301.85 А-III-600-301.85 А-IV-600-301.85 -КЖВМ

Гл. инж.	Сатитов		06.84
Нач. отд.	Федотов		06.84
Н. контр.	Климов		06.84
Гл. спец.	Климов		06.84
Рук. гр.	Фугельзанг		06.84
Исполн.	Дружевский		06.84

Ведомость потребности в материалах на изготовление сборных железобетонных конструкций

Стадия	Лист	Листов
Р	3	3

Гипрокоммундортранс г. Москва

№ строки	Наименование материала и единица измерения	Код Материала	Код Ед. изм.	Количество Тип	Количество Инд.	Количество Всего
1	ф25, т	093004	168	4,17		
2	Проволока стальная низко-					
3	углеродистая обыкновенного					
4	качества для железобетона					
5	Вр-I, т	121400	168	0,56		
6	в том числе ф4, т	121400	168	0,55		
7	ф3, т	121400	168	0,01		
8	Проволока стальная низко-					
9	углеродистая периодического					
10	профиля В-I, т	121300	168	0,21		
11	в том числе, ф5, т	121300	168	0,21		
12	Итого стали стержневой					
13	арматурной в натураль-					
14	ном виде, т		168	31,86		
15	Сортовой прокат обыкновен-					
16	ного качества марки ВСт.3сп, т	093000	168	0,45		
17	Сталь толстолистовая рядо-					
18	вых марок (от 4мм) - Б, т	097100	168	0,39		
19	- 15, т	097100	168	0,02		
20	- 18, т	097100	168	0,04		
21	Итого стали, приведенной					
22	к стали класса AI, т		168	43,73		
23	То же, к стали класса С38/23, т		168	0,45		

Привязан:

Инв. №

Изм.	Лист	№ докум.	Подп.	Дата

ТП А-II-600-301.85 А-III-600-301.85 А-IV-600-301.85 -КЖВМ

Лист 2

Альбом II

№ строки	Наименование материала и единица измерения	Код Материала	Код Ед. изм.	Количество Тип	Количество Инд.	Количество Всего
1	Всего стали, приведенной					
2	к классам AI, С38/23, т		168	44,18		
3	Цемент	573000				
4	Портландцемент в натураль-					
5	ной массе, т	573110	168	62,26		
6	М400, т	573112	168	62,26		
7	Цемент приведенный к мар-					
8	ке М400 (всего), т		168	62,26		
9	Щебень, м³	571110	113	151,2		
10	Песок строительный					
11	природный, м³	571140	113	113,4		

Взам. инв. №

Подп. и дата

Инв. № подл.

Привязан

Инв. №

Изм.	Лист	№ докум.	Подп.	Дата

ТП А-II-600-301.85 А-III-600-301.85 А-IV-600-301.85 -КЖВМ

Лист 3

20-585-02 Ал

Типовой проект А-III-600-301.85

сухие грунты

Склад материалов и оборудования отдельно стоящий, заглубленный

Альбом II

Ведомость потребности в материалах на изготовление монолитных железобетонных конструкций

Привязан.

ТП А-II-600-301.85, А-III-600-301.85, А-IV-600-301.85 - КЖВМ

Инв. №

Альбом II

№ строки	Наименование материала и единица измерения	Код: Материал	Код: Ед. изм.	Количество: Тип	Количество: Инд.	Количество: Всего
1	Сортовой прокат обыкновен-					
2	ного качества	093000				
3	Сталь арматурная класса AI, т	093009	168		8,15	
4	В том числе ф6, т	093009	168		1,96	
5	ф8, т	093009	168		1,38	
6	ф10, т	093009	168		3,08	
7	ф12, т	093009	168		0,52	
8	ф14, т	093009	168		1,05	
9	ф16, т	093009	168		0,03	
10	ф20, т	093009	168		0,11	
11	ф25, т	093009	168		0,02	
12	Сталь арматурная класса AIII, т	093004	168		44,79	
13	В том числе ф6, т,	093004	168		0,73	
14	ф8, т	093004	168		2,90	
15	ф10, т	093004	168		2,04	
16	ф12, т	093004	168		11,34	
17	ф14, т	093004	168		1,24	
18	ф16, т	093004	168		1,82	
19	ф18, т	093004	168		1,17	
20	ф20, т	093004	168		0,98	

Взам. инв. №

Подп. и дата

Инв. № подл.

Привязан

ТП А-II-600-301.85, А-III-600-301.85, А-IV-600-301.85 КЖВМ

Гл. инжр.	Самитов		06.84
Нач. отд.	Федотов		06.84
Н. контр.	Климов		06.84
Гл. спец.	Климов		06.84
Рук. гр.	Фугельзанг		06.84
Исполн.	Дручевский		06.84

Ведомость потребности в материалах на изготовление монолитных железобетонных конструкций.

Стадия	Лист	Листов
Р	4	3

Гипрокоммундортранс г. Москва

№ строки	Наименование материала и единица измерения	Код: Материала	Код: Ед. изм.	Количество: Тип	Количество: Инд.	Количество: Всего
1	ф22, т	093004	168		1,91	
2	ф25, т	093004	168		20,66	
3	Итого стали стержневой арматур-					
4	ной в натуральном виде, т		168		52,94	
5	сортовой прокат обыкновенного качества марки в ст 3 сп, т	093000	168		8,75	
6	Сталь толстолистовая рядовых					
7	марок (от 4 мм) - 4, т	097100	168		0,31	
8	- 5, т	097100	168		1,19	
9	- 6, т	097100	168		0,37	
10	- 8, т	097100	168		0,22	
11	- 10, т	097100	168		0,12	
12	- 12, т	097100	168		0,07	
13	- 20, т	097100	168		0,02	
14	∠ 50×50×5, т	093200	168		0,04	
15	∠ 63×63×6, т	093200	168		0,01	
16	∠ 70×70×6, т	093200	168		0,17	
17	∠ 160×100×9, т	093200	168		0,64	
18	∠ 100×63×7, т	093200	168		0,05	
19	∠ 75×50×5, т	093200	168		0,02	
20	∠ 56×36×4, т	093200	168		0,03	
21	∠ 50×32×4, т	093200	168		0,09	
22	∠ 32×20×4, т	093200	168		0,02	
23	[8, т	092500	168		0,43	
24	[12, т	092500	168		0,16	
25	[16, т	092500	168		0,16	

Привязан:

Инв. №

Изм	Лист	№ докум.	Подп.	Дата

ТП А-II-600-301.85, А-III-600-301.85, А-IV-600-301.85 - КЖВМ

Лист 2

20785-02 УБ

Альбом II

№ строки	Наименование материала и единица измерения	Код: Материала	Код: Ед. изм.	Количество: Тип	Количество: Инд.	Количество: Всего
1	[30, т	092500	168		0,20	
2	[140×80×5, т	092500	168		0,30	
3	[206×75×6, т	092500	168		0,48	
4	[250×120×7, т	092500	168		0,04	
5	I 16	092500	168		1,28	
6	трубы стальные горячедеформированные гладкие (кроме нарезных):					
7	м	131000	006		89,50	
8	т	131000	168		2,33	
9	Итого стали, приведенной к					
10	стали класса AI, т		168		72,2	
11	Тоже, к стали класса С38/23, т		168		8,75	
12	Всего стали, приведенной к					
13	классам AI, С38/23, т		168		80,95	
14	Цемент	573000				
15	портландцемент в натуральной массе, т	573110	168		173,95	
16	М300, т	573111	168		1,14	
17	М400, т	573112	168		172,81	
18	Цемент, приведенный к марке					
19	М400 (всего), т		168		173,84	
20	Расход пиломатериалов в					
21	круглом лесе, м³		113		86,0	
22	щебень, м³	571110	113		460,0	
23	Песок строительный					
24	природный, м³	571140	113		345,0	

Взам. инв. №

Подп. и дата

Инв. № подл.

Привязан

Инв. №

Изм	Лист	№ докум.	Подп	Дата

ТП А-II-600-301.85, А-III-600-301.85, А-IV-600-301.85 - КЖВМ

Лист 3

Типовой проект А-IV-600-301.85

сухие грунты

Склад материалов и оборудования отдельно стоящий, заглубленный

Альбом II

Ведомость потребности в материалах на изготовление сборных железобетонных конструкций

Привязан

ТП А-II-600-301.85 А-III-600-301.85 А-IV-600-301.85 -КЖВМ

Инв.№

Альбом II

№строки	Наименование материала и единица измерения	Код материала	Код Ед. изм.	Количество Тип	Количество Инд.	Количество Всего
1	Сортовой прокат обыкновен-					
2	ного качества	093000				
3	Сталь арматурная класса AI, т	093009	168	3.09		
4	в том числе ф6, т	093009	168	0,64		
5	ф8, т	093009	168	1,14		
6	ф10, т	093009	168	0,48		
7	ф12, т	093009	168	0,85		
8	ф16, т	093009	168	0,18		
9	Сталь арматурная класса AII, т	093003	168	0,53		
10	в том числе ф16, т	093003	168	0,08		
11	ф18, т	093003	168	0,10		
12	ф25, т	093003	168	0,35		
13	Сталь арматурная класса AIII, т	093004	168	15,94		
14	в том числе ф6, т	093004	168	0,66		
15	ф8, т	093004	168	0,67		
16	ф12, т	093004	168	4,24		
17	ф16, т	093004	168	7,11		
18	ф20, т	093004	168	2,20		
19	ф25, т	093004	168	1,06		

Взам.инв.№ | Подп. и дата | Инв.№подл.

Привязан

Инв.№

ТП А-II-600-301.85 А-III-600-301.85 А-IV-600-301.85 -КЖВМ

Гл.инжр.	Сапитов		06.84
Нач.отд.	Федотов		06.84
Н.контр.	Климов		06.84
Гл.спец.	Климов		06.84
Рук.гр.	Фугельзанг		06.84
Исполн.	Дручевский		06.84

Ведомость потребности в материалах на изготовление сборных железобетонных конструкций.

Стадия	Лист	Листов
Р	5	3

Гипрокоммундортранс г. Москва

№строки	Наименование материала и единица измерения	Код материала	Код Ед. изм.	Количество Тип	Количество Инд.	Количество Всего
1	Проволока стальная низкоуг-					
2	леродистая обыкновенного					
3	качества для железобетона					
4	Вр-I, т	121400	168	0,56		
5	в том числе ф4, т	121400	168	0,55		
6	ф3, т	121400	168	0,01		
7	Проволока стальная низко-					
8	углеродистая периодическо-					
9	го профиля В-I, т	121300	168	0,21		
10	в том числе ф5, т	121300	168	0,21		
11	Итого стали стержневой					
12	арматурной в натуральном					
13	виде, т		168	20,33		
14	Сортовой прокат обыкновен-					
15	ного качества марки Вст3сп, т	093000	168	0,43		
16	Сталь толстолистовая рядовых					
17	марок (от 4 мм) - 6, т	097100	168	0,39		
18	-14, т	097100	168	0,01		
19	-16, т	097100	168	0,03		
20	Итого стали, приведенной					
21	к стали класса AI, т		168	27,63		
22	То же к стали класса С38/23, т		168	0,43		
23	Всего стали, приведенной					
24	к классам AI, С38/23, т		168	28,06		

Привязан:

Инв.№

Изм. | Лист | №докум. | Подпись | Дата

ТП А-II-600-301.85 А-III-600-301.85 А-IV-600-301.85 -КЖВМ

Лист 2

20785-07 ЧТ

Альбом II

№строки	Наименование материала и единица измерения	Код материала	Код Ед. изм.	Количество Тип	Количество Инд.	Количество Всего
1	Цемент	573000				
2	Портландцемент в натураль-					
3	ной массе, т	573110	168	62,26		
4	М400, т	573112	168	62,26		
5	Цемент приведенный к марке					
6	М400 (всего), т		168	62,26		
7	Щебень, м³	571110	113	151,2		
8	Песок строительный					
9	природный, м³	571140	113	113,4		

Взам.инв.№ | Подп. и дата | Инв.№подл.

Привязан

Инв.№

Изм. | Лист | №докум. | Подпись | Дата

ТП А-II-600-301.85 А-III-600-301.85 А-IV-600-301.85 -КЖВМ

Лист 3

Типовой проект А-IV-600-301.85

сухие грунты

Склад материалов и оборудования отдельно стоящий, заглубленный

Альбом II

Ведомость потребности в материалах на изготовление монолитных железобетонных конструкций

Привязан

ТП А-II-600-301.85 А-III-600-301.85 А-IV-600-301.85 -КЖВМ

Инв.№

Альбом II

№строки	Наименование материала и единица измерения	Код материала	Код Ед. изм.	Количество Тип	Количество Инд.	Количество Всего
1	Сортовой прокат обыкновенного					
2	качества	093000				
3	Сталь арматурная класса AI, т	093009	168		8,67	
4	в том числе ф 6, т	093009	168		2,01	
5	ф 8, т	093009	168		1,29	
6	ф 10, т	093009	168		5,00	
7	ф 12, т	093009	168		0,22	
8	ф 16, т	093009	168		0,02	
9	ф 20, т	093009	168		0,11	
10	ф 25, т	093009	168		0,02	
11	Сталь арматурная класса AIII, т	093004	168		34,58	
12	в том числе ф 6, т	093004	168		0,71	
13	ф 8, т	093004	168		2,46	
14	ф 10, т	093004	168		2,53	
15	ф 12, т	093004	168		10,04	
16	ф 14, т	093004	168		1,82	
17	ф 16, т	093004	168		1,49	
18	ф 18, т	093004	168		3,35	
19	ф 20, т	093004	168		2,66	
20	ф 22, т	093004	168		6,9	

Взам.инв. | Подп. и дата | Инв.№подл.

Привязан

ТП А-II-600-301.85 А-III-600-301.85 А-IV-600-301.85 -КЖВМ

Гл.инж.пр.	Самитов		05.84	Ведомость потребности в материалах на изготовление монолитных железобетонных конструкций.
Нач.отд.	Федотов		05.84	
Н.контр.	Клитов		05.84	
Гл.спец.	Клитов		05.84	
Рук.гр.	Фугельзанг		05.84	
Исполн.	Дручевский		05.84	

Стадия	Лист	Листов
Р	6	3

Гипроагротрансстрой г. Москва

Альбом II

№строки	Наименование материала и единица измерения	Код материала	Код Ед. изм.	Количество Тип	Количество Инд.	Количество Всего
1	ф 25, т	093004	168		2,62	
2	Итого стали стержневой арма-					
3	турной в натуральном виде, т		168		43,25	
4	Сортовой прокат обыкновенного					
5	качества марки Вст3сп, т	093000	168		8,75	
6	Сталь толстолистовая рядовых					
7	марок (от 4 мм) - 4, т	097100	168		0,31	
8	- 5, т	097100	168		1,19	
9	- 6, т	097100	168		0,37	
10	- 8, т	097100	168		0,22	
11	- 10, т	097100	168		0,12	
12	- 12, т	097100	168		0,07	
13	- 20, т	097100	168		0,02	
14	∠ 50×50×5, т	093200	168		0,04	
15	∠ 63×63×6, т	093200	168		0,01	
16	∠ 70×70×6, т	093200	168		0,17	
17	∠ 160×100×9, т	093200	168		0,64	
18	∠ 100×63×7, т	093200	168		0,05	
19	∠ 75×50×5, т	093200	168		0,02	
20	∠ 56×36×4, т	093200	168		0,03	
21	∠ 50×32×4, т	093200	168		0,09	
22	∠ 32×20×4, т	093200	168		0,02	
23	[8, т	092500	168		0,43	
24	[12, т	092500	168		0,16	
25	[16, т	092500	168		0,16	

Привязан:

Инв.№

Изм. Лист Ндокум. Подпись Дата

ТП А-II-600-301.85 А-III-600-301.85 А-IV-600-301.85 -КЖВМ

Лист 2

Альбом II

№строки	Наименование материала и единица измерения	Код материала	Код Ед. изм.	Количество Тип	Количество Инд.	Количество Всего
1	С 30, т	092500	168		0,20	
2	С 140×80×5, т	092500	168		0,30	
3	С 206×75×6, т	092500	168		0,48	
4	С 250×120×7, т	092500	168		0,04	
5	I 16	092500	168		1,28	
6	Трубы стальные водогазопроводные обыкновенные (кроме чугунных):					
7	т	131000	006		89,50	
8	т	131000	168		2,33	
9	Итого стали, приведенной					
10	к стали класса AI, т		168		58,12	
11	То же, к стали класса С38/23, т		168		8,75	
12	Всего стали, приведенной к					
13	классам AI, С38/23, т		168		66,87	
14	Цемент	573000				
15	портландцемент в натураль-	573110	168		153,14	
16	ной массе, т М300, т	573111	168		1,14	
17	М400, т	573112	168		152,0	
18	Цемент, приведенный к марке					
19	М400 (всего), т		168		153,03	
20	Расход пиломатериалов в					
21	круглом лесе, м³		113		83,00	
22	Щебень, м³	571110	113		407,10	
23	Песок строительный					
24	природный, м³	571140			305,30	

Взам.инв. | Подп. и дата | Инв.№подл.

Привязан

Инв.№

Изм. Лист Ндокум. Подпись Дата

ТП А-II-600-301.85 А-III-600-301.85 А-IV-600-301.85 -КЖВМ

Лист 3

gost.e-ecolog.ru