Типовой проект
А - II - 450 - 320.86
А - III - 450 - 320.86
А - IV - 450 - 320.86

Производственное здание вспомогательного назначения отдельно стоящее заглубленное

Альбом III

Строительные изделия.

gost.e-ecolog.ru

ЦЕНТРАЛЬНЫЙ ИНСТИТУТ ТИПОВОГО ПРОЕКТИРОВАНИЯ
ГОССТРОЯ СССР

Москва. А-445. Смольная ул. 22

Сдано в печать IX 198Х года

Заказ № 11430 Тираж 220 экз

Типовой проект
А-II-450-320.86
А-III-450-320.86
А-IV-450-320.86

Производственное здание вспомогательного назначения отдельно стоящее заглубленное

Альбом III

Строительные изделия.

Главный инженер института А.С. Рождественский
Главный инженер проекта Ю.Н. Васильев

Обозначение	Наименование	Стр.	Примеч.
00. 00. 00 ТТ	Технические требования	5	
01. 00. 00	Каркас плоский (КР-1, КР-2, КР4... КР6, КР8... КР13, КР15... КР18) Спецификация.	6	
01. 00. 00 СБ	Каркас плоский (КР1... КР2, КР4... КР6, КР8... КР13, КР15... КР18) Сборочный чертеж.	8	
02. 00. 00	Каркас плоский (КР3, КР7, КР14, КР21) Спецификация.	9	
02. 00. 00 СБ	Каркас плоский (КР3, КР7, КР14, КР21) Сборочный чертеж.	9	
03. 00. 00	Каркас плоский (КР19, КР20, КР22... КР28, КР35... КР37, КР58... КР60, КР64) Спецификация.	10	
03. 00. 00 СБ	Каркас плоский (КР19, КР20, КР22... КР28, КР35... КР37, КР58... КР60, КР64) Сборочный чертеж.	12	
04. 00. 00	Каркас плоский (КР29... КР34) Спецификация.	13	
04. 00. 00 СБ	Каркас плоский (КР29... КР34, КР61... КР63) Сборочный чертеж.	15	
05. 00. 00	Каркас плоский (КР38... КР43, КР50... КР53, КР65... КР67) Спецификация.	16	
05. 00. 00 СБ	Каркас плоский (КР38... КР43, КР50... КР53, КР65... КР67) Сборочный чертеж.	18	
06. 00. 00	Каркас плоский (КР44... КР46) Спецификация.	19	
06. 00. 00 СБ	Каркас плоский (КР44.... КР46) Сборочный чертеж.	20	
07. 00. 00	Каркас пространственный (пк1... пк9) Спецификация.	21	
07. 00. 00 СБ	Каркас пространственный (пк1... пк9) Сборочный чертеж.	22	
09. 00. 00 СБ	Каркас плоский КР54 Сборочный чертеж.	23	
08. 00. 00	Каркас плоский (КР47... КР49, КР55... КР57) Спецификация	23	
08. 00. 00 СБ	Каркас плоский (КР47... КР49, КР55... КР57) Сборочный чертеж.	24	
10. 00. 00	Каркас плоский (КР68... КР73) Спецификация.	25	
10. 00. 00 СБ	Каркас плоский (КР68... КР73) Сборочный чертеж	26	
11. 00. 00	Каркас плоский (КР74... КР79) Спецификация.	26	
11. 00. 00 СБ	Каркас плоский (КР74... КР79) Сборочный чертеж	27	
12. 00. 00	Каркас плоский (КР80... КР91) Спецификация.	28	
12. 00. 00 СБ	Каркас плоский (КР80... КР91) Сборочный чертеж	29	
13. 00. 00 СБ	Изделие закладное (КПК 5.01)	30	

Обозначение	Наименование	Стр.	Примечание
	Сборочный чертеж.		
13.01.00 СБ	Фланец. Сборочный чертеж.	30	
14.00.00 СБ	Изделие закладное КПК 3.01;	31	
	КПК 3.02. Сборочный чертеж.		
15.00.00 СБ	Изделие закладное КПК 15.01	31	
	Сборочный чертеж.		
16.00.00	Изделие закладное КПК 5.02;	32	
	КПК 5.03; КПК 5.04; КПК 5.05.		
	Спецификация.		
16.00.00 СБ	Изделие закладное КПК 5.02;	32	
	КПК 5.03; КПК 5.04; КПК 5.05.		
	Сборочный чертеж.		
17.00.00	Изделие закладное КПК 17.01;	33	
	КПК 17.02. Спецификация		
17.00.00 СБ	Изделие закладное КПК 17.01,	33	
	КПК 17.02. Сборочный чертеж		
18.00.00 СБ	Изделие закладное КПК 19.01.	34	
	Сборочный чертеж.		
19.00.00 СБ	Изделие закладное КПК 3.01	34	
	Сборочный чертеж.		
20.00.00	Изделие закладное КПК 4.01;	35	
	КПК 4.02. Спецификация.		
20.00.00 СБ	Изделие закладное КПК 4.01;	35	
	КПК 4.02. Сборочный чертеж.		
21.00.00	Пластина. Сборочный	36	
	чертеж.		
22.00.00	Патрубок Сборочный	36	
	чертеж.		
23.00.00	Фланец. Сборочный чертеж.	37	
24.00.00	Ограничитель. Сборочный	37	
	чертеж.		
25.00.00	Ограничитель. Сборочный	38	
	чертеж.		
26.00.00	Пластина. Сборочный	38	
	чертеж.		
27.00.00	Патрубок. Сборочный	39	
	чертеж.		
28.00.00	Пластина. Сборочный	39	
	чертеж.		
29.00.00	Ограничитель. Сборочный	40	
	чертеж.		
30.00.00 СБ	Закладная деталь ЗД-1	40	
	Сборочный чертеж.		
31.00.00 СБ	Закладная деталь ЗД-2	41	
	Сборочный чертеж.		
32.00.00 СБ	Закладная деталь ЗД-3	41	
	Сборочный чертеж		
33.00.00 СБ	Закладная деталь ЗД-4.	42	
	Сборочный чертеж.		
34.00.00 СБ	Крышка КР-1. Сборочный	42	
	чертеж.		
35.00.00 СБ	Закладная рамка ЗР-1	43	
	Сборочный чертеж		
36.00.00 СБ	Закладная рамка ЗР-2.	43	
	Сборочный чертеж		
37.00.00	Закладная рамка ЗР-3.	44	
	Спецификация.		
37.00.00 СБ	Закладная рамка ЗР-3.	44	
	Сборочный чертеж.		
38.00.00 СБ	Закладная рамка ЗР-4	45	
	Сборочный чертеж		
39.00.00	Стеновые панели ПС1-9 и 1;	46	

Обозначение	Наименование	Стр.	Примечание
	ПС1-7и1; ПС1-8и1; Спецификация		
39.00.00СБ	Стеновые панели ПС1-9и1;	46	
	ПС1-7и1; ПС1-8и1. Сборочный чертеж.		
40.00.00	Стеновые панели ПС1-9и2;	47	
	ПС1-7и2; ПС1-8и2. Спецификация.		
40.00.00СБ	Стеновые панели ПС1-9и2;	47	
	ПС1-7и2; ПС1-8и2. Сборочный чертеж.		
41.00.00	Стеновые панели ПС1-9и3;	48	
	ПС1-7и3; ПС1-8и3. Спецификация.		
41.00.00СБ	Стеновые панели ПС1-9и3;	48	
	ПС1-7и3; ПС1-8и3. Сборочный чертеж.		
42.00.00СБ	Плита перекрытия ПБ-15Би1.	49	
	Сборочный чертеж		
43.00.00СБ	Плита перекрытия ПБ-15Би2.	50	
	Сборочный чертеж.		
44.00.00	Анкера А1; А2; А3	51	
45.00.00	Компенсатор КМ-1	51	
47.00.00	Каркасы пространственные	52	
	ПК-10... ПК12. Спецификация.		
47.00.00 СБ	Каркасы пространственные	53	
	ПК-10... ПК12. Сборочный чертеж		
48.00.00	Каркасы плоские КР92... КР94.	54	
	Спецификация.		
48.00.00 СБ	Каркасы плоские КР92... КР94.	54	
	Сборочный чертеж.		
46.00.00 СБ	Закладная рамка ЗР-5.	55	
	Сборочный чертеж.		
49.00.00 СБ	Изделие закладное КПК1.01;	55	
	КПК1.02. Сборочный чертеж.		
50.00.00 СБ	Изделие закладное КПК13.01	56	
	Сборочный чертеж.		
51.00.00	Фланец. Сборочный чертеж.	56	
52.00.00	Прижим. Сборочный чертеж.	57	
53.00.00	Фланец. Сборочный чертеж.	57	
54.00.00	Прижим. Сборочный чертеж.	58	
55.00.00	Закладная рамка ЗР-5. Спецификация	58	
55.00.00 СБ	Закладная рамка ЗР-5. Сборочный чертеж.	59	

Технические требования

Настоящий альбом содержит 2 раздела:

1. Арматурные и закладные изделия для конструкций основного комплекта КЖ.

2. Чертежи сборных железобетонных стеновых панелей и плит покрытия. Изготовление, приемка, транспортировка и складирование панелей и плит осуществляется по сериям У-01-01/80 вып. 1 и 3.006.1-2/82 вып. 1-2 соответственно.

Изготовление, приемка, паспортизация, транспортирование и складирование плоских и пространственных каркасов должны выполняться в соответствии с требованиями СНиП II-21-75 „Бетонные и железобетонные конструкции"; СНиП III-15-76 „Бетонные и железобетонные конструкции монолитные"; ГОСТ 10922-75 „Арматура и закладные детали сварные для железобетонных конструкций. Технические требования и методы испытаний"; СН 393-78 „Инструкция по сборке соединений арматуры и закладных деталей железобетонных конструкций.

Каркасы изготавляются с применением контактной электросварки.

В нахлестках продольных стержней предусмотрена электродуговая сварка с применением электродов типа Э-42, ГОСТ 9467-75. Для арматурных изделий принята сталь класса A III и AI по ГОСТ 5781-82, марок 35ГС, Ст3 пс3.

Для закладных деталей принята сталь по ГОСТ 380-71* класса С 38/23, марки ВСт3 кп 2, ВСт3 сп, ВСт2 сп.

Пространственная жесткость каркасов обеспечивается установкой раскосов на 300-400 мм от опор равномерно по всей длине каркаса.

Каркасы транспортируются и монтируются с применением траверс и распорок.

Остаточные деформации в изделиях не допускаются. Пространственные каркасы складируются по высоте на подкладках не более 4 рядов, при высоте штабеля не более 2.0 м.

Закладные детали изготавливаются согласно требованиям СНиП II-21-75 „Бетонные и железобетонные конструкции". Закладные детали марок „КПК" изготовляются согласно требований серии 03.005-5 „Конструкции ввода и пропуска коммуникаций в убежищах гражданской обороны."

Н.контр.	Сидаева		т.п. А-II; III; IV - 450-320.86 00.00.00	
Гл.инж.пр.	Васильев			
Нач.отд.	Овинаков			
Гл.спец.	Кореневский		Технические требования.	Стадия: — Лист: — Листов: 1
Рук.гр.	Васильева			
Ст.инж.	Муратова			Гипропроттранссстрой
Инжен.	Сосова			

Формат	Зона	Поз.	Обозначение	Наименование	Количество на исполнение															Примеч.
					—	01	02	03	04	05	06	07	08	09	10	11	13	14	12		
				Документация																
А3			00.00.00	Технические требования																
А3			01.00.00 СБ	Сборочный чертеж																
				Детали																
БЧ		1	01.01.00	ф20 А III ГОСТ 5781-82 ℓ=4500	1															11,1 кг
			01.02.00	» ℓ=3970						1										9,8 кг
			01.03.00	ф18 А III » ℓ=4500							1									9,0 кг
			01.04.00	ф18 А III » ℓ=4070												1			1	8,1 кг
			01.05.00	ф14 А III » ℓ=4670			1													5,6 кг
			01.06.00	ℓ=4570														1		5,5 кг
			01.07.00	ℓ=3970									1							4,8 кг
			01.08.00	ф12 А III » ℓ=3470		1														3,1 кг
			01.09.00	ℓ=3350					1											3,0 кг
			01.10.00	ф10 А III » ℓ=2930				1												1,8 кг
			01.11.00	ℓ=3410								1								2,1 кг
			01.12.00	ℓ=3370													1			2,1 кг
			01.13.00	ℓ=3350										1	1					2,1 кг
БЧ		2	01.14.00	ф18 А III » ℓ=2550					1											5,1 кг
			01.15.00	ф16 А III » ℓ=2550										1	1					4,0 кг

Н.контр	Силаева	
Гл.инж.пр	Васильев	
Нач.отд	Одинаков	
Гл.спец	Кореневский	
Рук.груп	Васильева	
Ст.инж.	Петрова	
Инжен.	Сосова	

т.п. А-II, III, IV-450-320.86 01.00.00

Каркас плоский (КР-1... КР-2, КР-4... КР-6), (КР-8... КР-13, КР-15... КР-18)
Спецификация.

Стадия	Лист	Листов
	1	2

Гипропромтрансстрой

Формат	Зона	Поз.	Обозначение	Наименование	Количество на исполнение —	01	02	03	04	05	06	07	08	09	10	11	13	14	12	Примеч.
			01.16.00	ф 10 А III ℓ = 2130				1												1,3 кг
			01.17.00	ℓ = 3770														1		2,3 кг
			01.18.00	ф 12 А III » ℓ = 2670		1														2,4 кг
			01.19.00	ф 10 А III » ℓ = 3270												1				2,0 кг
			01.20.00	ф 10 А III » ℓ = 3700	1						1									2,3 кг
			01.21.00	ℓ = 2610								1								1,6 кг
			01.22.00	ℓ = 2570													1			1,6 кг
			01.23.00	ℓ = 3170						1										1,96 кг
			01.24.00	ф 10 А III » ℓ = 3870			1													2,4 кг
			01.25.00	ℓ = 3820									1							2,4 кг
64		3	01.26.00	ф 8 А I » ℓ = 470					13						13					0,2 кг
			01.27.00	ф 6 А I » ℓ = 270				12				14		12						0,17 кг
			01.28.00	ℓ = 470	20		25			16	20		25			16		25	16	0,1 кг
			01.29.00	ℓ = 320		14														0,07 кг
			01.30.00	ℓ = 220													13			0,05 кг

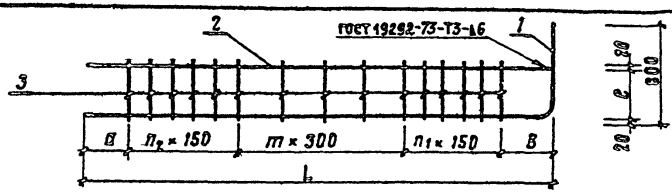

Обозначение	Марка	L мм	a мм	в мм	e мм	n_1	n_2	m		Масса кг
01.00.00-00	КР-1	3700	130	120	430	7	8	4		15,4
-01	КР-2	2670	570	150	280	13	—	—		6.5
-02	КР-4	3870	170	100	430	24	—	—		10.50
-03	КР-5	2130	115	65	230	5	4	2		5,14
-04	КР-6	2550	350	100	430	4	6	2		10.7
-05	КР-8	3170	320	—	430	7	4	4		13,4
-06	КР-9	3700	130	120	430	7	8	4		13,3
-07	КР-10	2610	570	90	230	13	—	—		6.1
-08	КР-11	3820	120	100	430	24	—	—		9,7
-09	КР-12	2550	350	100	430	4	6	2		8,14
-11	КР-15	3270	300	120	430	7	4	4		11.7
-13	КР-17	2570	570	200	180	12	—	—		4,35
-14	КР-18	3770	70	100	430	24	—	—		10,30
-10	КР-13	2550	350	100	430	4	6	2		8,7
-12	КР-16	3270	350	160	430	6	5	4		11,7

Гл. инж. тр.	Васильев		
Н. контр.	Силаева		
Нач. отд.	Одинков		
Гл. спец.	Кареневекая		
Рук. гр.	Васильева		
Ст. инж.	Петрова		
Инжен.	Сосова		

тп. п. А-II; III; IV-450-320.86 01.00.00СБ

Каркас плоский (КР-1...КР-2 КР-4...КР-6, КР-8...КР-13, КР-15...КР-18)

Сборочный чертеж

Стадия	Масса	Масштаб
	см. табл.	
Лист	Листов 1	

Гипропромтранссстрой

Формат	Зона	Поз.	Обозначение	Наименование	Количество на исполнение 01	02	03	Примечание
				Документация				
А3			00.00.00	Технические требования				
А4			02.00.00 СБ	Сборочный чертеж				
				Детали				
Б4		1	02.01.00	ф14 А III ГОСТ 5781-82; ℓ=2010		1		2,4 кг
			02.02.00	ℓ=2070		1		2,5 кг
			02.03.00	ф12 А III » ℓ=1130	1			1,0 кг
			02.04.00	ф10 А III » ℓ=2110		1		1,3 кг
Б4		2	02.05.00	ф10 А I » ℓ=2010		1		1,2 кг
			02.06.00	» ℓ=2070		1		1,3 кг
			02.04.00	ℓ=2110		1		1,3 кг
			02.03.00	ф12 А III » ℓ=1130	1			1,0 кг
Б4		3	02.07.00	ф6 А I » ℓ=470	9	14	14	14	0,1 кг

Н.контр.	Силаева	
Гл.инж.пр	Васильев	
Нач.отд.	Одинокова	
Гл.спец.	Кореневский	
Рук.груп.	Васильева	
Ст.инж.	Петрова	
Инженер	Сосова	

Т.П. А-II, III, IV-450-320.86 02.00.00

Каркас плоский (кр-3, кр-7, кр-14, кр-21) Спецификация

Стадия	Лист	Листов
		1

Гипропромтрансстрой

Инв.№ подл. | Подпись и дата | Взам.инв.№

Альбом III

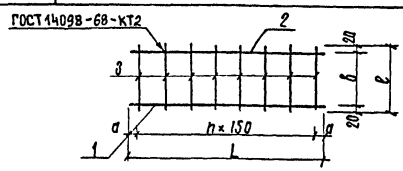

Обозначение	Марка	L мм	a мм	b мм	ℓ мм	h	Масса кг
02.00.00 -00	кр-3	1130	65	430	470	8	2,9
-01	кр-7	2010	30	430	470	13	5,0
-02	кр-14	2070	60	430	470	13	5,2
03	кр-21	2110	80	430	470	13	4,0

Н.контр	Силаева	
Гл.инж.пр	Васильев	
Нач.отд.	Одинокова	
Гл.спец	Кореневский	
Рук.груп.	Васильева	
Ст.инж.	Петрова	
Инженер	Сосова	

Т.П. А-II, III, IV-450-320.86 02.00.00 СБ

Каркас плоский (кр-3, кр-7, кр-14, кр-21) Сборочный чертеж

Стадия	Масса	Масштаб
	см. табл.	
Лист	Листов 1	

Гипропромтрансстрой

21296-01 10

Формат	Зона	Поз.	Обозначение	Наименование	Кол-во на исполнение 01	02	03	04	05	06	07	08	09	10	11	12	13	14	15	16	17	18	Примечание
				Документация																			
А4			00.00.00	Технические требования																			
А3			03.00.00СБ	Сборочный чертеж																			
				Детали																			
Б4		1	03.01.00	ф20 А-III ГОСТ 5781-82; ℓ=3470		1							1										8,6 кг
			03.02.00	ℓ=1250																1			3,1 кг
			03.03.00	ф18 А-III " ℓ=3370				1						1									6,7 кг
			03.04.00	ℓ=1150																	1		2,3 кг
			03.05.00	ф14 А-III " ℓ=3490												1							4,2 кг
			03.06.00	ф16 А-III " ℓ=3330							1				1								5,9 кг
			03.07.00	ℓ=1110																		1	1,75 кг
			03.08.00	ф12 А-III " ℓ=3390													1						3,0 кг
			03.09.00	ℓ=3350														1					3,0 кг
			03.10.00	" ℓ=2720	1																		2,4 кг
			03.11.00	ℓ=2670			1																2,4 кг
			03.12.00	ф10 А-III ℓ=2620																			1,6 кг
			03.13.00	ℓ=2320															1				1,4 кг
Б4		2	03.01.00	ф20 А-III " ℓ=3470		1																	8,6 кг
			03.02.00	ℓ=1250																1			3,1 кг
			03.03.00	ф18 А-III " ℓ=3370				1															6,7 кг
			03.04.00	ℓ=1150																	1		2,3 кг

Н.контр.	Силаева		Т.П. А-II, III, IУ-450-320.86 03.00.00
Гл.инж.пр	Васильев		
Нач.отд	Одинцов		Каркас плоский (кр 19, кр 20, кр 22... кр 28, кр 35... кр 37, кр-58...кр-60, кр-64) Спецификация
Гл.спец	Кореневский		
Рук.гр	Васильева		
Ст.инж.	Муратова		
Инженер	Сосова		

Стадия	Лист	Листов
	1	2

Гипропромтранссстрой

Копировал: Трихаева 21296-04 11 формат

Формат	Зона	Поз.	Обозначение	Наименование	Кол. на исполнение 01	02	03	04	05	06	07	08	09	10	11	12	13	14	15	16	17	18	Примечание
			03.05.00	ф14АIII ℓ=3490												1							4,2 кг
				ф16АIII »																			
			03.06.00	ℓ=3330							1												5,3 кг
			03.07.00	ℓ=1110																		1	1,75 кг
			03.08.00	ф12АIII » ℓ=3390													1						3,8 кг
			03.09.00	ℓ=3350														1					3,8 кг
			03.10.00	» ℓ=2720	1																		2,4 кг
			03.11.00	ℓ=2670			1																2,4 кг
			03.12.00	ф10АIII » ℓ=2620						1													1,6 кг
			03.14.00	ℓ=3470									1										2,1 кг
			03.15.00	ℓ=3370										1									2,1 кг
			03.16.00	ℓ=3330											1								2,0 кг
			03.13.00	ℓ=2320															1				1,4 кг
64		3		10АI »																			
			03.17.00	ℓ=370									15	15	15								0,23 кг
			03.18.00	ф8АI » ℓ=320	15																		0,13 кг
			03.19.00	ℓ=270			15																0,11 кг
			03.20.00	ℓ=370												16	16	16					0,15 кг
			03.21.00	ℓ=570		15			15			15								6	6	6	0,22 кг
			03.22.00	ф6АI ℓ=220						15													0,05 кг
			03.23.00	ℓ=370															16				0,08 кг

Изм. Лист N докум. Подпись Дата

Т.п. А-II, III, IУ-450-320.86 03.00.00

Лист 2

Копировал: Трихаева 21296-04 12 формат

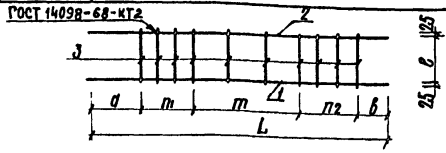

Обозначение	Марка	L мм	c мм	d мм	n_1	n_2	m	б мм	Масса кг
03.00.00 -00	кр 23	2720	270	85	5	6	3	85	6,75
-01	кр 19	3470	520	50	5	4	5	570	20,5
03	кр 24	2670	220	60	5	6	3	60	6,45
04	кр 20	3370	520	50	5	4	5	470	16,7

		Т.П.А-II, III, IV-450-320.86	03.00.00 СБ
Гл.инж.пр	Васильев	Каркас плоский (кр 19, кр 20, кр 22... кр 28, кр 35... кр 37, кр-58... кр-60, кр 64) Сборочный чертеж	Стадия: — Масса: см. табл. Масштаб: —
Нач.отд	Одинцов		
Гл.спец	Кореневский		Лист 1 Листов 2
Рук.груп	Васильева		
Ст.инж.	Муратова		Гипропромтрансстрой
Инженер	Сосова		

Альбом III

Обозначение	Марка	L мм	c мм	d мм	n_1	n_2	m	б мм	Масса кг
06	кр 25	2620	170	35	5	6	3	35	3.95
07	кр 22	3330	520	50	5	4	5	430	13.9
09	кр 26	3470	320	70	5	4	5	550	14.15
10	кр 27	3370	320	70	5	4	5	450	12.25
11	кр 28	3330	320	70	5	4	5	410	10.75
12	кр 58	3490	340	560	6	4	5	80	10.8
13	кр 59	3390	340	460	6	4	5	80	8.4
14	кр 60	3350	340	420	6	4	5	80	8.4
15	кр 64	2320	330	35	15	—	—	35	4.1
16	кр 35	1250	50	20	5	—	—	480	7.52
17	кр 36	1150	50	20	5	—	—	380	5.92
18	кр 37	1110	50	20	5	—	—	340	4.82

Инв.№подл. | Подпись и дата | Взамен инв.№

21296-04 13

Изм.	Лист	№ докум.	Подпись	Дата	Т.П А-II, III, IV-450-320.86 03.00.00 СБ	Лист 2

Формат	Зона	Поз.	Обозначение	Наименование	Количество на исполнение															Примеч.
						01	02	03	04	05	06	07	08							
				Документация																
А3			00.00.00	Технические требования	×	×	×	×	×	×	×	×	×							
А3			04.00.00СБ	Сборочный чертеж	×	×	×	×	×	×	×	×	×							
				Детали																
Б4		1	04.01.00	ф20 А III ГОСТ 5781-82; ℓ=2950	1															7,3 кг
			04.02.00	ℓ=3000				1												7,4 кг
			04.03.00	ℓ=775							1									1,9 кг
			04.04.00	ф18 А III " ℓ=2950		1	1													5,9 кг
			04.05.00	ℓ=3000					1											6,0 кг
			04.06.00	ф16 А III ℓ=3000						1										4,7 кг
			04.07.00	ℓ=775								1	1							1,5 кг
Б4		2	04.08.00	ф20 А III " ℓ=900	1						1									2,2 кг
			04.09.00	ℓ=1350				1												3,3 кг
			04.10.00	ф18 А III " ℓ=775		1														1,6 кг
			04.11.00	ℓ=760			1						1							1,2 кг
			04.12.00	ℓ=1350					1											2,7 кг
			04.13.00	ф16 А III ℓ=1350						1										2,1 кг
			04.14.00	ф18 А III ℓ=800								1								1,6 кг
Б4		3	04.15.00	ф10 А III " ℓ=3470	1															2,1 кг
			04.16.00	ℓ=3370		1														2,1 кг
			04.17.00	ℓ=3330			1													2,0 кг
			04.18.00	ф20 А III ℓ=3920				1												9,7 кг
			04.19.00	ф18 А III ℓ=3820					1											7,6 кг

Н.контр.	Силаева	
Гл.инж.пр.	Васильев	
Начотд.	Одинаков	
Гл.спец.	Коленевский	
Вед.груп.	Васильева	
Гр.инж.	Муратова	
Инженер	Сосова	

Т.п. А-II, III, IV-450-320.86 04.00.00

Каркас плоский (кр 29... кр 34)

Спецификация

Стадия	Лист	Листов
	1	2

Гипропромтранспстрой

Копировал: Грихаева 21296-04 14 формат

Формат	Зона	Поз.	Обозначение	Наименование	Количество на исполнение 01	02	03	04	05	06	07	08	Примеч.
			04.20.00	ф16 А III ℓ=3820					1				6,0 кг
			04.21.00	ф10 А III ℓ=1250						1			0,8 кг
			04.22.00	ℓ=1150							1		0,7 кг
			04.23.00	ℓ=1110								1	0,7 кг
БЧ		4	04.24.00	ф10 А I „ ℓ=470	13			16		2			0,3 кг
			04.25.00	ф8 А I „ ℓ=470		13	13		16	16		2	2	0,2 кг
БЧ		5	04.26.00	ф10 А I ГОСТ 5781-82 ℓ=140	3			2			3			0,1 кг
			04.27.00	ф8 А I „ ℓ=140		3	3		2	2		3	3	0,05 кг

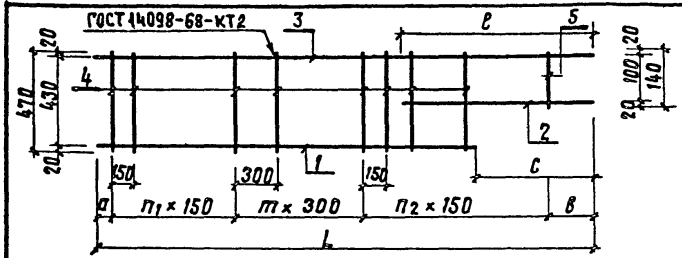

Обозначение	Марка	L мм	ℓ мм	a мм	в мм	n_1	n_2	m	c мм	Масса кг
04.00.00 -00	КР-29	3470	900	20	470	5	5	5	475	15,8
01	КР-30	3370	800	20	350	5	5	5	375	12,25
02	КР-31	3330	760	20	310	5	5	5	335	12,0
03	КР-61	3920	1350	20	450	5	8	5	920	25,4
04	КР-62	3820	1350	20	500	5	7	5	820	19,6
05	КР-63	3780	1350	20	480	5	7	5	780	16,1
06	КР-32	1250	900	20	480	—	5	—	475	5,8
07	КР-33	1150	800	20	380	—	5	—	375	4,35
08	КР-34	1110	760	20	340	—	5	—	335	4,0

Н.контр.	Силаева	
Гл.инж.п.	Васильев	
Нач.отд.	Одиноков	
Гл.спец.	Кореневский	
Рук.гр.	Васильева	
Ст.инж.	Муратова	
Инжен.	Сосова	

т.п. А-II, III, IV-450-320.86 04.00.00 СБ

Каркас плоский (КР-29... КР-34, КР-61... КР-63) сборочный чертеж

Стадия	Масса	Масшт.
	см. табл.	
Лист	Листов 1	

Гипропромтрансстрой

Формат	Зона	Поз.	Обозначение	Наименование	Кол. на исполнение 01	02	03	04	05	06	07	08	09	10	11	12	Примечан.
				Документация													
А3			00.00.00	Технические требования	×	×	×	×	×	×	×	×	×	×	×	×	
А4			05.00.00СБ	Сборочный чертеж	×	×	×	×	×	×	×	×	×	×	×	×	
				Детали													
Б4		1	05.01.00	ф20 А III, ГОСТ 5781-82, ℓ=4370	1												10,8 кг
			05.02.00	ф18 А III, ГОСТ 5781-82, ℓ=4370		1											8.7 кг
			05.03.00	ф14 А III, ГОСТ 5781-82, ℓ=2800										1			3,4 кг
			05.04.00	ℓ=3400			1										4,1 кг
			05.05.00	ℓ=2920							1						3.5 кг
			05.06.00	ф12 А III, ГОСТ 5781-82, ℓ=2800											1		2.5 кг
			05.07.00	ℓ=2820									1				2,6 кг
			05.08.00	ℓ=3370				1									3.0 кг
			05.09.00	ℓ=3320					1								2.9 кг
			05.10.00	ℓ=4370		1											3,9 кг
			05.11.00	ℓ=2870								1					2.6 кг
			05.12.00	ф10 А III, ГОСТ 5781-82, ℓ=2750						1							1.7 кг
			05.13.00	ℓ=2700												1	1.7 кг
Б4		2	05.14.00	ф20 А III, ГОСТ 5781-82, ℓ=3570	1												8.8 кг
			05.15.00	ф18 А III, ГОСТ 5781-82, ℓ=3570		1											7.1 кг
			05.16.00	ф14 А III, ГОСТ 5781-82, ℓ=2600			1										3.1 кг
			05.17.00	ℓ=2120							1						2.6 кг

Н.контр.	Силасева	
Гл.инж.пр.	Васильев	
Нач.отд.	Одинаков	
Гл.спец.	Кореневский	
Рук.гр.	Васильева	
Ст.инж.	Муратова	
Инженер	Сосова	

т.п. А-II, III, IV-450-320.86 05.00.00

Каркас плоский (КР 38... КР 43, КР-50... КР-53, КР-65... КР-67) Спецификация.

Стадия	Лист	Листов
	1	2

Гипропромтрансстрой

Формат	Зона	Поз.	Обозначение	Наименование	Кол. на исполнение 01	02	03	04	05	06	07	08	09	10	11	12	Примечание
			05.18.00	ф14 А III, ГОСТ 5781-82, ℓ=2000										1			2,4 кг
			05.19.00	ф12 А III, ГОСТ 5781-82, ℓ=2570				1									2,3 кг
			05.20.00	ℓ=2520					1								2,2 кг
			05.21.00	ℓ=3570		1											3,2 кг
			05.22.00	ℓ=2070								1					1,8 кг
			05.23.00	ℓ=2020									1				1,8 кг
			05.24.00	ℓ=2000											1		1,8 кг
			05.25.00	ф10 А III, ГОСТ 5781-82, ℓ=2150						1							1,3 кг
			05.26.00	ℓ=1900												1	1,2 кг
64		3	05.27.00	ф10 А I, ГОСТ 5781-82, ℓ=320			12				10						0,2 кг
			05.28.00	ℓ=420	18												0,3 кг
			05.29.00	ℓ=320		18											0,2 кг
			05.30.00	ф8 А I, ГОСТ 5781-82, ℓ=280		18											0,1 кг
			05.31.00	ℓ=270				12				10					0,1 кг
			05.32.00	ℓ=220					12				9				0,1 кг
			05.33.00	ℓ=320										10			0,1 кг
			05.34.00	ф6 А I, ГОСТ 5781-82, ℓ=370						10							0,23 кг
			05.35.00	ℓ=270											10		0,05 кг
			05.36.00	ℓ=220												10	0,05 кг

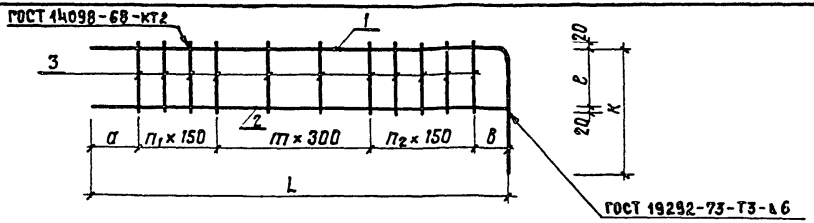

Обозначение	Марка	L мм	e мм	a мм	n_1	n_2	m	в мм	к мм	Масса кг
05.00.00 -00	КР-41	3570	380	80	8	6	4	200	800	25.0
01	КР-42	3570	280	80	8	6	4	200	800	19,4
02	КР-43	3570	240	80	8	6	4	200	800	8,9
03	КР-38	2600	280	500	4	5	2	150	800	9,6
04	КР-39	2570	230	500	4	5	2	120	800	6,5
05	КР-40	2520	180	500	4	5	2	70	800	6,3
06	КР-53	2150	330	650	9	—	—	150	600	5,3
07	КР-50	2120	280	620	9	—	—	150	800	8,1
08	КР-51	2070	230	570	9	—	—	150	800	5,4
09	КР-52	2020	180	670	8	—	—	150	800	5,3
10	КР-65	2000	280	500	9	—	—	150	800	6.8
11	КР-66	2000	230	500	9	—	—	150	800	4,8
12	КР-67	1900	180	400	9	—	—	150	800	3,4

Гл.инж.пр	Васильев		
Н.контр	Силаева		
Нач.отд	Одинаков		
Гл.спец.	Кореневский		
Рук.гр.	Васильева		
Ст.инж.	Муратова		
Инженер	Сосова		

т.п. А-II,III,IV-450-320.86 05.00.00 СБ

Каркас плоский (КР38...КР43, КР50... КР-53, КР-65... КР-67) сборочный чертеж.

Стадия	Масса	Масштаб
	см. табл.	
Лист	Листов 1	

Гипропромтрансстрой

Формат	Зона	Поз.	Обозначение	Наименование	Кол.	Примечание
				Документация		
А3			00.00.00	Технические требования		
А3			06.00.00СБ	Сборочный чертеж		
				06.00.00-00		
				Детали		
Б4		1	06.01.00	ф25 А III ГОСТ 5781-82 ℓ=3450	1	13,3 кг
А3		2	06.02.00	ф20 А III " ℓ=2100	1	5,18 кг
Б4		3	06.03.00	ф12 А III " ℓ=2970	1	2,6 кг
Б4		4	06.04.00	ф8 А III " ℓ=320	15	0,13 кг
Б4		5	06.05.00	ф8 А III " ℓ=200	1	0,08 кг
Б4		6	06.06.00	ф8 А III " ℓ=300	1	0,12 кг
Б4		7	06.07.00	ф8 А III " ℓ=350	5	0,14 кг
				06.00.00-01		
				Детали		
Б4		1	06.08.00	ф25 А III, ГОСТ 5781-82, ℓ=3350	1	12,9 кг
А3		2	06.09.00	ф20 А III " ℓ=2000	1	4,93 кг
Б4		3	06.03.00	ф12 А III " ℓ=2970	1	2,6 кг
Б4		4	06.04.00	ф8 А III " ℓ=320	15	0,13
Б4		5	06.05.00	ф8 А III " ℓ=200	1	0,08
Б4		6	06.06.00	ф8 А III " ℓ=300	1	0,12
Б4		7	06.07.00	ф8 А III " ℓ=350	4	0,14

Н.контр.	Силаева	
Гл.инж.пр.	Васильев	
Нач.отд.	Одинцов	
Гл.спец.	Кореневский	
Рук.груп.	Васильева	
Ст.инж.	Муратова	
Инженер	Сосова	

ГП. А-II, III, IV-450-320.86 06.00.00

Каркас плоский (кр-44... кр-46.)

Спецификация

Стадия	Лист	Листов
	1	2

Гипропромтрансстрой

Копировал: Губ Формат А4

Альбом III

Формат	Зона	Поз.	Обозначение	Наименование	Кол.	Примечание
				06.00.00-02		
				Детали		
Б4		1	06.10.00	ф20 А III; ГОСТ 5781-82 ℓ=3330	1	8,2 кг
А3		2	06.11.00	ф16 А III " ℓ=1930	1	3,05 кг
Б4		3	06.03.00	ф12 А III " ℓ=2970	1	2,6 кг
Б4		4	06.12.00	ф6 А III " ℓ=320	15	0,07 кг
Б4		5	06.13.00	ф6 А III " ℓ=200	1	0,04 кг
Б4		6	06.14.00	ф6 А III " ℓ=300	1	0,07 кг
Б4		7	06.15.00	ф6 А III " ℓ=350	4	0,08 кг

Инв.№подл. | Подпись и дата | Взам.инв.№

Изм. Лист № докум. Подпись Дата

ГП. А-II, III, IV-450-320.86 06.00.00 Лист 2

Копировал: ГУБ 21296-04. 20 Формат А4

Рис. 1

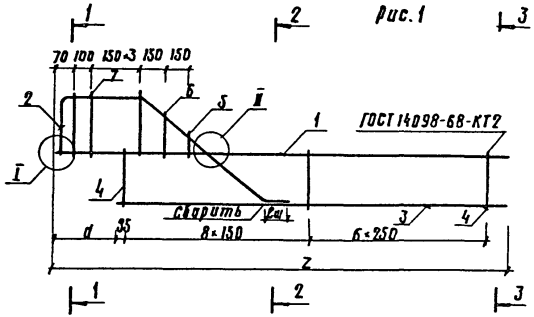

1-1

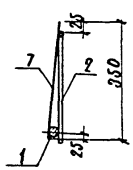

3-3

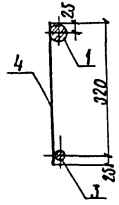

Поз. 2

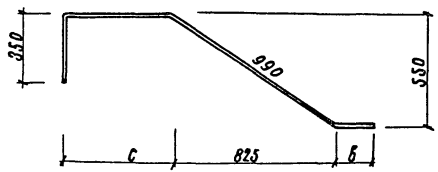

Рис. 2

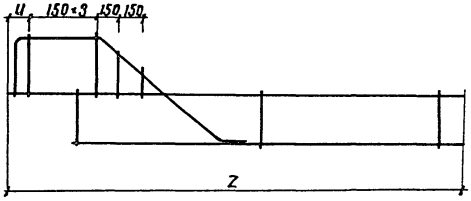

2-2

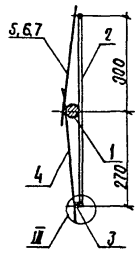

Обозначение	Марка	$\ell_ш$ мм	d мм	u мм	z мм	рис.	c мм	б мм		Масса кг
06.00.00-00	кр-44	100	480	70	3450	1	610	150		23.9 кг
-01	кр-45	100	380	70	3350	2	510	150		23.1 кг
-02	кр-46	100	360	50	3330	2	500	150		15.3 кг

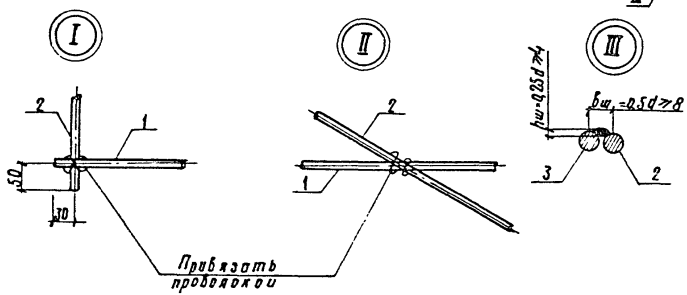

Гл.инж.пр.	Васильев		
Н.контр.	Силаева		
Нач.отд.	Одинаков		
Гл.спец.	Кореневский		
Рук.груп.	Васильева		
Ст.инж.	Игратова		
Инженер	Сасова		

Т.П.А-II, III, IV-450-320.86 06.00.00 СБ

Каркас плоский (кр 44 .... Кр 46) Сборочный чертеж.

Стадия	Масса	Масштаб
	см. табл.	
Лист	Листов 1	

Гипропромтрансстрой

Копировал: 21296-04 21 формат

Формат	Зона	Поз.	Обозначение	Наименование	Количество на исполнение –	01	02	03	04	05	06	07	08	Примечание
				Документация										
А3			00.00.00	Технические требования	×	×	×	×	×	×	×	×	×	
А3			07.00.00 СБ	Сборочный чертеж	×	×	×	×	×	×	×	×	×	
				Сборочные единицы	×	×	×	×	×	×	×	×	×	
А4		1		Каркасы плоские										
			03.00.00-00	кр 23	10									6,75 кг
			03.00.00-01	кр 19		10								20,5 кг
			03.00.00-02	кр 46			10							15,33
			03.00.00-03	кр 24				10						6,45 кг
			03.00.00-04	кр 20					10					16,7 кг
			03.00.00-05	кр 47						10				16,4 кг
			03.00.00-06	кр 25							10			3,95 кг

Копировал: Трихаева

Формат А4

Н.контр.	Силаева	Сил-	
Гл.инж.пр.	Васильев	[illegible]	
Нач.отд.	Одинаков	[illegible]	
Гл.спец.	Кореневский	[illegible]	
Рук.груп.	Васильева	Вас-	
Ст.инж.	Муратова	[illegible]	
Инженер	Сосова	[illegible]	

Т.П. А-II, III, IV-450-320,86 07.00.00

Каркас пространственный (пк 1... пк 9.) Спецификация.

Стадия	Лист	Листов
	1	2

Гипропромтрансстрой

Инв.№ подл.	Подпись и дата	Взамен инв.№

Альбом III

Формат	Зона	Поз.	Обозначение	Наименование	Количество на исполнение –	01	02	03	04	05	06	07	08	Примечание
			03.00.00-07	кр 22								10		13,9 кг
			03.00.00-08	кр 48									10	13,6 кг
				Детали										
Б4		2	07.01.00	ф10 А I ГОСТ 5781-82; ℓ=1590	9		11							1,0 кг
			07.02.00	ф8 А I » ℓ=1590		10			10			10		0,6 кг
			07.02.00	ℓ=1590				8		11	8		11	0,6 кг
Б4		3	07.03.00	ф12 А I ГОСТ 5781-82; ℓ=620	4	4	4	4	4	4	4	4	4	0,6 кг

Копировал: Трихаева 21296-04-22 Формат А4

Изм.	Лист	№ докум.	Подпись	Дата

Т.П. А-II, III, IV-450-320,86 07.00.00

Лист 2

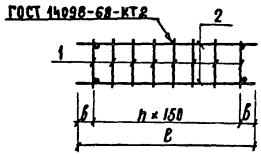

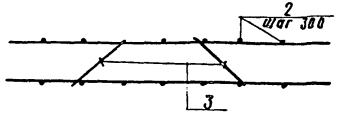

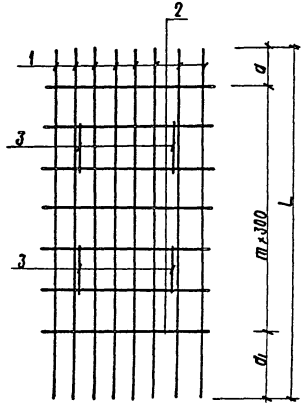

Обозначение	Марка	в мм	L мм	ℓ мм	a мм	h	m	a_1	Масса кг
07.00.00 -00	пк-1	120	2720	1590	305	9	8	15	78.9
-01	пк-2	120	3470	1590	150	9	9	620	213,4
-02	пк-3	50	3470	1450	450	9	10	20	166,7
-03	пк-4	120	2670	1590	470	9	7	100	71.7
-04	пк-5	120	3370	1590	170	9	9	500	175,4
-05	пк-6	50	3370	1450	350	9	10	20	95,0
-06	пк-7	120	2620	1590	420	9	7	100	46,7
-07	пк-8	120	3330	1590	180	9	9	450	169,0
-08	пк-9	50	3330	1450	315	9	10	15	77.0

Н.контр.	Силаева	Сил-	
Гл.инж.пр.	Васильев	[illegible]	
Нач.отд.	Одинокоб	[illegible]	
Гл.спец.	Кореневский	[illegible]	
Рук.груп.	Васильева	[illegible]	
Ст.инж.	Муратова	[illegible]	
Инженер	Сосова	[illegible]	

Т.П. А-II, III, IV-450-320,86 07.00.00 СБ

Каркас пространственный (пк-1... пк-9)
Сборочный чертеж.

Стадия	Масса	Масштаб
	см. табл.	

Лист | Листов 1

Гипропромтрансстрой

Копировала: Трихаева 21296-04 23 формат

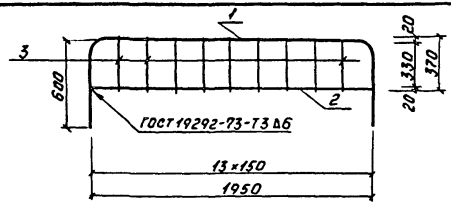

Формат	Зона	Поз.	Обозначение	Наименование	Кол.	Примечание
				Документация		
А3			08.00.00	Технические требования		
А4			09.00.00 СБ	Сборочный чертеж		
				Детали		
Б.Ч.		1	09.01.00	ф10 AIII ГОСТ 5781-82; ℓ=3150	1	1,95 кг
Б.Ч.		2	09.02.00	ф10 AIII » ℓ=1940	1	1,2 кг
Б.Ч.		3	09.03.00	ф6 AI » ℓ=370	12	0,08 кг

Н.контр.	Силаева		Т.П. А-II, III, IV-450-320.86		09.00.00 СБ	
Гл.инж.пр.	Васильев					
Нач.отд.	Одинцов		Коркас плоский кр-54	Стадия	Масса	Масштаб
Гл.спец.	Кореневский				4.1 кг	
Рук.разр.	Васильева		Сборочный чертеж	Лист	Листов 1	
Ст.инж.	Муратова			Гипропромтрансстрой		
Инженер	Сасова					

Копировал Баз -

Формат А4

Альбом III

Поз.	Обозначение	Наименование	Кол. на исполнение					Примечание
			—	01	02	03	04 05	
		Документация						
А3	08.00.00	Технические требования	х	х	х	х	х х	
А4	08.00.00 СБ	Сборочный чертеж	х	х	х	х	х х	
		Детали						
Б.Ч. 1	08.01.00	ф20 AIII, ГОСТ 5781-82, ℓ=470	1					3,6 кг
Б.Ч.	08.02.00	ф18 AIII, ГОСТ 5781-82, ℓ=2100				1		4,2 кг
	08.03.00	» ℓ=1370		1				2,7 кг
Б.Ч.	08.04.00	ф16 AIII, ГОСТ 5781-82, ℓ=1330			1			2,1 кг
	08.05.00	ℓ=2100					1	3,3 кг
	08.06.00	ф14 AIII, ГОСТ 5781-82, ℓ=2100					1	2,5 кг
Б.Ч. 2	08.01.00	ф20 AIII, ГОСТ 5781-82, ℓ=1470	1					3,6 кг

Н.контр.	Силаева		Т.П. А-II, III-IV-450-320.86		08.00.00	
Гл.инж.пр.	Васильев					
Нач.отд.	Одинцов		Коркас плоский кр-47... кр-49, кр-55... кр-57.	Стадия	Лист	Листов
Гл.спец.	Кореневский				1	2
Рук.груп.	Васильева			Гипропромтрансстрой		
Ст.инж.	Муратова		Спецификация			
Инженер	Сасова					

Инв.№ подл. | Подпись и дата | Взам.инв.№

21296-04 24

Формат	Зона	Поз.	Обозначение	Наименование	Кол. на исполн. —	01	02	03	04	05	Примечание
Б4		2	08.07.00	Ф18 А III, ГОСТ 5781-82, ℓ=1370		1					2,7кг
			08.02.00	ℓ=2100				1			4,2кг
			08.04.00	Ф16 А III, ГОСТ 5781-82, ℓ=1330			1				2,1кг
			08.05.00	ℓ=2100					1		3,3кг
			08.06.00	Ф14 А III, ГОСТ 5781-82, ℓ=2100						1	2,5кг
Б4		3	08.08.00	Ф8 А I, ГОСТ 5781-82, ℓ=570	7	7	7				0,2кг
			08.09.00	Ф6 А I, ГОСТ 5781-82, ℓ=170				15	15	15	0,04кг

Т.П. А-II, III, IV-450-320.86 08.00.00 Лист 2

Изм. Лист № докум. Подп. Дата

Копир. Вор Формат А4

Альбом III

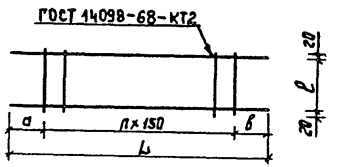

Обозначение	Марка	L мм	ℓ мм	n	a мм	b мм	Масса кг
08.00.00 - 00	КР-47	1470	530	6	50	520	12,1
- 01	КР-48	1370	530	6	50	420	6,8
- 02	КР-49	1330	530	6	50	380	5,6
- 03	КР-55	2100	140	13	75	75	9,0
- 04	КР-56	2100	140	13	75	75	7,2
- 05	КР-57	2100	140	13	75	75	5,6

Т.П. А-II, III, IV-450-320.86 08.00.00 СБ

Н.контр.	Силаева	
Гл.инж.пр.	Васильев	
Нач.отд.	Одиноков	
Гл.спец.	Кореневский	
Рук.гр.	Васильева	
Ст.инж.	Муратова	
Инженер	Сосова	

Каркас плоский (КР-47... КР-49, КР-55... КР-57.) Сборочный чертеж

Стадия	Масса	Масштаб
	См. табл.	
Лист	Листов 1	

Гипропромтранестрой

Инв.№ подл. Подпись и дата Взамен инв.№

Копир. Вор 21296-04 25 Формат А4

Формат	Зона	Поз.	Обозначение	Наименование	Колич. на исполнение –	01	02	03	04	05					Примеч.
				Документация											
А3			00.00.00	Технические требования	×	×	×	×	×	×					
А4			10.00.00СБ	Сборочный чертеж	×	×	×	×	×	×					
				Детали											
Б4		1	10.01.00	ф18А-III ГОСТ5781-82, ℓ=2170	1										
			10.02.00	ф16А-III ГОСТ5781-82, ℓ=2170		1	1								
			10.03.00	ф10А-III ГОСТ5781-82, ℓ=2120				1							1,3
			10.04.00	ℓ=2070					1						1,3
			10.05.00	ℓ=2020						1					1,2
Б4		2	10.06.00	ф14А-III, ГОСТ5781-82, ℓ=2920				1							3,5
			10.07.00	ф12А-III ℓ=2870					1						2,5
			10.08.00	ф10А-III ℓ=2820						1					1,7

Н.контр.	Силаева		
Гл.инж.пр.	Васильев		
Нач. отд.	Одинаков		
Гл. спец.	Кореневский		
Рук. гр.	Васильева		
Ст. инж.	Петрова		
Инженер	Рыбина		

Т.П. А-II, III, IV-450-320.86 10.00.00

Каркас плоский (КР68 ... КР73) Спецификация

Стадия	Лист	Листов
	1	2

Гипропромтранестрой

Копир. Вобр

Формат А4

Инв.№ подл.	Подпись и дата	Взамен инв.

Альбом III

Формат	Зона	Поз.	Обозначение	Наименование	Количество на исполнение –	01	02	03	04	05					Примеч.
			10.09.00	ф12А-III ГОСТ5781-82, ℓ=2950	1	1	1								2,6
Б4		3	10.10.00	ф8А-I ГОСТ5781-82, ℓ=370	11	11									0.2
			10.11.00	ф6А-I ГОСТ5781-82, ℓ=370			11								0,1
			10.12.00	ℓ=320				11							0,07
			10.13.00	ℓ=270					10						0,06
			10.14.00	ℓ=220						10					0,05

Копир. Вобр

21296-04 26 Формат А4

Изм	Лист	№ Докум.	Подп.	Дата

Т.П. А-II, III, IV-450-320.86

Лист 2

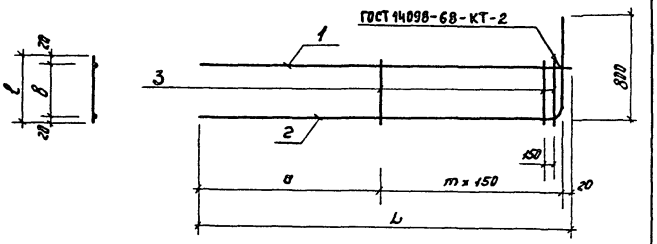

Обозначение	Марка	L мм	l мм	a мм	в мм	m	Масса кг
10.00.00 -00	КР-68	2170	370	650	330	10	9,1
-01	КР-69	2170	370	650	330	10	8,2
-02	КР-70	2170	370	650	330	10	7,1
-03	КР-71	2120	320	620	280	10	5,6
-04	КР-72	2070	270	720	230	9	4,0
-05	КР-73	2020	220	670	180	9	3,0

Н.контр.	Силаева	
Гл.инж.пр.	Васильев	
Нач.отд.	Одинаков	
Гл.спец.	Кореневский	
Рук.гр.	Васильева	
Ст.инж.	Петрова	
Инженер	Рыбина	

Т.П. А-II, III, IV-450-320.86 10.00.00 СБ

Каркас плоский (КР 68 ... КР 73) Сборочный чертеж

Стадия	Масса	Масштаб
	См. табл.	
Лист	Листов 1	

Гипропромтранестрой

Копир. Формат А4

Альбом III

Инв. № подл.	Подпись и дата	Взам. инв. №

Формат	Зона	Поз.	Обозначение	Наименование	Кол. на исполн. —	01	02	03	04	05				Примеч.
				Документация										
А3			00.00.00	Технические требования	X	X	X	X	X	X				
А4			11.00.00 СБ	Сборочный чертеж	X	X	X	X	X	X				
				Детали										
Б4		1	11.01.00	Ф10 А III, ГОСТ 5781-82, l=2440	1									1,5 кг
			11.02.00	l=2340		1								1,4 кг
			11.03.00	l=2240			1							1,4 кг
			11.04.00	l=1840				1						1,1 кг
			11.05.00	l=1740					1					1,0 кг
			11.06.00	l=1640						1				1,0 кг
Б4		2	11.07.00	Ф14 А III, ГОСТ 5781-82, l=4000	1									4,84 кг
			11.08.00	l=3400				1						4,1 кг

Н.контр.	Силаева	
Гл.инж.пр.	Васильев	
Нач.отд.	Одинаков	
Гл.спец.	Кореневский	
Рук.гр.	Васильева	
Ст.инж.	Петрова	
Инженер	Рыбина	

Т.П. А-II, III, IV-450-320,86 11.00.00

Каркас плоский (КР74... КР79) Спецификация

Стадия	Лист	Листов
	1	2

Гипропромтранестрой

Копир. 21296-04 27 Формат А4

Обозначение	Наименование	Кол. на испол. 01	02	03	04	05	Примеч.
11.09.00	Ф12 AIII, ГОСТ 5781-82; ℓ=3900	1					3,5 кг
11.10.00	ℓ=3300				1		2,9 кг
11.11.00	Ф10 AIII, ГОСТ 5781-82; ℓ=3800		1				2,3 кг
11.12.00	ℓ=3200					1	2,0 кг
11.13.00	Ф6 AI, ГОСТ 5781-82; ℓ=320	15		11			0,07 кг
11.14.00	ℓ=270		15		11		0,06 кг
11.15.00	ℓ=220		14		10		0,05 кг

Т.П. А-II, III, IV-450-320.86 11.00.00

Лист 2

Изм. Лист № Докум. Подп. Дата

Инв. № подл. | Подпись и дата | Взам. инв. №

Копир. Ворд

Формат А4

Альбом III

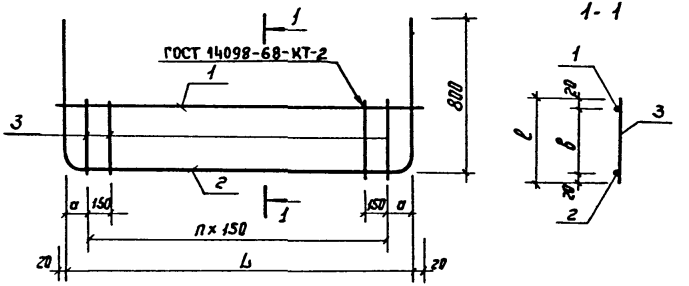

Обозначение	Марка	L мм	а мм	ℓ мм	в мм	п	Масса кг
11.00.00 - 00	КР 74	2400	150	320	280	14	7,4
-01	КР 75	2300	100	270	230	14	5,8
-02	КР 76	2200	125	220	180	13	4,4
-03	КР 77	1800	150	320	280	10	6,0
-04	КР 78	1700	100	270	230	10	4,6
-05	КР 79	1600	125	220	180	9	3,5

Т.П. А-II, III, IV-450-320.86 11.00.00СБ

Каркас плоский (КР 74 ... КР 79) Сборочный чертеж

Н.контр.	Силаева	
Гл. инж. пр.	Васильев	
Нач. отд.	Одиноков	
Гл. спец.	Кореневский	
Рук. гр.	Васильева	
Ст. инж.	Петрова	
Инженер	Рыбина	

Стадия	Масса	Масштаб
	см. табл.	
Лист	Листов 1	

Гипропромтрансстрой

Копир. Ворд

21296-04 28 Формат А4

Формат	Зона	Поз.	Обозначение	Наименование	Колич. на испол. —	01	02	03	04	05	06	07	08	09	10	11	Примеч.
				Документация													
А3			00.00.00	Технические требования	×	×	×	×	×	×	×	×	×	×	×	×	
А4			12.00.00 СБ	Сборочный чертеж	×	×	×	×	×	×	×	×	×	×	×	×	
				Детали													
Б4		1	12.01.00	ф14 А-III, ГОСТ 5781-82, ℓ=2880	1												3,5 кг
			12.02.00	ℓ=3200		1											3,9 кг
			12.03.00	ℓ=3000			1										3,6 кг
			12.04.00	ℓ=3080				1									3,7 кг
			12.05.00	ф12 А-III, ГОСТ 5781-82, ℓ=2780					1								2,5 кг
			12.06.00	ℓ=3050						1							2,7 кг
			12.07.00	ℓ=2850							1						2,5 кг
			12.08.00	ℓ=2980								1					2,6 кг
			12.09.00	ф10 А-III, ГОСТ 5781-82, ℓ=2680									1				1,6 кг

Копир. Дата

Формат А4

Н.контр.	Силаева	
Гл.инж.пр.	Васильев	
Нач.отд.	Одинаков	
Гл.спец.	Кореневский	
Рук.гр.	Васильева	
Ст.инж.	Петрова	
Инженер	Рыдина	

Т.п. А-II, III, IV-450-320.86 12.00.00

Каркас плоский (КР 80 ... КР 94) Спецификация

Стадия	Лист	Листов
	1	3

Гипропромтрансстрой

Инв.№ подл.	Подпись и дата	Взам. инв.№

Альбом III

Формат	Зона	Поз.	Обозначение	Наименование	Колич. на испол. —	01	02	03	04	05	06	07	08	09	10	11	Примеч.
			12.10.00	ф10 А-III, ГОСТ 5781-82, ℓ=2950										1			1,8 кг
			12.11.00	ℓ=2750											1		1,7 кг
			12.12.00	ℓ=2880												1	1,8 кг
Б4		2	12.01.00	ф14 А-III, ГОСТ 5781-82, ℓ=2880	1												3,5 кг
			12.02.00	ℓ=3200		1											3,9 кг
			12.03.00	ℓ=3000			1										3,6 кг
			12.04.00	ℓ=3080				1									3,7 кг
			12.05.00	ф12 А-III, ГОСТ 5781-82, ℓ=2780					1								2,5 кг
			12.06.00	ℓ=3050						1							2,7 кг
			12.07.00	ℓ=2850							1						2,5 кг
			12.08.00	ℓ=2980								1					2,6 кг
			12.09.00	ф10 А-III, ГОСТ 5781-82, ℓ=2680									1				1,6 кг
			12.10.00	ℓ=2950										1			1,8 кг
			12.11.00	ℓ=2750											1		1,7 кг
			12.12.00	ℓ=2880												1	1,8 кг

Копир. Дата

21296-04 29 Формат А4

Изм	Лист	№ докум.	Подп.	Дата

Т.п. А-II, III, IV-450-320.86 12.00.00

Лист 2

Формат	Зона	Поз.	Обозначение	Наименование	Колич. на исполн. -	01	02	03	04	05	06	07	08	09	10	11	Примеч.
БЧ		3	12.13.00	ФБАI, ГОСТ5781-82, ℓ=320	17	16	17	16									0.07кг
			12.14.00	ℓ=270					15	16	17	16					0.06 кг
			12.15.00	ℓ=220									15	14	15	16	0.05кг

Т.П. А-II, III, IV-450-320.86 12.00.00

Лист 3

Изм	Лист	№ Докум.	Подп.	Дата

Копир. Вор Формат А4

Альбом III

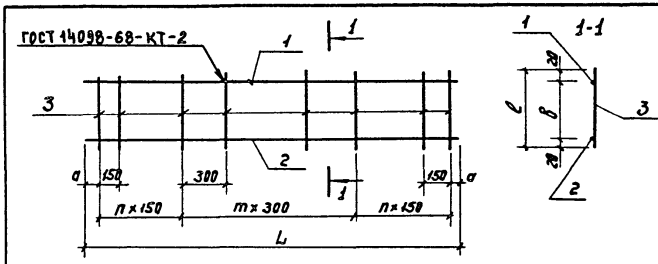

Обозначение	Марка	L мм	ℓ мм	в мм	a мм	m	n	Масса кг
12.00.00 -00	КР 80	2880	320	280	90	3	6	8,6
-01	КР 81	3200	320	280	100	4	6	8,1
-02	КР 82	3000	320	280	150	3	6	9,0
-03	КР 83	3080	320	280	100	4	6	8,3
-04	КР 84	2780	270	230	40	3	6	6,0
-05	КР 85	3050	270	230	25	4	6	6,4
-06	КР 86	2850	270	230	75	3	6	6,0
-07	КР 87	2980	270	230	140	4	5	6,1
-08	КР 88	2680	220	180	140	3	5	3,9
-09	КР 89	2950	220	180	125	4	5	4,4
-10	КР 90	2750	220	180	25	3	6	4,2
-11	КР 91	2880	220	180	90	4	5	4,4

Взамен инв.№ | Подпись и дата | Инв.№ подл.

Н.контр.	Силаева	
Гл.инж.пр.	Васильев	
Нач.отд.	Одинаков	
Гл.спец.	Кореневский	
Рук.гр.	Васильева	
Ст.инж.	Муратова	
Инженер	Сосова	

Т.П. А-II, III, IV-450-320.86 12.00.00 СБ

Каркас плоский (КР 80 ... КР 91) Сборочный чертеж

Стадия	Масса	Масштаб
	См. табл.	

Лист | Листов 1

Гипропромтрансстрой

Копир. Вор 21296-04 30 Формат А4

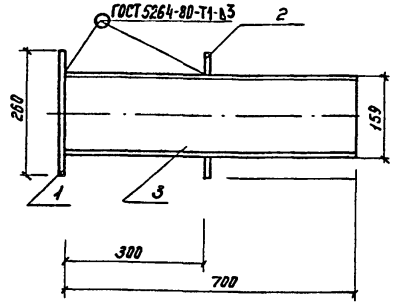

Формат	Зона	Поз.	Обозначение	Наименование	Кол.	Примечание
				Документация		
А3			00.00.00	Технические требования		
А4			13.00.00СБ	Сборочный чертеж		
				КПК 5.01		
				Детали		
А4		1	13.01.00	Фланец	1	3,0 кг
		2	03.005-5.2.5т-199.250.11.000-60	Ограничитель	1	2,2 кг
Б4		3	13.02.00	Патрубок		
				Труба $\frac{159 \times 3,2\ ГОСТ\ 10704-76}{В\ Ст\ 2сп\ ГОСТ\ 10706-76}$	1	14,6 кг
				$L = 700 \pm \frac{I + 14}{2}$		

Т.П. А-II, III, IV-450-320,86 13.00.00 СБ

Н. контр.	Силаева	
Гл. инж. пр.	Васильев	
Нач. отд.	Одиноков	
Гл. спец.	Кореневский	
Рук. гр.	Васильева	
Ст. инж.	Муратова	
Инженер	Сосова	

Изделие закладное (КПК 5.01) Сборочный чертеж

Стадия	Масса	Масштаб
	19,8 кг	
Лист	Листов 1	

Гипропромтрансстрой

Копир

Формат А4

Альбом III

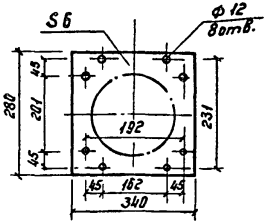

Предельные отклонения размеров: отверстий - по Н12, валов - по h12.

Взамен инв.№

Подпись и дата

Инв.№ подл.

Т.П. А-II, III, IV-450-320.86 13.01.00

Н. контр.	Силаева	
Гл. инж. пр.	Васильев	
Нач. отд.	Одиноков	
Гл. спец.	Кореневский	
Рук. гр.	Васильева	
Ст. инж.	Муратова	
Инженер	Сосова	

Фланец Сборочный чертеж

Стадия	Масса	Масштаб
	3.0 кг	
Лист	Листов 1	

Лист Б-ПН-6 ГОСТ 19903-74* / 8Ст3сп ГОСТ 14637-79

Гипропромтрансстрой

Копир.

21296-04 31

Формат А4

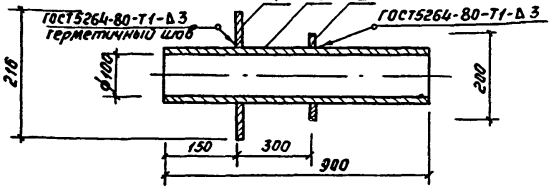

Формат	Зона	Поз.	Обозначение	Наименование	Кол.	Примечание
				Документация		
А4			14.00.00	Сборочный чертеж		
				Детали		
А4		1	Ал. III 21.00.00-01	Пластина	1	36.5 кг
А4		2	Ал. III 24.00.00	Ограничитель	1	16.3 кг
Б4		3		Патрубок		
				Труба 480х9 ГОСТ10704-76 / Вст3сп ГОСТ10705-76		
				L = 650± IT14/2	1	67.95 кг
			14.00.00-01	Сборочный чертеж		
				Детали		
		1	03.005-5.2.21-199.250.07.003-30	Пластина	1	11.8 кг
		2	03.005-5.2.31-199.250.09.001-24	Ограничитель	1	1.62 кг
Б4		3		Труба 108х4 ГОСТ 8732-78 / Вст3сп ГОСТ 8731-74*	1	15.4 кг
				L = 1500± IT14/2		

Н.контр.	Силаева		Т.П. А-II, III, IV-450-320.86		14.00.00СБ	
Гл.инж.пр.	Васильев		Изделие закладное КПК 3.01; КПК3.02 Сборочный чертеж.	Стадия	Масса	Масштаб
Нач.отд.	Одиноков				120,75 кг	
Гл.спец.	Кореневский			Лист	Листов 1	
Рук.гр.	Васильева			Гипропромтрансстрой		
Ст.инж.	Муратова					
Инженер	Сосова					

Копировал Баз — Формат А4

Альбом III

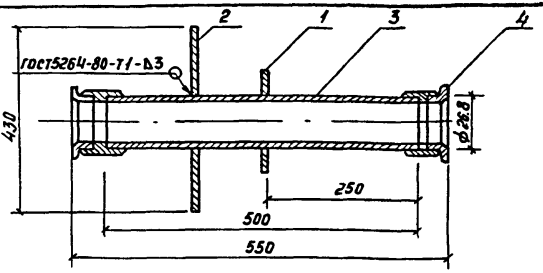

Формат	Зона	Поз.	Обозначение	Наименование	Кол.	Примечание
				Документация		
			15.00.00СБ	Сборочный чертеж		
				КПК-15.01		
				Детали		
А4		1	Ал. III 25.00.00	Ограничитель	1	2.24 кг
А4		2	Ал. III 26.00.00	Пластина	1	14.0 кг
		3	03.005-5.2.14т-199.250.21.001-09	Патрубок	3	0.9 кг
Б4		4		Сальник трубный		
				СКПТ 27 ГОСТ 14860.2-76*	6	

Инв.№ подл. | Подпись и дата | Взам.инв.№

Н.контр.	Силаева		Т.П. А-II, III, IV-450-320.86		15.00.00СБ	
Гл.инж.пр.	Васильев		Изделие закладное КПК 15.01 Сборочный чертеж	Стадия	Масса	Масштаб
Нач.отд.	Одиноков				18.9 кг	
Гл.спец.	Кореневский			Лист	Листов 1	
Рук.гр.	Васильева			Гипропромтрансстрой		
Ст.инж.	Муратова					
Инженер	Сосова					

Копировал Баз — 21296-04 32 Формат А4

Формат	Зона	Поз.	Обозначение	Наименование	Кол.	Примечание
				Документация		
			16.00.00 СБ	Сборочный чертеж		
			Переменные данные для исполнения			
				КПК 5.02		
				Детали		
		1	03.005-5.2.5т-199.250.11.001-85	Ограничитель	1	8,2кг
БЧ		2	16.01.00	Патрубок		
				Труба 530×10 ГОСТ 10704-76 / В Ст 2сп ГОСТ 10706-76		
				$L = 900 \pm \frac{1 \cdot 14}{2}$	1	115,8кг
				КПК 5.03		
				Детали		
А4		1	А4.III 24.00.00-01	Ограничитель	1	10,2кг
БЧ		2	16.01.00-01	Патрубок		
				Труба 630×11 ГОСТ 10704-76 / В Ст 2сп ГОСТ 10706-76		
				$L = 600 \pm \frac{1 \cdot 14}{2}$	1	100,8
				КПК 5.04		
				Детали		
А4		1	А4.III 24.00.00-02	Ограничитель	1	0,7кг
БЧ		2	16.01.00-02	Патрубок		
				Труба 21,3×2,8 ГОСТ 3262-75* / В Ст 2сп ГОСТ 10706-76		
				$L = 900 \pm \frac{1 \cdot 14}{2}$	1	5,4кг
				КПК 5.05		
				Детали		
		1	03.005-5.2.5т-199.250.11.000-35	Ограничитель	1	1,1кг
БЧ		2	16.01.00-03	Патрубок		
				Труба 37×3,5 ГОСТ 8732-78 / В Ст 2сп ГОСТ 8731-74*	1	5,85кг
				$L = 900 \pm \frac{1 \cdot 14}{2}$		

Н.контр.	Силаева	
Гл.инж.пр.	Васильев	
Нач.отд.	Обиняков	
Гл.спец.	Кореневский	
Рук.гр.	Васильева	
Ст.инж.	Муратова	
Инженер	Сосова	

Т.п. А-II, III, IV-450-320.86 16.00.00

Изделие закладное (КПК 5.02; КПК 5.03; КПК 5.04; КПК 5.05) Спецификация

Стадия	Лист	Листов
		1

Гипропромтранеестрой

Копир.

Формат А4

Альбом III

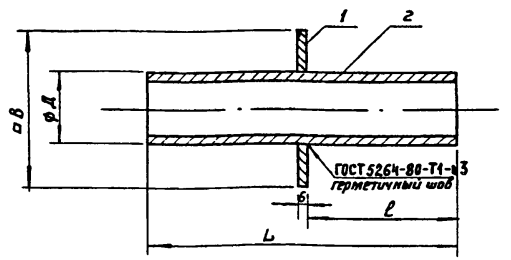

Обозначение	Марка	Размеры, мм				Масса кг
		Д	L	ℓ	В	
16.00.00	КПК5.02	530	900	450	630	124,0
-01	КПК5.03	630	600	300	730	125,9
-02	КПК5.04	21,3	900	450	121,3	6,1
-03	КПК5-05	57	900	450	160	6,95

Инв.№ подл. | Подпись и дата | Взамен инв.№

Н.контр.	Силаева	
Гл.инж.пр.	Васильев	
Нач.отд.	Обиняков	
Гл.спец.	Кореневский	
Рук.гр.	Васильева	
Ст.инж.	Муратова	
Инженер	Сосова	

Т.п. А-II, III, IV-450-320.86 16.00.00 СБ

Изделие закладное (КПК 5.02; КПК 5.03; КПК 5.04; КПК 5.05) Сборочный чертеж

Стадия	Масса	Масштаб
	см. табл.	
Лист	Листов 1	

Гипропромтранеестрой

Копир.

Формат А4

Формат	Зона	Поз.	Обозначение	Наименование	Кол.	Примечание
				Документация		
			17.00.00 СБ	Сборочный чертеж		
				КПК - 17.01		
				Детали		
		1	03.005-5.2.12т-199.250.19-002-04	Ограничитель	1	
А4		2	Ал. III 22.00.00	Патрубок	1	0.66
Б4		3		Сальник трубный	1	1.0
				СКПТ-20 ГОСТ 4860-2-76*	2	
				КПК - 17.02		
				Детали		
		1	03.005-5.2.12т-199.250.19-002-04	Ограничитель	1	
А4		2	Ал. III 22.00.00 - 01	Патрубок	1	0.66
Б4		3		Сальник трубный	1	0.9
				СКПТ-20 ГОСТ 4860-2-76*	2	

Н.контр.	Силаева		Т.П. А-II, III, IV-450-320.86 17.00.00			
Гл.инж.пр	Васильев					
Нач.отд.	Одинаков		Изделие закладное (КПК 17.01; КПК 17.02) Спецификация	Стадия	Лист	Листов
Гл.спец.	Кореневский					1
Рук.гр.	Васильева			Гипропромтранестрой		
Ст.инж.	Муратова					
Инженер	Сосова					

Копир. Формат А4

Альбом III

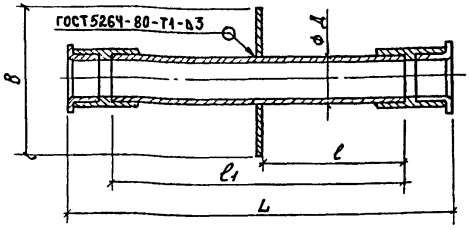

Обозначение	Размеры, мм					Масса кг
	Д	l	l1	L	В	
17.00.00	21.3	400	800	890	120	1,66
17.00.00 - 01	21.3	350	700	790	120	1,56

Инв.№ подл. | Подпись и дата | Взам. инв.№

Н.контр.	Силаева		Т.П. А-II, III, IV-450-320.86 17.00.00 СБ			
Гл.инжпр	Васильев					
Нач.отд.	Одинаков		Изделие закладное (КПК 17.01; КПК 17.02) Сборочный чертеж	Стадия	Масса	Масштаб
Гл.спец.	Кореневский				см. табл.	
Рук.гр.	Васильева			Лист	Листов 1	
Ст.инж.	Муратова			Гипропромтранестрой		
Инженер	Сосова					

Копир. 21296-04 34 Формат А4

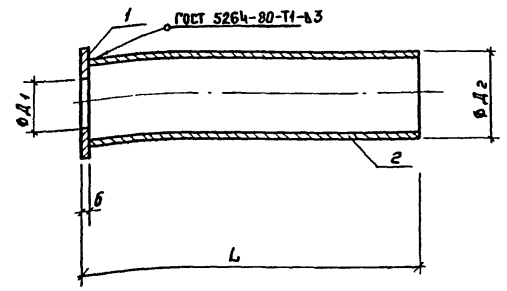

Формат	Зона	Поз.	Обозначение	Наименование	Кол.	Примечание
				Документация		
			18.00.00 СБ	Сборочный чертеж		
				КПК 19.01		
				Детали		
А4		1	Ал. III 23.00.00	Фланец	1	0,7 кг
Б4		2	23.01.00	Патрубок		
				Труба 108х4,0 ГОСТ 8732-78 / Вст. 2сп ГОСТ 8731-74*		
				$L = 750 \pm \frac{I \mp 14}{2}$	1	7,7 кг

Т.П. А-II, III, IV-450-320.86		18.00.00 СБ	
Изделие закладное (КПК 19.01) Сборочный чертеж	Стадия	Масса	Масштаб
		8,4 кг	
	Лист	Листов 1	
	Гипропромтрансстрой		

Н.контр.	Силаева	
Гл.инж.пр.	Васильев	
Нач.отд.	Одинаков	
Гл.спец.	Кореневский	
Рук.гр.	Васильева	
Ст.инж.	Муратова	
Инженер	Сосова	

Копир. Формат А4

Альбом III

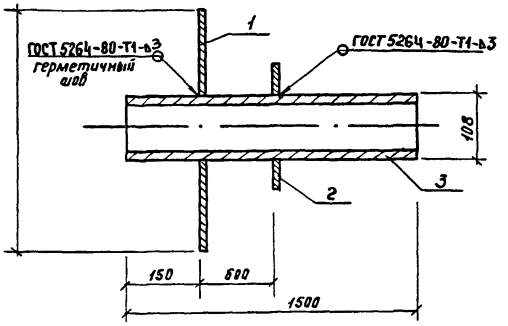

Формат	Зона	Поз.	Обозначение	Наименование	Кол.	Примечание
				Документация		
			19.00.00 СБ	Сборочный чертеж		
				КПК 3.01		
				Детали		
		1	03.005-5.2.3т-199.250.07.003-30	Пластина	1	11,8 кг
		2	03.005-5.2.3т-199.250.09.001-24	Ограничитель	1	1,62 кг
Б4		3	19.01.00	Патрубок		
				Труба 108х4 ГОСТ 8732-78 / Вст 2сп ГОСТ 8731-74*		
				$L = 1500 \pm \frac{I \mp 14}{2}$	1	15,4 кг

Т.П. А-II, III, IV-450-320.86		19.00.00 СБ	
Изделие закладное (КПК 3.01) Сборочный чертеж	Стадия	Масса	Масштаб
		28,82 кг	
	Лист	Листов 1	
	Гипропромтрансстрой		

Н.контр.	Силаева	
Гл.инж.пр.	Васильев	
Нач.отд.	Одинаков	
Гл.спец.	Кореневский	
Рук.гр.	Васильева	
Ст.инж.	Муратова	
Инженер	Сосова	

Инв.№ подл. | Подпись и дата | Взам.инв.№

Копир. 21296-04 35 Формат А4

Формат	Зона	Поз.	Обозначение	Наименование	Кол.	Примечание
				Документация		
			20.00.00СБ	Сборочный чертеж		
				КПК 4.01		
				Детали		
		1	Ал. III 27.00.00	Патрубок	1	4,6
		2	Ал. III 24.00.00-03	Ограничитель	1	2,5 кг
		3	Ал. III 21.00.00	Пластина	1	10,8 кг
				КПК 4.02		
				Детали		
		1	Ал. III 27.00.00-01	Патрубок	2	2,5
		2	Ал. III 29.00.00	Ограничитель	1	10,4 кг
		3	Ал. III 28.00.00	Пластина	1	17,2 кг

Н.контр.	Силаева		т.п. А-II.III.IV-450-320.86 20.00.00			
Гл.инж.пр.	Васильев					
Нач.отд.	Одинаков		Изделие закладное (КПК 4.01; КПК 4.02) Спецификация	Стадия	Лист	Листов 1
Гл.спец.	Кореневский					
Рук.гр.	Васильева			Гипропромтранестрой		
Ст.инж.	Муратова					
Инженер	Сосова					

Копир. Формат А4

Альбом III

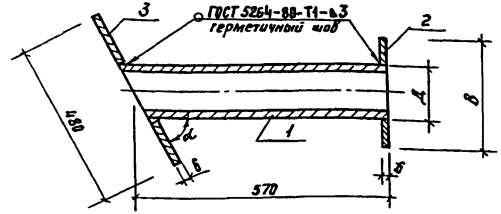

Обозначение	Марка	Д мм	В мм	α	Масса кг
20.00.00	КПК 4.01	121	300	33°42'	17,9
-01	КПК 4.02	76	150	33°42'	32,6

Инв.№ подл. | Подпись и дата | Взам.инв.№

Н.контр.	Силаева		т.п. А-II.III.IV-450-320.86 20.00.00 СБ			
Гл.инж.пр.	Васильев					
Нач.отд.	Одинаков		Изделие закладное (КПК 4.01; КПК 4.02) Сборочный чертеж	Стадия	Масса	Масштаб
Гл.спец.	Кореневский				См. табл.	
Рук.гр.	Васильева			Лист	Листов 1	
Ст.инж.	Петрова			Гипропромтранестрой		
Инженер	Сосова					

Копир. 21296-04 36 Формат А4

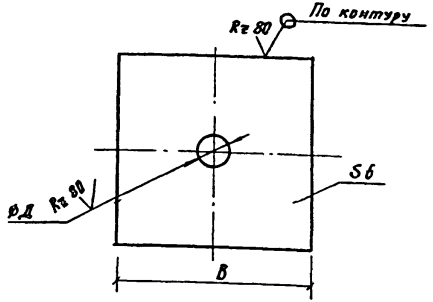

Обозначение	Размеры, мм		Масса кг
	Д	В	
21.00.00	148	480	10,8
21.00.00-01	482	880	36,5

Т.П. А-II, III, IV-450-320.86		21.00.00	
Н.контр.	Силаева		
Гл.инж.пр.	Васильев		
Нач.отд.	Одиноков		
Гл.спец.	Корневский		
Рук.гр.	Васильева		
Ст.инж.	Муратова		
Инженер	Сосова		
Пластина Сборочный чертеж		Стадия:	Масса: см. табл. / Масштаб:
Лист: Б-ПН-6 ГОСТ 19903-74* / Ст3сп ГОСТ 14637-79		Лист	Листов 1
		Гипропромтранестрой	

Копир. Формат А4

Альбом III

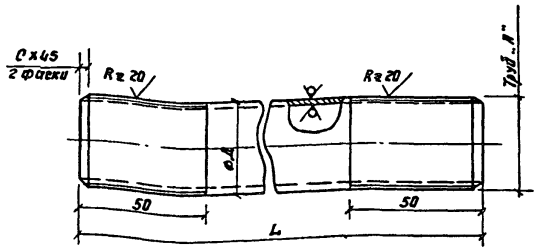

Обозначение	Размеры, мм				Материал	Масса кг
	Д	А	L	С		
22.00.00	21,3	1/2"	800	2	Труба 15 ГОСТ 3262-75*	1,0
22.00.00-01	21,3	1/2"	700	2		0,9

Т.П. А-II, III, IV-450-320.86		22.00.00	
Н.контр.	Силаева		
Гл.инж.пр.	Васильев		
Нач.отд.	Одиноков		
Гл.спец.	Корневский		
Рук.гр.	Васильева		
Ст.инж.	Муратова		
Инженер	Сосова		
Патрубок Сборочный чертеж		Стадия:	Масса: см. табл. / Масштаб:
		Лист	Листов 1
		Гипропромтранестрой	

Инв.№ подл. | Подпись и дата | Взамен инв.№

Копир. 21296-04 37 Формат А4

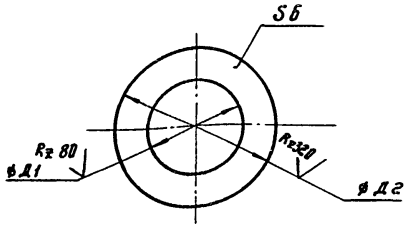

Обозначение	Размеры, мм		Масса кг
	Д1	Д2	
23.00.00	42.3	120	0.7

Т.п. А-II, III, IV-450-320,86 23.00.00

Н.контр.	Силаева		
Гл.инж.пр.	Васильев		
Нач.отд.	Одиноков		
Гл.спец.	Кореневский		
Рук.гр.	Васильева		
Ст.инж.	Муратова		
Инженер	Сосова		

Фланец
Сборочный чертеж

Стадия	Масса	Масштаб
	0,7кг	
Лист	Листов 1	

Лист Б-ПН-6 ГОСТ 19903-74* / Вст3сп ГОСТ 14637-79

Гипропромтрансстрой

Копир. Формат А4

Альбом III

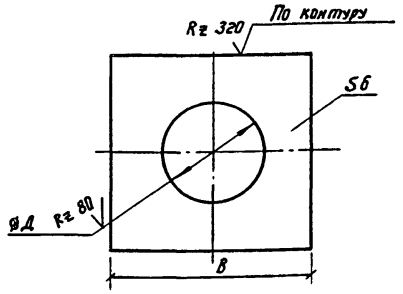

Обозначение	Размеры, мм		Масса кг
	Д	В	
24.00.00	482	590	16.3
24.00.00-01	632	730	10.2
24.00.00-03	123	230	2.5
24.00.00-02	23	120	0.7

Т.п. А-II, III, IV-450-320,86 24.00.00

Н.контр.	Силаева		
Гл.инж.пр	Васильев		
Нач.отд	Одиноков		
Гл.спец.	Кореневский		
Рук.гр.	Васильева		
Ст.инж.	Муратов		
Инженер	Сосова		

Ограничитель
Сборочный чертеж

Стадия	Масса	Масштаб
	см. табл.	
Лист	Листов 1	

Лист Б-ПН-6 ГОСТ 19903-74* / Вст3сп ГОСТ 14637-79

Гипропромтрансстрой

Инв.№ подл. | Подпись и дата | Взамен инв.№

Копир. 21296-04 38 Формат А4

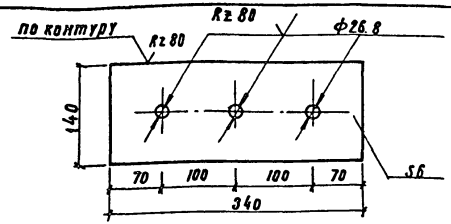

1. Предельные отклонения размеров отверстий – по H14;
валов – по h14.

			Г.п.А-II, III, IV-450-320.86 25.00.00		
Н.контр.	Силаева		Ограничитель. Сборочный чертеж	Стадия	Масса / Масштаб
Гл.инж.пр	Васильев				2,24 кг
Нач.отд	Одиноков			Лист	Листов 1
Гл.спец	Коретевский				
Рук.груп	Васильева		Лист 6-ПН-6 ГОСТ 19903-74* / ВСт3сп ГОСТ 14637-79	Гипропромтранспстрой	
Ст.инж.	Муратова				
Инженер	Саева				

Копировал Трихаева Формат А4

1. Предельные отклонения размеров отверстий – по H14.
валов – по h14.

Инв.№ подл.	Подпись и дата	Взам.инв.№	Г.п.А-II, III, IV-450-320.86 26.00.00		
Н.контр.	Силаева		Пластина. Сборочный чертеж	Стадия	Масса / Масштаб
Гл.инж.пр	Васильев				14 кг
Нач.отд	Одиноков			Лист	Листов 1
Гл.спец	Коретевский				
Рук.груп	Васильева		Лист 6-ПН-6 ГОСТ 19903-74* / ВСт3сп ГОСТ 14637-79	Гипропромтранспстрой	
Ст.инж.	Муратова				
Инженер	Саева				

Копировал: Трихаева 21296-04 39 Формат А4

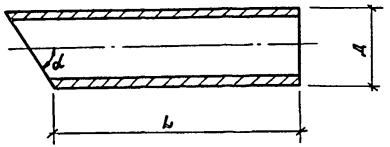

Обозначение	Размеры, в мм			Материал	Масса кг
	Д	L	d		
27.00.00	121	350	33°42'	Труба 121×4 ГОСТ 8732-78	4,6
27.00.00-01	76	350	33°42'	Труба 76×3,5 ГОСТ 8732-78	2,5

Т.п. А-II, III, IV-450-320.86 27.00.00

Н.контр.	Силаева		
Гл.инж.пр	Васильев		
Нач.отд.	Одиноков		
Гл.спец.	Кореневский		
Рук.гр.	Васильева		
Ст.инж.	Муратова		
Инженер	Сосова		

Патрубок
Сборочный чертеж

Стадия	Масса	Масштаб
	См. табл.	
Лист	Листов 1	

Гипропромтрансстрой

Копир. Вода Формат А4

Альбом III

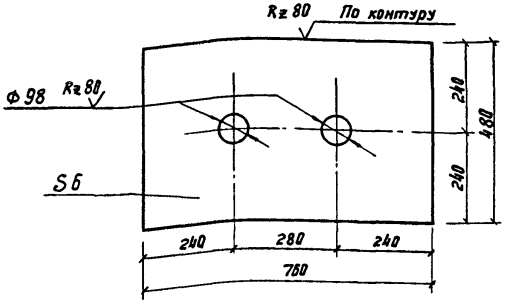

Т.п. А-II, III, IV-450-320.86 28.00.00

Н.контр.	Силаева		
Гл.инж.пр	Васильев		
Нач.отд.	Одиноков		
Гл.спец.	Кореневский		
Рук.гр.	Васильева		
Ст.инж.	Муратова		
Инженер	Сосова		

Пластина
Сборочный чертеж

Стадия	Масса	Масштаб
	17,2 кг	
Лист	Листов 1	

Лист $\frac{\text{Б-ПН-6 ГОСТ 19903-74*}}{\text{Вст3сп ГОСТ 14637-79}}$

Гипропромтрансстрой

Инв.№ подл. | Подпись и дата | Взамен инв.№

Копир. Вода 21296-04 40 Формат А4

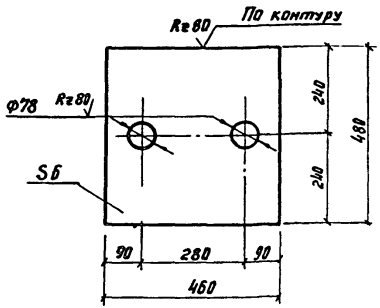

Альбом III

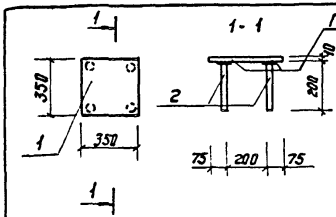

Формат	Зона	Поз.	Наименование	Обозначение	Кол.	Примечание
				Документация		
			00.00.00	Технические требования		
				Сборочные единицы		
Б4		1	30.01.00	Лист 6-ПН-10 ГОСТ 19903-24* / ВСт3сп ГОСТ 14637-79; ℓ=350	1	9.61
Б4		2	30.02.80	Ф12 А-III ГОСТ 5781-82, ℓ=200	4	0.18

Инв.№ подл. | Подпись и дата | Взам. инв.№

			Т.П. А-II, III, IV-450-320.86 29.00.00			
			Ограничитель сборочный чертеж	Стадия	Масса	Масштаб
					10,4 кг	
				Лист	Листов 1	
Н.контр.	Силаева		Лист 6-ПН-6 ГОСТ 19903-74* / ВСт3сп ГОСТ 14637-79	Гипропромтранстрой		
Гл.инж.пр.	Васильев					
Нач.отд.	Одиноков					
Гл.спец.	Кореневский					
Рук.груп.	Васильева					
Ст.инж.	Муратова					
Инженер	Соседа					

Копир. Формат А4

			Т.П. А-II, III, IV-450-320.86 30.00.00 СБ			
			Закладная деталь (ЗД-1) Сборочный чертеж	Стадия	Масса	Масштаб
					10,33 кг	
				Лист	Листов 1	
Н.контр.	Силаева			Гипропромтранстрой		
Гл.инж.пр.	Васильев					
Нач.отд.	Одиноков					
Гл.спец.	Кореневский					
Рук.груп.	Васильева					
Ст.инж.	Петрова					
Инженер	Рыдина					

Копир. 21296-04 41 Формат А4

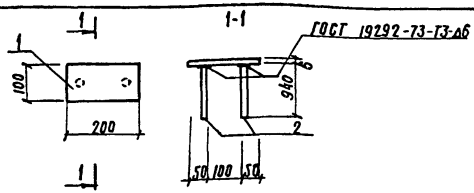

Формат	Зона	Поз.	Наименование	Обозначение	Кол.	Примечание
				Документация		
			00.00.00	Технические требования		
				Сборочные единицы		
Б4		1	31.01.00	Лист Б-ПН-6 ГОСТ 19903-74* / Вст 3сп ГОСТ 14637-79; ℓ=200	1	0,94
Б4		2	31.02.00	ф12 А-III ГОСТ 5781-82; ℓ=94	2	0,08

Н.контр.	Силаева		Т.П. А-II, III, IV-450-320,86	31.00.00 СБ
Гл.инж.пр.	Васильев		Закладная деталь (ЗД-2.) Сборочный чертеж.	Стадия: / Масса: 1,1 кг / Масштаб:
Нач.отд.	Одинаков			Лист / Листов 1
Гл.спец.	Кореневский			Гипропромтрансстрой
Рук.груп.	Васильева			
Ст.инж.	Петрова			
Инж.	Рыбина			

Копировал: Трихаева Формат А4

Альбом

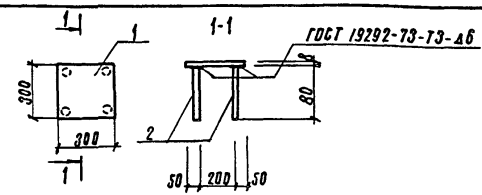

Формат	Зона	Поз.	Наименование	Обозначение	Кол.	Примечание
				Документация		
			00.00.00	Технические требования		
				Сборочные единицы		
Б4		1	32.01.00	Лист Б-ПН8 ГОСТ 19903-24* / Вст 3сп ГОСТ 14637-79 ℓ=300	1	5,65
Б4		2	32.02.00	ф12 А-III ГОСТ 5781-82; ℓ=80	4	0,08

Н.контр.	Силаева		Т.П. А-II, III, IV-450-320,86	32.00.00 СБ
Гл.инж.пр.	Васильев		Закладная деталь (ЗД-3.) Сборочный чертеж	Стадия: / Масса: 5,97 кг / Масштаб:
Нач.отд.	Одинаков			Лист / Листов 1
Гл.спец.	Кореневский			Гипропромтрансстрой
Рук.груп.	Васильева			
Ст.инж.	Петрова			
Инженер	Рыбина			

Инв.№ подл. | Подпись и дата | Взамен инв.№

Копировал: Т/у 21296-04 42 Формат А4

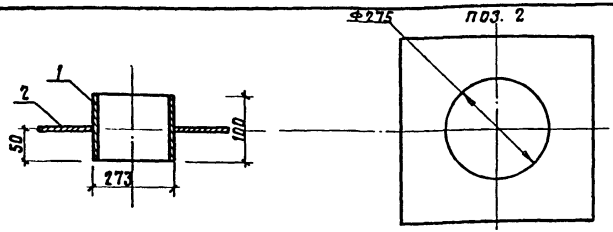

Формат	Зона	Поз.	Обозначение	Наименование	Кол.	Примеч.
				Документация		
			00.00.00	Технические требования		
				Детали		
Б4		1	33.01.00	Труба $\frac{273\times8\ ГОСТ\ 8732-78}{В\ Ст.2сп\ ГОСТ\ 871-74}$ в=100	1	5.2 кг
Б4		2	33.02.00	Полоса $\frac{Б26\times400\ ГОСТ\ 19903-74}{Ст3кп\ ГОСТ\ 6422-76}$ ℓ=400	1	7.5 кг

Н.контр.	Силаева		
Гл.инж.пр.	Васильев		
Нач.отд.	Одиноков		
Гл.спец.	Кореневский		
Рук.гр.	Васильева		
Ст.инж.	Петрова		
Инжен.	Сосова		

т.п. А-II, III, IV-450-320.86 33.00.00 СБ

Закладная деталь (ЗД-4) Сборочный чертеж

Стадия	Масса	Масштаб
	12,7кг	
Лист	Листов 1	

Гипропромтрансстрой

Копировал Формат А4

Альбом III

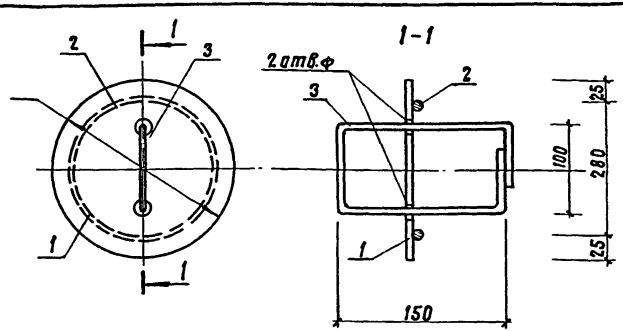

Формат	Зона	Поз.	Обозначение	Наименование	Кол.	Примеч.
				Документация		
			00.00.00	Технические требования		
				Детали		
Б4		1	34.01.00	Полоса $\frac{Б-26\times330\ ГОСТ\ 103-76}{Ст.3кп\ ГОСТ\ 6422-76}$ ℓ=330	1	5,1 кг
Б4		2	34.02.00	ф6 АI ГОСТ 5781-82 ℓ=600	1	0.13кг
Б4		3	34.03.00	ф6 АI ГОСТ 5781-82 ℓ=530	1	0,11кг

Н.контр.	Силаева		
Гл.инж.пр.	Васильев		
Нач.отд.	Одиноков		
Гл.спец.	Кореневский		
Рук.гр.	Васильева		
Ст.инж.	Петрова		
Инженер	Сосова		

т.п. А-II, III, IV-450-320.86 34.00.00 СБ

Крышка КР-1 Сборочный чертеж.

Стадия	Масса	Масштаб
	5,34кг	
Лист	Листов 1	

Гипропромтрансстрой

Инв.№ подл. | Подпись и дата | Взам.инв.№

Копировал 21296-04 43 Формат А4

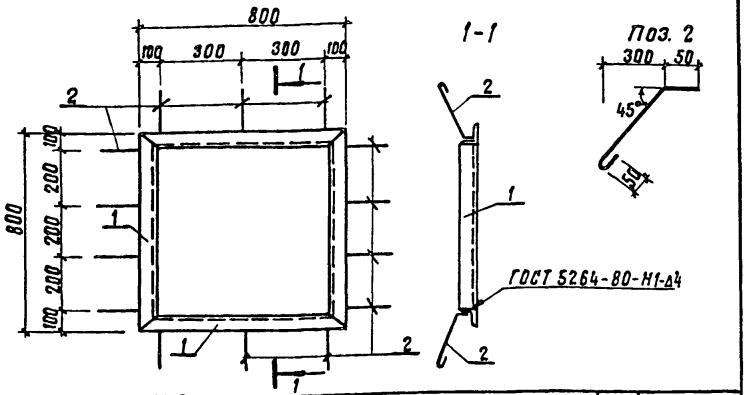

Формат	Зона	Поз.	Обозначение	Наименование	кол.	Примечание
				Документация		
			00.00.00	Технические требования		
				Сборочные единицы		
Б4		1	35.01.00	У Б-50×50×5 ГОСТ 8509-72 / ВСт3кп2 ГОСТ 535-79 ℓ=800	4	3,02 кг
А4		2	35.02.00	ФВАI, ГОСТ 5781-82, ℓ=350	14	0,13 кг

Н.контр.	Силаева		т.п. А-II, III, IV-450-320.86 35.00.00 СБ	
Гл.инж.пр	Васильев			
Нач.отд	Одинаков		Закладная рамка (ЗР-1) Сборочный чертеж.	Стадия: — Масса: 13,9 кг — Масштаб:
Гл.спец.	Кореневский			Лист — Листов 1
Рук.гр.	Васильева			Гипропроттрансстрой
Ст.инж.	Муратова			
Инженер	Сосова			

Копировал

Альбом III

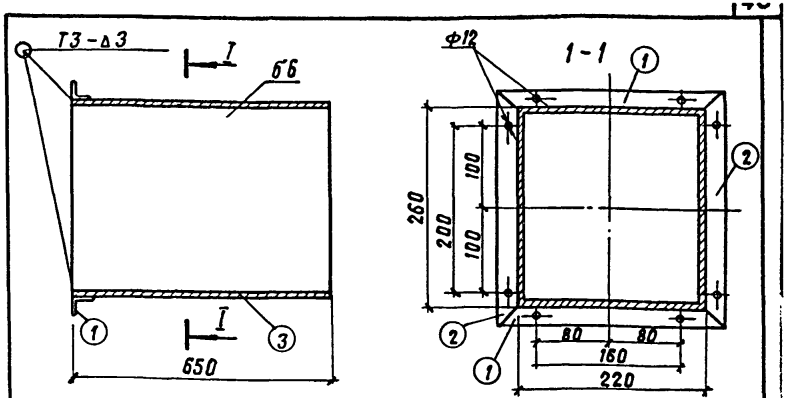

Формат	Зона	Поз.	Обозначение	Наименование	Кол.	Примечание
				Документация.		
			00.00.00	Технические требования		
				Сборочные единицы		
Б4		1	36.01.00	У Б-50×50×5 ГОСТ 8509-74 ℓ=220 / Ст3сп ГОСТ 535-79	2	0,83 кг
Б4		2	36.02.00	У Б-50×50×5 ГОСТ 8509-74 ℓ=260 / Ст3сп ГОСТ 535-79	2	0,98 кг
Б4		3	36.03.00	Патрубок	1	19,9 кг
				Лист Б-ПН-8 ГОСТ 19903-74 ℓ=550 Б-Б / ВСт3спГОСТ 14637-79*		

Н.контр.	Силаева		т.п. А-II, III, IV-450-320.86 36.00.00СБ	
Гл.инж.пр	Васильев			
Нач.отд	Одинаков		Закладная рамка (ЗР-2) Сборочный чертеж.	Стадия: — Масса: 23,52 кг — Масштаб:
Гл.спец.	Кореневский			Лист — Листов 1
Рук.гр.	Васильева			Гипропроттрансстрой
Ст.инж.	Муратова			
Инженер	Сосова			

Инв.№ подл. | Подпись и дата | Взам.инв.№

Копировал 21296-04 44 Формат А4

Формат	Зона	Поз.	Обозначение	Наименование	Кол.	Примечание
				Документация		
			00.00.00	Технические требования		
				Сборочные единицы		
Б4		1	37.01.00	У $\frac{Б-50\times30\times5}{Вст3кп2\ ГОСТ\ 535-79}$ ℓ=614	2	2,3 кг
Б4		2	37.02.00	У $\frac{Б-50\times50\times5}{Вст3кп2\ ГОСТ\ 535-79}$ ℓ=2156	2	8,1 кг
А4		3	37.03.00	ф8 AI ГОСТ 5781-82 ℓ=250	14	0,1 кг

Н.контр.	Силаева		т.п. А-II, III, IV-450-320.86 37.00.00			
Гл.инж.пр.	Васильев					
Нач.отд.	Одинаков		Закладная рамка (ЗР-3) Спецификация.	Стадия	Лист	Листов 1
Гл.спец.	Кореневский					
Рук.гр.	Васильева			Гипропромтрансстрой		
Ст.инж.	Муратова					
Инженер	Сосова					

Копировал Формат А4

Альбом III

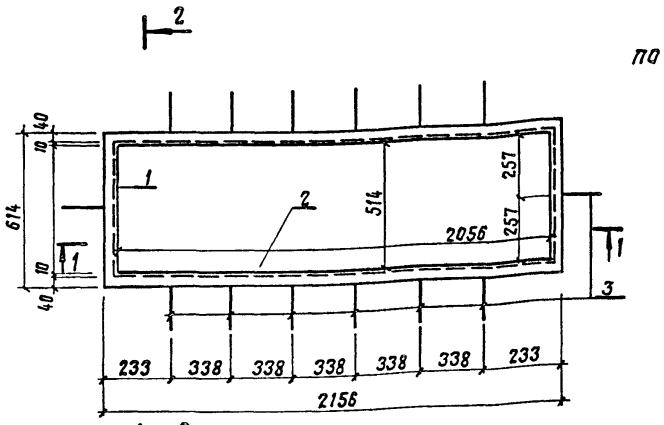

поз. 3

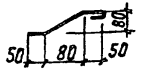

Подпись и дата | Взам. инв.№ | Инв.№ подл.

Н.контр.	Силаева		т.п. А-II, III, IV-450-320.86 37.00.00 СБ			
Гл.инж.пр.	Васильев					
Нач.отд.	Одинаков		Закладная рамка (ЗР-3) Сборочный чертеж.	Стадия	Масса	Масштаб
Гл.спец.	Кореневский				22,2 кг	
Рук.гр.	Васильева			Лист	Листов 1	
Ст.инж.	Муратова			Гипропромтрансстрой		
Инженер	Сосова					

Копировал 21296-04 45 Формат А4

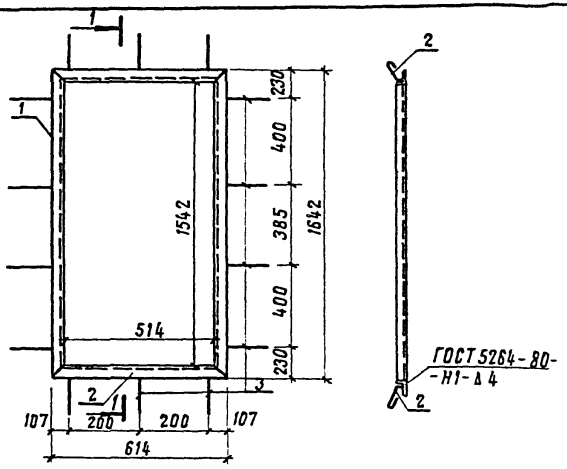

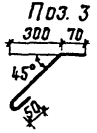

Формат	Зона	Поз.	Обозначение	Наименование	Кол.	Примечание
				Документация		
			00.00.00	Технические требования		
				Сборочный чертеж		
БЧ		1	38.01.00	У $\frac{Б-50\times50\times5}{ВСт3кп2\ ГОСТ\ 535-79}$ ℓ=1642	2	6,2 кг
БЧ		2	38.02.00	У $\frac{Б-50\times50\times5}{ВСт3кп2\ ГОСТ\ 535-79}$ ℓ=614	2	2,3 кг
А3		3	38.03.00	ф8 А I ГОСТ 5781-82 ℓ=250	14	0,1 кг

			т.п. А-II, III, IV-450-320.86	38.00.00
Н.контр.	Силаева		Закладная рамка (ЗР-4) Сборочный чертеж.	Стадия: — Масса: 18,4 кг — Масштаб: —
Гл.инж.пр.	Васильев			Лист — Листов 1
Нач.отд.	Одинаков			Гипропроптранстрой
Гл.спец.	Кореневский			
Рук.гр.	Васильева			
Ст.инж.	Муратова			
Инженер	Сасова			

Формат	Зона	Поз.	Обозначение	Наименование	Кол. на исполн. —	01	02	Примеч.
				Документация				
			00.00.00	Технические требования	×	×	×	
			39.00.00СБ	Сборочный чертеж	×	×	×	
				Сборочные единицы				
		1	У-01-01/80 в.1	Стеновая панель ПС1-9	1			
				ПС1-7		1		
				ПС1-8			1	
А4		2		Конструкции пропуска				
			Ал. III 20.00.00	коммуникаций КПК4.01	1	1	1	17,9
		3	03.005-5, Т-199.250.10.000-19	КПК4	1	1	1	19,3
Б4		4	39.01.00	Ш-Б-2 4×40 ГОСТ 103-76 Полоса Ст3кп ГОСТ 6422-76 ℓ=350мм	1	1	1	0,4кг

Гл.инж.пр.	Васильев	
Н.контр.	Силаева	
Нач.отд.	Одинаков	
Гл.спец.	Кореневский	
Рук.гр.	Васильева	
Ст.инж.	Петрова	
Инженер	Сосова	

т.п. А-II, III, IV-450-320,86 39.00.00

Стеновые панели ПС1-9 и 1, ПС1-7и1, ПС1-8и1 Спецификация.

Стадия	Лист	Листов
		1

Гипропромтрансстрой

Альбом III

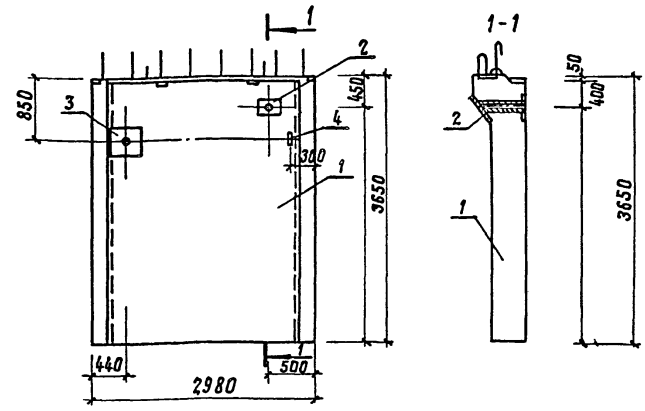

Ведомость расхода стали на дополнительные закладные изделия, кг

Обозначение	Марка элемента	Изделия закладные: Прокат марки: В.Ст3 сп ГОСТ 14637-79, Б-ПИ-6 ГОСТ 19903-74, б=6	б=4	Итого	ВСт2 сп ГОСТ 8731-74*, ГОСТ 8732-78, Труба	Итого	Всего	Общий расход
39.00.00	ПС1-9и1	29,98	0,4	30,38	7,22	7,22	37,6	37,6
-01	ПС1-7и1	29,98	0,4	30,38	7,22	7,22	37,6	37,6
-02	ПС1-8и1	29,98	0,4	30,38	7,22	7,22	37,6	37,6

Взам. инв. | Подпись и дата | Инв. № подл.

т.п. А-II, III, IV-450-320,86 39.00.00СБ

Гл.инж.пр.	Васильев	
Н.контр.	Силаева	
Нач.отд.	Одинаков	
Гл.спец.	Кореневский	
Рук.гр.	Васильева	
Ст.инж.	Петрова	
Инженер	Сосова	

Стеновые панели ПС1-9и1; ПС1-7и1, ПС1-8и1. Сборочный чертеж.

Стадия	Масса	Масштаб
	см. табл.	
Лист	Листов 1	

Гипропромтрансстрой

Формат	Зона	Поз.	Обозначение	Наименование	Кол. на исполн. —	01	02	Примеч.
				Документация				
			00.00.00	Технические требования	×	×	×	
			40.00.00 СБ	Сборочный чертеж	×	×	×	
				Сборочные единицы				
		1	У-01-01/80 б. 1	Стеновая панель ПС1-9	1			
				ПС1-7		1		
				ПС1-8			1	
		2		Конструкция пропуска				
А4			Ал. III 20.00.00-01	Коммуникаций КПК-4 и 2	1	1	1	

Гл.инж.пр.	Васильев	
Н.контр.	Силаева	
Нач.отд.	Одиноков	
Гл.спец.	Кореневский	
Рук.гр.	Васильева	
Ст.инж.	Петрова	
Инженер	Сосова	

т.п. А-II, III, IV-450-320.86 40.00.00

Стеновые панели ПС1-9 и 2, ПС1-7 и 2, ПС1-8 и 2 спецификация.

Стадия	Лист	Листов
		1

Гипропромтрансстрой

Копировал Вол

Формат А4

Альбом III

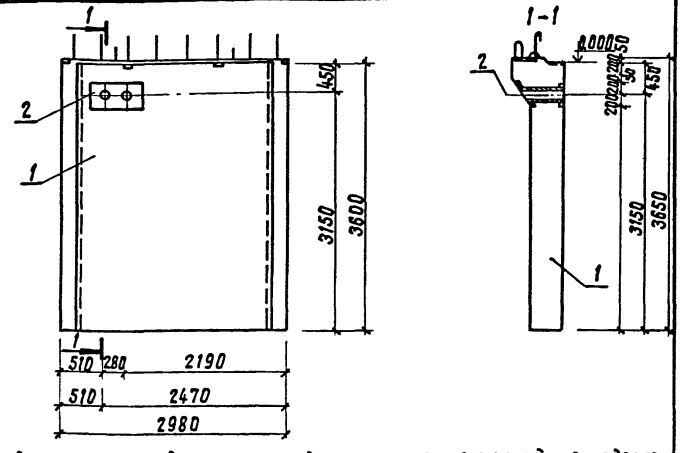

Ведомость расхода стали на дополнительные закладные изделия

Обозначение	Марка элемента	Изделия закладные: Прокат марки: В.Ст.3сп ГОСТ 14637-79, В-ПИ-6 ГОСТ 19903-74, б=6	Итого	ВСт2сп ГОСТ 8731-74*, ГОСТ 8732-78, Труба 76×3.5		Итого	Всего	Общий расход
40.00.00	ПС1-9 и 2	27,6	27,6	5,0		5,0	32,6	32,6
-01	ПС1-7 и 2	27,6	27,6	5,0		5,0	32,6	32,6
-02	ПС1-8 и 2	27,6	27,6	5,0		5,0	32,6	32,6

Инв. № подл.	Подпись и дата	Взам. инв.

Н.контр.	Силаева	
Гл.инж.пр.	Васильев	
Нач.отд.	Одиноков	
Гл.спец.	Кореневский	
Рук.гр.	Васильева	
Ст.инж.	Петрова	
Инженер	Сосова	

т.п. А-II, III, IV-450-320.86 40.00.00 СБ

Стеновые панели ПС1-9 и 2, ПС1-7 и 2, ПС1-8 и 2 Сборочный чертеж.

Стадия	Масса	Масштаб
	см. табл.	

Лист	Листов 1

Гипропромтрансстрой

Копировал Вол 21296-04 48 Формат А4

Формат	Зона	Поз.	Обозначение	Наименование	Кол. на испол. —	Кол. на испол. 01	Кол. на испол. 02	Примечание
				Документация				
			00.00.00	Технические требования	×	×	×	
			41.00.00 сб	Сборочный чертеж	×	×	×	
				Сборочные единицы				
		1	У-01-01/80 В.1	Стеновая панель ПС1-9	1			
				ПС1-7	1			
				ПС1-8		1		
		2	03.005-5.Т-199.250.10.0002	Конструкция пропуска коммуникаций КПК4	1	1	1	14.1 кг

Н.контр.	Силаева		т.п. А-II, III, IV-450-320.86	41.00.00
Гл.инж.пр.	Васильев			
Нач.отд.	Одинаков		Стеновые панели ПС1-9из, ПС1-7из, ПС1-8из. Спецификация.	Стадия: — / Лист: — / Листов: 1
Гл.спец.	Кореневский			Гипропромтранспстрой
Рук.гр.	Васильева			
Ст.инж.	Петрова			
Инженер	Сосова			

Альбом III

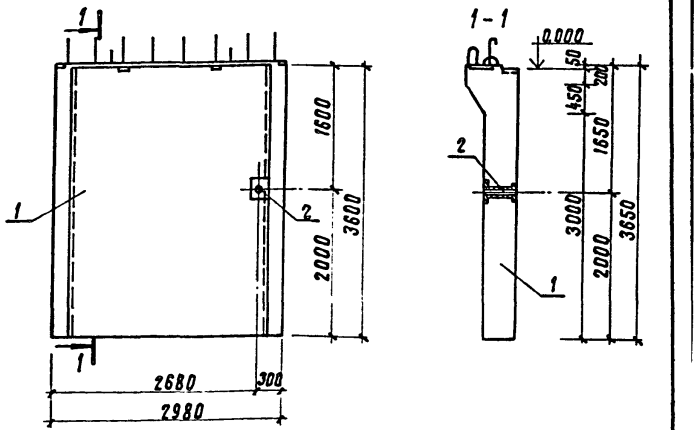

Ведомость расхода стали на дополнительные закладные изделия

кг

Обозначение	Марка элемента	Изделия закладные: Прокат марки: Вст 3сп ГОСТ 14637-79 / Б-Пн-6 ГОСТ 19903-74: Б6	Изделия закладные: Прокат марки: Вст 2сп ГОСТ 8731-74* / ГОСТ 8732-78: Труба 76х3,5	Всего	Общий расход
41.00.00	ПС1-9из	11,9	2,2	2,2	14,1
— 01	ПС1-7из	11,9	2,2	2,2	14,1
— 02	ПС1-8из	11,9	2,2	2,2	14,1

Инв.№ подл. | Подпись и дата | Взам. инв.№

Н.контр.	Силаева		т.п. А-II, III, IV-450-320.86	41.00.00СБ
Гл.инж.пр.	Васильев			
Нач.отд.	Одинаков		Стеновые панели ПС1-9из, ПС1-7из, ПС1-8из. Сборочный чертеж	Стадия: — / Масса: — / Масштаб: См. табл. / Лист: — / Листов: 1
Гл.спец.	Кореневский			Гипропромтранспстрой
Рук.гр.	Васильева			
Ст.инж.	Петрова			
Инженер	Сосова			

Копировал 21296-04 49 Формат А4

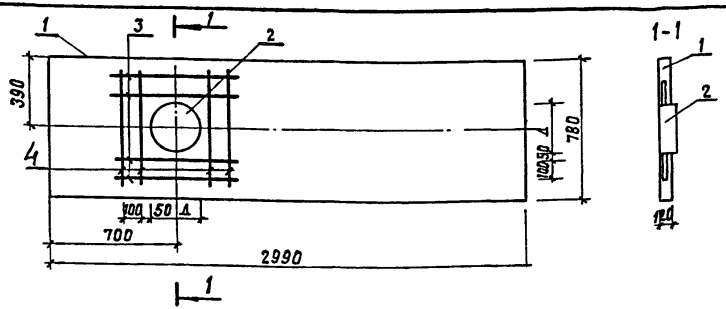

Формат	Зона	Поз.	Обозначение	Наименование	Кол.	Примеч.
				Документация		
			00.00.00	Технические требования		
			42.00.00 СБ	Сборочный чертеж		
				Сборочные единицы		
		1	3.006.1-2/82 Вып. 1-2	Плита железобетонная		
				ПБ-15Б.	1	700,0 кг
Б4		4	42.01.00	ф6 AIII ГОСТ 5781-82 ℓ=680	4	0,15 кг
		2	0-900-01, II; ТМ-00.00.000 СБ	Крышка	1	
Б4		3	42.02.00	ф6 AIII ГОСТ 5781-82 ℓ=680	4	0,15 кг

Ведомость расхода стали на дополнительные изделия, кг

Марка элемента	Изделия закладные						Общий расход
	Арматура класса		Прокат марки				
	A-III		Труба		ВКСт3кп		
	ГОСТ 5781-82		ГОСТ 8732-78		ГОСТ 19903-74*		
	ф 6	Итого	273×8	Итого	б=6	Итого	
ПБ-15Б и1	1,2	1,2					1,2

Гл.инж.пр.	Васильев		т.п. А-II, III, IV-450-320.86 42.00.00 СБ
Н.контр.	Силаева		Плита перекрытия ПБ-15Б и1 Сборочный чертеж.
Нач.отд.	Одинаков		Стадия: — Масса: 700кг Масштаб: —
Гл.спец.	Кореневская		Лист — Листов 1
Рук.гр.	Васильева		Гипропромтранспстрой
Ст.инж.	Петрова		
Инженер	Сосова		

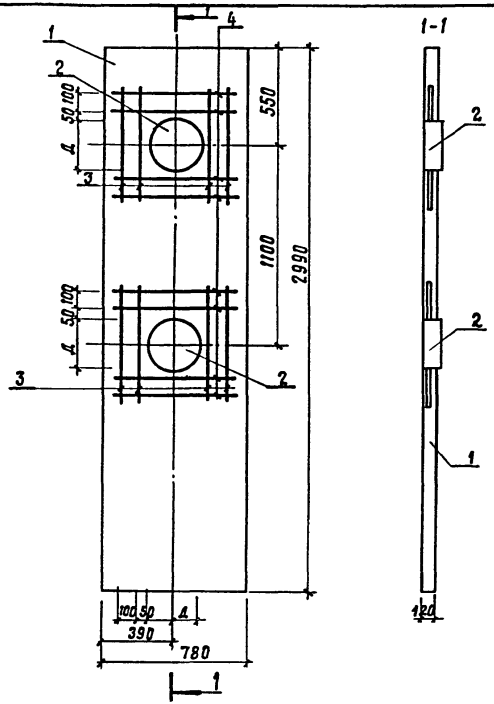

Формат	Зона	Поз.	Обозначение	Наименование	Кол.	Примеч.
БЧ		4	43.01.00	ф6 А III ГОСТ 5781-82 ℓ=680	8	0,15кг
АЧ		2	Ал. III 33.00.00	Закладная деталь ЗД-4	2	12,7кг
БЧ		3	43.02.00	ф6 А III ГОСТ 5781-82 ℓ=680	8	0,15кг

Ведомость расхода стали на дополнительные изделия, кг

Марка элемента	Изделия закладные						Общий расход
	Арматура класса		Прокат марки				
	А-III		Труба		ВКСт3кп		
	ГОСТ 5781-82		ГОСТ 8732-78		ГОСТ 19903-74*		
	ф6	Итого	273×8	Итого	б=6	Итого	
ПБ-15б и 2	2,4	2,4	10,4	10,4	15,0	15,0	27,8

Формат	Зона	Поз.	Обозначение	Наименование	Кол.	Примеч.
				Документация		
			00.00.00	Технические требования		
			43.00.00СБ	Сборочный чертеж		
				Сборочные единицы		
		1	3.006.1-2/82 вып.1-2	Плита железобетонная		
				ПБ-15б	1	700,0кг

Гл.инж.пр.	Васильев		т.п. А-II, III, IV-450-320.86 43.00.00СБ
Н.контр.	Силаева		Плита перекрытия ПБ-15б и 2 Сборочный чертеж.
Нач.отд.	Адинаков		Стадия: — Масса: 700кг Масштаб: —
Гл.спец.	Кореневский		Лист: — Листов: 1
Рук.гр.	Васильева		Гипропромтрансстрой
Ст.инж.	Петрова		
Инженер	Сосова		

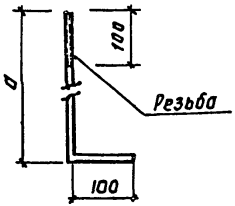

Марка	Обозначение	a мм	Масса кг
А1	44.00.00	420	0,5
А2	44.00.00-01	370	0,4
А3	44.00.00-02	320	0.4

Формат	Зона	Поз.	Обозначение	Наименование	Кол.	Примечание
				Документация		
А3			00.00.00	Технические требования		
				44.00.00		
				Детали		
			44.00.00	ф12АI, ГОСТ 5781-82, ℓ=520	1	0.5 кг
				44.00.00-01		
				Детали		
			44.00.00-01	ф12АI, ГОСТ 5781-82, ℓ=470	1	0.4 кг
				44.00.00-02		
				Детали		
			44.00.00-02	ф12АI, ГОСТ 5781-82, ℓ=420	1	0.4 кг

т.п. А-II, III, IV-450-320.86 44.00.00

Н.контр.	Силаева	Сил-
Гл.инж.пр.	Васильев	[illegible]
Нач.отд.	Одиноков	[illegible]
Гл.спец.	Кореневский	[illegible]
Рук.гр.	Васильева	Вас-
Ст.инж.	Муратова	[illegible]
Инженер	Сосова	[illegible]

Анкера А1; А2; А3

Стадия	Масса	Масштаб
	см. табл.	
Лист	Листов 1	

Гипропромтрансстрой

Копировал Баз — Формат А4

Альбом III

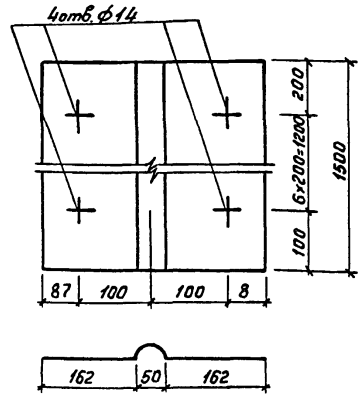

Взам.инв.№ | Подпись и дата | Инв.№ подл.

т.п. А-II, III, IV-450-320.86 45.00.00

Н.контр.	Силаева	Сил-
Гл.инж.пр.	Васильев	[illegible]
Нач.отд.	Одиноков	[illegible]
Гл.спец.	Кореневский	[illegible]
Рук.гр.	Васильева	Вас-
Ст.инж.	Муратова	[illegible]
Инженер	Сосова	[illegible]

Компенсатор КМ-1

Стадия	Масса	Масштаб
	6,6 кг	
Лист	Листов 1	

Лист Б-ПН-1,6 ГОСТ 19903-74* / ВСт3сп ГОСТ 14637-79

Гипропромтрансстрой

Копировал Баз — 21296-04.52 Формат А4

Формат	Зона	Поз.	Обозначение	Наименование	Кол. на	01	02							Примечание
				Документация										
			00.00.00	Технические требования	X	X	X							
			47.00.00СБ	Сборочный чертеж	X	X	X							
				Сборочные единицы	X	X	X							
А4		1	Аа.III	Каркасы плоские										
А4			Аа.III 48.00.00	КР92	9									25,56
А4			Аа.III 48.00.00-01	КР93		9								19,48
А4			Аа.III 48.00.00-02	КР94			9							16,06
		2		Детали										
Б4			47.01.00	ф10АI ГОСТ 5781-82, ℓ=1440	13									0,84

Н.контр.	Силаева		
Гл.инж.пр.	Васильев		
Нач.отд.	Одиноков		
Гл.спец.	Кореневский		
Рук.гр.	Васильева		
Ст.инж.	Муратова		
Инженер	Сосова		

Т.П. А-II, III, IV-450-320.86 47.00.00

Каркасы пространственные ПК10...ПК12 Спецификация

Стадия	Лист	Листов
	1	2

Гипропромтрансстрой

Копировал Ф.Сокор

Формат А4

Инв.N подл.	Подпись и дата	Взамен инв.N

Альбом III

Формат	Зона	Поз.	Обозначение	Наименование	Кол. на	01	02							Примечание
			47.02.00	ф8АI " ℓ=1440		13	13							0,57
Б4		3	47.03.00	ф12АI " ℓ=620	4	4	4							0,55

Изм	Лист	N докум.	Подпись	Дата

Т.П. А-II, III, IV-450-320.86 47.00.00

Лист 2

Копировал Ф.Сокор 21296-04 53

Формат А4

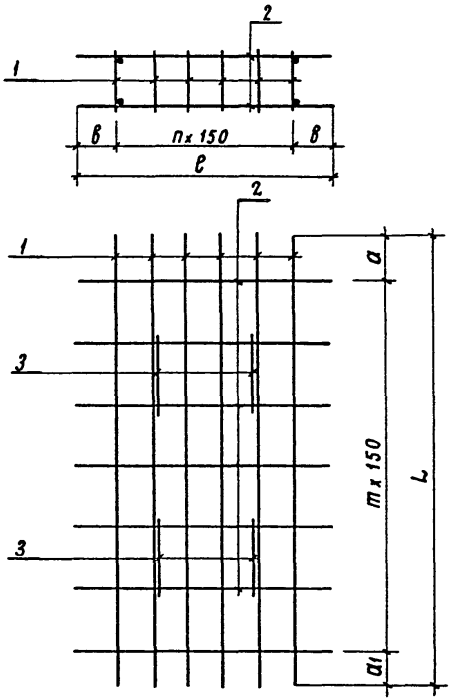

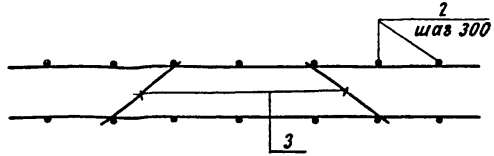

Обозначение	Марка	в мм	L мм	e мм	a мм	n мм	m мм	a1 п.м.	Масса, кг
47.00.00 -00	ПК-10	120	4020	1440	400	8	12	20	243,81
-01	ПК-11	120	3920	1440	300	8	12	20	184,93
-02	ПК-12	120	3880	1440	260	8	12	20	154,15

Т.П. А-II,III,IV-450-320.86			47.00.00 СБ
Н.контр.	Силаева		Каркасы пространственные ПК-10 ... ПК-12 Сборочный чертеж.
ГИП	Васильев		
Нач.отд.	Одиноков		
Гл.спец.	Кореневский		
Рук.груп.	Васильева		
Ст.инж.	Муратова		
Инженер	Сосова		

Стадия	масса	Масштаб
	см. табл.	
Лист	Листов 1	

Гипропроттрансстрой

Копировал Ф.Сокар. 21296-04 54 Формат

Обозначение	Наименование	Кол. на исп. 01	Кол. на исп. 02	Примечание
	Документация			
00.00.00	Технические требования	X	X	
48.00.00СБ	Сборочный чертеж	X	X	
	Детали			
48.01.00	ф 20 AIII ГОСТ 5781-82, L=4020	1		9,93
48.02.00	ф18 AIII " L=3920		1	7,84
48.03.00	ф16 AIII " L=3880		1	6,13
48.04.00	ф20 AIII " L=4020	1		9,93
48.05.00	ф18 AIII " L=3920		1	7,84
48.06.00	ф16 AIII " L=3880	1		6,13
48.07.00	ф10 AI " L=480	19		0,3
48.08.00	ф8 AI " L=480	19	19	0,2

Формат	Зона	Поз.	Обозначение	Наименование	Кол.	Примечание
БЧ		1	48.01.00	ф 20 AIII ГОСТ 5781-82, L=4020	1	9,93
			48.02.00	ф18 AIII " L=3920		7,84
			48.03.00	ф16 AIII " L=3880		6,13
БЧ		2	48.04.00	ф20 AIII " L=4020	1	9,93
			48.05.00	ф18 AIII " L=3920		7,84
			48.06.00	ф16 AIII " L=3880	1	6,13
БЧ		3	48.07.00	ф10 AI " L=480	19	0,3
			48.08.00	ф8 AI " L=480	19	0,2

Н. контр.	Силаева		Т.П. А-II, III, IV-450-320.86 48.00.00
Гл. инж. пр	Васильев		
Нач. отд.	Одиноков		Каркас плоский (КР92... КР94) Спецификация
Гл. спец.	Кореневский		Стадия: — Лист: — Листов: 1
Рук. груп.	Васильева		Гипропроттранссстрой
Ст. инж.	Муратова		
Инженер	Сосова		

Копировал: Ф. Сокф. Формат А4

Альбом III

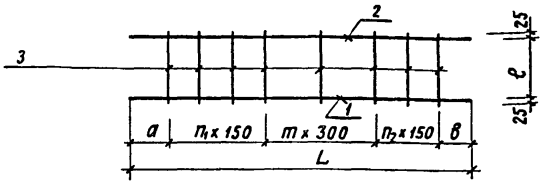

Обозначение	Марка	L мм	e мм	a мм	n1	n2	m	в мм	Масса кг
48.00.00	КР 92	4020	430	20	6	6	6	400	25,56
- 01	КР 93	3920	430	20	6	6	6	300	19,48
- 02	КР 94	3880	430	20	6	6	6	260	16,06

Инв. N подл. | Подпись и дата | Взамен инв. N

Н. контр.	Силаева		Т.П. А-II, III, IV-450-320.86 48.00.00 СБ
Гл. инж. пр	Васильев		
Нач. отд.	Одиноков		Каркас плоский (КР92... КР94) Сборочный чертеж
Гл. спец.	Кореневский		Стадия: — Масса: см. табл. Масштаб: —
Рук. груп.	Васильева		Лист: — Листов: 1
Ст. инж.	Муратова		Гипропроттранссстрой
Инженер	Сосова		

Копировал Ф. Сокф. 21296-04 55 Формат А4

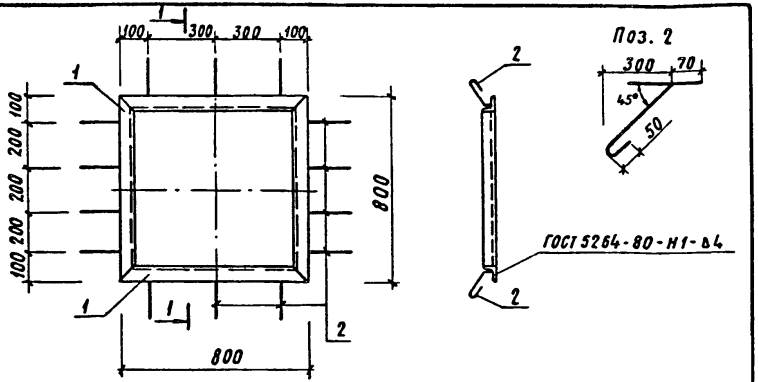

Формат	Зона	Поз.	Обозначение	Наименование	Кол	Примечание
				Документация		
			80.00.00	Технические требования		
				Сборочные единицы		
Б4		1	46.01.00	У $\frac{6\cdot50\times50\times5\ ГОСТ\ 8509-72}{ВСт3кп2\ ГОСТ\ 535-79}$ $\ell=800$	4	0,32 кг
Б4		2	46.02.00	ф8 А I ГОСТ 5781-82 $\ell=330$	14	0,13 кг

Т.П. А-II, III, IV-450-320.86			46.00.00 СБ
Н. контр. Силаева	Закладная рамка ЗР-5 Сборочный чертеж	Стадия	Масса 13,9 кг
Гл. инж. пр Васильев			Масштаб
Нач. отд Одиноков		Лист	Листов 1
Гл. спец Кореневский		Гипропроттрансстрой	
Рук. груп Васильева			
Ст. инж. Муратова			
Инженер Сосова			

Копировал: Сокар. Формат А4

Альбом III

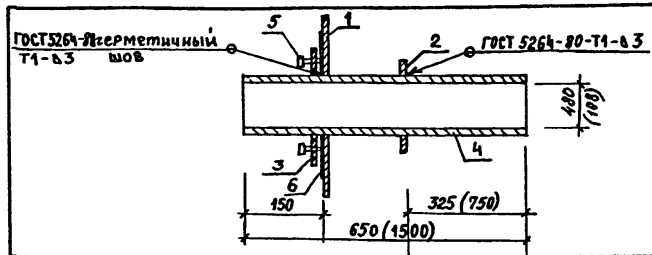

Формат	Зона	Поз.	Обозначение	Наименование	Кол.	Примечание
				Документация		
			49.00.00	Сборочный чертеж		
				Детали		
А4		1	Ал. III 21.00.00-01	Пластина	1	36,5 кг
А4		2	Ал. III 24.00.00	Ограничитель	1	16,3 кг
А4		3	Ал. III 51.00.00	Фланец	1	19,1 кг
Б4		4	49.01.00	Труба $\frac{480\times9\ ГОСТ\ 10704-76}{ВСт2сп\ ГОСТ\ 10705-76}$		
				$L=650\pm\frac{IT14}{2}$	1	67,95 кг
		5		Болт М12×70.58.01 ГОСТ 7798-70*	8	
		6	Ал. III 52.00.00	Прижим	1	21,4 кг
			49.00.00-01	Сборочный чертеж.		
				Детали		
		1	03.005-5.2.2 Т-199.250.07.003-30	Пластина	1	11,8 кг
		2	03.005-5.2.3 Т-199.250.09.001-24	Ограничитель	1	1,62 кг
		3	03.005-5.2.1 Т-199.250.07.001-30	Фланец	1	4,9 кг
Б4		4	49.02.00	Труба $\frac{108\times4\ ГОСТ\ 8732-78}{ВСт2сп\ ГОСТ\ 8731-74*}$	1	15,4 кг
				$L=1500\pm\frac{IT14}{2}$		
		5		Болт М12×70.58.01 ГОСТ 7798-70*	8	
		6	03.005-5.2.1 Т-199.250.07.002-30	Прижим	1	6,7 кг

Инв. N подл. | Подпись и дата | Взамен инв. N

Т.П. А-II, III, IV-450-320.86			49.00.00 СБ
Н. контр. Силаева	Изделие закладное КПК 1.01; КПК 1.02 Сборочный чертеж.	Стадия	Масса 161,25 кг
Гл. инж. пр Васильев			Масштаб
Нач. отд Одиноков		Лист	Листов 1
Гл. спец Кореневский		Гипропроттрансстрой	
Рук. гр. Васильева			
Ст. инж. Муратова			
Инженер Сосова			

Копировал Сокар. 21296-04 56 Формат А4

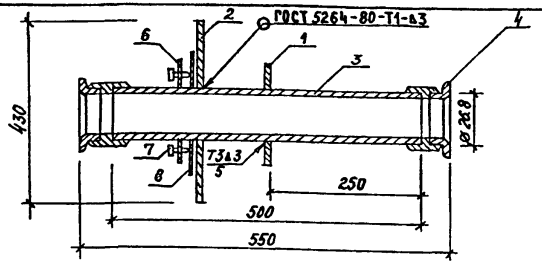

Формат	Зона	Поз.	Обозначение	Наименование	Кол.	Примечание
				Документация		
				Сборочный чертеж		
				КПК-13.01		
				Детали		
		1	Ал. III 25.00.00	Ограничитель	1	2,24кг
		2	Ал. III 25.00.00	Пластина	1	14,0кг
		3	03.005-5.2.14Т-199.250.24.001-09	Патрубок	3	0,9кг
		4		Сальник трубный		
				СКПТ 27 ГОСТ 4880.2-76*	6	
		6	Ал. II 53.00.00	Фланец	1	3,2 кг
		7		Болт М12×70.58.01, ГОСТ 7798-70	8	
		8	Ал III 54.00.00	Прижим	1	7,75кг

Т.П. А-II, III, IV-450-320.86			50.00.00 СБ		
Н.контр.	Силаева		Изделие закладное КПК-13.01 Сборочный чертеж	Стадия	Масса	Масштаб
Гл.инж.пр.	Васильев					
Нач.отд.	Одиноков			Лист	Листов 1	
Гл.спец.	Кореневский					
Рук.гр.	Васильева			Гипропроттрансстрой		
Ст.инж.	Муратова					
Инженер	Сосова					

Альбом III

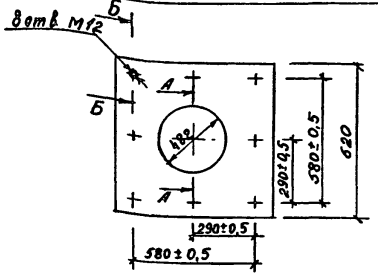

Б-Б

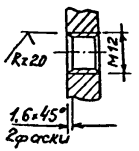

Предельные отклонения размеров отверстий H14, валов h14, остальные $\pm \frac{IT14}{2}$

Т.П. А-II, III, IV-450-320.86			51.00.00		
Н.контр.	Силаева		Фланец	Стадия	Масса	Масштаб
Гл.инж.пр.	Васильев				19,1кг	
Нач.отд.	Одиноков			Лист	Листов 1	
Гл.спец.	Кореневский					
Рук.гр.	Васильева		Б-ПН-12 ГОСТ 19903-74* Лист ВСт3сп ГОСТ 14637-79	Гипропроттрансстрой		
Ст.инж.	Муратова					
Инженер	Сосова					

Инв.№ подл. | Подпись и дата | Взам.инв.№

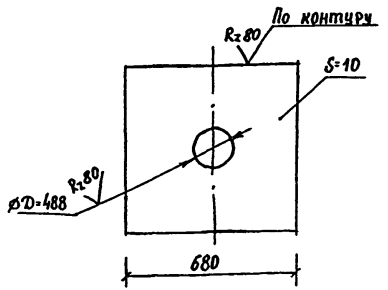

Предельные отклонения размеров отверстий – H14, валов h14.

Т.П. А-II, III, IV-450-320.86			52.00.00		
Н.контр.	Силаева		Прижим. Сборочный чертеж	Стадия	Масса	Масштаб
Гл.инж.пр	Васильев				21,4 кг	
Нач.отд.	Одиноков			Лист	Листов 1
Гл.спец.	Кореневский				
Рук.гр.	Васильева		Лист Б-ПН-Ю ГОСТ 19903-74* ВСт3сп ГОСТ 14637-79	Гипропромтрансстрой	
Ст.инж.	Муратова				
Инженер	Сосова				

Альбом III

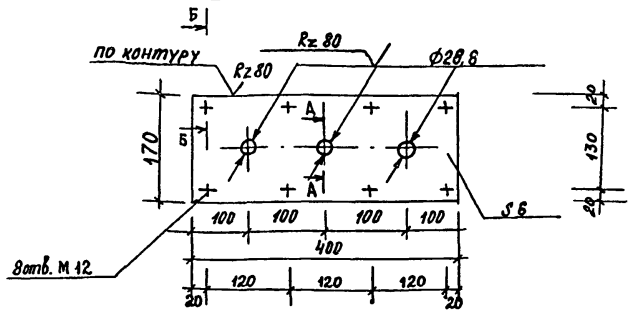

А-А

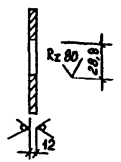

Б-Б

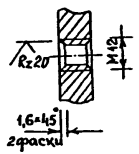

Предельные отклонения размеров отверстий H14, валов h14, остальные $\pm \frac{IT14}{2}$

Т.П. А-II, III, IV-450-320.86			53.00.00		
Н.контр.	Силаева		Фланец. Сборочный чертеж.	Стадия	Масса	Масштаб
Гл.инж.пр	Васильев				3,2 кг	
Нач.отд.	Одиноков			Лист	Листов 1
Гл.спец.	Кореневский				
Рук.гр	Васильева		Лист Б-ПН-6 ГОСТ 19903-74* ВСт3сп ГОСТ 14637-79	Гипропромтрансстрой	
Ст.инж.	Муратова				
Инженер	Сосова				

Инв.№ подл. | Подпись и дата | Взам.инв.№

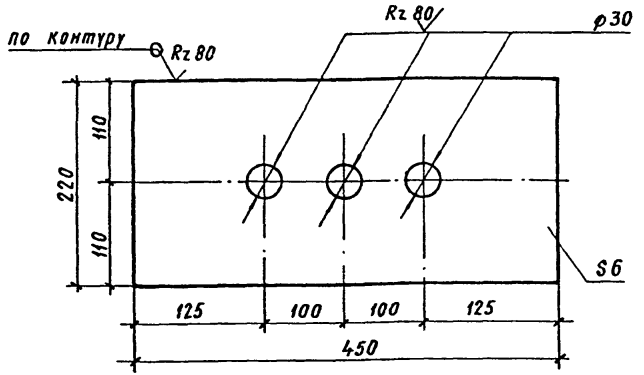

Предельные отклонения размеров отверстий H 14, валов h 14

Формат	Зона	Поз.	Обозначение	Наименование	Кол.	Примечание
				Документация		
			00.00.00	Технические требования		
				Детали		
БЧ		1	55.01.00	У Б-50х50х5 / Вст 3 кп 2 ГОСТ 535-79; ℓ=1150	2	4,3 кг
БЧ		2	55.02.00	У Б-50х50х5 / Вст 3 кп 2 ГОСТ 535-79; ℓ=614	2	2,3 кг
БЧ		3	55.03.00	ϕ8 AI, ГОСТ 5781-82; ℓ=250	14	0,1 кг

Альбом III

Инв.N подл. | Подпись и дата | Взамен инв.N

Н.контр.	Силаева		Т.П. А-II, III, IV-450-320.86		54.00.00
Гл.инж.пр	Васильев		Прижим Сборочный чертеж	Стадия	Масса: 7,75 кг; Масштаб
Нач.отд.	Одиноков			Лист	Листов 1
Гл.спец.	Кореневский		Лист: Б-ПН-6 ГОСТ 19903-74* / Вст 3сп ГОСТ 14637-79	Гипропромтранысстрой	
Рук.гр.	Васильева				
Ст.инж.	Муратова				
Инженер	Сосова				

Копировал Р. Сохар

Формат

Н.контр.	Силаева		Т.П. А-II, III, IV-450-320.86		55.00.00
Гл.инж.пр	Васильев		Закладная рамка 3Р-5 Спецификация	Стадия	Лист: 1; Листов
Нач.отд.	Одиноков			Гипропромтранысстрой	
Гл.спец.	Кореневский				
Рук.гр.	Васильева				
Ст.инж.	Муратова				
Инженер	Сосова				

Копировал Р. Сохар

21296-04 59

Формат

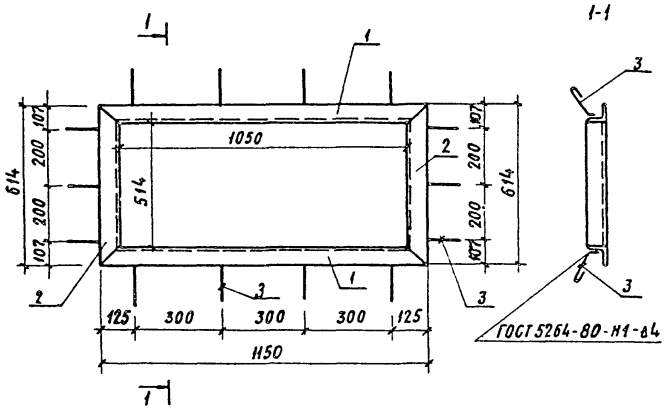

Поз. 3

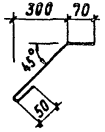

Т. П. А-II, III, IV-450-320.86			55.00.00 СБ
Закладная рамка ЗР-5 Сборочный чертеж		Стадия	Масса 14,6 кг	Масштаб
		Лист	Листов 1
Н.контр. Силаева		Гипропромтрансстрой	
Гл.спец. Кореневский			
Рук.гр. Васильева			
Ст.инж. Муратова			
Инженер Сосова			

Копировал Ф.Сокол.

Формат А4

gost.e-ecolog.ru