Типовой проект

А-II-III-IV-450-320.86

Производственное здание вспомогательного назначения отдельно-стоящее, заглубленное

Альбом II

Книга 2

gost.e-ecolog.ru

ЦЕНТРАЛЬНЫЙ ИНСТИТУТ ТИПОВОГО ПРОЕКТИРОВАНИЯ
ГОССТРОЯ СССР

Москва. А-445. Смольная ул., 22

Сдано в печать IX 198Х года

Заказ №11437 Тираж 220 экз

ТИПОВОЙ ПРОЕКТ

А-II-III-IV-450-320.86

Производственное здание вспомогательного назначения отдельно-стоящее заглубленное

АЛЬБОМ II

Книга 2

Состав проекта:

Альбом I	Пояснительная записка.
Альбом II Книга 1	Архитектурно-строительные решения. Конструкции железобетонные. (сухие грунты)
Альбом II Книга 2	Архитектурно-строительные решения. Конструкции железобетонные. (Водонасыщенные грунты)
Альбом III	Строительные изделия.
Альбом IV	Отопление и вентиляция. Внутренний водопровод и канализация. Электроснабжение. Дизельная электростанция. Сигнализация и связь.
Альбом V	Спецификации оборудования.
Альбом VI	Ведомости потребности в материалах.
Альбом VII	Сметы для здания класса А-II. Вариант для сухих грунтов.
Альбом VIII	Сметы для здания класса А-II. Вариант для водонасыщенных грунтов. (из 2[х] книг.)
Альбом IX	Сметы для здания класса А-III. Вариант для сухих грунтов.
Альбом X	Сметы для здания класса А-III. Вариант для водонасыщенных грунтов. (из 2[х] книг.)
Альбом XI	Сметы для здания класса А-IV. Вариант для сухих грунтов.
Альбом XII	Сметы для здания класса А-IV. Вариант для водонасыщенных грунтов. (из 2[х] книг.)

РАЗРАБОТАН
ПРОЕКТНЫМ ИНСТИТУТОМ
„ГИПРОПРОМТРАНССТРОЙ"

Главный инженер института Рождественский А.С.
Главный инженер проекта Васильев Ю.Н.

Проект утвержден НГО СССР
протокол от 06.02.86г.
Введен в действие Гипропромтранссторем
приказ № 45 от 14.02.86г.

Содержание альбома

Лист	Наименование	Стр.
	Архитектурные решения	
АР-1	Общие данные (начало)	3
АР-2	Общие данные (окончание)	4
АР-3	План на отметке -3.000	5
АР-4	Разрезы 1-1 7-7	6
АР-5	Схема расположения элементов перегородок и типов полов. Экспликация полов.	7
АР-6	Павильоны входов.	8
АР-7	Павильоны входов. Узлы 1÷6	9
АР-8	Детали деформационных швов	10
АР-9	Схематический план участка	37
АР-10	Вариант использования помещений в мирное время	38
	Железобетонные конструкции	
КЖ-1	Общие данные (начало)	11
КЖ-2	Общие данные (окончание)	12
КЖ-3	Ведомость расхода стали	13
КЖ-1	План фундаментов и колонн	14
КЖ-5	Схемы расположения элементов армирования фундаментов.	15
КЖ-6	Схемы расположения элементов армирования фундаментов. Сечения.	16
КЖ-7	Спецификация элементов к схемам, расположенным на листах КЖ-5, КЖ-6.	17
КЖ-8	Входы N1 и N2. Опалубочные чертежи.	18
КЖ-9	Вход №1. Вход №2. Схемы армирования.	19
КЖ-10	Спецификация элементов к схемам армирования расположенным на листе КЖ-9	20
КЖ-11	Схема расположения элементов железобетонной конструкции. Схема расположения металлических изделий в покрытии.	21
КЖ-12	Спецификация элементов к схемам расположенным на листе КЖ-11.	22
КЖ-13	Схема армирования монолитного участка УМ1.	23
КЖ-14	Спецификация элементов к схемам расположенным на листе КЖ-13.	24
КЖ-15	Опалубочные чертежи. Схемы армирования монолитного участка УМ2.	25
КЖ-16	Спецификация к схеме армирования монолитного участка УМ2.	26
КЖ-17	Схемы расположения элементов армирования монолитного участка УМ-3	27
КЖ-18	Монолитный участок УМ4. Опалубочные чертежи. Спецификация элементов к схемам расположенным на листе КЖ-19 (начало)	28
КЖ-19	Схемы расположения элементов армирования монолитного участка УМ4.	29
КЖ-20	Спецификация элементов к схемам расположенным на листе КЖ-19 (окончание).	30
КЖ-21	Фекальный резервуар	31
КЖ-22	Дизельная. Подпольные каналы.	32
КЖ-23	Схема расположения отверстий и закладных деталей.	33
КЖ-24	Схема подвески резервуаров для воды. Опоры под оборудование. Схемы расположения анкеров ставен и дверей.	34
КЖ-25	Коробки КМ1, КМ2. Ведомость расхода стали на металлические детали КПК и коробки КМ.	35
КЖ-26	Примеры установки деталей КПК в стенах сооружения.	36

Т.П.А-II, III, IV-450-320,86 Альбом II книга 2.

Инв.N подл. | Подпись и дата | Взам. инв N

Альбом II книга 2

Ведомость основных комплектов рабочих чертежей.

Обозначение	Наименование	Примечание
АР	Архитектурные решения	Альбом II
КЖ	Конструкции железобетонные	Альбом II
ОВ	Отопление и вентиляция	Альбом IV
ВК	Внутренний водопровод и канализация	Альбом IV
ЭЛ	Электроснабжение	Альбом IV
СС	Связь и сигнализация.	Альбом IV
ТМ	Дизельная электростанция	Альбом IV

Ведомость рабочих чертежей основного комплекта АР

Лист	Наименование	Примечание
АР-1	Общие данные (начало)	
АР-2	Общие данные (окончание)	
АР-3	План на отметке -3.000	
АР-4	Разрезы 1-1 ..... 7-7.	
АР-5	Схема расположения элементов перегородок и типов полов. Экспликация полов.	
АР-6	Павильоны входов.	
АР-7	Павильоны входов. Узлы 1÷6	
АР-8	Детали деформационных швов.	
АР-9	Схематический план участка.	
АР-10	Вариант использования помещений в мирное время	

Ведомость ссылочных и прилагаемых документов

Обозначение	Наименование	Примечание
	Ссылочные документы.	
01.036-1, Вып. 3	Защитно-герметическая металлическая распашная дверь Ду-I-7	
ТДК-Н-1-68 часть II раздел IV (редакция 1971 г.)	Металлические двери Ду III-2 Ду-III-3, Ду-IV-2, Ду-IV-3, Ду-I-2; Ду-I-3.	
01.036-1, Вып. 4	Защитно-герметическая металлическая распашная дверь Ду-I-8.	
ТДК-Н-1-70, часть II раздел II, альбом 2	Аварийные выходы, воздуховаборные, воздуховыбросные и газовыхлопные устройства.	
1.136-10	Двери деревянные, внутренние для жилых и общественных зданий.	
1.136.5-19	Двери деревянные наружные для жилых и общественных зданий.	
1.494-27 Выпуск 5	Воздухоприемные устройства с подвесными утепленными клапанами	
01.036-1 Вып. 0	Защитно-герметические и герметические двери и ставни для убежищ.	
ГОСТ 6133-84	Камни бетонные стеновые.	
415-0-1, Вып. 7 ал. 1, 2, 3	Унифицированные секции зданий административно-бытового назначения	
03.005-1 Вып. 0.2	Гидроизоляция убежищ гражданской обороны.	
03.005-4 Вып. 1.	Отделка помещений. Конструкции полов убежищ гражданской обороны.	
3.006.1-2/82 Вып 1-2	Сборные железобетонные каналы и тоннели из лотковых элементов.	
У-02-03. Вып. 3	Типовые решения внутреннего оборудования сооружений гражданской обороны	
	Прилагаемые документы.	
Альбом III	Строительные изделия	
Альбом VI	Ведомости потребности в материалах.	

Ведомость спецификаций

Лист	Наименование	Примечание
АР-3	Ведомость проемов дверей и ставен. Спецификация элементов заполнения проемов. Спецификация оборудования. Таблица размеров.	
АР-5	Экспликация полов. Спецификация к схеме расположения элементов перегородок.	
АР-6	Ведомость элементов. Спецификация элементов.	

Общие указания

Проект разработан применительно к условиям строительства на железнодорожном транспорте, как отдельно стоящее сооружение с расположением его на свободных от застройки участках, вблизи производственных зданий.

В обычных условиях сооружение используется как красный уголок, класс для технической учебы и инструктажа по технике безопасности.

Вместимость сооружения 450 человек.

Класс сооружения по го-II, III, IV.

Степень долговечности и огнестойкости - II.

Сооружение запроектировано из конструкций серии У-01-01/80.

Сооружение заглубленное с низом покрытия на уровне земли.

Уровень грунтовых вод принят на 1 м выше уровня пола помещений.

За условную отметку 0.000 принята отметка земли, что соответствует абсолютной отметке [ ].

Проект разработан для производства работ при плюсовых температурах наружного воздуха.

При производстве работ в зимних условиях необходимо руководствоваться указаниями и требованиями соответствующих разделов действующих строительных и монтажных работ.

Герметизация сооружения должна обеспечивать подпор воздуха 5 кгс/м² при режиме II.

Гидроизоляция сооружения принята по серии 03.005-1, Вып. 0.2, „Нормы проектирования. Защитные сооружения гражданской обороны."

Проект разработан в соответствии с действующими нормами и правилами.

Главный инженер проекта: [подпись] (Васильев)

Инв. № подл. | Подпись и дата | Взам. инв. №

Привязан

Инв. №

Т.П.А.-II, III, IV-450-320.86 АР.

ГИП	Васильев		Производственное здание. Вспомогательного назначения отдельно стоящее заглубленное.	Стадия	Лист	Листов
Н. контр.	Силаева			РП	1	10
Нач. отд.	Одиноков					
Гл. спец.	Кореневский					
Рук. груп.	Васильева		Общие данные (начало)	Гипропромтранстрой		
Ст. инж.	Петрова					
Инженер	Сосова					

21296-03 4

Альбом II, книга 2

Ведомость отделки помещений

Наименование или номер помещения	Потолок		Стены или перегородки		Низ стен или перегородок (панель)			Примечание
	Площадь	Вид отделки	Площадь	Вид отделки	Площадь	Вид отделки	Высота мм	
Помещение для укрываемых, тамбур-шлюз	205.6	Отделка поверхностей под окраску Клеевая окраска	324.9	Отделка поверхностей под окраску Клеевая окраска	—	—	—	Отделка помещений принята по 03.005-4 вып. 1
Фильтровентиляционное помещение, ДЭС, тамбур ДЭС	50.9	Отделка поверхностей под окраску клеевая окраска	139.3	Отделка поверхностей под окраску Масляная окраска	—	—	—	"
Санузлы	26.8	Отделка поверхностей под окраску Известковая окраска	98.5	Отделка поверхностей под окраску Масляная окраска	—	—	—	"
Вход N1 и N2, тамбур, лаз, расширительная камера.	31.9	Отделка поверхностей под окраску Известковая окраска.	190.2	Отделка поверхностей под окраску Известковая окраска.	—	—	—	"

Показатели в ведомости отделки помещений даны для сооружения класса А-II.

Техническая спецификация металла

Вид профиля и ГОСТ	Марка металла и ГОСТ	Обозначение и размер профиля, мм	N п/п	Код: марки металла	Код: вида профиля	Код: размера профиля	Кол. шт.	Длина мм	Общая масса кг
1	2	3	4	5	6	7	8	9	10
Перегородки из бетонных камней.									
Арматура ГОСТ 5781-82	ВСТ 3 кп 2 ГОСТ 380-71*	ф 6 AI						708800	157.4
Полоса ГОСТ 103-76	"	- 40×4						88500	111.1
Уголок ГОСТ 8509-72	"	L 50×50×5						12400	46.8
Компенсатор КМ-1									
Лист ГОСТ 19903-74	"	- 375×1.6						16400	72.2
Павильоны									
Трубы квадратного сечения ГОСТ 8639-68	ВСт3сп2, ГОСТ 380-71	□ 80×80×3						24000	249,6
Швеллер ГОСТ 8240-72	"	[12						54000	561,6
Уголок ГОСТ 8509-72	"	L 70×70×5						4000	21,6
Полоса ГОСТ 103-76	"	-12						2000	28,2

Основные технико-экономические показатели.

NN п.п.	Наименование		Един. изм.	Класс сооружения А-II	А-III	А-IV	Примечания
1.	Общая площадь		м2	292.2	293.1	294.9	
2.	Площадь в зоне герметизации		м²	258.4	259.3	261.1	
3.	Внутренний объем помещений в зоне герметизации.		м³	757.5	760.2	765.6	
4	Площадь застройки сооружения		м²	336.9	336.9	336.9	
5	Строительный объем сооружения		м³	1212.8	1179.2	1165.7	
6.	Вход N 1	Площадь застройки	м²	37.0	35.8	34.6	
		Строительный объем.	м³	74.5	71.6	68.6	
7	Лаз	Площадь застройки	м²	6.4	6.4	6.4	
		Строительный объем	м³	22.1	22.1	22.1	
8	Вход N 2	Площадь застройки	м²	25.2	24.1	22.9	
		Строительный объем	м³	68.4	65.8	63.2	

ГИП	Васильев		
Н. контр.	Силаева		
Нач отд.	Одиноков		
Гл спец.	Кореневский		
Рук. груп	Васильева		
Вед. инж	Зубова		
Ст. инж	Гольденберг		

Т.П. А-II, III, IV - 450-320.86 АР

Производственное здание вспомогательного назначения отдельно стоящее, заглубленное

Стадия	Лист	Листов
РП.	2	

Общие данные (окончание)

Гипропромтрансстрой

Инв. N

Инв. N подл. | Подпись и дата | Взамен инв.N

Копировал

21296-03 5

Формат А2

Альбом II книга 2

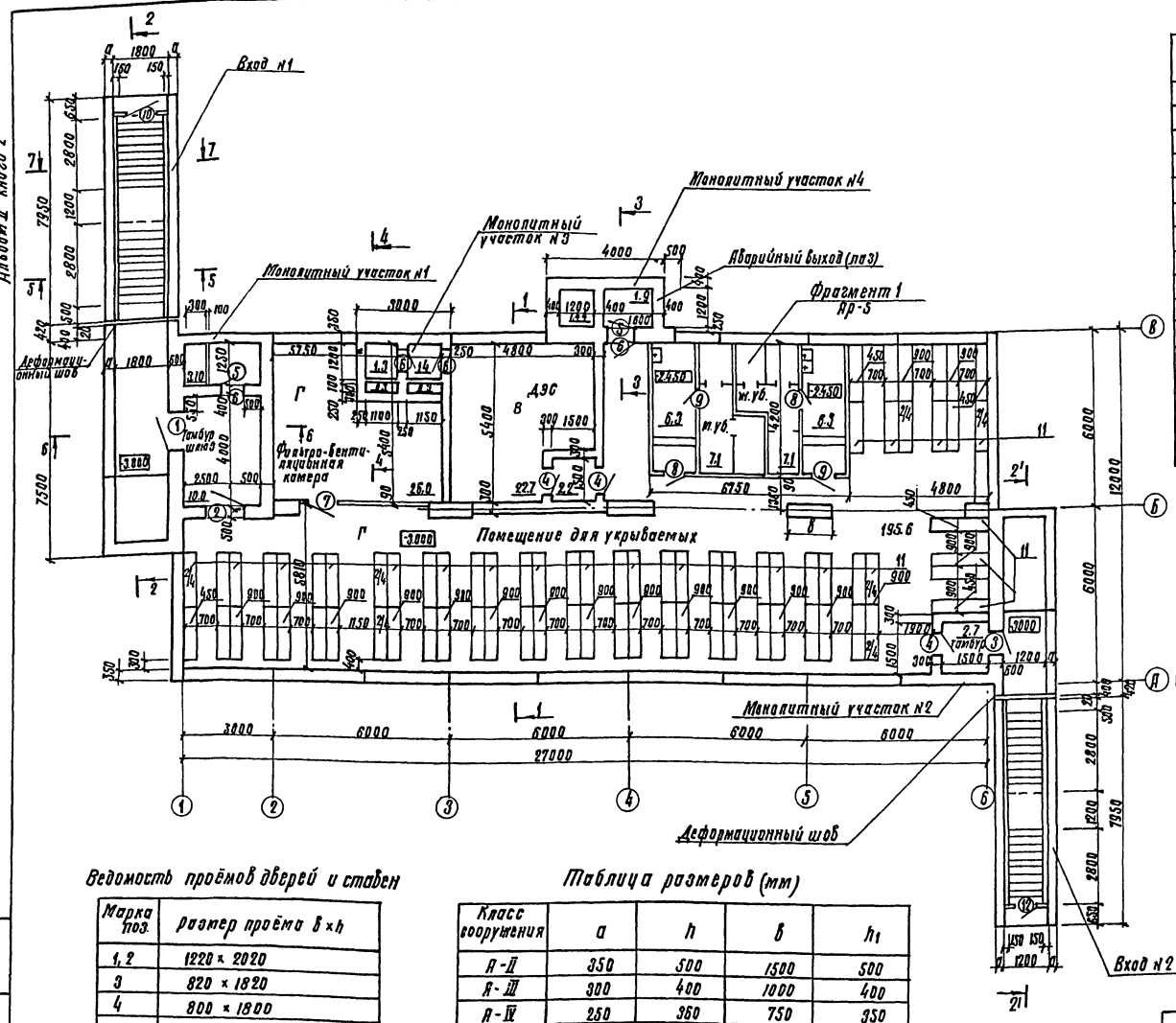

Спецификация элементов заполнения проёмов

Марка поз.	Обозначение	Наименование	Кол. шт.	Масса кг	Примеч.
1	01.036-1 Вып. 4	Дверной блок ДУ-8	1	1083.0	
2	"	ДУ-I-8*	1	1083.0	
3	01.036-1 Вып. 3	ДУ-I-7	1	948.0	
4	ТДК-Н-1-88 часть Праздв. IV (редакция 1971г.) кж-27	ДУ-IV-3	3	287.0	
5	01.036-1 Вып. 0 кж-27	Ставень СУ-I-1	2	424.0	
6	01.036-1 Вып. 0 Кж-27	СУ-IV-1	4	84.4	
7	1.136-10	Дверной блок ДГ-21-9	1		
8	"	ДГ-21-7	2		
9	"	ДГ-21-7п	2		
10	1.136.5-19	Дверной блок ДН21-13 ящ	1		
12	"	ДН21-9щ	1		

В полотнах дверей поз. 8, 9, 10 и 12 на 200мм от пола врезать вентиляционные решетки 150×490(h) по серии 1.494-27 Вып. 5.

Спецификация оборудования

Тип по проекту	Обозначение	Наименование	Кол-во	Примечание
11	Типовые решения 3-02-03 Вып. 3	Сборно-разборные металлические ворота трехлусные	75	

1. Стены запроектированы из сборных железобетонных панелей и монолитного железобетона. Перегородки толщиной 90мм. из бетонных камней по ГОСТ 6133-84.
2. Маркировочную схему перегородок, привязку дверных проемов и типы полов см. АР-3, разрезы АР-4.
3. Площади помещений подсчитаны для класса А-II.

Ведомость проёмов дверей и ставен

Марка поз.	Размер проёма B×h
1, 2	1220 × 2020
3	820 × 1820
4	800 × 1800
5	820 × 820
6	800 × 800
7	900 × 2070
8, 9	700 × 2070
10	950 × 2100
12	900 × 2100

Таблица размеров (мм)

Класс сооружения	a	h	B	h_1
А-II	350	500	1500	500
А-III	300	400	1000	400
А-IV	250	360	750	350

Гл. инж. пр	Васильев		
Н. контр.	Силаева		
Нач. отд.	Ураников		
Гл. спец.	Кореневский		
Рук. груп.	Кисилева		
Ст. инж.	Петрова		
Инженер	Рыбина		

Т.п. А-II, III, IV-450-320.86 АР

Производственное здание вспомогательного назначения отдельно-стоящее заглубленное.

Стадия: р.п. | Лист: 3 | Листов:

План на отметке -3.000

Гипропромтрансстрой

Инв. № подл. | Подпись и дата | Взам. инв. №

Инв. №

Копир. ТУ

21296-03 6

Формат

Альбом II книга 2

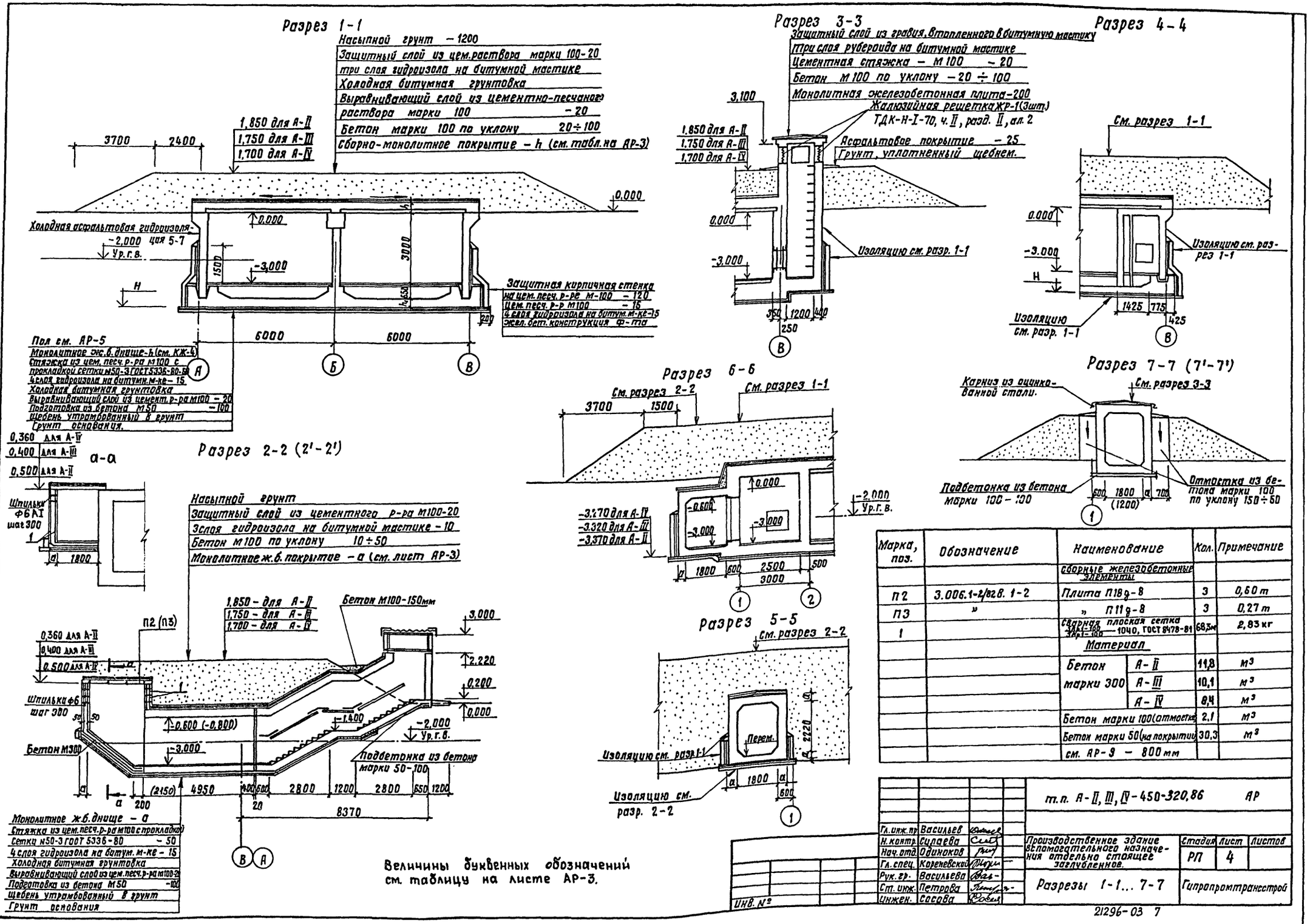

Величины буквенных обозначений см. таблицу на листе АР-3.

Марка, поз.	Обозначение	Наименование		Кол.	Примечание
		Сборные железобетонные элементы			
П2	3.006.1-2/82 в. 1-2	Плита П18 д-8		3	0,60 т
П3	»	» П11 д-8		3	0,27 т
1		Сварная плоская сетка 3Вр1-100 / 3Вр1-100 — 1040, ГОСТ 8478-81		68,3м	2,83 кг
		Материал			
		Бетон марки 300	А-II	11,8	м³
			А-III	10,1	м³
			А-IV	8,4	м³
		Бетон марки 100 (отмостка)		2,1	м³
		Бетон марки 50 (на покрытии)		30,3	м³
		см. АР-9 – 800 мм			

Гл. инж. пр.	Васильев		т.п. А-II, III, IV-450-320,86 АР
Н. контр.	Сулаева		
Нач. отд.	Одиноков		Производственное здание вспомогательного назначения отдельно стоящее заглубленное.
Гл. спец.	Кореневский		Стадия: РП; Лист: 4; Листов:
Рук. гр.	Васильева		Разрезы 1-1... 7-7
Ст. инж.	Петрова		Гипропромтрансстрой
Инжен.	Сосова		

Инв. №

Инв. № подл. | Подпись и дата | Взам. инв. №

21296-03 7

Альбом II, книга 2

Схема расположения элементов перегородок

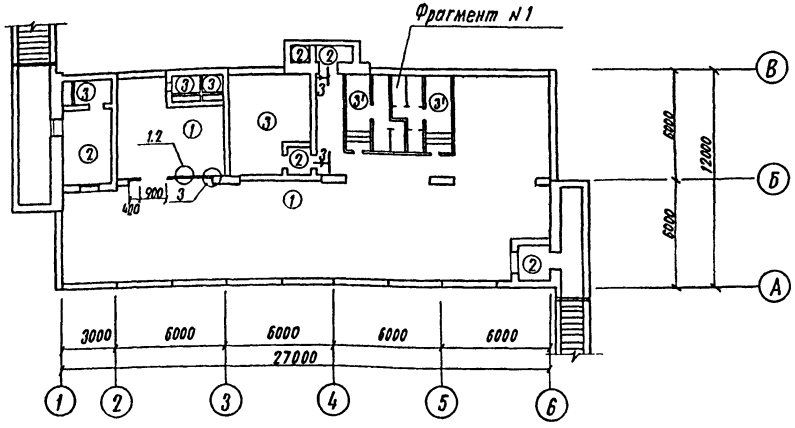

Фрагмент N 1

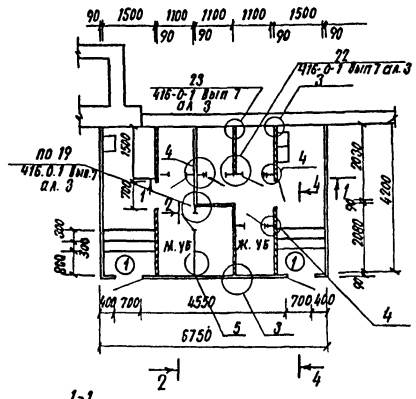

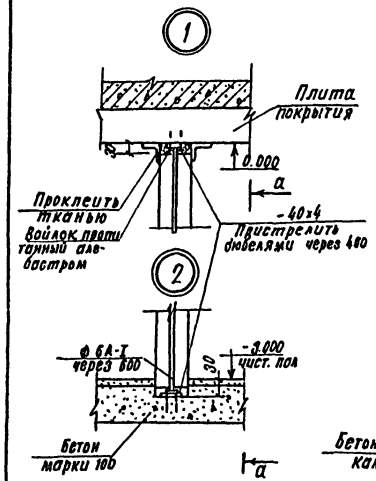

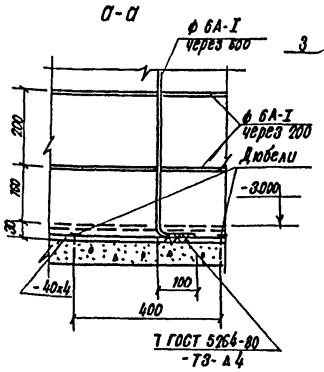

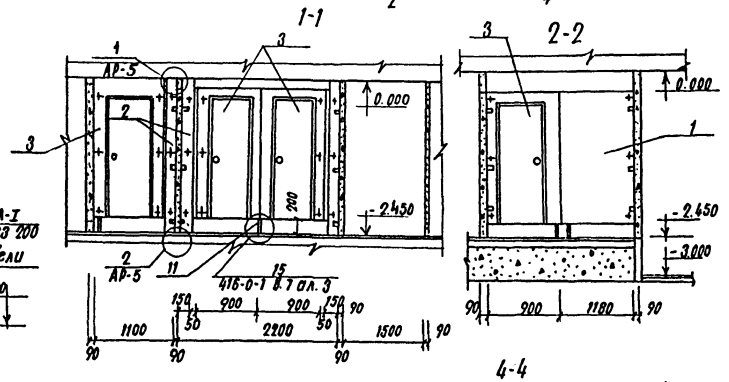

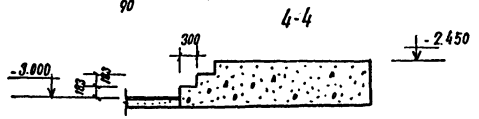

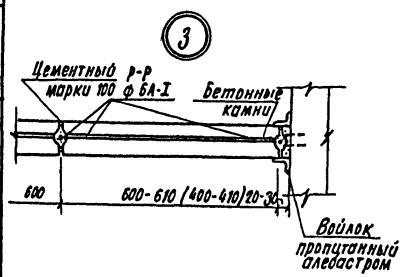

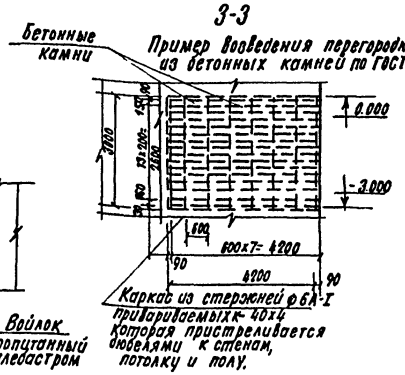

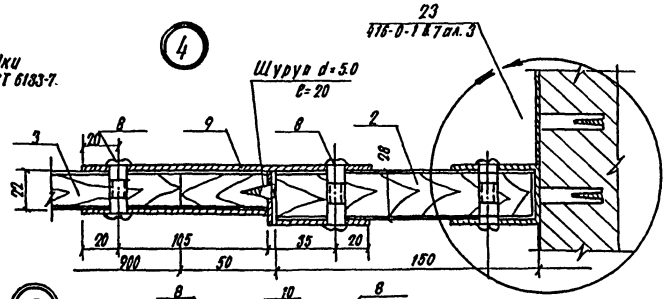

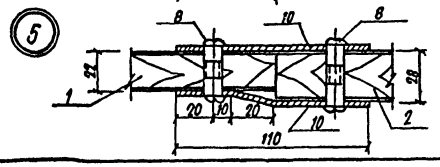

Экспликация полов

Наименование или номер помещения по проекту	Тип пола по проекту	Схема пола или номер узла по серии.	Элементы пола и их толщина	Площадь пола м²
Помещение для укрываемых, фильтр вентиляционное помещение, карманы уборных	1	h_1 - см. АР-3	Бетон марки 200. -20 Выравнивающий слой - цементно-песчаный р-р марки 100 -15 Подготовка - бетон марки 150 -150 Песок -330 Монолитная плита днища - h_1 Основание под монолитную плиту днища. см. разрез 1-1	227.6
Тамбур-шлюз тамбуры, входы N 1 и N 2, лаз.	2		Покрытие - бетон марки 200 - 20 Железобетонная монолитная плита	29.2
ДЭС, расширительные камеры. Мужская и женская уборная	3 (3')	h_1 - см. АР-3	Покрытие - керамические плитки (ГОСТ 6787-80) -13 Подготовка и заполнение швов - цементно-песчаный раствор марки 150 -15 бетон марки 150 -120 (670) Песок -500 Монолитная плита днища - h_1 Основание под монолитную плиту днища - см. разрез 1-1	29.4 (20.8)

Типы полов обозначены на схеме расположения элементов перегородок.

Спецификация к схеме расположения элементов перегородок

Марка	Обозначение	Наименование	Кол.	Масса ед. кг.	Примечание
1.	416-0-1 Вып. 7. альб. 1,2,3.	Сборные щитовые эл-ты Щит УД-1	2	32.0	Щитовые перегородки с опиранием на стойку
2.		Пилястра УД-4а	5	7.5	
3.		Щит УД-5	5	25.0	
4.		Металл. соединит. изделия ММ-1	24	0.16	
5.		ММ-2	6	0.17	
8.		ММ-9	66	0,03	
9	416-0-1 Вып. 7. Альб. 2 лист 12 и АР-5	Лист -2.5x45 ГОСТ 19903-74, е-350	18	0.30	
10		Лист В.Ст 3сп ГОСТ 14637-79, е-22	6	0.20	
11		Стойка с фланцем	4	1.0	

1. При расположении низа бетонного подстилающего слоя в зоне опасного коппилярного поднятия грунтовых вод применять гидроизоляцию (СНиП II-В.8-71. прил. 3 и П. 5.6.)
2. Перегородки из бетонных камней толщ. 90 мм. приняты по ГОСТ 6133-84. Над проемами и отверстиями ≥ 300 мм проложить 2∟50x5 и завести их за грань проема на 100 мм.
3. Техническая спецификация металла на перегородки из бетонных камней см. АР-2.

ГИП	Васильев		т.п. А-II, III, IV - 450-320.86 АР	
Н. контр.	Силаева			
Нач. отд.	Одиноков		Производственное здание вспомогательного назначения отдельно стоящее, заглубленное.	Стадия: РП; Лист: 5; Листов:
Гл. спец.	Кореневская			
Рук. груп.	Васильева		Схема расположения элементов перегородок и типов полов. Экспликация полов.	Гипропромтрансстрой
Вед. инж.	Зубова			
Ст. инж.	Рыбина.			

Инв. N

Инв. N подл. | Подпись и дата | Взамен инв. N

21296-03 8

Альбом II книга 2

План

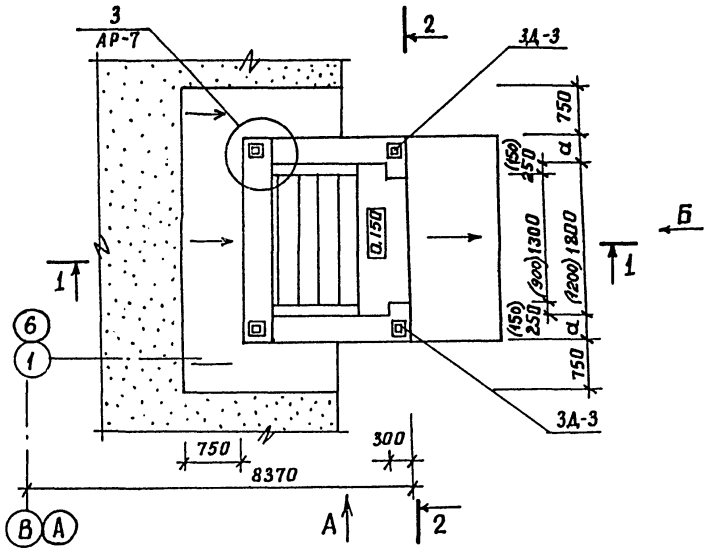

2-2

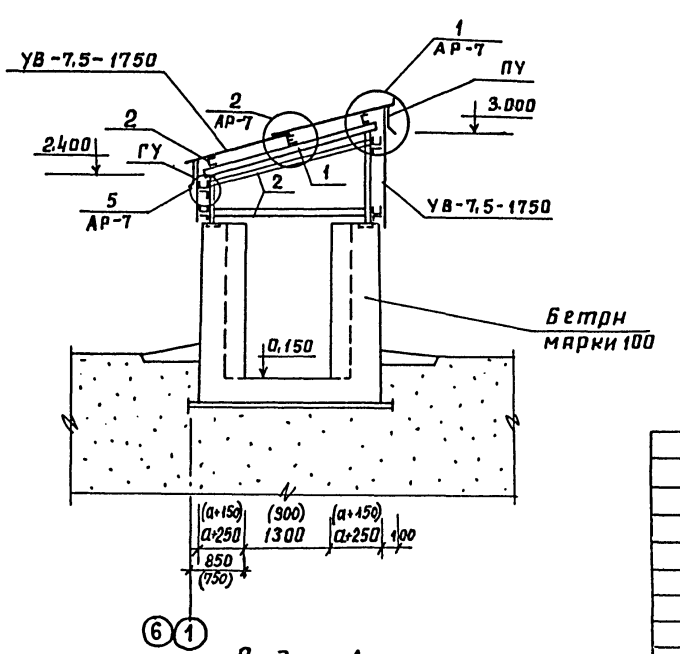

Вид по Б

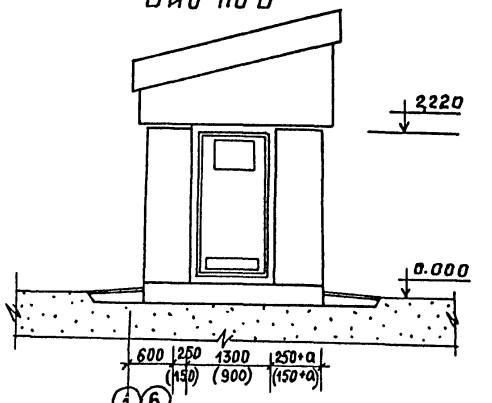

1-1

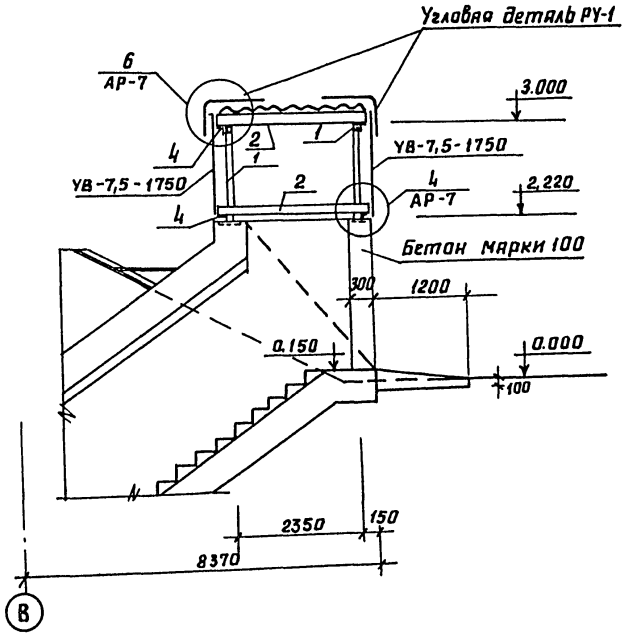

Вид по А

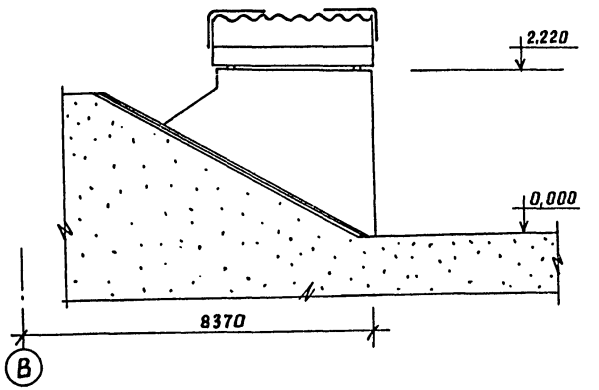

Ведомость элементов

Сечение				Опорные усилия			Группа конста	Марка металла	Примечан.
	Эскиз	Поз.	Состав	M т.с.м	N т.с.	Q т.с			
	□	1	80x80x3	конструктивно			3	в ст. 3 кп.	
	⊏	2	120x60x4		"		"	"	
	∟	3	70x70x5		"		"	"	
	∟	4	70x70x5		"		"	"	
	⊥								
	—	6	-150x12		"		"	"	
	—	5	-100x12		"		"	"	

Спецификация элементов

Марка	Обозначение	Наименование	Кол.	Примеч.
УВ	ГОСТ 16233-77*	Асбестоцементные листы		
		УВ-7,5-1750	12	
		Гребенка ГУ	2	
		Угловая деталь РУ-1	4	
		—— " —— РУ-3	2	
		Переходная деталь ПУ	2	
		Металлические элементы крепления		
М-1	2.430-2, вып.1	Элемент крепления М1	33	0,169 кг
МВ-1		Элемент крепления МВ1	31	0,035 кг
М3	2.460-1, вып. 1	Элемент крепления М3	6	0,167 кг
ЗД-3	Ал. III 32.00.00 сб	Закладная деталь ЗД3	4	5,97 кг

Основные примечания см. лист АР-7.

Гл.инж.пр	Васильев		
Н.контр	Силаева		
Нач.отд	Одиноков		
Гл.спец.	Кореневский		
Рук.гр.	Васильева		
Ст.инж	Петрова		
Инженер	Рыбина		

Т.П. А-II, III, IV-450-320.86 АР

Производственное здание вспомогательного назначения отдельно стоящее заглубленное

стадия	лист	листов
РП	6	

Павильоны входов

Гипропромтрансстрой

Инв. №

Инв. N подл. | подпись и дата | взамен инв. №

копировал:

21296-03 9

Альбом III книга 2

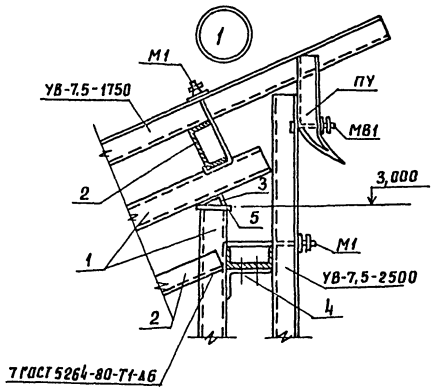

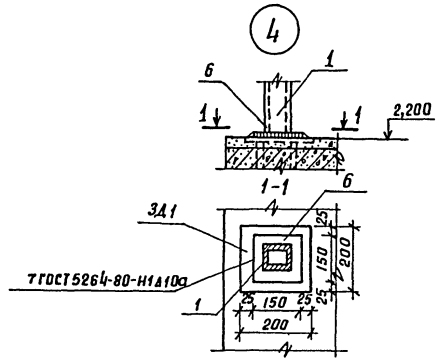

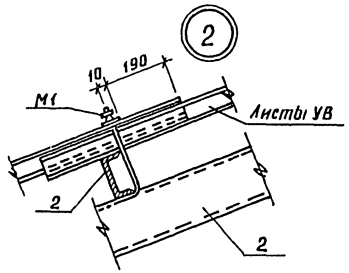

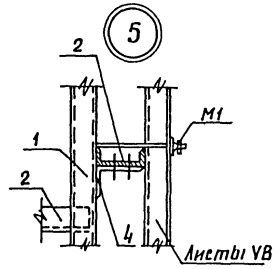

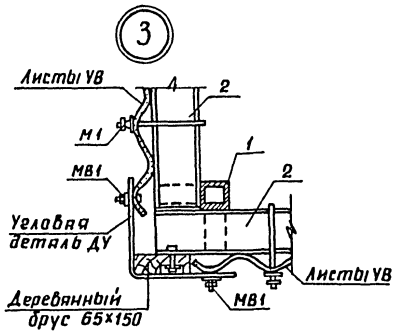

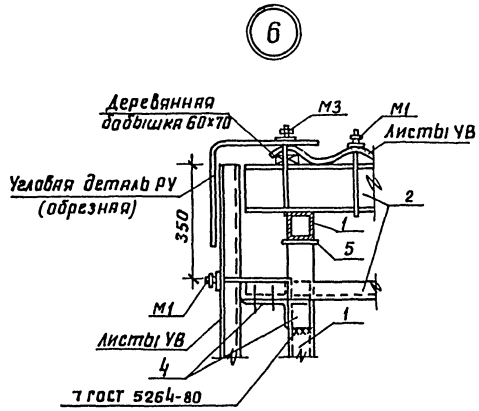

1. Чертежи павильона разработаны на стадии К.М. Деталировочные чертежи металлических конструкций разрабатываются заводом изготовителем этих конструкций.
2. Заводские соединения - сварные, монтажные - на болтах нормальной точности М16 и на монтажной сварке. Толщину швов, кроме оговоренных, принять 6мм. Сварку производить электродами Э42 ГОСТ 9467-75.
3. Изготовление и монтаж конструкций производить в соответствии со СНиП II; III-18-75. "Металлические конструкции. Правила изготовления монтажа и приемки."
4. Детали устройства стен и покрытий из асбестоцементных волнистых листов УВ см. серии 2.430-2, вып.1 и 2.460-1, вып.1.
5. Металлические конструкции окрасить масляной краской за 2раза.

Гл.инж.пр	Васильев		
Н.контр	Силаева		
Нач.отд	Овинков		
Гл.спец.	Кореневский		
Рук.груп.	Васильева		
Ст.инж.	Петрова		
Инженер	Рыбина		

Т.П. А II, III, IV-450-320.86 АР

Производственное здание вспомогательного назначения отдельно стоящее заглубленное

Стадия	Лист	Листов
РП	7	

Павильон входа. Узлы 1÷6

Гипропромтранспстрой

Инв.N

Копировал:

21296-03 10

Инв.N подл. | Подпись и дата | Взам.инв.N

Альбом II книга 2

Стык входа N1 и входа N2 с сооружением
Деталь деформационного шва в стене

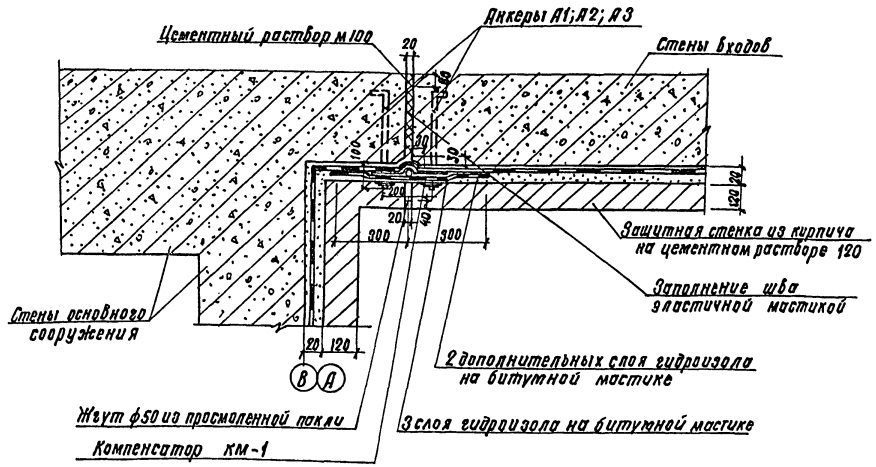

Стык входа N1 и входа N2
Деталь деформационного шва в стене

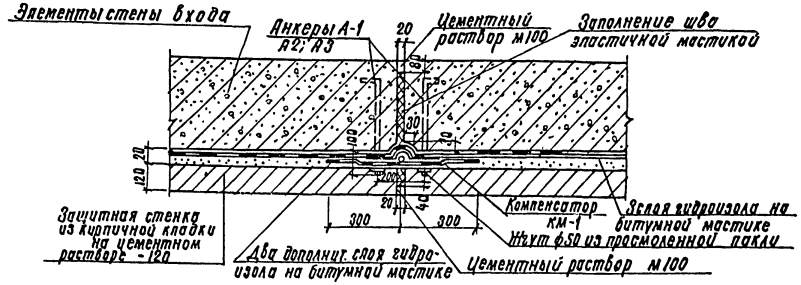

Деталь деформационного шва в днище

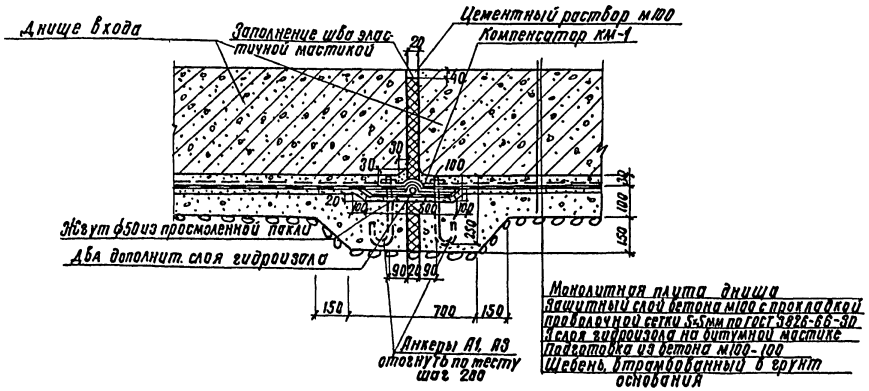

Деталь деформационного шва в покрытии

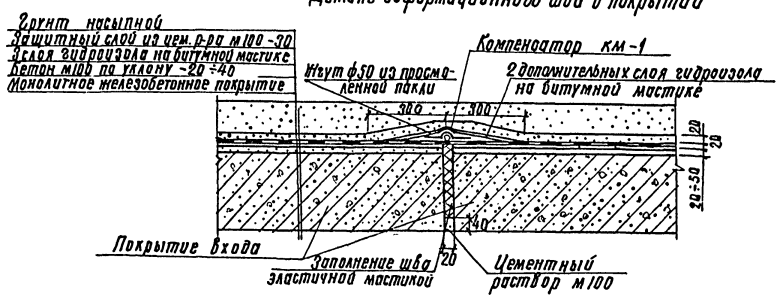

1. При производстве работ на гидроизоляции руководствоваться главой СНиП III-20-74. „Кровли, гидроизоляция, пароизоляция и теплоизоляция."
2. Компенсаторы после наклейки дополнительных слоев гидроизола притягиваются гайками с подложенными под них шайбами.
3. Гидроизоляционный ковер наклеивать на равную огрунтованную разжиженным битумом и высушенную поверхность изолируемой конструкции.
4. Защитные стены ставить на прокладку из 2х слоев толя, таким же прокладками разрезать стены по вертикали через 4,5-5,0м и в узлах сооружения.

Гл.инж.пр	Васильев		Т.П.А.II,III,IV-450-320.86 АР	
Н.контр.сс	Силаева		Производственное здание вспомогательного назначения отдельно стоящее заглубленное	Стадия: РП; Лист: 8; Листов:
Нач.отд.	Оданоков			
Гл.спец.	Кореневский			
Рук.гр.	Васильева		Детали деформационных швов.	Гипропромтрансстрой
Ст.инж.	Петрова			
Инженер	Сосова			

Инв. №

Копир. Тр 21296-03 11 формат

Инв. № подл. | Подпись и дата | Взам. инв. №

Альбом II книга 2.

Ведомость рабочих чертежей основного комплекта КЖ (начало)

Лист	Наименование	Примечание
1.	Общие данные (начало)	11 стр.
2.	Общие данные (окончание)	12
3.	Ведомость расхода стали	13
4.	План фундаментов и колонн. Опалубочные чертежи.	14
5.	Схемы расположения элементов армирования фундаментов.	15
6.	Схемы расположения элементов армирования фундаментов. Сечения.	16
7.	Спецификация элементов к схемам расположенным на листах КЖ-5, КЖ-6.	17
8.	Входы N 1 и N 2. Опалубочные чертежи.	18
9.	Вход N 1; Вход N 2. Схемы армирования.	19
10.	Спецификация элементов к схемам армирования расположенным на листе КЖ-9.	20
11	Схема расположения элементов железобетонной конструкции. Схема расположения металлических изделий и покрытий.	21
12.	Спецификация элементов к схемам расположенным на листе КЖ-11.	22
13.	Схемы армирования монолитного участка УМ 1	23
14	Спецификация элементов к схемам расположенным на листе КЖ-13.	24
15.	Опалубочные чертежи. Схемы армирования монолитного участка УМ 2.	25
16.	Спецификация к схеме армирования монолитного участка УМ2	26
17.	Схемы расположения элементов армирования монолитного участка УМ3	27
18.	Монолитный участок УМ4. Опалубочные чертежи. Спецификация элементов к схемам расположенным на листе КЖ-19 (начало)	28
19.	Схемы расположения элементов армирования монолитного участка УМ-4.	29
20.	Спецификация элементов к схемам расположенным на листе КЖ-19. (окончание)	30
21.	Фекальный резервуар.	31
22.	Дизельная. Подпольные каналы.	32
23.	Схема расположения отверстий и закладных деталей.	33
24.	Схема подвески резервуаров для воды. Опоры под оборудование. Схемы расположения анкеров ставен и дверей.	34

Проект разработан в соответствии с действующими нормами и правилами.

Главный инженер проекта Васильев

Инв. N подл. | Подпись и дата | Взам. инв. N

Ведомость рабочих чертежей основного комплекта КЖ (окончание)

Лист	Наименование	Примечание
25.	Коробки КМ 1, КМ 2, КМ 3. Ведомость элементов.	35
26	Примеры установки деталей КПК в стенах сооружения.	36

Ведомость ссылочных и прилагаемых документов.

Обозначение	Наименование	Примечание
	Ссылочные документы.	
У-01-01/80 вып. 0-2 выпуск 1 Выпуск 2 выпуск 4 Выпуск 5	Унифицированные сборно-монолитные конструкции заглубленных помещений с перекрытием балочного типа.	
1.410-2 Выпуск 1.	Унифицированные арматурные изделия для монолитных железобетонных конструкций.	
ГОСТ 8478-81	Сетки сварные для железобетонных конструкций.	
1.400-6/76.1	Унифицированные закладные детали сборных железобетонных конструкций зданий промышленных предприятий.	
ТДК-Н-1-67, часть II, раздел. II.	Воздухозаборы, аварийные выходы и гравийные охладители.	
3.006.1-2/82 вып. 1-2	Сборные железобетонные каналы и тоннели из лотковых элементов.	
Т.П.-0-900-01, ал. II.	Санитарные узлы убежищ гражданской обороны.	
03.005-5	Конструкции ввода и пропуска коммуникаций в убежищах гражданской обороны.	
ТДК-Н-1-70 часть II раздел III, альбом 3.4.	Установка дверей, противовзрывных устройств. Герметизирующие устройства и компенсация вводов.	
	Прилагаемые документы	
Альбом III	Строительные изделия.	
Альбом VI	Ведомости потребности в материалах	

Ведомость спецификаций (начало)

Лист.	Наименование	Примечание
КЖ-4	Спецификация элементов к схемам расположенным на листах КЖ-5. (начало)	
КЖ-5	Спецификация элементов к схемам расположенным на листе КЖ-5 (продолжение)	
КЖ-6	Спецификация элементов к схемам расположенным на листе КЖ-5. (продолжение)	
КЖ-7	Спецификация элементов к схемам расположенным на листе КЖ-5 (окончание)	
КЖ-10	Спецификация элементов к схемам армирования расположенным на листе КЖ-9.	
КЖ-12	Спецификация элементов к схемам расположенным на листе КЖ-11.	
КЖ-14	Спецификация к схемам армирования монолитного участка УМ 1.	
КЖ-15	Спецификация к схемам армирования монолитного участка УМ 2 (начало)	
КЖ-16	Спецификация к схемам армирования монолитного участка УМ 2 (окончание)	
КЖ-17	Спецификация к схемам расположенным на листе.	
КЖ-18	Спецификация элементов к схемам расположенным на листе КЖ-19 (начало)	
КЖ-19	Спецификация элементов к схемам расположенным на листе КЖ-19 (продолжение)	
КЖ-20	Спецификация элементов к схемам расположенным на листе КЖ-21 (начало)	
КЖ-21	Спецификация элементов к схемам расположенным на листе (продолжение)	
КЖ-22	Спецификация к схеме расположенной на листе КЖ-21 (окончание)	
КЖ-23	Спецификация элементов к схеме расположенной на листе.	

				Т.П. А-II, III, IV-450-320.86 КЖ			
ГИП	Васильев						
Н. контр.	Силаева			Производственное здание вспомогательного назначения отдельно стоящее заглубленное	Стадия	Лист	Листов
Нач. отд.	Одинаков				РП	1	26
Гл. спец.	Кореневский						
Рук. груп.	Васильева			Общие данные (начало)	Гипропромтранстрой		
Ст. инж.	Петрова						
Инженер	Сосова						

Альбом III книга 2

Ведомость спецификаций /окончание/

Лист	Наименование	Примечание
КЖ-24	Ведомость элементов подвески резервуаров	
КЖ-24	Спецификация анкеров рам дверей и ставен	
КЖ-25	Ведомость элементов	
КЖ-25	Ведомость расхода стали на металлические детали КПК и коробки КМ.	

Ведомость объемов сборных железобетонных конструкций

	Наименование группы элементов конструкций	Код	Кол. м³	Примечание
	Сооружение А-II			
	Балки	582621	10,92	
	Плиты покрытия	584100	37,91	
	Стеновые панели	583100	64,2	
	Плиты перекрытий	584221	1,05	
	Всего железобетона		114,08	
	Сооружение А-III, А-IV			
	Балки	582521	10,92	
	Плиты покрытия	584100	37,91	
	Стеновые панели	583100	64,2	
	Плиты перекрытий	584221	1,05	
	Всего железобетона:		114,08	

Техническая спецификация металла

Вид профиля и ГОСТ, ТУ	Марка металла и ГОСТ	Обозначение и размер профиля	№ п.п.	Код: Марка металла	Код: Вид профиля	Код: Размер профиля	Кол. шт.	Длина мм	Общая масса кг
1	2	3	4	5	6	7	8	9	10
	Подвеска резервуаров для воды								
Арматура ГОСТ 5781-82		Ф 18 AI						19200	38,35
Уголок ГОСТ 8509-72	ВСт 3 кп2 ГОСТ 19281-73	L 90×90×7						8800	77,12
	ВСт 3 кп2 ГОСТ 380-71*	L 75×75×5						13608	78,88
Полоса ГОСТ 103-76	ГОСТ 380-71*	δ=6						1600	0,75
Всего масса металла									195,11
	Коробки КМ								
	1, 2 климатические зоны								
Полоса ГОСТ 103-76	ВСт 3 кп2 ГОСТ 380-71*	δ=4						4710	6,44
Полоса ГОСТ 103-76		δ=3						5620	16,03
Всего масса металла									22,47
	3,4 климатические зоны								
Полоса ГОСТ 103-76	ВСт 3 кп2 ГОСТ 380-71*	δ=4						7948	8,37
Полоса ГОСТ 103-76		δ=3						6820	16,64
Всего масса металла									25,01

Ведомость расхода стали на металлические детали КПК и коробки КМ /начало/.

Марка элемента	Изделия закладные: Прокат марки ВСт 2 сп: Тр. 15	Тр. 20	Тр. 40	Тр. 100		Итого	Труба 57×3,5	Труба 76×3,5	Труба 159×4,5	Труба 219×6,0	Труба 325×8	Труба 426×10		Итого	Труба 480×9	Труба 530×10	Труба 630×11		Итого	Всего
I климатич. зона	10,92	17,4	2,1	31,7		62,12	5,85	30,6	64,6	21,9	—	136,2		259,15	67,95	115,8	—		183,75	505,02
II климатич. зона	10,92	17,4	2,1	31,7		62,12	5,85	30,6	64,6	21,9	—	136,2		259,15	67,95	115,8	—		183,75	505,02
III климатич. зона	10,92	17,4	2,1	31,7		62,12	5,85	30,6	64,6	—	169,4	68,1		400,67	67,95	115,8	100,8		284,55	747,34
IV климатич. зона	10,92	17,4	2,1	31,7		62,12	5,85	30,6	64,6	—	—	340,4		503,67	67,95	115,8	100,8		284,55	850,24

Ведомость расхода стали на металлические детали КПК и коробки КМ /окончание/

Марка элемента	Изделия закладные: Прокат марки: Ст 3 кп: δ=4	δ=6	Итого	ВСт 3 кп2: L50×50×4	Итого	Арматура AI: Ф8	Итого	Всего	Общий расход
I климатич. зона	0,7	210,8	211,5	41,78	41,78	2,8	2,8	256,08	761,1
II климатич. зона	0,7	210,8	211,5	41,78	41,78	2,8	2,8	256,08	761,1
III климатич. зона	0,7	256,2	256,9	71,6	71,6	0,8	0,8	329,3	1076,64
IV климатич. зона	0,7	263,0	263,7	71,6	71,6	0,8	0,8	336,1	1186,34

Инв.№ подл. | Подпись и дата | Взам. инв.№

Инв.№

ГИП	Васильев		
Н. контр.	Силаева		
Нач. отд.	Одиноков		
Гл. спец.	Кореневский		
Рук. гр.	Васильева		
Ст. инж.	Муратова		
Инженер	Сосова		

Т. П. А-II, III, IV - 450-320.86 КЖ

Производственное здание вспомогательного назначения отдельно стоящее, заглубленное

Стадия	Лист	Листов
РП	2	

Общие данные (окончание)

Гипропромтранестрой

Копир. Вофа 21296-03 13 Формат А2

Альбом II книга 2

Ведомость расхода стали

		Изделия арматурные																														Закладные изделия								Общий расход
		Арматура класса																														Арматура класса			Прокат марки				Все-го	
		Сварная плоская сетка ГОСТ 8478-81						A I ГОСТ 5781-82										A III ГОСТ 5781-82																A-I ГОСТ 5781-82			Ст. 3 кп2 ГОСТ 19903-74					
		5Вр1-2К4 ел III-150	8Вр1 III-150	8Вр1 (200+200)	4Вр1 (200+100)	4Вр1-200	4Вр1-200	итого 20	6	8	10	12	14	16	18	4	итого 20	6	8	10	12	14	16	18	20	22	25	28		итого 20											
Монолитная плита покрытия	A-II								248,88	51,6	1421,2		388,8				2110,46	396,48			333,9		592,0				9074,9			10397,3	12507,76										12507,76
	A-III								248,86	51,6	1032,4		388,8				1721,66	283,2			333,9		560,0				9074,9			10252,0	11973,66										11973,66
	A-IV								265,66	23,4	1459,9						1748,96	226,56				432,0			1944,0	2502,2	1062,6			6167,36	7916,32										7916,32
Входы N1 и N2	A-II								290,85	401,92							692,77			234,0		1617,0	75,6				2992,0			4918,6	5611,37		42,5		42,5					42,5	5653,87
	A-III								248,34	390,32							638,66			216,0	1146,4		74,4		1700,0					3136,8	3775,46		31,0		31,0					31,0	3805,46
	A-IV								188,55	390,32							578,87			978,7		55,2	952,0							1985,9	2564,77		31,0		31,0					31,0	2595,77
Монолитный участок N1 (стены)	A-II									270,97	374,48	242,4					887,85	59,2	42,75	79,7	371,4		166,0	67,2	1599,4		199,5	125,6		2710,75	3598,6		62,64	0,2	62,84	2,6		2,6	65,44	3664,04
	A-III									566,95	199,25	24,0					790,2		40,65	120,4	197,4		62,7	973,9	361,95		292,3			2049,3	2839,5		62,64	0,2	62,84	2,6		2,6	65,44	2904,94
	A-IV								24,75	512,5	199,25	88,8					825,3	22,2		222,7	39,0		714,05	412,4	123,0		98,8			1632,15	2457,45		62,64	0,2	62,84	2,6		2,6	65,44	2522,89
Монолитный участок N1 (покрытие)	A-II										379,6						379,6					230,4			588,0					818,4	1198,0									1198,0
	A-III									129,24	108,0						237,24				169,6			474,0						643,6	880,84									880,84
	A-IV									183,24							183,24				376,2									376,2	559,44									559,44
Монолитный участок N2 (стены)	A-II	68,25					68,25		78,19	209,55	67,46	84,6					439,8		42,75	4,0	205,8		22,0	19,2	757,3		199,5	67,6		1318,15	1826,2		34,2	0,2	34,4	2,6		2,6	37,0	1863,2
	A-III	68,25					68,25		78,19	227,57	57,0	4,8					367,56		40,65	48,4	131,8		21,6	547,4	73,95		247,9			1111,7	1547,51		34,2	0,2	34,4	2,6		2,6	37,0	1584,51
	A-IV	68,25					68,25		89,44	202,82	57,0	48,0					397,26	22,2		96,4	59,8		484,75	19,2	123,0		52,4			857,75	1323,26		34,2	0,2	34,4	2,6		2,6	37,0	1360,26
Монолитный участок N2 (покрытие)	A-II	20,34					20,34		16,66		43,02						59,68					91,5								91,5	171,52									171,52
	A-III	20,34					20,34		16,66	23,4							40,06				66,0									66,0	126,4									126,4
	A-IV	20,34					20,34		16,66	23,4							40,06													66,0	126,4									126,4
Монолитный участок N3 (стены)	A-II	176,3	27,52	6,98			210,8		139,6	9,9	35,96						185,46		42,75	32,0	39,0		44		77,7		199,5			434,95	831,21		14,2	0,2	14,4	2,6	16,9	26,7	46,2	60,6	891,81
	A-III	176,3	27,52	6,98			210,8		139,6	33,1							172,7		40,65	32,0	39,0		43,2		73,95		193,5			422,3	805,8		14,2	0,2	14,4	2,6	16,9	26,7	46,2	60,6	866,4
	A-IV	176,3	27,52	6,98			210,8		139,6	33,1							172,7	22,2		32,0	39,0		88,95		123,0					305,15	688,65		14,2	0,2	14,4	2,6	16,9	26,7	46,2	60,6	749,25
Монолитный участок N3 (покрытие)					6,49	6,49		4							4,1	8,1															14,59									14,59
Монолитный участок N4 (стены)	A-II	229,62					229,62		297,5	83,26	150,0	37,8		68,0			636,56			399,8	31,2	159,6			612,0	1680,8		487,2		3370,6	4236,78	5,46	50,4	0,3	56,16	3,9	49,2	114,24	177,24	233,4	4470,18
	A-III	238,22					238,22		300,3	227,86	44,6			68,0			640,76			399,8	145,2			489,0		1680,8	383,2			3098,0	3976,98	5,46	50,4	0,3	56,16	3,9	49,2	114,24	177,24	233,4	4206,58
	A-IV	242,52					242,52		302,98	224,26	44,6			68,0			639,84			402,6	145,2		358,4			1680,8	383,2			2970,2	3852,56	5,46	50,4	0,3	56,16	3,9	49,2	114,24	177,24	233,4	4085,26
Монолитный участок N4 (покрытие)	A-II							31,9	11,0								42,9					63,8		142,8						206,6	249,5									249,5
	A-III							37,4									37,4				47,3		112,2							159,5	196,9									196,9
	A-IV							37,4									37,4			31,9		85,0								116,9	154,3									154,3
Фундаменты	A-II							549,83	347,8	1503,54	295,2						2696,37		675,84	2779,54	1029,33	1817,8	873,0	116,1	2106,0	4579,8	6003,45			19980,66	22677,23									22677,23
	A-III							564,02	557,5	1186,8	256,05						2564,37		880,2	2156,54	732,9	1621,4	2041,8	753,2	125,55	3458,4	5739,85			17507,84	20072,11									20072,11
	A-IV							576,6	661,2	1237,12	258,6						2733,52	253,44	78,72	1814,3	700,9	1968,0	3772,8	250,55		180,6	4062,0			15339,31	18072,83									18072,83
Колонны	A-II							2,5	162,2								164,70			9,4			56,8				871,2			937,4	1102,10									1102,10
	A-III							12,5	107,5								120,00			9,4			112,2		124,5		384,0			637,1	757,10									757,10
	A-IV							27,5	6,4								91,5			9,4			211,3							220,7	312,2									312,2
Стыки стеновых панелей								46,84	5,6								52,44					14,56	364,8							379,36	431,8									431,8

Т.П.		А-II, III, IV-450-320.86 КЖ	
Гл.инж.пр	Васильев		
Н.контр.	Силаева		
Нач.отд.	Одинаков	Производственное здание вспомогательного назначения отдельно стоящее заглубленное	Стадия РП; Лист 3; Листов
Гл.спец.	Жореневский		
Рук.груп	Васильева		
Ст.инж.	Муратова	Ведомость расхода стали	Гипропромтрансстрой
Инженер	Сосова		

Инв.№ подл. | Подпись и дата | Взам.инв.№

Инв.№

21296-03 14

Копировал: Лавр

Альбом II книга 2

План фундаментов

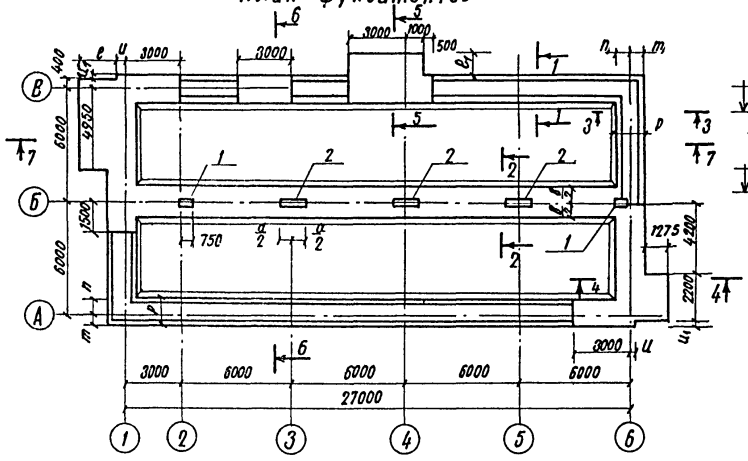

3-3

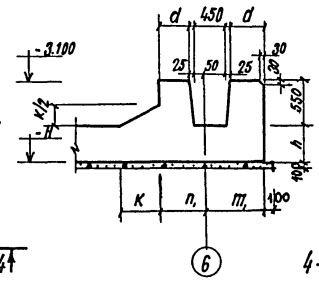

5-5

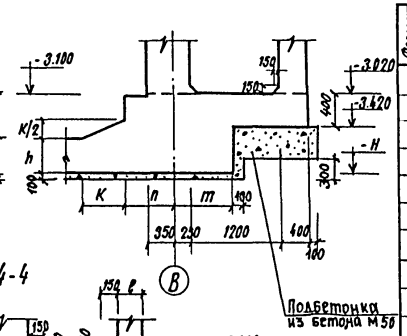

4-4

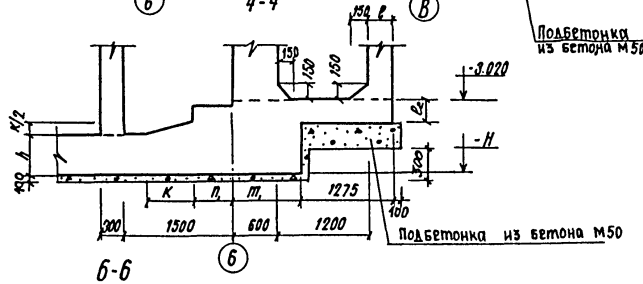

1-1

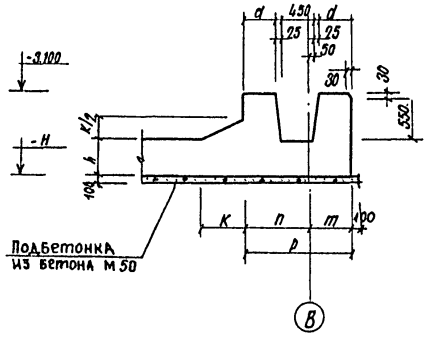

6-6

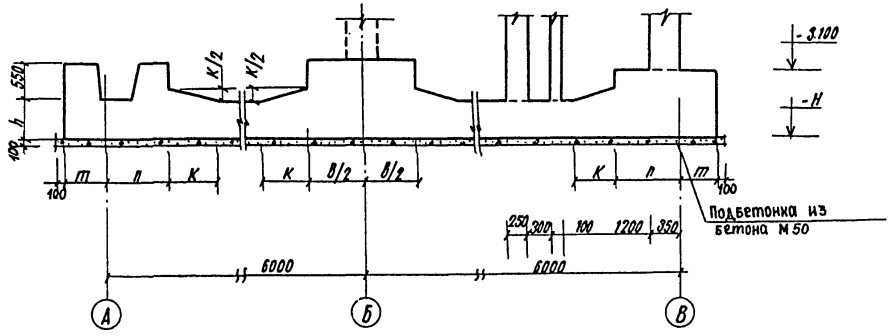

2-2

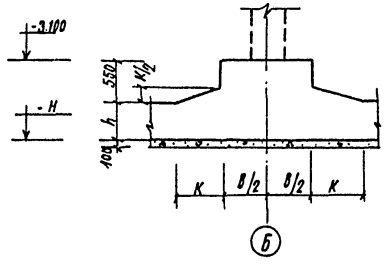

7-7

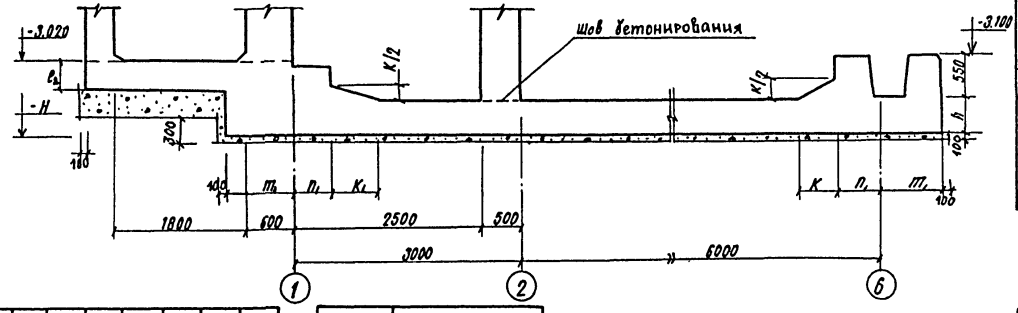

Спецификация элементов к схемам расположенным на листе КЖ-5 (начало)

Формат	Зона	Поз.	Обозначение	Наименование	К-во	Примечание
				Фундаменты		
				Постоянные данные		
				Сборочные единицы		
				Сетки арматурные		
		3	У-01-01/80 Вып. 4	С 50	9	245.2 кг
		6	"	С 63	9	82,8 кг
		Поз 6/2	"	С 63/2	2	41.4 кг
		6*	"	С 63*	3	82.8 кг
		16	"	С 87	12	2.4 кг
		17	"	С 88	24	1.5 кг
		33	"	С 95	10	1.2 кг
				Переменные данные		
				А-II		
				Ленточные фундаменты		
				Сборочные единицы		
				Сетки арматурные		
		1	У-01-01/80 Вып. 4	С 45	8	270.7 кг
		Поз 1/2	"	С 45/2	2	135.5 кг
		2	"	С 46	4	173.5 кг
		4	"	С 57	2	406 кг
		5	"	С 55	2	547, кг
		7	"	С 75	6	45.2 кг
		8	"	С 83	2	42.1 кг
		Поз 8/2	"	С 83/2	2	21.0 кг
		9	"	С 78	2	49.7 кг
		9*	"	С 78*	2	обрезать по месту
		15	"	С 71	42	4.6 кг
		18	"	С 89	12	10.3 кг
				Каркасы пространственные		
		10	У-01-01/80 Вып. 4	КП 54	3	407.8 кг
		11	"	КП 50	1	559.8 кг
		Поз 11/2	"	КП 50/2	1	сохранить 2 связи

* Изделие обрезается по месту.

Класс сооруж.	h	m	n	m_1	n_1	p	u_1	e	u	в	к	a	d	н	e_2	e_1
А-II	500	525	875	875	525	1400	125	2520	230	1500	600	1500	450	415	350	1075
А-III	400	475	825	825	475	1300	75	2420	280	1500	600	1000	400	4.05	300	1125
А-IV	350	425	775	775	425	1200	25	2320	330	1200	400	750	350	4.00	250	1175

Класс убежища	Марки колонн	
А-II	КМ 2-1	КМ 1-1
А-III	КМ 4	КМ 3-1
А-IV	КМ 6	КМ 5
Поз.	1	2

Т.П. А-II, III, IV-450-320.86 КЖ

ГИП	Васильев	
Н. контр.	Силаева	
Нач. отд.	Одиноков	
Гл. спец.	Кореневский	
Рук. груп.	Васильева	
Ст. инж.	Петрова	
Инж.	Рыбина	

Производственное здание вспомогательного назначения отдельно стоящее заглубленное.

План фундаментов и колонн. Опалубочные чертежи.

Стадия	Лист	Листов
РП	4	

Гипропромтрансстрой

Инв. N подл. | Подпись и дата | Взам. инв. N

Инв. N

21296-03 15

Альбом III книга 2

Схема расположения выпусков

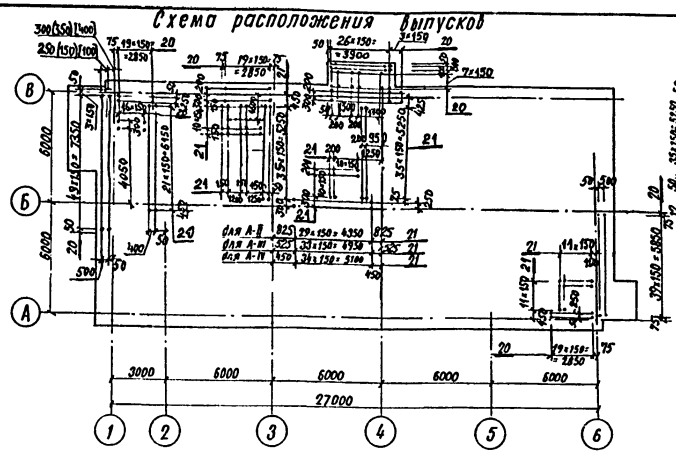

Схема расположения нижних арматурных сеток

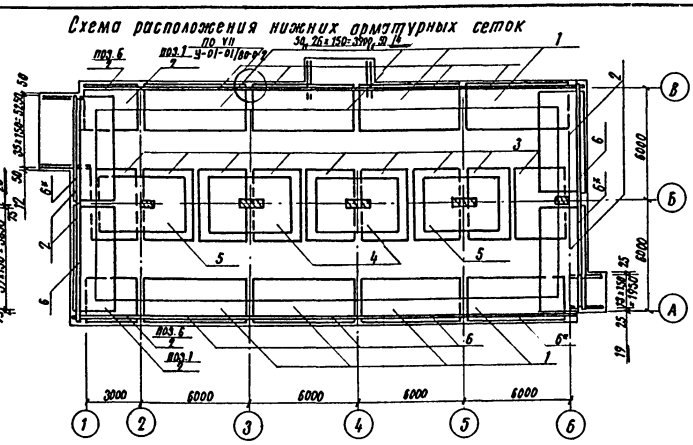

Схема расположения арматурных пространственных каркасов и сеток

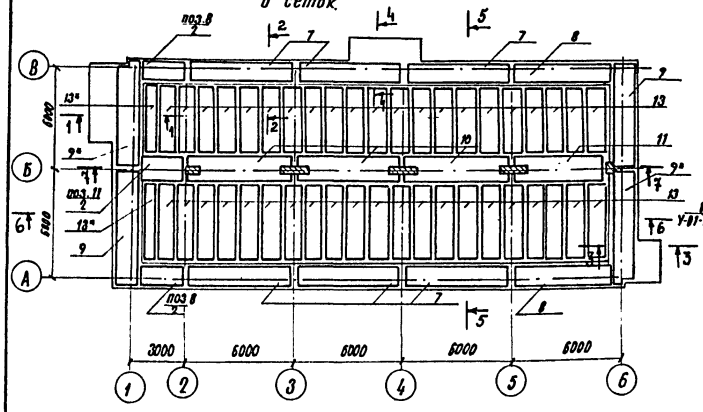

Схема расположения верхних стыковых сеток

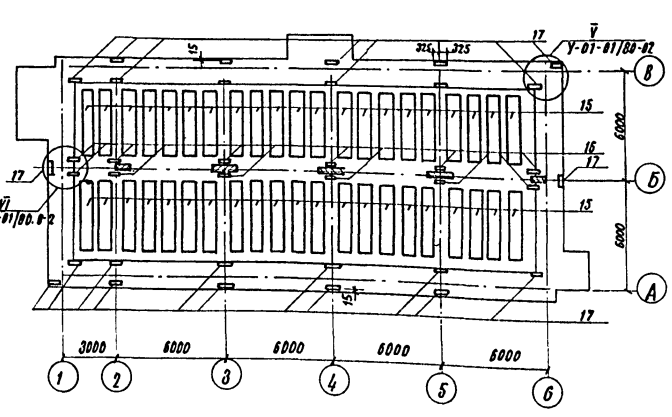

Схема расположения арматурных изделий лотковой части.

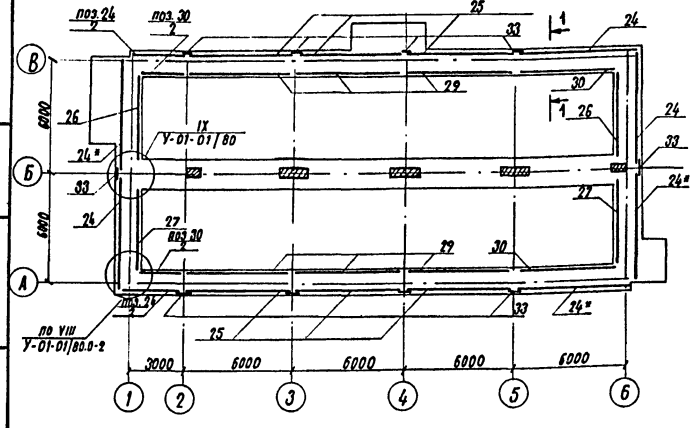

Км 1-1; КМ 3-1; км 5 8-8

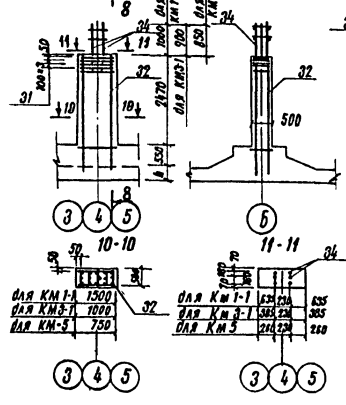

Км 2-1; КМ 4; Км 6. 9-9

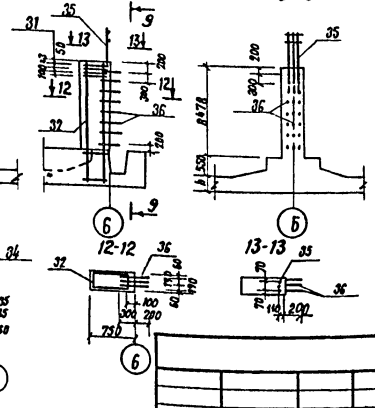

Спецификация элементов к схемам, расположенным на листе КЖ-5 (продолжение)

Формат	Зона	Поз.	Обозначение	Наименование	К-во	Примеч.
		13	У-01-01/80 Вып.4	КП 33	42	131.2 обрезать по месту
		13*	"	КП 33*	2	
		24	У-01-01/80 Вып.4	КП 65	3	82.0
		24*	"	КП 65*	3	обрезать по месту
		поз.24/2	"	КП 65/2	2	41.0
		25	"	КП 62	6	76.9
		26	"	КП 77	2	224.5
		27	"	КП 80	2	224.5
		29	"	КП 71	6	253.8
		30	"	КП 74	2	232.7
		поз.30/2	"	КП 74/2	2	116.5
				Каркасы плоские		
		12	Альбом III 01.00.00-01	КР 2	36	6.5 кг
		14	10.00.00	КР 6В	27	9.1 кг
		19	10.00.00-03	КР 71	14	5.6 кг
				Детали		
		20		ф 22 A III ГОСТ 5781-82 ℓ=700	534	2.1 кг
		21		ф 10 A III " ℓ=600	380	0.37 кг
		22		ф 16 A III " ℓ=950	182	1.5 кг
				Материалы		
				бетон марки 300	285.6	м³
				бетон марки 50	39.6	м³
				Колонны		
				КМ 1-1 (3 шт)		
				Сборочные единицы		
		31	У-01-01/80 Вып.4	Сетка арматурная С 91	4	6.5
				Каркасы пространственные		
		32	У-01-01/80 Вып.4	КП 89	1	175.6
		34	"	КП 97	1	15.0

ГИП	Васильев		Т.П. А-II, III, IV-450-320.86 КЖ
Нач. отдел	Одинокова		
Гл. спец.	Хореневский		
Рук. груп.	Васильева		Производственное здание вспомогательного назначения отдельно стоящее заглубленное
Ст. инж.	Мурзатова		Схемы расположения элементов армирования фундаментов
Ст. инж.	Петрова		Гипропромтрансстрой

Стадия: РП; Лист: 5; Листов:

Инв. № подл. | Подпись и дата | Взам. инв. №

Альбом II книга 2

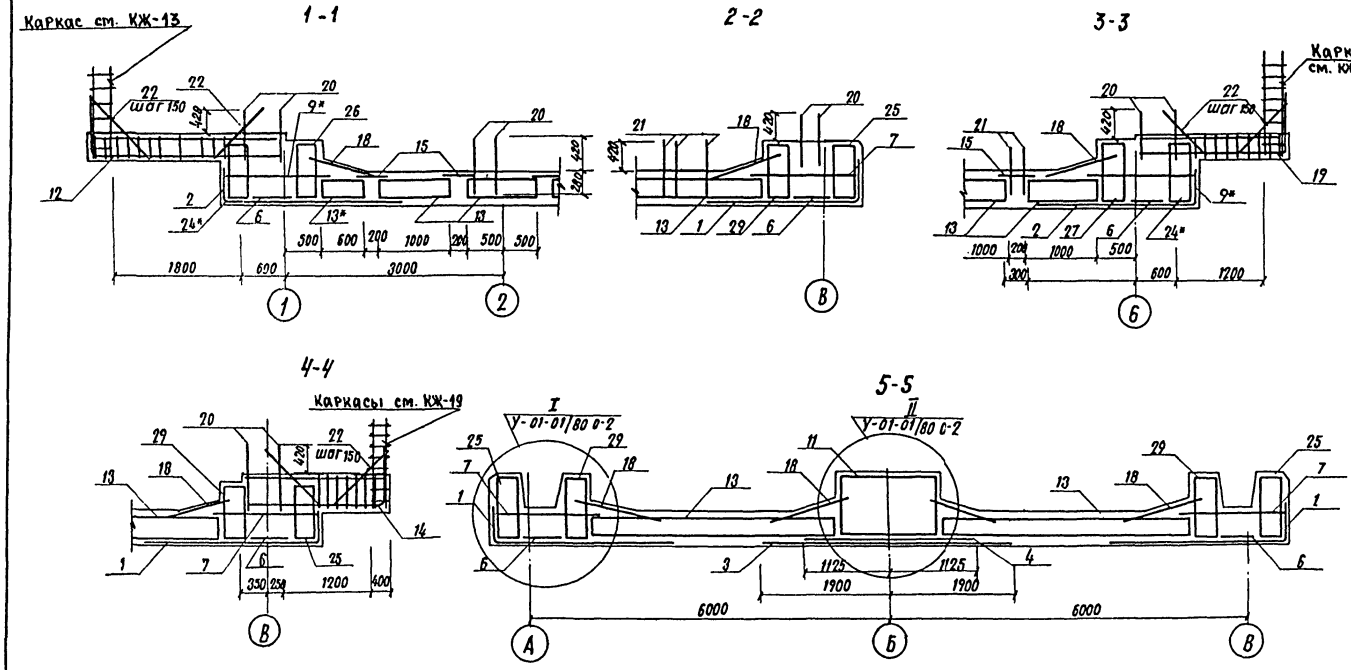

Спецификация элементов к схемам, расположенным на листе КЖ-5 (продолжение)

Формат	Зона	Поз.	Обозначение	Наименование	К-во	Примечание
				Материалы		
				Бетон марки 300	1.9м³	
				КМ 2-1 (2 шт)		
				Сборочные единицы		
		31	У-01-01/80 Вып 4	Сетка арматурная С93	4	3.2
				Каркас пространственный		
		32	У-01-01/80 Вып. 4	КП 90	1	211.4
				Каркас плоский		
		35	У-01-01/80 Вып. 4	КП 67	1	7.4
				Детали		
				Отдельные стержни		
		36		ф 10 А-III ГОСТ 5781-82 l=300	24	0.3
				Материалы		
				Бетон марки 300	0.94м³	
				А-III		
				Ленточные фундаменты		
				Сборочные единицы		
				Сетки арматурные		
		1	У-01-01/80 Вып. 4	С 46	8	173.5
		поз. 1/2	"	С 46	2	87.0
		2	"	С 46	4	173.5
		4	"	С 57	2	40.6
		5	"	С 56	2	51.1
		7	"	С 76	6	42.6
		8	"	С 82	2	39.6
		поз. 8/2	"	С 82	2	20.0
		9	"	С 79	2	45.4
		9*	"	С 79*	2	45.4
		15	"	С 71	42	4.6
		18	"	С 89	12	10.3

ГИП	Васильев		Т.П. А-II, III, IV-450-320.86 КЖ
Н. контр.	Силаева		
Нач. отдела	Одинокова		Производственное здание вспомогательного назначения отдельно стоящее заглубленное. Стадия: РП; Лист: 6; Листов:
Гл. спец.	Кореневская		
Вед. группы	Васильева		Схемы расположения элементов армирования фундаментов. Сечения. Гипропромтрансстрой
Ст. инж.	Муратова		
Ст. инж.	Петрова		

Инв. № подл. | Подпись и дата | Взам. инв. №

21296-03 17

Альбом III книга 2

Спецификация элементов к схемам расположенным на листе КЖ-5 (окончание)

Формат	Зона	Поз.	Обозначение	Наименование	Кол.	Примечание
				Каркасы пространственные		
		10	У-01-01/80 Вып.4	КП 55	3	331,8
		11	"	КП 51	1	427,2
		поз 12/2	"	КП 51/2	1	сохранить связи
		13	"	КП 34	42	127,0
		13*	"	КП 34*	2	127,0
		24	"	КП 66	3	72,4
		24*	"	КП 66*	3	72,4
		поз 24/2	"	КП 66/2	2	36,5
		25	"	КП 63	6	67,9
		26	"	КП 78	2	203,3
		27	"	КП 81	2	203,3
		29	"	КП 72	6	229,8
		30	"	КП 75	2	210,8
		поз 30/2	"	КП 75/2	2	105,5
		12	Альбом III 01.00.00-07	Каркасы плоские КР 10	36	6,1 кг
		14	10.00.00-01	КР 69	27	8,2 кг
		19	10.00.00-04	КР 72	14	4,0 кг
				Детали		
		20		ф16А III ГОСТ 5781-82 ℓ=700	538	1,4 кг
		21		ф10А III " ℓ=600	380	0,37 кг
		22		ф12А III " ℓ=950	182	0,85 кг
				Материалы		
				Бетон марки 300	241,3	м³
				Бетон марки 50	39,1	м³
				Колонны		
				КМ 3-1 (3 шт)		
				Сборочные единицы		
		31	У-01-01/80 Вып.4	Сетка арматурная С92	4	4,4
				Каркасы пространственные		
		34	У-01-01/80 Вып.4	КП 97	1	15,0
		32	"	КП 91	1	183,1

Формат	Зона	Поз.	Обозначение	Наименование	К-во	Примечание
				Материалы		
				Бетон марки 300	1,25	
				КМ 4 (2 шт)		
				Сборочные единицы		
		31	У-01-01/80 Вып.4	Сетка арматурная С93	4	3,2
				Каркасы пространственные		
		32	У-01-01/80 Вып.4	КП 93	1	36,8
		35	"	Каркас плоский КР 67	1	7,4
				Детали		
		36		ф10А III ГОСТ 5781-82, ℓ=500	24	0,3
				Материалы		
				Бетон марки 300	0,94	
				А-IV		
				Ленточные фундаменты		
				Сборочные единицы		
		1	У-01-01/80 Вып.4	Сетки арматурные С46	8	173,5
		поз 1/2	"	С46/2	2	87,0
		2	"	С47	4	127,8
		4	"	С59	2	233,0
		5	"	С58	2	303,0
		7	"	С77	6	39,9
		8	"	С81	2	37,0
		поз 8/2	"	С81/2	2	18,5
		9	"	С80	2	42,4
		9*	"	С80*	2	42,4
		15	"	С73	42	5,5
		18	"	С90	12	8,0
		10	"	Каркасы пространственные КП58	3	208,0
		11	"	КП 52	1	267,5
		поз 11/2	"	КП 52/2	1	134,0
		13	"	КП 41	42	98,7
		13*	"	КП 41*	2	98,7
		24	"	КП 67	3	66,0
		24*	"	КП 67*	3	66,0
		поз 24/2	"	КП 67/2	2	33,0
		25	"	КП 64	6	61,9
		26	"	КП 79	2	182,2

Формат	Зона	Поз.	Обозначение	Наименование	К-во	Примечание
		27	У-01-01/80 Вып.4	КП 82	2	182,2
		29	"	КП 73	6	205,8
		30	"	КП 76	2	192,0
		поз 30/2	"	КП 76/2	2	96,0
		12	Альбом III 01.00.00-13	Каркасы плоские КР 17	36	4,35
		14	10.00.00-02	КР-70	2	7,1
		19	10.00.00-05	КР-73	14	3,0
				Детали		
		20		ф16А III ГОСТ 5781-82 ℓ=700	540	1,4 кг
		21		ф10А III " ℓ=600	380	0,37 кг
		22		ф12А III " ℓ=950	182	0,85 кг
				Материалы		
				Бетон марки 300	212,2	м³
				Бетон марки 50	38,7	м³
				КМ 5 (3 шт)		
				Сборочные единицы		
				Каркасы пространственные		
		32	У-01-01/80 Вып.4	КП 94-1	1	35,9
		34	"	КП 97	1	15,0
				Материалы		
				Бетон марки 300	0,94	
				КМ 6 (2 шт)		
		31	У-01-01/80 Вып.4	Сетка арматурная С93	4	3,2
		32	"	Каркас пространственный КП94	1	35,9
		35	"	Каркас плоский КР 67	1	7,4
				Детали		
		36		ф10А III ГОСТ 5781-82 ℓ=500	24	0,3
				Материалы		
				Бетон марки 300	0,94	м³

Инв.№ подл. | Подпись и дата | Взам.инв.№

Инв.№

Т.П. А-II, III, IV-450-320.86 КЖ			
Гл.инж.пр	Васильев		
Н.контр	Силаева		
Нач.отд	Одиноков		
Гл.спец.	Кореневский		
Рук.груп.	Васильева		
Ст.инж.	Муратова		
Ст.инж.	Петрова		
Производственное здание вспомогательного назначения отдельно стоящее заглубленное	Стадия: РП	Лист: 7	Листов:
Спецификация элементов к схемам расположенным на листах КЖ-5, КЖ-6.	Гипропромтрансстрой		

Копировал:

Альбом II книга 2

1-1

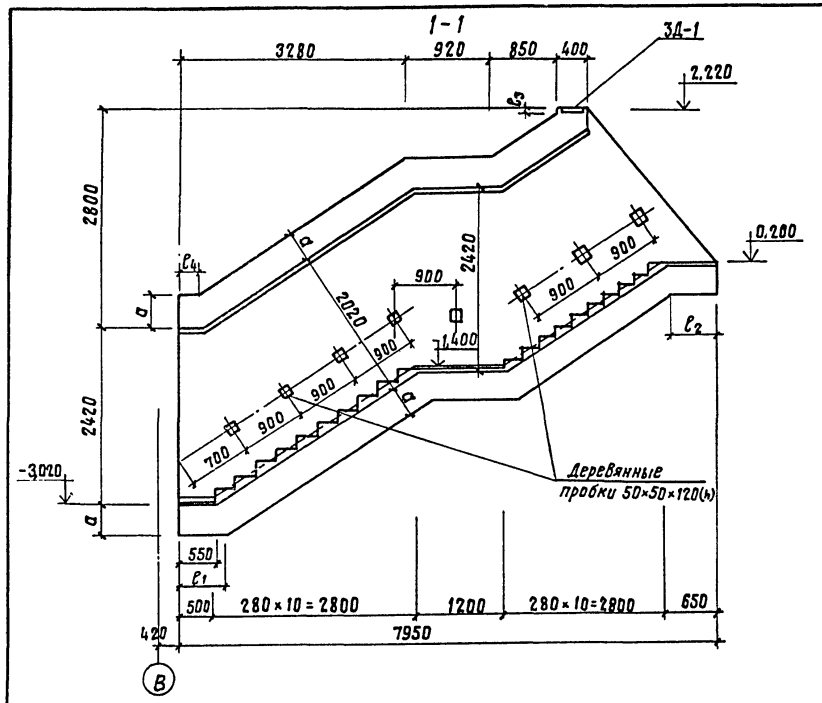

План входа N1

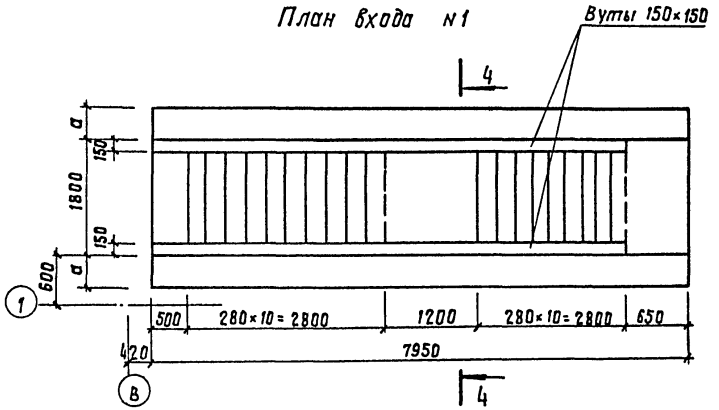

2-2

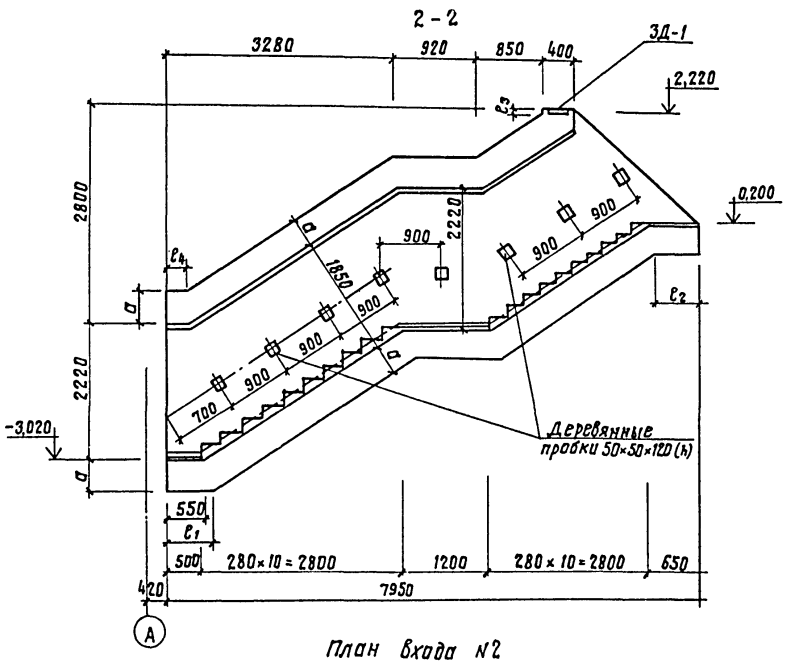

План входа N2

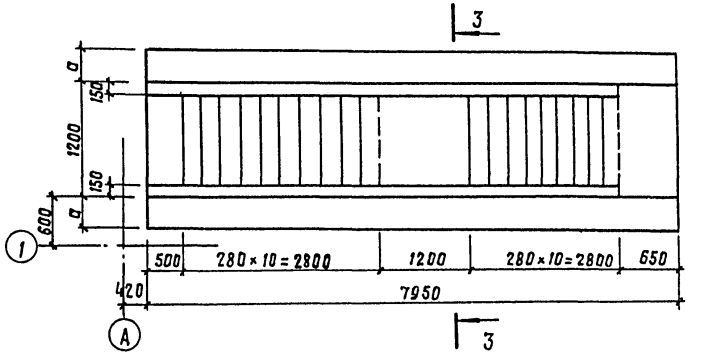

3-3

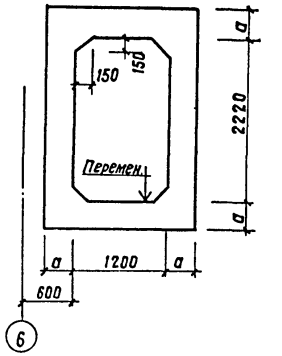

4-4

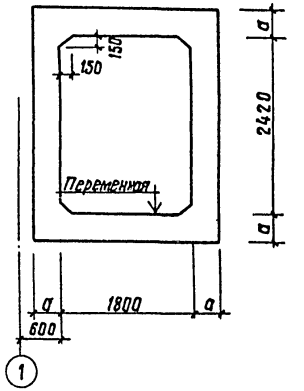

Деталь крепления поручня

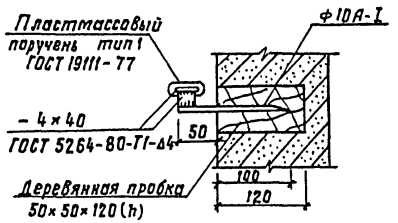

Деталь устройства ступеней.

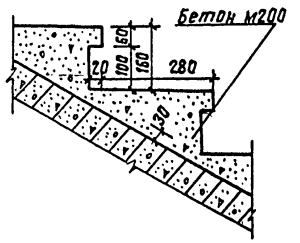

Таблица размеров

Класс	ℓ_1	ℓ_2	ℓ_3	ℓ_4	a
А-II	670	520	150	460	350
А-III	650	540	200	420	300
А-IV	650	540	250	420	250

Гл.инж.пр.	Васильев			т.п. А-II, III, IV-450-320.86 КЖ	
Н.контр.	Силаева				
Нач.отд.	Одинаков				
Гл.спец.	Кореневский			Производственное здание вспомогательного назначения отдельно-стоящее заглубленное.	Стадия: РП; Лист: 8; Листов:
Рук.гр.	Васильева				
Ст.инж.	Петрова			Входы N1 и N2. Полуобрачные чертежи.	Гипропромтрансстрой
Инженер	Рыбина				

Инв. № подл. | Подпись и дата | Взам. инв. №

Инв. №

21296-03 19

Альбом II книга 2

Схема армирования покрытия входа №2

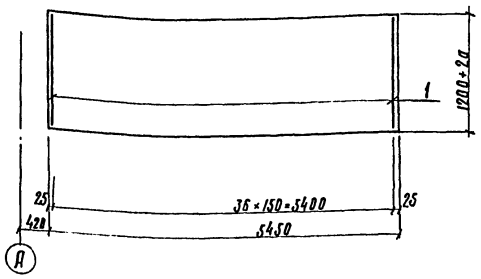

Схема армирования покрытия входа №1

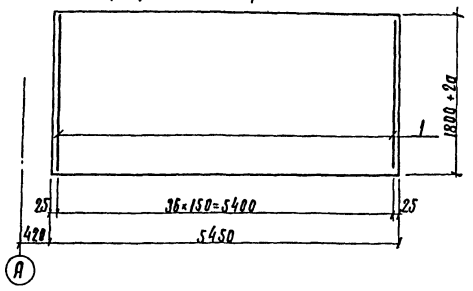

Схема армирования днища входа №1

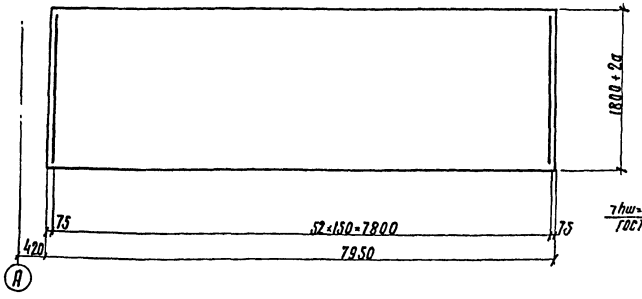

Схема армирования днища входа №2

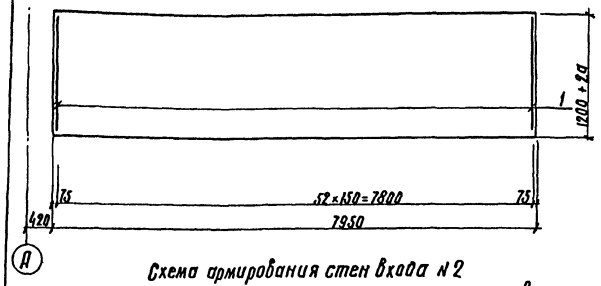

Схема армирования стен входа №2

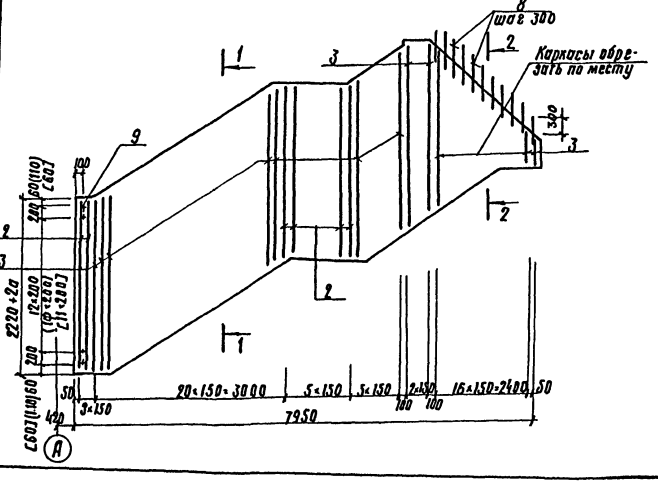

Схема армирования стен входа №1

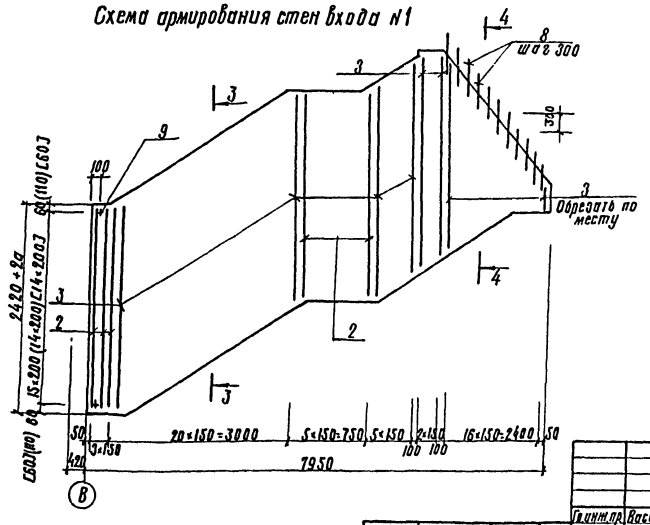

1-1; 3-3

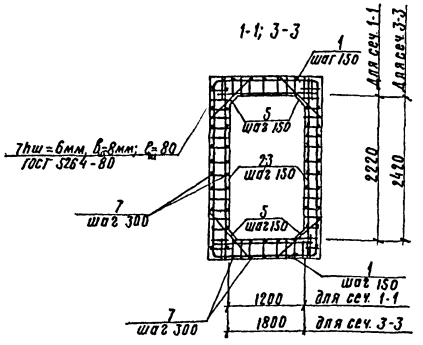

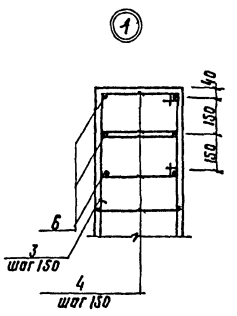

2-2; 4-4

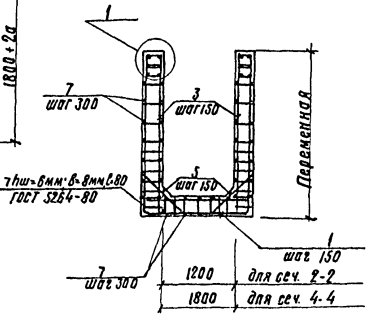

Поз. 4

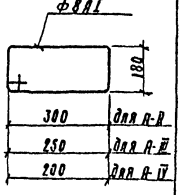

1. Вход №1 и вход №2 выполняется из монолитного железобетона. Бетон марки 300. Ступени из бетона марки 200.
2. Все работы по бетонированию осуществлять с соблюдением требований СНиП III-15-76.
3. Защитный слой бетона до рабочей арматуры-35мм
4. Распределительная арматура приваривается в соответствии с требованиями СН 393-78.
5. Цифры в круглых скобках даны для класса А-III, в квадратных скобках для класса А-IV.

Инв. № подл.	Подпись и дата	Взам. инв. №					

Т.П. А-II, III, IV-450-320.86 КЖ

Гл.инж.пр.	Васильев		Производственное здание вспомогательного назначения отдельно стоящее заглубленное.	Стадия	Лист	Листов
Н.контр.	Силаева			р.п.	9	
Нач.отд.	Одиноков					
Гл.спец.	Кореневский		Вход №1; Вход №2. Схемы армирования.	Гипропромтрансстрой		
Рук.груп.	Васильева					
Ст.инж.	Петрова					
Инженер	Рыбина					

Инв. №

Копировал: 21296-03 20 Формат

Спецификация элементов к схемам армирования расположенным на листе КЖ-9

Альбом III книга 2

Формат	Зона	Поз.	Обозначение	Наименование	Кол.	Примечание
				Вход N1		
				постоянные данные		
				Детали		
		8		ф8А-I, ГОСТ 5781-82; ℓ=600	28	0,24кг
				Материалы		
				Бетон, марки 200 (ступени)	0,53	м³
				Переменные данные		
				А-II		
				Сборочные единицы		
		1	Альбом III 11.00.00	плоский каркас КР74	90	7,4кг
		2	12.00.00-03	КР83	8	8,3кг
		3	12.00.00-01	КР8.1	47	8,1кг
		9	44.00.00	анкер А-1	45	0,5кг
				Детали		
		4		ф8А-I, ГОСТ 5781-82, ℓ=1350	42	0,5кг
		5		ф25А-III, ГОСТ 5781-82; ℓ=1150	340	4,4кг
		6		ф16А-III, ГОСТ 5781-82; ℓ=4000	6	6,3кг
		7		ф8А-I, ГОСТ 5781-82	450м	0,4кг
				Материалы		
				Бетон марки 300	25,9м³	
				Бетон марки 50	2,4м³	
				А-III		
				Сборочные единицы		
		1	Альбом III 11.00.00-01	плоский каркас КР75	90	5,8кг
		2	12.00.00-07	КР87	8	6,1кг
		3	12.00.00-05	КР85	47	6,4кг
		9	44.00.00-01	Анкер А2	42	0,4кг
				Детали		
		4		ф8АI, ГОСТ 5781-82, ℓ=1150	42	0,4кг
		5		ф20АIII, ГОСТ 5781-82, ℓ=1000	340	2,5кг
		6		ф16АIII, ГОСТ 5781-82, ℓ=3900	6	6,2кг
		7		ф8АI, ГОСТ 5781-82	446м	0,4кг
				Материалы		
				Бетон марки 300	21,8м³	
				Бетон марки 50	23м³	

Формат	Зона	Поз.	Обозначение	Наименование	Кол.	Примечание
				А-IV		
				Сборочные единицы		
		1	Альбом III 11.00.00-02	плоский каркас КР76	90	4кг
		2	12.00.00-11	КР91	8	4,4кг
		3	12.00.00-09	КР89	47	4,4кг
		9	44.00.00-02	анкер А3	42	0,9кг
				Детали		
		4		ф8А-I ГОСТ 5781-82, ℓ=850	42	0,4кг
		5		ф16А-III, ГОСТ 5781-82, ℓ=900	340	1,4кг
		6		ф14А-III, ГОСТ 5781-82, ℓ=3800	6	4,6кг
		7		ф8А-I, ГОСТ 5781-82,	446м	0,4кг
				Материалы		
				Бетон марки 300	17,8м³	
				Бетон марки 50	2,2м³	
				Вход N2		
				Постоянные данные		
				Детали		
				ф8А-I; ГОСТ 5781-82; ℓ=500	26	0,2кг
				Материалы		
				Бетон марки 200 (ступени)	0,53	м³
				Переменные данные		
				А-II		
				Сборочные единицы		
		1	Альбом III 11.00.00-03	плоский каркас КР-77	90	6,0кг
		2	12.00.00-00	КР-80	8	8,6кг
		3	12.00.00-02	КР-82	47	9,0кг
		9	44.00.00	анкер А1	40	0,5кг
				Детали		
		4		ф8А-I ГОСТ 5781-82, ℓ=1350	42	0,5кг
		5		ф25А-III ГОСТ 5781-82, ℓ=1150	340	4,4кг
		6		ф16А-III, ГОСТ 5781-82, ℓ=4000	6	6,3кг
		7		ф8А-I, ГОСТ 5781-82	420м	0,4кг

Формат	Зона	Поз.	Обозначение	Наименование	Кол.	Примечание
				Материалы		
				Бетон марки 300	21,7м³	
				Бетон марки 50	1,9м³	
				А-III		
				Сборочные единицы		
		1	Альбом III 11.00.00-04	плоский каркас КР-78	90	4,6кг
		2	12.00.00-04	КР84	8	6,0кг
		3	12.00.00-06	КР86	47	6,0кг
		9	44.00.00-01	анкер А2	37	0,4кг
				Детали		
		4		ф8А-I, ГОСТ 5781-82, ℓ=1150	42	0,4кг
		5		ф20А-III, ГОСТ 5781-82, ℓ=1000	340	2,5кг
		6		ф16А-III, ГОСТ 5781-82, ℓ=3900	6	6,2кг
		7		ф8А-I, ГОСТ 5781-82	416м	0,4кг
				Материалы		
				Бетон марки 300	18,2м³	
				Бетон марки 50	1,8м³	
				А-IV		
				Сборочные единицы		
		1	Альбом III 11.00.00-05	плоский каркас КР79	90	3,5кг
		2	12.00.00-08	КР88	8	3,9кг
		3	12.00.00-10	КР90	47	4,2кг
		9	44.00.00-02	анкер А3	37	0,4кг
				Детали		
		4		ф8А-I, ГОСТ 5781-82, ℓ=950	42	0,4кг
		5		ф16А-III, ГОСТ 5781-82, ℓ=900	340	1,4кг
		6		ф14А-III, ГОСТ 5781-82, ℓ=3800	6	4,6кг
		7		ф8А-I, ГОСТ 5781-82	416м	0,4кг
				Материалы		
				Бетон марки 300	14,8м³	
				Бетон марки 50	1,7м³	

Инв.№подл. | Подпись и дата | Взам.инв.№

Гл.инж.пр.	Васильев		Т.П.А-II, III, IV-450-320.86 КЖ
Н.контр.	Силаева		
Нач.отд.	Одинаков		Производственное здание вспомогательного назначения отдельно стоящее заглубленное
Гл.спец.	Кореневский		Стадия: РП; Лист: 10; Листов:
Рук.груп.	Васильева		Спецификация элементов к схемам армирования расположенным на листе КЖ-9
Ст.инж.	Петрова		Гипропромтрансстрой
Инж.	Рыбина		

21296-03 21

Копировал:

Альбом II книга 2.

Схема расположения элементов сборной железобетонной конструкции.

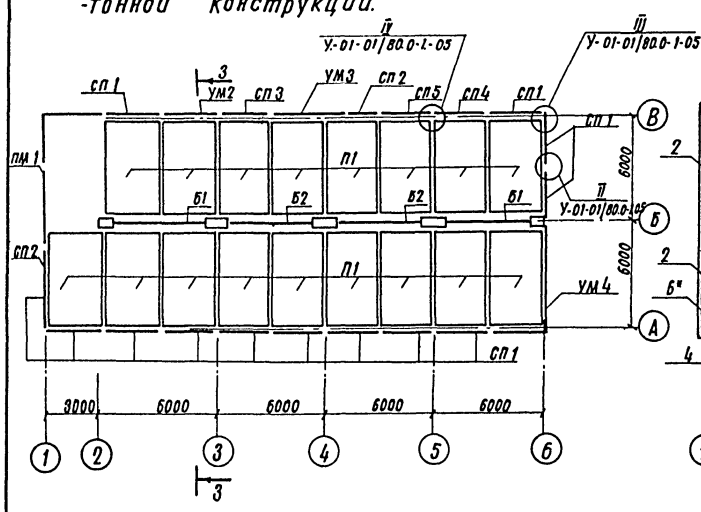

Схема расположения металлических изделий в покрытии.

Верхняя арматура

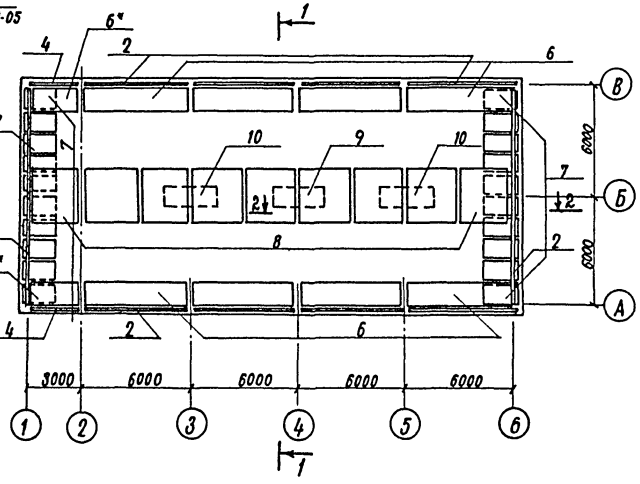

Нижняя арматура

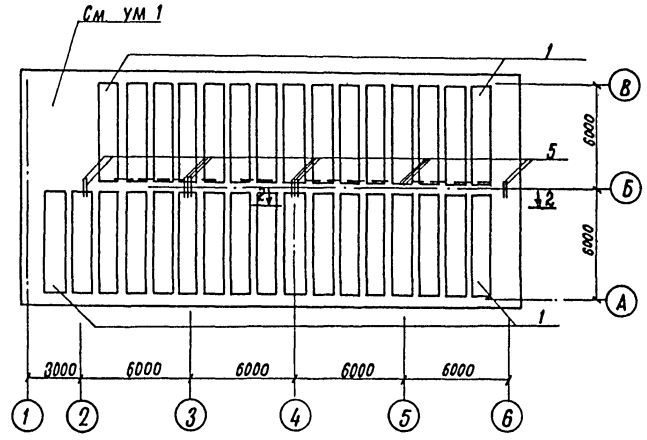

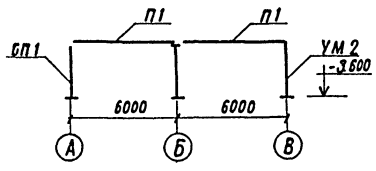

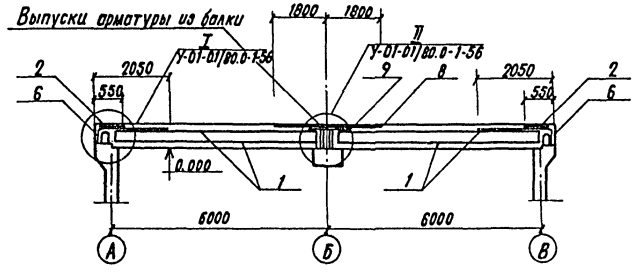

1. Спецификации элементов к схемам, расположенным на листе смотри лист КЖ-14.
2. В сечении 1-1, 2-2, условно не показаны сборные плиты покрытий и арматурные выпуски из стеновых панелей и колонн.
   Узлы I, II, III, IV / У-01-01/80.0-1-56 и II, III, IV / У-01-01/80.0-1-05. смотри серию У-01-01/80.
   Выпуск 0-1, листы 3,5.
3. Монолитные участки УМ1 ÷ УМ4 см. листы. КЖ-13... КЖ-20.

Разрез 2-2

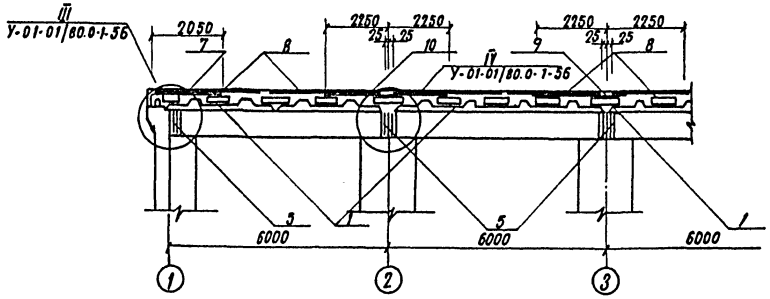

Инв.№ подл. | Подпись и дата | Взамен инв.№

				Т.П. А-II, III, IV-450-320.86 КЖ			
ГИП	Васильев						
Н.контр.	Силаева			Производственное здание вспомогательного назначения, отдельно стоящее одноэтажное.	Стадия	Лист	Листов
Нач.отд.	Одиноков				РП	11	
Гл.спец.	Кореневский			Схема расположения элементов железобетонной конструкции. Схема расположения металлических изделий в покрытии.	Гипропромтрансстрой		
Рук.груп.	Васильева						
Ст.инж.	Петрова						
Инженер	Рыбина						

21296-03 22

Альбом III книга 2

Спецификация элементов к схемам расположенным на листе КЖ-13

Формат	Зона	Поз.	Обозначение	Наименование	Кол.	Примечание
				Сборные железобетонные элементы		
				А-II		
		Б1	У-01-01/80 Вып. 1	Балка Б1	2	6.8 т
		Б2	"	" Б2	2	6.8 т
		П1	У-01-01/80 Вып. 1	Плита покрытия П2-5	17	5.8 т
		СП1	У-01-01/80 Вып.1	Стеновая панель ПС1-9	13	9.5 т
		СП2	"	" " ПСД1-9	2	4.3 т
		СП3	Ал. III 39.00.00	ПС1-9И1	1	9.5 т
		СП4	Ал. III 40.00.00	ПС1-9И2	1	9.5 т
		СП5	Ал. III 41.00.00	ПС1-9И3	1	9.5 т
				А-III		
		Б1	У-01-01/80 Вып. 1	Балка Б3	2	6.8 т
		Б2	"	" Б4	2	6.8 т
		П1	У-01-01/80 Вып 1	Плита покрытия П2-5	17	5.8 т
		СП1	У-01-01/80 Вып. 1	Стеновая панель ПС1-7	13	9.5 т
		СП2	"	" ПСД1-7	2	4.3 т
		СП3	Ал. III 39.00.00-01	" ПС1-7И1	1	9.5 т
		СП4	Ал. III 40.00.00-01	" ПС1-7И2	1	9.5 т
		СП5	Ал. III 41.00.00-01	" ПС1-7И3	1	9.5 т
				А-IV		
		Б1	У-01-01/80 Вып. 1	Балка Б5	2	6.8 т
		Б2	"	" Б5	2	6.8 т
		П1	У-01-01/80 Вып. 1	Плита покрытия П2-3	17	5.8 т
		СП1	У-01-01/80 Вып. 1	Стеновая панель ПС1-8	13	9.5 т
		СП2	"	" ПСД1-8	2	4.3 т
		СП3	Ал. III 39.00.00-02	ПС1-8И1	1	9.5 т
		СП4	Ал. III 40.00.00-02	ПС1-8И2	1	9.5 т
		СП5	Ал. III 41.00.00-02	ПС1-8И3	1	9.5 т
				Монолитные участки		
			КЖ-13	УМ1	1	
			КЖ-15	УМ2	1	
			КЖ-17	УМ3	1	
			КЖ-18	УМ4	1	

Формат	Зона	Поз.	Обозначение	Наименование	Кол.	Примечание
				Монолитная плита покрытия ПМ1	1	
				Сборочные единицы и детали.		
				Постоянные данные		
		2	У-01-01/80 Вып. 5	Сетка С 113	12	82.5 кг
		4	"	" С 114	2	47.1 кг
		5	"	" С 112	13	2.0 кг
				Переменные данные		
				А-II		
		1	У-01-01/80 Вып. 5	Пространственный каркас КП 111	32	44.2 кг
		6		Сетка С 96	8	393.1 кг
		6*		" С 96/2	2	Сетку разрезать пополам
		7		Пространственный каркас КП 105	20	41.6 кг
		8		Сетка С 101	9	460.2 кг
		9		" С 105	1	337.7 кг
		10		" С 104	2	372.9 кг
				А-III		
		1	У-01-01/80 Вып. 5	Пространственный каркас КП 112	32	41.0 кг
		6		Сетка С 96	8	393.1 кг
		6*		" С 96/2	2	Сетку разрезать пополам
		7		Пространственный каркас КП 106	20	39.2 кг
		8		Сетка С 101	9	460.2 кг
		9		" С 105	1	337.7 кг
		10		" С 104	2	372.9 кг
				А-IV		
		1	У-01-01/80 Вып. 5	Пространственный каркас КП 113	32	39.4 кг
		6		Сетка С 98	8	241.9 кг
		6*		" С 98/2	2	Сетку разрезать пополам
		7		Пространственный каркас КП 107	20	32.4 кг

Формат	Зона	Поз.	Обозначение	Наименование	Кол.	Примечан.
		8	У-01-01/80 Вып. 5	Сетка С 103	9	235.6 кг
		9		" С 107	1	179.0 кг
		10		" С 109	2	207.0 кг
				Материал		
				А-II		
				Бетон М 300	146.1	м³
				А-III		
				Бетон М 300	109.3	м³
				А-IV		
				Бетон М 300	94.6	м³
				Стыки стеновых панелей		
			У-01-01/80 Вып. 5	Пространственный каркас КП 99	2	10.1 кг
				" КП 100	12	25.7 кг
				" КП 101	2	38.6 кг
				Сетка С 115	2	13.2 кг
				Материал		
				Бетон М 300	11.0	м³

Ведомость расхода стали на монолитную плиту покрытия и стыки стеновых панелей см. лист КЖ-3

Инв. № подл. | Подпись и дата | Взамен инв.

			Т.П. А-II, III, IV-450-320.86 КЖ
ГИП	Васильев		
Н.контр.	Силаева		
Нач. отд.	Одиноков		Производственное здание вспомогательного назначения отдельно стоящее заглубленное. Стадия: РП; Лист: 12; Листов:
Гл. спец	Кореневская		
Рук. груп.	Васильева		Спецификация элементов к схемам расположенным на листе КЖ-11. Гипропромтрансстрой
Ст. инж	Петрова		
Инженер	Рыбина		

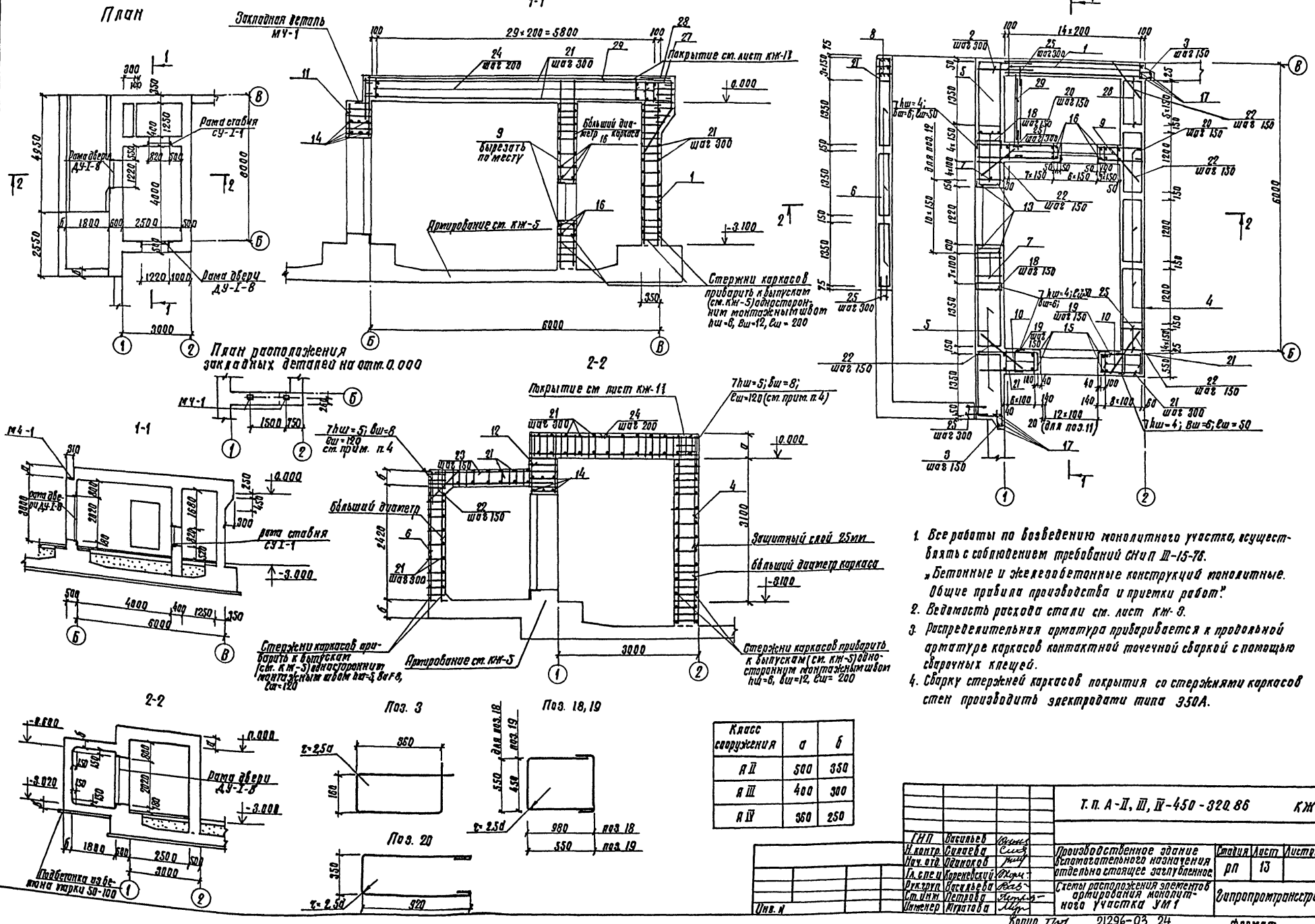

1. Все работы по возведению монолитного участка, осуществлять с соблюдением требований СНиП III-15-76. „Бетонные и железобетонные конструкций монолитные. Общие правила производства и приемки работ".
2. Ведомость расхода стали см. лист КЖ-8.
3. Распределительная арматура привариваются к продольной арматуре каркасов контактной точечной сваркой с помощью сварочных клещей.
4. Сварку стержней каркасов покрытия со стержнями каркасов стен производить электродами типа Э50А.

Класс сооружения	а	б
А II	500	350
А III	400	300
А IV	360	250

Т.П. А-II, III, IV-450-320.86 КЖ

ГИП	Васильев	
Н.контр.	Силаева	
Нач.отд.	Одинаков	
Гл.спец.	Кореневский	
Рук.груп.	Васильева	
Ст.инж.	Петрова	
Инженер	Муратова	

Производственное здание вспомогательного назначения отдельно стоящее заглубленное

Схемы расположения элементов армирования монолитного участка УМ1

Стадия	Лист	Листов
РП	13	

Гипропромтрансстрой

Инв. № подл. | Подпись и дата | Взам. инв.

Копир. 21296-03 24

формат

Альбом II книга 2

Формат	Зона	Поз.	Обозначение	Наименование	Кол.	Примечание
				Стены		
				Постоянные данные		
				Сборочные единицы		
				рама двери ДУ-I-8		
				В стене 600		1
				Рама двери ДУ-I-8		
				В стене 500		1
				Рама ставня СУ-I-1		
				В стене 400		1
			1.400-6/76.1.л.84	Закладная деталь М4-1		2
				Детали		
		2		ф8 AI ГОСТ 5781-82; ℓ=1100	20	0.4 кг
		25		ф8 AI ГОСТ 5781-82; ℓ=400	52	0.16 кг
				Хомуты		
		3		ф8 AI ГОСТ 5781-82; ℓ=1140	44	0.4 кг
		29		с SBp1-200 / SBp1-150 3030 ГОСТ 8478-81	1.25м	5.8 кг
				Переменные данные		
				A II		
				Сборочные единицы		
		26	Ал. III 48.00.00	Каркас плоский кр 32	11	25.56 кг
		4	Ал. III 47.00.00	Каркас пространственный кп10	3	243.81 кг
		5	07.00.00-01	" кп 2	3	213.4 кг
		6	07.00.00-00	" кп 1	3	78.9 кг
		1	06.00.00-00	Каркас плоский кр44	15	23.9 кг
		7	03.00.00-01	Каркас плоский кр19	15	20.5 кг
		8	03.00.00-00	" кр 23	3	6.75 кг
		9	03.00.00-09	" кр 26	17	14.15 кг
		10	04.00.00-00	" кр 29	16	15.8 кг
		11	04.00.00-06	" кр 32	13	5.8 кг
		12	03.00.00-16	" кр 35	11	7.52 кг
				Детали		
		13		ф28 A III ГОСТ 5781-82; ℓ=3500	4	16.9 кг
		14		ф18 A III ГОСТ 5781-82; ℓ=1600	12	3.2 кг
		15		ф28 A III ГОСТ 5781-82; ℓ=3000	4	14.5 кг
		16		ф18 A III ГОСТ 5781-82; ℓ=1200	12	2.4 кг
		17		ф16 A III ГОСТ 5781-82; ℓ=3500	8	5.5 кг
		21		ф10 AI ГОСТ 5781-82	231.5м	0.62 кг
		22		ф12 A III ГОСТ 5781-82; ℓ=1150	70	1.0 кг
				Хомуты		
		18		ф12 AI ГОСТ 5781-82; ℓ=3160	48	2.8 кг
		19		ф12 AI ГОСТ 5781-82; ℓ=2400	40	2.1 кг
		20		ф10 AI ГОСТ 5781-82; ℓ=2320	16	1.4 кг
				Материал		
				Бетон марки 300	35.2	м³

Формат	Зона	Поз.	Обозначение	Наименование	Кол.	Примечание
				A-III		
				Сборочные единицы		
		4	Ал. III 47.00.00-01	Каркас пространственный кп 11	3	184.93 кг
		5	07.00.00-04	кп 5	3	175.4 кг
		6	07.00.00-03	кп-4	3	71.7 кг
		7	03.00.00-04	Каркас плоский кр 20	15	16.7 кг
		8	03.00.00-03	" кр 24	3	6.45 кг
		9	03.00.00-10	" кр 27	17	12.25
		10	04.00.00-01	" кр 30	16	13.8 кг
		11	04.00.00-07	" кр 33	13	4.7 кг
		12	03.00.00-17	" кр 36	11	5.92 кг
		1	06.00.00-01	" кр 45	15	23.1 кг
		26	48.00.00-01	" кр 93	11	19.48 кг
		14		ф18 A III ГОСТ 5781-82; ℓ=1600	12	3.2 кг
		15		ф25 A III ГОСТ 5781-82; ℓ=3000	4	11.6 кг
		16		ф18 A III ГОСТ 5781-82; ℓ=1200	12	2.4 кг
		17		ф16 A III ГОСТ 5781-82; ℓ=3400	8	5.4 кг
		21		ф8 AI ГОСТ 5781-82	231	0.62 кг
		22		ф10 A III ГОСТ 5781-82; ℓ=920	70	0.6 кг
		13		ф25 A III ГОСТ 5781-82; ℓ=3400	4	13.1 кг
				Хомуты		
		18		ф10 AI ГОСТ 5781-82; ℓ=3160	44	1.9 кг
		19		ф10 AI ГОСТ 5781-82; ℓ=2400	38	1.5 кг
		20		ф8 AI ГОСТ 5781-82; ℓ=2320	16	0.9 кг
				Материал		
				Бетон марки 300	34.6	м³
				A IV		
				Сборочные единицы		
		4	Ал. III 47.00.00-02	Каркас пространственный кп 12	3	154.15 кг
		5	07.00.00-07	" кп 8	3	147.4 кг
		6	07.00.00-06	" кп 7	3	46.7 кг
		1	06.00.00-02	Каркас плоский кр-46	15	15.3 кг
		7	03.00.00-07	Каркас плоский кр 22	15	13.9 кг
		8	03.00.00-06	" кр 25	3	3.95 кг
		9	03.00.00-11	" кр 28	17	10.75 кг
		10	04.00.00-02	" кр 31	16	12.0 кг
		11	04.00.00-08	" кр 34	13	4.0 кг
		12	03.00.00-18	" кр 37	11	4.82 кг
		26	48.00.00-02	" кр 94	11	16.06 кг
		13		ф25 A III ГОСТ 5781-82; ℓ=3300	4	13.1 кг
		14		ф18 A III ГОСТ 5781-82; ℓ=1600	12	3.2 кг
		15		ф25 A III ГОСТ 5781-82; ℓ=3000	4	11.6 кг
		16		ф18 A III ГОСТ 5781-82; ℓ=1200	12	2.4 кг

Формат	Зона	Поз.	Обозначение	Наименование	Кол.	Примечание
		17		ф16 A III, ГОСТ 5781-82, ℓ=3350	8	5.4 кг
		21		ф8 AI ГОСТ 5781-82	231.5м	0.62
		22		ф10 A III ГОСТ 5781-82, ℓ=920	70	0.6 кг
				Хомуты		
		18		ф10 AI ГОСТ 5781-82, ℓ=3160	44	1.9 кг
		19		" ℓ=2400	38	1.5 кг
		20		ф8 AI ГОСТ 5781-82; ℓ=2320	16	0.9 кг
				Материал		
				Бетон марки 300	34.0	м³
				Покрытие		
				A II		
				Сборочные единицы		
		23	Ал. III 05.00.00-03	Каркас плоский кр 38	32	9.6 кг
		24	05.00.00-00	" кр 41	30	25.0 кг
		27	У-01-01/80, Вып. 5	Сетка с 113	1/2	41.25 кг
		28	"	" с 96	1/2	196.5 кг
		21		ф10 AI ГОСТ 5781-82	227.1м	0.62 кг
		29		с SBp1-200 / SBp1-150 3030, ГОСТ 8478-81	6.0м	5.8 кг
				Бетон марки 300	15.9	м³
				A III		
				Сборочные единицы		
		23	Ал. III 05.00.00-04	Каркас плоский кр 39	32	6.5 кг
		24	05.00.00-01	" кр 42	30	19.4 кг
		27	У-01-01/80, Вып. 5	Сетка с 113	1/2	41.25 кг
		28	"	" с 96	1/2	196.5 кг
		21		ф8 AI ГОСТ 5781-82	227.1м	0.4 кг
		29		с SBp1-200 / SBp1-150 3030, ГОСТ 8478-81	6.0м	5.8 кг
				Бетон марки 300	12.8	м³
				A-IV		
				Сборочные единицы		
		23	Ал. III 05.00.00-05	Каркас плоский кр 40	32	6.3 кг
		24	05.00.00-02	" кр 43	30	8.9 кг
		27	У-01-01/80, Вып. 5	Сетка с 113	1/2	41.25 кг
		28	"	" с 98	1/2	120.9 кг
		21		ф8 AI ГОСТ 5781-82	227.1	п.м
		29		с SBp1-200 / SBp1-150 3030, ГОСТ 8478-81	6.0м	5.8 кг
				Бетон марки 300	10.0	м³

Т.П. А-II, III, IV-450-320.86 КЖ

ГИП	Васильев		Производственное здание вспомогательного назначения отдельно-стоящее заглубленное
Н.контр.	Сипаева		
Нач.отд.	Одинокая		
Гл.спец.	Кореневский		
Рук.гр.	Васильева		Спецификация к схемам армирования монолитного участка УМ-1
Ст.инж.	Петрова		
Инж.	Муратова		

Стадия	Лист	Листов
РП	14	

Сантехпромтрансстрой

Инв.№ подл. | Подпись и дата | Взам.инв.№

Инв.№

Копир. ТГУ

21296-03 25 формат

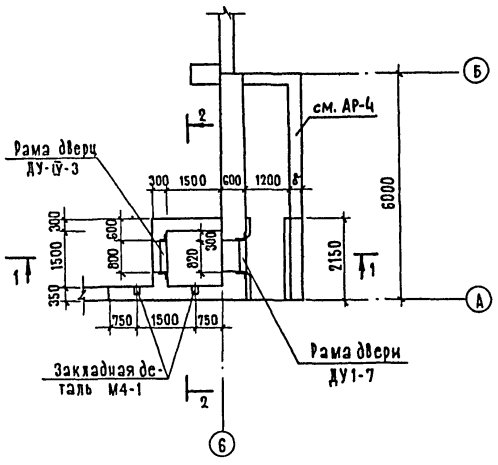

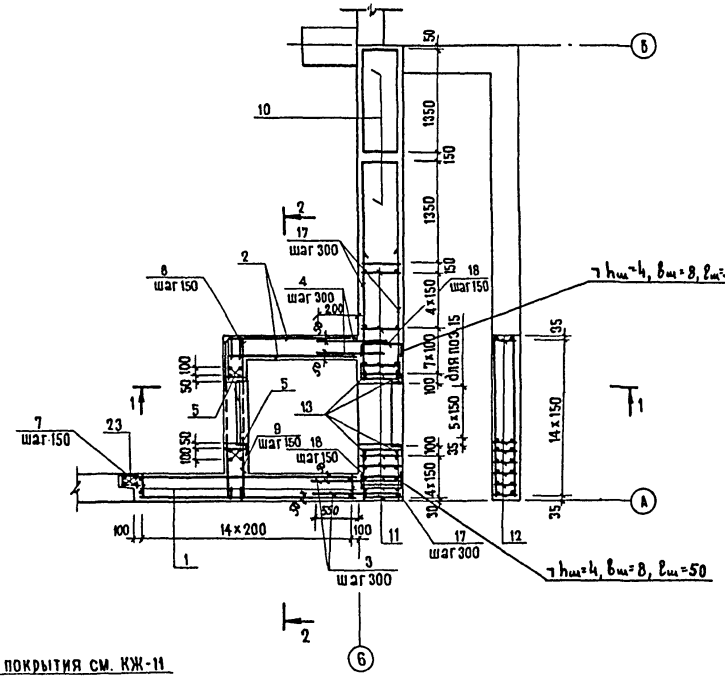

Спецификация к схемам армирования монолитного участка УМ-2 /начало/

Формат	Зона	Поз.	Обозначение	Наименование	Кол.	Примечание
				Постоянные данные		
				Стены		
				Сборочные единицы		
				Рама двери ДУ-IV-3		
				В стене 300	1	
				Рама двери ДУ-I-7		
				В стене 600	1	
			1.400-6/76.1 л.64.	Закладная деталь М4-1	2	
				Сварная сетка		
		2		$\frac{5Bp\text{I}-200}{8A\text{III}-150}$ 3630 ГОСТ 8478-81	6.04м	11.9 кг
		3		Ø8AI ГОСТ 5781-82 ℓ=1100	20	0.4 кг
		4		Ø6AI ГОСТ 5781-82 ℓ=400	18	0.1 кг
		5		Ø12AIII ГОСТ 5781-82 ℓ=2990	8	2.6 кг
		6		Ø10AIII ГОСТ 5781-82 ℓ=1600	4	1.0 кг
				Хомуты		
		7		Ø8AI ГОСТ 5781-82 ℓ=1140	22	0,4 кг
		8		Ø6AI ГОСТ 5781-82 ℓ=1450	42	0,3 кг
		9		" " ℓ=1670	20	0.4 кг
				Шпильки		
		20		Ø6AI ГОСТ 5781-82 ℓ=320	797	0.07 кг
				Покрытие		
		22		$\frac{5Bp\text{I}-200}{8A\text{III}-150}$ $\frac{3630}{2}$ ГОСТ 8478-81	3.6м	5.65 кг
				Шпильки		
		20		Ø6AI ГОСТ 5781-82 ℓ=320	238	0,07 кг

1-1

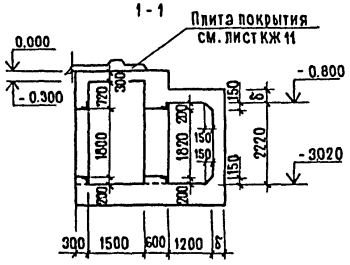

2-2

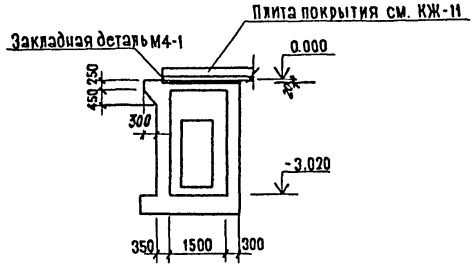

поз.7

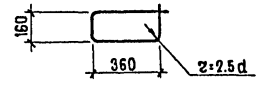

поз.8,9

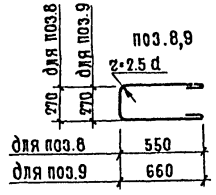

1-1

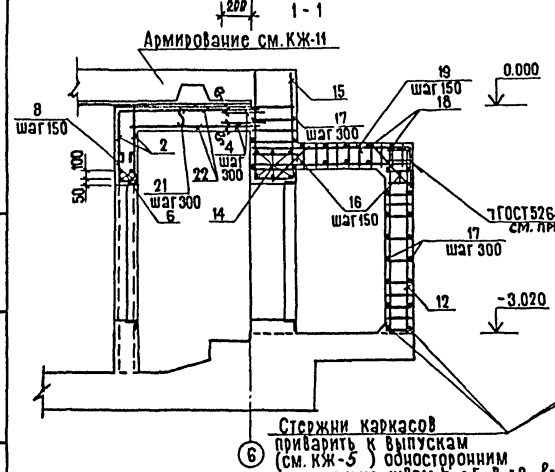

2-2

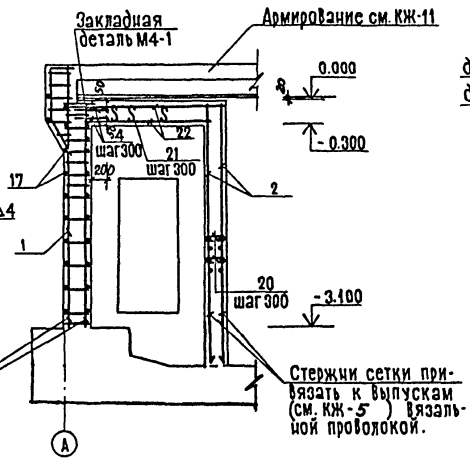

поз.18

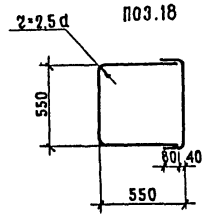

1. Все работы по возведению монолитного участка осуществлять с соблюдением требований СНиП-III-15-76 „Бетонные и железобетонные конструкции монолитные. Общие правила производства и приемки работ."
2. Ведомость расхода стали см. лист КЖ-3
3. Распределительная арматура приваривается к продольной арматуре каркасов контактной точечной сваркой с помощью сварочных клещей.
4. Сварку стержней каркасов покрытия со стержнями каркасов стен производить электродами Э50А.

Гл.инж.пр.	Васильев		Т.П.А-II,III,IV-450-320.86 КЖ
Н. контр.	Силаева		
Нач.отд.	Обиноков		Производственное здание Вспомогательного назначения отдельно стоящее заглубленное
Гл.спец.	Кореневский		Стадия: РП; Лист: 15; Листов:
Рук.груп.	Васильева		Монолитный участок N2 Опалубочные чертежи и схемы армирования
Ст.инж.	Петрова		ГИПРОПРОМТРАНССТРОЙ
Ст.инж.	Муратова		

Инв. № подл. | Дата и подпись | Взам. инв. №

Инв №

Альбом II книга 2

Спецификация к схемам армирования монолитного участка УМ 2 /окончание/

Формат	Зона	Поз.	Обозначение	Наименование	Кол.	Примечание
				Переменные данные		
				Стены		
				А II		
				Сборочные единицы		
		10	Ал. III 07.00.00-01	Каркас пространственный КП2	2	213.4 кг
		11	03.00.00-01	Каркас плоский КР19	17	20.5 кг
		12	03.00.00-00	" " КР23	15	6.75 кг
		1	06.00.00-00	" " КР44	15	23.9 кг
		15	08.00.00-00	" " КР47	6	12,1 кг
				Детали		
		13		Ø28А III ГОСТ 5781-82 ℓ=3500	4	16.9 кг
		14		Ø18А III ГОСТ 5781-82 ℓ=1600	6	3.2 кг
		16		Ø12А III ГОСТ 5781-82 ℓ=1150	74	1.0 кг
		17		Ø10А I ГОСТ 5781-82	108.8м	0.62 кг
		23		Ø16А III ГОСТ 5781-82 ℓ=3500	4	5.5 кг
				Хомуты		
		18		Ø12А I ГОСТ 5781-82 ℓ=2400	38	2.1 кг
				Материал		
				Бетон марки 300	19.0	м³
				А III		
				Сборочные единицы		
		10	Ал. III 07.00.00-04	Каркас пространственный КП5	2	175.4 кг
		11	03.00.00-04	Каркас плоский КР20	17	16.7 кг
		12	03.00.00-03	" " КР24	15	6.45 кг
		1	06.00.00-01	" " КР45	15	23.1 кг
		15	08.00.00-01	" " КР48	6	6.8 кг
				Детали		
		13		Ø25А III ГОСТ 5781-82 ℓ=3400	4	13.1 кг
		14		Ø18А III ГОСТ 5781-82 ℓ=1600	6	3.2 кг
		16		Ø10А III ГОСТ 5781-82 ℓ=920	74	0.6 кг
		17		Ø8А I ГОСТ 5781-82	108.8м	0.4 кг
		23		Ø16А III ГОСТ 5781-82 ℓ=3400	4	5.4 кг
				Хомуты		
		18		Ø10А I ГОСТ 5781-82 ℓ=2400	38	1.5 кг
				Материал		
				Бетон марки 300	18.7	м³

Формат	Зона	Поз.	Обозначение	Наименование	Кол.	Примечание
				А IV		
				Сборочные единицы		
		10	Ал. III 07.00.00-07	Каркас пространственный КП8	2	169.0 кг
		11	03.00.00-07	Каркас плоский КР22	17	13.9 кг
		12	03.00.00-06	" " КР25	15	3.95 кг
		1	06.00.00-02	" " КР46	15	15.3 кг
		15	08.00.00-02	" " КР49	6	5.6 кг
				Детали		
		13		Ø25А III ГОСТ 5781-82 ℓ=3300	4	13.1 кг
		14		Ø18А III ГОСТ 5781-82 ℓ=1600	6	3.2 кг
		16		Ø10А III ГОСТ 5781-82 ℓ=92.0	74	0.6 кг
		17		Ø8А I ГОСТ 5781-82	108.8м	0.4 кг
		23		Ø16А III ГОСТ 5781-82 ℓ=3350	4	5.4 кг
				Хомуты		
		18		Ø10А I ГОСТ 5781-82 ℓ=2400	38	1.5 кг
				Материал		
				Бетон марки 300	18.5	м³
				Покрытие		
				А II		
				Сборочные единицы		
		19	Ал. III 05.00.00-07	Каркас плоский КР50	15	8.1 кг
				Детали		
		18		Ø10А I ГОСТ 5781-82	21.0м	0.62 кг
				Материал		
				Бетон марки 300	2.5	м³

Формат	Зона	Поз	Обозначение	Наименование	Кол.	Примечание
				А III		
				Сборочные единицы		
		19	Ал. III 05.00.00-08	Каркас плоский КР51	15	5.4 кг
				Детали		
		18		Ø8А I ГОСТ 5781-82	21.0м	0.4 кг
				Материал		
				Бетон марки 300	2.3	м³
				А IV		
				Сборочные единицы		
		19	Ал. III 05.00.00-09	Каркас плоский КР52	15	5.3 кг
				Детали		
		18		Ø8А I ГОСТ 5781-82	21.0м	0.4 кг
				Материал		
				Бетон марки 300	2.1	м³

Инв. № подл. | Подпись и дата | Взам. инв. №

Инв. №

Т.П.А-II, III, IV-450-320.86 КЖ			
Гл.инж.пр.	Васильев		
Н.контр.	Силаева		
Нач.отд.	Одиноков		
Гл.спец.	Кореневский		
Рук.груп.	Васильева		
Ст.инж.	Петрова		
Ст.инж.	Муратова		

Производственное здание вспомогательного назначения отдельно стоящее заглубленное

Стадия	Лист	Листов
РП	16	

Спецификация к схеме армирования монолитного участка УМ 2

ГИПРОПРОМТРАНССТРОЙ

21296-03 27

Альбом II Книга 2

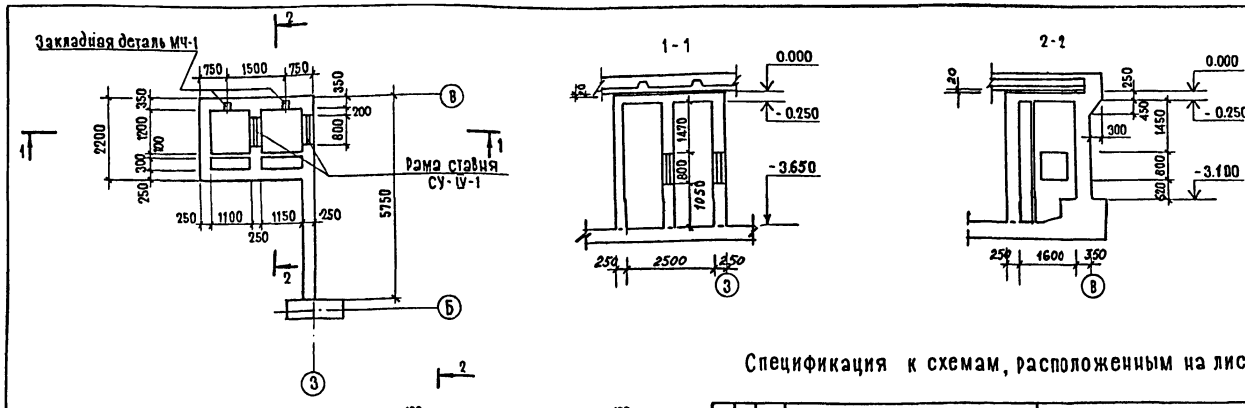

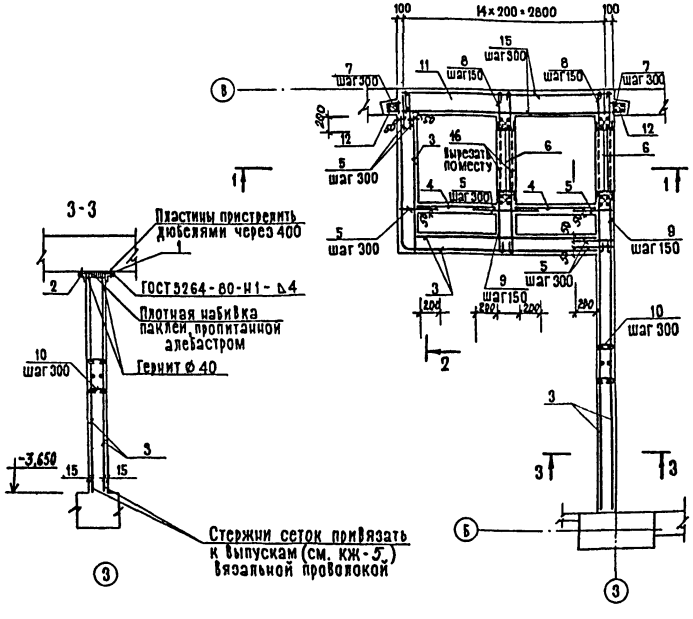

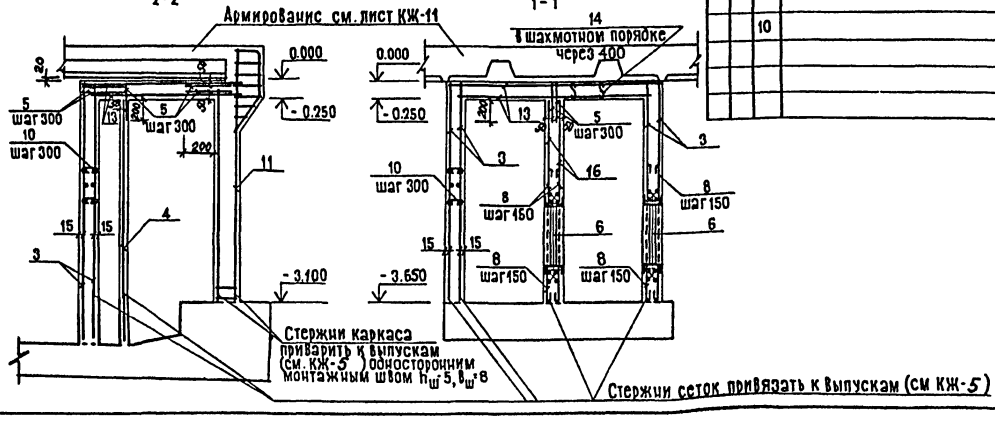

Спецификация к схемам, расположенным на листе (начало)

Формат	Зона	Поз.	Обозначение	Наименование	Кол.	Примечание
				Стены		
				Постоянные данные		
				Рама ставня СУ-IУ-1	2	
			1.400-6/76.1 л.84	Закладная деталь М4-1	2	
		1		-75×4 ГОСТ 103-76	7.04	п.м.
		2		L 50×50×5 ГОСТ 8509-72	7.04	п.м.
				Сборочные единицы		
				Сварные сетки		
		3		5Вр I-200 / 8АIII-150 3630 ГОСТ 8478-81	20.5м	8.6 кг
		4		4Вр I-(×200)+100 / 4Вр I-(×200)+100 1140 ГОСТ 8478-81	5.5м	1,27кг
		16		4Вр I-(×200)+100 / 8АIII-150 3330 ГОСТ 8478-81	3.2м	8.6 кг
				Детали		
		5		Ø6АI ГОСТ 5781-82 ℓ=400	204	0.1 кг
		6		Ø10АIII ГОСТ 5781-82 ℓ=1600	32	1.0 кг
				Хомуты		
		7		Ø8АI ГОСТ 5781-82 ℓ=1140	22	0.45 кг.
		8		Ø6АI ГОСТ 5781-82 ℓ=1250	120	0.3 кг.
		9		Ø6АI ГОСТ 5781-82 ℓ=1600	40	0.4 кг.
				Шпильки		
		10		Ø6АI ГОСТ 5781-82 ℓ=320	960	0.07 кг
				Материал		
				Бетон марки 300	11.5	м³

Спецификация к схемам, расположенным на листе (окончание)

Формат	Зона	Поз.	Обозначение	Наименование	Кол.	Примечание
				Переменные данные		
				А II		
				Сборочные единицы		
		11	Ас.III 06.00.00-00	Плоский каркас КР44	15	23.9 кг
				Детали		
		12		Ø16 А III ГОСТ 5781-82 ℓ=3500	8	5.5 кг
		15		Ø10 А I ГОСТ 5781-82	58м	0.62 кг
				А III		
				Сборочные единицы		
		11	Ас.III 06.00.00-01	Плоский каркас КР45	15	23.1 кг
				Детали		
		12		Ø16 А III ГОСТ 5781-82 ℓ=3390	8	5.4 кг
		15		Ø8 А I ГОСТ 5781-82	58м	0.4 кг
				А-IУ		
				Сборочные единицы		
		11	Ас.III 06.00.00-02	Плоский каркас КР46	15	15.3 кг
				Детали		
		12		Ø16 А III ГОСТ 5781-82 ℓ=3350	8	5.4 кг
		15		Ø8 А I ГОСТ 5781-84	58м	0.4 кг
				Покрытие		
				Постоянные данные		
				сборочные единицы		
				Сварные сетки		
		13		4Вр I-200 / 4Вр I-200 1660 ГОСТ 8478-81	5.9м	1.1 кг
				Детали		
		5		Ø6АI ГОСТ 5781-82 ℓ=400	40	0.1 кг
				Шпильки		
		14		Ø4АI ГОСТ 5781-82 ℓ=500	82	0.05 кг
				Материал		
				Бетон марки 300	1.7	м³

1. Все работы по возведению монолитного участка осуществлять с соблюдением требований СНиП III-15-76 „Бетонные и железобетонные конструкции монолитные. Общие правила производства и приемки работ"
2. Ведомость расхода стали см. лист КЖ-3
3. Распределительная арматура привариается к продольной арматуре каркасов контактной точечной сваркой с помощью сварочных клещей.

Гл.инж.пр.	Васильев		
Н.контр.	Силаева		
Нач.отд.	Одинцов		
Гл.спец.	Кореневский		
Рук.груп.	Васильева		
Ст.инж.	Петрова		
Ст.инж.	Муратова		

Т.П. А-II, III, IУ-450-320.86 КЖ

Производственное здание вспомогательного назначения отдельно стоящее заглубленное	Стадия	Лист	Листов
	РП	17	
Схемы расположения элементов армирования монолитного участка УМЗ	ГИПРОПРОМТРАНССТРОЙ		

Инв. №

Инв.№ подл. | Подпись и дата | Взам.инв.№

21296-03 28

Альбом II Книга 2

План

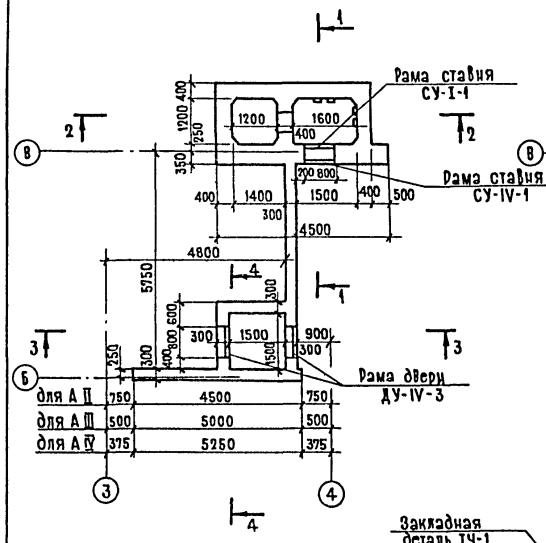

5-5

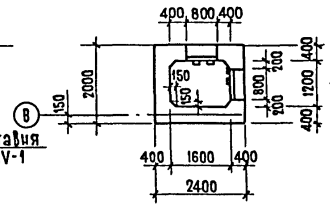

План на отм. 0.000
(расположение закладных деталей М4-1)

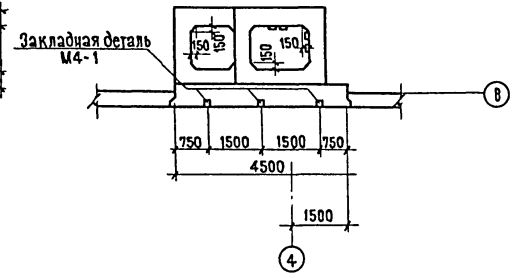

1-1

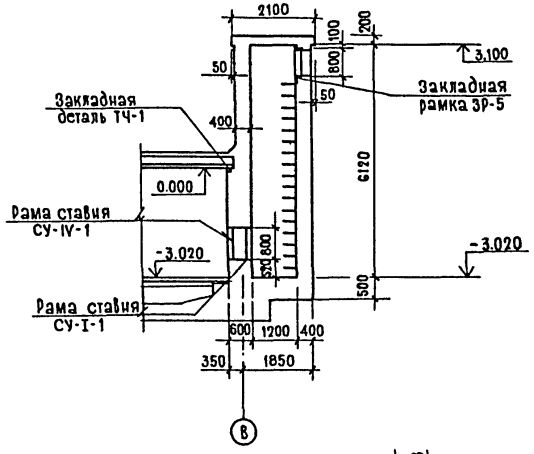

2-2

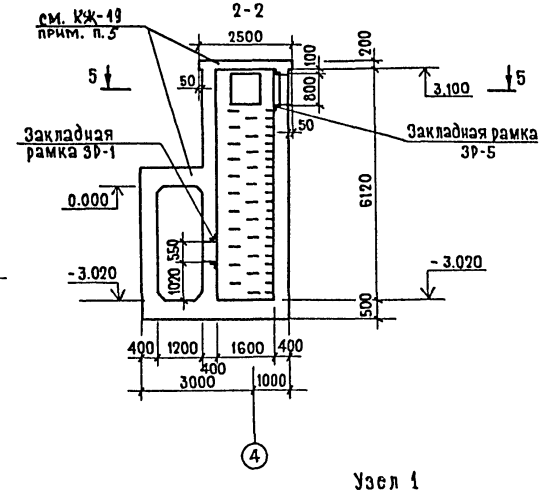

3-3

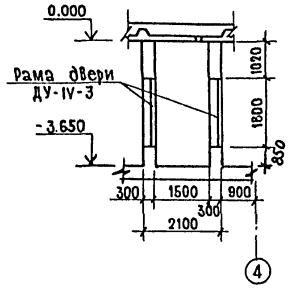

4-4

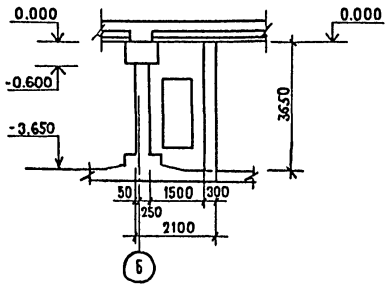

поз.14,15,17,28

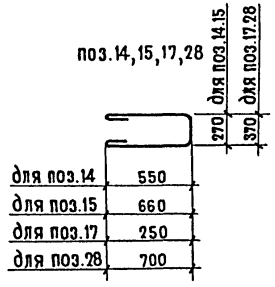

поз.27

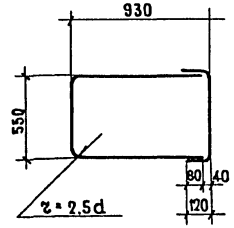

поз.16

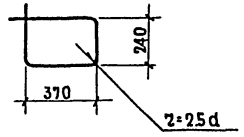

поз.19

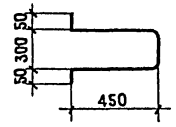

Узел 1

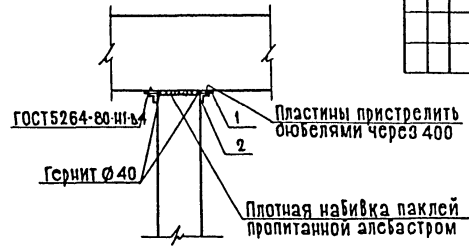

Спецификация элементов к схемам расположенным на листе КЖ-19 (начало)

Формат	Зона	Поз.	Обозначение	Наименование	Кол.	Примечание
				Постоянные данные		
				стены		
				Рама ставня СУ-I-1	1	
				Рама ставня СУ-IV-1	1	
				Рама двери ДУ-IV-3	2	
				Закладная рамка ЗР1	1	
			1.400-6/76.1 л.84	Закладная деталь М4-1	3	
			Ал.III 46.00.00	Закладная деталь ЗР5	2	
				Сборочные единицы		
		4	Ал.III 05.00.00-06	Плоский каркас КР53	48	5.3 кг
		5	09.00.00	" " КР54	28	4.1 кг
				Детали		
		8		Ø22 A III ГОСТ5781-82 ℓ=1100	196	3.3 кг
		9		Ø22 A III ГОСТ 5781-82, ℓ=6300	55	18.8 кг
		26		Ø8 A I ГОСТ 5781-82.	1420	0.4 кг
		11		Ø6 A I ГОСТ 5781-82, ℓ=400	40	0.1 кг
		12		Ø12 A III ГОСТ 5781-82, ℓ=2200	16	1.95 кг
		13		Ø10 A III ГОСТ 5781-82, ℓ=1600	8	1.0 кг
				Хомуты		
		14		Ø6 A I ГОСТ 5781-82 ℓ=1450	52	0.32 кг
		15		Ø6 A I ГОСТ 5781-82 ℓ=1670	28	0.37 кг
		16		Ø8 A I ГОСТ 5781-82 ℓ=1240	54	0.49 кг
		17		Ø6 A I ГОСТ 5781-82 ℓ=970	26	0.21 кг

Гл.инж.пр.	Васильев	
Н.контр.	Силаева	
Нач.отд.	Одиноков	
Гл.спец.	Коженевский	
Рук.груп.	Васильева	
Ст.инж.	Петрова	
Ст.инж.	Муратова	

Т.П. А-II, III, IV-450-320.86 КЖ

Производственное здание Вспомогательного назначения отдельно стоящее заглубленное	Стадия	Лист	Листов
	РП	18	
Монолитный участок УМЧ. Опалубочные чертежи. Спецификация элементов к схемам расположенным на листе КЖ-19 /начало/	ГИПРОПРОМТРАНССТРОЙ		

Инв. № подл. | Подпись и дата | Взам.инв.№

Инв. №

21296-03 29

Альбом III Книга 2

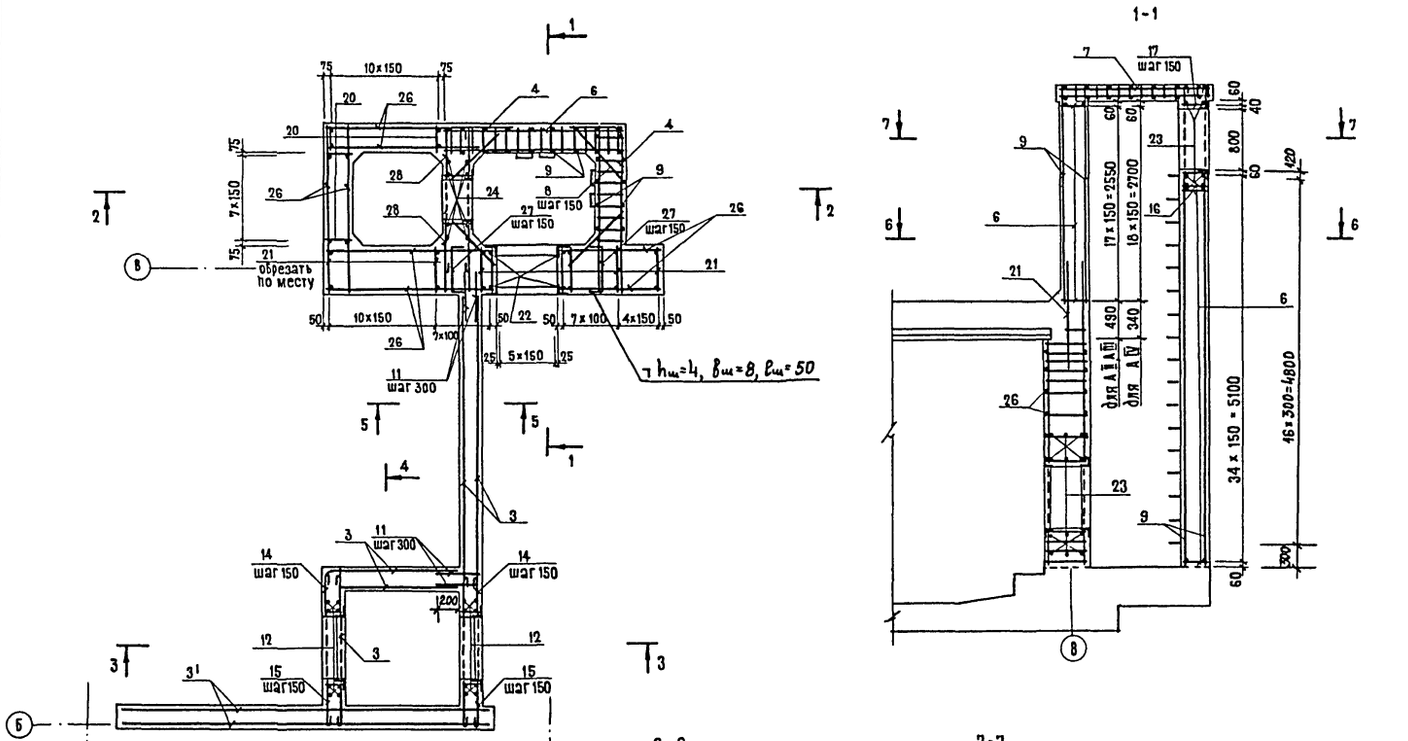

Спецификация к схемам расположенным на листе/продолжение/

Формат	Зона	Поз.	Обозначение	Наименование	Кол.	Примечание
				Скоба		
		19		Ф16 AI ГОСТ 5781-82 ℓ=1300	34	2.0 кг
				Покрытие		
				сборочные единицы		
				Детали		
		10		Ф6 AI ГОСТ 5781-82	35.0м	0.62 кг
				Переменные данные		
				A II		
				Стены		
		1		— 75 × 4 ГОСТ 103-76	20.5м	2.4 кг
		2		L 50×50×5 ГОСТ 8509-72	20.5м	3.8 кг
				Сборочные единицы		
		6	Ав. III 03.00.00-15	плоский каркас КР 64	57	4.1 кг
		20	03.00.00-12	——"—— КР 58	19	10.8 кг
		21	04.00.00-03	——"—— КР 61	30	25.4 кг

1. Все работы по возведению монолитного участка осуществлять с соблюдением требований СНиП III-15-76 „Бетонные и железобетонные конструкции монолитные. Общие правила производства и приемки работ".
2. Ведомость расхода стали см. КЖ-3
3. Распределительная арматура приваривается к продольной арматуре каркасов контактной точечной сваркой с помощью сварочных клещей.
4. Сварку стержней каркасов покрытия со стержнями каркасов стен производить электродами типа Э50А
5. До устройства покрытия необходимо удалить опалубку стен.

Гл.инж.пр.	Васильев		Т.П. А-II, III, IV-450-320.86 КЖ
Н.контр.	Силаева		
Нач.отд.	Одинцов		Производственное здание вспомогательного назначения отдельно стоящее заглубленное
Гл.спец.	Кореневский		Стадия: РП; Лист: 19; Листов:
Рук.груп.	Васильева		Схемы расположения элементов армирования монолитного участка УМЧ
Ст.инж.	Петрова		ГИПРОПРОМТРАНССТРОЙ
Ст.инж.	Муратова		

Инв.№ подл. | Подпись и дата | Взам.инв.№

Инв. №

Альбом II книга 2

Спецификация элементов к схемам расположенным на листе КЖ-19 (окончание)

Формат	Зона	Поз.	Обозначение	Наименование	Кол.	Примечание
				Сварные сетки		
		3;3'		5Вр1- 200 / 8АIII - 150 3630 ГОСТ 8478-81	26,7м	8,6кг
				Детали		
		22		ф28АIII ГОСТ 5781-82 ℓ= 1360	20	6,6кг
		23		" ℓ= 1950	24	9,4кг
		24		" ℓ= 1200	8	5,8кг
		25		" ℓ= 2150	8	10,4кг
				Хомуты		
		27		ф12АI ГОСТ 5781-82 ℓ=2400	18	2,1кг
		28		" ℓ=1850	16	1,6кг
				Шпильки		
		18		ф6АI ГОСТ 5781-82, ℓ= 320	1096	0,07кг
				Материал		
				Бетон марки 300	34,0	
				Покрытие		
		29	Ал. III 05.00.00 - 10	Плоский каркас кр 65	11	6,8кг
		7	" 08.00.00 - 03	кр 55	17	9,0кг
				Материал		
				Бетон марки 300	2,33	м³
				АIII		
				Стены		
		1		-75×4 ГОСТ 103-76	21,5м	2,4кг
		2		∠50×50×5 ГОСТ 8509-72	21,5м	3,8кг
				Сборочные единицы		
		6	Ал. III 03.00.00 - 15	Плоский каркас кр 64	57	4,1кг
		20	" 03.00.00 - 13	" кр 59	19	8,4кг
		21	" 04.00.00 - 04	" кр 62	30	19,6кг

Формат	Зона	Поз.	Обозначение	Наименование	Кол.	Примечание
				Сварные сетки		
		3;3'		5Вр1- 200 / 8АIII - 150 3630 ГОСТ 8478-81	27,7м	8,6кг
				Детали		
		22		ф25АIII ГОСТ 5781-82 ℓ= 1300	20	5,0кг
		23		" ℓ= 1950	24	7,5кг
		24		" ℓ= 1200	8	4,6кг
		25		" ℓ= 2150	8	8,3кг
				Хомуты		
		27		ф10АI ГОСТ 5781-82, ℓ=2400	18	1,5кг
		28		" ℓ=1850	16	1,1кг
				Шпильки		
		18		ф6АI ГОСТ 5781-82 ℓ= 320	1136	0,07кг
				Материал		
				Бетон марки 300	34,4	м³
				Покрытие		
		29	Ал. III 05.00.00 - 11	плоский каркас кр 66	11	4,8кг
		7	" 08.00.00 - 04	кр 56	17	7,2кг
				Материал		
				Бетон марки 300	2,07	
				АIV		
				Стены		
		1		-75×4 ГОСТ 103-76	22,0м	2,4кг
		2		∠50×50×5 ГОСТ 8509-72	22,0м	3,8кг
				Сборочные единицы		
		6	Ал. III 03.00.00 - 15	Плоский каркас кр 64	58	4,1кг
		20	" 03.00.00 - 14	" кр 60	19	8,4кг
		21	" 04.00.00 - 05	" кр 63	28	16,1кг

Формат	Зона	Поз.	Обозначение	Наименование	Кол.	Примечание
				Сварные сетки		
		3;3'		5Вр1- 200 / 8АIII - 150 3630 ГОСТ 8478-81	28,2м	8,6кг
				Детали		
		22		ф25АIII ГОСТ 5781-82, ℓ=1300	20	5,0кг
		23		" ℓ= 1950	24	7,5кг
		24		" ℓ= 1200	8	4,6кг
		25		" ℓ= 2150	8	8,3кг
				Хомуты		
		27		ф10АI ГОСТ 5781-82, ℓ= 2400	18	1,5кг
		28		" ℓ=1850	16	1,1кг
				Шпильки		
		18		ф6АI ГОСТ 5781-82, ℓ= 320	1156	0,07кг
				Материал		
				Бетон марки 300	34,6	м³
				Покрытие		
		29	Ал. III 05.00.00 - 12	Плоский каркас кр 67	11	3,4кг
		7	" 08.00.00 - 05	кр 57	17	5,6кг
				Материал		
				Бетон марки 300	1,97	м³

Инв. № подл. | Подпись и дата | Взам. инв. №

Инв. №

Гл. инж. пр.	Васильев	
Н. контр.	Силаева	
Нач. отд.	Одиноков	
Гл. спец.	Кореневский	
Рук. груп.	Васильева	
Ст. инж.	Петрова	
Ст. инж.	Муратова	

т.п. А-II, III, IV-450-320.86 КЖ

Производственное здание вспомогательного назначения отдельно стоящее заглубленное.

Монолитный участок УМЧ. Спецификация элементов к схемам расположенным на листе КЖ-19

Стадия	Лист	Листов
Р.П.	20	

Гипропромтрансстрой

Копировал: Трихаева 21296-03 31 Формат

Альбом II книга 2

План

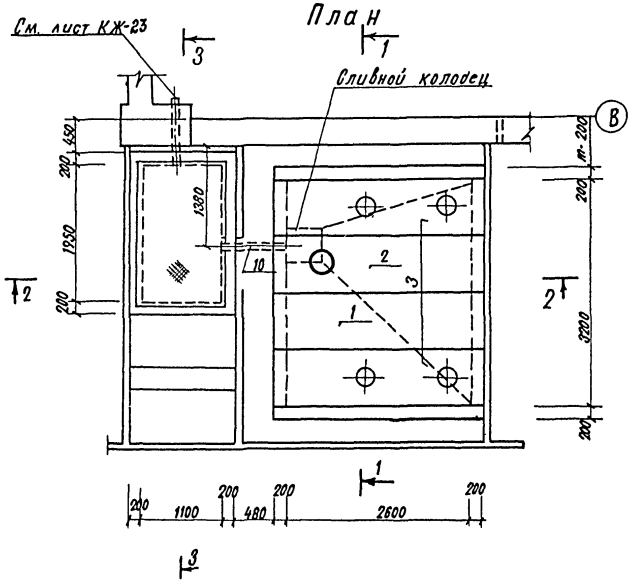

3-3

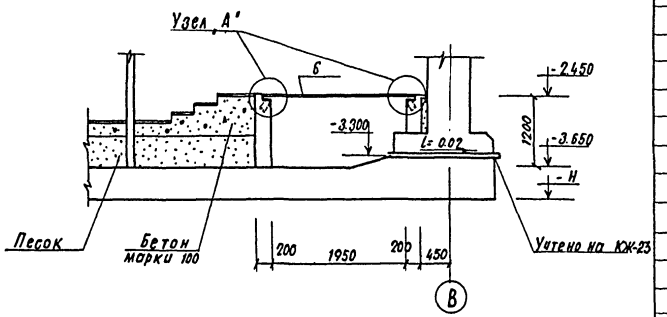

1-1

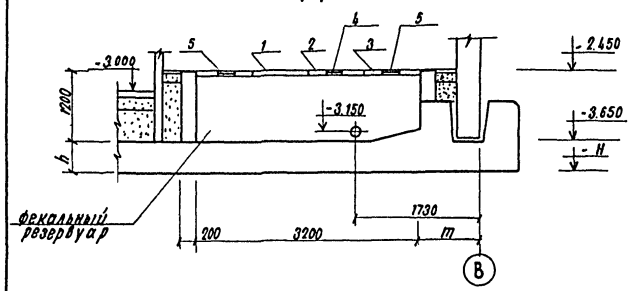

Узел „А"

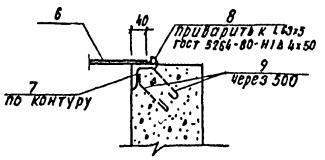

2-2

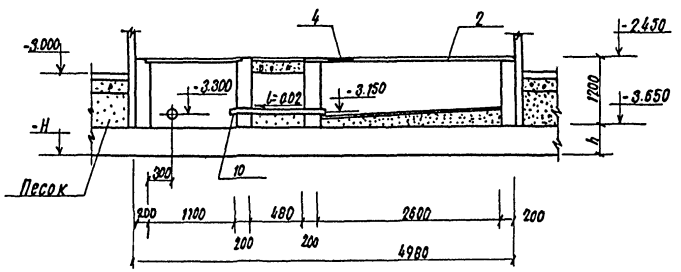

Спецификация к схеме, расположенной на листе.

Марка поз.	Обозначение	Наименование	К-во	Примечание
		Сборочные элементы		
		Железобетонные элементы.		
1.	3.006. 1-2/82 вып 1-2	Плита П6-15б	1	700.0 кг
2.	Альбом III 42.00.00	П6-15б и 1	1	700.0 кг
3.	Альбом III 43.00.00	П6-15б и 2	2	700.0 кг
		Стальные элементы		
4.	ТП-0-900-01 альб. II	Лючок ЛК-60 м	1	19.5 кг
5.	Альбом III 34.00.00	Крышка КР1	4	
6.		Лист чечевица		
		Б-ПН-В.П.Х 2000 х 1200 / Б. СТ 3СП ГОСТ 8568-77	2.23 м²	74.6 кг
7		У Б-63х5 ГОСТ 8509-72 / СТ 3СП ГОСТ 535-79	6,2 м	4.8 кг
8		Квадрат 10х10 ГОСТ 2591-71* / Ст.3 ГОСТ 535-79	6.2 м	0.8 кг
9		ф 6АI ГОСТ 5781-82 l=500	12	0,1 кг
10		Труба 100 ГОСТ 3262-75* l=1000	1	10.0 кг
		Материал		
		Бетон марки 200	5.7	м³

1. Бетон для стен и днища резервуара изготавливается на сульфатостойком портландцементе марки 200.
2. По днищу фекального резервуара устраивается стяжка из сульфатостойкого цемента марки 400 с уклоном i=0.02 в сторону сливного колодца.
3. Внутренние поверхности резервуара железнятся.
4. Металлические изделия окрашиваются за 2 раза битумным лаком.
5. Буквенные обозначения . см. лист КЖ-4

ГИП	Васильев		Т.П. А-II, III, IV-450-320.86 КЖ		
Н. контр.	Силаева		Производственное здание вспомогательного назначения Отдельно стоящее заглубленное	Стадия	Лист	Листов
Нач. отд.	Одинаков			РП	21	
Гл. спец.	Кореневский					
Рук. груп.	Васильева		Фекальный резервуар.	Гипропромтрансстрой		
Ст. инж.	Муратова					
Ст. инж.	Петрова					

Инв. N подл. | Подпись и дата | Взамен инв.

21296-03 32

Альбом 2 книга 2

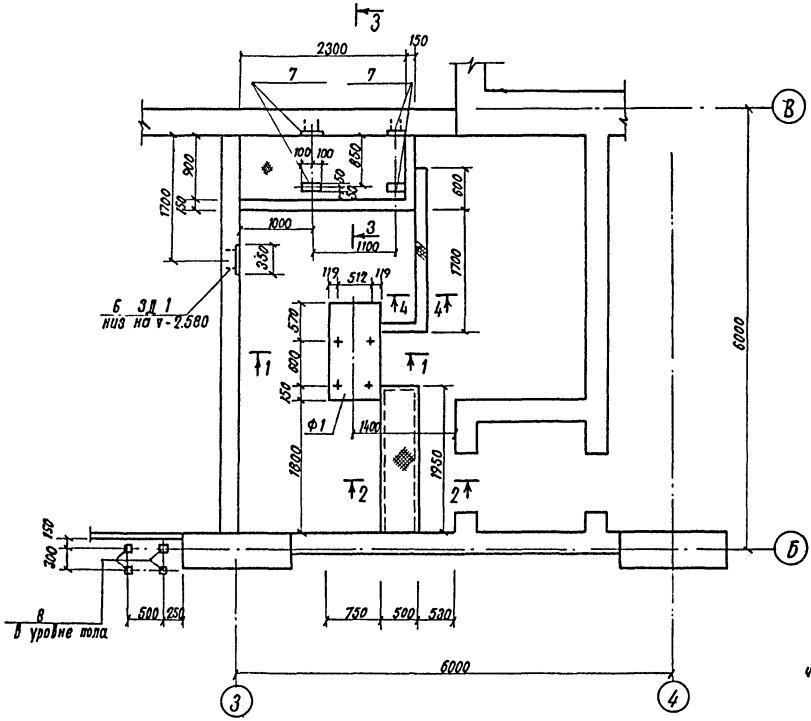

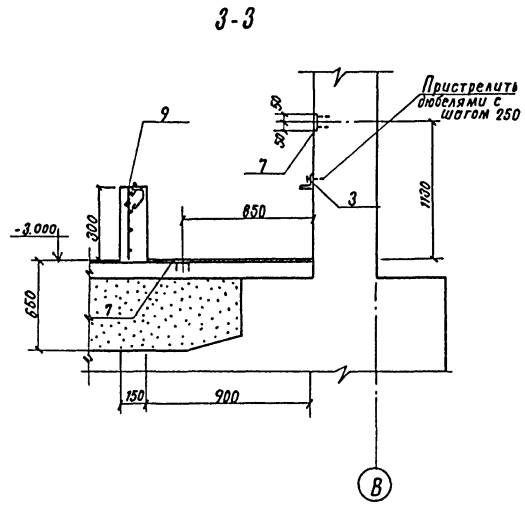

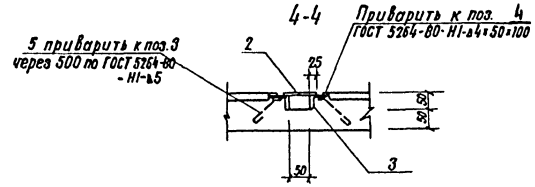

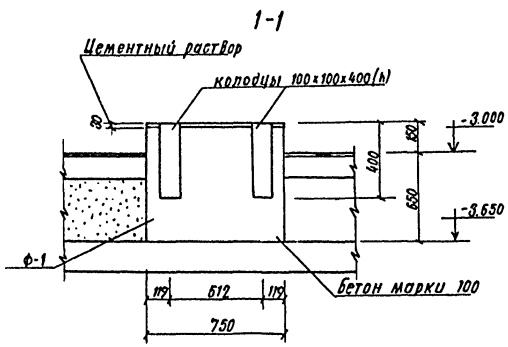

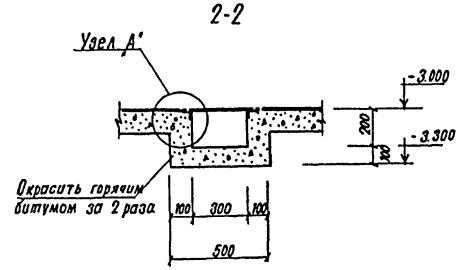

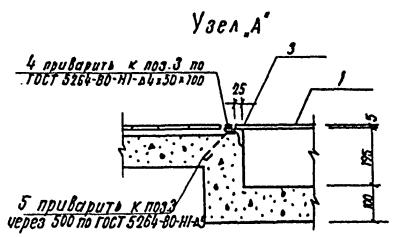

Спецификация элементов к схеме расположенной на листе.

Марка поз.	Обозначение	Наименование	К-во	Масса	Примечание.
		Металлические элементы			
		Лист чечевица			
1		О-ПН-80×900/2×1400 / Б ст. 3сп ГОСТ 8568-77	1.1	73.0	73.7 кг
2		О-ПН-8.0×600/6×1400 / Б ст. 3сп ГОСТ 8568-77	0.3	73.0	21.9 кг
3		У Б-50×5 ГОСТ 8509-72 / ст 3сп ГОСТ 535-79	9.8	3.77	37.0 кг
4		Квадрат 10×10 ГОСТ 2591-71* / Ст. 3 ГОСТ 535-79	9.8	0.785	7.8 кг.
5		ф 6АI ГОСТ 5781-82 ℓ=140	20шт	0.03	0.6 кг
9		С 5Вр1-100 / 5Вр1-100 ГОСТ 8478-81	3.35м	2.9	10.7 кг
6	Альбом III 30.00.00	Закладная деталь ЗД1	1		
7	Альбом III 31.00.00	Закладная деталь ЗД-2	4		
8.	Альбом III 32.00.00	Закладная деталь ЗД3	4		
		Материалы			
		фундамент ф-1	1		
		Бетон марки 100		0.8	м³
		Подпольные каналы.		0.33	м³

1. Каналы выполняются из бетона марки 100.
2. Стенки каналов, соприкасающиеся с грунтом, окрасить горячим битумом за 2 раза.
2. Колодцы, после установки анкерных болтов, заливаются цементным раствором марки 100.

Согласовано

Инв. N подл.	Подпись и дата	Взамен инв. N
Электроснабжение	Блувштейн	
Тепломеханич. часть	Юдакова	

ГИП	Васильев	
Н. контр.	Силаева	
Нач. отд.	Одиноков	
Гл. спец.	Кореневский	
Рук. груп.	Васильева	
Ст. инж.	Муратова	
Ст. инж.	Петрова	

Инв. N

Т. П. А-II, III, IV - 450-320.86 КЖ.

Производственное здание вспомогательного назначения отдельно стоящее, заглубленное

Стадия	Лист	Листов
РП	22	

Дизельная. Подпольные каналы.

Гипропромтрансстрой

21296-03 33

Альбом II - книга 2

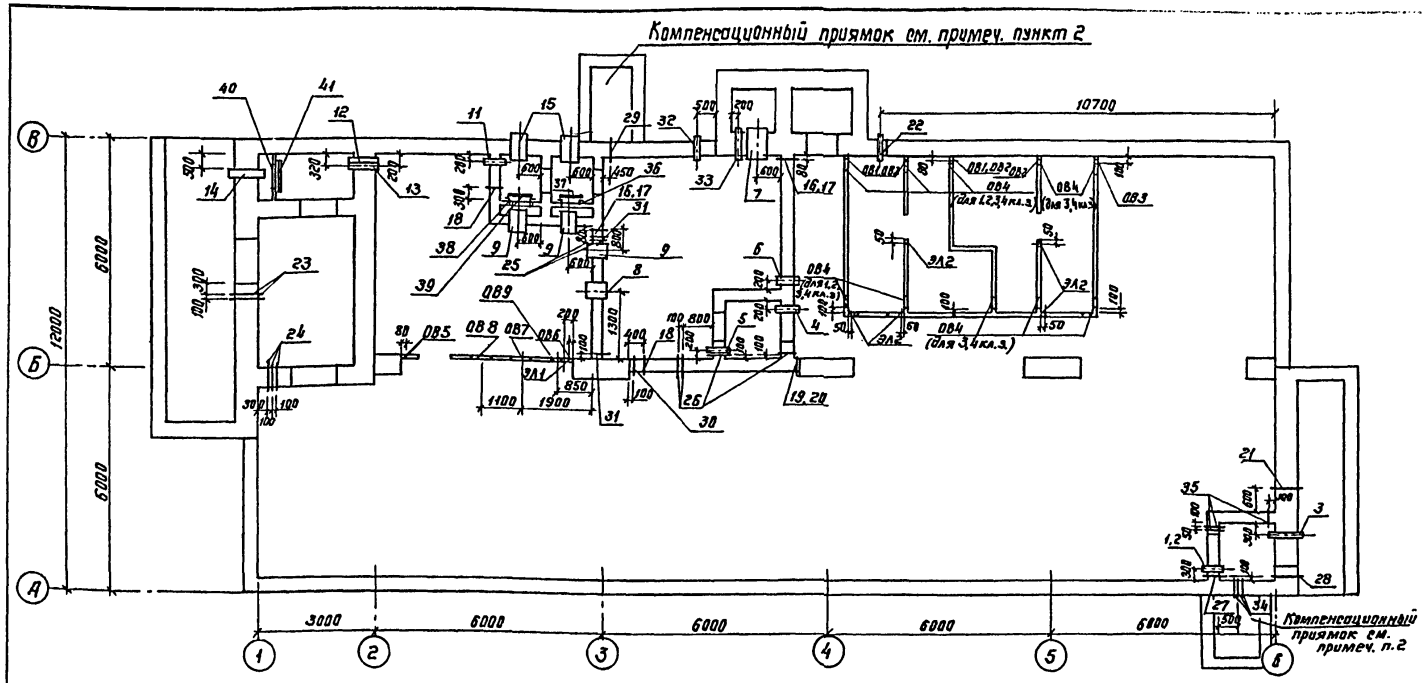

Спецификация элементов к схеме расположенной на листе (начало)

Формат	Зона	Поз.	Обозначение	Наименование	Кол.	Примечание
				Отопление и вентиляция		
				Постоянные данные		
		1	03.005-5.2.5-Т-199.250.11.000 - 63	Изделие закладное КПК 5	1	- 2,700
		2	» - 63	» КПК 5	1	- 2,300
		3	Ал. III 13.00.00	» КПК-5.01	1	- 0,500
		4	03.005-5.2.5Т-199.250.11.000 - 63	» КПК 5	1	- 0,400
		5	» - 63	» КПК 5	1	- 2,600
		7	Ал. III 16.00.00	» КПК 5.02	1	- 0,400
		8	03.005-5.2.5Т-199.250.11.000 - 83	» КПК 5	1	- 0,900
		16	» - 43	» КПК 5	2	- 2,650
		17	» - 43	» КПК 5	2	- 2,800
		18	» - 03	» КПК 5	2	- 1,300
		19	» - 43	» КПК 5	1	- 1,600
		20	» - 43	» КПК 5	1	- 1,700
		21	Ал. III 16.00.00 - 02	» КПК 5.04	1	- 1,300
		15	Ал. III 49.00.00	» КПК 1.01	2	- 1,000
				Переменные данные		
				1,2 клим. зоны		
		6	03.005-5.2.5Т-199.250.11.000 - 68	Изделие закладное КПК 5	1	- 0,200
		9	» - 83	» КПК 5	1	- 0,600
		11	» - 77	» КПК 5	1	- 1,100
		12	» - 79	» КПК 5	1	- 1,100
		13	» - 79	» КПК 5	1	- 0,400
		14	Ал. III 36.00.00	» ЗР 2	1	низ - 1,500

Формат	Зона	Поз.	Обозначение	Наименование	Кол.	Примечание
		38	Ал. III 38.00.00	» ЗР 4	1	низ - 2,500
		39	КЖ-25	Коробка КМ 2	1	
		36	Ал. III 37.00.00	Изделие закладное ЗР 3	1	низ - 2,500
		37	КЖ-25	Коробка КМ 1	1	
		40	Ал. III 55.00.00	Изделие закладное ЗР 5	1	низ - 2,500
		41	КЖ-25	Коробка КМ 3	1	
				3 клим. зона		
		6	03.005-5.2.5.Т-199.250.11.000-78	Изделие закладное КПК 5	1	- 0,250
		9	Ал. III 16.00.00-01	» КПК 5.03	1	- 0,600
		11	03.005-5.2.5.Т-199.250.11.000-77	» КПК 5	1	- 1,100
		12	» - 79	» КПК 5	1	- 1,100
		13	» - 79	» КПК 5	1	- 0,400
		14	Ал. III 35.00.00	» ЗР 1	1	низ - 1,500
		38	Ал. III 37.00.00	» ЗР 3	1	низ - 2,500
		39	КЖ-25	Коробка КМ 1	1	
		36	Ал. III 37.00.00	Изделие закладное ЗР 3	1	низ - 2,500
		37	КЖ-25	Коробка КМ 1	1	
		40	Ал. III 55.00.00	Изделие закладное ЗР 5	1	низ - 2,500
		41	КЖ-25	Коробка КМ 3	1	
				4 клим. зона		
		6	03.005-5.2.5.Т-199.250.11.000-83	Изделие закладное КПК 6	1	- 0,300

1. Узлы установки закладных деталей КПК см. серию 03.005-5 Вып. 1
2. Компенсационное устройство на вводе электрокабелей связи см. ТДК-Н-1-70, ч. II, р. III, Ал. 4.
3. Установку коробок КМ см. ТДК-Н-1-70, ч. II, р. III, Ал. 3.

Инв. №

Спецификация элементов к схеме расположенной на листе (окончание)

Формат	Зона	Поз.	Обозначение	Наименование	Кол.	Примечание
		9	Ал. III 16.00.00-01	» КПК 5.03	1	- 0,600
		11	03.005-5.2.5Т-199.250.11.000 - 82	» КПК 5	1	- 1,100
		12	» - 84	» КПК 5	1	- 1,100
		13	» - 84	» КПК 5	1	- 0,400
		14	Ал. III 35.00.00	» ЗР 1	1	низ - 1,500
		38	Ал. III 37.00.00	» ЗР 3	1	низ - 2,500
		39	КЖ-25	Коробка КМ 1	1	
		36	Ал. III 37.00.00	Изделие закладное ЗР 3	1	низ - 2,600
		37	КЖ-25	Коробка КМ 1	1	
		40	Ал. III 38.00.00	Изделие закладное ЗР 4	1	низ - 2,500
		41	КЖ-25	Коробка КМ 2	1	
				Водопровод и канализация		
		22	Ал. III 49.00.00-01	Изделие закладное КПК 1.02	1	- 3,300
				Тепломеханическая часть		
		32	Ал. III 16.00.00	Изделие закладное КПК 19.01	1	- 0,400
		33	Ал. III 16.00.00-03	» КПК 5.05	1	- 0,150
				Сигнализация и связь		
		34	Ал. III 50.00.00	Изделие закладное КПК 13.01	3	- 0,700
		35	03.005-5.2.5Т-199.250.23.000-13	» КПК 17	3	- 0,700
				Электроснабжение		
		23	Ал. III 17.00.00	Изделие закладное КПК 17.01	2	- 0,230
		24	Ал. III 17.00.00	» КПК 17.02	3	- 0,230
		26	03.005-5.2.5Т-199.250.23.000-08	» КПК 17	4	- 0,650
		27	» - 08	» КПК 17	1	- 0,230
		28	Ал. III 17.00.00	» КПК 17.01	1	- 0,530
				Энергоснабжение		
		25	03.005-5.2.5Т-199.250.23.000-08	Изделие закладное КПК 17	2	- 0,100
		29	03.005-5.2.5Т-199.250.21.000-21	» КПК 13	1	- 0,800
		30	03.005-5.2.5Т-199.250.23.000-08	» КПК 17	1	- 0,650
		31	Полоса ш-5-24×80 ГОСТ 103-76 от. 3 кп ГОСТ 6422-76		0,55 м	низ - 2,500

Экспликация отверстий

Обозначение отверстий	Размер отверстий	Отметка оси	Кол-во	Примечание
ОВ1	80×200(h)	низ - 1,630	3	
ОВ2	80×200(h)	низ - 0,750	4	
ОВ3	80×200(h)	низ - 1,93	1	
ОВ4	200×300(h) / 300×350(h)	низ - 0,350 / низ - 0,350	5 / 10	1,2 кл. з / 3,4 кл. з
ОВ5	80×200(h)	низ - 2,830	1	
ОВ6	80×200(h)	низ - 1,750	1	
ОВ7	ф600	- 0,900	1	
ОВ8	500×700(h) / 600×700(h)	низ - 1,250 / низ - 1,350	1 / 1	1,2 кл. з / 3,4 кл. з
ОВ9	ф500	- 0,900	1	
ЭЛ1	60×15(h)	низ - 0,650	1	
ЭЛ2	ф15	низ - 0,150	5	

Согласовано: Госстройпроект, Гипрокоммунэнергомонтаж, Электропроект, Гипрокоммунэнергомонтаж, Гипрокоммунэнергомонтаж, Хлебзавод, Хлебозавод № 66

Инв. № подл. | Подпись и дата | Взам. инв. №

Т. п. А-II, III, IV-450-320.86 КЖ

Гл. инж. пр.	Васильев	
Н. контр.	Силаева	
Нач. отд.	Одиноков	
Гл. спец.	Кореневский	
Рук. гр.	Васильева	
Ст. инж.	Петрова	
Ст. инж.	Муратова	

Производственное здание вспомогательного назначения отдельно стоящее заглубленное

Схема расположения отверстий и закладных деталей

Стадия	Лист	Листов
РП	23	

Гипропромтранстрой

Копир.

21296-03 34

Формат А2

Альбом II Книга 2

Схема подвески резервуаров для воды

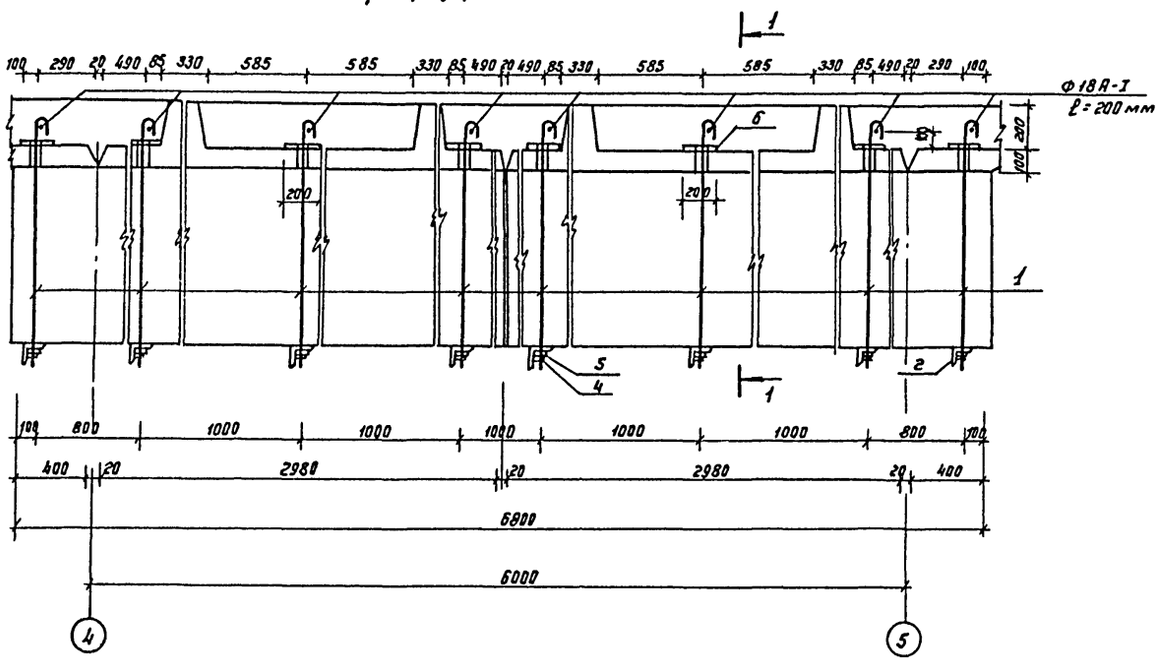

Ведомость элементов подвески резервуаров

Марка	Сечение: Эскиз	Поз.	Состав	Опорные усилия: M, т.с	N, т.с	Q, т.с	Группа конструкц.	Марка металла	Примечание
Подвески резервуаров	см. чертеж	1	Ф18А-I	—		—	4	Вст3кп категория 2	
	"	2	L 90×7		—	—			
	"	3	L 75×5	конструктивно					
	"	4	Гайка М16	—	—	—			
	"	5	Шайба М16	—	—	—			
	"	6	-6-6						

Спецификация анкеров рам дверей и ставен

Формат	Зона	Поз.	Обозначение	Наименование	Кол.	Примеч.
				Рама двери ДУ-I-8 в стене 600		
				Ф12А-I, ГОСТ5781-82, ℓ=590	24	0.5кг
				ℓ=770	24	0.7кг
				Рама двери ДУ-I-8* в стене 500		
				Ф12А-I, ГОСТ5781-82, ℓ=490	24	0.4кг
				ℓ=670	24	0.6кг
				Рама двери ДУ-I-7 в стене 600		
				Ф12А-I, ГОСТ5781-82, ℓ=860	18	0.8кг
				ℓ=550	18	0.5кг
				Рама двери ДУ-IV-3 в стене 300		
				Ф12А-I, ГОСТ5781-82, ℓ=230	18	0.2кг
				ℓ=470	18	0.4кг
				Рама ставня СУ-I-1 в стене 600		
				Ф12А-I, ГОСТ5781-82, ℓ=600	12	0.5кг
				ℓ=770	12	0.7кг
				Рама ставня СУ-IV-1 в стене 600		
				Ф12А-I, ГОСТ5781-82, ℓ=600	12	0.5кг
				ℓ=770	12	0.7кг
				Рама ставня СУ-I-1 в стене 400		
				Ф12А-I, ГОСТ5781-82, ℓ=400	12	0.35кг
				ℓ=520	12	0.46кг
				Рама ставня СУ-IV-1 в стене 250		
				Ф12А-I, ГОСТ5781-82, ℓ=250	12	0.22кг
				ℓ=420	12	0.37кг

Схема расположения анкеров ставен и дверей

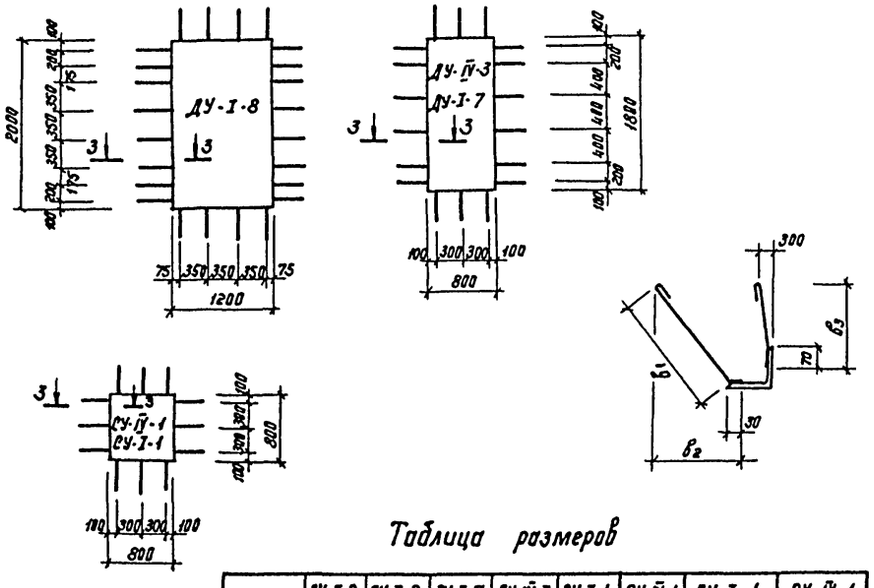

1-1

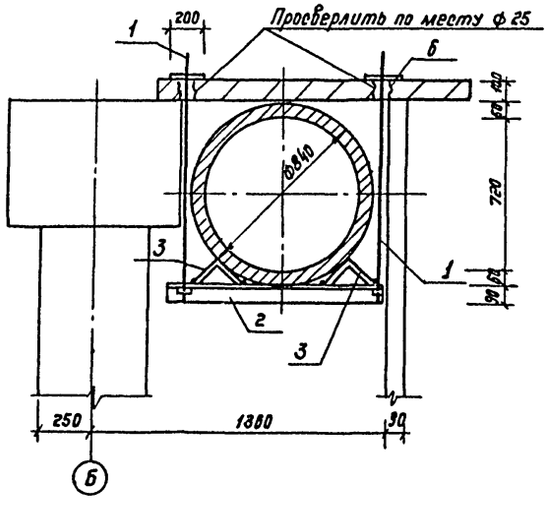

Таблица размеров

Рамы	ДУ-I-8 600	ДУ-I-8 500	ДУ-I-7 600	ДУ-IV-3 300	СУ-I-1 600	СУ-IV-1 600	СУ-I-1 400	СУ-IV-1 250
B_1	650	550	650	350	650	650	450	300
B_2	570	470	570	270	570	570	370	220
B_3	540	440	540	240	540	540	340	190

Привязан

Инв.№

Гл.инж.пр.	Васильев	
Н.контр.	Силаева	
Нач.отд.	Одиноков	
Гл.спец.	Кореневский	
Рук.гр.	Васильева	
Ст.инж.	Петрова	
Инжен.	Рыбина	

Т.П. А-II, III, IV-450-320.86 КЖ

Производственное здание вспомогательного назначения отдельно стоящее заглубленное.

Стадия: РП | Лист: 24 | Листов:

Схема подвески резервуаров для воды. Опоры под оборудование. Схемы расположения анкеров ставен и дверей.

Гипропромтрансстрой

Копир.

21296-03 35

Формат А2

Инв.№ подл. | Подпись и дата | Взам. инв.№

Альбом II - книга 2

Коробка км2

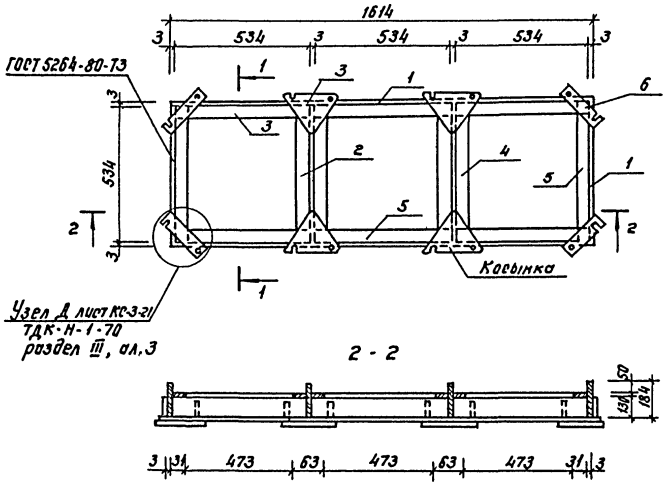

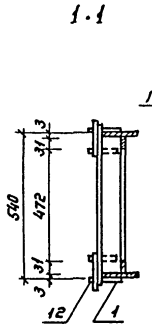

Коробка км1

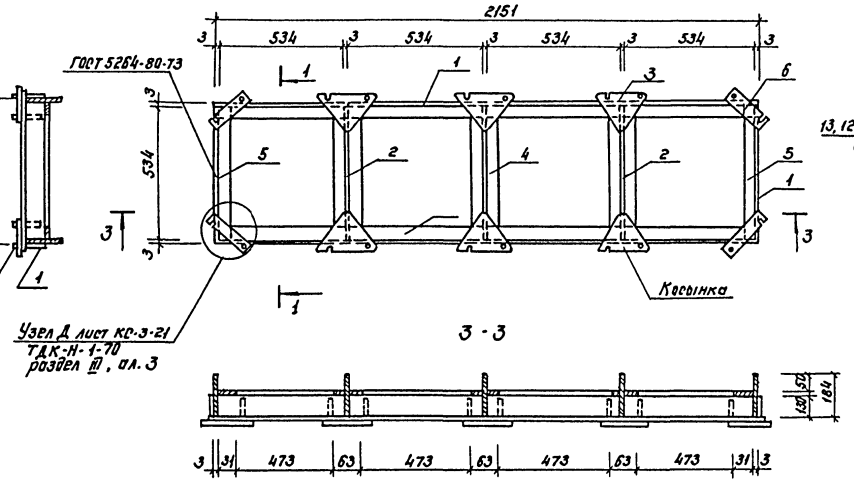

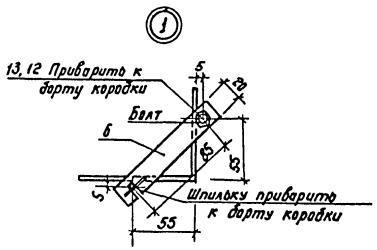

Коробка км3

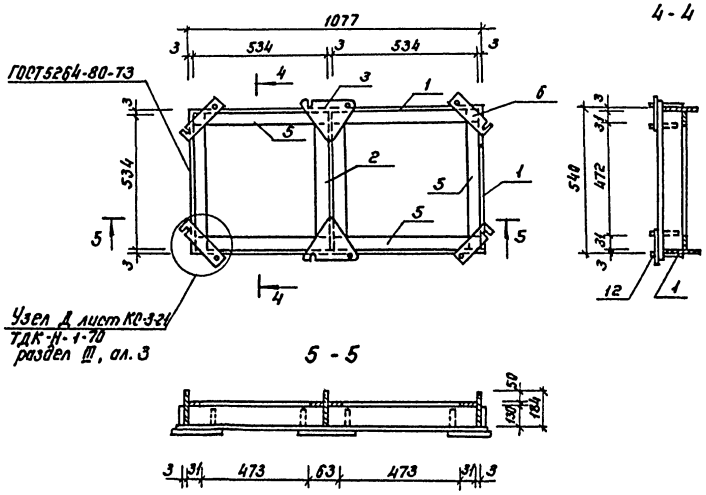

Ведомость элементов									
Марка	Сечение			Опорные условия			Группа констр.	Марка металла	Примечан.
	Эскиз	Поз.	Состав	М, тс·м	N, тс	ℓ тс			
	—	1	184×3	конструктивно			VI	ВСт3кп2	
	—	2	80×3				"	"	
	—	3	70×3				"	"	
	—	4	63×4				"	"	
	—	5	30×4				"	"	
	—	6	20×4				"	"	
	Болт	12	М10; ℓ=100						
	Гайка-барашек	13	М10						
	Шпилька	14	М10; ℓ=80						

1. На болт одевается защелка или косынка, затем болт приваривается к стенке коробки с 2х сторон.
2. Чертежи коробок разработаны на стадии КМ. Деталировочные чертежи металлических конструкций разрабатываются заводом изготовителем.
3. Техническую спецификацию металла см. КЖ-2.

				Т. п. А-II, III, IV-450-320,86 КЖ				
Привязан	ГИП	Васильев		Производственное здание вспомогательного назначения отдельно стоящее заглубленное.	Стадия	Лист	Листов	
	Н.контр.	Силаева			РП	25		
	Нач.отд.	Одиноков						
	Гл.спец.	Кореневский						
	Рук.гр.	Васильева		Коробки КМ1, КМ2, КМ3 Ведомость элементов	Гипропромтрансстрой			
	Ст.инж.	Петрова						
Инв.№								

Инв.№ подл. | Подпись и дата | Взам.инв.№

Копир. 21296-03 36 Формат А2

Альбом II книга 2

Пример установки закладной детали КПК-5.05

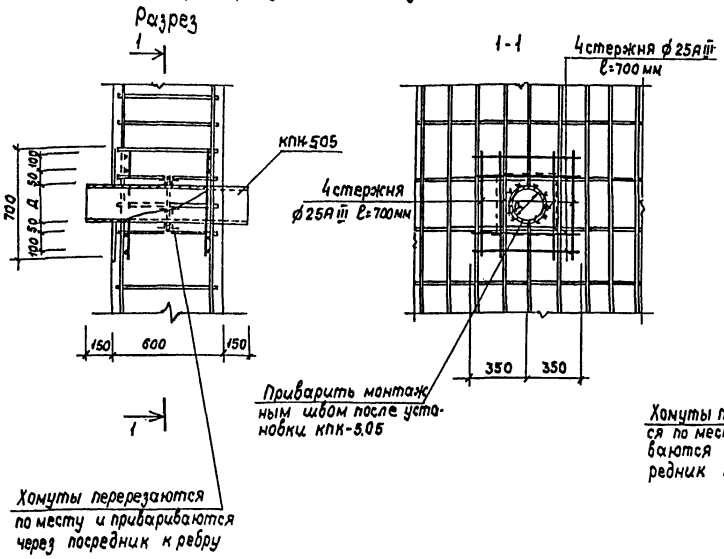

Пример установки закладной детали КПК-5.02

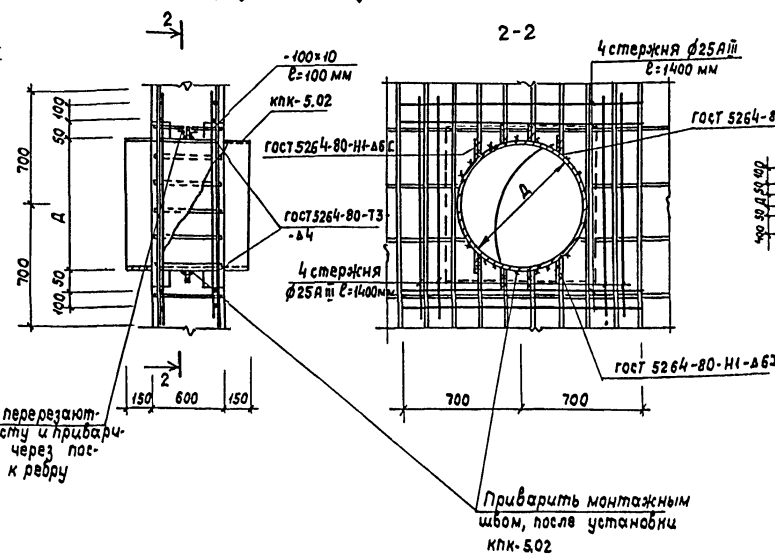

Пример установки закладной детали КПК-5.04

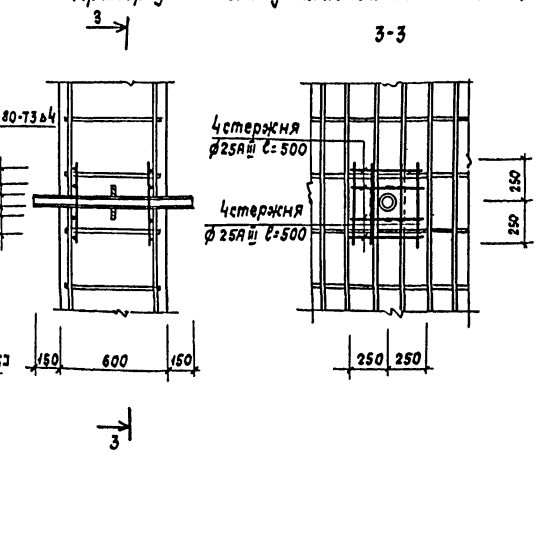

Пример установки закладной детали КПК 19.01

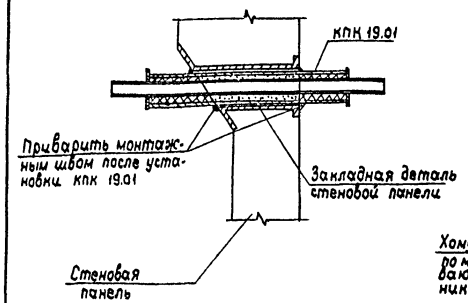

Пример установки закладной детали КПК-1.01

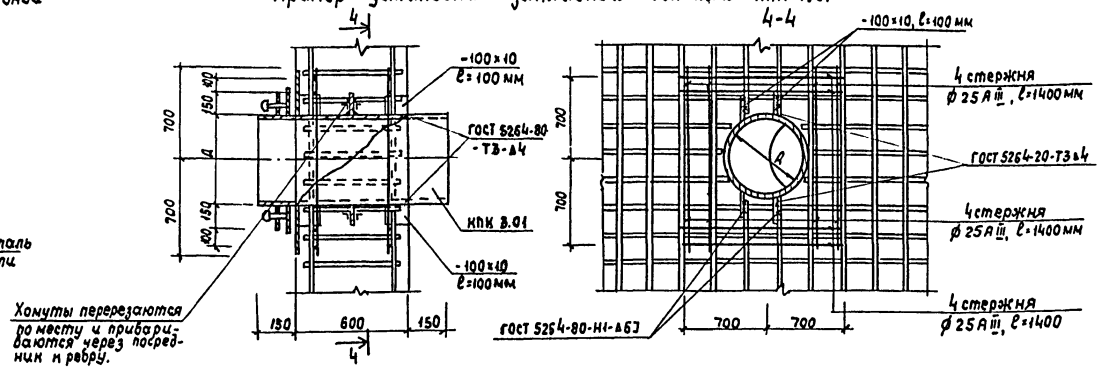

1. План расположения закладных деталей и их привязки см. лист КЖ-23.
2. Сварка производится электродами типа Э-42 по ГОСТ 9467-75. Монтажные сварные швы перед бетонированием защищаются от окалины.

Пример установки закладной рамки ЗР-2

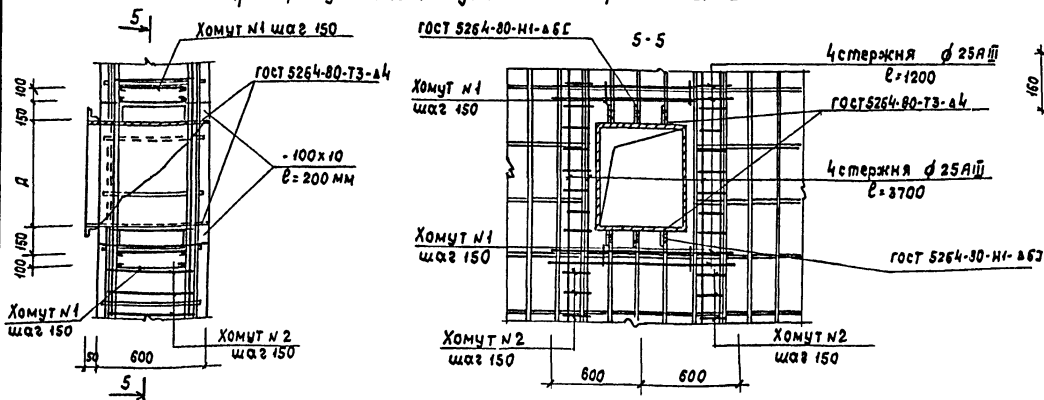

Хомут N1

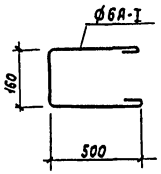

Хомут N2

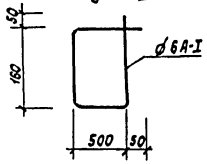

Гл.инж.пр	Васильев		
Н.контр.	Силаева		
Нач.отд.	Одинокой		
Гл.спец.	Кореневский		
Рук.гр.	Васильева		
Ст.инж.	Петрова		
Ст.инж.	Муратова		

Привязан

Инв.№

Т.П. А-II, III, IV-460-320.86 КЖ

Производственное здание вспомогательного назначения отдельно стоящее заглубленное

Стадия	Лист	Листов
РП	26	

Примеры установки деталей КПК в стенах сооружения

Гипропромтранспстрой

Инв.№ подл. | Подпись и дата | Взам.инв.№

Альбом II книга 2

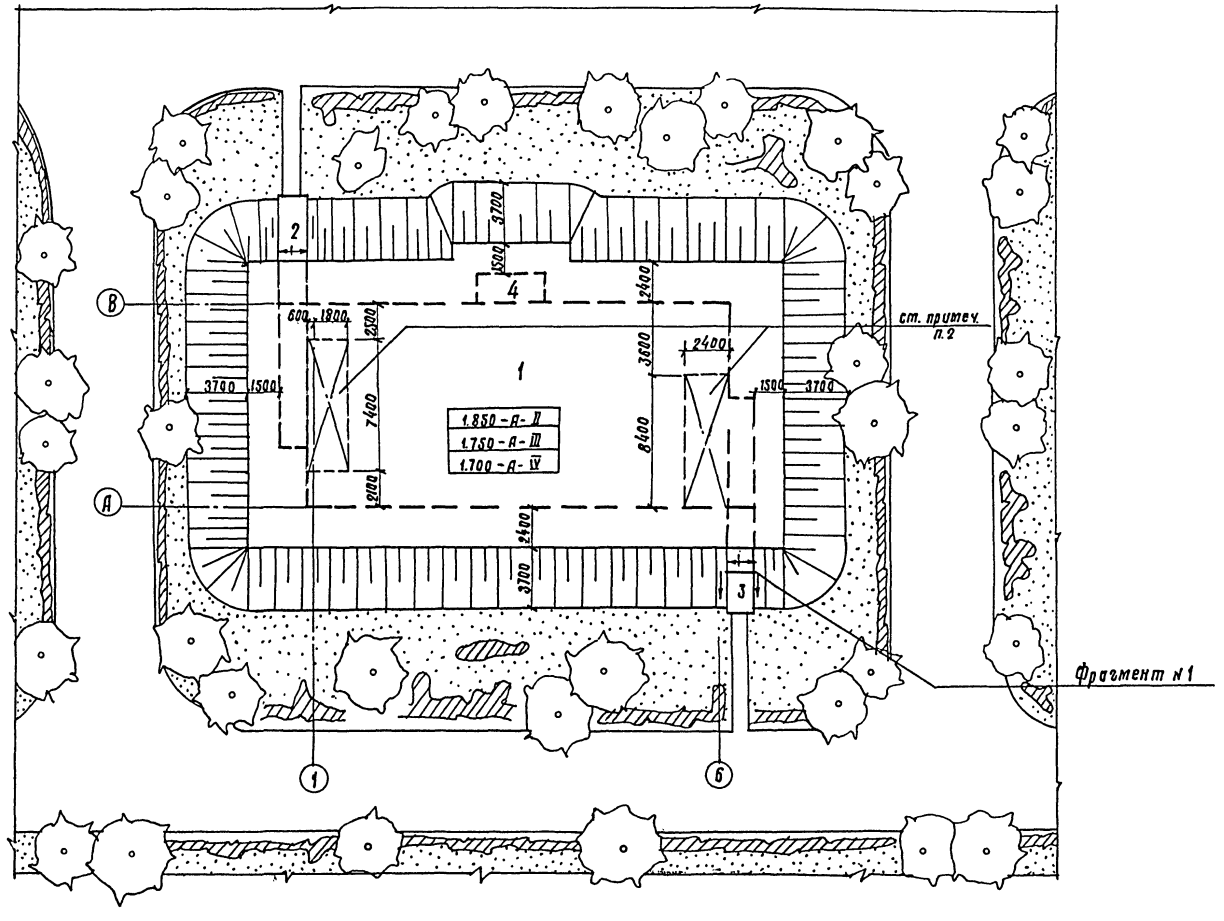

Экспликация сооружений

№№ п.п.	Наименование	К-во шт.	Примечание
1	Сооружение (подземное)	1	
2	Вход №1	1	
3	Вход №2	1	
4	Лаз (аварийный выход)	1	
5	Компенсационное устройство	1	ТДК-Н-70 часть II раздел II альбом 2

Фрагмент 1

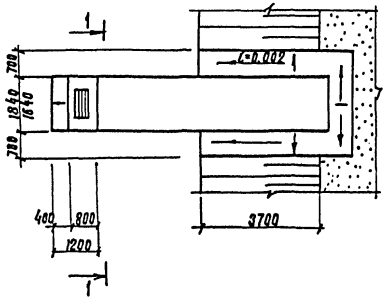

1-1

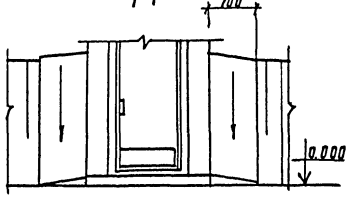

Условные обозначения

Наружный контур подземной части сооружения

Газоны с посадкой деревьев и кустарника

1. Ориентация участка решается при привязке проекта к местным условиям.
2. Поверх покрытия в местах входов укладывается слой бетона м50 толщиной 800мм /учтен на АР-4/.

Гл.инж.пр	Васильев		
Н.контр.	Силаева		
Нач.отд.	Одинаков		
Гл.спец.	Кореневский		
Рук.груп.	Васильева		
Ст.инж.	Петрова		
Инженер	Рыбина		

Т.П. А-II, III, IV-450-320.86 АР

Производственное здание вспомогательного назначения отдельно стоящее заглубленное

Стадия	Лист	Листов
РП	9	

Схематический план участка

Гипропромтрансстрой

Инв.№ подл. | Подпись и дата | Взам.инв.№

Копир. Т/ч 21296-03 38 Формат А

Альбом II книга 2

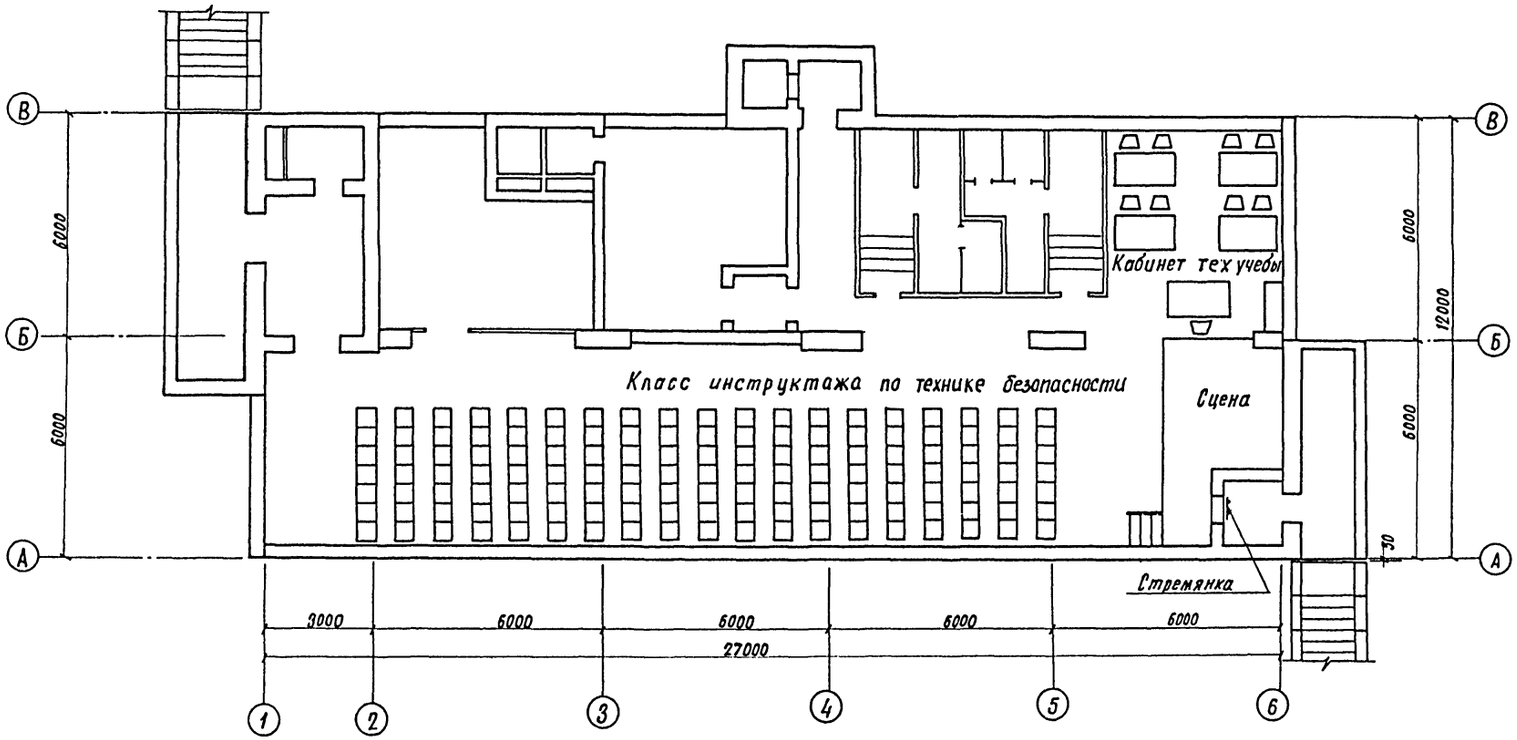

Подпись и дата | Взамен инв.

Инв. N подл.

Инв. N

ГИП	Васильев		
Н. контр.	Силаева		
Нач. отд.	Одинаков		
Гл. спец.	Коренецкий		
Рук. груп.	Васильева		
Ст. инж.	Петрова		
Инженер	Сосова		

Т. п. А-II, III, IV-450-320.86 АР

Производственное здание вспомогательного назначения отдельно стоящее заглубленное

Стадия	Лист	Листов
РП	10	

Вариант, использования помещений в мирное время

Гипропромтранспстрой

21296-03 (39)

gost.e-ecolog.ru