ТИПОВОЙ ПРОЕКТ

А-II-III-IV-450-320.86

ПРОИЗВОДСТВЕННОЕ ЗДАНИЕ

ВСПОМОГАТЕЛЬНОГО НАЗНАЧЕНИЯ

ОТДЕЛЬНО-СТОЯЩЕЕ, ЗАГЛУБЛЕННОЕ

Альбом II

Книга 1

gost.e-ecolog.ru

ЦЕНТРАЛЬНЫЙ ИНСТИТУТ ТИПОВОГО ПРОЕКТИРОВАНИЯ
ГОССТРОЯ СССР

Москва. А-445. Смольная ул. 22

Сдано в печать IX 198X года

Заказ № 11438 Тираж 220 экз

ТИПОВОЙ ПРОЕКТ

А-II-III-IV-450-320.86

Производственное здание вспомогательного назначения отдельно-стоящее заглубленное

АЛЬБОМ II

Книга 1

Состав проекта:

Альбом I	Пояснительная записка.
Альбом II Книга 1	Архитектурно-строительные решения. Конструкции железобетонные. (сухие грунты)
Альбом II Книга 2	Архитектурно-строительные решения. Конструкции железобетонные. (Водонасыщенные грунты)
Альбом III	Строительные изделия.
Альбом IV	Отопление и вентиляция. Внутренний водопровод и канализация. Электроснабжение. Дизельная электростанция. Сигнализация и связь.
Альбом V	Спецификации оборудования.
Альбом VI	Ведомости потребности в материалах.
Альбом VII	Сметы для здания класса А-II. Вариант для сухих грунтов.
Альбом VIII	Сметы для здания класса А-II. Вариант для водонасыщенных грунтов. (из 2х книг.)
Альбом IX	Сметы для здания класса А-III. Вариант для сухих грунтов.
Альбом X	Сметы для здания класса А-III. Вариант для водонасыщенных грунтов. (из 2х книг.)
Альбом XI	Сметы для здания класса А-IV. Вариант для сухих грунтов.
Альбом XII	Сметы для здания класса А-IV. Вариант для водонасыщенных грунтов. (из 2х книг.)

РАЗРАБОТАН
ПРОЕКТНЫМ ИНСТИТУТОМ
„ГИПРОПРОМТРАНССТРОЙ"

Главный инженер института Рождественский А.С.
Главный инженер проекта Васильев Ю.Н.

Проект утвержден НГО СССР
протокол от 06.02.86г.
Введен в действие Гипропромтрансстроем
приказ №45 от 14.02.86г.

Лист	Наименование	Стр.
	Архитектурные решения	
АР-1	Общие данные (начало)	3
АР-2	Общие данные (окончание)	4
АР-3	План на отм. -3.000	5
АР-4	Разрезы 1-1 7-7	6
АР-5	Схема расположения элементов перегородок и типов полов. Экспликация полов.	7
АР-6	Схематический план участка.	37
АР-7	Вариант использования помещений в мирное время	38
	Конструкции железобетонные.	
КЖ-1	Общие данные (начало)	8
КЖ-2	Общие данные (окончание)	9
КЖ-3	Ведомость расхода стали на монолитные участки.	10
КЖ-4	План фундаментов и колонн. Сечения 1-1 .... 3-3.	11
КЖ-5	Сечения 4-4 .... 10-10.	12
КЖ-6	Схема расположения нижних сеток в фундаментах. Сечения 1-1 ... 5-5, 7-7.	13
КЖ-7	Схема расположения каркасов и верхних сеток в фундаментах. Сечения 6-6, 8-8, 9-9... 12-12.	14
КЖ-8	Схема расположения выпусков в фундаментах. Спецификация элементов к схемам расположенным на листах КЖ-6, КЖ-7	15
КЖ-9	Спецификация элементов к схемам расположенным на листах КЖ-6, КЖ-7 (продолжение)	16
КЖ-10	Спецификация элементов к схемам расположенным на листах КЖ-6, КЖ-7 (продолжен.)	17
КЖ-11	Спецификация элементов к схемам расположенным на листах КЖ-6, КЖ-7 (продолжение)	18
КЖ-12	Спецификация элементов к схемам расположенным на листах КЖ-6, КЖ-7 (окончание) Ведомость расхода стали на фундаменты.	19
КЖ-13	Схема расположения элементов железобетонной конструкции. Схема расположения металлических изделий в покрытии.	20
КЖ-14	Спецификация элементов к схемам расположенным на листе КЖ-13.	21
КЖ-15	Схемы армирования монолитного участка УМ1	22
КЖ-16	Спецификация к схемам армирования монолитного участка УМ1.	23
КЖ-17	Опалубочные чертежи. Схемы армирования монолитного участка УМ2.	24
КЖ-18	Спецификация к схеме армирования монолитного участка УМ2.	25
КЖ-19	Схемы расположения элементов армирования монолитного участка УМ3	26
КЖ-20	Монолитный участок УМ4. Опалубочные чертежи. Спецификация элементов к схемам расположенным на листе КЖ-21 (начало)	27
КЖ-21	Схемы расположения элементов армирования монолитного участка УМ4	28
КЖ-22	Монолитный участок УМ-4 Спецификация элементов к схемам расположенным на листе КЖ-21 (окончание)	29
КЖ-23	Схемы расположения элементов, входа №1 и входа № 2.	30
КЖ-24	Фекальный резервуар	31
КЖ-25	Дизельная. Подпольные каналы.	32
КЖ-26	Схема расположения отверстий и закладных деталей.	33
КЖ-27	Схема подвески резервуаров для воды. Опоры под оборудование. Схемы расположения анкеров ставен и дверей.	34
КЖ-28	Коробки КМ1, КМ2, КМ3. Ведомость расхода стали на металлические детали КПК и коробки КМ.	35
КЖ-29	Примеры установки деталей КПК в стенах сооружения	36

Инв. № подл. | Подпись и дата | Взам. инв. №

Альбом II книга 1

Ведомость основных комплектов рабочих чертежей

Обозначение	Наименование	Примечание
АР	Архитектурные решения	Альбом II книга 1
КЖ	Конструкции железобетонные	»
ВК	Внутренний водопровод и канализация	Альбом IV
ОВ	Отопление и вентиляция	»
ЭЛ	Электроснабжение	»
СС	Сигнализация и связь	»
ТМ	Дизельная электростанция	»

Ведомость рабочих чертежей основного комплекта АР

Лист	Наименование	Примечание
1	Общие данные (начало)	
2	Общие данные (окончание)	
3	План на отм. -3.000	
4	Разрезы 1-1 ÷ 7-7	
5	Схема расположения элементов перегородок и типов полов. Экспликация полов	
6	Схематический план участка	
7	Вариант использования помещений в мирное время	

Проект разработан в соответствии с действующими нормами и правилами.

Главный инженер проекта /Васильев/

Ведомость ссылочных и прилагаемых материалов

Обозначение	Наименование	Примечания
	Ссылочные документы	
ТДК-Н-1-68 часть II, раздел IV (редакция 1971г.)	Металлические двери Ду-III-2, Ду-III-3, Ду-IV-2, Ду-IV-3, ДУ-I-2, Ду-I-3	
01.036-1. Вып. 3	Защитно-герметическая металлическая распашная дверь Ду-I-7	
01.036-1. Вып. 4	Защитно-герметическая металлическая распашная дверь Ду-I-8	
ТДК-Н-1-70 часть II, раздел II, Ал. 2	Аварийные выходы, воздухозаборные, воздухо-выбросные и газовыхлопные устройства	
01.036-1. вып. 0	Защитно-герметические и герметические двери и ставни для убежищ	
03.005-1 Выпуски 0,1,4	Гидроизоляция убежищ гражданской обороны и деформационные швы.	
03-005-4 Выпуск-1	Отделка помещений, конструкции полов убежищ гражданской обороны	
ГОСТ 6133-84	Камни бетонные стеновые.	
1.136-10	Двери деревянные внутренние, для жилых и общественных зданий.	
1.136.5-19	Двери деревянные наружные для жилых и общественных зданий.	
418-0-1 Выпуск 7 ал. 1,2,3	Унифицированные секции зданий административно-бытового назначения.	
1.494-27 Выпуск 5	Воздухоприемные устройства с подвесными утепленными клапанами.	
3.006.1-2/82 Вып. 1-2	Сборные железобетонные каналы и тоннели из плитовых элементов.	
У-02-03 Вып. 3	Типовые решения внутреннего оборудования сооружений гражданской обороны.	
	Прилагаемые документы	
Альбом VI	Ведомости потребности в материалах	
Альбом III	Строительные изделия	

Ведомость спецификаций

Лист	Наименование	Примечание
ар-3	Ведомость проёмов дверей и ставен. Спецификация элементов заполнения проемов. Спецификация оборудования. Таблица размеров	
ар-5	Экспликация полов Спецификация к схеме расположения элементов перегородок	

Общие указания

Проект разработан применительно к условиям строительства на железнодорожном транспорте, как отдельно стоящее сооружение с расположением его на свободных от застройки участках, вблизи производственных зданий.

В обычных условиях сооружение используется как красный уголок, класс для технической учебы и инструктажа по технике безопасности.

Вместимость сооружения-450 человек.

Класс сооружений по ГО - II, III, IV.

Степень долговечности и огнестойкости - II.

Сооружение запроектировано из конструкций серии У-01-01.

Сооружение заглубленное с низом покрытия на уровне земли. За условную отметку 0,000 принята отметка земли, что соответствует абсолютной отметке [ ].

Проект разработан для производства работ при плюсовых температурах наружного воздуха.

При производстве работ в зимних условиях необходимо руководствоваться указаниями и требованиями соответствующих разделов действующих строительных норм и правил на производство и приемку строительных и монтажных работ.

Герметизация сооружения должна обеспечивать подпор воздуха 5кгс/м² при режиме II.

Гидроизоляция сооружения и устройство деформационных швов приняты по серии 03.005-1, вып. 0,1,4. „Нормы проектирования. Защитные сооружения гражданской обороны".

Привязан

Инв. №

Т.П. А-II, III, IV-450-320.86 АР

Гл.инж.пр.	Васильев		
Инженер	Силаева		
Нач.отд.	Одинаков		
Гл.спец.	Кореневская		
Рук.груп.	Васильева		
Ст.инж.	Петрова		
Инженер	Рыбина		

Производственное здание вспомогательного назначения отдельно стоящее заглубленное.

Стадия	Лист	Листов
РП	1	7

Общие данные (начало)

Гипропромтранспстрой

Инв.№ подл. | Подпись и дата | Взам. инв.№

Копировал: Тр.№ 21296-02 4 Формат А2

Ведомость отделки помещений

Наименование или номер помещения	Потолок		Стены или перегородки		Низ стен или перегородок (панель)			Примечание
	Площадь	Вид отделки	Площадь	Вид отделки	Площадь	Вид отделки	Высота мм	
Помещение для укрываемых тамбур-шлюз	205.6	Отделка поверхностей под окраску Клеевая окраска	324.9	Отделка поверхностей под окраску Клеевая окраска	—	—	—	Отделка помещений принята по 03.005-4 Вып. 1.
Фильтровентиляционное помещение ДЭС, тамбур ДЭС	50.9	Отделка поверхностей под окраску. Клеевая окраска	189.3	Отделка поверхностей под окраску Масляная окраска.	—	—	—	"
Санузлы	26.8	Отделка поверхностей под окраску Известковая окраска	98.5	Отделка поверхностей под окраску Масляная окраска				"
Вход N1 и N2, Тамбур лаз, расширительная камера.	31.9	Отделка поверхностей под окраску Известковая окраска.	190.2	Отделка поверхностей под окраску. Известковая окраска.	—	—	—	"

Показатели в Ведомости отделки помещений даны для сооружения класса А-II.

Техническая спецификация металла

Вид профиля и ГОСТ	Марка металла и ГОСТ	Обозначение и размер профиля, мм.	N п/п	Код: Марки металла	Вида профиля	размера профиля	Кол. шт.	Длина мм	Общая масса кг.
1.	2	3	4	5	6	7	8	9	10
Перегородки из бетонных камней									
Арматура ГОСТ 5781-82	Ст. 3 кп. 2 ГОСТ 380-71*	ф 6 AI						708800	157,4
Полоса ГОСТ 103-76	"	- 40×4						88500	111,1
Уголок ГОСТ 8509-72	"	L 50×50×5						12400	46,8

Технико-экономические показатели.

№№ п/п	Наименование		Един. измер.	Класс сооружения A-II	A-III	A-IV	Примечание
1.	Общая площадь		м²	292,2	293,1	294,9	
2.	Площадь в зоне герметизации		м²	258,4	259,3	261,1	
3.	Объем в зоне герметизации		м³	757,5	760,2	765,6	
4.	Площадь застройки сооружения		м²	336,9	336,9	336,9	
5	Строительный объем сооружения		м³	1212,8	1179,2	1165,7	
6	Вход N1	Площадь застройки	м²	30,7	29,7	28,8	
		Строительный объем	м³	86,0	81,7	77,8	
7	Лаз	Площадь застройки	м²	6,4	6,4	6,4	
		Строительный объем	м³	22,1	22,1	22,1	
8	Вход N2	Площадь застройки	м²	20,4	19,5	18,6	
		Строительный объем	м³	53,0	49,7	46,5	

Инв. N подл. | Подпись и дата | Взам. инв. N

			Т.п. А-II, III, IV - 450-320.86 АР
ГИП	Васильев		
Н. контр.	Силаева		Производственное здание Вспомогательного назначения Отдельно стоящее заглубленное
Нач. отд.	Одиноков		
Гл. спец.	Кореневский		
Рук. груп.	Васильева		Общие данные (окончание)
Вед. инж.	Зубова		
Ст. инж.	Гольденберг		

Стадия	Лист	Листов
РП	2	

Гипропромтранспстрой

Инв. N

Копировал:

21296-02 5

Формат А2

Альбом II книга 1

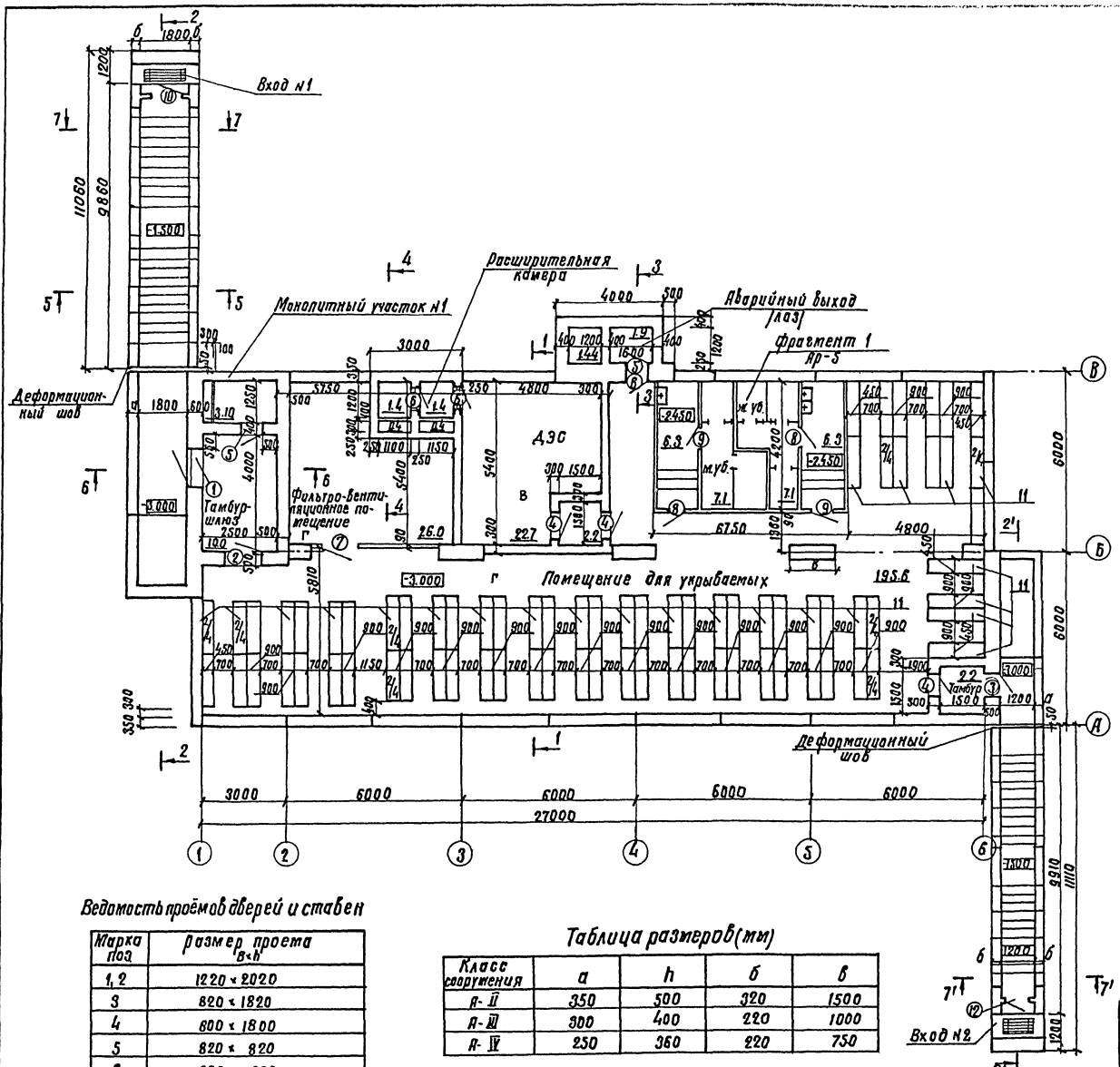

Спецификация элементов заполнения проемов

Марка поз.	Обозначение	Наименование	Кол. шт.	Масса кг	Примечание
1	01.036-I вып.4	Дверной блок ДУ-I-8	1	1083.0	
2	"	" ДУ-I-8*	1	1083.0	
3	01.036-I вып. 3	" ДУ-I-7	1	948.0	
4	ТДК-Н-1-68 часть II разд. IV (редакция 1971 г) кж-27	" ДУ-IV-3	3	287.0	
5	01.036-1 вып. 0 кж-27	Ставень СУ-1-1	2	424.0	
6	01.036-1 вып. 0 кж-27	" СУ-IV-1	4	84.4	
7	1.136-10	Дверной блок ДГ-21-9	1		
8		" ДГ-21-7	2		
9		" ДГ-21-7л	2		
10	1.136.5-19	Дверной блок ДН21-13АЩ	1		
12	"	ДН21-9Щ	1		

В полотнах дверей поз. 8, 9, 10 и 12 на 200 мм от пола врезать вентиляционные решетки 150×490(h) по серии 1.494-27 вып. 5.

Спецификация оборудования

Тип по проекту	Обозначение	Наименование	Кол-во	Примечание
11	Типовые решения У-02-03 вып. 3	Сборно-разборные металлические нары трехярусные	75	

1. Стены запроектированы из сборных железобетонных панелей и монолитного железобетона. Перегородки толщиной 90 мм - из бетонных камней по ГОСТ 6133-84.
2. Маркировочную схему перегородок, привязку дверных проёмов и типы полов см. Ар-5, разрезы Ар-4.
3. Площади помещений подсчитаны для класса А-II.

Ведомость проёмов дверей и ставен

Марка поз.	Размер проема в×h
1, 2	1220 × 2020
3	820 × 1820
4	800 × 1800
5	820 × 820
6	800 × 800
7	900 × 2070
8, 9	700 × 2070
10	950 × 2100
12	900 × 2100

Таблица размеров (мм)

Класс сооружения	a	h	б	в
А-II	350	500	320	1500
А-III	300	400	220	1000
А-IV	250	360	220	750

Т. П. А-II, III, IV-450-320.86 Ар

Гл. инж. пр.	Васильев	
Н. контр.	Силаева	
Нач. отд.	Одинаков	
Гл. спец.	Кореневский	
Рук. груп.	Васильева	
Ст. инж.	Петрова	
Инженер	Сосова	

Производственное здание вспомогательного назначения отдельно стоящее заглубленное.

Стадия	Лист	Листов
РП	3	

План на отметке - 3.000

Гипропромтрансстрой

Инв. № подл. | Подпись и дата | Взам. инв. №

Копир. 7/1 21296-02 6 формат

Альбом II Книга 1

Разрез 1-1

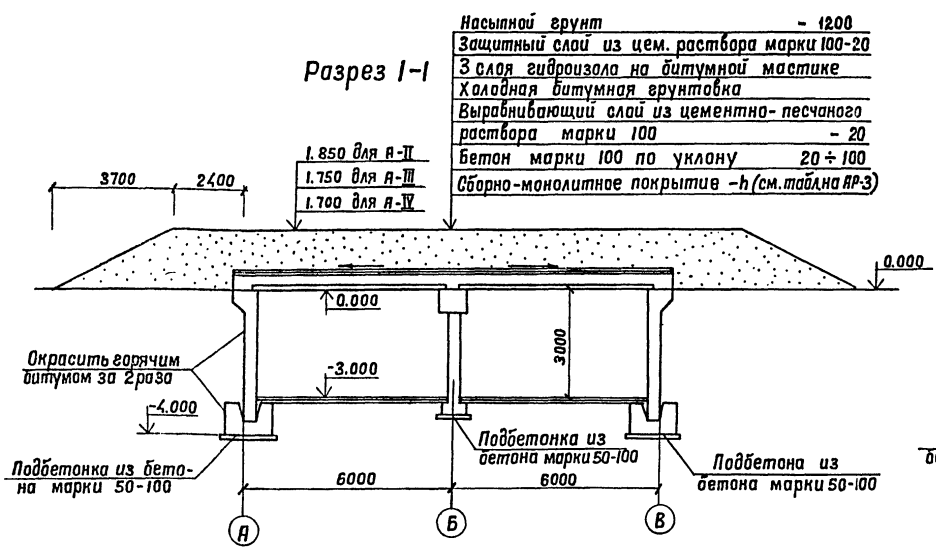

Разрез 3-3

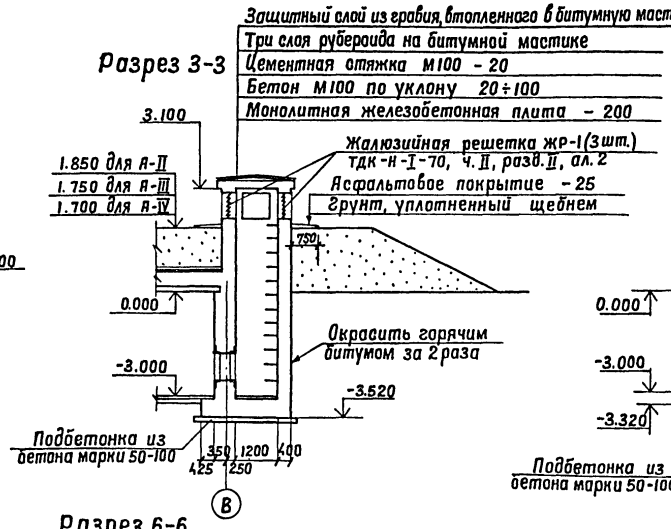

Разрез 4-4

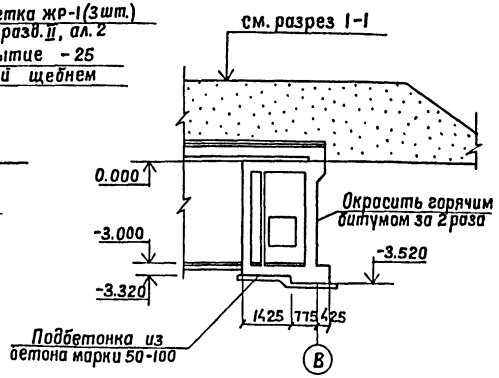

Разрез 6-6

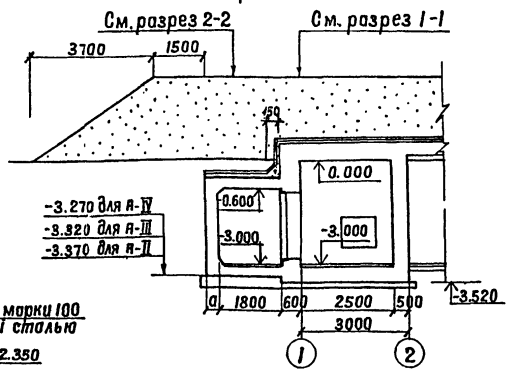

Разрез 7-7 (7'-7')

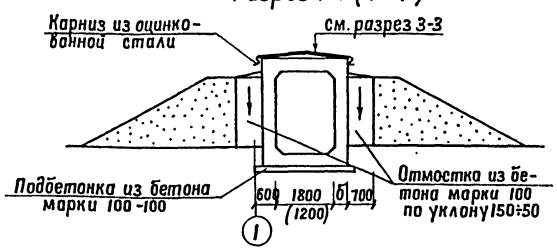

Разрез 2-2 (2'-2')

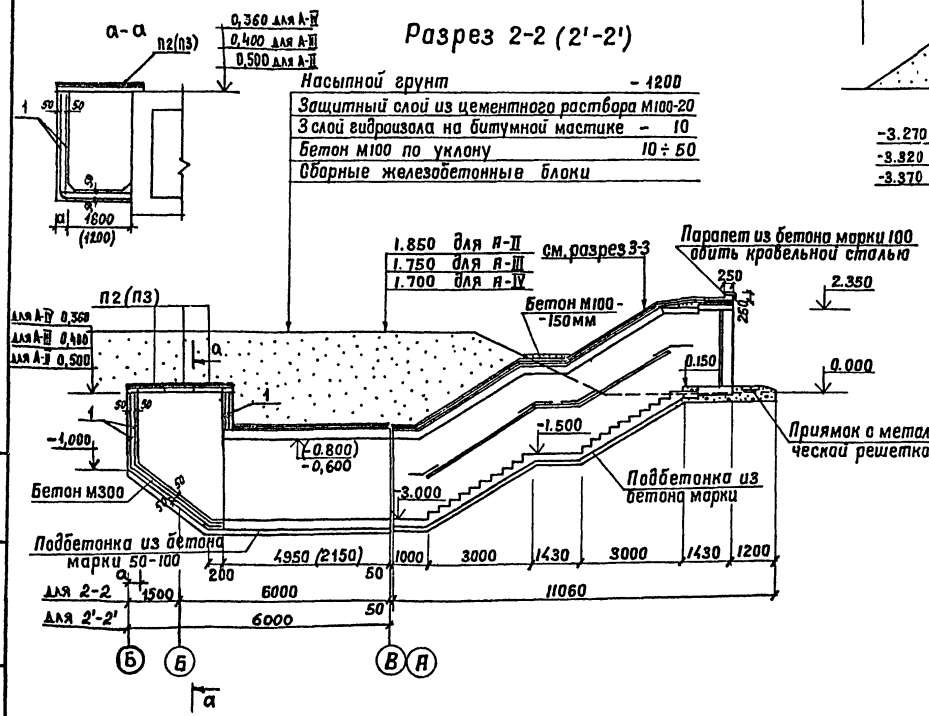

Разрез 5-5

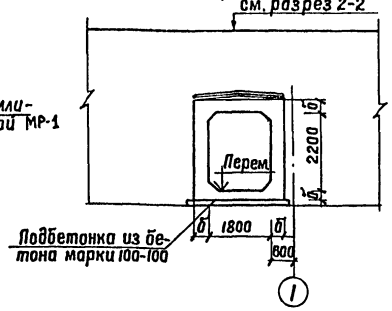

Марка, поз.	Обозначение	Наименование		Кол.	Примечание
		Сборные железобетонные элементы			
П2	3.006-1-2/82 вып.1-2	Плита П18д-8		3	0.60т
П3	"	" П11д-8		3	0.27т
1		Сварная плоская сетка $\frac{5Вр1-100}{5Вр1-100}$ 1040, ГОСТ 8478-81		68,3кг	2,83кг
		Материал			
		Бетон марки 300	А-II	11,8	м³
			А-III	10,1	м³
			А-IV	8,4	м³
		Бетон марки 100 (отмостка)		2.1	м³
		Бетон марки 50 (на покрытии) см. АР-6 - 800 мм		30,3	м³

Гл.инж.пр.	Васильев		
Н.контр.	Силаева		
Нач.отд.	Одинокаб		
Гл.спец.	Кореневский		
Рук.груп.	Васильева		
Ст.инж.	Петрова		
Инженер	Сосова		

Инв. N

Т.П. А-II, III, IV-450-320.86 АР

Производственное здание вспомогательного назначения отдельно стоящее заглубленное.

Стадия	Лист	Листов
РП	4	

Разрезы 1-1 ... 7-7

Гипропромтрансстрой

Инв. N подл. | Подпись и дата | Взамен инв. N

21296-02 7

Альбом II книга 1

Схема расположения элементов перегородок

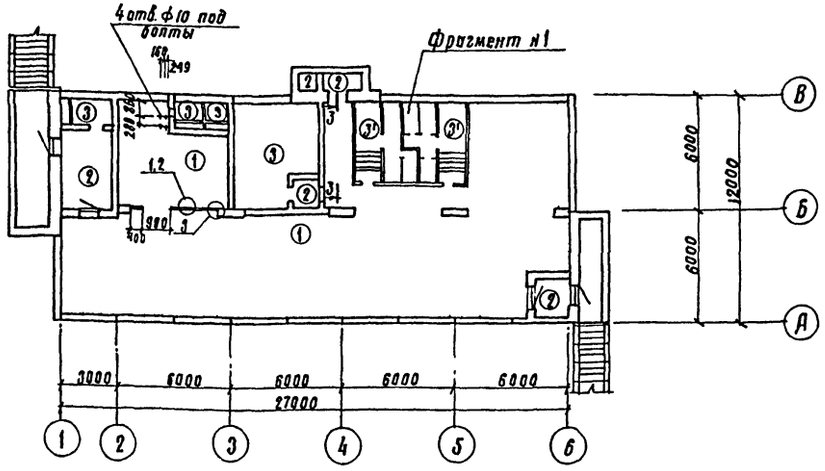

Фрагмент №1

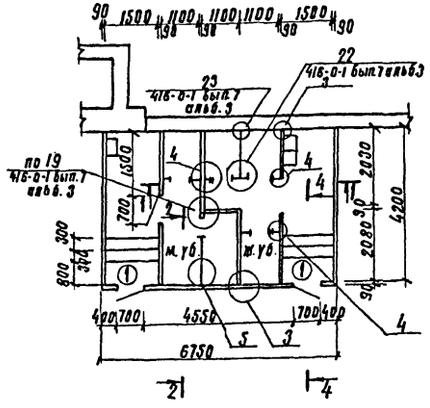

Экспликация полов

Наименование или номер помещения по проекту	Тип пола по проекту	Схема пола или номер узла по серии	Элементы пола и их толщина	Площадь пола м²
Помещение для укрываемых, фильтровентиляционное помещение, карманы уборных	1		Покрытие-бетон марки 200-20 Выравнивающий слой-цементно-песчаный раствор марки 100 -15 Подготовка-бетон марки 150 - 150 Грунт, уплотненный щебнем, крупностью 40-60мм	227.6
Тамбур-шлюз, тамбуры, входы №1 и №2 лаз	2		Покрытие-бетон марки 200 - 20 Железобетонная монолитная плита	29.2
ДЭС, расширительные камеры, Мужская и женская уборная	3 (3')		Покрытие-керамические плитки (ГОСТ 6787-80) -13 Подготовка и заполнение швов-цементно-песчаный раствор марки 100 на жидком стекле -15 Подготовка-бетон марки 150 (тип 3) -120 " " " (тип 3') -670 Грунт, уплотненный щебнем, крупностью 40-60мм	29.4 (20.8)

Типы полов обозначены на схеме расположения элементов перегородок.

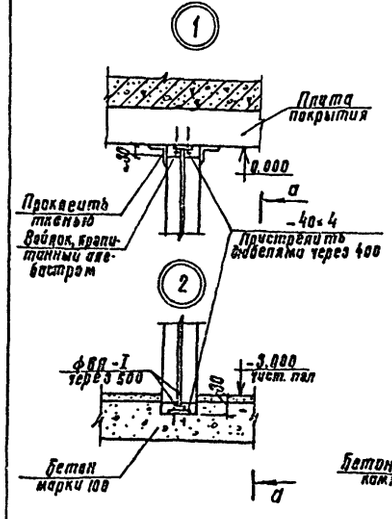

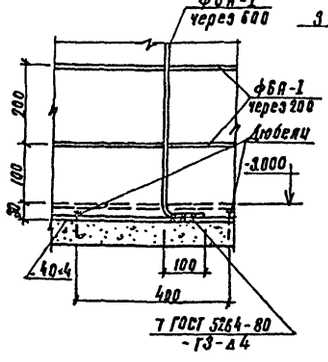

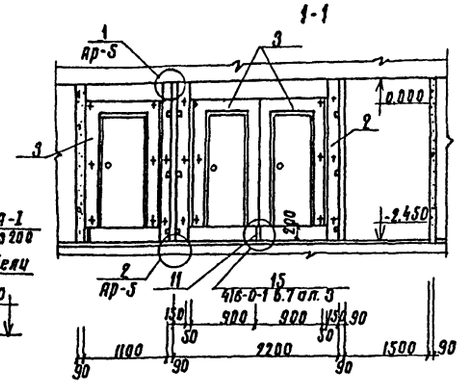

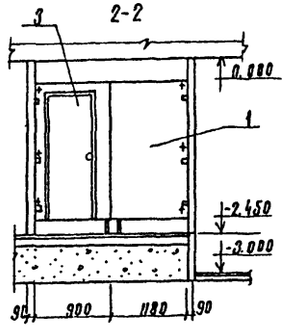

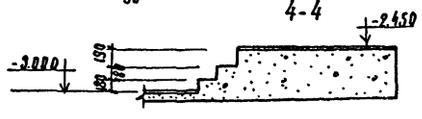

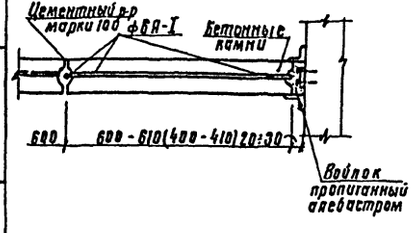

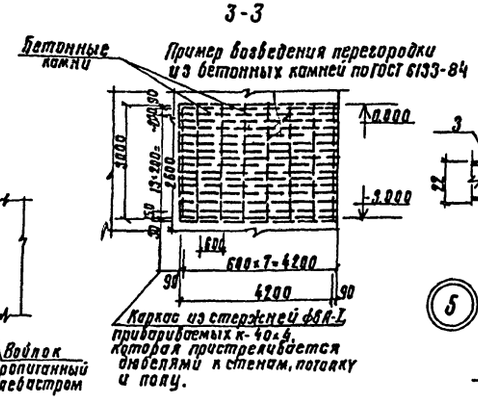

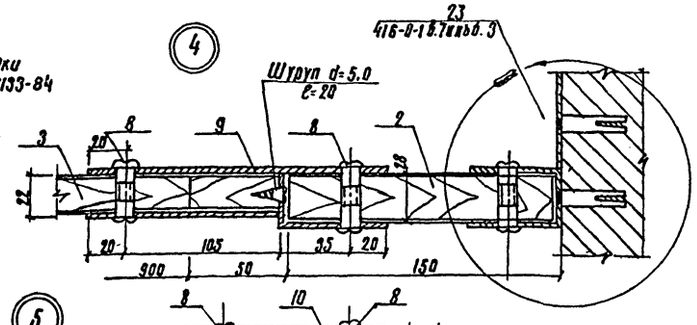

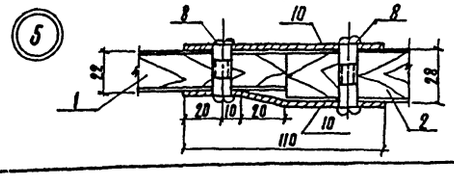

Спецификация к схеме расположения элементов перегородок

Марка	Обозначение	Наименование	Кол.	Масса ед. кг	Примечание
1	416-0-1 вып. 7 Альб. 1,2,3	Сборные щитовые эл-ты Щит УД-1	2	32.0	Щитовые перегородки с опиранием на стойки
2		Пилястра УД-4а	5	7.5	
3		Щит УД-5	5	25.0	
4		Металл. соединит. изделия мм-1	24	0.16	
5		мм-2	6	0.17	
8		мм-9	66	0.83	
9	416-0-1 вып.7 Альб.2 лист 12 и АР-5	Лист - 2.5×45, ГОСТ 19903-74 Е=350	18	0.30	
10		ВСт3сп ГОСТ 14637-79, Е=220	6	0.20	
11		Стойка с фланцем	3	1.0	

1. При расположении низа бетонного подстилающего слоя в зоне опасного капиллярного поднятия грунтовых вод, применять гидроизоляцию (СН и П III-В.8-71 прил. 3 и п. 5,6).
2. Перегородки из бетонных камней толщ. 90мм приняты по ГОСТ 6133-84. Над проёмами и отверстиями ≥ 300мм проложить 2∟50×50×5 и завести их за грань проёма на 100мм.
3. Техническая спецификация металла на перегородки из бетонных камней см. АР-2.

Гл. инж. пр.	Васильев		
Н. контр.	Силаева		
Нач. отд.	Одиноков		
Гл. спец.	Кореневский		
Рук. груп.	Васильева		
Вед. инж.	Зубова		
Ст. инж.	Рыбина		

Т.П. А-II, III, IV-450-320,86 АР

Производственное здание вспомогательного назначения отдельно стоящее заглубленное

Стадия	Лист	Листов
р.п.	5	

Схема расположения элементов перегородок и типов полов. Экспликация полов.

Гипропромтрансстрой

Инв. № подл. | Подпись и дата | Взам. инв. №

Копировал: 21296-02 8 формат

Альбом II книга 1

Ведомость рабочих чертежей основного комплекта КЖ. (начало)

Лист	Наименование	Примечание
1.	Общие данные (начало).	
2.	Общие данные (окончание)	
3.	Ведомость расхода стали на монолитные участки.	
4.	План фундаментов и колонн. Сечения 1-1... 3-3	
5.	Сечения 4-4.... 10-10	
6.	Схема расположения нижних сеток в фундаментах. Сечения 1-1...5-5, 7-7	
7.	Схема расположения каркасов и верхних сеток в фундаментах. Сечения 6-6,8-8,9-9...12-12.	
8.	Схема расположения выпусков в фундаментах. Спецификация элементов к схемам расположенным на листах КЖ-6, КЖ-7.	
9.	Спецификация элементов к схемам расположенным на листах КЖ-6, КЖ-7 (продолжение)	
10.	Спецификация элементов к схемам расположенным на листах КЖ-6, КЖ-7 (продолжение)	
11	Спецификация элементов к схемам расположенным на листах КЖ-6, КЖ-7 (продолжение)	
12.	Спецификация элементов к схемам расположенным на листах КЖ-6, КЖ-7 (окончание) Ведомость расхода стали на фундаменты	
13.	Схема расположения элементов железобетонной конструкции. Схема расположения металлических изделий в покрытии.	
14.	Спецификация элементов к схемам расположенным на листе КЖ-13	
15.	Схемы армирования монолитного участка УМ1	
16.	Спецификация элементов к схемам расположенным на листе КЖ-16.	
17.	Опалубочные чертежи. Схемы армирования монолитного участка УМ2.	
18	Спецификация к схеме армирования монолитного участка УМ2	
19.	Схемы расположения элементов армирования монолитного участка УМ4	
20	Монолитный участок УМ4. Опалубочные чертежи Спецификация элементов к схемам расположен. на листе КЖ-21	(начало)
21	Схемы расположения элементов армирования монолитного участка УМ-4	
22	Спецификация элементов к схемам, расположенным на листе КЖ-21 (окончание). Монолитный участок УМ4.	
23.	Схемы расположения элементов входа N 1 и входа N 2.	
24.	Фекальный резервуар	
25	Дизельная. Подпольные каналы.	
26.	Схема расположения отверстий и закладных деталей	
27.	Схема подвески резервуаров для воды. Опоры под оборудование. Схемы расположения анкеров ставен и дверей.	

Проект разработан в соответствии с действующими нормами и правилами.

Главный инженер проекта. (подпись) /Васильев/

Ведомость рабочих чертежей основного комплекта КЖ (окончание)

Лист.	Наименование	Примечание
28.	Коробки КМ1, КМ2, КМ3. Ведомость расхода стали на металлические детали КПК и коробки КМ.	
29	Примеры установки деталей КПК в стенах сооружения.	

Ведомость ссылочных и прилагаемых документов

Обозначение	Наименование	Примечание
	Ссылочные документы.	
У-01-01/80 Вып. 0-1 Выпуск 1 Выпуск 2 Выпуск 3 Выпуск 5	Унифицированные сборно-монолитные конструкции заглубленных помещений с перекрытием балочного типа.	
1.410-2 Выпуск 1	Унифицированные арматурные изделия для монолитных железобетонных конструкций.	
ГОСТ 8478-81	Сетки сварные для железобетонных конструкций.	
1.400-6/76.1	Унифицированные закладные детали сборных железобетонных конструкций зданий промышленных предприятий	
ТДК-Н-1-67. часть II, раздел II.	Воздухозаборы, аварийные выходы и градирни охладители.	
03.005-6	Входы, подходные галереи, тамбуры и шлюзы, аварийные выходы, грузовые въезды и рампы из сборных железобетонных блоков в убежищах II-V классов.	
3.006.1-2/82 Вып1-2	Сборные железобетонные каналы и тоннели из лотковых элементов.	
Т.П-0-900-01, ал. II	Санитарные узлы убежищ гражданской обороны.	
03.005-5	Конструкции ввода и пропуска коммуникаций в убежищах гражданской обороны.	
ТДК-Н-1-70 часть II раздел III, альбом 3,4	Установка дверей, противовзрывных устройств. Герметизирующие устройства и компенсация вводов.	
	Прилагаемые документы	
Альбом III	Строительные изделия.	
Альбом VI	Ведомости потребности в материалах.	

Ведомость спецификаций (начало)

Лист	Наименование	Примечание
КЖ-8	Спецификация элементов к схемам расположенным на листах КЖ-6, КЖ-7 (начало)	
КЖ-9	Спецификация элементов к схемам расположенным на листах КЖ-6, КЖ-7 (продолжение)	
КЖ-10	Спецификация элементов к схемам расположенным на листах КЖ-6, КЖ-7 (продолжение)	
КЖ-11	Спецификация элементов к схемам расположенным на листах КЖ-6, КЖ-7, (продолжение)	
КЖ-12	Спецификация элементов к схемам расположенным на листах КЖ-6, КЖ-7 (окончание)	
КЖ-12	Ведомость расхода стали на фундаменты.	
КЖ-14	Спецификация элементов к схемам расположенным на листе КЖ-13.	
КЖ-16	Спецификация к схемам армирования монолитного участка УМ1	
КЖ-17	Спецификация к схемам армирования монолитного участка УМ2 (начало)	
КЖ-18	Спецификация к схемам армирования монолитного участка УМ2 (окончание)	
КЖ-19	Спецификация к схемам расположенным на листе.	
КЖ-20	Спецификация элементов к схемам расположенным на листе КЖ-21 (начало)	
КЖ-21	Спецификация элементов к схемам расположенным на листе (продолжение)	
КЖ-22	Спецификация элементов к схемам расположенным на листе КЖ-21 (окончание)	
КЖ-23	Спецификация элементов к схемам расположенным на листе.	
КЖ-24	Спецификация к схеме расположенной на листе.	
КЖ-25	Спецификация элементов к схеме расположенной на листе	

Инв. N подл. | Подпись и дата | Взам. инв. N

			Т.П. А-II, III, IУ-450-320.86 КЖ	
ГИП	Васильев			
Н. контр.	Силаева			
Нач. отд.	Одиноков		Производственное здание вспомогательного назначения отдельно стоящее заглубленное	Стадия: РП; Лист: 1; Листов: 29
Гл. спец.	Кореневский			
Рук. груп.	Васильева		Общие данные (начало)	Гипропромтрансстрой
Ст. инж.	Петрова			
Инженер	Сосова			

Альбом II книга 1

Ведомость спецификаций (окончание)

Лист	Наименование	Примечание
КЖ-26	Спецификация элементов к схеме расположенной на листе	
КЖ-27	Ведомость элементов подвески резервуаров	
КЖ-27	Спецификация анкеров рам дверей и ставен.	
КЖ-28	Ведомость элементов.	
КЖ-28	Ведомость расхода стали на металлические детали КПК и коробки КМ.	

Ведомость объемов сборных железобетонных конструкций

	Наименование группы, элементов конструкций	Код	Кол. м³	Примечание
	Сооружение А-II			
	Балки	582521	10,92	
	Плиты покрытия	584100	37,91	
	Стеновые панели	583100	64,2	
	Блоки входов N1 и N2	583521	55,77	
	Ступени	589100	1,34	
	Плиты перекрытий	584221	1,05	
	Всего железобетона:		171,19	
	Сооружение А-III, А-IV			
	Балки	582521	10,92	
	Плиты покрытия	584100	37,91	
	Стеновые панели	583100	64,2	
	Блоки входов N1 и N2	583521	36,13	
	Ступени	589100	0,8	
	Плиты перекрытий	584221	1,05	
	Всего железобетона		151,01	

Техническая спецификация металла

Вид профиля и ГОСТ, ТУ	Марка металла и ГОСТ	Обозначение и размер профиля	№ п.п	Код: Марка металла	Код: Вид профиля	Код: Размер профиля	Кол. шт.	Длина мм	Общая масса кг
1	2	3	4	5	6	7	8	9	10
	Подвеска резервуаров для воды								
Арматура ГОСТ 5781-82		Ф18 АI						19200	38,36
Уголок ГОСТ 8509-72	ВСт3кп2 ГОСТ 19281-73	L 90×90×7						8000	77,12
	ВСт3кп2 ГОСТ 380-71*	L 75×75×5						13600	78,88
Полоса ГОСТ 103-76		δ=6						1600	0,75
Всего масса металла									195,11
	Коробки КМ								
	1, 2 климатические зоны								
Полоса ГОСТ 103-76	ВСт3кп2 ГОСТ 380-71*	δ=4						4710	6,44
Полоса ГОСТ 103-76		δ=3						5620	16,03
Всего масса металла									22,47
	3, 4 климатические зоны								
Полоса ГОСТ 103-76	ВСт3кп2 ГОСТ 380-71*	δ=4						7940	8,37
Полоса ГОСТ 103-76		δ=3						6820	16,64
Всего масса металла									25,01

Ведомость расхода стали на металлические детали КПК и коробки КМ (начало)

Марка элемента	Изделия закладные: Прокат марки ВСт2сп: Тр.15	Тр.20	Тр.40	Тр.100		Итого	Труба 57×3,5	Труба 76×3,5	Труба 159×4,5	Труба 219×6,0	Труба 325×8	Труба 426×		Итого	Труба 480×9	Труба 530×10	Труба 630×11		Итого	Всего
I климатич. зона	10,92	17,4	2,1	31,7		62,12	5,85	30,6	64,6	21,9	—	136,2		259,15	67,95	115,8	—		183,75	506,02
II климатич. зона	10,92	17,4	2,1	31,7		62,12	5,85	30,6	64,6	21,9	—	136,2		259,15	67,95	115,8	—		183,75	505,02
III климатич. зона	10,92	17,4	2,1	31,7		62,12	5,85	30,6	64,6	—	169,4	68,1		400,67	67,95	115,8	100,8		284,55	747,34
IV климатич. зона	10,92	17,4	2,1	31,7		62,12	5,85	30,6	64,6	—	—	340,4		503,57	67,95	115,8	100,8		284,55	850,24

Ведомость расхода стали на металлические детали КПК и коробки КМ (окончание)

Марка элемента	Изделия закладные: Прокат марки Ст3кп: δ=4	δ=6	Итого	ВСт3кп2: L50×5-8×	Итого	Арматура АI: Ф8	Итого	Всего	Общий расход
I климатич. зона	0,7	210,8	211,5	41,78	41,78	2,8	2,8	256,08	761,1
II климатич. зона	0,7	210,8	211,5	41,78	41,78	2,8	2,8	256,08	761,1
III климатич. зона	0,7	256,2	256,9	71,6	71,6	0,8	0,8	329,3	1076,64
IV климатич. зона	0,7	263,0	263,7	71,6	71,6	0,8	0,8	336,1	1186,34

Взам. инв.№ | Подпись и дата | Инв.№ подл.

Т.П. А-II, III, IV-450-320.86 КЖ

ГИП	Васильев		
Н.контр.	Силаева		
Нач.отд.	Одинаков		
Гл.спец.	Кореневский		
Рук.гр.	Васильева		
Ст.инж.	Муратова		
Инженер	Особова		

Производственное здание вспомогательного назначения отдельно стоящее, заглубленное.

Стадия	Лист	Листов
РП	2	

Общие данные (окончание)

Гипропромтрансстрой

Инв.№

Копир.

21296-02 10

Формат А2

Ведомость расхода стали на элемент, кг

Марка элемента		Изделия арматурные. Сварная плоская сетка ГОСТ 8478-81: 5Вр I-200 / 8ВШ-150	4Вр I-200 / 8ВАШ-150	4Вр I-200 / 4Вр I-200	4Вр I-200 / 4Вр I-200	Итого	Арматура класса А I ГОСТ 5781-82: 6	8	10	12	14	16	18	4	Итого	А III: 6	8	10	12	14	16	16	20	22	25	28	Итого	Всего	Закладные изделия. Арматура класса А-I ГОСТ 5781-82: 8	12	А-III: 8	Итого	Прокат марки Вст. 3 кп 2 ГОСТ 19903-74: δ=6	δ=4	1.50=5	Итого	Всего	Общий расход кг
Монолитная плита покрытия	А-II						248.88	51.6	1421.2		388.8				2110.46	396.48			333.9		592.0				9074.9		10397.3	12507.76										12507.76
	А-III						248.86	51.6	1032.4		388.8				1721.66	283.2			333.9		560.0				9074.9		10252.0	11973.66										11973.66
	А-IV						265.66	23.4	1459.9						1748.96	226.56				432.0			1944.0	2502.2	1062.6		6167.36	7916.32										7916.32
Стыки стеновых панелей							46.84	5.6							52.44					14.56	364.8						379.36	431.8										431.8
Монолитный участок №1 (стены)	А-II							270.97	374.48	242.4					887.85	59.2	42.75	79.7	371.4		166.0	67.2	159.94		199.5	125.6	2710.75	3598.6		62.64	0.2	62.84	2.6			2.6	65.44	3664.04
	А-III							566.95	199.25	24.0					790.2		40.65	120.4	197.4		62.7	973.9	361.95		292.3		2049.3	2839.5		62.64	0.2	62.84	2.6			2.6	65.44	2904.94
	А-IV						24.75	512.5	199.25	88.8					825.3	22.2		222.7	39.0		714.05	412.4	123.0		98.8		1632.15	2457.45		62.64	0.2	62.84	2.6			2.6	65.44	2522.89
Монолитный участок №1 (покрытие)	А-II								379.6						379.6					230.4			588.0				818.4	1198.0										1198.0
	А-III							129.24	108.0						237.24				169.6			474.0					643.6	880.84										880.84
	А-IV							183.24							183.24				376.2								376.2	559.44										559.44
Монолитный участок №2 (стены)	А-II	68.25				68.25	78.19	209.55	67.46	84.6					439.8		42.75	4.0	205.8		22.0	19.2	757.3		199.5	67.6	1318.15	1826.2		34.2	0.2	34.4	2.6			2.6	37.0	1863.2
	А-III	68.25				68.25	78.19	227.57	57.0	4.8					367.56		40.65	48.4	131.8		21.6	547.4	73.95		247.9		1111.7	1547.51		34.2	0.2	34.4	2.6			2.6	37.0	1584.51
	А-IV	68.25				68.25	89.44	202.82	57.0	48.0					397.26	22.2		96.4	59.8		484.75	19.2	123.0		52.4		857.75	1323.26		34.2	0.2	34.4	2.6			2.6	37.0	1360.26
Монолитный участок №2 (покрытие)	А-II	20.34				20.34	16.66		43.02						59.68					91.5							91.5	171.52										171.52
	А-III	20.34				20.34	16.66	23.4							40.06				66.0								66.0	126.4										126.4
	А-IV	20.34				20.34	16.66	23.4							40.06												66.0	126.4										126.4
Монолитный участок №3 (стены)	А-II		203.82	6.98		210.8	139.6	9.9	35.96						185.46		42.75	32.0	39.0		44		77.7		199.5		434.95	831.21		14.2	0.2	14.4	2.6	16.9	26.7	46.2	60.6	891.81
	А-III		203.82	6.98		210.8	139.6	33.1							172.7		40.65	32.0	39.0		43.2		73.95		193.5		422.3	805.8		14.2	0.2	14.4	2.6	16.9	26.7	46.2	60.6	866.4
	А-IV		203.82	6.98		210.8	139.6	33.1							172.7	22.2		32.0	39.0		88.95		123.0				305.15	688.65		14.2	0.2	14.4	2.6	16.9	26.7	46.2	60.6	749.25
Монолитный участок №3 (покрытие)					6.49	6.49	4							4.1	8.1													14.59										14.59
Монолитный участок №4 (стены)	А-II		229.62			229.62	297.5	83.26	150.0	37.8		68.0			636.56			399.8	31.2	159.6			612.0	1680.8		487.2	3370.6	4236.78	5.46	50.4	0.3	56.16	3.9	49.2	114.14	177.24	233.4	4470.18
	А-III		238.22			238.22	300.3	227.86	44.6			68.0			640.76			399.8	145.2			489.0		1680.8	383.2		3098.0	3976.98	5.46	50.4	0.3	56.16	3.9	51.6	117.94	173.44	229.6	4206.58
	А-IV		242.52			242.52	302.92	224.26	44.6			68.0			639.84			402.6	145.2		358.4			1680.8	383.2		2970.2	3852.56	5.46	50.4	0.3	56.16	3.9	52.8	119.84	176.54	232.7	4085.26
Монолитный участок №4 (покрытие)	А-II						31.9	11.0							42.9					63.8		142.8					206.6	249.5										249.5
	А-III						37.4								37.4				47.3		112.2						159.5	196.9										196.9
	А-IV						37.4								37.4			31.9		85.0							116.9	154.3										154.3

Альбом II книга I

Инв. № подл. | Подпись и дата | Взам. инв. №

Гл. инж. пр.	Васильев	
Н. контр.	Силаева	
Нач. отд.	Одинаков	
Гл. спец.	Кореневский	
Рук. гр.	Васильева	
Ст. инж.	Муратова	
Инженер	Сосова	

Инв. №

т.п. А-II, III, IV-450-320.86 КЖ

Производственное здание вспомогательного назначения отдельно стоящее заглубленное.

Стадия	Лист	Листов
РП	3	

Ведомость расхода стали на монол. уч.

Гипропромтрансстрой

Копир. 21296-02 11 формат

Альбом II книга 1

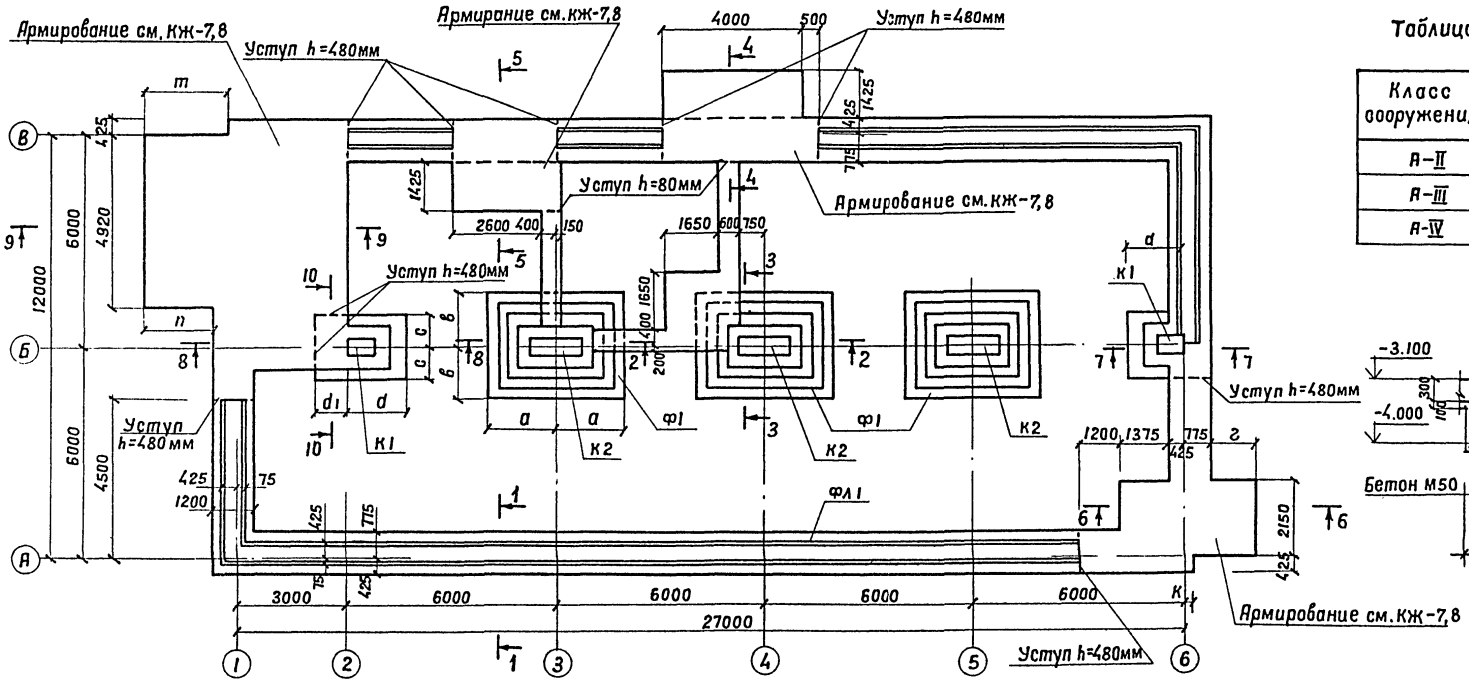

Таблица привязок и геометрических размеров фундаментов

Класс сооружения	Привязки мм				Геометрические размеры, мм				
	г	к	m	n	a	в	c	d	d_1
А-II	1375	250	2500	1975	1950	1500	900	1625	775
А-III	1325	300	2350	1925	1800	1650	900	1625	775
А-IV	1275	350	2300	1875	1500	1350	900	1625	775

2-2 (для А-IV)

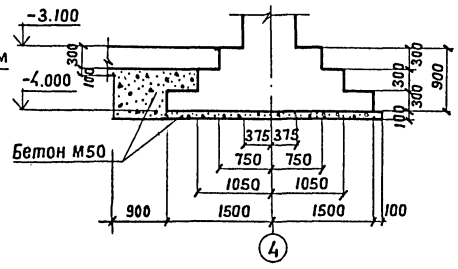

3-3 (для А-IV)

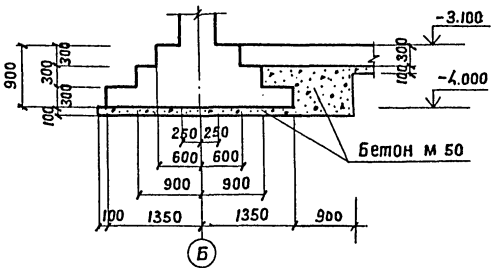

1-1

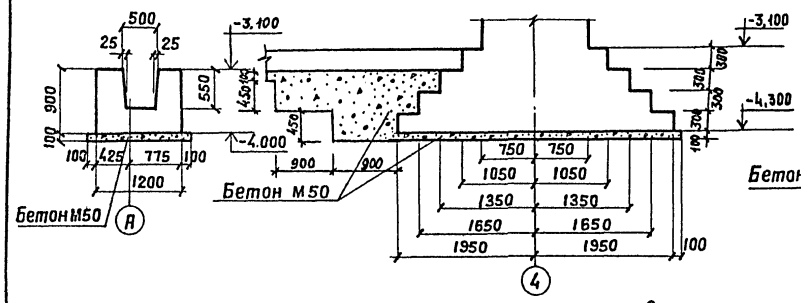

2-2 (для А-II)

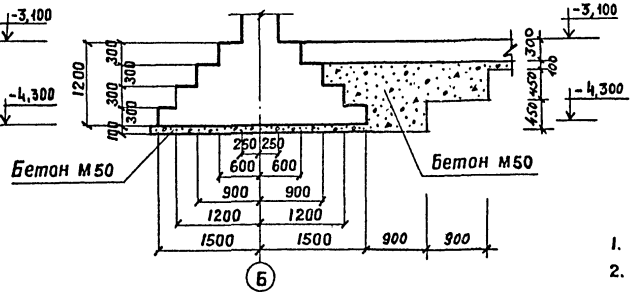

3-3 (для А-II)

2-2 (для А-III)

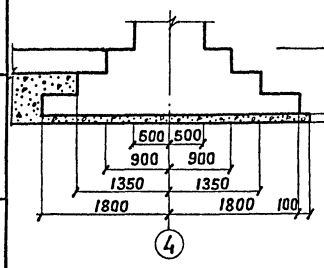

3-3 (для А-III)

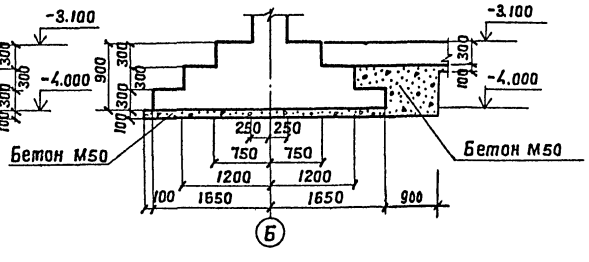

1. Основные примечания см. лист 5.
2. Сечения 4-4 ... 10-10 см. лист 5.

Гл.инж.пр	Васильев		Т.П. А-II, III, IV-450-320.86 КЖ		
Н. контр.	Силаева				
Нач.отд.	Одинокоб		Производственное здание вспомогательного назначения отдельно стоящее заглубленное	Стадия: РП	Лист: 4
Гл.спец.	Кореневский				Листов:
Рук.гр.	Васильева		План фундаментов и колонн. Сечения 1-1...3-3.	Гипропромтрансстрой	
Ст.инж.	Петрова				
Инженер	Сосова				

Инв.№ подл. | Подпись и дата | Взам.инв.№

Инв.№

21296-02 12

Альбом II Книга 1

4-4

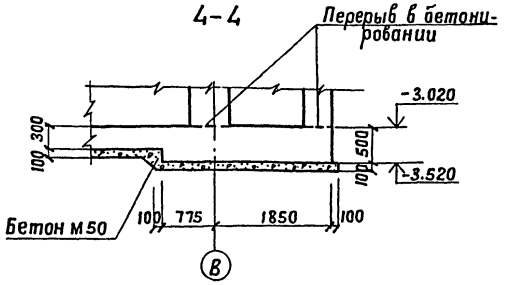

8-8

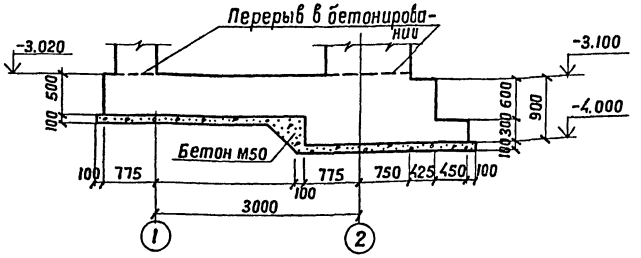

5-5

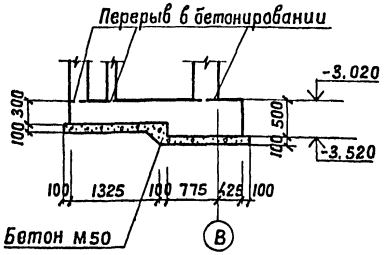

9-9

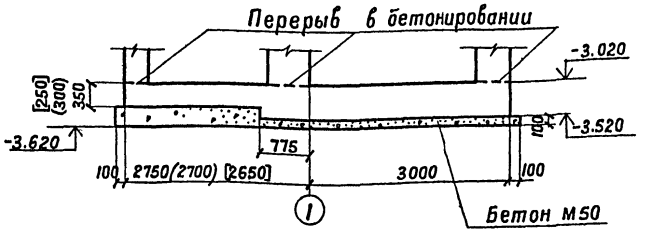

6-6

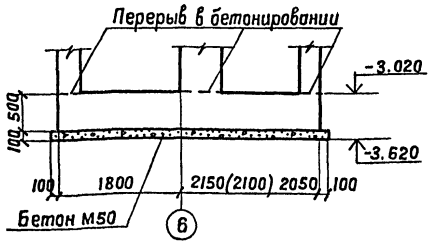

10-10

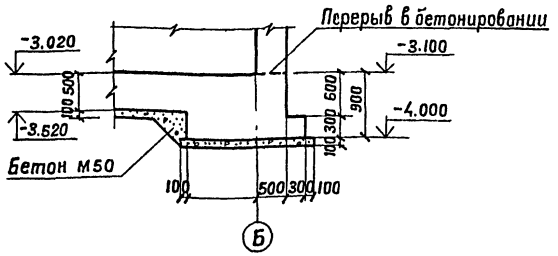

7-7

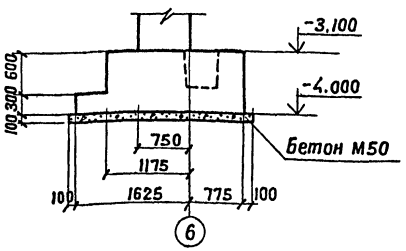

КМ 1-3 КМ 2-4 КМ 3-6 КМ 3-8, КМ 3-9

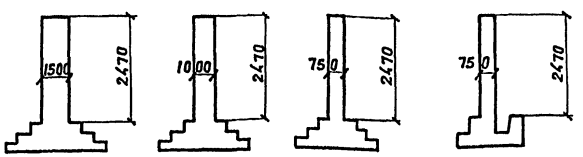

Таблица выбора марок монолитных фундаментов и колонн

Класс сооружения		А-II	А-III	А-IV
Фундаменты	ФЛ 1	ФЛ 1-2	ФЛ 1-1	ФЛ 1-1
	Ф1	ФII-3	ФIII-6	ФIV-4
Колонны	К2	КМ 1-3	КМ 2-4	КМ 3-6
	К1	КМ 3-8	КМ 3-9	КМ 3-9

1. Фундаменты разработаны на основании серии У-01-01/80 вып. 0-1 для следующих характеристик грунта: $C^н = 2$ к Па, $E = 14{,}7$ мп; $\gamma^н = 1{,}8$ т/м^3; $f \geq 0{,}4$ (коэффициент трения).
2. Данный лист см. совместно с листом КЖ-4
3. За отметку 0.000 принята условно планировочная отметка поверхности земли.
4. Схемы армирования монолитных фундаментов и колонн см. листы КЖ-7, 6, 8.
5. Ведомость расхода стали на фундаменты и колонны см. лист КЖ-3.
6. Размеры в круглых скобках даны для класса А-III, в квадратных для А-IV.

Гл.инж.пр.	Васильев		
Нач.отд.	Одиноков		
Гл.спец.	Кореневский		
Рук.груп	Васильева		
Ст.инж.	Петрова		
Инженер	Сосова		

Т.П. А-II, III, IV-450-320.86 КЖ

Производственное здание вспомогательного назначения отдельно стоящее заглубленное.

Стадия	Лист	Листов
РП	5	

Сечения 4-4....10-10

Гипропромтрансстрой

Инв. № подл. | Подпись и дата | Взам. инв. №

Инв. №

Альбом II Книга 1

Схема расположения нижних сеток

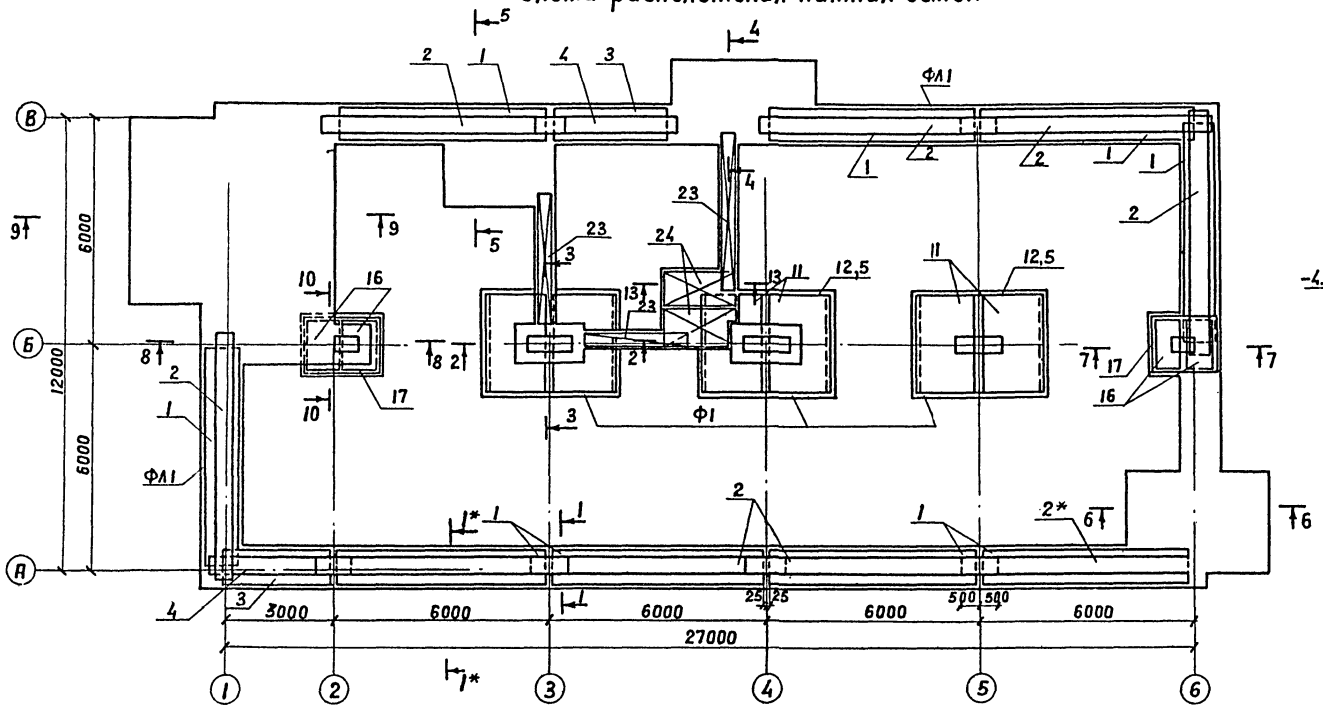

3-3 (для А-II)

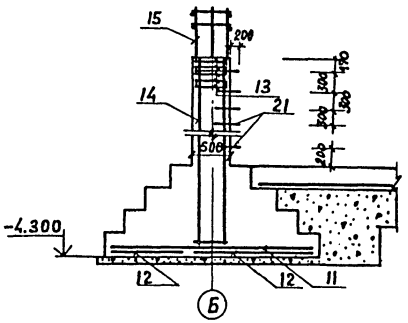

3-3 (для А-IV)

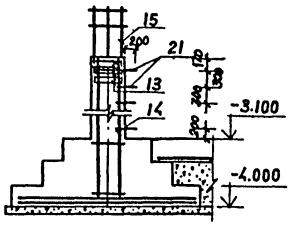

3-3 (для А-III)

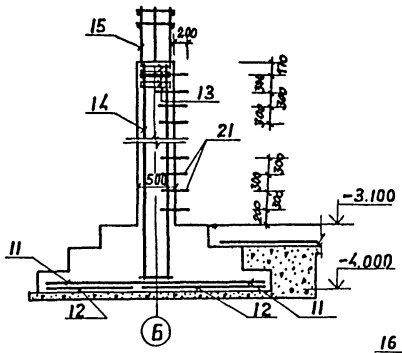

7-7

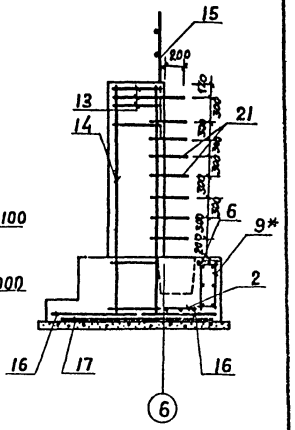

1-1

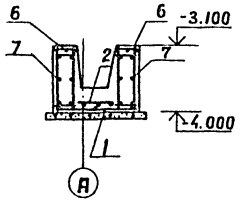

1*-1*

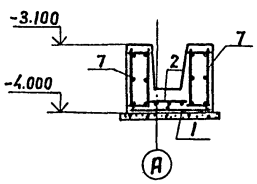

4-4

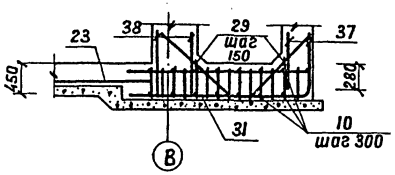

5-5

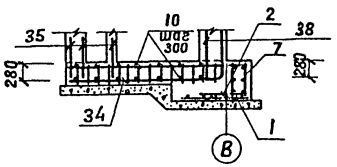

2-2 (для А-II)

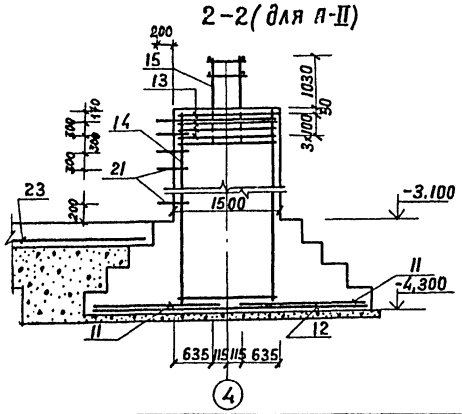

2-2 (для А-III)

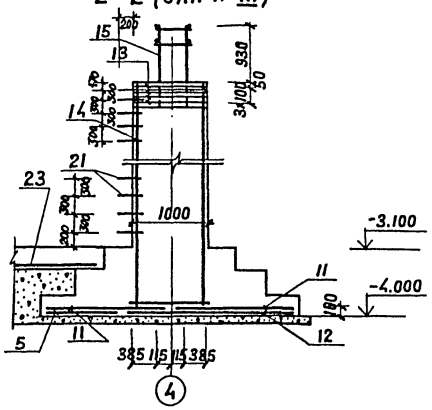

2-2 (для А-IV)

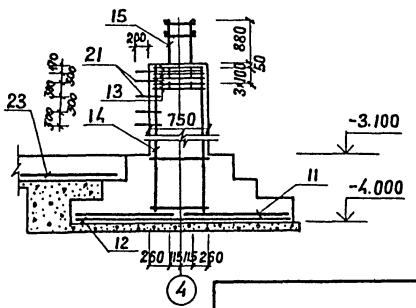

1. Данный лист см. совместно с листами КЖ-7
2. Спецификацию элементов к схеме см. листы КЖ-7, КЖ-8.

				Т.П. А-II III IV-450-320.86 КЖ		
Гл.инж.пр	Васильев					
Н.контр.	Силаева			Производственное здание вспомогательного назначения отдельно стоящее заглубленное	Стадия: РП	Лист: 6	Листов:
Нач.отд.	Обиноков					
Гл.спец.	Кореневский					
Рук.груп	Васильева			Схема расположения нижних сеток в фундаментах. Сечения 1-1 ... 5-5, 7-7	Гипропромтрансстрой	
Ст.инж.	Петрова					
Инженер	Сосова					

Инв.№ подл. | Подпись и дата | Взам.инв.№ | Инв.№

21296-02 14

Альбом II Книга 1

Схема расположения каркасов и верхних сеток

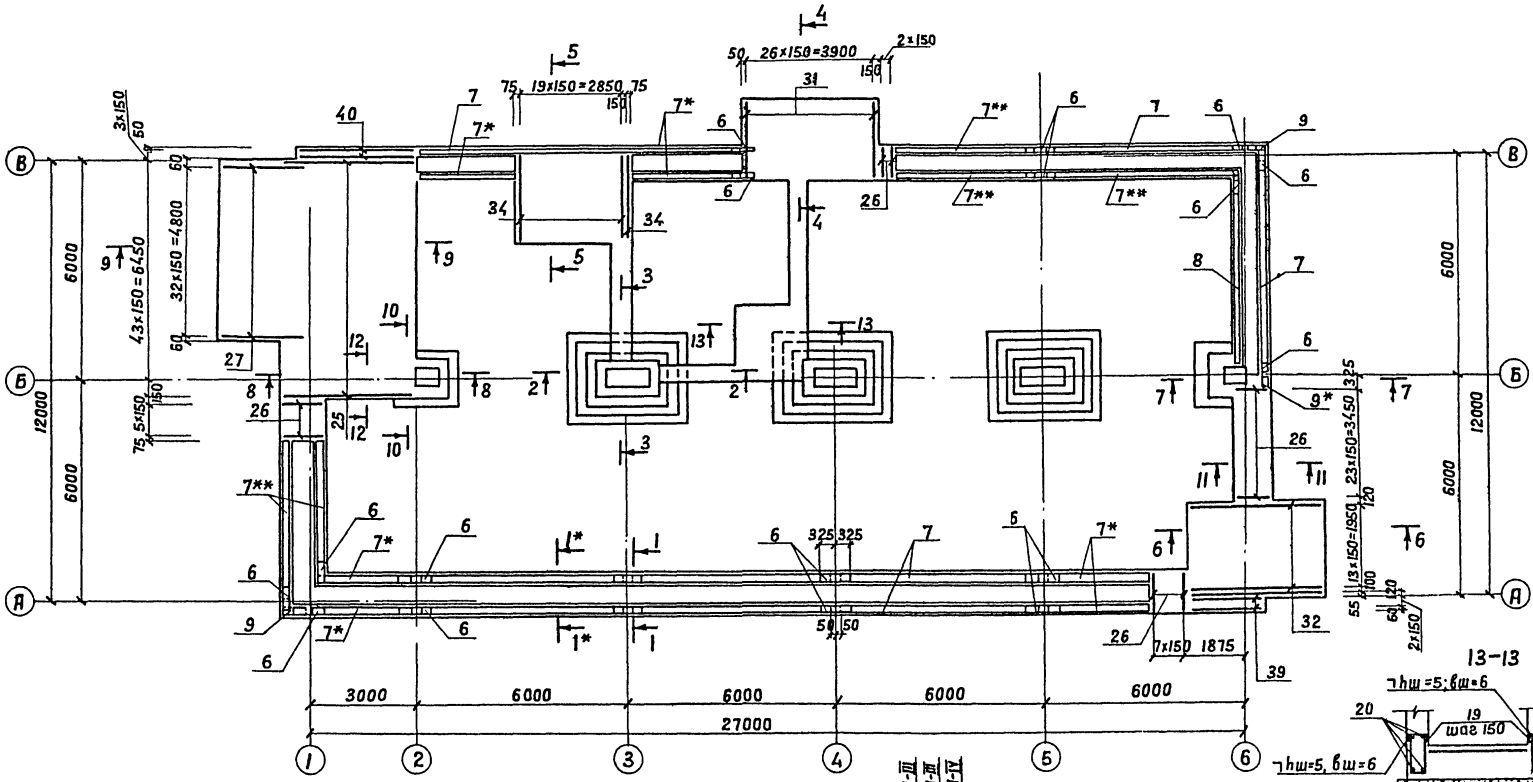

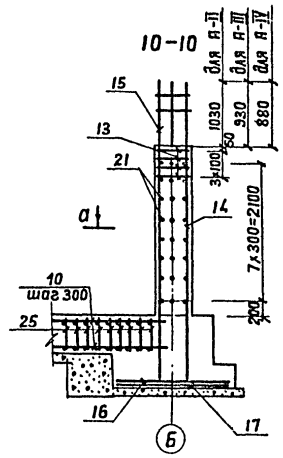

а-а (для км 3-8)

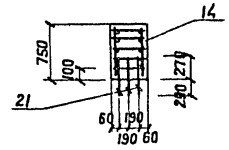

а-а (для км 3-9)

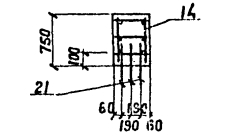

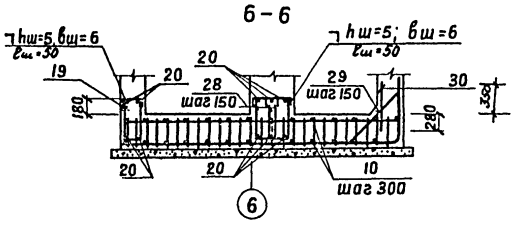

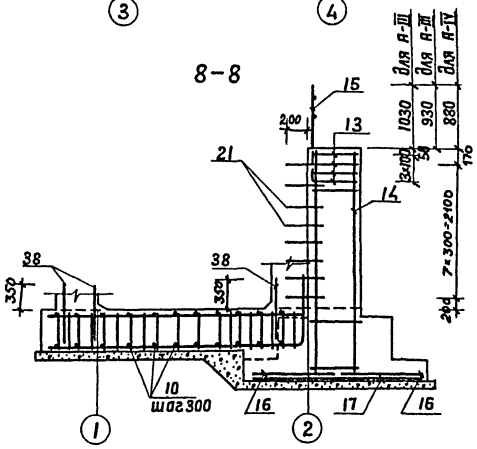

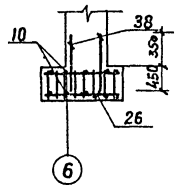

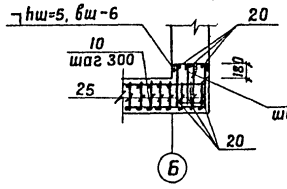

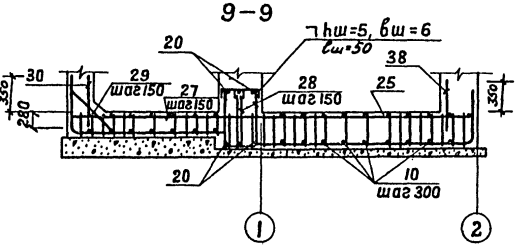

1. Данный лист см. совместно с листами КЖ-5, КЖ-7.
2. Спецификацию элементов к схеме см. листы КЖ-7, КЖ-8.

					Т.П. А-II, III, IV-450-320.86 КЖ		
Гл.инж.пр	Васильев						
Н.контр	Силаева		Производственное здание вспомогательного назначения отдельно стоящее заглубленное.	Стадия	Лист	Листов	
Нач.отд.	Обиноков			РП	7		
Гл.спец.	Кореневский		Схема расположения каркасов и верхних сеток в фундаментах. Сечения 6-6, 9-9...12-12	Гипропромтранспстрой			
Рук.гр.	Васильева						
Ст.инж.	Петрова						
Инженер	Сосова						

Инв.№

Инв.№ подл. | Подпись и дата | Взамен инв.№

2/296-02 15

Альбом II Книга 1

Схемы расположения выпусков

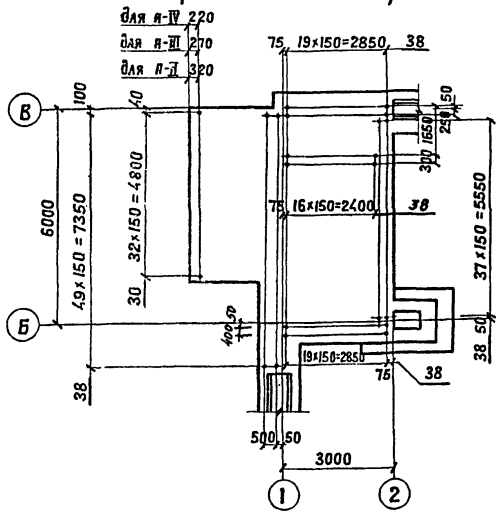

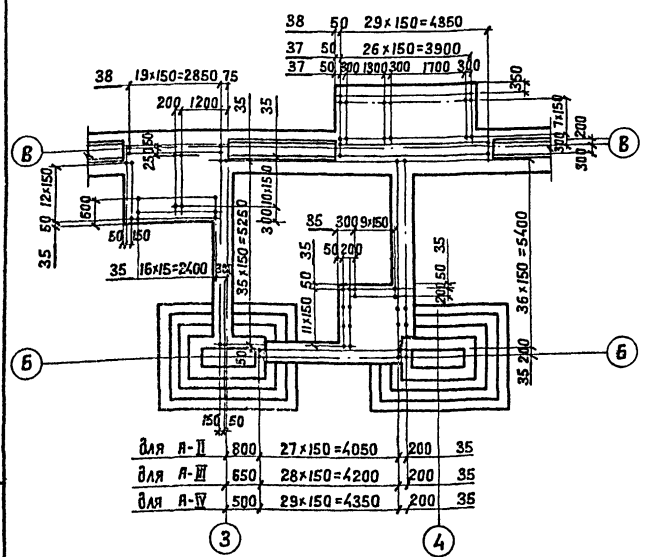

Поз. 18, 28

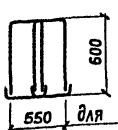

Поз. 19

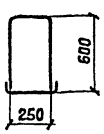

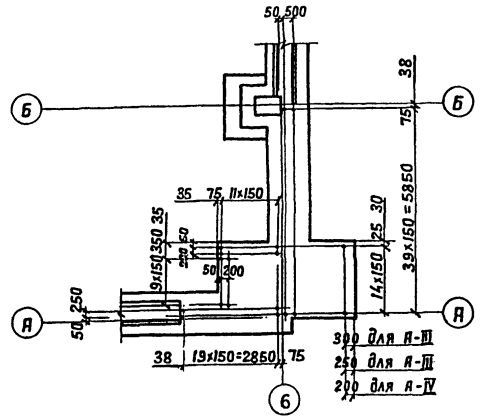

Спецификация элементов к схемам расположенным на листах КЖ-6, КЖ-7 (начало)

Формат	Зона	Поз.	Обозначение	Наименование	Кол.	Примечание
				Постоянные данные		
				Ленточные фундаменты марки ФЛ-1		
				Сборочные единицы		
				Сетки арматурные		
		2	У-01-01/80 вып.3	С 40	8	82.6 кг
		4	"	С 41	2	47.1 кг
		2*	У-01-01/80 вып.3	С 40*	1	82.6 кг
		6	"	С 5	19	1.5 кг
				Каркасы пространствен.		
		7	У-01-01/80 вып.3	КП 1	9	31.6 кг
		7*	"	КП 1*	5	31.6 кг
		7*	"	КП 1/2	7	15.8 кг
		8	"	КП 4	1	26,6 кг
		9	"	КП 7	2	4,4 кг
				Материалы		
				Бетон марки 200	41,5 м³	
				Бетон марки 50	7,5 м³	

Спецификация элементов к схемам расположенным на листах КЖ-6; КЖ-7 (продолжение)

Формат	Зона	Поз.	Обозначение	Наименование	Кол.	Примечание
				Переменные данные		
				А-II		
				Ленточные фундаменты		
				ФЛ-1		
				Сборочные единицы		
				Сетки арматурные		
		1	У-01-01/80 вып.3	С 19	9	47.0 кг
		3	"	С 21	2	24.2 кг
		16	1.410-2 Выпуск 1 л 42	С14 А-III -12-18	4	16.28кг
		17	1.410-2. Выпуск 1 л 84	С14 А-III -16×24	2	28.16кг
				Фундамент Ф-1		
				Сборочные единицы		
				Сетки арматурные		
		11	1.410-2 Вып.1 л 106	С(1) 22 А-III -18×30	6	96.24кг
		12	1.410-2 Вып.1 л 209	С 22 А-III -28×39	3	190.05 кг
				Материал		
				Бетон М 200	8,1 м³	
				М 50	1,3 м³	
				Колонны		
			У-01-01/80 Вып. 0-1	КМ 1-3		
				Сборочные единицы		
		13	У-01-01/80.3-050-08	Сетка арматурная С42	12	6,5 кг
				Каркас пространствен.		
		14	У-01-01/80 Вып.3	КП 17	3	67,9 кг
		15	"	КП 25	3	15,4 кг
				Материалы		
				Бетон марки 300		1.85 м³
			У-01-01/80 Вып. 0-1	КМ 3-8		
				Сборочные единицы		
		13	У-01-01/80.3-050-10	Сетка арматурная С44	8	3,2 кг

Т.п. А-II, III, IV-450-320.86 КЖ

Гл.инж.пр.	Васильев	
Н.контр.	Силаева	
Нач.отд.	Одинцов	
Гл.спец.	Корежевский	
Рук.гр.	Васильева	
Ст.инж.	Петрова	
Инженер	Сосова	

Производственное здание вспомогательного назначения отдельно стоящее заглубленное.

Стадия	Лист	Листов
РП	8	

Схема расположения выпусков в фундаментах. Спецификация элементов к схемам расположенным на листах КЖ-6; КЖ-7.

Гипропромтранспроект

Инв. № подл. | Подпись и дата | Взамен инв. №

Инв.

Альбом III Книга I

Спецификация элементов к схемам расположенным на листах КЖ-6, КЖ-7 (продолжение)

Формат	Зона	Поз.	Обозначение	Наименование	Кол.	Примечание
				Каркасы пространственные		
		14	У-01-01/80 вып.3	КП 21	2	137.9 кг
		15	»	Каркас плоский КР17	2	7.6 кг
				Детали		
		21		Стержень арматурный		
				Ф8 AI ГОСТ 5781-82 ℓ=450	48	0.18 кг
				Материалы		
				Бетон марки 300	0,94м³	
				А-III		
				Ленточные фундаменты		
				ФЛ-1		
				Сборочные единицы		
				Сетки арматурные		
		1	У-01-01/80 выпуск 3	С 18	9	35.6 кг
		3	»	С 20	2	18.3 кг
		16	1.410-2 вып.1 л 42	С12 А-III-12×18	4	12.36
		17	1.410-2 вып.1 л. 84	С12 А-III-16×24	2	21.39
				Фундамент Ф1		
				Сборочные единицы		
				Сетки арматурные		
		11	1.410-2 вып.1 л.87	С 25 А-III - 16×33	6	121,4 кг
		12	1.410-2 вып.1 л 88	С(1) 22 А-III -16×36	3	104,2 кг
		5	1.410-2 вып.1 л 68	С(1) 22 А III -14×36	3	92,48 кг
				Материалы		
				Бетон М200	6,3м³	
				М 50	1,33м³	
				Колонны		
				КМ 2-4		
				Сборочные единицы		
		13	У-01-01/80 вып. 0-1	Сетка арматурная С43	12	4.3 кг
				Каркас пространственный		
		15	У-01-01/80 вып. 3	КП25	3	15.4 кг
		14	»	КП20	3	89.6 кг
				Материалы		
				Бетон марки	1,25м³	

Формат	Зона	Поз.	Обозначение	Наименование	Кол.	Примечание
				КМ 3-9		
				Сборочные единицы		
		13	У-01-01/80.3-050-10	Сетка арматурная С44	8	3.2 кг
				Каркас пространственный		
		14	У-01-01/80 вып.3	КП23	2	37.4 кг
		15	У-01-01/80 вып.3	Каркас плоский КР17	2	7.6 кг
				Детали		
		21		Стержень арматурный		
				Ф8 AI ГОСТ 5781-82 ℓ=450	48	0.18 кг
				Материалы		
				Бетон марки 300	0,94м³	
				А-IV		
				Ленточные фундаменты		
				ФЛ-1		
				Сборочные единицы		
				Сетки арматурные		
		1	У-01-01/80 вып.3	С 18	9	35.6 кг
		3	»	С 20	2	18.3 кг
		16	1.410-2 вып.1 л 42	С 12 А III-12×18	4	12.36
		17	» л 84	С 12 А III - 16×24	2	21.39
				Фундамент Ф-1		
				Сборочные единицы		
				Сетки арматурные		
		11	1.410-2 вып.1 л 205	С 18 А III -28×27	6	88.21
		12	1.410-2 вып.1 л 186	С(1) 18 А III -26×30	3	90.7
				Материалы		
				Бетон М200	4,1м³	
				М 50	0,93м³	
				Колонны		
				КМ 3-9		
				Сборочные единицы		
		13	У-01-01/80. 3-050-10	Сетка арматурная С44	8	3.2 кг

Формат	Зона	Поз.	Обозначение	Наименование	Кол.	Примечание
		14	У-01-01/80.3-050-10	Каркас пространственный КП23	2	37.4 кг
		15	»	Каркас плоский КР17	2	7.6 кг
				Детали		
		21		Стержень арматурный		
				Ф8 AI ГОСТ 5781-82 ℓ=450	48	0.18 кг
				Материалы		
				Бетон марки 300		0.94м³
				КМ 3-6		
				Сборочные единицы		
		13	У-01-01/80.3-050-10	Сетка арматурная С44	12	3.2 кг
				Каркасы пространственные		
		14	У-01-01/80 вып.3	КП 23-1	3	37.4 кг
		15	»	КП 25	3	15.4 кг
				Материалы		
				Бетон марки 300		0.94м³
				Переменные данные		
				А-II		
				Монолитный участок		
				УМ-1		
				Сборочные единицы		
				Каркасы плоские		
		25	Альбом III 01.00.00-00	КР-1	44	15.4 кг
		27	-01	КР-2	33	6.5 кг
		26	02.00.00-00	КР-3	6	2.9 кг
		40	01.00.00-05	КР-8	3	13.4 кг

Инв. N подл. | Подпись и дата | Взамен инв. N

Инв. N

Гл.инж.пр.	Васильев		Т.П. А-II, III, IV-450-320.86 КЖ
Н.контр.	Силаева		
Нач.отд.	Одиноков		Производственное здание вспомогательного назначения отдельно стоящее заглубленное. Стадия: РП; Лист: 9; Листов:
Гл.спец.	Кореневский		
Рук.гр.	Васильева		Спецификация элементов к схемам расположенным на листах КЖ-6, КЖ-7 (продолжение) — Гипропромтранспстрой
Ст.инж.	Петрова		
Инженер	Сосова		

Альбом II книга I

Спецификация элементов к схемам расположенным на листах КЖ-6, КЖ-7 (продолжение)

Формат	Зона	Поз.	Обозначение	Наименование	Кол.	Примечание
				Детали		
		10		Ф10 AI ГОСТ 5781-82	214м	0.62кг
				Хомуты		
		18		Ф12 AI ГОСТ 5781-82 ℓ=1900	11	1.7 кг
		28		Ф12 AI ГОСТ 5781-82 ℓ=2050	11	1.8 кг
				Стержень		
		29		Ф16 A III ГОСТ 5781-82 ℓ=950	34	1.5 кг
		20		Ф18 A III ГОСТ 5781-82 ℓ=1600	12	3.2 кг
				Выпуски		
		30		Ф12 A III » ℓ=600	33	0.53 кг
		38		Ф22 A III » ℓ=700	256	2.1 кг
				Материалы		
				Бетон марки 300	18,93	м³
				Бетон марки 50	4,15	м³
				Монолитный участок УМ-2		
				Сборочные единицы		
		32	Ал. III 01.00.00-02	Каркас плоский КР-4	15	10.50
		26	02.00.00-00	КР-3	32	2,9
		39	02.00.00-01	КР-7	3	5.0
				Детали		
		10		Ф10 AI ГОСТ 5781-82	90м	0.62кг
				Хомуты		
		28		Ф12 AI ГОСТ 5781-82 ℓ=2050	11	1.8 кг
		19		Ф8 AI ГОСТ 5781-82 ℓ=1700	11	0.67 кг
				Стержень		
		29		Ф12 A III ГОСТ 5781-82 ℓ=950	19	0.85кг
		20		Ф18 A III ГОСТ 5781-82 ℓ=1600	10	3,2 кг
				Выпуски		
		30		Ф12 A III ГОСТ 5781-82 ℓ=600	15	0.53кг
		38		Ф22 A III » ℓ=700	120	2.1 кг
		35		Ф10 A III » ℓ=600	44	0.37кг

Формат	Зона	Поз.	Обозначение	Наименование	Кол.	Примечание
				Материалы		
				Бетон марки 300	7,71	м³
				Бетон марки 50	1,8	м³
				Монолитный участок УМ-3		
				Сборочные единицы		
				Каркасы плоские		
		34	Ал. III 01.00.00-03	КР-5	21	5.14 кг
				Сетка сварная рулонная		
		23		С $\frac{5BPI-100}{5BPI-100}$ $\frac{1040}{2}$ ГОСТ 8478-81	3,6м	1.45кг
				Детали		
		10		Ф10 AI ГОСТ 5781-82	56м	0.62 кг
		35		Ф10 AI ГОСТ 5781-82 ℓ=500	158	0.31 кг
		38		Ф22 A III ГОСТ 5781-82 ℓ=600	40	1.8 кг
				Материалы		
				Бетон марки 300	12,86	м³
				Бетон марки 50	2,1	м³
				Монолитный участок УМ4		
				Сборочные единицы		
				Каркасы плоские		
				КР-6	27	10.7 кг
		31	Ал. III 01.00.00-04	КР-3	3	2.9 кг
		26	02.00.00-00			
				Сетки сварные рулонные		
				С $\frac{5BPI-100}{5BPI-100}$ $\frac{1040}{2}$ ГОСТ 8478-81	7.0м	1.45 кг
		23		С $\frac{5BPI-100}{5BPI-100}$ 1280 ГОСТ 8478-81	4.0м	3.6 кг
		24		Хомуты		
				Ф8 AI ГОСТ 5781-82, ℓ=1700	22	0.67кг
		19		Детали		
				Ф10 AI ГОСТ 5781-82	30,0м	0.62кг
		10		Ф18 A III » ℓ=1600	8	3.2 кг
		20				
				Выпуски		
		37		Ф18 A III ГОСТ 5781-82 ℓ=500	75	1.0кг

Формат	Зона	Поз.	Обозначение	Наименование	Кол.	Примечание
		38		Ф22 A III ГОСТ 5781-82 ℓ=600	60	1.8 кг
				Материалы		
				Бетон марки 300	3,66	м³
				Бетон марки 50	1,12	м³
				A III		
				Монолитный участок УМ-1		
				Сборочные единицы		
				Каркасы плоские		
		25	Ал. III 01.00.00-06	КР-9	44	13.3 кг
		27	01.00.00-07	КР-10	33	6.1 кг
		26	02.00.00-00	КР-3	6	2.9 кг
		40	01.00.00-11	КР-15	3	11,7 кг
				Детали		
		10		Ф8 AI ГОСТ 5781-82	214м	0,4 кг
				Хомуты		
		18		Ф12 AI ГОСТ 5781-82 ℓ=1900	11	1.7 кг
		28		Ф12 AI ГОСТ 5781-82 ℓ=2050	11	1.8 кг
				Стержень		
		29		Ф16 A III ГОСТ 5781-82 ℓ=950	34	1.5 кг
		20		Ф18 A III ГОСТ 5781-82 ℓ=1600	12	3.2 кг
				Выпуски		
		30		Ф12 A III » ℓ=600	33	0.53 кг
		38		Ф18 A III » ℓ=700	256	1.4 кг
				Материалы		
				Бетон марки 300	18,82	м³
				Бетон марки 50	4,1	м³

Гл.инж.пр.	Васильев	
Н.контр.	Силаева	
Нач.отд.	Одинаков	
Гл.спец.	Корелевский	
Рук.груп.	Васильева	
Ст.инж.	Петрова	
Инженер	Сосова	

Т.П. А-II,III,IV-450-320.86 КЖ

Производственное здание бесмогательного назначения отдельно стоящее заглубленное.	Стадия	Лист	Листов
	РП	10	
Спецификация элементов к схемам расположенным на листах КЖ-6, КЖ-7 (продолжение)	Гипропромтранспстрой		

Инв. № подл. | Подпись и дата | Взам. инв. №

Инв. №

Спецификация элементов к схемам расположенным на листах КЖ-6, КЖ-7 (продолжение)

Формат	Зона	Поз.	Обозначение	Наименование	Кол.	Примечание
				Монолитный участок УМ-2		
				Сборочные единицы		
		32	АЛ.III 01.00.00-08	Каркас плоский КР-11	15	9,7 кг
		26	02.00.00-00	» КР-3	32	2,9 кг
		39	02.00.00-02	» КР-14	3	5,2 кг
				Детали		
		10		ф8 AI ГОСТ 5781-82	90м	0,4 кг
				Хомуты		
		28		ф12 AI ГОСТ 5781-82, ℓ=2050	11	1,8 кг
		19		ф8 AI — » — ℓ=1700	11	0,67 кг
				Стержень		
		29		ф12 AIII ГОСТ 5781-82 ℓ=950	19	0,85 кг
		20		ф18 AIII — » — ℓ=1600	10	3,2 кг
				Выпуски		
		30		ф12 AIII ГОСТ 5781-82, ℓ=600	15	0,53 кг
		38		ф18 AIII — » — ℓ=700	120	1,4 кг
		35		ф10 AIII — » — ℓ=600	44	0,37 кг
				Материалы		
				Бетон марки 300	7,65	м³
				Бетон марки 50	1,78	м³
				Монолитный участок УМ-3		
				Сборочные единицы		
				Каркасы плоские		
		34	АЛ.III 01.00.00-03	КР-5	21	5,14 кг
				Сетка сварная рулонная		
		23		$C\frac{5BP1-100}{5BP1-100}\ \frac{1040}{2}$ ГОСТ 8478-81	3,6м	1,45 кг
				Детали		
		10		ф8 AI ГОСТ 5781-82	56м	0,4 кг
		35		ф10 AI — » — ℓ=500	158	0,31 кг
		36		ф22 AIII — » — ℓ=600	40	1,8 кг
				Материалы		
				Бетон марки 300	12,86	м³
				Бетон марки 50	2,1	м³
				Монолитный участок УМ4		
				Сборочные единицы		
		31	АЛ.III 01.00.00-09	Каркасы плоские КР-12	27	8,14 кг
		26	02.00.00-00	КР-3	3	2,9 кг
				Сетки сварные рулонные		
		23		$C\frac{5BP1-100}{5BP1-100}\ \frac{1040}{2}$ ГОСТ 8478-81	7,0м	1,45 кг
		24		$C\frac{5BP1-100}{5BP1-100}$ 1280 ГОСТ 8478-81	4,0м	3,6 кг
				Хомуты		
		19		ф8 AI, ГОСТ 5781-82, ℓ=1700	22	0,67 кг
				Детали		
		10		ф8 AI ГОСТ 5781-82	30,0м	0,4 кг
		20		ф18 AIII ГОСТ 5781-82, ℓ=1600	8	3,2 кг
				Выпуски		
		37		ф14 AIII ГОСТ 5781-82, ℓ=500	75	0,6 кг
		38		ф18 AIII — » — ℓ=600	40	1,2 кг
				Материалы		
				Бетон марки 300	3,66	м³
				Бетон марки 50	1,12	м³
				A IV		
				Монолитный участок УМ1		
		25	АЛ.III 01.00.00-06	Каркасы плоские КР-9	44	13,3 кг
		27	01.00.00-13	КР-17	33	4,35 кг
		26	02.00.00-00	КР-3	6	2,9 кг
		40	01.00.00-12	КР-16	3	11,7 кг
				Детали		
		10		ф8 AI ГОСТ 5781-82	214м	0,4 кг
				Хомуты		
		18		ф12 AI, ГОСТ 5781-82, ℓ=1900	11	1,7 кг
		28		ф12 AI — » — ℓ=2050	11	1,8 кг
				Стержень		
		29		ф16 AIII, ГОСТ 5781-82, ℓ=950	34	1,5 кг
		20		ф16 AIII — » — ℓ=1600	12	2,5 кг
				Выпуски		
		30		ф12 AIII, ГОСТ 5781-82, ℓ=600	93	0,53 кг
		38		ф16 AIII — » — ℓ=700	256	1,1 кг
				Материалы		
				Бетон марки 300	18,79	м³
				Бетон марки 50	4,07	м³
				Монолитный участок УМ2		
				Сборочные единицы		
				Каркас плоский		
		32	АЛ. III 01.00.00-14	КР-18	15	10,30 кг
		26	02.00.00-00	КР-3	32	2,9 кг
		39	02.00.00-03	КР-21	3	4,0 кг
				Детали		
		10		ф8 AI ГОСТ 5781-82	90м	0,4 кг
				Хомуты		
		28		ф12 AI, ГОСТ 5781-82, ℓ=2050	11	1,8 кг
		19		ф8 AI — — ℓ=1700	11	0,67 кг
				Стержень		
		29		ф12 AIII, ГОСТ 5781-82, ℓ=950	19	0,85 кг
		20		ф16 AIII — » — ℓ=1600	10	2,5 кг
				Выпуски		
		30		ф12 AIII, ГОСТ 5781-82, ℓ=600	15	0,53 кг
		38		ф16 AIII — » — ℓ=700	120	1,4 кг
		35		ф10 AIII — » — ℓ=600	44	0,37 кг

Альбом III, книга 1

Инв. № подл. | Подпись и дата | Взам. инв. №

Инв. №

Гл. инж. пр	Васильев	
Н. контр	Силаева	
Нач. отд	Одинцов	
Гл. спец.	Кореневский	
Рук. груп	Васильева	
Ст. инж.	Петрова	
Инженер	Сосова	

Т.П. А-II, III, IV - 450-320.86 КЖ

Производственное здание вспомогательного назначения, отдельно стоящее заглубленное

Стадия	Лист	Листов
РП	11	

Спецификация элементов к схемам расположенным на листах КЖ-6, КЖ-7. (продолжение).

Гипропромтрансстрой

Копировал:

21296-02 19

Альбом II книга 1

Спецификация элементов к схемам расположенным на листах КЖ-6, КЖ-7 (окончание)

Формат	Зона	Поз.	Обозначение	Наименование	Кол.	Примечание
				Монолитный участок УМ3		
				Сборочные единицы		
				Каркасы плоские		
		34	АА. III 01.00.00-03	КР-5	21	5,14 кг
				Сетка сварная рулонная		
		23		$C\frac{5ВР1-100}{5ВР1-100}\frac{1040}{2}$ ГОСТ 8478-81	3,6м	1,45 кг
				Детали		
				ф8 АI ГОСТ 5781-82	56м	0,4 кг
		10		ф10 АI — " — ℓ=500	158	0,31 кг
		35		ф20 А III — " — ℓ=600	40	1,5 кг
		36				
				Материалы		
				Бетон марки 300	12,86	м³
				Бетон марки 50	2,1	м³
				Монолитный участок УМ4		
				Сборочные единицы		
				Каркасы плоские		
		31	АА. III 01.00.00-10	КР-13	27	8,7 кг
		26	02.00.00-00	КР-3	3	2,9 кг
				Сетки сварные рулонные		
		23		$C\frac{5ВР1-100}{5ВР1-100}\frac{1040}{2}$ ГОСТ 8478-81	7,0м	1,45 кг
		24		$C\frac{5ВР1-100}{5ВР1-100}$ 1280 ГОСТ 8478-81	4,0м	3,6 кг
				Хомуты		
		19		ф8 АI, ГОСТ 5781-82, ℓ=1700	22	0,67 кг
				Детали		
				ф8 АI ГОСТ 5781-82	30,0м	0,4 кг
		10		ф16 А III — " — ℓ=1600	8	2,5 кг
		20				
				Выпуски		
		37		ф12 А III, ГОСТ 5781-82, ℓ=500	75	0,45 кг
		38		ф16 А III — " — ℓ=700	40	1,1 кг
				Материалы		
				Бетон марки 300	3,66	м³
				Бетон марки 50	1,12	м³

Инв.№ подл. | Подпись и дата | Взам. инв.№

Ведомость расхода стали на фундаменты и колонны

Марка элемента		Изделия арматурные. Арматура класса: Сварная плоская сетка ГОСТ 8478-81 Вр I			AI ГОСТ 5781-82 6	8	10	12		Итого	A III ГОСТ 5781-82 10	12	14	16	18	20	22	25	8	Итого	Общий расход кг Всего	
Монолитный участок N1	А-II				130,5		132,68	26,62		289,8	107,08	210,99		51,0	38,4	517,8	537,6			1462,87	1752,67	1752,67
	А-III				176,7		85,6	38,5		300,8	229,3	29,49		51,0	817,1					1126,89	1427,69	1427,69
	А-IV				119,65		85,6	38,5		243,75	229,3	29,49		362,6	420,3					1041,69	1285,44	1285,44
Монолитный участок N2	А-II				70,5	7,37	59,4	19,8		157,07	52,28	88,1	91,2		32,0		252,0			515,58	672,65	672,65
	А-III				70,5	43,37	3,9	19,8		137,57	52,28	88,1	79,5		284,0					503,88	641,45	641,45
	А-IV				70,5	43,37	3,9	19,8		137,57	54,68	88,1	82,5	277,0						502,28	639,85	639,85
Монолитный участок N3	А-II	5,22		5,22	42,84		111,0			153,84	37,8						72,0			109,8	263,64	268,86
	А-III	5,22		5,22	42,84	22,4	76,28			141,52	37,8						72,0			109,8	251,32	256,54
	А-IV	5,22		5,22	42,84	22,4	76,28			141,52	37,8					60,0				97,8	239,32	244,54
Монолитный участок N4	А-II	24,55		24,55	2,7	84,94	18,6			106,24		87,0			238,3					325,3	431,54	456,09
	А-III	24,55		24,55	57,78	26,74				84,52		6,0	45,0	108,0	73,6					232,6	317,12	341,67
	А-IV	24,55		24,55	2,7	96,94				99,64		39,75		112,0						211,75	311,39	335,94
Ленточный фундамент ФЛ-1	А-II				106,44	29,14				135,58	192,4		542,59					820,05		1555,04	1690,62	1690,62
	А-III				138,52	29,14				167,66	192,4	398,3						820,05		1410,75	1578,41	1578,41
	А-IV				138,52	29,14				167,66	192,4	398,3						820,05		1410,75	1578,41	1578,41
Фундамент под колонну ф-1	А-II							97,09		97,09							1045,14			1045,17	1142,26	1142,26
	А-III							96,98									540,15	675,66		1215,81	1312,79	1312,79
	А-IV						75,43			75,43					724,08					724,08	799,51	799,51
Колонны	А-II				32,7	123,8				156,5				230,1				258,0		488,1	644,6	644,6
	А-III				32,4	79,6				112,0				121,2		247,8			9,4	378,4	490,4	490,4
	А-IV				29,4	66,4				95,8				216,6					9,4	226,0	321,8	321,8

			ТП. А II, III, IV-450-320.86 КЖ
Гл.инж.пр	Васильев		
Н.контр.	Сиднева		
Нач.отд.	Одиноков		Производственное здание вспомогательного назначения отдельно стоящее заглубленное
Гл.спец.	Кореневский		
Рук.груп.	Васильева		Спецификация элементов к схемам расположенным на листах КЖ-6,КЖ-7(окончание) Ведомость расхода стали.
Ст.инж.	Петрова		
Инженер	Сосова		
Инв.N			

Стадия	Лист	Листов
РП	12	

Гипропромтранстрой

Копировал: Лавр.

21296-02 20

Альбом II книга-1

Схема расположения элементов сборной железобетонной конструкции.

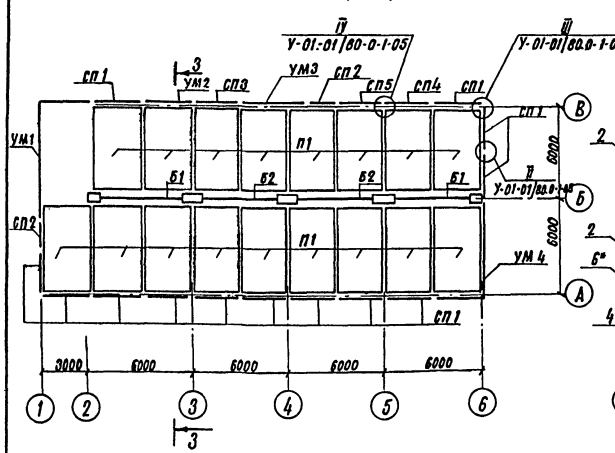

Схема расположения металлических изделий в покрытии

Верхняя арматура

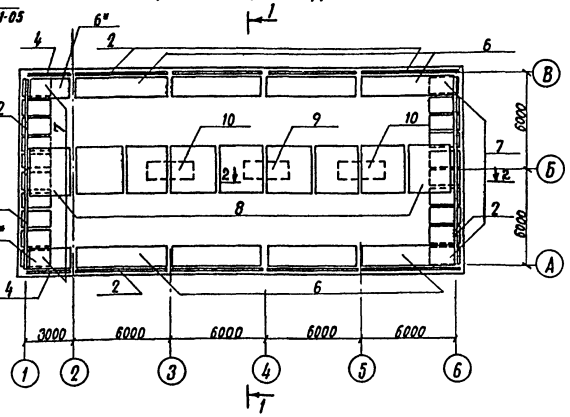

Нижняя арматура

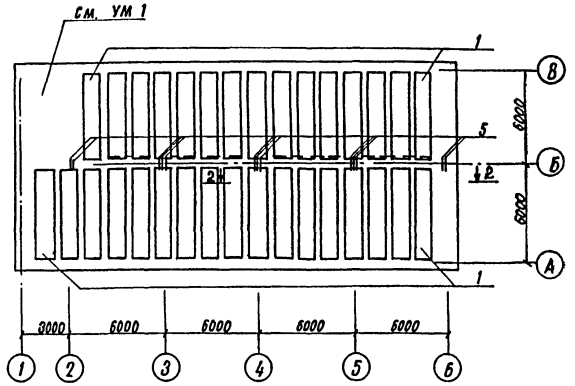

3-3

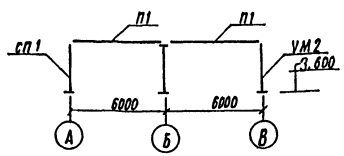

1-1

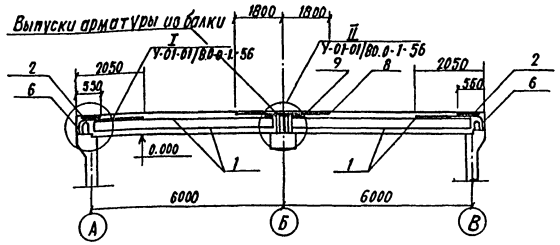

1. Спецификации элементов к схемам, расположенным на листе, смотри лист КЖ-14.
2. В сечении 1-1, 2-2. условно не показаны сборные плиты покрытий и арматурные выпуски из стеновых панелей и колонн.
   Узелы I, II, III, IV /У-01-01/80./0.-1-56 и II, III, IV /У-01-01/80.0-1-05. смотри серию У-01-01/80.
   Выпуск 0-1, листы 3,5
3. Монолитные участки УМ1÷УМ4 см. листы КЖ-15... КЖ-22.

Разрез 2-2

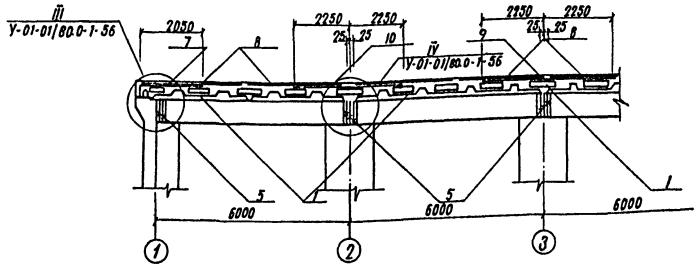

				Т. П. А-II, III, IV - 450-320.86 КЖ	
ГИП	Васильев				
Н. контр.	Сидаева				
Нач. отд.	Одинокой			Производственное здание вспомогательного назначения отдельно стоящее, пролетом	Стадия: РП; Лист: 13; Листов:
Гл. спец.	Кореневский				
Рук. груп.	Васильева			Схема расположения элементов железобетонной конструкции. Схема расположения металлических изделий в покрытии	Гипропромтранстрой
Ст. инж.	Петрова				
Инженер	Рыбина				

Инв. N подл. | Подпись и дата | Взамен инв.

Инв. N

21296-02 21

Альбом II, книга 1

Спецификация элементов к схемам расположенным на листе КЖ-13.

Формат	Зона	Поз.	Обозначение	Наименование	Кол.	Примечание
				Сборные железобетонные элементы		
				А-II		
		Б1	У-01-01/80 Вып. 1	Балка Б1	2	6.8 т
		Б2	"	" Б2	2	6.8 т
		П1	У-01-01/80 Вып. 1	Плита покрытия П2-5	17	5.8 т
		СП1	У-01-01/80 Вып. 1	Стеновая панель ПС 1-9	13	9.5 т
		СП2	"	" " ПСД 1-9	2	4.3 т
		СП3	Ал. III 39.00.00	ПС1-9и1	1	9.5 т
		СП4	Ал. III 40.00.00	ПС1-9и2	1	9.5 т
		СП5	Ал. III 41.00.00	ПС1-9И3	1	9.5 т
				А-III		
		Б1	У-01-01/80 Вып. 1	Балка Б3	2	6.8 т
		Б2	"	" Б4	2	6.8 т
		П1	У-01-01/80 Вып. 1	Плита покрытия П2-5	17	5.8 т
		СП1	У-01-01/80 Вып. 1	Стеновая панель ПС1-7	13	9.5 т
		СП2	"	" ПСД 1-7	2	4.3 т
		СП3	Ал. III 39.00.00-01	" ПС1-7и1	1	9.5 т
		СП4	Ал. III 40.00.00-01	" ПС1-7и2	1	9.5 т
		СП5	Ал. III 41.00.00-01	" ПС1-7и3	1	9.5 т
				А-IV		
		Б1	У-01-01/80 Вып. 1	Балка Б5	2	6.8 т
		Б2	"	Б5	2	6.8 т
		П1	У-01-01/80 Вып. 1	Плита покрытия П2-3	17	5.8 т
		СП1	У-01-01/80 Вып. 1	Стеновая панель ПС1-8	13	9.5 т
		СП2	"	" ПСД 1-8	2	4.3 т
		СП3	Ал. III 39.00.00-02	ПС1-8и1	1	9.5 т
		СП4	Ал. III 40.00.00-02	ПС1-8и2	1	9.5 т
		СП5	Ал. III 41.00.00-02	ПС1-8и3	1	9.5 т
				Монолитные участки		
			КЖ-15	УМ1	1	
			КЖ-17	УМ2	1	
			КЖ-19	УМ3	1	
			КЖ-20	УМ4	1	

Формат	Зона	Поз.	Обозначение	Наименование	Кол.	Примечание
				Монолитная плита покрытия ПМ1	1	
				Сборочные единицы и детали.		
				Постоянные данные		
		2	У-01-01/80 Вып. 5	Сетка С113	12	82.5 кг
		4	"	" С114	2	47.1 кг
		5	"	" С112	13	2.0 кг
				Переменные данные		
				А-II		
		1	У-01-01/80 Вып. 5	Пространственный каркас КП111	32	44.2 кг
		6		Сетка С96	8	393.1 кг
		6*		" С96/2	2	Сетку разрезать пополам
		7		Пространственный каркас КП105	20	41.6 кг
		8		Сетка С101	9	460.2 кг
		9		" С105	1	337.7 кг
		10		" С104	2	372.9 кг
				А-III		
		1	У-01-01/80 Вып. 5	Пространственный каркас КП112	32	41.0 кг
		6		Сетка С96	8	393.1 кг
		6*		" С96/2	2	Сетку разрезать пополам
		7		Пространственный каркас КП106	20	39.2 кг
		8		Сетка С101	9	460.2 кг
		9		" С105	1	337.7 кг
		10		" С104	2	372.9 кг
				А-IV		
		1	У-01-01/80 Вып. 5	Пространственный каркас КП113	32	39.4 кг
		6		Сетка С98	8	241.9 кг
		6*		" С98/2	2	Сетку разрезать пополам
		7		Пространственный каркас КП107	20	32.4 кг

Формат	Зона	Поз.	Обозначение	Наименование	Кол.	Примечание
		8	У-01-01/80 Вып. 5	Сетка С103	9	235.6 кг
		9		" С107	1	179.0 кг
		10		" С109	2	207.0 кг
				Материал		
				А-II		
				Бетон М 300	146.1	м³
				А-III		
				Бетон М 300	109.3	м³
				А-IV		
				Бетон М 300	94.6	м³
				Стыки стеновых панелей		
			У-01-01/80 Вып. 5	Пространственный каркас КП 99	2	10.1 кг
				" КП 100	12	25.7 кг
				" КП 101	2	38.6 кг
				Сетка С115	2	13.2 кг
				Материал		
				Бетон М 300	11.0	м³

Ведомость расхода стали на монолитную плиту покрытия и стыки стеновых панелей см. лист КЖ-3

Инв. N подл. | Подпись и дата | Взамен инв. N

Инв. N

ГИП	Васильев		Т.П. А-II, III, IV - 450-320.86 КЖ
Н. контр.	Силаева		
Нач. отд.	Одинокой		Производственное здание вспомогательного назначения отдельно стоящее, заглубленное
Гл. спец.	Кореневский		Стадия: РП; Лист: 14; Листов:
Рук. груп.	Васильева		Спецификация элементов к схемам расположенным на листе КЖ-13.
Ст. инж.	Петрова		Гипропромтрансстрой
Инженер	Рыбина		

План

3-3

Закладная деталь МЧ-1

Рама ставня СУ-I-1

Рама двери ДУ-I-8

Рама двери ДУ-I-8*

а-а

План расположения закладных деталей на отм. 0.000

1-1

2-2

4-4

Вырезать по месту

Больший диаметр каркаса

Армирование см КЖ-7

Стержни каркасов приварить к выпускам (см. КЖ-8) односторонним монтажным швом $h_ш$=6, $в_ш$=12, $l_ш$=200

Стержни каркасов приварить к выпускам (см. КЖ-8) односторонним монтажным швом $h_ш$=5, $в_ш$=8, $l_ш$=120

Защитный слой 25мм

Больший диаметр каркаса

Подбетонка из бетона марка 50-10

поз. 3

поз. 18, 19

поз. 20

1. Все работы по возведению монолитного участка осуществлять с соблюдением требований СНиП III-15-76 „Бетонные и железобетонные конструкций монолитные. „Общие правила производства и приемки работ".
2. Ведомость расхода стали см. лист КЖ-3.
3. Распределительная арматура приваривается к продольной арматуре каркасов контактной точечной сваркой с помощью сварочных клещей.
4. Сварку стержней каркасов покрытия со стержнями каркасов стен производить электродами типа Э50А

класс сооружения	а	б
A II	500	350
A III	400	300
A IV	360	250

ГИП	Васильев		
Н. контр	Силаева		
Нач. отд.	Обиноков		
Гл. спец	Хореневский		
Рук. груп	Васильева		
Ст. инж	Петрова		
Инж.	Муратова		

Т.П. А-II, III, IV-450-320.86 КЖ

Производственное здание вспомогательного назначения отдельно стоящее, загруженное.

Стадия	Лист	Листов
РП	15	

Схемы расположения элементов армирования монолитного участка УМ1

Гипропромтрансстрой

Инв. N подл. | Подпись и дата | Взамен инв. N

Альбом II книга 1

Формат	Зона	Поз.	Обозначение	Наименование	Кол.	Примечание
				Стены		
				постоянные данные		
				сборочные единицы		
				Рама двери ДУ-I-В		
				в стене 600	1	
				Рама двери ДУ-I-В		
				в стене 500	1	
				Рама ставня СУ-I-1		
				в стене 400	1	
			1.400-6/76.1 п. 84	Закладная деталь		
				м4-1	2	
				Детали		
		2		ф8АI ГОСТ 5781-82, ℓ=1100	20	0.4 кг
		25		ф8АI ГОСТ 5781-82, ℓ=400	52	0.16 кг
				Хомуты		
		3		ф8АI ГОСТ 5781-82		
				ℓ=1140	44	0.4 кг
		28		С $\frac{5Вр1-200}{5Вр1-150}$ 3030 ГОСТ 8474-81	1,25м	5.8 кг
				Переменные данные		
				А II		
				Сборочные единицы		
		4	Ал. III 07.00.00-02	Каркас пространственный кп 3	4	166,7 кг
		5	07.00.00-01	" кп 2	3	213.4 кг
		6	07.00.00-00	" кп 1	3	78.9 кг
		1	06.00.00-00	Каркас плоский, кр 44	15	23.9 кг
		7	03.00.00-01	Каркас плоский кр 19	15	20.5 кг
		8	03.00.00-00	" кр 23	3	6.75 кг
		9	03.00.00-09	" кр 26	17	14.15 кг
		10	04.00.00-00	" кр 29	16	15.8 кг
		11	04.00.00-06	" кр 32	13	5.8 кг
		12	03.00.00-16	" кр 35	11	7.52 кг
				Детали		
		13		ф28А III ГОСТ 5781-82, ℓ=3500	4	16.9 кг
		14		ф18А III ГОСТ 5781-82, ℓ=1600	12	3.2 кг
		15		ф28А III ГОСТ 5781-82, ℓ=3000	4	14.5 кг
		16		ф18А III ГОСТ 5781-82, ℓ=1200	12	2,4 кг
		17		ф16А III ГОСТ 5781-82, ℓ=3500	8	5.5 кг
		21		ф10АI ГОСТ 5781-82	231.5	0,62 кг
		22		ф12А III ГОСТ 5781-82, ℓ=1150	70	1.0 кг
				Хомуты		
		18		ф12АI ГОСТ 5781-82, ℓ=3160	48	2.8 кг
		19		ф12АI ГОСТ 5781-82, ℓ=2400	40	2.1 кг
		20		ф10АI ГОСТ 5781-72, ℓ=2320	16	1.4 кг
				Материал		
				Бетон марки 300	35,2	м³

Формат	Зона	Поз.	Обозначение	Наименование	Кол.	Примечание
				А III		
				Сборочные единицы		
		4	Ал. III 07.00.00-05	Каркас пространственный кп-6	4	95,0 кг
		5	07.00.00-04	кп 5	3	175.4 кг
		6	07.00.00-03	кп-4	3	71.7 кг
		7	03.00.00-04	Каркас плоский кр 20	15	16.7 кг
		8	03.00.00-03	" кр 24	3	6.45 кг
		9	03.00.00-10	" кр 27	17	12,25 кг
		10	04.00.00-01	" кр 30	16	12,25 кг
		11	04.00.00-07	" кр 33	13	4,35 кг
		12	03.00.00-17	" кр 36	11	5,92 кг
		1	06.00.00-01	" кр 45	15	23.1 кг
				Детали		
		14		ф18А III ГОСТ 5781-82, ℓ=1600	12	3.2 кг
		15		ф25А III ГОСТ 5781-82; ℓ=3000	4	11.6 кг
		16		ф18А III ГОСТ 5781-82; ℓ=1200	12	2.4 кг
		17		ф16А III ГОСТ 5781-82; ℓ=3400	8	5.4 кг
		21		ф8АI ГОСТ 5781-82	231,5м	0,62 кг
		22		ф10А III ГОСТ 5781-82; ℓ=920	70	0,6 кг
		13		ф25А III ГОСТ 5781-82; ℓ=3400	4	13.1 кг
				Хомуты		
		18		ф10АI ГОСТ 5781-72; ℓ=3160	44	1,9 кг
		19		ф10АI ГОСТ 5781-82, ℓ=2400	38	1,5 кг
		20		ф8АI ГОСТ 5781-72; ℓ=2320	16	0,9 кг
				Материал		
				Бетон марки 300	34,6	м³
				А IV		
				Сборочные единицы		
		4	Ал. III 07.00.00-08	Каркас пространственный кп 9	4	77,0 кг
		5	07.00.00-07	" кп 8	3	169,0 кг
		6	07.00.00-06	" кп 7	3	46,7 кг
		1	06.00.00-02	Каркас плоский кр-46	15	15,3 кг
		7	03.00.00-07	Каркас плоский кр 22	15	13,9 кг
		8	03.00.00-06	кр 25	3	3.95 кг
		9	03.00.00-11	кр 28	17	10,75 кг
		10	04.00.00-02	кр 31	16	12.0 кг
		11	04.00.00-08	кр 34	13	4,0 кг
		12	03.00.00-18	кр 37	11	4.82 кг
				Детали		
		13		ф25А III ГОСТ 5781-82, ℓ=3300	4	13.1 кг
		14		ф18А III ГОСТ 5781-82, ℓ=1600	12	3,2 кг
		15		ф25А III ГОСТ 5781-82; ℓ=3000	4	11.6 кг
		16		ф18А III ГОСТ 5781-82, ℓ=1200	12	2,4 кг

Формат	Зона	Поз.	Обозначение	Наименование	Кол.	Примечание
		17		ф16А III ГОСТ 5781-82, ℓ=3350	8	5.4 кг
		21		ф8АI ГОСТ 5781-82	231,5м	0,62
		22		ф10А III ГОСТ 5781-82; ℓ=920	70	0,6 кг
				Хомуты		
		18		ф10АI ГОСТ 5781-82; ℓ=3160	44	1.9 кг
		19		" ℓ=2400	38	1,5 кг
		20		ф8АI ГОСТ 5781-82, ℓ=2320	16	0,9 кг
				Материал		
				Бетон марки 300	34.0	м³
				Покрытие		
				А II		
				Сборочные единицы		
		23	Ал. III 05.00.00-03	Каркас плоский кр 38	32	9,6 кг
		24	05.00.00-00	" кр 41	30	25,0 кг
		26	У-01-01/80, вып. 5	Сетка с 96	1/2	196,5 кг
		27	"	" с 113	1/2	41,25 кг
		21		ф10АI ГОСТ 5781-82	227,1м	0,62 кг
		28		С $\frac{5Вр1-200}{5Вр1-150}$ 3030 ГОСТ 8478-81	6,0м	5,8 кг
				Бетон марки 300	15,9	м³
				А III		
				Сборочные единицы		
		23	Ал. III 05.00.00-04	Каркас плоский кр. 39	32	6,5 кг
		24	05.00.00-01	" кр 42	30	19,4 кг
		26	У-01-01/80, вып. 5	Сетка с 96	1/2	196,5 кг
		27	"	" с 113	1/2	41,25 кг
		21		ф8АI ГОСТ 5781-82	227,1м	0,4 кг
		28		С $\frac{5Вр1-200}{5Вр1-150}$ 3030 ГОСТ 8478-81	6,0м	5,8 кг
				Бетон марки 300	12,8	м³
				А IV		
				Сборочные единицы		
		23	Ал. III 05.00.00-05	Каркас плоский кр 40	32	6,3 кг
		24	" 05.00.00-02	" кр 43	30	8,9 кг
		26	У-01-01/80, вып. 5	Сетка с 98	1/2	120,9 кг
		27	"	" с 113	1/2	41,25 кг
		21		ф8АI ГОСТ 5781-82	227.1	п. м
		28		С $\frac{5Вр1-200}{5Вр1-150}$ 3030, ГОСТ 8478-81	6,0м	5,8 кг
				Бетон марки 300	10,0	м³

Инв. № подл. | Подпись и дата | Взам. инв. №

Т.П. А-II, III, IV-450-320.86 КЖ

ГИП	Васильев	
Н.контр.	Сипаева	
Нач.отд.	Одиноков	
Гл.спец.	Кореневский	
Рук.гр.	Васильева	
Ст.инж.	Петрова	
Инженер	Муратова	

Производственное здание вспомогательного назначения, отдельно стоящее, заглубленное.

Спецификация к схемам армирования монолитного участка УМ 1.

Стадия	Лист	Листов
рп	16	

Гипропромтрансстрой

Коп. 21296-02 24 формат

Альбом I Книга 1

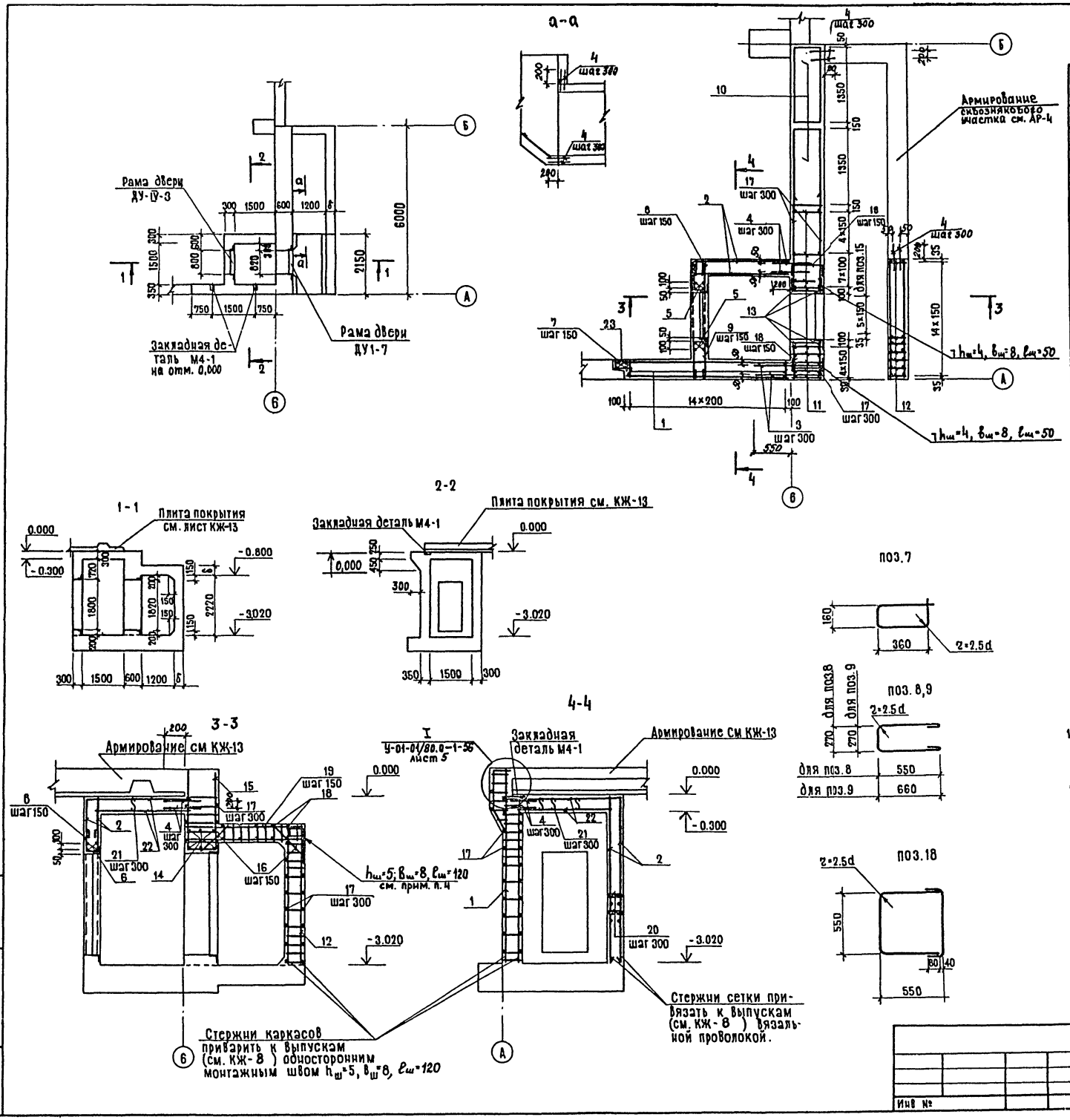

Спецификация к схемам армирования монолитного участка УМ-2 /начало/

Формат	Зона	Поз.	Обозначение	Наименование	Кол.	Примечание
				Постоянные данные		
				Стены		
				Сборочные единицы		
				Рама двери ДУ-IV-3		
				В стене 300	1	
				Рама двери ДУ-I-7		
				В стене 600	1	
			1.400-6/76.1 л.84	Закладная деталь М4-1	2	
				Сварная сетка		
		2		5Вр I-200 / 8А III-150 3630 ГОСТ 8478-81	6.04 м	11.3 кг
		3		Ø 8А I ГОСТ 5781-82 ℓ=1100	20	0.4 кг
		4		Ø 6А I ГОСТ 5781-82 ℓ=400	60	0.1 кг
		5		Ø 12А III ГОСТ 5781-82 ℓ=2990	8	2.6 кг
		6		Ø 10А III ГОСТ 5781-82 ℓ=1600	4	1.0 кг
				Хомуты		
		7		Ø 8А I ГОСТ 5781-82 ℓ=1140	22	0,4 кг
		8		Ø 6А I ГОСТ 5781-82 ℓ=1450	42	0,3 кг
		9		" " ℓ=1670	20	0.4 кг
				Шпильки		
		20		Ø 6А I ГОСТ 5781-82 ℓ=320	797	0.07 кг
				Покрытие		
		22		5Вр I-200 / 8А III-150 3630 / 2 ГОСТ 8478-81	3.6 м	5.65 кг
				Шпильки		
		20		Ø 6А I ГОСТ 5781-82 ℓ=320	238	0,07 кг

1. Все работы по возведению монолитного участка осуществлять с соблюдением требований СНиП-III-15-76 „Бетонные и железобетонные конструкции монолитные. Общие правила производства и приемки работ."
2. Ведомость расхода стали см. лист КЖ-3
3. Распределительная арматура приваривается к продольной арматуре каркасов контактной точечной сваркой с помощью сварочных клещей.
4. Сварку стержней каркасов покрытия со стержнями каркасов стен производить электродами 350А.

			Т.П.А-II, III, IV-450-320.86			КЖ
Гл.инж.пр.	Васильев					
Н.контр.	Силаева		Производственное здание вспомогательного назначения отдельно-стоящее заглубленное	Стадия	Лист	Листов
Нач.отд.	Одиноков			РП	17	
Гл.спец.	Кореневский					
Рук.груп.	Васильева		Монолитный участок N2 Опалубочные чертежи и схемы армирования	ГИПРОПРОМТРАНССТРОЙ		
Ст.инж.	Петрова					
Ст.инж.	Муратова					

Инв. № подл. | Дата и подпись | Взамен инв. №

21296-02 25

Альбом II Книга 1

Спецификация к схемам армирования монолитного участка УМ 2 /окончание/

Формат	Зона	Поз.	Обозначение	Наименование	Кол.	Примечание
				Переменные данные		
				Стены		
				А II		
				Сборочные единицы		
		10	Ял. III 07.00.00-01	Каркас пространственный КП2	2	213.4 кг
		11	03.00.00-01	Каркас плоский КР19	17	20.5 кг
		12	03.00.00-00	» » КР23	15	6.75 кг
		1	06.00.00-00	» » КР44	15	23.9 кг
		15	08.00.00-00	» » КР47	6	12,1 кг
				Детали		
		13		Ø28А III ГОСТ 5781-82 ℓ=3500	4	16.9 кг
		14		Ø18А III ГОСТ 5781-82 ℓ=1600	6	3.2 кг
		16		Ø12А III ГОСТ 5781-82 ℓ=1150	74	1.0 кг
		17		Ø10АI ГОСТ 5781-82	108.8м	0.62 кг
		23		Ø16А III ГОСТ 5781-82 ℓ=3500	4	5.5 кг
				Хомуты		
		18		Ø12АI ГОСТ 5781-82 ℓ=2400	38	2.1 кг
				Материал		
				Бетон марки 300	19.0	м³
				А III		
				Сборочные единицы		
		10	Ал. III 07.00.00-04	Каркас пространственный КП5	2	175.4 кг
		11	03.00.00-04	Каркас плоский КР20	17	16.7 кг
		12	03.00.00-03	» » КР24	15	6.45 кг
		1	06.00.00-01	» » КР45	15	23.1 кг
		15	08.00.00-01	» » КР48	6	6.8 кг
				Детали		
		13		Ø25А III ГОСТ 5781-82 ℓ=3400	4	13.1 кг
		14		Ø18А III ГОСТ 5781-82 ℓ=1600	6	3.2 кг
		16		Ø10А III ГОСТ 5781-82 ℓ=920	74	0.6 кг
		17		Ø8АI ГОСТ 5781-82	108.8м	0.4 кг
		23		Ø16А III ГОСТ 5781-82 ℓ=3400	4	5.4 кг
				Хомуты		
		18		Ø10АI ГОСТ 5781-82 ℓ=2400	38	1.5 кг
				Материал		
				Бетон марки 300	18.7	м³

Формат	Зона	Поз.	Обозначение	Наименование	Кол.	Примечание
				А IV		
				Сборочные единицы		
		10	Ал. III 07.00.00-07	Каркас пространственный КП8	2	169,0 кг
		11	Ял.III 03.00.00-07	Каркас плоский КР22	17	13.9 кг
		12	» 03.00.00-06	» » КР25	15	3.95 кг
		1	» 06.00.00-02	» » КР46	15	15.3 кг
		15	» 08.00.00-02	» » КР49	6	5.6 кг
				Детали		
		13		Ø25А III ГОСТ 5781-82 ℓ=3300	4	13.1 кг
		14		Ø18А III ГОСТ 5781-82 ℓ=1600	6	3.2 кг
		16		Ø10А III ГОСТ 5781-82 ℓ=920	74	0.6 кг
		17		Ø8АI ГОСТ 5781-82	108.8м	0.4 кг
		23		Ø16А III ГОСТ 5781-82 ℓ=3350	4	5.4 кг
				Хомуты		
		18		Ø10АI ГОСТ 5781-82 ℓ=2400	38	1.5 кг
				Материал		
				Бетон марки 300	18.5	м³
				Покрытие		
				А II		
				Сборочные единицы		
		19	Ял. III 05.00.00-07	Каркас плоскости КР50	15	6.1 кг
				Детали		
		18		Ø10АI ГОСТ 5781-82	21.0м	0.62 кг
				Материал		
				Бетон марки 300	2.5	м³

Формат	Зона	Поз.	Обозначение	Наименование	Кол.	Примечание
				А III		
				Сборочные единицы		
		19	Ял. III 05.00.00-08	Каркас плоский КР51	15	5.4 кг
				Детали		
		18		Ø8АI ГОСТ 5781-82	21.0м	0.4 кг
				Материал		
				Бетон марки 300	2.3	м³
				А IV		
				Сборочные единицы		
		19	Ял. III 05.00.00-09	Каркас плоский КР52	15	5.3 кг
				Детали		
		18		Ø8АI ГОСТ 5781-82	21.0м	0.4 кг
				Материал		
				Бетон марки 300	2,1	м³

Инв.№ подл. | Подпись и дата | Взам.инв.№

Инв.№

Гл.инж.пр	Васильев	
Н.контр.	Сизаева	
Нач.отд.	Одиноков	
Гл.спец.	Корешевский	
Рук.груп	Васильева	
Ст.инж.	Петрова	
Ст.инж.	Муратова	

Т.П. А-II, III, IV-450-320.86 КЖ

Производственное здание вспомогательного назначения отдельно стоящее заглубленное

Спецификация к схеме армирования монолитного участка УМ2

Стадия	Лист	Листов
РП	18	

ГИПРОПРОМТРАНССТРОЙ

Альбом II Книга 1

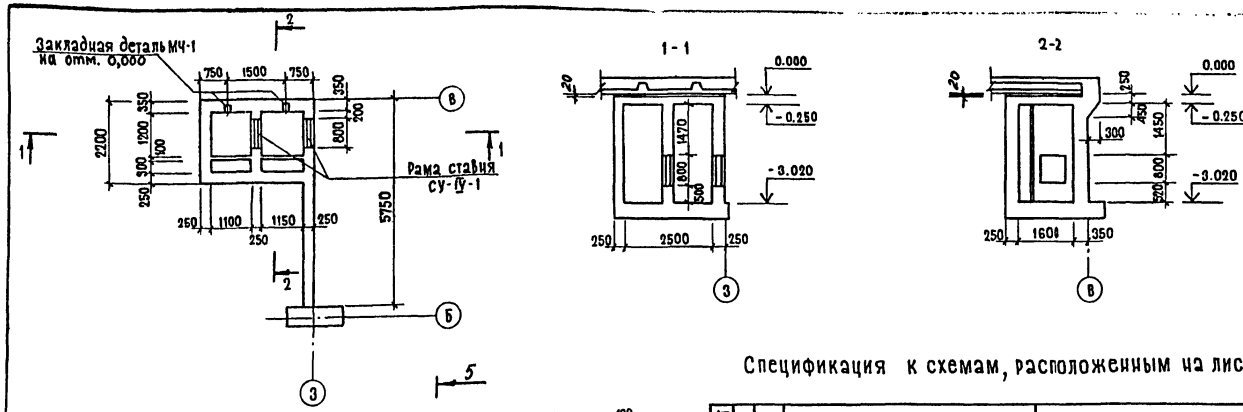

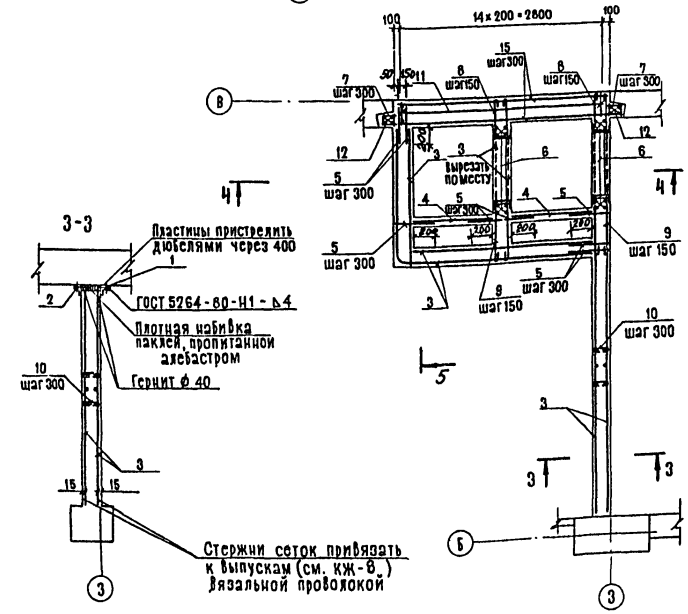

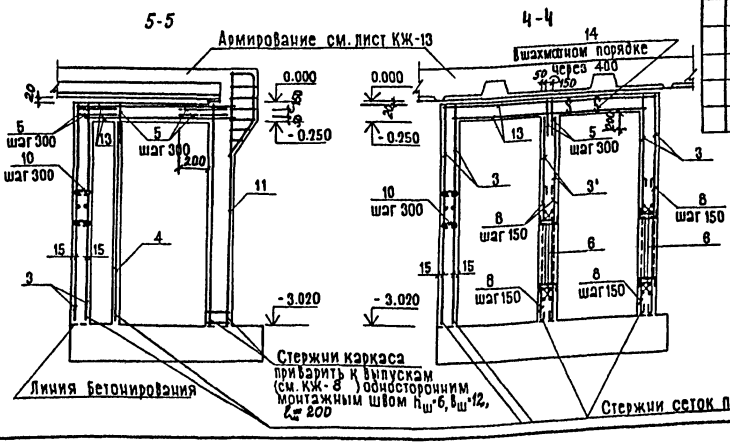

Спецификация к схемам, расположенным на листе (начало)

Формат	Зона	Поз.	Обозначение	Наименование	Кол.	Примечание
				Стены		
				Постоянные данные		
				Рама ставня СУ-IV-1	2	
			1.400-6/76.1 л.84	Закладная деталь М4-1	2	
		1		−75 х 4	7.04	п.м.
		2		L 50 х 50 х 5	7.04	п.м.
				Сборочные единицы		
				Сварные сетки		
		3		4Вр I-(х200)+100 / 1А III-150 2960 ГОСТ 8478-81	20.5м	8.6 кг
		4		4Вр I-(х200)+100 / 2Вр I-(х200)+100 1140 ГОСТ 8478-81	5.5м	1,27кг
		3*		4Вр I-(х200)+100 / 1А III-150 2960 ГОСТ 8478-81	3.2м	8.6 кг
				Детали		
		5		⌀6А I ГОСТ 5781-82 ℓ=400	204	0.1 кг
		6		⌀10А III ГОСТ 5781-82 ℓ=1600	32	1.0 кг
				Хомуты		
		7		⌀8А I ГОСТ 5781-82 ℓ=1140	22	0.45 кг
		8		⌀6А I ГОСТ 5781-82 ℓ=1250	120	0.3 кг
		9		⌀6А I ГОСТ 5781-82 ℓ=1800	40	0.4 кг
				Шпильки		
		10		⌀6А I ГОСТ 5781-82 ℓ=320	960	0.07 кг
				Материал		
				Бетон марки 300	11.5	м³

* Сетку обрезать по ширине на 250 мм

Спецификация к схемам, расположенным на листе (окончание)

Формат	Зона	Позиция	Обозначение	Наименование	Кол.	Примечание
				Переменные данные		
				А II		
				Сборочные единицы		
		11	АА. III 06.00.00-00	Плоский каркас КР44	15	23.9 кг
				Детали		
		12		⌀16 А III ГОСТ 5781-82 ℓ=3500	8	5.5 кг
		15		⌀10 А I ГОСТ 5781-82	58м	0.62 кг
				А III		
				Сборочные единицы		
		11	АА. III 06.00.00-01	Плоский каркас КР45	15	23.1 кг
				Детали		
		12		⌀16 А III ГОСТ 5781-82 ℓ=3390	8	5.4 кг
		15		⌀8 А I ГОСТ 5781-82	58м	0.4 кг
				А-IV		
				Сборочные единицы		
		11	АА. III 06.00.00-02	Плоский каркас КР46	15	15.3 кг
				Детали		
		12		⌀16 А III ГОСТ 5781-82 ℓ=3350	8	5.4 кг
		15		⌀8 А I ГОСТ 5781-84	58м	0.4 кг
				Покрытие		
				Постоянные данные		
				сборочные единицы		
				Сварные сетки		
		13		4Вр I-200 / 4Вр I-200 1660 ГОСТ 8478-81	5.9м	1.1 кг
				Детали		
		5		⌀6 А I ГОСТ 5781-82 ℓ=400	40	0.1 кг
				Шпильки		
		14		⌀4 А I ГОСТ 5781-82 ℓ=500	82	0.05 кг
				Материал		
				Бетон марки 300	1.7	м³

1. Все работы по возведению монолитного участка осуществлять с соблюдением требований СНиП III-15-76, „Бетонные и железобетонные конструкции монолитные. Общие правила производства и приемки работ"
2. Ведомость расхода стали см. лист КЖ-3
3. Распределительная арматура приваривается к продольной арматуре каркасов контактной точечной сваркой с помощью сварочных клещей.

Т.П. А-II, III, IV-450-320.86 КЖ

Гл. инж. пр.	Васильев	
Н. контр.	Силаева	
Нач. отд.	Одиноков	
Гл. спец.	Кореневский	
Рук. груп.	Васильева	
Ст. инж.	Петрова	
Ст. инж.	Муратова	

Производственное здание вспомогательного назначения отдельно стоящее заглубленное

Стадия	Лист	Листов
РП	19	

Схемы расположения элементов армирования монолитного участка УМЗ

ГИПРОПРОМТРАНССТРОЙ

Инв. №

Инв. № подл. | Подпись и дата | Взам. инв. №

Альбом II Книга 1

План

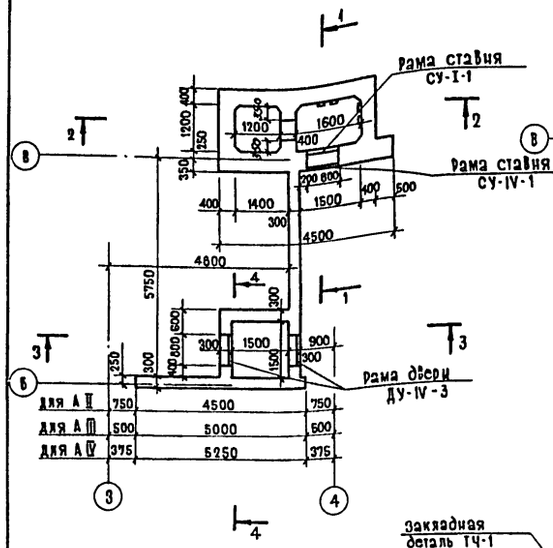

5-5

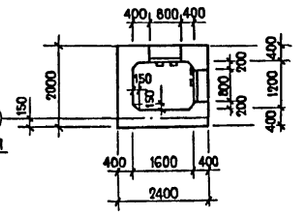

План на отм. 0.000
(расположение закладных деталей М4-1)

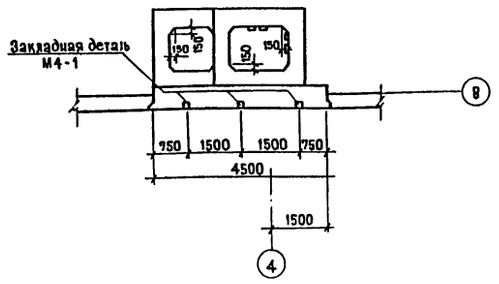

1-1

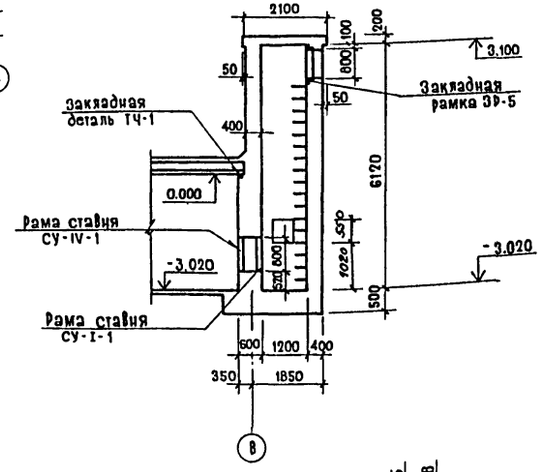

2-2

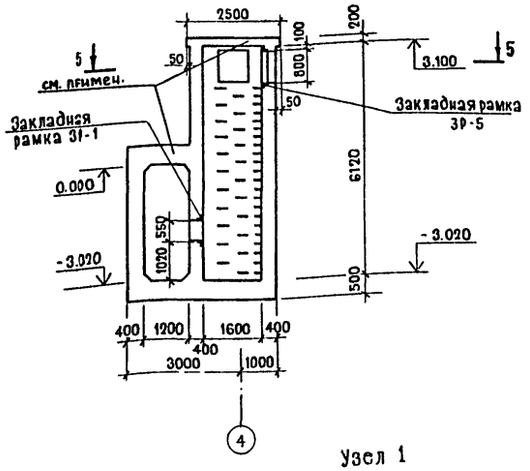

3-3

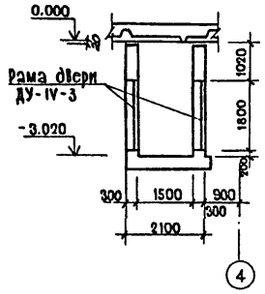

4-4

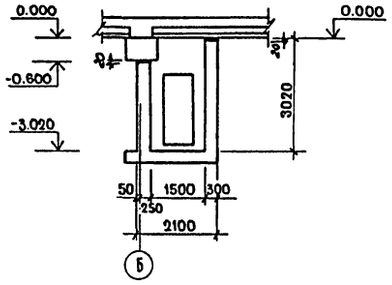

Поз. 14, 15, 17, 28

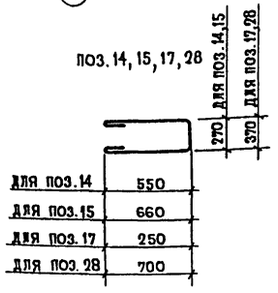

Поз. 27

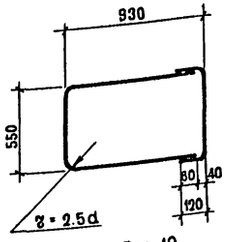

Поз. 19

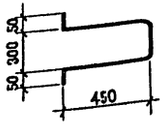

Поз. 16

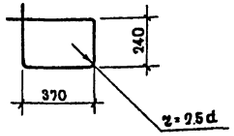

Узел 1

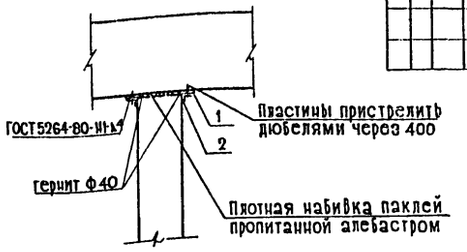

Опалубку стен удалить до устройства покрытия.

Спецификация элементов к схемам расположенным на листе КЖ-21 (начало)

Формат	Зона	Поз.	Обозначение	Наименование	Кол.	Примечание
				Постоянные данные		
				стены		
				Рама ставня СУ-I-1	1	
				Рама ставня СУ-IV-1	1	
				Рама двери ДУ-IV-3	2	
				Закладная рамка ЗР1	1	
			1.400-6/76.1 л.84	Закладная деталь М4-1	3	
			Ал.III 46.00.00-06	Закладная деталь ЗР5	2	
				Сборочные единицы		
		4	Ал.III 05.00.00-06	Плоский каркас КР53	48	5.3 кг
		5	Ал.III 09.00.00	» » КР54	28	4.1 кг
				Детали		
		8		ф22 А III ГОСТ 5781-82 ℓ=1100	196	3.3 кг
		9		ф22 А III ГОСТ 5781-82, ℓ=6300	55	18.8 кг
		26		ф 8 А I ГОСТ 5781-82.	1420	0.4 кг
		11		ф 6 А I ГОСТ 5781-82, ℓ=400	40	0.1 кг
		12		ф 12 А III ГОСТ 5781-82, ℓ=2200	16	1.95 кг
		13		ф 10 А III ГОСТ 5781-82, ℓ=1600	8	1.0 кг
				Хомуты		
		14		ф 6 А I ГОСТ 5781-82 ℓ=1450	52	0.32 кг
		15		ф 6 А I ГОСТ 5781-82 ℓ=1670	28	0.37 кг
		16		ф 8 А I ГОСТ 5781-82 ℓ=1240	54	0.49 кг
		17		ф 6 А I ГОСТ 5781-82 ℓ=970	26	0.21 кг

Гл.инж.пр	Васильев	
Н.контр.	Силаева	
Нач.отд	Одиноков	
Гл.спец.	Кореневский	
Рук.груп.	Васильева	
Ст.инж.	Петрова	
Ст.инж.	Муратова	

Т.П. А-II, III, IV - 450-320.86 КЖ

Производственное здание вспомогательного назначения отдельно стоящее заглубленное	Стадия	Лист	Листов
	РП	20	
Монолитный участок УМЧ. Опалубочные чертежи. Спецификация элементов к схемам расположенным на листе КЖ 21 (начало)	ГИПРОПРОМТРАНССТРОЙ		

21296-02 28

Инв. № подл. | Подпись и дата | Взам. инв. №

Инв. №

Альбом II Книга 1

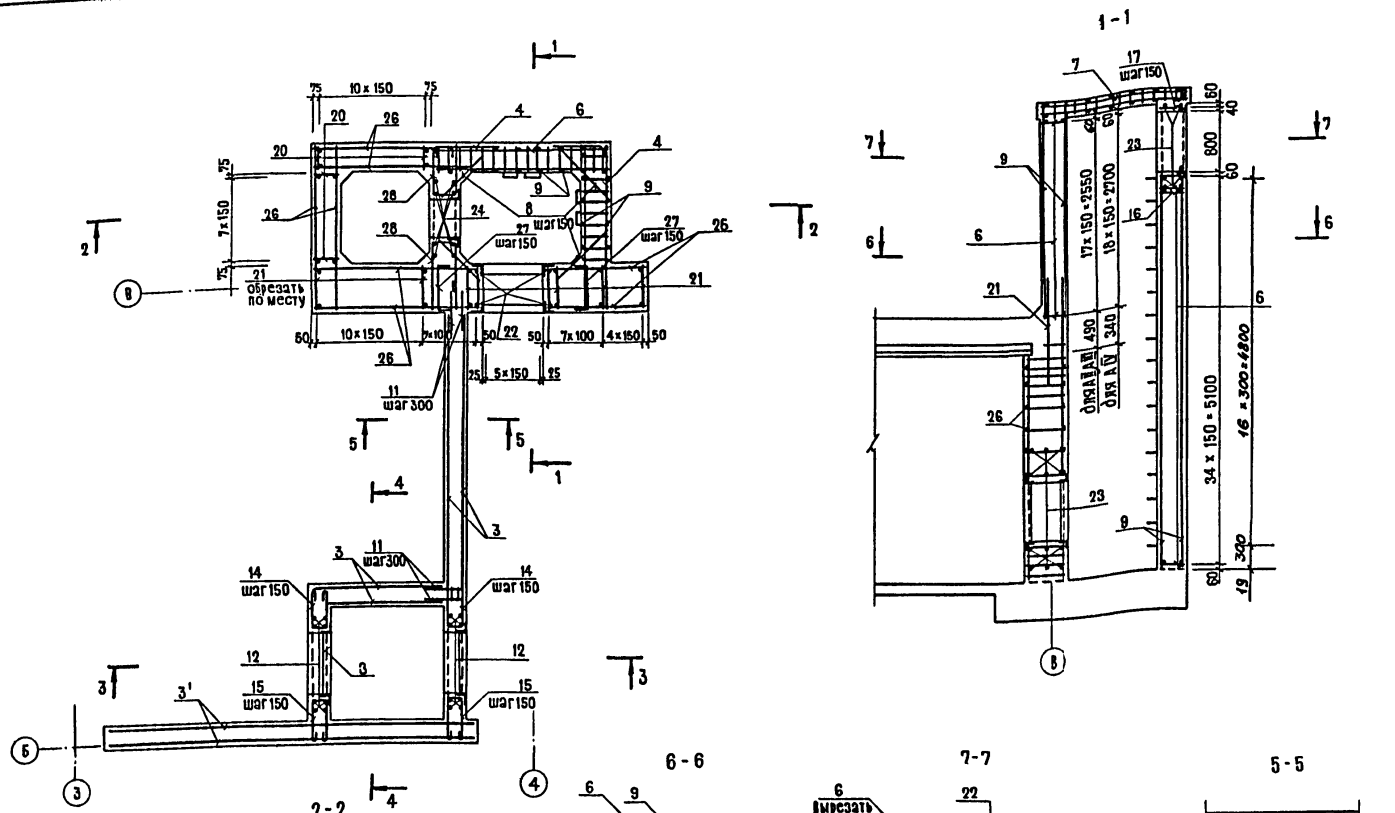

Спецификация к схемам расположенным на листе /продолжение/

Формат	Зона	Поз.	Обозначение	Наименование	Кол.	Приме-чание.
				Скоба		
		19		⌀16 A I ГОСТ 5781-82 ℓ=1300	34	2,0 кг
				Покрытие		
				Сборочные единицы		
				Детали		
		10		⌀ 6 A I ГОСТ 5781-82	350м	0.62 кг
				Переменные данные		
				A II		
				Стены		
		1		– 75×4 Гост 103-76	20.5м	2.4 кг
		2		∠ 50×50×5 Гост 8509-72	20.5м	3.8 кг
				Сборочные единицы		
		6	Ял. III 03.00.00-15	плоский каркас КР 64	57	4.1 кг
		20	» 03.00.00-12	» КР 58	19	10.8 кг
		21	» 04.00.00-03	» КР 64	30	25.4 кг

1. Все работы по возведению монолитного участка осуществлять с соблюдением требований СНиП III-15-76, Бетонные и железобетонные конструкции монолитные. Общие правила производства и приемки работ".
2. Ведомость расхода стали см. КЖ-3.
3. Распределительная арматура приваривается к продольной арматуре каркасов контактной точечной сваркой с помощью сварочных клещей.
4. Сварку стержней каркасов покрытия со стержнями каркасов стен производить электродами типа Э50А

Гл.инж.пр	Васильев		Т.П. А-II, III, IV-450-320.86 КЖ
Н.контр.	Силаева		
Нач.отд.	Одинцов		Производственное здание вспомогательного назначения отдельно стоящее заглубленное
Гл.спец.	Кореневский		Стадия: РП; Лист: 21; Листов:
Рук.груп.	Васильева		Схемы расположения элементов армирования монолитного участка УМ4
Ст.инж.	Петрова		ГИПРОПРОМТРАНССТРОЙ
Ст.инж.	Муратова		

Инв. № подл. | Подпись и дата | Взам. инв. №

Инв. №

Альбом II книга 1

Спецификация элементов к схемам расположенным на листе КЖ-21 (окончание)

Формат	Зона	Поз.	Обозначение	Наименование	Кол.	Примечание
				Сварные сетки		
		3;3'		4Вр1-(×200)+100 / 8АIII-150 2960 ГОСТ 8478-81	26,7м	8,6 кг
				Детали		
		22		ф28АIII ГОСТ 5781-82 ℓ=1360	20	6,6 кг
		23		" ℓ=1950	24	9,4 кг
		24		" ℓ=1200	8	5,8 кг
		25		" ℓ=2150	8	10,4 кг
				Хомуты		
		27		ф12АI ГОСТ 5781-82 ℓ=2400	18	2,1 кг
		28		" ℓ=1850	16	1,6 кг
				Шпильки		
		18		ф6АI ГОСТ 5781-82, ℓ=320	1096	0,07 кг
				Материал		
				Бетон марки 300	34,0	
				Покрытие		
		29	Ал.III 05.00.00-10	Плоский каркас кр 65	11	6,8 кг
		7	Ал.III 08.00.00-03	кр 55	17	9,0 кг
				Материал		
				Бетон марки 300	2,33	м³
				АIII		
				Стены		
		1		-75×4	21,5м	2,4 кг
		2		L 50×50×5	21,5м	3,8 кг
				Сборочные единицы		
		6	Ал.III 03.00.00-15	Плоский каркас кр 64	57	4,1 кг
		20	Ал.III 03.00.00-13	" кр 59	19	8,4 кг
		21	Ал.III 04.00.00-04	" кр 62	30	19,6 кг

Формат	Зона	Поз.	Обозначение	Наименование	Кол.	Примечание
				Сварные сетки		
		3;3'		4Вр1-(×200)+100 / 8АIII-150 2960 ГОСТ 8478-81	27,7м	8,6 кг
				Детали		
		22		ф25АIII ГОСТ 5781-82 ℓ=1300	20	5,0 кг
		23		" ℓ=1950	24	7,5 кг
		24		" ℓ=1200	8	4,6 кг
		25		" ℓ=2150	8	8,3 кг
				Хомуты		
		27		ф10АI ГОСТ 5781-82 ℓ=2400	18	1,5 кг
		28		" ℓ=1850	16	1,1 кг
				Шпильки		
		18		ф6АI ГОСТ 5781-82; ℓ=320	1136	0,07 кг
				Материал		
				Бетон марки 300	34,4	м³
				Покрытие		
		29	Ал.III 05.00.00-11	Плоский каркас кр 66	11	4,8 кг
		7	Ал.III 08.00.00-04	кр 56	17	7,2 кг
				Материал		
				Бетон марки 300	2,07	
				АIV		
				Стены		
		1		-75×4	22,0м	2,4 кг
		2		L 50×50×5	22,0м	3,8 кг
				Сборочные единицы		
		6	Ал.III 03.00.00-15	Плоский каркас кр 64	58	4,1 кг
		20	Ал.III 03.00.00-14	" кр 60	19	8,4 кг
		21	Ал.III 04.00.00-05	" кр 63	28	16,1 кг

Формат	Зона	Поз.	Обозначение	Наименование	Кол.	Примечание
				Сварные сетки		
		3;3'		4Вр1-(×200)+100 / 8АIII-150 2960 ГОСТ 8478-81	28,2м	8,6 кг
				Детали		
		22		ф25АIII ГОСТ 5781-82; ℓ=1300	20	5,0 кг
		23		" ℓ=1950	24	7,5 кг
		24		" ℓ=1200	8	4,6 кг
		25		" ℓ=2150	8	8,3 кг
				Хомуты		
		27		ф10АI ГОСТ 5781-82 ℓ=2400	18	1,5 кг
		28		" ℓ=1850	16	1,1 кг
				Шпильки		
		18		ф6АI ГОСТ 5781-82, ℓ=320	1156	0,07 кг
				Материал		
				Бетон марки 300	34,6	м³
				Покрытие		
		29	Ал.III 05.00.00-12	Плоский каркас кр 67	11	3,4 кг
		7	Ал.III 08.00.00-05	кр 57	17	5,6 кг
				Материал		
				Бетон марки 300	1,97	м³

Инв. № подл. | Подпись и дата | Взам. инв. №

Гл. инж. пр.	Васильев	
Н. контр.	Силаева	
Нач. отд.	Одиноков	
Гл. спец.	Кореневский	
Рук. груп.	Васильева	
Ст. инж.	Петрова	
Ст. инж.	Муратова	

Инв. №

Т.П. А-II, III, IV-450-320.86 КЖ

Производственное здание вспомогательного назначения отдельно-стоящее заглубленное

Монолитный участок УМЧ. Спецификация элементов к схемам расположенным на листе КЖ-21.

Стадия	Лист	Листов
Р.П.	22	

Гипропромтрансстрой

Копировал: Трихаева 21296-02 30 формат

Альбом II Книга

Схема расположения элементов входа №1

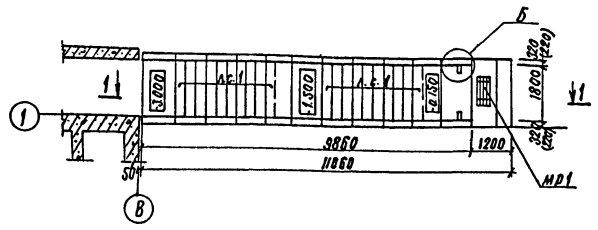

1-1

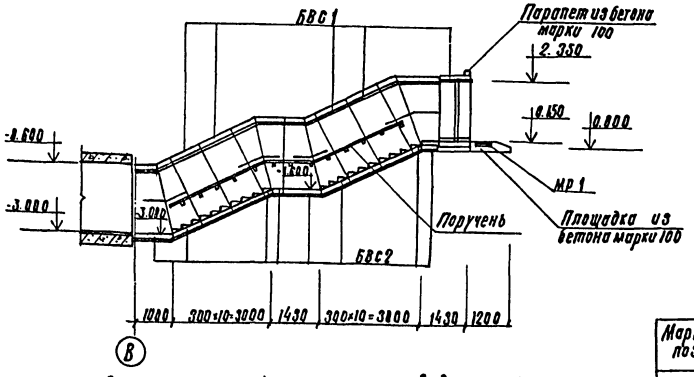

Схема расположения элементов входа №2

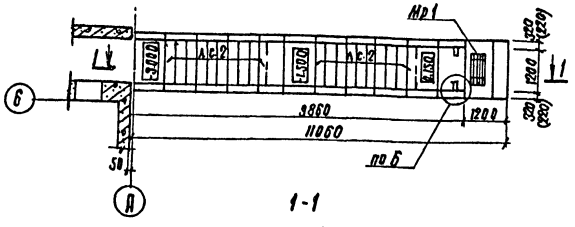

1-1

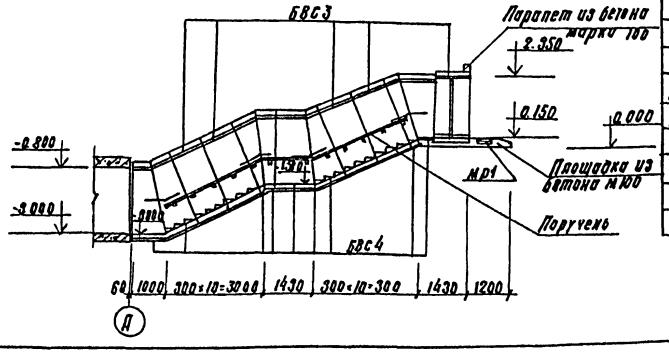

Деталь крепления поручня по А

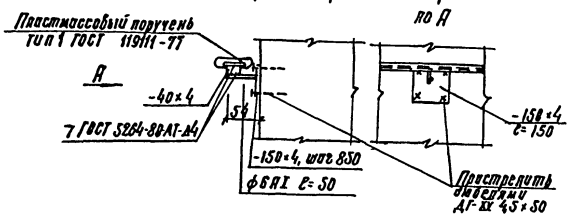

Узел Б

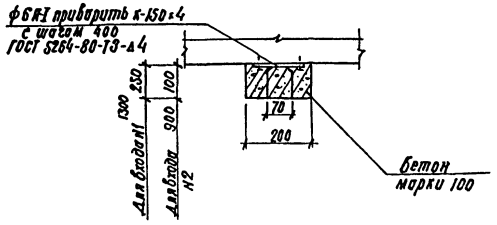

Спецификация элементов к схемам расположенным на листе (начало)

Марка, поз.	Обозначение	Наименование	Кол.	Масса ед., кг	Примечание
		Вход №1			
		Постоянные данные			
		Металлические элементы			
мр 1	03.005-6.0	Металлическая решетка	1	18,0	
		-150×4, ГОСТ 103-76, ℓ=150	24	0,71	
		-40×4, ГОСТ 103-76, ℓ=40	24	0,05	
		ф6АI, ГОСТ 5781-82 ℓ=50	24	0,01	
лс 1	03.005-6.0	Ступени	20		
		Сетка арматурная С7	1		
		Бетон марки 200	2,08м³		
		Переменные данные			
		А-II			
БВС 1	03.005-6.2 лист 1	БВС-II-1,8×2,2	5	7500	
БВС 2	03.005-6.2 лист 1	БВС-II-1,8×2,2ПВ	8	4900	
		Материал			
		Бетон марки 100	3,7м³		

Спецификация элементов к схемам расположенным на листе (окончание)

Марка, поз.	Обозначение	Наименование	Кол.	Масса ед., кг	Примечание
		А-III			
БВС 1	03.005-6.2 лист 1	БВС-III-1,8×2,2	5	4800	
БВС 2	03.005-6.2 лист 1	БВС-III-1,8×2,2ПВ	8	3300	
		Материал			
		Бетон марки 100	3,5м³		
		А-IV			
БВС 1	03.005-6.2 лист 1	БВС-IV-1,8×2,2	5	4800	
БВС 2	03.005-6.2 лист 1	БВС-IV-1,8×2,2ПВ	8	3300	
		Материал			
		Бетон марки 100	3,5м³		
		Вход №2			
		Постоянные данные			
		Металлические элементы			
мр 1	03.005-6.0	Металлическая решетка	1	18,0	
		-150×4, ГОСТ 103-76, ℓ=150	24	0,71	
		-40×4, ГОСТ 103-76, ℓ=40	24	0,05	
		ф6АI, ГОСТ 5781-82, ℓ=50	24	0,01	
лс 2	03.005-6.0	Ступени	20		
лс 2		Сетка арматурная С6	1		
		Бетон марки 200	2,05м³		
		Переменные данные			
		А-II			
БВС 3	03.005-6.2	БВС-II-1,2×2,2	5	6400	
БВС 4	03.005-6.2	БВС-II-1,2×2,2ПВ	8	4200	
		Материал			
		Бетон марки 100	3,0м³		
		А-III			
БВС 3	03.005-6.2	БВС-III-1,2×2,2	5	4200	
БВС 4	03.005-6.2	БВС-III-1,2×2,2ПВ	8	2600	
		Материал			
		Бетон марки 100	2,8м³		
		А-IV			
БВС 3	03.005-6.2	БВС-IV-1,2×2,2	5	4200	
БВС 4	03.005-6.2	БВС-IV-1,2×2,2ПВ	8	2600	
		Материал			
		Бетон марки 100	2,8м³		

Т.П. А-II, III, IV-450-320.86 КЖ

Гл.инж.пр.	Васильев	
Н.контр.	Силаева	
Нач.отд.	Одинаков	
Гл.спец.	Кореневский	
Рук.гр.	Васильева	
Ст.инж.	Петрова	
Инженер	Рыбина	

Производственное здание вспомогательного назначения отдельно стоящее заглубленное.

Схемы расположения элементов входа №1 и входа №2

Стадия	Лист	Листов
РП	23	

Гипропромтрансстрой

Инв. №

Копир. Т/1

21296-02 31 формат

Взамен инв. №

Подпись и дата

Инв. № подл.

План

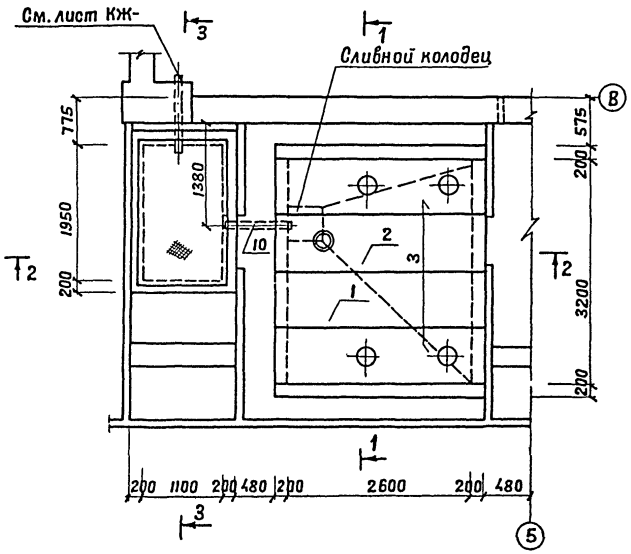

3 - 3

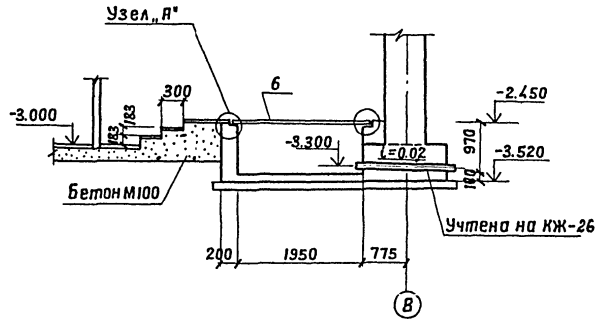

1 - 1

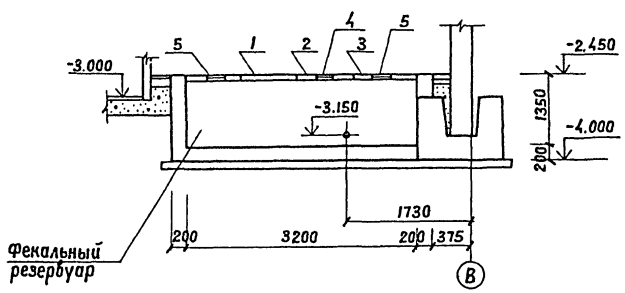

Узел „А"

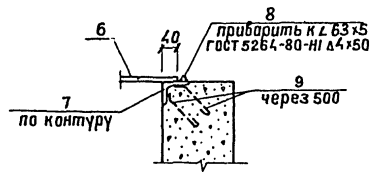

Поз.9

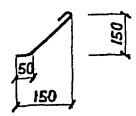

2 - 2

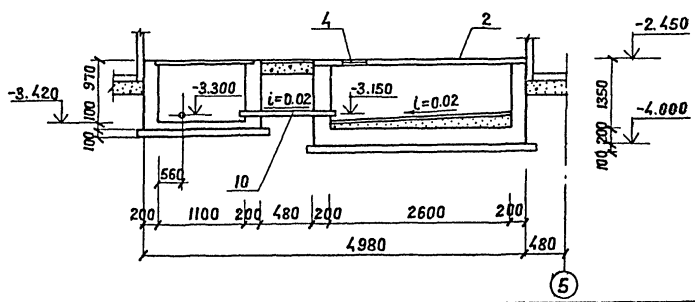

Спецификация к схеме, расположенной на листе

Марка поз.	Обозначение	Наименование	К-во	Примечание
		Сборочные элементы		
		Железобетонные элементы		
1	3.006-1-2/82 вып. 1-2	Плита ПБ-15б	1	700.0 кг
2	Альбом III 42.00.00	ПБ-15б-И1	1	700.0 кг
3	Альбом III 43.00.00	ПБ-15б-И2	2	700.0 кг
		Стальные элементы		
4	ТП-0-900-01, альб. II	Лючок ЛК-60м	1	19.5 кг
5	Альбом III 34.00.00	Крышка КР-1	4	
6		Лист чечевица		
		0 ПН-8.0х2000х1200 / В ст. 3сп ГОСТ 8568-77	24 м²	74.6 кг
7		У 6-63х5 ГОСТ 8509-72 / ст. 3 сп ГОСТ 535-79	6.2 м	4.8 кг
8		Квадрат 10х10 ГОСТ 2591-71* / Ст.3 ГОСТ 535-79	6.2 м	0.8 кг
9		Ф6 А-I ГОСТ 5781-82, ℓ=500	12	0.1 кг
10		Труба 100 ГОСТ 3262-75* δ=1000	1	10.0 кг
		Материалы		
		Бетон марки 200	5.7	м³

1. Бетон для стен и днища резервуара изготавливается на сульфатостойком портландцементе марки 200.
2. По днищу фекального резервуара устраивается стяжка из сульфатостойкого цемента марки 400 с уклоном i=0.02 в сторону сливного колодца.
3. Внутренние поверхности резервуара железнятся.
4. Металлические изделия окрашиваются за 2 раза битумным лаком.

Гл.инж.пр.	Васильев		Т.П. А-II, III, IV-450-320.86 КЖ
Н.контр.	Силаева		
Нач.отд.	Одинокаб		Производственное здание вспомогательного назначения отдельно стоящее заглубленное. Стадия: РП; Лист: 24; Листов:
Гл.спец.	Кореневский		
Рук.гр.	Васильева		Фекальный резервуар. Гипропромтрансстрой
Ст.инж.	Петрова		
Инженер	Рыбина		

Инв.№ подл. | Подпись и дата | Взам.инв.№ | Инв.№

Альбом II Книга 1

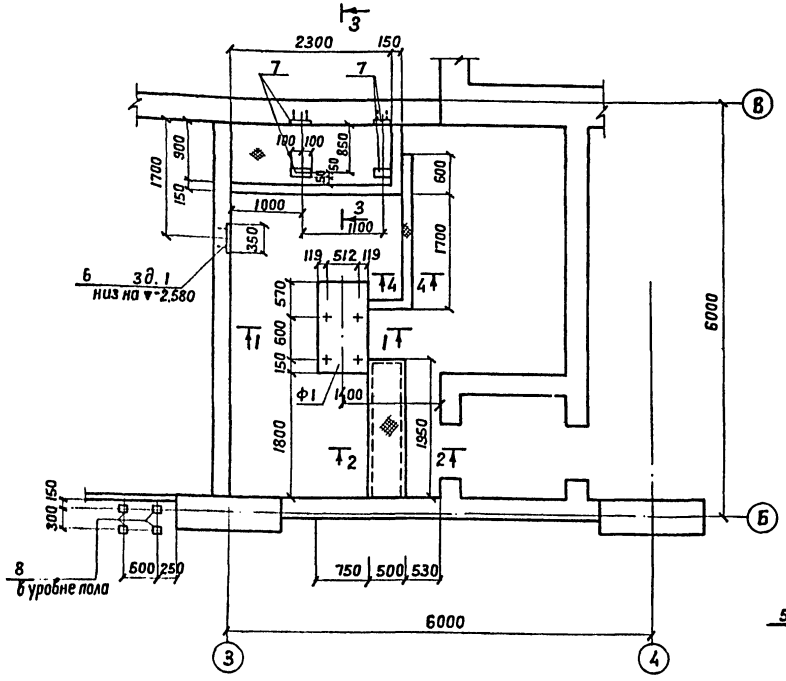

3-3

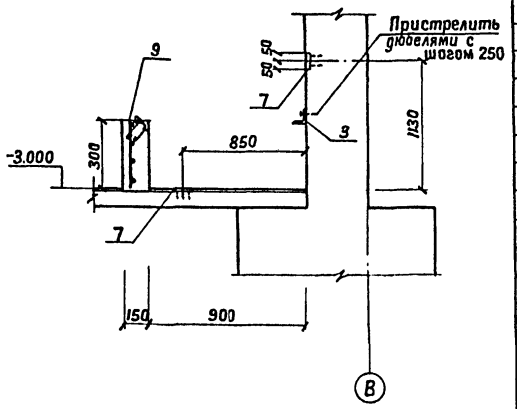

4-4

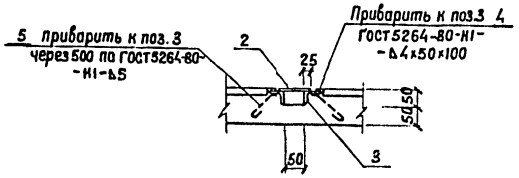

1-1

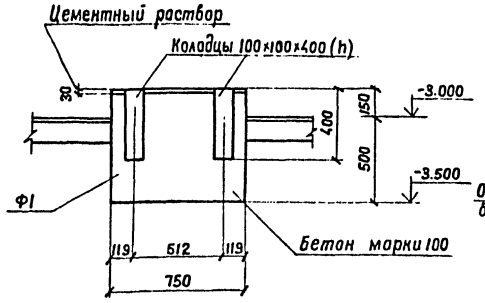

2-2

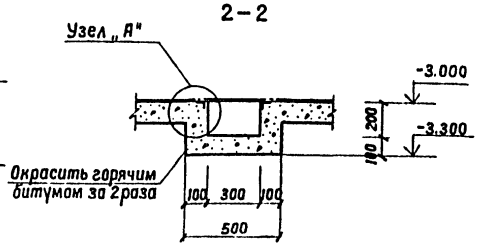

Узел „А"

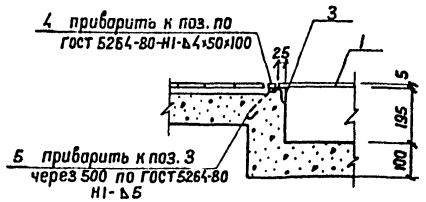

Спецификация элементов к схеме расположенной на листе

Марка поз.	Обозначение	Наименование	К-во	Масса кг	Примечание
		Металлические элементы			
		Лист чечевица			
1		О-ПН-8.0×900/2×1400 / Б. ст. 3сп ГОСТ 8568-77	1.1	73.0	
2		О-ПН-8.0×600/6×1400 / Б. ст. 3сп ГОСТ 8568-77	0.3	73.0	
3		У Б-50×5 ГОСТ 8509-72 / Ст. 3сп ГОСТ 535-79	9.8	3.77	
4		Квадрат 10×10 ГОСТ 2591-71* / Ст 3 ГОСТ 535-79	9.8	0.785	
5		Ф6АI ГОСТ 5781-82 ℓ=140	20шт	0.03	
9		С 5Вр1-100 / 6Вр1-100 ГОСТ 8478-81	3,35м	2.9	
6	Альбом III 30.00.00	Закладная деталь зд 1	1	10,33	
7	Альбом III 31.00.00	Закладная деталь зд 2	4	1,1	
8	Альбом III 32.00.00	Закладная деталь зд 3	4	5,97	
		Материалы			
		Фундамент Ф-1	1		
		Бетон марки 100		0.65	м³
		Подпольные каналы		0.15	м³

1. Каналы выполняются из бетона марки 100
2. Стенки каналов, соприкасающиеся с грунтом, окрасить горячим битумом за 2 раза.
3. Колодцы, после установки анкерных болтов заливаются цементным раствором марки 100.

Согласовано:

Инв. № подл.	Подпись и дата	Взамен инв. №	Электроснабжение	Блуштейн
			Тепломеханич. часть	Юдакова

Инв. №

Гл. инж. пр.	Васильев	
Н. контр.	Силаева	
Нач. отд.	Одинаков	
Гл. спец.	Кореневский	
Рук. груп.	Васильева	
Ст. инж.	Муратова	
Ст. инж.	Петрова	

Т.П. А-II, III, IV-450-320.86 КЖ

Производственное здание вспомогательного назначения отдельно стоящее заглубленное.

Стадия	Лист	Листов
РП	25	

Дизельная. Подпольные каналы

Гипропромтрансстрой

21296-02 33

Альбом II книга 1

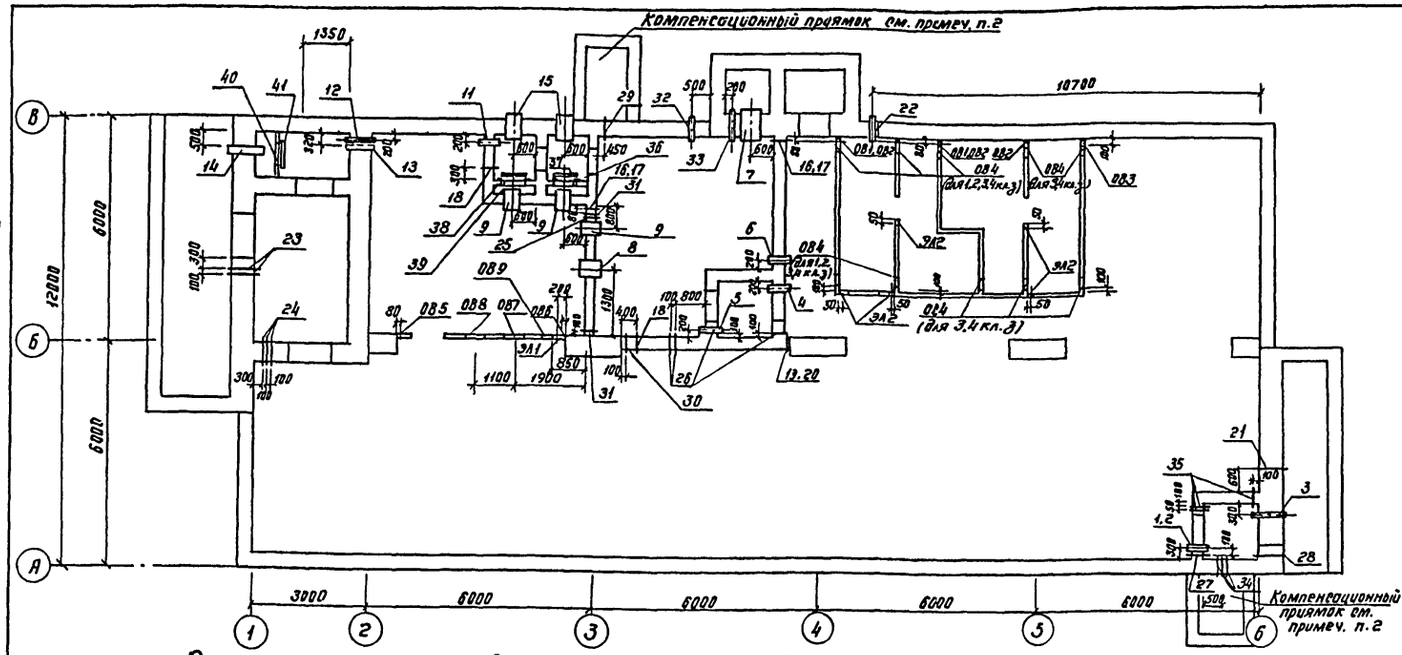

Спецификация элементов к схеме расположенной на листе (начало)

Формат	Зона	Поз.	Обозначение	Наименование	Кол.	Примечание
				Отопление и вентиляция		
				Постоянные данные		
		1	03.005-5.2.5Т-199.250.11.000-63	Изделие закладное КПК5	1	- 2,700
		2	" -63	" КПК5	1	- 2,300
		3	Ал. III 13.00.00	" КПК5.01	1	- 0,500
		4	03.005-5.2.5Т-199.250.11.000-63	" КПК5	1	- 0,400
		5	" -63	" КПК5	1	-2,600
		7	Ал. III 16.00.00	" КПК5.02	1	- 0,400
		8	03.005-5.2.5Т-199.250.11.000-83	" КПК5	1	- 0,900
		16	" -43	" КПК5	2	- 2,650
		17	" -43	" КПК5	2	- 2,800
		18	" -03	" КПК5	2	- 1,300
		19	" -43	" КПК5	1	- 1,600
		20	" -43	" КПК5	1	- 1,700
		21	Ал. III 16.00.00-02	" КПК5.04	1	- 1,300
		15	Ал. III 14.00.00	" КПК3.01	2	- 1,000
				Переменные данные		
				1,2 клим. зоны		
		6	03.005-5.2.5Т-199.250.11.000-68	Изделие закладное КПК5	1	-0,200
		9	" -83	" КПК5	1	- 0,600
		11	" -77	" КПК5	1	-1,100
		12	" -79	" КПК5	1	- 1,100
		13	" -79	" КПК5	1	- 0,400
		14	Ал. III 36.00.00	" ЗР2	1	НИЗ -1,500
		38	Ал. III 38.00.00	" ЗР4	1	НИЗ -2,500
		39	КЖ-28	Коробка КМ2	1	
		36	Ал. III 37.00.00	Изделие закладное ЗР3	1	НИЗ - 2,500
		37	КЖ-28	Коробка КМ1	1	
		40	Ал. III 55.00.00	Изделие закладное ЗР5	1	НИЗ -2,500
		41	КЖ-25	Коробка КМ3	1	
				3 клим. зона		
		6	03.005-5.2.5Т-199.250.11.000-78	Изделие закладное КПК5	1	- 0,250
		9	Ал. III 16.00.00-01	" КПК5.03	1	- 0,600
		11	03.005-5.2.5Т-199.250.11.000-77	" КПК5	1	- 1,100
		12	" -79	" КПК5	1	- 1,100
		13	" -79	" КПК5	1	- 0,400
		14	Ал. III 35.00.00	" ЗР1	1	НИЗ - 1,500
		38	Ал. III 37.00.00	" ЗР3	1	НИЗ - 2,500
		39	КЖ-28	Коробка КМ1	1	
		36	Ал. III 37.00.00	Изделие закладное ЗР3	1	НИЗ - 2,500
		37	КЖ-28	Коробка КМ1	1	
		40	Ал. III 55.00.00	Изделие закладное ЗР5	1	НИЗ - 2,500
		41	КЖ-25	Коробка КМ3	1	
				4 клим. зона		
		6	03.005-5.2.5Т-199.250.11.000-83	Изделие закладное КПК5	1	- 0,300

1. Узлы установки закладных деталей КПК см. серию 03.005-5 вып. 1
2. Компенсационное устройство на вводе электрокабелей и кабелей связи см. ТДК-Н-1-70, ч. II, р. III, ал. 4.
3. Установку коробок КМ см. ТДК-Н-1-70, ч. II, р. III, ал. 3.

Спецификация элементов к схеме расположенной на листе (окончание)

Формат	Зона	Поз.	Обозначение	Наименование	Кол.	Примечание
		9	Ал. III 16.00.00-01	" КПК5.03	1	- 0,600
		11	03.005-6.2.5Т-199.250.11.000-82	" КПК5	1	- 1,100
		12	" -84	" КПК5	1	- 1,100
		13	" -84	" КПК5	1	- 0,400
		14	Ал. III 35.00.00	" ЗР1	1	НИЗ - 1,500
		38	Ал. III 37.00.00	" ЗР3	1	НИЗ - 2,500
		39	КЖ-28	Коробка КМ1	1	
		36	Ал. III 37.00.00	Изделие закладное ЗР3	1	НИЗ - 2,500
		37	КЖ-28	Коробка КМ1	1	
		40	Ал. III 38.00.00	Изделие закладное ЗР4	1	НИЗ - 2,500
		41	КЖ-25	Коробка КМ2	1	
				Водопровод и канализация		
		22	Ал. III 14.00.00-01	Изделие закладное КПК3.02	1	- 3,300
				Тепломеханическая часть		
		32	Ал. III 18.00.00	Изделие закладное КПК19.01	1	- 0,400
		33	Ал. III 16.00.00-03	" КПК5.05	1	- 0,150
				Сигнализация и связь		
		34	Ал. III 15.00.00	Изделие закладное КПК15.01	3	- 0,700
		35	03.005-5.2.5Т-199.250.23.000-13	" КПК17	3	- 0,700
				Электроснабжение		
		23	Ал. III 17.00.00	Изделие закладное КПК17.01	2	- 0,230
		24	Ал. III 17.00.00-01	" КПК17.02	3	- 0,230
		26	03.005-5.2.5Т-199.250.23.000-08	" КПК17	4	- 0,650
		27	" -08	" КПК17	1	- 0,230
		28	Ал. III 17.00.00	" КПК17.11	1	- 0,530
				Энергоснабжение		
		25	03.005-5.2.5Т-199.250.23.000-08	Изделие закладное КПК17	2	- 0,100
		29	03.005-5.2.5Т-199.250.21.000-21	" КПК15	1	- 0,800
		30	03.005-5.2.5Т-199.250.23.000-08	" КПК17	1	- 0,650
		31		Полоса Ш-Б-2Цх40 ГОСТ 103-76 Ст3кп ГОСТ 6402-70	0,55м	НИЗ - 2,500

Экспликация отверстий

Обозначение отверстий	Размер отверстий	Отметка оси	Кол-во	Примечание
081	80х200(h)	низ - 1,630	3	
082	80х200(h)	низ - 0,750	4	
083	80х200(h)	низ - 1,930	1	
084	200х300(h) / 300х350(h)	низ-0,350 / низ-0,350	5 / 10	1,2кл.з / 3,4кл.з
085	80х200(h)	низ - 2,830	1	
086	80х200(h)	низ - 1,750	1	
087	ф 600	- 0,900	1	
088	500х700(h) / 600х700(h)	низ-1,250 / низ-1,350	1 / 1	1,2кл.з / 3,4кл.з
089	ф 500	- 0,900	1	
ЭЛ1	60х15(h)	низ - 0,650	1	
ЭЛ2	ф 15	низ - 0,150	5	

Т.П. А-II,III,IУ-450-320.86 КЖ

Гл. инжер.	Васильев		
Н. контр.	Сулаева		
Нач. отд.	Овинков		
Гл. спец.	Кореневский		
Рук. гр.	Васильева		
Ст. инж.	Петрова		
Ст. инж.	Муратова		

Производственное здание вспомогательного назначения отдельно стоящее заглубленное

Стадия	Лист	Листов
РП	26	

Схема расположения отверстий и закладных деталей

Гипропромтрансстрой

Согласовано: Отопление и вентиляция — Гилимер; Электроснабжение — Бублигин; Водопровод и канализация — Хабаев

Инв. № подл. | Подпись и дата | Взам. инв. №

Инв. №

Копир.

21296-02 34

Формат А2

Альбом II книга 1

Схема подвески резервуаров для воды.

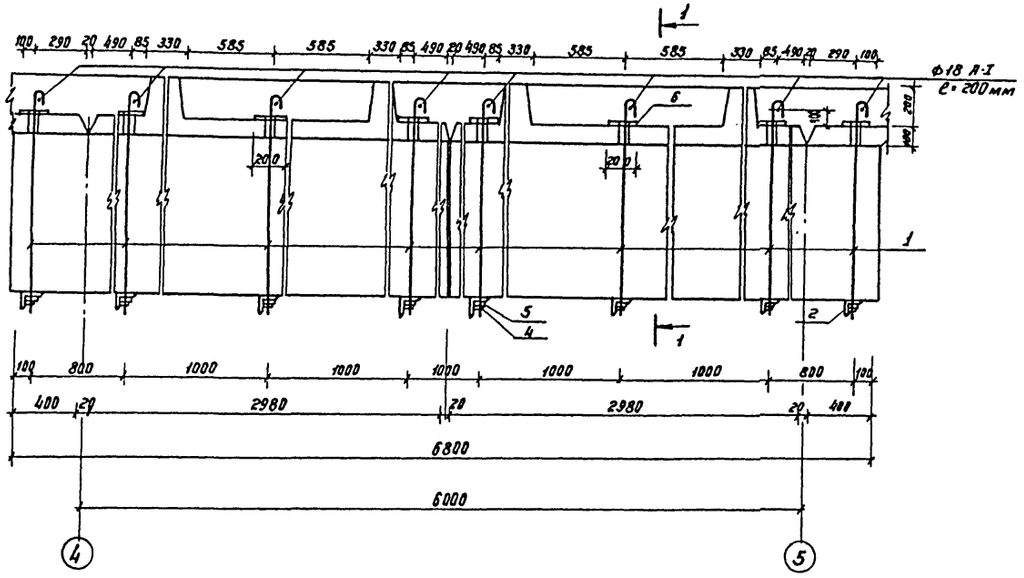

Ведомость элементов подвески резервуаров

Марка	Сечение: Эскиз	Поз.	Состав	Опорные усилия: M, тс	N, тс	Q, тс	Группа конст. рукц.	Марка металла	Примечание
Подвески резервуаров	См. чертеж	1	Ф18А-I	—		—	4	ВСт 3кп категория 2	
	"	2	L90×7		—	—			
	"	3	L75×5	конструктивно					
	"	4	Гайка М16	—	—	—			
	"	5	Шайба М16	—	—	—			
	"	6	-δ=6						

Спецификация анкеров рам дверей и ставен

Формат	Зона	Поз.	Обозначение	Наименование	Кол.	Примеч.
			Рама двери ДУ-I-8 в стене 600			
				Ф12А-I, ГОСТ5781-82, ℓ=590	24	0,5кг
				ℓ=770	24	0,7кг
			Рама двери ДУ-I-8* в стене 500			
				Ф12А-I, ГОСТ5781-82, ℓ=490	24	0,4кг
				ℓ=670	24	0,6кг
			Рама двери ДУ-I-7 в стене 600			
				Ф12А-I, ГОСТ5781-82, ℓ=860	18	0,8кг
				ℓ=550	18	0,5кг
			Рама двери ДУ-IV-3 в стене 300			
				Ф12А-I, ГОСТ5781-82, ℓ=230	18	0,2кг
				ℓ=470	18	0,4кг
			Рама ставня СУ-I-1 в стене 600			
				Ф12А-I, ГОСТ5781-82, ℓ=600	12	0,5кг
				ℓ=770	12	0,7кг
			Рама ставня СУ-IV-1 в стене 600			
				Ф12А-I, ГОСТ5781-82, ℓ=600	12	0,5кг
				ℓ=770	12	0,7кг
			Рама ставня СУ-I-1 в стене 400			
				Ф12А-I, ГОСТ5781-82, ℓ=400	12	0,36кг
				ℓ=520	12	0,46кг
			Рама ставня СУ-IV-1 в стене 250			
				Ф12А-I, ГОСТ5781-82, ℓ=250	12	0,22кг
				ℓ=420	12	0,37кг

Схема расположения анкеров ставен и дверей

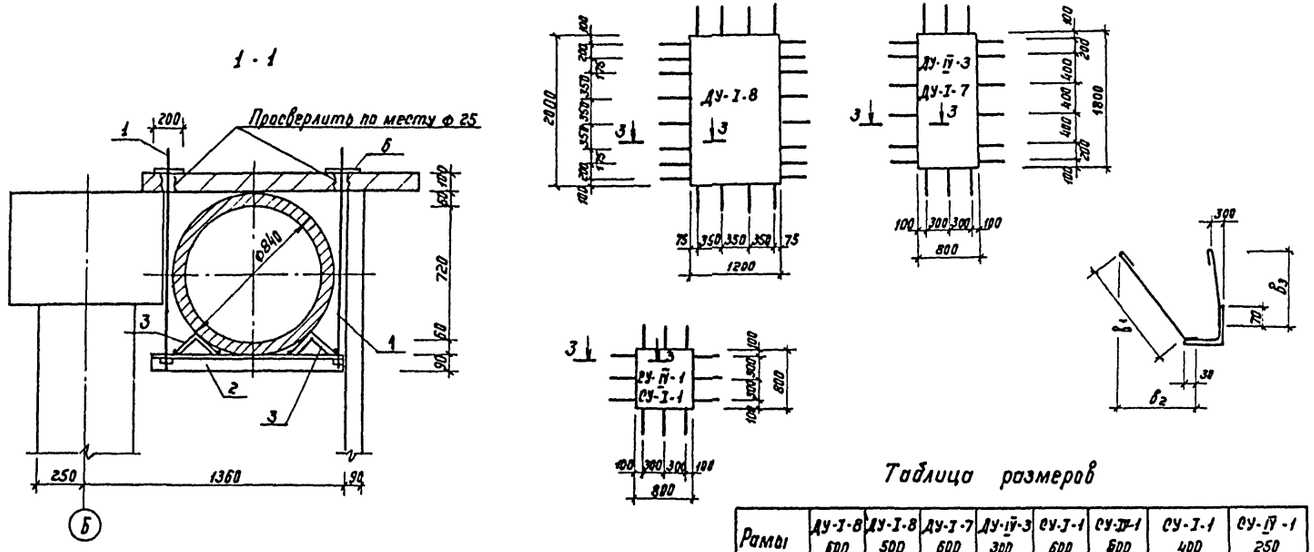

Таблица размеров

Рамы	ДУ-I-8 600	ДУ-I-8 500	ДУ-I-7 600	ДУ-IV-3 300	СУ-I-1 600	СУ-IV-1 600	СУ-I-1 400	СУ-IV-1 250
B_1	650	550	650	350	650	650	450	300
B_2	570	470	570	270	570	570	370	220
B_3	540	440	540	240	540	540	340	190

Т.П. А-II, III, IV-450-320.86 КЖ

Гл.инж.пр.	Васильев		
Н.контр.	Сулаева		
Нач.отд.	Одинаков		
Гл.спец.	Кореневский		
Рук.тр.	Васильева		
Ст.инж.	Петрова		
Инжен.	Рыбина		

Привязан

Инв.№

Производственное здание вспомогательного назначения отделано стоящее заглубленное.

Схема подвески резервуаров для воды. Опоры под оборудование. Схемы расположения анкеров ставен и дверей.

Стадия	Лист	Листов
РП	27	

Гипропромтрансстрой

Копир. 21296-02 35

Формат А2

Инв.№ подл. | Подпись и дата | Взам.инв.№

Альбом II - Книга 1

Коробка км2

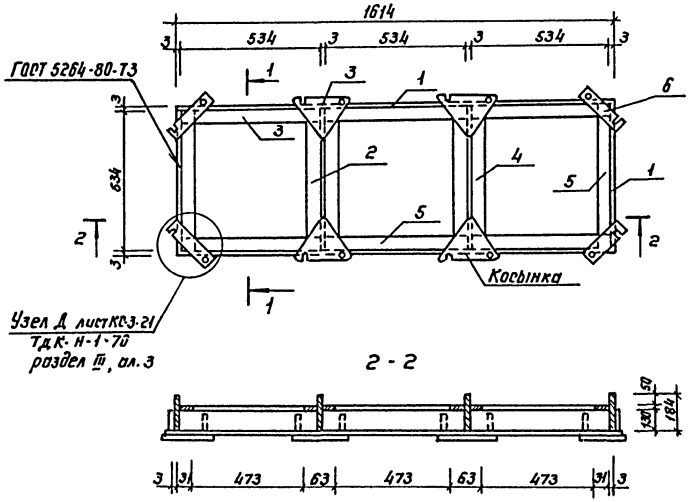

1 - 1

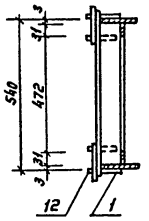

Коробка км1

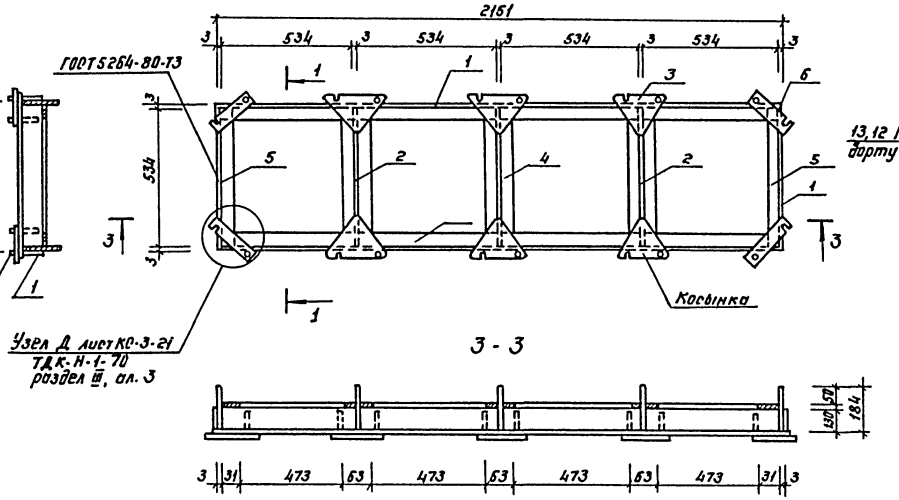

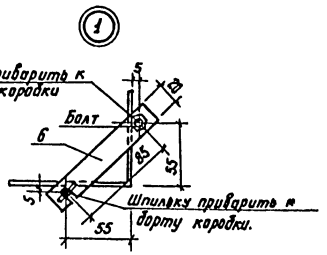

Коробка км3

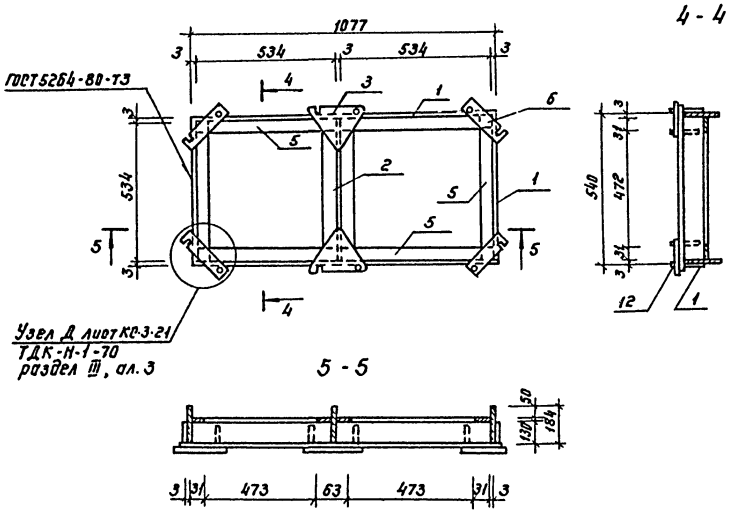

Ведомость элементов									
Марка	Сечение			Опорные условия			Группа конструк.	Марка металла	Примечан.
	Эскиз	Поз.	Состав	M_1 тс.м	N_1 тс	ℓ тс			
	—	1	184×3	конструктивно			VI	ВСт3кп2	
	—	2	80×3				"	"	
	—	3	70×3				"	"	
	—	4	63×4				"	"	
	—	5	30×4				"	"	
	—	6	20×4				"	"	
	Болт	12	М10; ℓ=100						
	Гайка-барашек	13	М10						
	Шпилька	14	М10; ℓ=80						

1. На болт одевается защелка или косынка, затем болт приваривается к стенке коробки с 2х сторон.
2. Чертежи коробок разработаны на стадии КМ. Деталировочные чертежи металлических конструкций разрабатываются заводом изготовителем.
3. Техническую спецификацию металла см. кж-2.

Гл. инж. пр.	Васильев		Т.п. А-II, III, IV-450-320.86 КЖ				
Н. контр.	Силаева		Производственное здание вспомогательного назначения отдельно стоящее заглубленное	Стадия	Лист	Листов	
Нач. отд.	Одиноков			РП	28		
Гл. спец.	Кореневский		Коробки КМ1, КМ2, КМ3. Ведомость элементов.	Гипропромтрансстрой			
Рук. гр.	Васильева						
Ст. инж.	Петрова						

Привязан

Инв. №

Инв. № подл. | Подпись и дата | Взам. инв. №

Копир. 21296-02 36 Формат А2

Альбом II книга 1

Пример установки закладной детали КПК-5.05

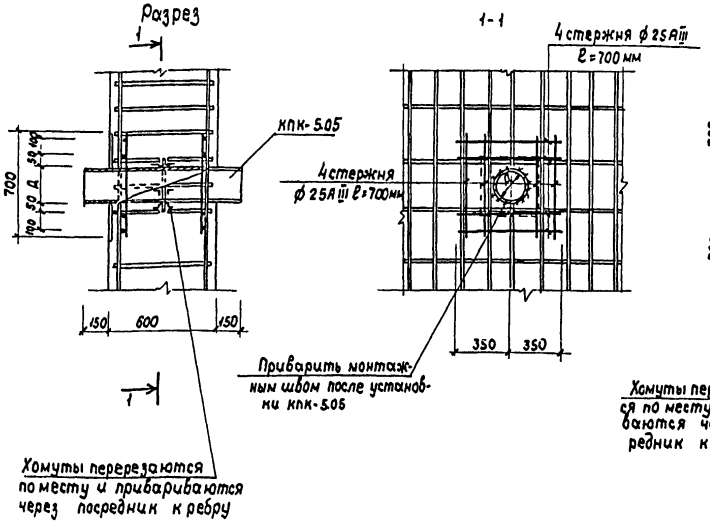

Пример установки закладной детали КПК-5.02

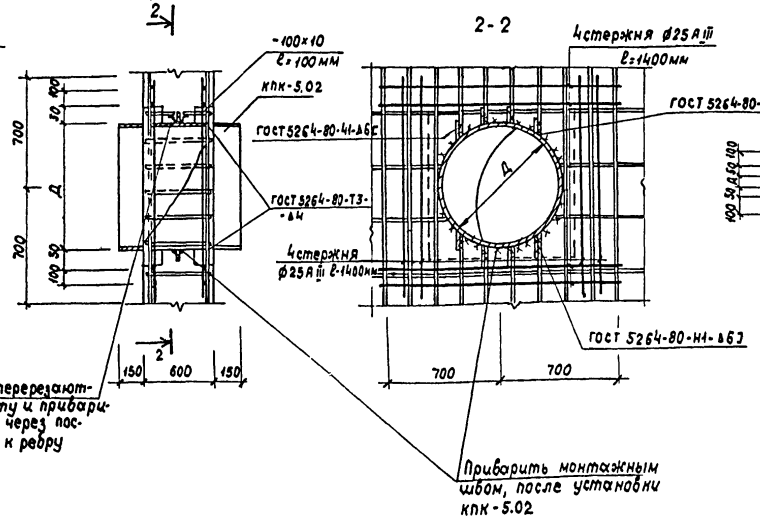

Пример установки закладной детали КПК-5.04

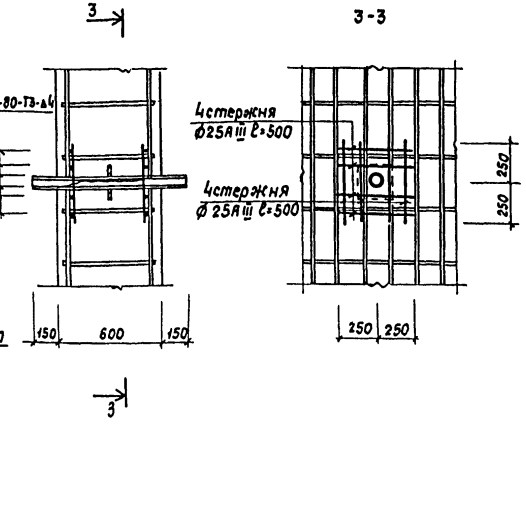

Пример установки закладной детали КПК 19.01

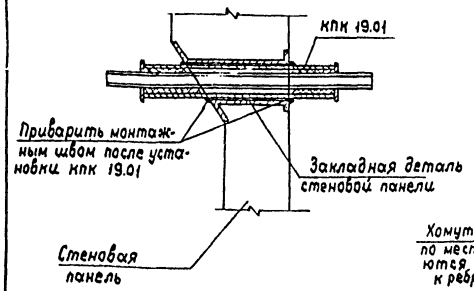

Пример установки закладной детали КПК 3.01

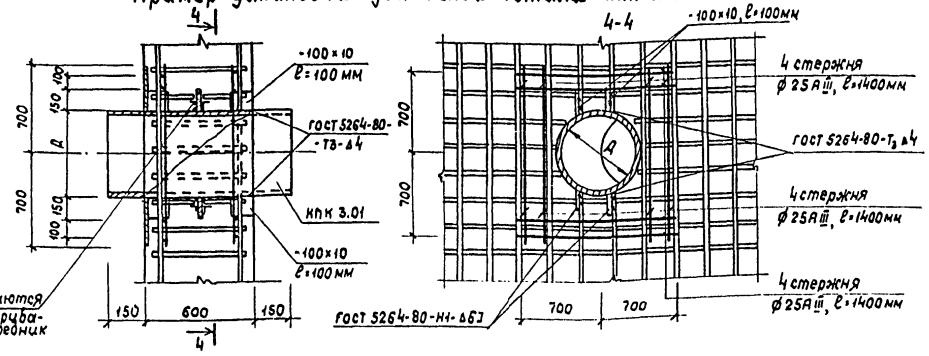

1. План расположения закладных деталей и их привязки см. лист КЖ-26.
2. Сварка производится электродами типа Э-42 по ГОСТ 9467-75. Монтажные сварные швы перед бетонированием защищаются от окалины.

Пример установки закладной рамки ЗР-2

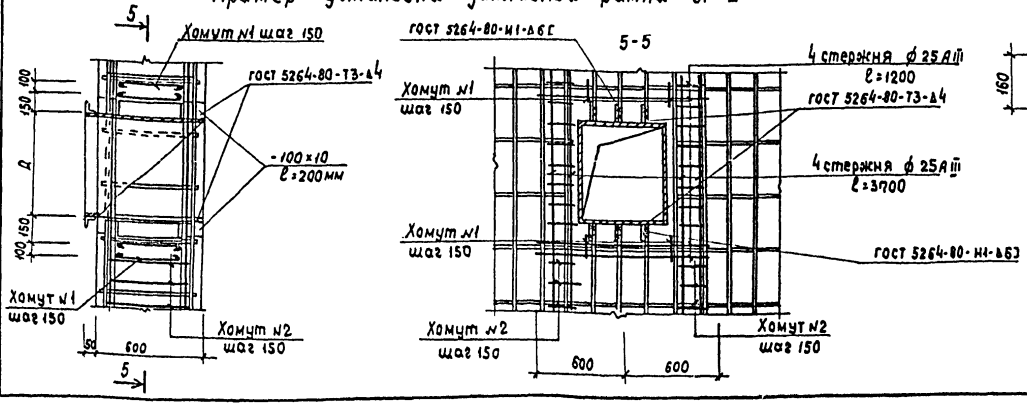

Хомут №1

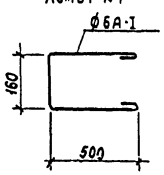

Хомут №2

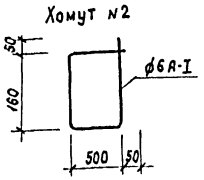

Привязан

Инв.№

Гл.инж.пр.	Васильев	
Н.контр.	Силаева	
Нач.отд.	Одинокоб	
Гл.спец.	Кореневский	
Рук.гр.	Васильева	
Ст.инж.	Петрова	
Ст.инж.	Муратова	

Т.П. А-II, III, IV - 450-320.86 КЖ

Производственное здание вспомогательного назначения отдельно стоящее заглубленное

Стадия РП | Лист 29 | Листов

Примеры установки деталей КПК в стенах сооружения

Гипропромтранспстрой

21296-02 37

Инв.№ подл. | Подпись и дата | Взам. инв.№

Альбом II книга 1

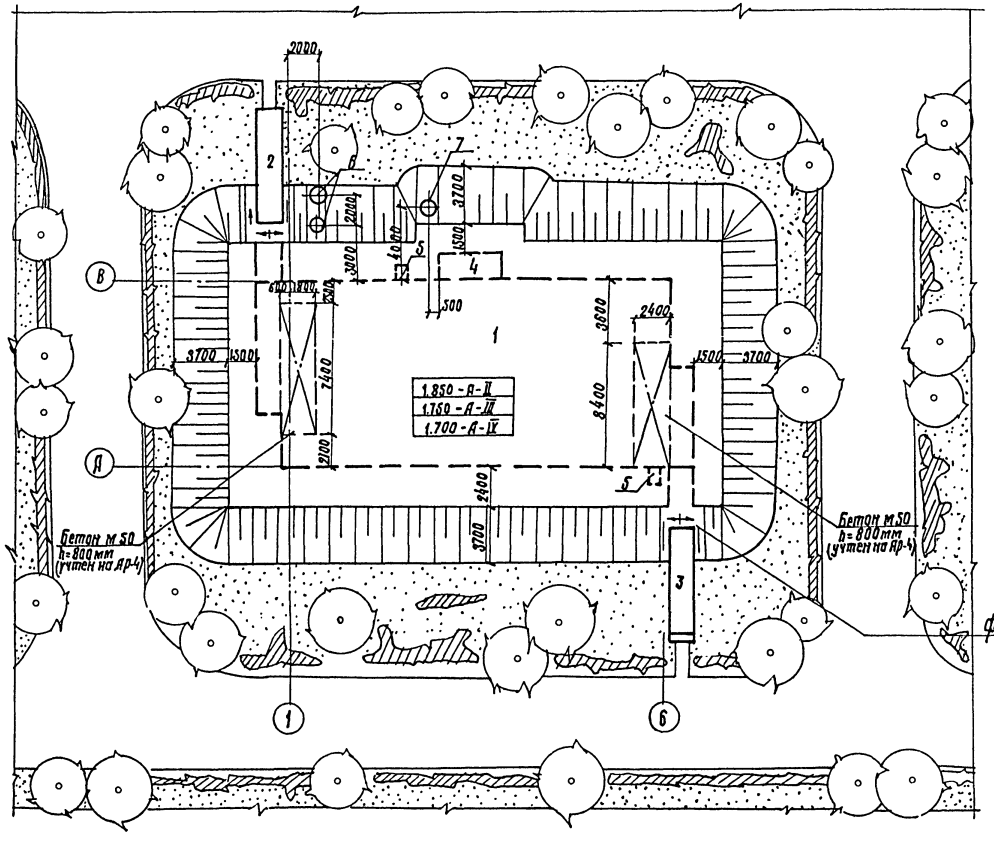

Экспликация сооружений

	Наименование	К-во шт.	Примечание
1	Сооружение (подземное)	1	
2	Вход №1	1	
3	Вход №2	1	
4	Паз (аварийный выход)	1	
5	Компенсационное устройство	2	Т.Д.К-Н-1-10 часть II раздел II альбом 9
6	Железобетонная вентшахта А=500 (4 пл.) 2 пл. 3); А=800 (8 пл. 3 4 пл. 5)	2	Т.Д.К-К-1-10 ч.II раздел II кн.II
7	Железобетонная вентшахта А=700	1	"

Фрагмент 1

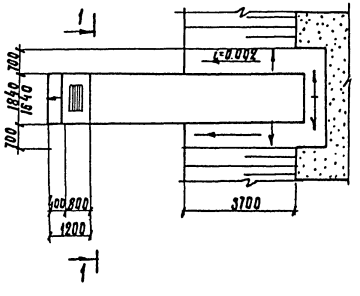

1-1

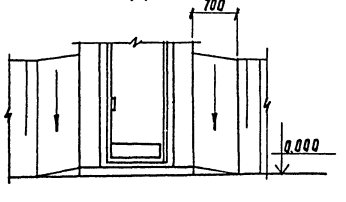

Условные обозначения

Наружный контур подземной части сооружения

Газоны с посадкой деревьев и кустарника

1. Ориентация участка решается при привязке проекта к местным условиям.
2. Поверх покрытия в местах входов укладывается слой бетона м 50 толщиной 800мм (учтен на АР-4)

				Т.п. А-II, III, IV-450-320.86 АР-		
Гл.инж.пр.	Васильев					
Н.контр.	Сулаева			Производственное здание вспомогательного назначения отдельно стоящее заглубленное	Стадия: РП	Лист: 6	Листов:
Нач.отд.	Одинокой					
Гл.спец.	Кореневский			Схематический план участка	Гипропромтранссстрой	
Рук.гр.уч.	Васильева					
Гл.инж.	Петрова					
Инженер	Рыбина					

Инв.№ подл. | Подпись и дата | Взам.инв.№

Копир Т1-1 21296-02 38 формат

Альбом II книга 1

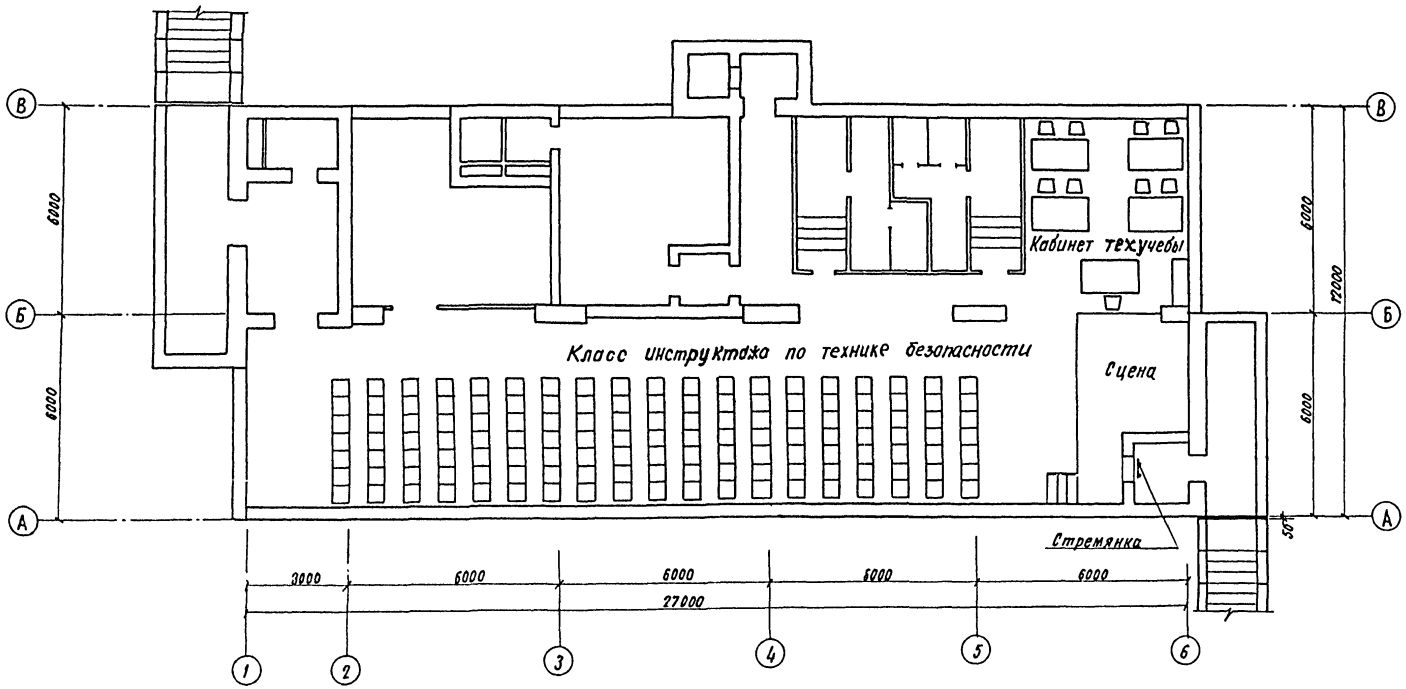

Инв. N подл. | Подп. и дата | Взам. инв. N

				Т. П. А-II, III, IУ-450-320.86 АР	
ГИП	Васильев				
Н. контр.	Силаева			Производственное здание вспомогательного назначения отдельно стоящее заглубленное	Стадия: РП; Лист: 7; Листов:
Нач. отд.	Одиноков				
Гл. спец.	Кореневский				
Рук. груп.	Васильева			Вариант использования помещений в мирное время	Гипропромтрансстрой
Ст. инж.	Петрова				
Инженер	Сосова				

Инв. N

21296-02 (39)

gost.e-ecolog.ru