Центральное бюро нормативов по труду
при Всесоюзном научно-методическом центре
по организации труда
и управления производством
Государственного комитета СССР
по труду и социальным вопросам

НОРМАТИВЫ ЧИСЛЕННОСТИ ИНЖЕНЕРОВ ПО ОХРАНЕ ТРУДА И ТЕХНИКЕ БЕЗОПАСНОСТИ

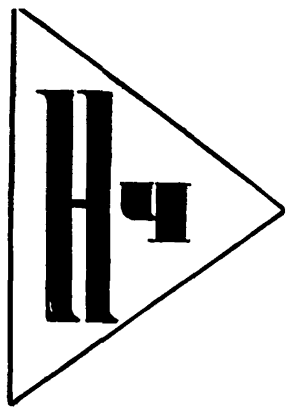

Москва 1987

gost.e-ecolog.ru

Центральное бюро нормативов по труду
при Всесоюзном научно-методическом центре
по организации труда
и управления производством
Государственного комитета СССР
по труду и социальным вопросам

НОРМАТИВЫ ЧИСЛЕННОСТИ ИНЖЕНЕРОВ ПО ОХРАНЕ ТРУДА И ТЕХНИКЕ БЕЗОПАСНОСТИ

Москва 1987

Нормативы численности инженеров по охране труда и технике безопасности

Сборник содержит нормативы численности по видам работ и предназначен для определения и обоснования необходимой численности инженеров по охране труда и технике безопасности производственных предприятий и объединений промышленности.

Нормативы численности инженеров по охране труда и технике безопасности утверждены Центральным бюро нормативов по труду.

Нормативы численности разработаны Центральным бюро нормативов по труду при Всесоюзном научно-методическом центре по организации труда и управления производством Государственного комитета СССР по труду и социальным вопросам при участии предприятий следующих министерств и ведомств: геологии; энергетики и электрификации СССР; автомобильной промышленности; машиностроения для легкой и пищевой промышленности; приборостроения, средств автоматизации и систем управления; электротехнической промышленности; мясной и молочной промышленности СССР; связи СССР.

В конце сборника помещен бланк отзыва, который заполняется предприятием и направляется в адрес ЦБНТ: 105043, Москва, 4-я Парковая, 29.

Обеспечение межотраслевыми нормативными материалами по труду осуществляется по централизованным заявкам министерств и ведомств.

Срок действия нормативов до 1989 г.

© Научно-исследовательский институт труда
Государственного комитета СССР по труду и социальным вопросам
(НИИ труда), 1987

1. ОБЩАЯ ЧАСТЬ

1.1. Нормативы численности предназначены для определения и обоснования необходимой численности инженеров по охране труда и технике безопасности, организации их труда и рекомендуются для применения в производственных объединениях (комбинатах) и на предприятиях отраслей промышленности.

1.2. В основу разработки нормативов численности положены:

— фотографии (самофотографии) рабочего времени, проведенные на предприятиях;

— данные оперативного учета и отчетности;

— материалы изучения существующей организации труда и рекомендации по ее совершенствованию.

1.3. Сборник разработан в соответствии с Положением о порядке разработки нормативных материалов для нормирования труда, утвержденным постановлением Госкомтруда СССР и ВЦСПС от 28 июня 1968 г. № 185/П-13 и «Типовым положением об отделе (бюро) охраны труда и техники безопасности предприятия, организации», утвержденным постановлением Госкомтруда СССР и ВЦСПС от 22 апреля 1982 г. № 90/П-4.

1.4. Деятельность инженера по охране труда и технике безопасности регламентируется «Квалификационным справочником должностей служащих», часть II, утвержденным постановлением Госкомтруда от 8 октября 1969 г. № 400.

1.5. Выполнение работ исполнителями другого должностного наименования не может служить основанием для изменения нормативов численности.

1.6. Нормативы численности установлены на следующие виды работ, выполняемые инженерами по охране труда и технике безопасности:

контроль за соблюдением законодательных норм и правил по технике безопасности и производственной санитарии в цехах, на участках и в других подразделениях предприятия;

контроль за обеспечением работников предприятия предохранительными приспособлениями, спецодеждой, спецобувью и спецпитанием и предоставлением установленных льгот по вредности условий труда;

организация работы по снижению производственного травматизма;

участие в реконструкции производства по части техники безопасности и производственной санитарии и организации мероприятий, направленных на улучшение условий труда;

участие в планировании мероприятий по улучшению условий труда, составление отчетности по установленным формам;

организация технической пропаганды по охране труда, технике безопасности и производственной санитарии;

организация инструктажа и обучения работников правилам и нормам охраны труда, техники безопасности и производственной санитарии.

1.7. Нормативы численности инженеров по охране труда, технике безопасности разработаны с учетом следующих факторов:

среднесписочная численность работников (включая подростков), без совместителей, на предприятии определяется из «Отчета промышленного предприятия о выполнении плана по труду», форма 9, утвержденная Министерством финансов СССР и ЦСУ СССР;

число рабочих, оплачиваемых по ставкам работ горячих, тяжелых и с вредными условиями труда, определяется из «Отчета предприятия о численности рабочих по профессиям, тарифным разрядам, формам и системам оплаты труда», форма 2-пром., утвержденная ЦСУ СССР;

среднемесячная численность вновь принимаемых работников на предприятии;

количество самостоятельных производственных структурных подразделений на предприятии.

1.8. Нормативы численности учитывают, что периодичность выполнения отдельных видов работ по охране труда и технике безопасности различна и некоторые из них производятся не ежедневно, и рассчитаны, исходя из среднегодового объема работ с учетом равномерного его распределения на каждый рабочий день.

1.9. Нормативы численности учитывают подготовительно-заключительное время, время обслуживания рабочего места, время на физкультурные паузы, отдых и личные надобности.

1.10. До введения нормативов численности необходимо привести организационно-технические условия работы инженеров по охране труда и технике безопасности в соответствие с запроектированными в сборнике.

1.11. Приведенные в сборнике числовые значения с указанием «до» следует понимать включительно.

1.12. В случаях, когда на предприятиях действуют более прогрессивные нормативы численности и работы по охране труда и технике безопасности выполняются меньшим количеством работников, чем это предусмотрено настоящими нормативами численности и при этом соблюдаются технология и качество работ и без-

аварийность их выполнения, сохраняется фактическая численность работников.

1.13. В тех случаях, когда отдельные производственные подразделения удалены друг от друга на расстояние от 0,5 км до 1,5 км, к рассчитанной по нормативам численности необходимо устанавливать коэффициент 1,2, а на расстояние от 1,5 км и более — коэффициент 1,4.

1.14. Под количеством структурных подразделений в объединении (на предприятии) следует понимать самостоятельные отделы, цехи, бюро, секторы, службы и другие самостоятельные подразделения, находящиеся в непосредственном подчинении у директора объединения (предприятия) и его заместителей.

1.15. Данный сборник не распространяется на должности руководителей.

1.16. При определении численности инженеров по охране труда и технике безопасности $Ч_{общ}$ следует учитывать работы, не предусмотренные сборником, величина которых по фотонаблюдениям составляет 12% от трудоемкости работ, предусмотренных сборником:

$$Ч_{общ} = Ч_н \times К,$$

где $Ч_н$ — суммарная численность, предусмотренная сборником, которая определяется по формуле:

$$Ч_н = Ч_1 + Ч_2 + \ldots + Ч_n,$$

К — коэффициент, учитывающий затраты труда на выполнение работ, не предусмотренных нормативной частью сборника, К=1,12.

При определении нормативной численности инженеров по охране труда и технике безопасности округление производится до целого числа.

Пример расчета общей численности инженеров по охране труда и технике безопасности приведен в приложении 2.

2. ОРГАНИЗАЦИЯ ТРУДА

Настоящие нормативы численности основаны на анализе существующей организации труда инженеров по охране труда и технике безопасности. В них предусмотрено применение на предприятиях прогрессивных форм разделения и кооперации труда этой категории инженеров, наиболее рациональная организация и обслуживание рабочего места, использование методов и приемов труда при выполнении различных видов работ по охране труда и технике безопасности.

Основные задачи и функции инженеров по охране труда и технике безопасности определены «Типовым положением об отделе

(бюро) охраны труда и технике безопасности предприятия, организации» (утвержденным постановлением Госкомтруда СССР и ВЦСПС от 22 апреля 1982 г. № 90/П-4), должностными инструкциями, решениями вышестоящих организаций, приказами и распоряжениями по предприятию, правилами и нормами по технике безопасности и производственной санитарии, а также квалификационным справочником служащих, часть II, «Должности руководителей и специалистов, занятых инженерно-техническими и экономическими работами на производственных предприятиях», утвержденным Госкомтрудом СССР постановлением от 8 октября 1969 г. № 400.

Работа инженера по охране труда и технике безопасности осуществляется в тесном контакте с технической инспекцией проф-

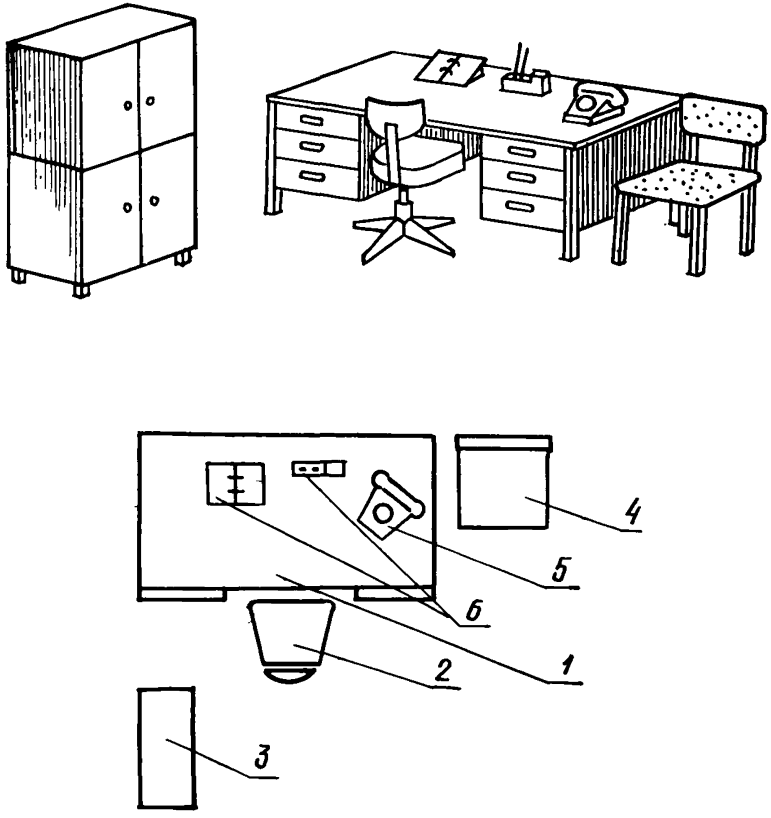

Общий вид и планировка рабочего места инженера по охране труда и технике безопасности:

1 — стол двухтумбовый; *2* — стул с регулируемым сидением и спинкой; *3* — шкаф конторский для документации и технической литературы; *4* — стул для посетителей; *5* — телефон; *6* — откидной календарь и письменный прибор

союза, инспекцией Госгортехнадзора, Энергонадзора и органами санитарно-эпидемиологической службы.

Организация труда инженера по охране труда и технике безопасности осуществляется при строгой регламентации функций и закреплении за каждым из них определенных структурных подразделений, в которых они проводят все работы, касающиеся охраны труда, техники безопасности и производственной санитарии.

Рабочее место инженера по охране труда и технике безопасности рекомендуется оборудовать двухтумбовым столом, стулом, шкафом для хранения актов, журналов, удостоверений, плакатов и других документов; обеспечить телефоном, перекидным календарем и необходимыми канцелярскими принадлежностями.

Рекомендуемый общий вид и планировка рабочего места инженера по охране труда и технике безопасности показаны на рис. 1.

Инженер по охране труда и технике безопасности должен быть обеспечен необходимыми приборами (анемометр, шумометр, люксметр, виброграф, газоанализатор и др.), средствами наглядной агитации, инструкциями, памятками по технике безопасности и производственной санитарии, формами удостоверений, журналов, актов и другой документацией.

3. НОРМАТИВНАЯ ЧАСТЬ

§ 1. Контроль за соблюдением законодательных норм и правил по технике безопасности и производственной санитарии в цехах, на участках и в других подразделениях предприятия

Содержание работы:

Проверка соответствия правилам и нормам по технике безопасности и производственной санитарии производственных и вспомогательных помещений, оборудования, инструмента, приспособлений, инвентаря, транспортных средств, предохранительных и оградительных устройств, а также правильной организации рабочих мест и ведения трудовых процессов; контроль за правильной эксплуатацией и соблюдением установленных сроков испытания индивидуальных средств защиты, грузоподъемных машин, паровых котлов, баллонов для сжатых газов и другого оборудования, работающего под давлением, а также участие, в необходимых случаях, при их испытаниях; контроль за правильной эксплуатацией и надлежащим соблюдением вентиляционных устройств, систем отопления и кондиционирования, устройств питьевого водоснабжения на предприятии; контроль за выполнением предписаний технической инспекции профсоюза, органов санитарного надзора,

Таблица 1

№ п/п	Среднесписочная численность работников на предприятии	Число рабочих, оплачиваемых по ставкам работ горячих, тяжелых профессий и связанных с вредными условиями труда				
		до 100	101—500	501—1000	1001—5000	5001—20000
		Нормативная численность, чел.				
	При количестве самостоятельных производственных структурных подразделений на предприятии до 5					
1	До 400	0,17	0,20	—	—	—
2	401—750	0,20	0,24	0,28	—	—
3	751—1000	0,24	0,28	0,33	—	—
4	1001—2000	0,28	0,33	0,40	0,47	—
5	2001—3000	0,33	0,40	0,47	0,56	—
6	3001—4000	0,40	0,47	0,56	0,65	—
	от 6 до 10 подразделений					
7	До 400	0,20	0,23	—	—	—
8	401—800	0,23	0,27	—	—	—
9	801—1500	0,27	0,31	0,35	—	—
10	1501—2000	0,31	0,35	0,41	0,47	—
11	2001—3000	0,35	0,41	0,47	0,55	—
12	3001—4000	0,41	0,47	0,55	0,63	—
13	4001—6000	0,47	0,55	0,63	0,72	0,83
14	6001—8000	0,55	0,63	0,72	0,83	0,96
	от 11 до 20 подразделений					
15	До 400	0,31	0,36	—	—	—
16	401—800	0,36	0,44	0,53	—	—
17	801—1500	0,44	0,53	0,64	0,77	—
18	1501—3000	0,53	0,64	0,77	0,93	—
19	3001—5000	0,64	0,77	0,93	1,11	—
20	5001—8000	0,77	0,93	1,11	1,33	1,60
21	8001—11500	0,93	1,11	1,33	1,60	1,92
22	11501—20000	1,11	1,33	1,60	1,92	2,24
	от 21 до 50 подразделений					
23	401—800	0,35	0,44	0,56	—	—
24	801—1500	0,44	0,56	0,70	—	—
25	1501—3000	0,56	0,70	0,88	1,10	—
26	3001—5000	0,70	0,88	1,10	1,37	1,72
27	5001—8000	0,88	1,10	1,37	1,72	2,16
28	8001—11500	1,10	1,37	1,72	2,16	2,70
29	11501—20000	1,37	1,72	2,16	2,70	3,38
30	20001—35000	1,72	2,16	2,70	3,38	4,22
	от 51 до 125 подразделений					
31	801—1500	0,52	0,65	0,82	1,02	—
32	1501—3000	0,65	0,82	1,02	1,29	—
33	3001—5000	0,82	1,02	1,29	1,61	—
34	5001—8000	1,02	1,29	1,61	2,01	2,52
35	8001—11500	1,29	1,61	2,01	2,52	3,15
36	11501—20000	1,61	2,01	2,52	3,15	3,93
37	20001—35000	2,01	2,52	3,15	3,93	4,92
38	35001—65000	2,52	3,15	3,93	4,92	6,15
		а	б	в	г	д

Госгортехнадзора, Энергонадзора; контроль за содержанием в воздухе вредных веществ (пары, газы, пыль и т. п.); контроль за состоянием уровня шума и вибрации и за выполнением мероприятий по их снижению; контроль за состоянием освещенности на предприятии и за выполнением мероприятий по ее улучшению; контроль за безопасным для здоровья людей хранением, транспортировкой и применением различных ядовитых, огнеопасных и взрывоопасных химикатов; контроль за правильным движением автотранспорта, автопогрузчиков, электропогрузчиков и другого транспорта на территории предприятия; контроль за составлением инструкции руководителями цехов, участков и других подразделений предприятия и пересмотр устаревших инструкций (памяток) по технике безопасности и производственной санитарии; паспортизация санитарно-технического состояния рабочих мест на участках, в цехах и на предприятиях; участие в производственных совещаниях; участие в работе по рассмотрению и внедрению изобретений и рационализаторских предложений в области техники безопасности и производственной санитарии.

§ 2. Контроль за обеспечением работников предприятий предохранительными приспособлениями, спецодеждой, спецобувью, спецпитанием и за предоставлением установленных льгот по вредности условий труда

Содержание работы:

Проверка правильности состояния заявок на спецодежду, спецобувь, спецмыло и спецпитание; проверка соблюдения установленного порядка предоставления лицам, занятым на работах с вредными условиями труда, права на сокращенный рабочий день, дополнительный отпуск, спецпитание; проверка своевременного обеспечения рабочих качественной спецодеждой, спецобувью и предохранительными приспособлениями; проверка правильного хранения и пользования спецодеждой, спецобувью и предохранительными приспособлениями; контроль за состоянием и обеспечением средств пожаротушения на объектах; подготовка материалов совместно с ООТиЗ (на основании официальных документов) по пересмотру льгот, предоставленных трудящимся в связи с вредностью труда.

Таблица 2

№ п/п	Среднесписочная численность работников на предприятии	Число рабочих, оплачиваемых по ставкам работ горячих, тяжелых профессий и связанных с вредными условиями труда						
		до 100	101—350	351—1100	1101—3700	3701—5000	5001—10000	10001—20000
		Нормативная численность, чел.						
1	До 500	0,04	0,05	—	—	—	—	—
2	501—700	0,05	0,06	0,07	—	—	—	—
3	701—1000	0,06	0,07	0,09	—	—	—	—
4	1001—1400	0,07	0,09	0,11	0,14	—	—	—
5	1401—2000	0,09	0,11	0,14	0,17	—	—	—
6	2001—3000	0,11	0,14	0,17	0,21	—	—	—
7	3001—4000	0,14	0,17	0,21	0,26	0,32	—	—
8	4001—5500	0,17	0,21	0,26	0,32	0,39	0,48	—
9	5501—8000	0,21	0,26	0,32	0,39	0,48	0,59	—
10	8001—11500	0,26	0,32	0,39	0,48	0,59	0,73	—
11	11501—20000	0,32	0,39	0,48	0,59	0,73	0,89	1,09
12	20001—30000	—	0,48	0,59	0,73	0,89	1,09	1,34
13	30001—45000	—	—	0,73	0,89	1,09	1,34	1,65
14	45001—65000	—	—	—	1,09	1,34	1,65	2,03
		а	б	в	г	д	е	ж

§ 3. Организация работы по снижению производственного травматизма

Содержание работы:

Участие в разработке мероприятий по предупреждению и устранению причин производственного травматизма на производстве; работа врачебно-инженерных комиссий по снижению профзаболеваемости, травматизма; контроль за выполнением мероприятий по устранению причин производственного травматизма; участие в расследовании причин аварий и несчастных случаев, связанных с производством; участие в оперативных совещаниях по разбору аварий и несчастных случаев, связанных с производством; выполнение работ, направленных на обеспечение безопасности дорожно-транспортных происшествий; участие в составлении актов (форма Н-1) об авариях и несчастных случаях, связанных с производством, анализ их причин совместно со здравпунктом и медсанчастью; осуществление связи с медпунктом и санэпидстанцией, оказание им помощи в проведении очередных медицинских осмотров рабочих, ИТР и служащих, в проведении мероприятий по снижению заболеваемости; доведение приказов, писем вышестоящих организаций по предупреждению травматизма до коллективов цехов и принятие по ним конкретных мер; подготовка приказов, предписаний, писем по объединению (предприятию); осуществление контроля за соблюдением действующего законодательства, постановлений партии, правительства и

ВЦСПС, приказов и распоряжений Министерства по вопросам охраны труда; участие в разработке инструкций по технике безопасности; изучение ГОСТов, стандартов, СНИПов и другой нормативно-инструктивной документации по технике безопасности и промсанитарии; разработка стандартов предприятия по охране труда; разработка проекта мероприятий по предупреждению пожаров.

Таблица 3

№ п/п	Среднесписочная численность работников на предприятии	Число рабочих, оплачиваемых по ставкам работ горячих, тяжелых профессий и связанных с вредными условиями труда						
		до 100	101—350	350—1100	1101—3700	3701—5000	5001—10000	10001—20000
		Нормативная численность, чел.						
1	До 500	0,06	0,07	0,09	—	—	—	—
2	501—700	0,07	0,09	0,10	—	—	—	—
3	701—1000	0,09	0,10	0,12	—	—	—	—
4	1001—1400	0,10	0,12	0,15	0,18	—	—	—
5	1401—2000	0,12	0,15	0,18	0,21	—	—	—
6	2001—3000	0,15	0,18	0,21	0,26	—	—	—
7	3001—4000	0,18	0,21	0,26	0,31	0,37	—	—
8	4001—5500	0,21	0,26	0,31	0,37	0,44	0,53	—
9	5501—8000	0,26	0,31	0,37	0,44	0,53	0,64	—
10	8001—11500	0,31	0,37	0,44	0,53	0,64	0,77	0,92
11	11501—20000	0,37	0,44	0,53	0,64	0,77	0,92	1,16
12	20001—30000	0,44	0,53	0,64	0,77	0,92	1,16	1,33
13	30001—45000	—	0,64	0,77	0,92	1,16	1,33	1,60
14	45001—65000	—	—	0,92	1,16	1,33	1,60	1,92
		а	б	в	г	д	е	ж

§ 4. Участие в реконструкции производства по технике безопасности и производственной санитарии и организации мероприятий, направленных на улучшение условий труда

Содержание работы:

Участие в составлении заключений по разработанным силами предприятия проектам строительства новых или реконструкции действующих цехов, отделов, а также по новым технологическим процессам — по части соответствия их правилам и нормам техники безопасности и производственной санитарии; составление заключений по планировкам на вновь устанавливаемое оборудование и перестановку оборудования, находящегося в эксплуатации; участие в приемочных комиссиях по вводу в эксплуатацию новых и реконструированных производственных объектов с проверкой их соответствия правилам и нормам техники безопасности и производственной санитарии; участие в организации разработки и внедрения более совершенных конструкций, ограждающих и предохранительных устройств и индивидуальных средств защиты,

спецобуви и спецодежды, контроль за внедрением рациональных предложений научно-исследовательских организаций по улучшению условий труда; контроль за выполнением мероприятий, предусмотренных в коллективных договорах; контроль за внедрением системы стандартов безопасности труда; проведение работ по присвоению производственному оборудованию знака безопасности.

Таблица 4

№ п/п	Среднесписочная численность работников на предприятии	Количество самостоятельных производственных структурных подразделений на предприятии								
		до 5	6—7	8—10	11—15	16—22	23—40	41—60	61—90	91—125
		Нормативная численность, чел.								
1	До 500	0,05	0,06	0,08	0,10	0,11	0,14	—	—	—
2	501—700	0,06	0,08	0,10	0,11	0,14	0,17	0,20	—	—
3	701—1000	0,08	0,10	0,11	0,14	0,17	0,20	0,25	0,30	—
4	1001—1400	0,10	0,11	0,14	0,17	0,20	0,25	0,30	0,36	0,44
5	1401—2000	0,11	0,14	0,17	0,20	0,25	0,30	0,36	0,44	0,51
6	2001—3000	—	0,17	0,20	0,25	0,30	0,36	0,44	0,51	0,62
7	3001—4000	—	—	0,25	0,30	0,36	0,44	0,51	0,62	0,75
8	4001—5500	—	—	—	0,36	0,44	0,51	0,62	0,75	0,90
9	5501—8000	—	—	—	—	0,51	0,62	0,75	0,90	1,08
10	8001—11500	—	—	—	—	—	0,75	0,90	1,08	1,29
11	11501—20000	—	—	—	—	—	—	1,08	1,29	1,54
12	20001—30000	—	—	—	—	—	—	1,29	1,54	1,78
13	30001—45000	—	—	—	—	—	—	—	1,78	2,21
14	45001—65000	—	—	—	—	—	—	—	2,21	2,74
		а	б	в	г	д	е	ж	з	и

§ 5. Участие в планировании мероприятий по улучшению условий труда; составление отчетности по установленным формам

Содержание работы:

Участие в составлении проектов перспективных, годовых планов организационно-технических и санитарно-оздоровительных мероприятий по улучшению условий труда с учетом предложений производственных подразделений, органов технического и санитарного надзора; оказание помощи цехам, отделам и другим подразделениям предприятия в разработке текущих планов мероприятий по улучшению условий труда; составление отчетов об авариях и несчастных случаях, связанных с производством, об освоении средств, ассигнованных на мероприятия по улучшению охраны труда, техники безопасности и производственной санитарии, а также по другим установленным формам отчетности; подготовка проектов и приказов по вопросам охраны труда; подготовка данных отчетности в вышестоящие организации.

Таблица 5

№ п/п	Среднесписочная численность работников на предприятии	Количество самостоятельных производственных структурных подразделений на предприятии								
		до 5	6—7	8—10	11—15	16—22	23—40	41—60	61—90	91—125
		Нормативная численность, чел.								
1	До 500	0,04	0,05	0,06	0,07	0,08	0,10	—	—	—
2	501—700	0,05	0,06	0,07	0,08	0,10	0,12	0,14	—	—
3	701—1000	0,06	0,07	0,08	0,10	0,12	0,14	0,17	0,21	—
4	1001—1400	0,07	0,08	0,10	0,12	0,14	0,17	0,21	0,25	0,30
5	1401—2000	0,08	0,10	0,12	0,14	0,17	0,21	0,25	0,30	0,36
6	2001—3000	0,10	0,12	0,14	0,17	0,21	0,25	0,30	0,36	0,43
7	3001—4000	0,12	0,14	0,17	0,21	0,25	0,30	0,36	0,43	0,51
8	4001—5500	—	0,17	0,21	0,25	0,30	0,36	0,43	0,51	0,62
9	5501—8000	—	—	0,25	0,30	0,36	0,43	0,51	0,62	0,74
10	8001—11500	—	—	—	0,36	0,43	0,51	0,62	0,74	0,89
11	11501—20000	—	—	—	—	0,51	0,62	0,74	0,89	1,06
12	20001—30000	—	—	—	—	—	0,74	0,89	1,06	1,28
13	30001—45000	—	—	—	—	—	—	1,06	1,28	1,53
14	45001—65000	—	—	—	—	—	—	—	1,53	1,84
		а	б	в	г	д	е	ж	з	и

§ 6. Организация технической пропаганды по охране труда, технике безопасности и производственной санитарии

Содержание работы:

Организация проведения лекций, бесед по охране труда, технике безопасности и производственной санитарии; участие в подготовке экспонатов и наглядных пособий при организации учебных кабинетов; организация устройства выставок, уголков, витрин, стендов по технике безопасности и производственной санитарии, организация проведения конкурсов и общественных смотров по технике безопасности и производственной санитарии; распространение среди работников предприятия плакатов, правил, памяток, предупредительных надписей, инструкций по технике безопасности и производственной санитарии; организация обмена передовым опытом работы между предприятиями, цехами, участками и другими подразделениями предприятия; организация работы по обеспечению предприятия и структурных подразделений технической литературой и другими пособиями по охране труда, технике безопасности и производственной санитарии; выезды в иногородние командировки для ознакомления на родственных предприятиях с работой по технике безопасности и производственной санитарии; прием и ознакомление командированных сотрудников других заводов с опытом работы на заводе; организация социалистического соревнования по охране труда.

Таблица 6

№ п/п	Среднесписочная численность работников на предприятии	Количество самостоятельных производственных структурных подразделений на предприятии								
		до 5	6—7	8—10	11—15	16—22	23—40	41—60	61—90	91—125
		Нормативная численность, чел.								
1	До 500	0,05	0,06	0,07	0,09	0,10	0,12	—	—	—
2	501—700	0,06	0,07	0,09	0,10	0,12	0,15	0,18	—	—
3	701—1000	0,07	0,09	0,10	0,12	0,15	0,18	0,21	0,26	—
4	1001—1400	0,09	0,10	0,12	0,15	0,18	0,21	0,26	0,31	0,37
5	1401—2000	0,10	0,12	0,15	0,18	0,21	0,26	0,31	0,37	0,44
6	2001—3000	0,12	0,15	0,18	0,21	0,26	0,31	0,37	0,44	0,53
7	3001—4000	0,15	0,18	0,21	0,26	0,31	0,37	0,44	0,53	0,64
8	4001—5500	—	0,21	0,26	0,31	0,37	0,44	0,53	0,64	0,77
9	5501—8000	—	—	0,31	0,37	0,44	0,53	0,64	0,77	0,92
10	8001—11500	—	—	—	0,44	0,53	0,64	0,77	0,92	1,11
11	11501—20000	—	—	—	—	0,64	0,77	0,92	1,11	1,33
12	20001—30000	—	—	—	—	—	0,92	1,11	1,33	1,60
13	30001—45000	—	—	—	—	—	—	1,33	1,60	1,92
14	45001—65000	—	—	—	—	—	—	—	1,92	2,30
		а	б	в	г	д	е	ж	з	и

§ 7. Организация инструктажа и обучение работников правилам и нормам охраны труда, технике безопасности и производственной санитарии

Содержание работы:

Проведение вводного инструктажа по технике безопасности для вновь принимаемых на предприятие работников; контроль за своевременным проведением повторного инструктажа в цехах, отделах и других подразделениях предприятия по технике безопасности; участие в работе по проведению обучения и проверке знаний работающих по вопросам охраны труда, техники безопасности и производственной санитарии; проведение консультаций по вопросам охраны труда, техники безопасности и производственной санитарии; участие в обучении рабочих и инженерно-технических работников правилам техники безопасности, проведение вводного инструктажа, консультаций, семинаров.

Таблица 7

№ п/п	Среднесписочная численность работников на предприятии	Среднемесячная численность вновь принимаемых работников на предприятии														
		до 20	21—30	31—40	41—50	51—70	71—100	101—130	131—180	181—240	241—330	331—450	451—600	601—800	801—1000	1001—2000
		Нормативная численность, чел.														
1	До 500	0,12	0,14	0,17	0,20	0,24	0,29	0,34	0,40	0,48	0,56	0,65	0,78	—	—	—
2	501—700	0,14	0,17	0,20	0,24	0,29	0,34	0,40	0,48	0,56	0,65	0,78	0,96	1,09	—	—
3	701—1000	0,17	0,20	0,24	0,29	0,34	0,40	0,48	0,56	0,65	0,78	0,96	1,09	1,29	1,52	—
4	1001—1400	0,20	0,24	0,29	0,34	0,40	0,48	0,56	0,65	0,78	0,96	1,09	1,29	1,52	1,69	1,83
5	1401—2000	0,24	0,29	0,34	0,40	0,48	0,56	0,65	0,78	0,96	1,09	1,29	1,52	1,69	1,83	2,15
6	2001—3000	0,29	0,34	0,40	0,48	0,56	0,65	0,78	0,96	1,09	1,29	1,52	1,69	1,83	2,15	2,54
7	3001—4000	0,34	0,40	0,48	0,56	0,65	0,78	0,96	1,09	1,29	1,52	1,69	1,83	2,15	2,54	3,00
8	4001—5500	0,40	0,48	0,56	0,65	0,78	0,96	1,09	1,29	1,52	1,69	1,83	2,15	2,54	3,00	3,54
9	5501—8000	0,48	0,56	0,65	0,78	0,96	1,09	1,29	1,52	1,69	1,83	2,15	2,54	3,00	3,54	4,18
10	8001—11500	0,56	0,65	0,78	0,96	1,09	1,29	1,52	1,69	1,83	2,15	2,54	3,00	3,54	4,18	4,94
11	11501—20000	—	0,78	0,96	1,09	1,29	1,52	1,69	1,83	2,15	2,54	3,00	3,54	4,18	4,94	5,83
12	20001—30000	—	—	1,09	1,29	1,52	1,69	1,83	2,15	2,54	3,00	3,54	4,18	4,94	5,83	6,88
13	30001—45000	—	—	—	1,52	1,69	1,83	2,15	2,54	3,00	3,54	4,18	4,94	5,83	6,88	8,12
14	45001—65000	—	—	—	—	1,83	2,15	2,54	3,00	3,54	4,18	4,94	5,83	6,88	8,12	9,59
		а	б	в	г	д	е	ж	з	и	к	л	м	н	о	п

ПРИЛОЖЕНИЯ

ПРИЛОЖЕНИЕ 1

ПРИМЕРНЫЙ ПЕРЕЧЕНЬ ОСНАЩЕНИЯ РАБОЧЕГО МЕСТА ИНЖЕНЕРА ПО ОХРАНЕ ТРУДА И ТЕХНИКЕ БЕЗОПАСНОСТИ

№ п/п	Наименование средств оргтехники	Индекс	Изготовитель
1	Стол двухтумбовый	ОР-02-234/3	Московская мебельная фабрика
2	Стул с регулируемым сидением и спинкой	ОС-8-902/2	Московский завод металлической мебели
3	Стул для посетителей	ОС-8-901/1	То же
4	Шкаф для папок и бумаг	ОН-4-696/11	Истринская мебельная фабрика
5	Календарь перекидной		Московский завод бумажных изделий
6	Телефонный аппарат	Телефон	Телефонный завод, г. Пермь
7	Письменный прибор		Покупное изделие

ПРИЛОЖЕНИЕ 2

ПРИМЕР РАСЧЕТА НОРМАТИВНОЙ ЧИСЛЕННОСТИ ИНЖЕНЕРОВ ПО ОХРАНЕ ТРУДА И ТЕХНИКЕ БЕЗОПАСНОСТИ

№ п/п	Наименование видов работ	Наименование факторов	Единица измерения	Числовые значения факторов	Номер таблицы, номер норматива	Норматив численности, чел.
1	2	3	4	5	6	7
1	Контроль за соблюдением законодательных норм и правил по технике безопасности и производственной санитарии в цехах, на участках и в других подразделениях предприятия	Среднесписочная численность работников на предприятии	чел.	2430		
		Число рабочих, оплачиваемых по ставкам работ горячих, тяжелых профессий и связанных с вредными условиями труда	»	622		
		Количество самостоятельных производственных структурных подразделений	единиц	46	Табл. 1, 25в	0,88
2	Контроль за обеспечением работников предприятий предохранительными приспособлениями, спецодеждой, спецобувью, спецпитанием и за предоставлением установленных льгот по вредности условий труда	Среднесписочная численность работников на предприятии	чел.	2430		
		Число рабочих, оплачиваемых по ставкам работ горячих, тяжелых профессий и связанных с вредными условиями труда	»	622	Табл. 2, 6в	0,17
3	Организация работы по снижению производственного травматизма	Среднесписочная численность работников на предприятии	»	2430		
		Число рабочих, оплачиваемых по ставкам работ горячих, тяжелых профессий и связанных с вредными условиями труда	»	622	Табл. 3, 6в	0,21

Продолжение

1	2	3	4	5	6	7
4	Участие в реконструкции производства по технике безопасности и производственной санитарии и организации мероприятий, направленных на улучшение условий труда	Среднесписочная численность работников на предприятии	чел.	2430		
		Количество самостоятельных производственных структурных подразделений на предприятии	единиц	46	Табл. 4, 6ж	0,44
5	Участие в планировании мероприятий по улучшению условий труда; составление отчетности по установленным формам	Среднесписочная численность работников на предприятии	чел.	2430		
		Количество самостоятельных производственных структурных подразделений на предприятии	единиц	46	Табл. 5, 6ж	0,30
6	Организация технической пропаганды по охране труда, технике безопасности и производственной санитарии	Среднесписочная численность работников на предприятии	чел.	2430		
		Количество самостоятельных производственных структурных подразделений на предприятии	единиц	46	Табл. 6, 6ж	0,37
7	Организация инструктажа и обучение работников правилам и нормам охраны труда, техники безопасности и производственной санитарии	Среднесписочная численность работников на предприятии	чел.	2430		
		Среднемесячная численность вновь принимаемых работников на предприятии	»	36	Табл. 7 6в	0,40
				Итого нормативная численность		2,77

Численность инженеров по охране труда и технике безопасности ($Ч_{о\,б\,щ}$) определяется по формуле:

$$Ч_{общ} = Ч_{н} \times К,$$

где $Ч_{н} = 2,77$;

$К = 1,12$ учитывающий работы, не предусмотренные сборником.

$$Ч_{о\,б\,щ} = 2,77 \times 1,12 = 3,1 \text{ чел.}$$

Направляется в месячный срок в Центральное бюро нормативов по труду при ВНИЦентре по адресу: 105043, Москва, 4-я Парковая, 29

_____

(полное наименование предприятия,

_____

организации, министерства)

ОТЗЫВ

на сборник «Нормативы численности инженеров по охране труда и технике безопасности»

1. Намечаемый срок внедрения нормативов на предприятии_____
(квартал, год)
2. Фактическая численность ИТР и служащих, труд которых будет нормироваться по сборнику, _____ чел.
3. Численность инженеров, рассчитанная по «Нормативам численности инженеров по охране труда и технике безопасности» _____
4. Количество поступивших сборников на предприятие_____
5. Замечания и предложения по нормативам

Начальник ОТиЗ _____
(подпись)

СОДЕРЖАНИЕ

1. Общая часть 5
2. Организация труда 7
3. Нормативная часть 9
   § 1. Контроль за соблюдением законодательных норм и правил по технике безопасности производственной санитарии в цехах, на участках и в других подразделениях предприятия 9
   § 2. Контроль за обеспечением работников предприятий предохранительными приспособлениями, спецодеждой, спецобувью, специпитанием и за предоставлением установленных льгот по вредности условий труда 11
   § 3. Организация работы по снижению производственного травматизма 12
   § 4. Участие в реконструкции производства по технике безопасности и производственной санитарии и организации мероприятий, направленных на улучшение условий труда 13
   § 5. Участие в планировании мероприятий по улучшению условий труда; составление отчетности по установленным формам . . 14
   § 6. Организация технической пропаганды по охране труда, технике безопасности и производственной санитарии 15
   § 7. Организация инструктажа и обучение работников правилам и нормам охраны труда, технике безопасности и производственной санитарии 16
4. Приложения 18

Нормативы численности инженеров по охране труда и технике безопасности

Технический редактор *В. С. Зенкина*
Корректор *М. В. Порудоминская*

Сдано в набор 28.05.87.	Л-102566.	Подп. в печ. 04.11.87.
Формат 60×90¹/₁₆.	Бумага тип. № 3.	Гарнитура «Литературная».
Печать высокая.	Усл. печ. л. 1,5.	Уч.-изд. л. 1,27.
Тираж 60 000 экз.	Зак. № 171.	Цена 5 коп.

Отдел научно-аналитического обобщения
и выпуска информационных материалов НИИ труда

ПО «Чертановская типография» Управления издательств, полиграфии
и книжной торговли Мосгорисполкома, 113546, Москва, Варшавское шоссе, 129а

gost.e-ecolog.ru