ТИПОВОЙ ПРОЕКТ

А -II- 600-338.86

СКЛАД МАТЕРИАЛОВ И ОБОРУДОВАНИЯ ОТДЕЛЬНО СТОЯЩИЙ

Альбом V

СТРОИТЕЛЬНЫЕ КОНСТРУКЦИИ И ИЗДЕЛИЯ

Выпуск 2

ВАРИАНТ РЕШЕНИЯ В ВОДОНАСЫЩЕННЫХ ГРУНТАХ

gost.e-ecolog.ru

ЦЕНТРАЛЬНЫЙ ИНСТИТУТ ТИПОВОГО ПРОЕКТИРОВАНИЯ
ГОССТРОЯ СССР

Москва. А-445. Смольная ул., 22

Сдано в печать X 1987 года

Заказ № 12053 Тираж 100 жз

ТИПОВОЙ ПРОЕКТ А-11-600-338.86

СКЛАД МАТЕРИАЛОВ И ОБОРУДОВАНИЯ ОТДЕЛЬНО СТОЯЩИЙ

Альбом V

Выпуск 2

СОСТАВ ПРОЕКТА

Альбом I	Архитектурно-строительные чертежи.
	Выпуск I- Вариант решения в сухих грунтах. Выпуск 2- Вариант решения в водонасыщенных грунтах.
Альбом II	Чертежи санитарно-технических систем. Технологические чертежи. Чертежи автоматической установки пожаротушения.
Альбом III	Электротехнические чертежи. Чертежи связи и сигнализации.
	Выпуск I- Компоновка оборудования, схемы и спецификации. Выпуск 2- Вариант решения в водонасыщенных грунтах.
Альбом IУ	Спецификации оборудования.
Альбом У	Строительные конструкции и изделия.
	Выпуск I- Вариант решения в сухих грунтах. Выпуск 2- Вариант решения в водонасыщенных грунтах.
Альбом УI	Сметы.
	Выпуск I- Объектная смета и сметы к архитектурно-строительным чертежам для варианта решения в сухих грунтах.
	Выпуск 2- Объектная смета и сметы к архитектурно-строительным чертежам для варианта решения в водонасыщенных грунтах.
	Выпуск 3- Сметы к чертежам санитарно-технических систем, технологическим чертежам , чертежам автоматической установки пожаротушения.
	Выпуск 4- Сметы к электротехническим чертежам, чертежам связи и сигнализации.
Альбом УII	Ведомости потребности в материалах / ВМ/ и ведомости объемов строительно-монтажных работ / ВО/ к архитектурно-строительным чертежам.
	Выпуск I- Вариант решения в сухих грунтах. Выпуск 2- Вариант решения в водонасыщенных грунтах
Альбом УIII	Ведомости потребности в материалах / ВМ/ и ведомости объемов строительно-монтажных работ / ВО/ к санитарно-техническим, электротехническим чертежам, чертежам связи и сигнализации, автоматической установки пожаротушения.

Примененные материалы:

Типовой проект А-П-1800-243.83 "Склад материалов".

Альбом III . Электротехнические чертежи. Чертежи по связи и сигнализации.
Выпуск 2- нестандартизированное оборудование / в 2-х книгах/

Типовой проект МР-П-400-77/152 "Резервуар для воды монолитный, железобетонный, цилиндрический".

Альбомы I,II,III - только для 3 и 4 климатических зон.

РАЗРАБОТАН
ГПИ КИЕВСКИЙ ПРОМСТРОЙПРОЕКТ

ГЛАВНЫЙ ИНЖЕНЕР ИНСТИТУТА ХАРИТОНОВ И.Г.

ГЛАВНЫЙ ИНЖЕНЕР ПРОЕКТА АЛЫШИЦ В.Д.

УТВЕРЖДЕН
ГОССТРОЕМ СССР
/Протокол от 19.04.85г. № А4-8/

ВВЕДЕН В ДЕЙСТВИЕ
ГПИ КИЕВСКИЙ ПРОМСТРОЙПРОЕКТ
с 1 июля 1985г.
/приказ от 19.06.85г. № 178/

Формат	Обозначение	Наименование	Стр.	Примечание
12	ТПА-II-600-338.86 -КЖИ-	Содержание листов альбома	2,3	
12	ТПА-II-600-338.86- ТТ	Технические требования к изготовлению сборных железобетонных, армотурных, закладных и соединительных изделий	4	
12	ТПА-II-600-338.86-К2-2А	Колонна К2-2А	5	
12	-ПС2-2А	Стеновая панель ПС2-2А	6	
12	-ПС2-2Б	то же ПС2-2Б	7	
12	-ПС2-2В	" ПС2-2В	8	
12	-КТ2-2А	Капитель КТ2-2А	9	
12	-П2-2А	Плита перекрытия П2-2А	10	
12	-П2-2Б	то же П2-2Б	11	
12	-П2-2В	" П2-2В	12	
12	-П4-2А	" П4-2А	13	
12	-П4-2Б	" П4-2Б	14	
12	-П1-6А	" П1-6А	15	
12	-П1-5А	" П1-5А	16	
12	-П1	" П1	17	
12	-ПНД-8-1	" ПНД-8-1	18	
12	-МН1	Изделие закладное МН1	19	
12	-МН10	то же МН10	19	
12	-МН5	" МН5	20	
12	-МН2	" МН2	20	
12	-МН4	Изделие закладное МН4	21	
12	-МН3	то же МН3	21	
12	-МН6, МН8	" МН6, МН8	22	
12	-МН9	" МН9	22	
12	-МН7	" МН7	23	
12	-МН11	" МН11	24	
12	-МН12	" МН12	24	
12	-МС1	Изделие соединительное МС1	25	
12	-МС2	то же МС2	25	
12	-МС5	" МС5	26	
12	-МС6	" МС6	27	
12	-МС7	" МС7	28	

Провер.	Хоровецкая	
Испол.	Нечаева	
Гл. инж.	Словинская	
Рук. бр.	Хоровецкая	
Нач. отд.	Бобченко	
ГИП	Альшиц	

ТПА-II-600-338.86 -КЖИ

Содержание листов альбома

Стадия	Лист	Листов
РП	1	2

Госстрой СССР Киевский Промстройпроект

Формат	Обозначение	Наименование	Стр.	Примечание
12	-КП1	Каркас пространственный КП1	29	
12	-КП2	то же КП2	29	
12	-КР1	Каркас плоский КР1	30	
12	-КР2	то же КР2	30	
12	-КР5	" КР5	31	
12	-КР6	" КР6	31	
12	-КР13	" КР13	32	
12	-КР8	" КР8	32	
12	-КР10	" КР10	33	
12	-КР16	" КР16	33	
12	-КР22	" КР22	34	
12	-КР15	" КР15	34	
12	-КР18	" КР18	35	
12	-КР20	" КР20	35	
12	-КР21	" КР21	36	
12	-КР4	" КР4	36	
12	-КР19	" КР19	37	
12	-КР12	" КР12	37	
12	-КР9	" КР9	38	
12	-КР14	" КР14	38	
12	-КР7	" КР7	39	
12	-КР17	" КР17	39	
12	-КР11	" КР11	40	
12	-КР29	" КР29	40	
12	-КР23	" КР23	41	
12	-КР24	" КР24	41	
12	-КР26	" КР26	42	

Формат	Обозначение	Наименование	Стр.	Примечание
12	-КР27	" КР27	42	
12	-КР3	" КР3	43	
12	-КР28	" КР28	43	
12	-КР25	" КР25	44	
12	-НС-1	Сетка арматурная НС-1	44	

Провер.	Хоровецкая		ТПА-II-600-338 86 -КЖИ	Лист 2
Исполн.	Нечаева			

Технические требования к изготовлению сборных железобетонных изделий

1. Изготовление, складирование и монтаж стеновых панелей производить в соответствии с пояснительной запиской серии У-01-02/80 вып. 2.

2. Изготовление плиты перекрытия П1 выполнять в соответствии с требованиями главы СНиП III-16-73 „Бетонные и железобетонные конструкции сборные."

Технические требования к изготовлению арматурных и закладных изделий

1. Изготовление и приемка закладных и арматурных изделий должны производиться в соответствии с требованиями следующих нормативных документов:
   - СНиП II-21-75 „Бетонные и железобетонные конструкции";
   - ГОСТ 10922-75 „Арматурные изделия и закладные детали сварные для железобетонных конструкций. Технические требования и методы испытаний";
   - СН 393-78 „Инструкция по сварке соединений арматуры и закладных деталей железобетонных конструкций".

2. При изготовлении арматурных изделий контактную точечную сварку следует производить во всех точках пересечения стержней (тип КТ-2 ГОСТ 14098-68).

3. Материал изделий указан на чертежах.

4. Приварку анкеров к пластинам втавр выполнять на сварочных автоматах под слоем флюса в соответствии с ГОСТ 19292-73 и СН 393-78.

6. во всех арматурных каркасах указаны размеры (а) до наружной грани продольных крайних стержней.



Размеры гнутых стержней даны по наружным граням. Радиус загиба (R) гнутых стержней дан до внутренней грани стержня, кроме оговоренных.

6. Сварку закладных и соединительных изделий производить электродами типа Э42 по ГОСТ 9467-75.

7. Защита от коррозии предусмотрена в общих данных, лист КЖ-1.

				ТП А-II-600-338.86		-КЖИ-ТТ
				Технические требования к изготовлению сборных железобетонных, арматурных и закладных изделий.	Стадия	Масса	Масштаб
					РП		
					Лист 1	Листов 1	
Провер.	Хоровецкая				Госстрой СССР Киевский Промстройпроект		
Исполн.	Нечаева						
Ст. инж.	Славинская						
Рук. бр.	Хоровецкая						
Нач. отд.	Бодченко						
ГИП	Альшиц						

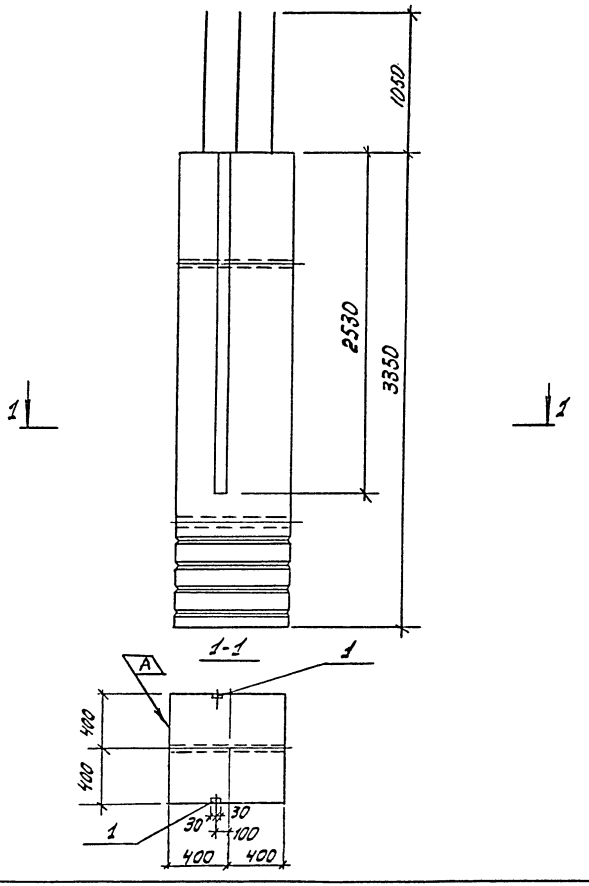

Формат	Зона	Позиц.	Обозначение	Наименование	Кол.	Примеч.
				Сборочные единицы		
12			У-01-02/80 в. 3 л. 4	Колонна К2-2		со всеми закл.
		1	1.400-15 В1.110-09	Изделие закладное МН104-1	5,06	п.м.

Ведомость расхода стали на дополнительные закладные изделия

Марка	Изделия закладные								Всего
	Арм. класса			Прокат марки					
	А III			Вст 3 пс6					
	ГОСТ 5781-82*			ГОСТ 103-76 *					
	ø8		Итого	б=6				Итого	
К2-2А	3,0		3,0	14,2				14,2	17,2

1. Остальное – см. У-01-02/80 вып. 3 л 4.
2. Знак [A] нанести нестываемой краской для ориентации при монтаже.

				ТП А-II -600-338.86			-КЖИ-К2-2А
				Колонна К2-2А	Стадия	Масса	Масштаб
					РП	5350	
Провер.	Славинская				Лист	Листов 1	
Исполн.	Нечаева				Госстрой СССР Киевский Промстройпроект		
Рук. прик.	Хоровецкая						
Нач. отд.	Бабченко						
Гл. инж. пр.	Альшиц						

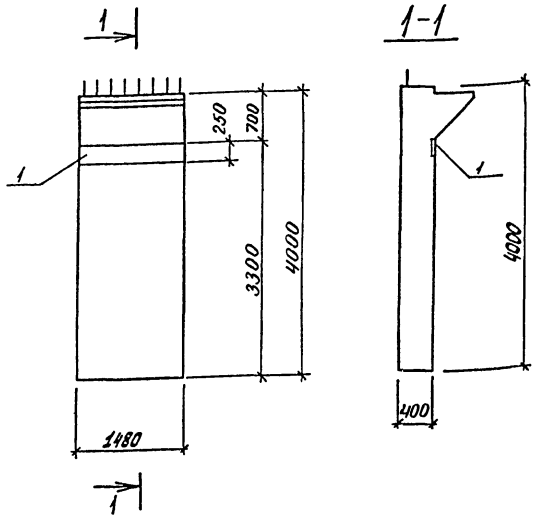

Формат	Зона	Позиц.	Обозначение	Наименование	Кол.	Примечание
				Сборочные единицы		
А2			У-01-02/80 Вып.3 л.8	Стеновая панель ПС2-2		со всеми закл.
		1	1.400-15.В1.140-31	Изделие закладн. МН1322	1,48	п.м.

Остальное - см. У-01-02/80 Вып.3 л.8

Ведомость расхода стали
на дополнительные закладные изделия

Марка	Изделия закладные							Всего
	Арм. классса A III ГОСТ 5781-82*			Прокат марки ВСт3пс6 ГОСТ 103-76*				
	⌀12		Итого		8-6		Итого	
ПС2-2А	4,9		4,9		23,2		23,2	28,1

Провер.	Хоровецкая		
Исполн.	Нечаева		
Гл.инж.	Славинский		
Рук.бр.	Хоровецкий		
Нач.отд.	Бобуренко		
ГИП	Альшиц		

ТП А-II-600-338.86 -КЖИ- ПС2-2А

Стеновая панель ПС2-2А

Стадия	Масса	Масштаб
РП	6420	
Лист 1	Листов 1	

Госстрой СССР Киевский Промстройпроект

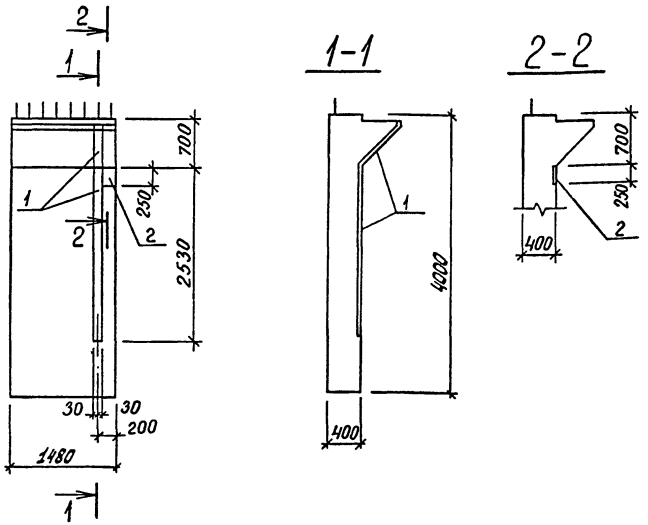

Формат	Зона	Позиц.	Обозначение	Наименование	Кол.	Примечание
				Сборочные единицы		
12			У-01-02/80 Вып.3 л.8	Стеновая панель ПС2-2		со всеми закл.
		1	1.400-15.81.100-09	Изделие закладн. МН104-1	3,34	п.м.
		2	1.400-15.81.140-31	Тоже МН132-2	0,17	п.м.

Остальное - см. У-01-02/80 Вып.3 л.8

Ведомость расхода стали
на дополнительные закладные изделия

Марка	Изделия закладные								Всего
	Арм. класса AIII				Прокат марки ВСт3пс6				
	ГОСТ 5781-82*				ГОСТ 103-76*				
	ф8	ф12		Итого	-δ=6	-δ=8		Итого	
ПС2-2Б	2,0	0,6		2,6	9,4	2,7		12,1	14,7

		ТП А-II-600-338.86	-КЖИ-ПС2-2Б
		Стеновая панель ПС2-2Б	Стадия: РП; Масса: 6420; Масш.:
Пробер.	Хоробецкая		Лист 1; Листов 1
Испол.	Нечаева		
Ст. инж.	Славинская		Госстрой СССР Киевский промстройпроект
Рук. бр.	Хародзицкий		
Нач. отд.	Бобученко		
ГИП	Альшиц		

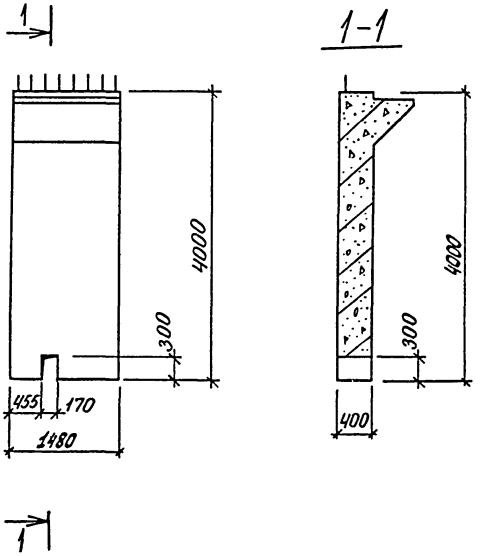

Формат	Зона	Позиц.	Обозначение	Наименование	Кол.	Примечание
				Сборочные единицы		
А2			У-01-02/80 Вып.3 л.8	Стеновая панель ПС2-2		со всеми закл.

Остальное - см. У-01-02/80 Вып.3 л.8

Провер.	Хоробецкая		
Исполн.	Нечаева		
Ст. инж.	Сливинский		
Рук. бр.	Хоробецкий		
Нач. отд.	Бобуенко		
ГИП	Альшиц		

ТП А-II-600-338.86 -КЖУ-ПС2-2В

Стеновая панель ПС2-2В

Стадия	Масса	Масштаб
РП	6420	
Лист 1	Листов 1	

Госстрой СССР Киевский Промстройпроект

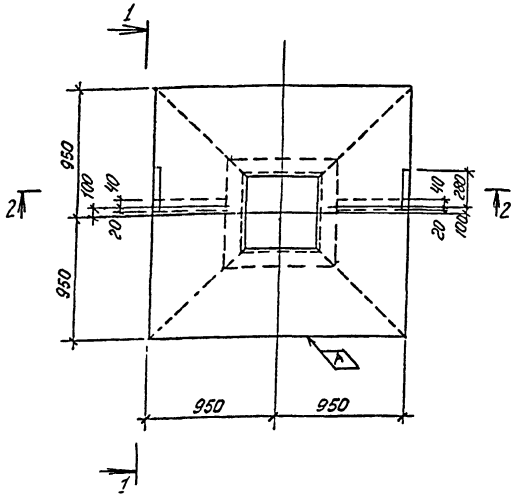

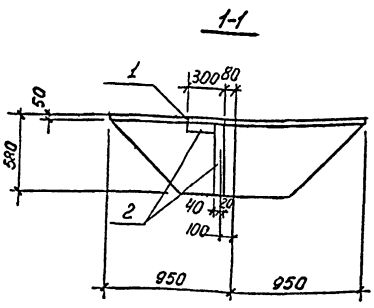

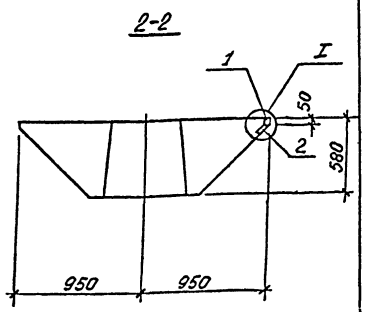

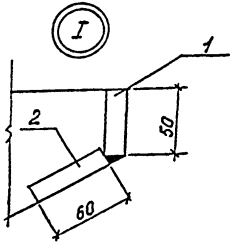

Формат	Зона	Позиц.	Обозначение	Наименование	Кол.	Примечание
				Сборочные единицы		
			У-01-02/80 вып. 3 л. 6.	Капитель КТ2-2		со всему заклад.
11		1	ТПА-II-600-338.86-КЖИ-МН9	Изделие закладное МН9	2	
		2	1.400-15. в.1 110-09	Изделие закладное МН104-1	2,0	п.м.

1. Остальное см. У-01-02/80 вып. 3.
2. Знак [A] нанести несмываемой краской для ориентации при монтаже.

Ведомость расхода стали на дополнительные закладные изделия

Марка изделия	Изделия закладные							Всего
	Арматура класса			Прокат марки				
	А III			Вст 3 пс6				
	ГОСТ 5781-82			ГОСТ 103-76				
	⌀8		Итого	δ=8	-δ=6		Итого	
КТ2-2А	1,1		1,1	1,8	4,9		6,7	7,8

Провер.	Хоровецкая		
Исполн.	Нечаева		
Ст. инж.	Славинская		
Рук. бр.	Хоровецкая		
Нач. отд.	Бабченко		
Гл. инж. пр.	Альшиц		

ТПА-II-600-338.86 -КЖИ-КТ2-2А

Капитель КТ2-2А

Стадия	Масса	Масштаб
РП	2500	

Лист | Листов 1

Госстрой СССР Киевский Промстройпроект

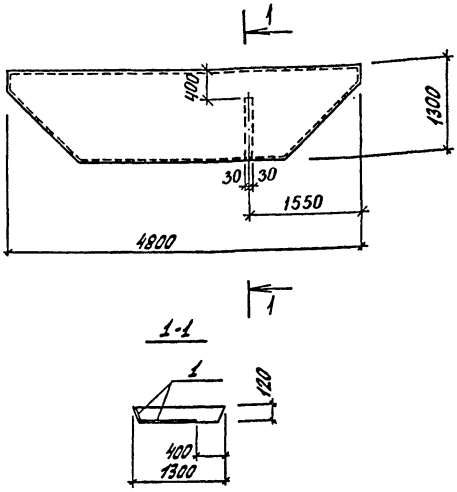

Формат	Зона	Позиция	Обозначение	Наименование	Кол.	Примечание
				Сборочные единицы		
12			У-01-02/80 Вып.3 л.12	Плита перекрытия П2-2		со всеми закл.
		1	1.400-15.в 1. 110-11	Изделие закладное МН104-6	1,0	п.м.

Остальное - см. У-01-02/80 Вып.3 л.12

Ведомость расхода стали
на дополнительные закладные изделия

Марка	Изделия закладные								Всего
	Арм. класса A III ГОСТ 5781-82*				Прокат марки ВСт3пс6 ГОСТ 103-76*				
	ф8			Итого	-5×6	-5:8		Итого	
П2-2А	0,2			0,2	2,8	0,5		3,3	3,5

		ТПА-II-600-338.86	-КЖИ-П2-2А
		Плита перекрытия П2-2А	Стадия: РП; Масса: 1600; Масштаб:
			Лист 1; Листов 1
Провер.	Хоровецкая		Госстрой СССР Киевский Промстройпроект
Исполн.	Нечаева		
Ст.инж.	Словинская		
Рук.бр.	Хоровецкая		
Нач.отд.	Бабченко		
ГИП	Альшиц		

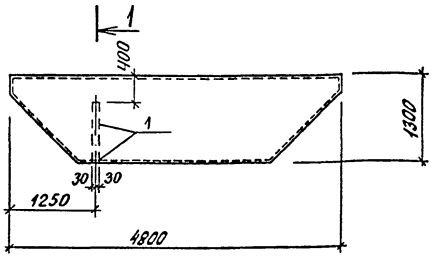

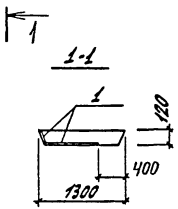

Формат	Зона	Позиция	Обозначение	Наименование	Кол.	Примечание
				Сборочные единицы		
А2			У-01-02/80 Вып.3 л.12	Плита перекрытия П2-2		со всеми закл.
		1	1.400-15.8.1. 110-11	Изделие закладное МН104-6	1.0	п.м.

Остальное - см. У-01-02/80 Вып.3 л.12

Ведомость расхода стали на дополнительные закладные изделия

Марка	Изделия закладные								Всего
	Арм. класса A III ГОСТ 5781-82*				Прокат марки ВСт3пс6 ГОСТ 103-76*				
	ф8			Итого	-5х6	-5х8		Итого	
П2-2б	0,2			0,2	2,8	0,5		3,3	3,5

ТПА-II-600-338.86 -КЖИ-П2-2б			
Плита перекрытия П2-2б	Стадия	Масса	Масштаб
	РП	1600	
	Лист 1	Листов 1	
	Госстрой СССР Киевский Промстройпроект		
Провер. Хоровецкая			
Исполн. Нечаева			
Ст.инж. Славинская			
Рук.бр. Хоровецкая			
Нач.отд. Бабуенко			
ГИП Альшиц			

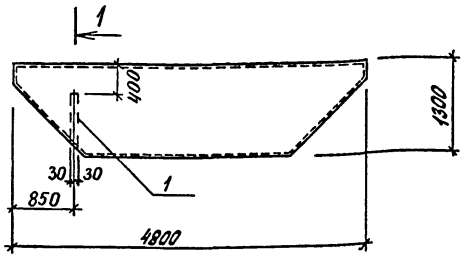

1-1

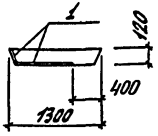

Формат	Зона	Позиц.	Обозначение	Наименование	Кол.	Примечание
				Сборочные единицы		
12			У-01-02/80 Вып.3 л.12	Плита перекрытия П2-2		со всеми закл.
		1	1.400-15.81. 110-11	Изделие закладное МН104-6	0,95	п.м.

Остальное - см. У-01-02/80 Вып.3 л.12

Ведомость расхода стали
на дополнительные закладные изделия

Марка	Изделия закладные								Всего
	Арм. класса				Прокат. марки				
	A III				ВСт3пс6				
	ГОСТ 5781-82*				ГОСТ 103-76*				
	ф8			Итого	-5х6	-5х8		Итого	
П2-2В	0,2			0,2	2,7	0,5		3,2	3,4

		ТПА-III-600-338.86	-КЖИ-П2-2В
Провер.	Хоровецкая	Плита перекрытия П2-2В	Стадия: РП; Масса: 1600; Масштаб:
Исполн.	Нечаева		Лист 1; Листов 1
Ст.инж.	Славинская		Госстрой СССР Киевский Промстройпроект
Рук.бр.	Хоровецкая		
Нач.отд.	Бабуенко		
ГИП	Альшиц		

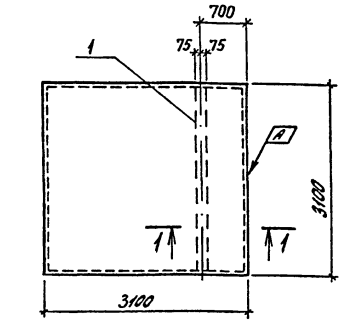

1–1

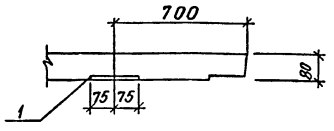

Формат	Зона	Позиц.	Обозначение	Наименование	Кол.	Примечание
				Сборочные единицы		
А2			У-01-02/80 Вып. 3 л. 14	Плита перекрытия ПЧ-2		Со всеми вокл.
		1	1.400-15.84.140-11	Изделие закладное МН28-6	2,86	п.м.

1. Остальное – см. У-01-02/80 Вып. 3 л. 14
2. Знак А нанести несмываемой краской для ориентации при монтаже.

Ведомость расхода стали на дополнительные закладные изделия

Марка	Изделия закладные								Всего
	Арм. класса A III				Прокат марки ВСт3пс6				
	ГОСТ 5781-82*				ГОСТ 103-76*				
	ф8			Итого	-δ=6	-δ=8		Итого	
ПЧ-2А	0,9			0,9	20,3	2,7		23,0	23,9

		ТП А-II-600-338.86	– КЖИ-ПЧ-2А
Провер.	Хоробейкая	Плита перекрытия ПЧ-2А	Стадия: РП; Масса: 1900; Масштаб:
Исполн.	Нечоева		Лист 1; Листов 1
Ст. инж.	Слевинская		Госстрой СССР Киевский Промстройпроект
Рук. гр.	Хоробейкая		
Нач. отд.	Бобченко		
ГИП	Альшиц		

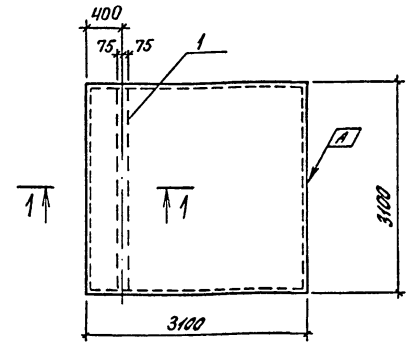

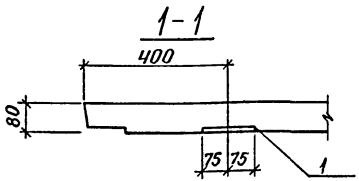

Формат	Зона	Позиция	Обозначение	Наименование	Кол.	Примечание
				Сборочные единицы		
12			У-01-02/80 вып. 3 л. 14	Плита перекрытия ПЧ-2		со всеми закл.
		1	1.400-15.81.140-11	Изделие закладное МН28-6	2,86	п.м.

1. Остальное - см. У-01-02/80 вып.3 л.14
2. Знак А нанести несмываемой краской для ориентации при монтаже.

Ведомость расхода стали
на дополнительные закладные изделия

Марка	Изделия закладные									Всего
	Арм. класса A III					Прокат марки Вст3пс6				
	ГОСТ 5781-82*					ГОСТ 103-76*				
	ф8				Итого	-5-6	-5-8		Итого	
ПЧ-26	0,9				0,9	20,3	2,7		23,0	23,9

ТП А-II-600-338.86			- КЖИ-ПЧ-26
Плита перекрытия ПЧ-26	Стадия	Масса	Масштаб
	РП	1900	
	Лист 1	Листов 1	
Провер. Хоробецкая	Госстрой СССР Киевский Промстройпроект		
Испол. Нечаева			
Ст.инж. Славинская			
Рук.бр. Хоробецкая			
Нач.отд. Бобуренко			
ГИП Альшиц			

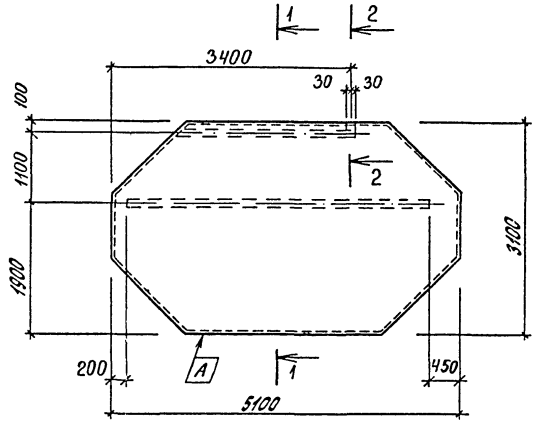

1-1

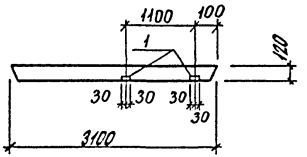

2-2

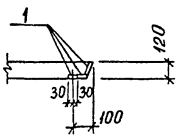

Формат	Зона	Позиц.	Обозначение	Наименование	Кол.	Примечание
				Сборочные единицы		
			У-01-02/80 Вып.3	Плита перекрытия П1-6		со всеми закл.
12		1	1.400-15 8.1 110-11	Изделие закладное МН104-6	7,1	п.м.

Ведомость расхода стали
на дополнительные закладные изделия

Марка	Изделия закладные								Всего
	Арм. класса				Прокат марки				
	A III				ВСт3пс6				
	ГОСТ 5781-82*				ГОСТ 103-76*				
	ф8			Итого	-5=6	-8=8		Итого	
П1-6А	1,0			1,0	19,9	3,5		23,4	24,4

1. Остальное - см. У-01-02/80 вып.3 л. 11н
2. Знак [A] нанести несмываемой краской для ориентации при монтаже.

		ТПА-II-600-338.86	-КЖи-П1-6А
		Плита перекрытия П1-6А	стадия: РП; масса: 4020; масштаб:
Провер.	Хоробецкая		лист 1; листов 1
Исполн.	Нечаева		Госстрой СССР Киевский Промстройпроект
Ст.инж.	Славинская		
Рук.бр.	Хоробецкая		
Нач.отд.	Бобучёнок		
ГИП	Клышиц		

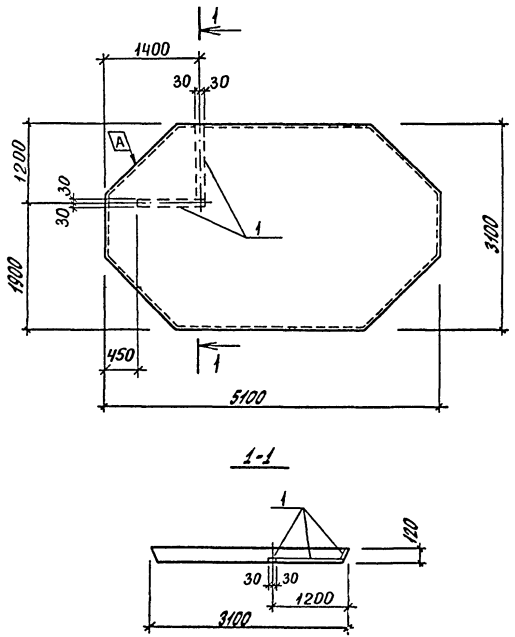

Формат	Зона	Позиц.	Обозначение	Наименование	Кол.	Примечание
				Сборочные единицы		
			У-01-02/80 Вып.3	Плита перекрытия П1-5		со всеми закл.
12		1	1.400-15 8.1 110-11	Изделие закладное МН104-6	2,26	п.м.

Ведомость расхода стали
на дополнительные закладные изделия

Марка	Изделия закладные								Всего
	Арм. классы				Прокат марки				
	AIII				ВСт3пс6				
	ГОСТ 5781-82*				ГОСТ 103-76**				
	ф8			Итого	-5×6	-5×8		Итого	
П1-5А	0,3			0,3	6,0	1,1		7,1	7,4

1. Остальное - см. У-01-02/80 Вып.3 л. 11н
2. Знак [A] нанести несмываемой краской для ориентации при монтаже.

		ТПА-II-600-338.86	-КЖИ-П1-5А
		Плита перекрытия П1-5А	Стадия: РП; Масса: 4020; Масштаб:
Провер.	Хоровецкая		Лист 1; Листов 1
Испол.	Нечаева		Госстрой СССР Киевский Промстройпроект
Ст.инж.	Словинская		
Рук.гр.	Хоровецкой		
Нач.отд.	Бабченко		
ГИП	Алешич		

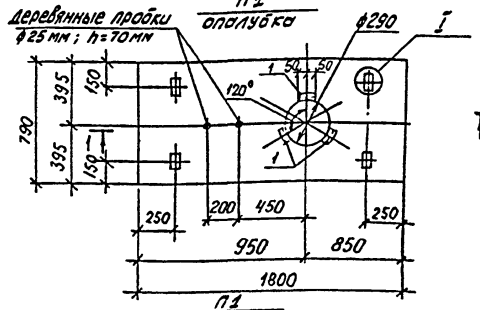

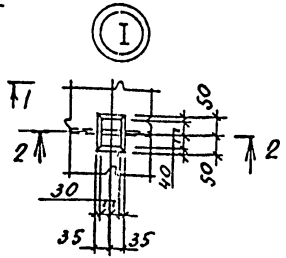

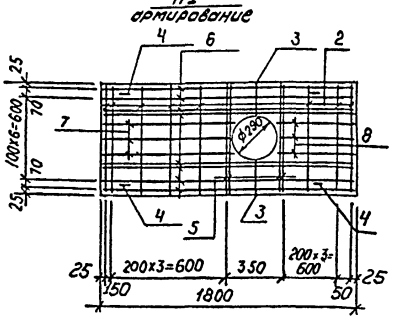

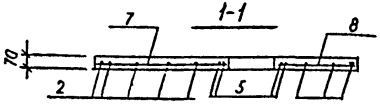

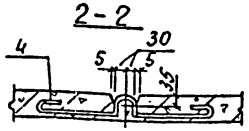

Ведомость деталей

Поз.	Эскиз
4	

Спецификация элементов сборной конструкции

Формат	Зона	Позиц.	Обозначение	Наименование	Кол.	Примечание
				Документация		
12			ТПА-II-600-338.86 -КЖИ-ТТ	Технические требования к изготовлению сборных железобетонных конструкций		
				Сборочные единицы		
		1	ТПА-II-600-338.86 -КЖИ-МН10	Изделие закладное МН10	3	
				Детали		
Б.Ч.		2		ф6 А I ГОСТ 5781-82* ℓ=770	8	0,17 кг
Б.Ч.		3		ℓ=230	2	0,05 кг
12		4*		ℓ=690	4	0,15 кг
Б.Ч.		5		ф8 А III ГОСТ 5781-82* ℓ=770	4	0,3 кг
Б.Ч.		6		ℓ=1780	8	0,7 кг
Б.Ч.		7		ℓ=780	3	0,31 кг
Б.Ч.		8		ℓ=680	3	0,27 кг
				Материалы		
				Бетон марки 200	0,1	м³

*) Поз. 4 см. ведомость деталей

Ведомость расхода стали на один элемент, кг

Марка	Изделия арматурные						Всего	Изделия закладные						Общий расход
	Арматура класса							Арм. класса			Прокат марки		Всего	
	А I			А III				А III			ВСт2кп2			
	ГОСТ 5781-82*							ГОСТ 5781-82*			ГОСТ 103-76*			
	ф6		Итого	ф8		Итого		ф8		Итого	-8=6	Итого		
П1	2,46		2,46	8,6		8,6	11,06	0,1		0,1	1,5	1,5	1,6	12,66

Провер.	Славинская	
Исполн.	Нечаева	
Ст.инж.	Славинская	
Рук. бр.	Хоровецкая	
Нач.отд.	Бобченко	
ГИП	Альшиц	

ТПА-II-600-338.86 -КЖИ-П1

Плита перекрытия П1

Стадия	Масса	Масштаб
РП	250	

Лист 1 | Листов 1

Госстрой СССР Киевский Промстройпроект

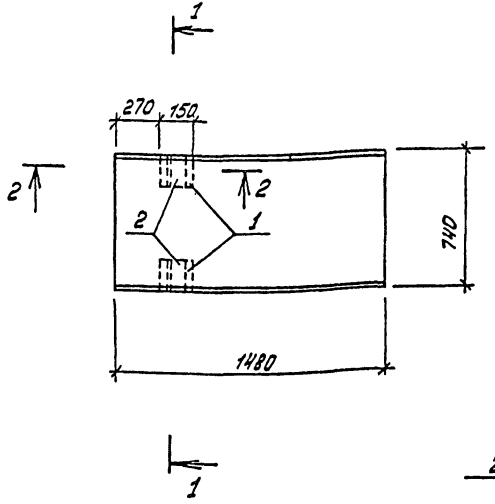

Формат	Зона	Позиц.	Обозначение	Наименование	Кол.	Примечание
				Сборочные единицы		
			3.006-28.II-2 л.38	Плита покрытия П11-Э-8		со всеми закл.
БУ		1	3.400-6/76	Изделие закладное МU1-21	2	
БУ		2		∟100×8 ГОСТ 8509-72* ℓ=150	2	

1-1

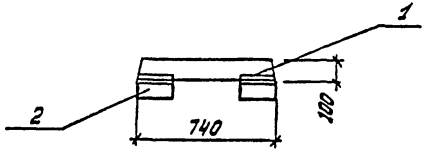

2-2

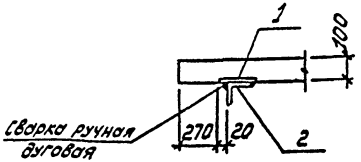

$h_{шв.}$ = 6мм
$c_{шв.}$ = 150мм

Ведомость расхода стали
на дополнительные закладные изделия

Марка	Изделия закладные								Всего
	Арм. класса AIII				Прокат марки ВСт3кп2				
	ГОСТ 5781-82*				ГОСТ 103-76*		ГОСТ 8509-72*		
	ф8			Итого	*6 x 150	Итого	∟100×8	Итого	
П11Э-8-1	0,2			0,2	2,2	2,2	3,7	3,7	6,1

			ТПА-II-600-338.86 -КЖИ-П11Э-8-1			
			Плита перекрытия П11Э-8-1	Стадия	Масса	Масштаб
				РП	270	
				Лист 1	Листов 1	
Провер.	Коровецкая			Госстрой СССР Киевский Промстройпроект		
Исполн.	Нечаева					
Ст.инж.	Михно					
Рук.бр.	Коровецкая					
Нач.отд.	Бабченко					
ГИП	Альшиц					

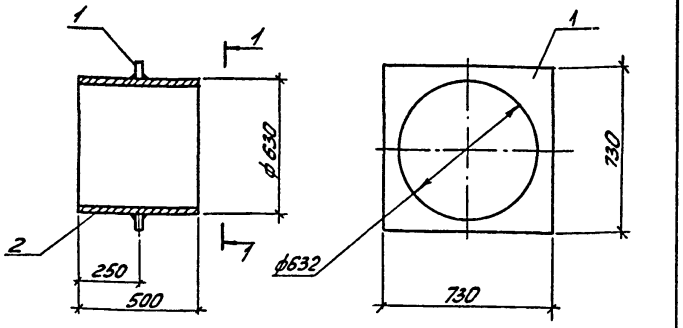

Формат	Зона	Позиц.	Обозначение	Наименование	Кол.	Примечание
				Документация		
			ТПА-II-600-338.86 -КЖИ-ТТ	Технические требования к изготовлению арматурных и закладных изделий		
				Детали		
Б.1		1		-730х6 ГОСТ 19903-74* l=730	1	85,1 кг
Б.1		2		тр. ф630х9 ГОСТ 10704-76* l=500	1	68,9 кг

Провер.	Славинская		ТПА-II-600-338.86 -КЖИ-МН1			
Исполн.	Нечаева		Изделие закладное МН1	Стадия	Масса	Масштаб
Ст.инж.	Славинская			РП	94,0	
Рук.бр.	Хоревецкая			Лист 1	Листов 1	
Нач.отд.	Бабченко		Вст3 кп2 по ГОСТ 380-71*	Госстрой СССР Киевский Промстройпроект		
ГИП	Альшиц					

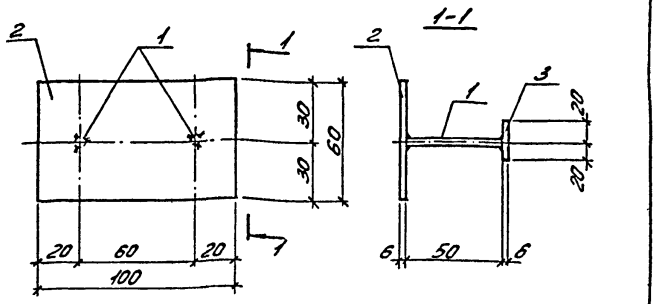

Формат	Зона	Позиц.	Обозначение	Наименование	Кол.	Примечание
				Документация		
			ТПА-II-600-338.86 -КЖИ-ТТ	Технические требования к изготовлению арматурных и закладных изделий		
				Детали		
Б.1		1		ф8 AIII ГОСТ 5781-82* l=50	2	0,02 кг
Б.1		2		-50х6 ГОСТ 103-76* l=100	1	0,3 кг
Б.1		3		-40х6 ГОСТ 103-76* l=40	2	0,1 кг

Провер.	Славинская		ТПА-II-600-338.86 -КЖИ-МН10			
Исполн.	Нечаева		Изделие закладное МН10	Стадия	Масса	Масштаб
Ст.инж.	Славинская			РП	0,54	
Рук.бр.	Хоревецкая			Лист 1	Листов 1	
Нач.отд.	Бабченко		Вст3 кп2 по ГОСТ 380-71*	Госстрой СССР Киевский Промстройпроект		
ГИП	Альшиц					

Взам.инв.№ | Подпись и дата | Инв.№подл.

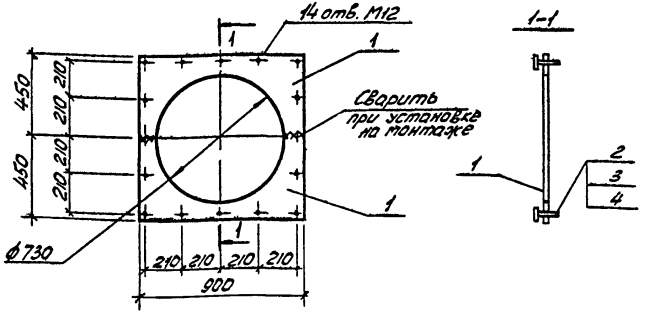

Формат	Зона	Позиц.	Обозначение	Наименование	Кол.	Примечание
				Документация		
12			ТПА-II-600-338.86 -КЖИ-ТТ	Технические требования к изготовлению арматурных и закладных изделий		
				Детали		
БЧ		1		-12×900 ГОСТ 19903-74* ℓ=450	2	18,7 кг
БЧ		2		Болт М12×70.58 ГОСТ 7798-70*	14	0,06 кг
БЧ		3		Гайка ГОСТ 5915-70*	14	0,02 кг
БЧ		4		Шайба ГОСТ 11371-78	14	0,01 кг

Провер.	Славинская		ТПА-II-600-338.86 -КЖИ-МН5			
Исполн.	Нечаева		Изделие закладное МН5	Стадия	Масса	Масштаб
Ст.инж.	Славинская			РП	38,6	
Рук.бр.	Хоревецкая			Лист 1	Листов 1	
Нач.отд.	Бебуренко		Вст 3сп по ГОСТ 380-71*	Госстрой СССР Киевский Промстройпроект		
ГИП	Альшиц					

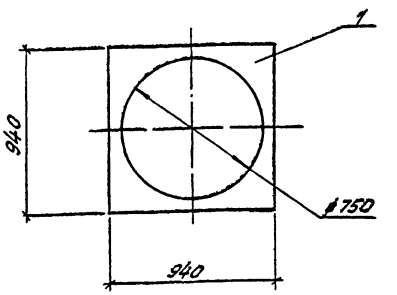

-альбом V вып.2

ТПА-II-600-338.86

Формат	Зона	Позиц.	Обозначение	Наименование	Кол.	Примечание
				Документация		
12			ТПА-II-600-338.86 -КЖИ-ТТ	Технические требования к изготовлению арматурных и закладных изделий		
				Детали		
БЧ		1		-10×940 ГОСТ 19903-74* ℓ=940	1	35,0 кг

Взам.инв.№

Подпись и дата

Инв.№подл.

Провер.	Славинская		ТПА-II-600-338.86 -КЖИ-МН2			
Исполн.	Нечаева		Изделие закладное МН2	Стадия	Масса	Масштаб
Ст.инж.	Славинская			РП	35,0	
Рук.бр.	Хоревецкая			Лист 1	Листов 1	
Нач.отд.	Бебуренко		В ст 3сп по ГОСТ 380-71*	Госстрой СССР Киевский Промстройпроект		
ГИП	Альшиц					

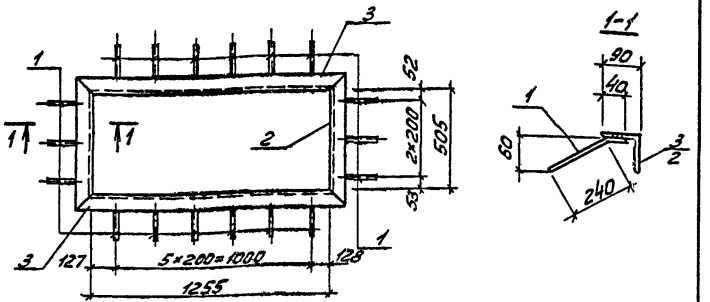

Формат	Зона	Позиц.	Обозначение	Наименование	Кол.	Примечание
				Документация		
12			ТПА-II-600-338.86 -КЖИ-ТТ	Технические требования к изготовлению арматурных и закладных изделий		
				Детали		
БЧ		1		ф8 AIII ГОСТ 5781-82* ℓ=280	18	0,1 кг
БЧ		2		L90×56×6 ГОСТ 8510-72* ℓ=685	2	4,6 кг
БЧ		3		L90×56×6 ГОСТ 8510-72* ℓ=1435	2	9,6 кг

Провер.	Славинская		ТПА-II-600-338.86 -КЖИ-МН4
Исполн.	Нечаева		Изделие закладное МН4
Ст. инж.	Ставинская		Стадия: РП; Масса: 30,2; Масштаб:
Рук. бр.	Хоробецкая		Лист 1; Листов 1
Нач. отд.	Безъязыкова		Вст3кп2 по ГОСТ 380-71*
ГИП	Альшиц		Госстрой СССР Киевский Промстройпроект

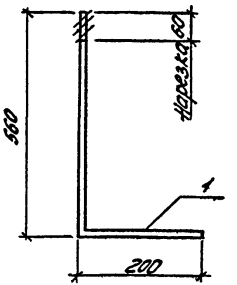

Формат	Зона	Позиц.	Обозначение	Наименование	Кол.	Примечание
				Документация		
12			ТПА-II-600-338.86 -КЖИ-ТТ	Технические требования к изготовлению арматурных и закладных изделий		
				Детали		
11		1		Болт ф20 ГОСТ 2590-71 ℓ=760	1	1,9 кг
БЧ		2		Гайка ГОСТ 5915-70*	1	0,06 кг
БЧ		3		Шайба ГОСТ 11371-78	1	0,02 кг

В случаях эксплуатации при температуре ниже -30°С применять марку стали Вст3пс6

Провер.	Славинская		ТПА-II-600-338.86 -КЖИ-МН3
Исполн.	Нечаева		Изделие закладное МН3
Ст. инж.	Ставинская		Стадия: РП; Масса: 1,7; Масштаб:
Рук. бр.	Хоробецкая		Лист 1; Листов 1
Нач. отд.	Бабченко		Вст3кп2 по ГОСТ 380-71*
ГИП	Альшиц		Госстрой СССР Киевский Промстройпроект

Инв. № подл. | Подпись и дата | Взам. инв. №

-альбом V вып. 2

ТПА-II-600-338.86

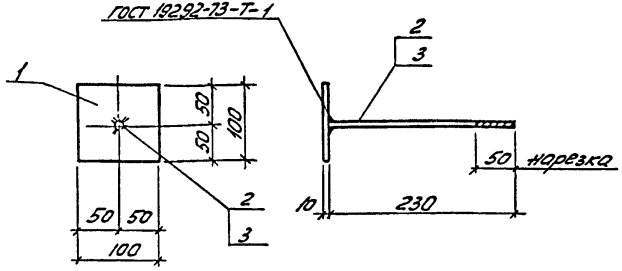

Формат	Зона	Позиц.	Обозначение	Наименование	Кол.	Примечание
				Документация		
12			ТПА-II-600-338.86 -КЖИ-ТТ	Технические требования к изготовлению арматурных и закладных изделий		
				Детали		
БЧ		1		-100х10 ГОСТ 103-76* ℓ=100	1	0,8 кг
БЧ		2		ф8АI ГОСТ 5781-82* ℓ=230	1	0,1 кг
БЧ		3		ф12АI ГОСТ 5781-82* ℓ=230	1	0,2 кг

Марка	Масса
МН6	0,9 кг
МН8	1,0 кг

Провер.	Ставинская	
Исполн.	Нечаева	
Ст. инж.	Ставинская	
Рук. бр.	Хорошилкая	
Нач. отд.	Бабченко	
ГИП	Альшиц	

ТПА-II-600-338.86 -КЖИ-МН6, МН8

Изделие закладное МН6, МН8

Стадия	Масса	Масштаб
РП	См. табл.	
Лист 1	Листов 1	

Вст3кп2 по ГОСТ 380-71*

Госстрой СССР Киевский Промстройпроект

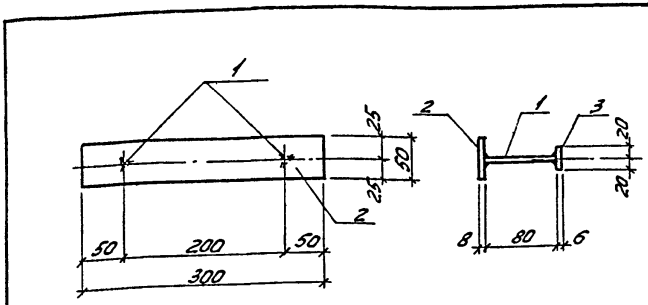

ТПА-II-600-338.86 -альбом V вып. 2

Формат	Зона	Позиц.	Обозначение	Наименование	Кол.	Примечание
				Документация		
12			ТПА-II-600-338.86 -КЖИ-ТТ	Технические требования к изготовлению арматурных и закладных изделий		
				Детали		
БЧ		1		ф8АIII ГОСТ 5781-82* ℓ=80	2	0,03 кг
БЧ		2		-50х8 ГОСТ 103-76* ℓ=300	1	0,9 кг
БЧ		3		-40х6 ГОСТ 103-76* ℓ=40	2	0,1 кг

Взам. инв. №

Подпись и дата

Инв. № подл.

Провер.	Ставинская	
Исполн.	Нечаева	
Ст. инж.	Ставинская	
Рук. бр.	Хорошилкая	
Нач. отд.	Бабченко	
ГИП	Альшиц	

ТПА-II-600-338.86 -КЖИ- МН9

Изделие закладное МН9

Стадия	Масса	Масштаб
РП	1,16	
Лист 1	Листов 1	

Вст3пс6 по ГОСТ 380-71*

Госстрой СССР Киевский Промстройпроект

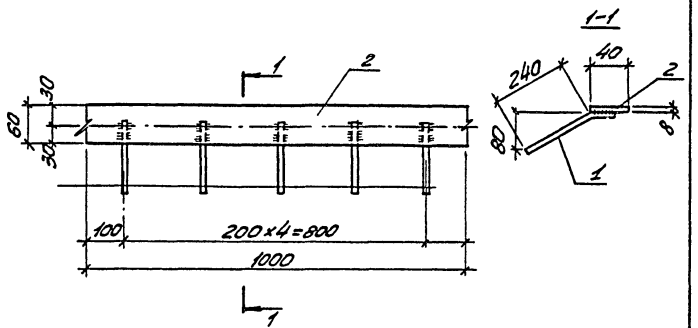

Формат	Зона	Позиц.	Обозначение	Наименование	Кол.	Примечание
				Документация		
12			ТПА-II-600-338.86 -КЖИ-ТТ	Технические требования к изготовлению арматурных и закладных изделий		
				Детали		
БЧ		1		ФВАIII ГОСТ 5781-82* ℓ=280	5	0,11кг
БЧ		2		-60×8 ГОСТ 103-76* ℓ=1000	1	3,77пм

Провер.	Ставинская	
Исполн.	Нечуева	
Ст. инж.	Ставинская	
Рук. бр.	Хороводская	
Нач. отд.	Бабченко	
ГИП	Клышиц	

ТПА-II-600-338.86 -КЖИ-МН7

Изделие закладное МН7

Стад.	Масса	Масштаб
РП	4,32	
Лист 1	Листов 1	

В ст3 пс6 по ГОСТ 380-71*

Госстрой СССР Киевский Промстройпроект

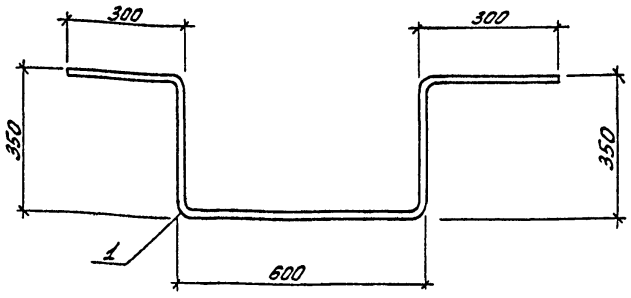

Формат	Зона	Позиц.	Обозначение	Наименование	Кол.	Примечание
				Документация		
			ТПА-II-600-338.86 -КЖИ-ТТ	Технические требования		
				к изготовлению арма-		
				турных и закладных изде-		
				лий		
				Детали		
БЧ		1		⌀16 AII ГОСТ 5781-82* ℓ=1900	1	3,0 кг

Гл.инж.проекта	Вологжина	
Гл.спец.	Подпись и дата	
Инв.№ подл.		

Провер.	Хоровецкая	
Исполн.	Нечаева	
Ст.инж.	Михно	
Рук.бр.	Хоровецкая	
Нач.отд.	Бабченко	
ГИП	Альшиц	

ТПА-II-600-338.86 -КЖИ-МН11

Изделие закладное МН11

Стадия	Масса	Масштаб
РП	3,0	
Лист 1	Листов 1	

ВСт3 кп2 по ГОСТ 380-71*

Госстрой СССР Киевский Промстройпроект

-альбом V вып. 2

ТПА-II-600-338.86

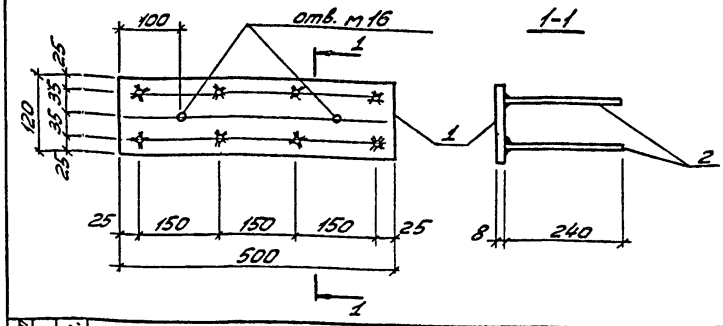

Формат	Зона	Позиц.	Обозначение	Наименование	Кол.	Примечание
				Документация		
			ТПА-II-600-338.86 -КЖИ-ТТ	Технические требования		
				к изготовлению арма-		
				турных и закладных из-		
				делий		
				Детали		
БЧ		1		-120×8 ГОСТ 103-76* ℓ=500	1	3,8 кг
БЧ		2		⌀8 AIII ГОСТ 5781-82* ℓ=240	8	0,09 кг

Провер.	Хоровецкая	
Исполн.	Нечаева	
Ст.инж.	Михно	
Рук.бр.	Хоровецкая	
Нач.отд.	Бабченко	
ГИП	Альшиц	

ТПА-II-600-338.86 -КЖИ-МН12

Изделие закладное МН12

Стадия	Масса	Масштаб
РП	4,6	
Лист 1	Листов 1	

ВСт3 кп2 по ГОСТ 380-71*

Госстрой СССР Киевский Промстройпроект

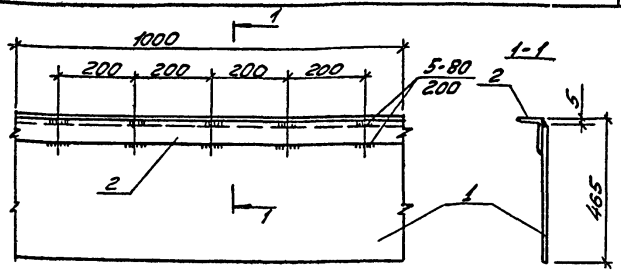

Формат	Зона	Позиц.	Обозначение	Наименование	Кол.	Примечание
				Документация		
12			ТПА-II-600-338.86 -КЖИ-ТТ	Технические требования к изготовлению арматурных и закладных изделий		
				Детали		
БЧ		1		-5×460 ГОСТ19903-74* ℓ=1000	1	18кг
БЧ		2		L45×5 ГОСТ8509-72* ℓ=1000	1	3,4кг

Провер.	Славинская		
Исполн.	Нечаева		
Ст. инж.	Славинская		
Рук. бр.	Хоровецкая		
Нач. отд.	Бабченко		
ГИП	Альшиц		

ТПА-II-600-338.86 -КЖИ-МС1

Изделие соединительное МС1

Стадия	Масса	Масштаб
РП	21,4	

Лист 1 | Листов 1

Вст3 пс6 по ГОСТ 380-71*

Госстрой СССР Киевский Промстройпроект

ТПА-II-600-338.86 -альбом V вып. 2

Инв. № подл. | Подпись и дата | Взам. инв. №

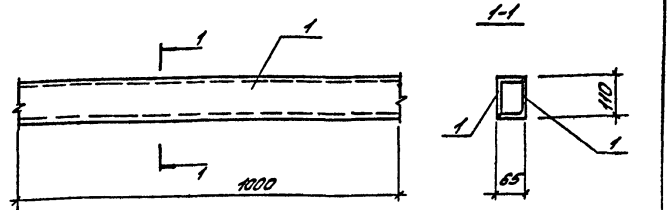

Формат	Зона	Позиц.	Обозначение	Наименование	Кол.	Примечание
				Документация		
12			ТПА-II-600-338.86 -КЖИ-ТТ	Технические требования к изготовлению арматурных и закладных изделий		
				Детали		
БЧ		1		L100×63×8 ГОСТ8510-72* ℓ=1000	2	28,6кг

Провер.	Славинская		
Исполн.	Нечаева		
Ст. инж.	Славинская		
Рук. бр.	Хоровецкая		
Нач. отд.	Бабченко		
ГИП	Альшиц		

ТПА-II-600-338.86 -КЖИ-МС2

Изделие соединительное МС2

Стадия	Масса	Масштаб
РП	57,2	

Лист 1 | Листов 1

Вст3 пс6 по ГОСТ 380-71*

Госстрой СССР Киевский Промстройпроект

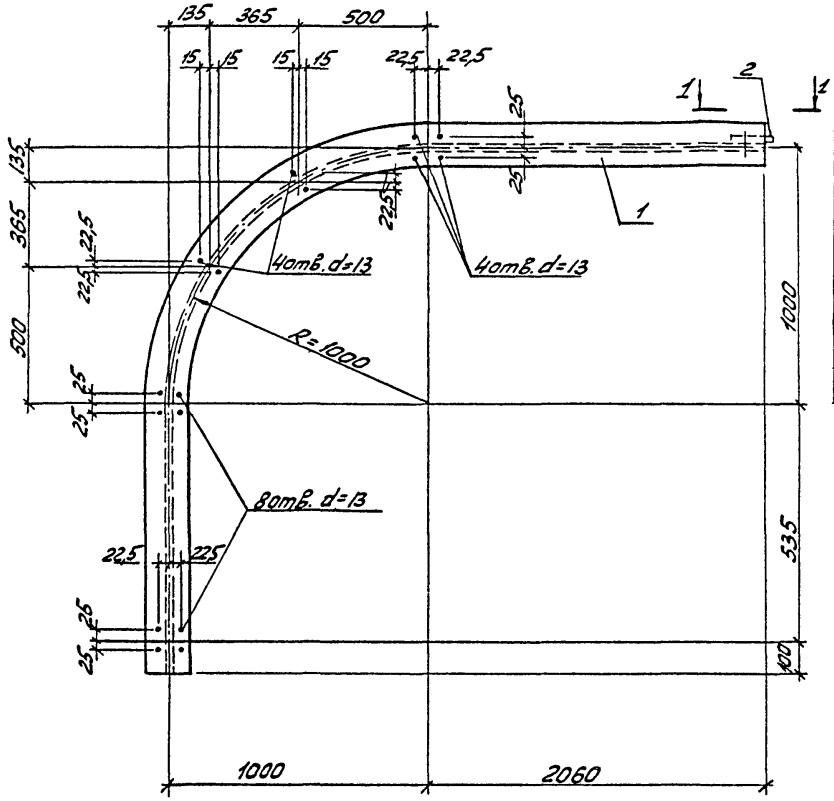

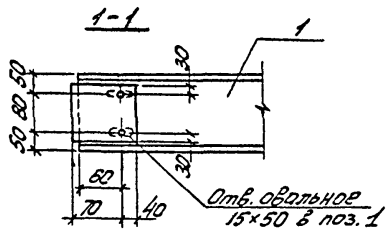

Формат	Зона	Позиц.	Обозначение	Наименование	Кол.	Примечание
				Документация		
			ТПА-II-600-338.86-КЖИ-ТТ	Технические требования к изготовлению		
				арматурных и закладных изделий.		
				Детали		
БЧ		1		I 18 ГОСТ 8239-72* ℓ=4410	1	81,1 кг
БЧ		2		-110×8 ГОСТ 103-76* ℓ=140	1	1,0 кг

Проверил	Хоровецкая		
Исполн.	Нечаева		
Ст. инж.	Мижно		
Рук. гр.	Хоровецкая		
Нач. отд.	Бобченко		
ГИП	Альшиц		

ТПА-II-600-338.86 - КЖИ-МС5

Изделие соединительное МС5

Стадия	Масса	Масштаб
РП	82,1	
Лист 1	Листов 1	

Вст3пс6 по ГОСТ 380-71*

Госстрой СССР Киевский Промстройпроект

КФ 9359-07 27

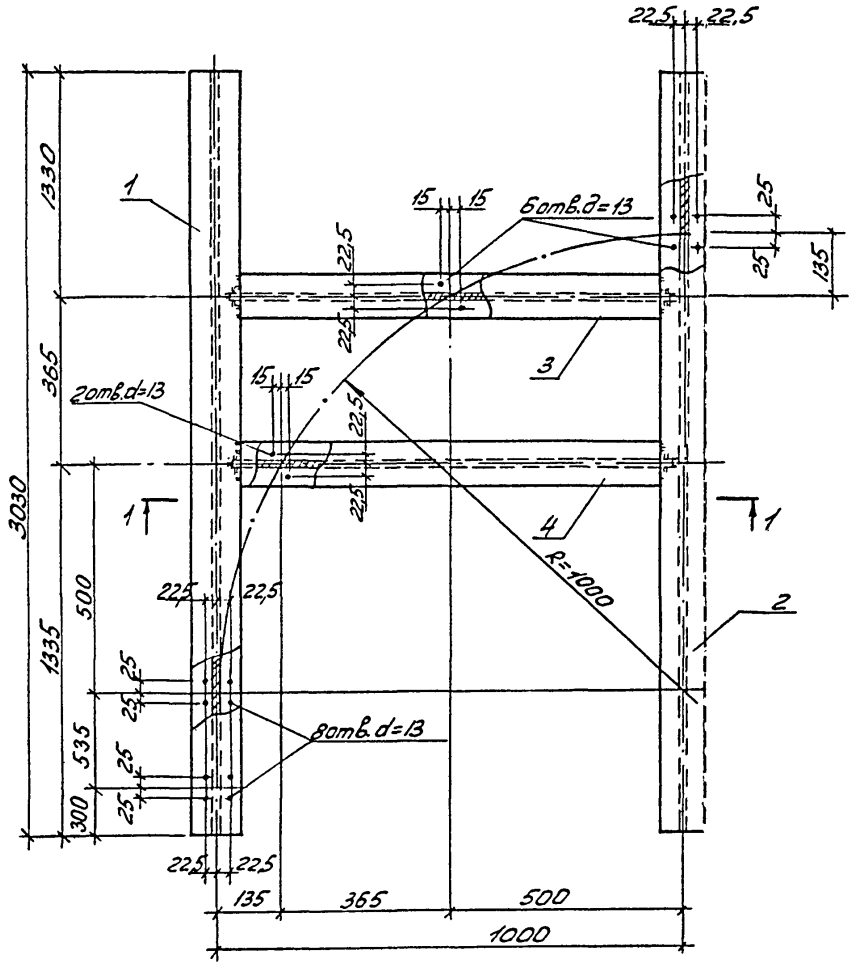

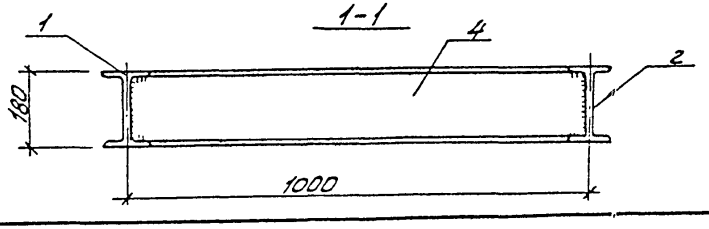

Формат	Зона	Позиц.	Обозначение	Наименование	Кол.	Примечание
				Документация		
			ТПА-II-600-338.86-КЖИ-ТТ	Технические требования к изготовлению арматурных и закладных изделий.		
				Детали		
БЧ		1		I18 ГОСТ8239-72* l=3030	1	55,8кг
БЧ		2		I18 ГОСТ8239-72* l=3030	1	55,8кг
БЧ		3		I18 ГОСТ8239-72* l=995	1	18,3кг
БЧ		4		I18 ГОСТ8239-72* l=995	1	18,3кг

1. Все швы выполнить h_f=6мм.
2. Сварку производить электродами типа Э42 по ГОСТ 9467-75

Провер.	Хосовецкая	
Исполн.	Нечаева	
Ст.инж.	Мухно	
Рук.бр.	Хосовецкая	
Нач.отд.	Бобченко	
ГИП	Альшиц	

ТПА-II-600-338.86 - КЖИ-МС6

Изделие соединительное МС6

Стадия	Масса	Масштаб
РП	148,2	
Лист 1	Листов 1	

Вст3пс6 по ГОСТ 380-71*

Госстрой СССР Киевский Промстройпроект

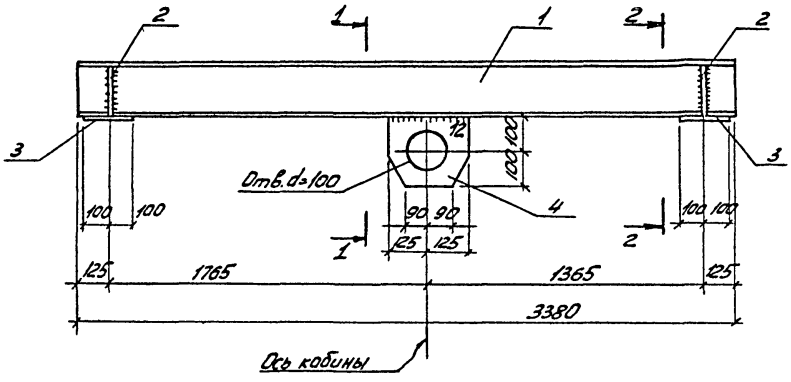

Формат	Зона	Позиц.	Обозначение	Наименование	Кол.	Примечание
				Документация		
			ТПА-II-600-338.86-КЖИ-ТТ	Технические требования к изготовлению арматурных и закладных изделий		
				Детали		
				I24М ГОСТ 8239-72* ℓ=3380	1	92,3 кг
				-190×10 ГОСТ 103-76* ℓ=220	4	3,3 кг
				-200×20 ГОСТ 103-76* ℓ=400	2	12,6 кг
				-200×20 ГОСТ 103-76* ℓ=250	1	7,9 кг

1. Все швы, кроме оговоренных, выполнить $h=6$ мм.
2. Сварку производить электродами типа Э-42 по ГОСТ 9467-75.
3. Для поз. 1 (I24М) сталь марки Вст3пс5, для остальных позиций сталь марки Вст3пс6.

1-1

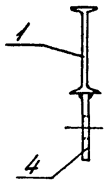

2-2

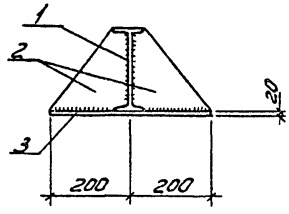

Просвер.	Ходовецкая		
Исполн.	Нечаева		
Ст.инж.	Тихно		
Рук. гр.	Ходовецкая		
Нач. отд.	Бобченко		
ГИП	Алышиц		

ТПА-II-600-338.86 - КЖИ - МС7

Изделие соединительное МС7

Стадия	Масса	Масштаб
РП	138,6	
Лист 1	Листов 1	

Госстрой СССР Киевский Промстройпроект

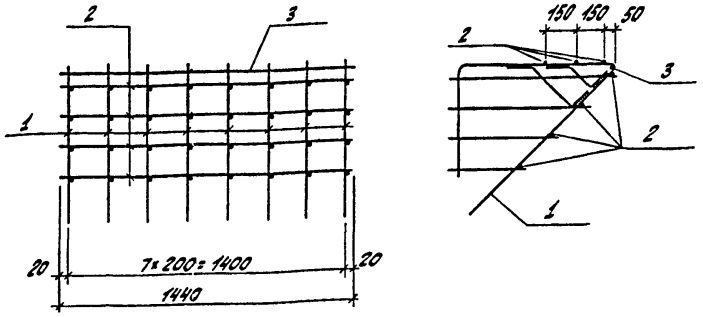

Формат	Зона	Позиц.	Обозначение	Наименование	Кол.	Примечание
				Документация		
А2			ТПА-II-600-338.86 -КЖИ-ТТ	Технические требования к изготовлению арматурных и закладных изделий		
				Сборочные единицы		
А1		1	ТПА-II-600-338.86 -КЖИ-КР8	Каркас плоский КР8	8	11,1 кг
				Детали		
Б.Ч.		2		ϕ6 AI ГОСТ 5781-82* ℓ = 1440	7	0,3 кг
Б.Ч.		3		ϕ12 A III ГОСТ 5781-82* ℓ = 1440	1	1,3 кг

ТПА-II-600-338.86 -КЖИ-КП1

			Стадия	Масса	Масштаб
Каркас пространственный КП 1			РП	92,2	
			Лист 1	Листов 1	
Провер.	Хоровецкая		Госстрой СССР Киевский Промстройпроект		
Исполн.	Славинская				
Ст. инж.	Славинская				
Рук. гр.	Хоровецкая				
Нач. отд.	Бобученко				
ГИП	Алышиц				

Инв. № подл. | Подпись и дата | Взам. инв. №

ТП А-II-600-338.86 -альбом II вып. 2

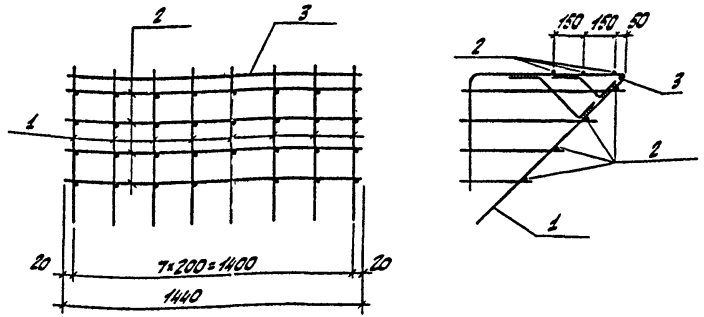

Формат	Зона	Позиц.	Обозначение	Наименование	Кол.	Примечание
				Документация		
А2			ТПА-II-600-338.86 -КЖИ-ТТ	Технические требования к изготовлению арматурных и закладных изделий		
				Сборочные единицы		
А1		1	ТПА-II-600-338.86 -КЖИ-КР9	Каркас плоский КР9	8	11,9 кг
				Детали		
Б.Ч.		2		ϕ6 AI ГОСТ 5781-82* ℓ = 1440	7	0,3 кг
Б.Ч.		3		ϕ12 A III ГОСТ 5781-82* ℓ = 1440	1	1,3 кг

ТП А-II-600-338.86 -КЖИ-КП2

			Стадия	Масса	Масштаб
Каркас пространственный КП 2.			РП	98,6	
			Лист 1	Листов 1	
Провер.	Хоровецкая		Госстрой СССР Киевский Промстройпроект		
Исполн.	Славинская				
Ст. инж.	Славинская				
Рук. гр.	Хоровецкая				
Нач. отд.	Бобученко				
ГИП	Алышиц				

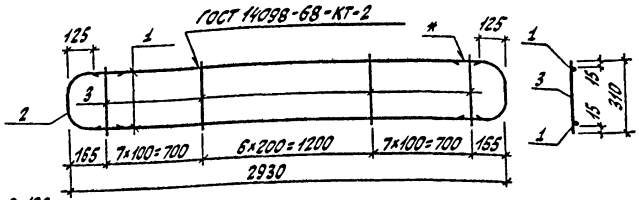

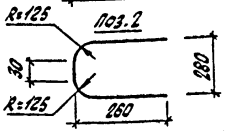

* Сварка дуговая фланговыми швами: $h_{шв.}$ = 6мм
$b_{шв.}$ = 12мм
$l_{шв.}$ = 200мм

Формат	Зона	Позиц.	Обозначение	Наименование	Кол.	Примечание
				Документация		
12			ТПА-II-600-338.86 -КЖИ-ТТ	Технические требования к изготовлению арматурных и закладных изделий		
				Детали		
Б.Ч.		1		ф25АIII ГОСТ 5781-82* l=2680	2	10,3 кг
11		2		ф25АIII ГОСТ 5781-82* l=840	2	3,2 кг
Б.Ч.		3		ф10АIII ГОСТ 5781-82* l=310	21	0,2 кг

Радиус загиба (R) дан до наружной грани стержня

ТПА-II-600-338.86 -КЖИ-КР1

Каркас плоский КР 1

Провер.	Азарова	Азарова
Исполн.	Нечаева	[signature]
Ст.инж.	Михно	[signature]
Рук.бр.	Хоровецкая	[signature]
Нач.отд.	Бабченко	[signature]
ГИП	Альшиц	[signature]

Стадия	Масса	Масштаб
РП	31,2	
Лист 1	Листов 1	

Госстрой СССР Киевский Промстройпроект

ТПА-II-600-338.86 -альбом V вып.2

Взам. инв.№ | Подпись и дата | Инв.№ подл.

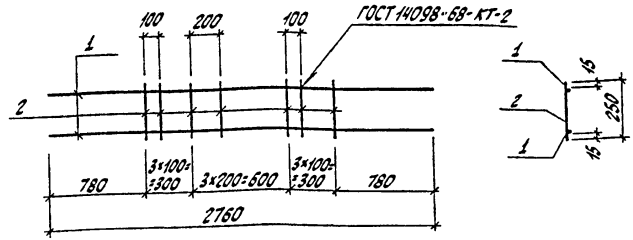

Формат	Зона	Позиц.	Обозначение	Наименование	Кол.	Примечание
				Документация		
12			ТПА-II-600-338.86 -КЖИ-ТТ	Технические требования к изготовлению арматурных и закладных изделий		
				Детали		
Б.Ч.		1		ф16АIII ГОСТ 5781-82* l=2760	2	4,4 кг
Б.Ч.		2		ф10АIII ГОСТ 5781-82* l=250	10	0,15 кг

ТПА-II-600-338.86 -КЖИ-КР2

Каркас плоский КР 2

Провер.	Азарова	Азарова
Исполн.	Нечаева	[signature]
Ст.инж.	Михно	[signature]
Рук.бр.	Хоровецкая	[signature]
Нач.отд.	Бабченко	[signature]
ГИП	Альшиц	[signature]

Стадия	Масса	Масштаб
РП	10,3	
Лист 1	Листов 1	

Госстрой СССР Киевский Промстройпроект

КФ 9359-07 31

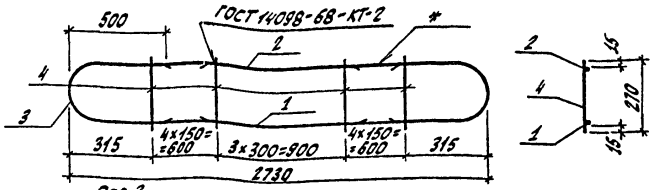

Поз.3

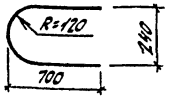

* Сварка дуговая фланговыми швами: $h_{шв.}$ = 6мм
$b_{шв.}$ = 12мм
$l_{шв.}$ = 200мм

Формат	Зона	Позиц.	Обозначение	Наименование	Кол.	Примечание
				Документация		
12			ТПА-II-600-338.86 -КЖИ-ТТ	Технические требования к изготовлению арматурных и закладных изделий		
				Детали		
Б.Ч.		1		ф25А III ГОСТ 5781-82* l=1730	1	6,7 кг
Б.Ч.		2		ф20А III ГОСТ 5781-82* l=1730	1	4,3 кг
11		3		ф25А III ГОСТ 5781-82* l=1540	2	5,9 кг
Б.Ч.		4		ф10А III ГОСТ 5781-82* l=270	12	0,2 кг

Радиус загиба (R) дан до наружной грани стержня

ТПА-II-600-338.86 -КЖИ-КР 5

Каркас плоский КР 5

Провер.	Хоровецкая	
Исполн.	Михно	
Ст.инж.	Михно	
Рук.бр.	Хоровецкая	
Нач.отд.	Бабченко	
ГИП	Альшиц	

Стадия	Масса	Масштаб
РП	24,9	
Лист 1	Листов 1	

Госстрой СССР
Киевский Промстройпроект

ТПА-II-600-338.86 -альбом V вып.2

Инв.№ подл. | Подпись и дата | Взам.инв.№

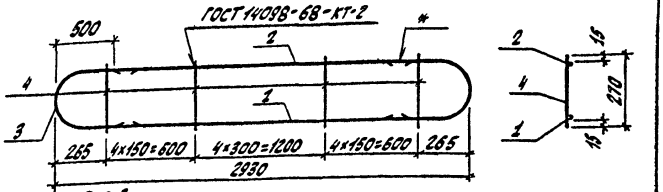

Поз.3

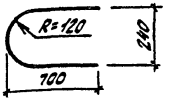

* Сварка дуговая фланговыми швами: $h_{шв.}$ = 6мм
$b_{шв.}$ = 12мм
$l_{шв.}$ = 200мм

Формат	Зона	Позиц.	Обозначение	Наименование	Кол.	Примечание
				Документация		
12			ТПА-II-600-338.86 -КЖИ-ТТ	Технические требования к изготовлению арматурных и закладных изделий		
				Детали		
Б.Ч.		1		ф25А III ГОСТ 5781-82* l=1930	1	7,4 кг
Б.Ч.		2		ф20А III ГОСТ 5781-82* l=1930	1	4,8 кг
11		3		ф25А III ГОСТ 5781-82* l=1540	2	5,9 кг
Б.Ч.		4		ф10А III ГОСТ 5781-82* l=270	12	0,2 кг

Радиус загиба (R) дан до наружной грани стержня

ТПА-II-600-338.86 -КЖИ-КР 6

Каркас плоский КР 6

Провер.	Хоровецкая	
Исполн.	Михно	
Ст.инж.	Михно	
Рук.бр.	Хоровецкая	
Нач.отд.	Бабченко	
ГИП	Альшиц	

Стадия	Масса	Масштаб
РП	26,2	
Лист 1	Листов 1	

Госстрой СССР
Киевский Промстройпроект

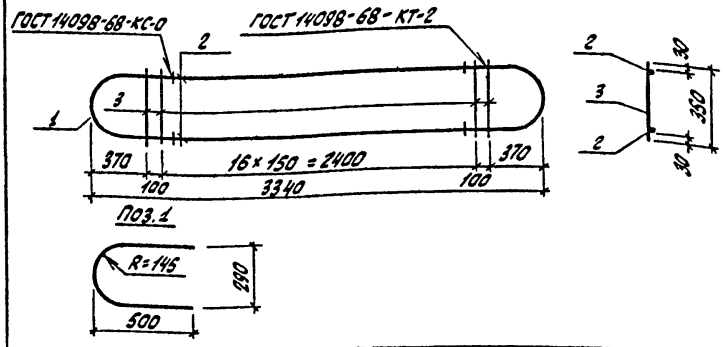

Формат	Зона	Позиц.	Обозначение	Наименование	Кол.	Примечание
				Документация		
12			ТПА-II-600-338.86 -КЖИ-ТТ	Технические требования к изготовлению арматурных и закладных изделий		
				Детали		
11		1		ф 28 AIII ГОСТ 5781-82* ℓ=1170	2	5,7 кг
Б.Ч.		2		ф 28 AIII ГОСТ 5781-82* ℓ=2340	2	11,3 кг
Б.Ч.		3		ф 12 AIII ГОСТ 5781-82* ℓ=350	19	0,3 кг

Радиус загиба (R) дан до наружной грани стержня

		ТПА-II-600-338.86	-КЖИ-КР13
Каркас плоский КР 13		Стадия: РП	Масса: 39,7
		Лист 1	Листов 1
		Госстрой СССР Киевский Промстройпроект	

Гл.спец.	Хоровецкая	
Исполн.	Мухно	
Ст.инж.	Мухно	
Рук.бр.	Хоровецкая	
Нач.отд.	Бабченко	
ГИП	Альшиц	

Альбом V вып.2

ТПА-II-600-338.86

Инв.№подл. | Подпись и дата | Взам.инв.№

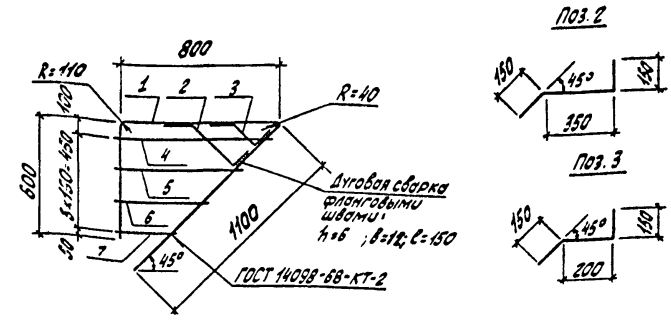

Формат	Зона	Позиц.	Обозначение	Наименование	Кол.	Примечание
				Документация		
12			ТПА-II-600-338.86 -КЖИ-ТТ	Технические требования к изготовлению арматурных и закладных изделий		
				Детали		
Б.Ч.		1		ф 22 AIII ГОСТ 5781-82* ℓ=2420	1	7,2 кг
11		2		ℓ=650	1	1,9 кг
11		3		ℓ=500	1	1,5 кг
Б.Ч.		4		ф6AI ГОСТ 5781-82* ℓ=800	1	0,2 кг
Б.Ч.		5		ℓ=650	1	0,1 кг
Б.Ч.		6		ℓ=500	1	0,1 кг
Б.Ч.		7		ℓ=350	1	0,1 кг

		ТПА-II-600-338.86	-КЖИ-КР8
Каркас плоский КР 8		Стадия: РП	Масса: 11,1
		Лист 1	Листов 1
		Госстрой СССР Киевский Промстройпроект	

Гл.спец.	Хоровецкая	
Исполн.	Слазинская	
Ст.инж.	Слазинская	
Рук.бр.	Хоровецкая	
Нач.отд.	Бабченко	
ГИП	Альшиц	

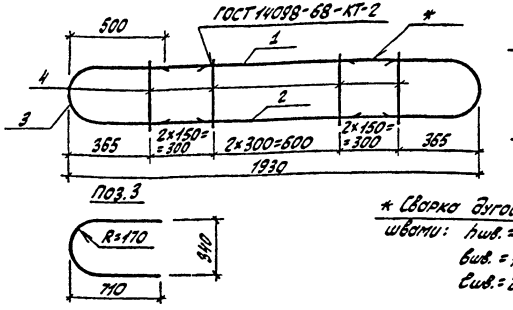

* Сварка дуговая фланговыми швами: $h_{шв.}$ = 7 мм, $в_{шв.}$ = 13 мм, $с_{шв.}$ = 200 мм

Формат	Зона	Позиц.	Обозначение	Наименование	Кол.	Примечание
				Документация		
12			ТПА-II-600-338.86 -КЖИ-ТТ	Технические требования к изготовлению арматурных и закладных изделий		
				Детали		
Б.Ч.		1		⌀25 AIII ГОСТ 5781-82* ℓ=930	1	3,6 кг
Б.Ч.		2		⌀12 AIII ГОСТ 5781-82* ℓ=930	1	0,8 кг
11		3		⌀25 AIII ГОСТ 5781-82* ℓ=1610	2	1,0 кг
Б.Ч.		4		⌀10 AIII ГОСТ 5781-82* ℓ=380	7	0,2 кг

Радиус загиба (R) дан по наружной грани стержня

Провер.	Хоробецкая	
Исполн.	Михно	
Ст. инж.	Михно	
Рук. гр.	Хоробецкая	
Нач. отд.	Бобученко	
ГИП	Альшиц	

ТПА-II-600-338.86 -КЖИ-КР10

Каркас плоский КР 10

Стадия	Масса	Масштаб
РП	7,8	
Лист 1	Листов 1	

Госстрой СССР Киевский Промстройпроект

-альбом V вып. 2

ТПА-II-600-338.86

Взам. инв. №

Подпись и дата

Инв. № подл.

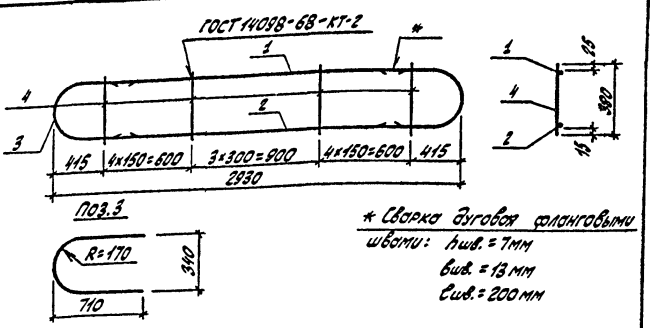

* Сварка дуговая фланговыми швами: $h_{шв.}$ = 7 мм, $в_{шв.}$ = 13 мм, $с_{шв.}$ = 200 мм

Формат	Зона	Позиц.	Обозначение	Наименование	Кол.	Примечание
				Документация		
12			ТПА-II-600-338.86 -КЖИ-ТТ	Технические требования к изготовлению арматурных и закладных изделий		
				Детали		
Б.Ч.		1		⌀25 AIII ГОСТ 5781-82* ℓ=1930	1	7,5 кг
Б.Ч.		2		⌀20 AIII ГОСТ 5781-82* ℓ=1930	1	4,8 кг
11		3		⌀25 AIII ГОСТ 5781-82* ℓ=1610	2	6,2 кг
Б.Ч.		4		⌀10 AIII ГОСТ 5781-82* ℓ=380	12	0,2 кг

Радиус загиба (R) дан по наружной грани стержня

Провер.	Хоробецкая	
Исполн.	Михно	
Ст. инж.	Михно	
Рук. гр.	Хоробецкая	
Нач. отд.	Бобученко	
ГИП	Альшиц	

ТПА-II-600-338.86 -КЖИ-КР16

Каркас плоский КР 16

Стадия	Масса	Масштаб
РП	27,1	
Лист 1	Листов 1	

Госстрой СССР Киевский Промстройпроект

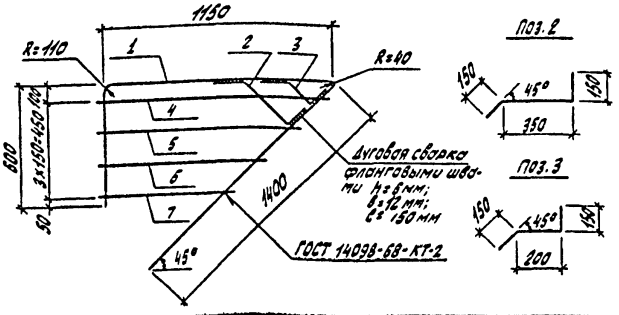

Формат	Зона	Позиц.	Обозначение	Наименование	Кол.	Примечание
				Документация		
12			ТПА-II-600-338.86 -КЖИ-ТТ	Технические требования		
				к изготовлению арма-		
				турных и закладных из-		
				делий		
				Детали		
Б.ч.		1		ф22 AIII ГОСТ 5781-82* ℓ=3070	1	9,1 кг
11		2		ℓ=650	1	1,9 кг
11		3		ℓ=500	1	1,5 кг
Б.ч.		4		ф6 AI ГОСТ 5781-82* ℓ=1150	1	0,3 кг
Б.ч.		5		ℓ=1000	1	0,2 кг
Б.ч.		6		ℓ=850	1	0,2 кг
Б.ч.		7		ℓ=700	1	0,2 кг

Гл.спец.	Хоросвицкая		
Исполн.	Слабинская		
Ст.инж.	Славинская		
Рук.бр.	Хоросвицкая		
Нач.отд	Бабуенко		
ГИП	Альшиц		

ТПА-II-600-338.86 -КЖИ-КР22

Каркас плоский КР22

Стадия	Масса	Масштаб
РП	13,4	
Лист 1	Листов 1	

Госстрой СССР Киевский промстройпроект

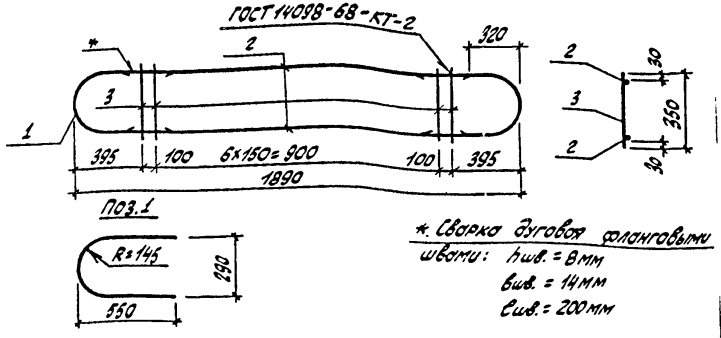

Формат	Зона	Позиц.	Обозначение	Наименование	Кол.	Примечание
				Документация		
12			ТПА-II-600-338.86 -КЖИ-ТТ	Технические требования		
				к изготовлению арма-		
				турных и закладных из-		
				делий		
				Детали		
11				ф25 AIII ГОСТ 5781-82* ℓ=1270	2	4,9 кг
Б.ч.				ф25 AIII ГОСТ 5781-82* ℓ=1250	2	4,8 кг
Б.ч.				ф12 AIII ГОСТ 5781-82* ℓ=350	9	0,3 кг

Радиус загиба (R) дан до наружной грани стержня

-альбом V вып. 1

ТПА-II-600-338.86

Инв.№подл. | Подпись и дата | Взам.инв.№

Провер.	Хоросвицкая		
Исполн.	Михно		
Ст.инж.	Михно		
Рук.бр.	Хоросвицкая		
Нач.отд	Бабуенко		
ГИП	Альшиц		

ТПА-II-600-338.86 -КЖИ-КР15

Каркас плоский КР15

Стадия	Масса	Масштаб
РП	22,1	
Лист 1	Листов 1	

Госстрой СССР Киевский промстройпроект

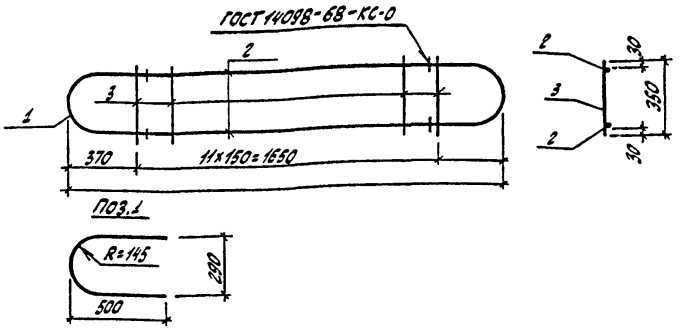

Формат	Зона	Позиц.	Обозначение	Наименование	Кол.	Примечание
				Документация		
12			ТПА-II-600-338.86 -КЖИ-ТТ	Технические требования к изготовлению арматурных и закладных изделий		
				Детали		
11		1		⌀28 А III ГОСТ 5781-82* ℓ=1170	2	5,7 кг
Б.У.		2		⌀28 А III ГОСТ 5781-82* ℓ=1390	2	6,7 кг
Б.У.		3		⌀12 А III ГОСТ 5781-82* ℓ=350	12	0,3 кг

Радиус загиба (R) дан до наружной грани стержня

Провер.	Хоровецкая		
Исполн.	Михно		
Ст.инж.	Михно		
Рук.бр.	Хоровецкая		
Нач.отд.	Бабченко		
ГИП	Альшиц		

ТПА-II-600-338.86 -КЖИ-КР18

Каркас плоский КР 18

Стадия	Масса	Масштаб
РП	28,4	
Лист 1	Листов 1	

Госстрой СССР Киевский Промстройпроект

ТПА-II-600-338.86 -альбом V вып. 2

Взам. инв. №

Подпись и дата

Инв. № подл.

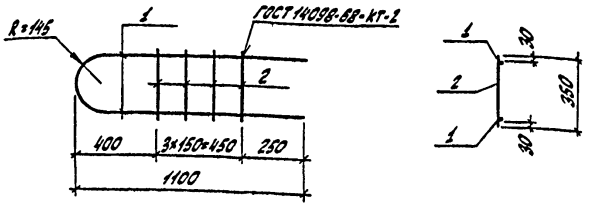

Формат	Зона	Позиц.	Обозначение	Наименование	Кол.	Примечание
				Документация		
12			ТПА-II-600-338.86 -КЖИ-ТТ	Технические требования к изготовлению арматурных и закладных изделий		
				Детали		
Б.У.		1		⌀25 А III ГОСТ 5781-82* ℓ=2370	1	9,2 кг
Б.У.		2		⌀12 А III ГОСТ 5781-82* ℓ=350	4	0,3 кг

Радиус загиба (R) дан до наружной грани стержня

Провер.	Хоровецкая		
Исполн.	Михно		
Ст.инж.	Михно		
Рук.бр.	Хоровецкая		
Нач.отд.	Бабченко		
ГИП	Альшиц		

ТПА-II-600-338.86 -КЖИ-КР20

Каркас плоский КР 20

Стадия	Масса	Масштаб
РП	10,4	
Лист 1	Листов 1	

Госстрой СССР Киевский Промстройпроект

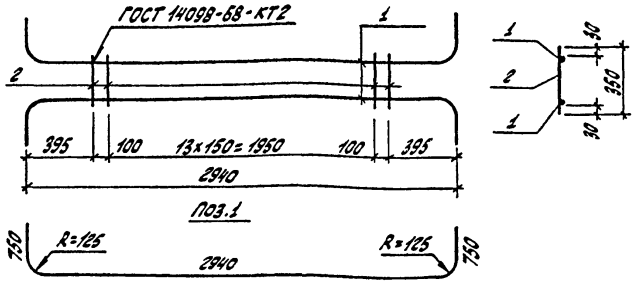

Формат	Зона	Позиц.	Обозначение	Наименование	Кол.	Примечание
				Документация		
12			ТПА-II-600-338.86 -КЖИ-ТТ	Технические требования к изготовлению арматурных и закладных изделий		
				Детали		
11		1		ф25 AIII ГОСТ 5781-82* ℓ=4260	2	16,4 кг
6.1		2		ф12 AIII ГОСТ 5781-82* ℓ=350	15	0,3 кг

Провер.	Хоровецкая		ТПА-II-600-338.86 -КЖИ-КР 21
Исполн.	Мухно		Каркас плоский КР 21
Ст. инж.	Мухно		Стадия: РП; Масса: 37,3; Масштаб:
Рук. бр.	Хоровецкая		Лист 1; Листов 1
Нач. отд.	Есбченко		Госстрой СССР Киевский Промстройпроект
ГИП	Крышиц		

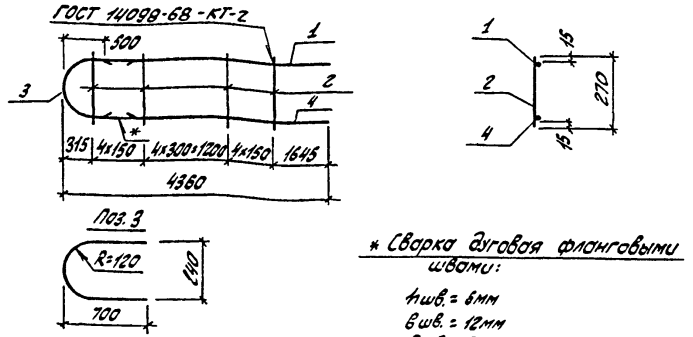

* Сварка дуговая флянговыми швами:
4 шв. = 6мм
6 шв. = 12мм
8 шв. = 200 мм

Формат	Зона	Позиц.	Обозначение	Наименование	Кол.	Примечание
				Документация		
12			ТПА-II-600-338.86 -КЖИ-ТТ	Технические требования к изготовлению арматурных и закладных изделий		
				Детали		
6.1		1		ф25 AIII ГОСТ 5781-82* ℓ=3860	1	14,9 кг
6.1		2		ф10 AIII ГОСТ 5781-82* ℓ=270	13	0,2 кг
11		3		ф25 AIII ГОСТ 5781-82* ℓ=1540	1	5,9 кг
6.1		4		ф20 AIII ГОСТ 5781-82* ℓ=3860	1	9,5 кг

Радиус загиба (R) дан до наружной грани стержня

Провер.	Хоровецкая		ТПА-II-600-338.86 -КЖИ-КР4
Исполн.	Нечаева		Каркас плоский КР4
Ст. инж.	Мухно		Стадия: РП; Масса: 32,5; Масштаб:
Рук. бр.	Хоровецкая		Лист 1; Листов 1
Нач. отд.	Есбченко		Госстрой СССР Киевский Промстройпроект
ГИП	Крышиц		

Альбом V вып. 2

ТПА-II-600-338.86

Взам. инв. №

Подпись и дата

Инв. № подл.

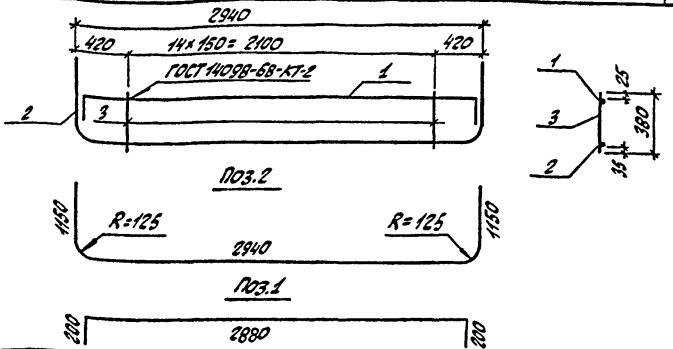

Формат	Зона	Позиц.	Обозначение	Наименование	Кол.	Примечание
				Документация		
12			ТПА-II-600-338.86 -КЖИ-ТТ	Технические требования		
				к изготовлению арма-		
				турных и закладных изде-		
				лий		
				Детали		
11		1		ф16 AIII ГОСТ 5781-82* ℓ=3280	1	5,2 кг
11		2		ф25 AIII ГОСТ 5781-82* ℓ=5060	1	19,5 кг
Б.Х.		3		ф10 AIII ГОСТ 5781-82* ℓ=380	15	0,2 кг

Провер.	Хоровецкая		ТПА-II-600-338.86 -КЖИ-КР19
Испол.	Михно		Каркас плоский КР 19
Ст.инж.	Михно		
Рук.гр.	Хоровецкая		
Нач.отд.	Бабуренко		
Гип	Альшиц		

Стадия	Масса	Масштаб
РП	27,7	
Лист 1	Листов 1	

Госстрой СССР Киевский Промстройпроект

Альбом V вып. 2

ТПА-II-600-338.86

Взам. инв. №

Подпись и дата

Инв. № подл.

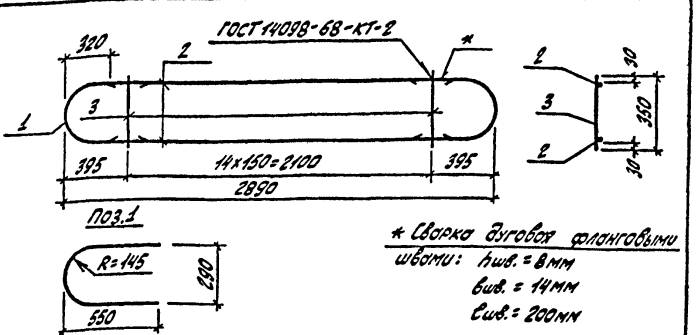

* Сварка дуговая фланговыми швами: $h_{шв.}$ = 8 мм, $в_{шв.}$ = 14 мм, $ℓ_{шв.}$ = 200 мм

Формат	Зона	Позиц.	Обозначение	Наименование	Кол.	Примечание
				Документация		
12			ТПА-II-600-338.86 -КЖИ-ТТ	Технические требования		
				к изготовлению арма-		
				турных и закладных из-		
				делий		
				Детали		
11		1		ф25 AIII ГОСТ 5781-82* ℓ=1270	2	4,9 кг
Б.Х.		2		ф25 AIII ГОСТ 5781-82* ℓ=2250	2	8,7 кг
Б.Х.		3		ф12 AIII ГОСТ 5781-82* ℓ=350	15	0,3 кг

Радиус загиба (R) ван до наружной грани стержня

Провер.	Хоровецкая		ТПА-II-600-338.86 -КЖИ-КР12
Испол.	Михно		Каркас плоский КР 12
Ст.инж.	Михно		
Рук.гр.	Хоровецкая		
Нач.отд.	Бабуренко		
Гип	Альшиц		

Стадия	Масса	Масштаб
РП	31,7	
Лист 1	Листов 1	

Госстрой СССР Киевский Промстройпроект

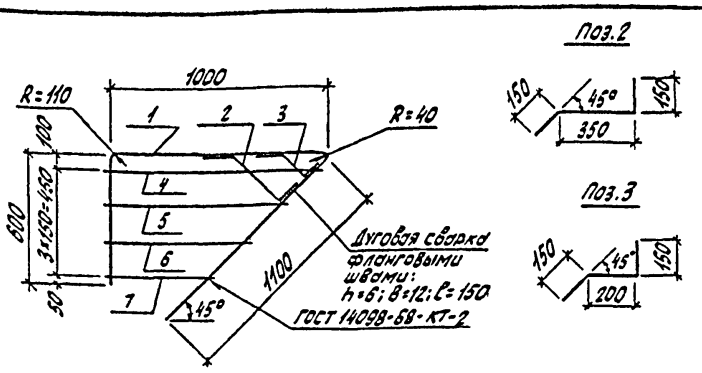

Формат	Зона	Позиц.	Обозначение	Наименование	Кол.	Примечание
				Документация		
12			ТПА-II-600-338.86 -КЖИ-ТТ	Технические требования к изготовлению арматурных и закладных изделий		
				Детали		
Б.ч.		1		ф22 А III ГОСТ 5781-82* l=2620	1	7,8 кг
11		2		l=650	1	1,9 кг
11		3		l=500	1	1,5 кг
Б.ч.		4		ф6 А I ГОСТ 5781-82* l=1000	1	0,2 кг
Б.ч.		5		l=850	1	0,2 кг
Б.ч.		6		l=700	1	0,2 кг
Б.ч.		7		l=550	1	0,1 кг

ТПА-II-600-338.86 -КЖИ-КР9

Каркас плоский КР.9

Стадия	Масса	Масштаб
РП	11,9	

Лист 1 Листов 1

Госстрой СССР Киевский Промстройпроект

Провер.	Хоровецкая	
Исполн.	Славинская	
Ст.инж.	Славинская	
Рук.бр.	Хоровецкая	
Нач.отд.	Бабченко	
ГИП	Альшиц	

ТПА-II-600-338.86 -альбом V вып. 2

Инв. № подл. | Подпись и дата | Взам. инв. №

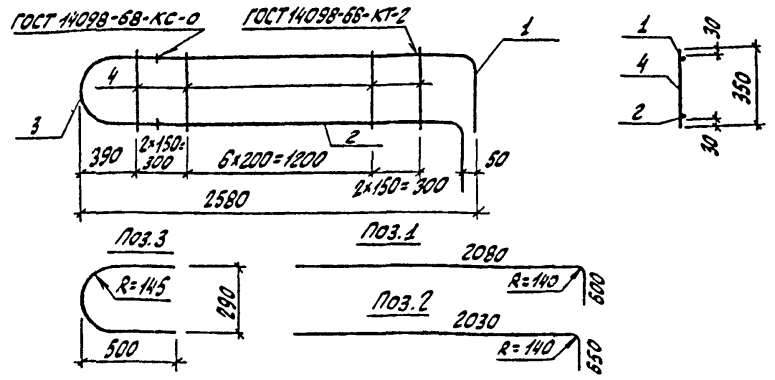

Формат	Зона	Позиц.	Обозначение	Наименование	Кол.	Примечание
				Документация		
12			ТПА-II-600-338.86 -КЖИ-ТТ	Технические требования к изготовлению арматурных и закладных изделий		
				Детали		
11		1		ф28 А III ГОСТ 5781-82* l=2580	1	12,5 кг
11		2		ф28 А III ГОСТ 5781-82* l=2580	1	12,5 кг
11		3		ф28 А III ГОСТ 5781-82* l=1170	1	5,7 кг
Б.ч.		4		ф12 А III ГОСТ 5781-82* l=350	11	0,3 кг

ТПА-II-600-338.86 -КЖИ-КР14

Каркас плоский КР 14

Стадия	Масса	Масштаб
РП	34,0	

Лист 1 Листов 1

Госстрой СССР Киевский Промстройпроект

Провер.	Хоровецкая	
Исполн.	Михно	
Ст.инж.	Михно	
Рук.бр.	Хоровецкая	
Нач.отд.	Бабченко	
ГИП	Альшиц	

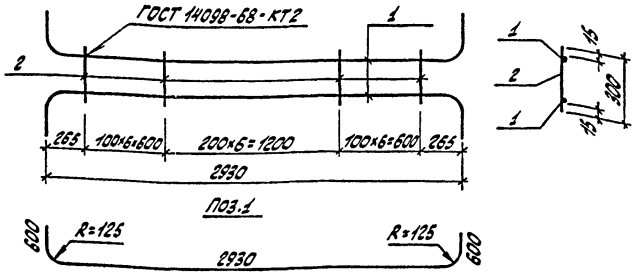

Формат	Зона	Позиц.	Обозначение	Наименование	Кол.	Примечание
				Документация		
12			ТПА-II-600-338.86 -КЖИ-ТТ	Технические требования к изготовлению арматурных и закладных изделий		
				Детали		
11		1		ф25АIII ГОСТ 5781-82* ℓ=3950	2	15,2 кг
6.1		2		ф10АIII ГОСТ 5781-82* ℓ=300	19	0,19 кг

Провер.	Азарова		ТПА-II-600-338.86 -КЖИ-КР7
Исполн.	Нечаева		Каркас плоский КР7
Ст.инж.	Михно		Стадия: РП; Масса: 34,0; Масштаб:
Рук.бр.	Хоробейкин		Лист 1; Листов 1
Нач.отд.	Бобченко		Госстрой СССР Киевский Промстройпроект
ГИП	Альшиц		

Альбом V вып. 2

ТПА-II-600-338.86

Взам.инв.№

Подпись и дата

Инв.№ подл.

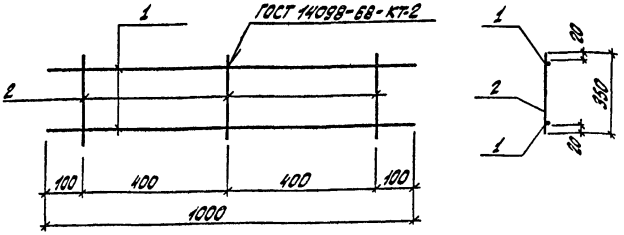

Формат	Зона	Позиц.	Обозначение	Наименование	Кол.	Примечание
				Документация		
12			ТПА-II-600-338.86 -КЖИ-ТТ	Технические требования к изготовлению арматурных и закладных изделий		
				Детали		
6.1		1		ф8АI ГОСТ 5781-82* ℓ=1000	2	0,4 кг
6.1		2		ф8АI ГОСТ 5781-82* ℓ=350	3	0,14 кг

Провер.	Азарова		ТПА-II-600-338.86 -КЖИ-КР17
Исполн.	Нечаева		Каркас плоский КР17
Ст.инж.	Михно		Стадия: РП; Масса: 1,22; Масштаб:
Рук.бр.	Хоробейкин		Лист 1; Листов 1
Нач.отд.	Бобченко		Госстрой СССР Киевский Промстройпроект
ГИП	Альшиц		

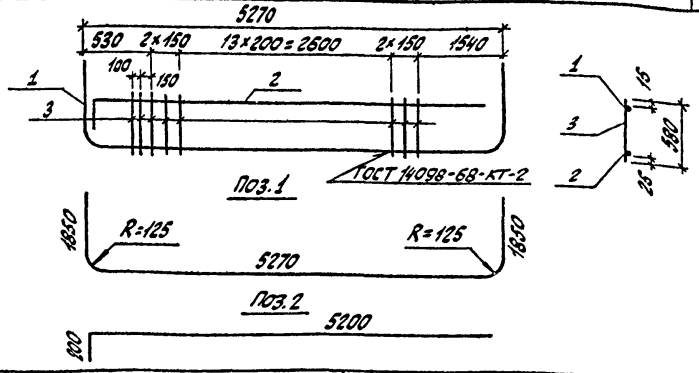

Формат	Зона	Позиц.	Обозначение	Наименование	Кол.	Примечание
				Документация		
12			ТПА-II-600-338.86 -КЖИ-ТТ	Технические требования к изготовлению арматурных и закладных изделий		
				Детали		
11		1		ф25 А III ГОСТ 5781-82* ℓ=8790	1	33,8 кг
11		2		ф14 А III ГОСТ 5781-82* ℓ=5400	1	6,6 кг
61		3		ф10 А II ГОСТ 5781-82* ℓ=580	20	0,4 кг

Гл.спец.отд.	Пояснительная записка	Взам.инв.№	

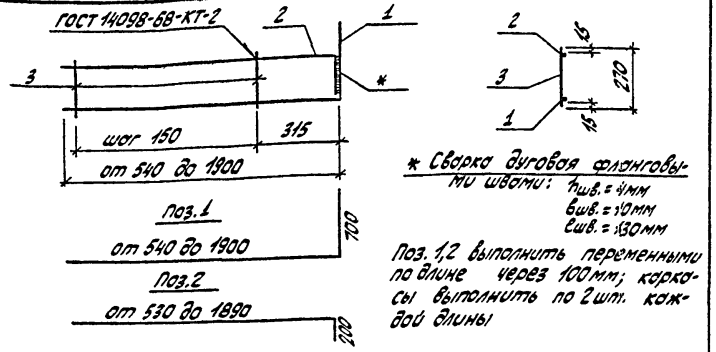

* Сварка дуговая флянговыми швами: $h_{шв.}$ = 4мм, $b_{шв.}$ = 10мм, $c_{шв.}$ = 130мм

Поз. 1,2 выполнить переменными по длине через 100мм; каркасы выполнить по 2 шт. каждой длины

Формат	Зона	Позиц.	Обозначение	Наименование	Кол.	Примечание
				Документация		
12			ТПА-II-600-338.86 -КЖИ-ТТ	Технические требования к изготовлению арматурных и закладных изделий		
				Детали		
11		1		ф12 AIII ГОСТ 5781-82* ℓ=1920	1	1,7кг
11		2		ф16 AIII ГОСТ 5781-82* ℓ=1410	1	2,2кг
Б.Ч.		3		ф6 AI ГОСТ 5781-82* ℓ=270	8	0,1кг

Гродер.	Хоробецкая		
Исполн.	Нечаева		
Ст.инж.	Михно		
Рук.бр.	Хоробецкая		
Нач.отд.	Бабченко		
ГИП	Альшиц		

ТПА-II-600-338.86 -КЖИ-КР 24

Каркас плоский КР 24

Стадия	Масса	Масштаб
РП	4,6	
Лист 1	Листов 1	

Госстрой СССР Киевский Промстройпроект

Альбом II вып. 2

ТПА-II-600-338.86

Инв.№подл. | Подпись и дата | Взам.инв.№

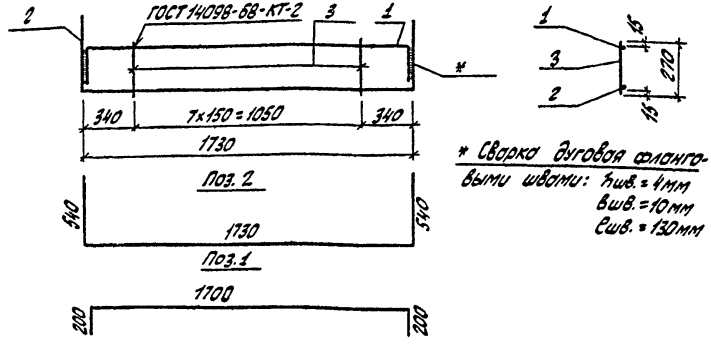

* Сварка дуговая флянговыми швами: $h_{шв.}$ = 4мм, $b_{шв.}$ = 10мм, $c_{шв.}$ = 130мм

Формат	Зона	Позиц.	Обозначение	Наименование	Кол.	Примечание
				Документация		
12			ТПА-II-600-338.86 -КЖИ-ТТ	Технические требования к изготовлению арматурных и закладных изделий		
				Детали		
11		1		ф16 AIII ГОСТ 5781-82* ℓ=2100	1	3,3кг
11		2		ф12 AIII ГОСТ 5781-82* ℓ=2810	1	2,5кг
Б.Ч.		3		ф6 AI ГОСТ 5781-82* ℓ=270	8	0,1кг

Гродер.	Хоробецкая		
Исполн.	Нечаева		
Ст.инж.	Михно		
Рук.бр.	Хоробецкая		
Нач.отд.	Бабченко		
ГИП	Альшиц		

ТПА-II-600-338.86 -КЖИ-КР 23

Каркас плоский КР 23

Стад.	Масса	Масштаб
РП	6,6	
Лист 1	Листов 1	

Госстрой СССР Киевский Промстройпроект

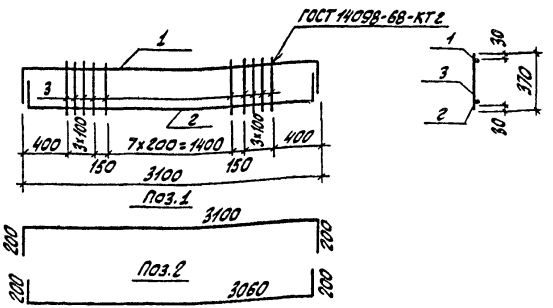

Взам. инв. №	Подпись и дата	Инв. № подл.	Обозначение	Наименование	Кол.	Примечание
				Документация		
		12	ТПА-II-600-338.86 -КЖИ-ТТ	Технические требования к изготовлению арматурных и закладных изделий		
				Детали		
		11	1	ф16 AIII ГОСТ 5781-82* ℓ=3500	1	5,5 кг
		11	2	ф16 AIII ГОСТ 5781-82* ℓ=3460	1	5,5 кг
		Б.Х.	3	ф10 AIII ГОСТ 5781-82* ℓ=370	16	0,2 кг

Разраб.	Усовецкая	
Испол.	Нечаева	
Ст. инж.	Словинская	
Рук. гр.	Хоровецкая	
Нач. отд.	Бобченко	
ГИП	Альшиц	

ТПА-II-600-338.86 -КЖИ-КР26

Каркас плоский КР26

Стадия	Масса	Масштаб
РП	14,3	
Лист 1	Листов 1	

Госстрой СССР Киевский Промстройпроект

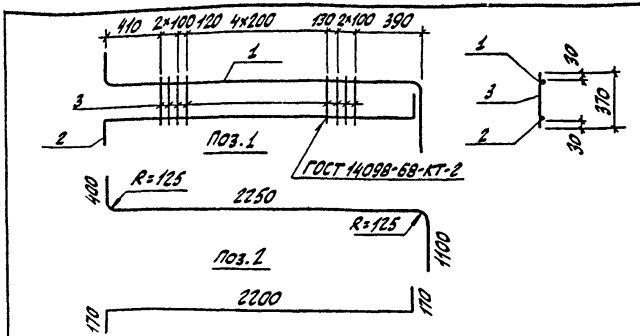

-альбом II бып. 2

ТПА-II-600-338.86

Взам. инв. №	Подпись и дата	Инв. № подл.	Обозначение	Наименование	Кол.	Примечание
				Документация		
		12	ТПА-II-600- -КЖИ-ТТ	Технические требования к изготовлению арматурных и закладных изделий		
				Детали		
		11	1	ф25 AIII ГОСТ 5781-82* ℓ=3570	1	13,7 кг
		11	2	ф16 AIII ГОСТ 5781-82* ℓ=2540	1	4,0 кг
		Б.Х.	3	ф10 AIII ГОСТ 5781-82* ℓ=370	11	0,2 кг

Разраб.	Хоровецкая	
Испол.	Нечаева	
Ст. инж.	Словинская	
Рук. бр.	Хоровецкая	
Нач. отд.	Бобченко	
ГИП	Альшиц	

ТПА-II-600-338.86 -КЖИ-КР27

Каркас плоский КР27

Стадия	Масса	Масштаб
РП	19,9	
Лист 1	Листов 1	

Госстрой СССР Киевский Промстройпроект

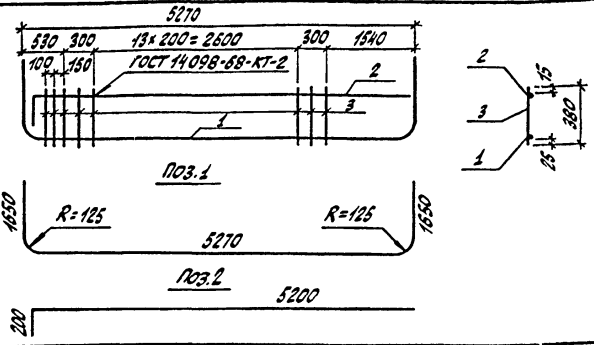

Формат	Зона	Позиц.	Обозначение	Наименование	Кол.	Примечание
				Документация		
12			ТПА-II-600-338.86 -КЖИ-ТТ	Технические требования к изготовлению арматурных и закладных изделий		
				Детали		
11		1		ф25 AIII ГОСТ 5781-82* ℓ=8390	1	32,3 кг
11		2		ф14 AIII ГОСТ 5781-82* ℓ=5400	1	6,5 кг
БХ		3		ф10 AIII ГОСТ 5781-82* ℓ=380	20	0,2 кг

Провер.	Хоровецкая		
Исполн.	Словинская		
Ст.инж.	Словинская		
Рук.бр.	Хоровецкая		
Нач.отд.	Бевзенко		
ГИП	Альшиц		

ТПА-II-600-338.86 -КЖИ-КР3

Каркас плоский КР3

Стадия	Масса	Масштаб
РП	42,8	
Лист 1	Листов 1	

Госстрой СССР Киевский Промстройпроект

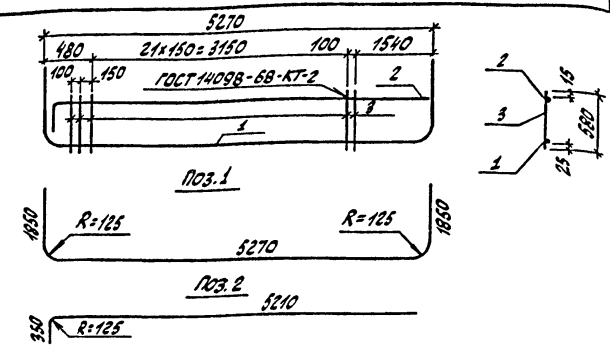

Формат	Зона	Позиц.	Обозначение	Наименование	Кол.	Примечание
				Документация		
12			ТПА-II-600-338.86 -КЖИ-ТТ	Технические требования к изготовлению арматурных и закладных изделий		
				Детали		
11		1		ф25 AIII ГОСТ 5781-82* ℓ=8790	1	33,8 кг
11		2		ф25 AIII ГОСТ 5781-82* ℓ=5470	1	21,1 кг
БХ		3		ф12 AIII ГОСТ 5781-82* ℓ=580	25	0,5 кг

Инв.№ подл. | Подпись и дата | Взам.инв.№

Провер.	Хоровецкая		
Исполн.	Словинская		
Ст.инж.	Словинская		
Рук.бр.	Хоровецкая		
Нач.отд.	Бевзенко		
ГИП	Альшиц		

ТПА-II-600-338.86 -КЖИ-КР28

Каркас плоский КР28

Стадия	Масса	Масштаб
РП	67,4	
Лист 1	Листов 1	

Госстрой СССР Киевский Промстройпроект

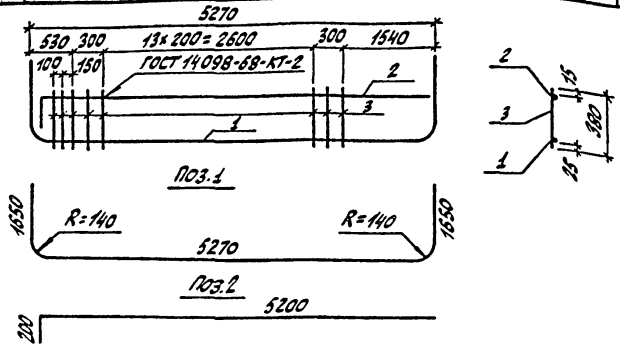

Формат	Зона	Позиц.	Обозначение	Наименование	Кол.	Примечание
				Документация		
12			ТПА-II-600-338.86 -КЖИ-ТТ	Технические требования к изготовлению арматурных и закладных изделий		
				Детали		
11		1		ф28 А III ГОСТ 5781-82* ℓ=8370	1	40,4 кг
11		2		ф14 А III ГОСТ 5781-82* ℓ=5400	1	6,5 кг
Б.У.		3		ф10 А III ГОСТ 5781-82* ℓ=380	20	0,2 кг

ТПА-II-600-338.86 -КЖИ-КР 25

Каркас плоский КР25

Стадия	Масса	Масштаб
РП	50,9	

Лист 1 Листов 1

Госстрой СССР Киевский Промстройпроект

Провер.	Хоровецкая	
Исполн.	Славинская	
Нач.отд.	Бабченко	
ГИП	Альшиц	

gost.e-ecolog.ru

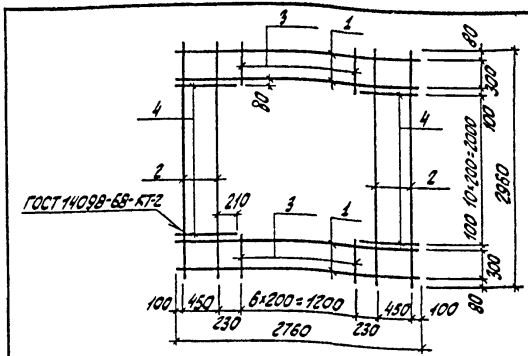

Формат	Зона	Позиц.	Обозначение	Наименование	Кол.	Примечание
				Документация		
12			ТПА-II-600-338.86 -КЖИ-ТТ	Технические требования к изготовлению арматурных и закладных изделий		
				Детали		
Б.У.		1		ф16 А III ГОСТ 5781-82* ℓ=2760	4	4,4 кг
Б.У.		2		ф14 А III ГОСТ 5781-82* ℓ=2960	4	3,6 кг
Б.У.		3		ф14 А III ГОСТ 5781-82* ℓ=460	14	0,6 кг
Б.У.		4		ф16 А III ГОСТ 5781-82* ℓ=760	22	1,2 кг

ТПА-II-600-338.86 -альбом V вып. 2

Взам. инв. №

Подпись и дата

Инв. № подл.

ТПА-II-600-338.86 -КЖИ-НС1

Сетка арматурная НС 1

Стадия	Масса	Масштаб
РП	66,8	

Лист 1 Листов 1

Госстрой СССР Киевский Промстройпроект

Провер.	Азарова	
Исполн.	Нечаева	
Ст.инж.	Михно	
Рук.бр.	Хоровецкая	
Нач.отд.	Бабченко	
ГИП	Альшиц	