ТИПОВОЙ ПРОЕКТ

А-II-600-338.86

СКЛАД МАТЕРИАЛОВ И ОБОРУДОВАНИЯ

ОТДЕЛЬНО СТОЯЩИЙ

Альбом I

Выпуск 2

gost.e-ecolog.ru

ЦЕНТРАЛЬНЫЙ ИНСТИТУТ ТИПОВОГО ПРОЕКТИРОВАНИЯ
ГОССТРОЯ СССР

Москва. А-445. Смольная ул., 22

Сдано в печать X 198Y года

Заказ № 12074 Тираж 100 жз

ТИПОВОЙ ПРОЕКТ

А-II-600-338.86

СКЛАД МАТЕРИАЛОВ И ОБОРУДОВАНИЯ ОТДЕЛЬНО СТОЯЩИЙ

Альбом I

Выпуск 2

СОСТАВ ПРОЕКТА

Альбом I Архитектурно-строительные чертежи
Выпуск I- Вариант решения в сухих грунтах.
Выпуск 2- Вариант решения в водонасыщенных грунтах.

Альбом II. Чертежи санитарно-технических систем.
Технологические чертежи. Чертежи автоматической установки пожаротушения.

Альбом III. Электротехнические чертежи. Чертежи связи и сигнализации.
Выпуск I- Компоновка оборудования, схемы и спецификации.

Альбом IУ. Спецификации оборудования.

Альбом У Строительные конструкции и изделия.
Выпуск I- Вариант решения в сухих грунтах.
Выпуск 2- Вариант решения в водонасыщенных грунтах.

Альбом УI Сметы.
Выпуск I- Объектная смета и сметы к архитектурно-строительным чертежам для варианта решения в сухих грунтах
Выпуск 2- Объектная смета и сметы к архитектурно-строительным чертежам для варианта решения в водонасыщенных грунтах.
Выпуск 3- Сметы к чертежам санитарно-технических систем, технологическим чертежам , чертежам автоматической установки пожаротушения.
Выпуск 4- Сметы к электротехническим чертежам, чертежам связи и сигнализации.

Альбом УII Ведомости потребности в материалах / ВМ/ и ведомости объемов строительно-монтажных работ /ВО/ к архитектурно-строительным чертежам.
Выпуск I- Вариант решения в сухих грунтах.
Выпуск 2- Вариант решения в водонасыщенных грунтах.

Альбом УIII Ведомости потребности в материалах / ВМ/ и ведомости объемов строительно-монтажных работ / ВО/ к санитарно-техническим, электротехническим чертежам, чертежам связи и сигнализации, автоматической установки пожаротушения.

Примененные материалы:

Типовой проект А-II-I800-243.83 "Склад материалов".

Альбом III Электротехнические чертежи. Чертежи по связи и сигнализации.
Выпуск 2- Нестандартизированное оборудование / в 2-х книгах/

Типовой проект МР-II-400-77/152 "Резервуар для воды монолитный, железобетонный, цилиндрический".

Альбомы I,II,III- только для 3 и 4 климатических зон.

РАЗРАБОТАН
ГПИ КИЕВСКИЙ ПРОМСТРОЙПРОЕКТ

ГЛАВНЫЙ ИНЖЕНЕР ИНСТИТУТА ХАРИТОНОВ И.Г.

ГЛАВНЫЙ ИНЖЕНЕР ПРОЕКТА АЛЫШИЦ В.Д.

УТВЕРЖДЕН
ГОССТРОЕМ СССР
/Протокол от 19.04.85г. №АЧ-8/

ВВЕДЕН В ДЕЙСТВИЕ
ГПИ КИЕВСКИЙ ПРОМСТРОЙПРОЕКТ
с 1 июля 1985г.
/приказ от 19.06.85г. №178/

Привязан

Инв. №

Лист	Наименование	№№ стр.
	Титульный лист.	1
	Содержание альбома	2
	Содержание альбома	3
	Пояснительная записка	4
	Комплект АР	
1	Общие данные. Схема генплана.	5
2	Планы на отм. -3.450 и 0.000. Детали I÷III	6
3	Фрагменты плана 1,2. План расстановки нар.	7
4	Разрезы 1-1÷6-6.	8
5	Разрезы 7-7, 8-8. Шахта лифта.	9
6	Разрезы 9-9÷14-14. План полов.	10
7	Фасады входов. Детали IV÷IX.	11
8	Кабины уборных.	12
9	Герметизация сооружения.	13
10	Гидроизоляция сооружения.	14
11	Схема расположения элементов каркасов входов.	15

Лист	Наименование	№№ стр
	Комплект КЖ	
1	Общие данные (начало).	16
2	Общие данные (окончание).	17
3	Днище подвала Фм1. Разрезы 1-1÷5-5.	18
4	Днище подвала Фм1. Разрезы 6-6÷16-16.	19
5	Схема расположения элементов подвала	20
6	Элементы подвала. Разрезы 1-1÷9-9.	21
7	Схема расположения элементов перекрытия подвала.	22
8	СТм1, Разрез 1-1	23
9	СТм1, Разрезы 2-2÷5-5	24
10	СТм1, СТм3. Разрезы 6-6÷10-10.	25
11	Стм2. Разрезы 1-1, 2-2	26
12	СТм2. Разрезы 3-3÷8-8	27
13	СТм2. Разрезы 9-9÷12-12	28
14	Ум1. Разрезы 1-1, 2-2, 10-10.	29

Лист	Наименование	№№ стр.
15	Ум1 разрезы 3-3÷9-9.	30
16	Ум1. Герметизация стен. Разрезы 11-11÷14-14.	31
17	Ум1. Герметизация стен. Разрезы 15-15÷20-20	32
18	Участки монолитные Ум11÷Ум14.	33
19	Участки монолитные Ум11÷Ум14. Разрезы 1-1÷4-4.	34
20	Участки монолитные Ум11÷Ум14. Разрезы 5-5÷10-10.	35
21	Схема расположения фундаментов под оборудование, каналов, приямков (1, 2. климатические зоны)	36
22	Схема расположения фундаментов под оборудование, каналов приямков (3, 4 клим. зоны)	37
23	Схема расположения фундаментов под оборудование, каналов, приямков.	38
24	Схема расположения фундаментов под оборудование, каналов, приямков. Спецификация.	39
25	Фрагмент плана 3. Разрезы 1-1÷3-3.	40
26	Фрагмент плана 3, 4. Разрезы 4-4÷6-6.	41
27	Вход 1. Схемы расположения элементов на отм. -3,450. Вариант в сборных ж.б. конструкциях	42
28	Вход 1. Схема расположения элементов покрытия. Вариант в сборных ж.б. конструкциях.	43
29	Вход 1. Схема расположения элементов на отм. -3,450. Вариант в монолитных ж.б. конструкциях.	44

Инв. № подл. | Подпись и дата | Взам. инв. №

ТП А-II-600-338.86 -КЖ-альбом I вып. 2

Привязан

Инв. №

Провер.	Хоровецкая	
Исполн.	Нечаева	
Рук. бр.	Хоровецкая	
Нач. отд.	Бодченко	
Гл. инж. пр.	Альшиц	

Склад материалов и оборудования отдельно стоящий

Стадия	Лист	Листов
РП		

Содержание альбома

Госстрой СССР Киевский Промстройпроект

кф 9359-02 3

Лист	Наименование	№№ стр.
30	Вход1. Схемы расположения элементов покрытия. Вариант в монолитных ж.б. констр.	45
31	Вход1. Схема расположения элементов монорельса.	46
32	Ум3. Опалубка. План на отм. 0.000. Разрезы 1-1, 5-5.	47
33	Ум3. Опалубка. Разрезы 2-2÷4-4.	48
34	Ум4, Ум8. Опалубка.	49
35	Вход2, Ум2, Ум9. Вариант в сборных железобетонных конструкциях.	50
36	Вход2. Ум2, Ум9. Разрезы 1-1÷5-5. Вариант в сборных ж.б. конструкциях.	51
37	Вход2. Ум2, Ум9, Ум10. Вариант в монолитных ж.б. конструкциях.	52
38	Вход2. Ум2, Ум9, Ум10. Разрезы 1-1÷5-5. Вариант в монолитных ж.б. конструкциях.	53
39	Днище подвала Фм1. Армирование. План нижних сеток.	54
40	Днище подвала Фм1. Армирование. План дополнительных нижних сеток.	55
41	Днище подвала Фм1. Армирование. План верхних сеток.	56
42	Днище подвала Фм1. Армирование. План дополнительных верхних сеток и каркасов.	57
43	Стм1. Армирование. Разрез 1-1.	58
44	Стм1. Армирование. Разрезы 2-2÷7-7.	59
45	Стм1. Армирование. Разрезы 8-8÷14-14.	60
46	Стм1. Армирование. Спецификация.	61
47	Стм3. Армирование. Разрезы 1-1÷4-4.	62
48	Стм3. Армирование. Спецификации.	63
49	Стм2. Армирование. Разрезы 1-1÷4-4.	64
50	Стм2. Армирование. Разрезы 5-5÷11-11.	65
51	Стм2. Армирование. Разрезы 12-12÷23-23	66
52	Стм2. Армирование. Спецификации.	67
53	Ум1. Армирование. Разрезы 1-1÷2-2.	68
54	Ум1. Армирование. Разрезы 3-3÷8-8.	69
55	Ум1. Армирование. Спецификация.	70
56	Ум11÷Ум14. Армирование. Разрезы 1-1÷3-3, 10-10.	71
57	Ум11, Ум12, Ум13, Ум14. Армирование. Разрезы 4-4÷6-6, 8-8, 9-9, 11-11÷17-17.	72
58	Ум12, Ум13, Ум14. Армирование.	73
59	Ум11÷Ум14. Армирование. Спецификация.	74
60	Узлы с дополнительной арматурой в местах установки герметических дверей и ставен.	75
61	Узлы с дополнительной арматурой в местах установки герметических дверей и ставен	76
62	Узлы с дополнительной арматурой в местах установки герметических дверей и ставен. Спецификация.	77
63	Плита перекрытия Пм1. Армирование. План нижних сеток.	78
64	Плита перекрытия Пм1. Армирование. План верхних сеток. Разрез 1-1.	79
65	Плита перекрытия Пм1. Армирование. План дополнительных верхних сеток. Разрез 3-3	80
66	Плита перекрытия Пм1. Армирование. План каркасов. Разрез 2-2.	81
67	Ум3. Армирование. План сеток внизу.	82
68	Ум3. Армирование. Разрезы 4-4÷7-7.	83
69	Ум3. Армирование. Разрезы 8-8÷12-12.	84
70	Ум3. Армирование. Разрезы 1-1, 13-13, 14-14, 16-16.	85
71	Ум3. Армирование. Разрезы 2-2, 3-3, 15-15, 17-17.	86
72	Ум3. Армирование. Спецификация.	87
73	Ум3. Армирование. Ведомости деталей и расхода стали.	88
74	Участок монолитный Ум5.	89
75	Ум6, Ум7. Разрезы 1-1÷3-3.	90
76	Ум6, Ум7. Спецификации.	91
77	Ум8. Планы сеток перекрытия. Разрезы 1-1÷4-4, 7-7.	92
78	Ум8. Планы сеток днища. Разрезы 5-5, 6-6.	93
79	Ум2. Армирование. Разрезы 1-1÷2-2. Узлы I÷IV.	94
80	Ум2. Армирование. Разрезы 3-3÷7-7.	95
81	Ум2. Армирование. Спецификации.	96
82	Ум9. Армирование. План. Разрезы 1-1, 2-2. Спецификации.	97
83	Ум10. Армирование. План. Разрезы 1-1, 2-2. Спецификации.	98
	Комплект ОР	
1	Основные положения по организации строительства.	99

Привязан

Инв. №

Гл. инженер проекта	Коробцов		
Руководитель группы	Коробцов		
Нач. отд.	Бабенко		
Гл. инж. пр.	Альшиц		

ТП 1-II-600-338.86 КЖ-альбом I вып. 2

Склад металлических и оборудования отдельно стоящий

Содержание альбома

Стадия	Лист	Листов
РП		

Госстрой СССР Киевский Промстройпроект

I. Общая часть

I.1. Типовой проект А-II-600-338.86 „Склад материалов и оборудования отдельно стоящий" разработан институтами „Киевский Промстройпроект" (ведущий), „Сельэнергопроект" (Украинское отделение, Львовский ОКП), „ПромтрансНИИпроект" (Киевское отделение) и ТИ „Спецавтоматика" по плану типового проектирования Госстроя СССР на 1984 год, раздел XII, тема XII 1.1.5 на стадии рабочего проекта в соответствии с заданием, согласованным НГО СССР и утвержденным Госстроем СССР.

I.2. Проектирование архитектурно-строительной части проекта выполнено в соответствии с требованиями главы СНиП II-11-77 „Защитные сооружения гражданской обороны. Нормы проектирования," Руководства по проектированию строительных конструкций убежищ гражданской обороны; главы СНиП II-21-75 „Бетонные и железобетонные конструкции. Нормы проектирования", „Руководства по проектированию бетонных и железобетонных конструкций из тяжелого бетона".

I.3. Проект разработан для 2-х вариантов гидрогеологических условий: при расположении склада в сухих и водонасыщенных грунтах.

I.4. В выпуске 2 альбома 1 приведены рабочие чертежи склада предназначенного для строительства в водонасыщенных грунтах. Уровень грунтовых вод превышает отметку пола подвала не более, чем на 2м. Грунты основания приняты непучинистые непросадочные со следующими характеристиками:

нормативный угол внутреннего трения	$\varphi^{\text{н}}=26°$
объемный вес	$\gamma=1{,}85\ т/м^3$
коэффициент бокового давления	$K_б=1{,}0$

Глубина заложения фундаментов от природного уровня земли не менее 2,0м.

I.5. Проект разработан для 3х режимов вентиляции в соответствии с п.7.3, п.7.4. СНиП II-11-77 и для 4х климатических зон в соответствии с табл. 34 СНиП II-11-77, (с учетом изменений в соответствии с постановлением № 103 Госстроя СССР от 14 июля 1980 года).

I.6. Сейсмичность районов строительства не должна превышать 9 баллов.

I.7. Проект склада разработан как отдельно стоящее сооружение.

I.8. Проект склада предусматривает хранение оборудования и несгораемых материалов в сгораемой упаковке, а также твердых сгораемых материалов, хранение которых предусмотрено в помещениях 5 и 6 групп по табл. 2 СН 75-76.

I.9. Уборные в мирное время не эксплуатируются.

II. Объемно-планировочные и конструктивные решения.

II.1. Склад представляет собой заглубленное в земле железобетонное сооружение с сеткой колонн 6×6м.

II.2. Полная высота склада от пола до низа плиты перекрытия 3,03м (у наружных стен), до низа выступающих конструкций перекрытия у колонн 2,4м.

II.3. Рабочие чертежи склада разработаны на основании серии У-01-02/80 „Унифицированные конструкции заглубленных помещений с безбалочным перекрытием" с изменениями по письму Киевского Промстройпроекта за № СО-2/2971-81 от 2.04.62 года. Конструкции рассчитаны на нагрузки класса А II, интенсивность которых принимается в соответствии с приложением № 1 к главе СНиП II-11-77.

II.4. В соответствии с выпуском 2 серии У-01-02/80 колонны, капители, стеновые панели и плиты перекрытия приняты сборными железобетонными.

Сборные стеновые панели шириной 1,5м устанавливаются в продольный паз фундамента.

Поверх сборных железобетонных плит перекрытия предусмотрено устройство монолитной железобетонной плиты, которая работает совместно со сборными плитами.

В монолитном железобетоне решены днище склада, участки стен. Входы в склад решены в двух вариантах: в монолитном железобетоне и сборном железобетоне с частичными монолитными участками. Марка бетона сборных конструкций 300÷400, монолитных - 300. Марка рабочей арматуры-сталь класса А III, конструктивной А I.

II.5. Гидроизоляция подземной части сооружения решена в соответствии с рекомендациями серии 03.005-1 „Гидроизоляция убежищ гражданской обороны".

III. Указания по привязке

III.1. При привязке архитектурно-строительной части настоящего типового проекта необходимо:

- проставить абсолютную отметку, соответствующую относительной отметке 0.000, за которую принят уровень пола площадок входов;
- внести коррективы, связанные с вариантом использования склада в зависимости от климатических зон строительства;
- в случае отличия грунтовых условий от приведенных в п. I.4 настоящей пояснительной записки выполнить расчет конструкций на особое сочетание нагрузок.

В случае необходимости скорректировать тип гидроизоляции в зависимости от степени допустимого увлажнения ограждающих конструкций убежищ в соответствии с назначением помещений, используемых в мирное время

- при строительстве склада в районах с сейсмичностью 7,8,9 баллов произвести проверку расчетом и выполнить конструктивные мероприятия в соответствии с СНиП II-7-81 следующих элементов:
  а) вход 1
  - монолитных участков Ум 3, Ум 4, Ум 8;
  - конструкций расположенных выше отм. ± 0,000;
  б) вход 2 (только при сейсмичности 9 баллов)
  - подпорных стен.

Привязан				ТП А-II-600-338.86 -КЖ-альбом I вып. 2	
	Провер.	Хоровецкая		Склад материалов и оборудования отдельно стоящий	Стадия / Лист / Листов: РП
	Исполн.	Нечаева			
	Рук. бр.	Хоровецкая		Пояснительная записка.	Госстрой СССР Киевский Промстройпроект
Инв. №	Нач. отд.	Бобченко			
	Гл. инж. пр.	Альшиц			

Инв. № подл. | Подпись и дата | Взам. инв. №

Ведомость основных комплектов рабочих чертежей

Обозначение	Наименование	Примечание
А-II-600-338.86-АР а.I в.2	Архитектурные решения	
А-II-600-338.86-КЖа I в.2	Конструкции железобетонные	
А-II-600-338.86-ОР а.I в.2	Основные положения по организации строительства	
А-II-600-338.86-ОВ а II	Отопление, вентиляция и кондиционирован.	
А-II-600-338.86-ВК а. II	Внутренний водопровод и канализация	
А-II-600-338.86-ТМ а. II	Технологические решения	
А-II-600-338.86-АПК а. II	Автоматическая установка водяного пожаротушения	
А-II-600-338.86-ЭС а III в.1	Электроснабжение	
А-II-600-338.86-ЭО а.III в.1	Электрическое освещение	
А-II-600-338.86-АЭМа III в1	Автоматизация	
А-II-600-338.86-ЭМа.III в.1	Силовое электрооборудование и сети	
А-II-600-338.86-СС а.III в.1	Связь и сигнализация	

Ведомость ссылочных и прилагаемых докуменов

Обозначение	Наименование	Примечание
ГОСТ 14624-84	Двери деревянные для производственных зданий	
ГОСТ 8423-75	Листы асбестоцементные волнистые усиленного профиля и детали к ним	
2.436-5 выпуски 0,1,2	Детали заполнения проемов профильным стеклом	
ТДК-Н-1-67 ч.II р.IV (ред. 1969г.)	Двери и ставни	
ТДК-Н-1-68 ч. II р. IV (редакция 1971 г.)	Металлические двери ДУ-III-2, ДУ-III-3 ДУ-IV-2, ДУ-IV-3, ДУ-I-2, ДУ-I-3	
ТДК-Н-1-71 часть II альбом № 5	Защитно-герметическая металлическая распашная дверь ДУ-I-7	
Защитно-герметическая металлическая распашная дверь ДУ-I-8 с проемом 120×200	Защитно-герметическая металлическая распашная дверь ДУ-I-8	
5.904-4	Двери и люки для вентиляционных камер	
ТДК-Н-1-75/2 выпуск 1	Конструктивно-планировочные решения входов убежищ II-V классов вместимостью 150, 300, 600, 900, 1200, 1500 и 1800 человек	
МРТУ-7-5-61	Технические условия на приборы для крепления асбестоцементных волнистых листов усиленного профиля	
03.005-1 выпуски 1÷4	Гидроизоляция убежищ граждан. обороны	
03.005-2	Теплоизоляция убежищ граждан. обороны	
03.005-3	Герметизация убежищ граждан. обороны	
03.005-4 выпуск 1	Отделка помещений	
ТДК-Н-1-70 ч.II р. II альбом № 2	Аварийные выходы, воздухозаборные, воздуховыбросные и газовыхлопные устройства	
У-02-03 Выпуск 2	Унифицированные двухъярусные и трехъярусные нары металлические	
2.430-3 выпуск 2	Детали парапетов, карнизов и отен в местах перепада высот	
2.435-6 выпуск 1	Противопожарные двери	

Типовой проект разработан в соответствии с действующими нормами и правилами и предусматривает мероприятия, обеспечивающие взрывную, взрывопожарную и пожарную безопасность при эксплуатации здания.

Главный инженер проекта Альшиц

Согласовано: СТО-1 Анфимов, СТО-2 Гомон

Инв.№ подл. | Подпись и дата | Взам.инв.№

Схема генплана

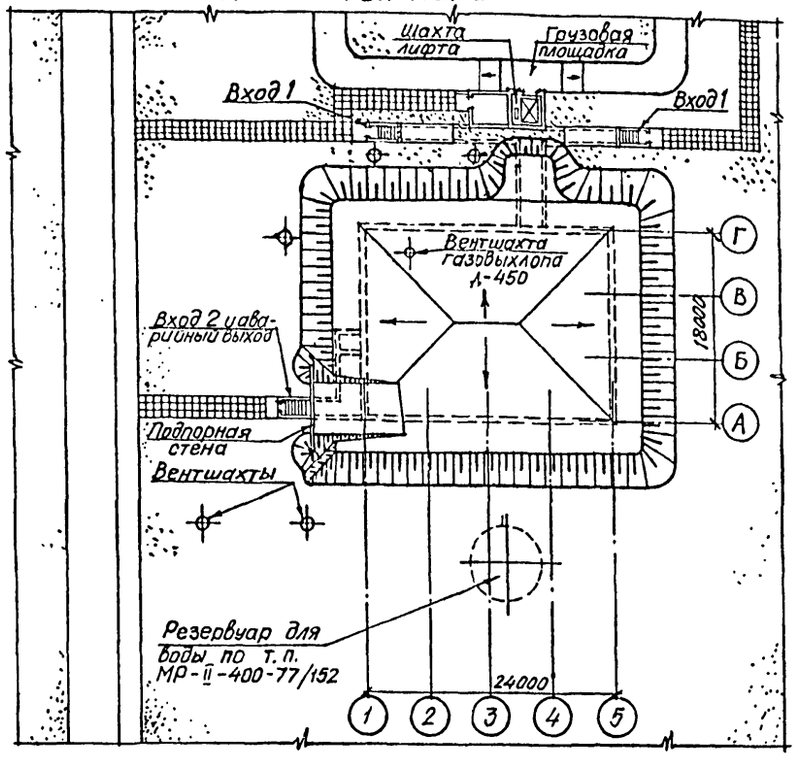

Ведомость спецификаций

Лист	Наименование	Примечание
3	Спецификация элементов заполнения проемов	
3	Спецификация нар	
5	Спецификация закладных изделий	
7	Спецификация элементов входов	
8	Спецификация материалов на кабины уборных	

Ведомость отделки помещений

Наименование или номер помещения	Потолок Вид отделки	Стены или перегородки Вид отделки	Низ стен или перегородок (панель) Вид отделки	Примечание
1,3,4	03.005-4.1 К-2	03.005-4.1 К-5	—	
2,5÷10, входы, шахта лифта, воздухозаборы, расширит. камеры	03.005-4.1 К-3	03.005-4.1 К-3	—	

Ведомость вентшахт

Вентшахты по ТДК-Н-1-70 часть II раздел II альбом 2

Климатические зоны	Количество штук по типам А-300	А-450	А-600	А-800	Примечание
1,2	2	1	2	1	
3,4	2	1	1	4	

Общие указания

1. Исходные данные для разработки рабочих чертежей смотреть пояснительную записку.

2. За отметку 0,000 принята отметка уровня чистого пола помещения установки автоматического пожаротушения, соответствующая абсолютной отметке [ ].

3. Кирпичные стены и перегородки выполнять из кирпича марки 75 на растворе марки 50 с армированием полосовым железом -25×I,5 через 8 рядов кладки по высоте, в местах проемов укладывать 2ØIOAI.

Кладку стен и перегородок вести с расшивкой швов раствором с обеих сторон, за исключением цокольной части шахты лифта на высоту 400 мм, где кладку вести впустошовку с наружной стороны.

4. Все деревянные изделия, соприкасающиеся с железобетоном, металлом или кирпичной кладкой – антисептировать.

5. У входов и шахты лифта устроить отмостку из асфальта толщиной 30 мм по щебеночному основанию толщиной I00 мм, шириной 500 мм.

6. Цокольную часть шахты лифта снаружи оштукатурить цементно-песчаным раствором состава I:3 толщиной 20 мм на высоту 400 мм.

7. Стены и перекрытия форкамер утеплить плитным пенобетоном γ=500кг/м3 толщиной 80 мм на цементном растворе. Поверхность плит оштукатурить цементно-песчаным раствором толщиной 20 мм по стальной сетке Ø 20-I,6, укрепляемой на выпусках арматуры.

8. Покрытия полов выполнять после прокладки всех трубных разводок в подстилающем слое и под ним.

9. Деревянные двери поставляются с законченным отделочным непрозрачным покрытием эмалями за 2 раза.

I0. Водоизоляционный ковер кровли состоит из 4-х слоев рубероида с эластичным покровным слоем марки РэМ-350 на антисептированной мастике битумной кровельной горячей с защитным слоем из гравия толщиной I0 мм на мастике, применяемой для наклейки основного водоизоляционного ковра с добавками против прорастания растений.

II. В проекте предусмотрено использование санузлов только в период пребывания укрываемых.

I2. Деревянные дверные блоки во входных проемах в военное время снять.

Привязан

Инв.№

ТП А-II-600-338.86 -АР альбом I вып. 2

Рук.гр.	Коровецкая		Склад материалов и оборудования отдельно стоящий
Проверил	Власова		
Ст.инж.	Френк		
ГАП	Потапов		Общие данные. Схема генплана
Нач.с/д.	Бабченко		
ГИП	Альшиц		

Стадия	Лист	Листов
РП	1	11

Госстрой СССР КИЕВСКИЙ ПРОМСТРОЙПРОЕКТ

КФ 9359-02 6

План на отм. 0,000

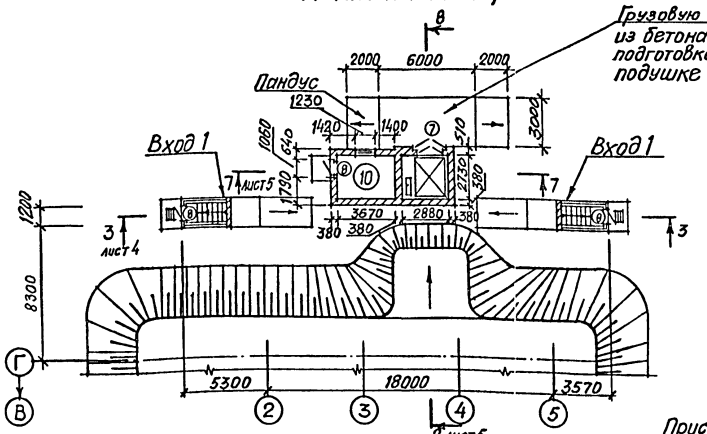

План на отм.-3,450

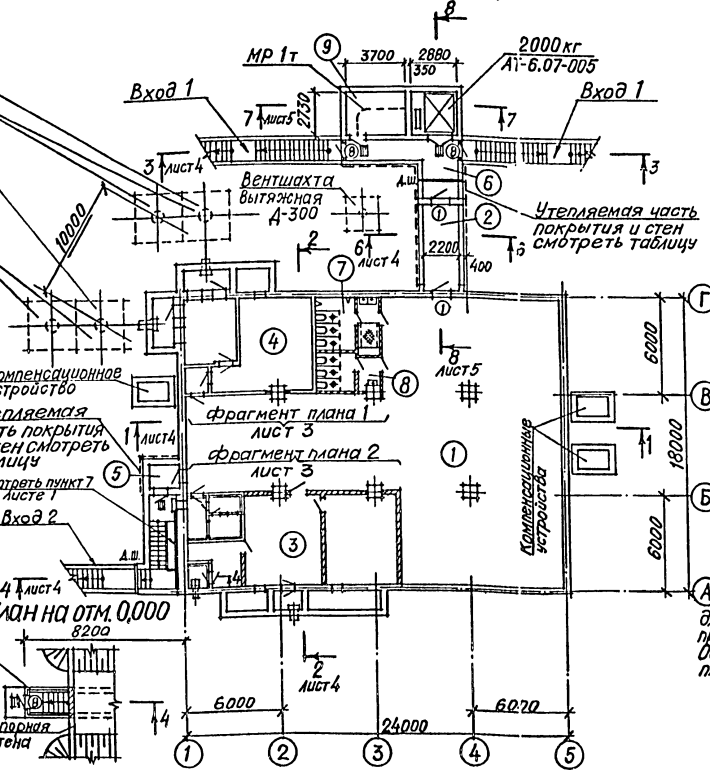

Экспликация помещений

Номер по плану	Наименование	Площадь, м²	Категория производства по взрывной, взрывопожарной и пожарной опасности
1	Склад материалов и оборудования Помещение для укрываемых	261,5	В
2	Тамбур-шлюз	11,9	
3	Фильтровентиляционное помещение	61,1	Д
4	Дизельная электростанция	43,0	Г
5	Тамбур	2,7	
6	Предтамбуры	7,7	
7	Мужская уборная	13,6	
8	Женская уборная	8,4	
9	Машинное помещение лифта	10,1	
10	Помещение автоматической установки пожаротушения	10,1	

Утеплитель-плитный пенобетон γ=500 кг/м³

Расчетная температура $t_н°C$	По детали 1 серии 03-005-2	
	H мм	h мм
-20°	900	80
-30°	1700	80
-40°	2300	80

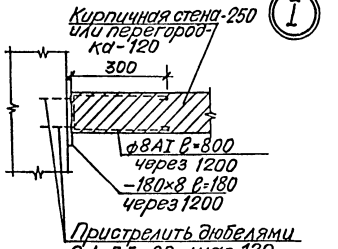

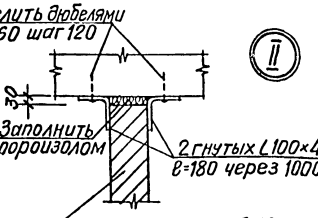

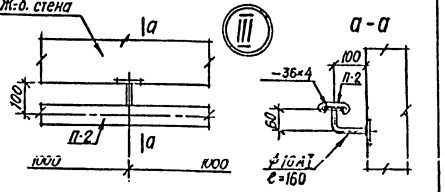

Вентшахта приточная А-600 для 1 и 2 климатических зон

Вентшахты приточные А-800 для 3 и 4 климатических зон

Вентшахта вытяжная А-800 для 1 и 2 климатических зон

Вентшахты вытяжные А-800 для 3 и 4 климатических зон

Вентшахта приточная фильтровентиляции А-300

Вентшахта вытяжная А-600

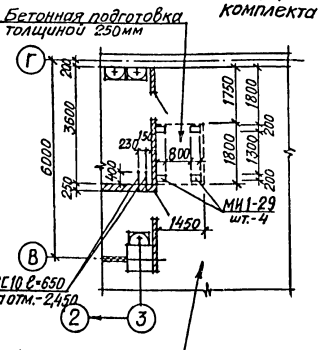

1. Спецификацию противовзрывных устройств смотреть чертежи комплекта ОВ.
2. В мирное время защитно-герметические и герметические двери входов 1,2 должны быть постоянно открытыми для ввода средств пожаротушения.

Фрагмент плана 1 для 1 и 2 климатических зон при III-м режиме вентиляции. Остальное-см. фрагмент плана 1 на листе 3

Привязан

Инв.№

Рук.гр.	Хоровецкая	
Провер.	Власова	
Ст.арх.	Френк	
ГАП	Поплань	
Нач.отд.	Бабченко	
ГИП	Альшиц	

ТП А-II-600-338.86 -АР альбом I, вып.2

Склад материалов и оборудования отдельно стоящий

Стадия	Лист	Листов
РП	2	

Планы на отм.-3,450 и 0,000. Детали I÷III

Госстрой СССР Киевский промстройпроект

Инв.№ подл. | Подпись и дата | Взам.инв.№

Фрагмент плана 1

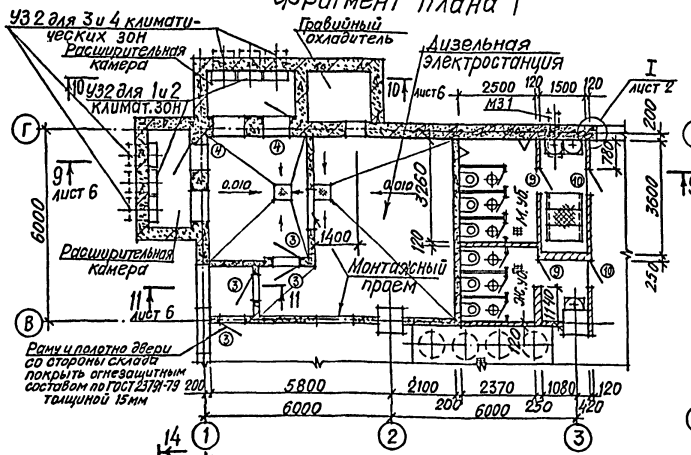

План расстановки нар

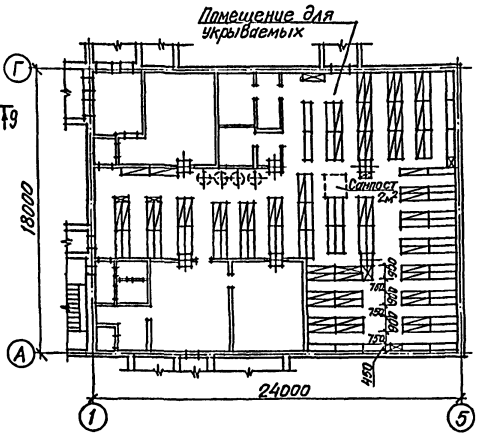

Фрагмент плана 2 для 1 и 2 клим. зон

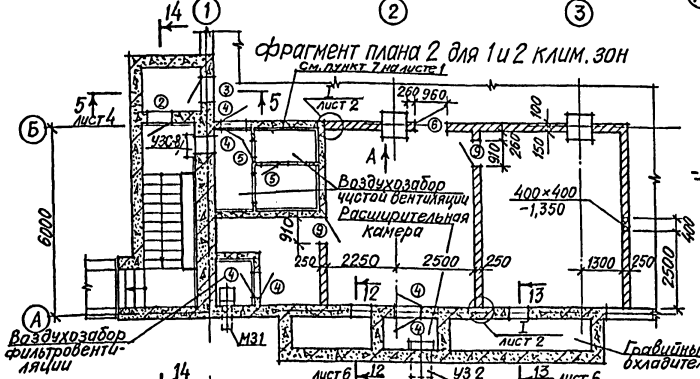

Вид А

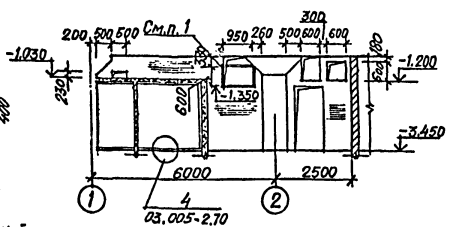

Фрагмент плана 2 для 3 и 4 клим. зон

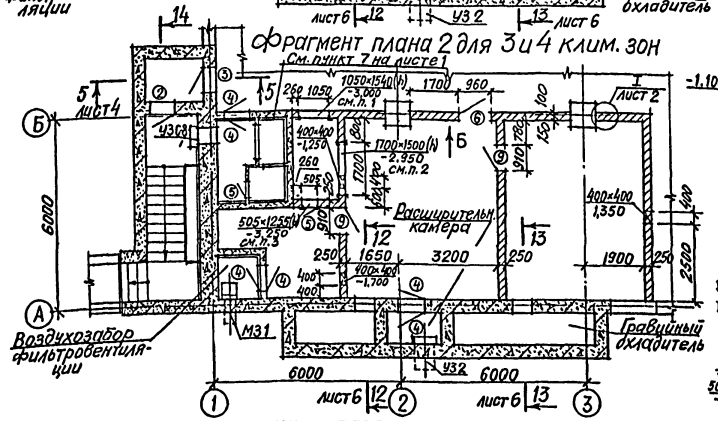

Вид Б

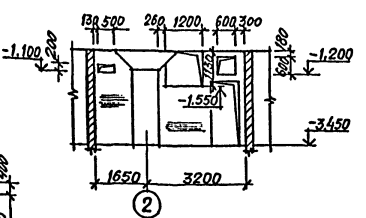

— нары трехъярусные
— нары двухъярусные
— места размещения пакетов для сухих отбросов

Ширина проема
Высота проема
Отметка низа проема

Спецификация нар

Марка, поз.	Обозначение	Наименование	Кол.	Масса ед.,кг	Примечание
ТМ-01.00.000	У-02-03 выпуск 2	Нары трехъярусные т.I	57	161,0	
ТМ-01.00.000-01	У-02-03 выпуск 2	Нары двухъярусные т.I	52	102,0	

Спецификация элементов заполнения проемов

Марка, поз.	Обозначение	Наименование	Кол.	Масса ед.,кг	Примечание
1	Защитно-герметическая металлическая распашная дверь ДУ-I-8 с проемом 120×200	Защитно-герметическая дверь ДУ-I-8	2		Открывание правое
2	ТДК-Н-1-71 часть II альбом № 5	Защитно-герметическая дверь ДУ-I-7	1		Открывание правое
3	ТДК-Н-1-68 часть II разд. IV (редакция 1971 г.)	Герметическая дверь ДУ-IV-3	5		1шт. с правым откр. 4шт. с левым
4	ТДК-Н-1-67 часть II разд. IV (редакция 1969 г.)	Герметическая ставня СУ-IV-1	8		3шт. с правым откр. 5шт. с левым
5	5.904-4	Дверной блок Дс 1,25×0,5	2		Открывание правое
6	2.435-6 выпуск 1	ПД-6	1		Открывание правое
7	2.435-6 выпуск 1	ПДУ-5	1		Открывание правое
8	ГОСТ 14624-84	Дверной блок ДНГ 21-10	7		
9	ГОСТ 14624-84	Дверной блок ДВГ 19-9	4		
10	ГОСТ 14624-84	Дверной блок ДВГ 19-9П	2		

1. Проемы со стороны фильтровентиляционного помещения обрамить ∠50×5 ℓ=9100 на анкерах ф6А1 ℓ=450 через 300.
2. Проем с обеих сторон обрамить ∠50×5 ℓ=13600 на анкерах ф6А1 ℓ=450 через 300.
3. Дверной проем обрамить ∠90×56×6 ℓ=4300 на анкерах ф6А1 ℓ=450 через 300. Дверной блок поз.5 приварить к обрамлению.
4. После пропуска воздуховодов проемы тщательно забетонировать.

Ведомость проемов ворот и дверей

Марка, поз.	Размер проема в кладке, в×h мм
1	1200×2000
2,3	800×1800
4	800×800
5	505×1255
6	960×2050
7	2290×2450
8	1010×2070
9,10	910×1870

Привязан

Инв. №

Инв. № подл. | Подпись и дата | Взам. инв. №

Рук. гр.	Хоровецкая		
Провер.	Власова		
Ст. арх.	Френк		
ГАП	Потлинь		
Нач. отд.	Бабченко		
ГИП	Альшиц		

ТП А-II-600-338.86 -АР альбом I, вып. 2

Склад материалов и оборудования отдельно стоящий

Стадия: РП | Лист: 3 | Листов:

Фрагменты плана 1, 2. План расстановки нар.

Госстрой СССР КИЕВСКИЙ ПРОМСТРОЙПРОЕКТ

КФ 9359-02 8

Разрез 3-3

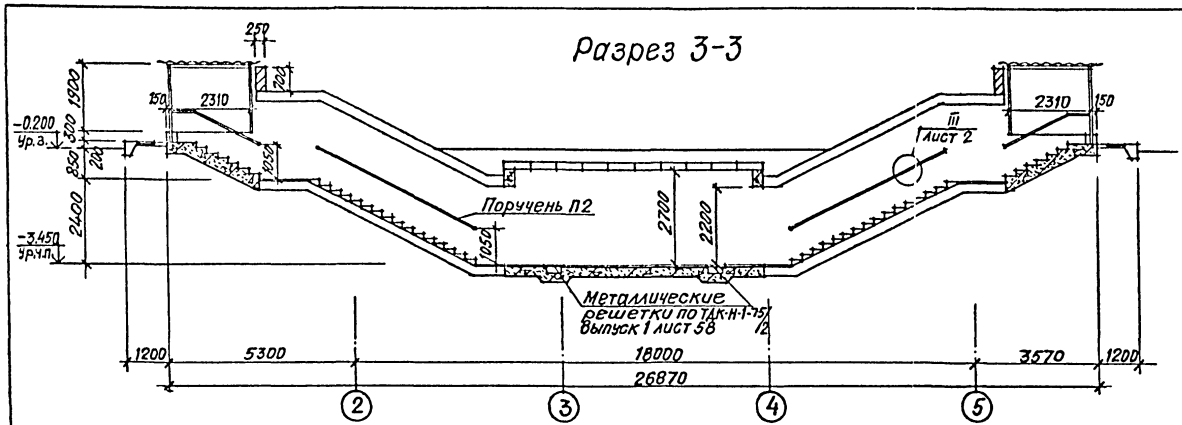

Разрез 4-4

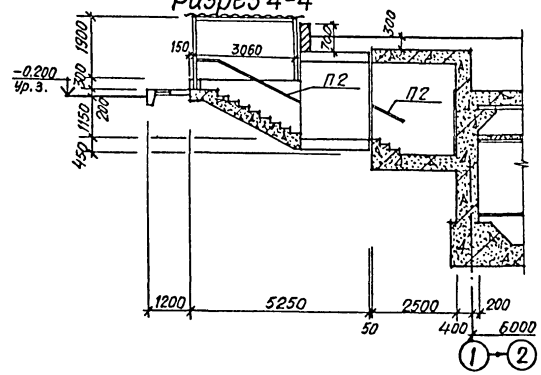

Разрез 1-1

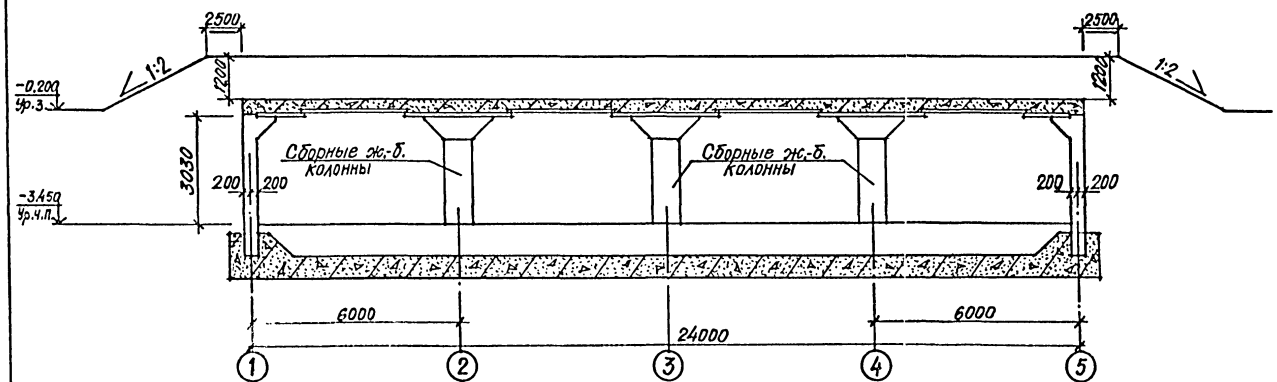

Разрез 5-5

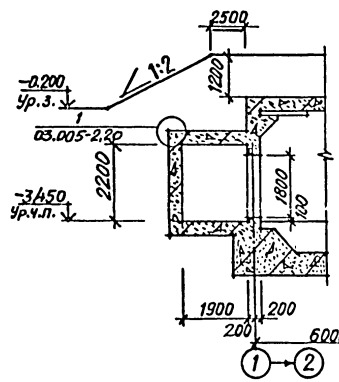

Разрез 6-6

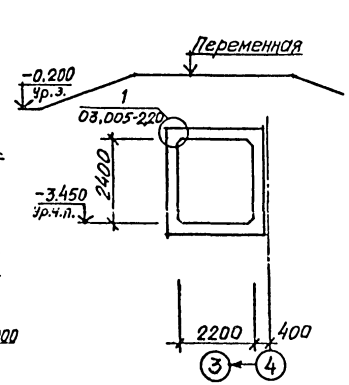

Разрез 2-2

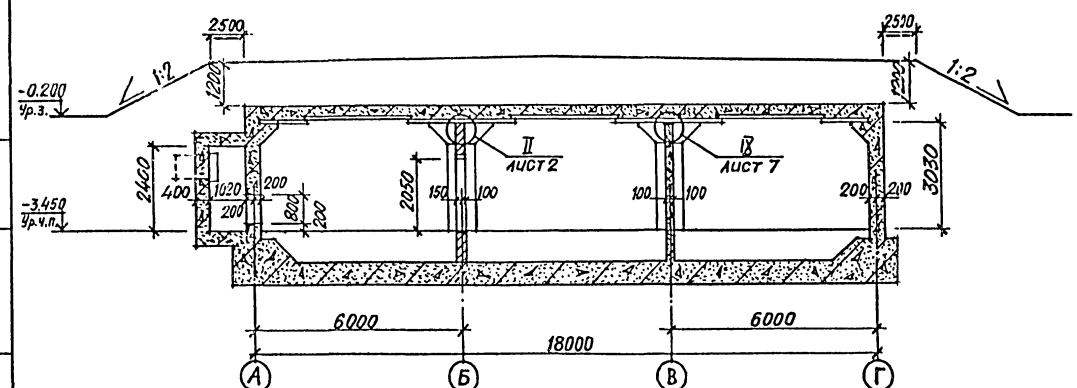

1. Входы в разрезах 3-3 и 4-4 показаны условно в сборных железобетонных конструкциях.
2. По верху конструкции покрытия выполнить подсыпку грунтом с нормативным углом внутреннего трения $\varphi^{н} = 28°$.

Инв.№ подл. | Подпись и дата | Взам.инв.№

				ТП А-II-600-338.85 -АР альбом I вып. 2		
Привязан	Рук.гр.	Хоревецкая		Склад материалов и оборудования отдельно стоящий	Стадия	Лист	Листов
	Провер.	Власова			РП	4	
	Ст.арх.	Френк					
	ГАП	Потлань		Разрезы 1-1÷6-6	Госстрой СССР КИЕВСКИЙ промстройпроект		
Инв.№	Нач.отд.	Бабченко					
	ГИП	Альшиц					

Разрез 7-7

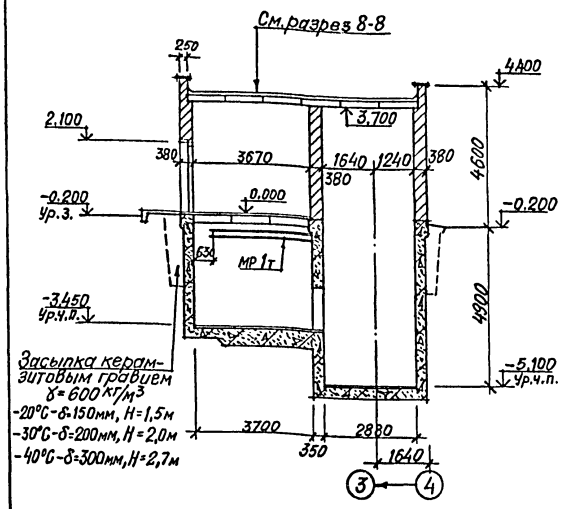

Разрез 8-8

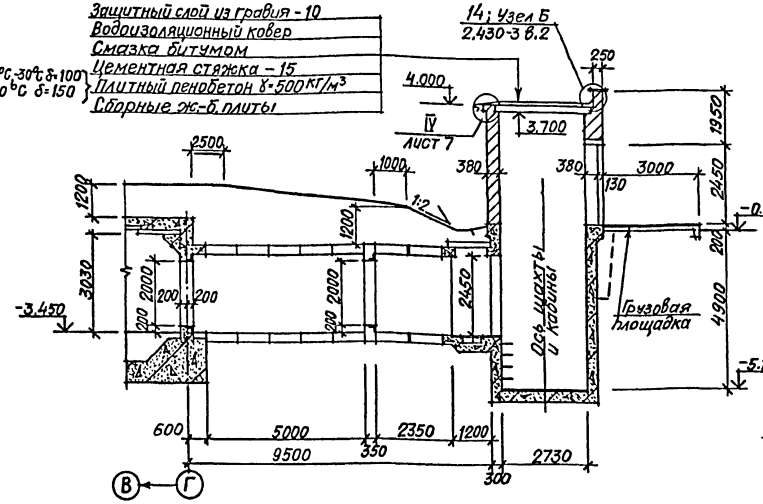

Фасады шахты лифта

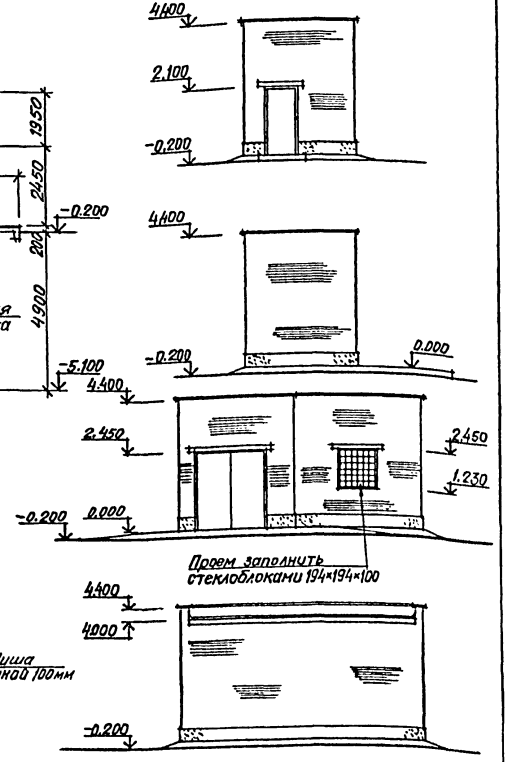

План шахты лифта

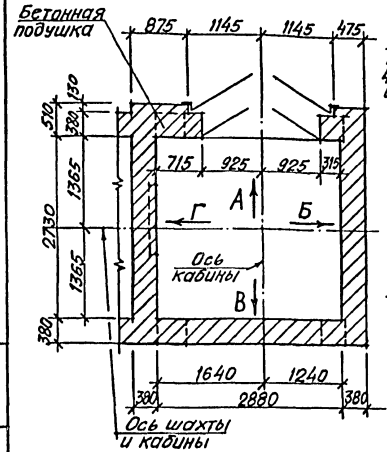

Развертка кирпичных стен шахты лифта

Вид А Вид Б Вид В Вид Г

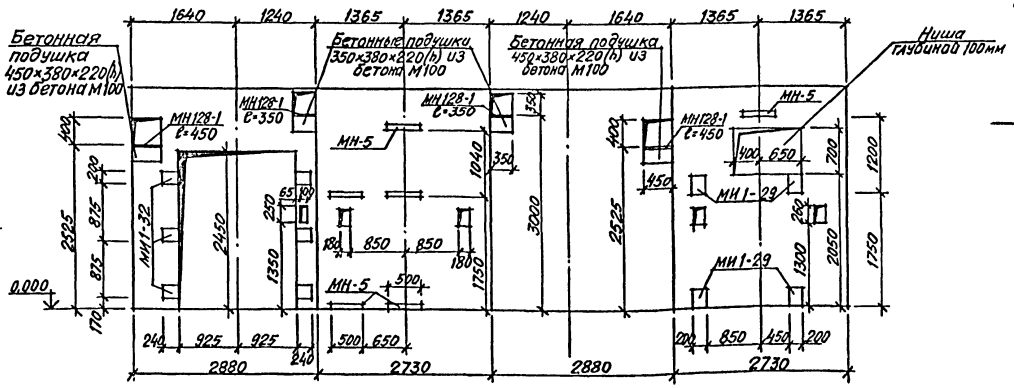

Спецификация закладных изделий

Марка, поз.	Обозначение	Наименование	Кол.	Масса ед., кг	Примечание
МН128-1	1.400-15 выпуск 1	Изделие закладное	2	2,9	ℓ=350
МН128-1	1.400-15 выпуск 1	Изделие закладное	2	3,7	ℓ=450
МИ1-29	3.400-6/76	Изделие закладное	4	4,5	
МИ1-32	3.400-6/76	Изделие закладное	6	3,7	
МН-5	Смотреть комплект КЖ	Изделие закладное	6	4,4	

1. Закладные детали в кирпичных стенах шахты лифта устанавливать в бетонные пробки 530×260×310(h) из бетона М100.
2. Вход в разрезе 8-8 показан условно в сборных железобетонных конструкциях.

Привязан

Инв. № подл. | Подпись и дата | Взам. инв. №

Инв. №

Рук. гр.	Хорошецкая		
Провер.	Власова		
Ст. арх.	Френк		
ГАП	Потапь		
Нач. отд.	Бабченко		
ГИП	Альшиц		

ТП А-II-600-338.86 -АР альбом I, Вып. 2

Склад материалов и оборудования отдельно стоящий

Разрезы 7-7, 8-8. Шахта лифта.

Стадия	Лист	Листов
РП	5	

Госстрой СССР Киевский Промстройпроект

КФ 9359-02 10

Разрез 9-9

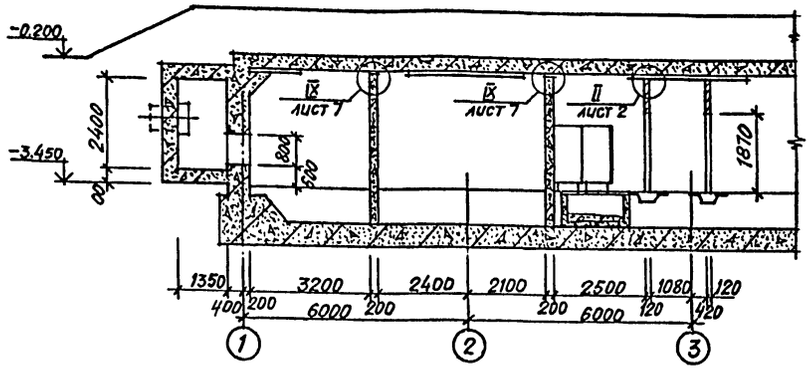

Разрез 10-10

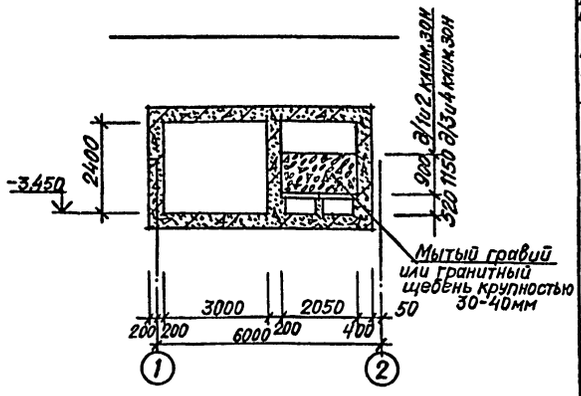

План полов на отм. 0,000

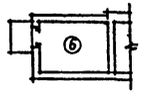

План полов на отм.-3,450

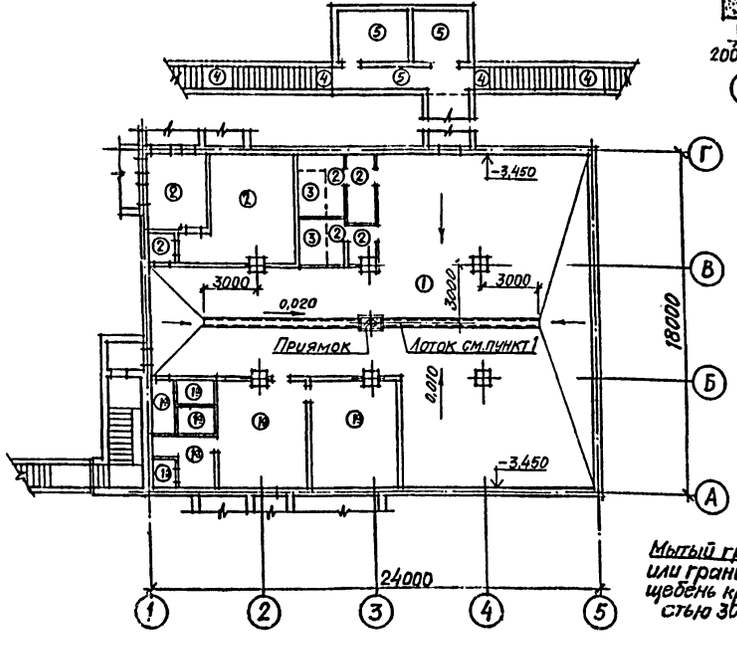

Разрез 11-11

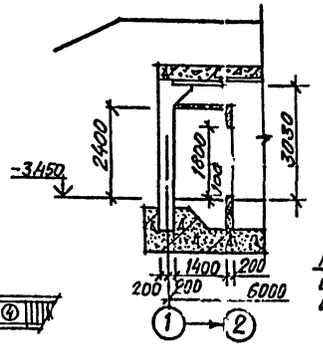

Разрез 12-12

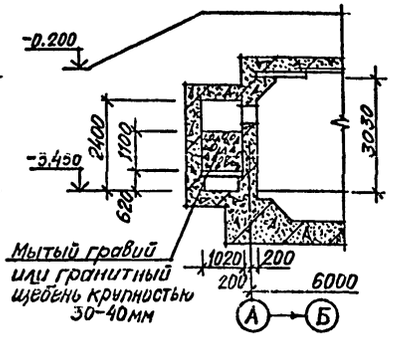

Разрез 13-13

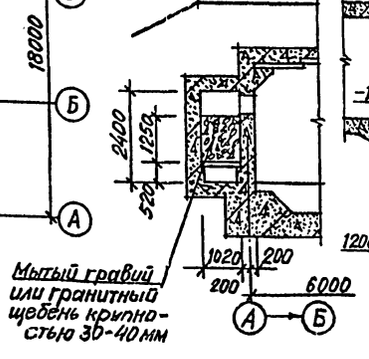

Разрез 14-14

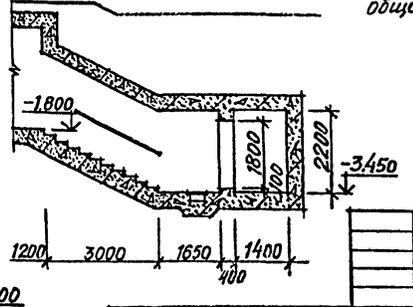

Экспликация полов

Наименование или номер помещения по проекту	Тип пола по проекту	Схема пола или номер узла по серии	Элементы пола и их толщина	Площадь пола, м²
1,3, Воздухозаборы	1 1а		Покрытие-бетон М300-25мм Подстилающий слой-бетон М100-120мм для пола тип 1 и 80мм для пола тип 1а Основание-уплотненный песок толщиной от 725мм до 825мм для пола тип 1 и 865мм для пола тип 1а с $K_{упл.}$=0,95 максимальной стандартной плотности с втрамбованным в него слоем щебня или гравия крупностью 40-60мм, толщиной 60мм Ж.-б. плита	
4,7,8	2		Покрытие-плитка керамическая по ГОСТ 6787-80 без минеральных красителей-13мм Заполнение швов-цементно-песчаный раствор М150 Прослойка-цементно-песчаный раствор М150-12мм Подстилающий слой-бетон марки 100-80мм Основание-уплотненный песок толщиной 865мм с $K_{упл.}$=0,95 максимальной стандартной плотности с втрамбованным в него слоем щебня или гравия крупностью 40-60мм, толщиной 60мм Ж.-б. плита	
7,8	3		Покрытие-плитка керамическая по ГОСТ 6787-80 без минеральных красителей-13мм Заполнение швов-цементно-песчаный раствор М150 Прослойка-цементно-песчаный раствор М150-12мм Основание-сборные ж.-б. плиты	
Вход 1	4		Покрытие-бетон М200-40мм Основание-ж.-б. плита	
9, Вход 1 шахта лифта	5		Покрытие-бетон М200-50мм Основание-ж.-б. плита	
10	6		Покрытие-бетон М200-30мм Железобетонная плита замоноличивания Основание-сборные ж.-б. плиты	

1. Лоток выполнять с начальной глубиной 50мм, шириной 250мм в подготовке пола. Лоток и приямок облицевать керамической плиткой на полимерцементном растворе. Лоток перекрыть просечно-вытяжным настилом-6 м², общим весом-156 кг.

Инв.№ подл. | Подпись и дата | Взам.инв.№

Привязан	Рук.гр.	Хоровецкая		ТП А-II-600-338.86 -АР альбом I, вып.2	
	Провер.	Власова			
	Ст.арх.	Форенк			
	ГАП	Потлань		Склад материалов и оборудования отдельно стоящий	Стадия: РП; Лист: 6; Листов:
	Нач.отд.	Бабченко		Разрезы 9-9÷14-14. Планы полов	Госстрой СССР КИЕВСКИЙ ПРОМСТРОЙПРОЕКТ
Инв.№	ГИП	Альшиц			

Фасады входа 1

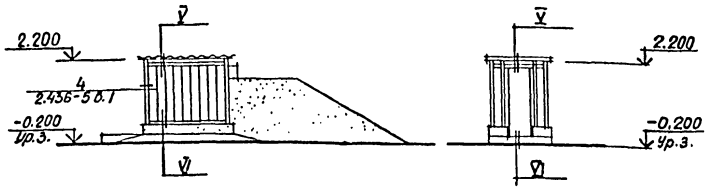

Фасады входа 2

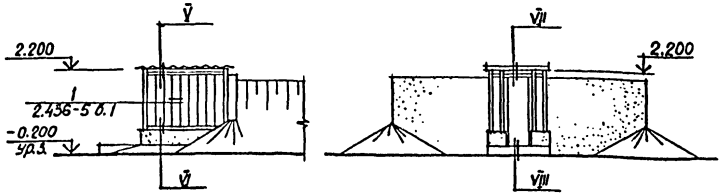

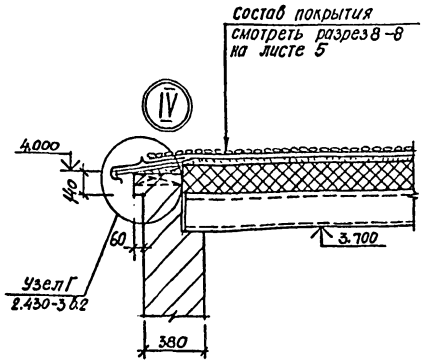

Спецификация элементов входов

Марка, поз.	Обозначение	Наименование	Кол.	Масса ед., кг	Примечание
МС-1	2.436-5 выпуск 2	Соединительный элемент	120	0,40	
		Винт М5×8 с шайбой δ-2,5мм	240	0,002	
	ТДК-Н-1 75/2 выпуск 1	Металлическая решетка	6	18,00	
ШП-250	СН 428-74	Профильное стекло	60		ℓ=1730
П-2	ГОСТ 19111-77	Поручень	45м		
Тип 5	2.436-5 выпуск 0	Уплотняющая прокладка	120	0,10	
	ГОСТ 2590-71*	ф16 А I	8м	1,58	
	ГОСТ 103-76	-36×4	60м	1,13	

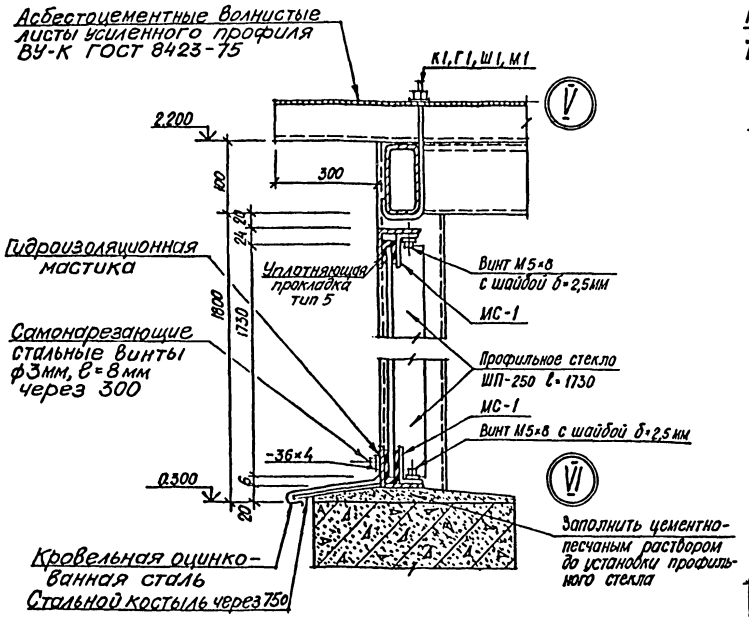

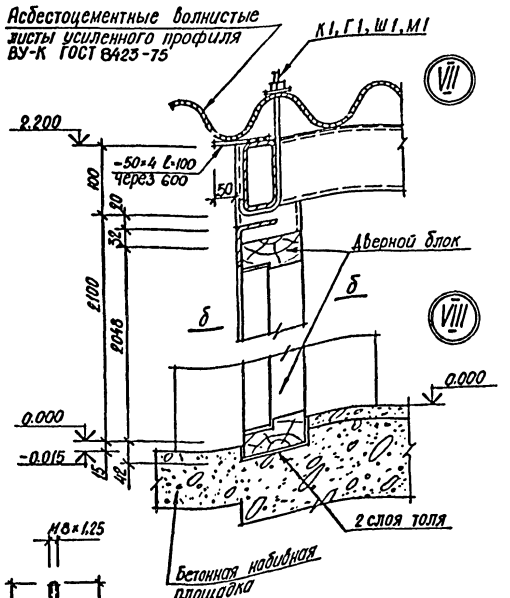

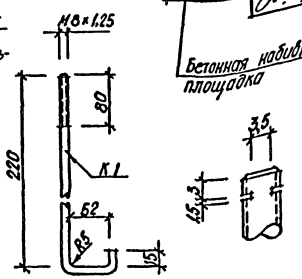

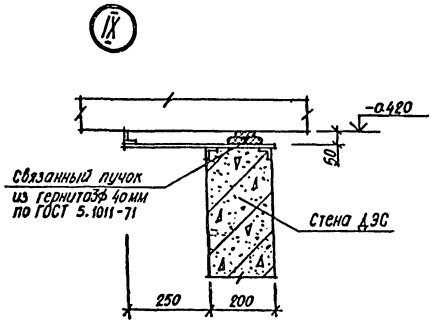

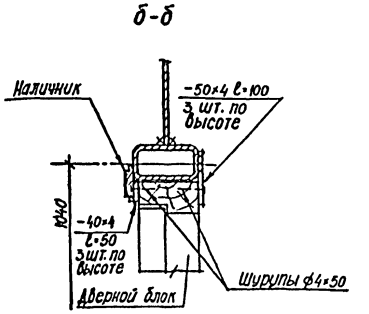

Привязан				ТП А-II-600-338.86 -АР альбом I, вып. 2	
	Рук. гр.	Хоровецкая		Склад материалов и оборудования отдельно стоящий	Стадия: РП; Лист: 7; Листов:
	Провер.	Власова		Фасады входов. Детали IV÷IX	Госстрой СССР Киевский Промстройпроект
	Ст. арх.	Френк			
	ГАП	Потапь			
	Нач. отд.	Бабченко			
	ГИП	Альшиц			
Инв. №					

Инв. № подл. | Подпись и дата | Взам. инв. №

КФ 9359-02 12

Общий вид кабин уборных

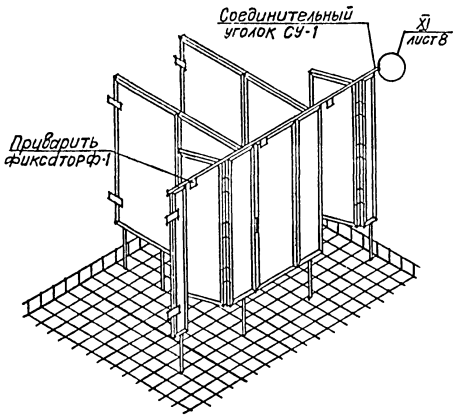

План кабин уборных

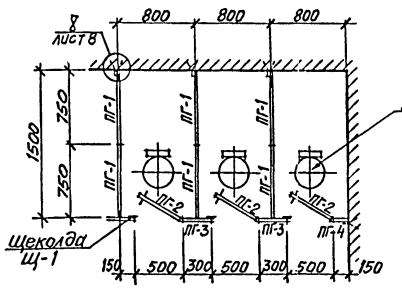

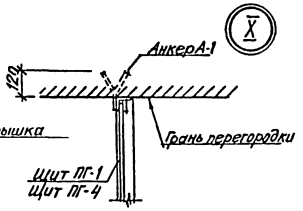

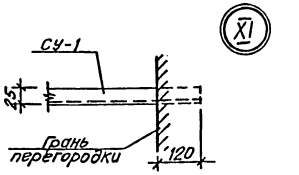

Спецификация материалов на кабины уборных

Марка	Обозначение	Наименование	Кол.	Масса ед., кг	Примечание
ПГ-1 штук-10	ГОСТ 19772-74*	Уголок 25×20×2	4,5м	0,65	
	ГОСТ 6009-74	-20×2 ℓ=20	0,2м	0,1	
	ГОСТ 18124-75*	Асбестоцементный лист δ=4мм 1500×740	1	—	
ПГ-2 штук-6	ГОСТ 19772-74*	Уголок 25×20×2	4,0м	0,65	
	ГОСТ 6009-74	-20×2 ℓ=20	0,2м	0,1	
	ГОСТ 5088-78	Петля накладная типа ПН1	3	—	
	ГОСТ 18124-75*	Асбестоцементный лист δ=4мм 1500×480	1	—	
ПГ-3 штук-4	ГОСТ 19772-74*	Уголок 25×20×2	3,6м	0,65	
	ГОСТ 6009-74	-20×2 ℓ=20	0,1м	0,1	
	ГОСТ 18124-75*	Асбестоцементный лист δ=4мм 1500×290	1	—	
ПГ-4 штук-4	ГОСТ 19772-74*	Уголок 25×20×2	3,3м	0,65	
	ГОСТ 6009-74*	-20×2 ℓ=20	0,1м	0,1	
	ГОСТ 18124-75*	Асбестоцементный лист δ=4мм 1500×140	1	—	
Т-1 штук-28	ГОСТ 103-76	-50×10 ℓ=100	1	0,4	
	ГОСТ 10704-76*	Труба 16×1,6 ℓ=400	1	0,2	
А-1 штук-16	ГОСТ 103-76	-30×4 ℓ=140	1	0,1	
СУ-1 штук-1	ГОСТ 19772-74*	Уголок 25×20×2	5,9м	0,65	
Щ-1 штук-6	ГОСТ 6009-74	-20×2	0,1м	0,1	
	ГОСТ 15589-70*	Болт М8×20	1	0,1	
ф-1 штук-6	ГОСТ 6009-74	-20×2 ℓ=50	1	0,1	
Р-1 штук-12	ГОСТ 2590-71*	ф6 А I ℓ=300	1	0,1	
Крышка штук-6	Типовые проектные решения 0-900-01 А.II	Сборочный чертеж ТМ-00.00.000 СБ	1	19,5	

ПГ-1

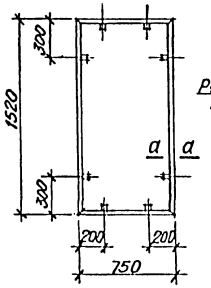

ПГ-2

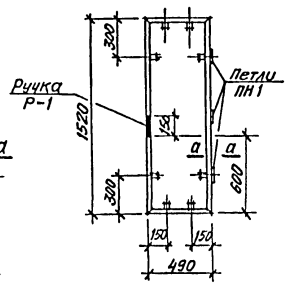

ПГ-3

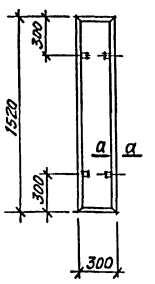

ПГ-4

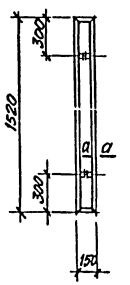

а-а

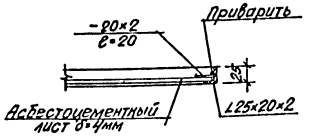

Т-1

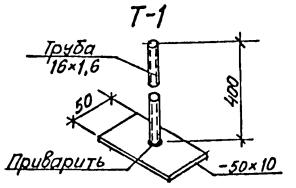

1. Щиты кабин уборных сварить между собой накладками из -20×2 ℓ=40мм.
2. Соединительный уголок СУ-1 приварить к щитам ПГ-3, ПГ-4 и ко всем ПГ-1, примыкающим к ПГ-3. СУ-1 завести в кирпичную кладку по детали XI.
3. До установки щитов на место стойки Т-1 приварить к нижней обвязке щитов.
4. Щиты ПГ, элементы крепления их к стенам и полу и асбестоцементные листы заполнения покрыть фосфотирующим грунтом ВЛ-02 или ВЛ-08 и окрасить эмалью ХСЭ-23 или ХСЭ-26 за 2 раза.
5. Материал конструкций „Сталь углеродистая для сварных конструкций марки ВСт3 КП-2 по ГОСТ 380-71".
6. Щиты ПГ-2 навешивать на 3-х накладных петлях ПН1. Петли приварить сплошным швом к обвязке щитов.
7. Все сварные швы h=2мм. Сварку вести электродами Э42 по ГОСТ 9467-75.
8. Пережог металла и недовар швов не допускается.

Щ-1

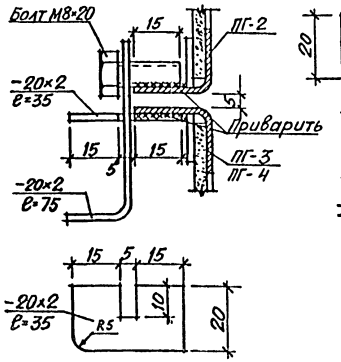

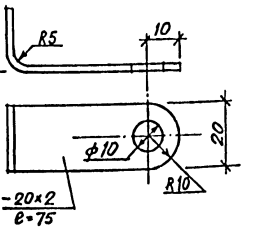

Привязан

Инв. №

Провер.	Власова		
Ст. арх.	Ефренк		
ГАП	Погдань		
Нач. отд.	Бабуенко		
ГИП	Альшиц		

ТП А-II-600-338.86 -АР альбом I, вып. 2

Склад материалов и оборудования отдельно стоящий

Кабины уборных

Стадия	Лист	Листов
РП	8	

Госстрой СССР КИЕВСКИЙ ПРОМСТРОЙПРОЕКТ

Инв. № подл. | Подпись и дата | Взам. инв. №

1-1

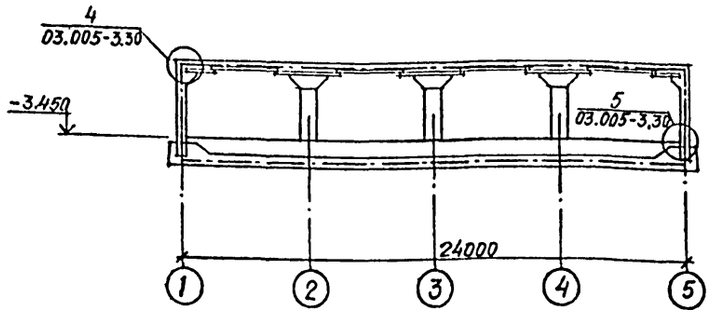

Схема герметизации

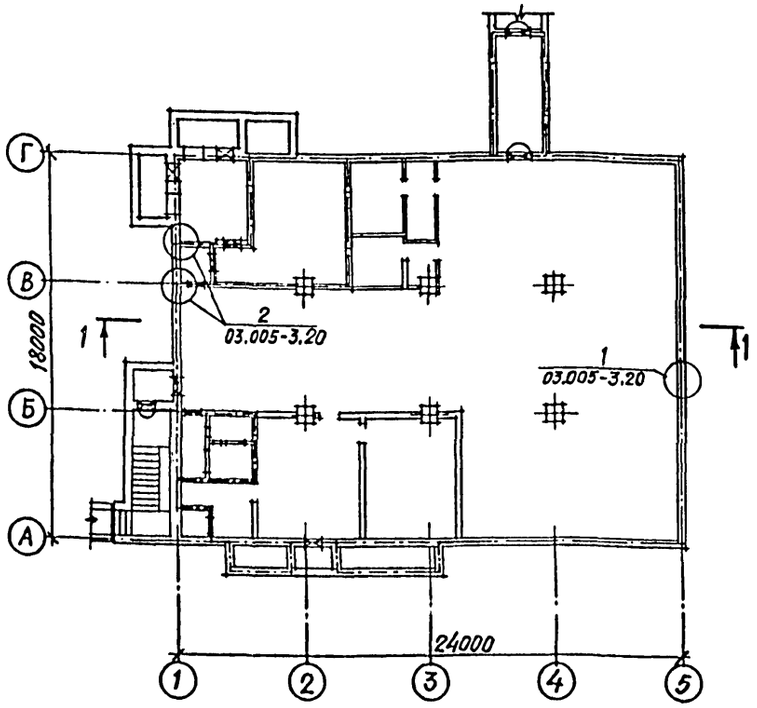

Условные обозначения

Граница герметизации

Защитно-герметическая дверь

Герметическая дверь или ставня

Необходимая степень герметичности строительных конструкций сооружения достигается :

а/устройством соответствующих толщ строительных ограждений;

б/изготовлением сборных ж.б. элементов в соответствии с требованиями СНиП III-16_80 "Бетонные и железобетонные конструкции сборные ";

в/Монтажом сборных ж.б. элементов, а также заделкой стыков и швов между ними в соответствии с требованиями чертежей раскладки и чертежей монтажных узлов железобетонных элементов и с учетом требований СНиП III-15-76 " Бетонные и железобетонные конструкции монолитные ";

г/Приготовлением и укладкой бетона в монолитные и сборно-монолитные ж.б. конструкции в соответствии с требованиями проекта производства работ и с учетом требований СНиП III-15-76, а также правильным назначением мест рабочих швов при бетонировании;

д/ Специальными мероприятиями по герметизации мест примыкания конструкций друг к другу / заполнение стыков герметизирующими мастиками, нанесение герметизирующих паст и т.п./.

Работы по заделке стыков и швов должны производиться только после выверки правильности установки элементов конструкций и приемки сварных соединений .

Работы по заделке стыков и швов регистрируются в журнале работ и сдаются по акту .

Цементы должны употребляться только при наличии заводского паспорта . Состав бетонной смеси должен обеспечивать заданные ей свойства . Укладку бетонной смеси следует производить равномерными слоями с уплотнением вибраторами .

Перед укладкой бетона горизонтальные поверхности ранее уложенного бетона монолитных конструкций и сборных элементов сборно-монолитных конструкций, соприкасающихся с монолитным бетоном,должны быть очищены от грязи, цементной пыли и промыты водой.

Конструкции креплений оборудования по границам герметизации должны предусматривать устройства для навески оборудования, исключающие нарушение целостности границы герметизации в процессе строительства и эксплуатации .

Работы по герметизации стыков сб.ж.б. элементов производятся как в процессе возведения ограждающих конструкций, так и после окончания их монтажа, и разделяются на следующие виды:

- подготовительные работы
- замоноличивание
- укладка герметиков.

Подготовка полости стыка и поверхностей его стенок заключается в тщательной очистке их от наплывов бетона, песка и пыли с помощью приспособлений и металлических щеток .

После очистки полости стыка продувают сжатым воздухом от компрессора с помощью направляющей удочки с форсункой .

Замоноличивание стыка осуществляется механизированным способом или вручную . Перед введением герметизирующих мастик в стык,последний должен быть заполнен на проектную глубину раствором / см. КЖ-7/. Введенная в стики путем нагнетания герметизирующая мастика защищается слоем из цементного раствора М100. Вулканизирующиеся мастики наносятся вотык или наклеиваются на его поверхность в виде пленки . При нанесении в стык вулканизирующихся мастик в виде пленки вдоль оси стыка наклеивается прокладочная лента , не имеющая адгезии к данной мастике, затем равномерным непрерывным слоем наносится мастика в виде полосы, расположенной вдоль оси стыка . Нанесение мастики производится механизированным или ручным способом.

Мастики наносятся в 2-3 слоя, общая толщина покрытия должна быть не менее 3 мм .

Покрытия из вулканизирующихся мастик окрасить масляными, нитро или перхлорвиниловыми эмалями .

Герметизация входов, пропусков инженерных коммуникаций осуществляется уплотнением мест возможных утечек воздуха . Для надежной герметизации элементов перед омоноличиванием металлических конструкций / дверных коробок, кабельных кассет и т.п./, подвергающихся динамическому воздействию, предварительно обмазать их герметизирующим составом, способным отверждаться / вулканизироваться/ внутри свежеуложенного бетона . В результате на контакте металл-бетон образуется эластичная резиноподобная пленка . Для этих целей следует применять герметики на основе полиуретановых каучуков и эпоксидные компаунды на основе реакционноспособных олигомеров. Для уплотнения контакта металл-бетон после бетонирования ограждающих конструкций применять любые способы инъектирования уплотняющих составов в тело бетона.

Перед нанесением герметизирующихся паст в местах, где элементы сооружений сопрягаются под углом, необходимо устройство выкружек из цементного раствора марки 100.

В процессе строительства необходимо осуществлять постоянный контроль за качеством работ по возведению строительных конструкций и монтажу герметизирующего оборудования по границам герметизации, а также производить работы по выявлению и устранению неплотностей с оформлением актов. При сдаче в эксплуатацию сооружение должно подвергаться испитаниям на герметичность .

Испытания проводятся только после получения положительных результатов по проверке плотности строительных конструкций и герметизирующих устройств на границах герметизации .

При несоблюдении в процессе испытаний установленных проектом требований по герметичности ограждений должно производиться дополнительное выявление и устранение неплотностей .

Методику испытаний убежища на герметичность, характеристику взаимозаменяемых герметизирующих материалов и мастик см. серию 03.005-3 "Герметизация убежищ гражданской обороны ".

Для герметизации узлов 2,4,5 приняты следующие материалы:

а/герметизирующая мастика - УМС-50, ГОСТ 14791-79;

б/ герметизирующая мастика /вулканизирующаяся/-двухкомпонентные тиоколовые мастики марок ГС-1 и У-30М, ГОСТ 13489-79;

в/ прокладочная пленка - пленка ПВХ толщ.0,7 мм;

г/ уплотняющая прокладка - поризол марок П-А,П-Б, П-В, ГОСТ 19177-73.

Инв.№ подл. | Подпись и дата | Взам.инв.№

				ТП А-II-600-338.86 -АР альбом I, вып.2	
Привязан					
	Рук.гр.	Коровецкая		Склад материалов и оборудования отдельно стоящий	Стадия: РП; Лист: 9; Листов:
	Провер.	Власова			
	Ст.арх.	Френк			
	ГАП	Потлань			
Инв.№	Нач.отд.	Бабченко		Герметизация сооружения	Госстрой СССР Киевский Промстройпроект
	ГИП	Альшиц			

2-2

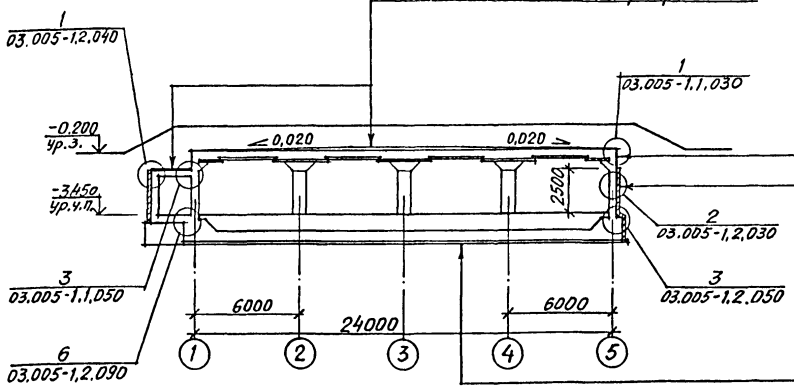

Гидроизоляция-2слоя горячих асфальтовых мастик-толщина слоя 10мм
Грунтовка-разжиженный битум
Выравнивающий слой из цементно-песчаного раствора М100-20мм
Сливная призма из цементно-песчаного раствор М100 по уклону 2% (мин.30мм)
Железобетонная плита перекрытия

Железобетонная стена
Грунтовка-1слой битумно-наиритовой композиции,разжиженной толуолом
Гидроизоляция-6слоев битумно-наиритовой композиции общей толщиной 4мм
Защита гидроизоляции-слой мягкого дренирующего грунта толщиной 500мм

Железобетонная стена
Грунтовка жидким раствором нефтяного битума марки БН-IV
Гидроизоляция-4слоя изола, приклеенного мастиками изол или изолит
Цементно-песчаный раствор М100-15мм
Защитная стенка из глиняного кирпича М75 на цементно-песчаном растворе М100

Железобетонная плита днища
Защитная стяжка из цементно-песчаного раствора М100-50мм
Гидроизоляция-4слоя изола, приклеенного мастиками изол или изолит
Грунтовка жидким раствором нефтяного битума марки БН-IV
Выравнивающий слой из цементно-песчаного раствора М100-15мм
Подготовка из бетона М50-100мм

1-1

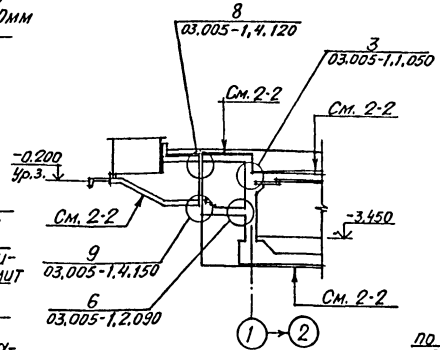

4-4

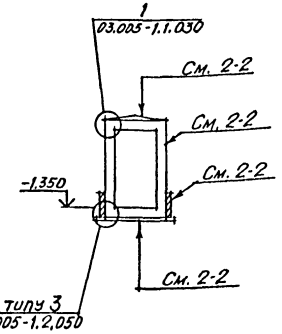

Схема подвала

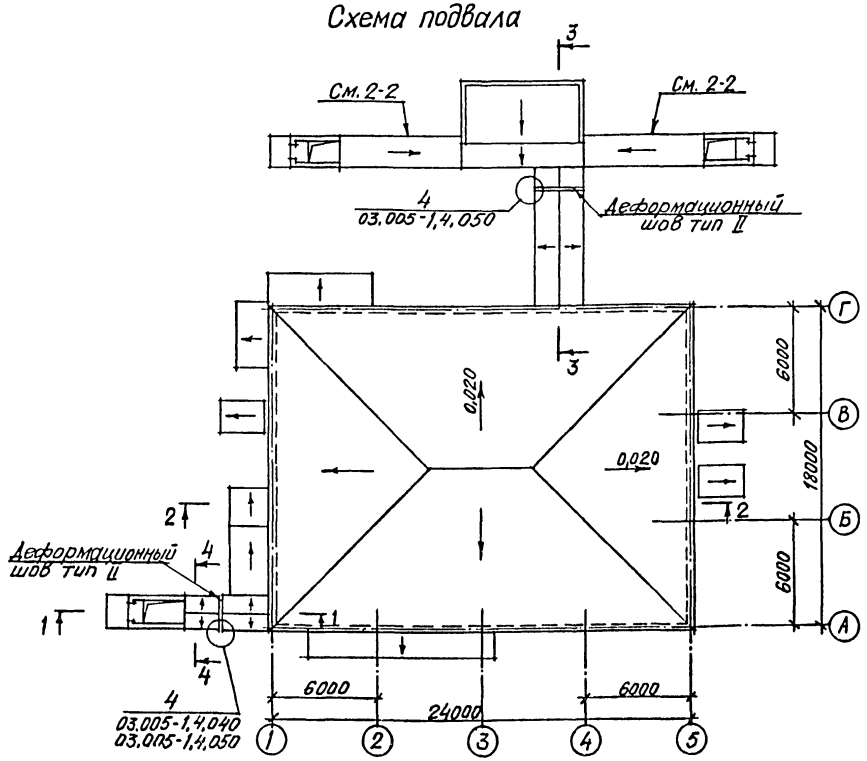

3-3

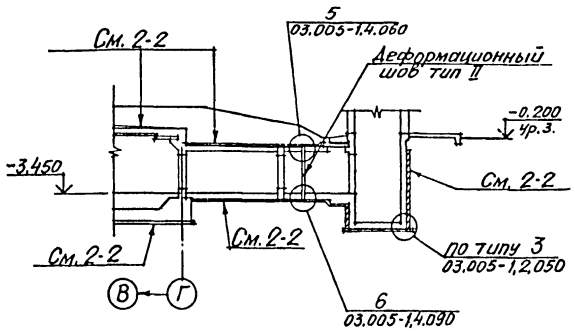

1. Порядок производства работ, состав и приготовление материалов для устройства гидроизоляции, защиту гидроизоляции и узлы смотреть серию 03.005-1 вып. 1÷4.
2. На схеме подвала стрелками показаны уклоны сливной призмы.
3. Решения по устройству обвалования и дренажа принимаются при привязке проекта в соответствии с серией 03.005-1.3.110 и гидрогеологическими условиями.
4. Проект гидроизоляции выполнен на основании серии 03.005-1 „Гидроизоляция убежищ гражданской обороны" выпуск 0.
5. В местах установки КПК (конструкций пропуска коммуникаций) в наружных стенах выполнить дополнительный слой гидроизоляции в соответствии с деталями, приведенными в серии 03.005-5.

Инв.№ подл. | Подпись и дата | Взам. инв.№

Привязан

Инв.№

Ст.арх.	Френк	
Рук.гр.№	Хоровецкая	
ГАП	Потлань	
Нач.отд.	Бабченко	
ГИП	Альшиц	

ТП А-II-600-338.86 -АР альбом I, вып. 2

Склад материалов и оборудования отдельно стоящий

Стадия	Лист	Листов
РП	10	

Гидроизоляция сооружения

Госстрой СССР Киевский Промстройпроект

КФ 9359-02 15

Схемы расположения элементов каркасов входов

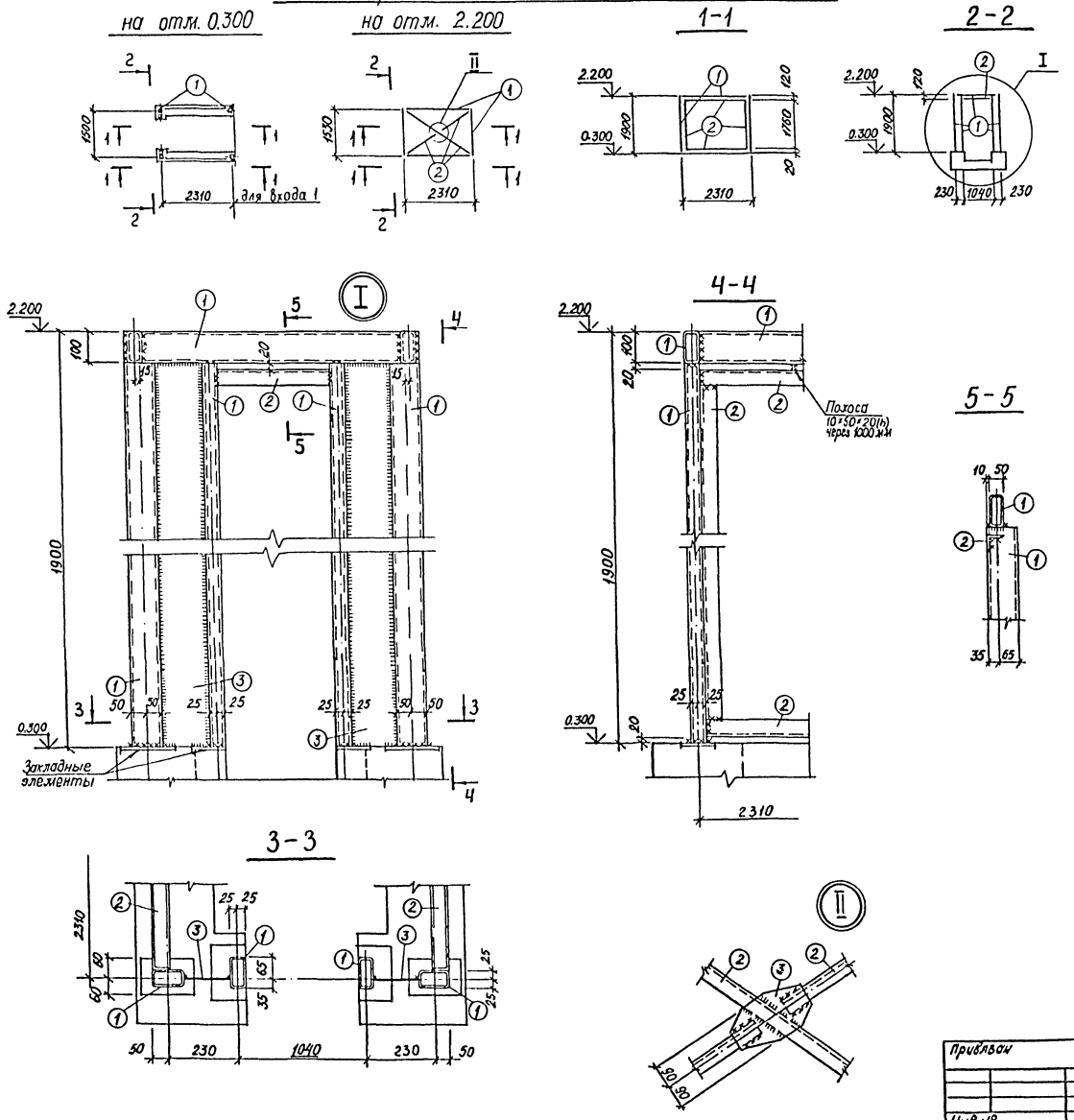

Спецификация элементов входов

Марка, поз.	Обозначение	Наименование	Кол	Масса ед.кг	Примечание
1	ТУ14-2-361-79	Труба 100×50×3	56пм	6,48	
2	ГОСТ 19771-74*	Гн. L 55×55×3	73пм	2,48	
3	ГОСТ 19903-74	— δ = 4	2,2м²	31,40	

1. Все сварные швы h = 3мм.
2. Сварку вести электродами типа Э42 по ГОСТ 9467-75.
3. Окраску металлоконструкций входов выполнять эмалью ПФ-115 или ПФ-133 в два слоя по грунту ГФ-020 или ФЛ-03К в два слоя.
4. Пережег металла и недовар шва не допускается.

Привязан				ТПА-II-600-338.86 -АР-альбом I вып. 2	
	Провер.	Хоровецкая		Склад материалов и оборудования отдельно стоящий	Стадия: РП; Лист: 11; Листов:
	Исполн.	Михно			
	Рук.бр.	Хоровецкая		Схема расположения элементов каркасов входов	Госстрой СССР Киевский Промстройпроект
	Нач.отд.	Бабченко			
Инв.№	Гл.инж.пр.	Альшиц			

КФ 9359-02 16

Инв.№ подл. | Подпись и дата | Взам.инв.№

Общие указания

1. Рабочие чертежи марки КЖ разработаны на основании технической документации, указанной в пояснительной записке.

2. За условную отметку 0.000 принят уровень пола площадок входов, что соответствует абсолютной отметке: [ ]

3. Проект разработан для строительства склада в водонасыщенных грунтах. Характеристика грунтовых условий приведена в пояснительной записке.

4. Монтаж сборных железобетонных конструкций производить в соответствии с настоящими рабочими чертежами, проектом производства работ, СНиП III-16-80 „Бетонные и железобетонные конструкции сборные. Правила производства и приемки работ" и указаниями серии У-01-02/80 вып.2 „Унифицированные конструкции заглубленных помещений с безбалочным перекрытием."

5. Работы по возведению монолитных железобетонных конструкций и монолитных частей сборно-монолитных железобетонных конструкций производить в соответствии с настоящими рабочими чертежами, проектом производства работ и СНиП III-15-76 „Бетонные и железобетонные конструкции монолитные. Правила производства и приемки работ."

6. При производстве всех строительных работ необходимо соблюдать требования СНиП III-4-80 „Техника безопасности в строительстве."

7. Поверхность сборных элементов перекрытия, соприкасающихся с монолитным бетоном, должна быть перед бетонированием обязательно очищена и промыта, а оставшаяся на поверхности сборных элементов вода должна быть удалена.

8. Под железобетонными днищами склада и выходов выполнить бетонную подготовку толщиной 100мм из бетона м-50.

Указания по гидроизоляции днища, стен и перекрытий склада см. на листе АР10.

9. При бетонировании монолитных железобетонных стен склада установить металлические рамы защитно-герметических дверей и ставен, заэтикетированные на черт. марки „АР", в соответствии с узлами и деталями, приведенными на чертежах марки КЖ и указаниями по герметизации на листе АР 9.

10. Установку закладных элементов в железобетонных конструкциях производить в соответствии с узлами серии 03.005-5 „Конструкции ввода и пропуска коммуникаций в убежищах гражданской обороны выпуски 1.2 и указаниями по герметизации на листе АР 9.

11. Сборные железобетонные конструкции, указанные в пояснительной записке, приняты по серии У-01-02/80 вып. 3. Сварные сетки и каркасы приняты по серии У-01-02/80 вып. 4,5.

Дополнительные арматурные изделия, не предусмотренные указанной серией, разработаны в настоящем проекте.

12. Сварные арматурные каркасы и сетки, а также сварку закладных деталей выполнять в соответствии с „Инструкцией по сварке соединений арматуры и закладных деталей железобетонных конструкций" СН393-78 и ГОСТ 10922-75 "Арматура и закладные детали сварные для железобетонных конструкций. Технические требования и методы испытаний."

13. Закладные детали для крепления коммуникаций, воспринимающие нагрузку до 500 кг, пристрелить на монтаже при помощи строительно-монтажных пистолетов, в местах определенных чертежами сантехнической и электротехнической частей проекта.

14. Концы патрубков и гильз до бетонирования стен и перекрытий, закрыть деревянными пробками во избежание попадания в них бетона.

15. На свободные лицевые поверхности закладных деталей и металлических элементов крепления после окончания сварки нанести битумную краску БТ 177 за 2 раза.

16. Обратную засыпку пазух стен склада допускается производить только после возведения перекрытия при достижении монолитным бетоном не менее 70% проектной прочности.

17. Крупногабаритное оборудование должно быть спущено к месту установки в склад до монтажа перекрытия.

18. Указания по герметизации и гидроизоляции сооружения см. на чертеже марки АР.

19. До установки конструкций пропуска коммуникаций (КПК) в ограждающую конструкцию все швы КПК должны быть проверены на герметичность. Указания по производству работ при монтаже конструкций пропуска коммуникаций (КПК) см. пояснительную записку серии 03.005-5.

Рабочие чертежи марки К.Ж выполнены в соответствии с действующими нормами и правилами проектирования, которые предусматривают решения в строительной части, обеспечивающие взрывную, взрывопожарную и пожарную безопасность при соблюдении установленных правил безопасности при эксплуатации сооружения.

Главный инженер проекта Альшиц

Согласовано:
1. Госстроя СССР Киевский Промстройпроект письмо № 1123 от 29.06.84г.
2. ГПИ Следовательтеплоэлектропроект письмо № 1933/Лич от 27.06.84г.

Привязан

Инв.№

ТП А-II-600-338.86 -КЖ-альбом I вып. 2

Склад материалов и оборудования отдельно стоящий			Стадия	Лист	Листов
			РП	1	
Общие данные (начало)			Госстрой СССР Киевский Промстройпроект		
Провер.	Хоревская				
Исполн.	Нечаева				
Рук.гр.	Хоревская				
Нач.отд.	Бабченко				
Гл.инж.пр.	Альшиц				

Инв.№ подл. | Подпись и дата | Взам.инв.№

КФ 9359-02 17

Схематический план подвала.

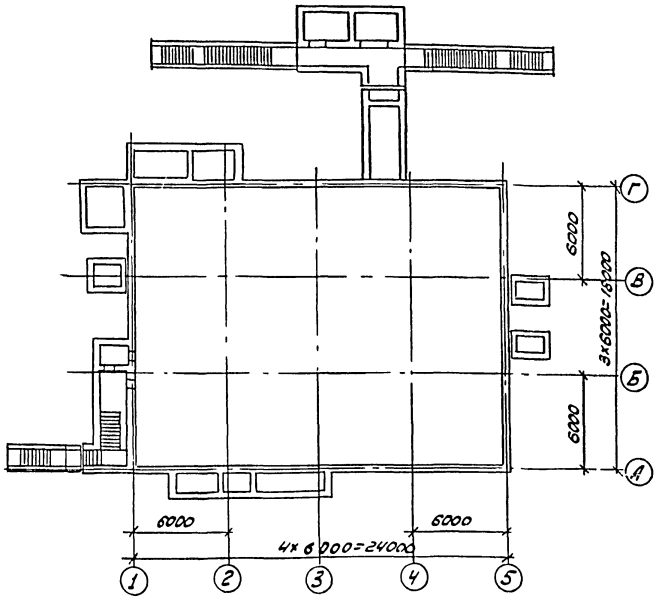

Ведомость спецификаций

Лист	Наименование	Примечание.
3	Спецификация к схеме расположения элементов днища подвала Фм1.	
5.	Спецификация к схеме расположения элементов подвала.	
7	Спецификация к схеме расположения элементов перекрытия подвала.	
8	Спецификация к схеме расположения плит перекрытия на отм. -2,950 и -3,050.	
13.	Спецификация к схеме расположения плит перекрытия на отм. -3,050.	
21	Спецификация к схеме расположения фундаментов под оборудование, каналов, приямков.	
23	Спецификация к схеме расположения металлических щитов подпольных каналов.	
24	Спецификация элементов монолитных конструкций.	
25	Спецификация к схемам расположения элементов фрагментов плана 3.4.	
26	Спецификация элементов монолитной конструкции.	
27	Спецификация к схемам расположения элементов входа 1.	для варианта сборных ж.б. констр
29	Спецификация к схемам расположения элементов входа 1.	для варианта монолитных ж.б. конст
31	Спецификация к схеме расположения элементов монорельса.	
35	Спецификация к схеме расположения элементов входа 2.	для варианта сборных ж.б. констр.
37	Спецификация к схеме расположения элементов входа 2.	для варианта монолитных ж.б. констр

Ведомость ссылочных и прилагаемых документов

Обозначение	Наименование	Примеч.
У-01-02/80 вып. 2,3,4,5.	Унифицированные конструкции заглубленных помещений с безбалочным перекрытием.	
1.410-2 вып. 1	Унифицированные арматурные изделия для монолитных железобетонных конструкций.	
ТДК-Н-I-75/2 вып. 1,3,4.	Унифицированные объемно-планировочные и конструктивные решения входов, подходных галерей, тамбуров и шлюзов в убежищах II-V классов.	
3.006-2 вып. II-2.	Сборные железобетонные каналы и тоннели из лотковых элементов.	
ТДК-Н-I-70ч II р. II ал.4.	Установка дверей, противовзрывных устройств. Герметизирующие устройства и компенсация вводов.	
03.005-5 вып. 1.2.	Конструкции ввода и пропуска коммуникаций в убежищах гражданской обороны.	
1.138-10 вып. 1.	Перемычки железобетонные для зданий с кирпичными стенами.	

Обозначение	Наименование	Примеч.
3.002.1-1 в. 0,1,2.	Сборные железобетонные подпорные стены межотраслевого применения с высотой подпора грунта 1,2-4,8 м.	
3.400-6/76	Унифицированные закладные детали сборных железобетонных конструкций инженерных сооружений промышленных предприятий.	
03.005-1 вып. 0÷4.	Гидроизоляция убежищ гражданской обороны.	
1.055.1-1	Ступени железобетонные и бетонные.	
1141-1 вып. 60	Панели перекрытий железобетонные.	
ТДК-Н-I-67 ч. II р. II	Альбом типовых решений систем и устройств внутреннего оборудования сооружений гражданской обороны.	

Обозначение	Наименование	Примеч.
03.005-4 в.4 ал.2, в.3	Отделка помещений, конструкции полов убежищ гражданской обороны	
1.400-15 вып. 0,1.	Унифицированные закладные изделия железобетонных конструкций для крепления технологических коммуникаций и устройств.	
	Прилагаемые документы	
ТПА-II-600-338.86 -КЖИ альб. V вып. 2	Комплект.	

Инв. № подл. | Подпись и дата | Взам. инв. №

Привязан

Инв. №

Провер.	Хоровецкая	
Исполн.	Ненаева	
Рук. бр.	Хоровецкая	
Нач. отд.	Бобченко	
Гл. инж. пр.	Альшиц	

ТП А-II-600-338.86 -КЖ-альбом I вып. 2

Склад материалов и оборудования отдельно стоящий

Стадия	Лист	Листов
РП	2	

Общие данные (окончание)

Госстрой СССР Киевский Промстройпроект

КФ 9359-02 18

Спецификация к схеме расположения элементов днища подвала Фм1.

Марка, поз.	Обозначение	Наименование	Кол.	Масса ед, кг	Примечание
Фм1	листы 3,4, 39÷42	Днище подвала Фм1	1		

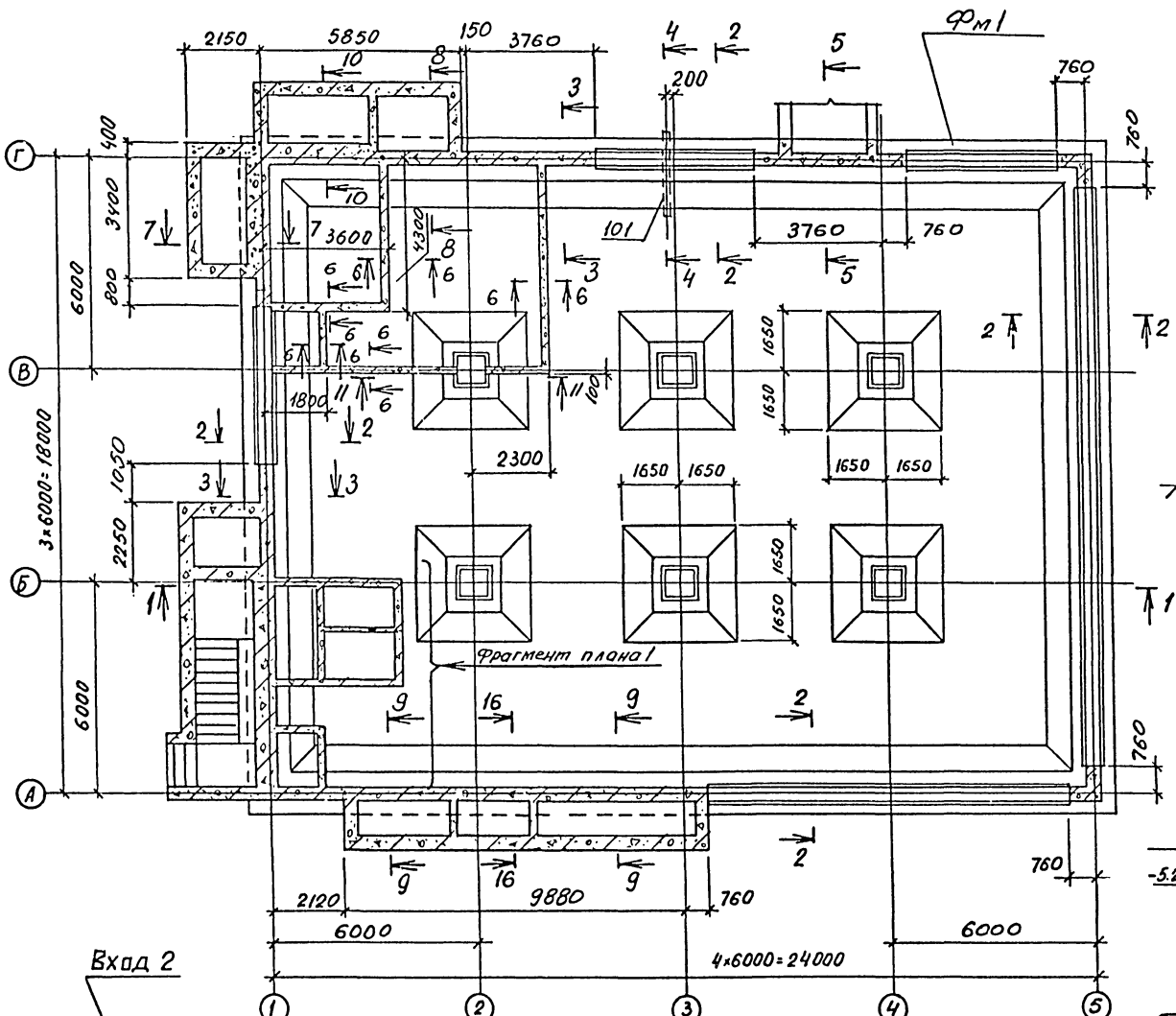

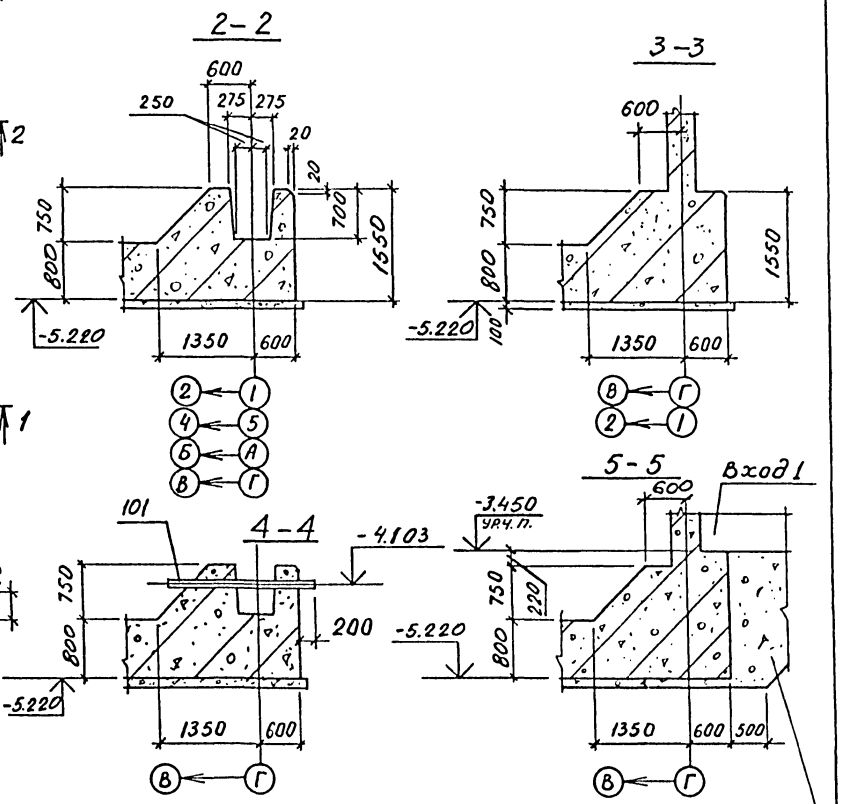

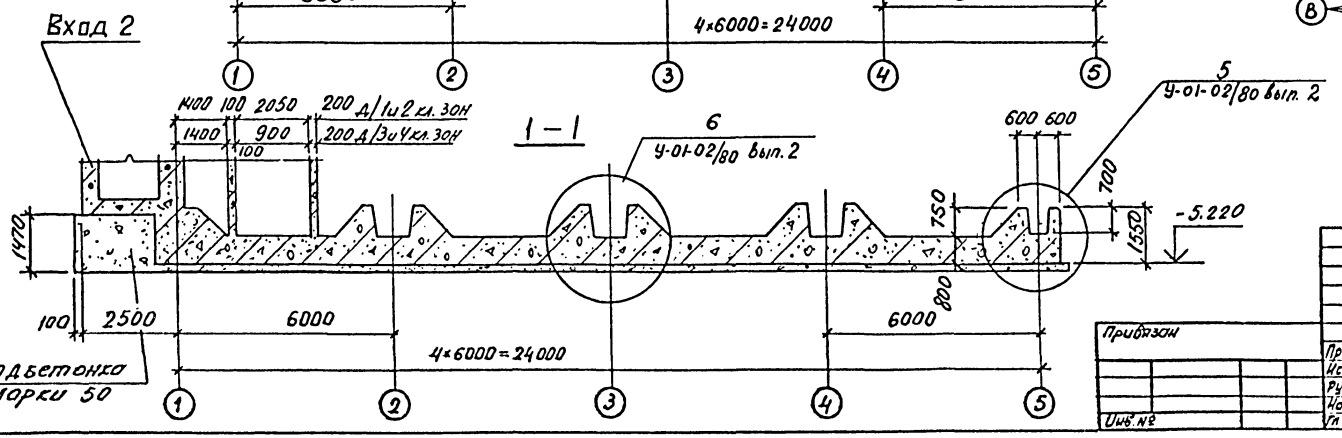

ТП А-II-600-338.86 -КЖ-альбом I вып. 2

Привязан	Провер.	Хоровецкая	Склад материалов у оборудования отдельно стоящий	Стадия	Лист	Листов
	Исполн.	Славинская		РП	3	
	Рук. бр.	Хоровецкая	Днище подвала Фм1. Разрезы 1-1÷5-5	Госстрой СССР Киевский Промстройпроект		
Инв. №	Нач. отд.	Бодченко				
	Гл. инж. пр.	Альшиц				

КФ 9359-02 19

Фрагмент плана 1
Для 1и 2 кл. зон

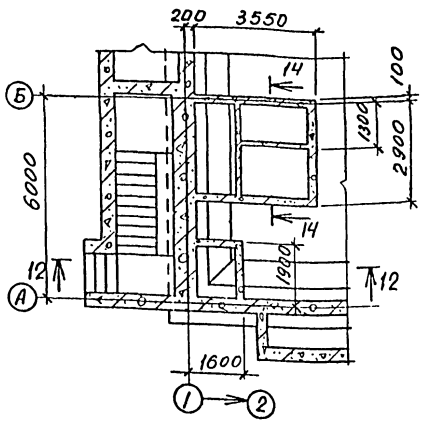

Фрагмент плана 1
Для 3 и 4 кл. зон

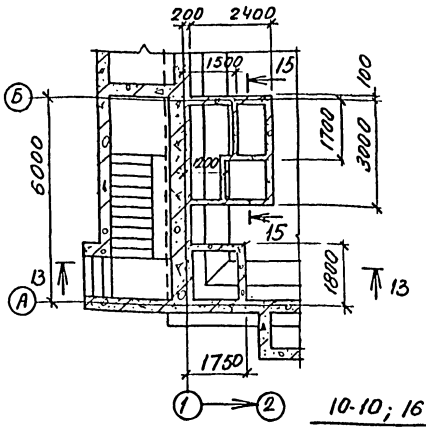

11-11

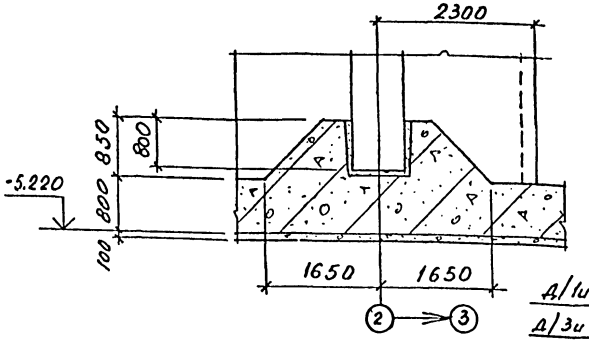

14-14; 15-15

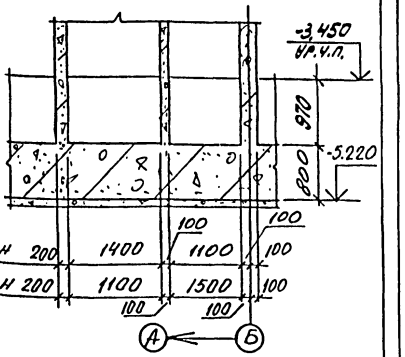

Д/1и2 кл. зон 200
Д/3и4 кл. зон 200

10-10; 16-16

8-8

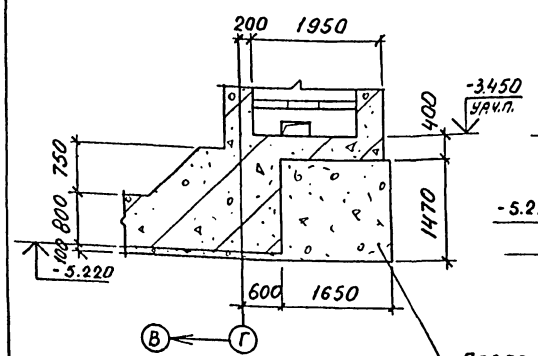

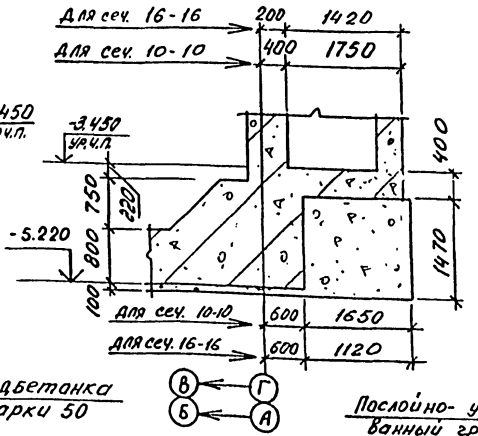

12-12; 13-13

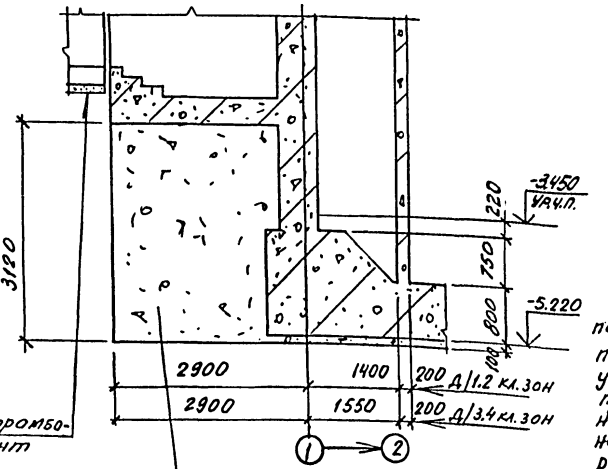

6-6

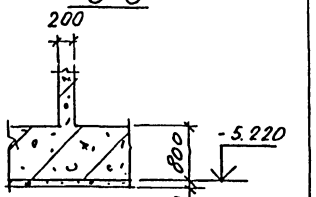

Послойно-утрамбованный грунт

Подбетонка марки 50

Заделку стеновых панелей в фундаментную плиту выполняемую по узлу 5 серии У-01-02/80 в.2 производить водонепроницаемым бетоном на безусадочном или расширяющемся и самонапрягающемся цементе.

7-7

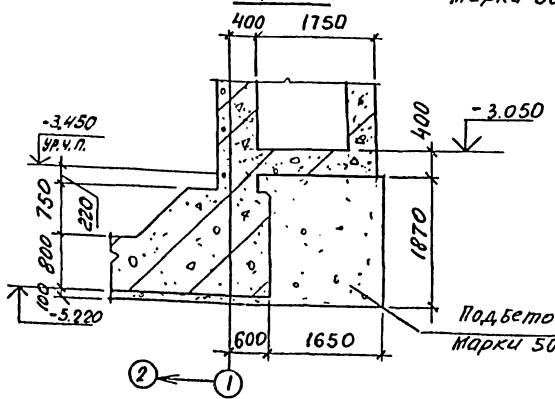

9-9

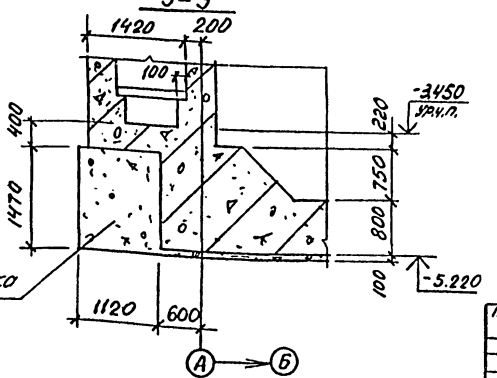

Подбетонка марки 50

Привязан

Инв. №

Провер.	Хорошевская		
Исполн.	Ловинская		
Рук. бр.	Хоровецкая		
Нач. отд.	Борченко		
Гл. инж. пр.	Альшиц		

ТП А-II-600-338.86 -КЖ-альбом 1 вып. 2

Склад материалов у оборудования отдельно стоящий

Днище подвала
Фм 1. Разрезы 6-6 ÷ 16-16

Стадия	Лист	Листов
РП	4	

Госстрой СССР Киевский Промстройпроект

Инв. № подл. | Подпись и дата | Взам. инв. №

КФ 9359-02 20

Спецификация к схеме расположения элементов подвала.

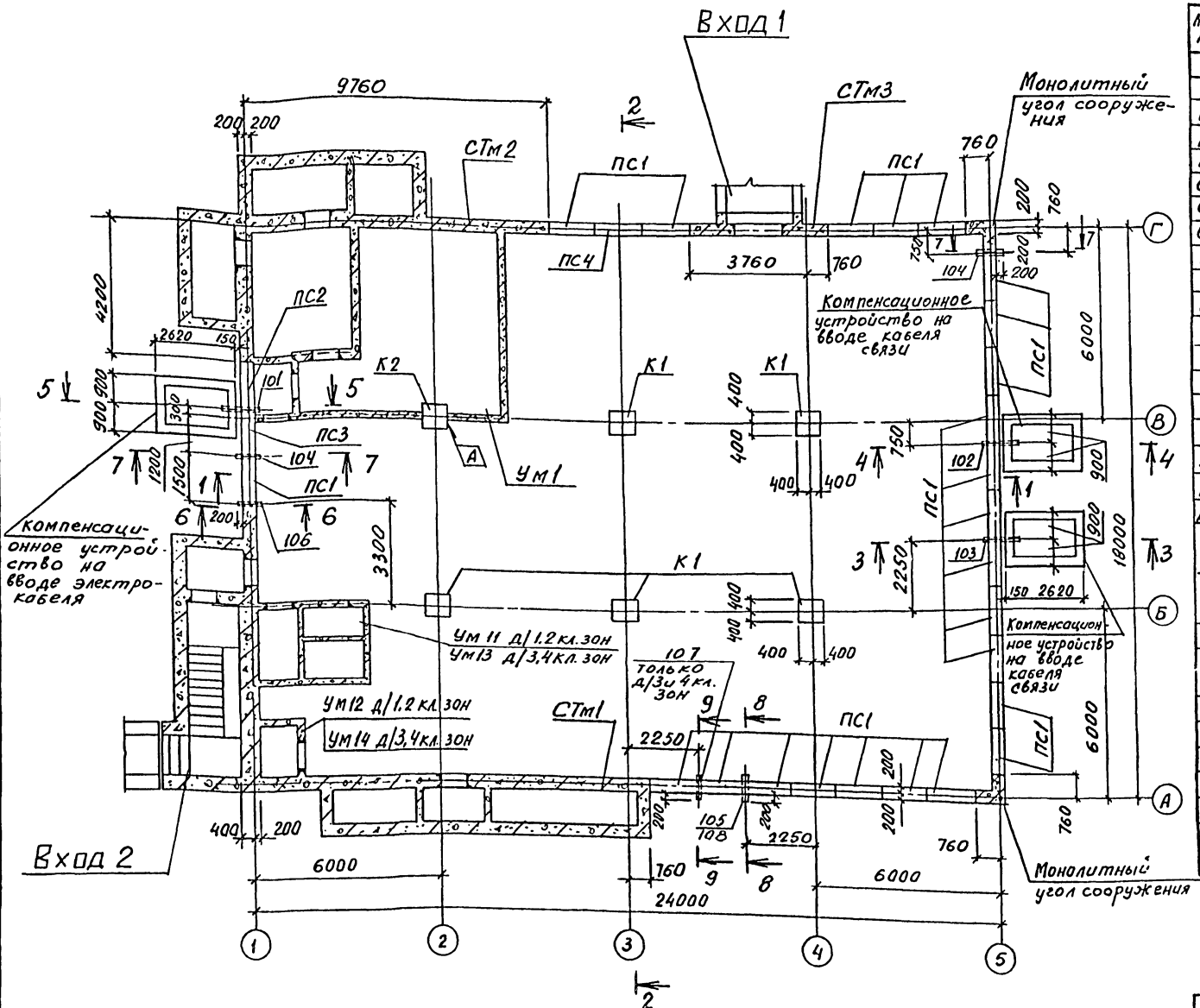

Марка, поз.	Обозначение	Наименование	кол.	Масса ед,кг	Прим-е чание
		Схема расположения			
		Элементов подвала			
К1	У-01-02/80 вып. 3	Колонна К2-2	5	5350	
К2	ТПА-II-600-338.86-КЖИ-К2-2А	то же К2-2А	1	5350	
Пм1	листы 5,6; 63÷66	Монолитная плита перекрытия Пм1	1		
СТм1	листы 8÷10; 43÷46	Монолитная стена СТм1	1		
СТм2	листы 11÷13; 49÷52	то же СТм2	1		
СТм3	листы 10, 47, 48	то же СТм3	1		
ПС1	У-01-02/80 вып. 3	Панель стеновая ПС2-2	24	6420	
ПС2	ТПА-II-600-338.86-КЖИ-ПС2-2А	то же ПС2-2А	1	6420	
ПС3	ТПА-II-600-338.86-КЖИ-ПС2-2Б	то же ПС2-2Б	1	6420	
ПС4	ТПА-II-600-338.86КЖИ-ПС2-2В	то же ПС2-2В	1	6420	
Ум1	листы 14÷17; 53÷55	Монолитн. участок Ум1	1		
Ум11	листы 18÷20; 56÷59	то же Ум11	1		Д/1.2 кл.3он
Ум12	листы 18÷20; 56÷59	то же Ум12	1		Д/1.2 кл.3он
Ум13	листы 18÷20; 56÷59	то же Ум13	1		Д/3.4 кл.3он
Ум14	листы 18÷20; 56÷59	то же Ум14	1		Д/3,4 кл.3он
Вход1	листы 27÷34; 67÷77	Вход 1	1		
Вход2	листы 35÷38; 78÷83	Вход 2	1		
	ТДК-Н-I-70 часть II раздел III альбом 4	Компенсационное устройство на вводе кабеля связи	2		
	то же	Компенсационное устройство на вводе электрокабеля	1		
	У-01-02/80 вып. 2	Монолитный угол сооружения	2		
101	03.005-5 в.1	КПК-13 Д=48 t=850	1		l=1150
102	03.005-5 в.1	КПК-13 Д=33,5 t=850	1		l=1150
103	03.005-5 в.1	КПК-13 Д=42,3 t=850	1		l=1150
104	03.005-5 в.1.2 Т-199.250.07.000-22	КПК-1 Д.=76 t=400	2		
105	03.005-5 в.1.2 Т-199.250.07.000-12	КПК-1 Д.=54 t=400	1		
106	03.000-5 в.1.2 Т-199.250.07.000-02	КПК-1 Д.=45 t=400	2		
107	03.005-5 в.1.2 Т-199.250.07.000-27	КПК-1 =89 t=400	1		Д/3,4 кл.3он
108	03.005-5 в.1.2 Т-199.250.07.000-32	КПК-1 Д.=108 t=400	1		Д/3,4 кл.3он

Привязан

Инв. №

Инв.№подл. | Подпись и дата | Взам. инв.№

Гл.инж.пр.	Альшиц		
Нач.отд.	Бобченко		
Рук.гр.	Горобецкая		
Испол.	Славинская		
Провер.	Коровицкая		

ТП А-II-600-338.86 КЖ-альбом I вып.2

Склад материалов и оборудования отдельно стоящий

Стадия	Лист	Листов
РП	5	

Схема расположения элементов подвала.

Госстрой СССР Киевский Промстройпроект

КФ 9359-02 21

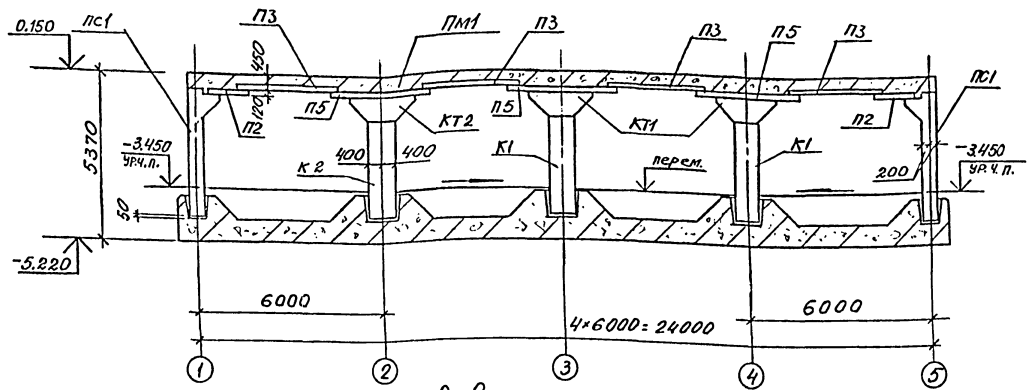

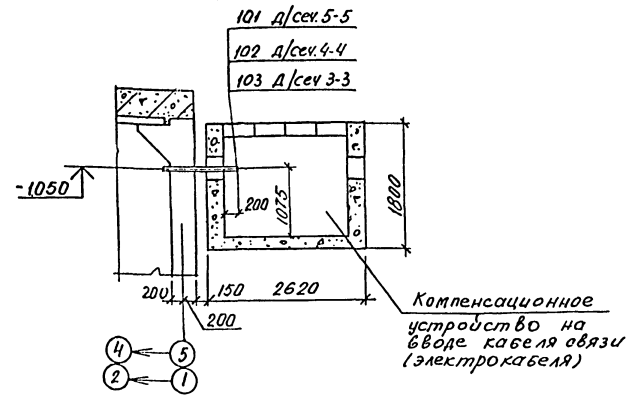

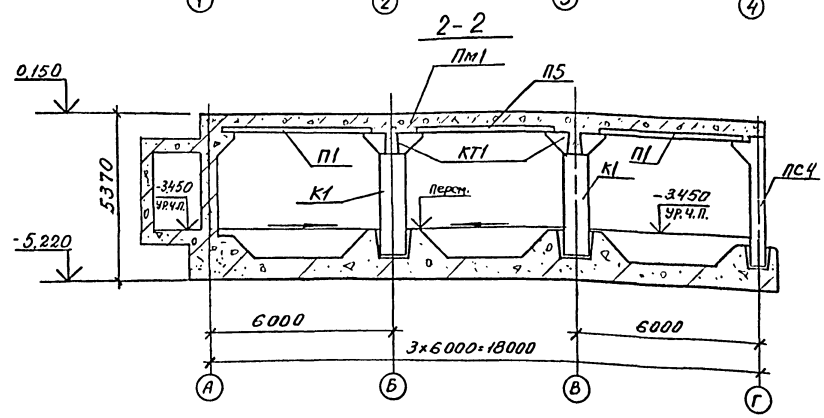

1. Бетонирование внутренних стен перегородок и перекрытий производить до укладки сборных плит перекрытия.

2. До бетонирования монолитных стен заложить рамы дверей, замаркированные на чертежах марки АР. Узлы анкеровки дверных рам см. листы 60÷62.

3. Установку закладных элементов марки „КПК" производить в соответствии с узлами серии 03-005-5 вып.1 с приваркой к арматуре стен.

4. Вертикальный шов между стеновыми панелями заполнить цементным раствором марки 200 на всю высоту шва согласно узла I на листе 7. С целью повышения водонепроницаемости стен принимать раствор на напрягающем либо расширяющемся цементе марки 400.

5. При установке закладных изделий марки КПК в швах стеновых панелей защитный слой бетона отбить и КПК приварить к арматуре стеновых панелей.

6. При монтаже колонны марки К2 индекс [А], нанесенный краской на сборном элементе, должен быть расположен со стороны, указанной стрелкой на схеме расположения.

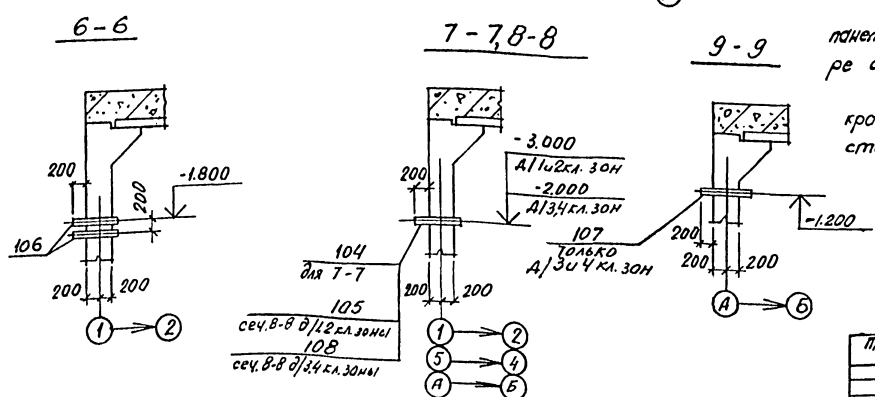

				ТП А-II-600-338.86			-КЖ-альбом I вып.2
Привязан		Провер.	Хоровецкий	Склад материалов и оборудования отдельно стоящий	Стадия	Лист	Листов
		Исполн.	Славинская		РП	6	
		Рук.бр.	Хоровецкий	Элементы подвала. Разрезы 1-1÷9-9	Госстрой СССР Киевский Промстройпроект		
		Нач.отд.	Бабченко				
Инв.№		Т.инж.пр.	Альшиц				

КФ 9359-02 22

Инв.№ подл. | Подпись и дата | Взам.инв.№

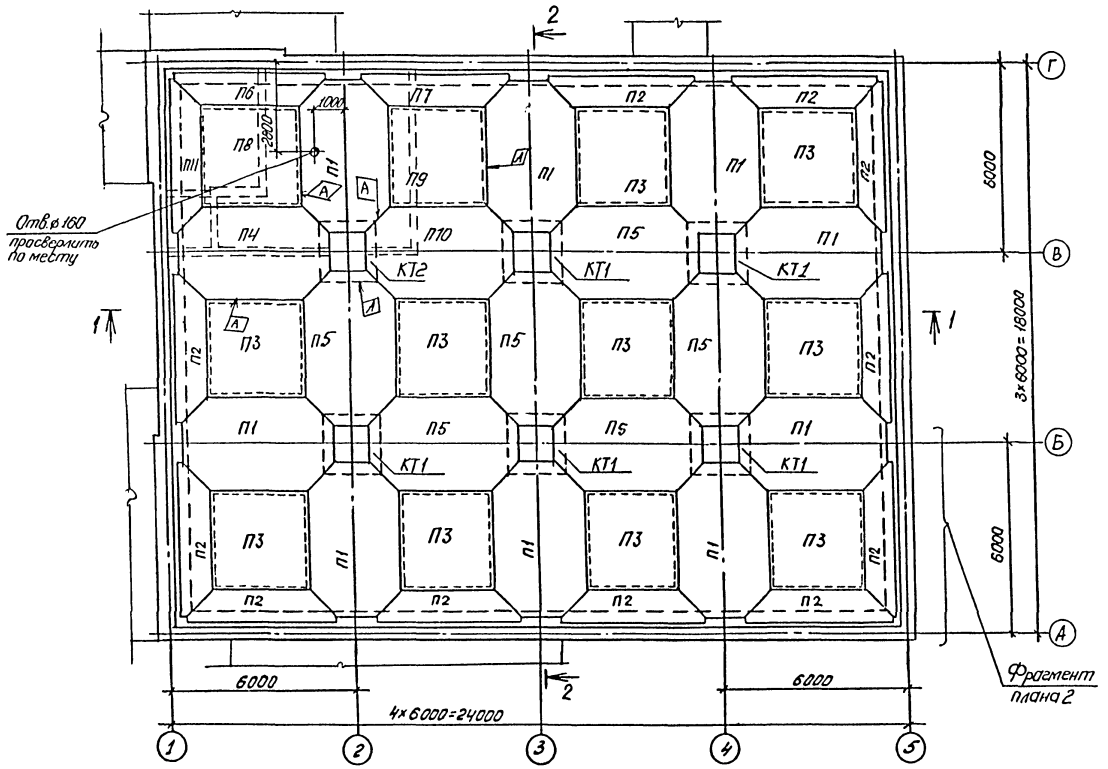

Фрагмент плана 2

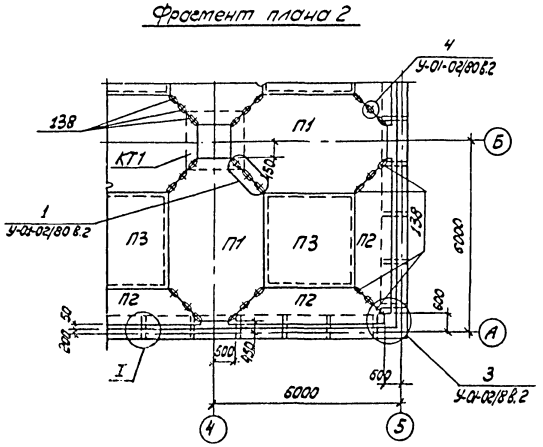

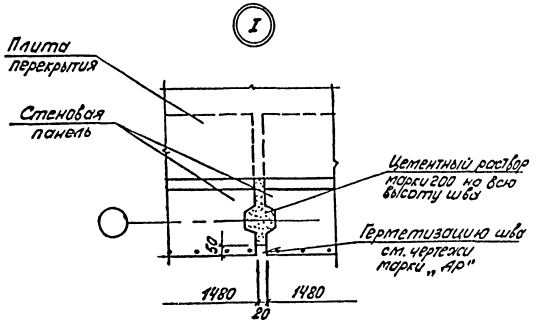

Спецификация к схеме расположения элементов перекрытия подвала.

Марка, поз.	Обозначение	Наименование	Кол.	Масса ед, кг	Примечание
		Схема расположения элементов перекрытия подвала			
П1	У-01-02/80 вып.3 л.11и	Сборная плита П1-6	9	4020	
П2	У-01-02/80 вып.3	то же П2-2	11	1600	
П3	У-01-02/80 вып.3.	" П4-2	10	1900	
П4	ТПА-II-600-338.86-КЖИ-П1-6А	" П1-6А	1	4020	
П5	У-01-02/80 вып.3	" П1-5	6	4020	
П6	ТПА-II-600-338.86-КЖИ-П2-2А	" П2-2А	1	1600	
П7	ТПА-II-600-338.86-КЖИ-П2-2Б	" П2-2Б	1	1600	
П8	ТПА-II-600-338.86-КЖИ-П4-2А	" П4-2А	1	1900	
П9	ТПА-II-600-338.86-КЖИ-П4-2Б	" П4-2Б	1	1900	
П10	ТПА-II-600-338.86-КЖИ-П1-5А	" П1-5А	1	4020	
П11	ТПА-II-600-338.86-КЖИ-П2-2В	" П2-2В	1	1600	
КТ1	У-01-02/80 вып.3	Сборная капитель КТ2-2	5	2500	
КТ2	ТПА-II-600-338.86КЖИ-КТ2-2А	то же КТ2-2А	1	2500	
138	У-01-02/80 вып.5	позиция 138	288		

1. Монтаж плит перекрытия вести по выравнивающему слою цементного раствора марки 100 толщиной 10мм.
2. До установки плит марок П2,П6,П7,П11. к ним следует приварить накладные элементы поз. 138, с помощью которых опереть эти плиты на монтаже на плиты П1 и П4.
3. Разрезы 1-1, 2-2 см. лист 6.
4. При монтаже плит перекрытия марок П4, П8, П9, П10 и капители КТ2 индекс А, нанесенный краской на сборном элементе, должен быть расположен со стороны, указанной стрелкой на схеме расположения.

Привязан	Провер.	Хоровецкая		ТП А-II-600-338.86	КЖ-альбом I вып.2
	Исполн.	Нечаева			
	Гл.инж.	Славинская		Склад материалов и оборудования отдельно стоящий	Стадия: РП; Лист: 7; Листов:
	Рук.бр.	Хоровецкая		Схема расположения элементов перекрытия подвала.	Госстрой СССР Киевский Промстройпроект
	Нач.отд.	Бадченко			
Инв. №	Гл.инж.пр.	Альшиц			

Инв. № подл. | Подпись и дата | Взам. инв. №

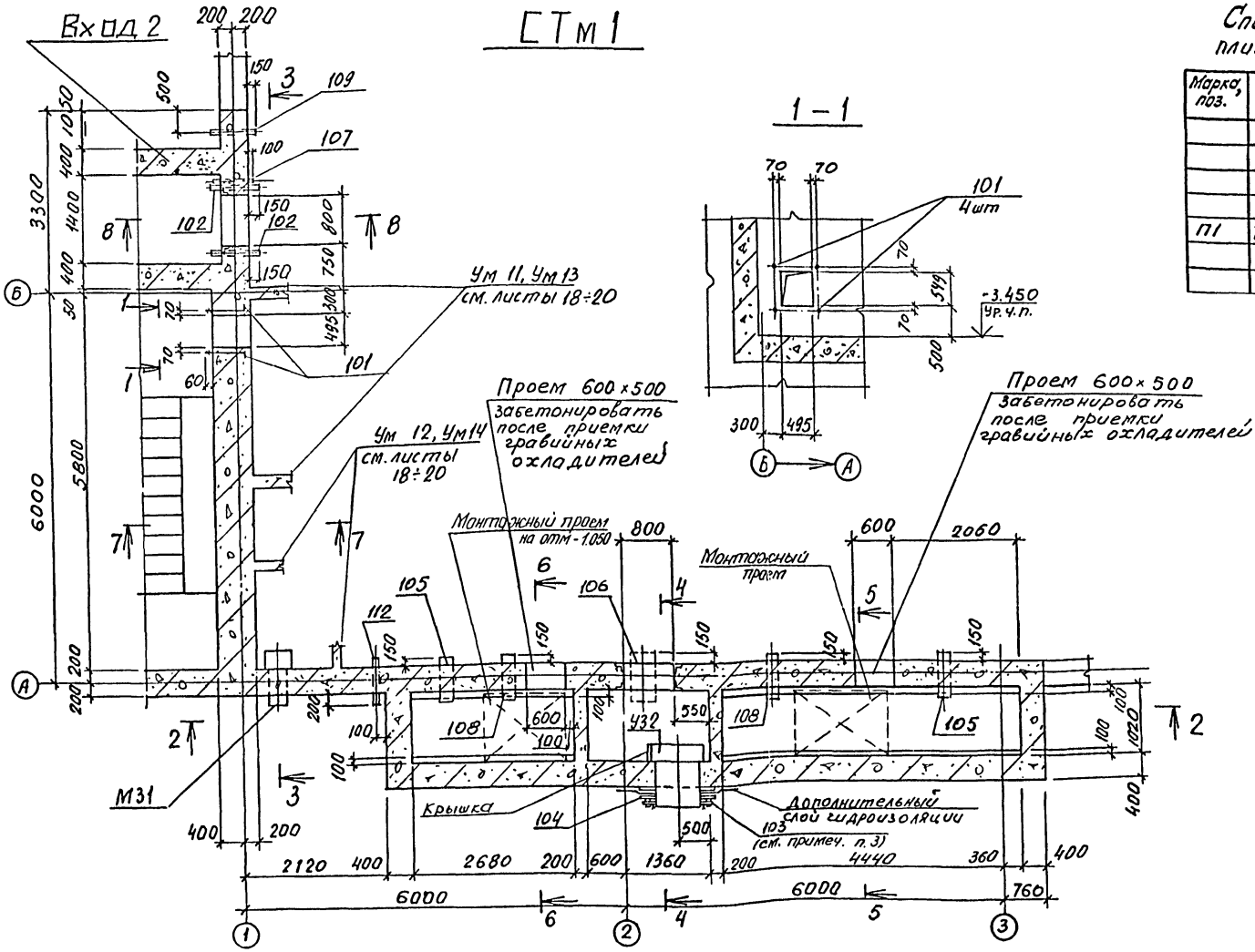

Спецификация к схеме расположения плит перекрытия на отм. -2.950 и -3.050

Марка, поз.	Обозначение	Наименование	Кол.	Масса ед, кг	Примечание
		Схема расположения плит перекрытия на отм.-2.950 и -3.050			
П1	ТДК-Н-1-67 ч.II р.II	Ж.б. колосниковая плита, тип I	14	100	

1. До бетонирования монолитных стен заложить рамы дверей замаркированные на чертежах марки АР. Узлы анкеровки дверных рам см. листы 60÷62.
2. Коробки У32 и М31 установить по ТДК-Н-I-70 часть II раздел III альбом 3 (приложение) и листам 43,44 данного типового проекта. Спецификацию коробок У32 и М31 см. чертежи марки ОВ.
3. Поз. 103 приварить на монтаже к коробке У32 швом $h_{шв.}$ = 6 мм.

Схема расположения плит перекрытия на отм. -2.950 и -3.050

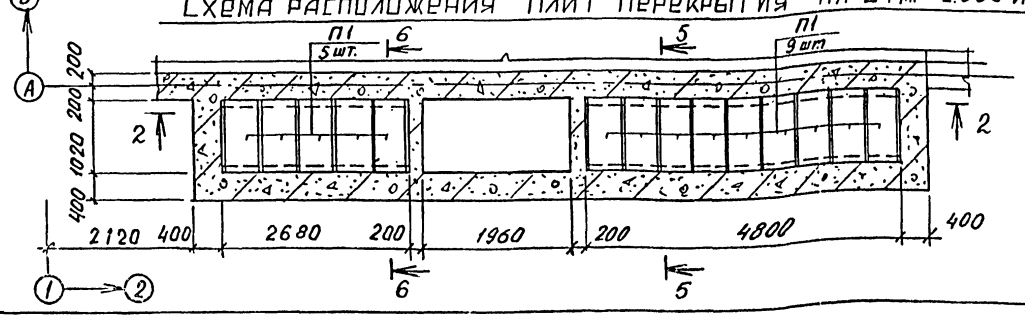

Привязан				ТПА-II-600-338.86 -КЖ-альбом I вып. 2	
	Провер.	Хоровецкая		Склад материалов и оборудования отдельно стоящий	Стадия: РП; Лист: 8; Листов:
	Исполн.	Славинская			
	Рук.бр.	Хоровецкая		СТм1. Разрез 1-1.	Госстрой СССР Киевский Промстройпроект
	Нач.отд.	Бабченко			
Инв.№	Гл.инж.пр.	Альшиц			

Инв.№ подл. | Подпись и дата | Взам.инв.№

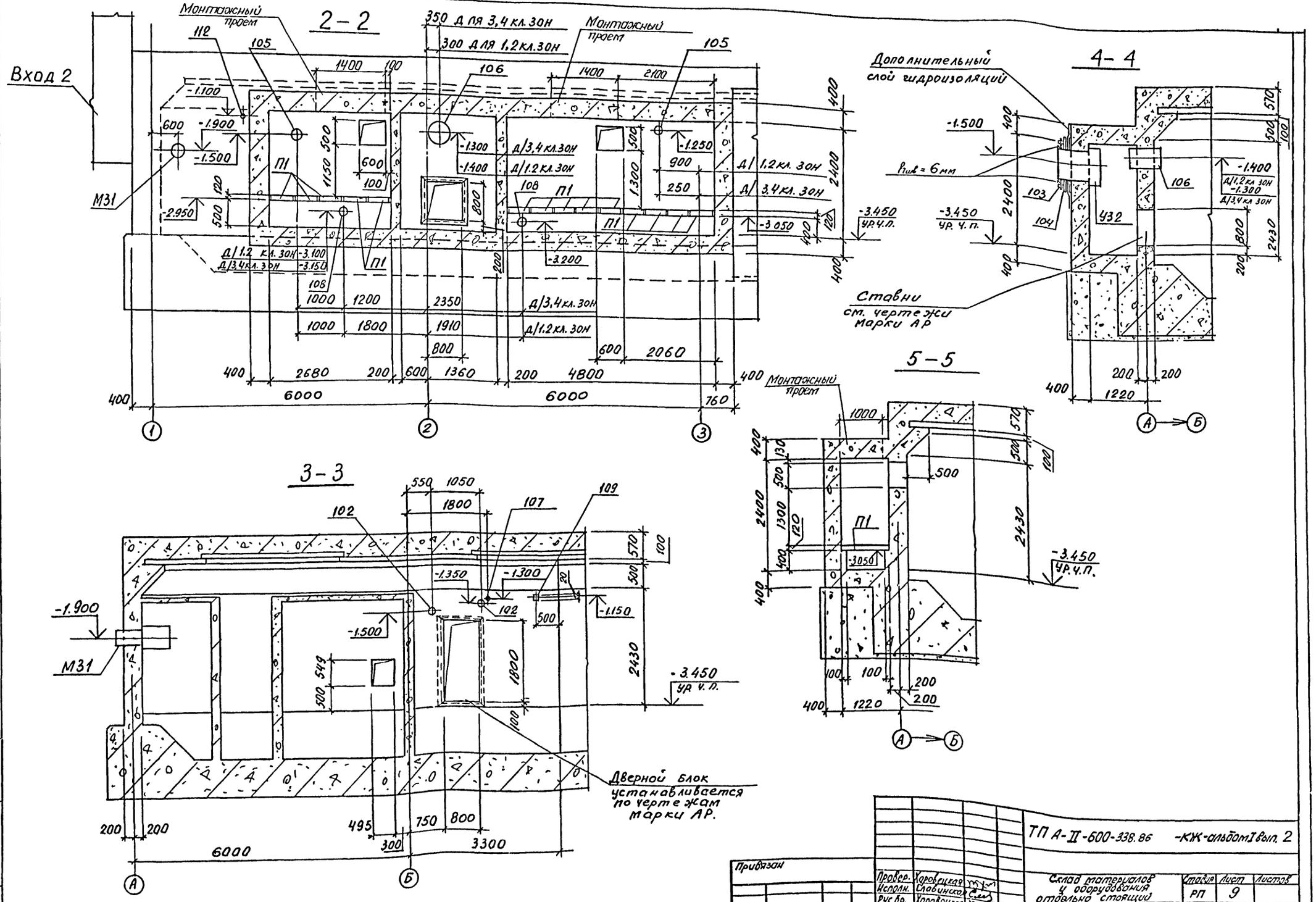
2-2
Вход 2
Монтажный проем
350 для 3,4 кл. зон
300 для 1,2 кл. зон
М31
П1
Д/3,4 кл. зон
Д/1,2 кл. зон
Д/1,2 кл. зон
Д/3,4 кл. зон
-3.450 ур. ч. п.
4-4
Дополнительный слой гидроизоляций
Ставни см. чертежи марки АР
5-5
3-3
Дверной блок устанавливается по чертежам марки АР.
ТП А-II-600-338.86 -КЖ-альбом I вып. 2
Склад материалов и оборудования отдельно стоящий
СТМ1. Разрез 2-2÷5-5
Стадия РП
Лист 9
Листов
Госстрой СССР Киевский Промстройпроект
Привязан
Инв. №
Провер. Хоровецкая
Исполн. Славинская
Рук. бр. Хоровецкая
Нач. отд. Бодченко
Гл. инж. пр. Альшиц
КФ 9359-02 25

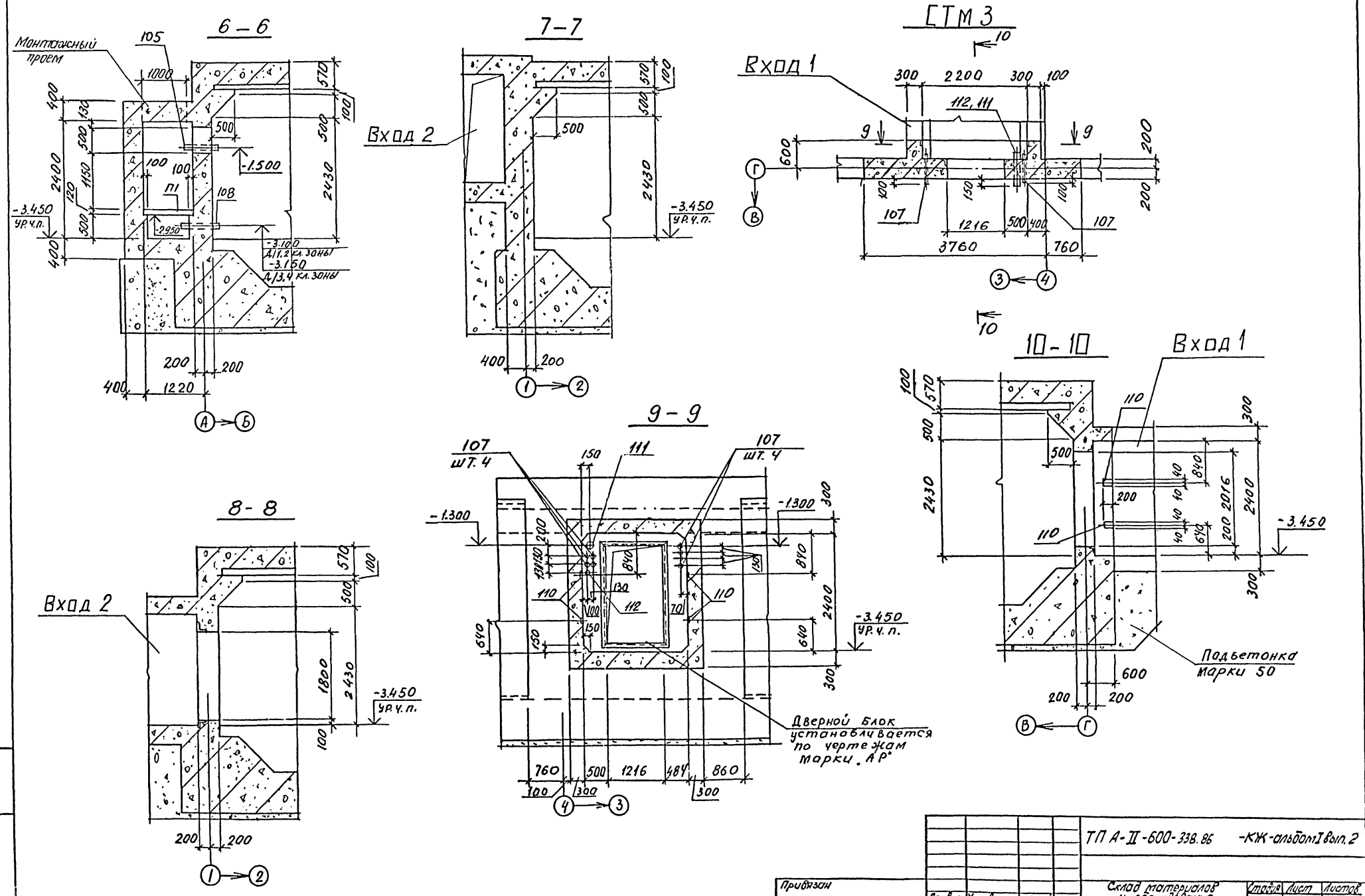

				ТП А-II-600-338.86	-КЖ-альбом I вып. 2		
Привязан				Склад материалов и оборудования отдельно стоящий	Стадия	Лист	Листов
		Провер.	Хоровецкая		РП	10	
		Исполн.	Словинская				
		Рук. бр.	Хоровецкая	Стм1, СТм3, Разрезы 6-6 ÷ 10-10.	Госстрой СССР Киевский Промстройпроект		
		Нач. отд.	Бодченко				
Инв. №		Гл. инж. пр.	Альшиц				

Инв. № подл. | Подпись и дата | Взам. инв. №

КФ 9359-02 26

СТм 2 для 1 и 2 климатических зон

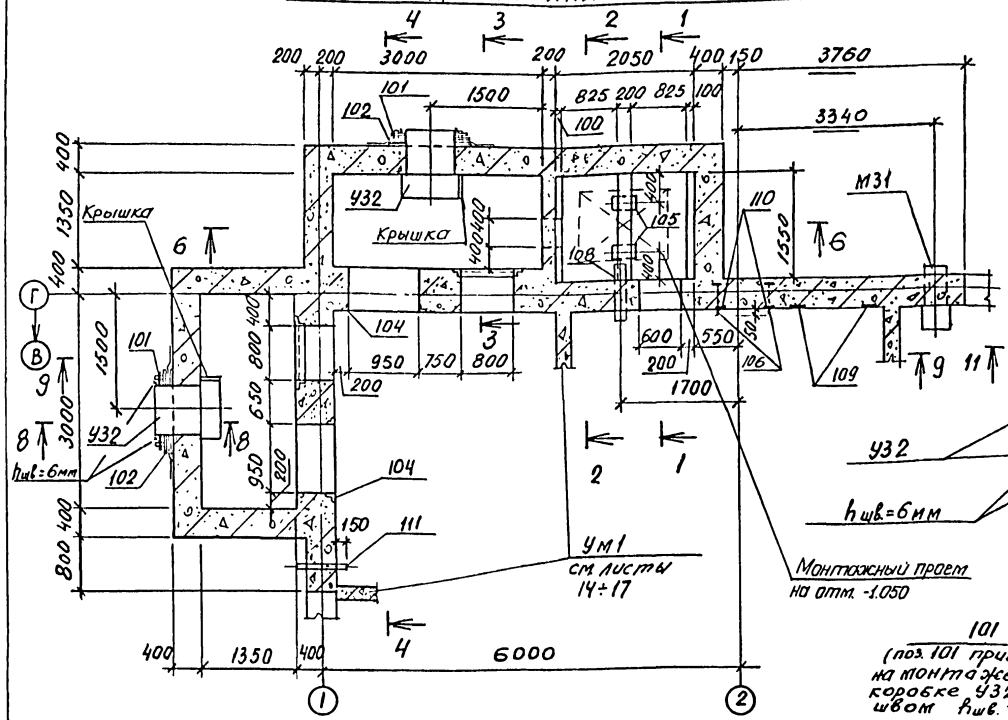

СТм 2 для 3 и 4 климатических зон

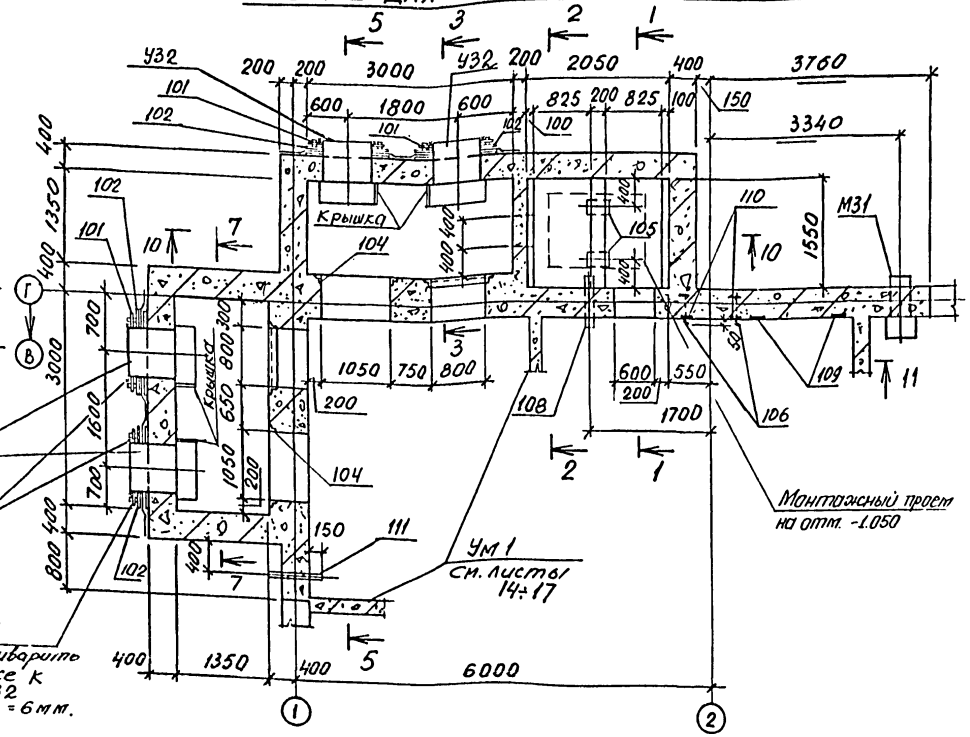

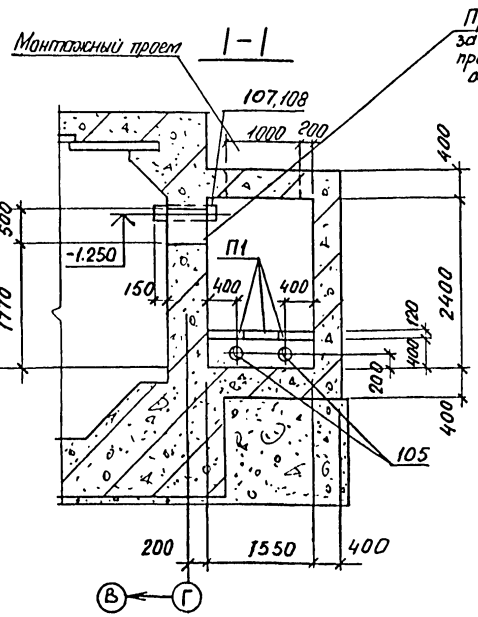

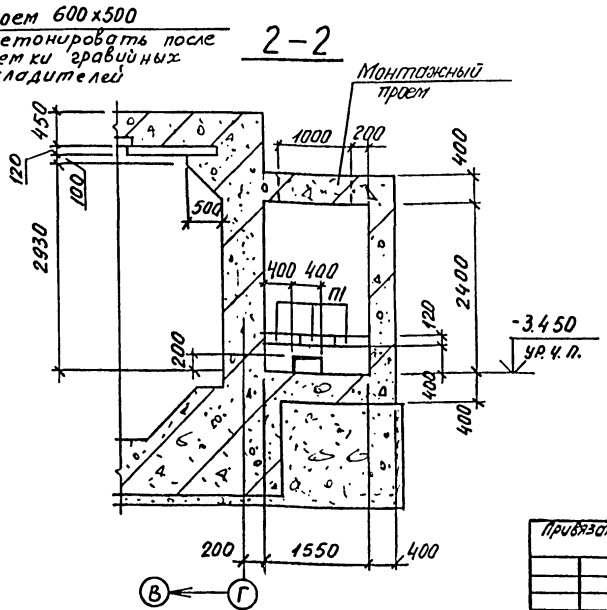

Привязан

Инв. №

Провер.	Хоровецкая		
Испол.	Славинская		
Рук. бр.	Хоровецкая		
Нач. отд.	Бабиченко		
Гл. инж. пр.	Альшиц		

ТП А-II-600-338.86 -КЖ-альбом I вып. 2

Склад материалов и оборудования отдельно стоящий

Стадия	Лист	Листов
РП	11	

СТм 2. Разрезы 1-1, 2-2.

Госстрой СССР Киевский Промстройпроект

Инв. № подл. | Подпись и дата | Взам. инв. №

КФ 9359-02 27

3-3

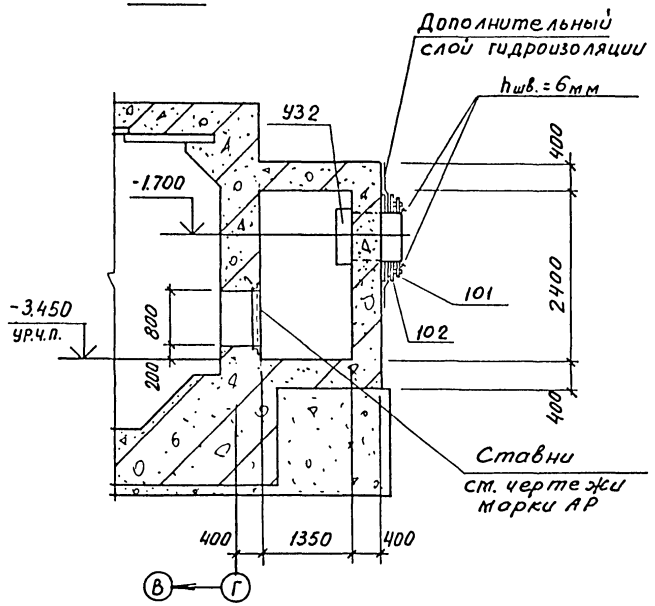

5-5

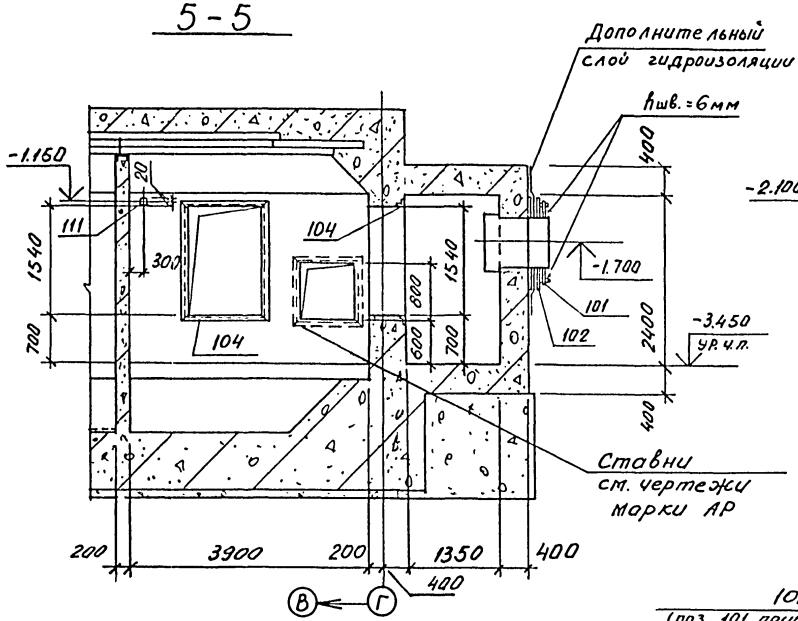

7-7

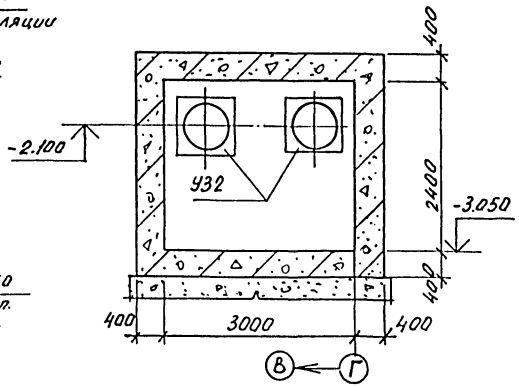

8-8

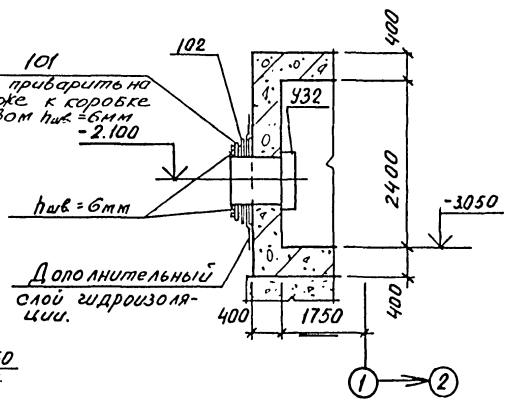

4-4

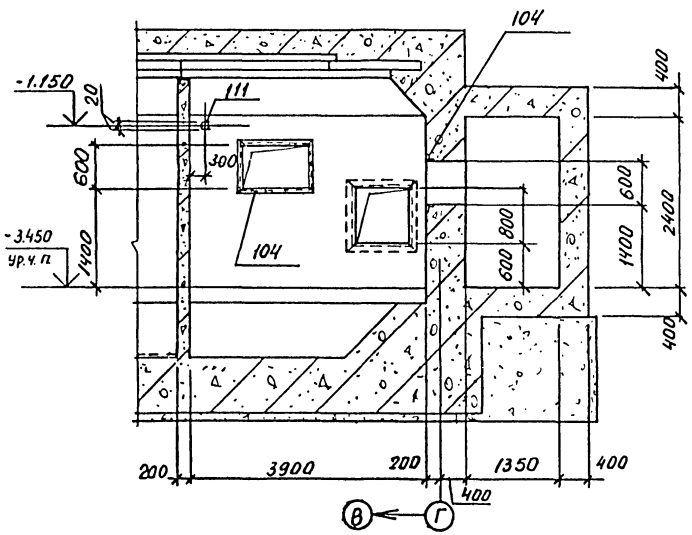

6-6

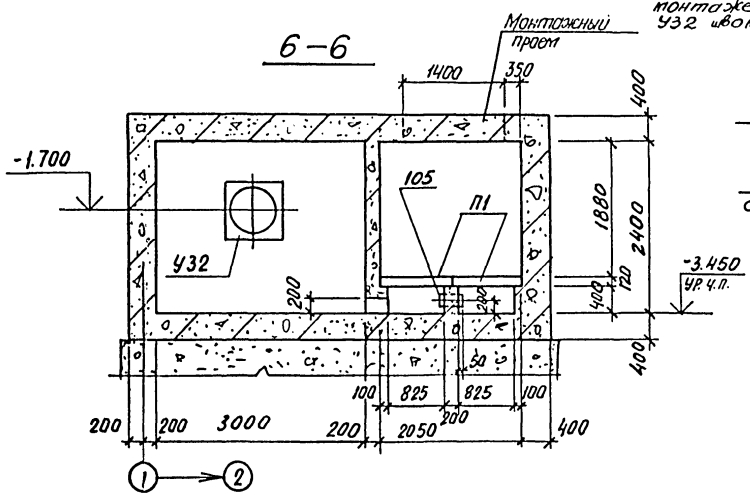

Привязан				ТП А-II-600-338.86 -КЖ-альбом I вып. 2	
				Склад материалов и оборудования отдельно стоящий	Стадия: РП; Лист: 12; Листов:
Инв. №	Пров.	Коровецкая		СТм2. Разрезы 3-3÷8-8	Госстрой СССР Киевский Промстройпроект
	Испол.	Славинская			
	Рук. гр.	Коровецкая			
	Нач. отд.	Бобченко			
	Гл. инж. пр.	Альшиц			

Инв. № подл. | Подпись и дата | Взам. инв. №

КФ 9359-02 28

9—9

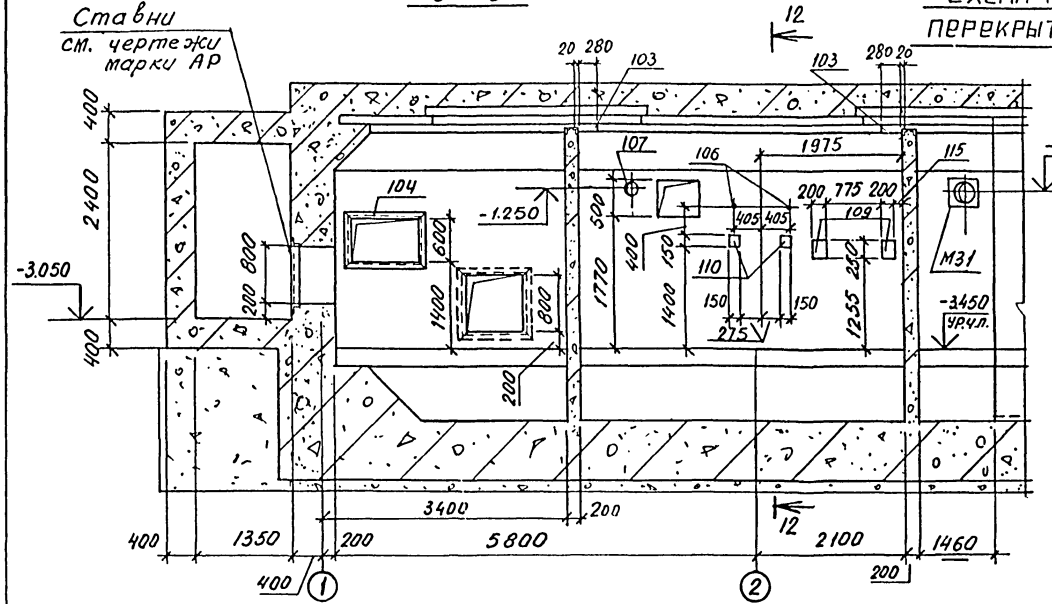

Схема расположения плит перекрытия на отм. -3.050

Спецификация к схеме расположения плит перекрытия на отм. -3.050

Марка, поз	Обозначение	Наименование	Кол.	Масса ед. кг	Примечание
		Схема расположения плит перекрытия на отм. -3.050			
П1	ТДК-Н-1-67 ч.II р.II	ж.б. колосниковая плита, тип I	6	100	

12-12

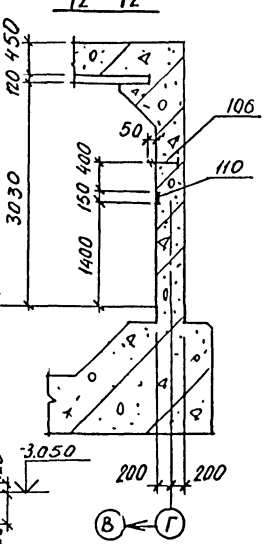

10-10

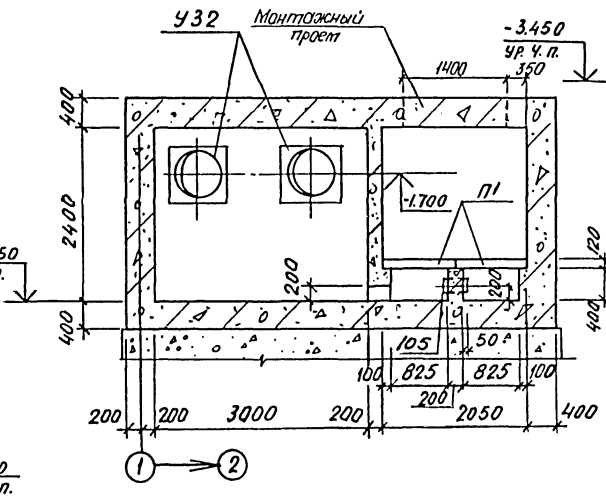

11-11

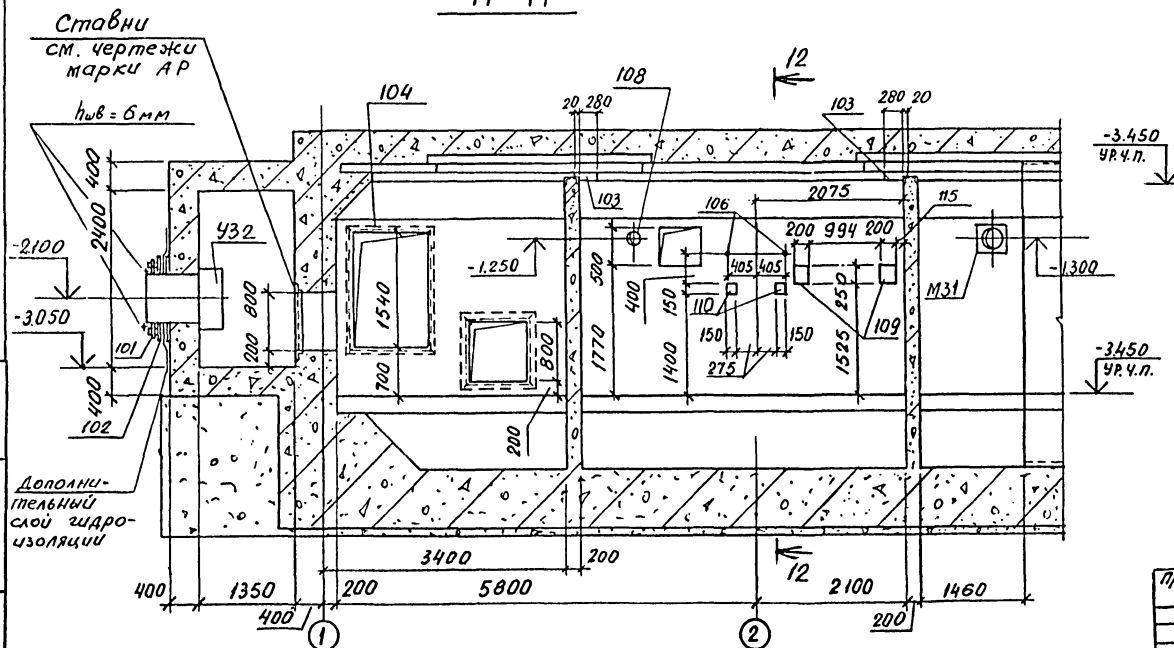

Привязан				ТП А-II-600-338.86 -КЖ-альбом I вып. 2	
				Склад материалов и оборудования отдельно стоящий	Стадия: РП; Лист: 13; Листов:
	Провер.	Хоревацкая		СТм 2. Разрезы 9-9÷12-12	Госстрой СССР Киевский Промстройпроект
	Исполн.	Славинская			
	Рук. бр.	Хоревацкая			
	Нач. отд	Бодченко			
Инв.№	Гл. инж. пр.	Альшиц			

Инв.№ подл. | Подпись и дата | Взам. инв.№

КФ 9359-02 29

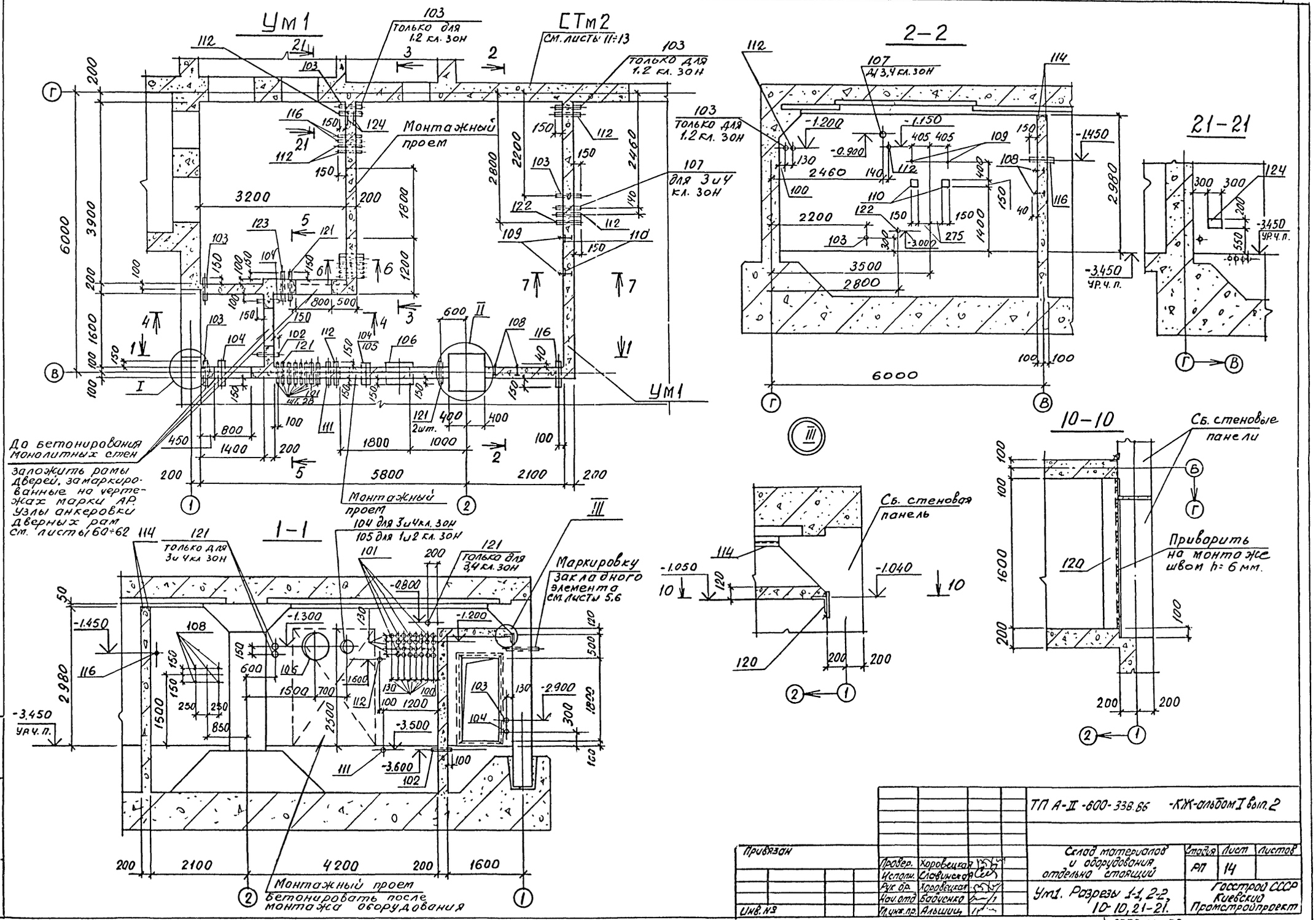

				ТП А-II-600-338.86 -КЖ-альбом I вып. 2	
Привязан					
	Провер.	Хоровецкая		Склад материалов и оборудования отдельно стоящий	Стадия: РП; Лист: 14; Листов:
	Испол.	Словинская			
	Рук. гр.	Хоровецкая		УМ1. Разрезы 1-1, 2-2, 10-10, 21-21.	Госстрой СССР Киевский Промстройпроект
	Нач. отд.	Бабинская			
Инв. №	Гл. инж. пр.	Альшиц			

Инв. № подл. | Подпись и дата | Взам. инв. №

КФ 9359-02 30

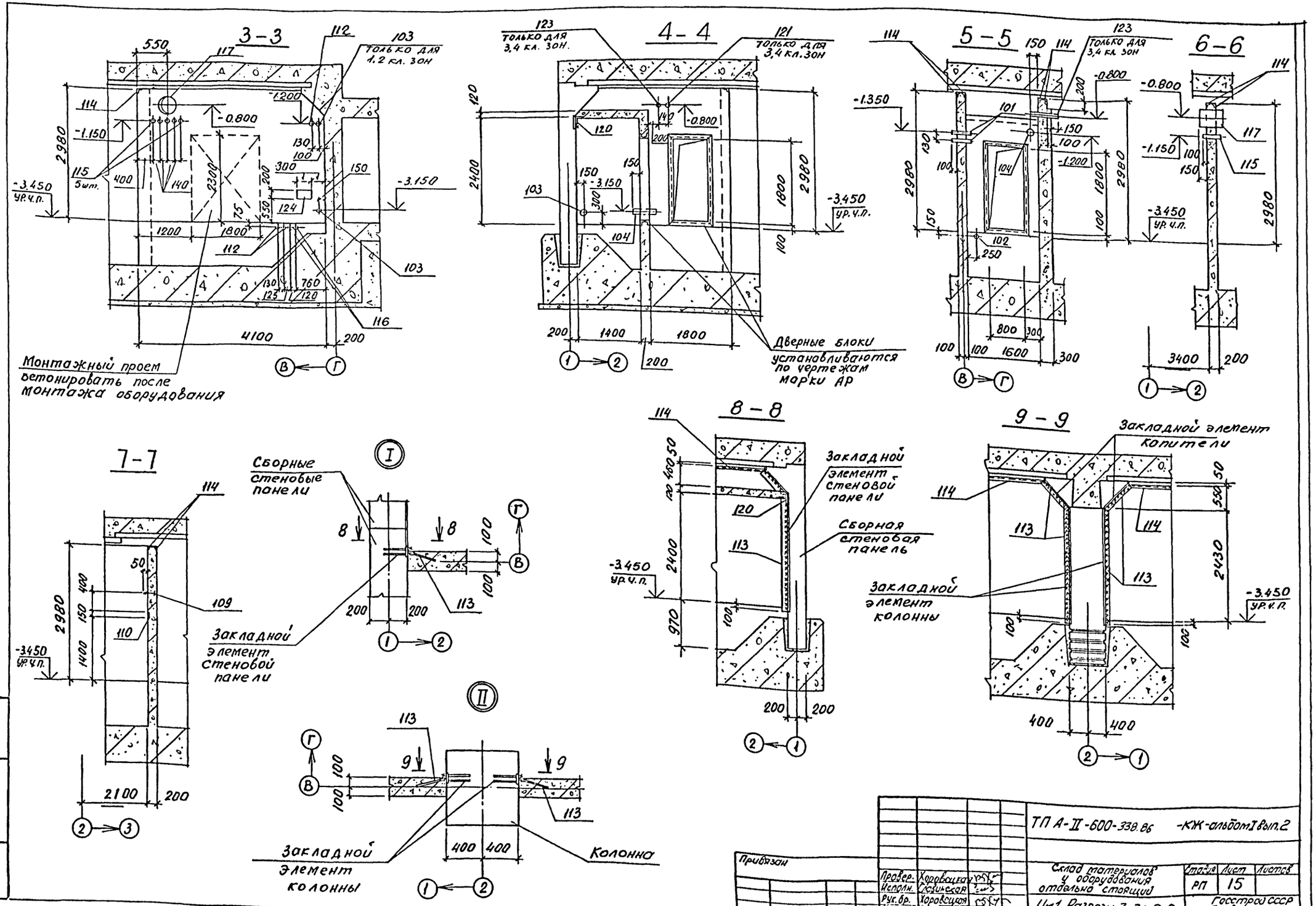

ТП А-II-600-338.86 -КЖ-альбом I вып. 2

Привязан

Инв. №

Провер.	Хоровецкая	
Исполн.	Лозинская	
Рук. бр.	Хоровецкая	
Нач. отд.	Бодченко	
Гл. инж. пр.	Альшиц	

Склад материалов и оборудования отдельно стоящий

Ум1. Разрезы 3-3÷9-9.

Стадия	Лист	Листов
РП	15	

Госстрой СССР Киевский Промстройпроект

КФ 9359-02 31

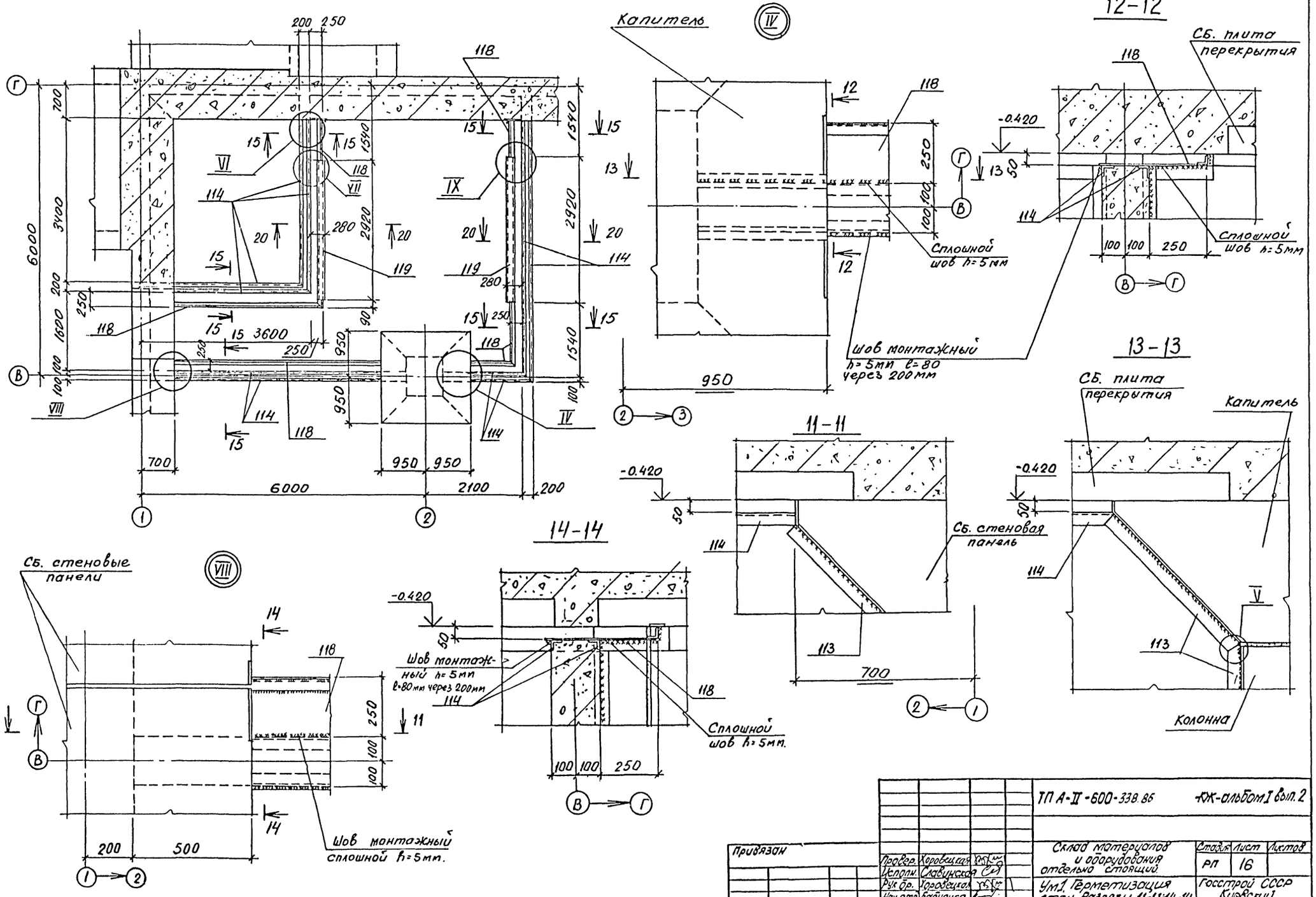

Привязан			
Инв. №			
Проверил	Хоровецкая		
Исполн.	Славинская		
Рук. гр.	Городецкая		
Нач. отд.	Бабуенко		
Гл. инж. пр.	Альшиц		

ТП А-II-600-338.86 КЖ-альбом I вып. 2

Склад материалов и оборудования отдельно стоящий

Ум. 1. Герметизация стен. Разрезы 11-11; 14-14

Стадия	Лист	Листов
РП	16	

Госстрой СССР Киевский Промстройпроект

КФ 9359-02 32

Инв. № подл. | Подпись и дата | Взам. инв. №

15-15

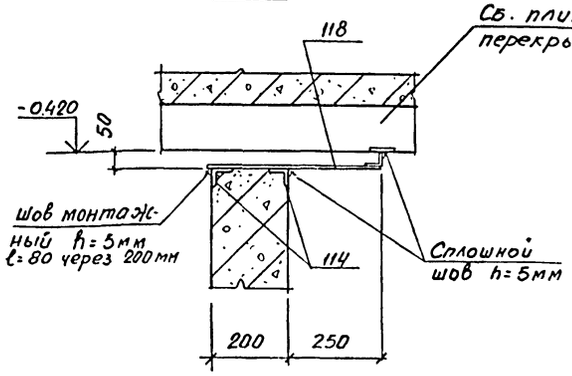

20-20

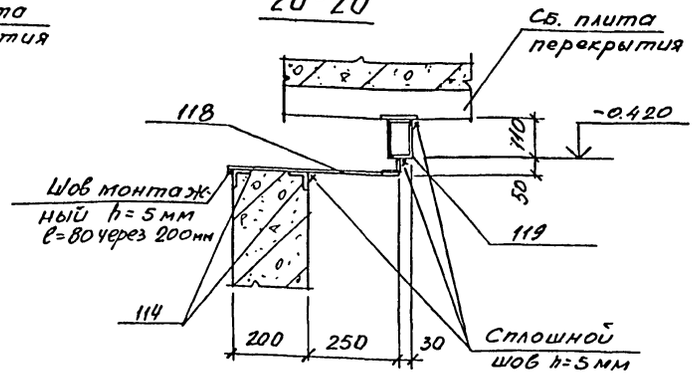

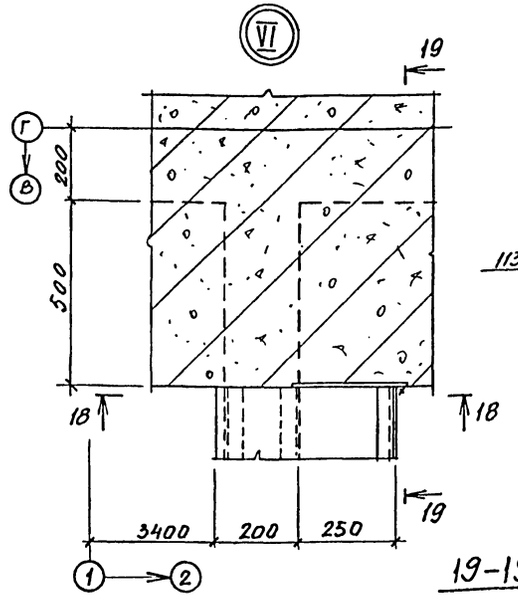

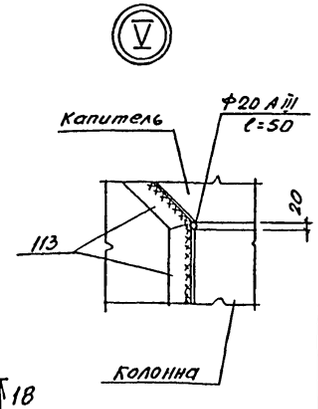

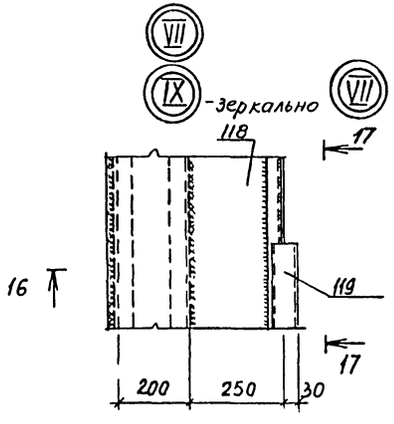

17-17

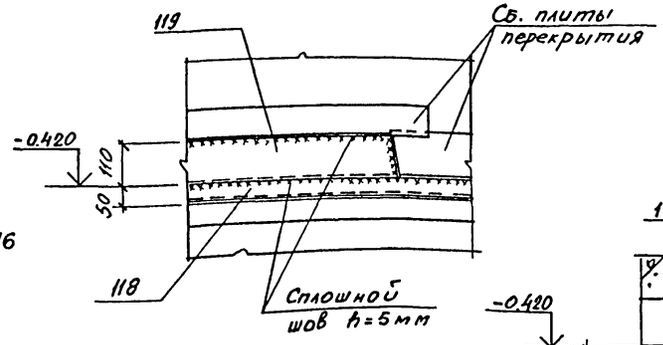

18-18

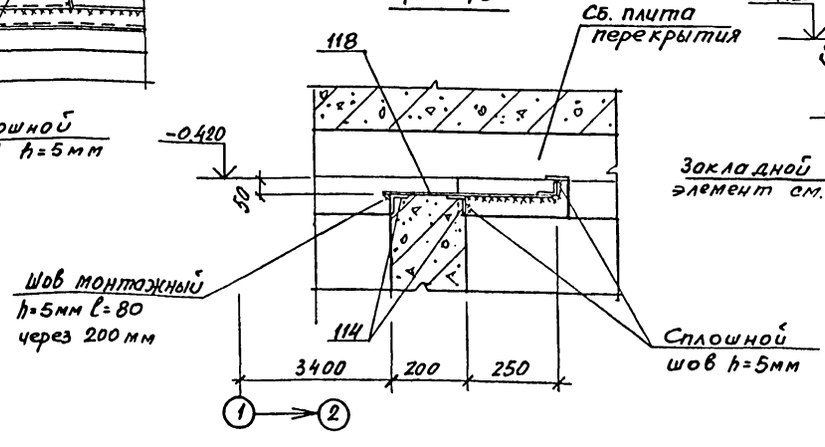

19-19

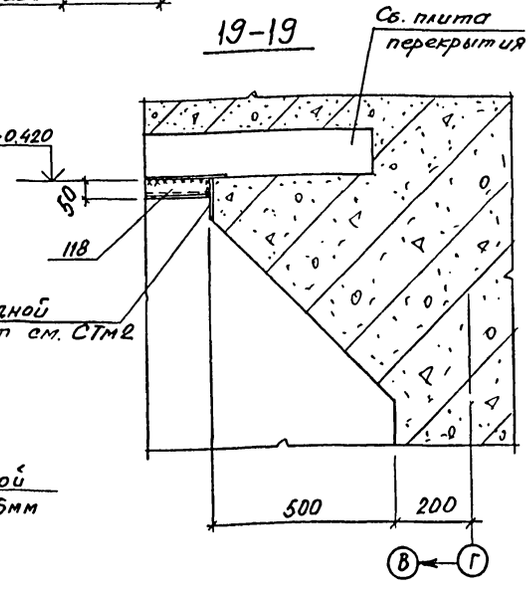

16-16

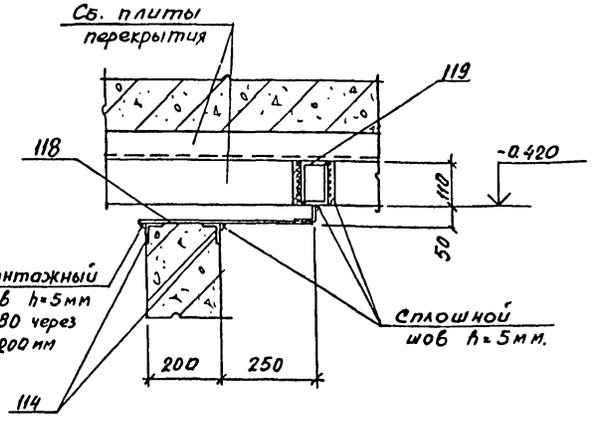

Инв.№ подл. | Подпись и дата | Взам. инв.№

Привязан

Инв.№

Провер.	Коровицкая		
Испол.	Славинская		
Рук.Гр.	Коровицкая		
Нач.отд	Бобченко		
Гл.инж.пр	Алешина		

ТП А-II-600-338.86 КЖ-альбом I вып. 2

Склад материалов и оборудования отдельно стоящий

Ут1. Герметизация стен. Разрезы 15-15÷20-20.

Стадия	Лист	Листов
РП	17	

Госстрой СССР Киевский Промстройпроект

Ум 11; Ум 12
для 1 и 2 клим. зон

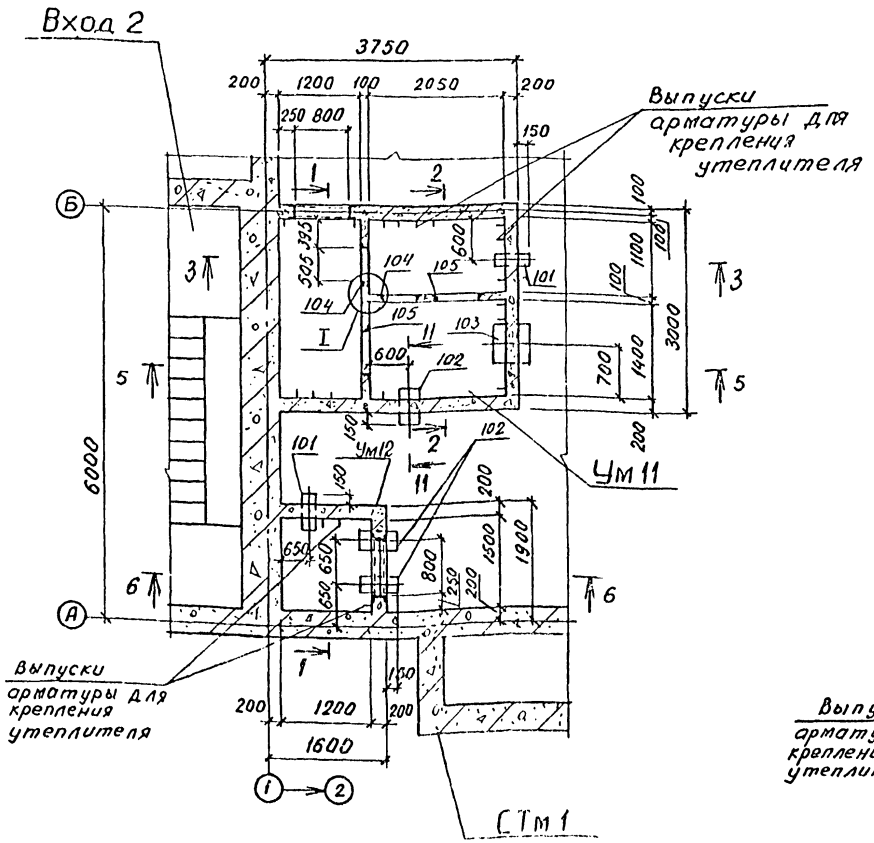

Ум 13; Ум 14
для 3 и 4 клим зон

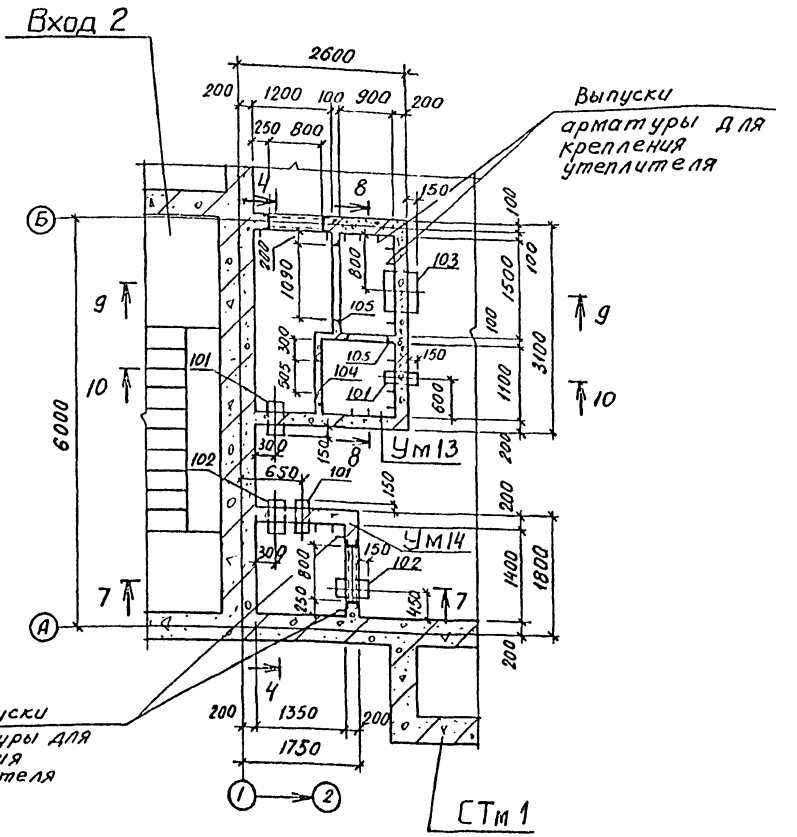

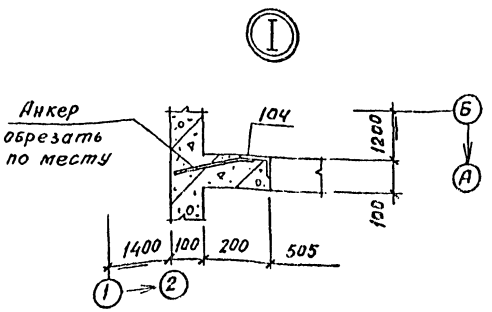

До бетонирования монолитных стен заложить рамы ставен, замаркированные на чертежах марки АР. Узлы анкеровки рам ставен см. листы 60÷62

Привязан			ТП А-II-600-338.86 КЖ-альбом I вып. 2		
Инв. №	Провер.	Хоревская	Склад материалов и оборудования отдельно стоящий	Стадия	Лист	Листов
	Испол.	Словинская		РП	18	
	Рук. гр.	Хорошилов	Участки монолитные Ум 11 ÷ Ум 14	Госстрой СССР Киевский Промстройпроект	
	Нач. отд.	Бобченко			
	Гл. инж. пр.	Альшиц			

Инв. № подл. | Подпись и дата | Взам. инв. №

КФ 9359-02 34

1-1

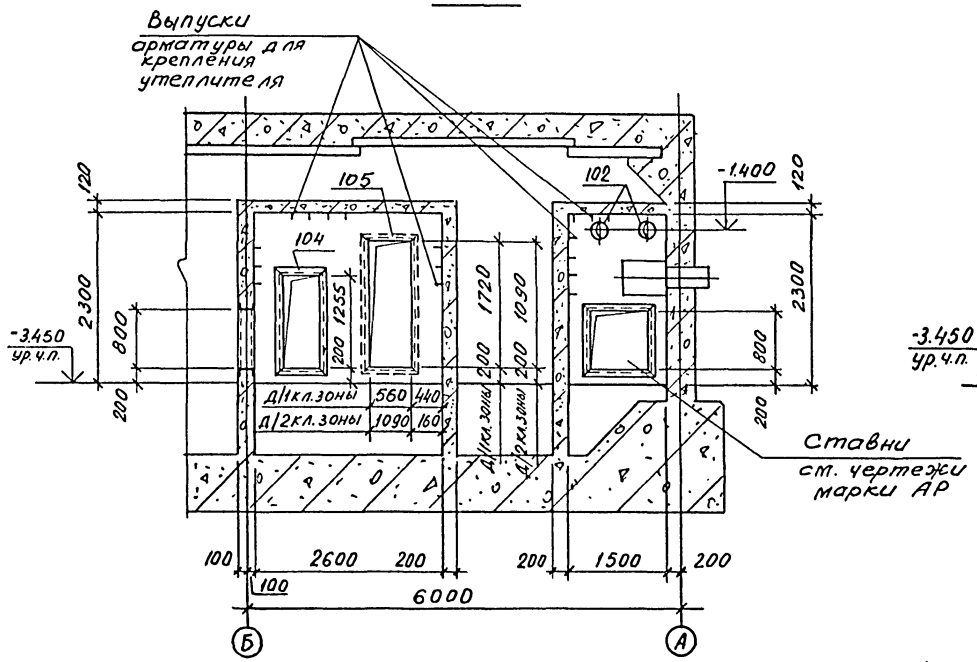

4-4

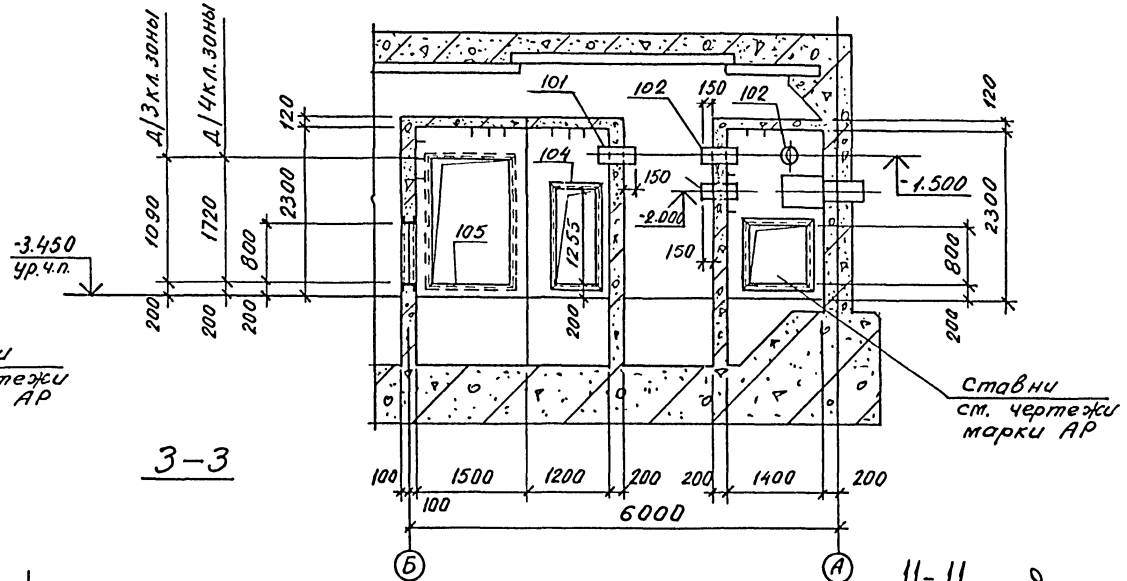

3-3

2-2

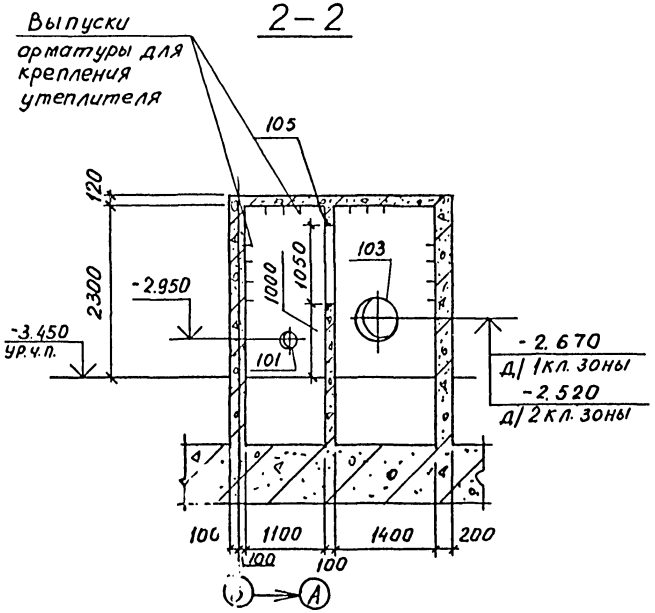

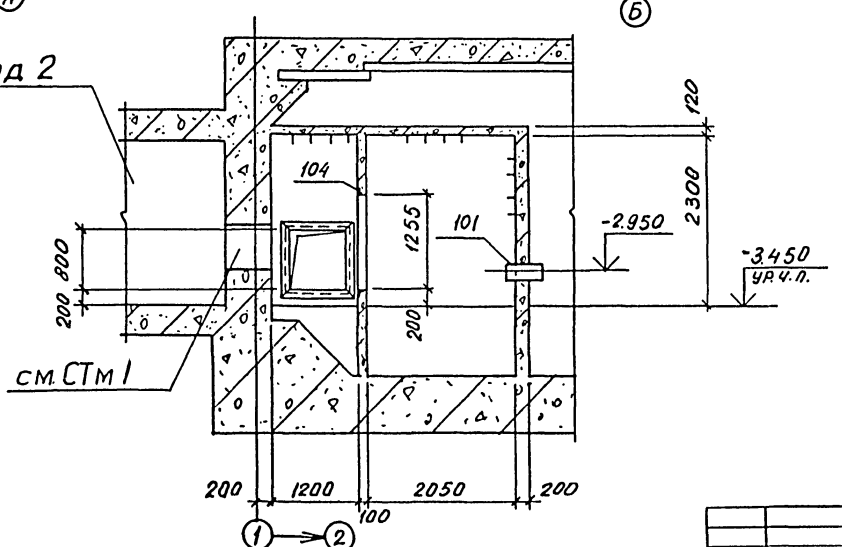

11-11

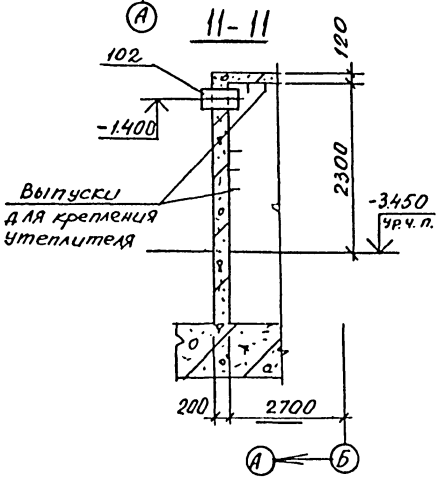

Привязан

Инв.№

Провер.	Коровецкая		
Исполн.	Славинский		
Рук.гр.	Коровецкая		
Нач.отд	Бабченко		
Гл.инж.пр.	Альшиц		

ТП А-II-600-338.86 -КЖ-альбом I вып. 2

Склад материалов и оборудования отдельно стоящий

Стадия	Лист	Листов
РП	19	

Участки монолитные Ум11÷Ум14_ Разрезы 1-1÷4-4, 11-11.

Госстрой СССР Киевский Промстройпроект

Инв.№ подл. | Подпись и дата | Взам.инв.№

КФ 9359-02 35

5-5

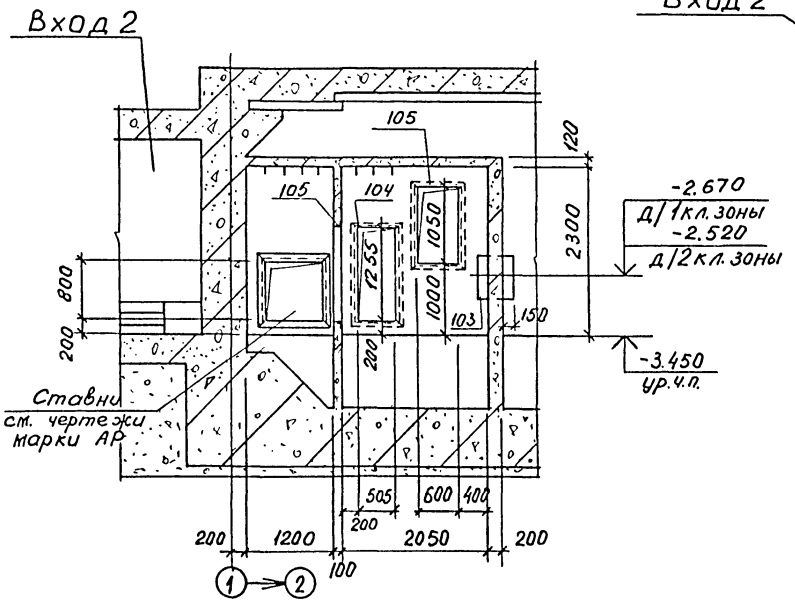

6-6

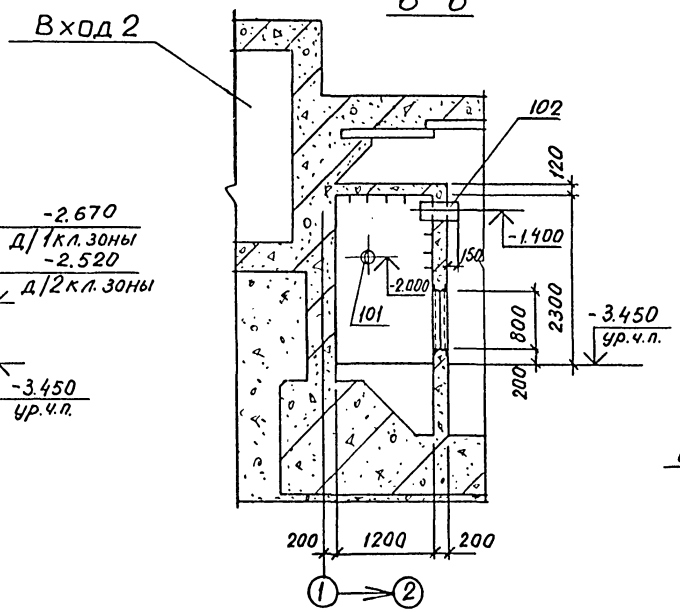

9-9

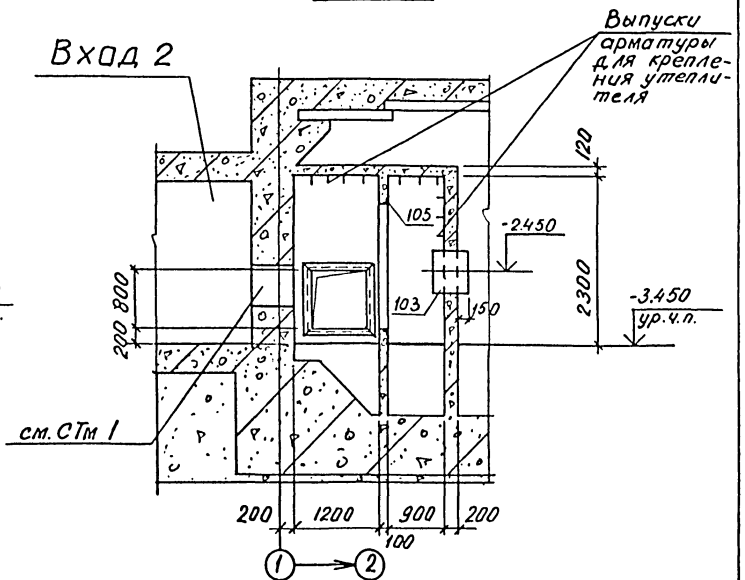

10-10

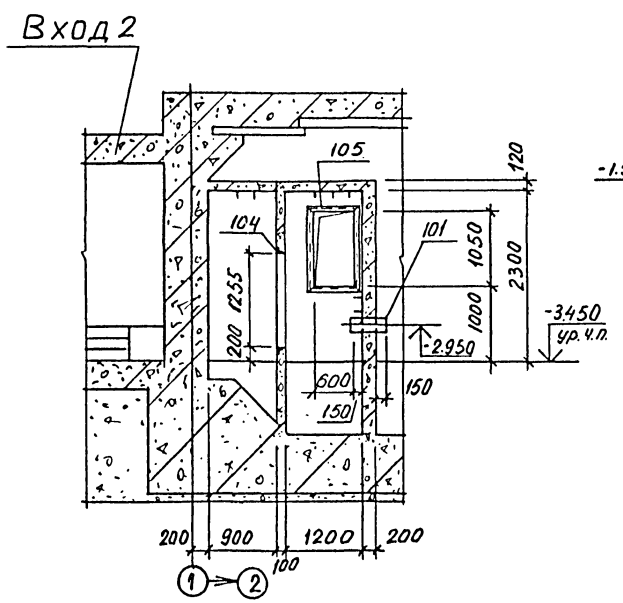

7-7

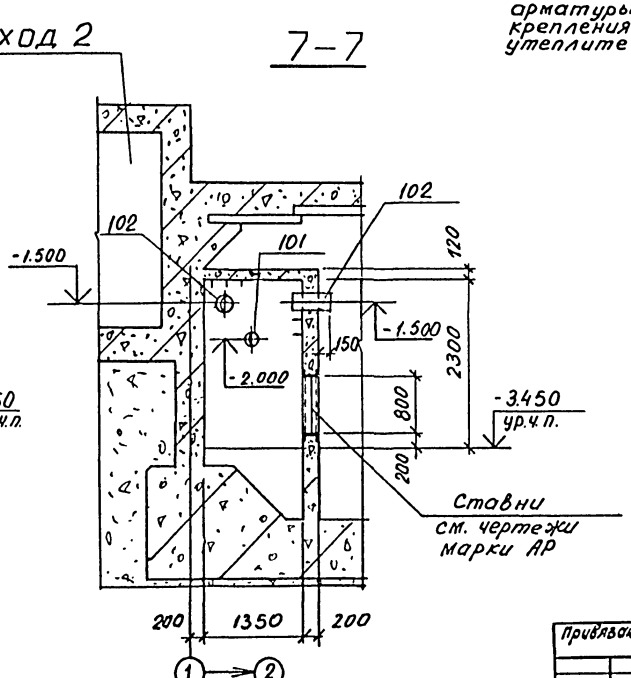

8-8

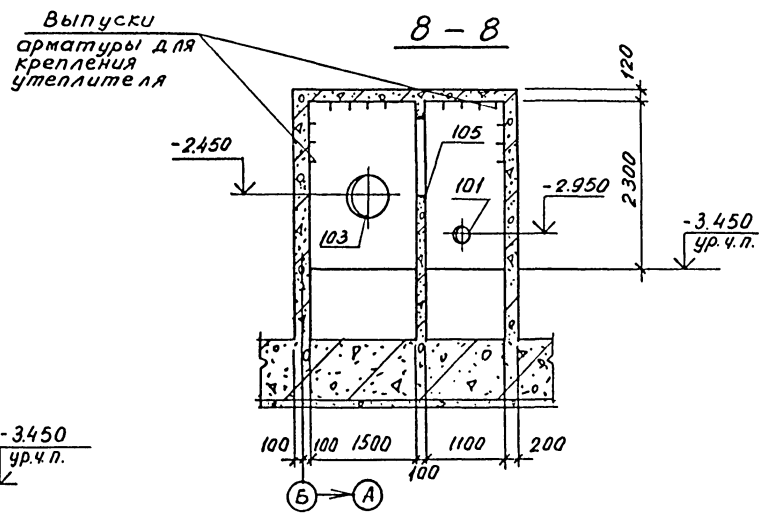

Привязан			
Инв.№			
Подпись и дата			
Инв.№ подл.			

Разраб.	Хороваская	
Исполн.	Словинская	
Рук.бр.	Хоровецкая	
Нач.отд.	Бобченко	
Гл.инж.пр.	Альшиц	

ТПА-II-600-338.86 -КЖ-альбом I вып. 2

Склад материалов и оборудования отдельно стоящий

Участки монолитные ум11÷ум14. Разрезы 5-5÷10-10

Стадия	Лист	Листов
РП	20	

Госстрой СССР Киевский Промстройпроект

КФ 9359-02 36

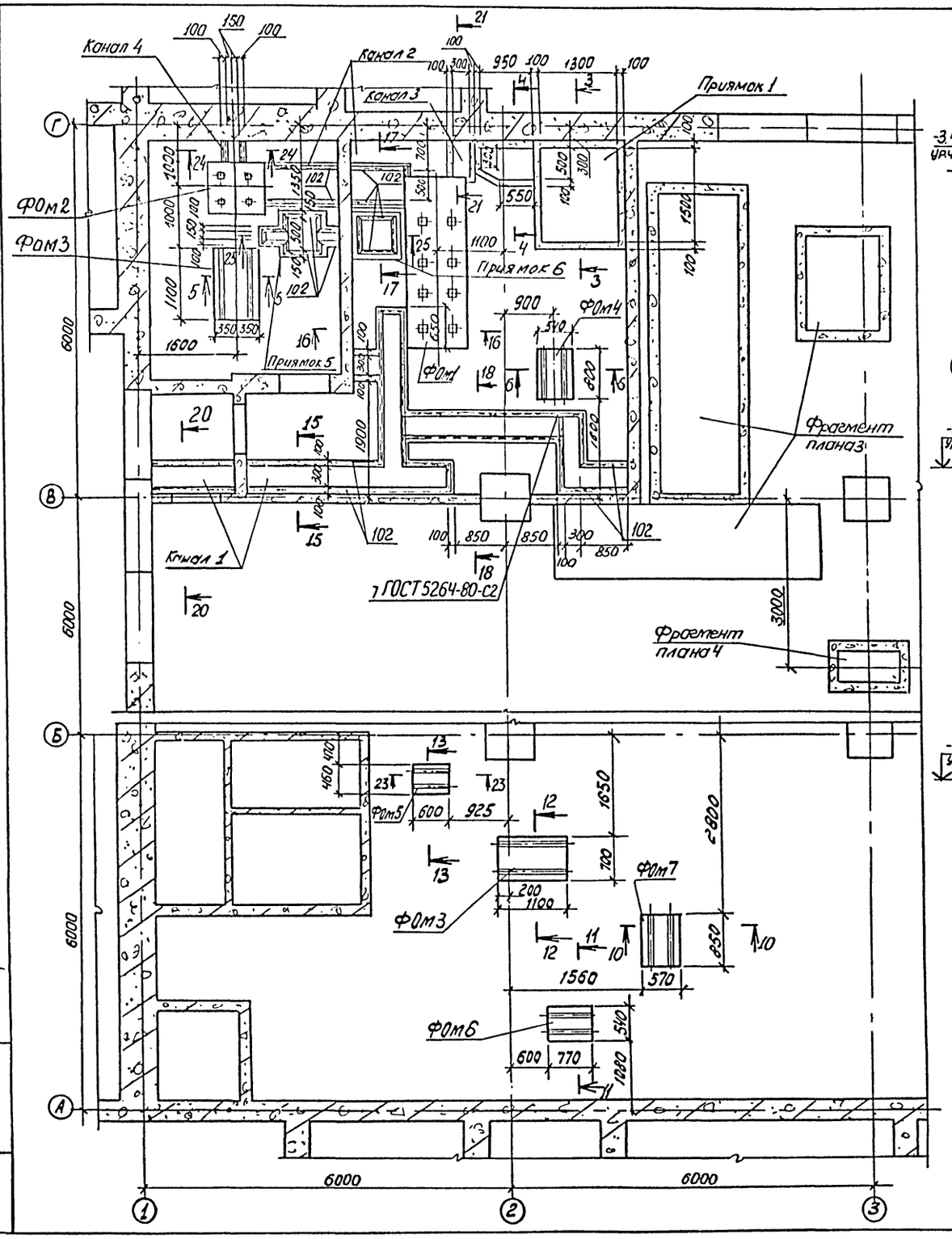

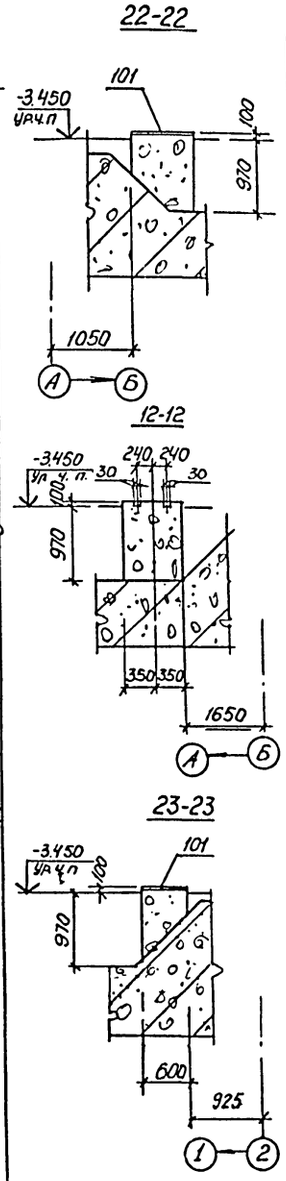

Спецификация к схеме расположения фундаментов под оборудование, каналов, приямков.

Марка, поз.	Обозначение	Наименование	Кол.	Масса ед., кг	Примечание
		1,2 климатическая зона			
ФОм1	листы 21÷24	Фундамент ФОм1	1		
ФОм2	листы 21÷24	То же ФОм2	1		
ФОм3	листы 21÷24	ФОм3	2		
ФОм4	листы 21÷24	ФОм4	1		
ФОм5	листы 21÷24	ФОм5	1		
ФОм6	листы 21÷24	ФОм6	1		
ФОм7	листы 21÷24	ФОм7	1		
Приямок 5	листы 21÷24	приямок 5	1		
Приямок 1	листы 21÷24	Приямок 1	1		
Канал 1	листы 21÷24	Канал 1			
Канал 2	листы 21÷24	Канал 2	1		
Канал 3	листы 21÷24	Канал 3	1		
Канал 4	листы 21÷24	Канал 4	1		10×10 а.а. 1,2 кл. зон
Фрагм. плана 3	листы 25,26	Фрагмент плана 3	1		
Фрагм. плана 4	листы 25,26	Фрагмент плана 4	1		
Приямок 6	листы 21÷24	приямок 6	1		
		3,4 климатич. зона			
ФОм1	листы 21÷24	Фундамент ФОм1	1		
ФОм2	листы 21÷24	то же ФОм2	1		
ФОм5	листы 21÷24	ФОм5	1		
ФОм7	листы 21÷24	ФОм7	1		
ФОм9	листы 21÷24	ФОм9	2		
ФОм10	листы 21÷24	ФОм10	1		
ФОм6	листы 21÷24	ФОм6	1		
ФОм8	листы 21÷24	ФОм8	1		
Приямок 1	листы 21÷24	Приямок 1	1		
Канал 1	листы 21÷24	Канал 1	1		
Канал 2	листы 21÷24	Канал 2	1		
Канал 3	листы 21÷24	Канал 3	1		
Фрагм. плана 3	листы 25,26	Фрагмент плана 3	1		
Фрагм. плана 4	листы 25,26	Фрагмент плана 4	1		
Приямок 5	листы 21÷24	приямок 5	1		
Приямок 6	листы 21÷24	приямок 6	1		

ТП А-II-600-338.86 -КЖ-альбом I вып. 2

Привязан	Провер.	Хоровецкая	Склад материалов и оборудования отдельно стоящий	Стадия: РП; Лист: 21; Листов:
	Исполн.	Ненаева		
	Ст. инж.	Словинская		
	Рук. бр.	Хоровецкая	Схема расположения фундаментов под оборудование, каналов, приямков (1, 2 климатические зоны)	Госстрой СССР Киевский Промстройпроект
Инв. №	Нач. отд.	Бабченко		
	Гл. инж. пр.	Альшиц		

КФ 9359-02 37

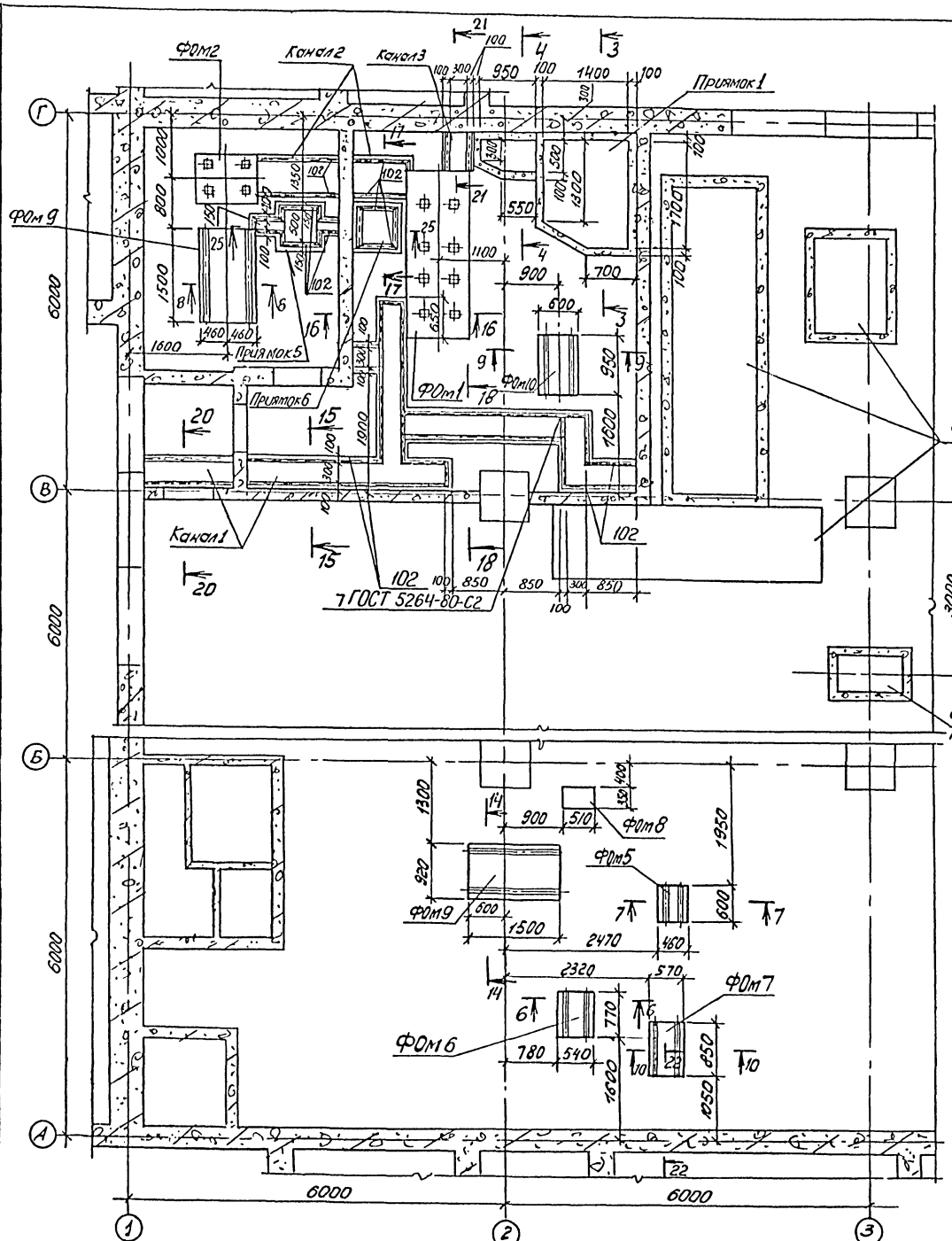

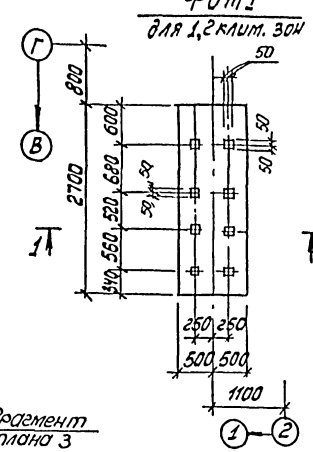

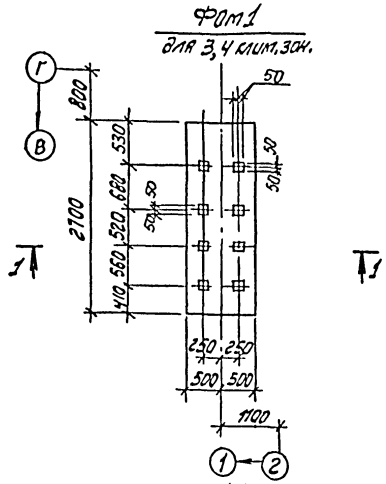

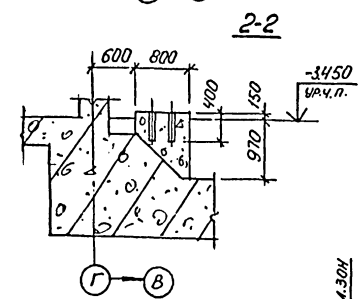

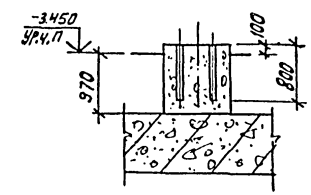

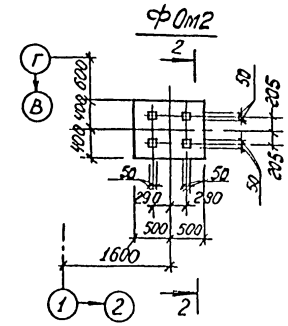

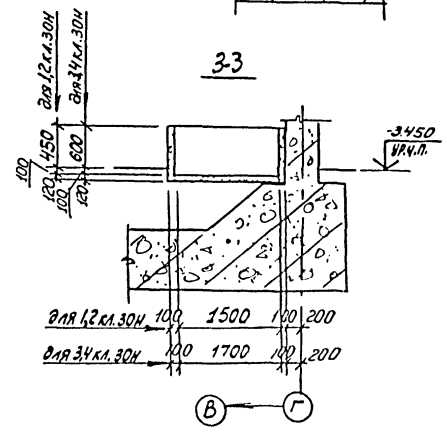

Привязан

Инв. №

Инв. № подл. | Подпись и дата | Взам. инв. №

Провер.	Коровецкая		
Исполн.	Нечаева		
Гл. инж.	Славинская		
Рук. гр.	Коровецкая		
Нач. отд.	Бодуенко		
Гл. инж. пр.	Альшиц		

ТП А-II-600-338.86 КЖ-альбом I вып. 2

Склад материалов и оборудования отдельно стоящий

Стадия: РП | Лист: 22 | Листов:

Схема расположения фундаментов под оборудование каналов (3,4 климатические зоны)

Госстрой СССР Киевский Промстройпроект

КФ 9359-02 38

Схема расположения металлических щитов подпольных каналов

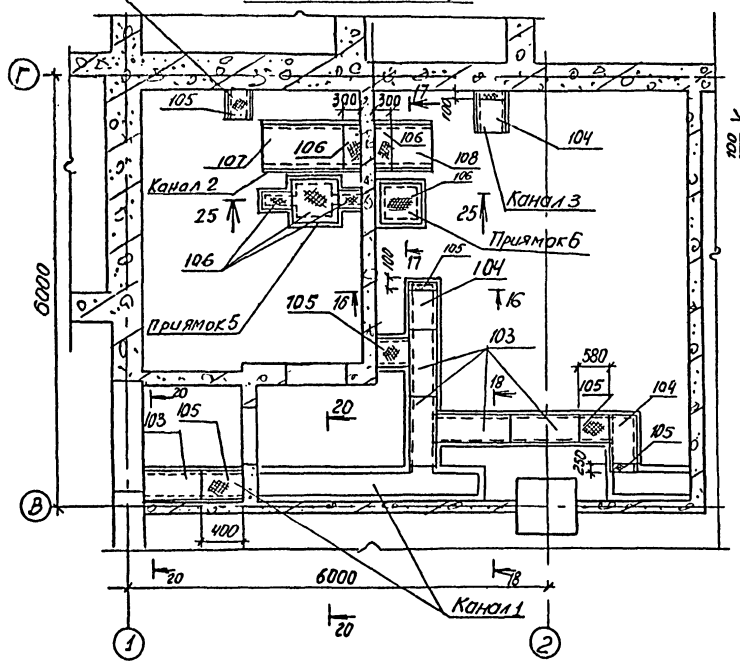

Спецификация к схеме расположения металлических щитов подпольных каналов

Марка, поз.	Обозначение	Наименование	Кол.	Масса ед., кг	Примечание
		Канал 1			
103	03.005-4 в.4 альб.2 Т-199.93.01.000-01	Металлические щиты подпольн. каналов d=360 L=998	5		
104	03.005-4 в.4 альб.2 Т-199.93.01.000-05	Металлические щиты подпольных каналов d=360 L=498	2		
105	ГОСТ 8568-77*	Сталь рифл. Вст3кп2 δ=5 d=360	0,6		м²
		Канал 2			
107	03.005-4 в.4 альб.2 Т-199.93.01.000-03	Металлич. щиты подпольных каналов d=360 L=998	1		
108	03.005-4 вып.4 альб.2 Т-199.93.01.000-07	Металлич. щиты подпольных каналов d=560 L=498	1		
106	ГОСТ 8568-77*	Сталь рифл. Вст3кп2 δ=5 d=560	0,35		м²
		Канал 3, 4			
104	03.005-4 в4. альб.2 Т-199.3.01.000-05	Металлич. щиты подпольных каналов d=360 L=498	1/–		для кан. 3 / для кан. 4.
105	ГОСТ 8568-77*	Сталь рифл. Вст3кп2 δ=5 d=360	0,04 м² / 0,16 м²		для кан. 3 / для кан. 4.

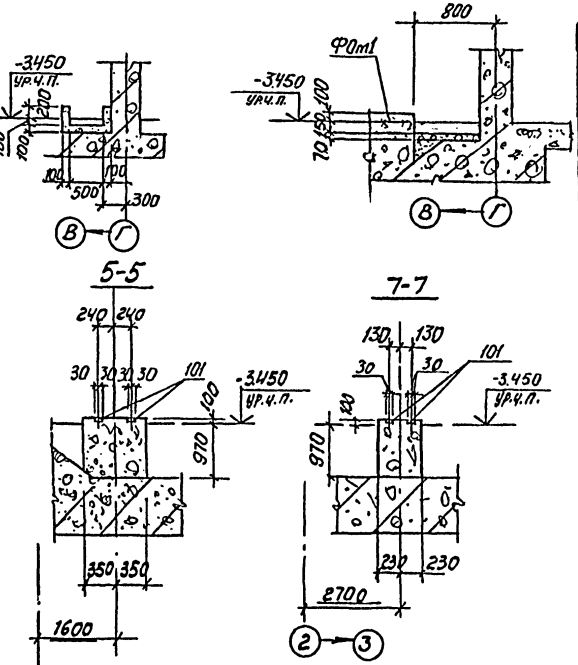

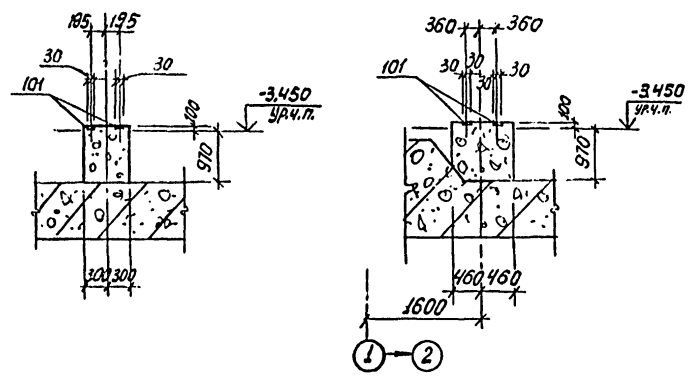

Привязан				ТП А-II-600-338.86 -КЖ-альбом I вып. 2	
	Прибор	Хоробецкая		Склад материалов и оборудования отдельно стоящий	Стадия: РП; Лист: 23; Листов:
	Исполн.	Нечасбо			
	Гл.инж.	Словинская			
	Рук.бр.	Хоробецкая		Схема расположения фундаментов под оборудование, каналов, приямков	Госстрой СССР Киевский Промстройпроект
Инв.№	Начата	Бабченко			
	Гл.инж.пр.	Альшиц			

Инв.№ подл. | Подпись и дата | Взам. инв.№

КФ 9359-02 39

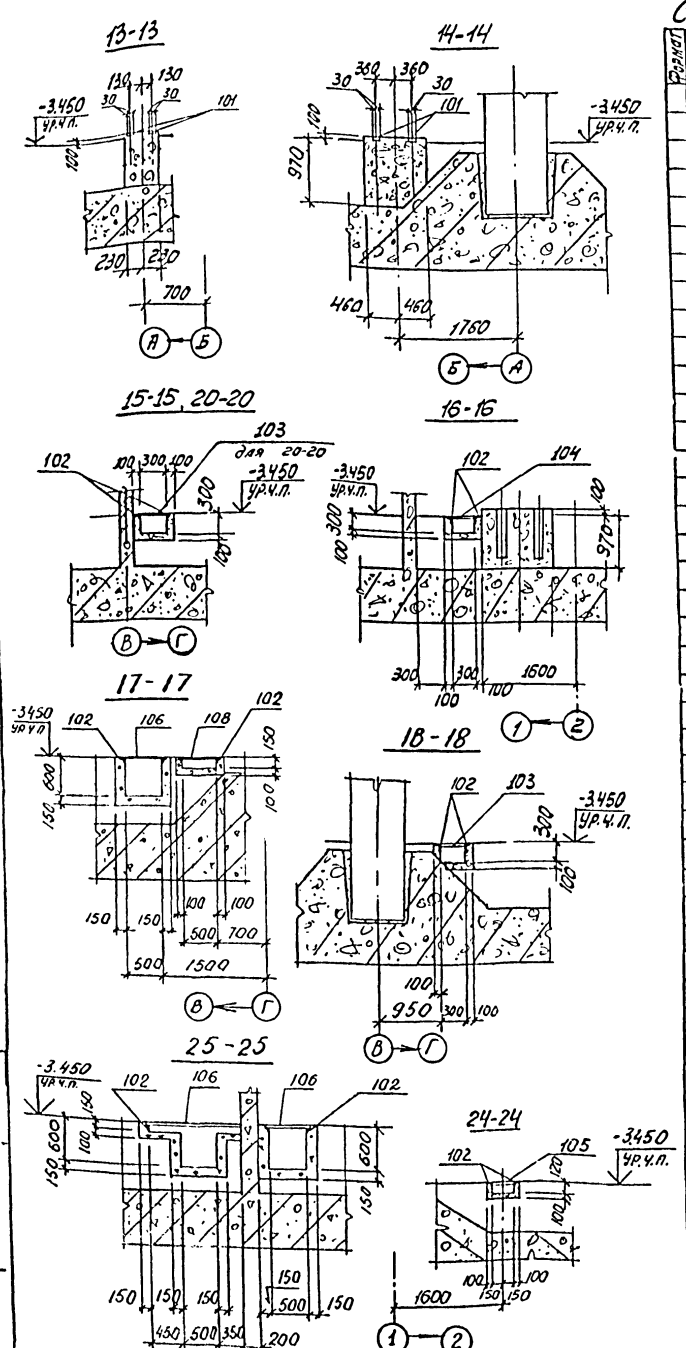

Спецификация элементов монолитной конструкции

Формат	Зона	Позиц.	Обозначение	Наименование	Кол.	Примечание
				ФОм1		
				Материал		
				Бетон марки 100	2,89	м³
				ФОм2		
				Материал		
				Бетон марки 100	0,7	м³
				ФОм3		
		101	1.400-15 в.1. 110-09	Изделие закладное МН104-1	2,2	п.м
				Материал		
				Бетон марки 100	0,8	м³
				ФОм4		
		101	1.400-15 в.1 110-09	Изделие закладное МН104-1	1,6	п.м
				Материал		
				Бетон марки 100	0,46	м³
				ФОм5		
		101	1.400-15 в.1 110-09	Изделие закладное МН104-1	1,2	п.м
				Материал		
				Бетон марки 100	0,3	м³
				ФОм6		
		101	1.400-15 в.1 110-09	Изделие закладное МН104-1	1,54	п.м
				Материал		
				Бетон марки 100	0,44	м³
				ФОм7		
		101	1.400-15 в.1 110-09	Изделие закладное МН104-1	1,7	п.м
				Материал		
				Бетон марки 100	0,5	м³
				ФОм8		
				Материал		
				Бетон марки 100	0,2	м³
				Приямок 5		
		102	03.005-4.3.040	Обрамляющий уголок	3,6	п.м.
		106	ГОСТ 8568-77*	Сталь рифл. ВСТ3кп2 δ=5 а=560	0,56	м²
				Материал		
				Бетон марки 100	0,4	м³

Формат	Зона	Позиц.	Обозначение	Наименование	Кол.	Примечание
				ФОм9		
		101	1.400-15 в.1. 110-09	Изделие закл МН104-1	3,0	п.м
				Материал		
				Бетон марки 100	1,48	м³
				ФОм 10		
		101	1.400-15 в.1. 110-09	Изделие закл. МН104-1	1,9	п.м.
				Материал		
				Бетон марки 100	0,61	м³
				Приямок 1		
				Материал		
				Бетон марки 100	0,8 м³ / 0,98 м³	1,2 кл зоны / 3,4 кл зоны
				Канал 1		
		102	03.005-4.3.040	Обрамляющий уголок	26,0	п.м
				Материал		
				Бетон марки 100	2,0	м³
				Канал 2		
		102	03.005-4.3.040	Обрамляющий уголок	4,2	п.м
				Материал		
				Бетон марки 100	0,23	м³
				Канал 3		
		102	03.005-4.3.040	Обрамляющий уголок	1,2	п.м.
				Материал		
				Бетон марки 100	0,05	м³
				Канал 4		
		102	03.005-4.3.040	Обрамляющий уголок	0,8	п.м
				Материал		
				Бетон марки 100	0,03	м³
				Приямок 6		
		102	03.005-4.3.040	Обрамляющий уголок	2,4	п.м.
		106	ГОСТ 8568-77*	Сталь рифл. ВСТ3кп2 δ=5 а=560	0,36	м²
				Материал		
				Бетон марки 100	0,33	м³

ТП А-II-600-338.86 КЖ-альбом I вып. 2

Привязан

Инв. №

Провер.	Хоревецкая	
Исполн.	Неклюдов	
Ст.инж.	Славинский	
Рук.бр.	Хоровецкая	
Нач.отд.	Бабченко	
Гл.инж.пр.	Альшиц	

Склад материалов и оборудования отдельно стоящий

Схема расположения фундаментов под оборудование, каналов, приямков Спецификации.

Стадия	Лист	Листов
РП	24	

Госстрой СССР Киевский Промстройпроект

Инв. № подл. | Подпись и дата | Взам. инв. №

Фрагмент плана 3

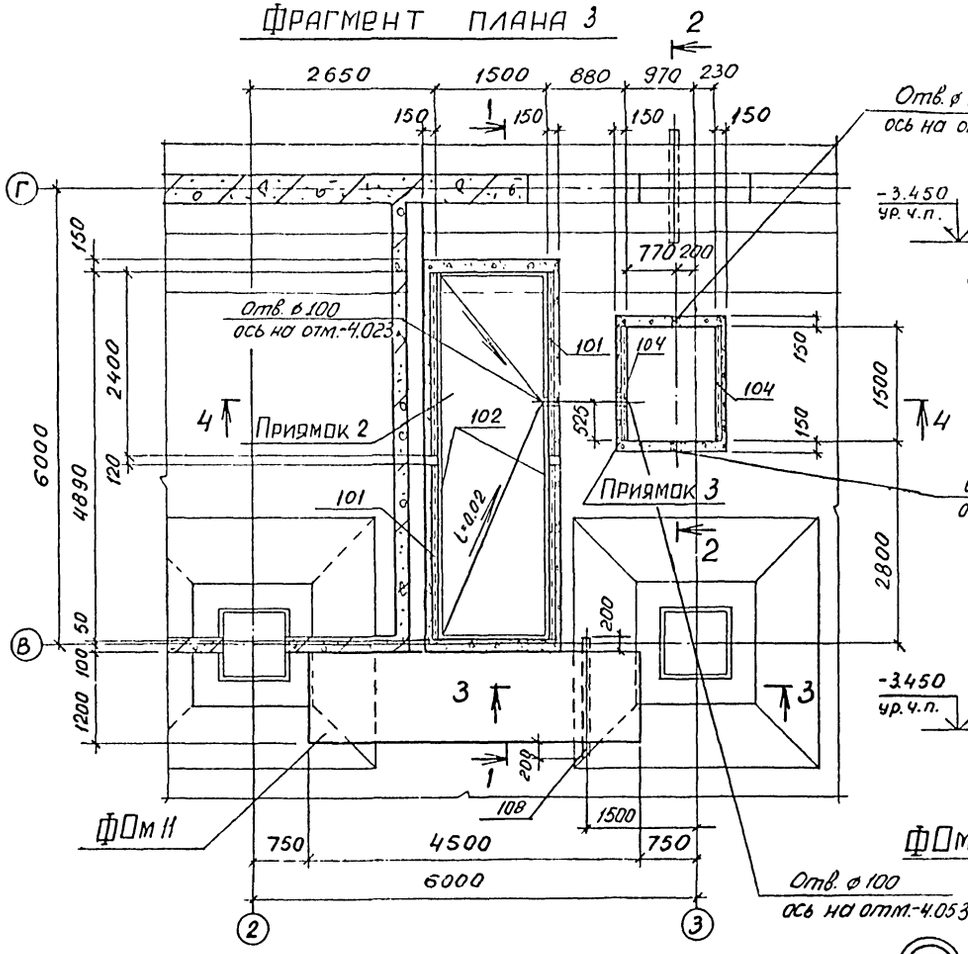

2-2

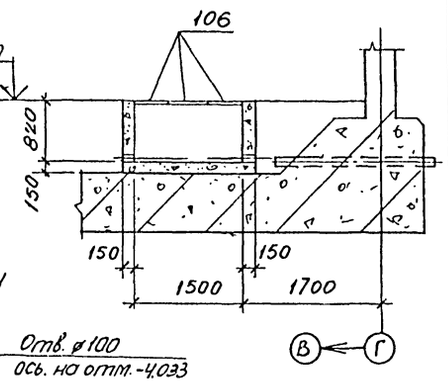

3-3

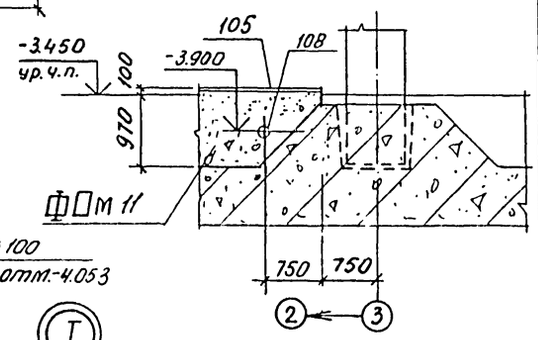

1-1

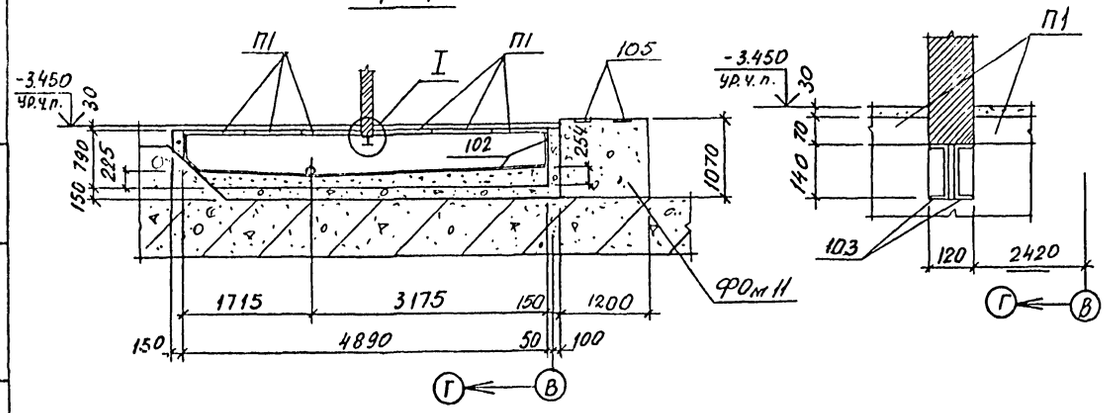

Спецификация к схемам расположения элементов фрагмента плана 3,4.

Марка, поз.	Обозначение	Наименование	Кол.	Масса ед., кг	Примечание
		Фрагмент плана 3			
Приямок 2	листы 25, 26	Приямок 2	1		
Приямок 3	листы 25, 26	Приямок 3	1		
ФОм11	листы 25, 26	Фундамент под оборудование ФОм11	1		
		Фрагмент плана 4			
Приямок 4	листы 25, 26	Приямок 4	1		
		Схема расположения плит перекрытия приямка 2			
П1	ТПА-II-600-338.86КЖИ-П1	плита П1	6		
		Схема расположения плит перекрытия приямка 3			
106	03.005-4 в.4 ал. 2 Т-199.93.01.000-27	Металлические щиты подпол. каналов L=998 a=1260	3		
		Схема расположения плит перекрытия приямка 4			
107	03.005-4 в.4 ал. 2 Т-199.93.01.000-03	Металлические щиты подпольных каналов L=998 a=560	1		

Привязан

Инв. №

Взам. инв. №

Подп. и дата

Инв. № подл.

Разраб.	Харовский	
Исполн.	Словинская	
Рук. бр.	Харовский	
Нач. отд.	Бобченко	
Гл. инж. пр.	Альшиц	

ТП А-II-600-338.86 -КЖ-альбом I вып. 2

Склад материалов и оборудования отдельно стоящий

Стадия	Лист	Листов
РП	25	

Фрагмент плана 3. Разрезы 1-1÷3-3.

Госстрой СССР Киевский Промстройпроект

кф 9359-02 41

Схема расположения плит перекрытия приямков 2, 3

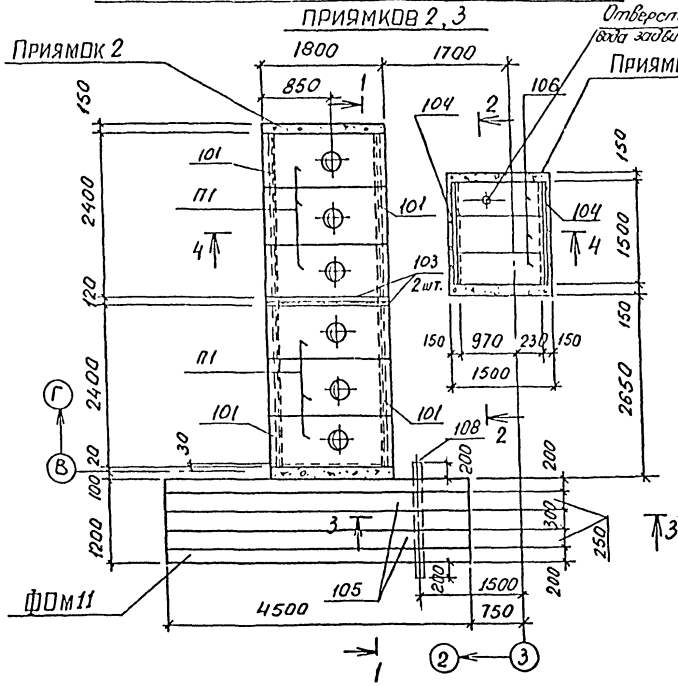

Фрагмент плана 4

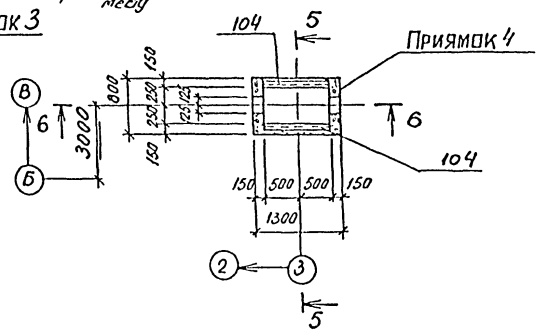

5–5

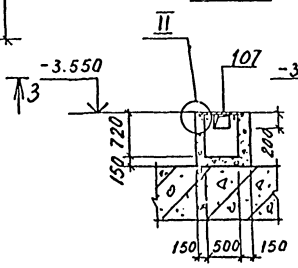

6–6

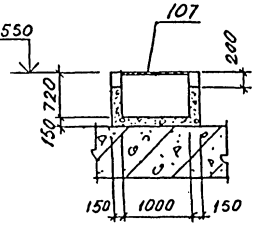

Спецификация элементов монолитной конструкции

Формат	Зона	Позиц.	Обозначение	Наименование	Кол.	Примечание
				Приямок 2		
		101	3.400-6/76	Изделие заклад. МН4-46	9,54	п. м.
		102	листы 25,26	-δ=2 ГОСТ 8597-57	14	м²
		103	листы 25,26	[14 ГОСТ 8240-72 ℓ=1800	2	
				Материал		
				Бетон марки 100	4,5	м³
				Приямок 3		
		104	03.005-4.3.040	Обрамляющий уголок	3,0	п. м.
				Материал		
				Бетон марки 100	1,46	м³
				Приямок 4		
		104	03.005-4.3.040	Обрамляющий уголок	2,0	п. м.
				Материал		
				Бетон марки 100	0,5	м³
				ФОм 11		
		105	1.400-15. В1.430-09	Изделие заклад. МН4-2	9,0	п. м.
		105		Тр. ø 210×5 ℓ=1600 ГОСТ 10704-76*	1	37,4 кг
				Материал		
				Бетон марки 100	5,7	м³

4–4

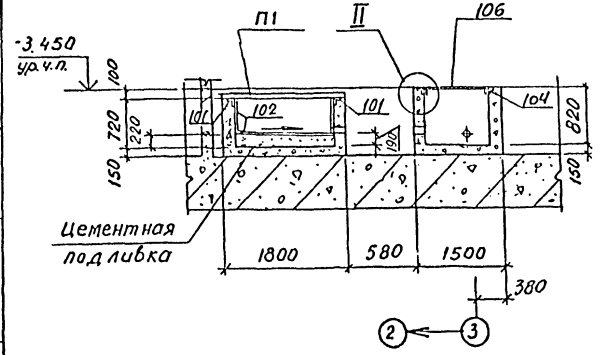

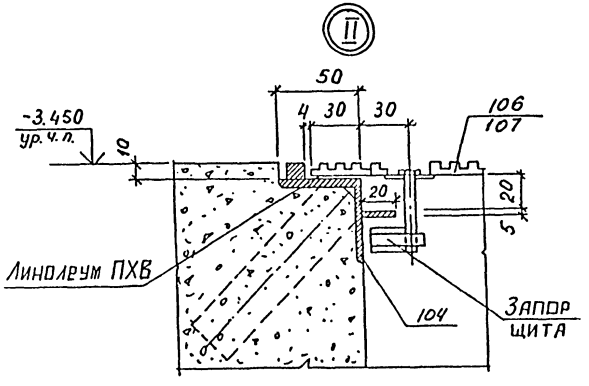

Схема расположения элементов перекрытия приямка 4

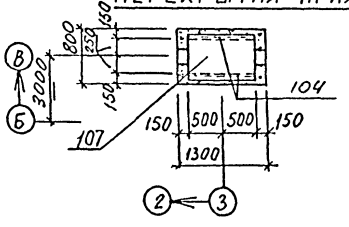

Привязан				ТП А-II-600-338.86	КЖ-альбом I вып. 2
	Провер.	Коровецкая		Склад материалов и оборудования отдельно стоящий	Стадия: РП; Лист: 26; Листов:
	Исполн.	Славинская			
	Рук. бр.	Коровецкая		Фрагмент плана 3,4 Разрезы 4-4÷6-6.	Госстрой СССР Киевский Промстройпроект
	Нач. отд.	Бадченко			
Инв. №	Гл. инж. пр.	Альшиц			

КФ 9359-02 42

Инв. № подл. | Подпись и дата | Взам. инв. №

Схема расположения элементов входа 1 на отм. -3.450

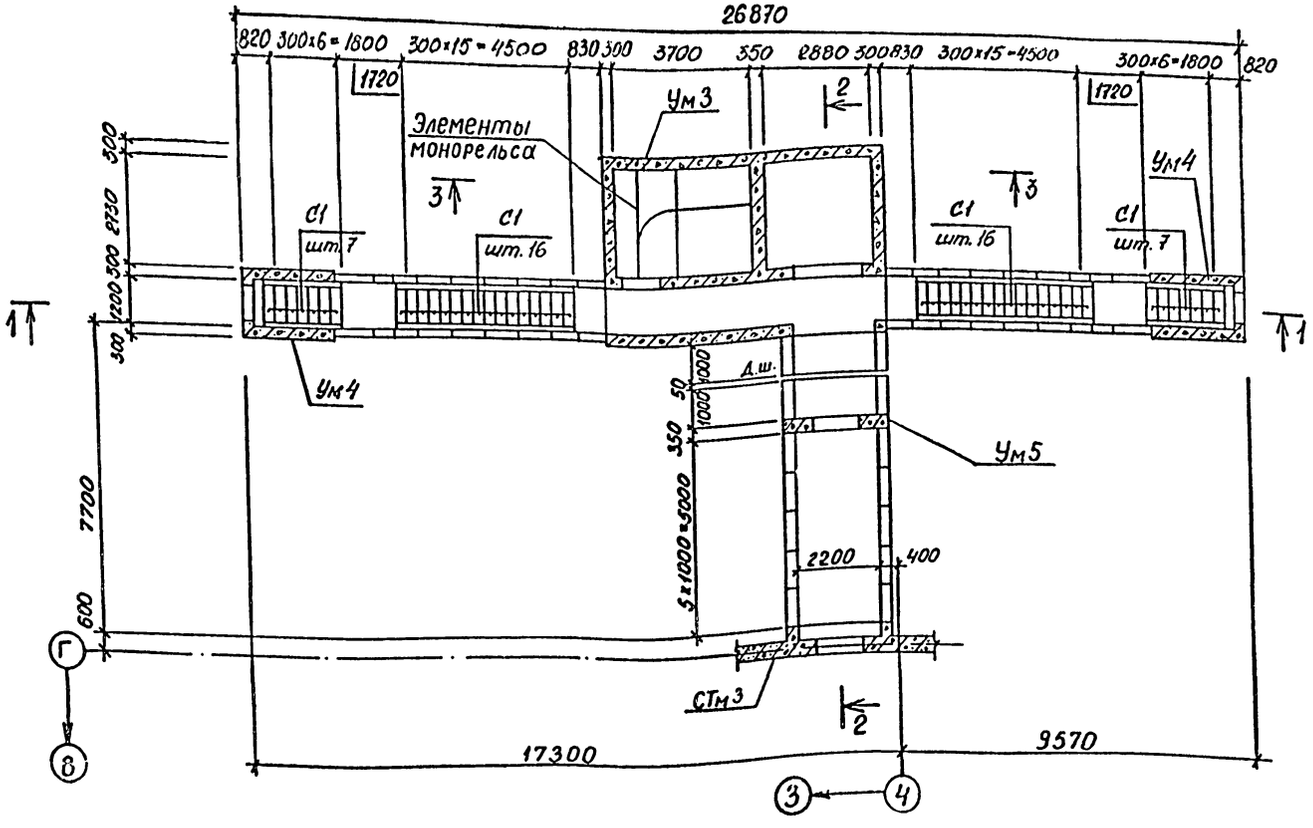

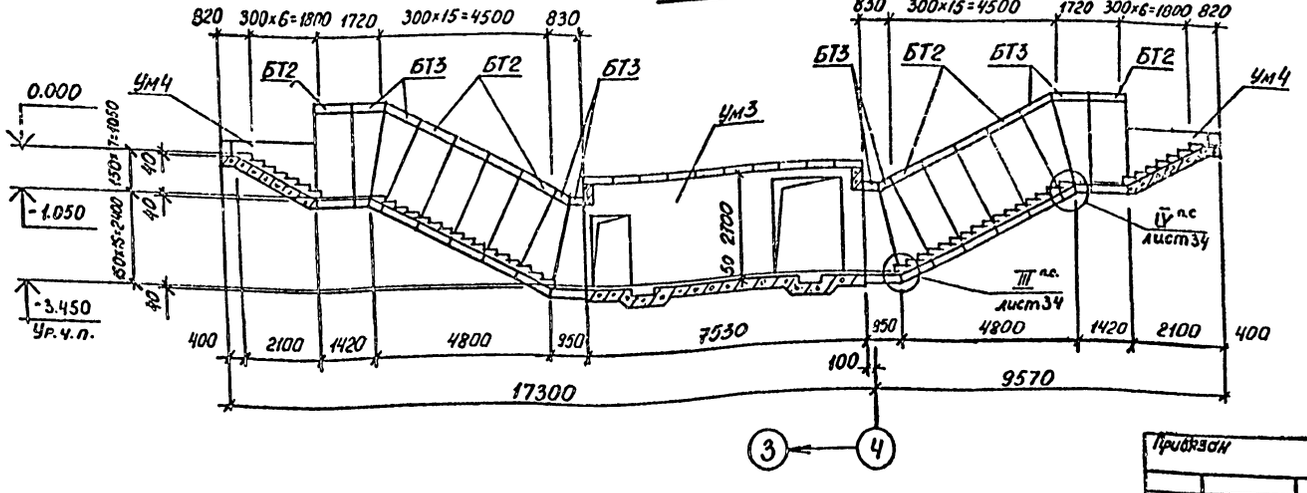

Спецификация к схемам расположения элементов входа 1

Марка, поз.	Обозначение	Наименование	Кол.	Масса ед., кг	Примечание
		Блоки железобетонные			
БТ1	ТДК-Н-I-75/2 вып.3	БВС - II - 2.2х2.4 а	7	8000	
БТ2	ТДК-Н-I-75/2 вып.3	БВС - IV - 1.2х2.2 а	10	4200	
БТ3	ТДК-Н-I-75/2 вып.3	БВС - IV - 1.2х2.2пв а	8	2600	
		Плиты покрытия			
П1	ТПА-II-600-338.85-КЖИ-П11д 8-1	П11д-8-1	10	270	
П2	1.141-1 вып.60	ПК30.12-8Та	9	1080	
		Перемычки			
ПР1	1.138-10 вып.1	1ПР2-15.12.14	4	75	
ПР2	1.138-10 вып.1	1ПР28-18.25.22у	1	250	
ПР3	1.138-10 вып.1	1ПР38-24.25.22у	1	325	
ПР4	1.138-10 вып.1	1ПР4-25.12.14	2	100	
С1	ТДК-Н-I-75/2 вып.3	Ступень С-1	46	100	
		Участки монолитные			
Ум3	листы 32,33,67÷73	Ум3	1		
Ум4	лист 34	Ум4	2		
Ум5	лист 74	Ум5	1		
Элементы монорельса	лист 31	Элементы монорельса			
		Изделия соединительные			
-60х6 ℓ=100	Б.ч.	-60х6 ℓ=100 ГОСТ 103-76*	20	0.3	Вес 1 шт
L 50х5 ℓ=60	Б.ч.	L 50х5 ℓ=60 ГОСТ 8509-72*	8	0.2	Вес 1 шт

) Сталь марки ВСт3пс6 по ГОСТ 380-71.

Все конструкции входа 1 запроектированы под временную подвижную нагрузку Н-10. Блоки БТ1, кроме того, рассчитаны на особое сочетание нагрузок.

Привязан

Инв.№

Разраб.	Хоробецкая	
Исполн.	Минко	
Рук.гр.	Хоробецкая	
Нач.отд.	Бабченко	
Гл.инж.пр.	Альшиц	

ТП А-II-600-338.85 КЖ-альбом I вып.2

Склад материалов и оборудования отдельно стоящий

Стадия	Лист	Листов
РП	27	

Вход 1. Схема расположения элементов на отм. -3.450 Вариант в сб. ж.б. конструкций

Госстрой СССР Киевский Протстройпроект

КФ 9359-02 43

Схема расположения элементов покрытия

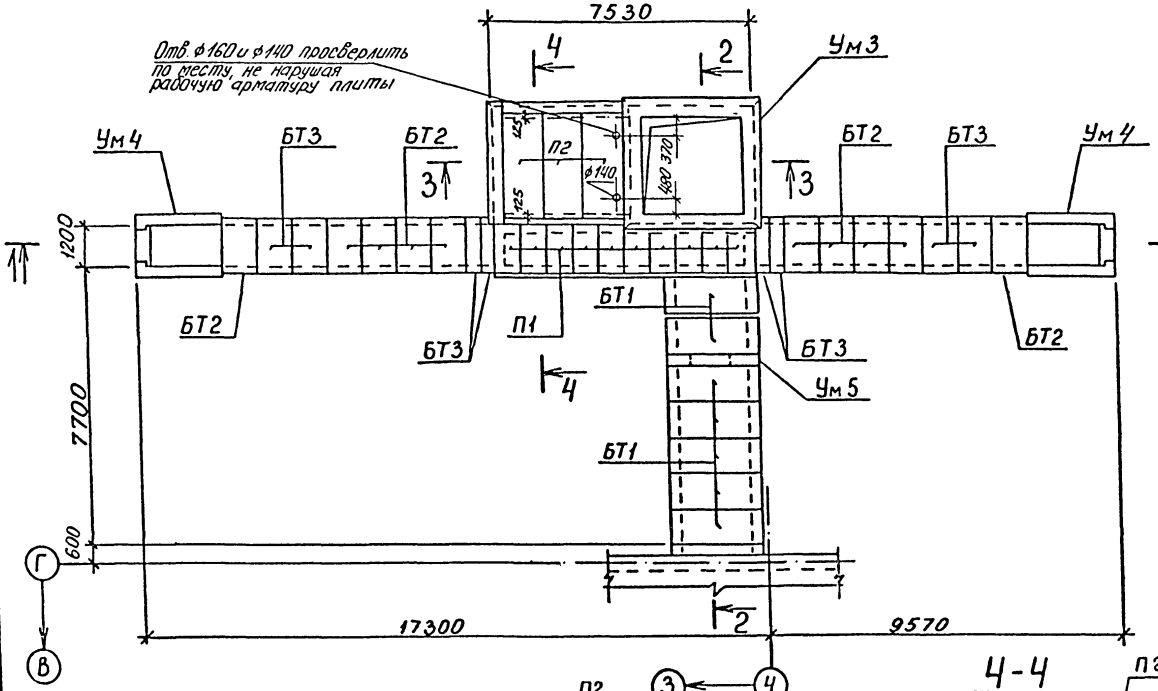

Схема расположения элементов покрытия шахты лифта и машинного помещения

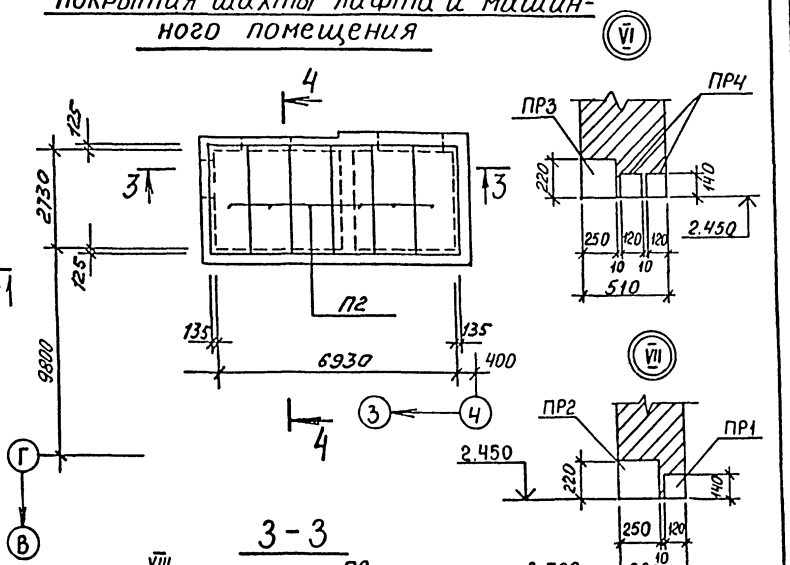

3-3

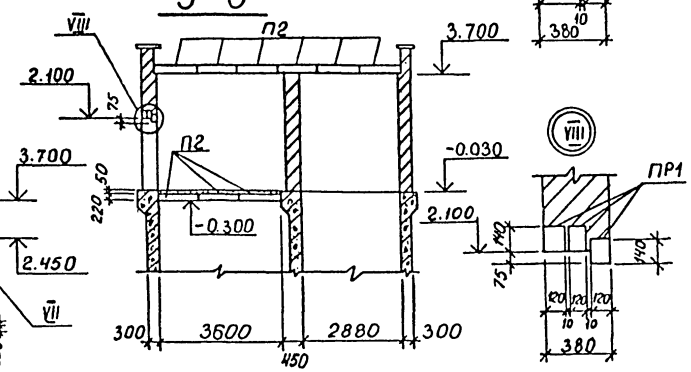

2-2

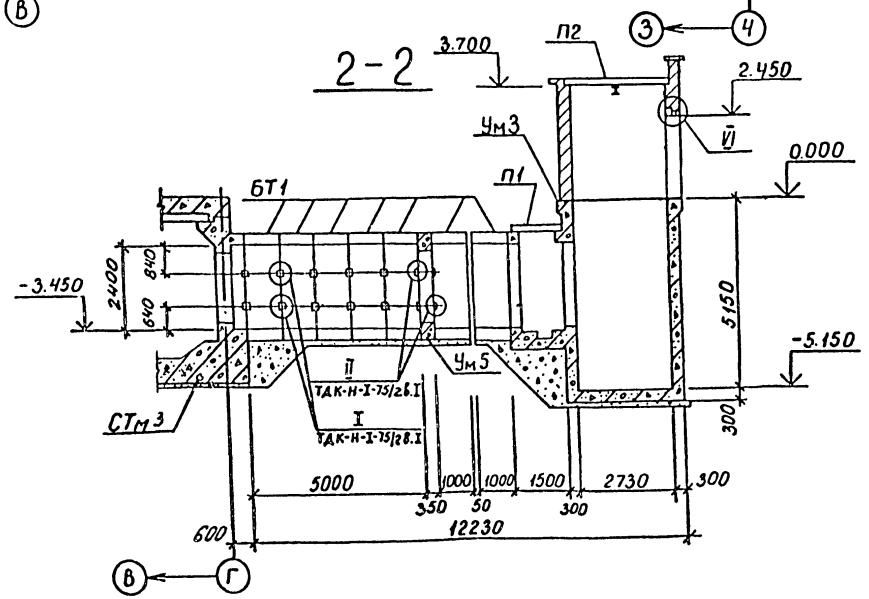

4-4

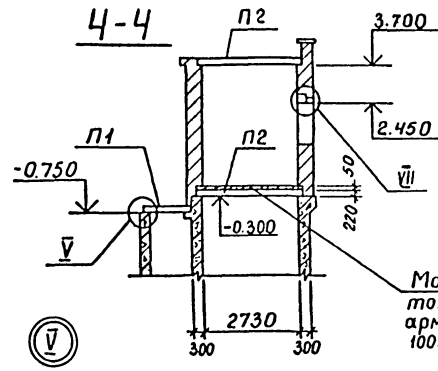

Монолитная плита толщиной 50мм из бетона марки 200 армируется сеткой ф6AI с ячейкой 100×100. Расход бетона – 0,5м³
Расход арматуры – 35кг

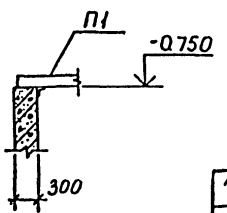

				ТП А-II-600-338.86 -КЖ-альбом I вып. 2			
Привязан		Провер.	Хоровецкая	Склад материалов и оборудования отдельно стоящий	Стадия	Лист	Листов
		Исполн.	Михно		РП	28	
		Рук. др.	Хоровецкая	Вход I. Схемы расположения элементов покрытия. Вариант в сборных ж.б. конструкциях.	Госстрой СССР Киевский Промстройпроект		
		Нач. отд.	Бабченко				
Инв. №		Гл. инж. пр.	Альшиц				

КФ 9359-02 44

Схема расположения элементов входа 1 на отм. -3.450.

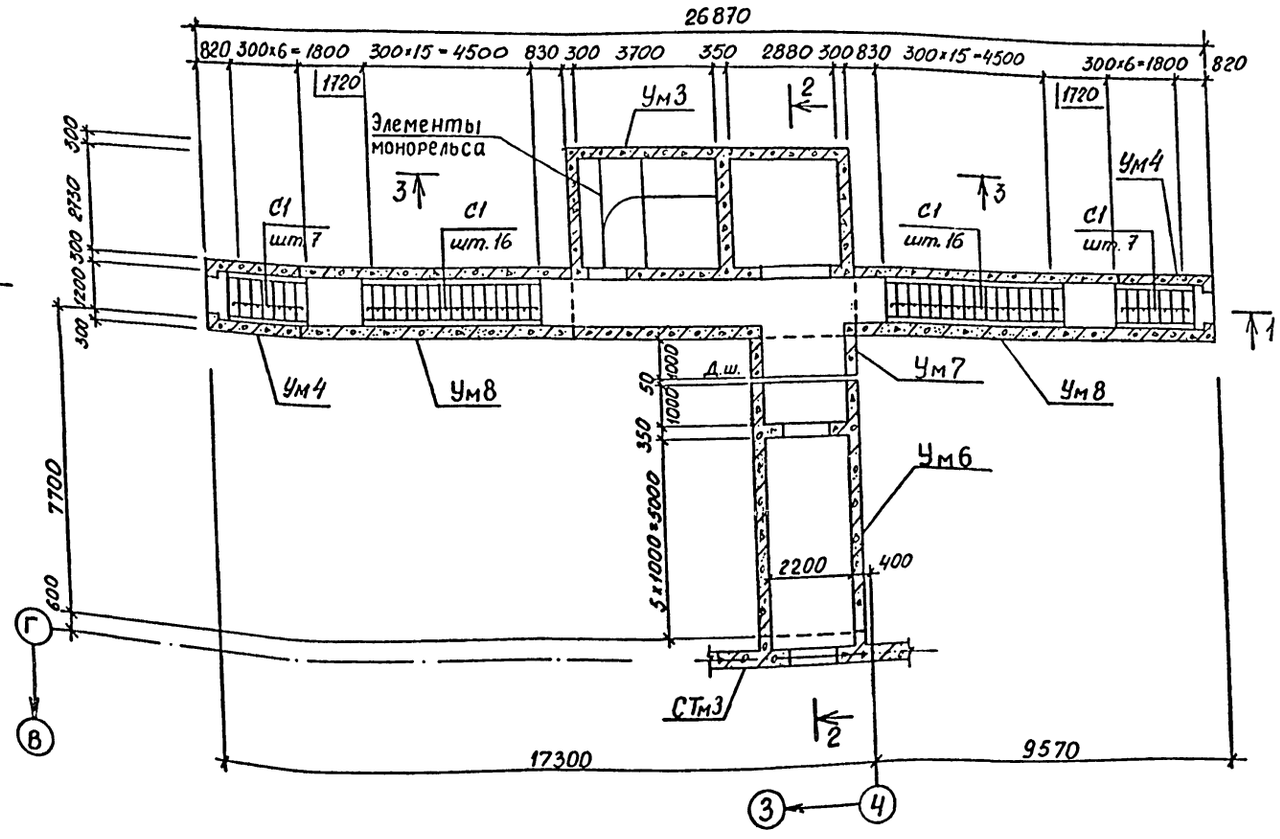

Спецификация к схемам расположения элементов входа 1

Марка, поз.	Обозначение	Наименование	Кол.	Масса ед., кг	Примечание
		Плиты покрытия			
П1	ТПА-II-600-338.86-КЖИ-П11д 8-1	П11д-8-1	10	270	
П2	1.141-1 вып. 60	ПК30.12-8Та	9	1080	
		Перемычки			
ПР1	1.138-10 вып.1	1ПР2-15.12.14	4	75	
ПР2	1.138-10 вып.1	1ПР28-18.25.22у	1	250	
ПР3	1.138-10 вып.1	1ПР38-24.25.22у	1	325	
ПР4	1.138-10 вып.1	1ПР4-25.12.14	2	100	
С1	1.055.1-1 Вып.1	Ступень ЛС11-Б	46	110	
		Участки монолитные			
Ум3	листы 32,33,67÷73	Ум3	1		
Ум4	лист 34	Ум4	2		
Ум6	листы 75,76	Ум6	1		
Ум7	листы 75,76	Ум7	1		
Ум8	листы 34,77,78	Ум8	2		
Элементы монорельса	лист 31	Элементы монорельса			

Все конструкции входа 1 запроектированы под временную подвижную нагрузку Н-10. Ум6 и Ум7, кроме того, рассчитаны на особое сочетание нагрузок.

Привязан

Инв. №

Гл.инж.пр.	Хоробецкая		
Нач.отд.	Бодченко		
Рук.гр.	Хоробецкий		
Исполн.	Михно		
Гл.инж.пр.	Альшиц		

ТП А-I-600-338.86 КЖ-альбом I вып.2

Склад материалов и оборудования отдельно стоящий

Стадия	Лист	Листов
РП	29	

Вход 1. Схема расположения элементов на отм. -3.450. Вариант в монолитных конструкциях.

Госстрой СССР Киевский Промстройпроект

КФ 9359-02 45

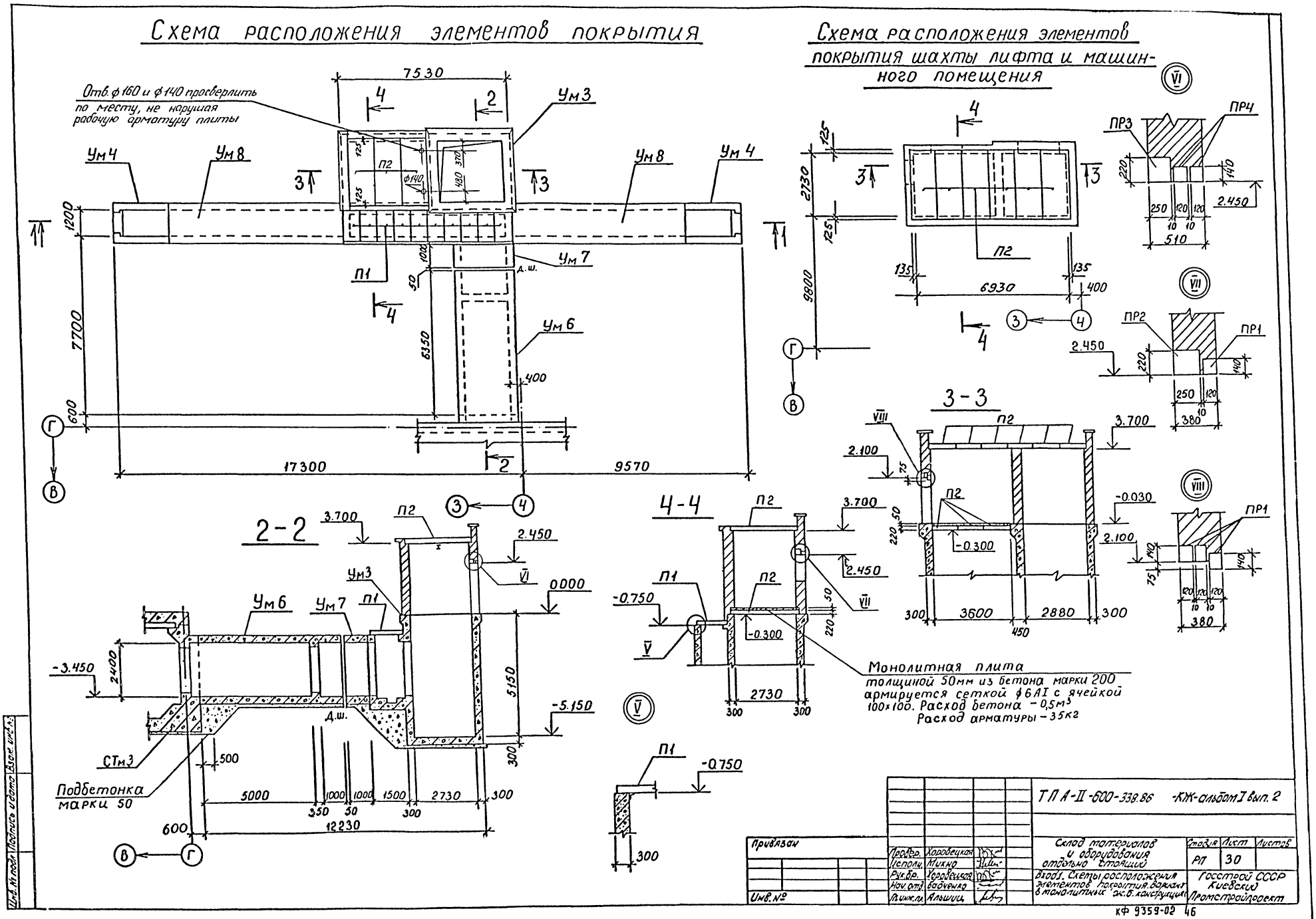
Схема расположения элементов покрытия
Отв. ф 160 и ф 140 просверлить по месту, не нарушая рабочую арматуру плиты
7530
Ум 3
Ум 4
Ум 8
П2
ф140
П1
Ум 7
Ум 6
Д.ш.
1200
7700
6350
600
400
17300
9570
Схема расположения элементов покрытия шахты лифта и машинного помещения
2730
9800
6930
135
400
ПР3
ПР4
ПР2
ПР1
2.450
510
380
3-3
3.700
2.100
-0.030
-0.300
3600
2880
300
450
2-2
3.700
2.450
0.000
-3.450
2400
5150
-5.150
СТм3
Подбетонка марки 50
500
5000
1000
1500
2730
12230
600
4-4
-0.750
-0.300
2730
Монолитная плита толщиной 50мм из бетона марки 200 армируется сеткой ф6АI с ячейкой 100х100. Расход бетона – 0,5м³
Расход арматуры – 35кг
ТПА-II-600-338.86 -КЖ-альбом I вып. 2
Привязан
Инв. №
Провер. Хоровецкая
Исполн. Микно
Рук.бр. Хоровецкая
Нач.отд. Бабченко
Гл.инж.пр. Альшиц
Склад материалов и оборудования отдельно стоящий
Вход1. Схемы расположения элементов покрытия. Вариант в монолитных ж.б. конструкциях
Стадия РП
Лист 30
Листов
Госстрой СССР Киевский Промстройпроект
КФ 9359-02 46
Инв. № подл. Подпись и дата Взам. инв. №

Схема расположения элементов монорельса

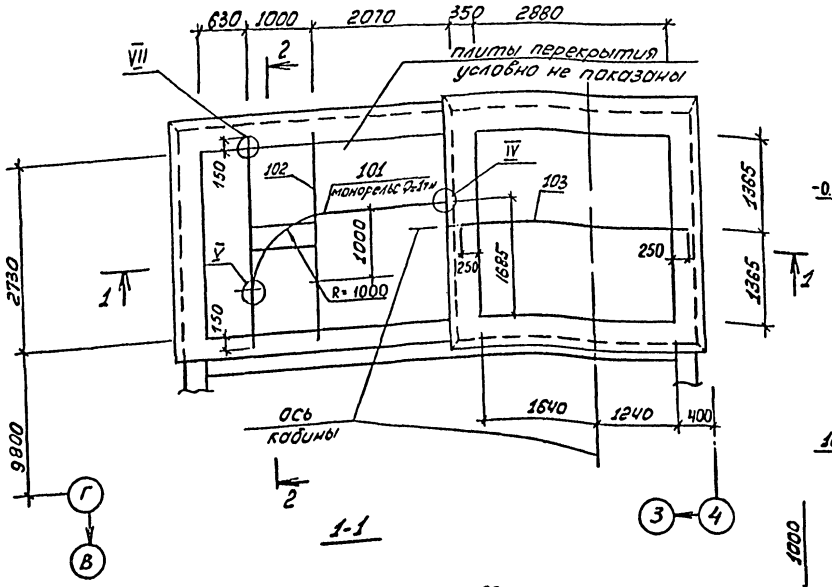

1-1

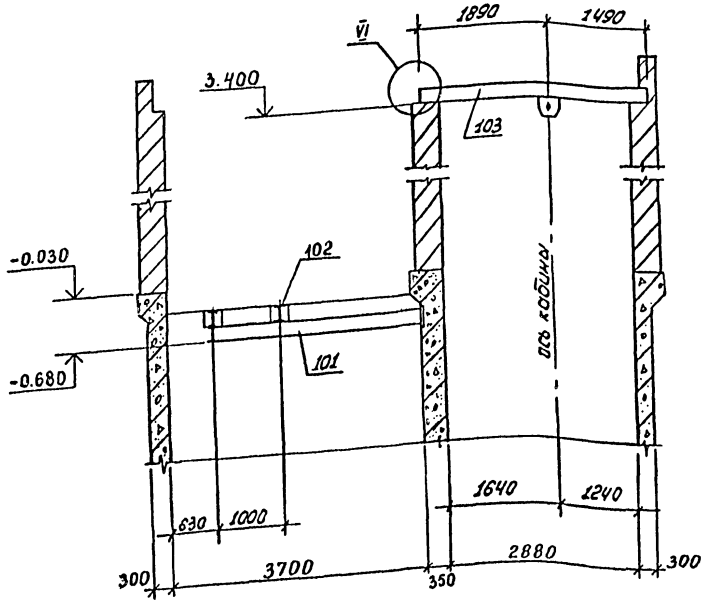

2-2

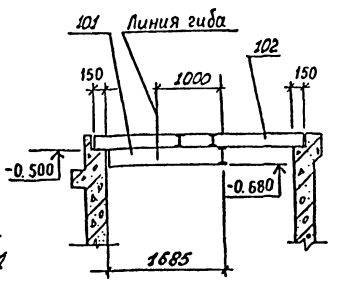

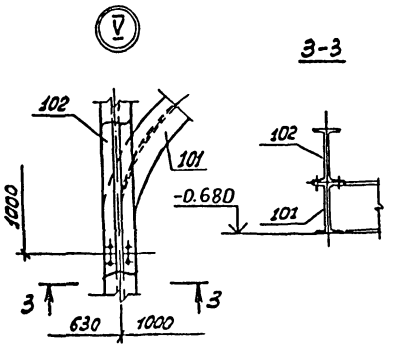

3-3

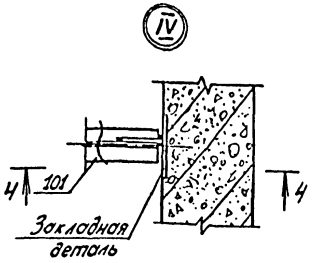

4-4

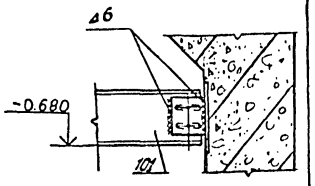

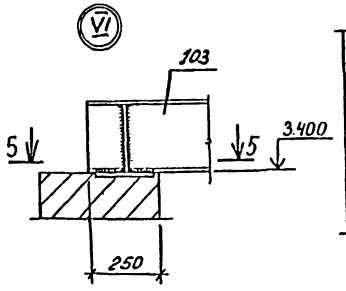

5-5

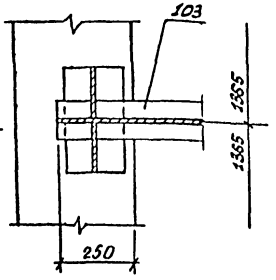

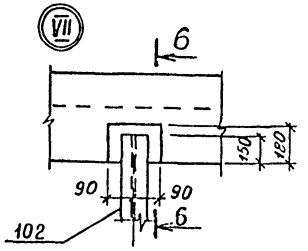

6-6

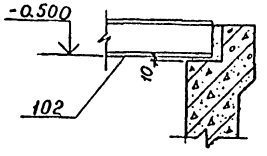

Спецификация
к схемам расположения элементов монорельса

Марка поз.	Обозначение	Наименование	Кол-во	Масса ед.кг.	Примечание
		Изделия соединительные			
101	ТПА-II-600-338.86-КЖИ-МС5	МС5	1	83,1	
102	ТПА-II-600-338.86-КЖИ-МС6	МС6	1	148,2	
103	ТПА-II-600-338.86-КЖИ-МС7	МС7	1	138,6	

1. Монтаж вести на болтах М12 нормальной точности по ГОСТ 7798-70*.

Привязан	Провер.	Хоровецкая		ТП А-II-600-338.86	-КЖ-альбом I вып. 2
	Исполн.	Неуаева			
	Ст.инж.	Микно		Склад материалов и оборудования отдельно стоящий	Стадия: РП; Лист: 31; Листов:
	Рук.бр.	Хоровецкая		Вход 1. Схема расположения элементов монорельса.	Госстрой СССР Киевский Промстройпроект
Инв.№	Нач.отд.	Бабченко			
	Гл.инж.пр.	Альшиц			

КФ 9359-02 47

Инв.№ подл. | Подпись и дата | Взам.инв.№

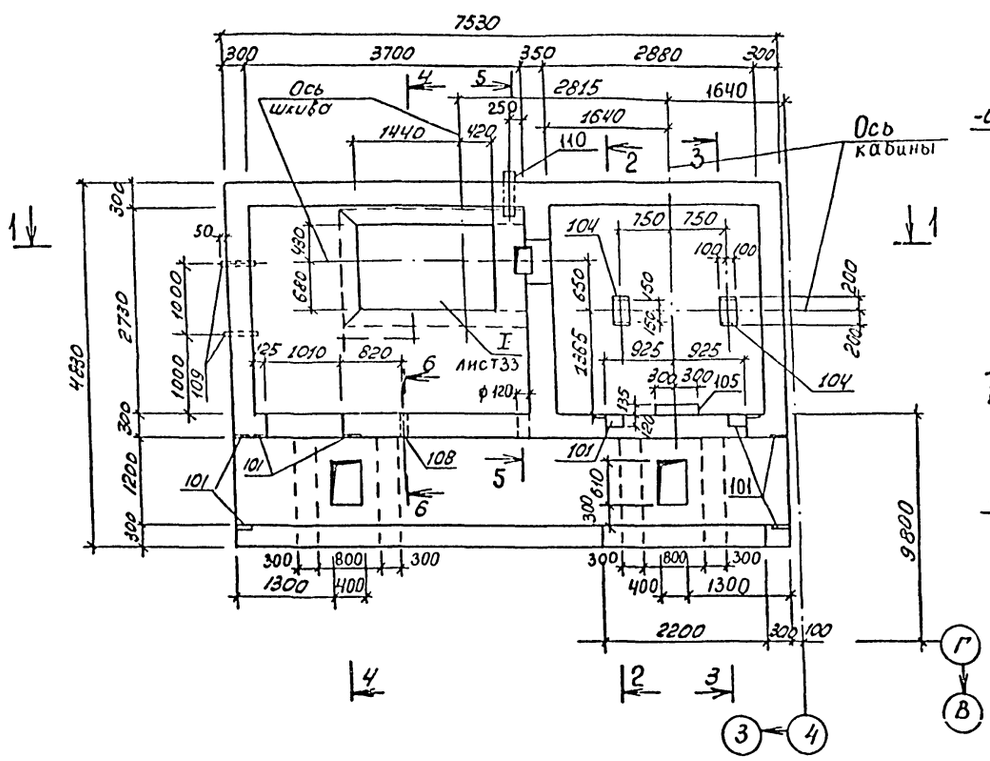

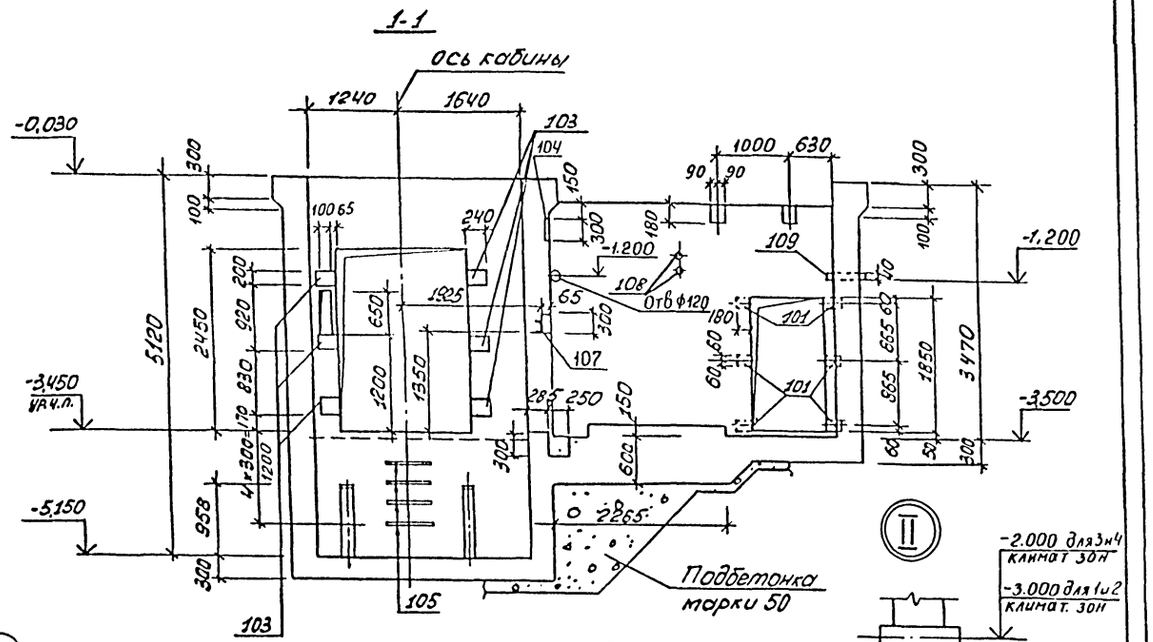

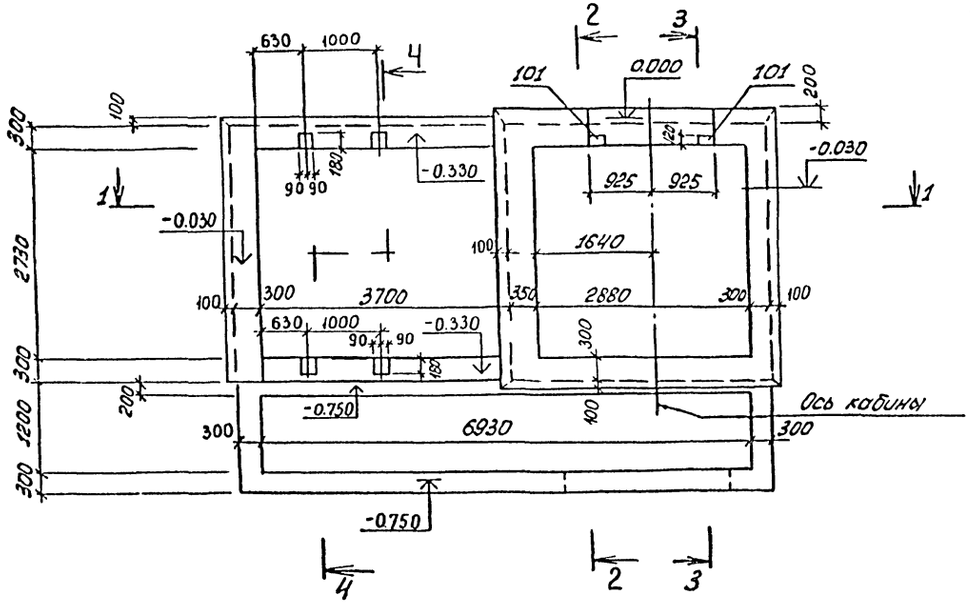

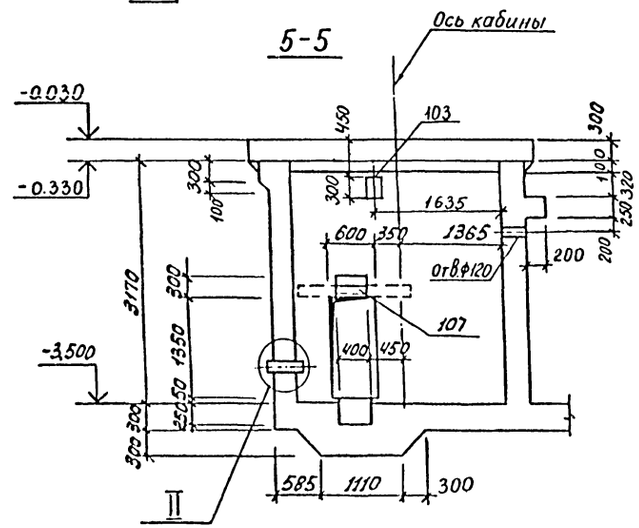

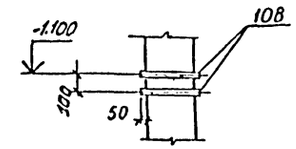

				ТП А-II-600-338.86	-КЖ-альбом I вып. 2		
Привязан	Привер	Хоровецкая		Склад материалов у оборудования отдельно стоящий	Стадия	Лист	Листов
	Исполн	Ненаева			РП	32	
	Ст инж	Михно					
	Рук. бр.	Хоровецкая		Ум3. Опалубка. План на отм. 0.000. Разрезы 1-1; 5-5	Госстрой СССР Киевский Промстройпроект		
Инв. №	Нач отд	Бодченко					
	Гл. инж. пр.	Альшиц					

КФ 9359-02 48

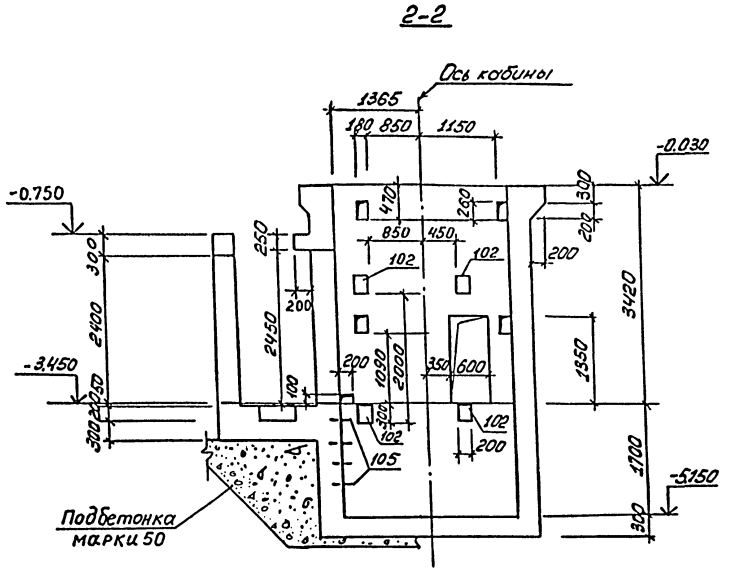

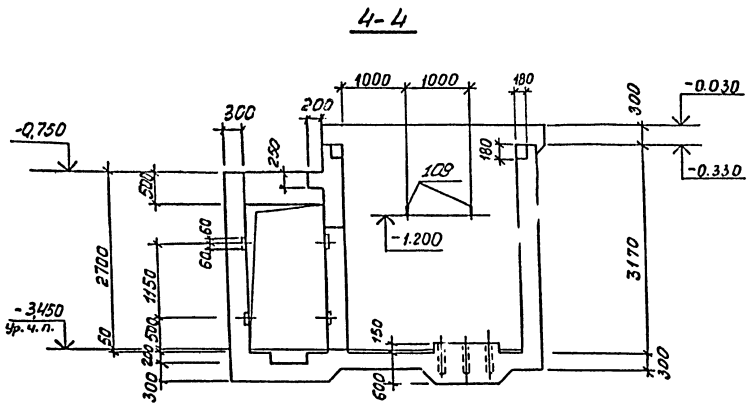

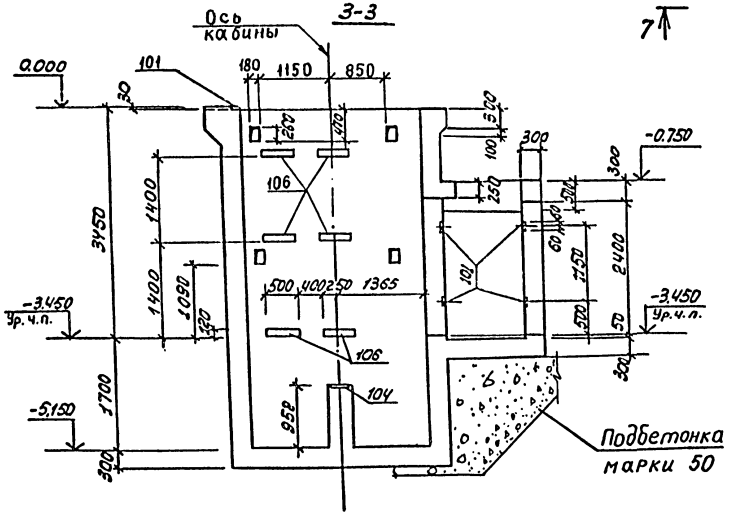

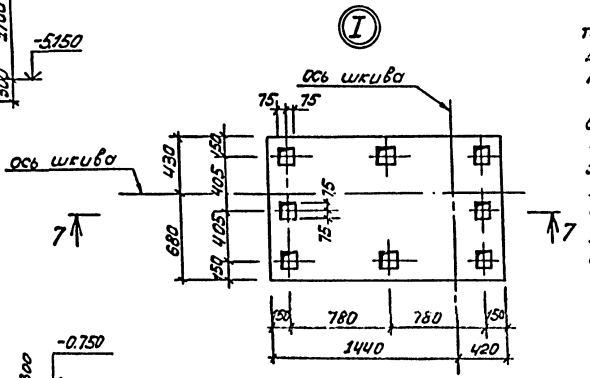

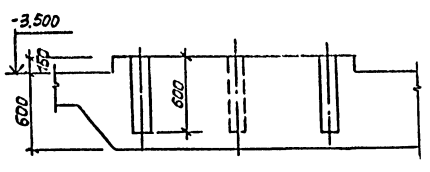

1. Строительная часть лифтовой установки разработана в соответствии с требованиями альбома АТ-600-003 раздел II: лифты грузовые и письма Ленинградского отделения ЦПКБ по лифтам N06-6/40 от 22.01.81.

2. Стены шахты лифта должны быть вертикальными, без выступов и впадин.
Отклонение стен шахты от вертикальной плоскости не должно превышать 15мм.
Допустимая разность длин диагоналей шахты в плане не должна быть более 25мм.
Допустимое отклонение элементов строительной части лифта от их номинального положения должно быть не более:
а) ниш для крепления кронштейнов направляющих в горизонтальном направлении (вправо и влево) - 20мм;
б) закладных деталей для крепления кронштейнов направляющих в горизонтальном направлении (вправо и влево) - 10мм;
в) закладных деталей для крепления других деталей лифта (в любом направлении) - 10мм.

3. Заливку чистого пола в машинном помещении и приямке производить после установки оборудования лифта и прокладки труб электропроводки.

4. После монтажа лифта строительная организация должна произвести заделку отверстий под монтажные настилы.

Привязан	Провер.	Хоробецкая		ТП А-II-600-338.86		КЖ-альбом I вып. 2
	Испол.	Нечаева		Склад материалов и оборудования отдельно стоящий.	Стадия: РП	Лист: 33
	Ст. инж.	Мухина				
	Рук. бр.	Хоробецкая		Ум3. Опалубка. Разрезы 2-2÷4-4.	Госстрой СССР Киевский Промстройпроект	
Инв. №	Нач. отд.	Бабченко				
	Гл. инж. пр.	Альшиц				

КФ 9359-02 49

Инв. № подл. | Подпись и дата | Взам. инв. №

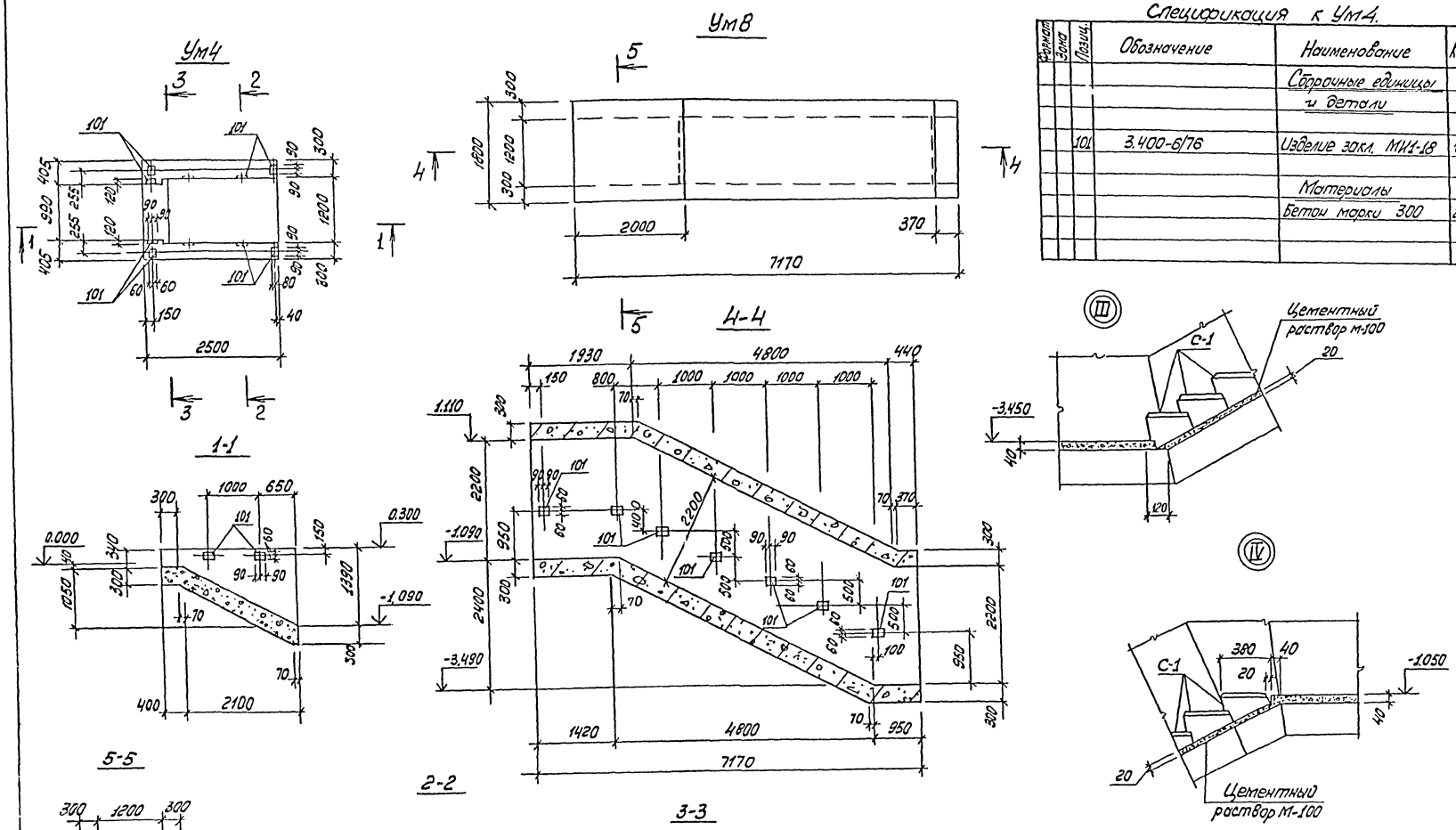

Спецификация к Ум4.

Формат	Зона	Позиц.	Обозначение	Наименование	Кол	Примечание
				Сборочные единицы и детали		
		101	3.400-6/76	Изделие закл. МИ1-18	10	
				Материалы		
				Бетон марки 300	2,5	$м^3$

Привязан	Провер.	Хоровецкая	ТПА-II-600-338.86 -КЖ-альбом I вып. 2	
	Исполн.	Михна	Склад материалов и оборудования отдельно стоящий	Стадия: РП; Лист: 34; Листов:
	Рук.бр.	Хоровецкая	Ум4. Ум8. Опалубка.	Госстрой СССР Киевский Промстройпроект
Инв. №	Нач.отд.	Бадченко		
	Пр.инж.пр.	Альшиц		

КФ 9359-02 50

Схема расположения элементов входа 2

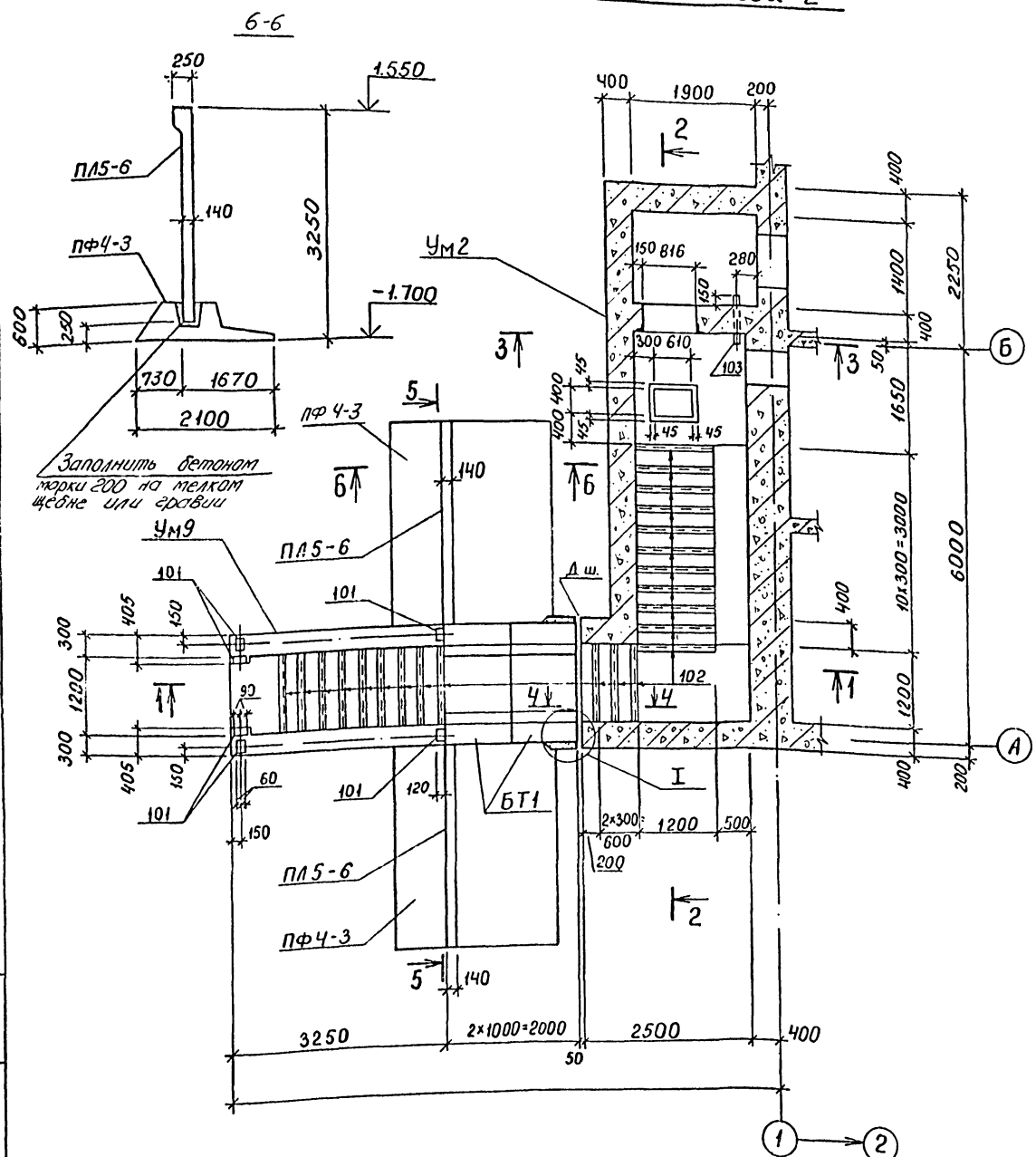

Спецификация к схеме расположения элементов входа 2

Марка, поз	Обозначение	Наименование	Кол.	Масса ед, кг	Примечание
		Блок железобетонный			
БТ1	ТДК-Н-I-75/2 вып. 4	БВТс-II-1.2×2.2а	2	6400	
		Подпорная стенка			
ПЛ5-6	3.002.1-1 вып. 1	Лицевая плита ПЛ5-6	2	3400	
ПФ4-3	3.002.1-1 вып. 1	Фундам. плита ПФ4-3	2	4000	
		Монолитный участок			
Ум 2	листы 35, 36, 79÷81	Ум 2	1		
Ум 9	листы 35, 36, 82	Ум 9	1		
*) -6×60 ℓ=100	Б.Ч.	-6×60 ℓ=100 ГОСТ 103-76	4	0,3	Вес 1шт

) Марка стали ГОСТ 380-71 ВСт3пс6

1. Марки конструкций подпорной стенки приняты для расчетной нагрузки на поверхности грунта равной 1,0 т/м².
2. Под фундаментными плитами подпорной стенки предусмотрено устройство щебеночной подготовки толщиной 100мм с проливкой цементным раствором.
3. Поверхность подпорной стенки, соприкасающуюся с грунтом, кроме поверхности подготовки под фундаментную плиту, следует покрыть горячим битумом за 2 раза.
4. До бетонирования монолитных стен заложить раму двери замаркированную на чертежах марки АР. Узлы анкеровки дверных рам см. листы 60÷62.

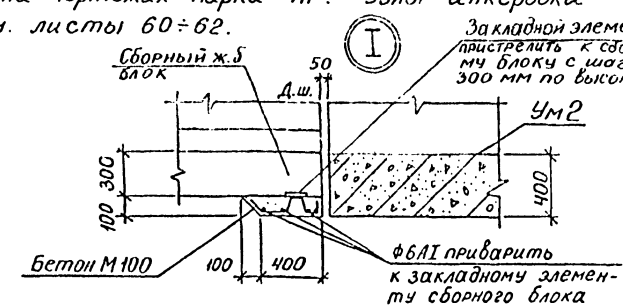

				ТП А-II-600-338.86	КЖ-альбом I вып. 2	
Привязан	Провер.	Хоровецкая		Склад материалов и оборудования отдельно стоящий	Стадия	Лист	Листов
	Исполн.	Михно			РП	35	
	Рук.бр.	Хоровецкая		Вход 2. Ум2. Ум9. Вариант в сборных ж.б. конструкциях	Госстрой СССР Киевский Промстройпроект		
	Нач.отд.	Бабченко					
Инв. №	Гл.инж.пр.	Альшиц					

КФ 9359-02 51

Инв. № подл. | Подпись и дата | Взам. инв. №

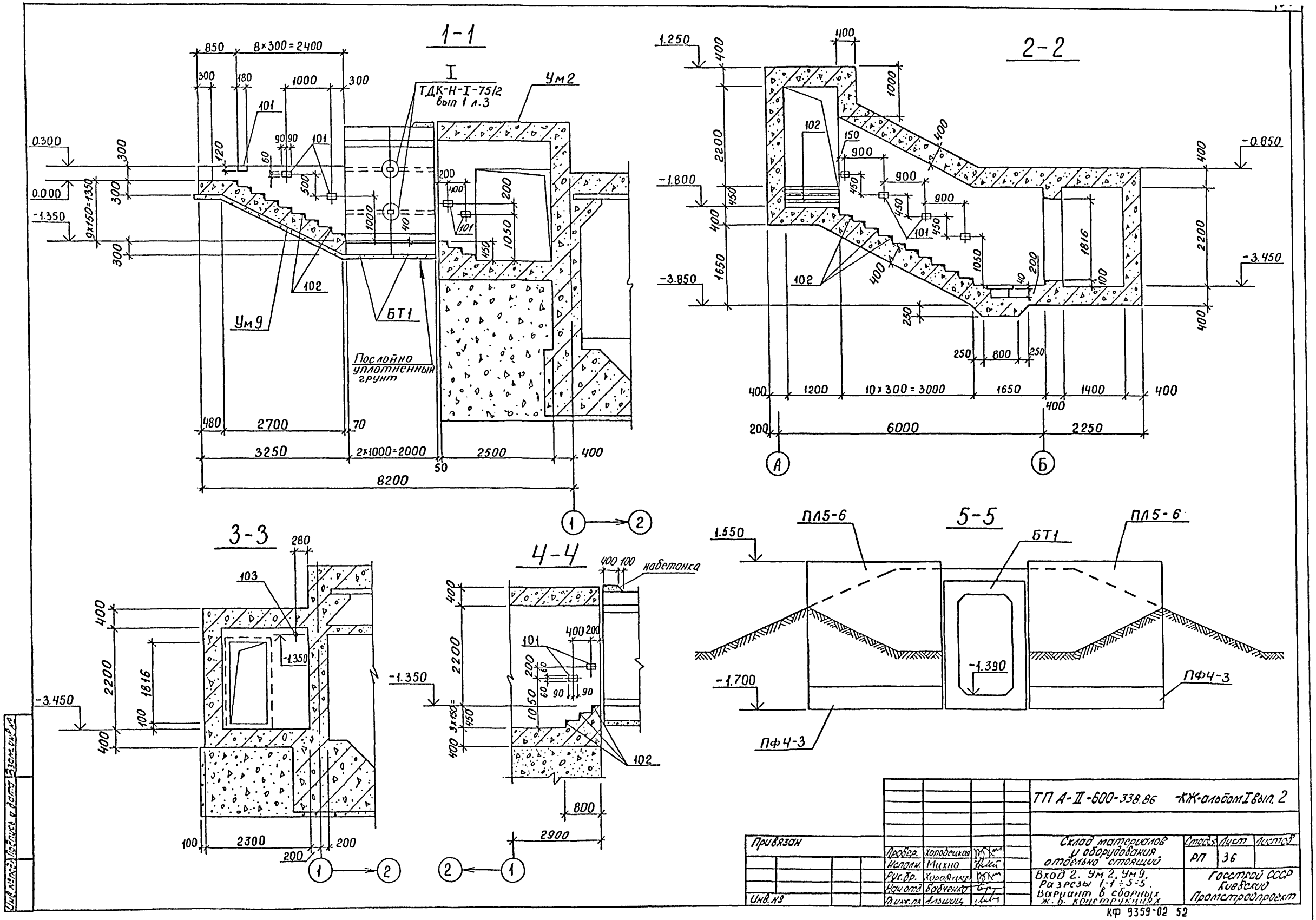
1-1
2-2
3-3
4-4
5-5
ТДК-Н-I-75/2
вып 1 л.3
Ум2
Ум9
БТ1
Послойно уплотненный грунт
набетонка
ПЛ5-6
ПФ4-3
8×300=2400
9×150=1350
2×1000=2000
10×300=3000
6000
2250
2700
3250
2500
8200
2300
2900
1200
1650
1400
1816
2200
1050
800
1.250
-0.850
-1.800
-3.450
-3.850
-1.350
-1.390
-1.700
1.550
Привязан
Инв. №
Подпись и дата
Взам. инв. №
Провер. Хоровецкая
Исполн. Михно
Рук.бр. Хоровецкая
Нач.отд. Бабченко
Гл.инж.пр. Альшиц
ТП А-II-600-338.86 -КЖ-альбом I вып. 2
Склад материалов и оборудования отдельно стоящий
Вход 2. Ум 2, Ум 9. Разрезы 1-1 ÷ 5-5. Вариант в сборных ж. б. конструкциях
Стадия РП
Лист 36
Листов
Госстрой СССР Киевский Промстройпроект
КФ 9359-02 52

Схема расположения элементов входа 2

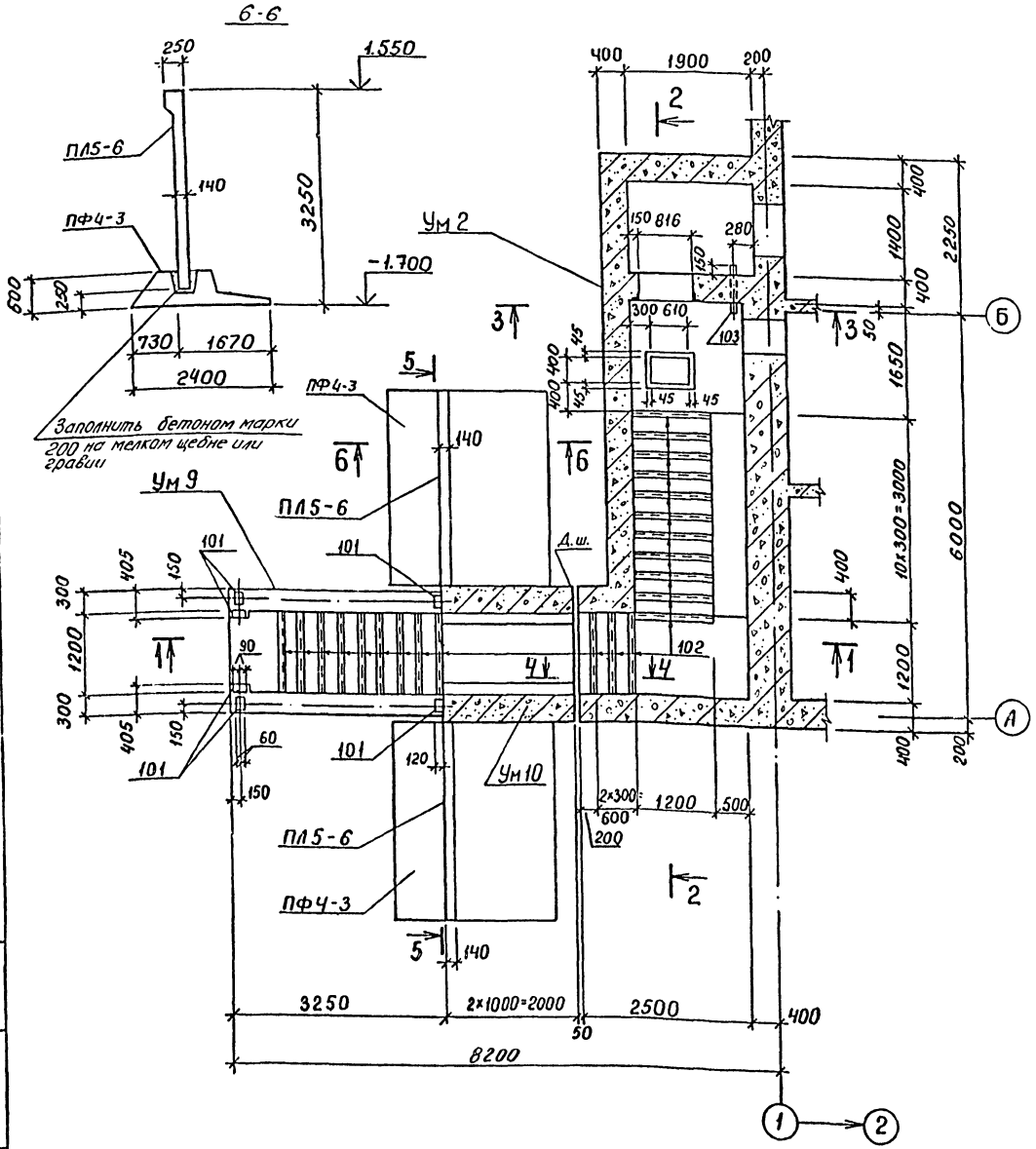

Спецификация к схеме расположения элементов входа 2

Марка, поз.	Обозначение	Наименование	Кол.	Масса ед., кг	Примечание
		Подпорная стенка			
ПЛ5-6	3.002.1-1 вып. 1	Лицевая плита ПЛ5-6	2	3400	
ПФ4-3	3.002.1-1 вып. 1	Фундам. плита ПФ4-3	2	4000	
		Монолитный участок			
Ум 2	листы 37.38, 79÷81	Ум 2	1		
Ум 9	листы 37.38, 82	Ум 9	1		
Ум 10	листы 37.38, 83	Ум 10	1		

1. Марки конструкций подпорной стенки приняты для расчетной нагрузки на поверхности грунта равной 1,0 т/м².
2. Под фундаментными плитами подпорной стенки предусмотрено устройство щебеночной подготовки толщиной 100мм с проливкой цементным раствором.
3. Поверхность подпорной стенки, соприкасающуюся с грунтом, кроме поверхности подготовки под фундаментную плиту, следует покрыть горячим битумом за 2 раза.
4. До бетонирования монолитных стен заложить раму двери замаркированную на чертежах марки АР. Узлы анкеровки дверных рам см. листы 60÷62.

ТП А-II-600-338.86 КЖ-альбом I вып. 2

Привязан

Инв. №

Провер.	Хаховецкая	
Исполн.	Михно	
Рук. бр.	Хоровецкая	
Нач. отд.	Бабченко	
Гл. инж. пр.	Альшиц	

Склад материалов и оборудования отдельно стоящий

Вход 2. Ум 2, Ум 9, Ум 10. Вариант в монолитных ж.б. конструкциях

Стадия	Лист	Листов
РП	37	

Госстрой СССР Киевский Промстройпроект

КФ 9359-02 53

Инв. № подл. | Подпись и дата | Взам. инв. №

1-1

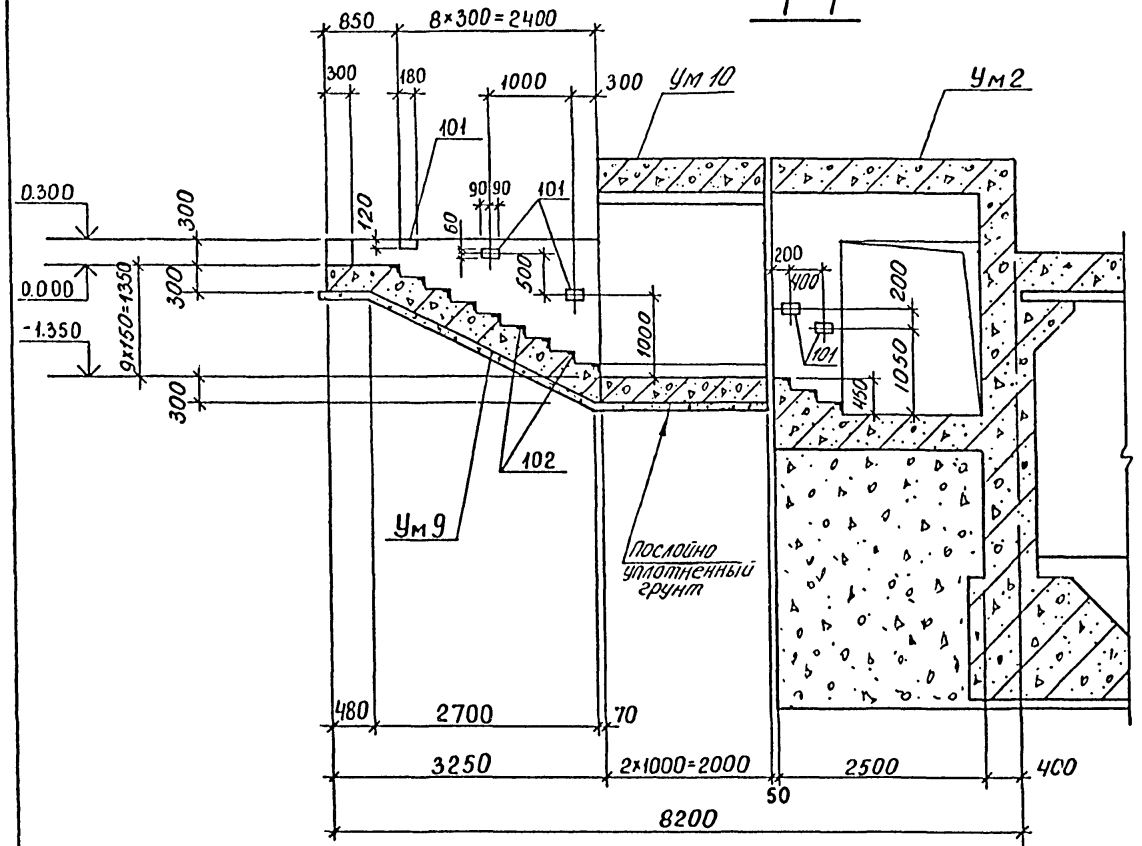

2-2

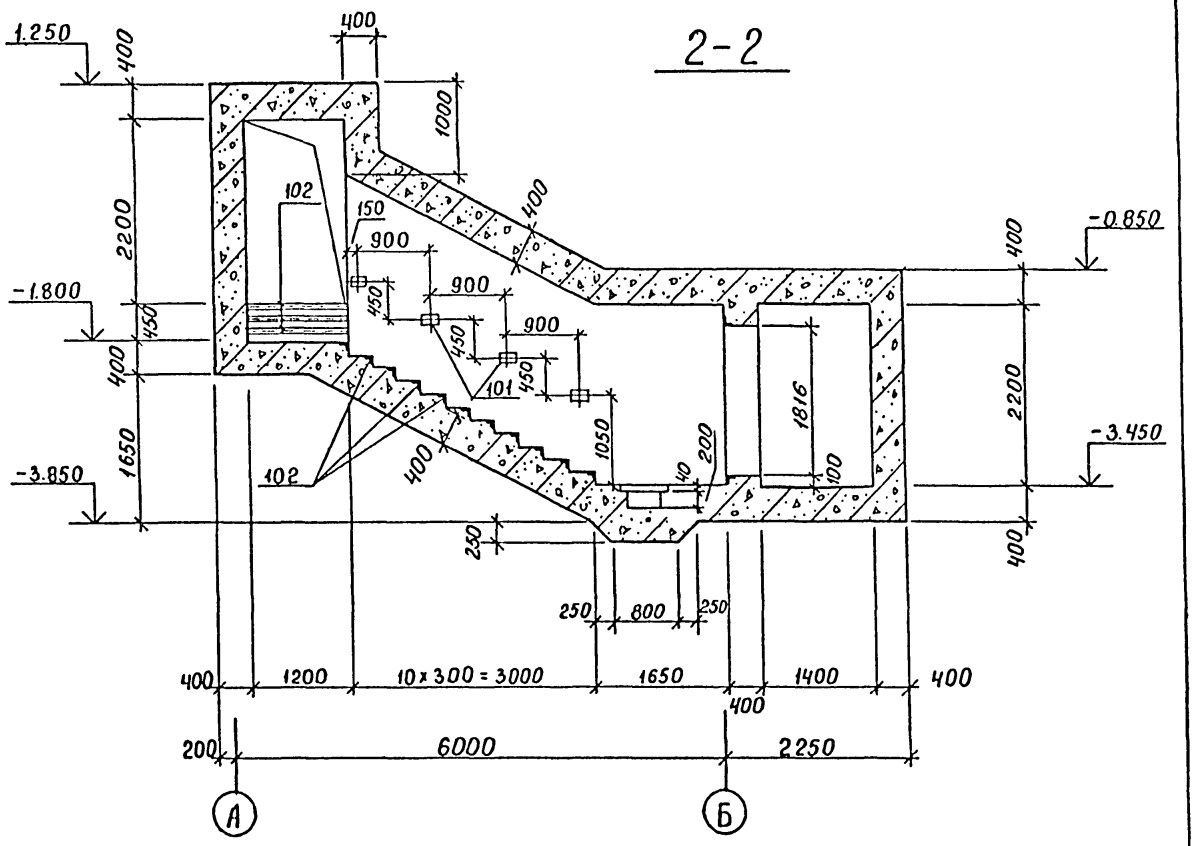

3-3

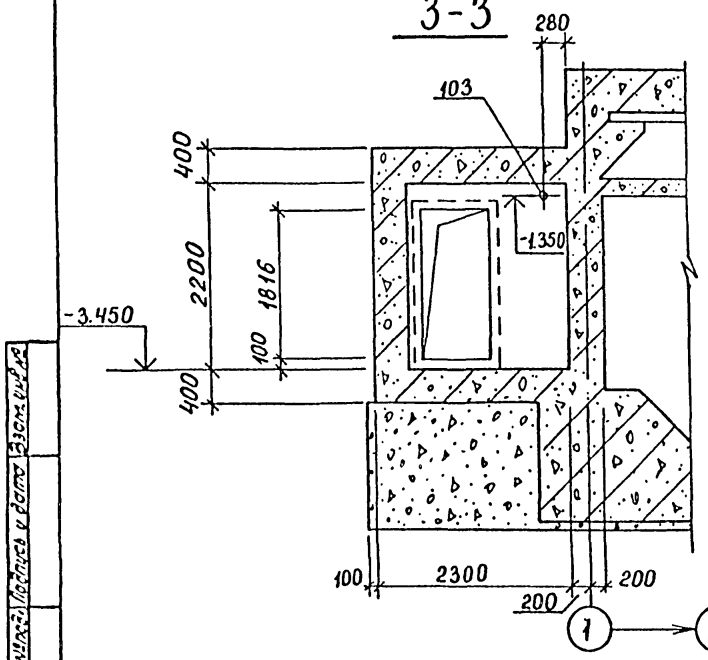

4-4

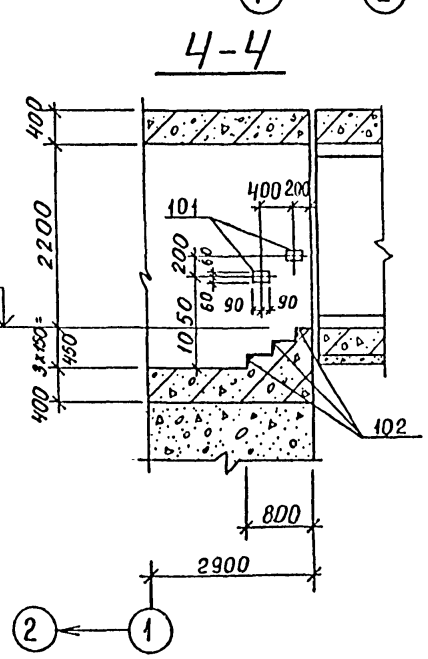

5-5

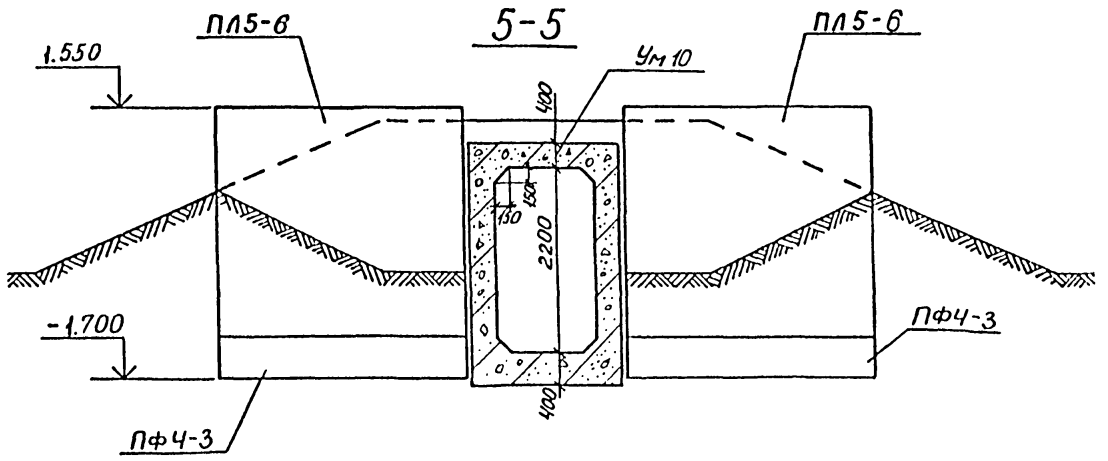

Инв.№ подл. | Подпись и дата | Взам.инв.№

				ТП А-II-600-338.86 КЖ-альбом I вып.2	
Привязан				Склад материалов и оборудования отдельно стоящий	Стадия: РП; Лист: 38; Листов:
	Разраб.	Коровецкая			
	Исполн.	Мицно			
	Рук.бр.	Коровицкая		Вход 2. Ум 2, Ум 9, Ум 10. Разрезы 1-1 ÷ 5-5. Вариант в монолитных ж.б. конструкциях	Госстрой СССР Киевский Промстройпроект
	Нач.отд.	Бобченко			
Инв.№	Гл.инж.пр.	Альшиц			

КФ 9359-02 54

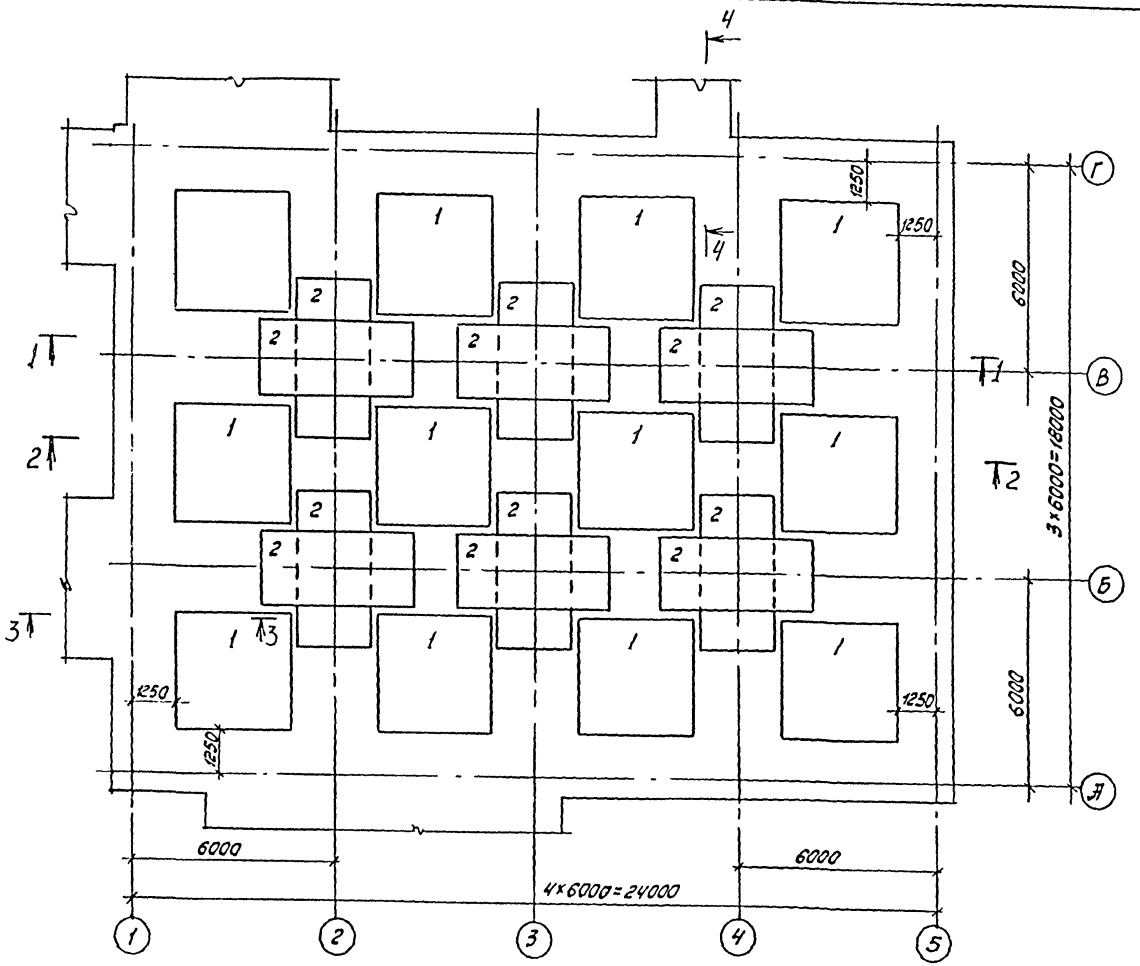

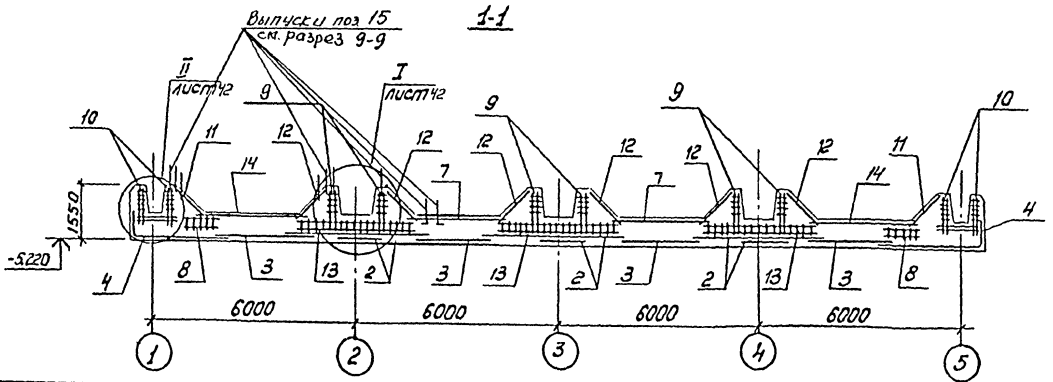

Спецификация элементов монолитной конструкции

Формат	Зона	Позиц.	Обозначение	Наименование	Кол	Примечание
				ФМ1		
				Сборочные единицы и детали.		
		1	У-01-02/80 Вып. 5	Сетка арматурная С-25	12	
		2	У-01-02/80 Вып. 5	" С-31	12	
		3	У-01-02/80 Вып. 5	" С-14	17	
		4	У-01-02/80 Вып. 5	" С-27	42	
		5	У-01-02/80 Вып. 5	" С-3	28	
		6	У-01-02/80 Вып. 5	" С-2	20	
		7	У-01-02/80 Вып. 5	" С-32	7	
		8	У-01-02/80 Вып. 5	Каркас простр. КП-29	24	
		9	У-01-02/80 Вып. 5	" КП-36	6	
		10	У-01-02/80 Вып. 5	" КП-43	27	
		11	У-01-02/80 Вып. 5	Сетка арматурная С-44	28	
		12	У-01-02/80 Вып. 5	" С-40	24	
		13	У-01-02/80 Вып. 5	Каркас простр. КП-22	6	
		14	У-01-02/80 Вып. 5	Сетка арматур. С-35	10	
		101	03.005-5 Вып. 1.2	Изделие закладное КПК-1 ϕ=159 ℓ=2100	1	
				Детали		
		15	*	ϕ12 AIII ГОСТ 5781-82 ℓ=9ϕ	3187 / 346	8 / 12 кг 30Н / 93 кг 30Н
		16	*	ϕ12 AIII ГОСТ 5781-82 ℓ=2350	192	
		17		ϕ6 AI ГОСТ 5781-82*	550	п.м
				Материал		
				Бетон марки 300		499,4 м³

*) Поз. 15, 16 см. ведомость деталей.

Бетонирование днища ФМ1 выполнять после установки каркасов монолитных стен см. л. 43-62

Привязан

Инв. №

Провер.	Хоробецкая		
Исполн.	Кудрявская		
Рук. бр.	Черевецкий		
Нач. отд.	Бобырев		
Гл. инж. пр.	Альшиц		

ТП А-II-600-338.86 -КЖ-альбом I вып. 2

Склад материалов и оборудования отдельно стоящий

Днище подвала ФМ1. Армирование. План нижних сеток.

Стадия	Лист	Листов
РП	39	

Госстрой СССР Киевский Промстройпроект

КФ 9359-02 55

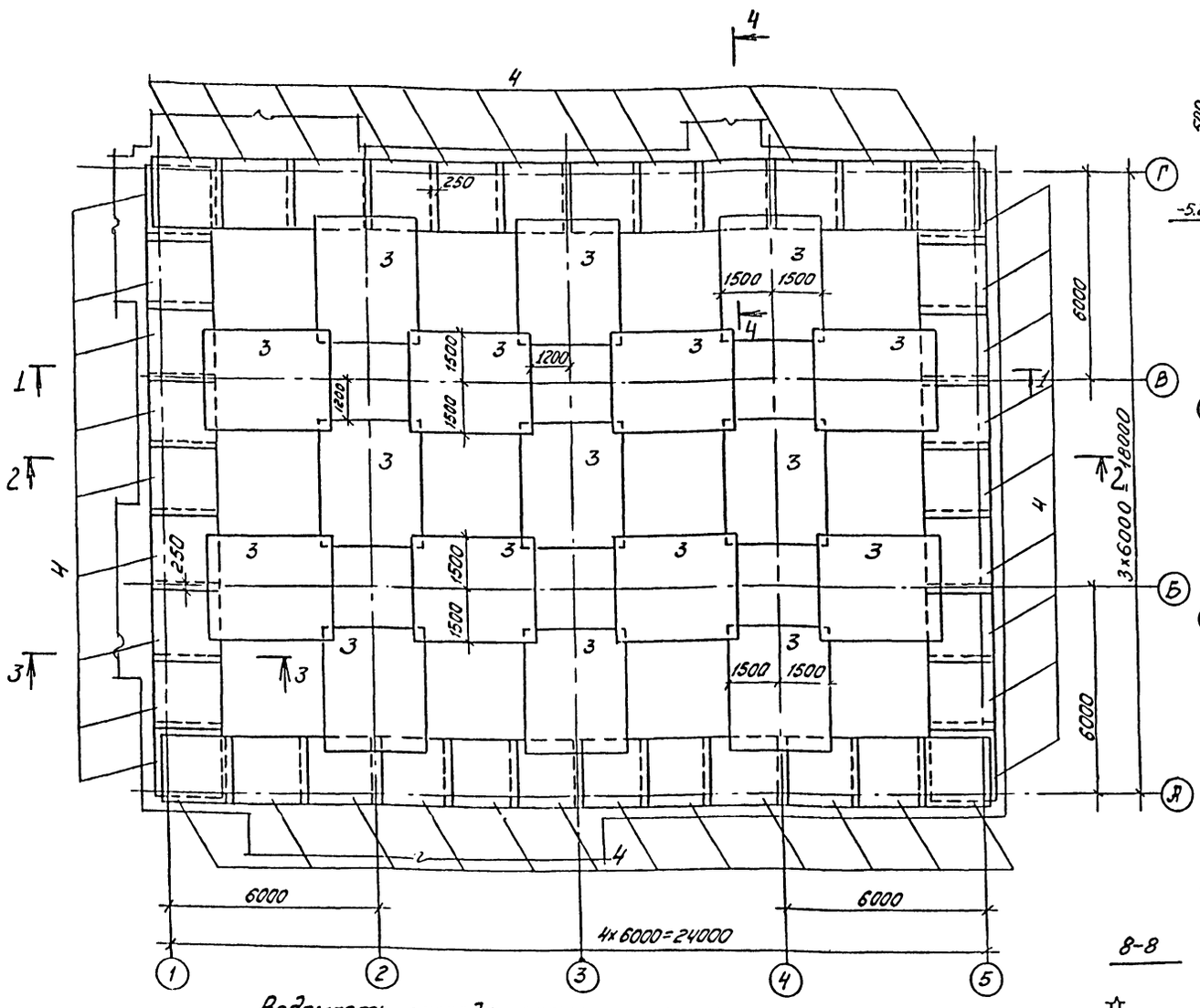

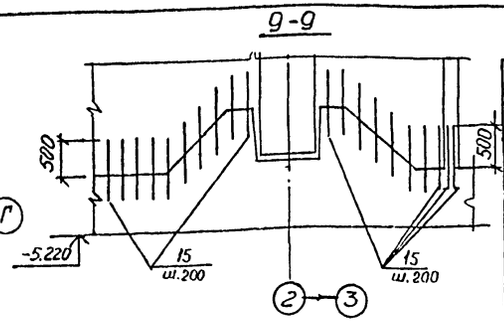

Ведомость деталей

Поз.	Эскиз
15	100 850
16	700 1150 500

План выпусков из плиты днища Фм1

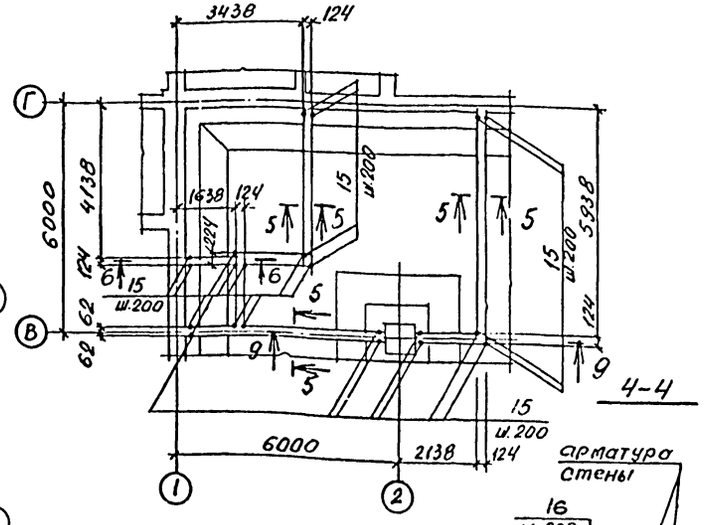

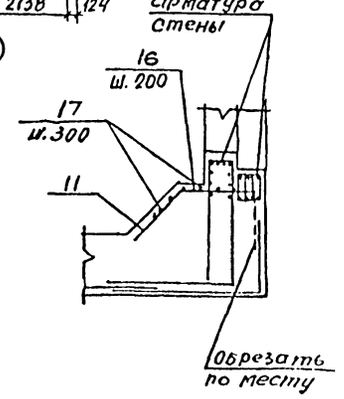

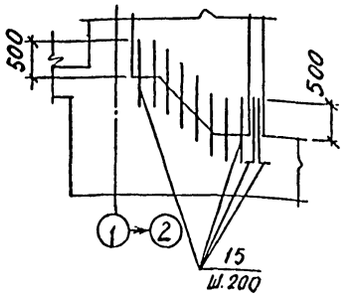

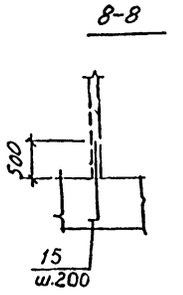

Ведомость расхода стали на элемент, кг.

Марка элемента	Изделия арматурные											Изделия закладные										Общий расход
	Арматура класса										Всего	Прокат марки									Всего	
	А I					А III						Вст 3сп						Вст 2сп				
	ГОСТ 5781-82*					ГОСТ 5781-82*						ГОСТ 19903-74*						ГОСТ 8732-78*				
	ф6	ф8	ф10		Итого	ф10	ф12	ф14	ф20		Итого	-6×560	-10×260	-10×300	-12×300		Итого	ТРМ 159-14,5		Итого		
Фм1 для 1,2 клим. зон	517,7	1809,2	919,2		3246,1	931,2	4786,5	4980,6	2841,4		13539,7	16766,4	13,8	3,7	8,4	6,5		32,4	36		36	68,4	16834,8
Фм1 для 3,4 клим. зон.	517,7	1809,2	919,2		3246,1	931,2	4767,1	4980,6	2841,4		13520,3	16785,8	13,8	3,7	8,4	6,5		32,4	36		36	68,4	16854,2

Привязан						ТП А-II-600-338.86	КЖ-альбом I вып 2	
			Провер.	Хоровецкая		Склад материалов и оборудования отдельно стоящий	Стадия	Лист	Листов
			Исполн.	Славинская			РП	40	
			Рук. Ор.	Хоровецкая		Днище подвала Фм1. Армирование. План дополнительных нижних сеток.	Госстрой СССР Киевский Промстройпроект		
			Нач. отд.	Бабченко					
Инв. №			Гл. инж. пр.	Альшиц					

КФ 9359-02 56

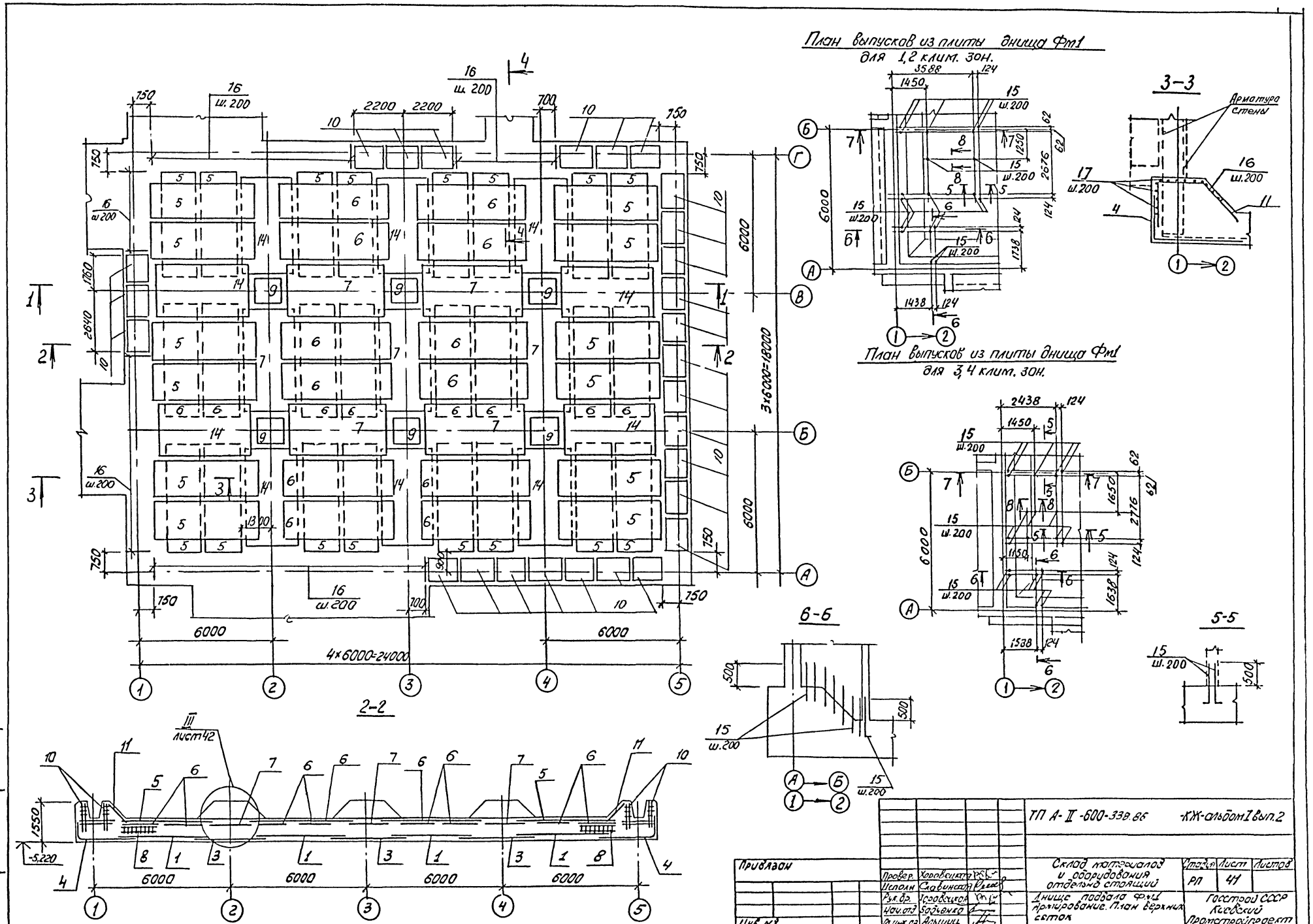
План выпусков из плиты днища Фм1
для 1,2 клим. зон.
План выпусков из плиты днища Фм1
для 3,4 клим. зон.
3-3
Арматура стены
2-2
6-6
5-5
4×6000=24000
3×6000=18000
ТП А-II-600-33в.86
-КЖ-альбом I вып.2
Привязан
Склад материалов и оборудования отдельно стоящий
Днище подвала Фм1 Армирование. План верхних сеток
Стадия
Лист
Листов
РП
41
Госстрой СССР Киевский Промстройпроект
Инв. № подл.
Подпись и дата
Взам. инв. №
Инв. №
Провер.
Исполн.
Рук. бр.
Нач. отд.
Н. инж. пр.
Хоровецкая
Славинская
Хоровецкая
Гадченко
Альшиц

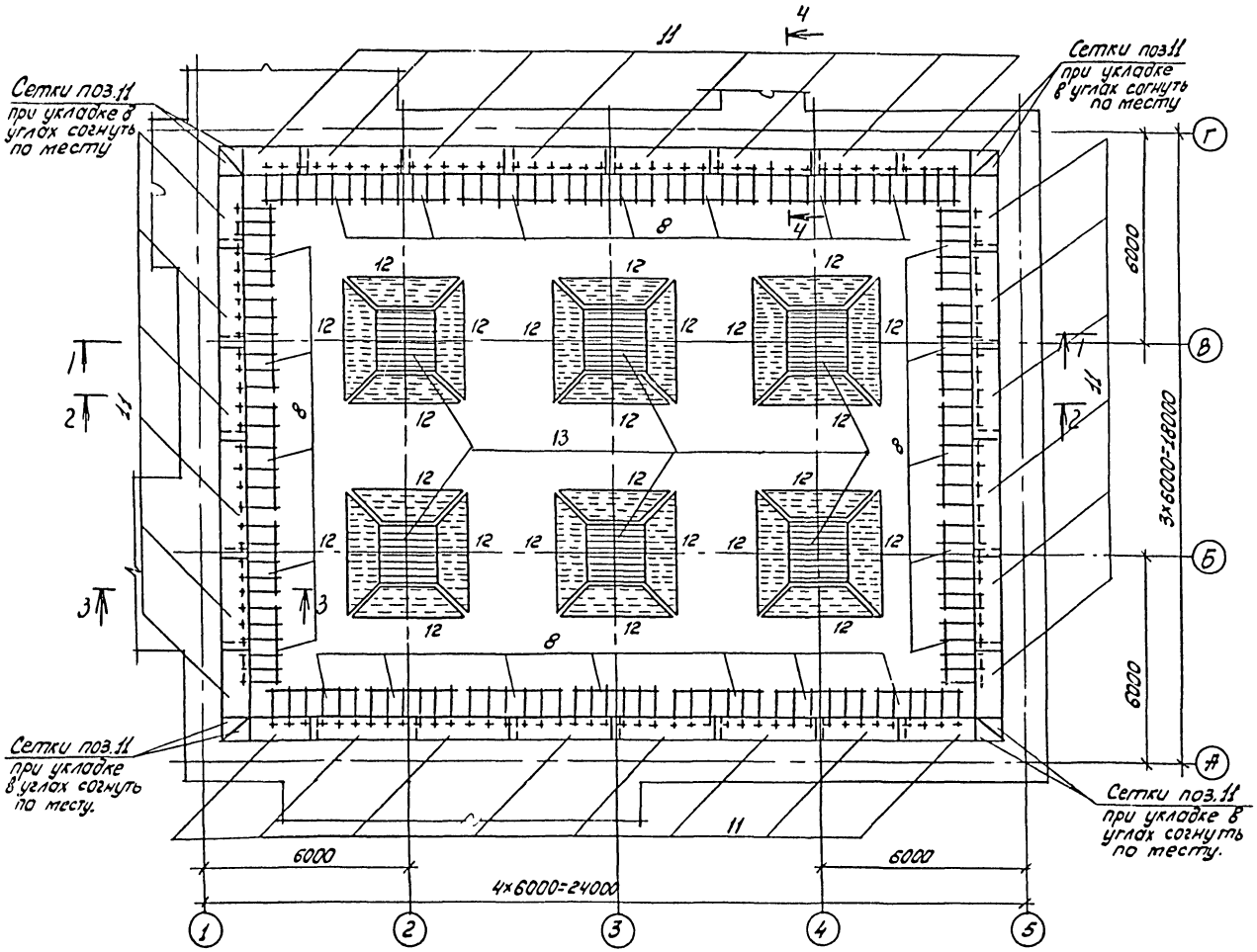

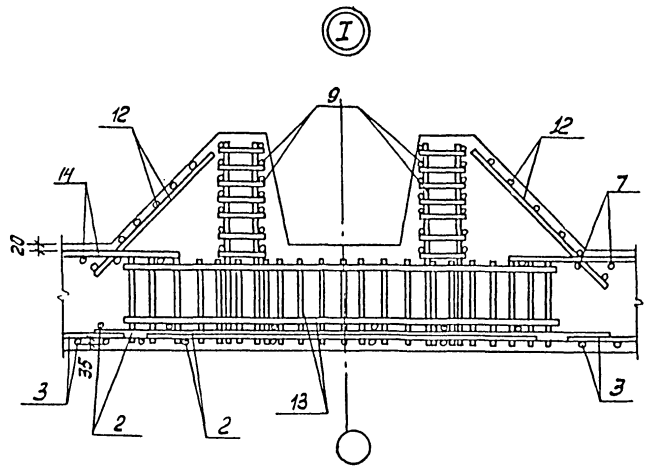

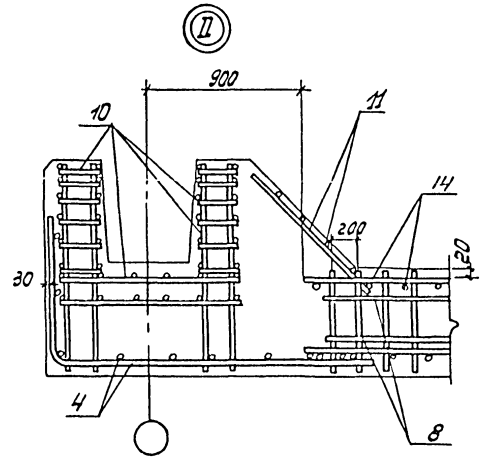

Сетки поз. 12 при укладке согнуть по месту.

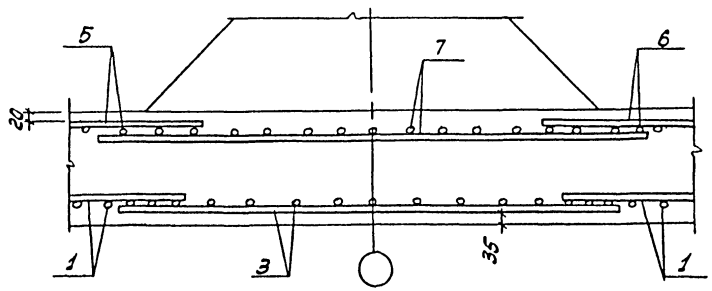

Привязан				ТП А-II-600-338.86 -КЖ-альбом I вып.2	
	Провер.	Хоровецкая		Склад материалов и оборудования отдельно стоящий	Стадия: РП; Лист: 42; Листов:
	Исполн.	Славинская			
	Рук.бр.	Хоровецкая		Днище подвала фм1 Армирование. План дополнительных верхних сеток и каркасов.	Госстрой СССР Киевский Промстройпроект
	Нач.отд.	Бабченко			
Инв.№	Тл.инж.пр.	Альшиц			

КФ 9359-02 58

СТм 1

Деталь крепления коробки М31

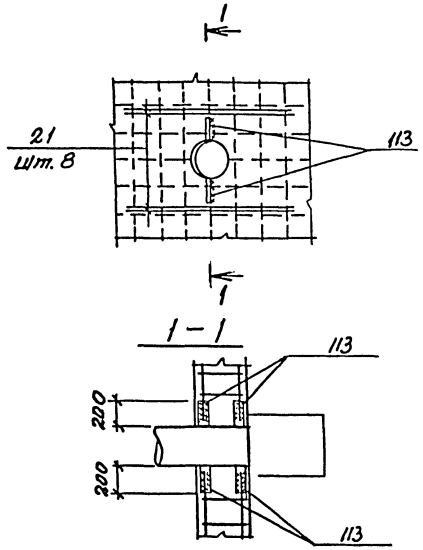

План каркасов в консолях

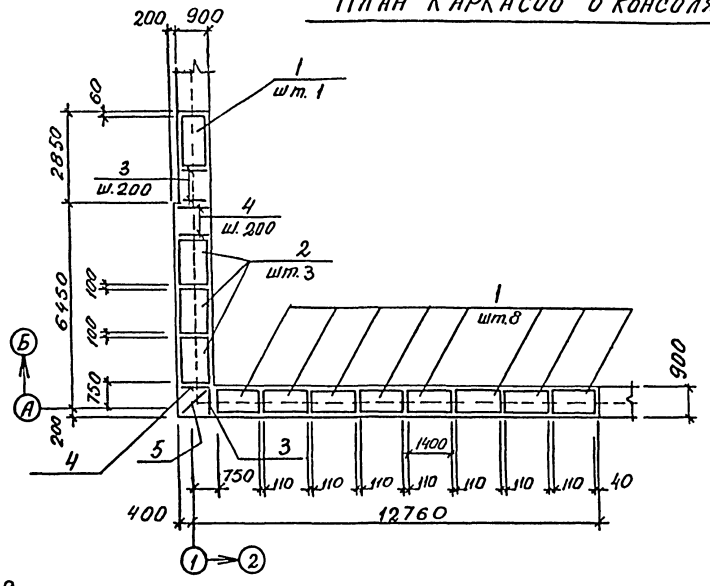

В районе проемов каркасы вырезать по месту.

					ТП А-II-600-338.85	КЖ-альбом 7 вып. 2	
Привязан							
		Разраб.	Хоробецкая		Склад материалов и оборудования отдельно стоящий	Стадия: РП	Лист: 43	Листов:
		Испол.	Славинская					
		Рук. гр.	Хоробецкая		СТм 1. Армирование. Разрез 1-1.	Госстрой СССР Киевский Промстройпроект		
		Нач. отд.	Бодьянов					
Инв. №		Гл. инж. пр.	Альшиц					

Инв. № подл. | Подпись и дата | Взам. инв. №

КФ 9359-02 59

2 – 2

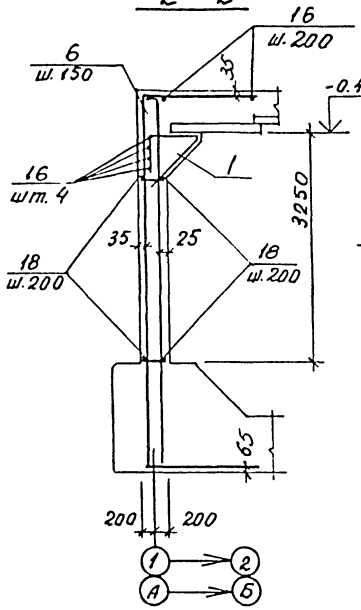

3 – 3

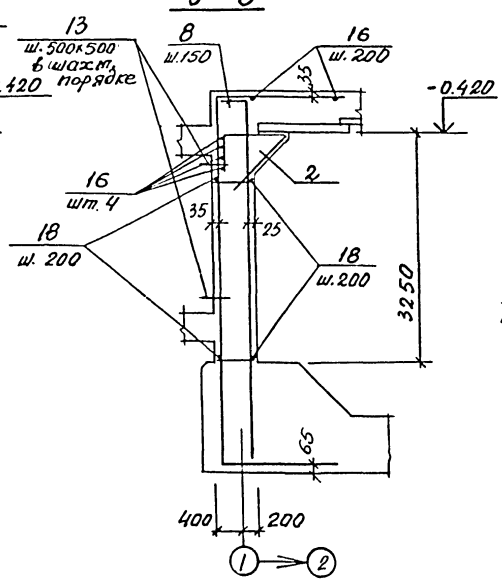

4 – 4

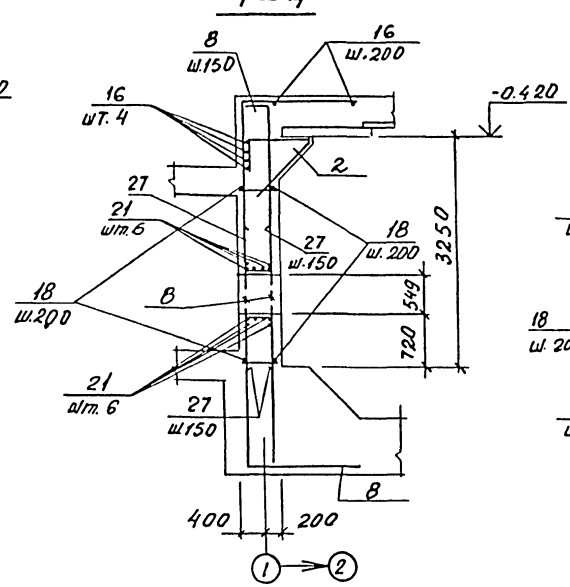

5 – 5

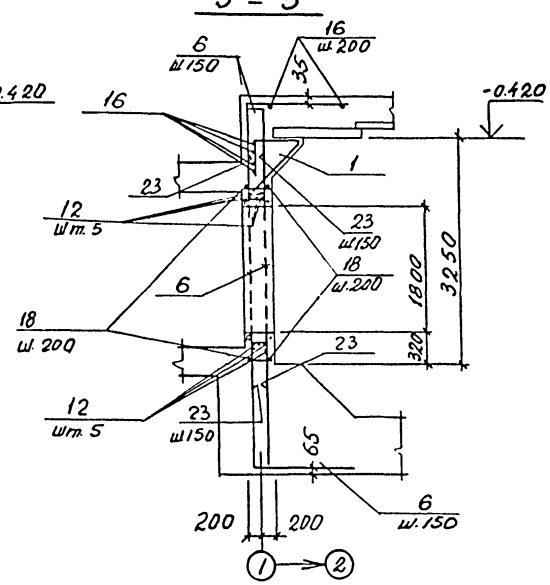

Деталь крепления коробки У32

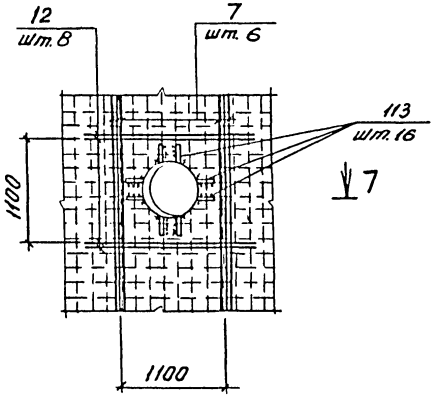

6 – 6

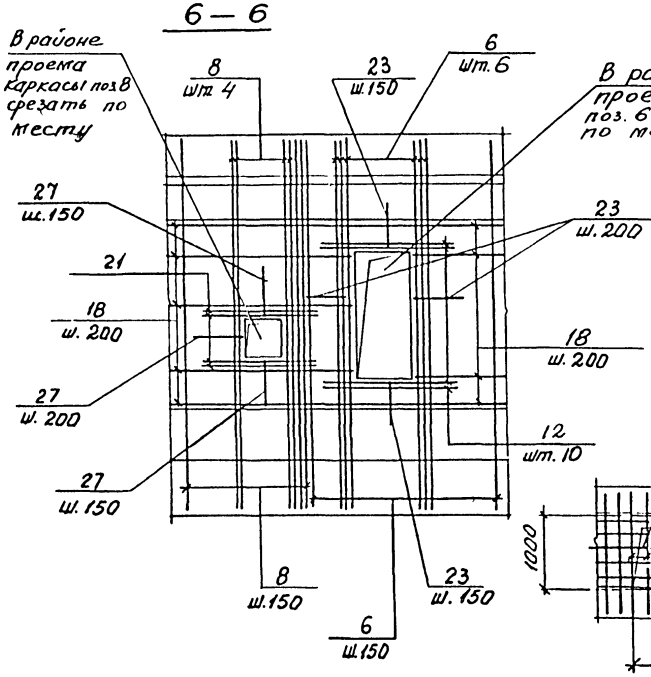

15-15

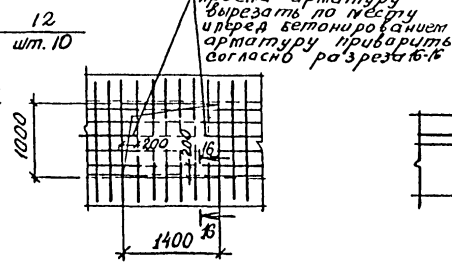

16-16

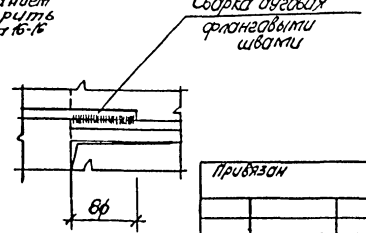

7 – 7

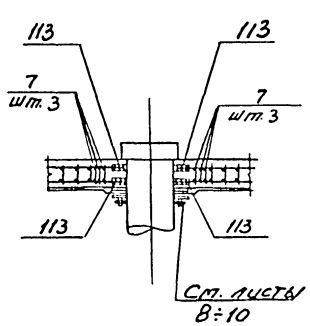

В районе проёмов арматуру вырезать по месту.

Привязан				ТП А-II-600-338.86 -КЖ-альбом I вып. 2		
	Провер.	Хоровецкая		Склад материалов и оборудования отдельно стоящий	Стадия	Лист	Листов
	Исполн.	Славунская			РП	44	
	Рук. гр.	Хоровецкая		СТм1. Армирование	Госстрой СССР Киевский Промстройпроект		
	Нач. отд.	Бабиенко		Разрезы 2-2÷7-7, 15-15, 16-16.			
Инв. №	Гл. инж. пр.	Альшиц					

Инв. № подл. | Подпись и дата | Взам. инв. №

КФ 9359-02 60

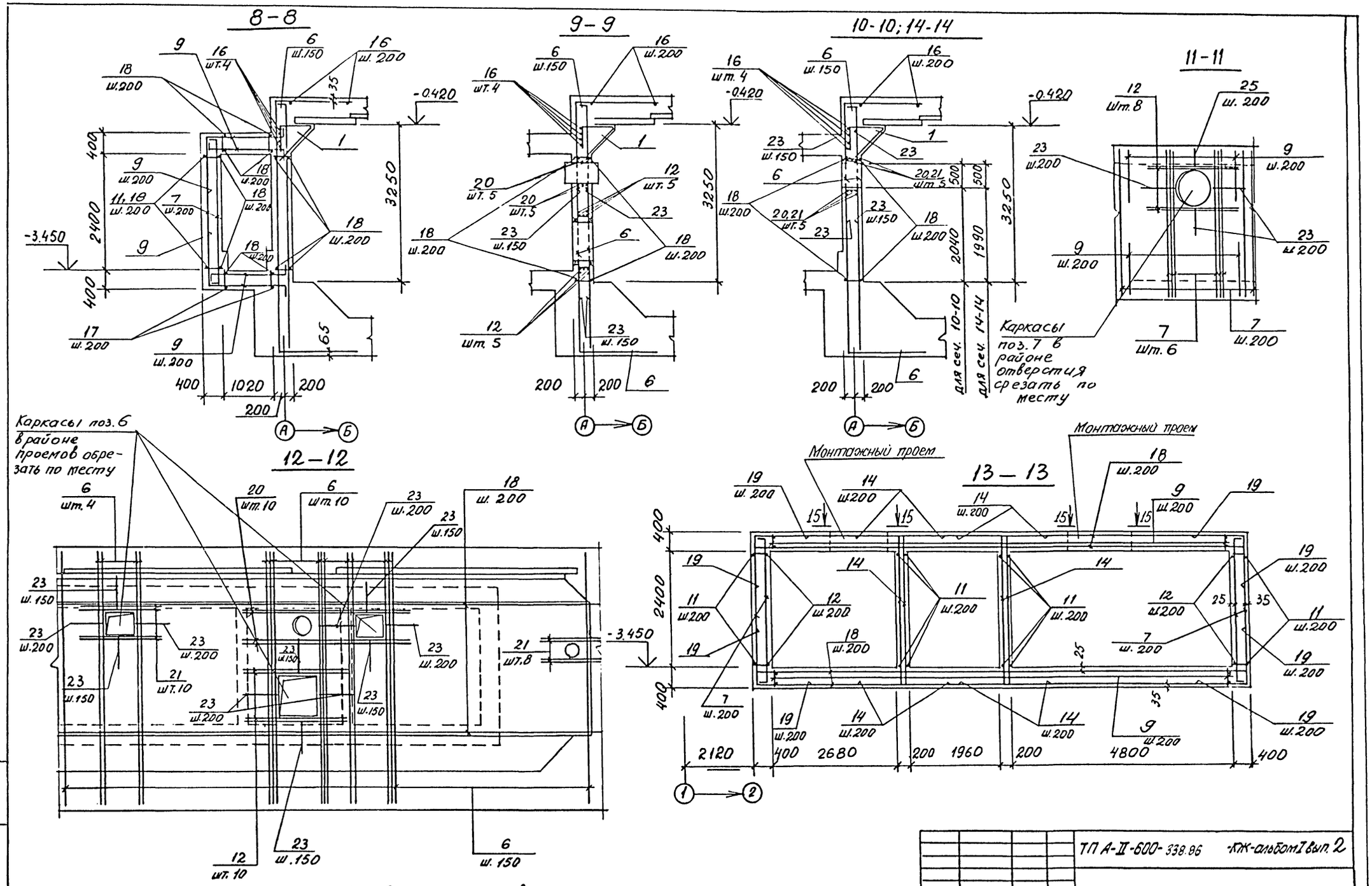

В районе проемов арматуру вырезать по месту

ТП А-II-600-338.86				-КЖ-альбом I вып. 2	
Привязан	Провер. Хоровецкая		Склад материалов и оборудования отдельно стоящий	Стад.	Лист	Листов
	Исполн. Славинская			РП	45	
	Рук. бр. Хоровецкая		СТм1. Армирование Разрезы 8-8 ÷ 14-14	Госстрой СССР Киевский Промстройпроект		
Инв. №	Нач. отд. Бабченко					
	Т. инж. пр. Альшиц					

КФ 9359-02 61

Формат	Зона	Позиц.	Обозначение	Наименование	Кол.	Примечание
				Сборочные единицы		
		1	ТПА-II-600-338.86-КЖИ-КП1	Каркас простр. КП1	9	
		2	ТПА-II-600-338.86-КЖИ-КП2	то же КП2	3	
		3	ТПА-II-600-338.86-КЖИ-КР8	Каркас плоский КР8	9	
		4	ТПА-II-600-338.86-КЖИ-КР9	то же КР9	8	
		5	ТПА-II-600-338.86-КЖИ-КР22	" КР22	1	
		6	ТПА-II-600-338.86-КЖИ-КР3	" КР3	126	
		7	ТПА-II-600-338.86-КЖИ-КР26	" КР26	68	
		8	ТПА-II-600-338.86-КЖИ-КР28	" КР28	44	
		9	ТПА-II-600-338.86-КЖИ-КР29	" КР29	100	
		101	ТПА-II-600-338.86-КЖИ-МН3	Изделие закл. МН3	4	
		102	03.005-5 вып. 1.2	КПК-5 Д₁=108 t=400	2	l=700
		103	ТПА-II-600-338.86-КЖИ-МН5	" МН5	1	
		104	ТПА-II-600-338.86 КЖИ-МН2	" МН2	1	
		105	03.005-5 вып. 1,2	КПК-5 Д₁=219 t=400	2	l=700
		106	03.005-5 вып. 1.2	КПК-5 Д₁=426 t=400	1	l=700
		107	03.005-5 вып. 1.2	КПК-17 Д=33,5 t=400	1	l=600
		108	03.005-5 вып. 1,2	КПК-5 Д₁=219 t=500	2	l=800
		109		-40×4 ГОСТ 103-76	1	l=700
		112	03.005-5 вып. 1 Т-199.250.07.000-02	КПК-1 Д₁=45 t=400	1	
		113		-100×10 ГОСТ 103-76 l=200	20	
				Детали		
		11*		Ф12 А III ГОСТ 5781-82* l=2850	78	2,5 кг
	БЧ	12		l=1800	36	1,6 кг
	БЧ	13		Ф6 А I ГОСТ 5781-82* l=300	60	0,1 кг
		14*		Ф12 А III ГОСТ 5781-82* l=5130	24	4,6 кг
	БЧ	15		l=3130	6	2,8 кг
	БЧ	16		Ф6 А I ГОСТ 5781-82* l=п.м.	230	0,2 кг
	БЧ	22		Ф25 А III ГОСТ 5781-82* l=5270	4	20,3 кг
	БЧ	18		Ф10 А I ГОСТ 5781-82* l=п.м.	1150	0,62 кг
		19*		Ф25 А III ГОСТ 5781-82* l=2610	24	10,1 кг
	БЧ	20		Ф12 А III ГОСТ 5781-82* l=3150	10	2,8 кг
	БЧ	21		l=1600	30	1,4 кг

Формат	Зона	Позиц.	Обозначение	Наименование	Кол.	Примечание
		23*		Ф12 А III ГОСТ 5781-82* l=1340	110	1,2 кг
		25*		l=1240	4	1,1 кг
		27*		l=1540	10	1,4 кг
			листы 60÷62	Узел III	1	компл.
			листы 60÷62	Узел X	1	компл.
				Материалы		
				Бетон марки 300		60,0 м³

Ведомость деталей

Поз.	Эскиз
11	1100 / 1750
19	1350 / 1350 / R=125
14	1000 / 3130 / 1000

Ведомость деталей

Поз.	Эскиз
23	500 / 340 / 500
25	450 / 340 / 450
27	500 / 540 / 500

*) поз. 11, 14, 19, 23, 25, 27 — см. ведомость деталей

Ведомость расхода стали на элемент, КГ

Марка элемента	Изделия арматурные													
	Арматура класса													Всего
	А I					А III								
	ГОСТ 5781-82*					ГОСТ 5781-82*								
	ф6	ф10	ф22	ф12	Итого		ф12	ф10	ф14	ф16	ф22	ф25	Итого	
Стм1	146	710	43	16	915		1166	902	819	1068	1230	8090	13274	14190

продолжение

Изделия закладные																			
Арм. класса		Прокат марки																Всего	Общий расход
А I		Вст 2сп					Ст 2кп2		ВСт 3сп				ВСт 3кп2						
ГОСТ 2590-71		ГОСТ 8732-78					ГОСТ 3262-75*		ГОСТ 19903-74*				ГОСТ 103-76						
ф20	Итого	Тр. 108×4	Тр. 219×6	Тр. 426×10	Тр. 45×3,5	Итого	Тр. 25	Итого	-δ=6	-δ=10	-δ=12	Итого	-4×40	-10×100	Итого	проч.	Итого		
8	8	7	94	72	3	176	1	1	33	38	37	108	1	31	32	2	2	327	14517

Привязан

Инв. № подл. | Подпись и дата | Взам. инв. №

Операт.	Рудникова	
Провер.	Хоровецкая	
Исполн.	Славинская	
Рук. бр.	Хоровецкая	
Нач. отд.	Бабченко	
Гл. инж. пр.	Альшиц	

ТП А-II-600-338.86 -КЖ-альбом I вып. 2

Склад материалов и оборудования отдельно стоящий

СТМ 1. Армирование Спецификация

Стадия	Лист	Листов
РП	46	

Госстрой СССР Киевский Промстройпроект

КФ 9359-02 62

СТм 3

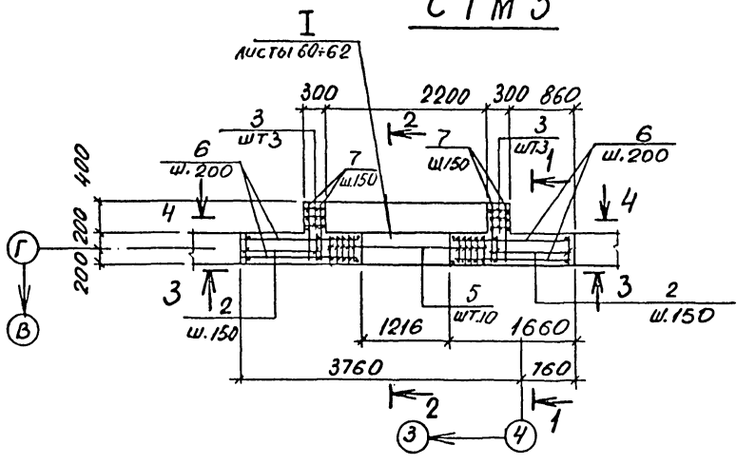

План каркасов в консоли СТм 3

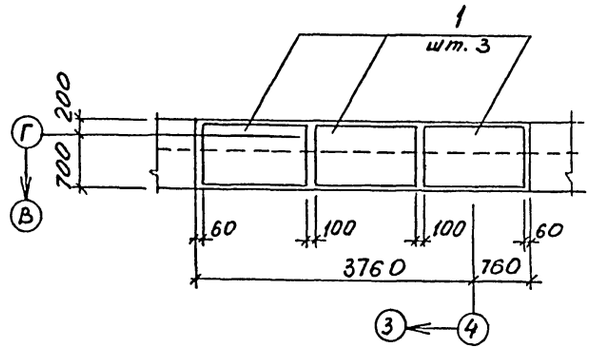

3-3

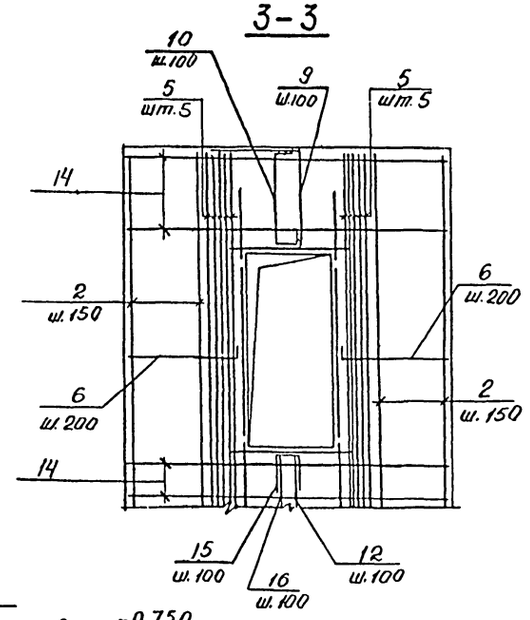

1-1

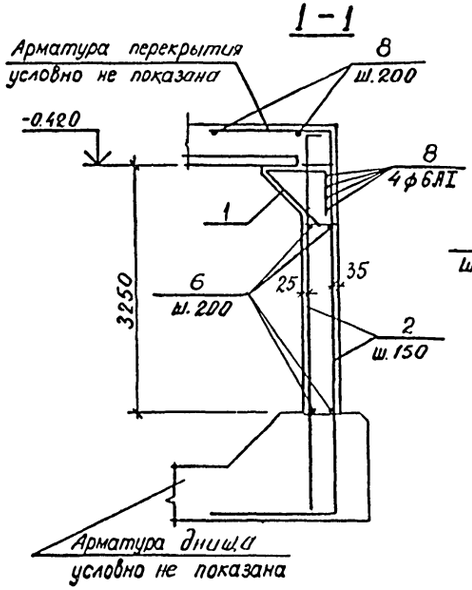

2-2

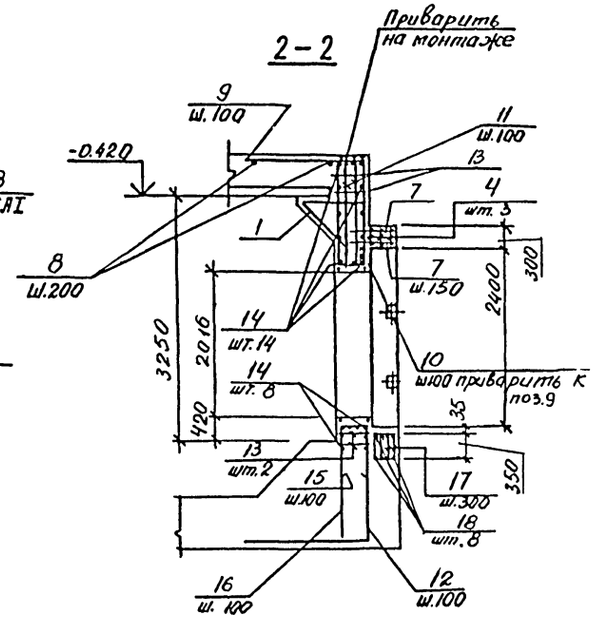

4-4

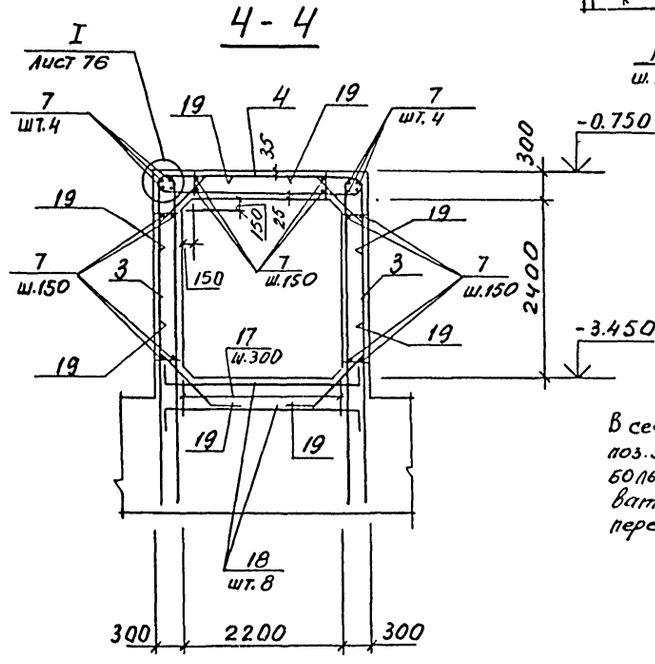

В сечении 4-4, в каркасах поз.3(кр4), поз 4(кр.5) стержни большего диаметра ориентировать к внутренним граням перекрытия, днища и стен.

				ТП А-II-600-338.86 -КЖ-альбом I вып. 2	
Привязан				Склад материалов и оборудования отдельно стоящий	Стадия: РП; Лист: 47; Листов:
		Провер.	Коровицкая	СТм 3. Армирование Разрезы 1-1÷4-4	Госстрой СССР Киевский Промстройпроект
		Испол.	Славинская		
		Рук. бр.	Коровицкая		
		Нач. отд	Бодченко		
		Гл. инж. пр	Алышиц		
Инв.№					

Инв.№подл. | Подпись и дата | Взам.инв.№

КФ 9359-02 63

Спецификация к СТм3

Формат	Зона	Позиц.	Обозначение	Наименование	Кол.	Примечание
				Сборочные единицы и детали		
		1	ТПА-II-600-338.86-КЖИ-КП1	Каркас простр. КП1	3	
		2	ТПА-II-600-338.86-КЖИ-КР3	Каркас плоский КР3	16	
		3	ТПА-II-600-338.86-КЖИ-КР4	то же КР4	6	
		4	ТПА-II-600-338.86-КЖИ-КР5	" КР5	3	
		5	ТПА-II-600-338.86-КЖИ-КР25	" КР25	10	
		107	03.005-5 в.1	изделие закладное КПК-17 D=33,5 t=400	8	ℓ=600
		110	3.400-6/76	то же МИ1-14	4	
		111	03.005-5 в.1	КПК-5 D₁=159 t=400	1	ℓ=700
		112	03.005-5 в.1,2	КПК-5 D₁=33,5 t=400	1	ℓ=700
				Детали		
		6*		ф12 AIII ГОСТ 5781-82* ℓ=1850	44	1,64 кг
		7		ℓ=900	96	0,8 кг
Б.Ч.		8		ф6 AI ГОСТ 5781-82* ℓ=п.м.	49,5	0,22 кг
		9*		ф28 AIII ГОСТ 5781-82* ℓ=2710	13	13,1 кг
		10*		ф20 AIII ГОСТ 5781-82* ℓ=1850	13	4,6 кг
		11*		ф10 AI ГОСТ 5781-82* ℓ=3200	13	2,0 кг
		12*		ф28 AIII ГОСТ 5781-82* ℓ=3450	13	16,7 кг
Б.Ч.		13		ф12 AIII ГОСТ 5781-82* ℓ=380	52	0,34 кг
Б.Ч.		14		ф20 AIII ГОСТ 5781-82* ℓ=4500	22	11,1 кг
		15*		ф16 AIII ГОСТ 5781-82* ℓ=1540	13	2,4 кг
Б.Ч.		16		ф20 AIII ГОСТ 5781-82* ℓ=1870	13	4,61 кг
		17*		ф10 AI ГОСТ 5781-82* ℓ=1380	16	0,8 кг
		18*		ф20 AIII ГОСТ 5781-82* ℓ=3130	8	7,7 кг
		19*		ℓ=1600	12	3,9 кг
			листы 60÷62	Узел I	1	компл.
				Материалы		
				Бетон марки 300		6,85 м³

*) Поз. 6, 9÷12, 15, 17÷19 см. ведомость деталей

Ведомость деталей

Поз.	Эскиз
6	300, 1550
9	1650, 1160, R=140
10	300, 1160, R=100, 300, 310
11	1400, 1610, 190

Ведомость деталей

Поз.	Эскиз
12	R=140, 1650, 1900
15	340, 600, 600
17	250, 440, 690
18	300, R=100, 300, 2680
19	280, 400, R=100, 400, 280, 280, 940, 280

Ведомость расхода стали на один элемент, кг

Марка элемента	Изделия арматурные														Изделия закладные										Общий расход
	Арматура класса													Всего	Арм. кл.		Прокат								
	AI				AIII										AIII		Вст3кп2		Вст3сп		Ст2кп2		Вст2сп		
	ГОСТ 5781-82*				ГОСТ 5781-82*										ГОСТ 5781-82		ГОСТ 103-76		ГОСТ 14403-74*		ГОСТ 3262-75*		ГОСТ 8732-78		
	ф6	ф10	ф22	Итого	ф10	ф12	ф14	ф16	ф20	ф22	ф25	ф28	Итого		ф8	Итого	б.к. 80	Итого	-б=6	Итого	Тр.ф 25	Итого	Тр.ф 53÷45	Итого		
СТм3	29	40	104	173	126	171	169	32	544	254	810	790	2896	3069	1	1	7	7	14	14	10	10	1	1	33	3102

Привязан																									
Инв. №																									

Операт.	Рудникова								
Провер.	Коровецкая								
Исполн.	Славинская								
Рук. бр.	Коровецкая								
Нач. отд.	Бодченко								
Гл. инж. пр.	Альшиц								

ТП А-II-600-338.86 -КЖ-альбом I вып. 2

Склад материалов и оборудования отдельно стоящий

СТм3. Армирование. Спецификации.

Стадия	Лист	Листов
РП	48	

Госстрой СССР Киевский Промстройпроект

Инв. № подл. | Подпись и дата | Взам. инв. №

КФ 9359-02 64

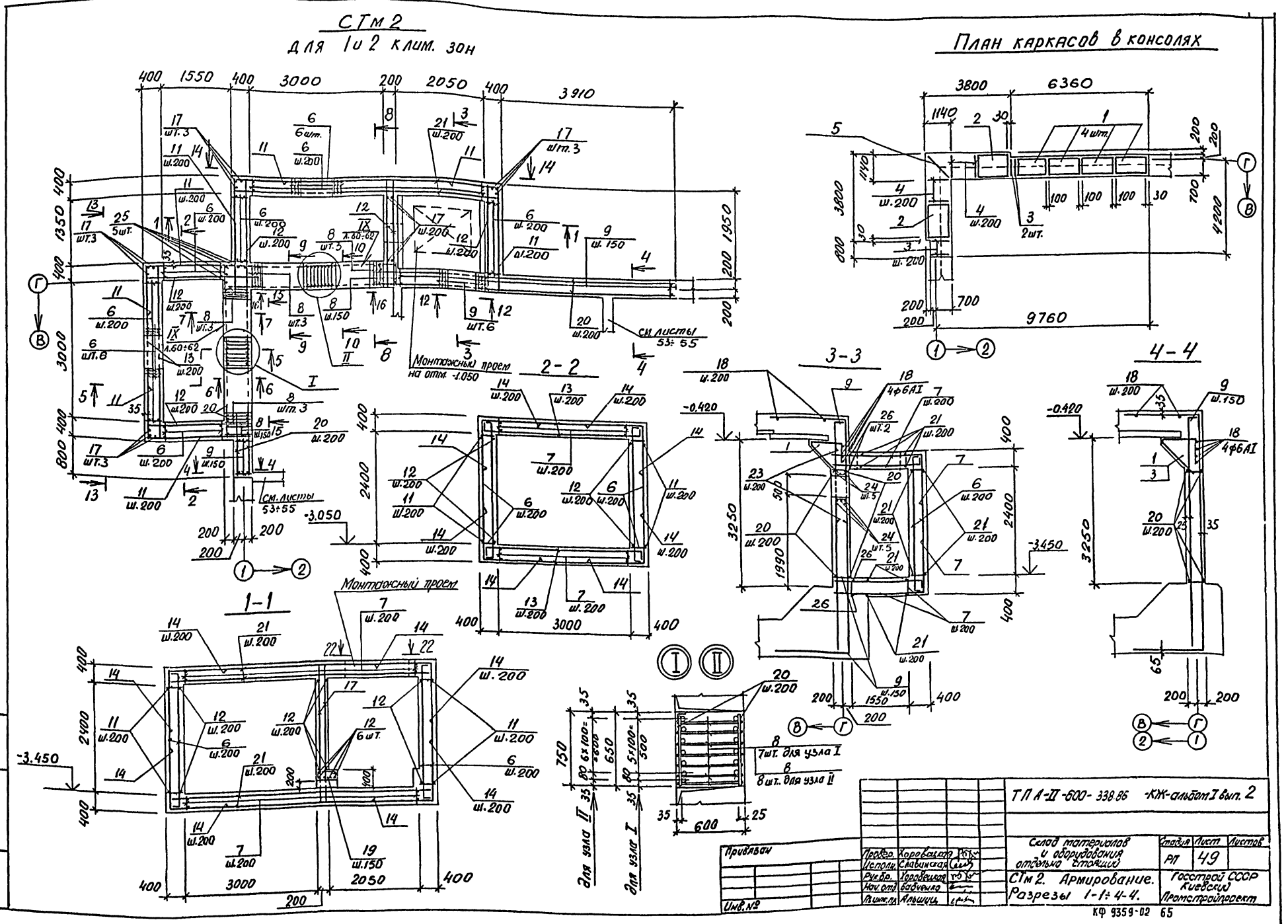
СТм 2
для 1 и 2 клим. зон
План каркасов в консолях
2-2
3-3
4-4
1-1
Монтажный проем
на отм. -1.050
см. листы 53÷55
7шт. для узла I
8шт. для узла II
для узла II
для узла I
ТП А-II-600-338.86 -КЖ-альбом I вып. 2
Склад материалов и оборудования отдельно стоящий
СТм 2. Армирование. Разрезы 1-1÷4-4.
Стадия РП
Лист 49
Листов
Госстрой СССР Киевский Промстройпроект
Провер. Хоровецкая
Исполн. Славинская
Рук.бр. Хоровецкая
Нач.отд. Бабченко
Гл.инж.пр. Альшиц
Инв.№
Подпись и дата
Взам.инв.№
КФ 9359-02 65

СТМ 2

для 3 и 4 клим. зон

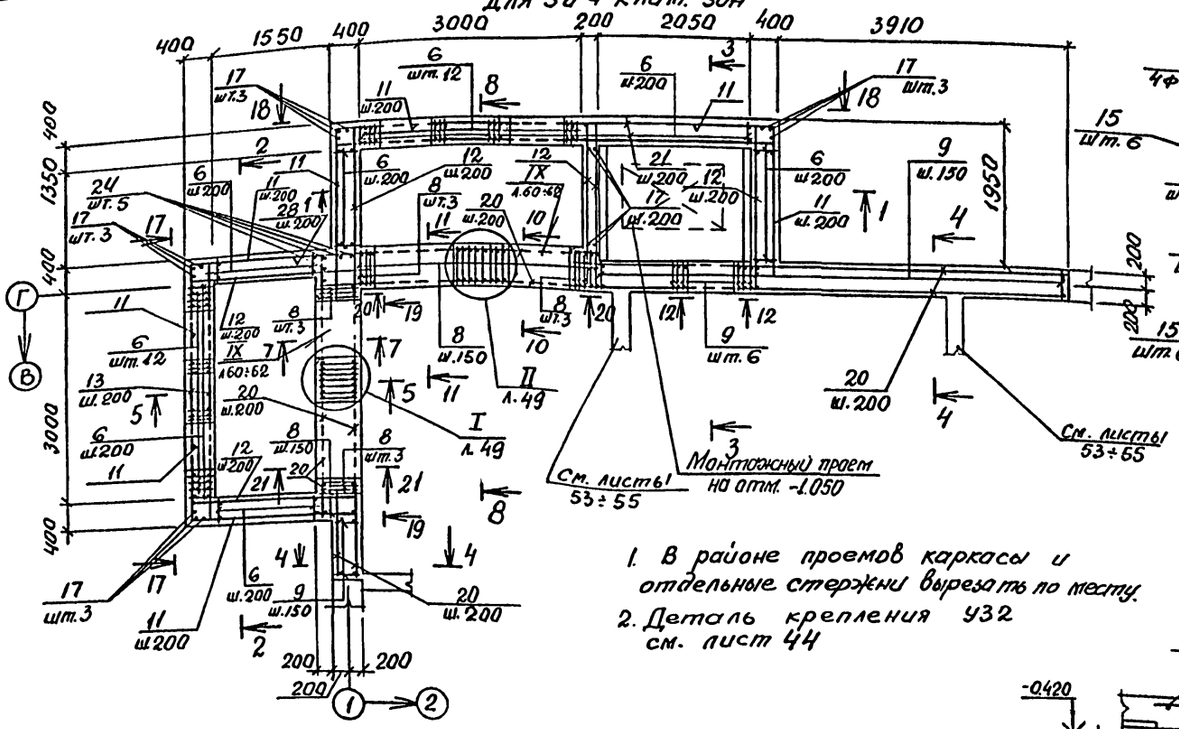

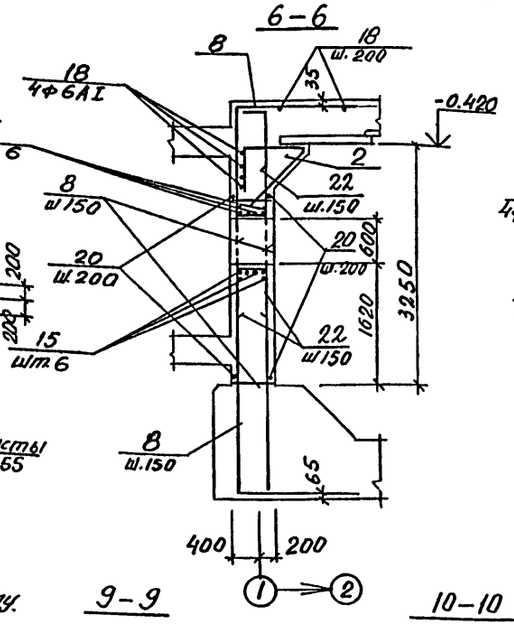

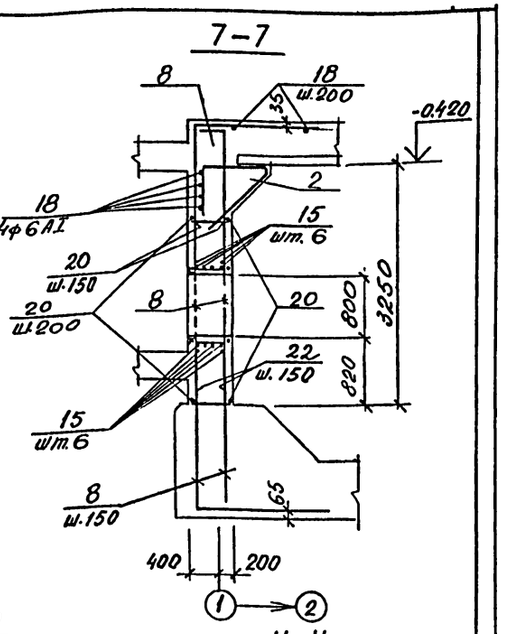

1. В районе проемов каркасы и отдельные стержни вырезать по месту.
2. Деталь крепления У32 см. лист 44

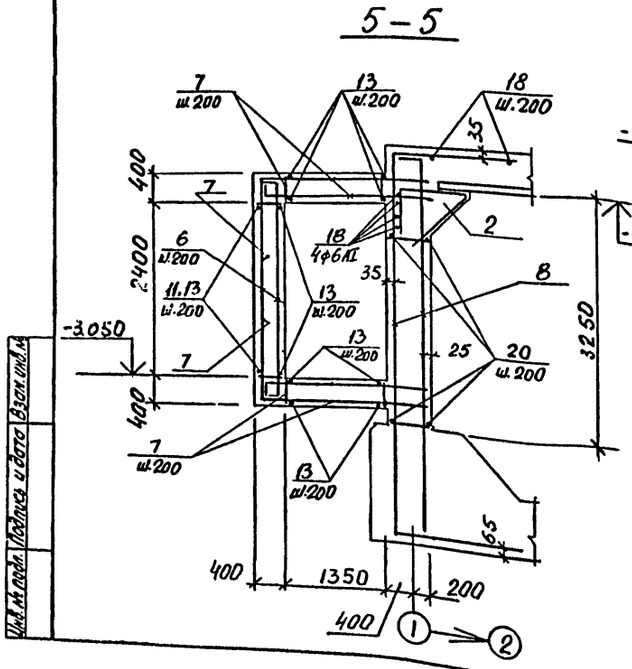

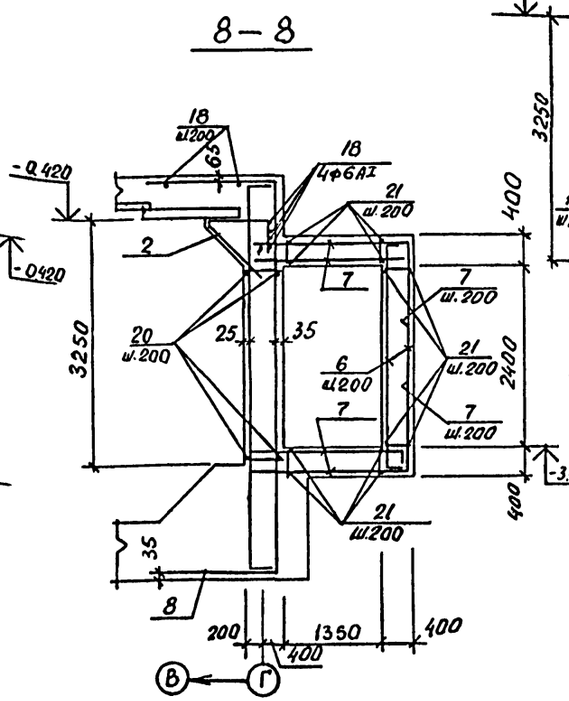

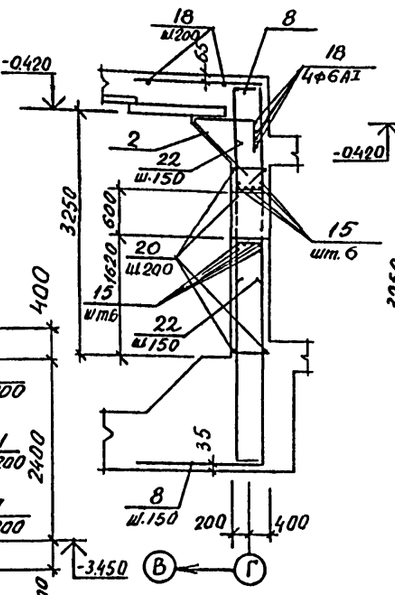

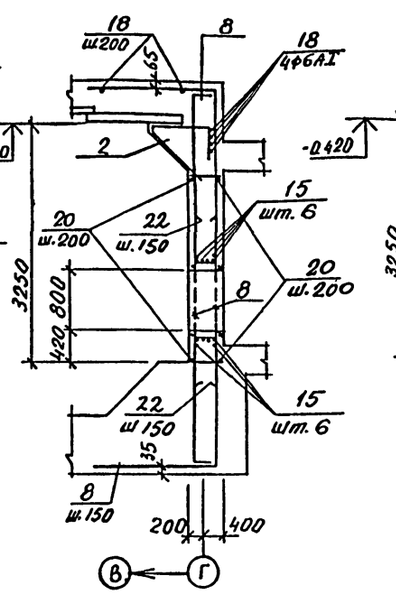

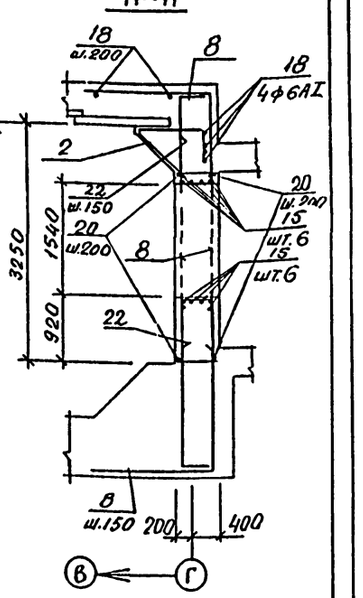

Инв. № подл. | Подпись и дата | Взам. инв. №

Привязан

Инв. №

Провер.	Коровецкая		
Исполн.	Славинская		
Рук. гр.	Коровецкая		
Нач. отд.	Бобченко		
Гл. инж. пр.	Альшиц		

ТП А-II-600-338.86 -КЖ-альбом I вып. 2

Склад материалов и оборудования отдельно стоящий

Стадия	Лист	Листов
РП	50	

СТМ 2. Армирование. Разрезы 5-5÷11-11.

Госстрой СССР Киевский Промстройпроект

КФ 9359-02 66

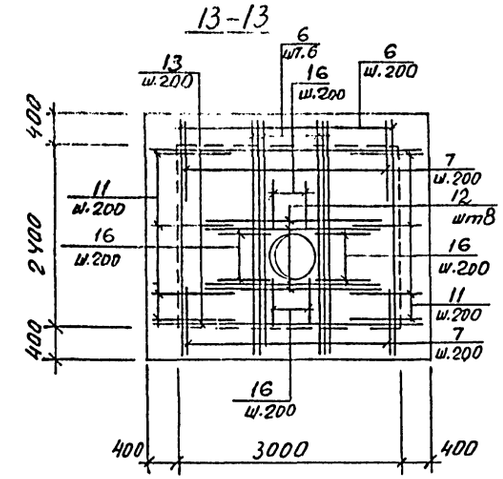

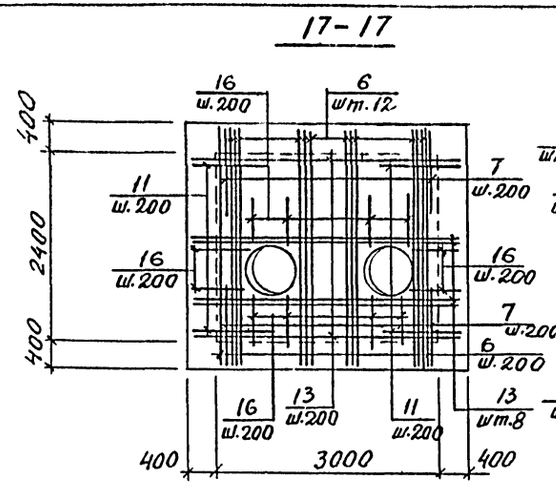

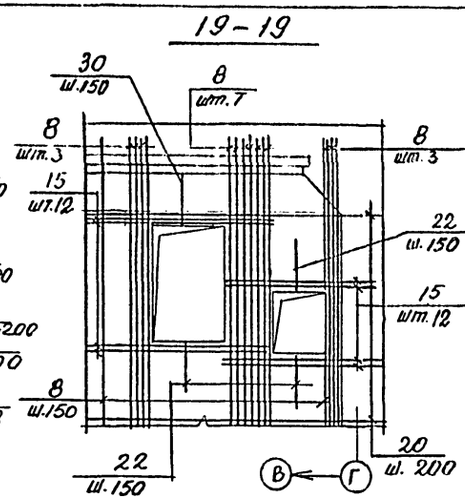

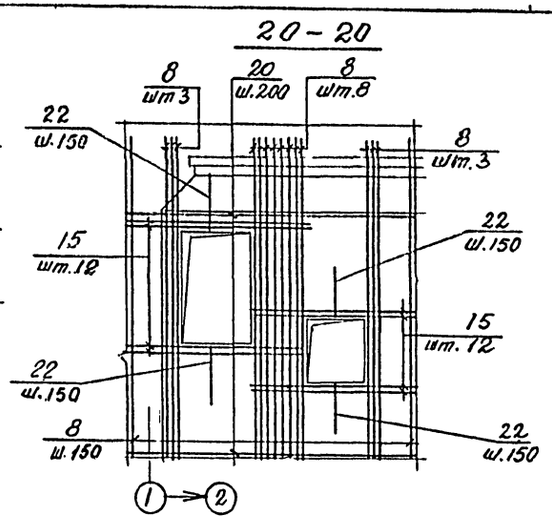

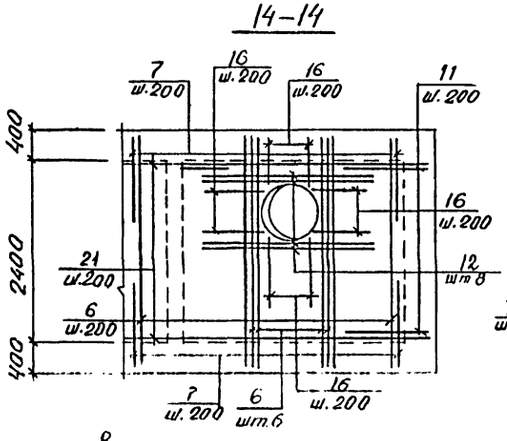

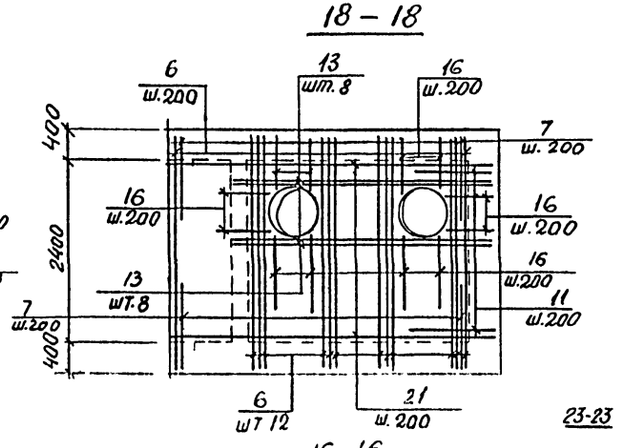

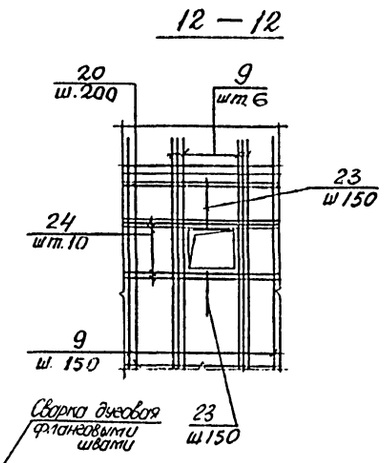

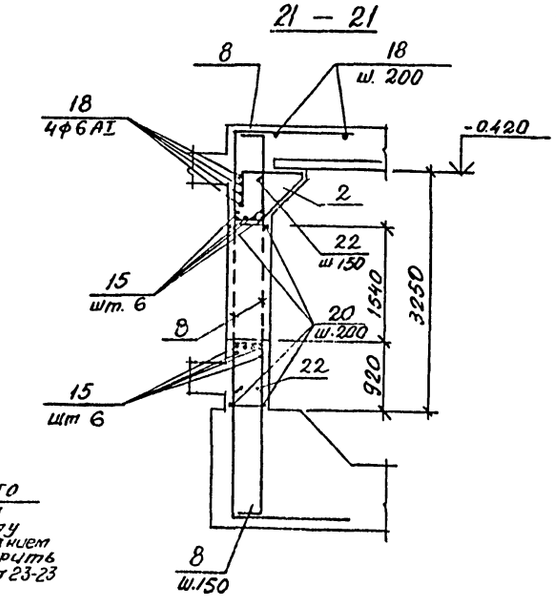

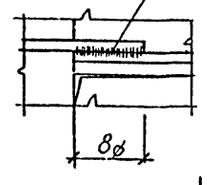

22-22

В месте монтажного проема арматуру вырезать по месту перед бетонированием арматуру приварить согласно разрезу 23-23

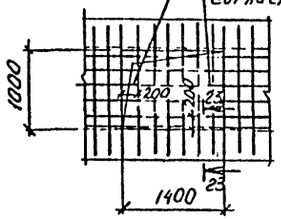

В районе проёмов арматуру вырезать по месту.

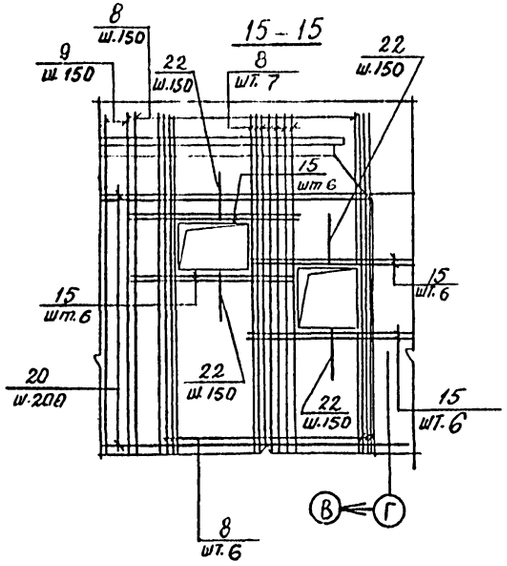

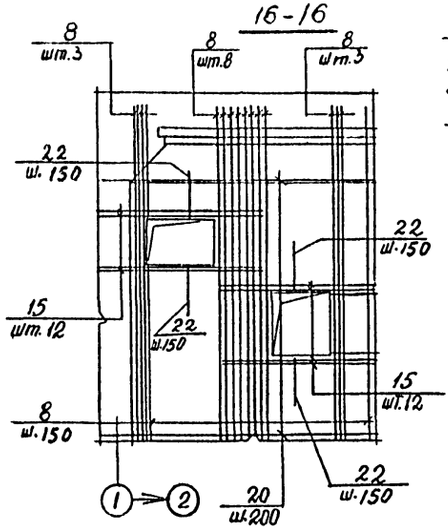

Привязан

Инв. №

Провер.	Хоровецкая		
Исполн.	Словинская		
Рук.бр.	Хоровецкая		
Нач.отд	Бабченко		
Гл.инж.пр.	Альшиц		

ТП А-II-600-338.86 -КЖ-альбом I вып. 2

Склад материалов и оборудования отдельно стоящий

СТМ 2. Армирование. Разрезы 12-12 ÷ 23-23.

Стадия	Лист	Листов
РП	51	

Госстрой СССР Киевский Промстройпроект

Инв. № подл. | Подпись и дата | Взам. инв. №

Спецификация к СТм2

Формат	Зона	Позиц.	Обозначение	Наименование	Кол.	Примечание
				Сборочные единицы		
		1	ТПА-II-600-338.86-КЖИ-КП1	Каркас простр. КП1	4	
		2	ТПА-II-600-338.86-КЖИ-КП2	то же КП2	2	
		3	ТПА-II-600-338.86-КЖИ-КР8	Каркас плоский КР8	7	
		4	ТПА-II-600-338.86-КЖИ-КР9	то же КР9	14	
		5	ТПА-II-600-338.86-КЖИ-КР22	" КР22	1	
		6	ТПА-II-600-338.86-КЖИ-КР26	" КР26	84 96	1,2 кл зон 3,4 кл зон
		7	ТПА-II-600-338.86-КЖИ-КР27	" КР27	86	
		8	ТПА-II-600-338.86-КЖИ-КР11	" КР11	60	
		9	ТПА-II-600-338.86-КЖИ-КР3	" КР3	55	
		101	ТПА-II-600-338.86-КЖИ-МН5	Изделие закладн МН5	2 4	1,2 кл зон 3,4 кл зон
		102	ТПА-II-600-338.86-КЖИ-МН2	то же МН2	2 4	1,2 кл зон 3,4 кл зон
		103	1.400-15. В1.140	" МН127-1	0,6	п. м.
		104	3.400-6/76	" МИ4-46	7 п м 11,2 п м	1,2 кл зон 3,4 кл зон
		105		ТР. 219×6 ℓ=300 ГОСТ 10704-76	2	
		106	ТПА-II-600-338.86-КЖИ-МН8	Изделие заклад МН8	2	
		107	03.005-5 В.1.2	КПК-5 D_1=133 t=400 ℓ=700	1	для 1,2 кл зон
		108	03.005-5 вып. 1.2	КПК-5 D_1=219 t=400 ℓ=700	1	для 3,4 кл зон
		109	1.400-15. В1.130-12	то же МН119-1	2	
		110	1400-15. В1.120-43	" МН112-2	2	
		111		-40×4 ГОСТ 103-76 ℓ=700	1	
		113		-100×10 ГОСТ 103-76 ℓ=200	36 68	1,2 кл зон 3,4 кл зон
				Детали		
		11*		Ф12АIII ГОСТ 5781-82* ℓ=3400	52	
Б4		12		Ф12АIII ГОСТ 5781-82* ℓ=2300	100	д/1,2 клуп зон
Б4		13		Ф12АIII ГОСТ 5781-82* ℓ=3750	58 74	1,2 кл зон 3,4 кл зон
		14*		Ф25АIII ГОСТ 5781-82* ℓ=2100	66	
Б4		15		Ф16АIII ГОСТ 5781-82* ℓ=2100	48	
		16*		Ф12АIII ГОСТ 5781-82* ℓ=1310	40 60	1,2 кл зон 3,4 кл зон
Б4		17		Ф16АIII ГОСТ 5781-82* ℓ=3150	26	
Б4		18		Ф6АI ГОСТ 5781-82* ℓ=п.м.	162	

Формат	Зона	Позиц.	Обозначение	Наименование	Кол.	Примечание
Б4		20		Ф10АI ГОСТ 5781-82* ℓ=п.м.	412	
Б4		21		Ф12АIII ГОСТ 5781-82* ℓ=6000	58	
		19*		Ф6АI ГОСТ 5781-82* ℓ=880	4	
		22*		Ф12АII ГОСТ 5781-82* ℓ=2040	52 56	1,2 кл зон 3,4 кл зон
		23*		ℓ=1840	10	
Б4		24		ℓ=1600	10	
Б4		25		Ф25АIII ГОСТ 5781-82* ℓ=5270	5	
Б4		26		Ф12АIII ГОСТ 5781-82* ℓ=2750	4	
			Листы 60÷62	Узел IX	2	компл.
				Материалы		
				Бетон марки 300	54,6 53,0	1,2 кл зон 3,4 кл зон

*) Поз. 11, 14, 16, 19, 22, 23 — см. ведомость деталей

Ведомость деталей

Поз.	Эскиз
11	2300; 1100
14	1100; 1100; R=125
16	500; 340; 500
19	190; 250; 440
22	750; 540; 750
23	750; 340; 750

Ведомость расхода стали на элемент. сг

Марка элемента	Изделия арматурные												Изделия закладные												
	Арматура класса											Всего	Арм. класса			Прокат марки									
	АI				АIII								АIII			ВСт 3кп2						ВСт 3сп			
	ГОСТ 5781-82*				ГОСТ 5781-82*								ГОСТ 5781-82*			ГОСТ 103-76						ГОСТ 19903-74*			
	ø6	ø10	ø12	Итого	ø10	ø12	ø14	ø16	ø22	ø25	Итого		ø8	ø12	Итого	-4×40	-10×100	-6×100	-6×250	-8×150	Итого	-δ=6	-δ=10	-δ=12	Итого
СТм2/1,2 кл.з.	91	254	36	381	1158	773	754	1551	762	5535	10538	10920	6	1	7	1	58	3	5	3	70	2	70	75	147
СТм2/3,4 кл.з.	91	254	36	381	1196	932	754	1689	762	5535	10868	11248	9	1	10	1	109	3	5	3	121	3	140	150	293

Изделия закладные									Всего	Общий расход
Прокат марки										
Вст 2сп					ВСт 3кп2					
ГОСТ 10704-76*		ГОСТ 8732-78			ГОСТ 8509-72*					
Тр ø 219×6	Итого	Тр ø 193×4	Тр ø 219×6	Итого	L50×5	Итого	проч.	Итого		
19	19	9	-	9	27	27	5	5	284	11204
19	19	-	22	22	43	43	9	9	517	11765

Привязан

Инв. №

Операт.	Рудникова	
Провер.	Харовецкая	
Исполн.	Славинская	
Рук. бр.	Харовецкая	
Нач. отд.	Бабченко	
Гл. инж. пр.	Альшиц	

ТП А-II-600-338.86 -КЖ-альбом I вып. 2

Склад материалов и оборудования отдельно стоящий

СТм2. Армирование. Спецификации

Стадия	Лист	Листов
РП	52	

Госстрой СССР Киевский Промстройпроект

Инв. № подл. | Подпись и дата | Взам. инв. №

КФ 9359-02 68

Ум1

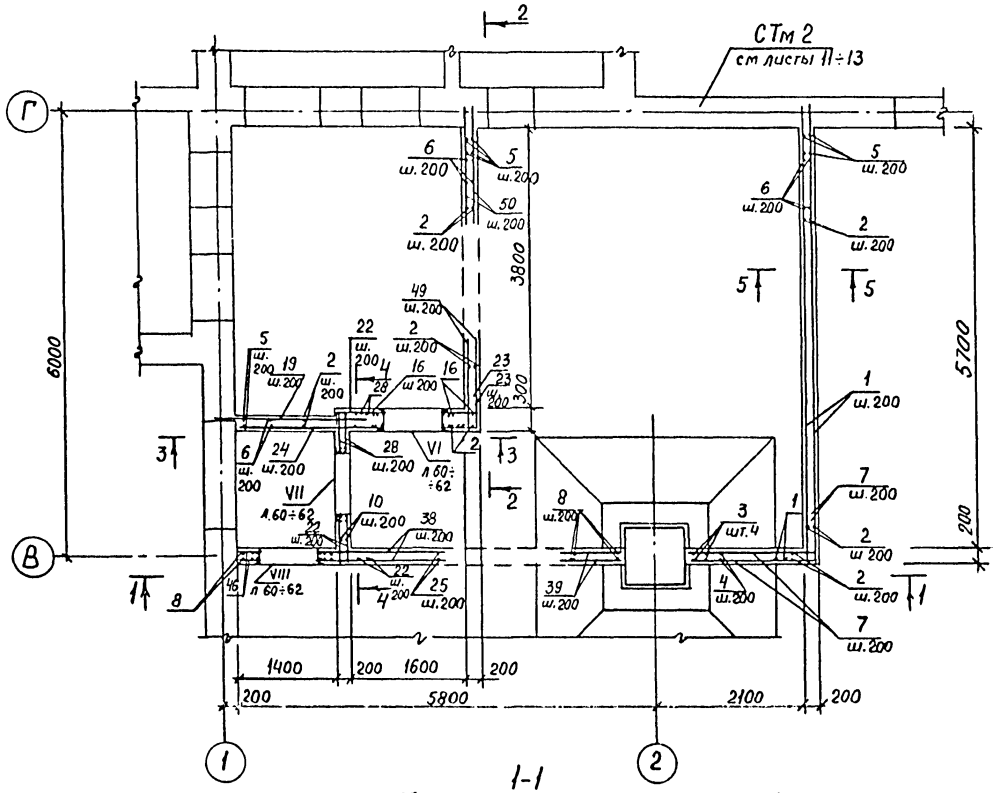
2
СТм 2
см листы 11÷13
Г
В
6000
3800
5700
200
1400
200
1600
200
200
5800
2100
200
1
2
3
5
1
2
7
ш.200
ш.200
ш.200

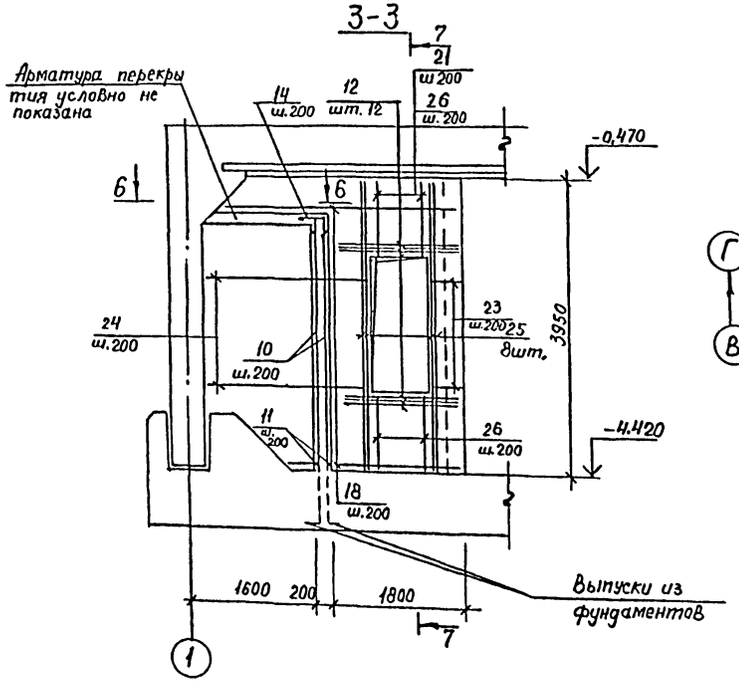

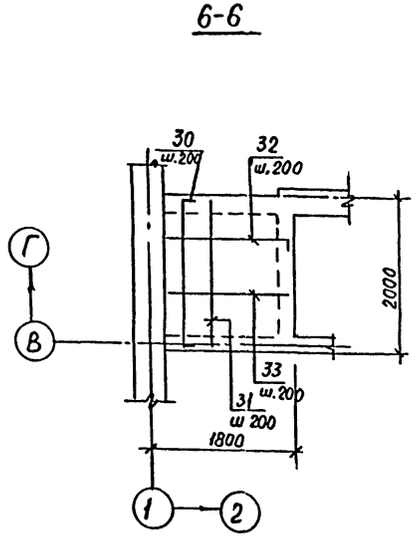

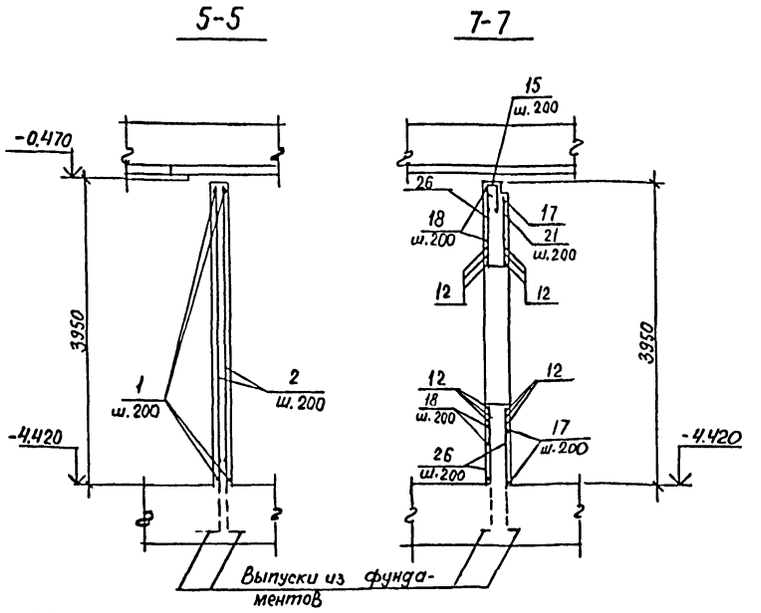

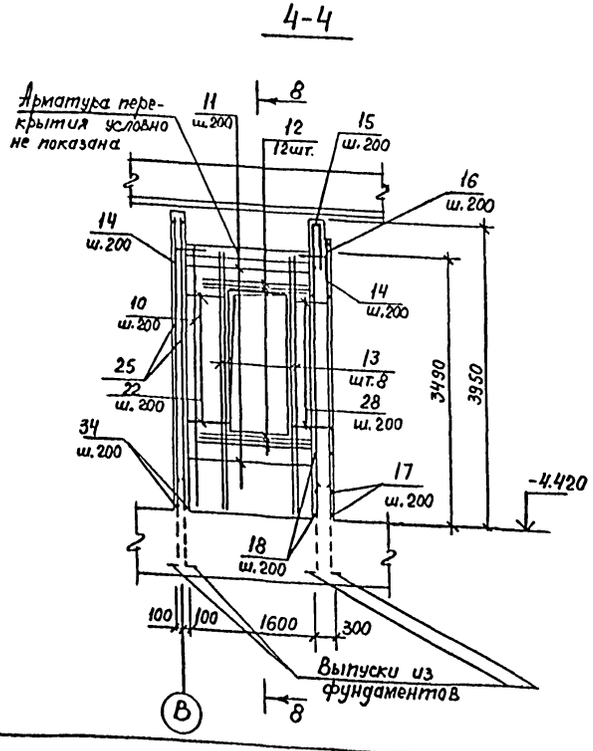

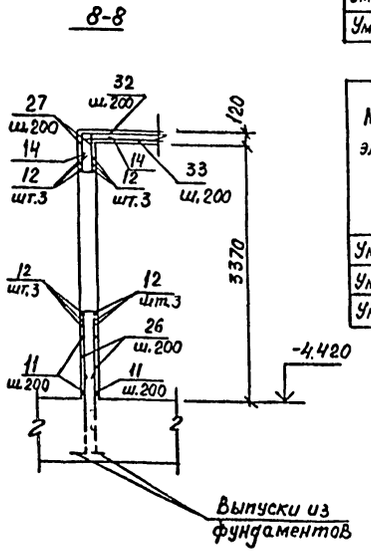

Ведомость расхода стали на элемент, кг

Марка элемента	Изделия арматурные									Изделия закладные													
	Арматура класса								Всего	Арматура класса						Прокат марки							
	AI			AIII						AI			AIII			ВСт 2сп					ВСт 2сп.		
	ГОСТ 5781-82*			ГОСТ 5781-82*						ГОСТ 5781-82*			ГОСТ 5781-82*			ГОСТ 3262-75*					ГОСТ 8732-78		
	ф12		Итого	ф12	ф14	ф16		Итого		ф8	ф12	Итого	ф8	ф12	Итого	Тр.25	Тр.40	Тр.32	Тр.15	Итого	Тр.50×3,5	Тр.159×4,5	Тр.325×8
Ум1 (1кл. зона)	9,1		9,1	1261	891,3	437		2589	2598,4	0,4	0,4	0,8	25,9	1,2	27,1	32,0	1,5	6,0	1,5	41,0	8,0	13,4	25,0
Ум1 (2кл. зона)	9,1		9,1	1261	891,3	437		2589	2598,4	0,4	0,4	0,8	25,9	1,2	27,1	32,0	1,5	10,8	1,5	45,8		13,4	25,0
Ум1 (3,4кл. зоны)	9,1		9,1	1261	891,3	437		2589	2598,4	0,4	0,4	0,8	25,9	1,2	27,1	36,0	1,5	6,0	1,5	45,0	4,0	20,1	

Продолжение

Марка элемента	Изделия закладные																					Всего	Общий расход
	Прокат марки																						
	ВСт 2сп						ВСт 3сп			ВСт 3кп 2													
	ГОСТ 8732-78				ГОСТ 10704-76*		ГОСТ 19903-74*			ГОСТ 8509-72*				ГОСТ 8510-72*		ГОСТ 103-76*							
	Тр.426×10	Тр.133×4	Тр.89×3,5	Итого	Тр.630×9	Итого	-δ=5	-δ=6	Итого	∠45×5	∠50×5	∠160×10	Итого	∠100×63×8	Итого	-8×60	-8×150	-10×50	-10×100	Итого			
Ум1 (1кл. зона)	82,0		3,0	131,4			209,9	59,1	269,0	39,6	130	39,5	209,1	334	334	37,1	2,8	1,6	4,8	46,3	1058,7	3657,1
Ум1 (2кл. зона)	82,0		3,0	123,4			209,9	58,7	268,6	39,6	130	39,5	209,1	334	334	37,1	2,8	1,6	4,8	46,3	1055,1	3653,5
Ум1 (3,4кл. зоны)	41,0	5,1	3,0	73,1	68,9	68,9	209,9	78,1	288	39,6	130	39,5	209,1	334	334	37,1	2,8	1,6	4,8	46,3	1092,3	3690,7

Привязан	Провер.	Азарова	Азарова
	Исполн.	Пекуровская	
	Рук.бр.	Хоровецкая	
	Нач.отд.	Бабченко	
Инв.№	Гл.инж.пр.	Альшиц	

ТП А-II-600-338.86 -КЖ-альбом I вып. 2

Склад материалов и оборудования отдельно стоящий

Ум1. Армирование. Разрезы 3-3÷8-8.

Стадия	Лист	Листов
РП	54	

Госстрой СССР Киевский Промстройпроект

Инв.№ подл. | Подпись и дата | Взам.инв.№

КФ 9359-02 70

Спецификация к Ум 1

Формат	Зона	Позиц.	Обозначение	Наименование	Кол.	Примечание
				Сборочные единицы		
				Изделие закладное		
		101	03.005-5, Т-199.250.23.000-17	КПК-17 Д=33,5 t=200	29	
		102	03-005-5.8.1 Т-199.250.23.000-27	КПК-17 Д=48 t=200	1	
		103	03.005-5 Т-199.250.11.000-27	КПК-5 Д1=50 t=200	4	для 1 кл. зоны
		103	03.005-5 Т-199.250.11.000-17	КПК-5 Д1=42,3 t=200	4	для 2 кл. зоны
		103	03.005-5 Т-199.250.11.000-12	КПК-5 Д1=33,5 t=200	4	для 3,4 кл. зон
		121	03.005-5 Т-199.250.11.000-17	КПК-5 Д1=42,3 t=200	4	для 3,4 кл. зон
		104	03.005-5 Т-199.250.11.000-62	КПК-5 Д1=159 t=200	2	для 1и2 кл. зон
		104	03.005-5 Т-199.250.11.000-62	КПК-5 Д1=159 t=200	3	для 3и4 кл. зон
		105	03.005-5 Т-199.250.11.000-72	КПК-5 Д1=273 t=200	1	для 1и2 кл. зон
		106	03.005-5 Т-199.250.11.000-82	КПК-5 Д1=426 t=200	1	для 1,2 кл. зон
		106	ТПА-II-600-338.86-КЖИ-МН1	МН1	1	для 3,4 кл. зон
		107	03.005-5 Т-199.250.11.000-57	КПК-5 Д1=133 t=200	1	для 3,4 кл. зон
		108	ТПА-II-600-338.86-КЖИ-МН6	МН6	4	
		109	ТПА-II-600-338.86-КЖИ-МН8	МН8	2	
		110	1.400-15.81. 120-47	МН112-6	2	
		111	03.005-5 Т-199.250.11.000-47	КПК-5 Д1=89 t=200	1	
		112	03.005-5 Т-199.250.11.000-12	КПК-5 Д1=33,5 t=200	6	
		113	ТПА-II-600-338-КЖИ-МН7	МН7	9,83	п.м
		114	3.400-6/76	МИ 4-46	34,2	п.м.
		115	03.005-5 Т.199.250.23.000-22	КПК-17 Д=42,3 t=200	5	
		116	03.005-5 Т-199.250.11.000-02	КПК-5 Д1=21,3 t=200	3	
		117	03.005-5 Т-199.250.11.000-82	КПК-5 Д1=426 t=200	1	
		118	ТПА-II-600-338.86-КЖИ-МС1	Изделие соединительн. МС1	11,66	п.м
		119	ТПА-II-600-338.86-КЖИ-МС2	МС2	5,84	п.м.
8V		120		L160х10 ГОСТ 8509-72 ℓ=1000	1	
		122	03.003-5-8.1.2 ОН 230 И.000-42	Изделие закладное АООС-5 Д1=76 t=200	1	
		123	03.003-38-7.2 Т-199.230.11.000-13	КПК-5 Д1=33,5 t=300	1	А1 2,4 кл. зон
		124	1.400-15.81.210-26	МН 206-2	1	
		103	03.003-5-8.1.2 Т-199.230.11.000-12	КПК-5 Д1=33,5 t=800	2	А1 1,8 кл. зон
				Детали		
		1*		ф12AIII ГОСТ 5781-82* ℓср=5940	42	
		2		ℓ=3930	94	
		3*		ℓср=2730	10	
		4*		ℓср=3430	10	
		5*		ℓср=2810	18	
		6*		ℓср=3460	30	
		7*		ℓср=1650	42	
		8*		ф14AIII ГОСТ 5781-82* ℓср=2940	12	
		9*		ℓср=840	8	
		10		ф12AIII ГОСТ 5781-82* ℓ=3480	10	
		11*		ℓ=2460	18	
		12		ф16AIII ГОСТ 5781-82* ℓ=1760	24	
		13		ф14AIII ГОСТ 5781-82* ℓ=3480	8	
		14*		ф12AIII ГОСТ 5781-82* ℓ=800	24	
		15*		ℓ=880	9	
		16		ф12AIII ГОСТ 5781-82* ℓ=3730	7	
		17*		ℓ=2720	11	
		18*		ℓср 3200	12	
		19		ℓ=2150	22	
		20*		ℓср=3880	18	
		21		ℓ=860	5	
		22*		ℓ=870	30	
		23*		ℓ=870	20	
		24		ℓ=2080	10	
		25		ф14AIII ГОСТ 5781-82* ℓ=3940	28	
		26		ф12AIII ГОСТ 5781-82* ℓ=1060	35	
		27		ℓ=600	10	
		28*		ℓ=770	20	
		29		ℓ=1120	32	
		30		ℓ=2370	9	
		31		ℓ=1930	9	
		32*		ℓ=1770	11	
		33		ℓ=1580	11	
		34*		ф12AIII ГОСТ 5781-82* ℓср=4180	24	
		36*		ф12AII ГОСТ 5781-82* ℓср=690	10	
		37		ф16AIII ГОСТ 5781-82* ℓ=1650	12	
		38		ф12AIII ГОСТ 5781-82* ℓ=1870	20	
		39		ℓ=740	28	
		40		ℓ=2480	24	
		41		ℓ=820	20	
		42		ℓ=610	20	
		43		ℓ=1270	4	
		44		ф14AIII ГОСТ 5781-82* ℓ=2640	12	
		45		ф12AIII ГОСТ 5781-82* ℓ=1780	56	
		46		ℓ=420	20	
		47		ф14AIII ГОСТ 5781-82* ℓ=3410	6	
		48		ф12AIII ГОСТ 5781-82* ℓ=2280	20	
		49*		ф12AIII ГОСТ 5781-82* ℓ=1530	24	
		50		ℓ=1610	24	

*) Поз. 1, 3÷9, 11, 14, 15, 17, 18, 20, 22, 23, 28, 30, 32, 34, 36, 37, 49 – см. Ведомость деталей.

После монтажа оборудования, арматуру поз. 40, 45, 48 приварить к поз. 28, 8V, 34, 39, 41, V2 40, 50, монтажный проем заветонировать

Формат	Зона	Позиц.	Обозначение	Наименование	Кол.	Примечание
			листы 60÷62	Узел VI	1	комплект
			листы 60÷62	Узел VII	1	комплект
			листы 60÷62	Узел VIII	1	комплект
				Материалы		
				Бетон марки 300	15,5	м³

Ведомость деталей

Поз.	Эскиз
1	от 4720 до 6250, 400
3	от 2530 до 2930
4	от 2930 до 3930
5	от 2630 до 2930
6	от 2990 до 3930
7	от 630 до 1870, 200
8	от 2630 до 3250
9	от 560 до 1120
11	200, 2060, 200
14	400, 400
15	360, 160, 360
17	360, 1960, 400
18	от 2220 до 3370, 400

Ведомость деталей

Поз.	Эскиз
20	200, от 2920 до 4430
22	200, 670
23	470, 400
28	570, 200
30	200, 1970, 200
32	1570, 200
34	от 2980 до 5380
36	от 310 до 1060
37	200, 1450
49	200, 1330

Привязан			
Инв. №			
Гл. инж.	Аварков		
Гл. инж. пр.	Шпунькал		
Рук. гр.	Сосфенкер		
Нач. отд.	Бабинков		
Рук. пр.	Алышиц		

ТП А-II-800-338.86 "КЖ" альбом I вып. 2

Склад материалов и оборудования отдельно стоящий

Ум 1. Армирование. Спецификация.

Стадия	Лист	Листов
РП	55	

Госстрой СССР Киевский Промстройпроект

ГОСТ 21.504-80 71

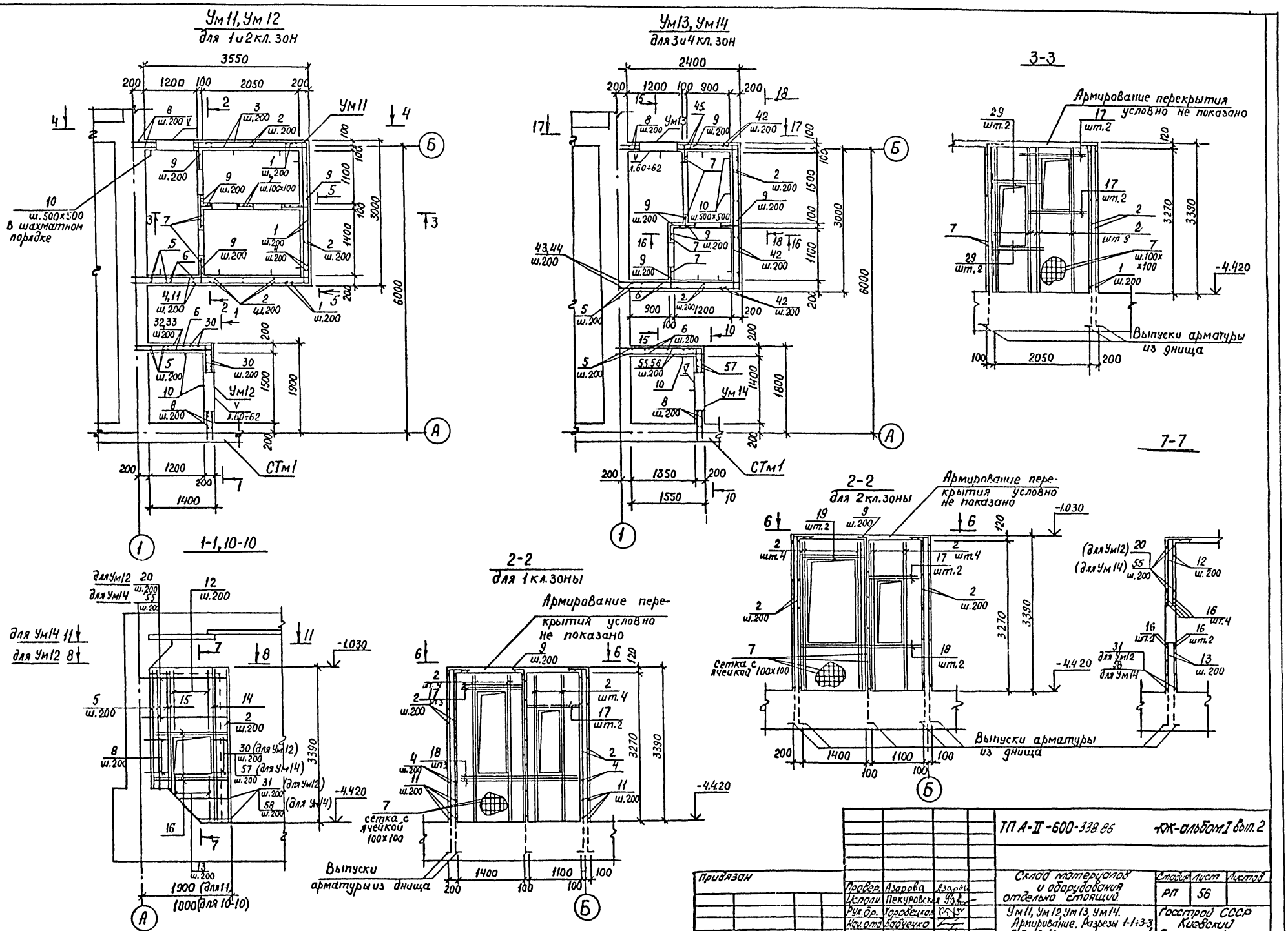
Ум11, Ум12
для 1 и 2 кл. зон
Ум13, Ум14
для 3 и 4 кл. зон
3-3
Армирование перекрытия условно не показано
Выпуски арматуры из днища
10 ш.500х500 в шахматном порядке
Ум11
Ум12
Ум13
Ум14
СТм1
1-1, 10-10
2-2
для 1 кл. зоны
2-2
для 2 кл. зоны
7-7
Армирование перекрытия условно не показано
Сетка с ячейкой 100х100
Для Ум14
Для Ум12
1900 (для 11)
1800 (для 10-10)
ТП А-II-600-338.86
КЖ-альбом I вып. 2
Склад материалов и оборудования отдельно стоящий.
Ум11, Ум12, Ум13, Ум14. Армирование. Разрезы 1-1÷3-3, 7-7, 10-10.
Госстрой СССР Киевский Промстройпроект
Привязан
Инв. №
Разраб. Азарова
Испол. Пекуровская
Рук. гр. Горобецкая
Нач. отд. Бобченко
Гл. инж. пр. Алышиц
Стадия РП
Лист 56
Листов
КФ 9359-02 72

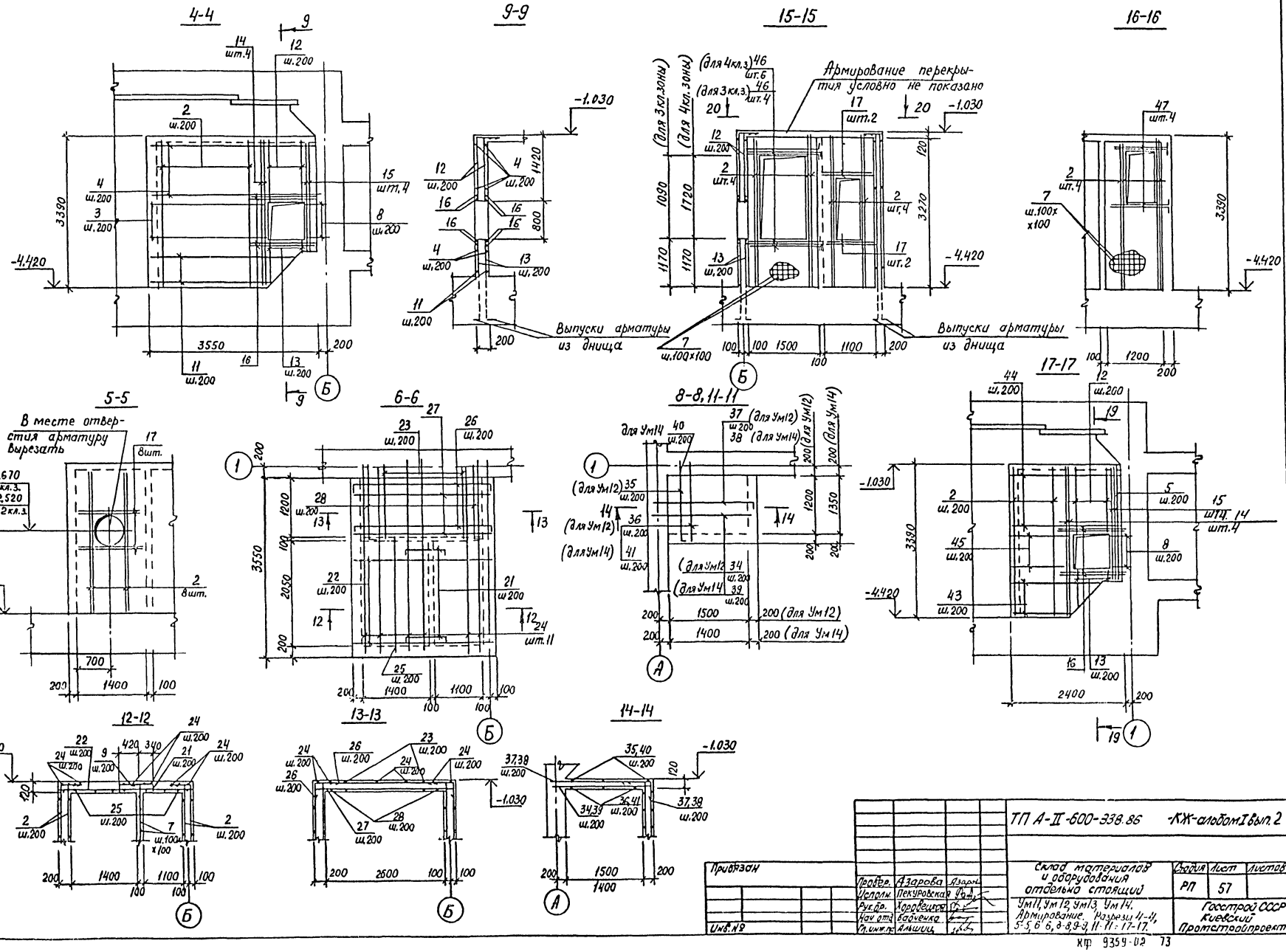
4-4
9-9
15-15
16-16
5-5
6-6
8-8, 11-11
17-17
12-12
13-13
14-14
Армирование перекрытия условно не показано
Выпуски арматуры из днища
Выпуски арматуры из днища
В месте отверстия арматуру вырезать
ТП А-II-600-338.86 -КЖ-альбом I вып. 2
Склад материалов и оборудования отдельно стоящий
Ум11, Ум12, Ум13, Ум14. Армирование. Разрезы 1-1, 5-5, 6-6, 8-8, 9-9, 11-11, 15-15, 16-16, 17-17.
Привязан
Инв. № подл. | Подпись и дата | Взам. инв. №
Госстрой СССР Киевский Промстройпроект
Стадия РП | Лист 57 | Листов
хр 9359-02 73

18-18

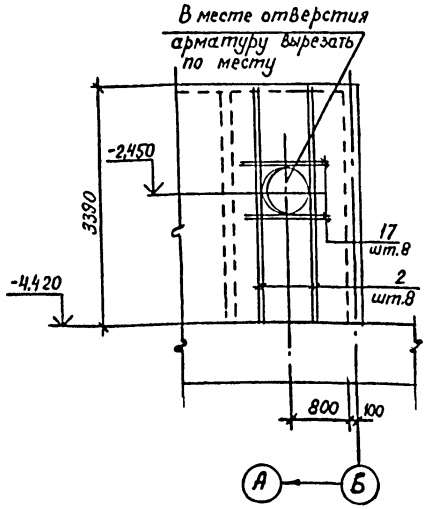

20-20

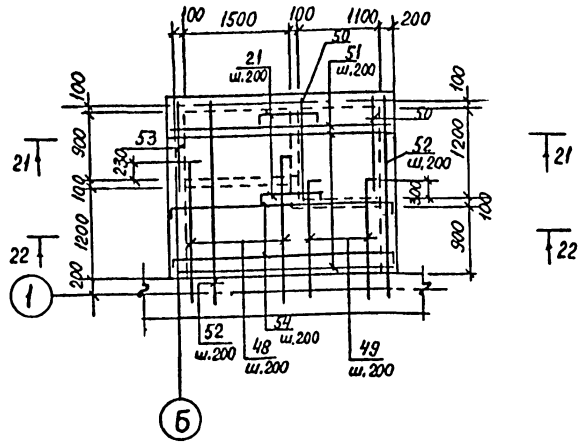

21-21

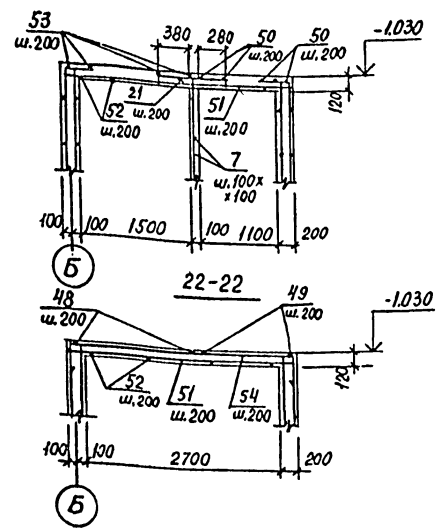

22-22

19-19

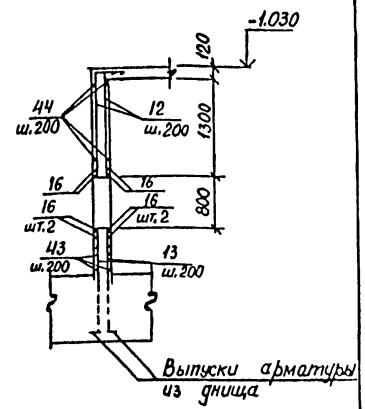

Ведомость расхода стали на элемент, кг

Марка элемента	Изделия арматурные										Изделия закладные																						Общий расход
	Арматура класса									Всего	Арматура кл.			Прокат марки																			Все-го	
	AI ГОСТ 5781-82*				AIII ГОСТ 5781-82*						AIII ГОСТ 5781-82*			ВОт 2сп ГОСТ 8732-78			ВСт3кп2 ГОСТ 10704-76*		ВСт3сп ГОСТ 19903-74*		ВСт3кп2 ГОСТ 103-76			ВСт3кп2 ГОСТ 8509-72*			ВСт3кп2 ГОСТ 8510-72*							
	ф6	ф12		Итого	ф8	ф12	ф14	ф25	Итого		ф8		Итого	Тр.219 х6	Тр.273 х8	Итого	Тр.630 х9	Итого 20	δ=6	Итого	-ф- х100	Итого	∠50х х5	Итого 20	∠90х 56х6	Итого 20							
Ум11 (1кл. 3она)	101,7	8,4		110,1	50,1	853,3	44,9	58,4	1006,7	1116,8	8,8		8,8	15,8	26,1	41,9	68,9	68,9	31,8	31,8	5,6		5,6	32,9		32,9	56,8		56,8					246,7	1363,5
Ум11 (2кл. 3она)	100,4	8,4		108,8	50,1	847,2	44,9	58,4	1000,6	1109,4	8,7		8,7	15,8	26,1	41,9			31,8	31,8	5,6		5,6	32,1		32,1	56,8		56,8					176,9	1286,3
Ум12	6,6	8,4		15,0	26,3	226,9	44,9	58,4	356,5	371,5				15,8	52,2	68,0			10,4	10,4	5,6		5,6											84,0	455,0
Ум13(3кл. 3она)	100	8,4		108,4	47,3	621,5	44,9	58,4	772,1	880,5	6,9		6,9	31,6		31,6	68,9	68,9	31,1	31,1	5,6		5,6	32,3		32,3	28,4		28,4					204,8	1085,30
Ум13(4кл. 3она)	96,8	8,4		105,2	47,3	711,5	44,9	58,4	862,1	967,3	7,6		7,6	31,6		31,6	68,9	68,9	31,1	31,1	5,6		5,6	36,9		36,9	28,4		28,4					210,1	1177,4
Ум14	5,3	8,4		13,7	27	222,8	44,9	58,4	353,1	366,8				15,8	52,2	68,0			10,4	10,4	5,6		5,6											84,0	450,8

Инв.№ подл. | Подпись и дата | Взам.инв.№

Привязан

Инв.№

Провер.	Азарова		
Испол.	Пекировска		
Рук.бр.	Уоровецкая		
Нач.отд	Бобченко		
Гл.инж.пр	Лашина		

ТП А-II-600-338.86 -КЖ-альбом I вып. 2

Склад материалов и оборудования отдельно стоящий

Ум11, Ум12, Ум13, Ум14. Армирование. Разрезы 18-18÷21-21.

Стадия	Лист	Листов
РП	58	

Госстрой СССР Киевский Промстройпроект

кф 9359-02 74

Спецификация к Ум11, Ум12, Ум13, Ум14

Формат	Зона	Позиц.	Обозначение	Наименование	Количество Ум11	Ум12	Ум13	Ум14	Примечание
				Сборочные единицы					
				Изделия закладные					
		101	03.005-5, вып. 1 Т-199.250.11.000-67	КПК-5 $Д_1$=219 t=200	1	1	2	1	
		102	03.005-5, вып. 1 Т-199.250.11.000-72	КПК-5 $Д_1$=273 t=200	1	2		2	
		103	ТПА-II -600 КЖИ-МН1	МН1	1		1		
		104	ТПА-II -600 КЖИ-МН4	МН4	2		1		
		105	3.400-6/76	МИ4-46	8,66м / 4,46м				1 кл. зона / 2 кл. зона
		105	3.400-6/76	МИ4-46			8,5м / 9,70м		3 кл. зона / 4 кл. зона
				Детали					
		1*		ф12АIII ГОСТ 5781-82* l=3660	34				
		2*		l=3720	102	8	72	10	
		3*		l=2820	10				
		4*		l=4240	48				
		5*		l=2970	10	10	10	10	
		6*		lср=3350	6	6	6	6	
		7		ф6АI ГОСТ 5781-82* $l_{общ}$=п.кл.	315,6 / 311,6		275,3 / 261,3		См. общее примеч. пункт 1
		8		ф12АIII ГОСТ 5781-82 l=600	10	10	10	10	
		9*		l=800	101		111		
		10*		ф6АI ГОСТ 5781-82* l=400	124	40	97	40	
		11*		ф12АIII ГОСТ 5781-82* lср=3100	16				
		12*		l=1740	10	10	10	10	
		13*		lср=790	10	10	10	10	
		14		ф14АIII ГОСТ 5781-82* l=3370	4	4	4	4	
		15		l=2620	4	4	4	4	
		16		l=1640	8	8	8	8	
		17		ф12АIII ГОСТ 5781-82* l=1350	17 / 14		12		1 кл. зона / 2 кл. зона
		18		l=2660	3 / 2				1 кл. зона / 2 кл. зона
		19		l=1800	2				2 кл. зона
		20*		l=2390		20			
		21*		ф8АIII ГОСТ 5781-82* l=940	11		7		
		22		l=2980	12				
		23		l=1650	6				
		24		l=3900	11				
		25		ф6АI ГОСТ 5781-82* l=2300	16				
		26*		l=3380	7				
		27		l=2980	7				
		28*		ф8АIII ГОСТ 5781-82* l=1750	14				
		29*		ф12АIII ГОСТ 5781-82* l=l=1230	4				
		30*		l=970		10			
		31*		lср=1250		8			
		32*		l=2090		28			
		33*		lср=950		10			
		34		ф8АIII ГОСТ 5781-82* l=1930		8			
		35*		ф8АIII ГОСТ 5781-82* l=1820		9			
		36		l=1630		9			
		37*		l=2250		8			
		38*		l=2150				9	
		39		l=1830				9	
		40*		l=1970				9	
		41		l=1780				9	
		42*		ф12АIII ГОСТ 5781-82* l=3760			34		
		43*		lср 1600			16		
		44*		l=3090			48		
		45*		l=1670			10		
		46*		l=1810			6 / 4		4 кл. зона / 3 кл. зона
		47*		l=1360			4		
		48*		ф8АIII ГОСТ 5781-82* l=1860			9		
		49*		l=1640			7		
		50		ф6АI ГОСТ 5781-82* l=1480			5		
		51		ф8АIII ГОСТ 5781-82* l=3080			13		
		52		l=2650			17		
		53		ф6АI ГОСТ 5781-82* l=1180			6		
		54*		l=3480			6		
		55*		ф12АIII ГОСТ 5781-82* l=2290				48	
		56*		lср=1100				8	
		57*		l=870				10	
		58*		lср=1150				8	
			листы 60÷62	Узел V	1	1	1	1	комплект
				Материалы					
				Бетон марки 300	8,4	1,82	6,4	1,87	м³

*) Поз. 1÷6, 9÷13, 21, 26, 28÷33, 35, 37, 38, 40, 42÷49, 54÷58, 20 см. Ведомость деталей.

1. В спецификации для Ум11 в числителе указано количество стержней для 1кл. зоны, в знаменателе – для 2кл. зоны; для Ум13 в числителе указано количество стержней для 3кл. зоны, в знаменателе – для 4кл. зоны.
2. Защитный слой бетона до рабочей арматуры 20 мм.

Ведомость деталей

Поз.	Эскиз
1	350 2960 350
2	350 3370
3	2470 350
4	3890 350
5	350 2620
6	350 от 2620 до 3370
9	400 400
10	100 250
11	от 2380 до 3130 350
12	1390 350
13	от 410 до 1160
21	90 760 90
26	200 2980 200
28	1550 200
29	200 1030
30	620 350
31	от 520 до 1270 350
32	1740 350
33	от 230 до 970 350
35	1620 200
37	2050 200
38	1950 200
40	1770 200
42	350 3060 350
43	от 1230 до 1980 350
44	2740 350
45	1320 350
46	1610 200
47	1160 200
48	1770 90
49	1550 90
54	200 3080 200
55	1940 350
56	от 370 до 1120 350
57	520 350
58	от 420 до 1170 350
20	2040 350

Инв. № подл. | Подпись и дата | Взам. инв. №

Привязан

Инв. №

Провер.	Азарова	
Исполн.	Пекуровская	
Рук. бр.	Хоровецкая	
Нач. отд.	Бабченко	
Гл. инж. пр.	Альшиц	

ТП А-II-600-338.86 -КЖ-альбом I вып. 2

Склад материалов и оборудования отдельно стоящий

Ум11, Ум12, Ум13, Ум14. Армирование. Спецификация.

Стадия	Лист	Листов
РП	59	

Госстрой СССР Киевский Промстройпроект

КФ 9359-02 75

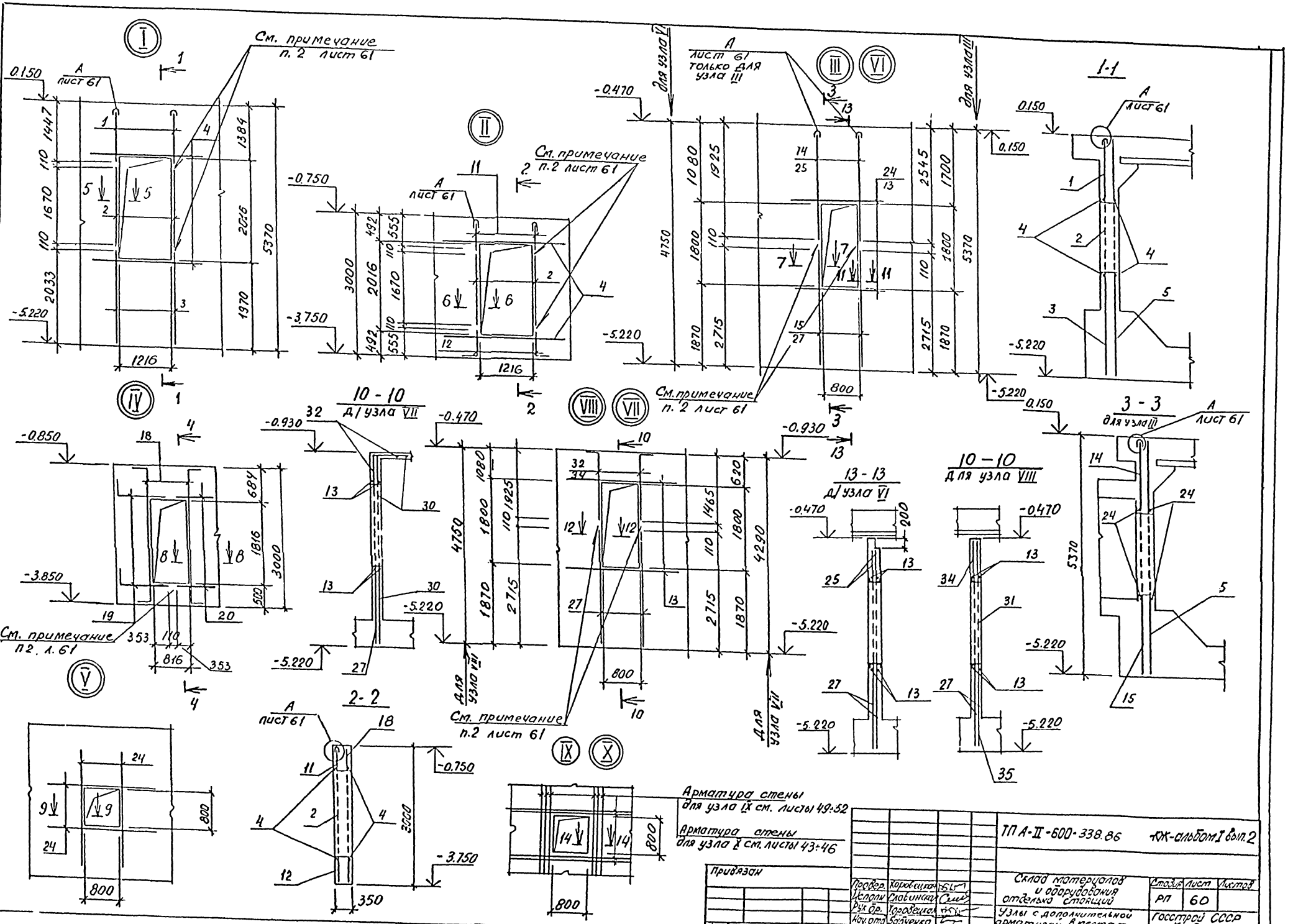

Привязан				ТП А-II-600-338.86		КЖ-альбом I вып. 2
	Провер.	Хоровецкая		Склад материалов и оборудования отдельно стоящий	Стадия	Лист	Листов
	Исполн.	Словинская			РП	60	
	Рук. др.	Хоровецкая		Узлы с дополнительной арматурой в местах установки герметических дверей и стовен	Госстрой СССР Киевский Промстройпроект		
Инв. №	Нач. отд.	Бабченко					
	Гл. инж. пр.	Альшиц					

КФ 9359-02 76

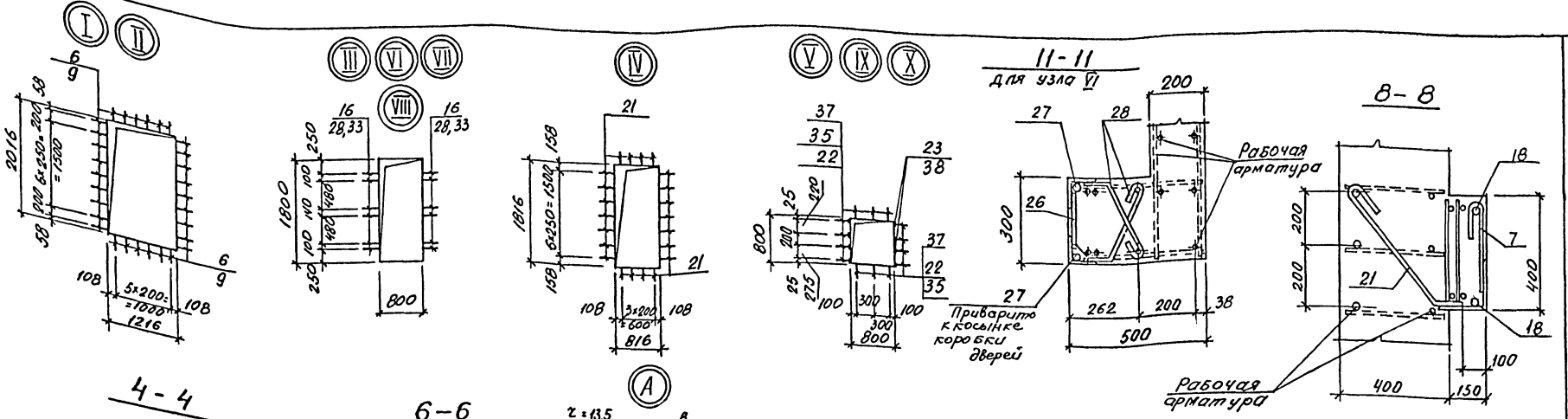

1. В одноименных узлах на листах 60, 61 разбивка анкеров для крепления герметических дверей и обрамляющая арматура в местах установки дверей и ставен условно показана раздельно.
2. Позиции 1, 2, 3, 11, 12, 14, 15, 19, 20, 25, 27, 31, 32, 34 приварить к коробке затвора.
3. Анкера поз. 6, 7, 9, 10, 16, 17, 21, 22, 28, 29, 33, 35÷37 приварить к коробкам дверей и ставен электродами Э42 ГОСТ 9467-75 с шагом указанным в узлах.

Инв. № подл. | Подпись и дата | Взам. инв. №

Привязан

Инв. №

Провер.	Хоробецкая		
Исполн.	Славинская		
Рук. гр.	Хоробецкая		
Нач. отд.	Водченко		
Гл. инж. пр.	Алышина		

ТП А-II-600-338.86 -КЖ-альбом I вып. 2

Склад материалов и оборудования отдельно стоящий

Узлы с дополнительной арматурой в местах установки герметических дверей и ставен

Стадия	Лист	Листов
РП	61	

Госстрой СССР Киевский Промстройпроект

кф 9359-02 77

Спецификация к узлам I÷X.

Формат	Зона	Позиц.	Обозначение	Наименование	Кол	Примечание
				Узел I		
				Детали		
БЧ		1		⌀25AIII ГОСТ 5781-82* ℓ=1300	2	5,1кг
БЧ		2		ℓ=1670	2	6,4кг
БЧ		3		ℓ=2000	2	7,7кг
БЧ		4		ℓ=2200	4	8,5кг
БЧ		5		ℓ=5300	2	20,4кг
		6*		⌀12AI ГОСТ 5781-82* ℓ=660	30	2,0кг
		7*		ℓ=470	30	1,4кг
		8*		ℓ=320	2	1,0кг
				Узел II		
				Детали		
БЧ		2		⌀25AIII ГОСТ 5781-82* ℓ=1670	2	6,4кг
БЧ		4		ℓ=2200	4	8,5кг
БЧ		11		ℓ=420	2	1,6кг
		12*		ℓ=730	2	2,8кг
		13*		ℓ=3620	2	13,9кг
		8*		⌀22AI ГОСТ 5781-82* ℓ=320	2	1,0кг
		9*		ℓ=630	30	1,9кг
		10*		ℓ=420	30	1,2кг
				Узел III		
				Детали		
БЧ		5		⌀25AIII ГОСТ 5781-82* ℓ=5300	2	20,4кг
БЧ		11		ℓ=2410	2	9,3кг
БЧ		15		ℓ=2680	2	10,3кг
БЧ		24		ℓ=1900	4	7,3кг
		8*		⌀22AI ГОСТ 5781-82* ℓ=320	2	1,0кг
		16*		ℓ=650	12	1,9кг
		17*		ℓ=510	12	1,5кг
				Узел IV		
				Детали		
		18*		⌀25AIII ГОСТ 5781-82* ℓ=3620	4	13,9кг
		19*		ℓ=1070	2	4,1кг
БЧ		20		ℓ=900	2	3,5кг
БЧ		24		ℓ=1900	2	7,3кг
		7*		⌀22AI ГОСТ 5781-82* ℓ=470	22	1,4кг
		21*		ℓ=810	22	2,4кг
				Узел V		
				Детали		
БЧ		24		⌀25AIII ГОСТ 5781-82* ℓ=1900	8	7,3кг
		22*		⌀12AI ГОСТ 5781-82* ℓ=370	28	0,3кг
БЧ		23		-6×100 ГОСТ 103-76 ℓ=150	8	0,1кг

Формат	Зона	Позиц.	Обозначение	Наименование	Кол	Примечание
				Узел VI		
				Детали		
БЧ		13		⌀16AIII ГОСТ 5781-82* ℓ=1300	4	3,0кг
БЧ		25		ℓ=1710	4	2,7кг
БЧ		27		ℓ=2700	4	4,3кг
БЧ		26		⌀12AI ГОСТ 5781-82 ℓ=200	12	0,2кг
		28*		ℓ=480	24	0,43кг
				Узел VII		
				Детали		
БЧ		13		⌀16AIII ГОСТ 5781-82* ℓ=1900	4	3,0кг
БЧ		27		ℓ=2705	2	4,3кг
		32*		ℓ=1800	2	2,8кг
		30*		ℓ=4600	2	7,3кг
		33*		⌀12AI ГОСТ 5781-82* ℓ=350	12	0,3кг
		29*		ℓ=210	12	0,2кг
				Узел VIII		
				Детали		
		13		⌀16AIII ГОСТ 5781-82* ℓ=1900	4	3,0кг
		27		ℓ=2700	2	4,3кг
		34		ℓ=1910	2	3,0кг
		31		ℓ=4710	2	7,5кг
		29*		⌀12AI ГОСТ 5781-82* ℓ=210	12	0,2кг
		33*		ℓ=380	12	0,3кг
				Узел IX		
				Детали		
		35*		⌀12AI ГОСТ 5781-82* ℓ=770	14	0,7кг
		36*		ℓ=660	14	0,6кг
				Узел X		
				Детали		
		37*		⌀12AI ГОСТ 5781-82* ℓ=570	28	0,5кг
		38		ℓ=370	8	0,3кг

*) Поз. 6÷10, 12, 16÷19, 21, 22, 28÷30, 32, 33, 35, 36, 37 см. ведомость деталей.

Ведомость деталей

Поз.	Эскиз
6	370, 420, R=220, 200, 100
7	330
8	140, R=135
9	310, 390, R=220, 240, 100
10	280
12	R=125, 320, 300
16	370, 440, R=220, 180, 100
17	370
18	450, R=125, 2900, 450

Поз.	Эскиз
19	R=125, 850, 300
21	R=220, 570, 420, 100, 380
22	170, 210, 120, 100
29	130
28	270, 120, 130, 100
32	400, 1400
30	4200, 400
33	210, 170, 100, 70
35	280, 280, 570, 580
36	30, 510, 330, 110
37	30, 220, 50

1. Размеры гнутых стержней даны по наружным граням.
2. Радиус загиба (R) гнутых стержней дан до внутренней грани стержня.

Инв. № подл. | Подпись и дата | Взам. инв. №

Привязан

Инв. №

Гл. инж. проекта	Коровецкий	
Исполн.	Славинский	
Рук. гр.	Хорошилов	
Нач. отд.	Бобренко	
Гл. инж. пр.	Ильиль	

ТП А-II-600-338.86 -КЖ-альбом I вып. 2

Склад материалов и оборудования отдельно стоящий

Узлы с дополнительной арматурой в местах установки металлических дверей. Закладные. Спецификации

Стадия	Лист	Листов
РП	62	

Госстрой СССР Киевский Промстройпроект

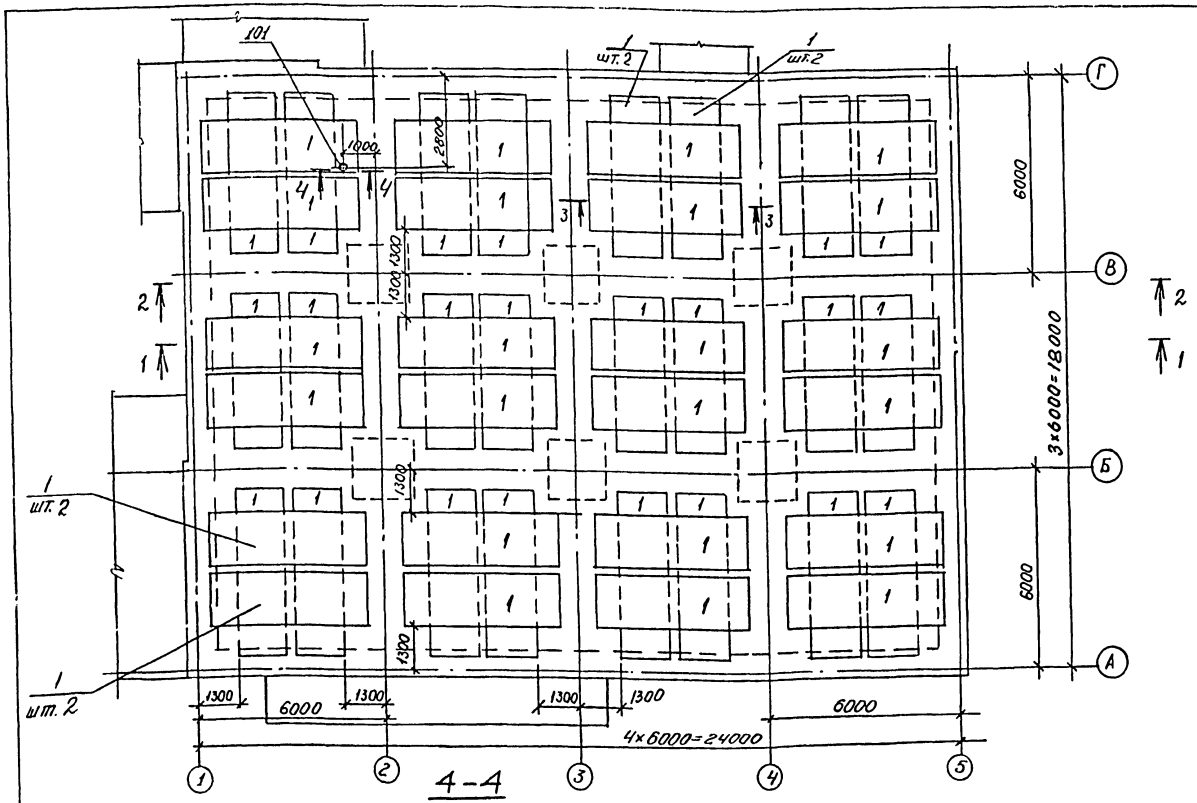

Спецификация элементов монолитной конструкции

Формат	Зона	Позиц.	Обозначение	Наименование	Кол-во	Примечание
				ПМ1		
				Сборочные единицы и детали		
		8	У-01-02/80 Вып. 5	Каркас простр. КП 6	24	
		2	У-01-02/80 Вып. 5	то же КП-10	26	
		1	У-01-02/80 Вып. 5	Сетка арматур С-3	52	
		3	У-01-02/80 Вып. 5	то же С-15	17	
		4	У-01-02/80 Вып. 5	" С-18	14	
		5	У-01-02/80 Вып. 5	" С-22	12	
		6	У-01-02/80 Вып. 5	" С-25	12	
		7	У-01-02/80 Вып. 5	С-12	27	
*)		10	03.005-5 ф.1 7-100.250.25.000-11	КПК-19 A_1=108 t = 450	1	
				Материал		
				Бетон марки 300		196,6 м³

*) Ограничитель в КПК-19 приварить на расстоянии 500 мм от фланца (см. (см. разрез 4-4 на данном листе).

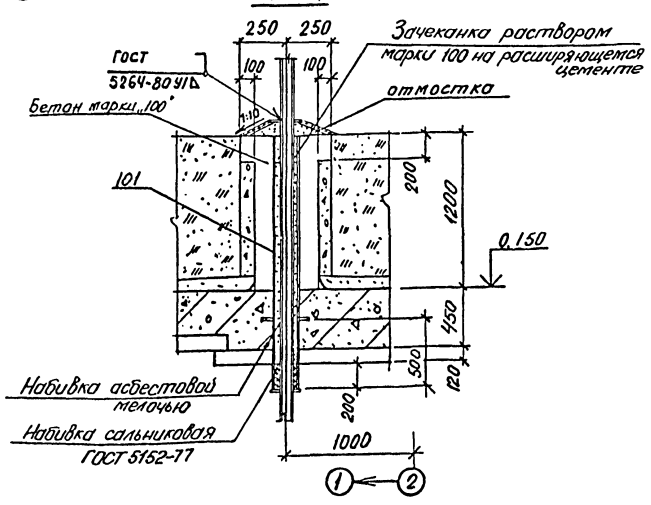

Инв. № подл. | Подпись и дата | Взам. инв. №

Привязан

Инв. №

Провер.	Коровецкая		
Исполн.	Словинская		
Рук. бр.	Коровецкая		
Нач. отд.	Бабченко		
Гл. инж. пр.	Альшиц		

ТП А-II-600-338.86 КЖ-альбом I вып. 2

Склад материалов и оборудования отдельно стоящий

Стадия	Лист	Листов
РП	63	

Плита перекрытия ПМ1. Армирование. План нижних сеток.

Госстрой СССР Киевский Промстройпроект

КФ 9359-02 79

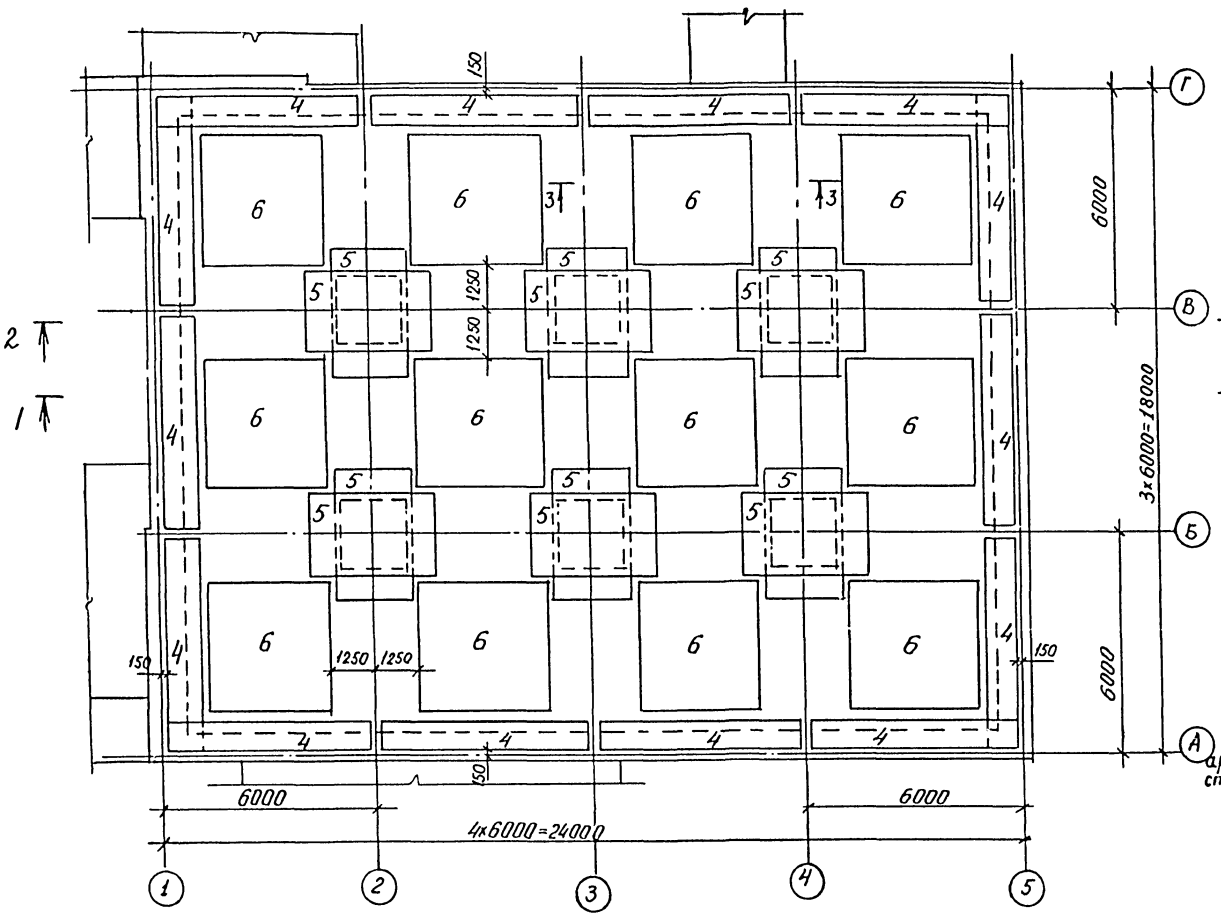

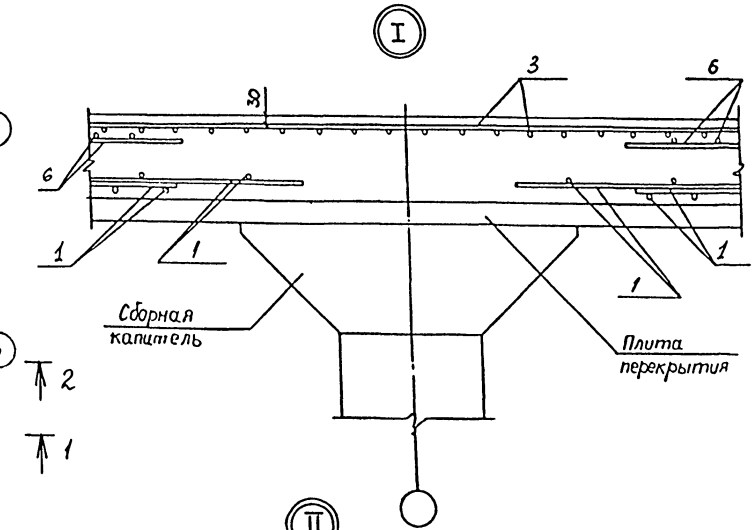

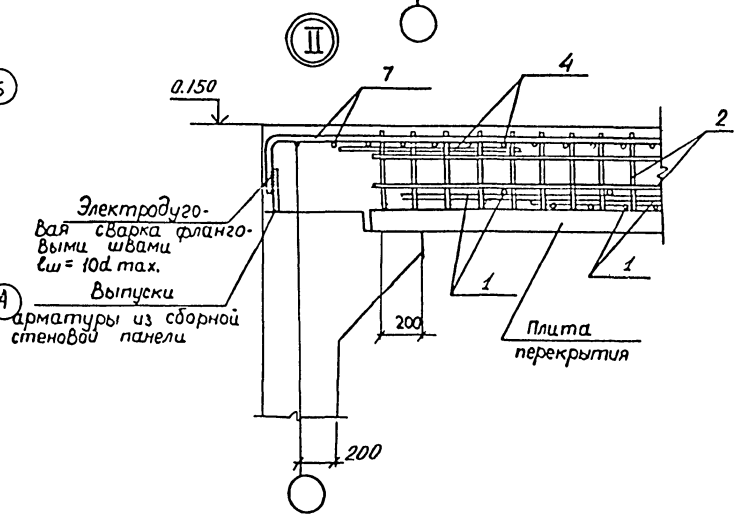

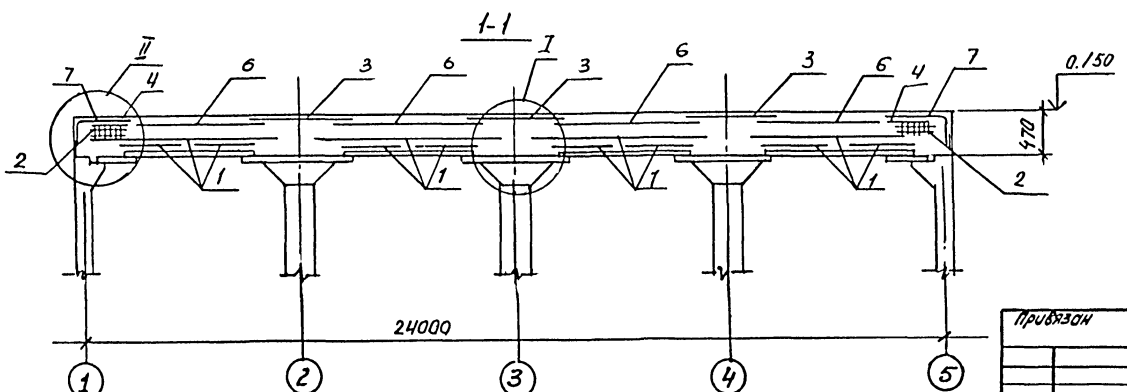

Инв. № подл.	Подпись и дата	Взам. инв. №			ТП А-II-600-338.86 -КЖ-альбом I вып. 2		
			Привязан	Провер. Коровецкая	Склад материалов и оборудования отдельно стоящий	Стадия РП	Лист 64	Листов
				Исполн. Славинская				
				Рук. бр. Коровецкая	Плита перекрытия Пм1 Армирование. План верхних сеток. Разрез 1-1.	Госстрой СССР Киевский Промстройпроект		
			Инв. №	Нач. отд. Бадченко				
				Гл. инж. пр. Альшиц				

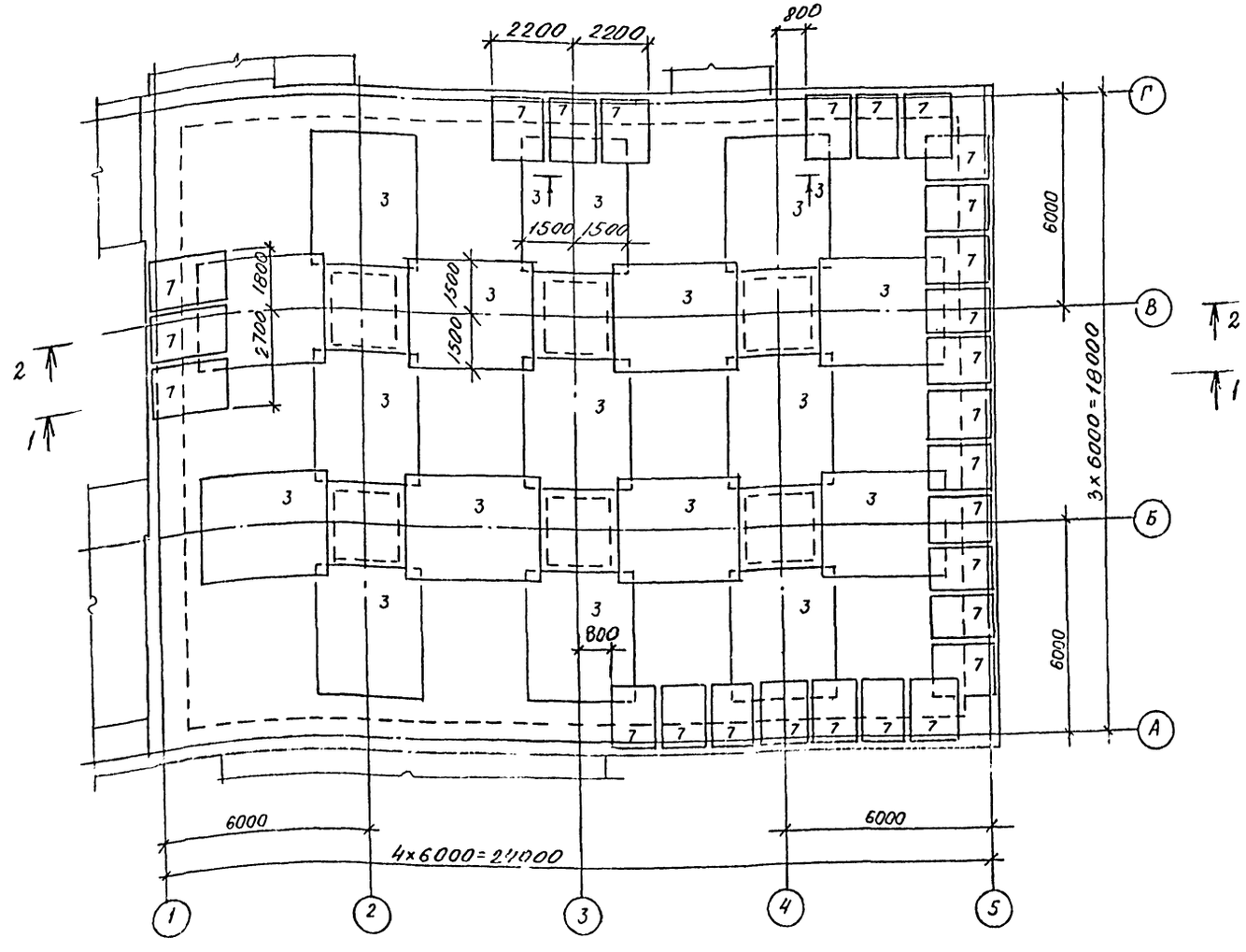

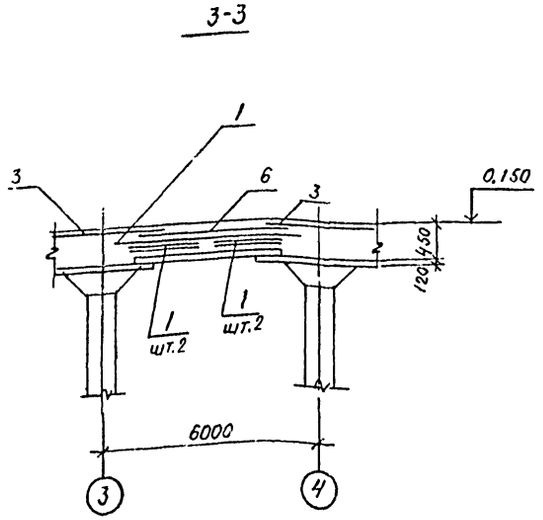

Ведомость расхода стали на один элемент, кг

Марка элемента	Изделия арматурные											Изделия закладные					Общий расход
	Арматура класса										Всего	Прокат марки				Всего	
	А I				А III							Вст3сп		Вст2сп			
	ГОСТ 5781-82*				ГОСТ 5781-82*							ГОСТ 19903-74		ГОСТ 8732-78			
	ø6	ø8	ø10	Итого	ø10	ø12	ø14	ø22	ø25	Итого		б=6	Итого	Тр.ø 108×4	Итого		
Пм1	18,2	1598,5	919,2	2535,9	249,6	3189,6	3822,8	1352,7	1990,8	10605,5	13141,4	3,0	3,0	19,4	19,4	22,4	13163,8

Привязан	Провер.	Хоробецкая		ТП А-II-600-338.86 -КЖ-альбом I вып.2			
	Исполн.	Словинская		Склад материалов и оборудования отдельно стоящий	Стадия	Лист	Листов
	Рук.бр.	Хоробецкая			РП	65	
	Нач.отд.	Бабченко		Плита перекрытия Пм1. Армирование. План дополнительных верхних сеток. Разрез 3-3.	Госстрой СССР Киевский Промстройпроект		
Инв.№	Гл.инж.пр.	Альшиц					

КФ 9359-02 81

Инв.№ подл. | Подпись и дата | Взам.инв.№

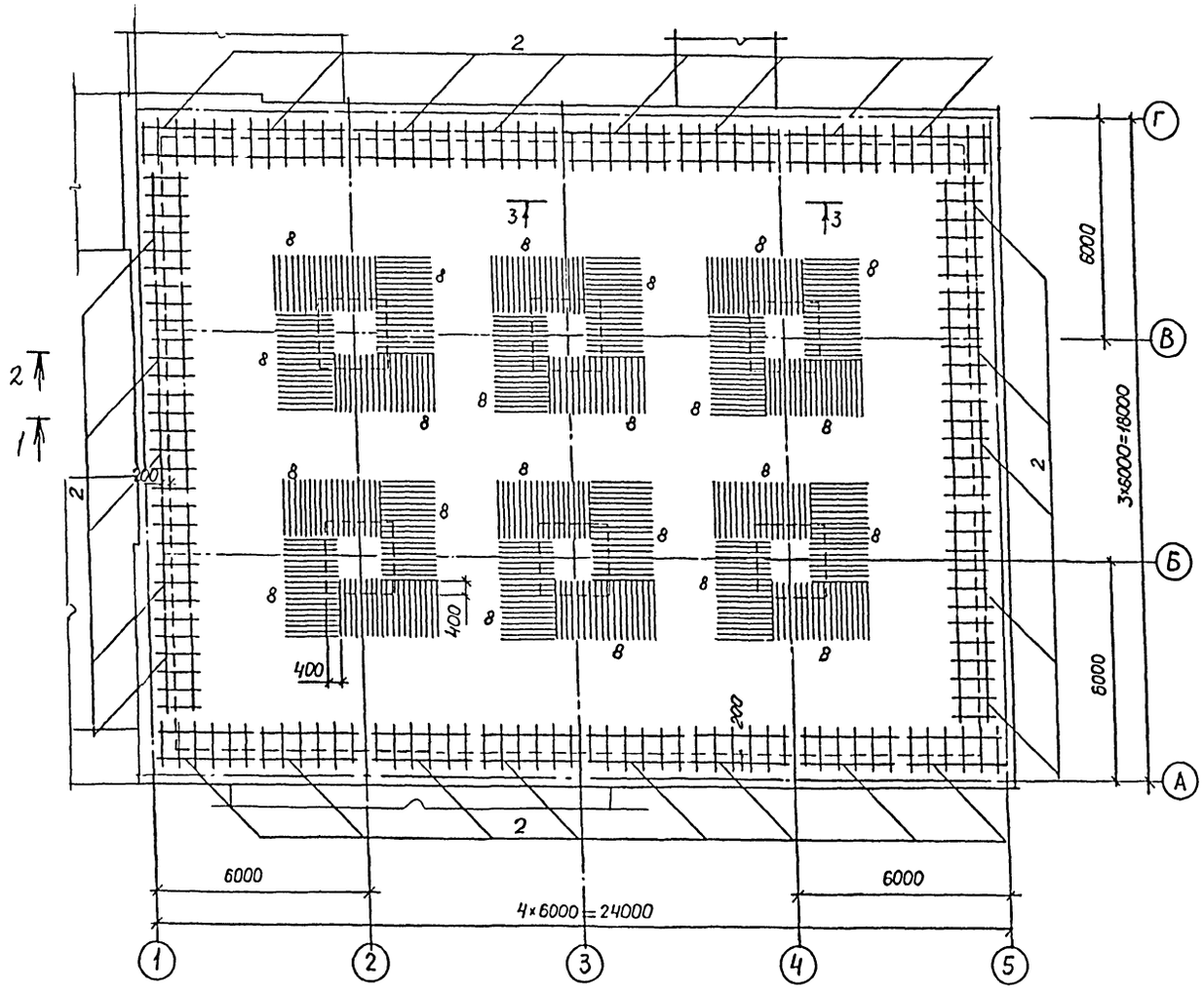

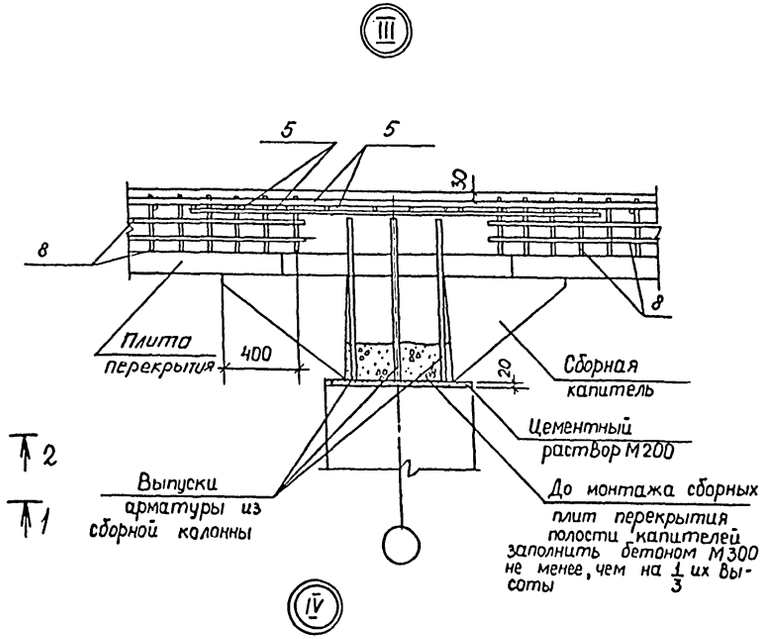

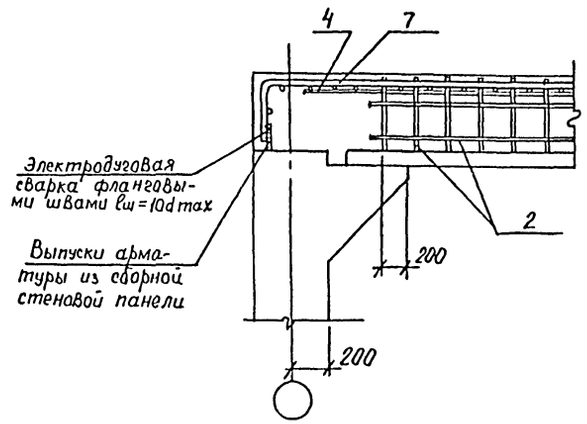

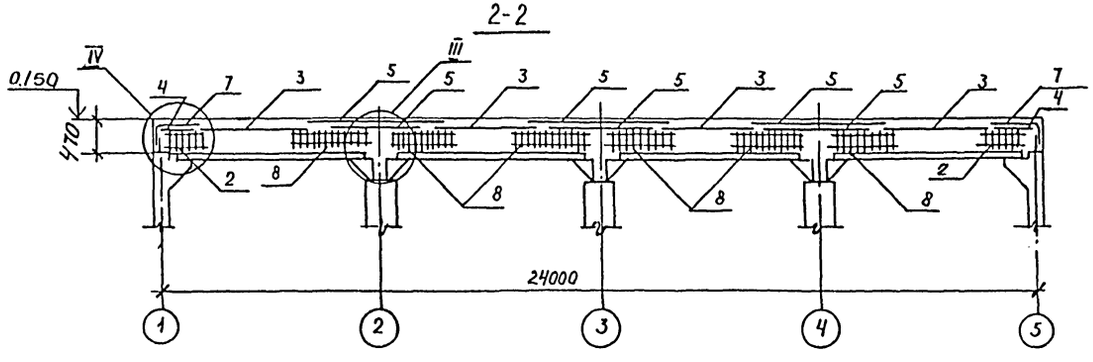

Инв. № подл.	Подпись и дата	Взам. инв. №			ТПА-II-600-338.86 -КЖ-альбом I вып.2		
Привязан			Провер.	Хоровецкая	Склад материалов и оборудования отдельно стоящий	Стадия	Лист	Листов
			Исполн.	Славинская		РП	66	
			Рук.бр.	Хоровецкая	Плита перекрытия Пм1. Армирование. План каркасов. Разрез 2-2.	Госстрой СССР Киевский Промстройпроект		
			Нач.отд.	Бабченко				
Инв.№			Гл.инж.пр.	Альшиц				

КФ 9359-02 82

Ум 3

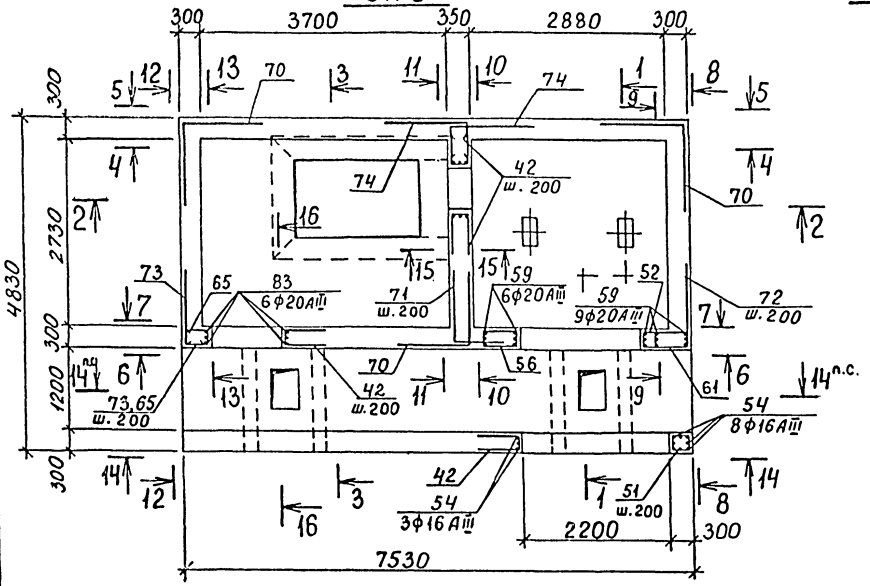

План нижних сеток днища на отм. -3.500

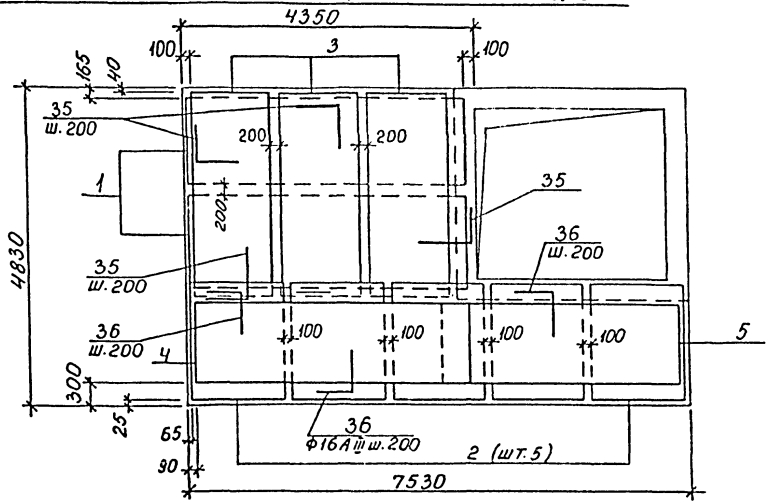

План нижних сеток днища на отм - 5.150

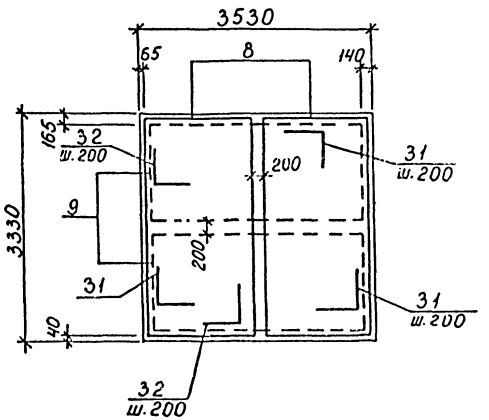

План верхних сеток днища на отм. -5.150

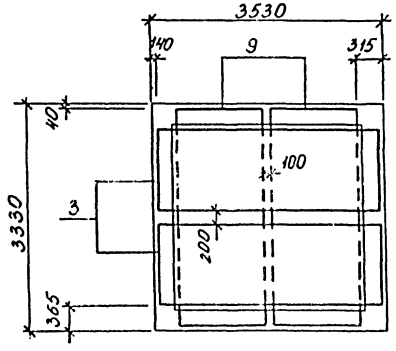

План верхних сеток днища на отм. - 3.500

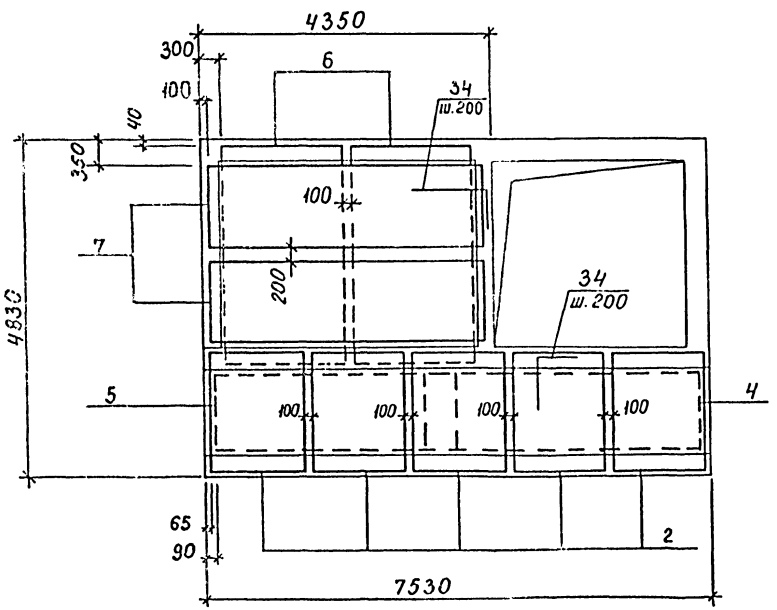

				ТП А-II-600-338.86	-КЖ-альбом I вып. 2
Привязан	Провер.	Азарова		Склад материалов и оборудования отдельно стоящий	Стадия: РП; Лист: 67; Листов:
	Исполн.	Михно			
	Рук. бр.	Харовецкая		Ум 3. Армирование Планы сеток днища.	Госстрой СССР Киевский Промстройпроект
	Нач. отд.	Бабченко			
Инв. №	Гл. инж. пр.	Альшиц			

Инв. № подл. | Подпись и дата | Взам. инв. №

КФ 9359-02 83

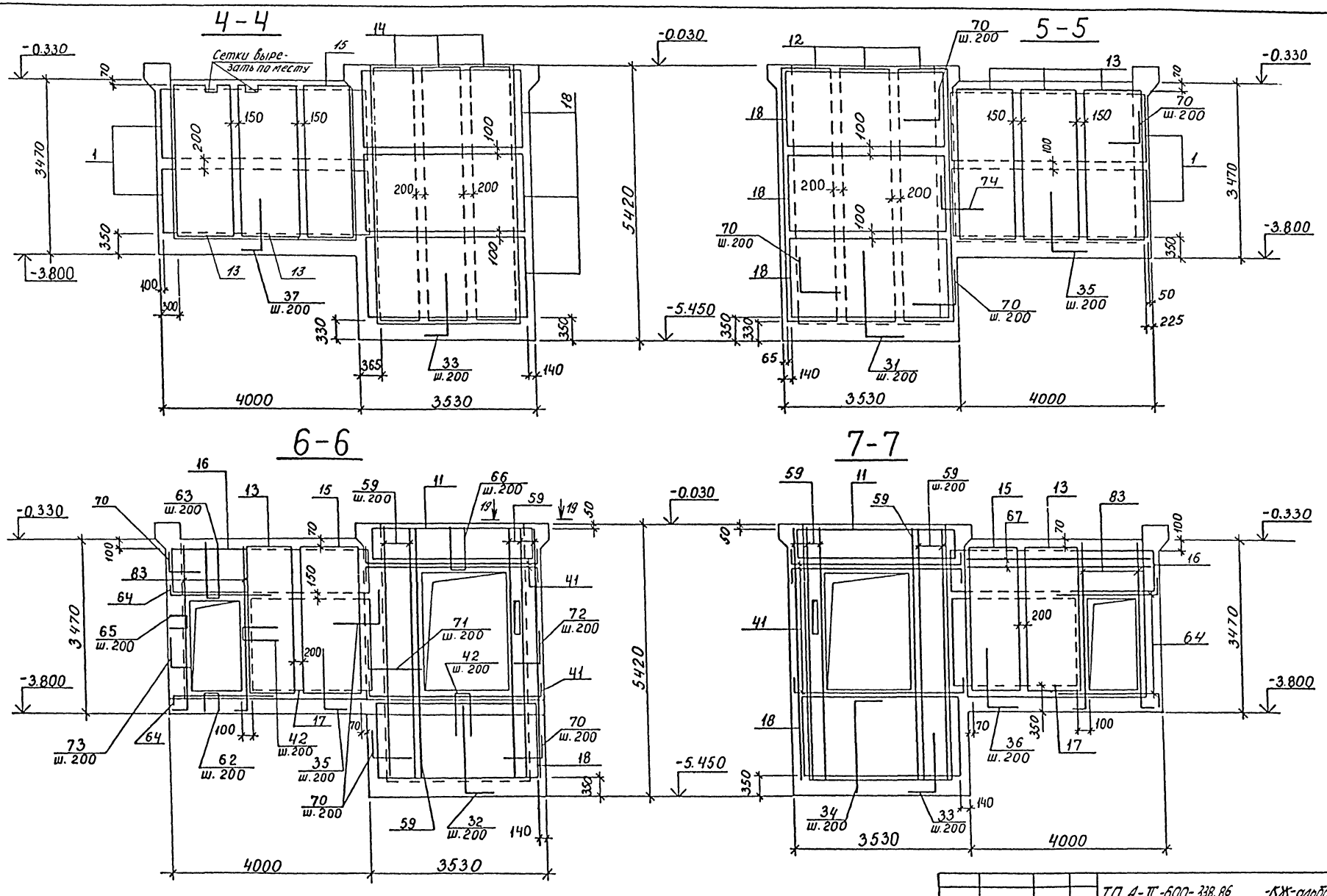

Инв. № подл.	Подпись и дата	Взам. инв. №					

				ТП А-II-600-338.86	-КЖ-альбом I вып. 2		
Привязан				Склад материалов и оборудования отдельно стоящий	Стадия	Лист	Листов
		Провер.	Азарова		РП	68	
		Исполн.	Микно				
		Рук. бр.	Хоровецкая	Умз. Армирование. Разрезы 4-4 ÷ 7-7.	Госстрой СССР Киевский Промстройпроект		
		Нач. отд.	Бабченко				
Инв. №		Гл. инж. пр.	Альшиц				

КШ 9359-02 84

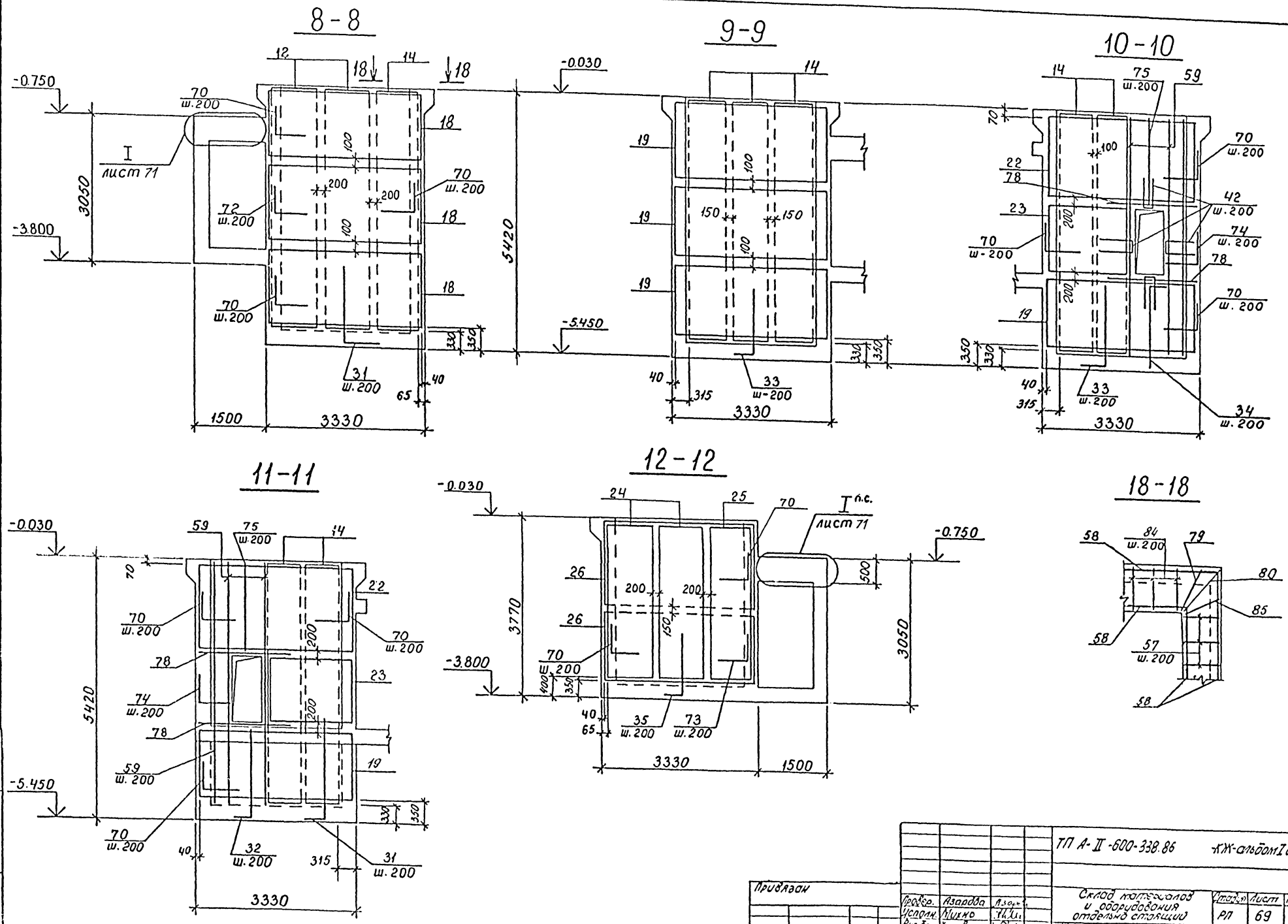

Привязан	Провер.	Азарова		ТП А-II-600-338.86	КЖ-альбом I вып. 2
	Исполн.	Михно		Склад материалов и оборудования отдельно стоящий	Стадия: РП; Лист: 69; Листов:
	Рук. бр.	Хоровецкая		Ум3. Армирование. Разрезы 8-8÷12-12.	Госстрой СССР Киевский Промстройпроект
Инв. №	Нач. отд.	Бадченко			
	Гл. инж. пр.	Альшиц			

КФ 9359-02 85

Инв. № подл. | Подпись и дата | Взам. инв. №

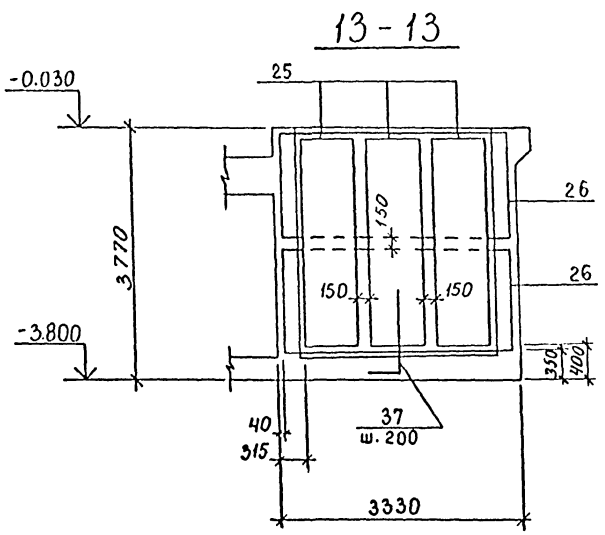

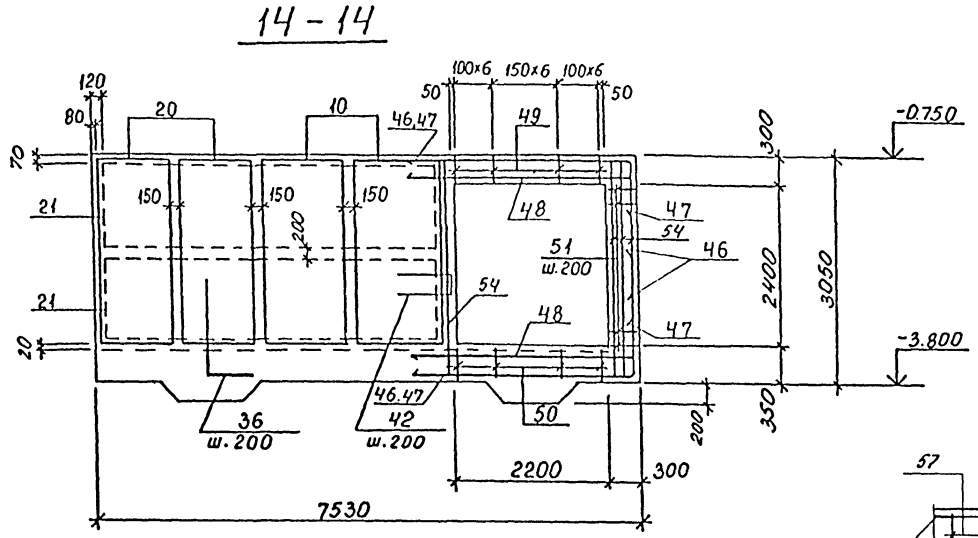

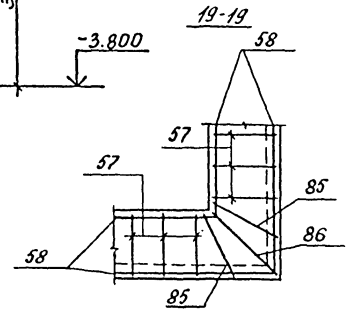

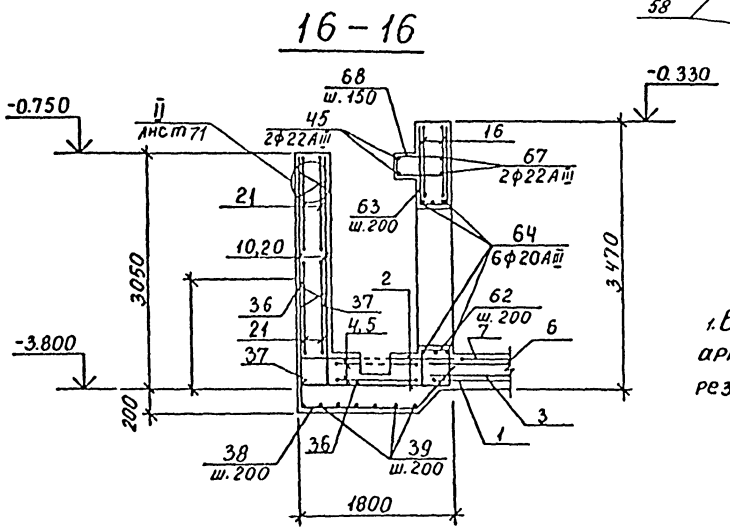

1. В местах приямков арматуру сеток вырезать по месту.

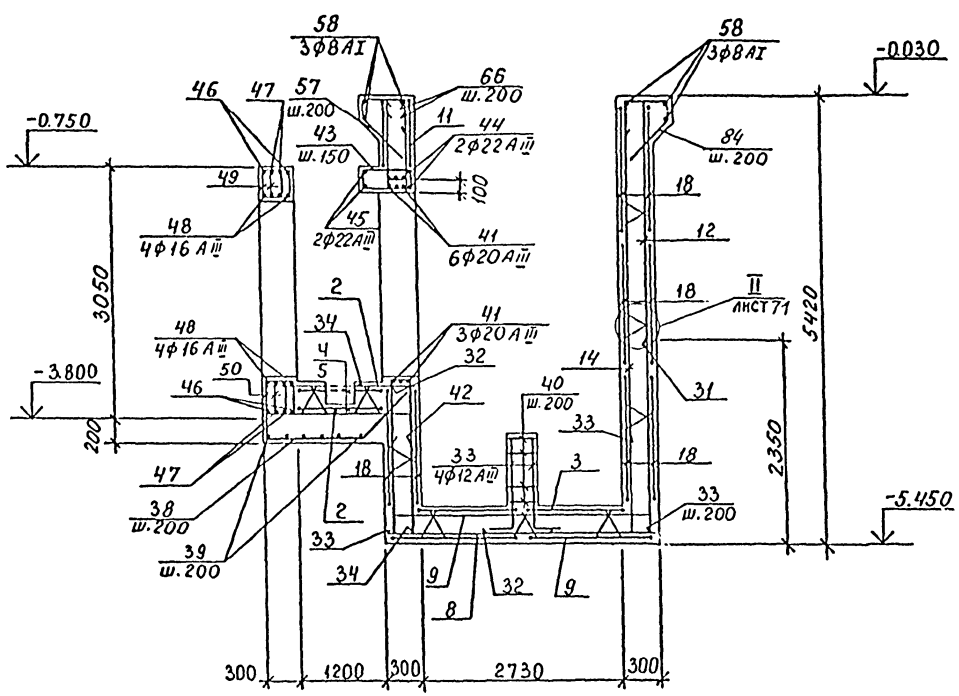

Привязан				ТП А-II-600-338.86		-КЖ-альбом I вып. 2
	Провер.	Азарова	Азаров	Склад материалов и оборудования отдельно стоящий	Стадия	Лист	Листов
	Исполн.	Михно			РП	70	
	Рук. бр.	Хоровский		Ум3. Армирование. Разрезы 1-1; 13-13; 14-14; 16-16.	Госстрой СССР Киевский Промстройпроект		
	Нач. отд.	Бабченко					
Инв. №	Гл. инж. пр.	Альшиц					

Инв. № подл. | Подпись и дата | Взам. инв. №

КФ 9359-02 86

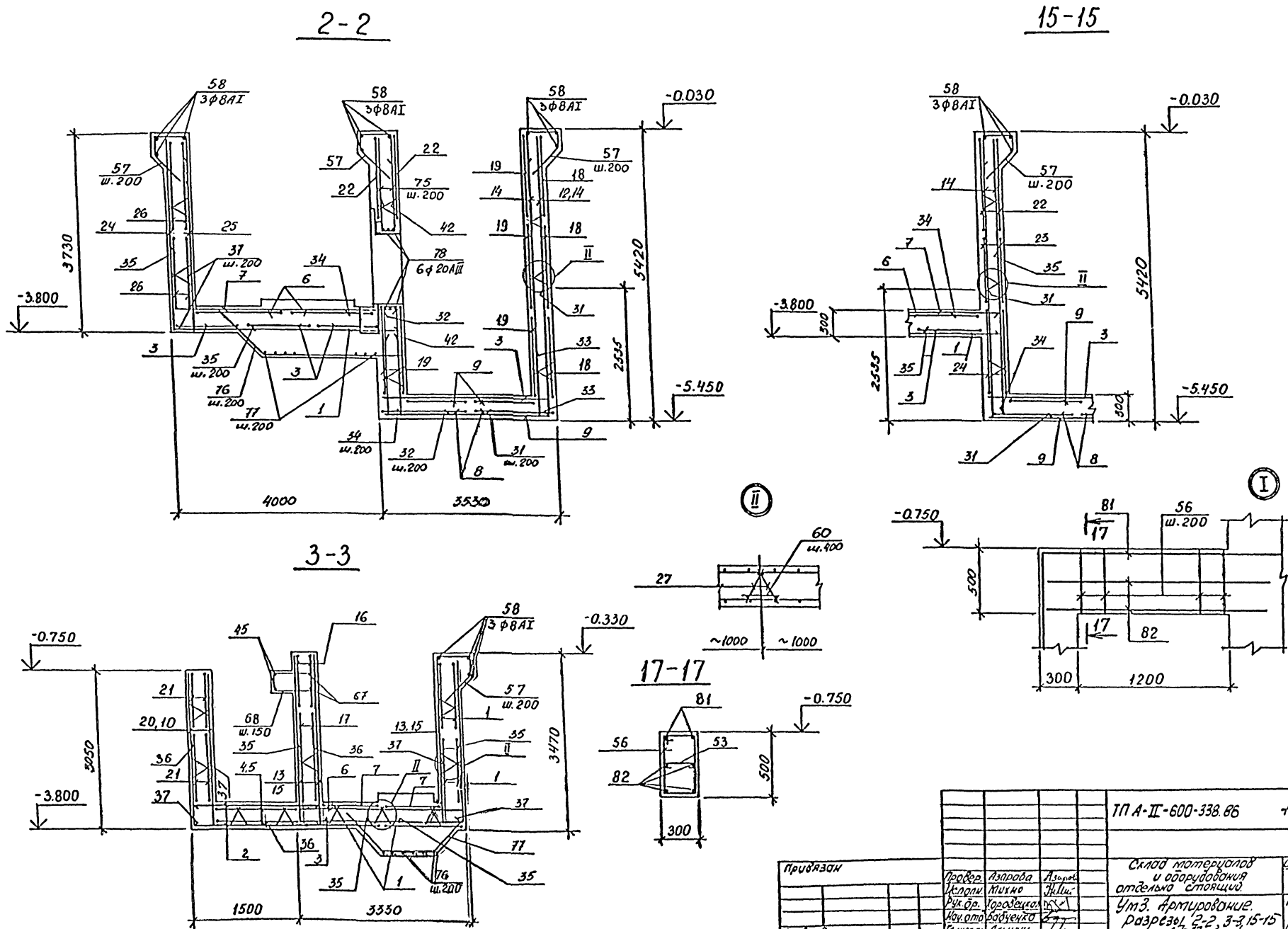
2-2
15-15
3-3
17-17
58
3ф8АI
57
ш.200
75
ш.200
78
6ф20АIII
37
ш.200
35
ш.200
76
ш.200
77
ш.200
34
ш.200
32
ш.200
31
ш.200
-0.030
-3.800
-5.450
3730
5420
2535
4000
3530
-0.750
-0.330
3050
3470
1500
3330
68
ш.150
60
ш.400
~1000
~1000
81
56
ш.200
17
82
300
1200
500
ТП А-II-600-338.86
КЖ-альбом I вып. 2
Привязан
Инв. №
Провер. Азарова
Исполн. Михно
Рук. бр. Хоровецкая
Нач. отд. Бабченко
Гл. инж. пр. Альшиц
Склад материалов и оборудования отдельно стоящий.
Ум3. Армирование. Разрезы 2-2, 3-3, 15-15, 17-17
Стадия РП
Лист 71
Листов
Госстрой СССР Киевский Промстройпроект
КФ 9359-02 87
Инв. № подл.
Подпись и дата
Взам. инв. №

Спецификация к Ум 3

Формат	Зона	Позиц	Обозначение	Наименование	Кол-во	Примечание
				Сборочные единицы		
				Сетки арматурные		
		1	1.410-2 в.1	С14АIII-14×42	6	
		2	1.410-2 в.1	С14АIII-14×18	10	
		3	1.410-2 в.1	С14АIII-12×33	5	
		4	1.410-2 в.1	С10АI-12×42	2	
		5	1.410-2 в.1	С10АI-12×36	2	
		6	1.410-2 в.1	С14АIII-18×33	2	
		7	1.410-2 в.1	С14АIII-12×42	2	
		8	1.410-2 в.1	С14АIII-16×33	2	
		9	1.410-2 в.1	С14АIII-14×33	4	
		10	1.410-2 в.1	С14АIII-12×27	4	
		11	1.410-2 в.1	$\frac{С16АIII-14×33}{2}$	2	
		12	1.410-2 в.1	С12АIII-10×51	5	
		13	1.410-2 в.1	С14АIII-12×30	7	
		14	1.410-2 в.1	С12АIII-8×51	11	
		15	1.410-2 в.1	С14АIII-10×30	3	
		16	1.410-2 в.1	С12АIII-10×42	2	
		17	1.410-2 в.1	С12АIII-18×24	2	
		18	1.410-2 в.1	С16АIII-16×33	11	
		19	1.410-2 в.1	1С16АIII-16×33	5	
		20	1.410-2 в.1	С14АIII-10×27	4	
		21	1.410-2 в.1	С10АI-12×48	4	
		22	1.410-2 в.1	1С16АIII-18×33	2	
		23	1.410-2 в.1	С16АIII-12×18	2	
		24	1.410-2 в.1	С14АIII-10×33	2	
		25	1.410-2 в.1	С14АIII-8×33	4	
		26	1.410-2 в.1	1С10АI-16×33	4	
		27	ТПА-II-600-338.86-КЖИ-КР17	Каркас плоский КР17	154	
				Изделия закладные		
		101	3.400-6/76	МН1-18	18	
		102	3.400-6/76	МН1-29	4	
		103	3.400-6/76	МН1-32	7	
		104	3.400-6/76	МН1-33	3	
		105	ТПА-II-600-338.86-КЖИ-МН11	МН11	4	
		106	ТПА-II-600-338.86-КЖИ-МН12	МН12	4	
	6.4	107		[16 l=1500 ГОСТ 8240-72*	1	21,3кг
	6.4	109		-4×40 l=400 ГОСТ 103-76*	2	0,5кг
	6.4	108		Тр.Ф42×1,4 l=400 ГОСТ 10704-76	2	0,56кг
		110				

Формат	Зона	Позиц	Обозначение	Наименование	Кол-во	Примечание
				Детали		
		31*		Ф22АIII ГОСТ5781-82* l=3620	40	10,8 кг
		32*		Ф22АIII ГОСТ5781-82* l=3020	14	9,01кг
		33*		Ф12АIII ГОСТ5781-82* l=1400	62	1,24кг
				Ф16АIII ГОСТ5781-82*		
		34*		l=2900	14	4,58кг
		35*		l=3100	58	4,89кг
		36*		l=2150	40	3,4кг
				Ф14АIII ГОСТ5781-82*		
		37*		l=1250	60	1,51
		38*		l=2540	10	3,07
		39*		l=1900	14	2,78кг
		40*		Ф8АI ГОСТ5781-82* l=1200	12	0,47кг
		41		Ф20АIII ГОСТ5781-82* l=4130	9	7,52кг
		42*		Ф12АIII ГОСТ5781-82* l=1390	57	1,23кг
		43*		Ф12АIII ГОСТ5781-82* l=1420	24	1,26кг
				Ф22АIII ГОСТ5781-82*		
		44		l=3500	2	10,44кг
		45		l=7500	2	22,38кг
		46*		l=4570	4	13,64кг
		47*		l=4070	4	12,14кг
		48		Ф16АIII ГОСТ5781-82* l=2900	8	4,58кг
				Ф8АI ГОСТ5781-82*		
		49*		l=900	38	0,36кг
		50*		l=950	38	0,38кг
		51*		l=1100	13	0,43кг
		52*		l=1700	13	0,67кг
		53*		l=330	7	0,13кг
		54		Ф16АIII ГОСТ5781-82* l=3000	11	4,73кг
				Ф8АIII ГОСТ5781-82*		
		56*		l=1420	27	0,56кг
		57*		l=1260	85	0,50кг
		58		Ф8АI ГОСТ5781-82* l=1п.м	74	0,4кг

Формат	Зона	Позиц	Обозначение	Наименование	Кол-во	Примечание
		59		Ф20АIII ГОСТ5781-82* l=5100	25	12,58кг
		60		Ф8АI ГОСТ5781-82* l=250	278	0,1кг
		61*		Ф8АI ГОСТ5781-82* l=1250	13	0,5кг
		62*		Ф12АIII ГОСТ5781-82* l=850	6	0,75кг
		63*		Ф12АIII ГОСТ5781-82* l=2670	6	2,37кг
		64*		Ф20АIII ГОСТ5781-82* l=2130	12	5,25кг
		65*		Ф12АIII ГОСТ5781-82* l=1000	10	0,89кг
		66*		Ф12АIII ГОСТ5781-82* l=1770	20	1,57кг
		67		Ф22АIII ГОСТ5781-82* l=3950	2	11,77кг
		68		Ф12АIII ГОСТ5781-82* l=1380	27	1,23кг
				Ф16АIII ГОСТ5781-82*		
		70*		l=3000	188	4,73кг
		71*		l=2500	13	3,95кг
		72*		l=2050	13	3,23кг
		73*		l=1900	10	3,0кг
		74*		l=2150	14	3,39кг
		75		Ф12АIII ГОСТ5781-82* l=2040	8	1,81кг
		76*		Ф14АIII ГОСТ5781-82* l=3300	6	3,97кг
		77*		Ф14АIII ГОСТ5781-82* l=2500	12	3,02кг
		78		Ф20АIII ГОСТ5781-82* l=1800	6	4,44кг
		79*		Ф8АI ГОСТ5781-82* l=1550	2	0,61кг
		80*		Ф8АI ГОСТ5781-82* l=1950	2	0,77кг
		81*		Ф14АIII ГОСТ5781-82* l=2950	4	3,56кг
		82		Ф14АIII ГОСТ5781-82* l=1950	8	2,36кг
		83*		Ф20АIII ГОСТ5781-82* l=3630	6	8,95кг
		84*		Ф8АIII ГОСТ5781-82* l=1450	15	0,57кг
		85*		Ф8АIII ГОСТ5781-82* l=1370	9	0,53кг
		86*		Ф8АIII ГОСТ5781-82* l=1680	4	0,66кг
				Материалы		
				Бетон марки 300	48,1	м³

Взам инв № | Подпись и дата | Инв № подл

Привязан

Инв. №

Провер.	Азарова	Азарова
Исполн.	Михно	[illegible]
Рук. др.	Хоровецкая	[illegible]
Нач. отд.	Бабченко	[illegible]
Гл. инж. пр.	Альшиц	[illegible]

ТП А-II-600-338.86 -КЖ-альбом I вып. 2

Склад материалов и оборудования отдельно стоящий

Стадия	Лист	Листов
РП	72	

Ум3. Армирование. Спецификация.

Госстрой СССР Киевский Промстройпроект

КФ 9359-02 88

Ведомость деталей

Поз.	Эскиз
31	2500, R=110, 1200
32	1900, R=110, 1200
33	1200, 200
34	1000, 1900
35	1550, 1550
36	1450, 700
37	1050, 200
38	500, 1450, 590, 45°
39	45°, 1580, 730, 590, 45°
40	470, 150, 580
41	350, 3430, 350

Поз.	Эскиз
42	610, 170, 610
43	180, 430, 190
46	3150, R=110, 1500
47	3150, R=110, 1000
49	310, 730, 460
50	340, 130, 480
51	310, 230, 560
52	610, 230, 860
53	230
56	480, 230, 710

Поз.	Эскиз
84	400, 430, 390, 230, 45°
61	390, 230, 630
62	310, 230, 310
63	1220, 230, 1220
64	2000, R=100, 200
65	415, 170, 415
66	800, 170, 800
68	180, 470, 190
70	1500, 1500
71	1000, 1500

Поз.	Эскиз
72	550, 1500
73	400, 1500
74	650, 1500
76	45°, 750, 2550
77	45°, 230, 1040, 130, 45°
79	400, 480, 440, 230
80	400, 630, 690, 230
81	1000, 1950
83	350, 3350
57	400, 330, 300, 230, 45°

Поз.	Эскиз
85	400, 390, 550, 230
86	400, 500, 550, 230

Ведомость расхода стали на элемент, кг

Марка элемента	Изделия арматурные												Изделия закладные															Общий расход
	Арматура класса											Всего	Арматура класса						Прокат марки								Всего	
	AI				AIII								AI			AIII			ВСт3кп2									
	ГОСТ 5781-82*				ГОСТ 5781-82*								ГОСТ 5781-82*			ГОСТ 5781-82*			ГОСТ 8240-72*			ГОСТ 103-76*				ГОСТ 19281-73*			
	ф6	ф8	ф10	Итого	ф8	ф12	ф14	ф16	ф20	22		Итого	ф16		Итого	ф8	ф10	ф12	Итого	Л16		Итого	-12ч 200	-8ч 200	-8ч 120	-4ч 40		Итого	Тр ф 12 мм	Итого		
Ум3	23	523	335	881	72	750	1671	2556	551	751		6351	7232	12		12	13	3	3	19	21		21	11	39	46	1		97	2	2	151	7383

Радиус загиба (R) гнутых стержней дан до внутренней грани стержня.

Привязан

Инв. №

Провер.	Азарова		
Исполн.	Михно		
Рук. бр.	Хоровский		
Нач. отд	Бодучило		
Гл. инж. пр	Лашинь		

ТП А-II-600-338.86 -КЖ-альбом I вып. 2

Склад материалов и оборудования отдельно стоящий

Стадия	Лист	Листов
РП	73	

Ум3. Армирование. Ведомости деталей и расхода стали.

Госстрой СССР Киевский Промстройпроект

КФ 9359-32 89

Инв. № подл. | Подпись и дата | Взам. инв. №

Ум 5

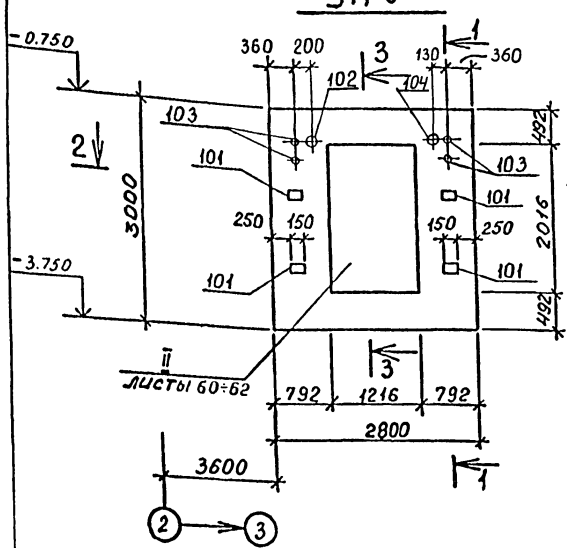

1-1

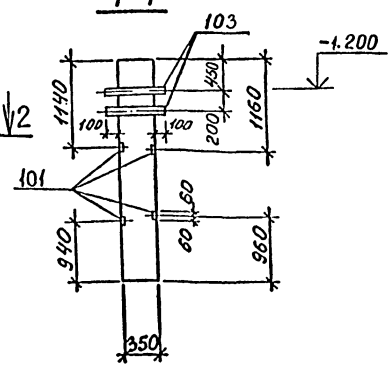

3-3

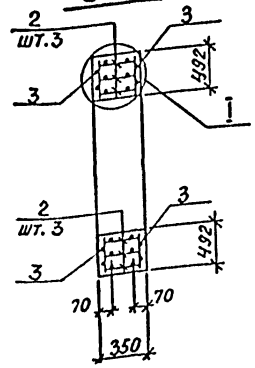

2-2

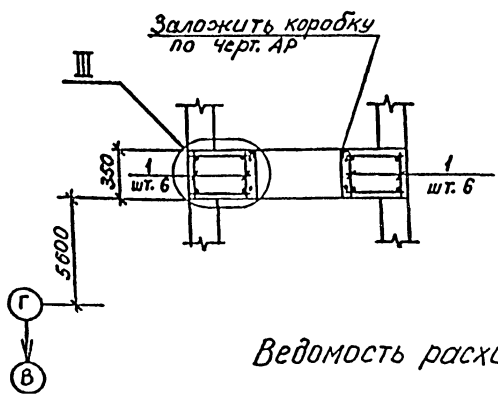

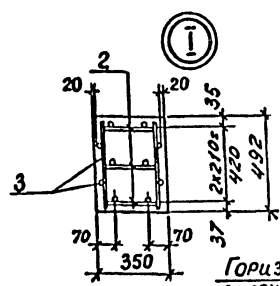

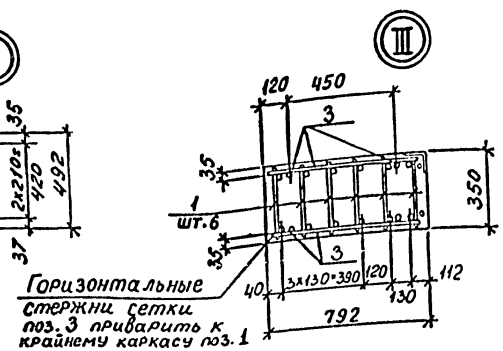

Спецификация к Ум 5

Формат	Зона	Поз.	Обозначение	Наименование	Кол.	Примечание
				Сборочные единицы		
				Каркасы плоские		
11		1	ТПА-II-600-338.86-КЖИ-КР1	КР 1	12	
11		2	ТПА-II-600-338.86-КЖИ-КР2	КР 2	6	
				Сетка арматурная		
11		3	ТПА-II-600-338.86-КЖИ-НС1	НС 1	2	
				Изделия закладные		
		101	3.400-6/76	МИ 1-15	8	
		102	03.005-5 в.1,2 альб.5 Т-199.250.11.000-64	КПК-5, $Д_1$=159, t=350	1	
		103	03.005-5 в.1,2 альб.16 Т-199.250.23.000-19	КПК-17, $Д_1$=33,5, t=350	4	
		104	03.005-5 в.1,2 альб.5 Т-199.250.11.000-14	КПК-5, $Д_1$=33,5, t=350	1	
			Листы 60÷62	Детали по узлу II	1	комплект
				Материалы		
				Бетон марки 300		2,1 м³

Ведомость расхода стали на элемент, кг

Марка элемента	Изделия арматурные										Изделия закладные												Общий расход
	Арматура класса									Всего	Арм. класса			Прокат марки								Всего	
	A-I			A-III							A-III			ВСт3пс6			ВСт3сп			ВСт2сп			
	ГОСТ 5781-82*										ГОСТ 5781-82*			ГОСТ 103-76*			ГОСТ 19903-74*			ГОСТ 3262-75*			
	ф22		Итого	ф10	ф14	ф16	ф25		Итого		ф12		Итого	-8х120		Итого	-6х130	-6х240	Итого	Тр. 159х4,5	Тр. 25х3,2	Итого	
Ум 5	93		93	63	46	140	391		640	733	4		4	9		9	3	2	5	11	5	16	34	767

Привязан

Инв. №

Провер.	Азарова		
Исполн.	Мукно		
Рук. гр.	Хоровецкая		
Нач. отд.	Бабченко		
Гл. инж. пр.	Алышиц		

ТП А-II-600-338.86 -КЖ-альбом I вып. 2

Склад материалов и оборудования отдельно стоящий

Стадия	Лист	Листов
РП	74	

Участок монолитный Ум5.

Госстрой СССР Киевский Протстройпроект

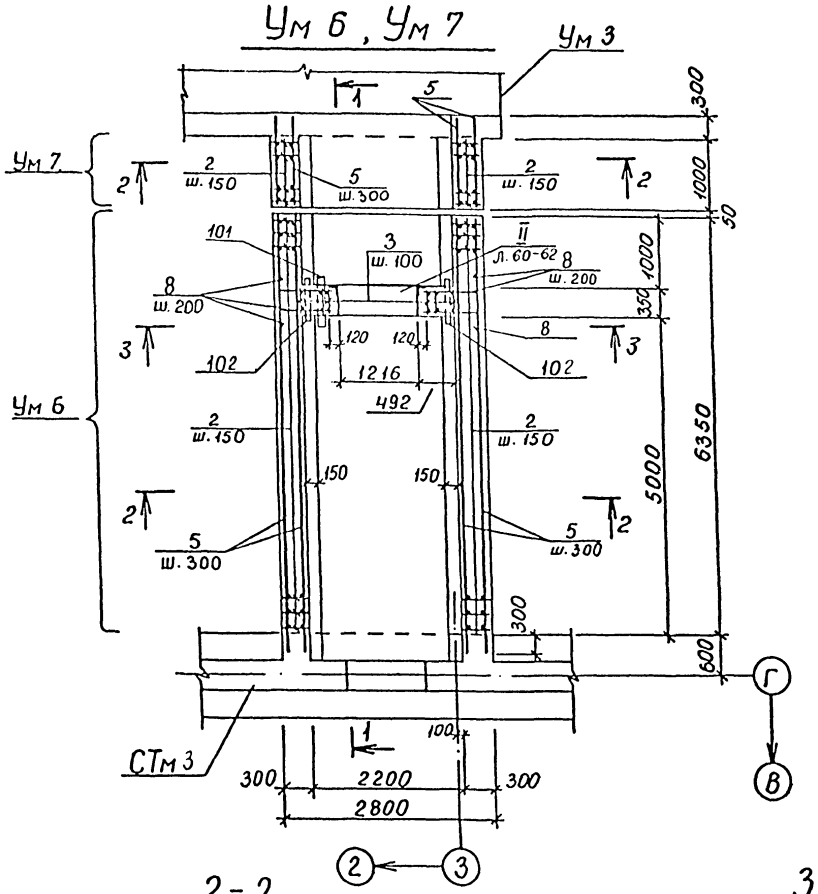

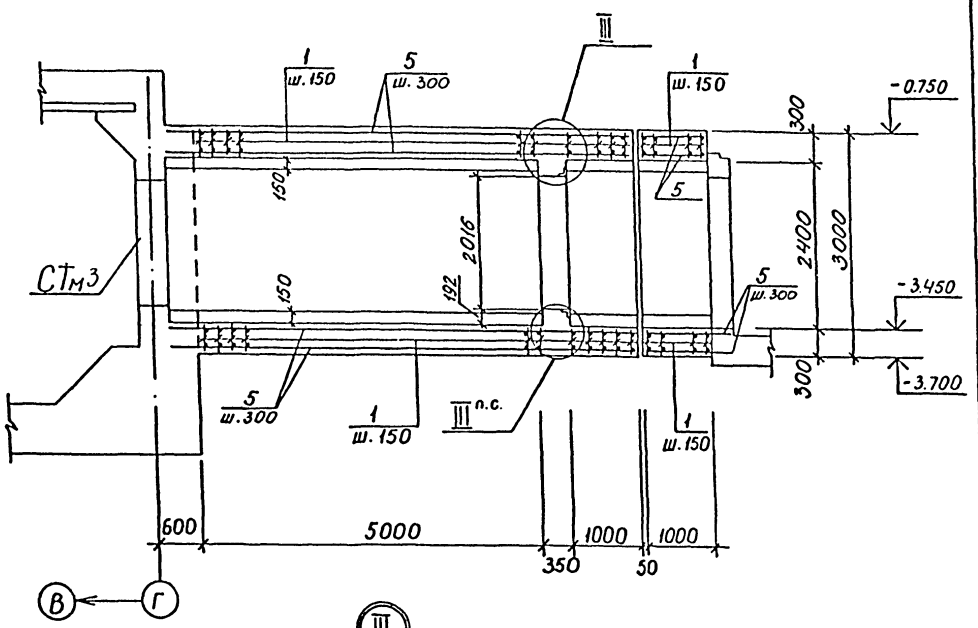

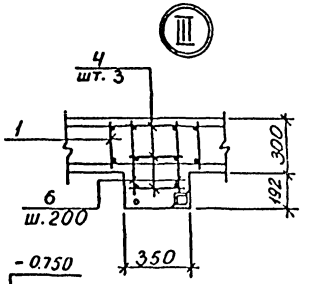

1. До бетонирования Ум 6 заложить раму двери замаркированную на листах марки АР. Узлы анкеровки дверных рам смотреть листы 60÷62.
2. Стержни плоских каркасов большего диаметра ориентировать к внутренним граням перекрытия, днища и стен.
3. Монолитные участки Ум 6, Ум 7 бетонировать одновременно с СТм3 и Ум 3.

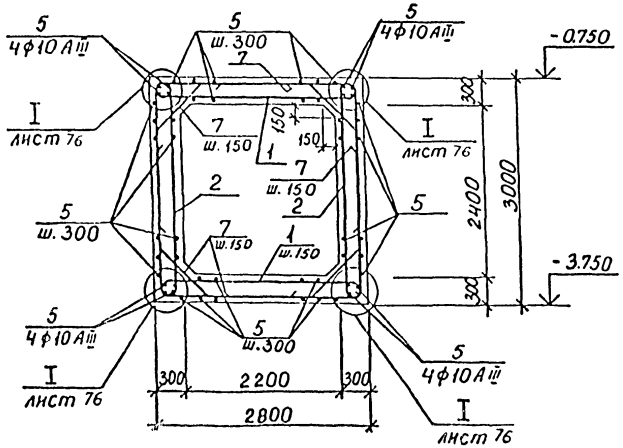

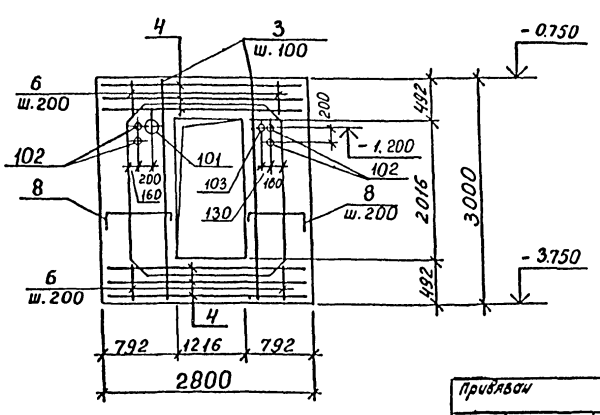

				ТПА-II-600-338 86 -КЖ-альбом I вып.2			
Привязан	Провер.	Азарова		Склад материалов и оборудования отдельно стоящий	Стадия	Лист	Листов
	Исполн.	Микно			РП	75	
	Рук.бр.	Хоровецкая		Ум 6, Ум 7 Разрезы 1-1÷3-3	Госстрой СССР Киевский Промстройпроект		
	Нач.отд.	Бабченко					
Инв. №	Гл.инж.пр.	Альшиц					

КФ 9359-02 91

Спецификация к Ум 6 и Ум 7

Формат	Зона	Позиц.	Обозначение	Наименование	Кол.	Приме-
				Монолитный участок Ум 6		
				Сборочные единицы		
				Каркасы плоские		
11		4	ТПА-II-600-338.86 -КЖИ-КР2	КР2	6	
11		1	ТПА-II-600-338.86-КЖИ-КР5	КР5	82	
11		2	ТПА-II-600-338.86-КЖИ-КР6	КР6	82	
11		3	ТПА-II-600-338.86-КЖИ-КР7	КР7	8	
				Изделие закладное		
		101	03.005-5 вып.1,2 а.5, Т-199250.11.000-64	КПК-5, $Д_1$=159, t=350	1	
		102	03.005-5 вып. 1, 2 альб. 16 Т-199 250 23.000-19	КПК-17, $Д_1$=33,5, t=350	4	
		103	03.005-5 вып. 1, 2 альб. 5 Т-199.250.11.000-14	КПК-5, $Д_1$=33,5, t=350	1	
				Детали		
6.4		6		⌀14А III ГОСТ 5781-82* l=360	48	0,44 кг
		7*		⌀25А III ГОСТ 5781-82* l=1710	164	6.7 кг
		8*		⌀16А III ГОСТ 5781-82* l=1350	52	2,1 кг
		5		⌀10А III ГОСТ 5781-82* l=555,0	п.м	
			листы 60÷62	по узлу II	1	комплект
				Материалы		
				Бетон марки 300		21,1 м³
				Монолитный участок Ум 7		
				Сборочные единицы		
				Каркасы плоские		
11		1	ТПА-II-600-338.86 -КЖИ-КР5	КР5	14	
11		2	ТПА-II-600-338.86-КЖИ-КР6	КР6	14	
				Детали		
		7*		⌀25А III ГОСТ 5781-82* l=1710	28	6.7 кг
6.4.		5		⌀10А III ГОСТ 5781-82* l=100 п.м		0.62 кг
				Материалы		
				Бетон марки 300		3,2 м³

*Позиции 7,8 - см. ведомость деталей.

Ведомость расхода стали на элемент, кг

Марка элемента	Изделия арматурные												Изделия закладные								Общий расход
	Арматура класса											Всего	Прокат марки							Всего	
	А I				А II								ВСт3сп			ВСт2сп					
	ГОСТ 5781-82*				ГОСТ 5781-82*								ГОСТ 103-76*			ГОСТ 3262-75*			прочие		
	⌀22			Итого	⌀10	⌀14	⌀16	⌀20	⌀25		Итого		-6×130	-6×260	Итого	тр. 159×4,5	тр. 25×3,2	Итого			
Ум 6	95,7			95,7	742,8	21,1	162,0	724,4	4052,4		5702,7	5798,4	3,0	2,2	5,2	11,2	5,2	16,4	–	21,6	5820,0
Ум 7	–			–	124,2	–	–	128,8	637,0		890,0	890,0	–		–	–		–	–	–	890,0

Ведомость деталей

Поз	Эскиз
8	450, 670, 230
7	280, 400, R=250, 400, 28, 280, 910, 280

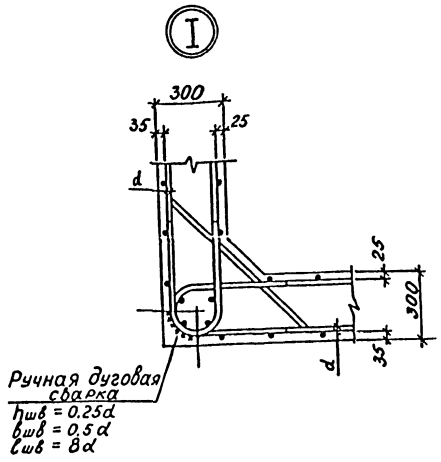

Инв. № подл.	Подпись и дата	Взам. инв. №																			

Привязан

Инв. №

Провер.	Азарова	Азарова	
Исполн.	Микна		
Рук. бр.	Хоровецкая		
Нач. отд.	Бодченко		
Т. инж. пр.	Альшиц		

ТП А-II-600-338.86 -КЖ-альбом I вып. 2

Склад материалов и оборудования отдельно стоящий

Ум 6, Ум 7. Спецификации.

Стадия	Лист	Листов
РП	76	

Госстрой СССР Киевский Промстройпроект

КФ 9359-02 92

План верхних сеток перекрытия

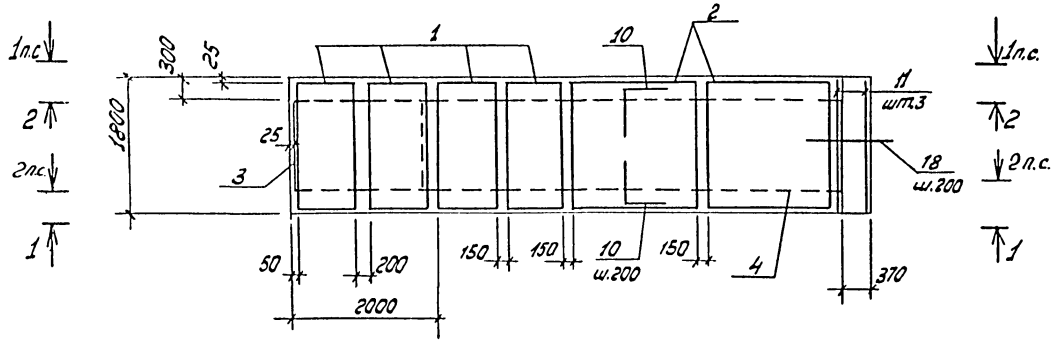

План нижних сеток перекрытия

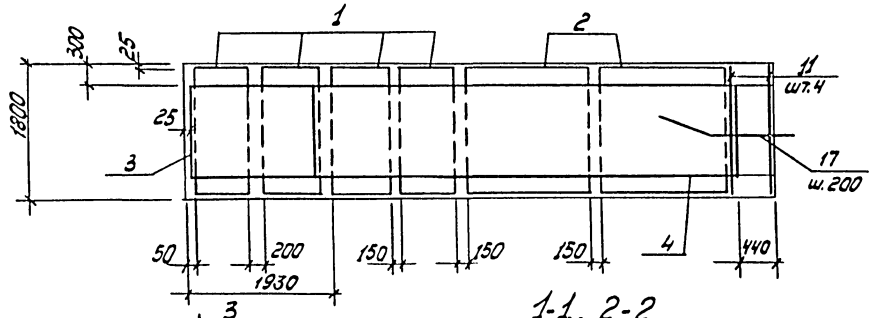

1-1, 2-2

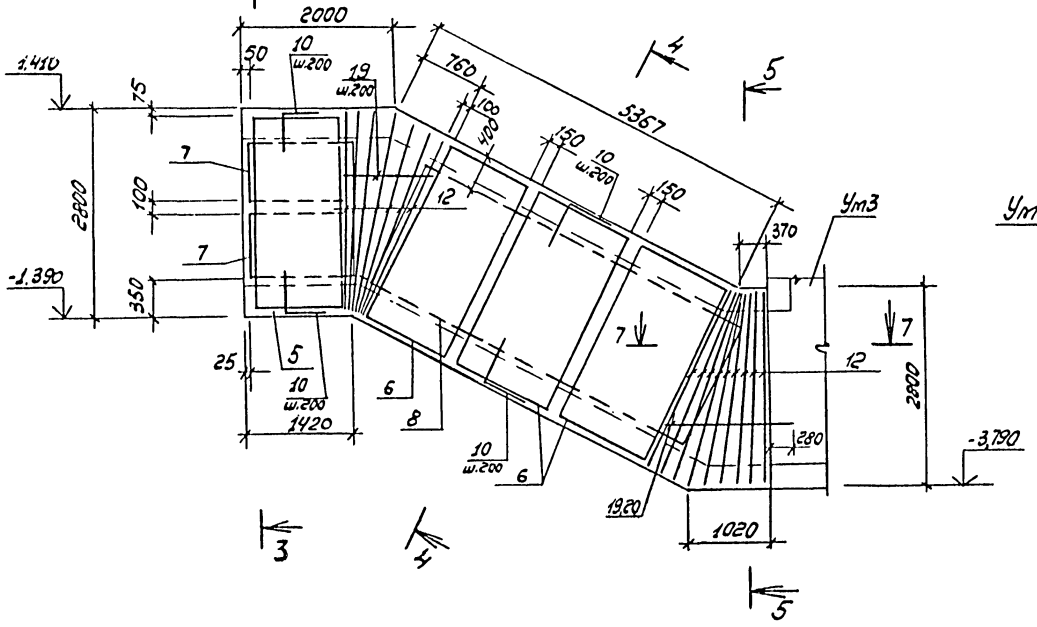

3-3

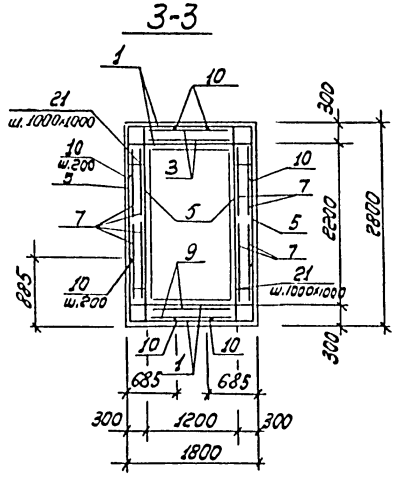

4-4

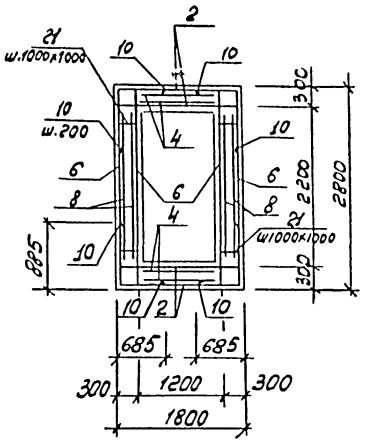

Ведомость расхода стали на элемент, кг

Марка элемента	Изделия арматурные									Изделия закладные							Общий расход
	Арматура класса								Всего	Арматура класса						Всего	
	AI ГОСТ 5781-82*				AIII ГОСТ 5781-82*					AIII ГОСТ 5781-82*			Прокат марки ВСт3кп2 ГОСТ 103-76*				
	ф6	ф8		Итого	ф10	ф12		Итого		ф8		Итого	-120х8		Итого		
Ум8	46	75		121	479	743		1222	1343	4,2		4,2	20		20	24	1367

7-7

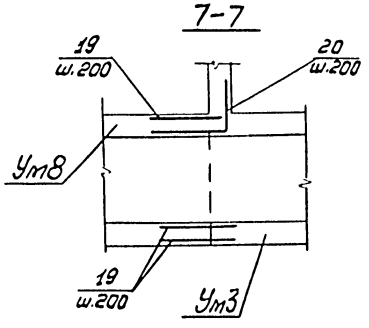

Привязан				ТП А-II-600-338.86 -КЖ-альбом I вып.2		
	Разраб.	Хоровецкая		Склад материалов и оборудования отдельно стоящий	Стадия	Лист	Листов
	Испол.	Михно			РП	77	
	Рук.гр.	Хоровецкая		Ум8. Планы сеток перекрытия. Узлы 1-1; 2-2; 7-7.	Госстрой СССР Киевский Промстройпроект		
Инв.№	Нач.отд.	Бабченко					
	Гл.инж.пр.	Альшиц					

Инв.№ подл. | Подпись и дата | Взам.инв.№

кф 9359-02 93

План верхних сеток днища

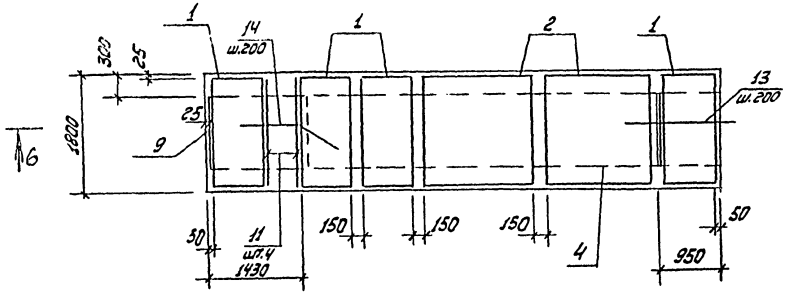

План нижних сеток днища

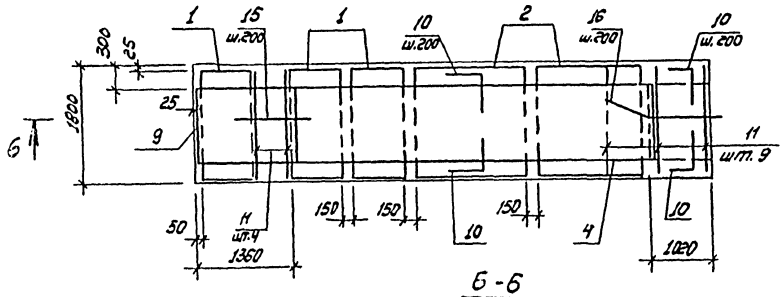

5-5

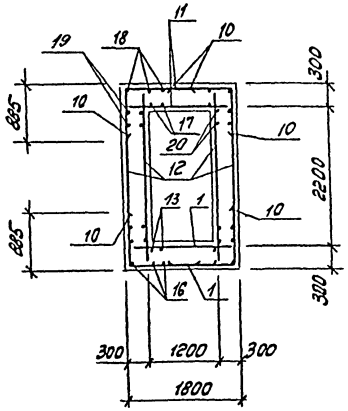

Б-6

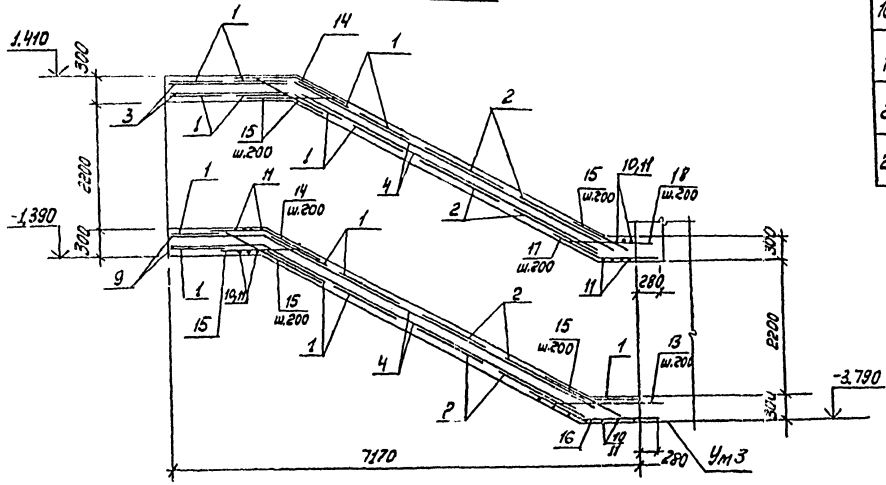

Ведомость деталей

Поз.	Эскиз
10	850 | 650
12	от 2770 до 2820
14	650, 290, 580
16	560, 1250, 1120, 1250
17	335, 750, 670, 750
20	от 800 до 2000 | 300
21	300

Спецификация к Ум8

Формат	Зона	Позиц.	Обозначение	Наименование	Кол	Примечание
				Сборочные единицы		
				Сетки арматурные		
		1	1.410-2 вып.1	С12АIII-8х18	15	
		2	1.410-2 вып.1	С12АIII-16х18	8	
		3	1.410-2 вып.1	С10АIII-12х18	2	
		4	1.410-2 вып.1	С10АIII-12х54	4	
		5	1.410-2 вып.1	С12АIII-12х27	4	
		6	1.410-2 вып.1	С12АIII-14х27	12	
		7	1.410-2 вып.1	С10АIII-10х15	8	
		8	1.410-2 вып.1	С10АIII-20х51	4	
		9	1.410-2 вып.1	С10АIII-12х15	2	
		101	3400-6/76	Изделие закладное МН1-18	14	
				Детали		
				ø12 АIII ГОСТ 5781-82*		
		10*		ℓ=1500	180	
Б.4		11		ℓ=1750	24	
		12*		ℓср.=2800	64	
				ø10 АIII ГОСТ 5781-82*		
Б.4		13		ℓ=1700	7	
		14*		ℓ=1300	20	
Б.4		15		ℓ=850	48	
		16*		ℓ=2500	10	
		17*		ℓ=1500	7	
Б.4		18		ℓ=1200	10	
Б.4		19		ℓ=104,0 п.м	-	
		20*		ℓср.=1700	12	
		21*		ø6АI ГОСТ 5781-82*, ℓ=400	120	
				Материалы		
				Бетон марки 300		18,5 м³

ТП А-II-600-338.86 -КЖ-альбом I вып. 2

Склад материалов и оборудования отдельно стоящий

Ум8. Планы сеток днища. Разрезы 5-5; 6-6

Стадия	Лист	Листов
РП	78	

Госстрой СССР Киевский Промстройпроект

Провер.	Хоровецкая	
Исполн.	Михно	
Рук.бр.	Хоровецкая	
Нач.отд.	Бабченко	
Гл.инж.пр.	Альшиц	

Привязан

Инв.№

Инв.№подл. | Подпись и дата | Взам. инв.№

КФ 9359-02 94

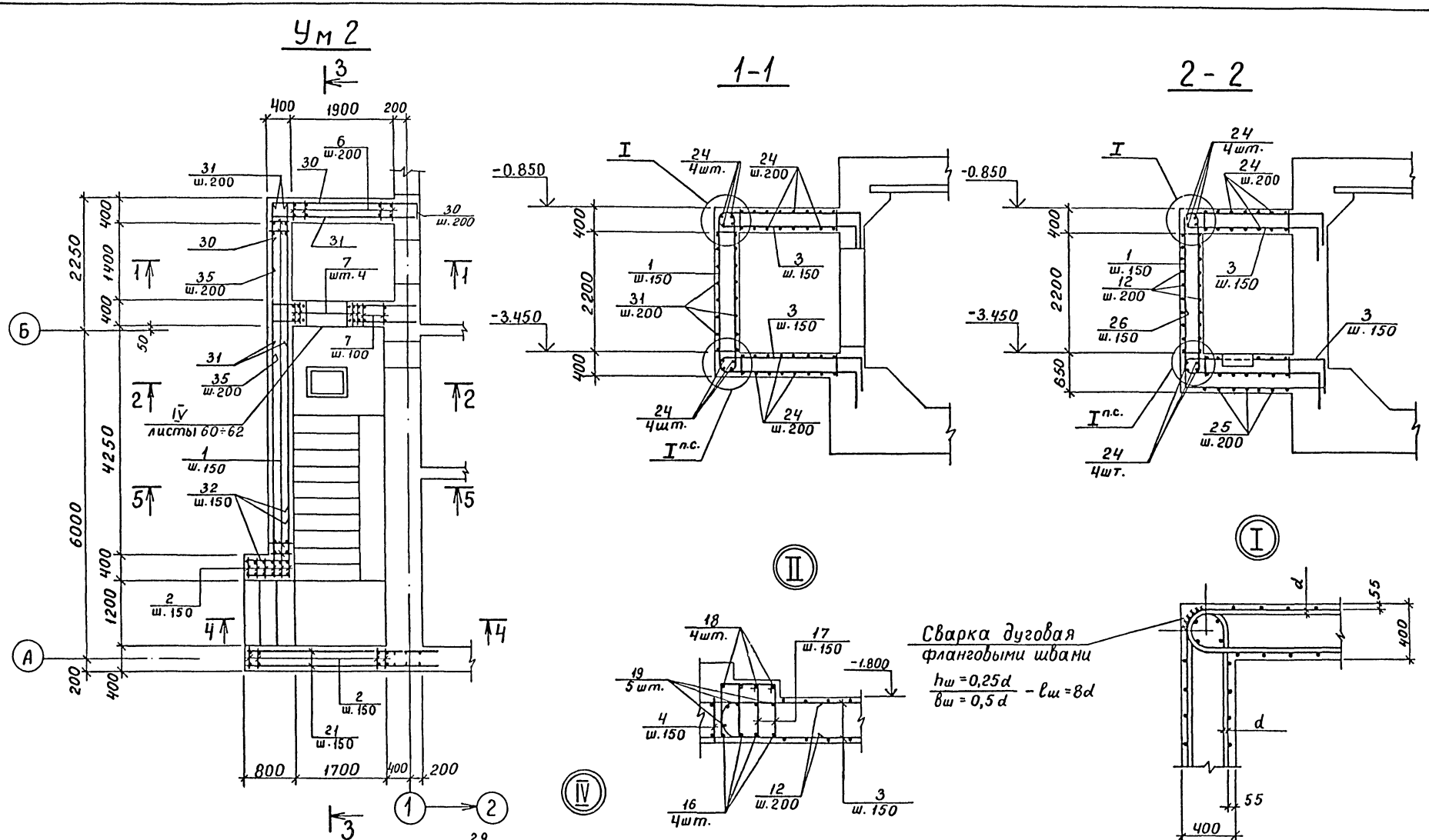

Привязан				ТП А-II-600-338.86 -КЖ-альбом I вып. 2			
		Пробер.	Хоровецкая				
		Испол.	Михно	Склад материалов и оборудования отдельно стоящий	Стадия	Лист	Листов
		Рук бр.	Хоровецкая		РП	79	
		Нач. отд	Бабичкий	Ум 2. Армирование. Разрезы 1-1; 2-2. Узлы I ÷ IV	Госстрой СССР Киевский Промстройпроект		
Инв. №		Гл. инж. пр.	Альшиц				

КФ 9359-02 95

3-3

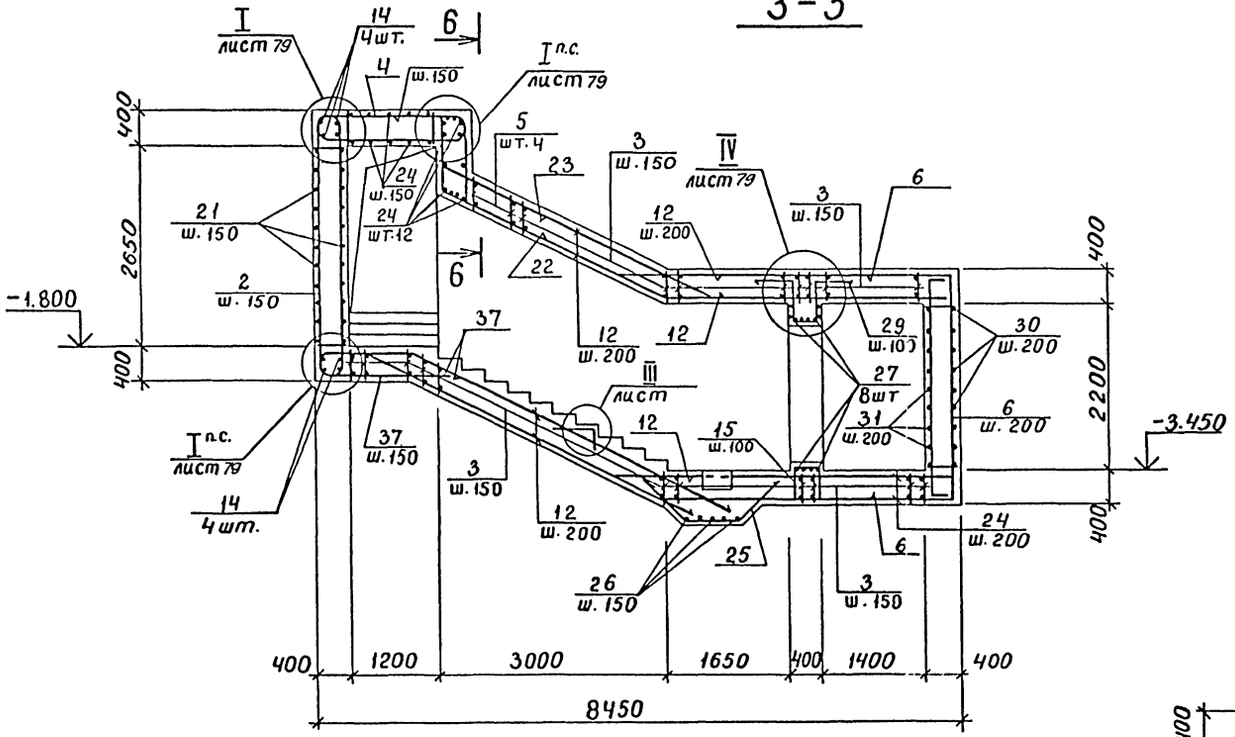

4-4

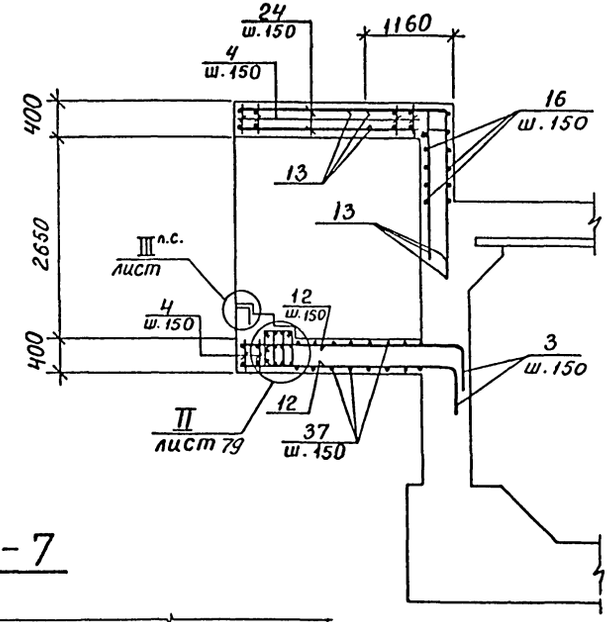

7-7

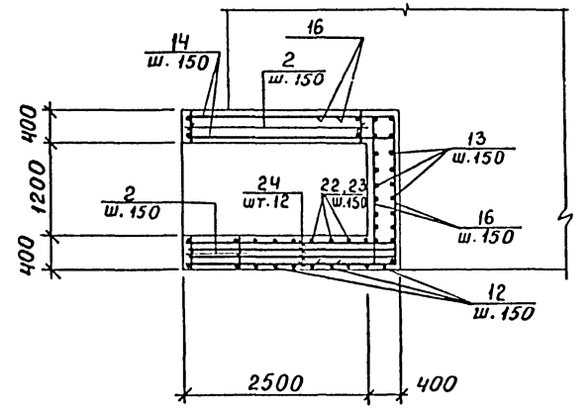

1. В пределах приямка арматуру вырезать по месту.

5-5

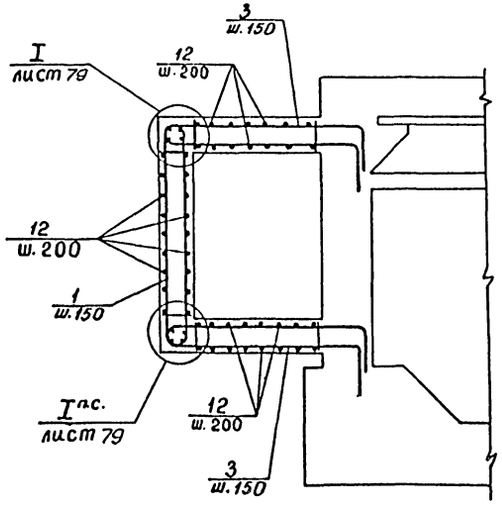

6-6

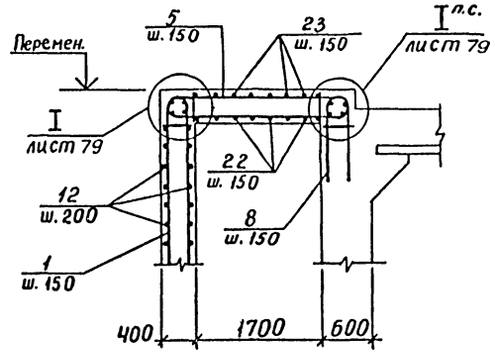

Привязан				ТП А-II-600-338.86 -КЖ-альбом I вып.2		
				Склад материалов и оборудования отдельно стоящий	Стадия РП	Лист 80	Листов
	Разраб.	Хоробецкая		Ум 2. Армирование. Разрезы 3-3 ÷ 7-7.	Госстрой СССР Киевский Протестройпроект	
	Испол.	Михно				
	Рук.гр.	Хоробецкая				
	Нач.отд.	Бабченко				
Инв.№	Гл.инж.пр.	Альшиц				

Инв.№ подл. | Подпись и дата | Взам.инв.№

КФ 9359-02 96

Спецификация к Ум 2

Формат	Зона	Позиц.	Обозначение	Наименование	Кол.	Примечание
				Сборочные единицы		
				Каркасы плоские		
		1	ТПА-II-600-КЖИ-КР12	КР12	41	
		2	КР13	КР13	23	
		3	КР14	КР14	91	
		4	КР15	КР15	20	
		5	КР18	КР18	4	
		6	КР19	КР19	11	
		7	КР21	КР21	11	
		8	КР20	КР20	4	
				Изделия закладные		
		101	3.400-6/76	МИ1-18		
		102	3.400-6/76	МИ4-46		
		103	03.005-5 вып 1, 2	КПК-17, Д1=33,5 t=400	1	ℓ=600
				Детали		
		11		ф22 AIII ГОСТ 5781-82*	44 п.м.	2,98кг
		12		ф10 AI ГОСТ 5781-82*	350 п.м	0,62кг
		13*		ф25 AIII ГОСТ 5781-82* ℓ=3010	27	11,6кг
		14*		ф22 AIII ГОСТ 5781-82* ℓ=3240	42	9,4кг
		15*		ф16 AIII ГОСТ 5781-82* ℓ=1180	9	1,9кг
		16*		ф22 AIII ГОСТ 5781-82* ℓ=3140	18	9,4кг
		17*		ф10 AI ГОСТ 5781-82* ℓ=1650	18	1,0кг
		18*		ф22 AIII ГОСТ 5781-82* ℓ=2390	4	7,1кг
		19		ℓ=1950	5	5,8кг
		20*		ф22 AIII ГОСТ 5781-82* ℓ=1820	12	5,4кг
		21		ℓ=3270	34	9,8кг
		22*		ℓ=2440	13	7,3кг
		23*		ℓ=1890	13	5,6кг
		24		ℓ=3750	52	11,2кг
		25*		ℓ=2270	9	6,8кг
		26*		ℓ=4100	6	12,2кг
		27*		ф25 AIII ГОСТ 5781-82* ℓ=2970	16	11,4кг
		28*		ф16 AIII ГОСТ 5781-82* ℓ=1400	9	2,2кг
		29*		ф25 AIII ГОСТ 5781-82* ℓ=1360	18	5,2кг
		30*		ф16 AIII ГОСТ 5781-82* ℓ=3900	12	6,2кг
		31		ℓ=2630	36	4,2кг
		32		ф25 AIII ГОСТ 5781-82* ℓ=2900	3	11,3кг
		33*		ф6 AI ГОСТ 5781-82* ℓ=850	91	0,2кг
		34		ℓ=1600	65	0,3кг
		35*		ф22 AIII ГОСТ 5781-82* ℓ=1320	20	3,9кг
		36*		ф25 AIII ГОСТ 5781-82* ℓ=1460	38	5,6кг
		37*		ℓ=4020	12	15,5кг
		38*		ф22 AIII ГОСТ 5781-82* ℓ=1620	32	4,8кг
		39		ф25 AIII ГОСТ 5781-82* ℓ=6300	4	24,2кг
				Материалы		
				Бетон марки 300	31,0	м³

*) Позиции 13÷18, 20, 22, 23, 25÷30, 33, 35÷38 см. ведомость деталей.

Ведомость деталей

Поз.	Эскиз
13	2000; R=125; 1100
14	2800; 300; R=110; 300
15	420; 340; 420
16	700; R=110; 700; 1900
17	570; 260; 820
18	1850; 350; R=110; 350
20	R=110; 950; 950
22	R=220; 950; 680; 1500; 1360
23	R=220; 400; 680; 1500; 1360
25	R=220; 550; 780; 780; 550; 550; 730; 550
26	1400; R=110; 2780
27	300; R=125; 300; 2550
28	530; 280; 530
29	850; 600; R=125
30	640; 640; 2620
33	450; 300
35	950; R=110; 450
36	1250; R=125; 300
37	1270; 900; 340; R=170; 1010; 450; 1550
38	750; R=110; 950

Ведомость расхода стали на элемент, кг

Марка элемента	Изделия арматурные													Изделия закладные																Общий расход
	Арматура класса												Всего	Арм. класса			Прокат марки												Всего	
	AI				AIII									AIII			ВСт3сп			ВСт2сп			ВСт3кп2							
	ГОСТ 5781-82*				ГОСТ 5781-82*									ГОСТ 5781-82*			ГОСТ 19903-74*			ГОСТ 3262-75*			ГОСТ 103-76*			ГОСТ 8509-72*				
	ф6	ф10	ф22	Итого	ф10	ф12	ф16	ф22	ф25	ф28		Итого		ф8		Итого	6×130		Итого	Тр.25		Итого	-8×120		Итого	L50×5		Итого		
Ум 2	38	235	84	357	33	739	319	2266	3320	3677		10354	10711	12		12	1		1	1		1	9		9	64		64	87	10798

Инв. № подл. | Подпись и дата | Взам. инв. №

Привязан

Инв. №

Провер.	Хоровецкая	
Исполн.	Михно	
Рук. бр.	Хоровецкая	
Нач. отд.	Бабченко	
Гл. инж. пр.	Альшиц	

ТП А-II-600-338.86 -КЖ-альбом I вып.2

Склад материалов и оборудования отдельно стоящий

Ум 2. Армирование. Спецификации.

Стадия	Лист	Листов
РП	81	

Госстрой СССР Киевский Протстройпроект

КФ 9359-02 97

Ум 9

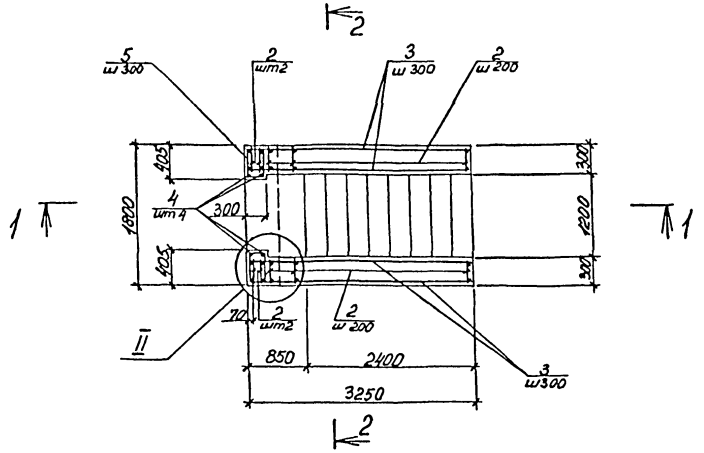

1-1

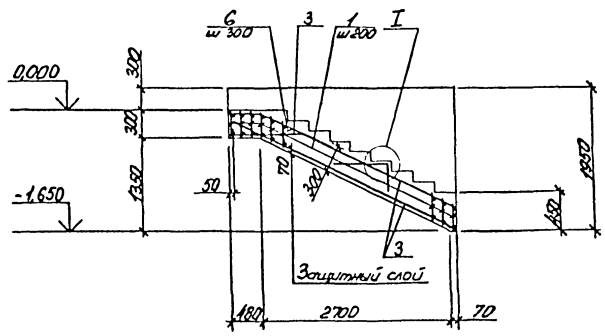

2-2

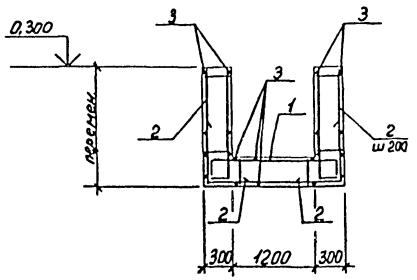

Ведомость деталей

Поз.	Эскиз
4	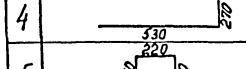
5	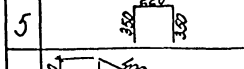
6	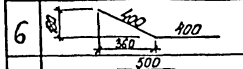
7	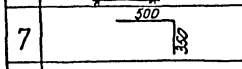

Спецификация к Ум 9

Формат	Зона	Поз.	Обозначение	Наименование	Кол.	Примечание
				Монолитный участок		
				Ум 9		
				Сборочные единицы		
		1	ТП А-II-1800-338.86-КЖИ-КР23	Каркас плоский КР23	17	
		2	-КР24	КР24	34	
		101	3.400-6/76	Изделие закладное МИ1-18	12	
		102	3.400-6/76	МИ4-46	-	10,8 п.м
				Детали		
БЧ		3		ф10 AIII ГОСТ 5781-82*	-	93,0 п.м
		4*		ф12 AIII ГОСТ 5781-82* ℓ=800	4	0,7 кг
		5*		ℓ=920	6	0,8 кг
		6*		ф10 AIII ГОСТ 5781-82* ℓ=800	5	0,5 кг
		7*		ф6 AI ГОСТ 5781-82* ℓ=850	63	0,2 кг
БЧ		8		ℓ=1600	45	0,4 кг
				Материалы		
				Бетон марки 300		3,8 м³

* Поз. 1÷7 см. ведомость деталей

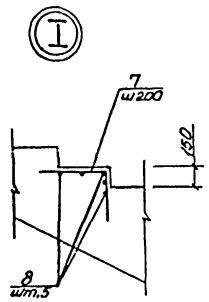

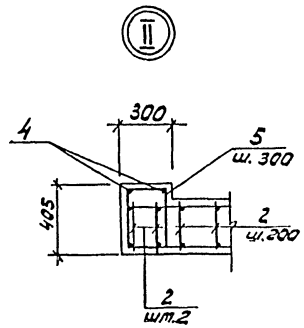

Ведомость расхода стали на элемент, кг

Марка элемента	Изделия арматурные								Изделия закладные						Общий расход
	Арматура класса							Всего	Арматура класса	Прокат марки				Всего	
	AI		AIII						AIII	ВСт3кп2					
	ГОСТ 5781-82*								ГОСТ 5781-82*	ГОСТ 19903-74*		ГОСТ 8509-72*			
	ф6		Итого	ф10	ф12	ф16	Итого		ф8	Итого	-В 120	Итого	150×5	Итого	
Ум 9	65,3		65,3	59,8	108,0	130,9	298,7	364,0	10,1	10,1	16,8	16,8	41,0	41,0	67,9	431,9

				ТП А-II-600-338.86 -КЖ-альбом I вып. 2			
Привязан	Провер.	Хоровецкая		Склад материалов и оборудования отдельно стоящий	Стадия	Лист	Листов
	Исполн.	Нечаева			РП	82	
	Стинж.	Михно		Ум 9. Армирование. План. Разрезы 1-1, 2-2. Спецификации.	Госстрой СССР Киевский Промстройпроект		
	Рук. гр.	Хоровецкая					
Инв. №	Нач. отд.	Бобиенко					
	Гл. инж. пр.	Альшиц					

Инв. № подл. | Подпись и дата | Взам. инв. №

КФ 9359-02 98

Ум10

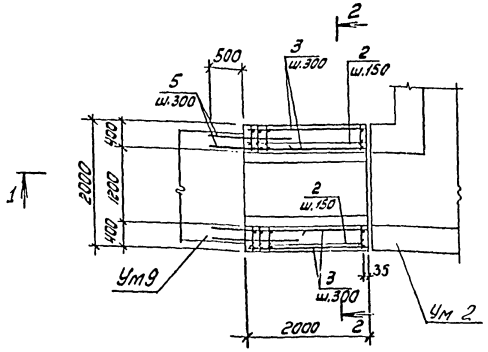

2-2

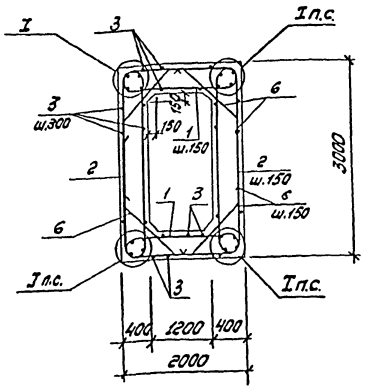

1-1

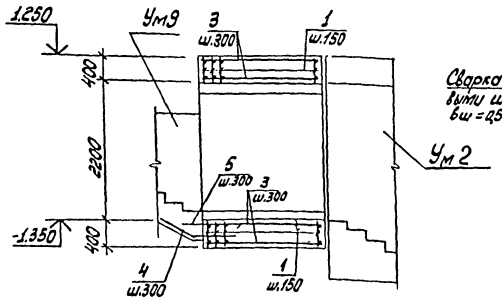

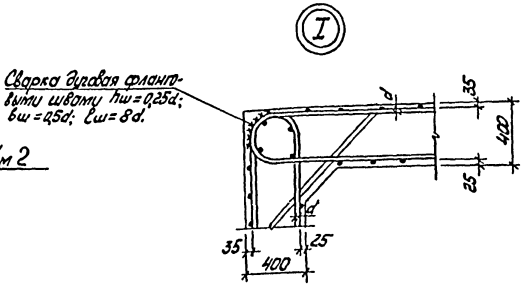

Спецификация к Ум10.

Формат	Зона	Позиц.	Обозначение	Наименование	Кол.	Примечание
				Монолитный участок Ум10		
				Сборочные единицы		
		1	ТПА-II-600-338.85-КЖИ-КР10	Каркас плоский КР10	28	
		2	-КР16	КР16	28	
				Детали		
		5		ф10АIII ГОСТ 5781-82* ℓ=1960	68	
		4*		ℓ=1000	7	
		5		ℓ=1000	32	
		6*		ф25АIII ГОСТ 5781-82* ℓ=1980	56	
				Материалы		
				Бетон марки 300		6,8м3

*Поз. 4,6 см. ведомость деталей.

1. Стержни плоских каркасов большего диаметра ориентировать в покрытии и днище к внутренней грани, в стенах - к наружной грани.
2. Монолитный участок Ум10 бетонировать одновременно с Ум9.

Ведомость расхода стали на элемент, кг

Марка элемента	Изделия арматурные						Общий расход
	Арматура класса AIII ГОСТ 5781-82*					Всего	
	ф10	ф12	ф20	ф25	Итого		
Ум10	202,9	22,4	134,4	1427,8	1787,5	1787,5	1787,5

Ведомость деталей

Поз.	Эскиз
4	225, 500, 500, 443
6	255, 240, 1240, 360, 255, 255, 255

					ТПА-II-600-338.85 -КЖ-альбом I Вып.2		
Привязан		Провер.	Хлободникая				
		Исполн.	Ноченева				
		Ст. инж.	Михна		Склад материалов и оборудования отдельно стоящий	Стадия: РП	Лист: 83
		Рук. бр.	Удодейкая				Листов:
		Нач. отд.	Бобченко		Ум10. Армирование. Разрезы 1-1, 2-2. Спецификация.	Госстрой СССР Киевский Промстройпроект	
Инв.№		Гл. инж. пр.	Альшиц				

КФ 9359-02 99

Инв.№ подл. | Подпись и дата | Взам. инв.№

I. Общая часть

I.1. Основные положения по организации строительства к типовому проекту А-II-600 выпуск 2 разработаны в соответствии с „Инструкцией по разработке проектов организации строительства и проектов производства работ" СН-47-74 и действующими главами СНиП.

I.2. „Основные положения..." разработаны для варианта расположения подвала в водонасыщенных грунтах /уровень грунтовых вод превышает отметку пола подвала не более чем на 2м/ и относящиеся к I÷IV климатическим районам.

I.3. На основании заключения инженерно-геологических изысканий определяется способ понижения уровня грунтовых вод и вид крепления стен котлована.

II. Основные требования к строительному генеральному плану

II.1. До начала производства основных работ на строительной площадке должны быть выполнены работы подготовительного периода, а именно:

- временная кольцевая автодорога из сб.ж.б плит шириной 3.5м с радиусом закругления 12м.
- закрытые и открытые склады.
- помещения административно-бытового назначения.
- временные сети тепло-энерго и водоснабжения, диспетчерская связь.
- ограждение территории.

II.2. Открытые склады с огнеопасными и сильно пылящими материалами надлежит размещать с подветренной стороны по отношению к другим зданиям и сооружениям и не ближе чем в 20м. от них. Все склады должны отстоять от края дороги не менее чем на 0.5м. В открытых складах необходимо предусмотреть продольные и поперечные проходы не менее 0.7м.

II.3. Бытовые и административные здания размещаются таким образом, чтобы они обеспечивали удобное обслуживание рабочих и в тоже время не мешали производству работ. Потребность в административных и культурно-бытовых зданиях определяется по расчетным нормативам для составления ПОС.

II.4. Потребность в электроэнергии, топливе, паре, воде, сжатом воздухе и кислороде устанавливается в зависимости от территориального расположения строительства, величины годового объема СМР и отрасли промышленности согласно расчетным нормативам для составления проектов организации строительства.

II.5. Снабжение стройплощадки электроэнергией, паром, сжатым воздухом и водой должно базироваться в первую очередь на использовании существующих источников.

II.6. Освещение временных зданий и площадки, а также подача электроэнергии на прожекторные мачты осуществляется с помощью временных воздушных линий, проложенных по столбам.

Методы выполнения основных видов работ

III. Земляные работы

III.1. Под помещением подвала выполняется котлован с откосами заложения 1:1 и двумя односторонними въездами.

III.2. Разработка грунта в котловане предусматривается экскаватором с обратной лопатой емкостью ковша 0.5м³. Весь грунт отвозится автотранспортом.

III.3. Зачистка дна котлована бульдозером и вручную.

III.4. Грунт необходимый для обратной засыпки привозится из резерва автотранспортом.

III.5. Обратная засыпка пазух фундаментов и стен подвала производится бульдозером, грунтом оптимальной влажности с послойным уплотнением.

III.6. Обратная засыпка выполняется через 5-7 дней после устройства покрытия и замоноличивания всех сборных конструкций.

III.7 Водоотвод поверхностных вод обеспечивается путем устройства специального оградительного обвалования котлована в виде банкета с треугольным поперечным сечением.

IV. Бетонирование монолитных железобетонных конструкций.

VI.1. Подача и укладка бетона осуществляется с помощью пневмоколесного крана типа К-124, К-161 или краном МКГ-16.

VI.2. Арматурные каркасы и сетки заготовляются в механизированных арматурных мастерских и подаются к месту установки теми же механизмами.

VII.3. Сварочные работы, заделка стыков и швов выполняются согласно требованиям СНиП III-9.74.

V. Монтаж сборных железобетонных конструкции.

V.1. Монтаж сб. железобетонных конструкций подвала осуществляется пневмоколесным краном К-124, К-161 на выносных опорах, либо гусеничным краном МКГ-16 с соответствующими параметрами.

- длина стрелы: 18, 15, 18.5 м.
- грузоподъемность: 5.5/0.8, 9/2.4, 9/2.35 т.
- вылет стрелы: 6/17; 5/13.5, 5/12 м.
- высота подъема крюка: 13.5/0.6, 13.5/13.5, 17/14 м.

Схема котлована

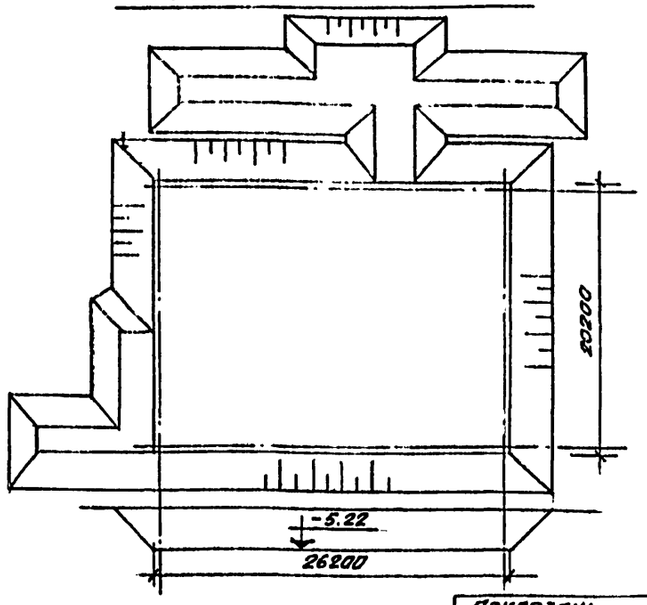

V.2. Монтаж выполняется одним краном с заездом последнего в котлован методом „на себя" в следующей последовательности:

- монтаж фундаментных блоков и устройство монолитных участков.
- монтаж стеновых панелей.
- устройство фундаментов под колонны и установка колонн.
- укладка плит перекрытия
- устройство ж/б монолитного перекрытия.

VI. Внутренняя отделка

VI.1. Внутренние отделочные работы, а также перегородки, полы, двери выполняются по возведению всех несущих конструкций подвала.

VII.2. Подача материалов осуществляется через проемы транспортером. Подача раствора-растворонасосом.

VII. Техника безопасности.

VII.1. Основные положения по организации строительства предусматривают ведение строительно-монтажных, погрузочно-разгрузочных работ, а также транспорт материалов и конструкций с широким соблюдением всех мероприятий и правил по технике безопасности.

VII.2. Необходимо повсеместно строго соблюдать указания по технике безопасности, пожарной безопасности и промышленной санитарии при ведении строительно-монтажных, электротехнических, сантехнических и других видов строительных работ. /СНиП III-4-80„ Техника безопасности в строительстве".

Объемы основных работ

Наименование работ	Ед. изм.	Кол-во
Земляные работы: - выемка	м³	7684
- насыпь	м³	5651
Бетонная подготовка	м³	65.4
Песчаное основание	м³	734.6
Монолитные ж/бетонные и		
бетонные конструкции	м³	878.9
Сборные ж/бетонные конструкции	м³	201.3
в т.ч. - фундаменты	м³	8.88
- колонны	м³	12.84
- стеновые панели	м³	123.4
- плиты перекрытия	м³	50.0
Стальные конструкции	т	13.3
Кирпичная кладка	м³	108.0
Гидроизоляция	м²	2138
Перегородки	м²	65
Проемы	м²	34.6
Полы	м²	430
Внутренняя отделка	м²	1443

Инв.№ подл. | Подпись и дата | Взам.инв.№

ТПА-II-600-338.86 Ф альбом I вып 2

Привязан:

Рук.гр.	Сулима	
Гл.спец.	Пидченко	
Нач.отд.	Шпикта	
ГИП	Альшиц	

Склад материалов и оборудования отдельно стоящий

Стадия	Лист	Листов
Р	1	

Основные положения по организации строительства

Госстрой СССР „Киевский Промстройпроект"

gost.e-ecolog.ru