ТИПОВОЙ ПРОЕКТ

А -II- 600 - 338.86

# СКЛАД МАТЕРИАЛОВ И ОБОРУДОВАНИЯ ОТДЕЛЬНО СТОЯЩИЙ

## Альбом V

СТРОИТЕЛЬНЫЕ КОНСТРУКЦИИ И ИЗДЕЛИЯ

## Выпуск I.

ВАРИАНТ РЕШЕНИЯ В СУХИХ ГРУНТАХ

gost.e-ecolog.ru

ЦЕНТРАЛЬНЫЙ ИНСТИТУТ ТИПОВОГО ПРОЕКТИРОВАНИЯ
ГОССТРОЯ СССР

Москва, А-445, Смольная ул., 22

Сдано в печать X 1987 года

Заказ № 12052 Тираж 100 экз

# ТИПОВОЙ ПРОЕКТ А-II-600-338.86

# СКЛАД МАТЕРИАЛОВ И ОБОРУДОВАНИЯ ОТДЕЛЬНО СТОЯЩИЙ

## Альбом V

## Выпуск I

СОСТАВ ПРОЕКТА

| | |
|---|---|
| Альбом I | Архитектурно-строительные чертежи. |
| | Выпуск I- Вариант решения в сухих грунтах.<br>Выпуск 2- Вариант решения в водонасыщенных грунтах. |
| Альбом II | Чертежи санитарно-технических систем.<br>Технологические чертежи. Чертежи автоматической установки пожаротушения. |
| Альбом III | Электротехнические чертежи. Чертежи связи и сигнализации. |
| | Выпуск I- Компоновка оборудования, схемы и спецификации.<br>Выпуск 2- Вариант решения в водонасыщенных грунтах. |
| Альбом IУ | Спецификации оборудования. |
| Альбом У | Строительные конструкции и изделия. |
| | Выпуск I- Вариант решения в сухих грунтах.<br>Выпуск 2- Вариант решения в водонасыщенных грунтах. |
| Альбом УI | Сметы. |
| | Выпуск I- Объектная смета и сметы к архитектурно-строительным чертежам для варианта решения в сухих грунтах. |
| | Выпуск 2- Объектная смета и сметы к архитектурно-строительным чертежам для варианта решения в водонасыщенных грунтах. |
| | Выпуск 3- Сметы к чертежам санитарно-технических систем, технологическим чертежам , чертежам автоматической установки пожаротушения. |
| | Выпуск 4- Сметы к электротехническим чертежам, чертежам связи и сигнализации. |
| Альбом УII | Ведомости потребности в материалах / ВМ/ и ведомости объемов строительно-монтажных работ / ВО/ к архитектурно-строительным чертежам. |
| | Выпуск I- Вариант решения в сухих грунтах.<br>Выпуск 2- Вариант решения в водонасыщенных грунтах |
| Альбом УIII | Ведомости потребности в материалах / ВМ/ и ведомости объемов строительно-монтажных работ / ВО/ к санитарно-техническим, электротехническим чертежам, чертежам связи и сигнализации, автоматической установки пожаротушения. |

Примененные материалы:

Типовой проект А-П-1800-243.83 "Склад материалов".

Альбом III . Электротехнические чертежи. Чертежи по связи и сигнализации.
Выпуск 2- нестандартизированное оборудование / в 2-х книгах/

Типовой проект МР-П-400-77/152 "Резервуар для воды монолитный, железобетонный, цилиндрический".

Альбомы I,II,III - только для 3 и 4 климатических зон.


РАЗРАБОТАН
ГПИ КИЕВСКИЙ ПРОМСТРОЙПРОЕКТ

ГЛАВНЫЙ ИНЖЕНЕР ИНСТИТУТА ХАРИТОНОВ И.Г.

ГЛАВНЫЙ ИНЖЕНЕР ПРОЕКТА АЛЫШИЦ В.Д.



УТВЕРЖДЕН
ГОССТРОЕМ СССР
/Протокол от 19.04.85г. № АЧ-8/

ВВЕДЕН В ДЕЙСТВИЕ
ГПИ КИЕВСКИЙ ПРОМСТРОЙПРОЕКТ
с 1 июля 1985г.
/приказ от 19.06.85г. № 178 /

| Формат | Обозначение | Наименование | Стр. | Примечание |
|---|---|---|---|---|
| 12 | ТПА-II-600-338.86 -КЖИ- | Содержание листов альбома | 2,3 | |
| 12 | ТПА-II-600-338.86 - ТТ | Технические требования к изготовлению сборных железобетонных, арматурных, закладных и соединительных изделий | 4 | |
| 12 | ТПА-II-600-338.86-К2-2А | Колонна К2-2А | 5 | |
| 12 | -ПС2-2А | Стеновая панель ПС2-2А | 6 | |
| 12 | -ПС2-2Б | то же ПС2-2Б | 7 | |
| 12 | -ПС2-2В | " ПС2-2В | 8 | |
| 12 | -КТ2-2А | Капитель КТ2-2А | 9 | |
| 12 | -П4-2А | Плита перекрытия П4-2А | 10 | |
| 12 | -П4-2Б | то же П4-2Б | 11 | |
| 12 | -П2-2А | " П2-2А | 12 | |
| 12 | -П2-2Б | " П2-2Б | 13 | |
| 12 | -П2-2В | " П2-2В | 14 | |
| 12 | -П1-6А | " П1-6А | 15 | |
| 12 | -П1-5Б | " П1-5Б | 16 | |
| 12 | -П1 | " П1 | 17 | |
| 12 | -П11д-8-1 | " П11д-8-1 | 18 | |
| 12 | -С-1А | Ступень С1-А | 19 | |
| 12 | -БВТс-II-1,2×2,2$^{а}_{-1}$ | Блок железобетонный БВТс-II-1,2×2,2$^{а}_{-1}$ | 20 | |
| 12 | -БВТс-II-1,2×2,2пв$^{а}_{-1}$ | то же БВТс-II-1,2×2,2пв$^{а}_{-1}$ | 21 | |
| 12 | -МН1 | Изделие закладное МН1 | 22 | |
| 12 | -МН7 | Изделие закладное МН7 | 22 | |
| 12 | -МН4 | то же МН4 | 23 | |
| 12 | -МН3 | " МН3 | 23 | |
| 12 | -МН6,МН8 | " МН6,МН8 | 24 | |
| 12 | -МН9 | " МН9 | 24 | |
| 12 | -МН10 | " МН10 | 25 | |
| 12 | -МН5 | " МН5 | 25 | |
| 12 | -МН11 | " МН11 | 26 | |
| 12 | -МН12 | " МН12 | 26 | |
| 12 | -МС1 | Изделие соединительное МС1 | 27 | |
| 12 | -МС2 | то же МС2 | 27 | |


| | | |
|---|---|---|
| Провер. | Коровецкая | |
| Исполн. | Нечаева | |
| Ст. инж. | Словинская | |
| Рук. гр. | Хорсевецкая | |
| Нач. отд. | Бобченко | |
| ГИП | Альшиц | |

ТПА-II-600-338.86 -КЖИ

Содержание листов альбома

| Стадия | Лист | Листов |
|---|---|---|
| РП | 1 | 2 |

Госстрой СССР Киевский Промстройпроект

| Формат | Обозначение | Наименование | Стр. | Примечание |
|---|---|---|---|---|
| 12 | | | | |
| 12 | -МС5 | Изделие соединительное МС5 | 28 | |
| 12 | -МС6 | то же МС6 | 29 | |
| 12 | -МС7 | " МС7 | 30 | |
| 12 | -КП1 | Каркас пространственный КП1 | 31 | |
| 12 | -КП2 | то же КП2 | 31 | |
| 12 | -КР1 | Каркас плоский КР1 | 32 | |
| 12 | -КР2 | то же КР2 | 32 | |
| 12 | -КР3 | " КР3 | 33 | |
| 12 | -КР20 | " КР20 | 33 | |
| 12 | -КР24 | " КР24 | 34 | |
| 12 | -КР4 | " КР4 | 34 | |
| 12 | -КР5 | " КР5 | 35 | |
| 12 | -КР6 | " КР6 | 35 | |
| 12 | -КР7 | " КР7 | 36 | |
| 12 | -КР17 | " КР17 | 36 | |
| 12 | -КР11 | " КР11 | 37 | |
| 12 | -КР22 | " КР22 | 37 | |
| 12 | -КР13 | " КР13 | 38 | |
| 12 | -КР8 | " КР8 | 38 | |
| 12 | -КР14 | " КР14 | 39 | |
| 12 | -КР12 | " КР12 | 39 | |
| 12 | -КР9 | " КР9 | 40 | |
| 12 | -КР15 | " КР15 | 40 | |
| 12 | -КР10 | " КР10 | 41 | |
| 12 | -КР16 | " КР16 | 41 | |
| 12 | -КР18 | " КР18 | 42 | |

| Формат | Обозначение | Наименование | Стр. | Примечание |
|---|---|---|---|---|
| | -КР19 | Каркас плоский КР19 | 42 | |
| | -КР21 | то же КР21 | 43 | |
| | -КР23 | " КР23 | 43 | |
| | -НС2 | Сетка арматурная НС2 | 44 | |
| | -НС1 | то же НС1 | 44 | |
| | -КР25 | Каркас плоский КР25 | 45 | |
| | | | | |

| | | | | |
|---|---|---|---|---|
| Провер. | Хорошецкая | | ТПА-II-600-338.86 -КЖИ | Лист 2 |
| Исполн. | Чечаева | | | |

## Технические требования к изготовлению сборных железобетонных изделий

1. Изготовление, складирование и монтаж стеновых панелей производить в соответствии с пояснительной запиской серии У-01-02/80 вып. 2.

2. Изготовление плиты перекрытия П1 выполнять в соответствии с требованиями главы СНиП III-16-73 „бетонные и железобетонные конструкции сборные."

## Технические требования к изготовлению арматурных и закладных изделий

1. Изготовление и приемка закладных и арматурных изделий должны производиться в соответствии с требованиями следующих нормативных документов:
   - СНиП II-21-75 „бетонные и железобетонные конструкции";
   - ГОСТ 10922-75 „Арматурные изделия и закладные детали сварные для железобетонных конструкций. Технические требования и методы испытаний;
   - СН 393-78 „Инструкция по сварке соединений арматуры и закладных деталей железобетонных конструкций".

2. При изготовлении арматурных изделий контактную точечную сварку следует производить во всех точках пересечения стержней (тип КТ-2 ГОСТ 14098-68).

3. Материал изделий указан на чертежах.

4. Приварку анкеров к пластинам втавр выполнять на сварочных автоматах под слоем флюса в соответствии с ГОСТ 19292-73 и СН 393-78.

5. во всех арматурных каркасах указаны размеры (а) до наружной грани продольных крайних стержней.



Размеры гнутых стержней даны по наружным граням. Радиус загиба (R) гнутых стержней дан до внутренней грани стержня, кроме оговоренных.

6. Сварку закладных и соединительных изделий производить электродами типа Э42 по ГОСТ 9467-75.

7. Защита от коррозии предусмотрена в общих данных, лист КЖ-1.

| | | | | | | |
|---|---|---|---|---|---|---|
| | | | ТП А-II-600-338.86 -КЖИ-ТТ | | | |
| | | | Технические требования к изготовлению сборных железобетонных, арматурных и закладных изделий. | Стадия | Масса | Масштаб |
| Провер. | Хороших | | | РП | | |
| Исполн. | Нечаева | | | Лист 1 | Листов 1 | |
| Ст. инж. | Сливинская | | | Госстрой СССР Киевский Промстройпроект | | |
| Рук. бр. | Хоробецкий | | | | | |
| Нач. отд. | Бабченко | | | | | |
| ГИП | Алешин | | | | | |

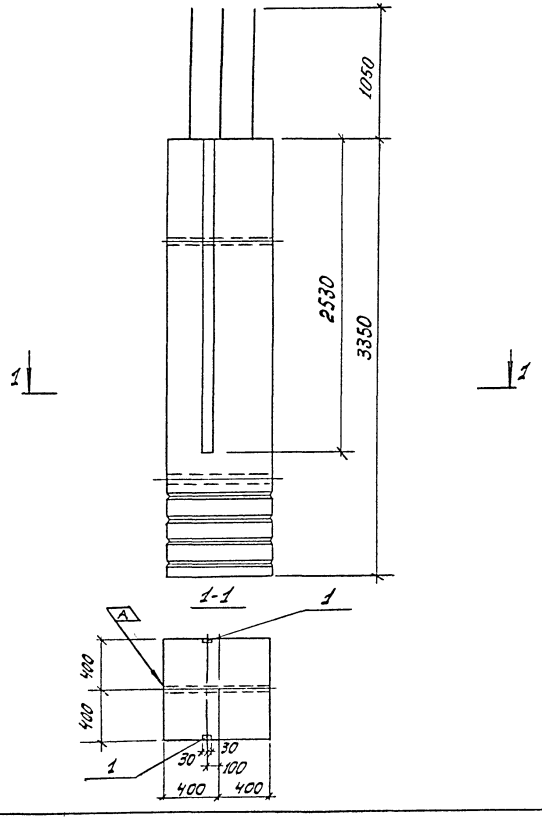


| Формат | Зона | Позиц. | Обозначение | Наименование | Кол. | Примеч. |
|---|---|---|---|---|---|---|
| | | | | Сборочные единицы | | |
| 12 | | | У-01-02/80 в. 3 л. 4 | Колонна К2-2 | | со всеми закл. |
| | | 1 | 1.400-15 в 1. 110-09 | Изделие закладное МН104-1 | 5,06 | п.м. |

Ведомость расхода стали на дополнительные закладные изделия

| Марка | Изделия закладные | | | | | | | | Всего |
|---|---|---|---|---|---|---|---|---|---|
| | Арм. класса | | | Прокат марки | | | | | |
| | А III | | | Вст 3 пс 6 | | | | | |
| | ГОСТ 5781-82* | | | ГОСТ 103-76* | | | | | |
| | ø8 | | Итого | б=6 | | | | Итого | |
| К2-2А | 3,0 | | 3,0 | 14,2 | | | | 14,2 | 17,2 |

1. Остальное - см. У-01-02/80 вып. 3 л. 4
2. Знак [A] нанести несмываемой краской для ориентации при монтаже.

| | | | | | | | | | |
|---|---|---|---|---|---|---|---|---|---|
| | | | | | ТП А-II -600-338.86 | | | | -КЖИ-К2-2А |
| | | | | | Колонна К2-2А | Стадия | Масса | Масштаб | |
| | | | | | | РП | 5350 | | |
| | | | | | | Лист | Листов 1 | | |
| Провер. | Славинская | | | | | Госстрой СССР Киевский Промстройпроект | | | |
| Исполн. | Неидева | | | | | | | | |
| Рук. проф. | Хоровецкая | | | | | | | | |
| Нач. отд. | Бобченко | | | | | | | | |
| Гл. инж. пр. | Альшиц | | | | | | | | |

КФ 9359-06 6

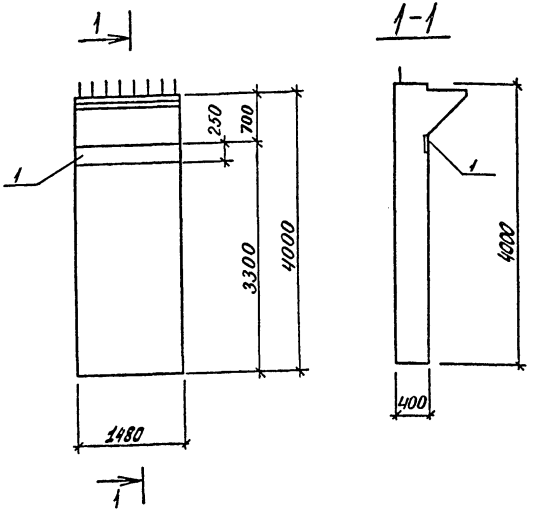


| Формат | Зона | Позиц. | Обозначение | Наименование | Кол. | Примечание |
|---|---|---|---|---|---|---|
| | | | | Сборочные единицы | | |
| | | | | | | |
| А2 | | | У-01-02/80 Вып.3 л.8 | Стеновая панель ПС2-2 | | со всеми закл. |
| | | 1 | 1.400-15.В1.140-31 | Изделие закладн. МН1322 | 1,48 | п.м. |
| | | | | | | |
| | | | | | | |
| | | | | | | |

Остальное - см. У-01-02/80 Вып.3 л.8

Ведомость расхода стали
на дополнительные закладные изделия

| Марка | Изделия закладные | | | | | | | | Всего |
|---|---|---|---|---|---|---|---|---|---|
| | Арм. класса A III | | | | Прокат марки ВСт3пс6 | | | | |
| | ГОСТ 5781-82* | | | | ГОСТ 103-76* | | | | |
| | ф12 | | | Итого | -5=6 | | | Итого | |
| ПС2-2А | 4,9 | | | 4,9 | 23,2 | | | 23,2 | 28,1 |
| | | | | | | | | | |

| | | | |
|---|---|---|---|
| | | ТП А-II-600-338.86 | -КЖУ- ПС2-2А |
| Провер. | Хоровицкая | Стеновая панель ПС2-2А | Стадия: РП; Масса: 6420; Масштаб: |
| Исполн. | Нечаева | | Лист 1; Листов 1 |
| Ст. инж. | Сербинская | | Госстрой СССР Киевский Промстройпроект |
| Рук. бр. | Хоровицкая | | |
| Нач. отд. | Бобученко | | |
| ГИП | Альшиц | | |

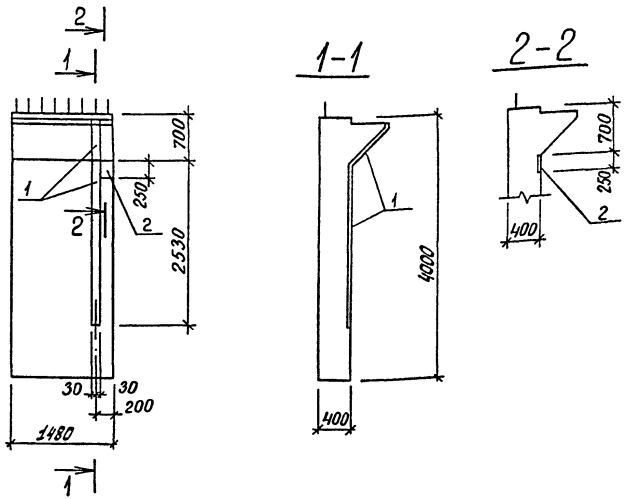


| Формат | Зона | Позиц. | Обозначение | Наименование | Кол. | Примечание |
|---|---|---|---|---|---|---|
| | | | | Сборочные единицы | | |
| | | | | | | |
| | | | У-01-02/80 Вып.3 л.8 | Стеновая панель ПС2-2 | | со всеми закл. изд. |
| | | 1 | 1.400-15.81.100-09 | Изделие закладн. МН104-1 | 3,34 | п.м. |
| | | 2 | 1.400-15.81.140-31 | Тоже МН132-2 | 0,17 | п.м. |
| | | | | | | |
| | | | | | | |

Остальное - см. У-01-02/80 Вып.3 л.8

Ведомость расхода стали
на дополнительные закладные изделия

| Марка | Изделия закладные | | | | | | | | Всего |
|---|---|---|---|---|---|---|---|---|---|
| | Арм. классов | | | | Прокат марки | | | | |
| | A III | | | | ВСт3пс6 | | | | |
| | ГОСТ 5781-82* | | | | ГОСТ 103-76* | | | | |
| | ф8 | ф12 | | Итого | -5+6 | -5+6 | | Итого | |
| ПС2-2Б | 2,0 | 0,6 | | 2,6 | 9,4 | 2,7 | | 12,1 | 14,7 |
| | | | | | | | | | |

| | | | | |
|---|---|---|---|---|
| | | | ТП А-II-600-338.86 | -КЖИ-ПС2-2Б |
| Гл.констр. | Хоровецкая | | Стеновая панель ПС2-2Б | стадия: РП; масса: 6420; масштаб: |
| Исполн. | Нечаева | | | лист 1; листов 1 |
| Ст.инж. | Славинская | | | Госстрой СССР Киевский Промстройпроект |
| Рук.гр. | Хоровецкая | | | |
| Нач.отд. | Богуенко | | | |
| ГИП | Альшиц | | | |

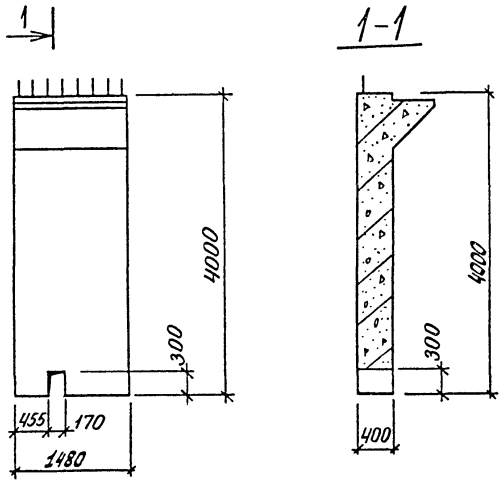


| Формат | Зона | Позиц. | Обозначение | Наименование | Кол. | Примечание |
|---|---|---|---|---|---|---|
| | | | | Сборочные единицы | | |
| | | | | | | |
| 12 | | | У-01-02/80 Вып.3 л.8 | Стеновая панель ПС2-2 | | со всеми закл. |

Остальное - см. У-01-02/80 Вып.3 л.8

| | | | |
|---|---|---|---|
| Гл.констр. | Хоробецкая | | ТП А-II-600-338.86 -КЖИ-ПС2-2В |
| Исполн. | Нечаева | | Стеновая панель ПС2-2В |
| Ст.инж. | Словинская | | Стадия: РП; Масса: 6420; Масштаб: |
| Рук.гр. | Хоробецкая | | Лист 1; Листов 1 |
| Нач.отд. | Бобченко | | Госстрой СССР Киевский Промстройпроект |
| ГИП | Альшиц | | |

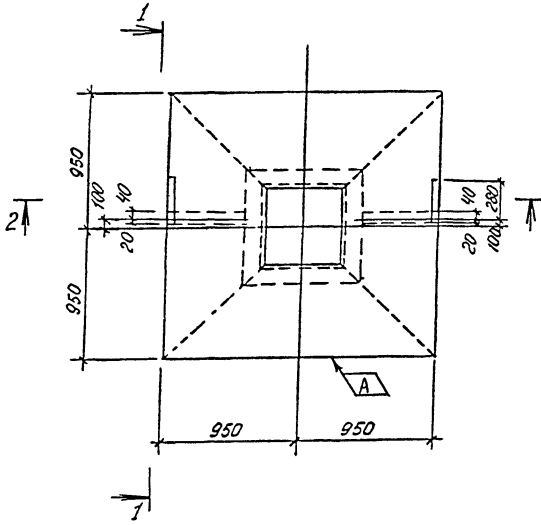


1-1

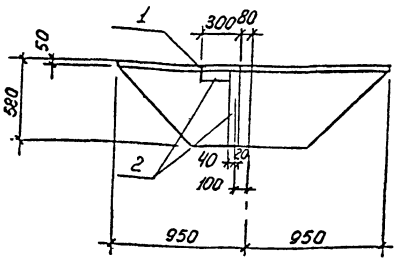


2-2

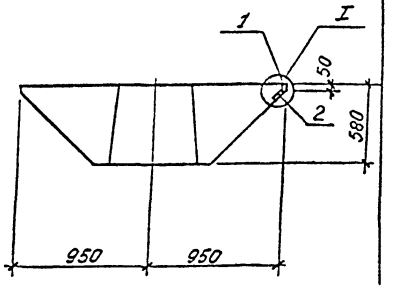


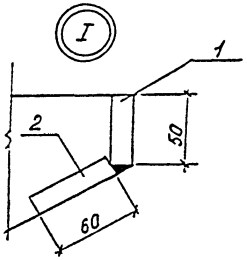


| Формат | Зона | Позиц. | Обозначение | Наименование | Кол. | Примечание |
|---|---|---|---|---|---|---|
| | | | | Сборочные единицы | | |
| | | | У-01-02/80 Вып. 3 л. 6. | Капитель КТ2-2 | | Со всеми закл. элем. |
| 11 | | 1 | ТПА-II-600-338.86-КЖИ-МН9 | Изделие закладное МН9 | 2 | |
| | | 2 | 1.400-15. в.1 110-09 | Изделие закладное МНУ4-1 | 2,0 | п.м |

1. Остальное см. У-01-02/80 в. 3.
2. Знак [A] нанести несмываемой краской для ориентации при монтаже.

Ведомость расхода стали на дополнительные закладные изделия

| Марка изделия | Изделия закладные | | | | | | Всего |
|---|---|---|---|---|---|---|---|
| | Арматурная сталь | | | Прокат марки | | | |
| | AIII | | | Вст3пс6 | | | |
| | ГОСТ 5781-82* | | | ГОСТ 103-76* | | | |
| | ф8 | | Итого | б=8 | | Итого | |
| КТ2-2А | 1,1 | | 1,1 | 1,8 | 4,9 | 6,7 | 7,8 |
| | | | | | | | |

ТПА-II-600-338.86 -КЖИ-КТ2-2А

Капитель КТ2-2А

| Стадия | Масса | Масштаб |
|---|---|---|
| РП | 2500 | |
| Лист | Листов 1 | |

| | | |
|---|---|---|
| Гип | Хоревцова | |
| Испол. | Ирцева | |
| Гл. инж. | Сидоренко | |
| Рук. гр. | Хоревцова | |
| Нач. отд. | Бобченко | |
| Гл. инж. пр. | Алешин | |

Госстрой СССР Киевский Промстройпроект

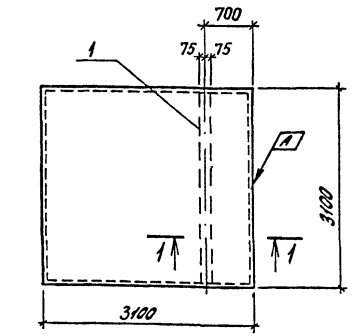


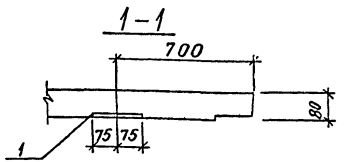


| Формат | Зона | Позиц. | Обозначение | Наименование | Кол. | Примечание |
|---|---|---|---|---|---|---|
| | | | | Сборочные единицы | | |
| 12 | | | У-01-02/80 вып. 3 л. 14 | Плита перекрытия ПЧ-2 | | совсем вокл. |
| | | 1 | 1.400-15.81.140-11 | Изделие закладное МН128-6 | 2,86 | п.м. |

1. Остальное - см. У-01-02/80 вып.3 л.14
2. Знак [А] нанести несмываемой краской для ориентации при монтаже.

Ведомость расхода стали на дополнительные закладные изделия

| Марка | Изделия закладные | | | | | | | | Всего |
|---|---|---|---|---|---|---|---|---|---|
| | Арм. класса | | | | Прокат марки | | | | |
| | A III | | | | ВСт3пс6 | | | | |
| | ГОСТ 5781-82* | | | | ГОСТ 103-76* | | | | |
| | ф8 | | | Итого | -5-6 | -5-8 | | Итого | |
| ПЧ-2А | 0,9 | | | 0,9 | 20,3 | 2,7 | | 23,0 | 23,9 |
| | | | | | | | | | |

| | | | |
|---|---|---|---|
| | | ТП А-II-600-338.86 | - КЖИ-ПЧ-2А |
| Провер. | Хоровицкая | Плита перекрытия ПЧ-2А | Стадия: РП; Масса: 1900; Масштаб: |
| Испол. | Нечаева | | Лист 1; Листов 1 |
| Ст.инж. | Славинский | | Госстрой СССР Киевский Промстройпроект |
| Рук.гр. | Хоровицкая | | |
| Нач.отд. | Бобуренко | | |
| ГИП | Кальщик | | |

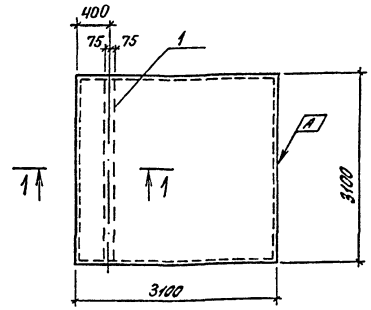


1-1

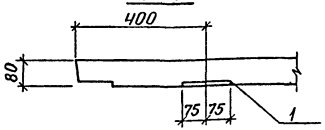


| Формат | Зона | Позиц. | Обозначение | Наименование | Кол. | Примечание |
|---|---|---|---|---|---|---|
| | | | | Сборочные единицы | | |
| 11 | | | У-01-02/80 Вып.3 п. 14 | Плита перекрытия ПЧ-2 | | со всеми зак.л. |
| | | 1 | 1.400-15.81.140-11 | Изделие закладное МН128-5 | 2,86 | п.м. |

1. Остальное - см. У-01-02/80 Вып.3 п.14
2. Знак А нанести несмываемой краской для ориентации при монтаже.

Ведомость расхода стали на дополнительные закладные изделия

| Марка | Изделия закладные | | | | | | | | Всего |
|---|---|---|---|---|---|---|---|---|---|
| | Арм. класса A III | | | | Прокат марки ВСт3пс6 | | | | |
| | ГОСТ 5781-82* | | | | ГОСТ 103-76* | | | | |
| | ф8 | | | Итого | -5=6 | -5=8 | | Итого | |
| ПЧ-2Б | 0,9 | | | 0,9 | 20,3 | 2,7 | | 23,0 | 23,9 |
| | | | | | | | | | |

| | | |
|---|---|---|
| Провер. | Хоровицкая | |
| Исполн. | Нечаева | |
| Ст. инж. | Слебинская | |
| Рук. гр. | Хоровицкая | |
| Нач. отд. | Бобуренко | |
| ГИП | Алешин | |

ТП А-II-600-338.86 - КЖИ-ПЧ-2Б

Плита перекрытия ПЧ-2Б

| Стадия | Масса | Масштаб |
|---|---|---|
| РП | 1900 | |
| Лист 1 | Листов 2 | |

Госстрой СССР Киевский Промстройпроект

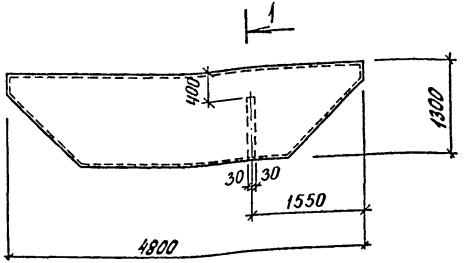


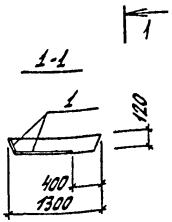


| Формат | Зона | Позиц. | Обозначение | Наименование | Кол. | Примечание |
|---|---|---|---|---|---|---|
| | | | | Сборочные единицы | | |
| 12 | | | У-01-02/80 Вып.3 л.12 | Плита перекрытия П2-2 | | со всеми закл. |
| | | 1 | 1.400-15.81.110-11 | Изделие закладное МН104-6 | 1,0 | п.м. |

Остальное - см. У-01-02/80 Вып.3 л.12

Ведомость расхода стали
на дополнительные закладные изделия

| Марка | Изделия закладные | | | | | | | | Всего |
|---|---|---|---|---|---|---|---|---|---|
| | Арм. класса A III | | | | Прокат марки ВСт3пс6 | | | | |
| | ГОСТ 5781-82* | | | | ГОСТ 103-76* | | | | |
| | ф8 | | | Итого | -S=6 | -S=8 | | Итого | |
| П2-2А | 0,2 | | | 0,2 | 2,8 | 0,5 | | 3,3 | 3,5 |
| | | | | | | | | | |

| | | | |
|---|---|---|---|
| | | ТПА-II-600-338.86 | -КЖИ-П2-2А |
| | | Плита перекрытия П2-2А | Стадия: РП; Масса: 1600; Масштаб: |
| Гл.констр. | Харовицкая | | Лист 1; Листов 1 |
| Исполн. | Нечаева | | Госстрой СССР Киевский Промстройпроект |
| Ст.инж. | Слабинская | | |
| Рук.бр. | Харовицкая | | |
| Нач.отд. | Бабченко | | |
| ГИП | Яловиц | | |

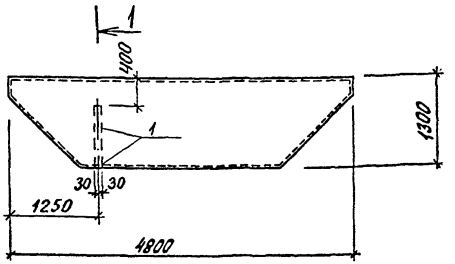


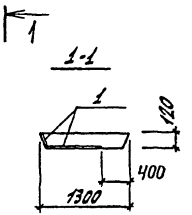


| Формат | Зона | Позиция | Обозначение | Наименование | Кол. | Примечание |
|---|---|---|---|---|---|---|
| | | | | Сборочные единицы | | |
| 12 | | | У-01-02/80 Вып.3 л.12 | Плита перекрытия П2-2 | | со всеми закл. |
| | | 1 | 1.400-15.В.1. 110-11 | Изделие закладное МН104-6 | 1,0 | п.м. |

Остальное - см. У-01-02/80 Вып.3 л.12

Ведомость расхода стали
на дополнительные закладные изделия

| Марка | Изделия закладные | | | | | | | | Всего |
|---|---|---|---|---|---|---|---|---|---|
| | Арм. класса A III | | | | Прокат марки ВСт3пс6 | | | | |
| | ГОСТ 5781-82* | | | | ГОСТ 103-76* | | | | |
| | ф8 | | | Итого | -5=6 | -5=8 | | Итого | |
| П2-2б | 0,2 | | | 0,2 | 2,8 | 0,5 | | 3,3 | 3,5 |
| | | | | | | | | | |

| | | | |
|---|---|---|---|
| | | ТПА-II-600-338.86 | -КЖИ-П2-2б |
| | | Плита перекрытия П2-2б | Стадия: РП; Масса: 1600; Масштаб: |
| Провер. | Хоровецкая | | Лист 1; Листов 1 |
| Исполн. | Нечаева | | Госстрой СССР Киевский Промстройпроект |
| Ст. инж. | Словинская | | |
| Рук. бр. | Хоровецкая | | |
| Нач. отд. | Бабченко | | |
| ГИП | Альшиц | | |

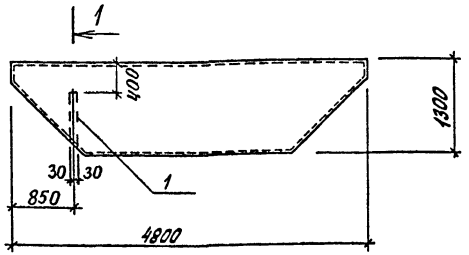


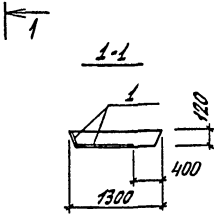


| Формат | Зона | Позиц. | Обозначение | Наименование | Кол. | Примечание |
|---|---|---|---|---|---|---|
| | | | | Сборочные единицы | | |
| 12 | | | У-01-02/80 Вып.3 л.12 | Плита перекрытия П2-2 | | со всеми закл. |
| | | 1 | 1.400-15.81. 110-11 | Изделие закладное МН104-6 | 0,95 | п.м. |

Остальное - см. У-01-02/80 Вып.3 л.12

## Ведомость расхода стали на дополнительные закладные изделия

| Марка | Изделия закладные | | | | | | | | Всего |
|---|---|---|---|---|---|---|---|---|---|
| | Арм. класса AIII | | | | Прокат марки ВСт3пс6 | | | | |
| | ГОСТ 5781-82* | | | | ГОСТ 103-76* | | | | |
| | ø8 | | | Итого | -5=6 | -8=9 | | Итого | |
| П2-2В | 0,2 | | | 0,2 | 2,7 | 0,5 | | 3,2 | 3,4 |
| | | | | | | | | | |

| | | | ТПА-II-600-338.86 -КЖИ-П2-2В | | | |
|---|---|---|---|---|---|---|
| Провер. | Хородецкая | | Плита перекрытия П2-2В | Стадия | Масса | Масштаб |
| Исполн. | Нечаева | | | РП | 1600 | |
| Ст.инж. | Славинская | | | Лист 1 | Листов 1 | |
| Рук.гр. | Хородецкая | | | Госстрой СССР Киевский Промстройпроект | | |
| Нач.отд | Бабуренко | | | | | |
| ГИП | Альшиц | | | | | |

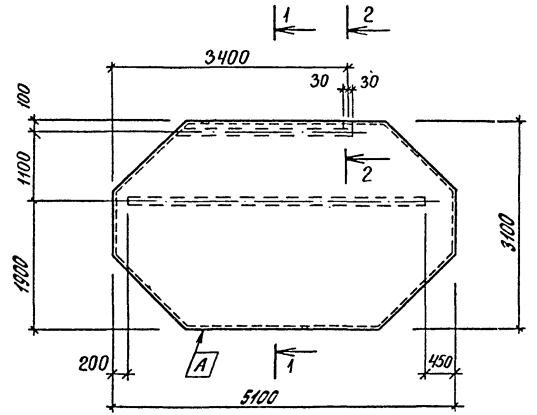


1-1

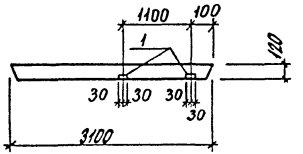


2-2

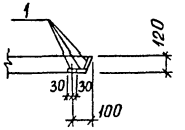


| Формат | Зона | Позиц. | Обозначение | Наименование | Кол. | Примечание |
|---|---|---|---|---|---|---|
| | | | | Сборочные единицы | | |
| | | | У-01-02/80 Вып.3 | Плита перекрытия П1-6 | | со всеми закл. |
| 12 | | 1 | 1.400-15 в.1 110-11 | Изделие закладное МН104-6 | 7,1 | п.м. |

Ведомость расхода стали
на дополнительные закладные изделия

| Марка | Изделия закладные | | | | | | | | Всего |
|---|---|---|---|---|---|---|---|---|---|
| | Арм. класса | | | | Прокат марки | | | | |
| | A III | | | | ВСт3пс6 | | | | |
| | ГОСТ 5781-82* | | | | ГОСТ 103-76* | | | | |
| | ф8 | | | Итого | -5=6 | -5=8 | | Итого | |
| П1-6А | 1,0 | | | 1,0 | 19,9 | 3,5 | | 23,4 | 24,4 |
| | | | | | | | | | |

1. Остальное - см. У-01-02/80 вып.3 л. 11н
2. Знак [A] нанести несмываемой краской для ориентации при монтаже.

| | | | |
|---|---|---|---|
| Провер. | Хоровецкая | | |
| Исполн. | Нечаева | | |
| Ст.инж. | Славинская | | |
| Рук.гр. | Хоровецкая | | |
| Нач.отд. | Бобченко | | |
| ГИП | Алешин | | |

ТПА-II-600-338.86 -КЖИ-П1-6А

Плита перекрытия П1-6А

| Стадия | Масса | Масштаб |
|---|---|---|
| РП | 4020 | |
| Лист 1 | Листов 1 | |

Госстрой СССР Киевский Промстройпроект

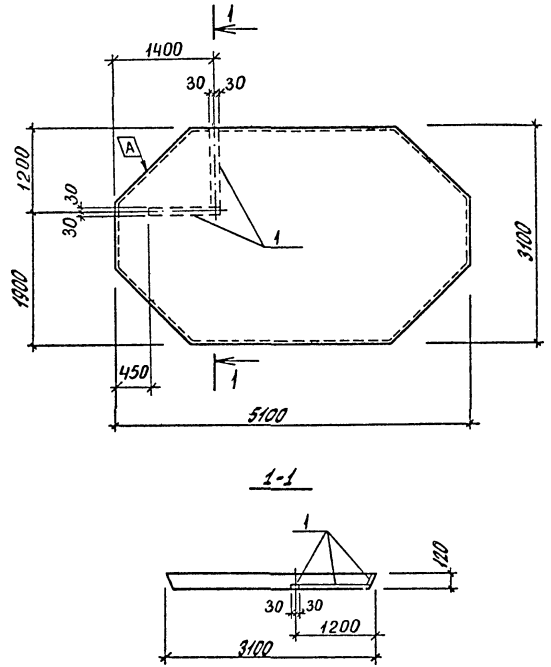


1-1




| Формат | Зона | Позиц. | Обозначение | Наименование | Кол. | Примечание |
|---|---|---|---|---|---|---|
| | | | | Сборочные единицы | | |
| | | | | | | |
| | | | У-01-02/80 Вып.3 | Плита перекрытия П1-5 | | со всеми закл. |
| 12 | | 1 | 1.400-15 в.1 110-11 | Изделие закладное МН104-6 | 2,26 | п.м. |
| | | | | | | |

Ведомость расхода стали
на дополнительные закладные изделия

| Марка | Изделия закладные | | | | | | | | Всего |
|---|---|---|---|---|---|---|---|---|---|
| | Арм. класса | | | | Прокат марки | | | | |
| | A III | | | | Вст3пс6 | | | | |
| | ГОСТ 5781-82* | | | | ГОСТ 103-76* | | | | |
| | ф8 | | | Итого | -8=6 | -8=8 | | Итого | |
| П1-5А | 0,3 | | | 0,3 | 6,0 | 1,1 | | 7,1 | 7,4 |
| | | | | | | | | | |

1. Остальное - см. У-01-02/80 Вып.3 л. 11н
2. Знак [A] нанести несмываемой краской для ориентации при монтаже.

| | | | |
|---|---|---|---|
| Гродзер. | Хоробецкая | | |
| Исполн. | Нечаева | | |
| Ст.инж. | Слабинская | | |
| Рук.бр. | Хоробецкая | | |
| Нач.отд. | Бабченко | | |
| ГИП | Клышко | | |

ТПА-II-600-338.86 -КЖИ-П1-5А

Плита перекрытия П1-5А

| Стадия | Масса | Масштаб |
|---|---|---|
| РП | 4020 | |
| Лист 1 | Листов 1 | |

Госстрой СССР Киевский Промстройпроект

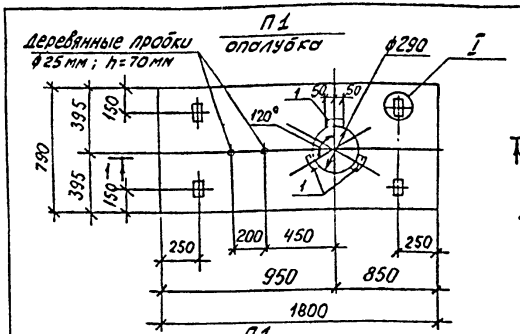


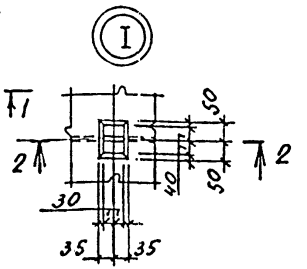


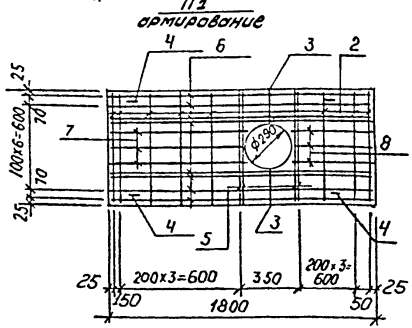


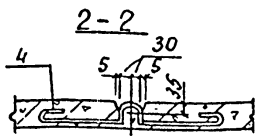


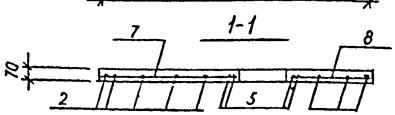


## Ведомость деталей

| Поз. | Эскиз |
|---|---|
| 4 | 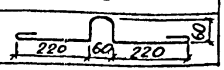 |



## Спецификация элементов сборной конструкции

| Формат | Зона | Позиц. | Обозначение | Наименование | Кол | Примечание |
|---|---|---|---|---|---|---|
| | | | | Документация | | |
| 12 | | | ТПА-II-600-338.86 -КЖИ-ТТ | Технические требования к изготовлению сборных железобетонных конструкций | | |
| | | | | Сборочные единицы | | |
| | | 1 | ТПА-II-600-338.86 -КЖИ-МН10 | Изделие закладное МН10 | 3 | |
| | | | | Детали | | |
| Б.Х. | | 2 | | ф6АI ГОСТ5781-82* ℓ=770 | 8 | 0,17 кг |
| Б.Х. | | 3 | | ℓ=230 | 2 | 0,05 кг |
| 12 | | 4* | | ℓ=690 | 4 | 0,15 кг |
| Б.Х. | | 5 | | ф8АIII ГОСТ5781-82* ℓ=770 | 4 | 0,3 кг |
| Б.Х. | | 6 | | ℓ=1780 | 8 | 0,7 кг |
| Б.Х. | | 7 | | ℓ=780 | 3 | 0,31 кг |
| Б.Х. | | 8 | | ℓ=680 | 3 | 0,27 кг |
| | | | | Материалы | | |
| | | | | Бетон марки 200 | 0,1 | м³ |

*) Поз. 4 см. ведомость деталей

## Ведомость расхода стали на один элемент, кг

| Марка | Изделия арматурные | | | | | | Всего | Изделия закладные | | | | | | Общий расход |
|---|---|---|---|---|---|---|---|---|---|---|---|---|---|---|
| | Арматура класса | | | | | | | Арм. класса | | | Прокат марки | | Всего | |
| | А I | | | А III | | | | А III | | | ВСт2кп2 | | | |
| | ГОСТ 5781-82* | | | | | | | ГОСТ5781-82* | | | ГОСТ 103-76* | | | |
| | ф6 | | Итого | ф8 | | Итого | | ф8 | | Итого | -δ=6 | Итого | | |
| П1 | 2,46 | | 2,46 | 8,6 | | 8,6 | 11,06 | 0,1 | | 0,1 | 1,5 | 1,5 | 1,6 | 12,66 |

| | | |
|---|---|---|
| Провер. | Славинская | |
| Исполн. | Нечаева | |
| Ст.инж. | Славинская | |
| Рук.бр. | Хоробецкая | |
| Нач.отд. | Бабченко | |
| ГИП | Альшиц | |

ТПА-II-600-338.86 -КЖИ-П1

Плита перекрытия П1

| Стадия | Масса | Масштаб |
|---|---|---|
| РП | 250 | |

Лист 1 | Листов 1

Госстрой СССР Киевский Промстройпроект

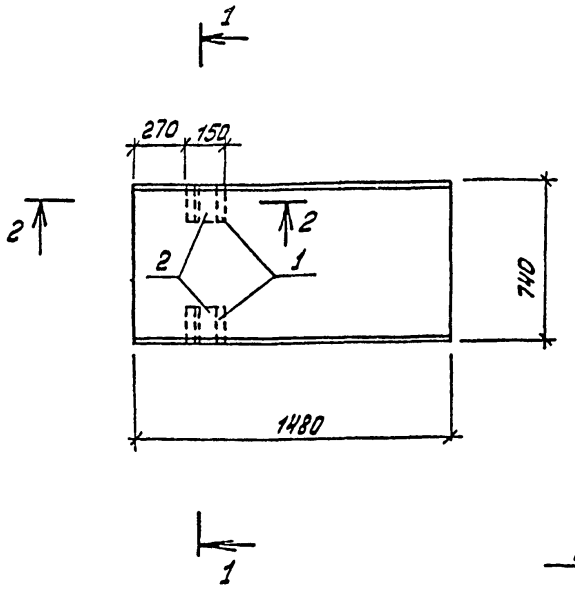


| Формат | Зона | Позиц. | Обозначение | Наименование | Кол. | Примечание |
|---|---|---|---|---|---|---|
| | | | | Сборочные единицы | | |
| | | | 3.006-2в. II-2 л.38 | Плита покрытия П11-д-8 | | со всеми закл. |
| Б.Ч. | | 1 | 3.400-6/76 | Изделие закладное МИ1-21 | 2 | |
| Б.Ч. | | 2 | | L100×8 ГОСТ 80509-72* ℓ=150 | 2 | |
| | | | | | | |
| | | | | | | |

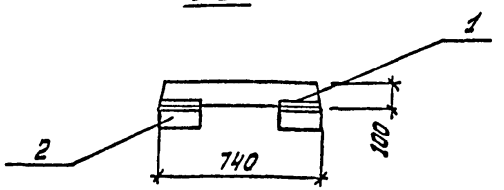


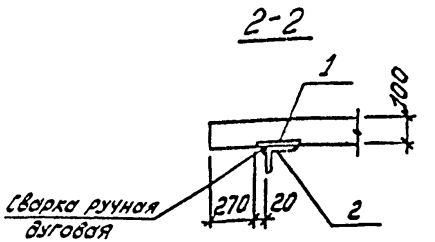


$h_{шв.}$ = 6мм
$\ell_{шв.}$ = 150мм

Ведомость расхода стали на дополнительные закладные изделия

| Марка | Изделия закладные | | | | | | | | Всего |
|---|---|---|---|---|---|---|---|---|---|
| | Арм. класса | | | | Прокат марки | | | | |
| | А III | | | | ВСт3кп2 | | | | |
| | ГОСТ 5781-82* | | | | ГОСТ 103-76* | | ГОСТ 8509-72* | | |
| | ⌀8 | | | Итого | ∘6×150 | Итого | L100×8 | Итого | |
| П11д-8-1 | 0,2 | | | 0,2 | 2,2 | 2,2 | 3,7 | 3,7 | 6,1 |
| | | | | | | | | | |

| | | | |
|---|---|---|---|
| Провер. | Хоровецкая | | |
| Исполн. | Нечаева | | |
| Ст.инж. | Михно | | |
| Рук.бр. | Хоровецкая | | |
| Нач.отд. | Бабченко | | |
| ГИП | Альшиц | | |

ТПА-II-600-338.86 -КЖИ-П11д-8-1

Плита перекрытия П11д-8-1

| Стадия | Масса | Масштаб |
|---|---|---|
| РП | 270 | |
| Лист 1 | Листов 1 | |

Госстрой СССР Киевский Промстройпроект

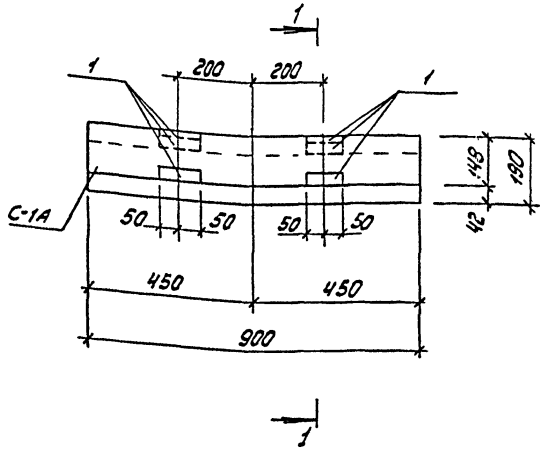


| Формат | Зона | Позиц. | Обозначение | Наименование | Кол. | Примечание |
|---|---|---|---|---|---|---|
| | | | | Сборочные единицы | | |
| | | | ТДК-Н-I-75/2 В.3 л.68 | Ступень основная С-1 | | |
| | | 1 | ТПА-II-600-338.86-КЖИ-МН5 | Изделие закладное МН5 | 6 | |

1-1

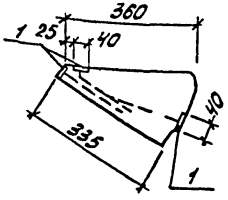


Остальное- см. С-1 серии ТДК-Н-I-75/2 В.3 л.68

1. При установке закладных изделий в опалубку анкерные стержни отогнуть по месту.

Ведомость расхода стали на дополнительные закладные изделия

| Марка | Изделия закладные | | | | | | | | Всего |
|---|---|---|---|---|---|---|---|---|---|
| | Арм. класса AII | | | | Прокат марки ВСт3пс6 | | | | |
| | ГОСТ 5781-82* | | | | ГОСТ 103-76* | | | | |
| | ф8 | | | Итого | -6х90 | | | Итого | |
| С1А | 1,0 | | | 1,0 | 1,2 | | | 1,2 | 2,2 |
| | | | | | | | | | |

| | | | |
|---|---|---|---|
| Провер. | Хоровецкая | | |
| Исполн. | Нечаева | | |
| Ст. инж. | Михно | | |
| Рук. бр. | Хорошилов | | |
| Нач. отд. | Бабченко | | |
| ГИП | Альшиц | | |

ТПА-II-600-338.86 -КЖИ-С-1А

Ступень С-1А

| Стадия | Масса | Масштаб |
|---|---|---|
| РП | 100 | |
| Лист 1 | Листов 1 | |

Госстрой СССР Киевский Промстройпроект

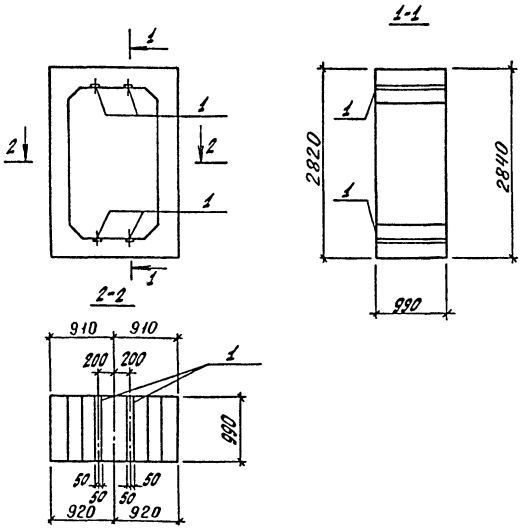


| Формат | Зона | Позиц. | Обозначение | Наименование | Кол. | Примечание |
|---|---|---|---|---|---|---|
| | | | | Сборочные единицы | | |
| | | | ТДК-Н-I-75/2 Вып.4 | Блок БВТс-II-1,2×2,2° | | |
| | | 1 | 3.400-6/76 | Изделие закладное МУ1-7 | 4,0 | п.м. |

1. Остальное - см. ТДК-Н-I-75/2 Вып.4 блок БВТс-II-1,2×2,2°
2. Закладной элемент МУ 1-7 выполнить из стали ВСт3пс6.

Ведомость расхода стали на дополнительные закладные изделия

| Марка | Изделия закладные | | | | | | | | Всего |
|---|---|---|---|---|---|---|---|---|---|
| | Арм. класса A III | | | | Прокат марки ВСт3пс6 | | | | |
| | ГОСТ 5781-82* | | | | ГОСТ 103-76* | | | | |
| | ф8 | | | Итого | -8×100 | | | Итого | |
| БВТс-II-1,2×2,2°-1 | 4,0 | | | 4,0 | 25,2 | | | 25,2 | 29,2 |
| | | | | | | | | | |

| | | | |
|---|---|---|---|
| ТПА-II-600-338.86 | | -КЖИ-БВТс-II-1,2×22°-1 | |
| Блок железобетонный БВТс-II-1,2×2,2°-1 | | Стадия | Масса | Масштаб |
| | | РП | 6400 | |
| | | Лист 1 | Листов 1 | |
| Перевер. Хоровецкая | | Госстрой СССР Киевский Промстройпроект | | |
| Исполн. Нечаева | | | | |
| Ст.инж. Михно | | | | |
| Рук.гр. Хоровецкая | | | | |
| Нач.от.з. Бабченко | | | | |
| ГИП Альшиц | | | | |

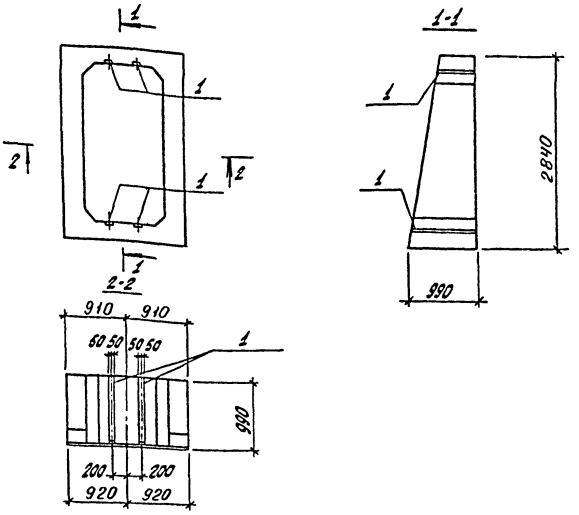


| Формат | Зона | Позиция | Обозначение | Наименование | Кол. | Примечание |
|---|---|---|---|---|---|---|
| | | | | Сборочные единицы | | |
| | | | ТДК-Н-I-75/2 Вып. 4 | Блок БВТс-II-12×22 пВ22 | | |
| | | 1 | 3.400-6/76 | Изделие закладное MU 1-7 | 2,8 | п.м. |

1. Остальное - см. ТДК-Н-I-75/2 Вып. 4 блок БВТс-II-12×22 пВ22.
2. Закладной элемент MU 1-7 выполнить из стали ВСт3пс6.

Ведомость расхода стали на дополнительные закладные изделия

| Марка | Изделия закладные | | | | | | | | Всего |
|---|---|---|---|---|---|---|---|---|---|
| | Арм. классов | | | | Прокат марки | | | | |
| | AIII | | | | ВСт3пс6 | | | | |
| | ГОСТ 5781-82* | | | | ГОСТ 103-76* | | | | |
| | ⌀8 | | | Итого | "Б" 100 | | | Итого | |
| БВТс-II-12×22 пВ22-1 | 2,8 | | | 2,8 | 17,6 | | | 17,6 | 20,4 |
| | | | | | | | | | |

| | | | | ТПА-II-600-338.86 "КЖУ-БВТс-II-12×22 пВ22 | | | |
|---|---|---|---|---|---|---|---|
| | | | | Блок железобетонный БВТс-II-12×22 пВ22-1 | Стадия | Масса | Масштаб |
| Проверил | Коровецкая | | | | РП | 4200 | |
| Исполн. | Нечаева | | | | Лист 1 | Листов 1 | |
| Ст.инж. | Михно | | | | Госстрой СССР Киевский Промстройпроект | | |
| Рук.бр. | Коровецкая | | | | | | |
| Нач.отд. | Бабченко | | | | | | |
| ГИП | Ольшиц | | | | | | |

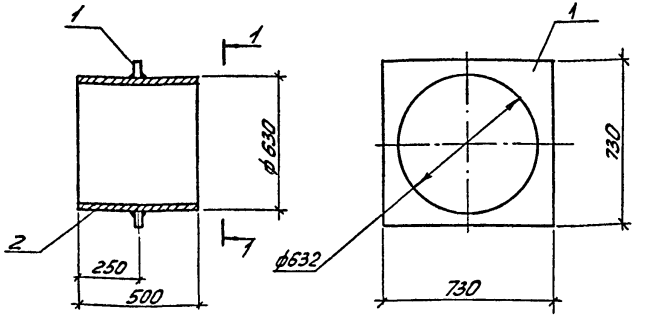


| Формат | Зона | Позиц. | Обозначение | Наименование | Кол. | Примечание |
|---|---|---|---|---|---|---|
| | | | | Документация | | |
| А2 | | | ТПА-II-600-338.86-КЖИ-ТТ | Технические требования к изготовлению арматурных и закладных изделий | | |
| | | | | Детали | | |
| Б4 | | 1 | | -730×6 ГОСТ 19903-74* l=730 | 1 | 10,3 кг |
| Б4 | | 2 | | тр.ф630×9 ГОСТ 10704-76* l=500 | 1 | 68,9 кг |

| | | | |
|---|---|---|---|
| Провер. | Ставинская | | ТПА-II-600-338.86 -КЖИ-МН1 |
| Исполн. | Нечаева | | Изделие закладное МН1 |
| Ст. инж. | Ставинская | | Стадия: РП; Масса: 79,2; Масштаб: |
| Рук. др. | Хороздкая | | Лист 1; Листов 1 |
| Нач. отд. | Бабченко | | Ст3 кп2 по ГОСТ 380-71* |
| ГИП | Альшиц | | Госстрой СССР Киевский Промстройпроект |

Альбом V вып. 1

ТПА-II-600-338.86

Взам. инв. №

Подпись и дата

Инв. № подл.

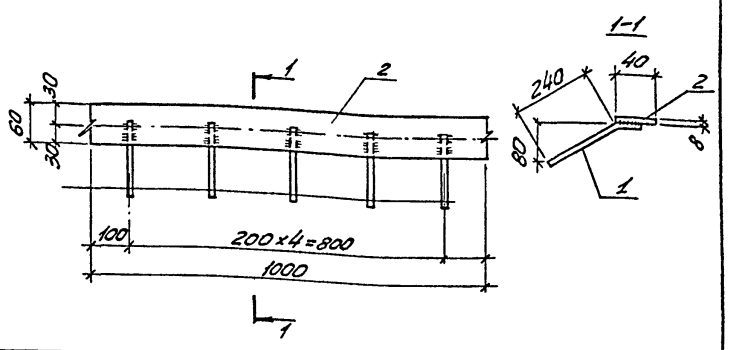


| Формат | Зона | Позиц. | Обозначение | Наименование | Кол. | Примечание |
|---|---|---|---|---|---|---|
| | | | | Документация | | |
| А2 | | | ТПА-II-600-338.86-КЖИ-ТТ | Технические требования к изготовлению арматурных и закладных изделий | | |
| | | | | Детали | | |
| Б4 | | 1 | | ф8 AIII ГОСТ 5781-82* l=280 | 5 | 0,11 кг |
| Б4 | | 2 | | -60×8 ГОСТ 103-76* l=1000 | 1 | 3,77 пм |

| | | | |
|---|---|---|---|
| Провер. | Ставинская | | ТПА-II-600-338.86 -КЖИ-МН7 |
| Исполн. | Нечаева | | Изделие закладное МН7 |
| Ст. инж. | Ставинская | | Стадия: РП; Масса: 4,32; Масштаб: |
| Рук. др. | Хороздкая | | Лист 1; Листов 1 |
| Нач. отд. | Бабченко | | Ст3 пс6 по ГОСТ 380-71* |
| ГИП | Альшиц | | Госстрой СССР Киевский Промстройпроект |

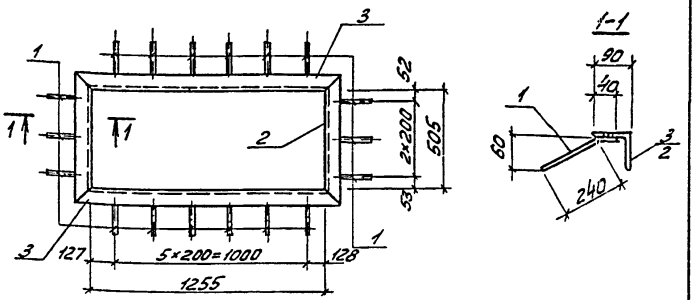


| Формат | Зона | Позиц. | Обозначение | Наименование | Кол. | Примечание |
|---|---|---|---|---|---|---|
| | | | | Документация | | |
| 12 | | | ТПА-II-600-338.86 -КЖИ-ТТ | Технические требования к изготовлению арматурных и закладных изделий | | |
| | | | | Детали | | |
| БЧ | | 1 | | ф8 AIII ГОСТ 5781-82* $\ell$=280 | 18 | 0,1 кг |
| БЧ | | 2 | | L 90×56×6 ГОСТ 8510-72* $\ell$=685 | 2 | 4,6 кг |
| БЧ | | 3 | | L 90×56×6 ГОСТ 8510-72* $\ell$=1435 | 2 | 9,6 кг |

| | | | | |
|---|---|---|---|---|
| | | | ТПА-II-600-338.86 -КЖИ-МН4 | |
| Провер. | Славинская | | Изделие закладное МН4 | Стадия: РП; Масса: 30,2; Масштаб: |
| Исполн. | Нечаева | | | Лист 1; Листов 1 |
| Ст. инж. | Славинская | | Вст3 кп2 по ГОСТ 380-71* | Госстрой СССР Киевский Промстройпроект |
| Рук. бр. | Хорошилов | | | |
| Нач. отд. | Бабенко | | | |
| ГИП | Альшиц | | | |



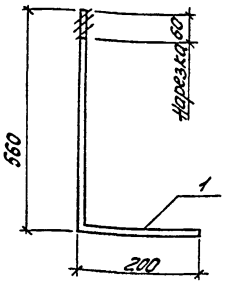


-альбом V вып 1

ТПА-II-600-338.86

| Формат | Зона | Позиц. | Обозначение | Наименование | Кол. | Примечание |
|---|---|---|---|---|---|---|
| | | | | Документация | | |
| 12 | | | ТПА-II-600-338.86 -КЖИ-ТТ | Технические требования к изготовлению арматурных и закладных изделий | | |
| | | | | Детали | | |
| 11 | | 1 | | Болт ф20 ГОСТ 2590-71 | 1 | |
| БЧ | | 2 | | Гайка ГОСТ 5915-70* | 1 | 0,06 кг |
| БЧ | | 3 | | Шайба ГОСТ 11371-78 | 1 | 0,02 кг |

В случаях эксплуатации при температуре ниже -30°С применять марку стали Вст3пс6

Взам. инв. №

Подпись и дата

Инв. № подл.

| | | | | |
|---|---|---|---|---|
| | | | ТПА-II-600-338.86 -КЖИ-МН3 | |
| Провер. | Славинская | | Изделие закладное МН3 | Стадия: РП; Масса: 1,7; Масштаб: |
| Исполн. | Нечаева | | | Лист 1; Листов 1 |
| Ст. инж. | Славинская | | Вст3 кп2 по ГОСТ 380-71* | Госстрой СССР Киевский Промстройпроект |
| Рук. бр. | Хорошилов | | | |
| Нач. отд. | Бабенко | | | |
| ГИП | Альшиц | | | |

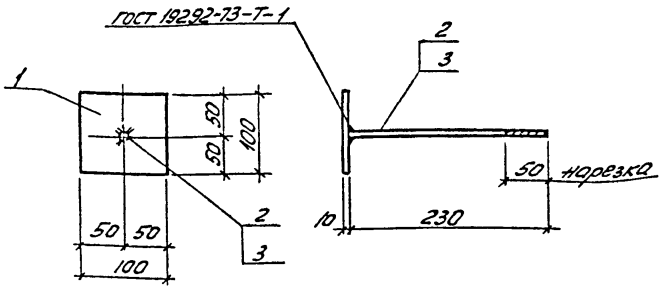


| Формат | Зона | Позиц. | Обозначение | Наименование | Кол. | Примечание |
|---|---|---|---|---|---|---|
| | | | | Документация | | |
| 12 | | | ТПА-II-600-338.86-КЖИ-ТТ | Технические требования к изготовлению арматурных и закладных изделий | | |
| | | | | Детали | | |
| БЧ | | 1 | | -100×10 ГОСТ 103-76* $l$=100 | 1 | 0,8 кг |
| БЧ | | 2 | | ф8АI ГОСТ 5781-82* $l$=230 | 1 | 0,1 кг |
| БЧ | | 3 | | ф12АI ГОСТ 5781-82* $l$=230 | 1 | 0,2 кг |

| Марка | Масса |
|---|---|
| МН6 | 0,9 кг |
| МН8 | 1,0 кг |

ТПА-II-600-338.86 -КЖИ-МН6,МН8

Изделие закладное МН6, МН8

| Стадия | Масса | Масштаб |
|---|---|---|
| РП | См.табл. | |
| Лист 1 | Листов 1 | |

Вст3 кп2 по ГОСТ 380-71*

Госстрой СССР Киевский Промстройпроект

| | | |
|---|---|---|
| Провер. | Славинская | |
| Исполн. | Нечаева | |
| Ст.инж. | Славинская | |
| Рук.бр. | Хоровецкая | |
| Нач.отд. | Бабченко | |
| ГИП | Альшиц | |

ТПА-II-600-338.86 -альбом V вып.1

Взам.инв.№ | Подпись и дата | Инв.№ подл.



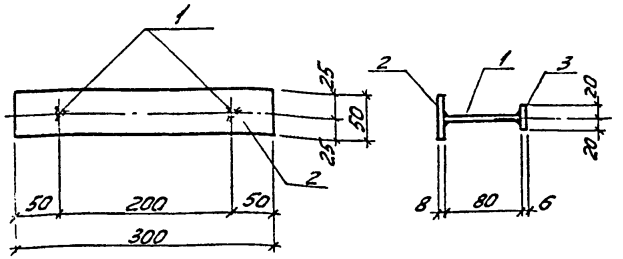


| Формат | Зона | Позиц. | Обозначение | Наименование | Кол. | Примечание |
|---|---|---|---|---|---|---|
| | | | | Документация | | |
| 12 | | | ТПА-II-600-338.86-КЖИ-ТТ | Технические требования к изготовлению арматурных и закладных изделий | | |
| | | | | Детали | | |
| БЧ | | 1 | | ф8АIII ГОСТ 5781-82* $l$=80 | 2 | 0,03 кг |
| БЧ | | 2 | | -50×8 ГОСТ 103-76* $l$=300 | 1 | 0,9 кг |
| БЧ | | 3 | | -40×6 ГОСТ 103-76* $l$=40 | 2 | 0,1 кг |

ТПА-II-600-338.86 -КЖИ- МН9

Изделие закладное МН9

| Стадия | Масса | Масштаб |
|---|---|---|
| РП | 1,16 | |
| Лист 1 | Листов 1 | |

Вст3 пс6 по ГОСТ 380-71*

Госстрой СССР Киевский Промстройпроект

| | | |
|---|---|---|
| Провер. | Славинская | |
| Исполн. | Нечаева | |
| Ст.инж. | Славинская | |
| Рук.бр. | Хоровецкая | |
| Нач.отд. | Бабченко | |
| ГИП | Альшиц | |

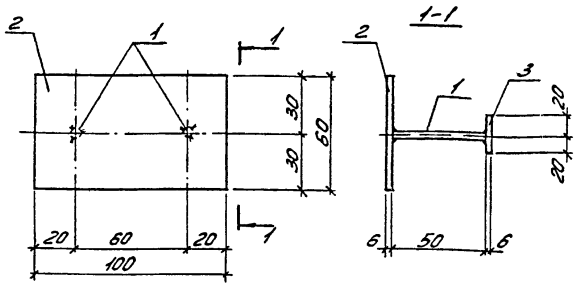


| Формат | Зона | Позиц. | Обозначение | Наименование | Кол. | Примечание |
|---|---|---|---|---|---|---|
| | | | | Документация | | |
| 12 | | | ТПА-II-600-338.86 -КЖИ-ТТ | Технические требования к изготовлению арматурных и закладных изделий | | |
| | | | | Детали | | |
| БЧ | | 1 | | ф8 AIII ГОСТ 5781-82* ℓ=50 | 2 | 0,02 кг |
| БЧ | | 2 | | -60×6 ГОСТ 103-76* ℓ=100 | 1 | 0,3 кг |
| БЧ | | 3 | | -40×6 ГОСТ 103-76* ℓ=40 | 2 | 0,1 кг |

| | | | |
|---|---|---|---|
| Разраб. | Ставинская | | ТПА-II-600-338.86 -КЖИ-МН10 |
| Испол. | Нечаева | | Изделие закладное МН10 |
| Ст. инж. | Ставинская | | Стадия: РП; Масса: 0,54; Масштаб: |
| Рук. бр. | Хорошилкая | | Лист 1; Листов 1 |
| Нач. отд. | Безуленко | | Вст 3 кп 2 по ГОСТ 380-71* |
| ГИП | Альшиц | | Госстрой СССР Киевский Промстройпроект |

Альбом V вып. 1

ТПА-II-600-338.86

Инв. № подл. | Подпись и дата | Взам. инв. №

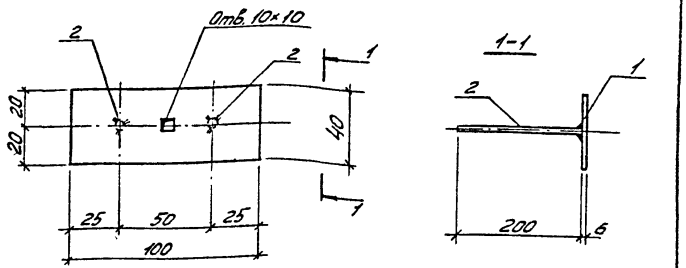


| Формат | Зона | Позиц. | Обозначение | Наименование | Кол. | Примечание |
|---|---|---|---|---|---|---|
| | | | | Документация | | |
| 12 | | | ТПА-II-600-338.86 -КЖИ-ТТ | Технические требования к изготовлению арматурных и закладных изделий | | |
| | | | | Детали | | |
| БЧ | | 1 | | -40×6 ГОСТ 103-76* ℓ=100 | 1 | 0,2 кг |
| БЧ | | 2 | | ф8 AIII ГОСТ 5781-82* ℓ=200 | 2 | 0,08 кг |

| | | | |
|---|---|---|---|
| Разраб. | Хороших | | ТПА-II-600-338.86 -КЖИ-МН5 |
| Испол. | Нечаева | | Изделие закладное МН5 |
| Ст. инж. | Ставинская | | Стад.: Р; Масса: 0,36; Масштаб: |
| Рук. бр. | Хорошилкая | | Лист 1; Листов 1 |
| Нач. отд. | Безуленко | | Вст 3 пс 6 по ГОСТ 380-71* |
| ГИП | Альшиц | | Госстрой СССР Киевский Промстройпроект |

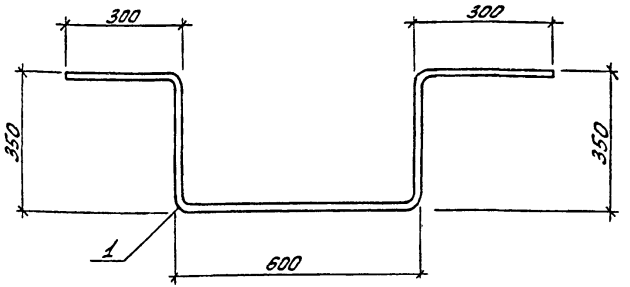


| Формат | Зона | Позиц. | Обозначение | Наименование | Кол. | Примечание |
|---|---|---|---|---|---|---|
| | | | | Документация | | |
| | | | ТПА-II-600-338.86 -КЖИ-ТТ | Технические требования к изготовлению арматурных и закладных изделий | | |
| | | | | Детали | | |
| БЧ | | 1 | | ф16 AII ГОСТ 5781-82* ℓ=1900 | 1 | 3,0 кг |

| | | | |
|---|---|---|---|
| | | ТПА-II-600-338.86 -КЖИ-МН11 | |
| Изделие закладное МН11 | | Стадия: РП | Масса: 3,0 |
| | | | Масштаб: |
| | | Лист 1 | Листов 1 |
| ВСт3 кп2 по ГОСТ 380-71* | | Госстрой СССР Киевский Промстройпроект | |

| | | |
|---|---|---|
| Гродер. | Хоровецкая | |
| Исполн. | Нечаева | |
| Ст. инж. | Михно | |
| Рук. бр. | Хоровецкая | |
| Нач. отд. | Бадченко | |
| ГИП | Альшиц | |

-альбом V вып. 1

ТПА-II-600-338.86

Взам. инв. №

Подпись и дата

Инв. № подл.



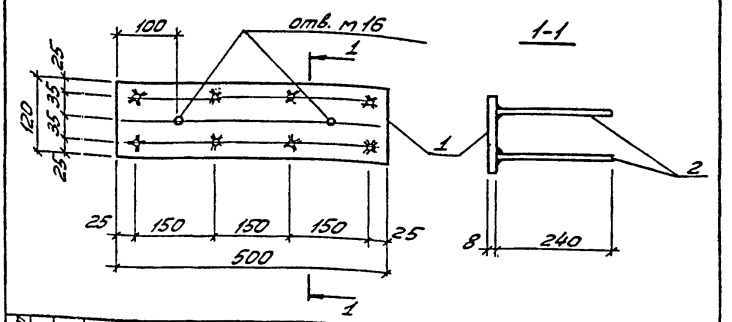


| Формат | Зона | Позиц. | Обозначение | Наименование | Кол. | Примечание |
|---|---|---|---|---|---|---|
| | | | | Документация | | |
| | | | ТПА-II-600-338.86 -КЖИ-ТТ | Технические требования к изготовлению арматурных и закладных изделий | | |
| | | | | Детали | | |
| БЧ | | 1 | | -120×8 ГОСТ 103-76* ℓ=500 | 1 | 3,8 кг |
| БЧ | | 2 | | ф8 AIII ГОСТ 5781-82* ℓ=240 | 8 | 0,09 кг |

| | | | |
|---|---|---|---|
| | | ТПА-II-600-338.86 -КЖИ-МН12 | |
| Изделие закладное МН12 | | Стадия: РП | Масса: 4,6 |
| | | | Масштаб: |
| | | Лист 1 | Листов 1 |
| ВСт3 кп2 по ГОСТ 380-71* | | Госстрой СССР Киевский Промстройпроект | |

| | | |
|---|---|---|
| Гродер. | Хоровецкая | |
| Исполн. | Нечаева | |
| Ст. инж. | Михно | |
| Рук. бр. | Хоровецкая | |
| Нач. отд. | Бадченко | |
| ГИП | Альшиц | |

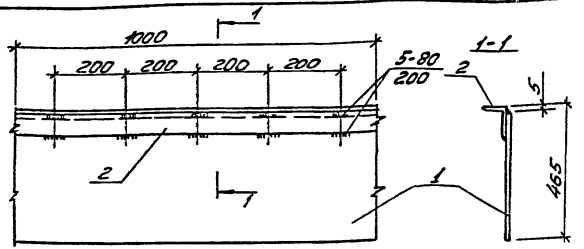


| Формат | Зона | Позиц. | Обозначение | Наименование | Кол. | Примечание |
|---|---|---|---|---|---|---|
| | | | | Документация | | |
| 12 | | | ТПА-II-600-338.86 -КЖИ-ТТ | Технические требования к изготовлению арматурных и закладных изделий | | |
| | | | | Детали | | |
| БУ | | 1 | | -5×460 ГОСТ 19903-74* ℓ=1000 | 1 | 18 кг |
| БУ | | 2 | | L45×5 ГОСТ 8509-72* ℓ=1000 | 1 | 3,4 кг |

| | | | |
|---|---|---|---|
| Провер. | Славинская | | |
| Исполн. | Нечаева | | |
| Ст. инж. | Славинская | | |
| Рук. бр. | Хоровецкая | | |
| Нач. отд. | Бабченко | | |
| ГИП | Альшиц | | |

ТПА-II-600-338.86 -КЖИ-МС1

Изделие соединительное МС1

| Стадия | Масса | Масштаб |
|---|---|---|
| РП | 21,4 | |

Лист 1 | Листов 1

Вст 3 пс 6 по ГОСТ 380-71*

Госстрой СССР Киевский Промстройпроект

ТПА-II-600-338.86 -альбом V вып. 1

Взам. инв. №

Подпись и дата

Инв. № подл.



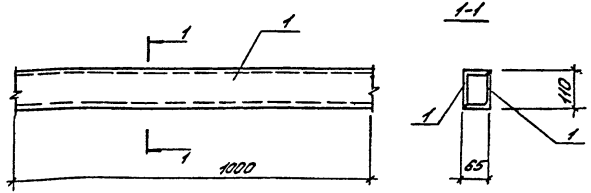


| Формат | Зона | Позиц. | Обозначение | Наименование | Кол. | Примечание |
|---|---|---|---|---|---|---|
| | | | | Документация | | |
| 12 | | | ТПА-II-600-338.86 -КЖИ-ТТ | Технические требования к изготовлению арматурных и закладных изделий | | |
| | | | | Детали | | |
| БУ | | 1 | | L100×63×8 ГОСТ 8510-72* ℓ=1000 | 2 | 28,6 кг |

| | | | |
|---|---|---|---|
| Провер. | Славинская | | |
| Исполн. | Нечаева | | |
| Ст. инж. | Славинская | | |
| Рук. бр. | Хоровецкая | | |
| Нач. отд. | Бабченко | | |
| ГИП | Альшиц | | |

ТПА-II-600-338.86 -КЖИ-МС2

Изделие соединительное МС2

| Стадия | Масса | Масштаб |
|---|---|---|
| РП | 57,2 | |

Лист 1 | Листов 1

Вст 3 пс 6 по ГОСТ 380-71*

Госстрой СССР Киевский Промстройпроект

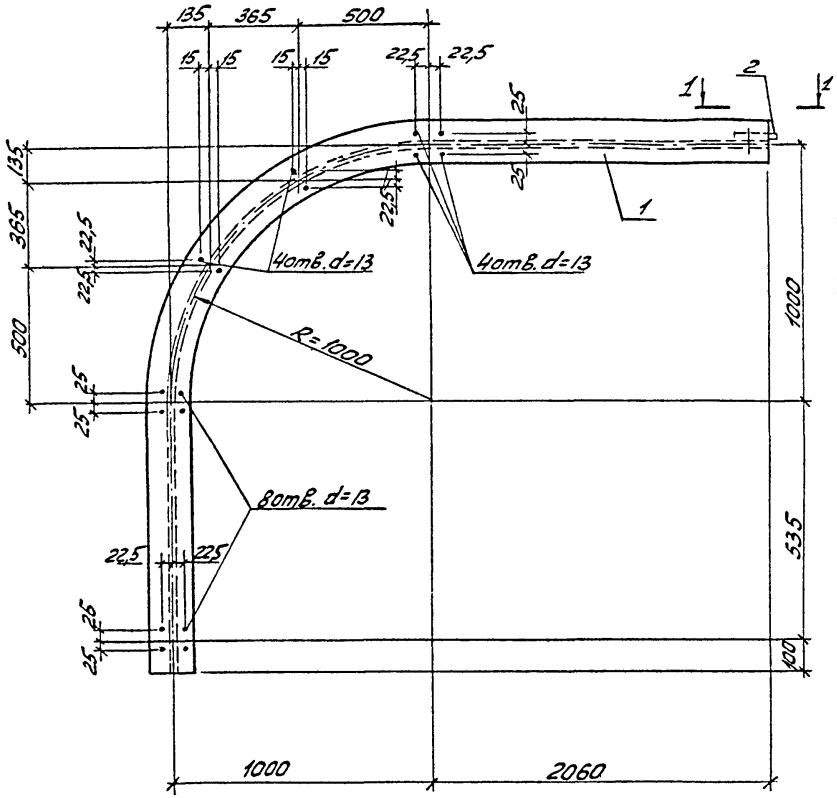


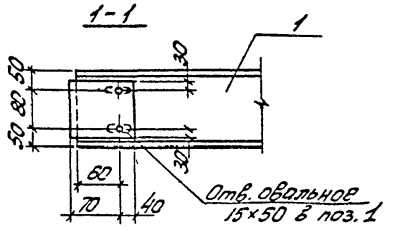


| Формат | Зона | Позиц. | Обозначение | Наименование | Кол. | Примечание |
|---|---|---|---|---|---|---|
| | | | | Документация | | |
| | | | ТПА-II-600-338.86-КЖИ-Т.Т | Технические требования к изготовлению арматурных и закладных изделий. | | |
| | | | | Детали | | |
| БЧ | | 1 | | I 18 ГОСТ 8239-72* ℓ=4410 | 1 | 81,1 кг |
| БЧ | | 2 | | -110×8 ГОСТ 103-76* ℓ=140 | 1 | 1,0 кг |

| | | | | | | | |
|---|---|---|---|---|---|---|---|
| | | | | ТПА-II-600-338.86 | | -КЖИ-МС5 | |
| | | | | Изделие соединительное МС5 | Стадия | Масса | Масштаб |
| | | | | | РП | 82,1 | |
| Провер. | Хоровецкая | | | | Лист 1 | Листов 1 | |
| Исполн. | Нечаева | | | | | | |
| Ст.инж. | Михно | | | | | | |
| Рук.бр. | Хоровецкая | | | Вст 3 пс 6 по ГОСТ 380-71* | Госстрой СССР Киевский Промстройпроект | | |
| Нач.отд. | Бабченко | | | | | | |
| ГИП | Альшиц | | | | | | |

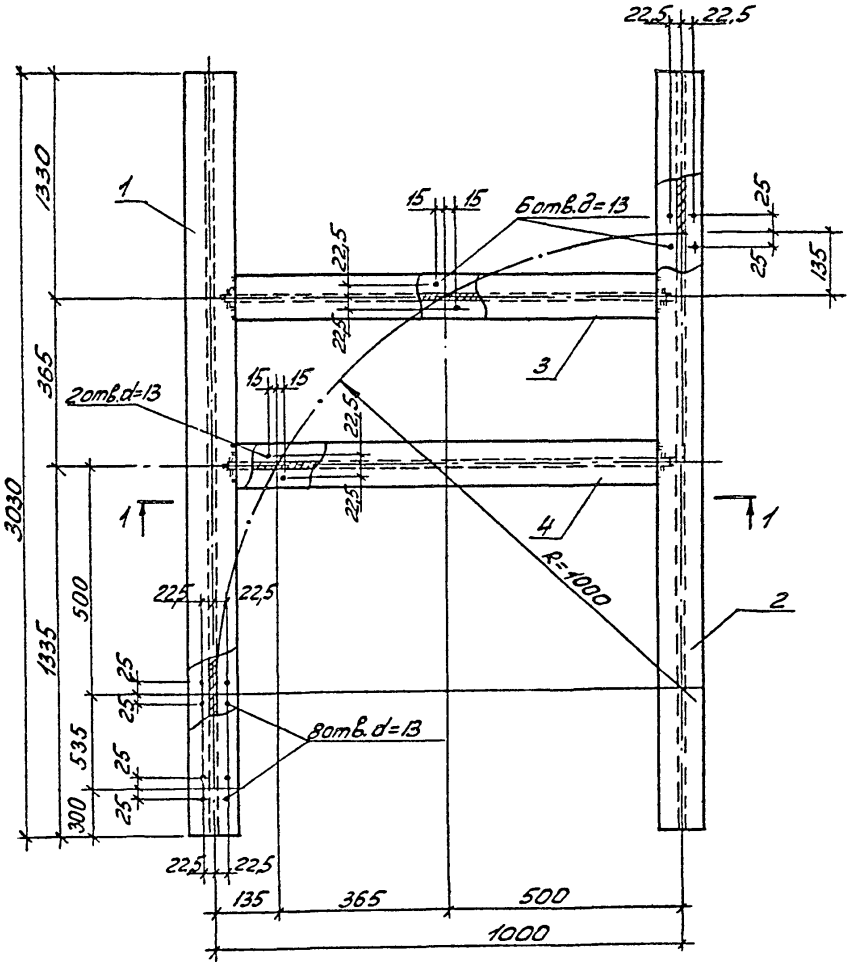


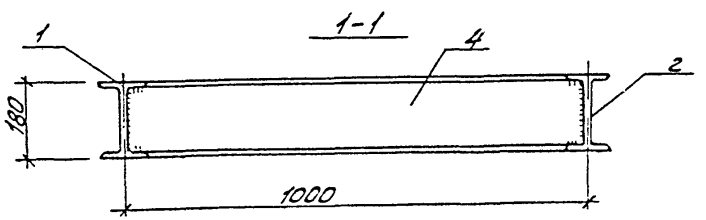


| Формат | Зона | Позиц. | Обозначение | Наименование | Кол. | Примечание |
|---|---|---|---|---|---|---|
| | | | | Документация | | |
| | | | ТПА-II-600-338.86-КЖИ-ТТ | Технические требования к изготовлению арматурных и закладных изделий. | | |
| | | | | Детали | | |
| БЧ | | 1 | | I18 ГОСТ 8239-72* l=3030 | 1 | 55,8 кг |
| БЧ | | 2 | | I18 ГОСТ 8239-72* l=3030 | 1 | 55,8 кг |
| БЧ | | 3 | | I18 ГОСТ 8239-72* l=995 | 1 | 18,3 кг |
| БЧ | | 4 | | I18 ГОСТ 8239-72* l=995 | 1 | 18,3 кг |

1. Все швы выполнить h=6мм.
2. Сварку производить электродами типа Э42 по ГОСТ 9467-75

| | | | |
|---|---|---|---|
| Провер. | Доровецкая | | |
| Исполн. | Нечаева | | |
| Ст.инж. | Михно | | |
| Рук.бр. | Хоровецкая | | |
| Нач.отд. | Бобченко | | |
| ГИП | Альшиц | | |

ТПА-II-600-338.86 - КЖИ-МС6

Изделие соединительное МС6

| Стадия | Масса | Масштаб |
|---|---|---|
| РП | 148,2 | |

Лист 1 | Листов 1

Вст 3 пс6 по ГОСТ 380-71*

Госстрой СССР Киевский Промстройпроект

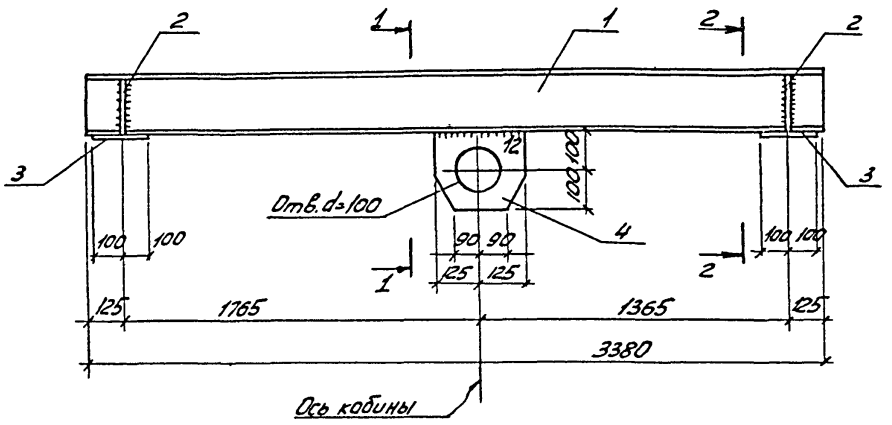


| Формат | Зона | Позиц. | Обозначение | Наименование | Кол. | Примечание |
|---|---|---|---|---|---|---|
| | | | | Документация | | |
| | | | ТПА-II-600-338.86-КЖИ-ТТ | Технические требования к изготовлению арматурных и закладных изделий | | |
| | | | | Детали | | |
| | | | | I24М ГОСТ 8239-72 *l=3380 | 1 | 92,3 кг |
| | | | | -190×10 ГОСТ 103-76 *l=220 | 4 | 3,3 кг |
| | | | | -200×20 ГОСТ 103-76 *l=400 | 2 | 12,6 кг |
| | | | | -200×20 ГОСТ 103-76 *l=250 | 1 | 7,9 кг |

1. Все швы, кроме оговоренных, выполнить $h=6$ мм.
2. Сварку производить электродами типа Э-42 по ГОСТ 9467-75.
3. Для поз. 1 (I24М) сталь марки Вст3Гпс5, для остальных позиций сталь марки Вст3пс6.

1-1

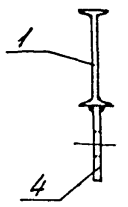


2-2

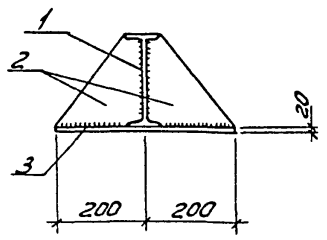


| | | | |
|---|---|---|---|
| Провер. | Хоровецкая | | |
| Исполн. | Нечаева | | |
| Ст.инж. | Тихно | | |
| Рук.гр. | Хоровецкая | | |
| Нач.отд. | Бобуенко | | |
| ГИП | Ильшиц | | |

ТПА-II-600-338.86 -КЖИ-МС7

Изделие соединительное МС7

| Стадия | Масса | Масштаб |
|---|---|---|
| РП | 138,6 | |
| Лист 1 | Листов 1 | |

Госстрой СССР Киевский Промстройпроект

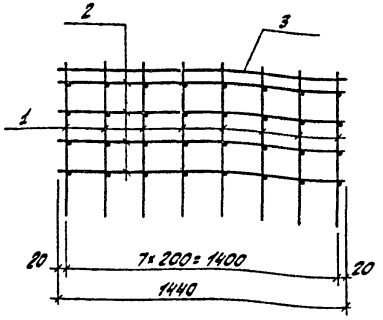


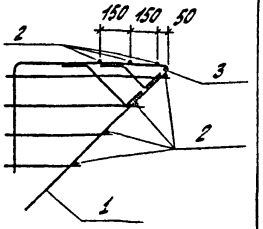


| Формат | Зона | Позиц. | Обозначение | Наименование | Кол. | Примечание |
|---|---|---|---|---|---|---|
| | | | | Документация | | |
| 12 | | | ТПА-II-600-338.86 -КЖИ-ТТ | Технические требования к изготовлению арматурных и закладных изделий | | |
| | | | | Сборочные единицы | | |
| 11 | | 1 | ТПА-II-600-338.86 -КЖИ-КР8 | Каркас плоский КР8 | 8 | 11,1кг |
| | | | | Детали | | |
| Б.У. | | 2 | | ф6АI ГОСТ 5781-82* ℓ=1440 | 7 | 0,3 кг |
| Б.У. | | 3 | | ф12АIII ГОСТ 5781-82* ℓ=1440 | 1 | 1,3 кг |

ТПА-II-600-338.86 -КЖИ-КП 1

Каркас пространственный КП 1

| Стадия | Масса | Масштаб |
|---|---|---|
| РП | 92,2 | |

Лист 1 | Листов 1

Госстрой СССР Киевский Промстройпроект

| | | |
|---|---|---|
| Провер. | Хоровецкая | |
| Исполн. | Словинская | |
| Ст. инж. | Словинская | |
| Рук. бр. | Хоровецкая | |
| Нач. отд. | Бабченко | |
| ГИП | Альшиц | |

ТПА-II-600-338.86 -альбом V вып. 1

Взам. инв. №

Подпись и дата

Инв. № подл.



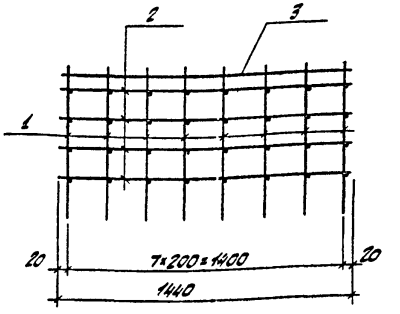


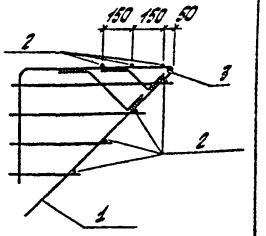


| Формат | Зона | Позиц. | Обозначение | Наименование | Кол. | Примечание |
|---|---|---|---|---|---|---|
| | | | | Документация | | |
| 12 | | | ТПА-II-600-338.86 -КЖИ-ТТ | Технические требования к изготовлению арматурных и закладных изделий | | |
| | | | | Сборочные единицы | | |
| 11 | | 1 | ТПА-II-600-338.86 -КЖИ-КР9 | Каркас плоский КР9 | 8 | 11,9кг |
| | | | | Детали | | |
| Б.У. | | 2 | | ф6АI ГОСТ 5781-82* ℓ=1440 | 7 | 0,3кг |
| Б.У. | | 3 | | ф12АIII ГОСТ 5781-82* ℓ=1440 | 1 | 1,3кг |

ТПА-II-600-338.86 -КЖИ-КП 2

Каркас пространственный КП 2

| Стадия | Масса | Масштаб |
|---|---|---|
| РП | 98,6 | |

Лист 1 | Листов 1

Госстрой СССР Киевский Промстройпроект

| | | |
|---|---|---|
| Провер. | Хоровецкая | |
| Исполн. | Словинская | |
| Ст. инж. | Словинская | |
| Рук. бр. | Хоровецкая | |
| Нач. отд. | Бабченко | |
| ГИП | Альшиц | |

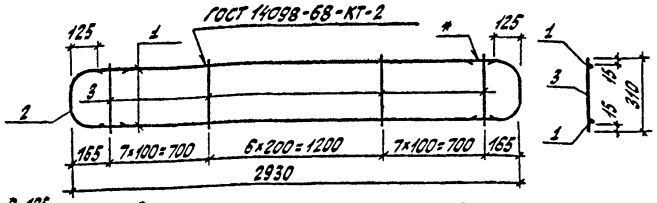


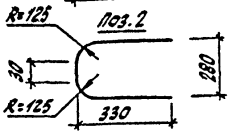


* Сварка дуговая фланговыми швами: $h_{шв.}$ = 6мм
$b_{шв.}$ = 12мм
$l_{шв.}$ = 200мм

| Формат | Зона | Позиц. | Обозначение | Наименование | Кол. | Примечание |
|---|---|---|---|---|---|---|
| | | | | Документация | | |
| 12 | | | ТПА-II-600-338.86 -КЖИ-ТТ | Технические требования к изготовлению арматурных и закладных изделий | | |
| | | | | Детали | | |
| Б.Ч. | | 1 | | ф25А III ГОСТ 5781-82* l=2680 | 2 | 10,3 кг |
| 11 | | 2 | | ф25А III ГОСТ 5781-82* l=840 | 2 | 3,2 кг |
| Б.Ч. | | 3 | | ф10А III ГОСТ 5781-82* l=310 | 21 | 0,2 кг |

Радиус загиба (R) дан до наружной грани стержня

| | | | |
|---|---|---|---|
| Провер. | Азарова | Азарова | |
| Исполн. | Нечаева | [signature] | |
| Ст.инж. | Михно | [signature] | |
| Рук.бр. | Хоровецкая | [signature] | |
| Нач.отд. | Бабченко | [signature] | |
| ГИП | Альшиц | [signature] | |

ТПА-II-600-338.86 -КЖИ-КР1

Каркас плоский КР1

| Стадия | Масса | Масштаб |
|---|---|---|
| РП | 31,2 | |
| Лист 1 | Листов 1 | |

Госстрой СССР Киевский Промстройпроект



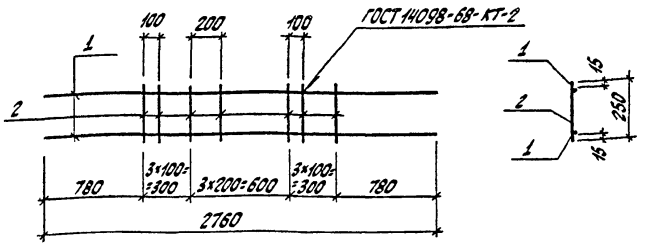


| Формат | Зона | Позиц. | Обозначение | Наименование | Кол. | Примечание |
|---|---|---|---|---|---|---|
| | | | | Документация | | |
| 12 | | | ТПА-II-600-338.86 -КЖИ-ТТ | Технические требования к изготовлению арматурных и закладных изделий | | |
| | | | | Детали | | |
| Б.Ч. | | 1 | | ф16А III ГОСТ 5781-82* l=2760 | 2 | 4,4 кг |
| Б.Ч. | | 2 | | ф10А III ГОСТ 5781-82* l=250 | 10 | 0,15 кг |

ТПА-II-600-338.86 альбом V вып.1

Взам.инв.№ | Подпись и дата | Инв.№ подл.

| | | | |
|---|---|---|---|
| Провер. | Азарова | Азарова | |
| Исполн. | Нечаева | [signature] | |
| Ст.инж. | Михно | [signature] | |
| Рук.бр. | Хоровецкая | [signature] | |
| Нач.отд. | Бабченко | [signature] | |
| ГИП | Альшиц | [signature] | |

ТПА-II-600-338.86 -КЖИ-КР2

Каркас плоский КР2

| Стадия | Масса | Масштаб |
|---|---|---|
| РП | 10,3 | |
| Лист 1 | Листов 1 | |

Госстрой СССР Киевский Промстройпроект

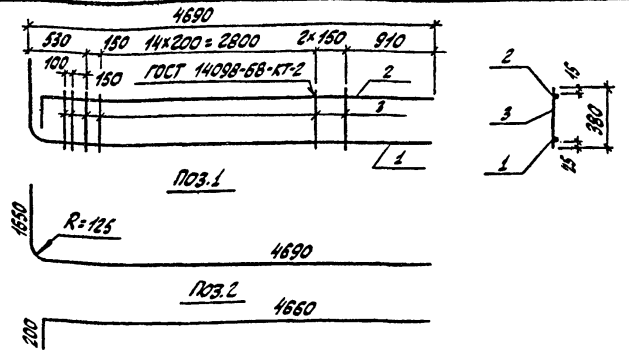


| Формат | Зона | Позиц. | Обозначение | Наименование | Кол. | Примечание |
|---|---|---|---|---|---|---|
| | | | | Документация | | |
| А2 | | | ТПА-II-600-338.86 -КЖИ-ТТ | Технические требования к изготовлению арматурных и закладных изделий | | |
| | | | | Детали | | |
| А1 | | 1 | | ф25 AIII ГОСТ 5781-82* ℓ=6250 | 1 | 24,1 кг |
| А1 | | 2 | | ф14 AIII ГОСТ 5781-82* ℓ=4860 | 1 | 5,9 кг |
| Б.У. | | 3 | | ф10 AIII ГОСТ 5781-82* ℓ=380 | 20 | 0,2 кг |

| | | | |
|---|---|---|---|
| Провер. | Хоробецкая | | |
| Исполн. | Славинская | | |
| Ст.инж. | Славинская | | |
| Рук.бр. | Хоробецкая | | |
| Нач.отд | Бабченко | | |
| ГИП | Алешин | | |

ТПА-II-600-338.86 -КЖИ-КР3

Каркас плоский КР3

| Стадия | Масса | Масштаб |
|---|---|---|
| РП | 34,0 | |
| Лист 1 | Листов 1 | |

Госстрой СССР Киевский Промстройпроект

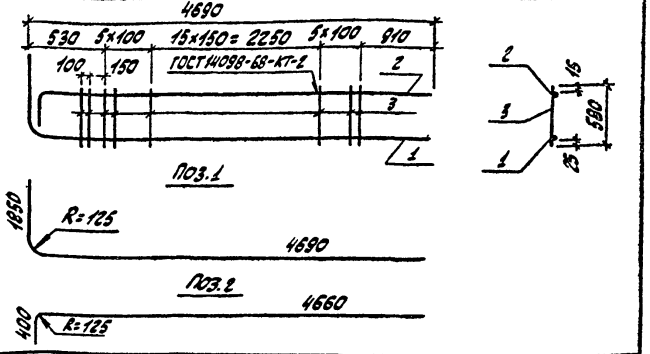


| Формат | Зона | Позиц. | Обозначение | Наименование | Кол. | Примечание |
|---|---|---|---|---|---|---|
| | | | | Документация | | |
| А2 | | | ТПА-II-600-338.86 -КЖИ-ТТ | Технические требования к изготовлению арматурных и закладных изделий | | |
| | | | | Детали | | |
| А1 | | 1 | | ф25 AIII ГОСТ 5781-82* ℓ=6450 | 1 | 24,8 кг |
| А1 | | 2 | | ф25 AIII ГОСТ 5781-82* ℓ=4970 | 1 | 19,1 кг |
| Б.У. | | 3 | | ф12 AIII ГОСТ 5781-82* ℓ=580 | 28 | 0,8 кг |

| | | | |
|---|---|---|---|
| Провер. | Хоробецкая | | |
| Исполн. | Славинская | | |
| Ст.инж. | Славинская | | |
| Рук.бр. | Хоробецкая | | |
| Нач.отд | Бабченко | | |
| ГИП | Алешин | | |

ТПА-II-600-338.86 -КЖИ-КР20

Каркас плоский КР20

| Стадия | Масса | Масштаб |
|---|---|---|
| РП | 57,9 | |
| Лист 1 | Листов 1 | |

Госстрой СССР Киевский Промстройпроект

Альбом V, вып. 1

ТПА-II-600-338.86

Инв.№ подл. | Подпись и дата | Взам.инв.№

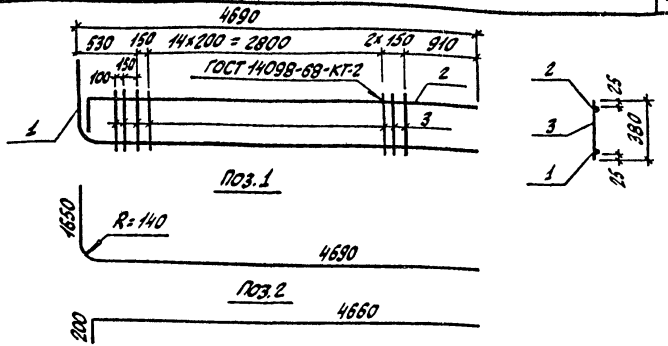


| Формат | Зона | Позиц. | Обозначение | Наименование | Кол. | Примечание |
|---|---|---|---|---|---|---|
| | | | | Документация | | |
| 12 | | | ТПА-II-600-338.86 -КЖИ-ТТ | Технические требования | | |
| | | | | к изготовлению арма- | | |
| | | | | турных и закладных изде- | | |
| | | | | лий | | |
| | | | | Детали | | |
| 11 | | 1 | | ф28AIII ГОСТ 5781-82* ℓ=6240 | 1 | 30,1кг |
| 11 | | 2 | | ф14AIII ГОСТ 5781-82* ℓ=4850 | 1 | 5,9кг |
| БУ | | 3 | | ф10AIII ГОСТ 5781-82* ℓ=380 | 20 | 0,2кг |

| | | | |
|---|---|---|---|
| Провер. | Хоровецкая | | ТПА-II-600-338.86 -КЖИ-КР 24 |
| Исполн. | Словинская | | Каркас плоский КР24 |
| Ст. инж. | Словинская | | Стадия: РП; Масса: 40,0; Масштаб: |
| Рук. бр. | Хоровецкая | | Лист 1; Листов 1 |
| Нач. отд. | Бабченко | | Госстрой СССР Киевский Промстройпроект |
| ГИП | Альшиц | | |



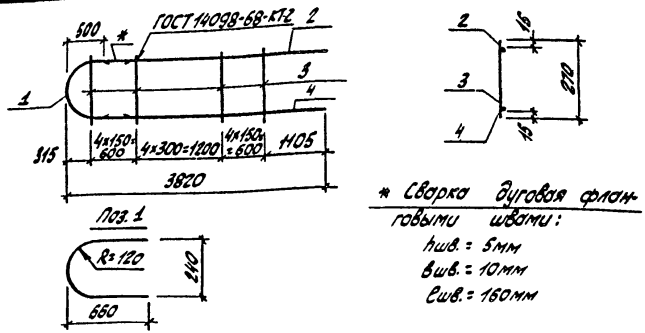


* Сварка дуговая фланговыми швами:
hшв. = 5мм
bшв. = 10мм
cшв. = 160мм

| Формат | Зона | Позиц. | Обозначение | Наименование | Кол. | Примечание |
|---|---|---|---|---|---|---|
| | | | | Документация | | |
| 12 | | | ТПА-II-600-338.86 -КЖИ-ТТ | Технические требования | | |
| | | | | к изготовлению арма- | | |
| | | | | турных и закладных из- | | |
| | | | | делий | | |
| | | | | Детали | | |
| 11 | | 1 | | ф20AIII ГОСТ 5781-82* ℓ=1460 | 1 | 3,6 кг |
| БУ | | 2 | | ф20AIII ГОСТ 5781-82* ℓ=3320 | 1 | 8,2 кг |
| БУ | | 3 | | ф10AIII ГОСТ 5781-82* ℓ=270 | 13 | 0,2кг |
| БУ | | 4 | | ф12AIII ГОСТ 5781-82* ℓ=3320 | 1 | 3,0 кг |

Радиус загиба (R) дан до наружной грани стержня

| | | | |
|---|---|---|---|
| Провер. | Хоровецкая | | ТПА-II-600-338.86 -КЖИ-КР 4 |
| Исполн. | Нечаева | | Каркас плоский КР 4 |
| Ст. инж. | Словинская | | Стадия: РП; Масса: 17,2; Масштаб: |
| Рук. бр. | Хоровецкая | | Лист 1; Листов 1 |
| Нач. отд. | Бабченко | | Госстрой СССР Киевский Промстройпроект |
| ГИП | Альшиц | | |

Альбом V вып. 1
ТПА-II-600-338.86
Взам. инв. №
Подпись и дата
Инв. № подл.

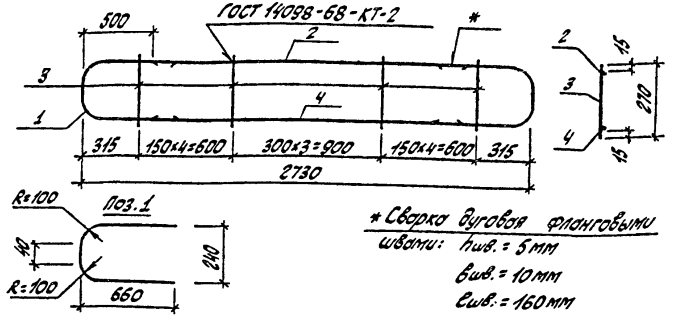


* Сварка вуговая фланговыми швами: $h_{шв.}$ = 5мм
$в_{шв.}$ = 10мм
$с_{шв.}$ = 160мм

| Формат | Зона | Позиц. | Обозначение | Наименование | Кол. | Примечание |
|---|---|---|---|---|---|---|
| | | | | Документация | | |
| 12 | | | ТПА-II-600-338.86 -КЖИ-ТТ | Технические требования к изготовлению арматурных и закладных изделий | | |
| | | | | Детали | | |
| 11 | | 1 | | ф20AIII ГОСТ 5781-82* ℓ=1470 | 2 | 3,6 кг |
| Б.ч. | | 2 | | ф12AIII ГОСТ 5781-82* ℓ=1730 | 1 | 1,5 кг |
| Б.ч. | | 3 | | ф10AIII ГОСТ 5781-82* ℓ=270 | 12 | 0,17кг |
| Б.ч. | | 4 | | ф20AIII ГОСТ 5781-82* ℓ=1730 | 1 | 4,3 кг |

Радиус загиба (R) дан до наружной грани стержня

ТПА-II-600-338.86 -КЖИ-КР5

| | | | Стадия | Масса | Масштаб |
|---|---|---|---|---|---|
| Провер. | Азарова | | РП | 15,0 | |
| Исполн. | Нечаева | | Лист 1 | Листов 1 | |
| Ст.инж. | Михно | | | | |
| Рук.бр. | Хоробрикова | | Госстрой СССР Киевский Промстройпроект | | |
| Нач.отд. | Бобренко | | | | |
| ГИП | Альшиц | | | | |

Каркас плоский КР5



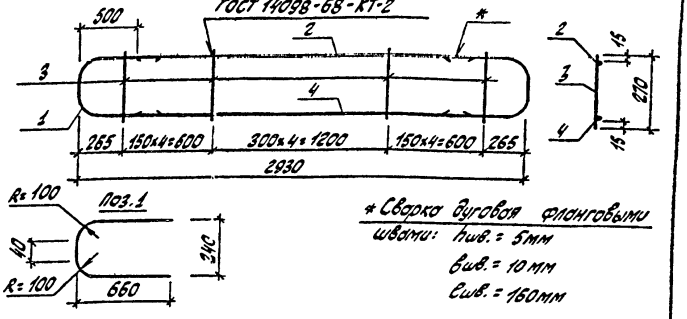


* Сварка вуговая фланговыми швами: $h_{шв.}$ = 5мм
$в_{шв.}$ = 10мм
$с_{шв.}$ = 160мм

| Формат | Зона | Позиц. | Обозначение | Наименование | Кол. | Примечание |
|---|---|---|---|---|---|---|
| | | | | Документация | | |
| 12 | | | ТПА-II-600-338.86 -КЖИ-ТТ | Технические требования к изготовлению арматурных и закладных изделий | | |
| | | | | Детали | | |
| 11 | | 1 | | ф20AIII ГОСТ 5781-82* ℓ=1470 | 2 | 3,6 кг |
| Б.ч. | | 2 | | ф20AIII ГОСТ 5781-82* ℓ=1930 | 1 | 4,8 кг |
| Б.ч. | | 3 | | ф10AIII ГОСТ 5781-82* ℓ=270 | 13 | 0,17кг |
| Б.ч. | | 4 | | ф12AIII ГОСТ 5781-82* ℓ=1930 | 1 | 1,7 кг |

Радиус загиба (R) дан до наружной грани стержня

ТПА-II-600-338.86 -КЖИ-КР6

| | | | Стадия | Масса | Масштаб |
|---|---|---|---|---|---|
| Провер. | Азарова | | РП | 15,9 | |
| Исполн. | Нечаева | | Лист 1 | Листов 1 | |
| Ст.инж. | Михно | | | | |
| Рук.бр. | Хоробрикова | | Госстрой СССР Киевский Промстройпроект | | |
| Нач.отд. | Бобренко | | | | |
| ГИП | Альшиц | | | | |

Каркас плоский КР6

ТПА-II-600-338.86 -альбом V вып.1

Взам.инв.№ | Подпись и дата | Инв.№подл.

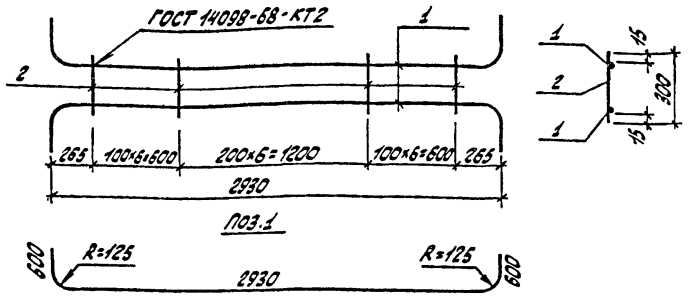


| Формат | Зона | Позиц. | Обозначение | Наименование | Кол. | Примечание |
|---|---|---|---|---|---|---|
| | | | | Документация | | |
| 12 | | | ТПА-II-600-338.86-КЖИ-ТТ | Технические требования к изготовлению арматурных и закладных изделий | | |
| | | | | Детали | | |
| 11 | | 1 | | ф25AIII ГОСТ 5781-82* ℓ=3950 | 2 | 15,2 кг |
| 6.1 | | 2 | | ф10AIII ГОСТ 5781-82* ℓ=300 | 19 | 0,19 кг |

| | | | |
|---|---|---|---|
| Провер. | Азарова | | ТПА-II-600-338.86 -КЖИ-КР7 |
| Исполн. | Нечаева | | Каркас плоский КР7 |
| Ст.инж. | Михно | | Стадия: РП; Масса: 34,0; Масштаб: |
| Рук.бр. | Хоробейкой | | Лист 1; Листов 1 |
| Нач.отд. | Бабченко | | Госстрой СССР Киевский Промстройпроект |
| ГИП | Альшиц | | |

Альбом V, вып. 1

ТПА-II-600-338.86

Взам.инв.№ | Подпись и дата | Инв.№ подл.

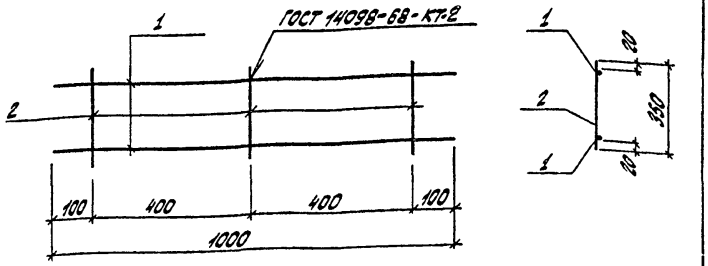


| Формат | Зона | Позиц. | Обозначение | Наименование | Кол. | Примечание |
|---|---|---|---|---|---|---|
| | | | | Документация | | |
| 12 | | | ТПА-II-600-338.86-КЖИ-ТТ | Технические требования к изготовлению арматурных и закладных изделий | | |
| | | | | Детали | | |
| 6.1 | | 1 | | ф8AI ГОСТ 5781-82* ℓ=1000 | 2 | 0,4 кг |
| 6.1 | | 2 | | ф8AI ГОСТ 5781-82* ℓ=350 | 3 | 0,14 кг |

| | | | |
|---|---|---|---|
| Провер. | Азарова | | ТПА-II-600-338.86 -КЖИ-КР17 |
| Исполн. | Нечаева | | Каркас плоский КР17 |
| Ст.инж. | Михно | | Стадия: РП; Масса: 1,22; Масштаб: |
| Рук.бр. | Хоробейкой | | Лист 1; Листов 1 |
| Нач.отд. | Бабченко | | Госстрой СССР Киевский Промстройпроект |
| ГИП | Альшиц | | |

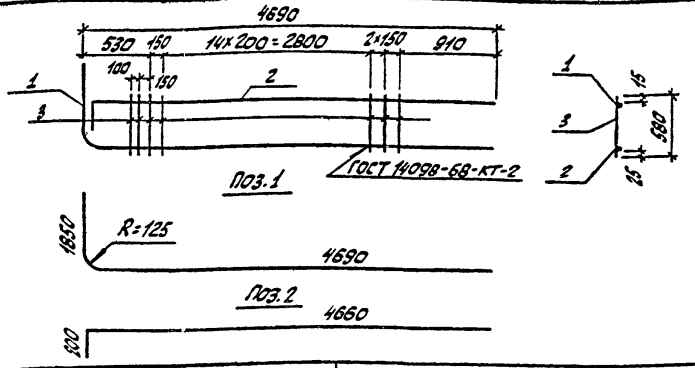


| Формат | Зона | Позиц. | Обозначение | Наименование | Кол. | Примечание |
|---|---|---|---|---|---|---|
| | | | | Документация | | |
| 12 | | | ТПА-II-600-338.86 -КЖИ-ТТ | Технические требования | | |
| | | | | к изготовлению арма- | | |
| | | | | турных и закладных изде- | | |
| | | | | лий | | |
| | | | | Детали | | |
| 11 | | 1 | | ф25 AIII ГОСТ 5781-82* С=6450 | 1 | 24,8 кг |
| 11 | | 2 | | ф14 AIII ГОСТ 5781-82* С=4850 | 1 | 5,9 кг |
| Б.ч. | | 3 | | ф10 AIII ГОСТ 5781-82* С=580 | 20 | 0,4 кг |

| | | | |
|---|---|---|---|
| Провер. | Хороводская | | |
| Исполн. | Нечаева | | |
| Ст. инж. | Славинская | | |
| Рук. бр. | Хоровицкая | | |
| Нач. отд. | Бабченко | | |
| ГИП | Алышиц | | |

ТПА-II-600-338.86 -КЖИ-КР11

Каркас плоский КР 11

| Стадия | Масса | Масштаб |
|---|---|---|
| РП | 38,7 | |
| Лист 1 | Листов 1 | |

Госстрой СССР Киевский Промстройпроект

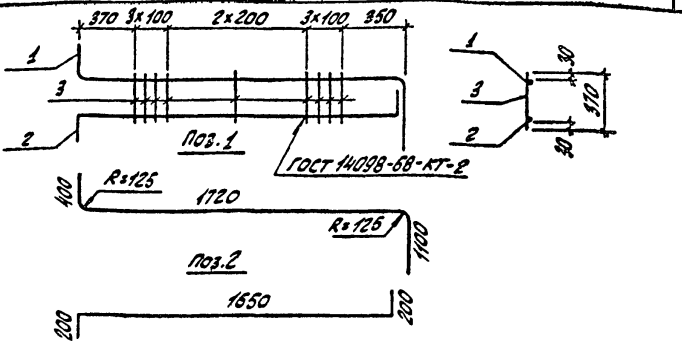


| Формат | Зона | Позиц. | Обозначение | Наименование | Кол. | Примечание |
|---|---|---|---|---|---|---|
| | | | | Документация | | |
| 12 | | | ТПА-II-600-338.86 -КЖИ-ТТ | Технические требования | | |
| | | | | к изготовлению арма- | | |
| | | | | турных и закладных из- | | |
| | | | | делий | | |
| | | | | Детали | | |
| 11 | | 1 | | ф25 AIII ГОСТ 5781-82* С=3040 | 1 | 11,7 кг |
| 11 | | 2 | | ф16 AIII ГОСТ 5781-82* С=2050 | 1 | 3,2 кг |
| Б.ч. | | 3 | | ф10 AIII ГОСТ 5781-82* С=370 | 9 | 0,2 кг |

| | | | |
|---|---|---|---|
| Провер. | Хороводская | | |
| Исполн. | Нечаева | | |
| Ст. инж. | Славинская | | |
| Рук. бр. | Хоровицкая | | |
| Нач. отд. | Бабченко | | |
| ГИП | Алышиц | | |

ТПА-II-600-338.86 -КЖИ-КР22

Каркас плоский КР 22

| Стадия | Масса | Масштаб |
|---|---|---|
| РП | 16,7 | |
| Лист 1 | Листов 1 | |

Госстрой СССР Киевский Промстройпроект

-альбом V вып. 1

ТПА-II-600-338.86

Инв. № подл. | Подпись и дата | Взам. инв. №

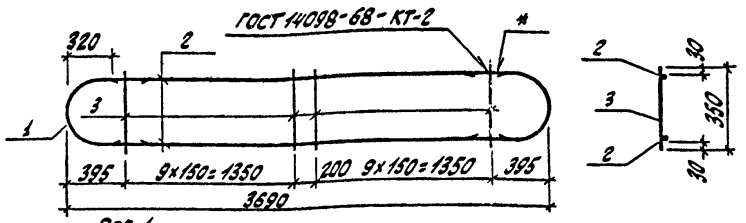


Поз.1

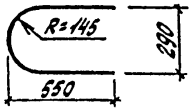


* Сварка дуговая фланговыми швами: $h_{шв.}$ = 8мм
$в_{шв.}$ = 14мм
$с_{шв.}$ = 200мм

| Формат | Зона | Позиц. | Обозначение | Наименование | Кол. | Примечание |
|---|---|---|---|---|---|---|
| | | | | Документация | | |
| 12 | | | ТПА-II-600-338.86-КЖИ-ТТ | Технические требования к изготовлению арматурных и закладных изделий | | |
| | | | | Детали | | |
| 11 | | 1 | | ф 25 AIII ГОСТ 5781-82* ℓ=1270 | 2 | 4,9 кг |
| Б.Ч. | | 2 | | ф 25 AIII ГОСТ 5781-82* ℓ=3450 | 2 | 11,7 кг |
| Б.Ч. | | 3 | | ф 10 AIII ГОСТ 5781-82* ℓ=350 | 23 | 0,2 кг |

Радиус загиба (R) дан до наружной грани стержня

| | | |
|---|---|---|
| Разраб. | Хоровецкая | |
| Испол. | Михно | |
| Ст. инж. | Михно | |
| Рук. гр. | Хоровецкая | |
| Нач. отд. | Бабченко | |
| ГИП | Альшиц | |

ТПА-II-600-338.86 -КЖИ-КР13

Каркас плоский КР 13

| Стадия | Масса | Масштаб |
|---|---|---|
| РП | 37,2 | |
| Лист 1 | Листов 1 | |

Госстрой СССР Киевский Промстройпроект



Альбом II. Вып. 1

ТПА-II-600-338.86

Поз.2

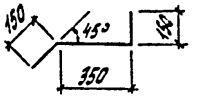


Поз.3

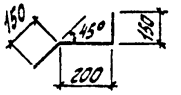


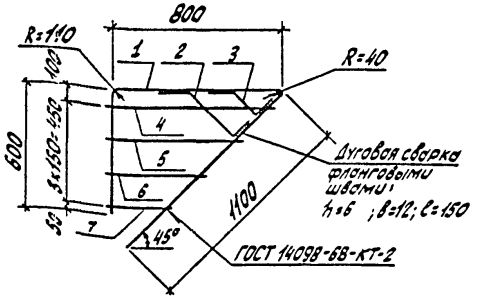


| Формат | Зона | Позиц. | Обозначение | Наименование | Кол. | Примечание |
|---|---|---|---|---|---|---|
| | | | | Документация | | |
| 12 | | | ТПА-II-600-338.86-КЖИ-ТТ | Технические требования к изготовлению арматурных и закладных изделий | | |
| | | | | Детали | | |
| Б.Ч. | | 1 | | ф22 AII ГОСТ 5781-82* ℓ=2420 | 1 | 7,2 кг |
| 11 | | 2 | | ℓ=650 | 1 | 1,9 кг |
| 11 | | 3 | | ℓ=500 | 1 | 1,5 кг |
| Б.Ч. | | 4 | | ф5 AI ГОСТ 5781-82* ℓ=800 | 1 | 0,2 кг |
| Б.Ч. | | 5 | | ℓ=650 | 1 | 0,1 кг |
| Б.Ч. | | 6 | | ℓ=500 | 1 | 0,1 кг |
| Б.Ч. | | 7 | | ℓ=350 | 1 | 0,1 кг |

Взам. инв.№ | Подпись и дата | Инв.№ подл.

| | | |
|---|---|---|
| Разраб. | Хоровецкая | |
| Испол. | Славинская | |
| Ст. инж. | Славинская | |
| Рук. бр. | Хоровецкая | |
| Нач. отд. | Бабченко | |
| ГИП | Альшиц | |

ТПА-II-600-338.86 -КЖИ-КР8

Каркас плоский КР 8

| Стадия | Масса | Масштаб |
|---|---|---|
| РП | 11,1 | |
| Лист 1 | Листов 1 | |

Госстрой СССР Киевский Промстройпроект

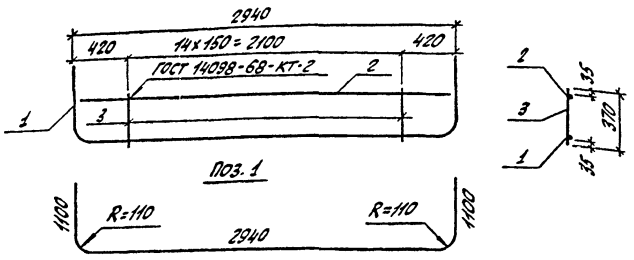


| Формат | Зона | Позиц. | Обозначение | Наименование | Кол. | Примечание |
|---|---|---|---|---|---|---|
| | | | | Документация | | |
| 12 | | | ТПА-II-600-338.86 -КЖИ-ТТ | Технические требования к изготовлению арматурных и закладных изделий | | |
| | | | | Детали | | |
| 11 | | 1 | | ф22 А III ГОСТ 5781-82* ℓ=4980 | 1 | 14,8 кг |
| Б.Ч. | | 2 | | ф16 А III ГОСТ 5781-82* ℓ=2890 | 1 | 4,6 кг |
| Б.Ч. | | 3 | | ф8 А III ГОСТ 5781-82* ℓ=370 | 15 | 0,1 кг |

ТПА-II-600-338.86 -КЖИ-КР14

Каркас плоский КР14

| Стадия | Масса | Масштаб |
|---|---|---|
| РП | 20,9 | |

Лист 1 Листов 1

Госстрой СССР Киевский Промстройпроект

| | | |
|---|---|---|
| Провер. | Хоровецкая | |
| Исполн. | Михно | |
| Ст. инж. | Михно | |
| Рук. бр. | Хоровецкая | |
| Нач. отд. | Бабченко | |
| ГИП | Альшиц | |

ТПА-II-600-338.86 -альбом V вып.1

Инв. № подл. | Подпись и дата | Взам. инв. №



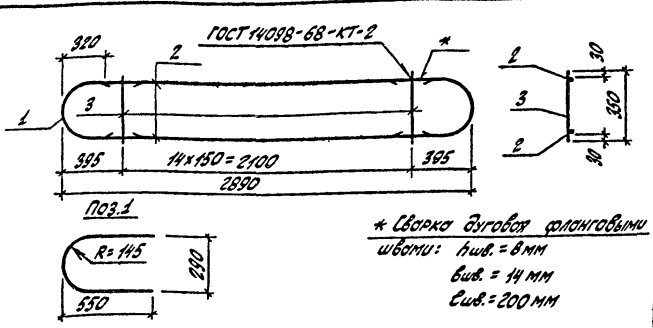


* Сварка дуговая фланговыми швами: $h_{шв.}$ = 8 мм
$в_{шв.}$ = 14 мм
$ℓ_{шв.}$ = 200 мм

| Формат | Зона | Позиц. | Обозначение | Наименование | Кол. | Примечание |
|---|---|---|---|---|---|---|
| | | | | Документация | | |
| 12 | | | ТПА-II-600-338.86 -КЖИ-ТТ | Технические требования к изготовлению арматурных и закладных изделий | | |
| | | | | Детали | | |
| 11 | | 1 | | ф25 А III ГОСТ 5781-82* ℓ=1270 | 2 | 4,9 кг |
| Б.Ч. | | 2 | | ф25 А III ГОСТ 5781-82* ℓ=2250 | 2 | 8,7 кг |
| Б.Ч. | | 3 | | ф10 А III ГОСТ 5781-82* ℓ=350 | 15 | 0,2 кг |

Радиус загиба (R) дан до наружной грани стержня

ТПА-II-600-338.86 -КЖИ-КР12

Каркас плоский КР12

| Стадия | Масса | Масштаб |
|---|---|---|
| РП | 30,2 | |

Лист 1 Листов 1

Госстрой СССР Киевский Промстройпроект

| | | |
|---|---|---|
| Провер. | Хоровецкая | |
| Исполн. | Михно | |
| Ст. инж. | Михно | |
| Рук. бр. | Хоровецкая | |
| Нач. отд. | Бабченко | |
| ГИП | Альшиц | |

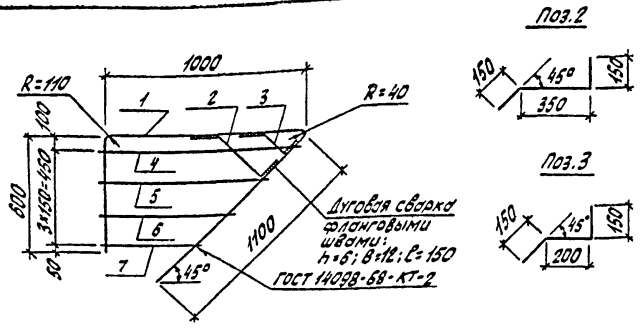


| Формат | Зона | Позиц. | Обозначение | Наименование | Кол. | Примечание |
|---|---|---|---|---|---|---|
| | | | | Документация | | |
| 12 | | | ТПА-II-600-338.86-КЖИ-ТТ | Технические требования к изготовлению арматурных и закладных изделий | | |
| | | | | Детали | | |
| 6.ч. | | 1 | | ф22 А III ГОСТ 5781-82* ℓ=2620 | 1 | 7,8 кг |
| 11 | | 2 | | ℓ=650 | 1 | 1,9 кг |
| 11 | | 3 | | ℓ=500 | 1 | 1,5 кг |
| 6.ч. | | 4 | | ф6 А I ГОСТ 5781-82* ℓ=1000 | 1 | 0,2 кг |
| 6.ч. | | 5 | | ℓ=850 | 1 | 0,2 кг |
| 6.ч. | | 6 | | ℓ=700 | 1 | 0,2 кг |
| 6.ч. | | 7 | | ℓ=550 | 1 | 0,1 кг |

ТПА-II-600-338.86 -КЖИ-КР9

Каркас плоский КР 9

| | | |
|---|---|---|
| Провер. | Хоровецкая | |
| Исполн. | Славинская | |
| Ст.инж. | Славинская | |
| Рук.бр. | Хоровецкая | |
| Нач.отд. | Бабченко | |
| ГИП | Альшиц | |

| Стадия | Масса | Масштаб |
|---|---|---|
| РП | 11,9 | |
| Лист 1 | Листов 1 | |

Госстрой СССР Киевский Промстройпроект

ТПА-II-600-338.86 -альбом V вып.1

Взам.инв.№ | Подпись и дата | Инв.№ подл.



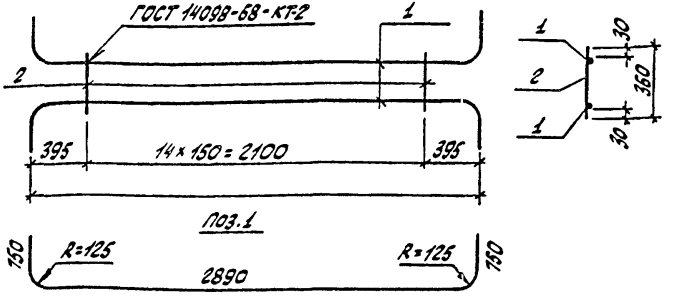


| Формат | Зона | Позиц. | Обозначение | Наименование | Кол. | Примечание |
|---|---|---|---|---|---|---|
| | | | | Документация | | |
| 12 | | | ТПА-II-600-338.86-КЖИ-ТТ | Технические требования к изготовлению арматурных и закладных изделий | | |
| | | | | Детали | | |
| 11 | | 1 | | ф25 А III ГОСТ 5781-82* ℓ=4230 | 2 | 16,3 кг |
| 6.ч. | | 2 | | ф12 А III ГОСТ 5781-82* ℓ=360 | 15 | 0,3 кг |

ТПА-II-600-338.86 -КЖИ-КР15

Каркас плоский КР 15

| | | |
|---|---|---|
| Провер. | Хоровецкая | |
| Исполн. | Михно | |
| Ст.инж. | Михно | |
| Рук.бр. | Хоровецкая | |
| Нач.отд. | Бабченко | |
| ГИП | Альшиц | |

| Стадия | Масса | Масштаб |
|---|---|---|
| РП | 37,1 | |
| Лист 1 | Листов 1 | |

Госстрой СССР Киевский Промстройпроект

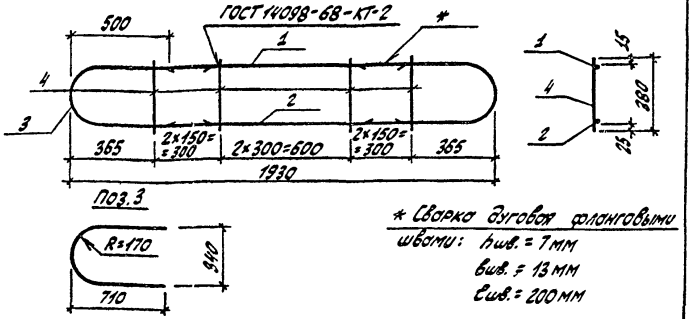


* Сварка дуговая фланговыми швами: $h_{шв.} = 7$ мм, $в_{шв.} = 13$ мм, $\ell_{шв.} = 200$ мм

| Формат | Зона | Позиц. | Обозначение | Наименование | Кол. | Примечание |
|---|---|---|---|---|---|---|
| | | | | Документация | | |
| 12 | | | ТПА-II-600-338.86-КЖИ-ТТ | Технические требования | | |
| | | | | к изготовлению армо- | | |
| | | | | турных и закладных изде- | | |
| | | | | лий | | |
| | | | | Детали | | |
| Б.ч. | | 1 | | ⌀25 AIII ГОСТ 5781-82* ℓ=930 | 1 | 3,6 кг |
| Б.ч. | | 2 | | ⌀12 AIII ГОСТ 5781-82* ℓ=930 | 1 | 0,8 кг |
| 11 | | 3 | | ⌀25 AIII ГОСТ 5781-82* ℓ=1610 | 2 | 6,2 кг |
| Б.ч. | | 4 | | ⌀10 AIII ГОСТ 5781-82* ℓ=380 | 7 | 0,2 кг |

Радиус загиба (R) дан до наружной грани стержня

| | | | |
|---|---|---|---|
| | | ТПА-II-600-338.86 | -КЖИ-КР10 |
| Каркас плоский КР 10 | | Стадия: РП | Масса: 18,2 | Масштаб: |
| | | Лист 1 | Листов 1 |
| | | Госстрой СССР Киевский Промстройпроект | |

| | | |
|---|---|---|
| Провер. | Хоровецкая | |
| Исполн. | Михно | |
| Ст. инж. | Михно | |
| Рук. др. | Хоровецкая | |
| Нач. отд. | Вербченко | |
| ГИП | Альшиц | |



Альбом V, вып. 1

ТПА-II-600-338.86

Взам. инв. №

Подпись и дата

Инв. № подл.

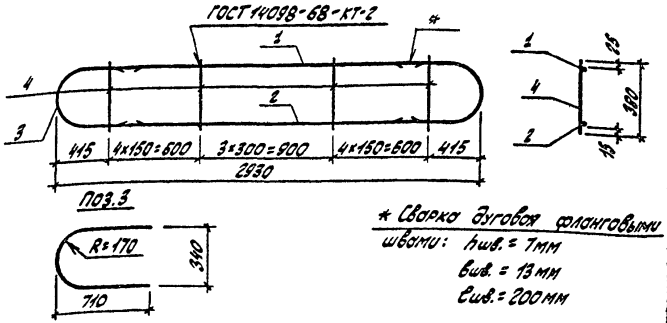


* Сварка дуговая фланговыми швами: $h_{шв.} = 7$ мм, $в_{шв.} = 13$ мм, $\ell_{шв.} = 200$ мм

| Формат | Зона | Позиц. | Обозначение | Наименование | Кол. | Примечание |
|---|---|---|---|---|---|---|
| | | | | Документация | | |
| 12 | | | ТПА-II-600-338.86-КЖИ-ТТ | Технические требования | | |
| | | | | к изготовлению армо- | | |
| | | | | турных и закладных из- | | |
| | | | | делий | | |
| | | | | Детали | | |
| Б.ч. | | 1 | | ⌀25 AIII ГОСТ 5781-82* ℓ=1930 | 1 | 7,5 кг |
| Б.ч. | | 2 | | ⌀20 AIII ГОСТ 5781-82* ℓ=1930 | 1 | 4,8 кг |
| 11 | | 3 | | ⌀25 AIII ГОСТ 5781-82* ℓ=1610 | 2 | 6,2 кг |
| Б.ч. | | 4 | | ⌀10 AIII ГОСТ 5781-82* ℓ=380 | 12 | 0,2 кг |

Радиус загиба (R) дан до наружной грани стержня

| | | | |
|---|---|---|---|
| | | ТПА-II-600-338.86 | -КЖИ-КР16 |
| Каркас плоский КР 16 | | Стадия: РП | Масса: 27,1 | Масштаб: |
| | | Лист 1 | Листов 1 |
| | | Госстрой СССР Киевский Промстройпроект | |

| | | |
|---|---|---|
| Провер. | Хоровецкая | |
| Исполн. | Михно | |
| Ст. инж. | Михно | |
| Рук. бр. | Хоровецкая | |
| Нач. отд. | Вербченко | |
| ГИП | Альшиц | |

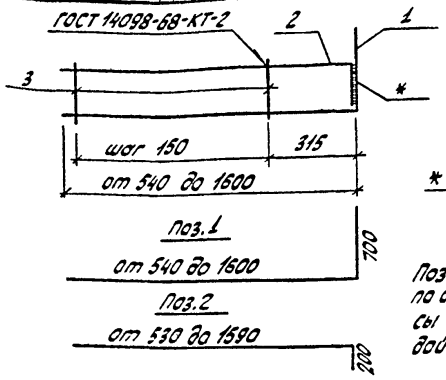


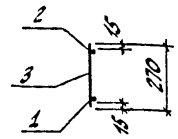


* Сварка дуговая фланговыми швами: $h_{шв.} = 4$ мм, $b_{шв.} = 10$ мм, $l_{шв.} = 130$ мм

Поз. 1,2 выполнить переменными по длине через 100 мм; каркасы выполнить по 2 шт. каждой длины

| Формат | Зона | Позиц. | Обозначение | Наименование | Кол. | Примечание |
|---|---|---|---|---|---|---|
| | | | | Документация | | |
| 12 | | | ТПА-II-600-338.86 -КЖИ-ТТ | Технические требования к изготовлению арматурных и закладных изделий | | |
| | | | | Детали | | |
| 11 | | 1 | | ф12А III ГОСТ 5781-82* $l$=1770 | 1 | 1,6 кг |
| 11 | | 2 | | ф16А III ГОСТ 5781-82* $l$=1260 | 1 | 2,0 кг |
| Б.Ч. | | 3 | | ф6А I ГОСТ 5781-82* $l$=270 | 6 | 0,1 кг |

ТПА-II-600-338.86 -КЖИ-КР 18

Каркас плоский КР 18

| | | |
|---|---|---|
| Провер. | Хоровецкая | |
| Исполн. | Нечаева | |
| Ст. инж. | Михно | |
| Рук. бр. | Хоровецкая | |
| Нач. отд. | Бабченко | |
| ГИП | Альшиц | |

| Стадия | Масса | Масштаб |
|---|---|---|
| РП | 4,2 | |
| Лист 1 | Листов 1 | |

Госстрой СССР Киевский Промстройпроект

ТПА-II-600-338.86 -альбом V вып. 1

Взам. инв. №

Подпись и дата

Инв. № подл.



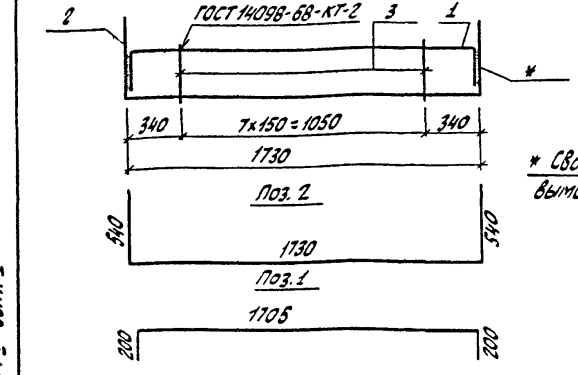


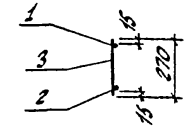


* Сварка дуговая фланговыми швами: $h_{шв.} = 4$ мм, $b_{шв.} = 10$ мм, $l_{шв.} = 130$ мм

| Формат | Зона | Позиц. | Обозначение | Наименование | Кол. | Примечание |
|---|---|---|---|---|---|---|
| | | | | Документация | | |
| 12 | | | ТПА-II-600-338.86 -КЖИ-ТТ | Технические требования к изготовлению арматурных и закладных изделий | | |
| | | | | Детали | | |
| 11 | | 1 | | ф16 А III ГОСТ 5781-82* $l$=2085 | 1 | 3,3 кг |
| 11 | | 2 | | ф12А III ГОСТ 5781-82* $l$=2810 | 1 | 2,5 кг |
| Б.Ч. | | 3 | | ф6А I ГОСТ 5781-82* $l$=270 | 8 | 0,1 кг |

ТПА-II-600-338.86 -КЖИ-КР 19

Каркас плоский КР 19

| | | |
|---|---|---|
| Провер. | Хоровецкая | |
| Исполн. | Нечаева | |
| Ст. инж. | Михно | |
| Рук. бр. | Хоровецкая | |
| Нач. отд. | Бабченко | |
| ГИП | Альшиц | |

| Стадия | Масса | Масштаб |
|---|---|---|
| РП | 6,6 | |
| Лист 1 | Листов 1 | |

Госстрой СССР Киевский Промстройпроект

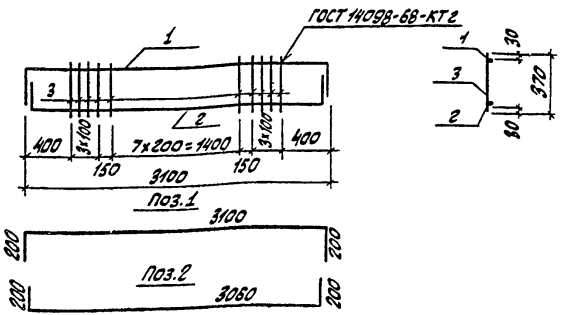


| Формат | Зона | Позиц. | Обозначение | Наименование | Кол. | Примечание |
|---|---|---|---|---|---|---|
| | | | | Документация | | |
| 12 | | | ТПА-II-600-338.86-КЖИ-ТТ | Технические требования к изготовлению арматурных и закладных изделий | | |
| | | | | Детали | | |
| 11 | | 1 | | ф16 А III ГОСТ 5781-82* ℓ=3500 | 1 | 5,5 кг |
| 11 | | 2 | | ф16 А III ГОСТ 5781-82* ℓ=3460 | 1 | 5,5 кг |
| Б.Ч. | | 3 | | ф10 А III ГОСТ 5781-82* ℓ=370 | 16 | 0,22 кг |

| | | |
|---|---|---|
| Провер. | Хоровецкая | |
| Исполн. | Нечаева | |
| Ст. инж. | Славинская | |
| Рук. бр. | Хоровецкая | |
| Нач. отд. | Бабченко | |
| ГИП | Альшиц | |

ТПА-II-600-338.86 -КЖИ-КР21

Каркас плоский КР21

| Стадия | Масса | Масштаб |
|---|---|---|
| РП | 14,5 | |

Лист 1 | Листов 1

Госстрой СССР Киевский Промстройпроект

ТПА-II-600-338.86 -альбом V вып.1

Инв. № подл. | Подпись и дата | Взам. инв. №



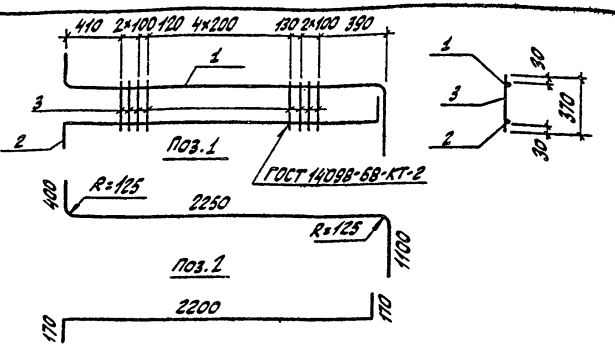


| Формат | Зона | Позиц. | Обозначение | Наименование | Кол. | Примечание |
|---|---|---|---|---|---|---|
| | | | | Документация | | |
| 12 | | | ТПА-II-600-338.86-КЖИ-ТТ | Технические требования к изготовлению арматурных и закладных изделий | | |
| | | | | Детали | | |
| 11 | | 1 | | ф25 А III ГОСТ 5781-82* ℓ=3570 | 1 | 13,7 кг |
| 11 | | 2 | | ф16 А III ГОСТ 5781-82* ℓ=2540 | 1 | 4,0 кг |
| Б.Ч. | | 3 | | ф10 А III ГОСТ 5781-82* ℓ=370 | 11 | 0,2 кг |

| | | |
|---|---|---|
| Провер. | Хоровецкая | |
| Исполн. | Нечаева | |
| Ст. инж. | Славинская | |
| Рук. бр. | Хоровецкая | |
| Нач. отд. | Бабченко | |
| ГИП | Альшиц | |

ТПА-II-600-338.86 -КЖИ-КР23

Каркас плоский КР23

| Стадия | Масса | Масштаб |
|---|---|---|
| РП | 19,9 | |

Лист 1 | Листов 1

Госстрой СССР Киевский Промстройпроект

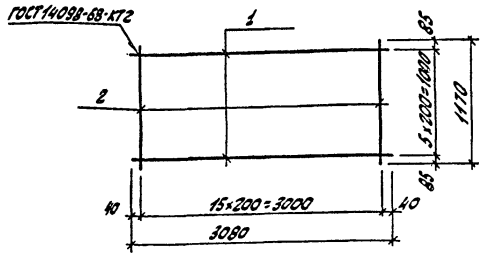


| Формат | Зона | Позиц. | Обозначение | Наименование | Кол. | Примечание |
|---|---|---|---|---|---|---|
| | | | | Документация | | |
| 12 | | | ТПА-II-600-338.86 -КЖИ-ТТ | Технические требования к изготовлению арматурных и закладных изделий | | |
| | | | | Детали | | |
| Б.Х. | | 1 | | ф10 AI ГОСТ 5781-82* ℓ=3080 | 6 | 1,9 кг |
| Б.Х. | | 2 | | ф10 AIII ГОСТ 5781-82* ℓ=1170 | 16 | 0,72 кг |

| | | | |
|---|---|---|---|
| Провер. | Хоровецкая | | ТПА-II-600-338.86 -КЖИ-НС2 |
| Исполн. | Словинская | | Сетка арматурная НС 2 |
| Ст. инж. | Словинская | | Стадия: РП; Масса: 22,9; Масштаб: |
| Рук. бр. | Хоровецкая | | Лист 1; Листов 1 |
| Нач. отд. | Бабченко | | Госстрой СССР Киевский Промстройпроект |
| ГИП | Альшиц | | |



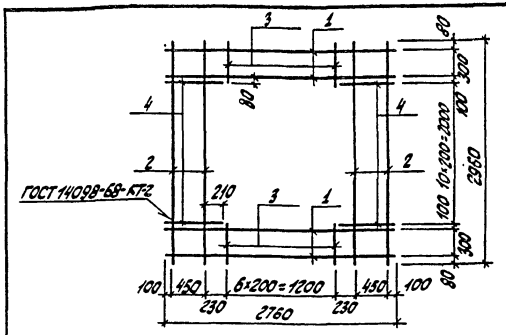


ТПА-II-600-338.86 -альбом V вып. 1

| Формат | Зона | Позиц. | Обозначение | Наименование | Кол. | Примечание |
|---|---|---|---|---|---|---|
| | | | | Документация | | |
| 12 | | | ТПА-II-600-338.86 -КЖИ-ТТ | Технические требования к изготовлению арматурных и закладных изделий | | |
| | | | | Детали | | |
| Б.Х. | | 1 | | ф16 AIII ГОСТ 5781-82* ℓ=2760 | 4 | 4,4 кг |
| Б.Х. | | 2 | | ф14 AIII ГОСТ 5781-82* ℓ=2960 | 4 | 3,6 кг |
| Б.Х. | | 3 | | ф14 AIII ГОСТ 5781-82* ℓ=460 | 14 | 0,6 кг |
| Б.Х. | | 4 | | ф16 AIII ГОСТ 5781-82* ℓ=760 | 22 | 1,2 кг |

Инв. № подл. | Подпись и дата | Взам. инв. №

| | | | |
|---|---|---|---|
| Провер. | Азарова | | ТПА-II-600-338.86 -КЖИ-НС1 |
| Исполн. | Неводова | | Сетка арматурная НС 1 |
| Ст. инж. | Мухина | | Стадия: РП; Масса: 66,8; Масштаб: |
| Рук. бр. | Хоровецкая | | Лист 1; Листов 1 |
| Нач. отд. | Бабченко | | Госстрой СССР Киевский Промстройпроект |
| ГИП | Альшиц | | |

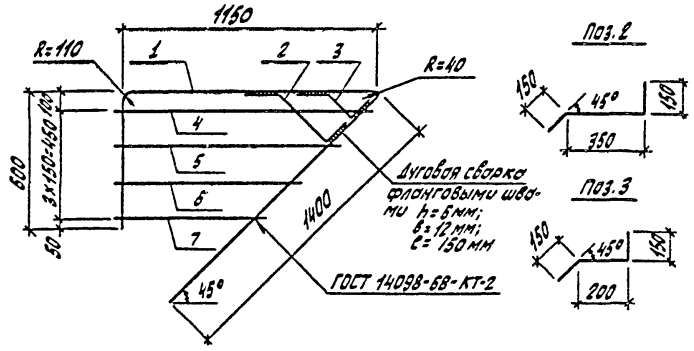


| Формат | Зона | Позиц. | Обозначение | Наименование | Кол. | Примечание |
|---|---|---|---|---|---|---|
| | | | | Документация | | |
| 12 | | | ТП А-II-600-338.86 -КЖИ-ТТ | Технические требования | | |
| | | | | к изготовлению арма- | | |
| | | | | турных и закладных из- | | |
| | | | | делий | | |
| | | | | Детали | | |
| Б.Ч. | | 1 | | ф 22 А III ГОСТ 5781-82* l=3070 | 1 | 9,1 кг |
| 11 | | 2 | | l=650 | 1 | 1,9 кг |
| 11 | | 3 | | l=500 | 1 | 1,5 кг |
| Б.Ч. | | 4 | | ф 6 А I ГОСТ 5781-82* l=1150 | 1 | 0,3 кг |
| Б.Ч. | | 5 | | l=1000 | 1 | 0,2 кг |
| Б.Ч. | | 6 | | l=850 | 1 | 0,2 кг |
| Б.Ч. | | 7 | | l=700 | 1 | 0,2 кг |

| | | | |
|---|---|---|---|
| Провер. | Хоровецкая | | |
| Исполн. | Беркович | | |
| Рук.гр. | [illegible] | | |
| Нач.отд. | Бабченко | | |
| Гип | Альшиц | | |

ТП А-II-600-338.86 -КЖИ-КР 25

Каркас плоский КР 25

| Стадия | Масса | Масштаб |
|---|---|---|
| РП | 13,4 | |
| Лист 1 | Листов 1 | |

Госстрой СССР
Киевский Промстройпроект

gost.e-ecolog.ru