Типовой проект

А-II-600-338.86

Склад материалов и оборудования

отдельно стоящий

Альбом I

Выпуск 1

gost.e-ecolog.ru

ЦЕНТРАЛЬНЫЙ ИНСТИТУТ ТИПОВОГО ПРОЕКТИРОВАНИЯ
ГОССТРОЯ СССР

Москва. А-445. Смольная ул., 22

Сдано в печать X 198 7 года

Заказ № 12050 Тираж 100 экз

ТИПОВОЙ ПРОЕКТ

А-II-600-338.86

СКЛАД МАТЕРИАЛОВ И ОБОРУДОВАНИЯ ОТДЕЛЬНО СТОЯЩИЙ

Альбом I

Выпуск I

СОСТАВ ПРОЕКТА

Альбом I Архитектурно-строительные чертежи

Выпуск I- Вариант решения в сухих грунтах.
Выпуск 2- Вариант решения в водонасыщенных грунтах.

Альбом II Чертежи санитарно-технических систем.
Технологические чертежи. Чертежи автоматической установки пожаротушения.

Альбом III Электротехнические чертежи. Чертежи связи и сигнализации.

Выпуск I- Компоновка оборудования, схемы и спецификации.

Альбом IУ Спецификации оборудования.

Альбом У Строительные конструкции и изделия.

Выпуск I- Вариант решения в сухих грунтах.
Выпуск 2- Вариант решения в водонасыщенных грунтах.

Альбом УI Сметы.

Выпуск I- Объектная смета и сметы к архитектурно-строительным чертежам для варианта решения в сухих грунтах

Выпуск 2- Объектная смета и сметы к архитектурно-строительным чертежам для варианта решения в водонасыщенных грунтах.

Выпуск 3- Сметы к чертежам санитарно-технических систем, технологическим чертежам , чертежам автоматической установки пожаротушения.

Выпуск 4- Сметы к электротехническим чертежам, чертежам связи и сигнализации.

Альбом УII Ведомости потребности в материалах / ВМ/ и ведомости объемов строительно-монтажных работ /ВО/ к архитектурно-строительным чертежам.

Выпуск I- Вариант решения в сухих грунтах.
Выпуск 2- Вариант решения в водонасыщенных грунтах.

Альбом УIII Ведомости потребности в материалах / ВМ/ и ведомости объемов строительно-монтажных работ / ВО/ к санитарно-техническим, электротехническим чертежам, чертежам связи и сигнализации, автоматической установки пожаротушения.

Примененные материалы:

Типовой проект А-II-I800-243.83 "Склад материалов".

Альбом III Электротехнические чертежи. Чертежи по связи и сигнализеции.

Выпуск 2- Нестандартизированное оборудование / в 2-х книгах/

Типовой проект МР-II-400-77/152 "Резервуар для воды монолитный, железобетонный, цилиндрический".

Альбомы I,II,III- только для 3 и 4 климатических зон.

РАЗРАБОТАН
ГПИ КИЕВСКИЙ ПРОМСТРОЙПРОЕКТ

ГЛАВНЫЙ ИНЖЕНЕР ИНСТИТУТА ХАРИТОНОВ И.Г.

ГЛАВНЫЙ ИНЖЕНЕР ПРОЕКТА АЛЬШИЦ В.Д.

УТВЕРЖДЕН
ГОССТРОЕМ СССР
/Протокол от 19.04.85г. № ДЧ-8/

ВВЕДЕН В ДЕЙСТВИЕ
ГПИ КИЕВСКИЙ ПРОМСТРОЙПРОЕКТ
с 1 июля 1985г.
/приказ от 19.06.85г. № 178 /

Привязан

Инв. №

Лист	Наименование	№№ стр.
	Титульный лист.	1
	Содержание альбома	2
	Содержание альбома	3
	Пояснительная записка	4
	Комплект АР	
1	Общие данные. Схема генплана.	5
2	Планы на отм. -3.450 и 0.000. Детали I÷III	6
3	Фрагменты плана 1,2. План расстановки нар.	7
4	Разрезы 1-1 ÷ 6-6.	8
5	Разрезы 7-7, 8-8. Шахта лифта.	9
6	Разрезы 9-9 ÷ 14-14. План полов.	10
7	Фасады входов. Детали IV ÷ IX.	11
8	Кабины уборных.	12
9	Герметизация сооружения.	13
10	Гидроизоляция сооружения.	14
11	Схемы расположения элементов каркасов входов.	15

Лист	Наименование	№№ стр.
	Комплект КЖ	
1	Общие данные (начало).	16
2	Общие данные (окончание).	17
3	Фундаменты подвала. Разрезы 1-1 ÷ 9-9	18
4	Фундаменты подвала. Разрезы 10-10 ÷ 21-21	19
5	Схема расположения элементов подвола	20
6	Элементы подвала. Разрезы 1-1 ÷ 9-9.	21
7	Схема расположения элементов перекрытия подвола.	22
8	Стм1, разрез 1-1	23
9	Стм1, Разрезы 2-2 ÷ 5-5	24
10	Стм1, Стм3. Разрезы 6-6 ÷ 10-10.	25
11	Стм2. Разрезы 1-1, 2-2	26
12	Стм2. Разрезы 3-3 ÷ 8-8, 12-12, 14-14	27
13	Стм2. Разрезы 9-9 ÷ 11-11, 13-13	28
14	Ум1. Разрезы 1-1, 2-2, 10-10, 21-21	29

Лист	Наименование	№№ стр.
15	Ум1 разрезы 3-3 ÷ 9-9.	30
16	Ум1. Герметизация стен. Разрезы 11-11 ÷ 14-14	31
17	Ум1. Герметизация стен. Разрезы 15-15 ÷ 20-20.	32
18	Участки монолитные Ум11 ÷ Ум14.	33
19	Участки монолитные Ум11 ÷ Ум14. Разрезы 1-1 ÷ 4-4, 11-11	34
20	Участки монолитные Ум11 ÷ Ум14. Разрезы 5-5 ÷ 10-10.	35
21	Схема расположения фундаментов под оборудование, каналов, приямков (1,2 климатические зоны)	36
22	Схема расположения фундаментов под оборудование, каналов, приямков (3,4 клим. зоны)	37
23	Схема расположения фундаментов под оборудование, каналов, приямков.	38
24	Схема расположения фундаментов под оборудование, каналов, приямков. Спецификация	39
25	Фрагмент плана 3. Разрезы 1-1 ÷ 3-3.	40
26	Фрагмент плана 3. Разрез 4-4 Узлы I, II.	41
27	Вход 1. Схема расположения элементов на отм. -3.450. Вариант в сборных ж.б. конструкциях	42
28	Вход 1. Схемы расположений элементов покрытия. Вариант в сборных ж.б. конструкциях.	43
29	Вход 1. Схема расположения элементов на отм. -3.450. Вариант в монолитных ж.б. конструкциях.	44

Привязан

Инв. №

Провер.	Хоровецкая		
Исполн.	Хоровецкая		
Рук. гр.	Хоровецкая		
Нач. отд.	Больчило		
Гл. инж. пр.	Альшиц		

ТП А-II-600-338.86 -КЖ-альбом I вып. 1

Склад материалов и оборудования отдельно стоящий

Содержание альбома

Стадия	Лист	Листов
РП		

Госстрой СССР Киевский Промстройпроект

КФ 9359-01 3

Инв. № подл. | Подпись и дата | Взам. инв. №

Лист	Наименование	№№ стр.
30	Вход1. Схемы расположения элементов покрытия. Вариант в монолитных ж.б. констр.	45
31	Вход1. Схема расположения элементов монорельса.	46
32	Ум3. Опалубка. План на отм. 0.000. Разрезы 1-1, 5-5.	47
33	Ум3. Опалубка. Разрезы 2-2÷4-4.	48
34	Ум4, Ум8. Опалубка.	49
35	Вход2. Ум2, Ум9. Разрезы 2-2; 3-3. Вариант в сборных железобетонных конструкциях.	50
36	Вход2. Ум2, Ум9, Разрезы 1-1, 4-4÷6-6. Вариант в сборных железобетонных конструкциях.	51
37	Вход2. Ум2, Ум9, Ум10. Разрезы 2-2, 3-3 Вариант в монолитных ж.б. конструкциях.	52
38	Вход2. Ум2 Ум9, Ум10. Разрезы 1-1, 4-4÷6-6 Вариант в монолитных ж.б. конструкциях.	53
39	План нижних сеток ленточных фундаментов ФЛм1÷ФЛм4.	54
40	План верхних сеток ленточных фундаментов ФЛм1÷ФЛм4.	55
41	СТм1. Армирование. Разрез 1-1.	56
42	СТм1. Армирование. Разрезы 2-2÷7-7, 15-15, 16-16	57
43	СТм1. Армирование. Разрезы 8-8÷14-14.	58
44	СТм1. Армирование. Спецификация	59
45	СТм3 Армирование. Разрезы 1-1÷4-4	60
46	СТм3 Армирование. Спецификации	61
47	СТм2. Армирование. Разрезы 1-1÷4-4.	62
48	СТм2. Армирование. Разрезы 5-5÷11-11.	63
49	СТм2. Армирование. Разрезы 12-12÷23-23	64
50	СТм2. Армирование. Спецификации	65

Лист	Наименование	№№ стр.
51	Ум1. Армирование. Разрезы 1-1÷5-5.	66
52	Ум1 Армирование. План выпусков. Разрезы 6-6÷9-9.	67
53	Ум1. Армирование. Спецификация.	68
54	Ум11, У12, Ум13, Ум14. Армирование Разрезы 1-1÷3-3, 7-7, 10-10.	69
55	Ум11÷Ум14. Армирование. Разрезы 4-4÷÷6-6, 8-8, 9-9, 11-11÷17-17.	70
56	Ум11÷Ум14. Армирование. Разрезы 18-18÷22-22.	71
57	Ум11÷Ум14. Армирование. Спецификация.	72
58	Узлы с дополнительной арматурой в местах установки герметических дверей и ставен.	73
59	Узлы с дополнительной арматурой в местах установки герметических дверей и ставен	74
60	Узлы с дополнительной арматурой в местах установки герметических дверей и ставен. Спецификация.	75
61	Плита перекрытия Пм1. Армирование. План нижних сеток.	76
62	Плита перекрытия Пм1. Армирование. План верхних сеток. Разрез 1-1.	77
63	Плита перекрытия Пм1. Армирование. План дополнительных верхних сеток. Разрез 3-3.	78
64	Плита перекрытия Пм1. Армирование. План каркасов. Разрез 2-2	79
65	Ум3. Армирование. Планы сеток днища.	80
66	Ум3. Армирование. Разрезы 4-4÷7-7.	81
67	Ум3. Армирование. Разрезы 8-8÷12-12.	82

Лист	Наименование	№№ стр.
68	Ум3. Армирование. Разрезы 1-1, 13-13, 14-14, 16-16.	83
69	Ум3. Армирование. Разрезы 2-2, 3-3, 15-15, 17-17.	84
70	Ум3. Армирование. Спецификация.	85
71	Ум3. Армирование. Ведомости деталей и расхода стали.	86
72	Участок монолитный Ум5.	87
73	Ум6, Ум7. Разрезы 1-1÷3-3.	88
74	Ум6, Ум7. Спецификации.	89
75	Ум8. Планы сеток перекрытия. Разрезы 1-1÷4-4, 7-7.	90
76	Ум8. Планы сеток днища. Разрезы 5-5; 6-6.	91
77	Ум2. Армирование. Разрезы 1-1÷4-4.	92
78	Ум2. Армирование. Спецификации.	93
79	Ум9. Армирование. План. Разрезы 1-1, 2-2. Спецификации.	94
80	Ум10. Армирование. План. Разрезы 1-1, 2-2. Спецификации.	95
	Комплект ОР	
1	Основные положения по организации строительства.	96

Инв. № подл. | Подпись и дата | Взам. инв. №

Привязан			
Инв. №			

Провер.	Хоровецкая	
Исполн.	Начасова	
Разраб.	Хоровецкая	
Нач. отд.	Бадьенко	
Гл. инж. пр.	Альшиц	

ТПА-II-600-338.86 -КЖ-альбом I вып. 1

Склад материалов и оборудования отдельно стоящий

Содержание альбома

Стадия	Лист	Листов
РП		

Госстрой СССР Киевский Промстройпроект

КФ 9359-01 4

I Общая часть

I.1. Типовой проект А-II-600-338.86 „Склад материалов и оборудования отдельно стоящий" разработан институтами „Киевский Промстройпроект" (ведущий), „Сельэнергопроект" (Украинское отделение, Львовский ОКП), „Промтранс НИИпроект" (Киевское отделение) и ТИ „Спецавтоматика" по плану типового проектирования Госстроя СССР на 1984 год, раздел XII, тема XII 1.1.5 на стадии рабочего проекта в соответствии с заданием, согласованным НГО СССР и утвержденным Госстроем СССР.

I.2. Проектирование архитектурно-строительной части проекта выполнено в соответствии с требованиями главы СНиП II-11-77 „Защитные сооружения гражданской обороны. Нормы проектирования," Руководства по проектированию строительных конструкций убежищ гражданской обороны, главы СНиП II-21-75 „Бетонные и железобетонные конструкции. Нормы проектирования," „Руководства по проектированию бетонных и железобетонных конструкций из тяжелого бетона."

I.3. Проект разработан для 2-х вариантов гидрогеологических условий: при расположении склада в сухих и водонасыщенных грунтах.

I.4. В выпуске 1 альбома I приведены рабочие чертежи склада предназначенного для строительства в сухих грунтах. Грунты основания приняты непучинистые, непросадочные со следующими характеристиками:

нормативный угол внутреннего трения	$\varphi_н = 18°$
объемный вес	$\gamma = 1{,}8 т/м^3$
нормативное удельное сцепление	$C = 0{,}28 кг/см^2$
модуль деформации грунта	$E = 130 кг/см^2$
коэффициент бокового давления	$K_б = 0{,}5$.

Глубина заложения фундаментов от природного уровня земли не менее 2,0м.

I.5. Проект разработан для 3х режимов вентиляции в соответствии с п.7.3, п.7.4 СНиП II-11-77 и для 4х климатических зон в соответствии с табл. 34 СНиП II-11-77, (с учетом изменений в соответствии с постановлением № 103 Госстроя СССР от 14 июля 1980 года).

I.6. Сейсмичность районов строительства не должна превышать 9 баллов (см. раздел III).

I.7. Проект склада разработан как отдельно стоящее сооружение.

I.8. Проект склада предусматривает хранение оборудования и несгораемых материалов в сгораемой упаковке, а также твердых сгораемых материалов, хранение которых предусмотрено в помещениях 5 и 6 групп по табл. 2 СН 75-76.

I.9. Уборные в мирное время не эксплуатируются.

II. Объемно-планировочные и конструктивные решения.

II.1. Склад представляет собой заглубленное в земле железобетонное сооружение с сеткой колонн 6х6м.

II.2. Полная высота склада от пола до низа плиты перекрытия 3.03м, (у наружных стен), до низа выступающих конструкций перекрытия у колонн -2,4м.

II.3. Рабочие чертежи склада разработаны на основании серии У-01-02/80 „Унифицированные конструкции заглубленных помещений с безбалочным перекрытием" с изменениями по письму Киевского Промстройпроекта за № СО-2/2971-81 от 2.04.82 года. Конструкции рассчитаны на нагрузки класса А-II, интенсивность которых принимается в соответствии с приложением №1 к главе СНиП II-11-77.

II.4. В соответствии с выпуском 2 серии У-01-02/80 колонны, капители, стеновые панели и плиты перекрытия приняты сборными железобетонными.

Сборные стеновые панели шириной 1,5м устанавливаются в продольный паз фундамента.

Поверх сборных железобетонных плит перекрытия предусмотрено устройство монолитной железобетонной плиты, которая работает совместно со сборными плитами.

В монолитном железобетоне решены фундаменты под колонны, участки стен. Входы в склад решены в двух вариантах: в монолитном железобетоне и сборном железобетоне с частичными монолитными участками.

Горизонтальные нагрузки, действующие в уровне пола, воспринимаются конструкцией пола.

Марка бетона сборных конструкций 300-400, монолитных-300.

Марка рабочей арматуры-сталь класса А III, конструктивной-А I.

II.5. Для предохранения от воздействия случайных атмосферных вод гидроизоляция наружных поверхностей стен подвала и входов решена в соответствии с рекомендациями серии 03.005-1 „Гидроизоляция убежищ гражданской обороны."

III. Указания по привязке

III.1. При привязке архитектурно-строительной части настоящего типового проекта необходимо:

- проставить абсолютную отметку, соответствующую относительной отметке 0.000, за которую принят уровень пола площадки входов;
- внести коррективы, связанные с вариантом использования склада в зависимости от климатических зон строительства;
- в случае отличия грунтовых условий от приведенных в п. I.4 настоящей пояснительной записки, выполнить расчет конструкций на особое сочетание нагрузок в соответствии с указаниями серии У-01-02/80 вып.2 и при необходимости произвести корректировку рабочих чертежей фундаментов.
- при строительстве склада в районах с сейсмичностью 7,8,9 баллов произвести проверку расчетом и выполнить конструктивные мероприятия в соответствии с СНиП II-7-81 следующих элементов:

а) Вход 1.
- монолитных участков Ум 3, Ум 4, Ум 8;
- конструкций расположенных выше отм. ±0.000;

б) Вход 2 (только при сейсмичности 9 баллов)
- подпорных стен.

							ТП А-II-600-338.86 -КЖ-альбом I вып. 1			
Привязан										
			Провер.	Хоровецкая			Склад материалов и оборудования отдельно стоящий	Стадия	Лист	Листов
			Исполн.	Нечаева				РП		
			Рук. бр.	Хоровецкая			Пояснительная записка.	Госстрой СССР Киевский Промстройпроект		
			Нач. отд.	Бабченко						
Инв. №			Гл. инж. пр.	Альшиц						

Инв. № подл. | Подпись и дата | Взам. инв. №

Ведомость основных комплектов рабочих чертежей

Обозначение	Наименование	Примечание
А-II-600-338.86-АР а.I.В.1	Архитектурные решения	
А-II-600-338.86-КЖ а.I.В.1	Конструкции железобетонные	
А-II-600-338.86-ОР а.I.В.1	Основные положения по организации строительства	
А-II-600-338.86-ОВ а.II	Отопление, вентиляция и кондиционирован.	
А-II-600-338.86-ВК а.II	Внутренний водопровод и канализация	
А-II-600-338.86-ТМ а.II	Технологические решения	
А-II-600-338.86-АПЖ а.II	Автоматическая установка водяного пожаротушения	
А-II-600-338.86-ЭС а.II В.1	Электроснабжение	
А-II-600-338.86-ЭО а.III В.1	Электрическое освещение	
А-II-600-338.86-ЭМ а.IV В.1	Силовое электрооборудование и сети	
А-II-600-338.86-АЭМ а.III В.1	Автоматизация	
А-II-600-338.86-СС а.III В.1	Связь и сигнализация	

Ведомость ссылочных и прилагаемых документов

Обозначение	Наименование	Примечание
ГОСТ 14624-84	Двери деревянные для производственных зданий	
ГОСТ 8423-75	Листы асбестоцементные волнистые усиленного профиля и детали к ним	
2.436-5 выпуски 0,1,2	Детали заполнения проемов профильным стеклом	
ТДК-Н-1-67 ч.II р.IV (ред.1969г)	Двери и ставни	
ТДК-Н-1-68 ч.II р.IV (редакция 1971 г.)	Металлические двери ДУ-II-2, ДУ-II-3, ДУ-IV-2, ДУ-IV-3, ДУ-I-2, ДУ-I-3	
ТДК-Н-1-71 часть II альбом №5	Защитно-герметическая металлическая распашная дверь ДУ-I-7	
Защитно-герметическая металлическая распашная дверь ДУ-I-8 с проемом 120×200	Защитно-герметическая металлическая распашная дверь ДУ-I-8	
5.904-4	Двери и люки для вентиляционных камер	
ТДК-Н-1-75/2 выпуск 1	Конструктивно-планировочные решения входов убежищ II-V классов вместимостью 150,300,600,900,1200,1500 и 1800 чел.	
МРТУ-7-5-61	Технические условия на приборы для крепления асбестоцементных волнистых листов усиленного профиля	
03.005-1 выпуски 1÷4	Гидроизоляция убежищ граждан. обороны	
03.005-2	Теплоизоляция убежищ граждан. обороны	
03.005-3	Герметизация убежищ граждан. обороны	
03.005-4 выпуск 1	Отделка помещений	
ТДК-Н-1-70 ч.II р.II альбом №2	Аварийные выходы, воздухозаборные, воздухобросные и газовыхлопные устройства	
У-02-03 выпуск 2	Унифицированные двухъярусные и трехъярусные нары металлические	
2.430-3 выпуск 2	Детали парапетов, карнизов и стен в местах перепада высот	
2.435-6 выпуск 1	Противопожарные двери.	

Типовой проект разработан в соответствии с действующими нормами и правилами и предусматривает мероприятия, обеспечивающие взрывную, взрывопожарную и пожарную безопасность при эксплуатации здания.

Главный инженер проекта Альшиц

Согласовано: СТО-1 Анфимова; СТО-2 Томен

Инв.№ подл. | Подпись и дата | Взам.инв.№

Схема генплана

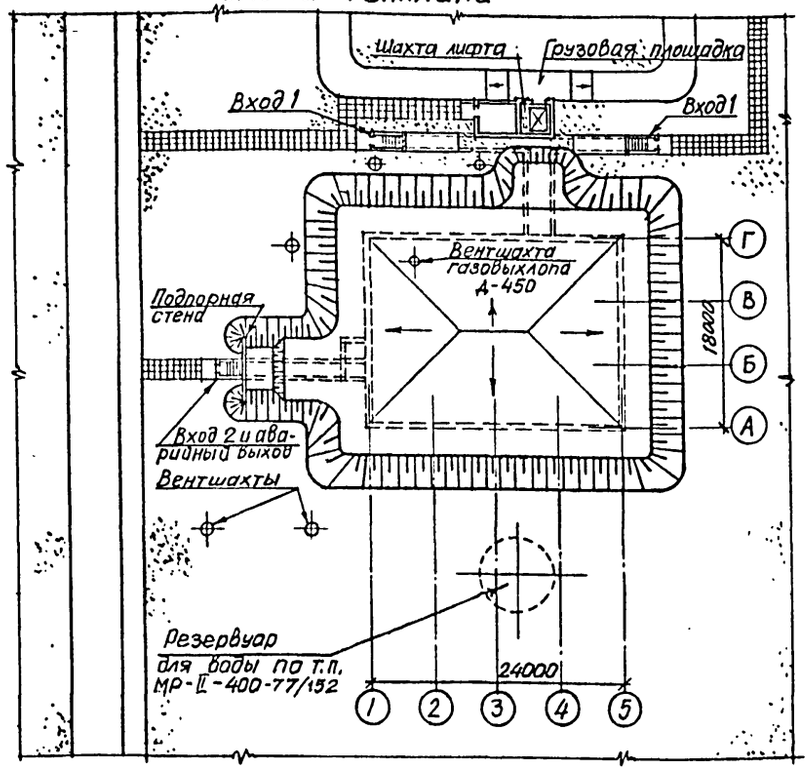

Ведомость спецификаций

Лист	Наименование	Примечание
3	Спецификация элементов заполнения проемов	
3	Спецификация нар	
5	Спецификация закладных изделий	
7	Спецификация элементов входов	
8	Спецификация материалов на кабины уборных	

Ведомость отделки помещений

Наименование или номер помещения	Потолок Вид отделки	Стены или перегородки Вид отделки	Низ стен или перегородок /панель/ Вид отделки	Примечание
1,3,4	03.005-4.1 К-2	03.005-4.1 К-5	—	
2,5÷10, входы, шахта лифта, воздухозаборы, расширит. камеры	03.005-4.1 К-3	03.005-4.1 К-3	—	

Ведомость вентшахт

Вентшахты по ТДК-Н-1-70 часть II раздел II альбом 2

Климатические зоны	Количество штук по типам А-300	А-450	А-600	А-800	Примечание
1,2	2	1	2	1	
3,4	2	1	1	4	

Общие указания

I. Исходные данные для разработки рабочих чертежей смотреть пояснительную записку.

2. За отметку 0,000 принята отметка уровня чистого пола помещения установки автоматического пожаротушения, соответствующая абсолютной отметке [ ].

3. Кирпичные стены и перегородки выполнять из кирпича марки 75 на растворе марки 50 с армированием полосовым железом -25хI,5 через 8 рядов кладки по высоте, в местах проемов укладывать 2ФIOAI.

Кладку стен и перегородок вести с расшивкой швов валиком с обеих сторон, за исключением цокольной части шахты лифта на высоту 400 мм, где кладку вести впустошовку с наружной стороны.

4. Все деревянные изделия, соприкасающиеся с железобетоном, металлом или кирпичной кладкой - антисептировать.

5. У входов и шахты лифта устроить отмостку из асфальта толщиной 30 мм по щебеночному основанию толщиной I00 мм, шириной 500 мм.

6. Цокольную часть шахты лифта снаружи оштукатурить цементно-песчаным раствором состава I:3 толщиной 20 мм на высоту 400 мм.

7. Стены и перекрытия форкамер утеплить плитным пенобетоном γ=500кг/м3 толщиной 80 мм на цементном растворе. Поверхность плит оштукатурить цементно-песчаным раствором толщиной 20 мм по стальной сетке № 20-I,6, укрепляемой на выпусках арматуры.

8. Покрытия полов выполнять после прокладки всех трубных разводок в подстилающем слое и под ним.

9. Деревянные двери поставляются с законченным отделочным непрозрачным покрытием эмалями за 2 раза.

I0. Водоизоляционный ковер кровли состоит из 4-х слоев рубероида с эластичным покровным слоем марки РэМ-350 на антисептированной мастике битумной кровельной горячей с защитным слоем из гравия толщиной I0 мм на мастике, применяемой для наклейки основного водоизоляционного ковра с добавками против прорастания растений.

II. В проекте предусмотрено использование санузлов только в период пребывания укрываемых.

I2. Деревянные дверные блоки во входных проемах в военное время снять.

Привязан

Инв.№

ТП А-II-600-338.86 -АР альбом I вып. 1

Рук.гр.	Хоровецкая		
Провер.	Власова		
Ст.арх.	Френк		
ГАП	Потапень		
Нач.отд.	Бабченко		
ГИП	Альшиц		

Склад материалов и оборудования отдельно стоящий

Стадия	Лист	Листов
РП	1	11

Общие данные. Схема генплана

Госстрой СССР Киевский промстройпроект

План на отм. 0,000

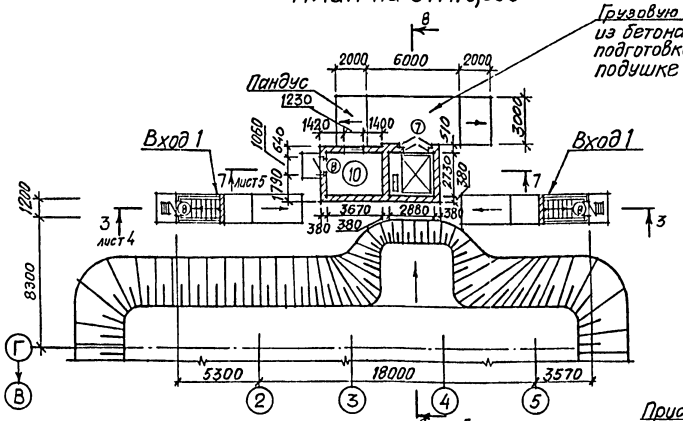

Экспликация помещений

Номер на плане	Наименование	Площадь, м²	Категория производства по взрывной, взрывопожарной и пожарной опасности
1	Склад материалов и оборудования. Помещение для укрываемых	261,5	В
2	Тамбур-шлюз	11,9	
3	Фильтровентиляционное помещение	61,1	Д
4	Дизельная электростанция	43,0	Г
5	Тамбур	2,7	
6	Предтамбуры	7,7	
7	Мужская уборная	13,6	
8	Женская уборная	8,4	
9	Машинное помещение лифта	10,1	
10	Помещение автоматической установки пожаротушения	10,1	

Утеплитель-плитный пенобетон γ=500 кг/м³

Расчетная температура $t°_{н}$ С	По детали 1 серии 03-005-2	
	H мм	h мм
-20°	900	80
-30°	1700	80
-40°	2300	80

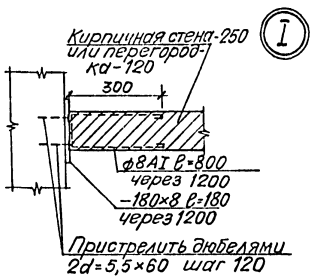

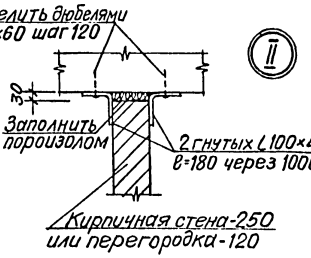

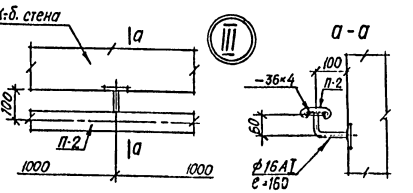

Вентшахта приточная Д-600 для 1 и 2 климатических зон

Вентшахты приточные Д-800 для 3 и 4 климатических зон

Вентшахта вытяжная Д-800 для 1 и 2 климатических зон

Вентшахты вытяжные Д-800 для 3 и 4 климатических зон

План на отм. -3,450

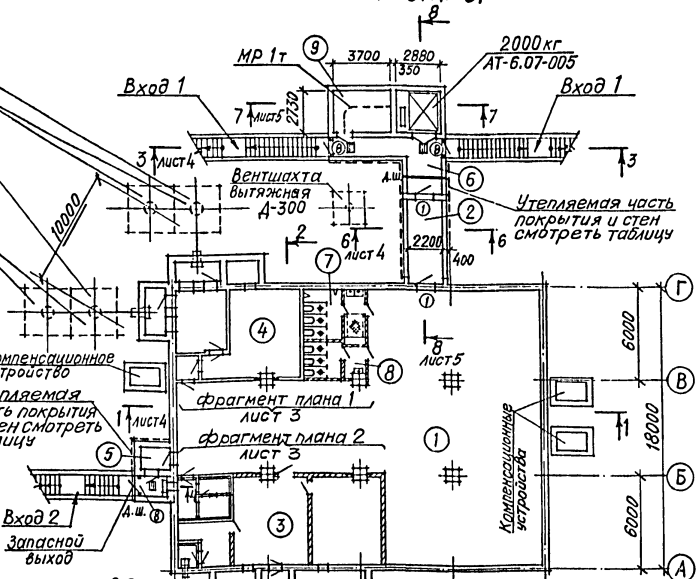

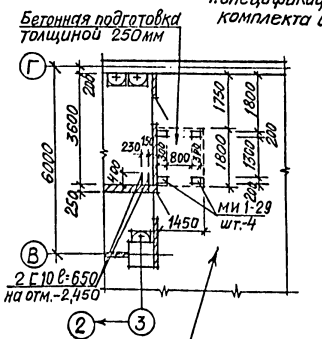

Фрагмент плана 1 для 1 и 2 климатических зон при III-м режиме вентиляции. Остальное - см. фрагмент плана 1 на листе 3

1. Спецификацию противовзрывных устройств смотреть чертежи комплекта ОВ.
2. В мирное время защитно-герметические и герметические двери входов 1, 2 должны быть постоянно открытыми для ввода средств пожаротушения.

План на отм. 0,000

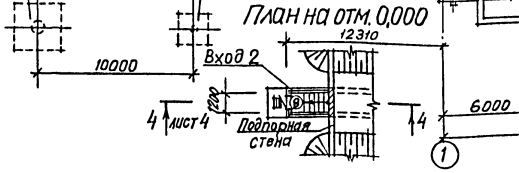

Привязан

Инв.№

Рук.гр.	Хоровецкий		
Провер.	Власова		
Ст.арх.	Френк		
ГАП	Потланы		
Нач.отд.	Бабченко		
ГИП	Альшиц		

ТП А-II-600-338.86 -АР альбом I, вып.1

Склад материалов и оборудования отдельно стоящий

Стадия	Лист	Листов
РП	2	

Планы на отм. -3,450 и 0,000. Детали I÷III

Госстрой СССР Киевский промстройпроект

кр 9359-01 7

Инв.№подл. | Подпись и дата | Взам.инв.№

Фрагмент плана 1

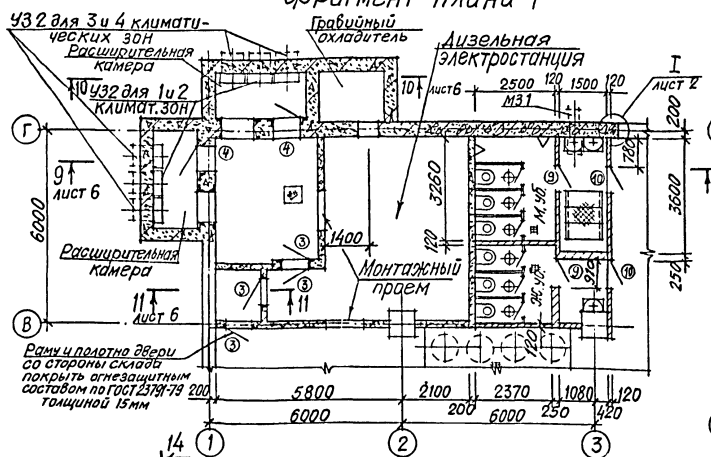

План расстановки нар

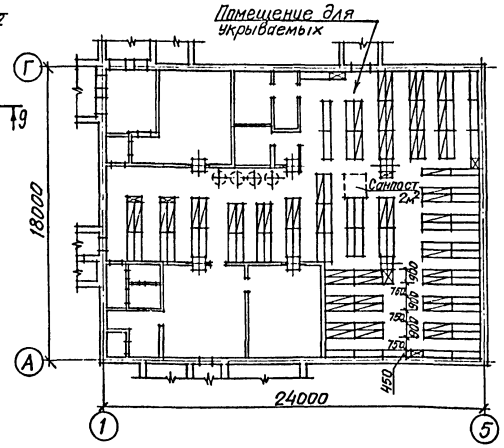

Фрагмент плана 2 для 1 и 2 клим. зон

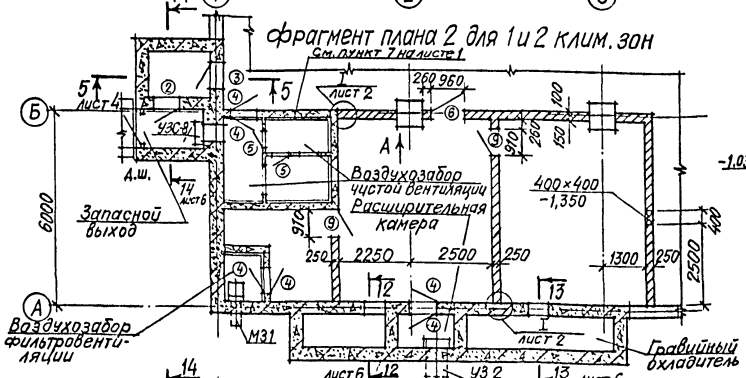

Вид А

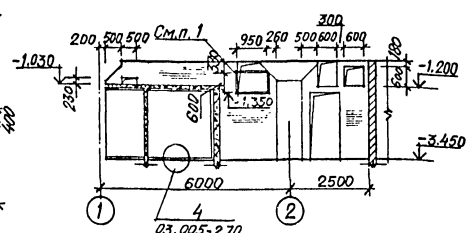

Фрагмент плана 2 для 3 и 4 клим. зон

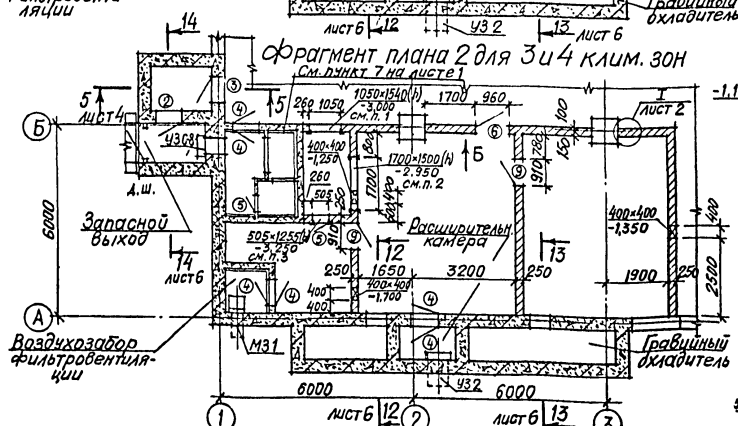

Вид Б

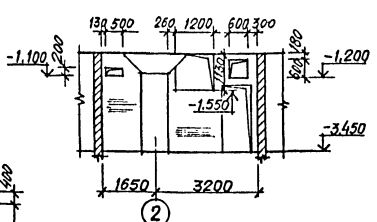

- нары трехъярусные
- нары двухъярусные
- места размещения пакетов для сухих отбросов

Ширина проема
Высота проема
Отметка низа проема

Спецификация нар

Марка, поз.	Обозначение	Наименование	Кол.	Масса ед.,кг	Примечание
ТМ-01.00.000	У-02-03 Выпуск 2	Нары трехъярусные т.I	56	161,0	
ТМ-01.00.000-01	У-02-03 Выпуск 2	Нары двухъярусные т.I	53	102,0	

Спецификация элементов заполнения проемов

Марка, поз.	Обозначение	Наименование	Кол.	Масса ед.,кг	Примечание
1	Защитно-герметическая металлическая распашная дверь ДУ-I-8 с проемом 120×200	Защитно-герметическая дверь ДУ-I-8	2		Открывание правое
2	ТДК-Н-1-71 часть II альбом № 5	Защитно-герметическая дверь ДУ-I-7	1		Открывание правое
3	ТДК-Н-1-68 часть II разд. IV (редакция 1971 г.)	Герметическая дверь ДУ-IV-3	5		1шт. с правым откр. 4шт. с левым
4	ТДК-Н-1-67 часть II разд. IV (редакция 1969 г.)	Герметическая ставня СУ-IV-1	8		3шт. с правым откр. 5шт. с левым
5	5.904-4	Дверной блок Дс 1,25×0,5	2		Открывание правое
6	2.435-6 Выпуск 1	ПД-6	1		Открывание правое
7	2.435-6 Выпуск 1	ПДУ-5	1		Открывание правое
8	ГОСТ 14624-84	Дверной блок ДНГ 21-10П	7		
9	ГОСТ 14624-84	Дверной блок ДВГ 19-9	4		
10	ГОСТ 14624-84	Дверной блок ДВГ 19-9П	2		

Ведомость проемов ворот и дверей

Марка, поз.	Размер проема в кладке, в×h мм
1	1200×2000
2,3	800×1800
4	800×800
5	505×1255
6	960×2050
7	2290×2450
8	1010×2070
9,10	910×1870

1. Проемы со стороны фильтровентиляционного помещения обрамить L50×5 ℓ=9100 на анкерах ф6AI ℓ=450 через 300.
2. Проем с обеих сторон обрамить L50×5 ℓ=13600 на анкерах ф6AI ℓ=450 через 300.
3. Дверной проем обрамить L90×56×6 ℓ=4300 на анкерах ф6AI ℓ=450 через 300. Дверной блок поз.5 приварить к обрамлению.
4. После пропуска воздуховодов проемы тщательно забетонировать.

Привязан

Инв. №

Рук. гр.	Хоровецкая		
Провер.	Власова		
Ст. арх.	Френк		
ГАП	Потлань		
Нач. отд	Бабченко		
ГИП	Альшиц		

ТП А-II-600-338.86 -АР альбом I, вып. 1

Склад материалов и оборудования отдельно стоящий

фрагменты плана 1, 2. План расстановки нар.

Стадия	Лист	Листов
РП	3	

Госстрой СССР Киевский ПРОМСТРОЙПРОЕКТ

Инв. № подл. | Подпись и дата | Взам. инв. №

КФ 9359-01 8

Разрез 3-3

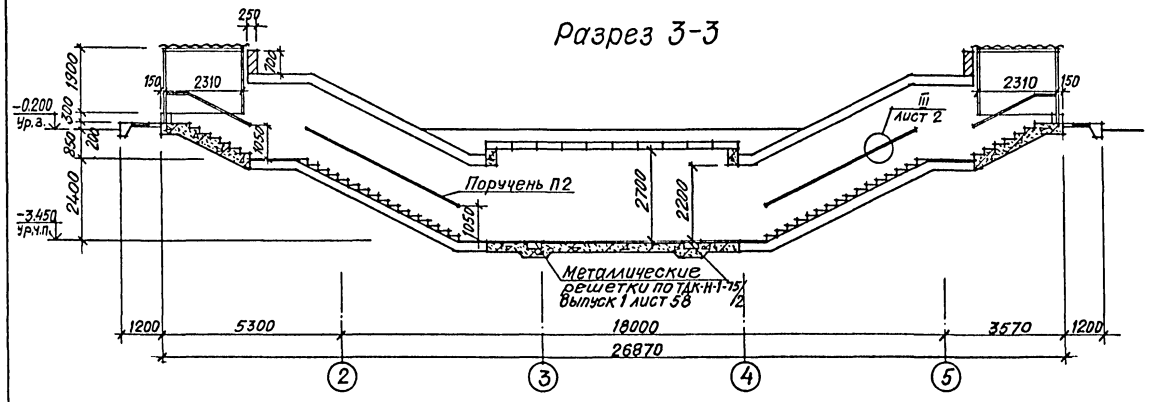

Разрез 4-4

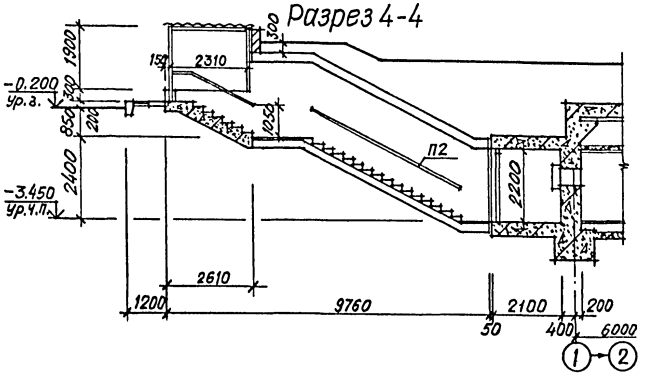

Разрез 1-1

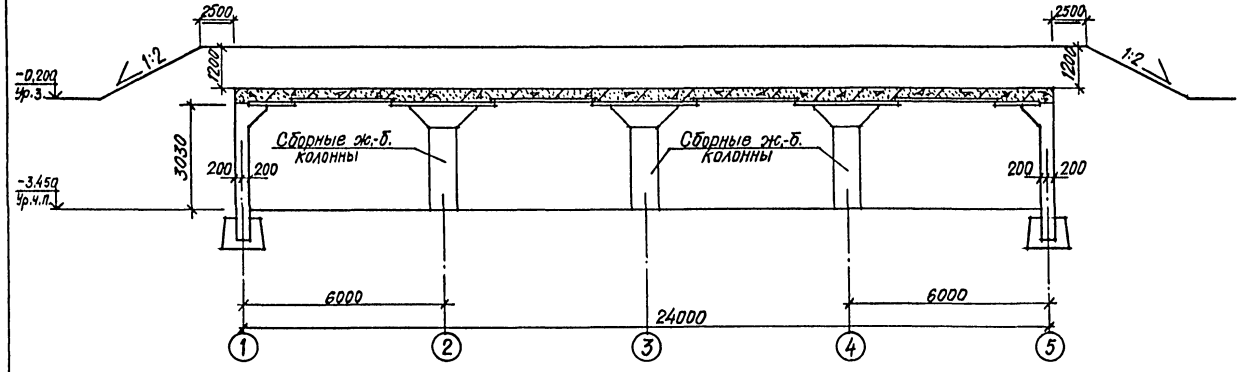

Разрез 5-5

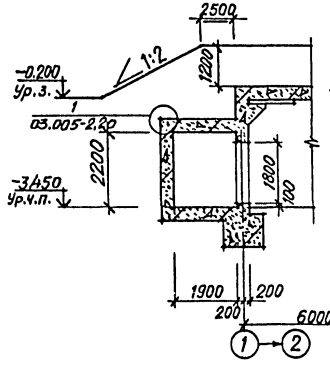

Разрез 6-6

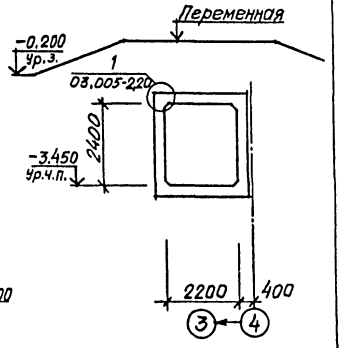

Разрез 2-2

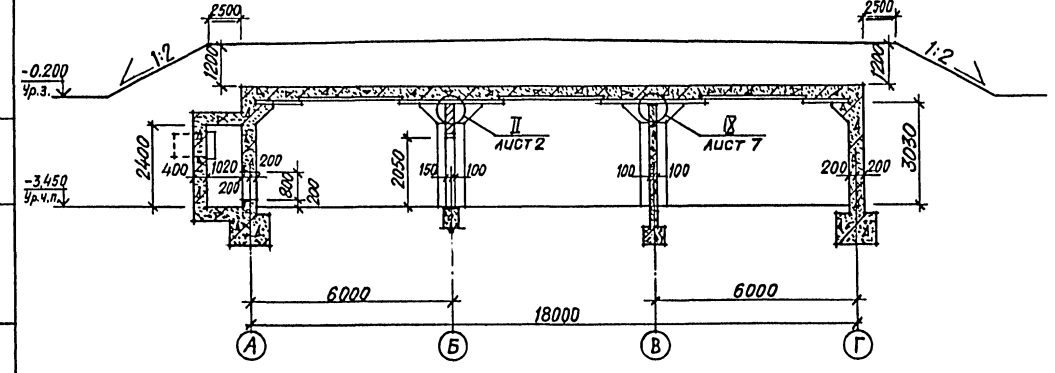

1. Входы в разрезах 3-3 и 4-4 показаны условно в сборных железобетонных конструкциях.
2. По верху конструкций покрытия выполнить подсыпку грунтом с нормативным углом внутреннего трения $\varphi^{н}=28°$.

Привязан				ТП А-II-600-338.86 -АР альбом I вып. 1		
	Рук. гр.	Харувецкая		Склад материалов и оборудования отдельно стоящий	Стадия	Лист	Листов
	Провер.	Власова			РП	4	
	Ст. арх.	Френк		Разрезы 1-1÷6-6	Госстрой СССР КИЕВСКИЙ ПРОМСТРОЙПРОЕКТ	
	ГАП	Потапень				
	Нач. отд.	Бабченко				
Инв. №	ГИП	Альшиц				

Инв. № подл. | Подпись и дата | Взам. инв. №

КФ 9359-01 9

Разрез 7-7

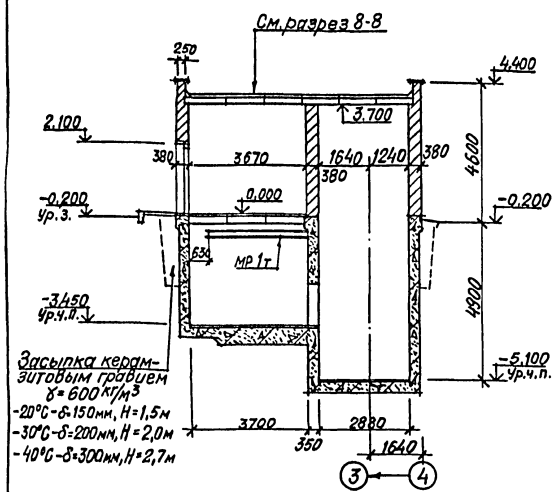

Разрез 8-8

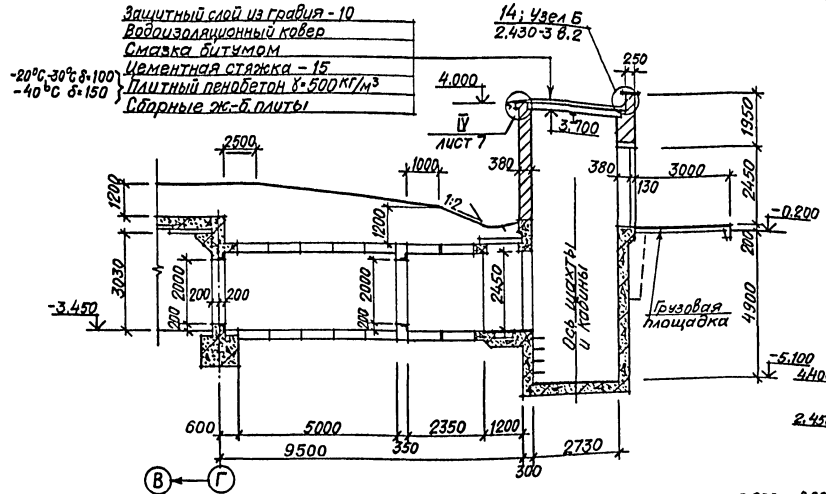

Фасады шахты лифта

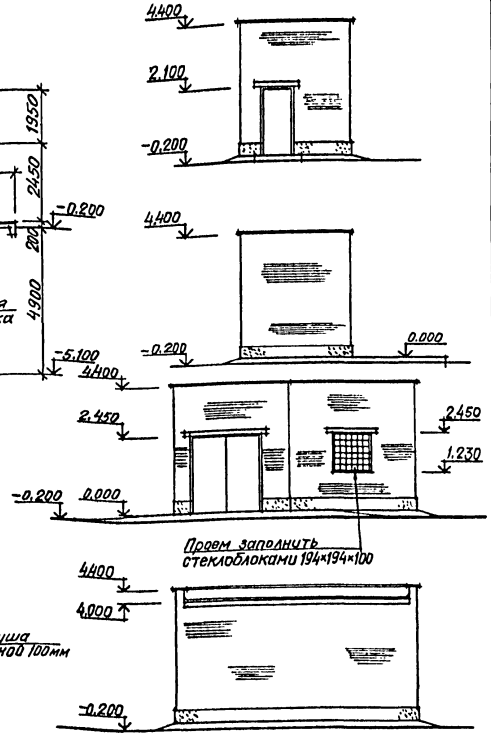

План шахты лифта

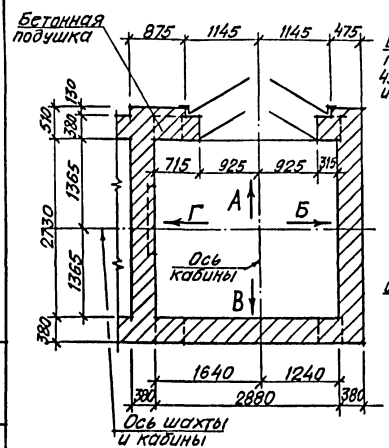

Развертка кирпичных стен шахты лифта

Вид А Вид Б Вид В Вид Г

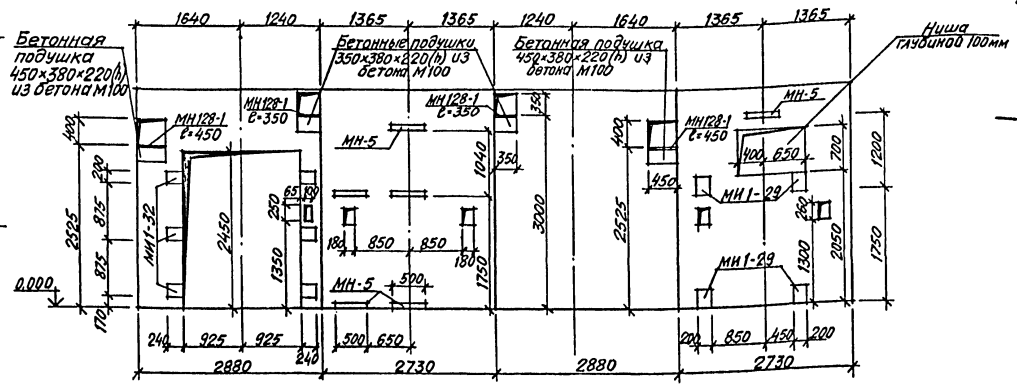

Спецификация закладных изделий

Марка, поз.	Обозначение	Наименование	Кол.	Масса ед., кг	Примечание
МН128-1	1.400-15 выпуск 1	Изделие закладное	2	2,9	ℓ=350
МН128-1	1.400-15 выпуск 1	Изделие закладное	2	3,7	ℓ=450
МИ1-29	3.400-6/76	Изделие закладное	4	4,5	
МИ1-32	3.400-6/76	Изделие закладное	6	3,7	
МН-5	Смотреть комплект КЖ	Изделие закладное	6	4,4	

1. Закладные детали в кирпичных стенах шахты лифта устанавливать в бетонные пробки 530×260×310(h) из бетона М100.
2. Вход в разрезе 8-8 показан условно в сборных железобетонных конструкциях.

Привязан

Инв. №

Рук. гр.	Хоровецкая		
Провер.	Власова		
Ст. арх.	Ефренк		
ГАП	Потапив		
Нач. отд.	Бабченко		
ГИП	Альшиц		

ТП А-II-600-338.86 -АР альбом I, вып. 1

Склад материалов и оборудования отдельно стоящий

Стадия	Лист	Листов
РП	5	

Разрезы 7-7, 8-8. Шахта лифта.

Госстрой СССР КИЕВСКИЙ ПРОМСТРОЙПРОЕКТ

Инв. № подл. | Подпись и дата | Взам. инв. №

кф 9359-01 10

Разрез 9-9

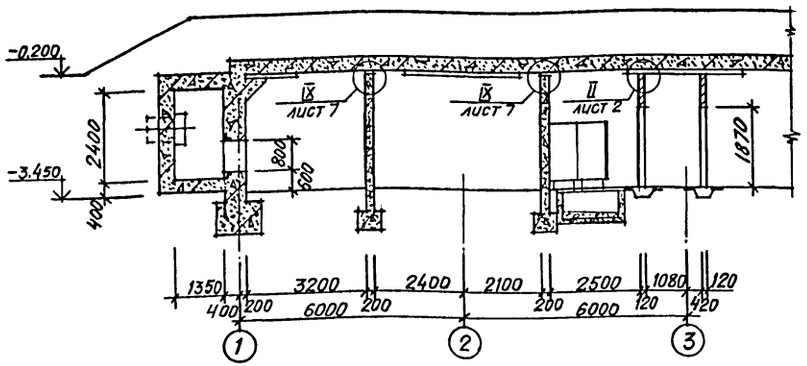

Разрез 10-10

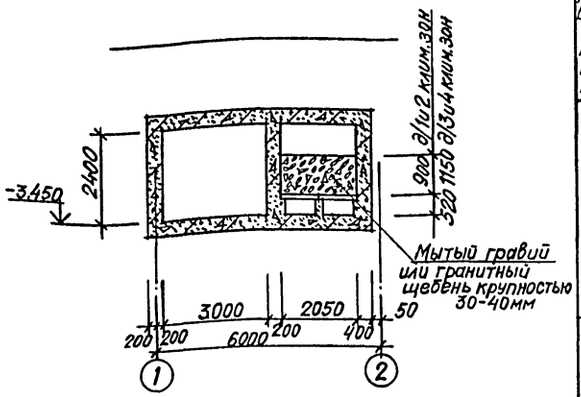

План полов на отм. 0,000

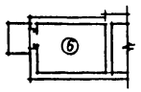

План полов на отм. -3,450

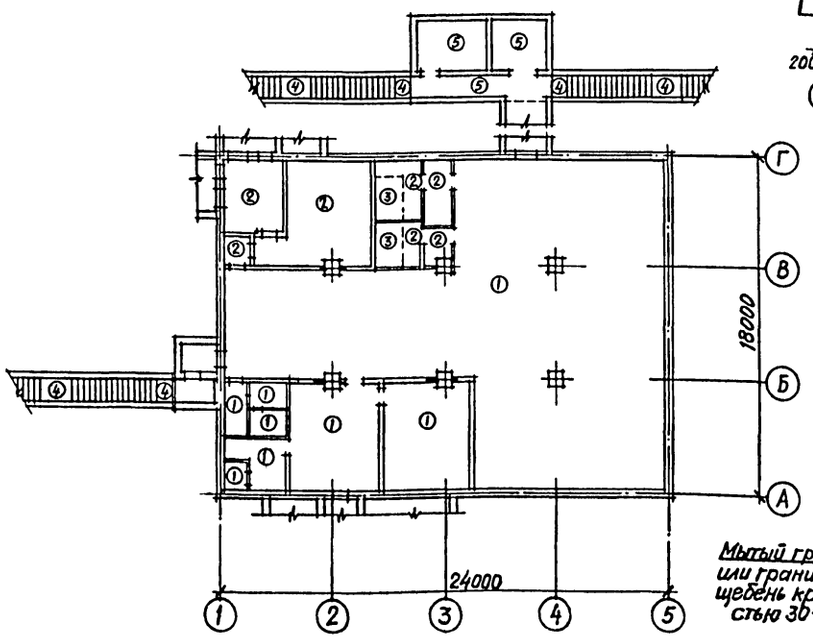

Разрез 11-11

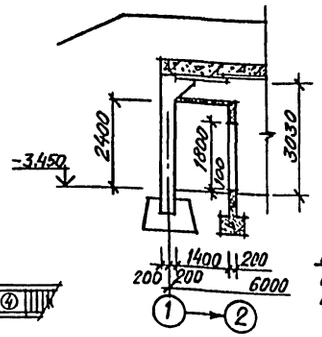

Разрез 12-12

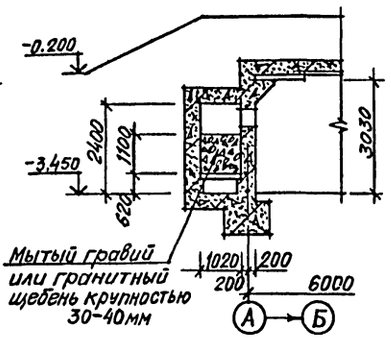

Разрез 13-13

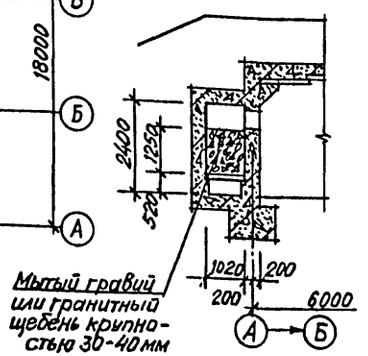

Разрез 14-14

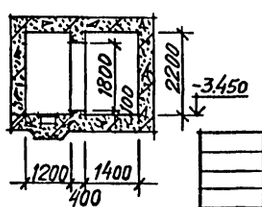

Экспликация полов

Наименование или номер помещения по проекту	Тип пола по проекту	Схема пола или номер узла по серии	Элементы пола и их толщина	Площадь пола, м²
1, 3, Возд. хозаборы	1		Покрытие - бетон М300 - 25мм Подстилающий слой - бетон М150 - 180мм Стяжка - цементно-песчаный раствор М150 - 20мм Гидроизоляция - 2слоя гидроизола на битумной мастике Стяжка - бетон М150 - 50мм Основание - уплотненный грунт с $K_{упл}$ = 0,95 максимальной стандартной плотности с втрамбованным в него слоем щебня или гравия крупностью 40-60мм, толщиной 60мм	
4, 7, 8	2		Покрытие - плитка керамическая по ГОСТ 6787-80 без минеральных красителей - 13мм Заполнение швов - цементно-песчаный раствор М150 Прослойка - цементно-песчаный раствор М150 - 12мм Подстилающий слой - бетон М150 - 180мм Стяжка - цементно-песчаный раствор М150 - 20мм Гидроизоляция - 2слоя гидроизола на битумной мастике Стяжка - бетон М150 - 50мм Основание - уплотненный грунт с $K_{упл}$ = 0,95 максимальной стандартной плотности с втрамбованным в него слоем щебня или гравия крупностью 40-60 мм, толщиной 60мм	
7, 8	3		Покрытие - плитка керамическая по ГОСТ 6787-80 без минеральных красителей - 13мм Заполнение швов - цементно-песчаный раствор М150 Прослойка - цементно-песчаный раствор М150 - 12мм Основание - сборные ж.-б. плиты	
Входы 1, 2	4		Покрытие - бетон М200 - 40мм Основание - ж.-б. плита	
9, Вход 1, шахта лифта	5		Покрытие - бетон М200 - 50мм Основание - ж.-б. плита	
10	6		Покрытие - бетон М200 - 30мм Железобетонная плита замоноличивания Основание - сборные ж.-б. плиты	

Инв. № подл. | Подпись и дата | Взам. инв. №

Привязан			
Инв. №			

ТП А-II-600-338.86 -АР альбом I, вып. 1

Рук. гр.	Хоровецкая		Склад материалов и оборудования отдельно стоящий	Стадия	Лист	Листов
Провер.	Власова			РП	6	
Ст. арх.	Сфренк		Разрезы 9-9 ÷ 14-14. Планы полов	Госстрой СССР КИЕВСКИЙ ПРОМСТРОЙПРОЕКТ		
ГАП	Потапов					
Нач. отд.	Бабченко					
ГИП	Альшиц					

КФ 9359-01 11

Фасады входа 1

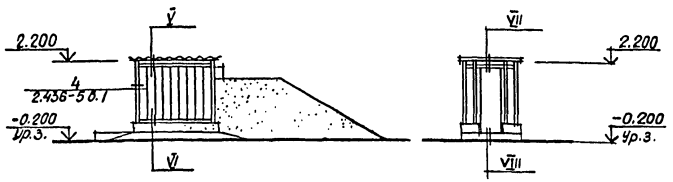

Фасады входа 2

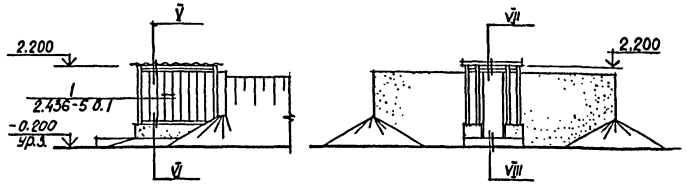

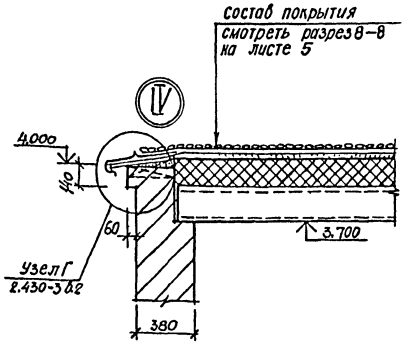

Спецификация элементов входов

Марка, поз.	Обозначение	Наименование	Кол.	Масса ед., кг	Примечание
МС-1	2.436-5 выпуск 2	Соединительный элемент	108	0,40	
		Винт М5×8 с шайбой δ=2,5мм	216	0,002	
	ТДК-Н-1 75/2 выпуск 1	Металлическая решетка	6	18,00	
ШП-250	СН 428-74	Профильное стекло	54		ℓ=1730
П-2	ГОСТ 19111-77	Поручень	45м		
Тип 5	2.436-5 выпуск 0	Уплотняющая прокладка	108	0,10	
	ГОСТ 2590-71*	ф16 А I	8м	1,58	
	ГОСТ 103-76	-36×4	60м	1,13	

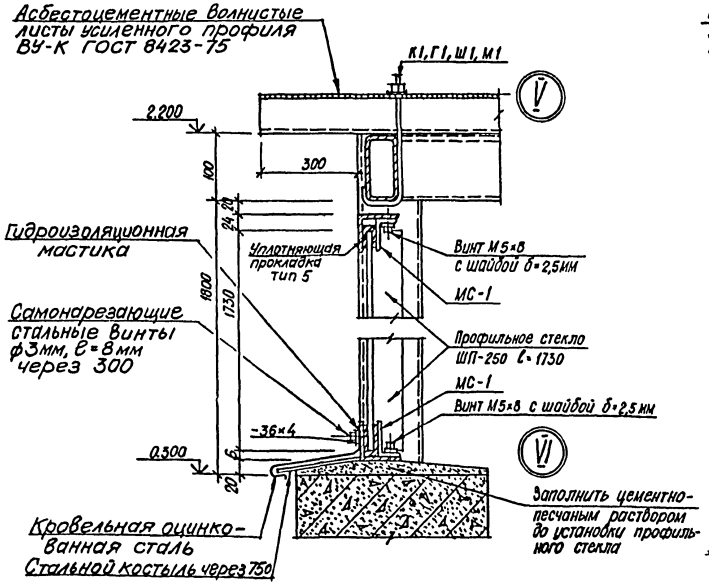

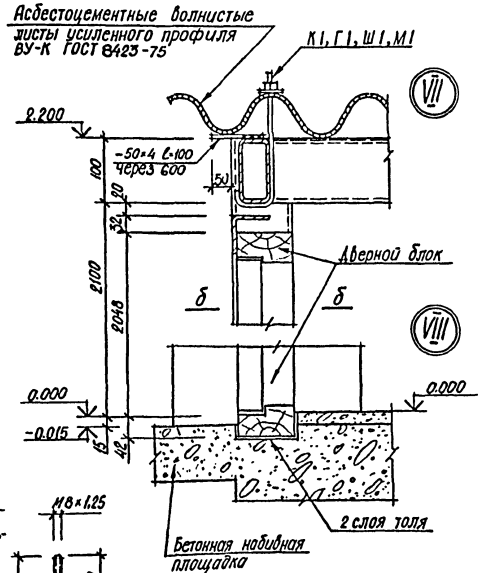

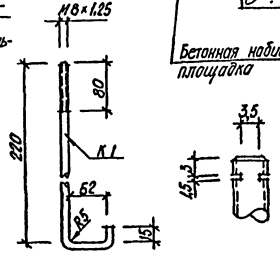

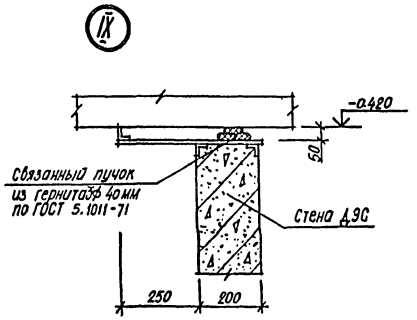

б-б

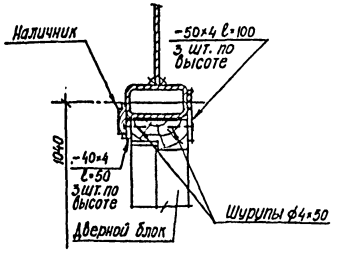

				ТП А-II-600-338.86 -АР альбом I, вып. 1		
Привязан	Рук. гр.	Хоровецкая		Склад материалов и оборудования отдельно стоящий	Стадия	Лист	Листов
	Провер.	Власова			РП	7	
	Ст. арх.	Френк					
	ГАП	Потлань		Фасады входов. Детали IV÷IX	Госстрой СССР Киевский Промстройпроект		
	Нач. отд.	Бабченко					
Инв. №	ГИП	Альшиц					

Инв. № подл. | Подпись и дата | Взам. инв. №

КФ 9359-01 12

Общий вид кабин уборных

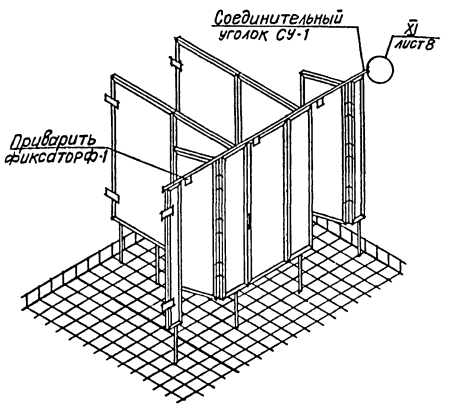

План кабин уборных

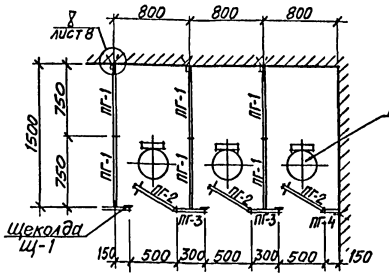

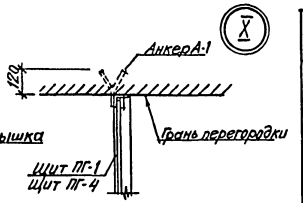

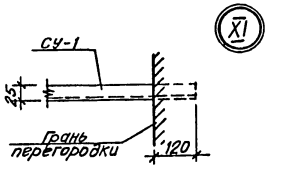

ПГ-1

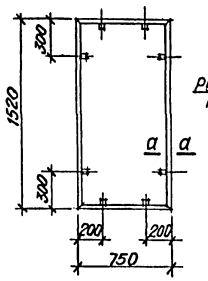

ПГ-2

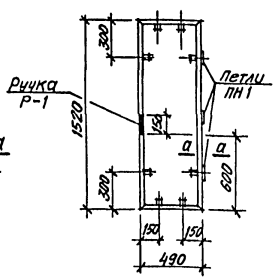

ПГ-3

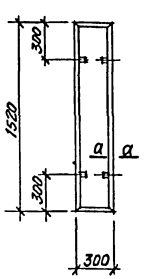

ПГ-4

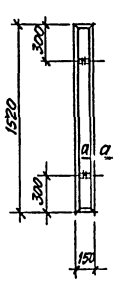

а-а

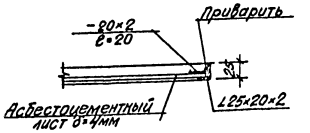

Т-1

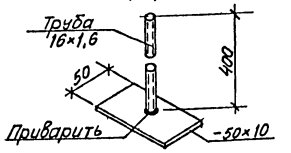

Щ-1

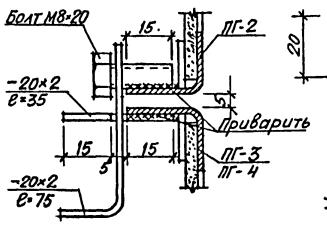

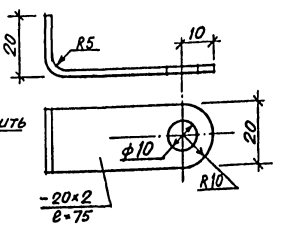

1. Щиты кабин уборных сварить между собой накладками из −20×2 ℓ=40мм.
2. Соединительный уголок СУ-1 приварить к щитам ПГ-3, ПГ-4 и ко всем ПГ-1, примыкающим к ПГ-3. СУ-1 завести в кирпичную кладку по детали XI.
3. До установки щитов на место стойки Т-1 приварить к нижней обвязке щитов.
4. Щиты ПГ, элементы крепления их к стенам и полу и асбестоцементные листы заполнения покрыть фосфотирующим грунтом ВЛ-02 или ВЛ-08 и окрасить эмалью ХС9-23 или ХС9-26 за 2 раза.
5. Материал конструкций „Сталь углеродистая для сварных конструкций марки ВСт3 КП-2 по ГОСТ 380-71".
6. Щиты ПГ-2 навешивать на 3-х накладных петлях ПН1. Петли приварить сплошным швом к обвязке щитов.
7. Все сварные швы h=2мм. Сварку вести электродами Э42 по ГОСТ 9467-75.
8. Пережег металла и недовар швов не допускается.

Спецификация материалов на кабины уборных

Марка	Обозначение	Наименование	Кол.	Масса ед., кг	Примечание
ПГ-1 штук-10	ГОСТ 19772-74*	Уголок 25×20×2	4,5м	0,65	
	ГОСТ 6009-74	−20×2 ℓ=20	0,2м	0,1	
	ГОСТ 18124-75*	Асбестоцементный лист δ=4мм 1500×740	1	—	
ПГ-2 штук-6	ГОСТ 19772-74*	Уголок 25×20×2	4,0м	0,65	
	ГОСТ 6009-74	−20×2 ℓ=20	0,2м	0,1	
	ГОСТ 5088-78	Петля накладная типа ПН1	3	—	
	ГОСТ 18124-75*	Асбестоцементный лист δ=4мм 1500×490	1	—	
ПГ-3 штук-4	ГОСТ 19772-74*	Уголок 25×20×2	3,6м	0,65	
	ГОСТ 6009-74	−20×2 ℓ=20	0,1м	0,1	
	ГОСТ 18124-75*	Асбестоцементный лист δ=4мм 1500×290	1	—	
ПГ-4 штук-4	ГОСТ 19772-74*	Уголок 25×20×2	3,3м	0,65	
	ГОСТ 6009-74*	−20×2 ℓ=20	0,1м	0,1	
	ГОСТ 18124-75*	Асбестоцементный лист δ=4мм 1500×140	1	—	
Т-1 штук-28	ГОСТ 103-76	−50×10 ℓ=100	1	0,4	
	ГОСТ 10704-76*	Труба 16×1,6 ℓ=400	1	0,2	
А-1 штук-16	ГОСТ 103-76	−30×4 ℓ=140	1	0,1	
СУ-1 штук-1	ГОСТ 19772-74*	Уголок 25×20×2	5,9м	0,65	
Щ-1 штук-6	ГОСТ 6009-74	−20×2	0,1м	0,1	
	ГОСТ 15589-70*	Болт М8×20	1	0,1	
ф-1 штук-6	ГОСТ 6009-74	−20×2 ℓ=50	1	0,1	
Р-1 штук-12	ГОСТ 2590-71*	ф6 А I ℓ=300	1	0,1	
Крышка штук-6	Типовые проектные решения 0-900-01 А.II	Сборочный чертеж ТМ-00.00.000 СБ	1	19,5	

Привязан

Инв. № подл. | Подпись и дата | Взам. инв. №

Провер.	Власова		
Ст. арх.	Френк		
ГАП	Потлань		
Нач. отд.	Бабиенко		
ГИП	Альшиц		

ТП А-II-600-338.86-АР альбом I, вып. 1

Склад материалов и оборудования отдельно стоящий

Стадия	Лист	Листов
РП	8	

Кабины уборных

Госстрой СССР Киевский промстройпроект

КФ 9359-01 13

1-1

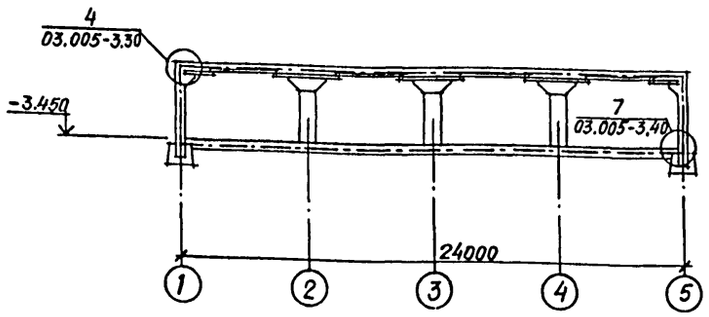

Схема герметизации

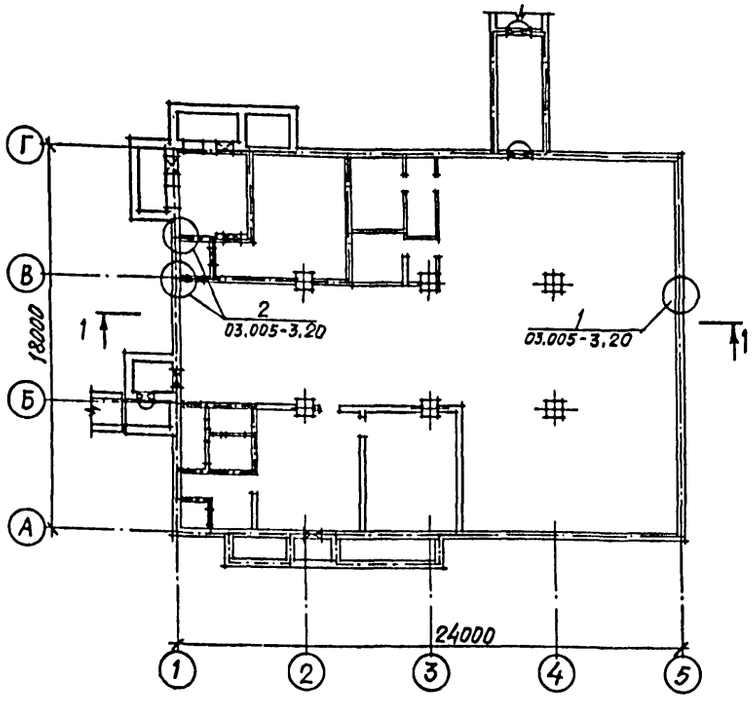

Условные обозначения

Граница герметизации

Защитно-герметическая дверь

Герметическая дверь или ставня

Необходимая степень герметичности строительных конструкций сооружения достигается :

а/устройством соответствующих толщ строительных ограждений;

б/изготовлением сборных ж.б. элементов в соответствии с требованиями СНиП III-16_80 "Бетонные и железобетонные конструкции сборные ";

в/Монтажом сборных ж.б. элементов, а также заделкой стыков и швов между ними в соответствии с требованиями чертежей раскладки и чертежей монтажных узлов железобетонных элементов и с учетом требований СНиП III-15-76 " Бетонные и железобетонные конструкции монолитные ";

г/Приготовлением и укладкой бетона в монолитные и сборно-монолитные ж.б. конструкции в соответствии с требованиями проекта производства работ и с учетом требований СНиП III-15-76, а также правильным назначением мест рабочих швов при бетонировании;

д/ Специальными мероприятиями по герметизации мест примыкания конструкций друг к другу / заполнение стыков герметизирующими мастиками, нанесение герметизирующих паст и т.п./.

Работы по заделке стыков и швов должны производиться только после выверки правильности установки элементов конструкций и приемки сварных соединений .

Работы по заделке стыков и швов регистрируются в журнале работ и сдаются по акту .

Цементы должны употребляться только при наличии заводского паспорта . Состав бетонной смеси должен обеспечивать заданные ей свойства . Укладку бетонной смеси следует производить равномерными слоями с уплотнением вибраторами .

Перед укладкой бетона горизонтальные поверхности ранее уложенного бетона монолитных конструкций и сборных элементов сборно-монолитных конструкций, соприкасающихся с монолитным бетоном,должны быть очищены от грязи, цементной пыли и промыты водой.

Конструкции креплений оборудования по границам герметизации должны предусматривать устройства для навески оборудования, исключающие нарушение целостности границы герметизации в процессе строительства и эксплуатации .

Работы по герметизации стыков сб.ж.б. элементов производятся как в процессе возведения ограждающих конструкций, так и после окончания их монтажа, и разделяются на следующие виды:

- подготовительные работы
- замоноличивание
- укладка герметиков.

Подготовка полости стыка и поверхностей его стенок заключается в тщательной очистке их от наплывов бетона, песка и пыли с помощью приспособлений и металлических щеток .

После очистки полости стыка продувают сжатым воздухом от компрессора с помощью направляющей удочки с форсункой .

Замоноличивание стыка осуществляется механизированным способом или вручную . Перед введением герметизирующих мастик в стык,последний должен быть заполнен на проектную глубину раствором / см. КЖ-7/. Введенная в стыки путем нагнетания герметизирующая мастика защищается слоем из цементного раствора М100. Вулканизирующиеся мастики наносятся вотык или наклеиваются на его поверхность в виде пленки . При нанесении в стык вулканизирующихся мастик в виде пленки вдоль оси стыка наклеивается прокладочная лента , не имеющая адгезии к данной мастике, затем равномерным непрерывным слоем наносится мастика в виде полосы, расположенной вдоль оси стыка . Нанесение мастики производится механизированным или ручным способом.

Мастики наносятся в 2-3 слоя, общая толщина покрытия должна быть не менее 3 мм .

Покрытия из вулканизирующихся мастик окрасить масляными, нитро или перхлорвиниловыми эмалями .

Герметизация входов, пропусков инженерных коммуникаций осуществляется уплотнением мест возможных утечек воздуха . Для надежной герметизации элементов перед омоноличиванием металлических конструкций / дверных коробок, кабельных кассет и т.п./, подвергающихся динамическому воздействию, предварительно обмазать их герметизирующим составом, способным отверждаться / вулканизироваться/ внутри свежеуложенного бетона . В результате на контакте металл-бетон образуется эластичная резиноподобная пленка . Для этих целей следует применять герметики на основе полиуретановых каучуков и эпоксидные компаунды на основе реакционноспособных олигомеров. Для уплотнения контакта металл-бетон после бетонирования ограждающих конструкций применять любые способы инъектирования уплотняющих составов в тело бетона.

Перед нанесением герметизирующихся паст в местах, где элементы сооружений сопрягаются под углом, необходимо устройство выкружек из цементного раствора марки 100.

В процессе строительства необходимо осуществлять постоянный контроль за качеством работ по возведению строительных конструкций и монтажу герметизирующего оборудования по границам герметизации, а также производить работы по выявлению и устранению неплотностей с оформлением актов. При сдаче в эксплуатацию сооружение должно подвергаться испытаниям на герметичность .

Испытания проводятся только после получения положительных результатов по проверке плотности строительных конструкций и герметизирующих устройств на границах герметизации .

При несоблюдении в процессе испытаний установленных проектом требований по герметичности ограждений должно производиться дополнительное выявление и устранение неплотностей .

Методику испытаний убежища на герметичность, характеристику взаимозаменяемых герметизирующих материалов и мастик см. серию 03.005-3 "Герметизация убежищ гражданской обороны ".

Для герметизации узлов 1,2,4,7 приняты следующие материалы:

а/герметизирующая мастика - УМС-50, ГОСТ 14791-79;

б/ герметизирующая мастика /вулканизирующаяся/-двухкомпонентные тиоколовые мастики марок ГС-1 и У-30М, ГОСТ 13489-79;

в/ прокладочная пленка - пленка ПВХ толщ.0,7 мм;

г/ уплотняющая прокладка - поризол марок П-А,П-Б, П-В, ГОСТ 19177-73.

Инв.№ подл. | Подпись и дата | Взам.инв.№

				ТП А-II-600-338.86 -АР альбом I, вып. 1	
Привязан					
Инв.№	Рук.гр.	Хоровецкая		Склад материалов и оборудования отдельно стоящий	Стадия: РП; Лист: 9; Листов:
	Провер.	Власова			
	Ст.арх.	Френк			
	ГАП	Потапь		Герметизация сооружения	Госстрой СССР Киевский Промстройпроект
	Нач.отд.	Бобченко			
	ГИП	Альшиц			

1-1

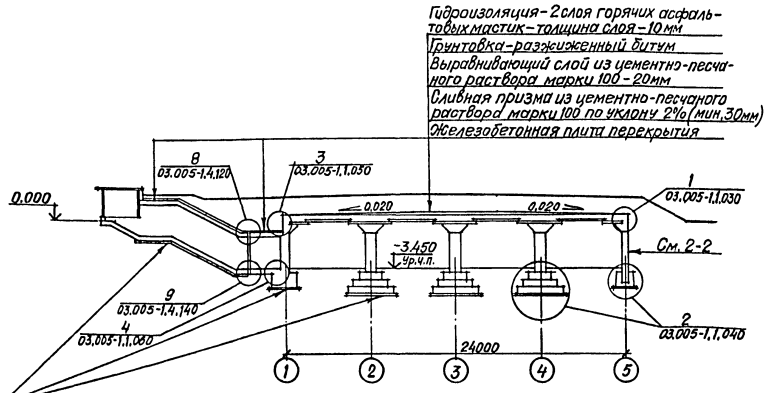

Железобетонная конструкция
Защитная стяжка из цементно-песчаного раствора марки 100-50мм
Гидроизоляция-6 слоев битумно-наиритовой композиции общей толщиной-4мм
Грунтовка-1 слой битумно-наиритовой композиции, разжиженной толуолом
Выравнивающий слой из цементно-песчаного раствора марки 100-20мм
Подготовка из бетона марки 50-100мм

2-2

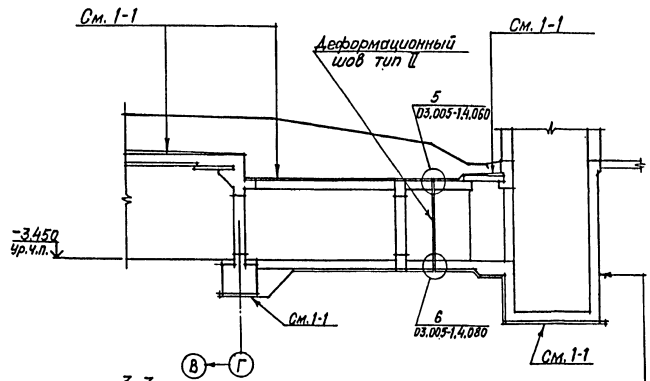

Железобетонная стена
Грунтовка-1 слой битумно-наиритовой композиции, разжиженной толуолом
Гидроизоляция-6 слоев битумно-наиритовой композиции общей толщиной-4мм
Защита гидроизоляции-слой мягкого дренирующего грунта толщиной-500мм

3-3

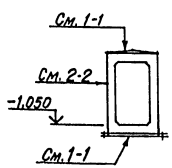

Схема подвала

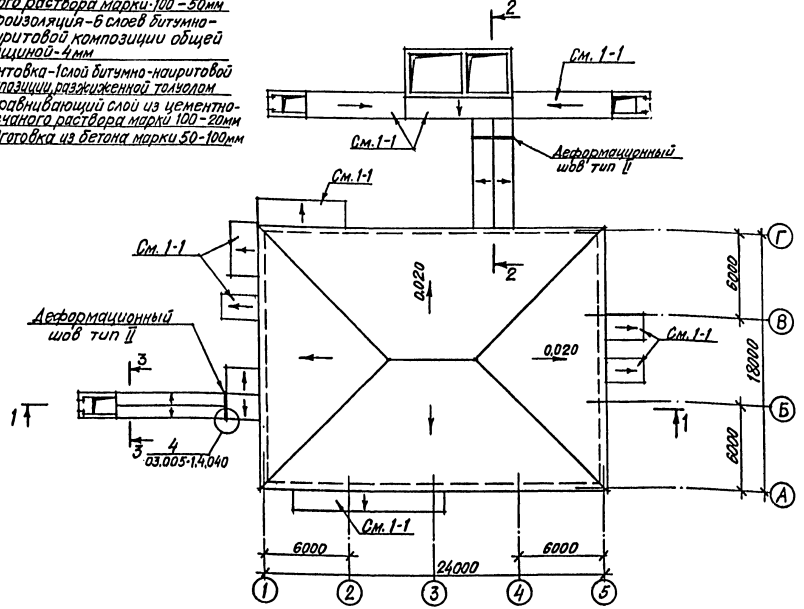

1. Порядок производства работ, состав и приготовление материалов для устройства гидроизоляции, защиту гидроизоляции и узлы смотреть серию 03.005-1 выпуски 1÷4.
2. На схеме подвала стрелками показаны уклоны сливной призмы.
3. Решения по устройству обвалования и дренажа принимаются при привязке проекта в соответствии с серией 03.005-1.3.110 и гидрогеологическими условиями.
4. Проект гидроизоляции выполнен на основании серии 03.005-1 „Гидроизоляция убежищ гражданской обороны" выпуск 0.

Инв.№ подл.	Подпись и дата	Взам.инв.№				

				ТП А-II-600-338.86 -АР альбом I, вып. 1			
Привязан							
		Ст.арх.	Френк	Склад материалов и оборудования отдельно стоящий	Стадия	Лист	Листов
		Рук.гр.конс.	Хоробецкая		РП	10	
		ГАП	Потлань				
		Нач.отд.	Бабченко	Гидроизоляция сооружения	Госстрой СССР Киевский промстройпроект		
Инв.№		ГИП	Альшиц				

КФ 9359-01 15

Схемы расположения элементов каркасов входов

на отм. 0.300

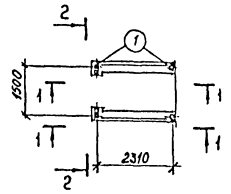

на отм. 2.200

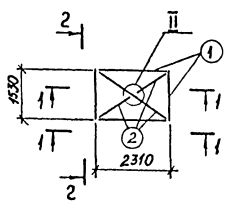

1-1

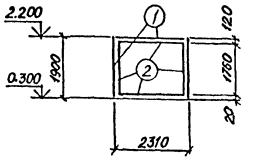

2-2

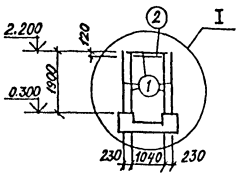

Спецификация элементов входов

Марка, поз.	Обозначение	Наименование	Кол	Масса ед.кг	Примечание
1	ТУ14-2-361-79	Труба 100×50×3	55 п.м	6,48	
2	ГОСТ 19771-74*	Пн. L 55×55×3	69 п.м	2,48	
3	ГОСТ 19903-74	— δ=4	2 м²	31,40	

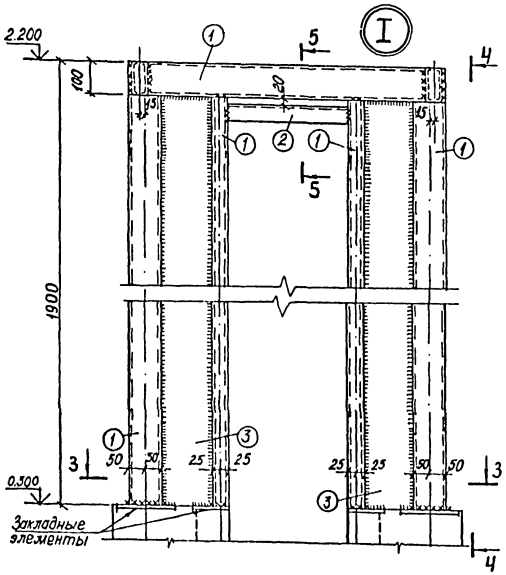

Ч-Ч

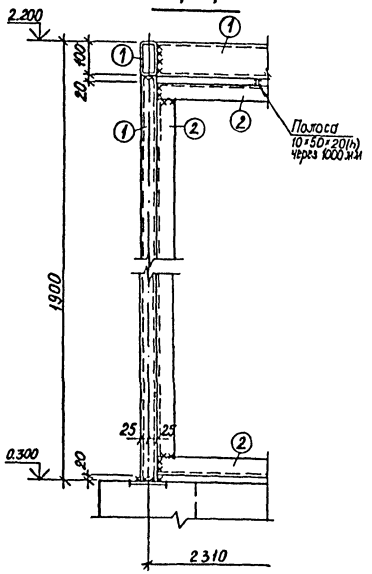

5-5

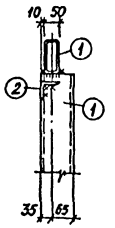

3-3

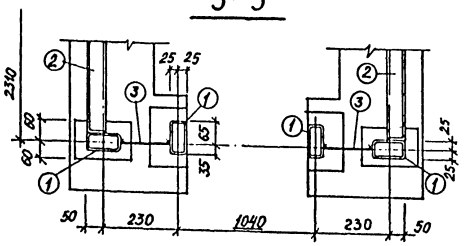

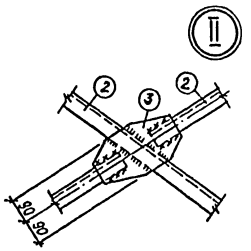

1. Все сварные швы h=3 мм.
2. Сварку вести электродами типа Э42 по ГОСТ 9467-75.
3. Окраску металлоконструкций входов выполнять эмалью ПФ-115 или ПФ-133 в два слоя по грунту ГФ-020 или ФЛ-03К в два слоя.
4. Пережег металла и недовар шва не допускается.

Инв.№ подл. | Подпись и дата | Взам.инв.№

Привязан

Инв.№

Гл.инж.пр.	Альшиц		

ТП А-II-600-338.86 -АР-альбом 7 вып. 1

Склад материалов и оборудования отдельно стоящий

Схема расположения элементов каркасов входов

Стадия	Лист	Листов
РП	11	

Госстрой СССР Киевский Промстройпроект

КФ 9359-01 16

Общие указания

1. Рабочие чертежи марки КЖ разработаны на основании технической документации, указанной в пояснительной записке.

2. За условную отметку 0.000 принят уровень пола площадок входов, что соответствует абсолютной отметке: [ ]

3. Проект разработан для строительства склада в сухих грунтах. Характеристика грунтовых условий приведена в пояснительной записке.

4. Монтаж сборных железобетонных конструкций производить в соответствии с настоящими рабочими чертежами, проектом производства работ, СНиП III-16-80 „Бетонные и железобетонные конструкции сборные. Правила производства и приемки работ" и указаниями серии У-01-02/80 вып.2 „Унифицированные конструкции заглубленных помещений с безбалочным перекрытием".

5. Работы по возведению монолитных железобетонных конструкций и монолитных частей сборно-монолитных железобетонных конструкций производить в соответствии с настоящими рабочими чертежами, проектом производства работ и СНиП III-15-76 "Бетонные и железобетонные конструкции монолитные. Правила производства и приемки работ."

6. При производстве всех строительных работ необходимо соблюдать требования СНиП III-4-80„ Техника безопасности в строительстве."

7. Поверхность сборных элементов перекрытия, соприкасающихся с монолитным бетоном, должна быть перед бетонированием обязательно очищена и промыта, а оставшаяся на поверхности сборных элементов вода должна быть удалена.

8. Под подошвами железобетонных фундаментов и днищами всех помещений (сборными или монолитными) выполнить бетонную подготовку толщиной 100мм из бетона м-50.

Указания по гидроизоляции фундаментов, и перекрытий склада смотреть в пояснительной записке и на листе АР.10

9. При бетонировании монолитных железобетонных стен склада установить металлические рамы защитно-герметических дверей и ставен, замаркированные на черт. марки №, в соответствии с узлами и деталями, приведенными на черт. марки КЖ и указаниями по герметизации на листе АР.9.

10. Установку закладных элементов в железобетонных конструкциях производить в соответствии с узлами серии 03.005-5 „Конструкции ввода и пропуска коммуникаций в убежищах гражданской обороны вып.12. и указаниями по герметизации на листе АР.9.

11. Сборные железобетонные конструкции, указанные в пояснительной записке, приняты по серии У-01-02/80 вып.3 Сварные сетки и каркасы приняты по серии У-01-02/80 вып. 4,5.

Дополнительные арматурные изделия, не предусмотренные указанной серией, разработаны в настоящем проекте.

12. Сварные арматурные каркасы и сетки, а также сварку закладных деталей выполнять в соответствии с „Инструкцией по сварке соединений арматуры и закладных деталей железобетонных конструкций" СН 393-78 и ГОСТ 10922-75" Арматура и закладные детали сварные для железобетонных конструкций. Технические требования и методы испытаний."

13. Закладные детали для крепления коммуникаций, воспринимающие нагрузку до 500кг, пристрелить на монтаже при помощи строительно-монтажных пистолетов, в местах определённых чертежами сантехнической и электротехнической частей проекта.

14. Концы патрубков и гильз во бетонирования стен и перекрытий, закрыть деревянными пробками во избежание попадания в них бетона.

15. На свободные лицевые поверхности закладных деталей и металлических элементов крепления после окончания сварки нанести битумную краску БТ177 за 2 раза.

16. Обратную засыпку пазух стен склада допускается производить только после возведения перекрытия при достижении монолитным бетоном не менее 70% проектной прочности.

17. Крупногабаритное оборудование должно быть опущено к месту установки в склад до монтажа перекрытия.

18. Указания по герметизации и гидроизоляции сооружения см. на чертеже марки АР.

19. До установки конструкций пропуска коммуникаций (КПК) в ограждающую конструкцию все швы КПК должны быть проверены на герметичность. Указания по производству работ при монтаже конструкций пропуска коммуникаций (КПК) см. пояснительную записку серии 03.005-5.

Согласовано:
1. Электроснабжение — письмо № 1-4631 от 23.08.84г.
2. ГПИ Сантехпроект — письмо № 1335/ГПИ от 23.08.84г.
3. Силэлектропроект Украинское отделение — письмо № 1027 от 22.08.84г.

Гл. спец. ОПБ Ушаков 22.08.84
Гл. спец. ВиК Кислова 22.08.84

Инв.№подл. | Подпись и дата | Взам.инв.№ | Инв.№дубл. | Подпись и дата

Рабочие чертежи марки КЖ выполнены в соответствии с действующими нормами и правилами проектирования, которые предусматривают решения в строительной части, обеспечивающие взрывную, взрывопожарную и пожарную безопасность при соблюдении установленных правил безопасности при эксплуатации сооружения.

Главный инженер проекта Альшиц.

Привязан			
Инв.№			
ТП А-II-600-338.86 -КЖ-альбом I вып.1			
Нач.отд. Черкасский		Стадия	Лист	Листов
Нач.сект. Нечаева		РП	1	
Рук.гр. Харебенков		Склад материалов и оборудования отдельно-стоящий.		
Конт. Бодненко		Общие данные (начало)		
Гл.инж. Альшиц		Госстрой СССР Киевский Промстройпроект		

КФ 9359-01 17

Схематический план подвала.

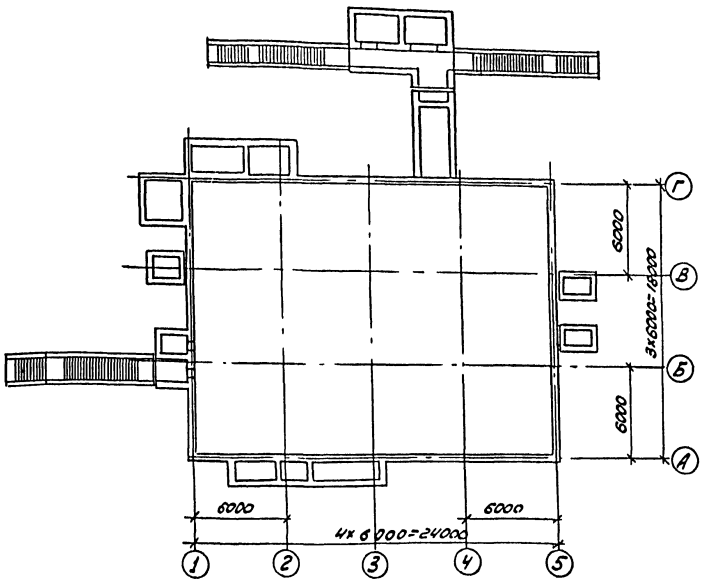

Ведомость спецификаций

Лист	Наименование	Примечание.
3	Спецификация к схеме расположения элементов фундаментов.	
5.	Спецификация к схеме расположения элементов подвала.	
7	Спецификация к схеме расположения элементов перекрытия подвала.	
8	Спецификация к схеме расположения плит перекрытия на отм. -2,950 и -3,050.	
13.	Спецификация к схеме расположения плит перекрытия на отм. -3.050.	
21	Спецификация к схеме расположения фундаментов под оборудование, каналов, приямков.	
23	Спецификация к схеме расположения металлических щитов подпольных каналов.	
24	Спецификация элементов монолитных конструкций.	
25	Спецификация к схемам расположения элементов фрагментов плана 3,4.	
26	Спецификация элементов монолитной конструкции.	
27	Спецификация к схемам расположения элементов входа 1.	для варианта сборных ж.б. констр
29	Спецификация к схемам расположения элементов входа 1.	для варианта монолитных ж.б. конст
31	Спецификация к схеме расположения элементов монорельса.	
35	Спецификация к схеме расположения элементов входа 2.	для варианта сборных ж.б. констр.
37	Спецификация к схеме расположения элементов входа 2.	для варианта монолитных ж.б. констр

Ведомость ссылочных и прилагаемых документов

Обозначение	Наименование	Примеч.
У-01-02/80 вып. 2,3,4,5.	Унифицированные конструкции заглубленных помещений с безболочным перекрытием.	
1.410-2 вып. 1	Унифицированные арматурные изделия для монолитных железобетонных конструкций.	
ТДК-Н-I-75/2 вып. 1,3,4.	Унифицированные объемно-планировочные и конструктивные решения входов, подходных галерей, тамбуров и шлюзов в убежищах II-V классов.	
3.006-2 вып. II-2.	Сборные железобетонные каналы и тоннели из лотковых элементов.	
ТДК-Н-I-70 ч.II р.II ал.4	Установка дверей, противовзрывных устройств. Герметизирующие устройства и компенсация вводов.	
03.005-5 вып.1.2.	Конструкции ввода и пропуска коммуникаций в убежищах гражданской обороны.	
1.138-10 вып. 1.	Перемычки железобетонные для зданий с кирпичными стенами.	

Обозначение	Наименование	Примеч.
3.002.1-1 в.0,1,2.	Сборные железобетонные подпорные стены межотраслевого применения с высотой подпора грунта 1,2-4,8 м.	
3.400-6/76	Унифицированные закладные детали сборных железобетонных конструкций инженерных сооружений промышленных предприятий.	
03.005-1 вып. 0÷4.	Гидроизоляция убежищ гражданской обороны.	
1.055.1-1	Ступени железобетонные и бетонные.	
1.141-1 вып. 60	Панели перекрытий железобетонные.	
ТДК-Н-I-67 ч.II р.II	Альбом типовых решений систем и устройств внутреннего оборудования сооружений гражданской обороны.	

Обозначение	Наименование	Примеч.
03.005-4 в.4 ал.2, в.3	Отделка помещений, конструкции полов убежищ гражданской обороны	
1.400-15 вып. 0,1.	Унифицированные закладные изделия железобетонных конструкций для крепления технологических коммуникаций и устройств.	
	Прилагаемые документы	
ТПА-II-600-338.86 -КЖИ альб.V вып.1	Комплект.	

Инв. № подл. | Подпись и дата | Взам. инв. №

Привязан

Инв. №

Провер.	Хоровецкая	
Исполн.	Ненаева	
Рук. бр.	Хоровецкая	
Нач отд	Бодченко	
Гл. инж. пр.	Альшиц	

ТП А-II-600-338.86 -КЖ-альбом I вып. 1

Склад материалов у оборудования отдельно стоящий	Стадия	Лист	Листов
	РП	2	
Общие данные (окончание)	Госстрой СССР Киевский Промстройпроект		

КФ 9359-01 18

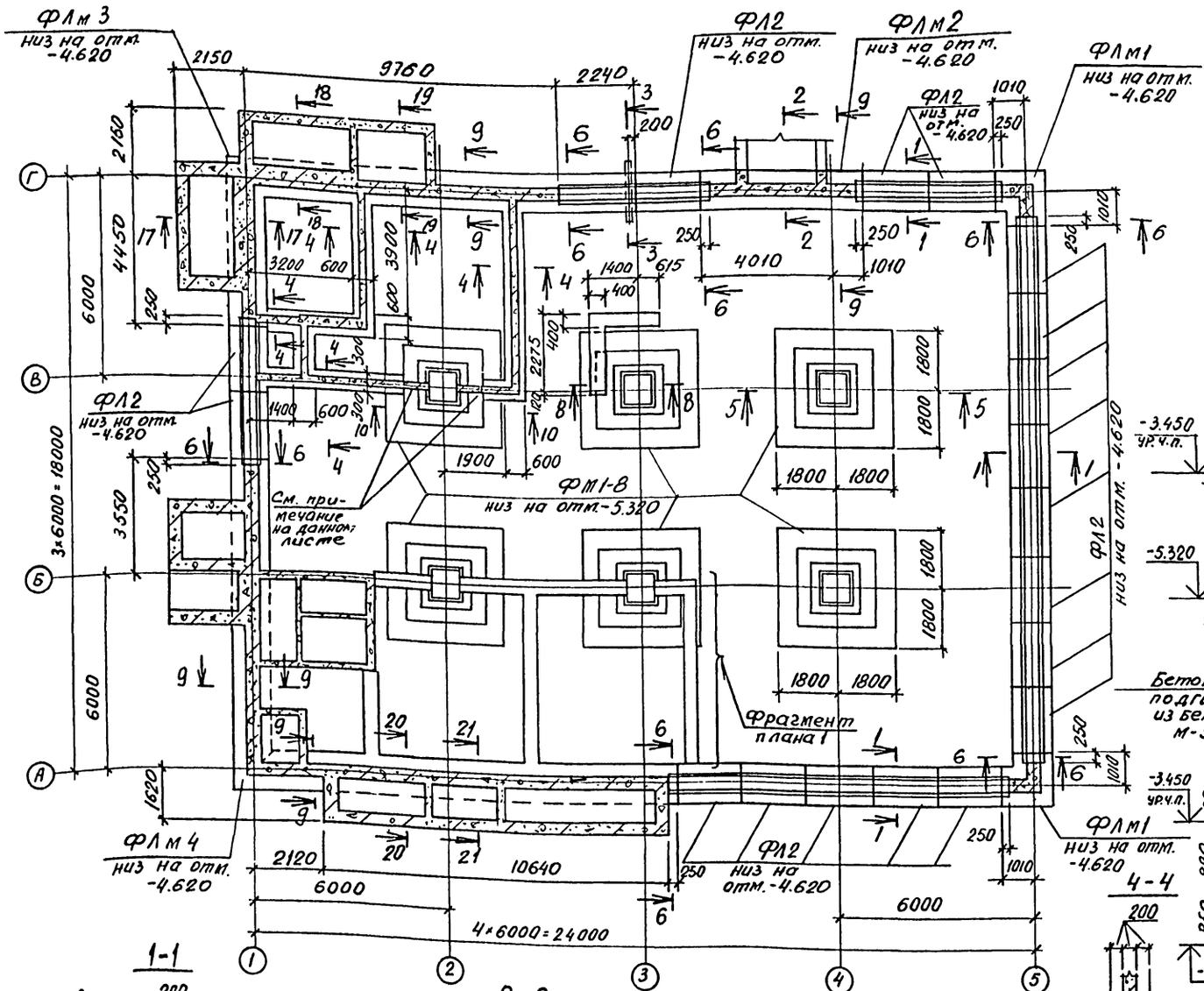

Спецификация к схеме расположения элементов фундаментов

Марка, поз.	Обозначение	Наименование	Кол.	Масса ед., кг	Примечание
ФЛ2	У-01-02/80 вып. 3	Сб. ленточный фундамент ФЛ2	18	3700	
ФМ1-8	У-01-02/80 вып. 2	Монолитный фундам. ФМ1-8	6		
ФЛм1	листы 3,4, 39,40	монол. ленточные фундаменты ФЛм1	2		
ФЛм2	листы 3,4, 39,40	то же ФЛм2	1		
ФЛм3	листы 3,4, 39,40	то же ФЛм3	1		
ФЛм4	листы 3,4, 39,40	то же ФЛм4	1		

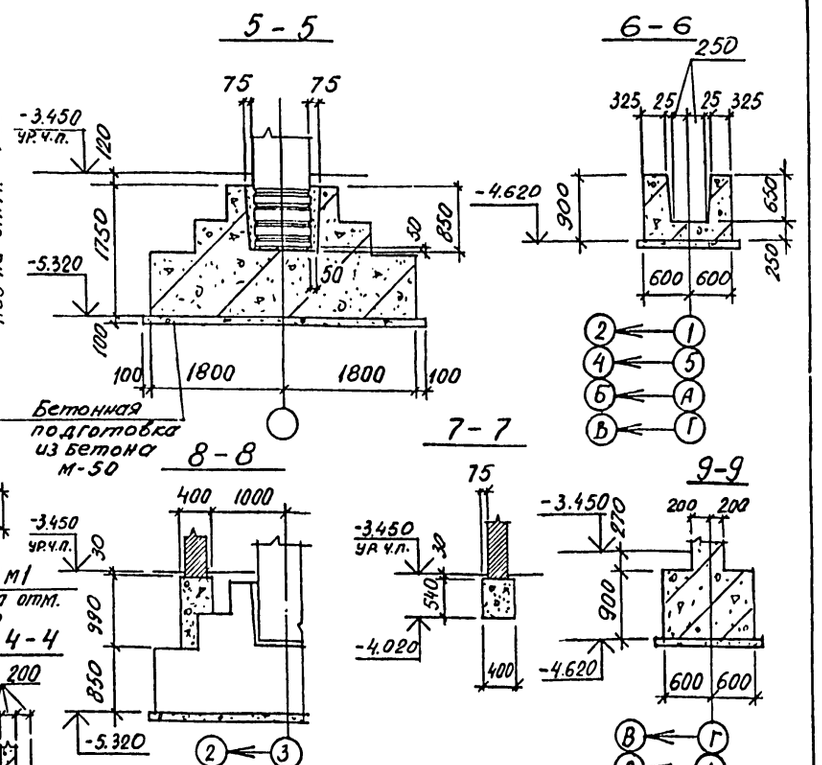

При бетонировании фундамента заложить выпуски по чертежам КЖ-52

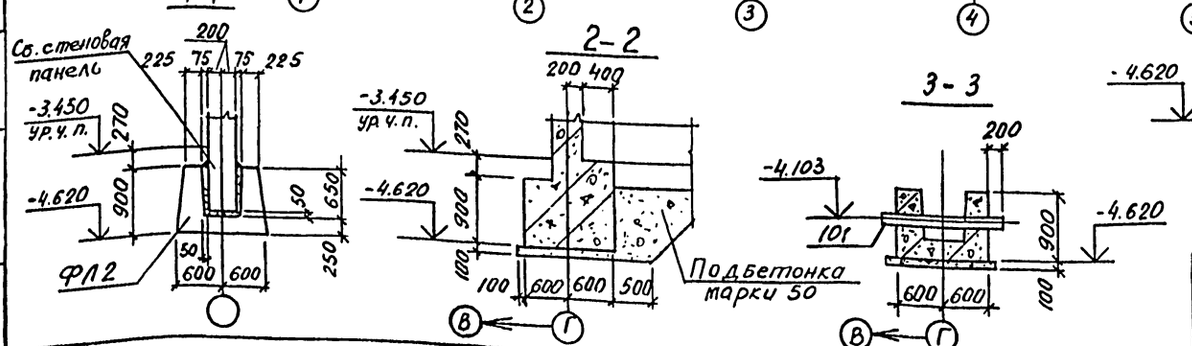

Привязан		ТП А-II-600-338.86	-КЖ-альбом I вып. 1
Инв. №	Провер. Хоровецкая; Исполн. Славинская; Рук. бр. Хоровецкая; Нач. отд. Бабченко; Гл. инж. пр. Альшиц	Склад материалов и оборудования отдельно стоящий	Стадия: РП; Лист: 3; Листов:
		Фундаменты подвала. Разрезы 1-1 ÷ 9-9.	Госстрой СССР Киевский Промстройпроект

Инв. № подл. | Подпись и дата | Взам. инв. №

КФ 9359-01 19

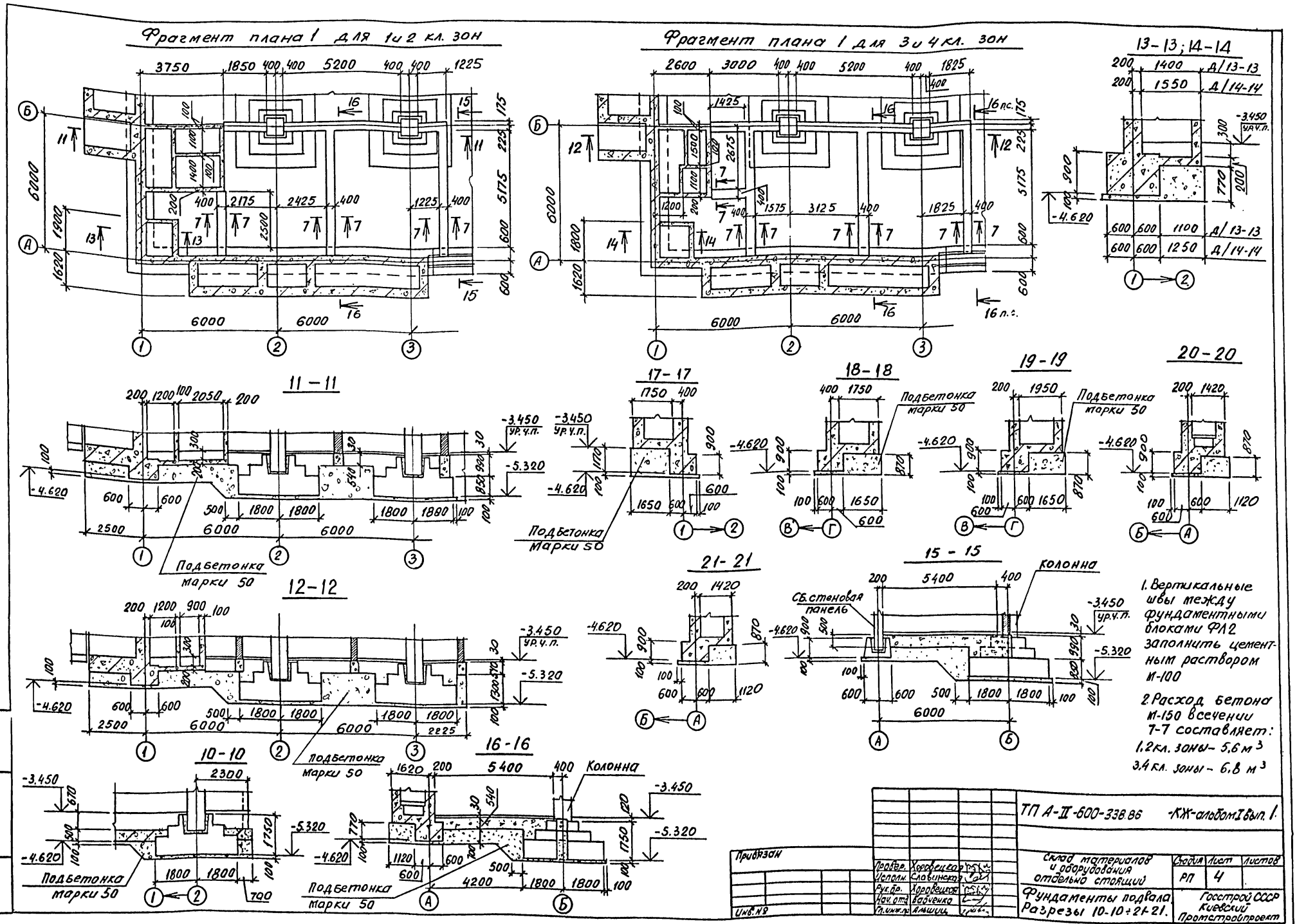
Фрагмент плана 1 для 1 и 2 кл. зон
Фрагмент плана 1 для 3 и 4 кл. зон
13-13; 14-14
11-11
12-12
10-10
16-16
17-17
18-18
19-19
20-20
21-21
15-15
Подбетонка марки 50
Колонна
Сб. стеновая панель
-3.450 ур. ч. п.
-4.620
-5.320
16 п.с.
1. Вертикальные швы между фундаментными блоками ФЛ2 заполнить цементным раствором М-100
2. Расход бетона М-150 в сечении 7-7 составляет:
1,2 кл. зоны - 5,6 м³
3,4 кл. зоны - 6,8 м³
ТП А-II-600-338.86 -КЖ-альбом I вып. 1.
Привязан
Инв. №
Провер. Хоровецкая
Исполн. Словинская
Рук. бр. Хоровецкая
Нач. отд. Бабченко
Гл. инж. пр. Альшиц
Склад материалов и оборудования отдельно стоящий
Фундаменты подвала
Разрезы 10-10 ÷ 21-21.
Стадия РП
Лист 4
Листов
Госстрой СССР Киевский Промстройпроект
Инв. № подл.
Подпись и дата
Взам. инв. №
КФ 9359-01 20

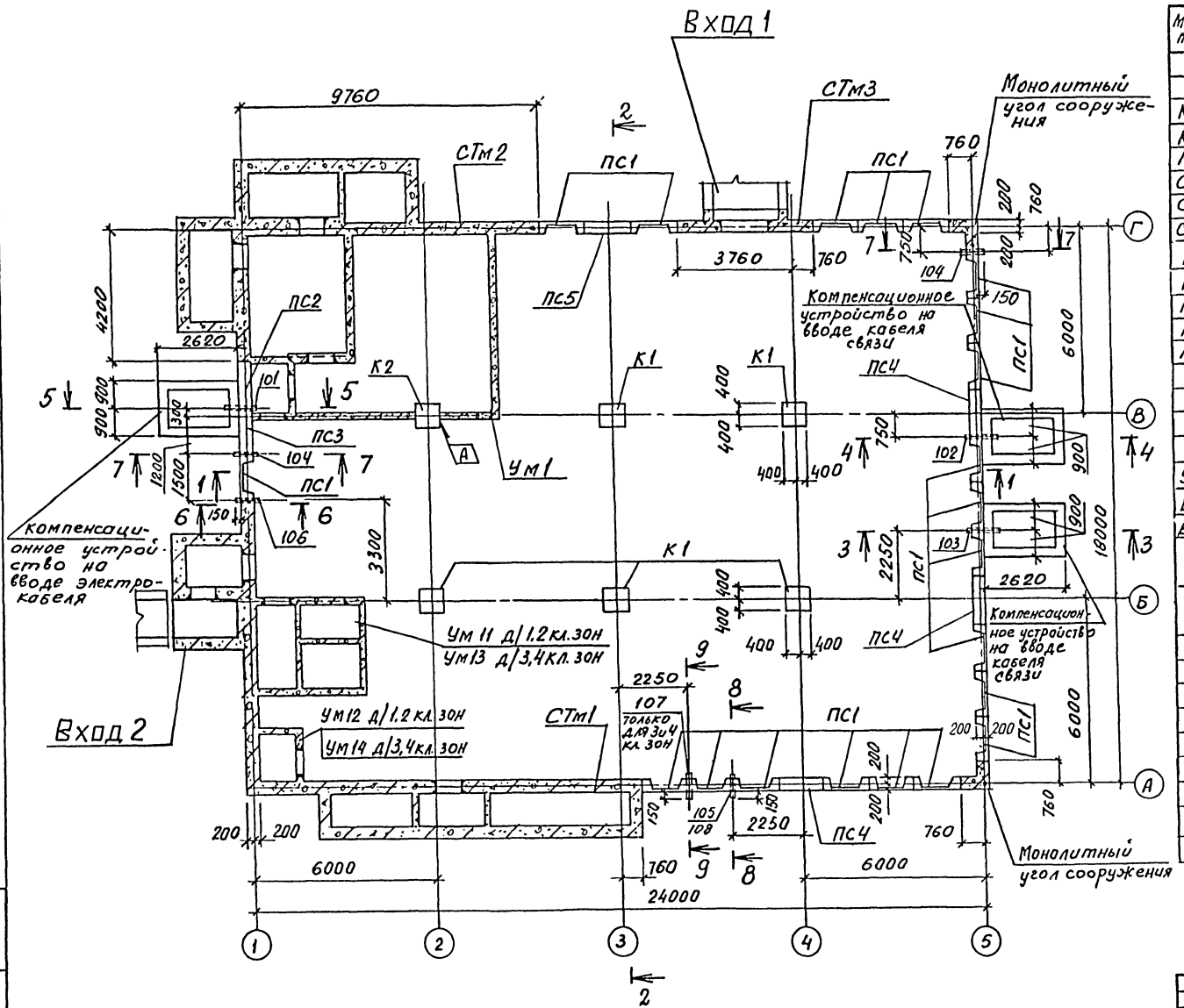

Спецификация к схеме расположения элементов подвала.

Марка, поз.	Обозначение	Наименование	Кол.	Масса ед, кг	Примечание
		Схема расположения			
		Элементов подвала			
К1	У-01-02/80 вып. 3	Колонна К2-2	5	5350	
К2	ТПА-II-600-338.86 КЖИ-К2-2А	то же К2-2А	1	5350	
Пм1	листы 5,6, 61÷64	Монолитная плита перекрытия Пм1	1		
СТм1	листы 8÷10, 41÷44	Монолитная стена СТм1	1		
СТм2	листы 11÷13, 47÷50	то же СТм2	1		
СТм3	листы 10,45,46	то же СТм3	1		
ПС1	У-01-02/80 вып. 3	Панель стеновая ПС4-3	21	3680	
ПС2	ТПА-II-600-338.86-КЖИ-ПС2-2А	то же ПС2-2А	1	6420	
ПС3	ТПА-II-600-338.86-КЖИ-ПС2-2Б	то же ПС2-2Б	1	6420	
ПС4	У-01-02/80 вып. 3	то же ПС2-2	3	6420	
ПС5	ТПА-II-600-338.86 КЖИ-ПС2-2В	то же ПС2-2В	1	6420	
Ум1	листы 14÷17, 51÷53	Монолитн. участок Ум1	1		
Ум11	листы 18÷20, 54÷57	то же Ум11	1		Д/1и2 кл.зон
Ум12	листы 18÷20, 54÷57	то же Ум12	1		Д/1и2 кл.зон
Ум13	листы 18÷20, 54÷57	то же Ум13	1		Д/3и4 кл.зон
Ум14	листы 18÷20, 54÷57	то же Ум14	1		Д/3и4 кл.зон
Вход 1	листы 27÷34, 65÷75	Вход 1	1		
Вход 2	листы 35÷38, 76÷80	Вход 2	1		
	ТДК-Н-I-70 часть II раздел III альбом 4	Компенсационное устройство на вводе кабеля связи	2		
	то же	Компенсационное устройство на вводе электрокабеля	1		
	У-01-02/80 вып. 2	Монолитный угол сооружения	2		
101	03.005-56.1,2	КПК-15 Д=48	1		l=900
102	03.005-56.1,2	КПК-15 Д=33,5	1		l=900
103	03.005-56.1,2	КПК-15 Д=42,3	1		l=900
104	03.005-561 Т-199.250.09.000-18	КПК-3 Д=76 t=400	2		
105	03.005-561 Т-199.250.09.000-10	КПК-3 Д=54 t=400	1		
106	03.000-561 Т-199.250.09.000-02	КПК-3 Д=45 t=400	2		
107	03.000-561 Т-199.250.09.000-22	КПК-3 Д=89 t=400	1		Д/3,4 кл.зон
108	03.000-561 Т-199.250.09.000-26	КПК-3 Д=108 t=400	1		Д/3,4 кл.зон

ТПА-II-600-338.86 КЖ-альбом I вып. 1

Привязан

Инв. №

Провер.	Хоровецкая	
Исполн.	Славинская	
Рук.бр.	Хоровецкая	
Нач.отд.	Бабченко	
Гл.инж.пр.	Альшиц	

Склад материалов и оборудования отдельно стоящий.

Схема расположения элементов подвала.

Стадия	Лист	Листов
РП	5	

Госстрой СССР Киевский Промстройпроект

Инв. № подл. | Подпись и дата | Взам. инв. №

КФ 9359-01 21

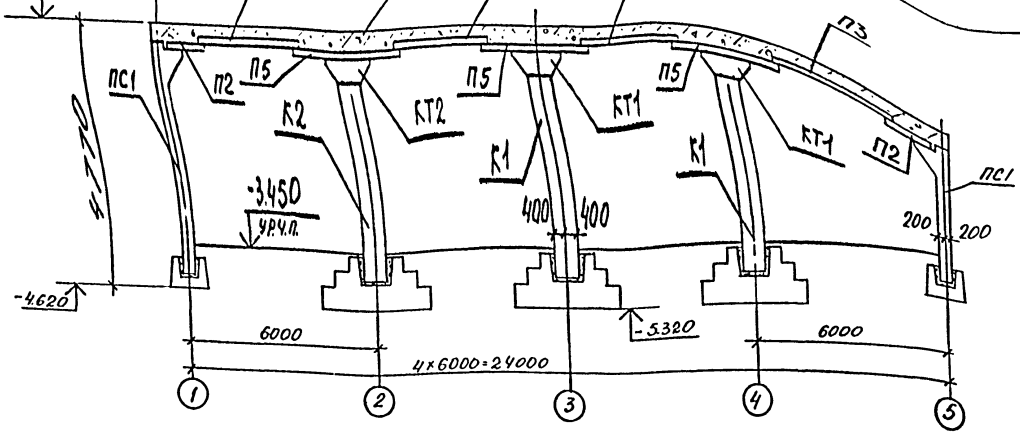

3-3, 4-4, 5-5

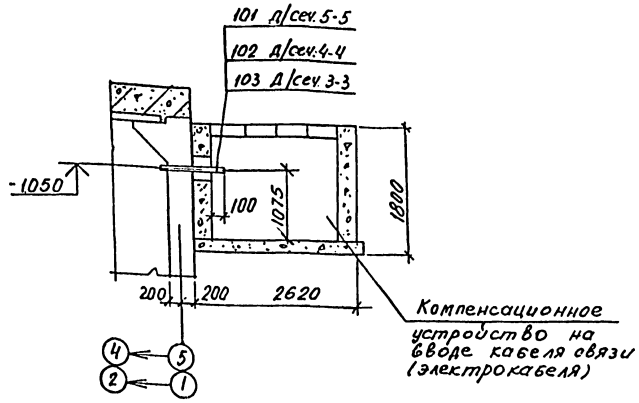

2-2

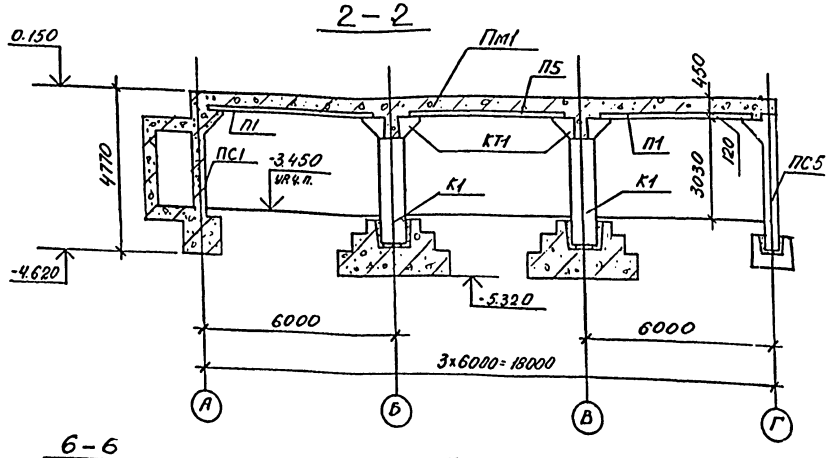

1. Бетонирование внутренних стен перегородок и перекрытий производить до укладки сборных плит перекрытия.
2. До бетонирования монолитных стен заложить рамы дверей, заанкированные на чертежах марки АР. Узлы анкеровки дверных рам см. листы 58-60
3. Установку закладных элементов марки „КПК" производить в соответствии, с узлами серии 03-005-5 вып.1 с приваркой к арматуре стен.
4. Вертикальный шов между стеновыми панелями заполнить цементным раствором марки 200 на всю высоту шва согласно узлаI на листе 7.
5. При установке закладных изделий марки КПК в швах стеновых панелей защитный слой бетона отбить и КПК приварить к арматуре стеновых панелей.
6. При монтаже колонны марки К2 индекс А, нанесенный краской на сборном элементе должен быть расположен со стороны, указанной стрелкой на схеме расположения.

6-6

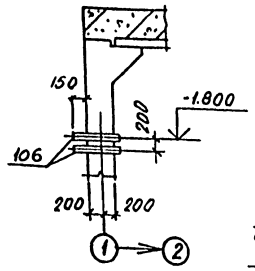

7-7, 8-8

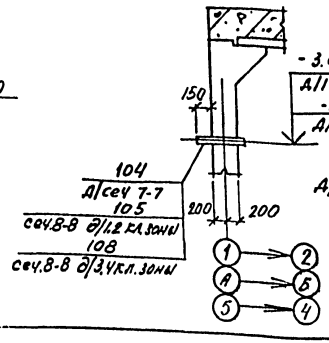

9-9

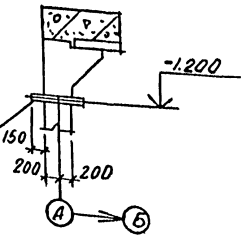

Привязан				ТП А-II-600-338.86 -КЖ-альбомIвып.1		
				Склад материалов и оборудования отдельно стоящий	Стадия: РП	Лист: 6	Листов:
	Провер.	Хоровецкая		Элементы подвала. Разрезы 1-1÷9-9.	Госстрой СССР Киевский Промстройпроект	
	Исполн.	Ставицкая				
	Рук.гр.	Хоровецкая				
	Нач.отд	Бабченко				
Инв.№	Гл.инж.пр.	Алишин				

кф 9359-01 22

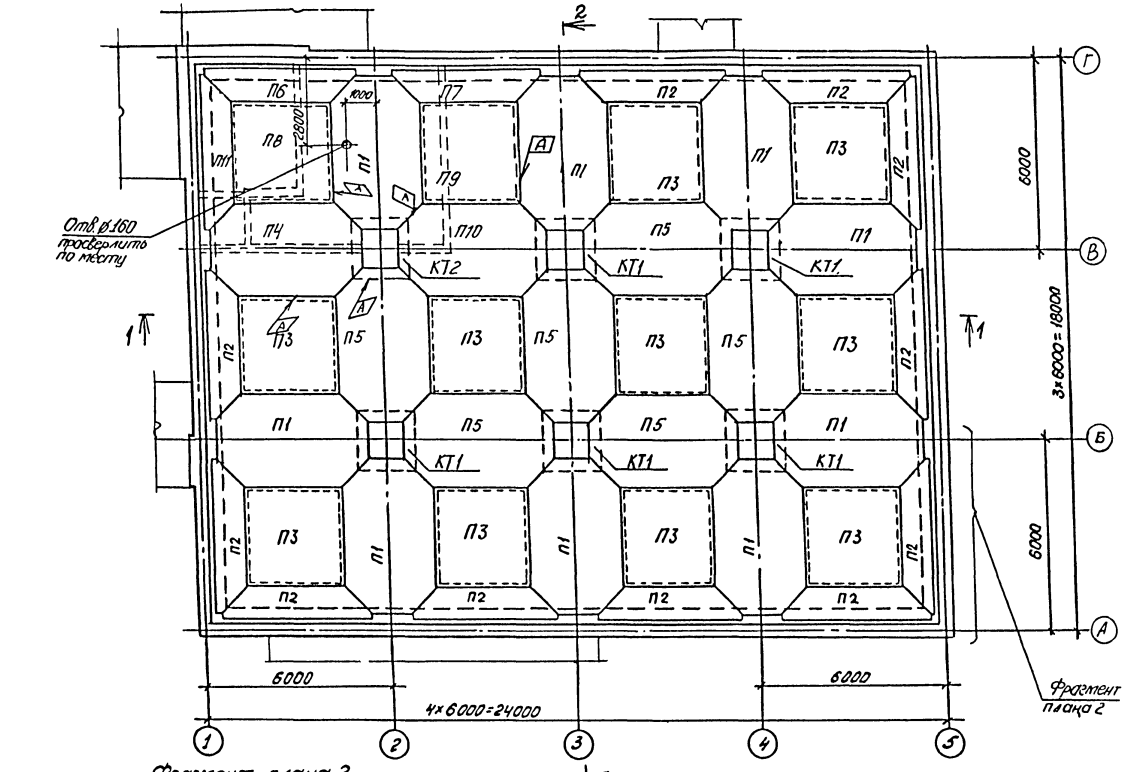

Фрагмент плана 2

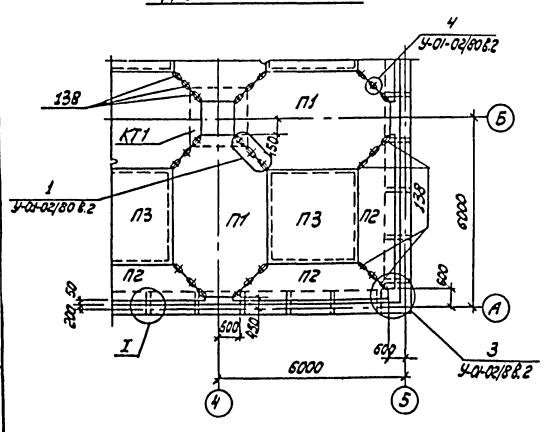

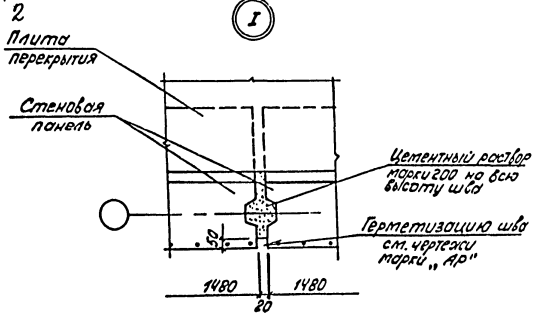

Спецификация к схеме расположения элементов перекрытия подвала.

Марка, поз.	Обозначение	Наименование	Кол.	Масса ед, кг	Примечание
		Схема расположения элементов перекрытия подвала			
П1	У-01-02/80 Вып.3л.11и	Сборная плита П1-6	9	4020	
П2	У-01-02/80 Вып. 3	то же П2-2	11	1600	
П3	У-01-02/80 Вып.3	„ П4-2	10	1900	
П4	ТПА-II-600-338.86 -КЖИ-П4бА	„ П1-6А	1	4020	
П5	У-01-02/80 Вып.3	„ П1-5	6	4020	
П6	ТПА-II-600-338.86-КЖИ-П2-2А	„ П2-2А	1	1600	
П7	ТПА-II-600-338.86- КЖИ-П2-2Б	„ П2-2Б	1	1600	
П8	ТПА-II-600-338.86 -КЖИ-П4-2А	„ П4-2А	1	1900	
П9	ТПА-II-600-338.86-КЖИ-П4-2Б	„ П4-2Б	1	1900	
П10	ТПА-II-600-338.86 -КЖИ-П1-5А	„ П1-5А	1	4020	
П11	ТПА-II-600-338.86-КЖИ-П2-2В	„ П2-2В	1	1600	
КТ1	У-01-02/80 Вып.3	Сборная капитель КТ2-2	5	2500	
КТ2	ТПА-II-600-338.86-КЖИ-КТ2-2А	то же КТ2-2А	1	2500	
138	У-01-02/80 Вып3	позиция 138	288		

1. Монтаж плит перекрытия вести по выравнивающему слою цементного раствора марки 100 толщиной 10мм.
2. До установки плит марок П2, П6, П7, П11 к ним следует приварить наклонные элементы поз. 138, с помощью которых опереть эти плиты на монтаже на плиты П1 и П4.
3. Разрезы 1-1, 2-2 см. лист 6.
4. При монтаже плит перекрытия марок П4, П8, П9, П10 и капители КТ2 индекс А, нанесенный краской на сборном элементе, должен быть расположен со стороны, указанной стрелкой на схеме расположения.

Привязан

Инв.№

Провер.	Харовецкая	
Исполн.	Немцова	
Гл.инж.	Славинский	
Рук.бр.	Харовецкая	
Нач.отд	Бодченко	
Гл.инж.пр.	Алышиц	

ТП А-II-600-338.86 -КЖ-альбом I вып.1

Склад материалов и оборудования отдельно стоящий

Стадия	Лист	Листов
РП	7	

Схема расположения элементов перекрытия подвала.

Госстрой СССР Киевский Промстройпроект

КФ 9359-01 23

Инв.№подл. | Подпись и дата | Взам.инв.№

СТМ1

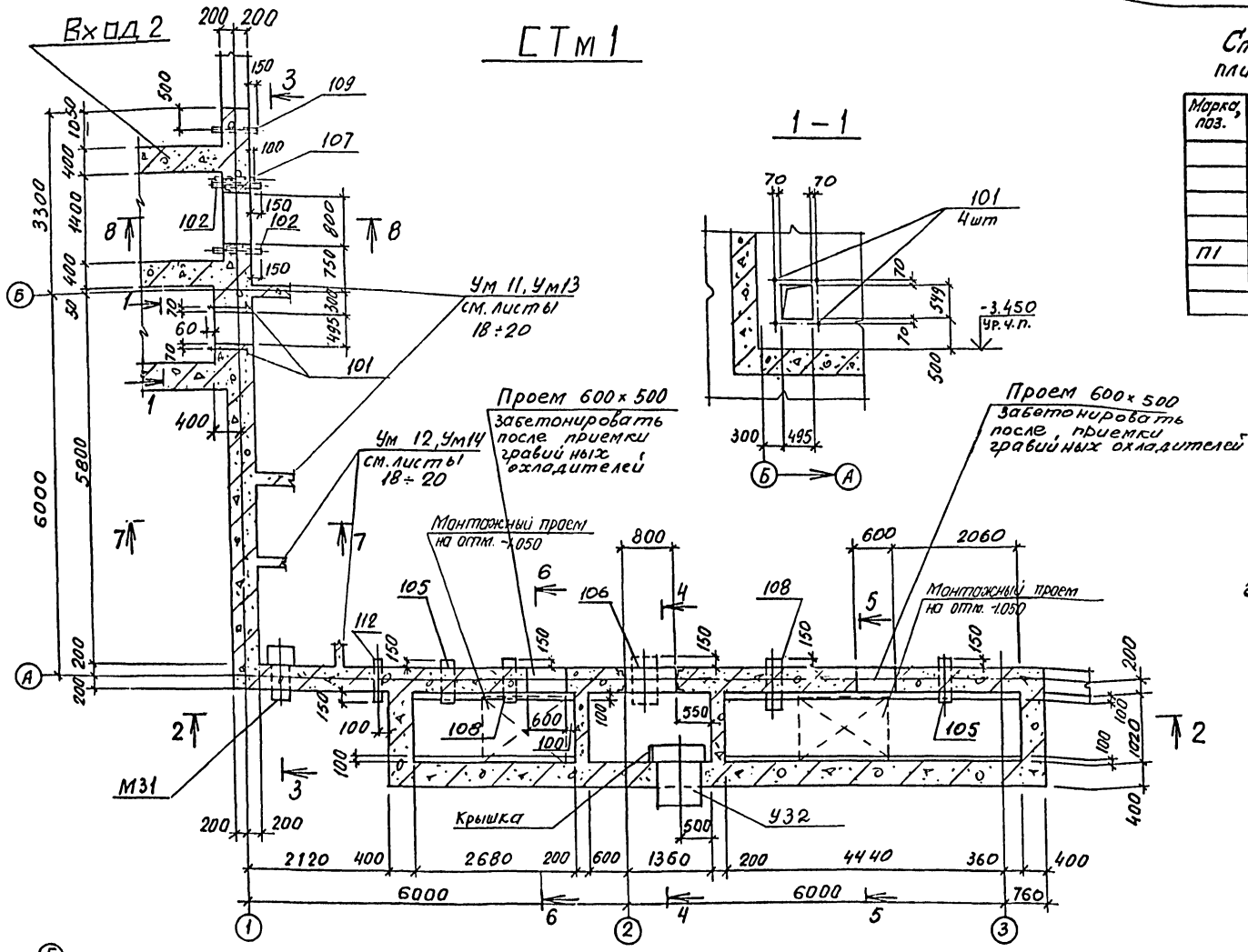

Спецификация к схеме расположения плит перекрытия на отм. -2.950 и -3.050

Марка, поз.	Обозначение	Наименование	Кол.	Масса ед., кг	Примечание
		Схема располо-			
		жения плит			
		перекрытия			
		на отм.-2.950 и-3.050			
П1	ТДК-Н-1-67 ч.II р.II	Ж.б. колосниковая плита, тип I	14	100	

1. До бетонирования монолитных стен заложить рамы дверей замаркированные на чертежах марки АР. Узлы анкеровки дверных рам см. листы 58÷60.
2. Коробки У32 и М31 установить по ТДК-Н-1-70 ч.II р.III. альб.3 (приложение) и листам 41,42 данного типового проекта. Спецификацию коробок У32 и М31 см. чертежи марки ОВ.

Схема расположения плит перекрытия на отм. -2.950 и -3.050

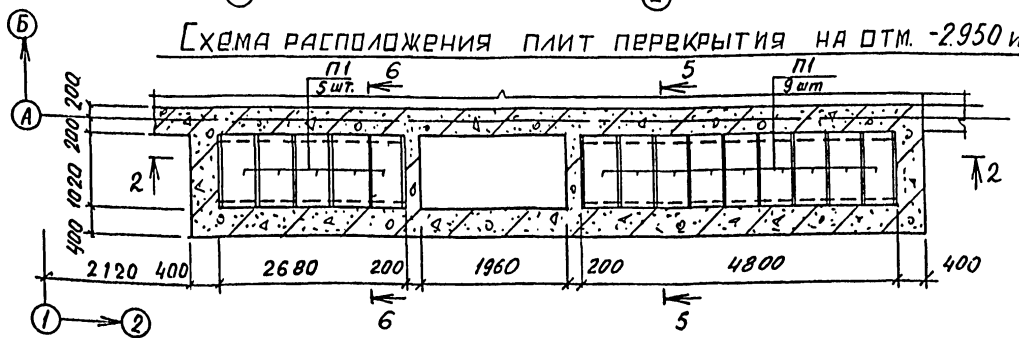

Привязан

Инв. №

Гл.инж.пр.	Альшиц	
Нач.отд.	Бобченко	
Рук.бр.	Хоревецкая	
Испол.	Главинская	
Провер.	Хоревецкая	

ТПА-II-600-338.86 -КЖ-альбом I вып. 1

Склад материалов и оборудования отдельно стоящий

СТМ1. Разрез 1-1.

Стадия	Лист	Листов
РП	8	

Госстрой СССР Киевский Промстройпроект

Инв.№ подл. | Подпись и дата | Взам.инв.№

КФ 9359-01 24

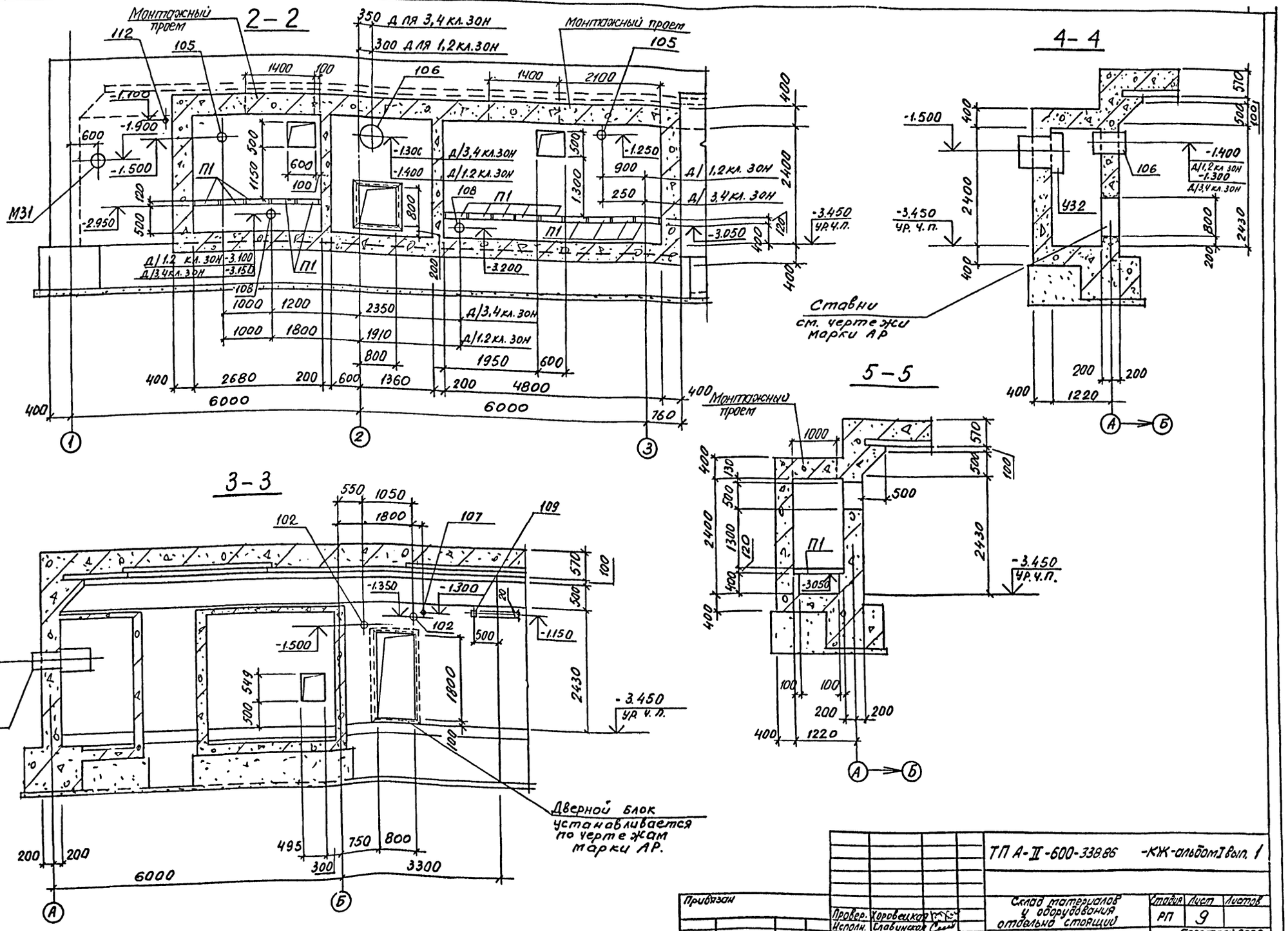

Привязан				ТП А-II-600-338.86	-КЖ-альбом I вып. 1
	Провер.	Хоровецкая		Склад материалов у оборудования отдельно стоящий	Стадия: РП; Лист: 9; Листов:
	Исполн.	Славинская			
	Рук. бр.	Хоровецкая		СТМ1. Разрез 2-2÷5-5	Госстрой СССР Киевский Промстройпроект
Инв. №	Нач. отд.	Бодченко			
	Гл. инж. пр.	Альшиц			

КФ 9359-01 25

Инв. № подл. | Подпись и дата | Взам. инв. №

6 – 6

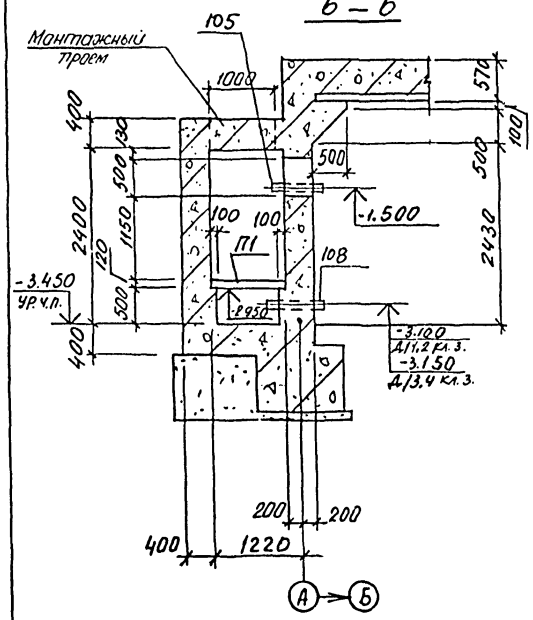

7 – 7

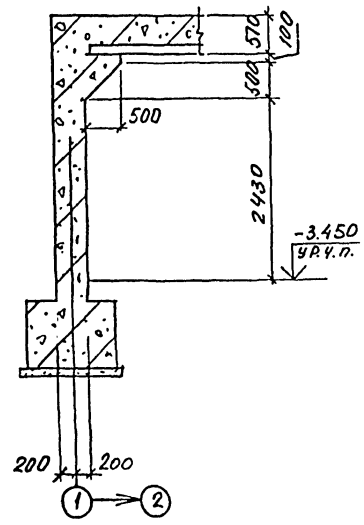

СТМ 3

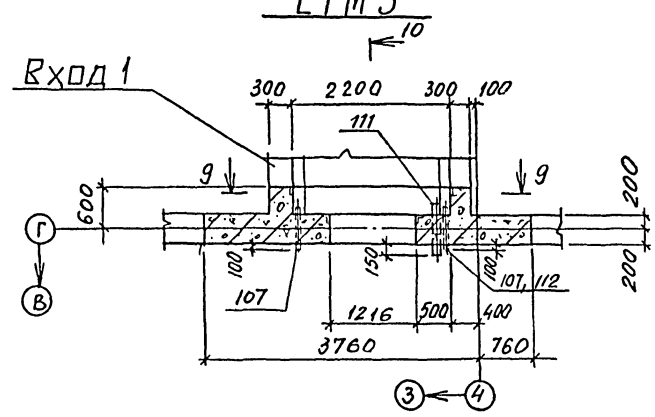

10 – 10

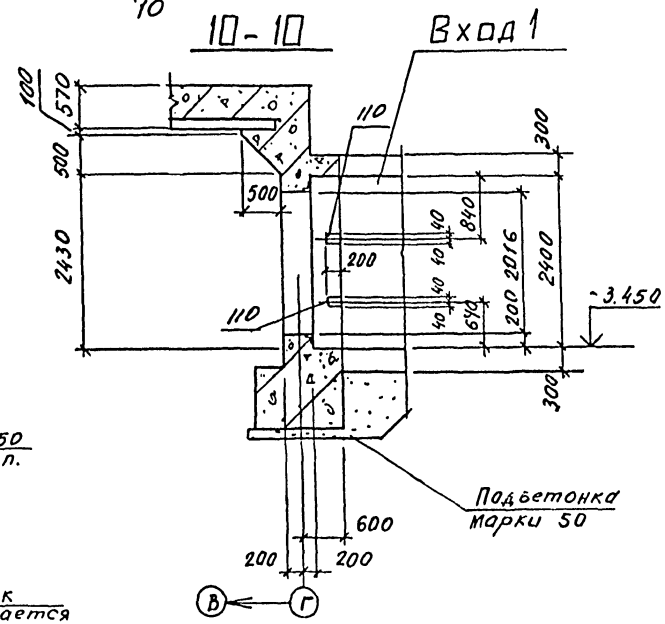

8 – 8

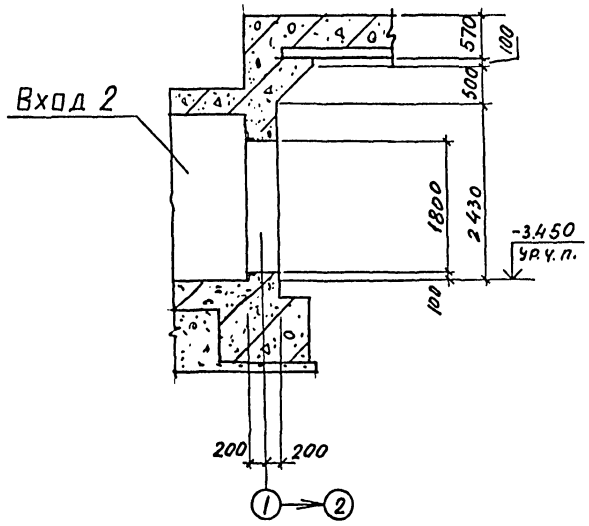

9 – 9

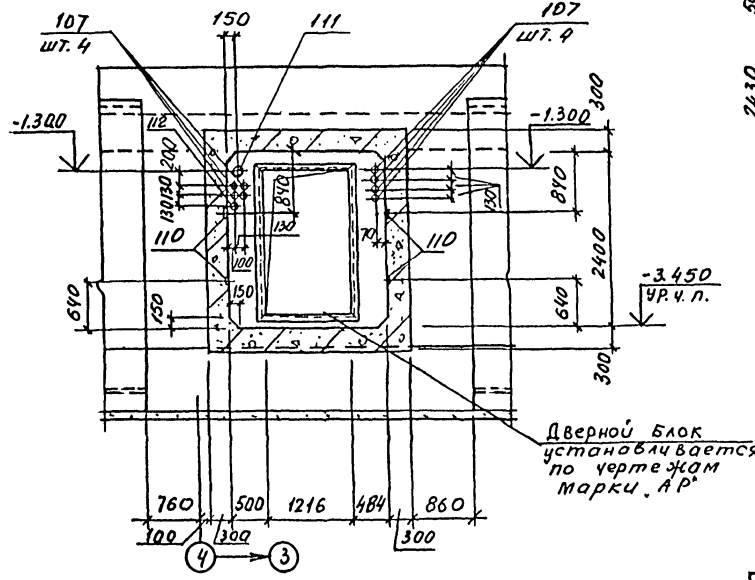

				ТП А-II-600-338.86 -КЖ-альбом I вып. 1		
Привязан				Склад материалов и оборудования отдельно стоящий	стадия	лист	листов
					РП	10	
Инв. №				СТМ1, СТМ3. Разрезы 6-6 ÷ 10-10.	Госстрой СССР Киевский Промстройпроект		
	Провер.	Хоровецкая					
	Исполн.	Словинская					
	Рук. бр.	Хоровецкая					
	Нач. отд	Вдовенко					
	Гл. инж. пр.	Алишин					

Инв. № подл. | Подпись и дата | Взам. инв. №

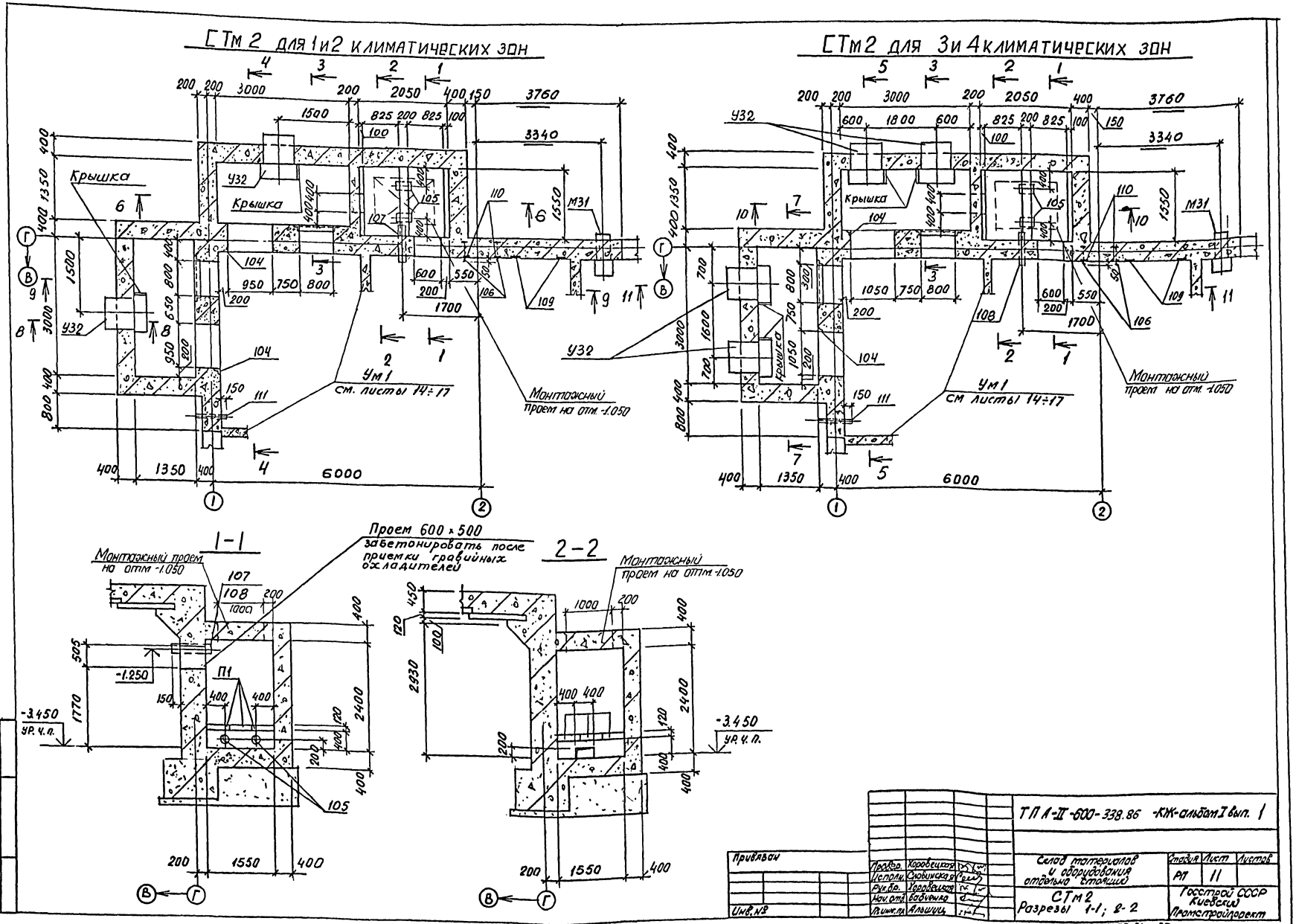
СТм 2 для 1 и 2 климатических зон
СТм 2 для 3 и 4 климатических зон
Крышка
Ум 1
см. листы 14÷17
Монтажный проем на отм. -1.050
1-1
2-2
Проем 600 × 500 забетонировать после приемки гравийных охладителей
Монтажный проем на отм. -1.050
-3.450 ур. ч. п.
ТПА-II-600-338.86 -КЖ-альбом I вып. 1
Привязан
Инв. №
Склад материалов и оборудования отдельно стоящий
СТм 2
Разрезы 1-1; 2-2
Стадия
Лист
Листов
РП
11
Госстрой СССР Киевский Промстройпроект
КФ 9359-01 27

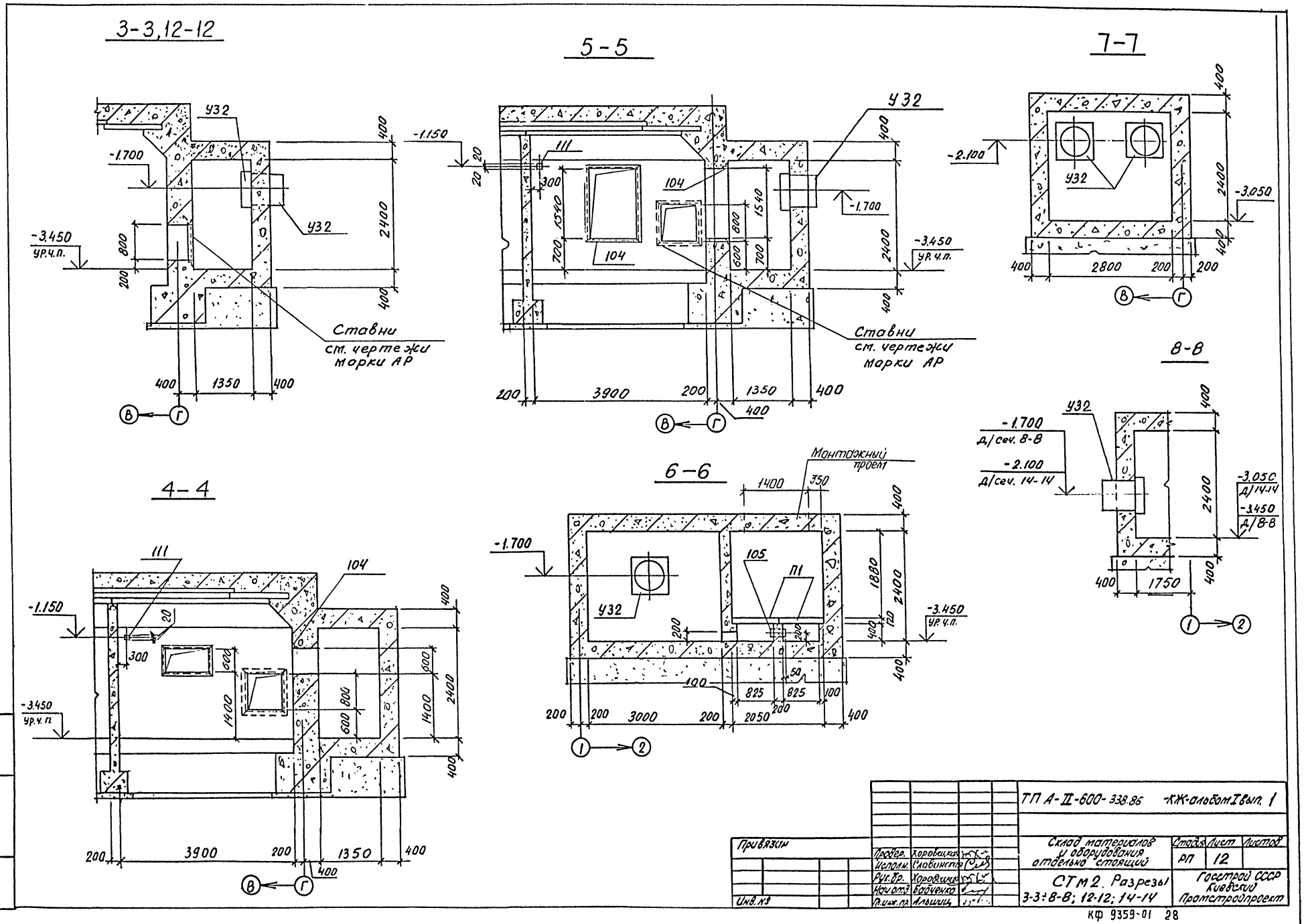
3-3,12-12
5-5
7-7
8-8
4-4
6-6
У32
-1.700
-3.450
ур.ч.п.
-1.150
-2.100
-3.050
Ставни
см. чертежи
марки АР
Монтажный
проект
П1
105
111
104
1350
3900
2800
1750
3000
2050
2400
1880
1400
1540
700
800
600
400
200
300
20
50
100
120
Д/сеч. 8-8
Д/сеч. 14-14
Д/14-14
Д/8-8
ТП А-II-600-338.86 -КЖ-альбом I вып. 1
Привязан
Инв. №
Провер. Хоровицкая
Исполн. Славинская
Рук.бр. Хоровицкая
Нач.отд. Бабченко
Гл.инж.пр. Альшиц
Склад материалов
и оборудования
отдельно стоящий
СТМ2. Разрезы
3-3÷8-8; 12-12; 14-14
Стадия РП
Лист 12
Листов
Госстрой СССР
Киевский
Промстройпроект
КФ 9359-01 28
Инв.№ подл. Подпись и дата Взам.инв.№

9—9

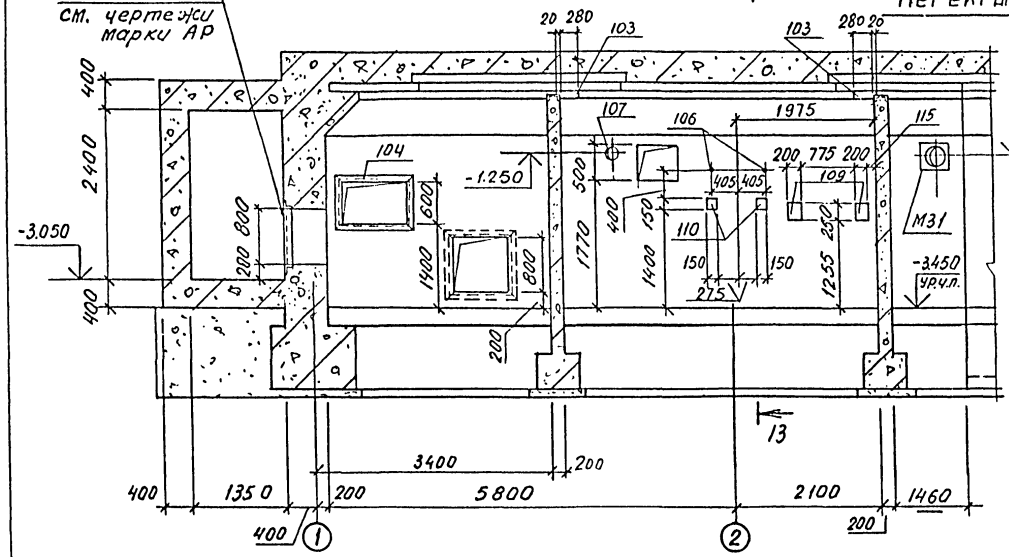

13-13.

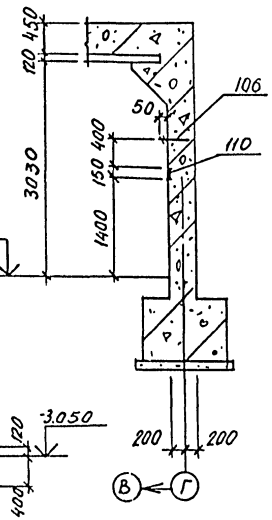

10—10

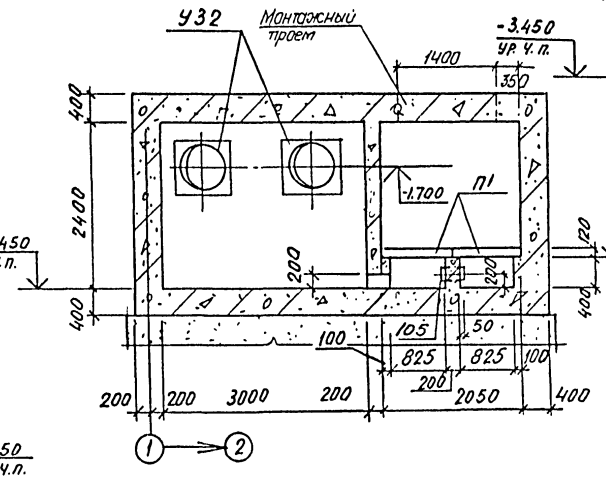

11—11

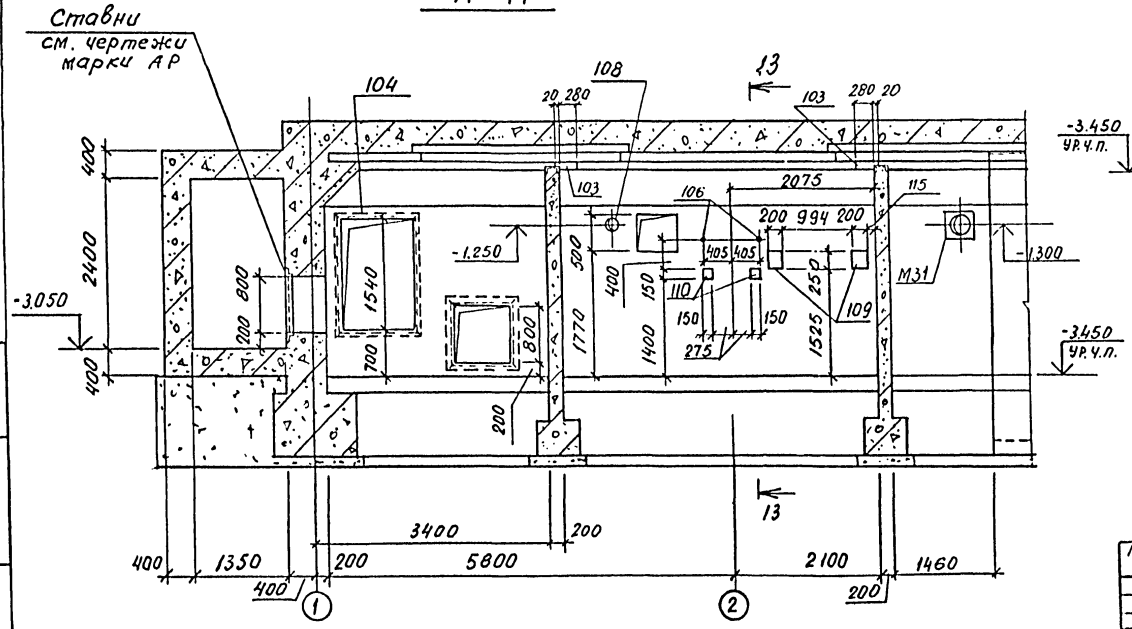

Схема расположения плит перекрытия на отм. -3.050

Спецификация к схеме расположения плит перекрытия на отм. -3.050

Марка, поз	Обозначение	Наименование	Кол.	Масса ед., кг	Примечание
		Схема расположения плит перекрытия на отм. -3.050			
П1	ТДК-Н-1-67 ч.II р.II	Ж.б. колосниковая плита, тип I	6	100	

Привязан

Инв.№ подл. | Подпись и дата | Взам. инв.№

Разраб.	Хоробецкая		
Руководитель	Хоробецкая		
Нач. отд.	Бабченко		
Гл. инж. пр.	Ялшиц		

ТП А-II-600-338.86 -КЖ-альбом I вып. 1

Склад материалов и оборудования отдельно стоящий

СТМ 2. Разрезы 9-9÷11-11; 13-13

Стадия	Лист	Листов
РП	13	

Госстрой СССР Киевский Промстройпроект

КФ 9359-01 29

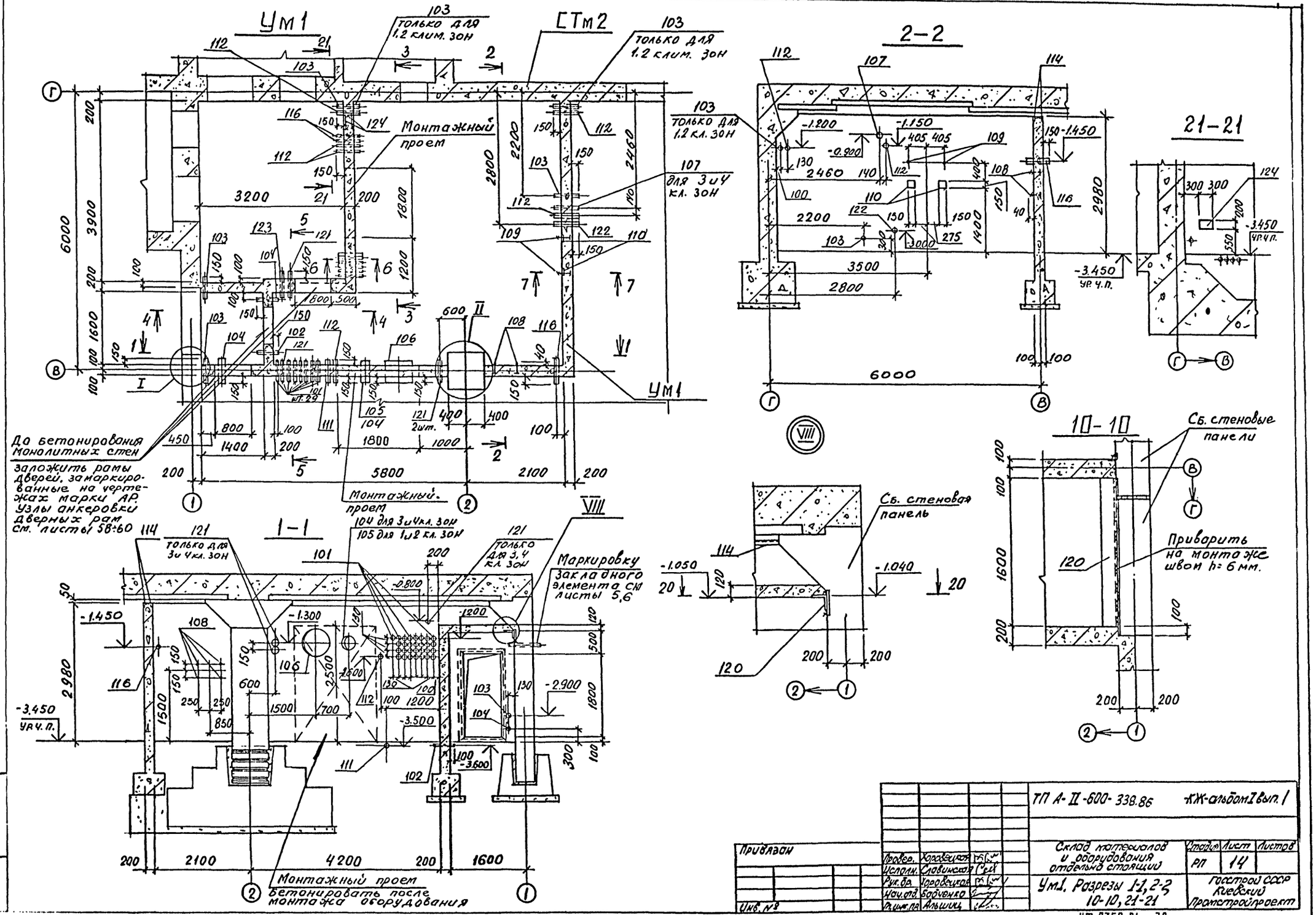
Ум1
СТм2
2-2
21-21
1-1
10-10
Монтажный проем
Только для 1,2 клим. зон
Только для 3 и 4 кл. зон
Только для 1,2 кл. зон
Только для 3 и 4 кл. зон
Только для 3,4 кл. зон
Для 3 и 4 кл. зон
До бетонирования монолитных стен заложить рамы дверей, замаркированные на чертежах марки АР. Узлы анкеровки дверных рам см. листы 58÷60
Маркировку закладного элемента см. листы 5,6
Монтажный проем бетонировать после монтажа оборудования
Сб. стеновая панель
Сб. стеновые панели
Приварить на монтаже швом h=6 мм.
ТП А-II-600-338.86
КЖ-альбом I вып. 1
Склад материалов и оборудования отдельно стоящий
Ум1. Разрезы 1-1, 2-2, 10-10, 21-21
Стадия РП
Лист 14
Листов
Госстрой СССР Киевский Промстройпроект
Привязан
Инв. №
Провер. Хоровецкая
Исполн. Славинская
Рук. бр. Хоровецкая
Нач. отд. Бабченко
Гл. инж. пр. Альшиц
КФ 9359-01 30

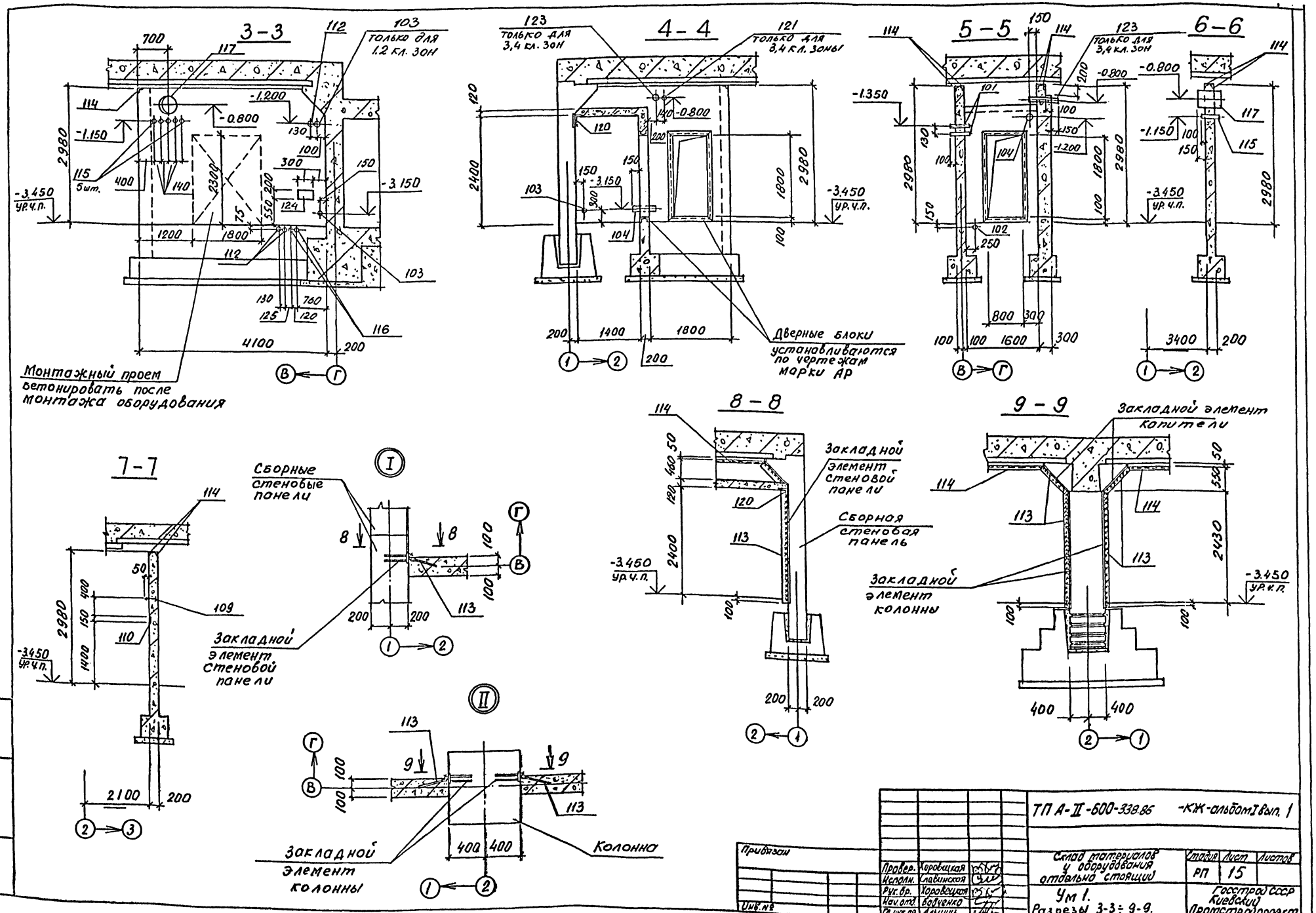
3-3
4-4
5-5
6-6
7-7
8-8
9-9
Только для 1.2 кл. зон
Только для 3,4 кл. зон
Только для 3,4 кл. зоны
Монтажный проем бетонировать после монтажа оборудования
Дверные блоки устанавливаются по чертежам марки АР
Сборные стеновые панели
Закладной элемент стеновой панели
Закладной элемент колонны
Закладной элемент капители
Сборная стеновая панель
Колонна
-3.450 ур.ч.п.
Привязан
Инв. №
Провер. Хоровицкая
Исполн. Славинская
Рук. бр. Хоровецкая
Нач. отд. Бодченко
Гл. инж. пр. Альшиц
ТП А-II-600-338.86 -КЖ-альбом I вып. 1
Склад материалов у оборудования отдельно стоящий
Ум 1.
Разрезы 3-3 ÷ 9-9.
Стадия РП
Лист 15
Листов
Госстрой СССР Киевский Промстройпроект
КФ 9359-01 31

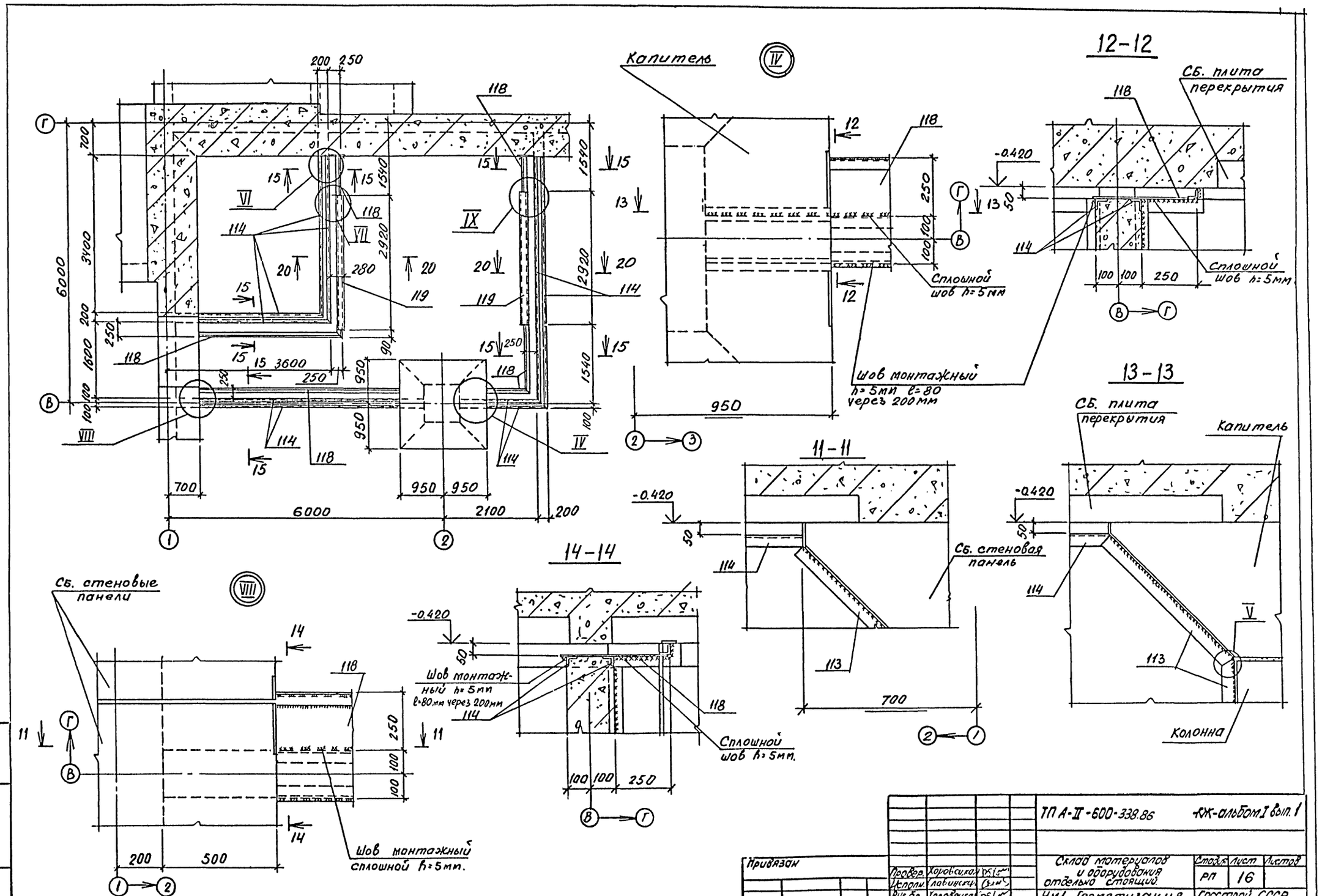
12-12
13-13
11-11
14-14
Капитель
Сб. плита перекрытия
Сплошной шов h=5мм
Шов монтажный h=5мм l=80 через 200мм
Сб. стеновая панель
Колонна
Сб. стеновые панели
Шов монтажный сплошной h=5мм.
Шов монтажный h=5мм l=80мм через 200мм
Сплошной шов h=5мм.
6000
2100
3600
950
700
500
200
250
-0.420
ТП А-II-600-338.86
КЖ-альбом I вып. 1
Привязан
Инв. №
Провер. Хоровецкая
Исполн. Лавинская
Рук. бр. Хоровецкая
Нач. отд. Бабченко
Гл. инж. пр. Альшиц
Склад материалов и оборудования отдельно стоящий.
Ум1. Герметизация стен. Разрезы 11-11 ÷ 14-14.
Стадия РП
Лист 16
Листов
Госстрой СССР Киевский Промстройпроект
КФ 9359-01 32
Инв. № подл.
Подпись и дата
Взам. инв. №

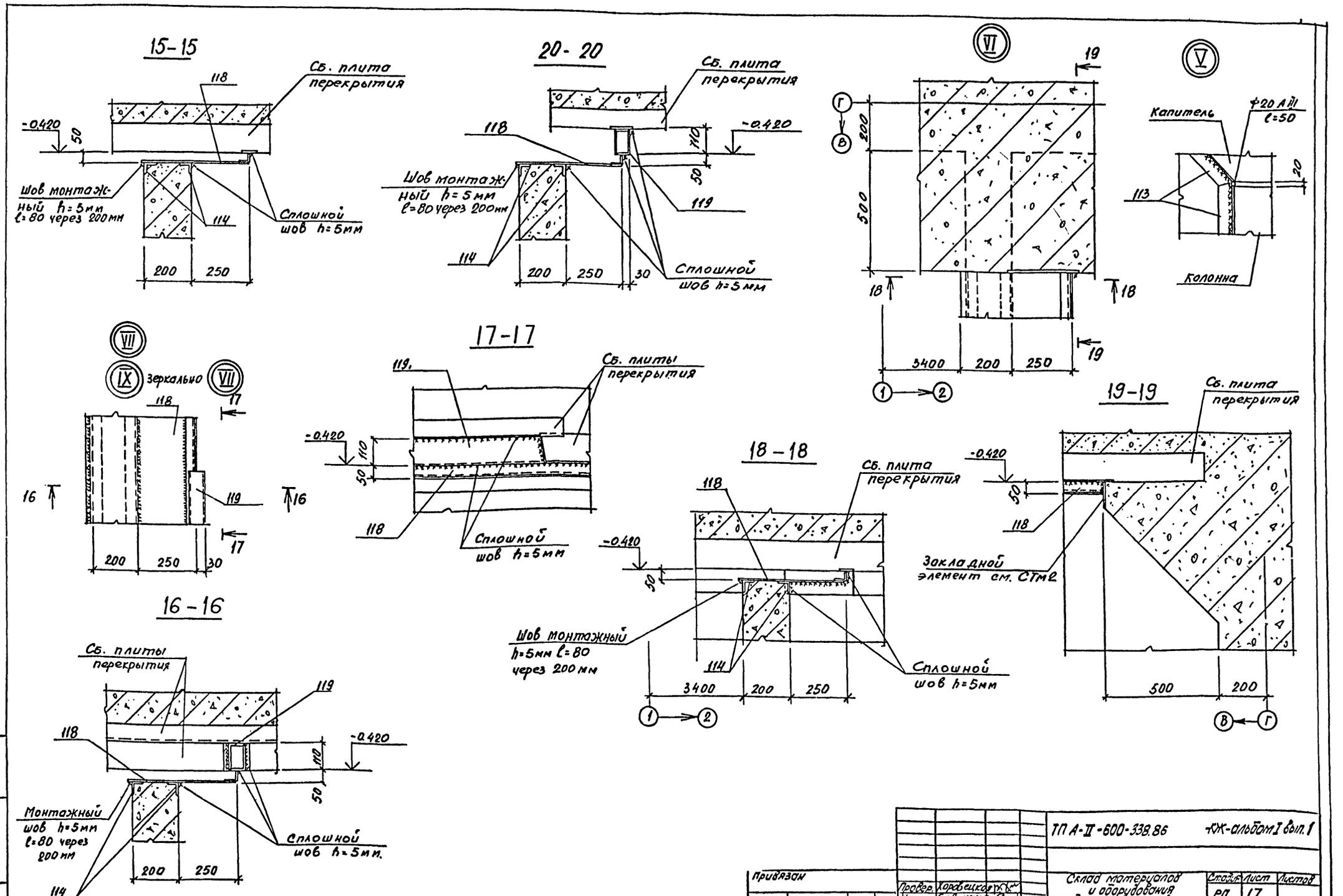

Инв. № подл.	Подпись и дата	Взам. инв. №					

					ТП А-II-600-338.86	КЖ-альбом I вып. 1	
Привязан							
			Провер.	Хоровецкая	Склад материалов и оборудования отдельно стоящий.	Стадия	Лист	Листов
			Исполн.	Славинская		РП	17	
			Рук. бр.	Хоровецкая	Ум1. Герметизация стен. Разрезы 15-15÷20-20.	Госстрой СССР Киевский Промстройпроект	
			Нач. отд.	Бабченко			
Инв. №			Гл. инж. пр.	Альшиц			

КФ 9359-01 33

Ум 11; Ум 12
для 1 и 2 клим. зон

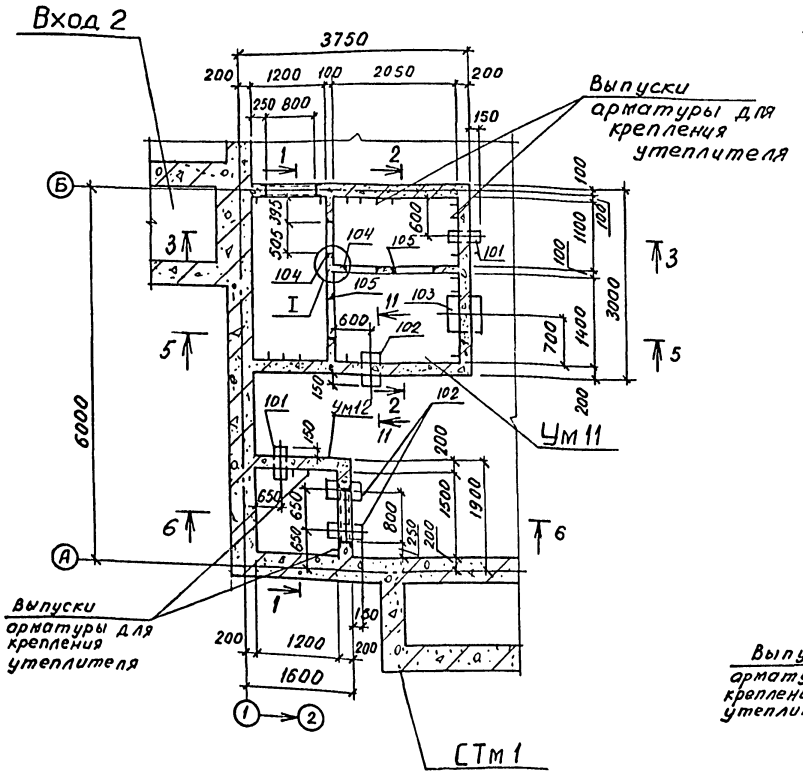

Ум 13; Ум 14
для 3 и 4 клим зон

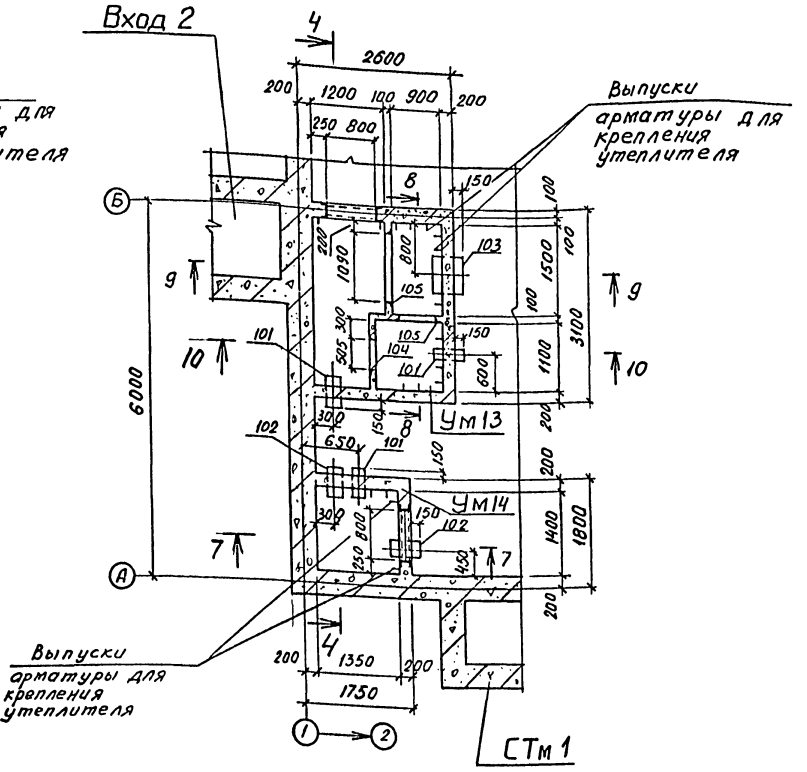

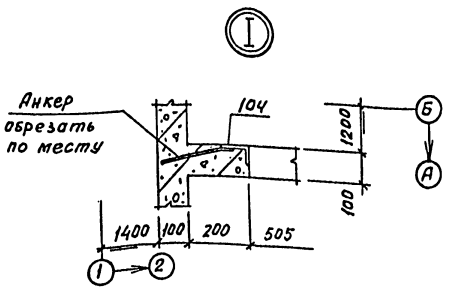

До бетонирования монолитных стен заложить рамы ставен, замаркированные на чертежах марки АР. Узлы анкеровки рам ставен см. листы 58÷60

Привязан			ТП А-II-600-338.86	-КЖ-альбом I вып. 1	
	Провер.	Хоровецкая	Склад материалов и оборудования отдельно стоящий	Стад.	Лист	Листов
	Исполн.	Славинская		РП	18	
	Рук. бр.	Хоровецкая	Участки монолитные Ум 11 ÷ Ум 14.	Госстрой СССР Киевский Промстройпроект		
Инв. №	Начальн.	Бабченко				
	Гл. инж. пр.	Альшиц				

КФ 9359-01 34

Инв. № подл. | Подпись и дата | Взам. инв. №

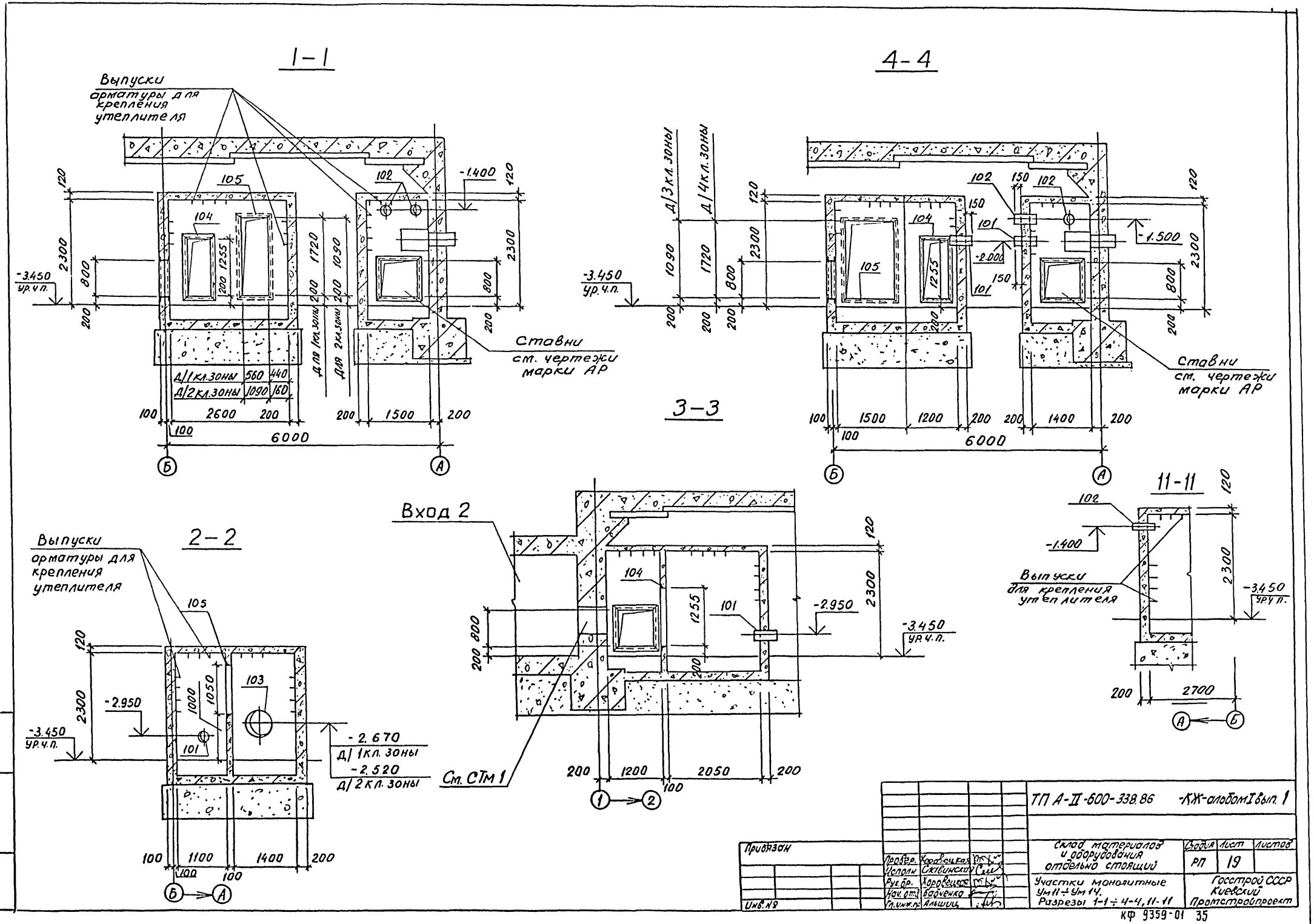
1-1
Выпуски арматуры для крепления утеплителя
Ставни см. чертежи марки АР
Д/1 кл. зоны 560 440
Д/2 кл. зоны 1090 160
Для 1 кл. зоны
Для 2 кл. зоны
-3.450 ур. ч. п.
-1.400
2600
1500
6000
4-4
Д/3 кл. зоны
Д/4 кл. зоны
-1.500
-2.000
Ставни см. чертежи марки АР
3-3
Вход 2
См. СТм 1
-2.950
-3.450 ур. ч. п.
2-2
Выпуски арматуры для крепления утеплителя
-2.950
-3.450 ур. ч. п.
-2.670 Д/1 кл. зоны
-2.520 Д/2 кл. зоны
11-11
Выпуски для крепления утеплителя
-1.400
-3.450 ур. ч. п.
ТП А-II-600-338.86 -КЖ-альбом I вып. 1
Склад материалов и оборудования отдельно стоящий
Участки монолитные Ум11 ÷ Ум14. Разрезы 1-1 ÷ 4-4, 11-11
Стадия РП
Лист 19
Листов
Госстрой СССР Киевский Промстройпроект
Привязан
Инв. №
Провер. Хоровецкая
Исполн. Славинская
Рук. бр. Хоровецкая
Нач. отд. Бабченко
Гл. инж. пр. Альшиц
КФ 9359-01 35

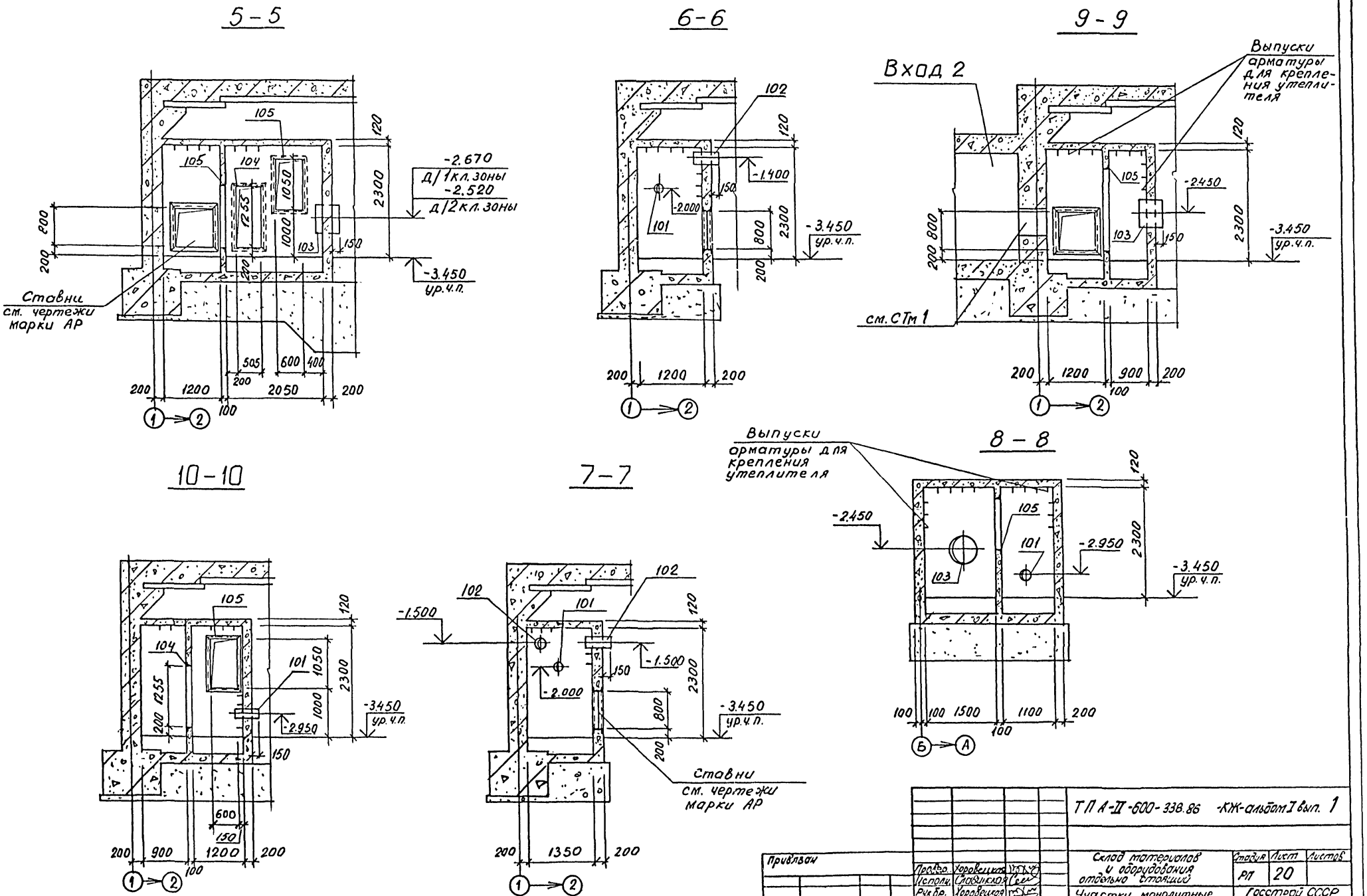

				ТПА-II-600-338.86 -КЖ-альбом I вып. 1	
Привязан	Провер.	Хоровецкая		Склад материалов и оборудования отдельно стоящий	Стадия: РП; Лист: 20; Листов:
	Исполн.	Славинская			
	Рук.бр.	Хоровецкая		Участки монолитные Ум11÷Ум14. Разрезы 5-5÷10-10	Госстрой СССР Киевский Промстройпроект
	Нач.отд.	Бабченко			
Инв.№	Инж.пр.	Альшиц			

КФ 9359-01 36

Инв.№ подл. | Подпись и дата | Взам.инв.№

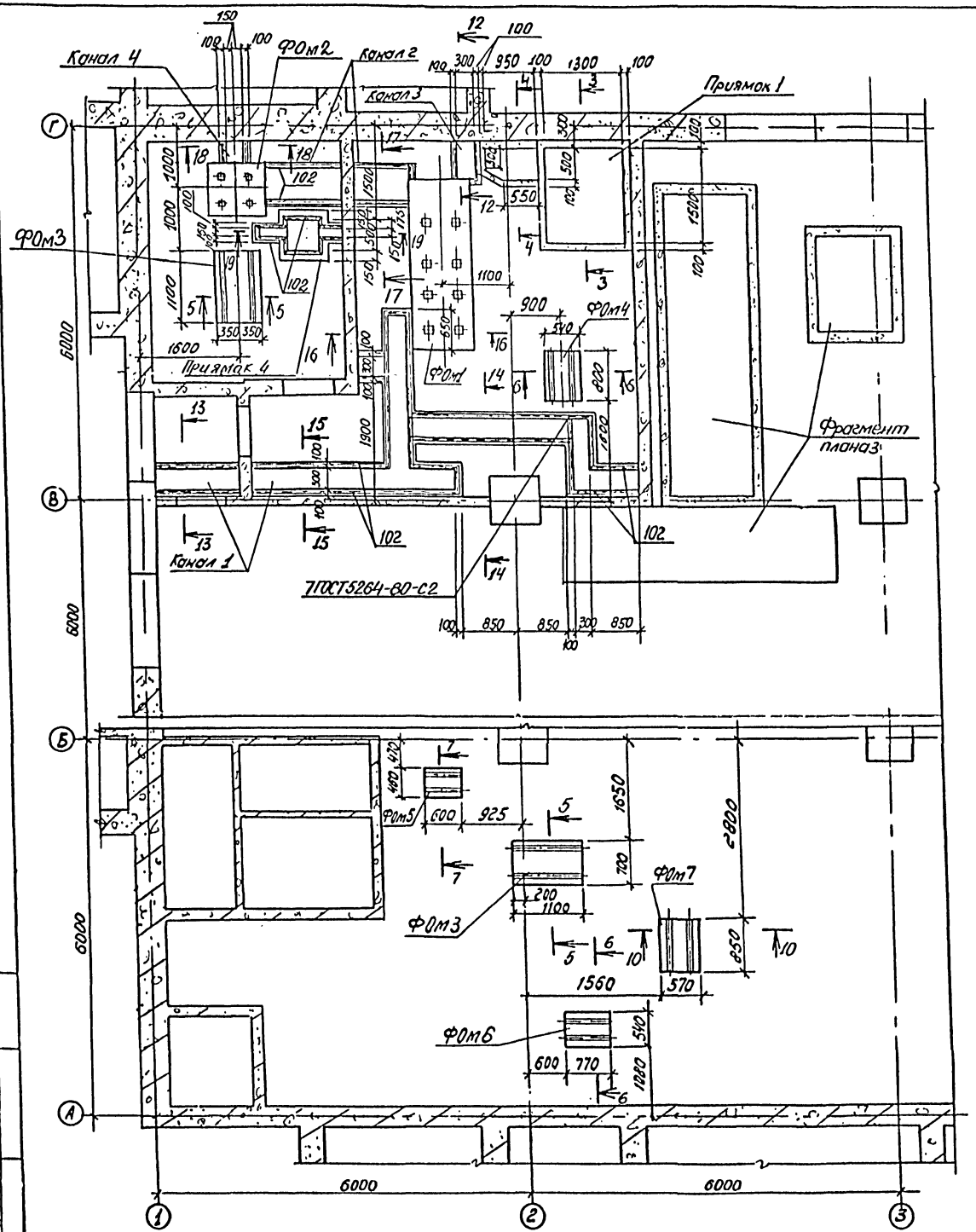

Спецификация к схеме расположения фундаментов под оборудование, каналов, приямков.

Марка, поз	Обозначение	Наименование	Кол.	Масса ед, кг	Примечание
		1,2 климатическая зона			
ФОм1	листы 21÷24	Фундамент ФОм1	1		
ФОм2	листы 21÷24	То же ФОм2	1		
ФОм3	листы 21÷24	ФОм3	2		
ФОм4	листы 21÷24	ФОм4	1		
ФОм5	листы 21÷24	ФОм5	1		
ФОм6	листы 21÷24	ФОм6	1		
ФОм7	листы 21÷24	ФОм7	1		
Приямок 1	листы 21÷24	Приямок 1	1		
Канал 1	листы 21÷24	Канал 1	1		
Канал 2	листы 21÷24	Канал 2	1		
Канал 3	листы 21÷24	Канал 3	1		
Канал 4	листы 21÷24	Канал 4	1		
Фрагм. плана 3	листы 25,26	Фрагмент плана 3	1		
Приямок 4	листы 21÷24	приямок 4	1		
		3,4 климатическая зона			
ФОм1	листы 21÷24	Фундамент ФОм1	1		
ФОм2	листы 21÷24	То же ФОм2	1		
ФОм5	листы 21÷24	ФОм5	1		
ФОм7	листы 21÷24	ФОм7	1		
ФОм9	листы 21÷24	ФОм9	2		
ФОм10	листы 21÷24	ФОм10	1		
ФОм6	листы 21÷24	ФОм6	1		
ФОм8	листы 21÷24	ФОм8	1		
Приямок 1	листы 21÷24	Приямок 1	1		
Канал 1	листы 21÷24	Канал 1	1		
Канал 2	листы 21÷24	Канал 2	1		
Канал 3	листы 21÷24	Канал 3	1		
Фрагм. плана 3	листы 25,26	Фрагмент плана 3	1		
Приямок 4	листы 21÷24	приямок 4	1		

ТП А-II-600-338.86 -КЖ-альбом I вып. 1.

Привязан	Провер.	Хоровецкая		Склад материалов и оборудования отдельно стоящий
	Исполн.	Нечаева		
	Ст. инж.	Сливинский		
	Рук. бр.	Хоровецкая		Схема расположения фундаментов под оборудование, каналов, приямков (1, 2 климатические зоны)
	Нач. отд.	Бабченко		
Инв. №	Гл. инж. пр.	Альшиц		

Стадия	Лист	Листов
РП	21	

Госстрой СССР Киевский Промстройпроект

Инв. № подл. | Подпись и дата | Взам. инв. №

КФ 9359-01 37

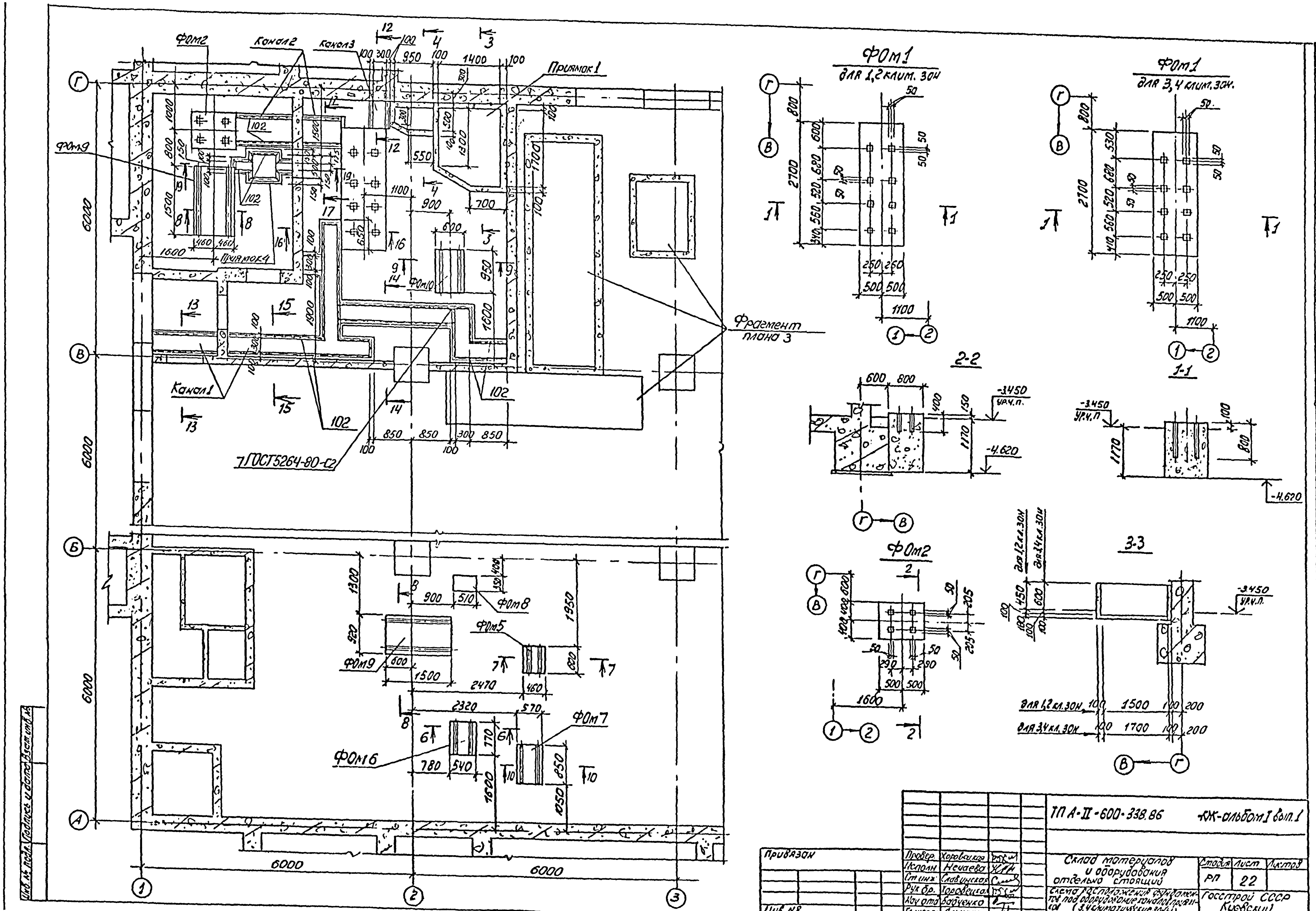

Провер.	Хоровицкая		
Исполн.	Нечаева		
Ст.инж.	Славинская		
Рук.бр.	Хоровицкая		
Нач.отд.	Бабченко		
Гл.инж.пр.	Альшиц		

Привязан

Инв. №

ТП А-II-600-338.86 КЖ-альбом I вып. 1

Склад материалов и оборудования отдельно стоящий

Схема расположения фундаментов под оборудование каналов, приямков (3,4 климатические зоны)

Стадия	Лист	Листов
РП	22	

Госстрой СССР
Киевский
Промстройпроект

Инв. № подл. | Подпись и дата | Взам. инв. №

Схема расположения металлических щитов подпольных каналов

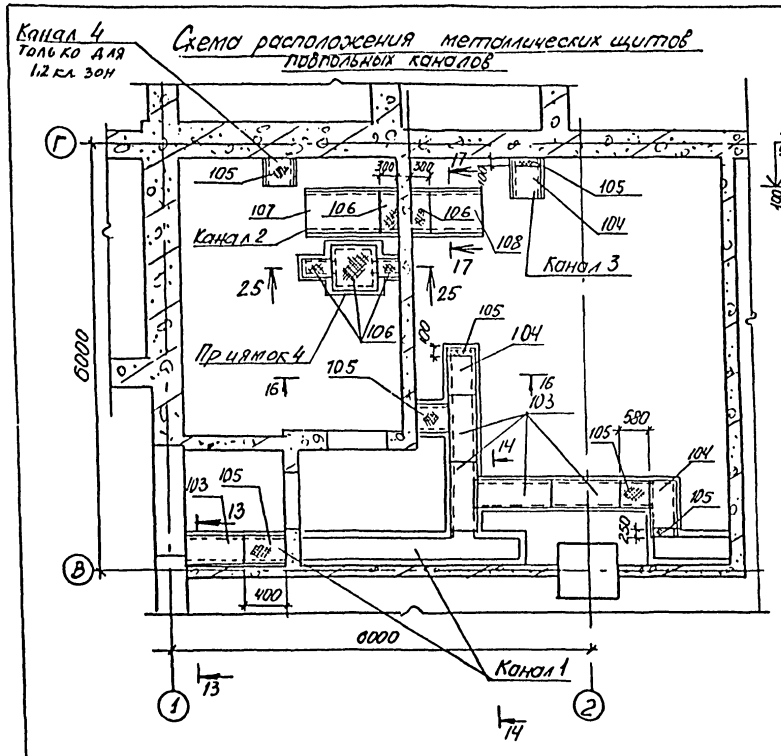

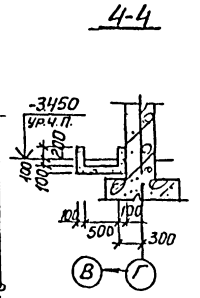

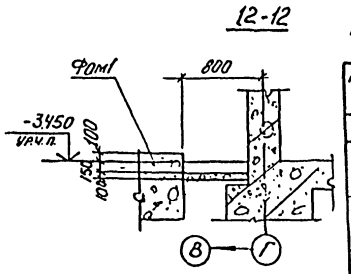

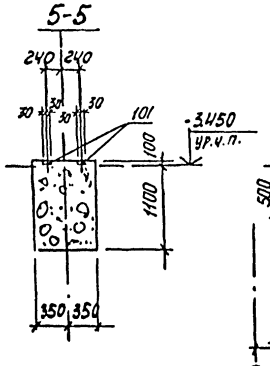

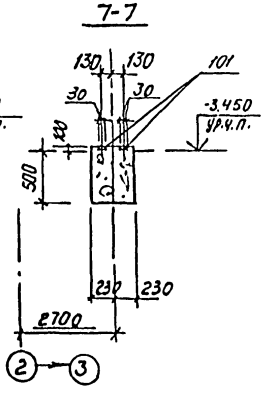

Спецификация к схеме расположения металлических щитов подпольных каналов

Марка, поз.	Обозначение	Наименование	Кол.	Масса ед, кг	Примечание
		Канал 1			
103	03.005-4 в.4 альб.2 Т-199.93.01.000-01	Металлические щиты подпольн. каналов а=360 L=998	5		
104	03.005-4 в.4 альб.2 Т-199.93.01.000-05	Металлические щиты подпольных каналов а=360 L=498	2		
105	ГОСТ8568-77*	Сталь рифл. Вст3кп2 δ=5, а=360	0,6		м²
		Канал 2			
107	03.005-4 в.4 альб.2 Т-199.93.01.000-03	Металлич. щиты подпольных каналов а=560 L=998	1		
108	03.005-4 вып.4 альб.2 Т-199.93.01.000-07	Металлич. щиты подпольных каналов а=560 L=498	1		
106	ГОСТ8568-77*	Сталь рифл. Вст3кп2 δ=5 а=560	0,35		м²
		Канал 3,4			
104	03.005-4 в4. альб.2 Т-199.93.01.000-05	Металлич. щиты подпольных каналов а=360 L=498	1/-		для кан 3 / для кан 4
105	ГОСТ8568-77*	Сталь рифл. Вст3кп2 δ=5, а=360	0,04 м² / 0,16 м²		для кан 3 / для кан 4

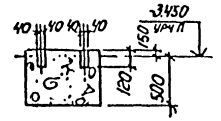

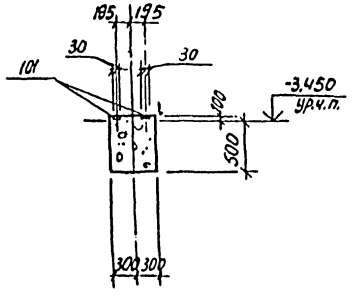

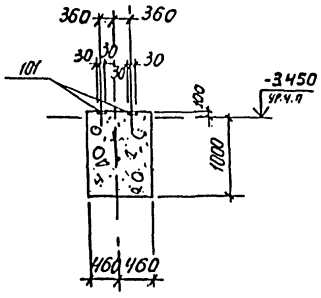

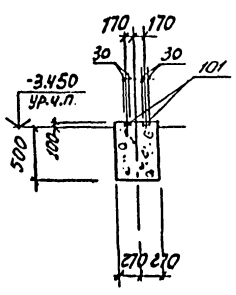

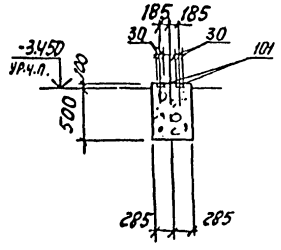

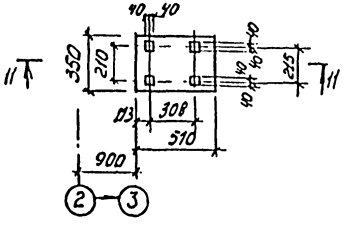

Привязан	Провер	Хоровецкая		ТП А-II-600-338.86 -КЖ-альбом I вып.1
	Исполн	Исчиева		Склад материалов и оборудования отдельно стоящий
	Ст инж	Сливинская		Стад. Лист Листов: РП 23
	Рук.бр.	Хоровецкая		Схема расположения фундаментов под оборудование, каналов, приямков
Инв.№	Нач отд	Бойченко		Госстрой СССР Киевский Промстройпроект
	Гл инж.пр.	Альшиц		

Инв.№ подл. | Подпись и дата | Взам. инв.№

КФ 9359-01 39

17-17

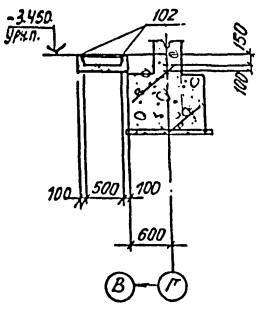

14-14

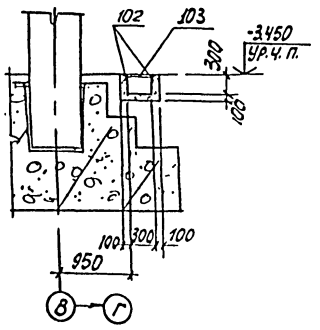

15-15, 13-13

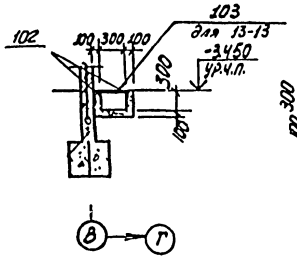

16-16

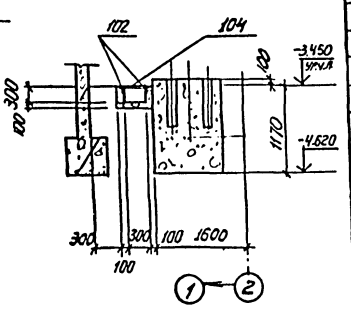

18-18

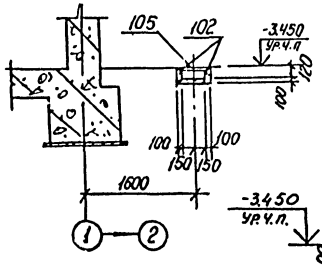

19-19

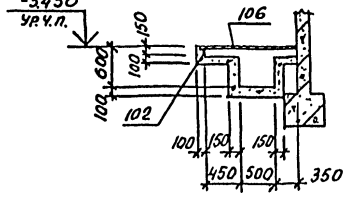

Спецификация элементов монолитной конструкции

Формат	Зона	Позиц.	Обозначение	Наименование	Кол.	Примечание
				ФОМ1		
				Материал		
				Бетон марки 100	3,4	м³
				ФОМ2		
				Материал		
				Бетон марки 100	1,06	м³
				ФОМ3		
		101	1.400-15 в.1. 110-09	Изделие закладное МН104-1	2,2	п.м
				Материал		
				Бетон марки 100	0,92	м³
				ФОМ4		
		101	1.400-15 в.1 110-09	Изделие закладное МН104-1	1,6	п.м
				Материал		
				Бетон марки 100	0,26	м³
				ФОМ5		
		101	1.400-15 в.1 110-09	Изделие закладное МН104-1	1,2	п.м
				Материал		
				Бетон марки 100	0,16	м³
				ФОМ6		
		101	1.400-15 в.1 110-09	Изделие закладное МН104-1	1,54	п.м
				Материал		
				Бетон марки 100	0,25	м³
				ФОМ7		
		101	1.400-15 в.1 110-09	Изделие закладное МН104-1	1,7	п.м
				Материал		
				Бетон марки 100	0,29	м³
				ФОМ8		
				Материал		
				Бетон марки 100	0,12	м³
				Приямок 4		
		102	03.005-4.3.040	Обрамляющий уголок	3,6	п.м.
		106	ГОСТ 8568-77*	Сталь рифл. ВСТ3кп2 Σ=Б а=560	0,56	м²
				Материал		
				Бетон марки 100	0,4	м³

Формат	Зона	Позиц.	Обозначение	Наименование	Кол.	Примечание
				ФОМ9		
		101	1.400-15 в.1. 110-09	Изделие закл. МН104-1	3,0	п.м
				Материал		
				Бетон марки 100	1,52	м³
				ФОМ10		
		101	1.400-15 в.1 110-09	Изделие закл. МН104-1	1,9	п.м
				Материал		
				Бетон марки 100	0,34	м³
				Приямок 1		
				Материал		
				Бетон марки 100	0,8м²	для 1,2 кл. зон
				Бетон марки 100	0,98м²	для 3,4 кл. зон
				Канал 1		
		102	03.005-4.3.040	Обрамляющий уголок	26,0	п.м
				Материал		
				Бетон марки 100	2,0	м³
				Канал 2		
		102	03.005-4.3.040	Обрамляющий уголок	4,2	п.м
				Материал		
				Бетон марки 100	0,23	м³
				Канал 3		
		102	03.005-4.3.040	Обрамляющий уголок	1,2	п.м
				Материал		
				Бетон марки 100	0,05	м³
				Канал 4		
		102	03.005-4.3.040	Обрамляющий уголок	0,8	п.м.
				Материал		
				Бетон марки 100	0,03	м³

ТП А-II-600-338.86 КЖ-альбом I вып.1

Привязан

Инв. №

Провер.	Хоробецкая	
Исполн.	Исаева	
Стин.	Славинский	
Рук. бр.	Хоровецкая	
Нач. отд.	Бабченко	
Гл. инж. пр.	Альшиц	

Склад материалов и оборудования отдельно стоящий

Схема расположения фундаментов под оборудование, каналов, приямков. Спецификация

Стадия	Лист	Листов
РП	24	

Госстрой СССР Киевский Промстройпроект

КФ 9359-01 40

Инв. № подл. | Подпись и дата | Взам. инв. №

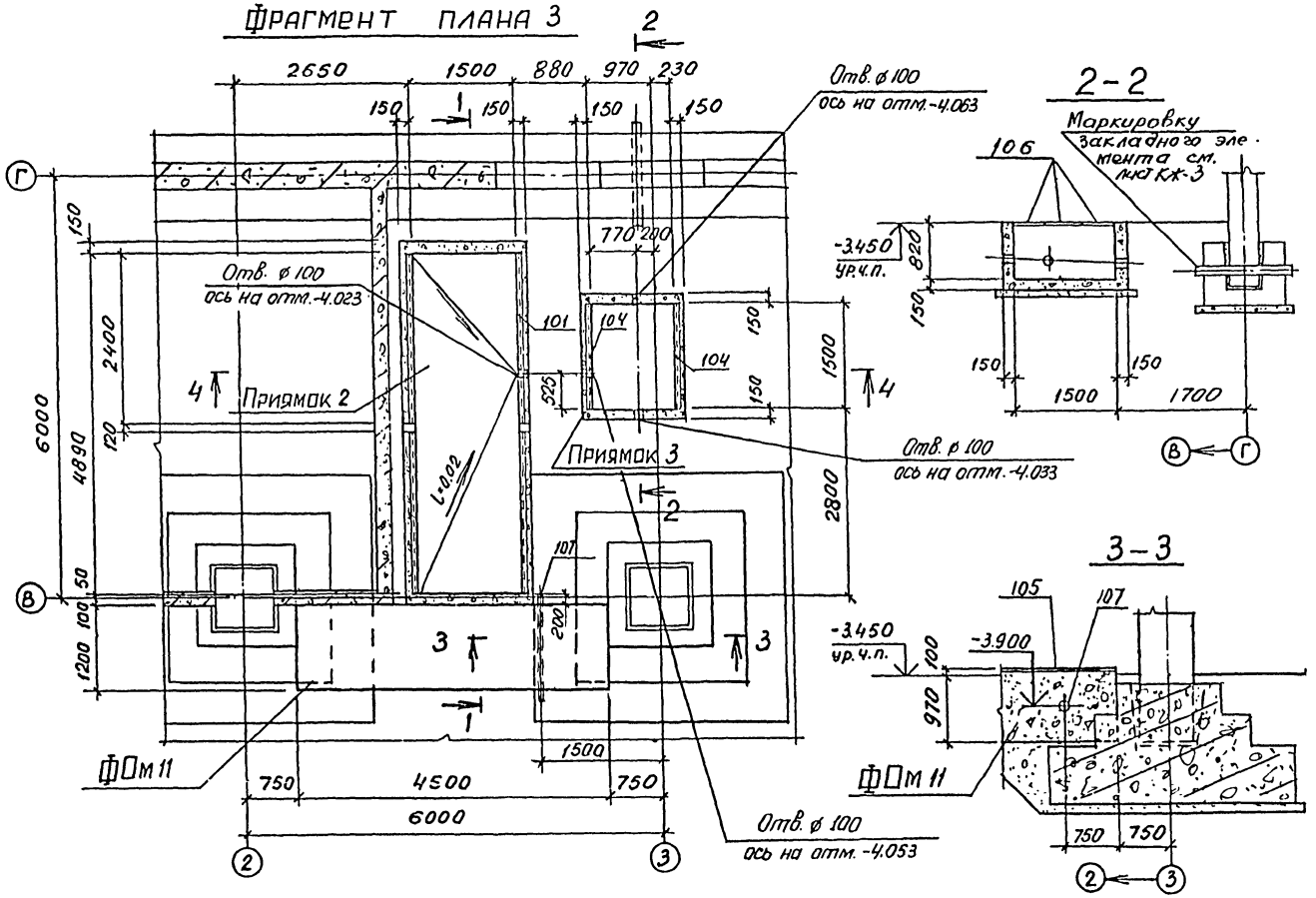

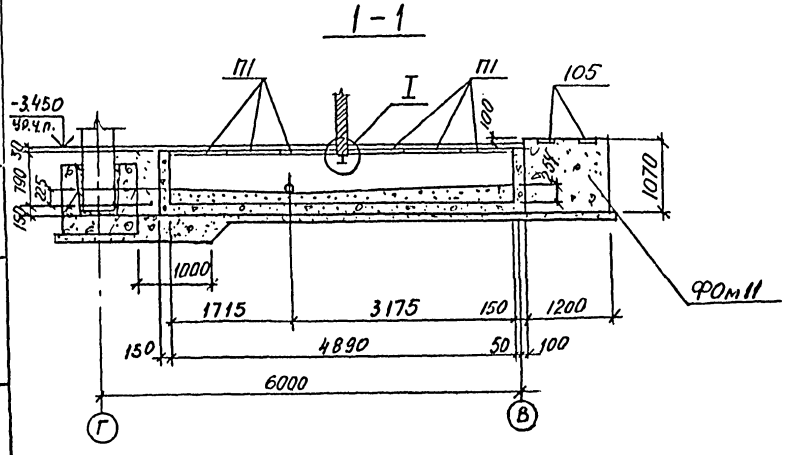

Спецификация к схеме расположения элементов фрагмента плана 3

Марка, поз.	Обозначение	Наименование	Кол.	Масса ед, кг	Примечание
		Фрагмент плана 3			
Приямок 2	листы 25,26	Приямок 2	1		
Приямок 3	листы 25,26	Приямок 3	1		
ФОм 11	листы 25,26	Фундамент под оборудование ФОм 11	1		
		Схема расположения плит перекрытия приямка 2			
П1	ТПА-II-600-338.86-КЖИ-П1	плита П1	6		
		Схема расположения плит перекрытия приямка 3			
106	03.005-4 в.4 альб.2 т-199.93.01.000-27	Металлические щиты подпольн. каналов L=498, d=1260	3		

ТП А-II-600-338.86 -КЖ-альбом I вып. 1

Провер.	Хоровецкая	Склад материалов и оборудования отдельно стоящий	Стадия: РП; Лист: 25; Листов:
Исполн.	Нечаева		
Ст.инж.	Славинская	Фрагмент плана 3. Разрезы 1-1÷3-3.	Госстрой СССР Киевский Промстройпроект
Рук.бр.	Хоровецкая		
Нач.отд.	Бабченко		
Гл.инж.пр.	Альшиц		

Привязан

Инв. №

Инв. № подл. | Подпись и дата | Взам. инв. №

КФ 9359-01 41

Схема расположения плит перекрытия

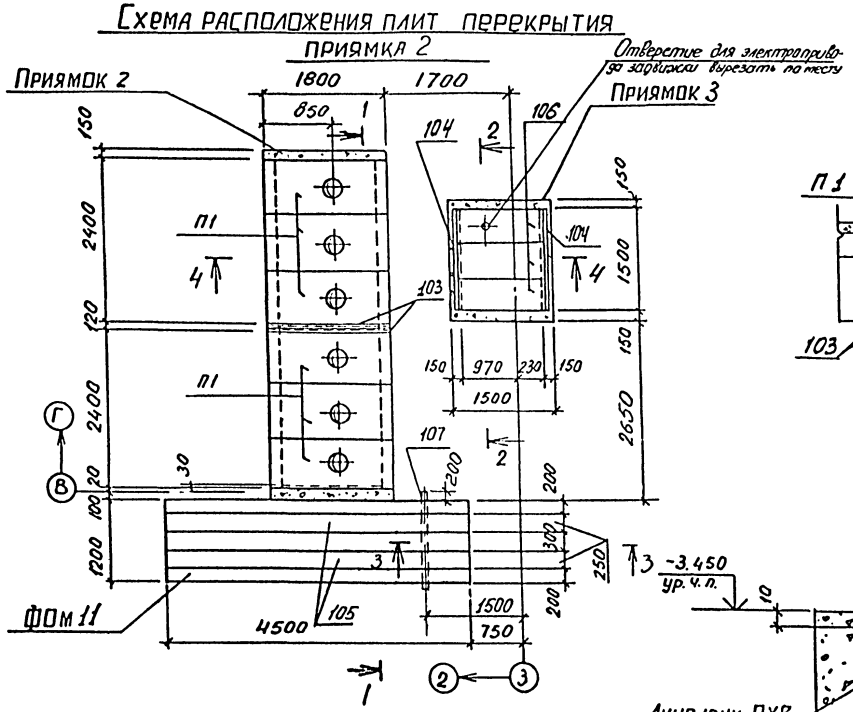

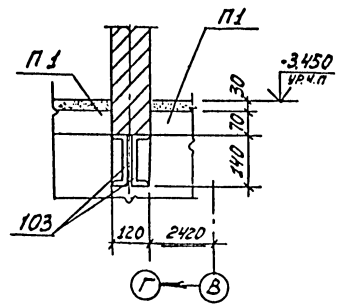

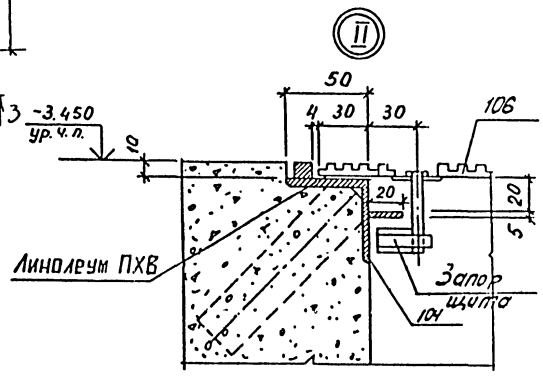

4-4

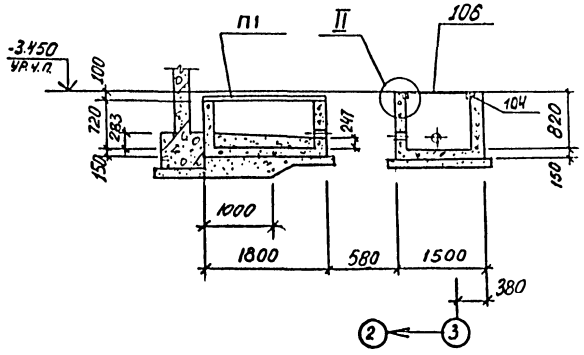

Спецификация элементов монолитной конструкции

Позиция	Обозначение	Наименование	Кол	Примечание
		Приямок 2		
101	3.400-6/76	Изделие закладное МН4-4в	9,54	п.м.
103	листы 25,26	⊏14 ГОСТ 8240-72 ℓ= 1800	2	
		Материал		
		Бетон марки 100	4,5	м³
		Приямок 3		
104	03.005-4.3.040	Обрамляющий уголок	30	п.м.
		Материал		
		Бетон марки 100	1,48	м³
		ФОМ 11		
105	1.400-15 Вып.430-0.9	Изделие закл. МН4-4в-2	90	п.м.
107		Пр ⌀ 219×5 ℓ=1600 ГОСТ 10704-76	1	37,4 кг
		Материал		
		Бетон марки 100	5,7	м³

Привязан

Инв. №

Гл. инж. проекта	Славинский		
Гл. инж. отд.	Славинский		
Рук. гр.	Хоромский		
Нач. отд.	Бородинец		
Гл. инж. пр.	Алешин		

ТП А-II-600-338.86 КЖ-альбом I вып. 1

Склад материалов и оборудования отдельно стоящий

Фрагмент плана 3. Разрез 4-4. Узлы I, II.

Стадия	Лист	Листов
РП	26	

Госстрой СССР Киевский Промстройпроект

Инв. № подл. | Подпись и дата | Взам. инв. №

Схема расположения элементов входа 1 на отм. - 3.450

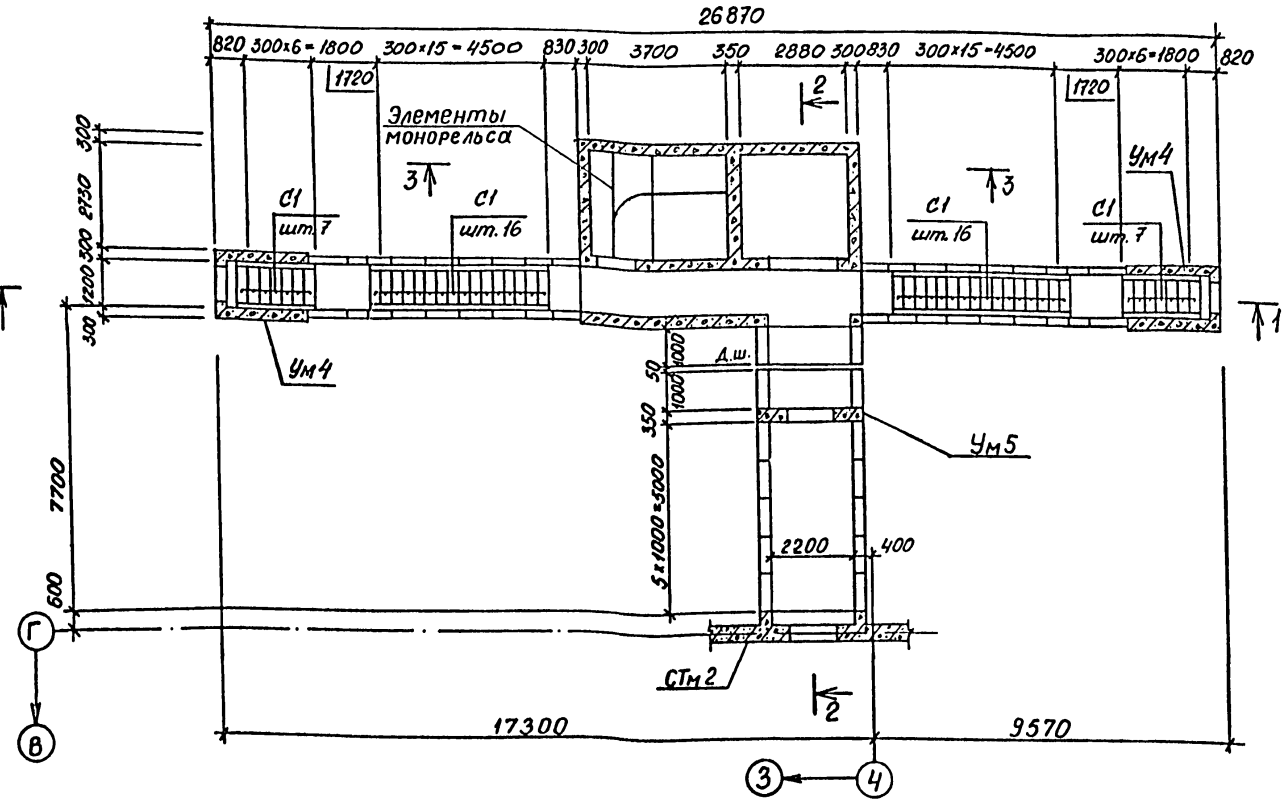

1-1

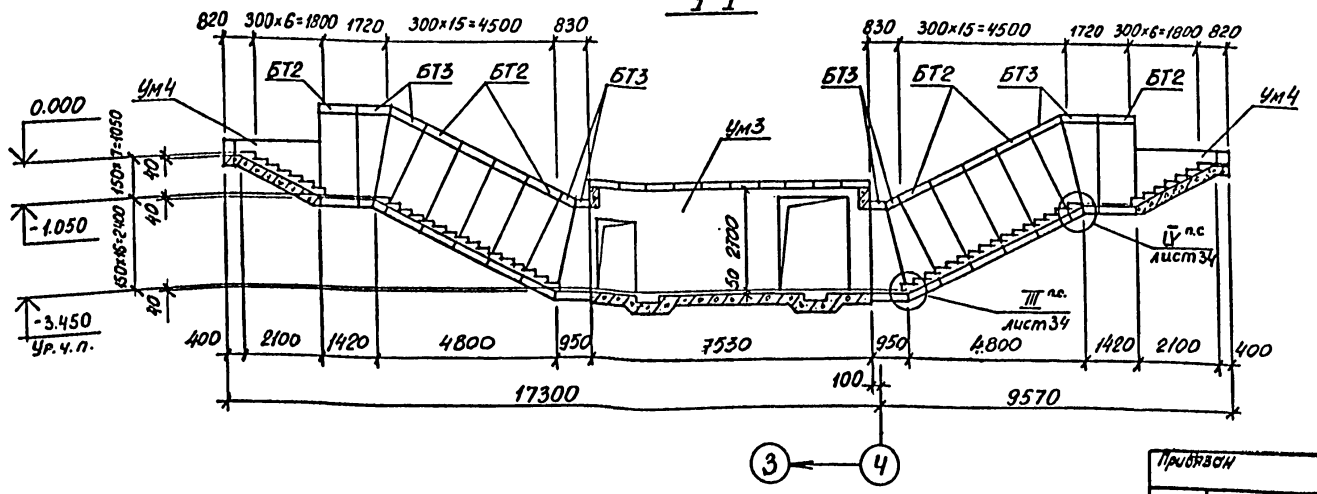

Спецификация к схемам расположения элементов входа 1

Марка, поз.	Обозначение	Наименование	Кол.	Масса ед, кг	Примечание
		Блоки железобетонные			
БТ1	ТДК-Н-I-75/2 вып. 4	БВСс-II-2.2×2,4а	7	7900	
БТ2	ТДК-Н-I-75/2 вып. 4	БВСс-IV-1.2×2,2а	10	4200	
БТ3	ТДК-Н-I-75/2 вып. 4	БВСс-IV-1.2×2,2пва	8	2600	
		Плиты покрытия			
П1	ТПА-II-600-338.86-КЖИ-П11д 8-1	П11д-8-1	10	270	
П2	1.141-1 вып. 60	ПК30.12-8Та	9	1080	
		Перемычки			
ПР1	1.138-10 вып. 1	1ПР2-15.12.14	4	75	
ПР2	1.138-10 вып 1	1ПР28-18.25.22у	1	250	
ПР3	1.138-10 вып. 1	1ПР38-24.25.22у	1	325	
ПР4	1.138-10 вып. 1	1ПР4-25.12.14	2	100	
С1	ТДК-Н-I-75/2 вып. 3	Ступень С-1	46	100	
		Участки монолитные			
Ум3	листы 32, 33, 65÷71	Ум3	1		
Ум4	лист 34	Ум4	2		
Ум5	лист 72	Ум5	1		
Элементы монорельса	лист 31	Элементы монорельса			
		Изделия соединительные			
*) -60×6 ℓ=100	б.ч.	-60×5 ℓ=100 ГОСТ 103-76	20	0,3	Вес 1 шт
*) L50×5 ℓ=60	б.ч.	L50×5 ℓ=60 ГОСТ 8509-72*	8	0,2	Вес 1 шт.

) Сталь марки ВСт3пс6 по ГОСТ 380-71.

Все конструкции входа 1 запроектированы под временную подвижную нагрузку Н-10. Блоки БТ1, кроме того, рассчитаны на особое сочетание нагрузок.

Провер.	Хоровецкая		
Исполн.	Михна		
Рук. бр.	Хоровецкая		
Нач. отд.	Бабченко		
Гл. инж. пр.	Альшиц		

ТП А-II-600-338.86 -КЖ-альбом I вып. 1

Склад материалов и оборудования отдельно стоящий

Стадия	Лист	Листов
РП	27	

Вход 1. Схема расположения элементов на отм. -3.450. Вариант в сб. ж.б. конструкциях

Госстрой СССР Киевский Промстройпроект

Инв. № подл. | Подпись и дата | Взам. инв. №

Инв. № подл. | Подпись и дата | Взам. инв. №

КФ 9359-01 43

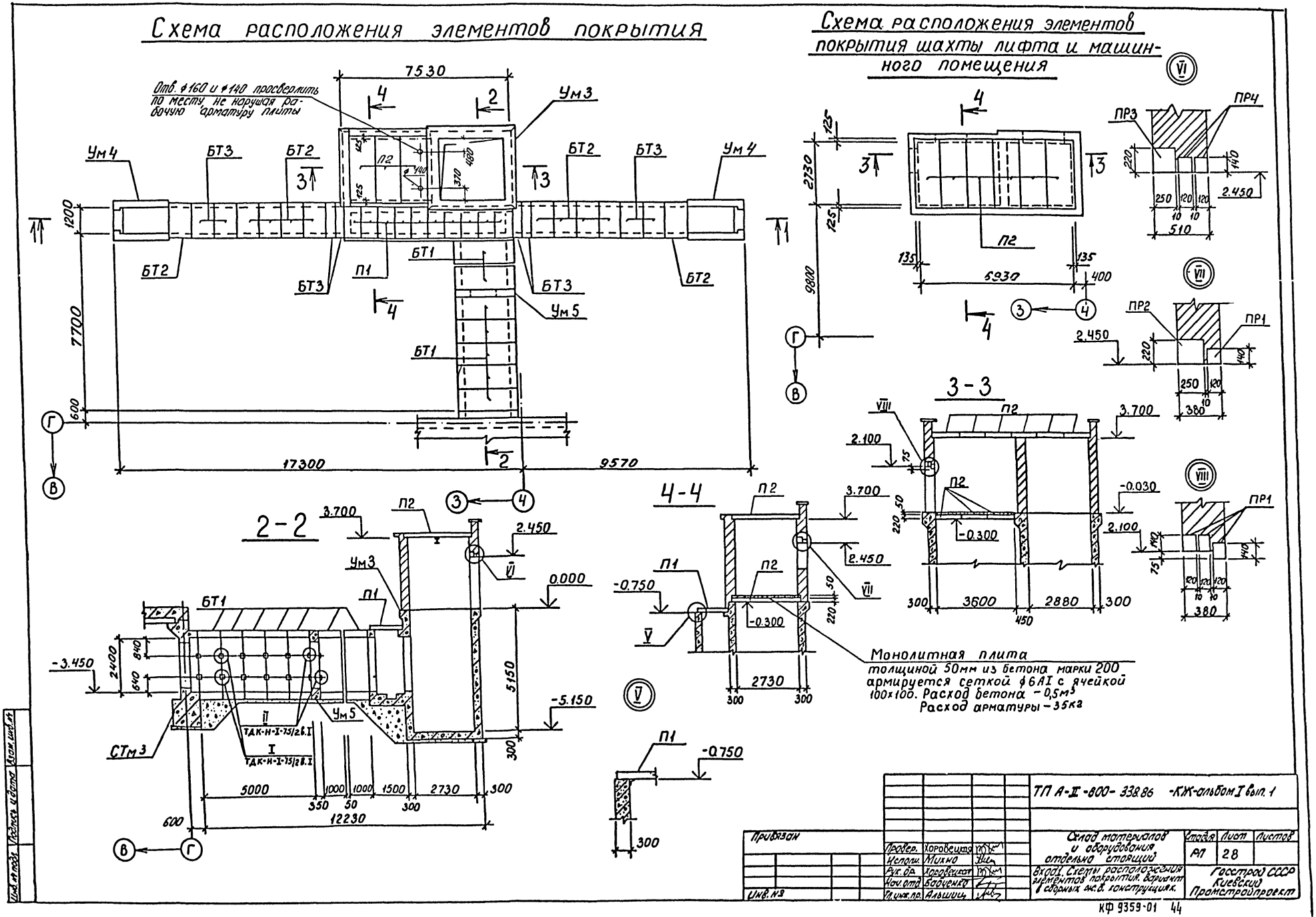
Схема расположения элементов покрытия
Отв. ⌀160 и ⌀140 просверлить по месту, не нарушая рабочую арматуру плиты
7530
Ум3
Ум4
БТ3
БТ2
П2
П1
БТ1
Ум5
1200
7700
600
17300
9570
Схема расположения элементов покрытия шахты лифта и машинного помещения
2730
9800
6930
135
400
ПР3
ПР4
ПР2
ПР1
2.450
510
380
3-3
3.700
2.100
-0.030
-0.300
3600
2880
300
450
2-2
3.700
2.450
0.000
-3.450
2400
840
640
5150
-5.150
СТм3
ТДК-Н-I-75/2в.I
5000
1000
1500
2730
350
50
12230
4-4
-0.750
-0.300
2730
Монолитная плита
толщиной 50мм из бетона марки 200 армируется сеткой ⌀6AI с ячейкой 100х100. Расход бетона - 0,5м³
Расход арматуры - 35кг
ТП А-II-800-338.86 -КЖ-альбом I вып. 1
Привязан
Инв. №
Провер. Хоровецкая
Исполн. Михно
Рук. бр. Хоровецкая
Нач. отд. Бабченко
Гл. инж. пр. Альшиц
Склад материалов и оборудования отдельно стоящий
Вход 1. Схемы расположения элементов покрытия. Вариант в сборных ж.б. конструкциях.
Стадия РП
Лист 28
Листов
Госстрой СССР Киевский Промстройпроект
КФ 9359-01 44

Схема расположения элементов входа 1 на отм. -3.450.

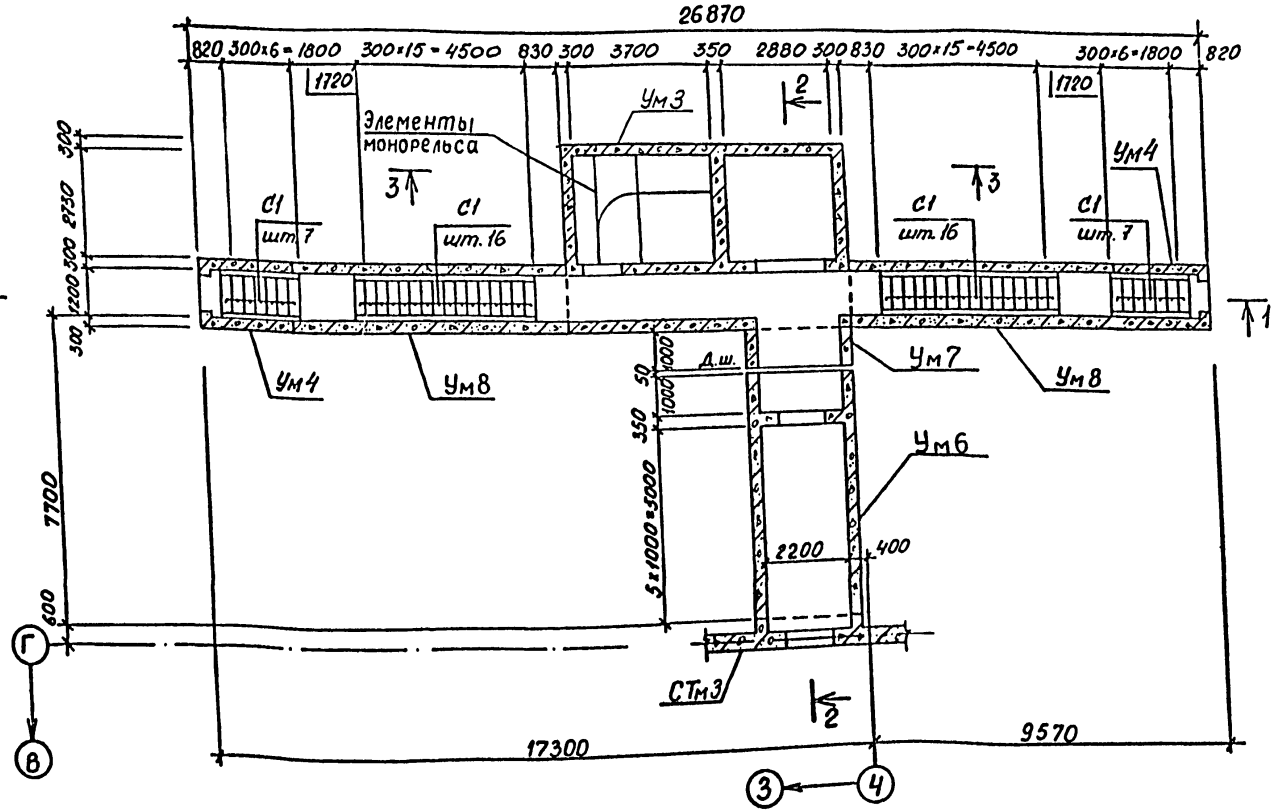

1-1

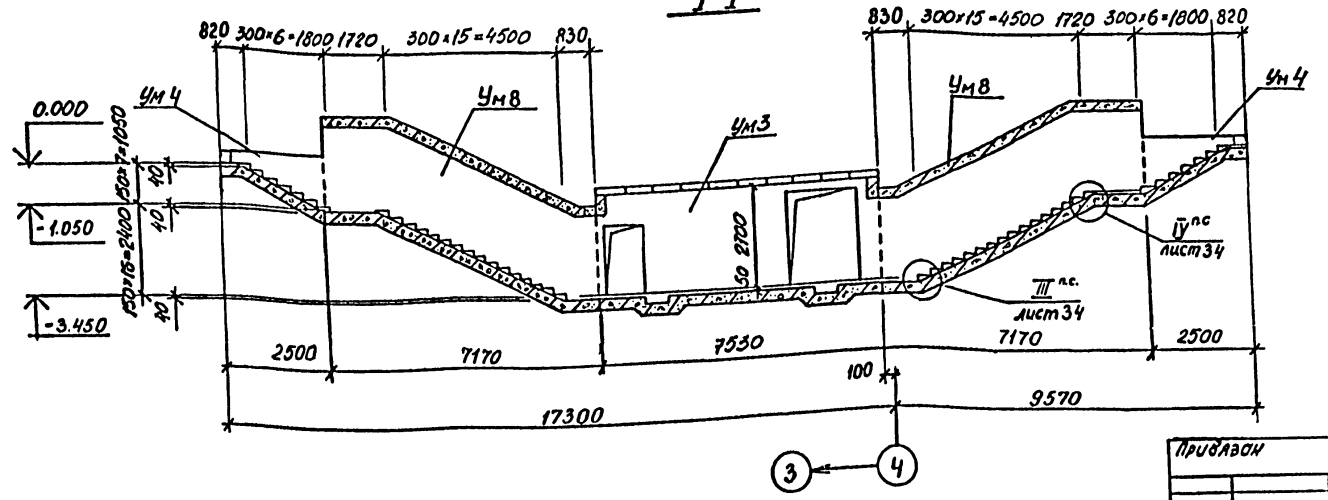

Спецификация к схемам расположения элементов входа 1

Марка, поз.	Обозначение	Наименование	кол.	Масса ед., кг	Примечание
		Плиты покрытия			
П1	ТПА-II-600- -КЖИ-П11д 8-1	П11д-8-1	10	270	
П2	1.141-1 вып. 60	ПК30.12-8Та	9	1080	
		Перемычки			
ПР1	1.138-10 вып. 1	1ПР2-15.12.14	4	75	
ПР2	1.138-10 вып. 1	1ПР28-18.25.22у	1	250	
ПР3	1.138-10 вып. 1	1ПР38-24.25.22у	1	325	
ПР4	1.138-10 вып. 1	1ПР4-25.12.14	2	100	
С1	1.055.1-1 Вып. 1	Ступень ЛС11-6	46	110	
		Участки монолитные			
Ум3	листы 32,33,65÷71	Ум3	1		
Ум4	лист 34	Ум4	2		
Ум6	листы 73,74	Ум6	1		
Ум7	листы 73,74	Ум7	1		
Ум8	листы 34,75,76	Ум8	2		
Элементы монорельса	лист 31	Элементы монорельса			

Все конструкции входа 1 запроектированы под временную подвижную нагрузку Н-10. Ум6 и Ум7, кроме того, рассчитаны на особое сочетание нагрузок.

Привязан

Инв. №

Инв. № подл. | Подпись и дата | Взам. инв. №

Провер.	Харовецкая	
Исполн.	Михно	
Рук. гр.	Чеповецкий	
Нач. отд.	Бобченко	
Гл. инж. пр.	Альшиц	

ТП А-II-600-338.86 КЖ-альбом I вып. 1

Склад материалов и оборудования отдельно стоящий

Стадия	Лист	Листов
РП	29	

Вход. Схема расположения элементов на отм. -3.450. Вариант в монолитных конструкциях.

Госстрой СССР Киевский Промстройпроект

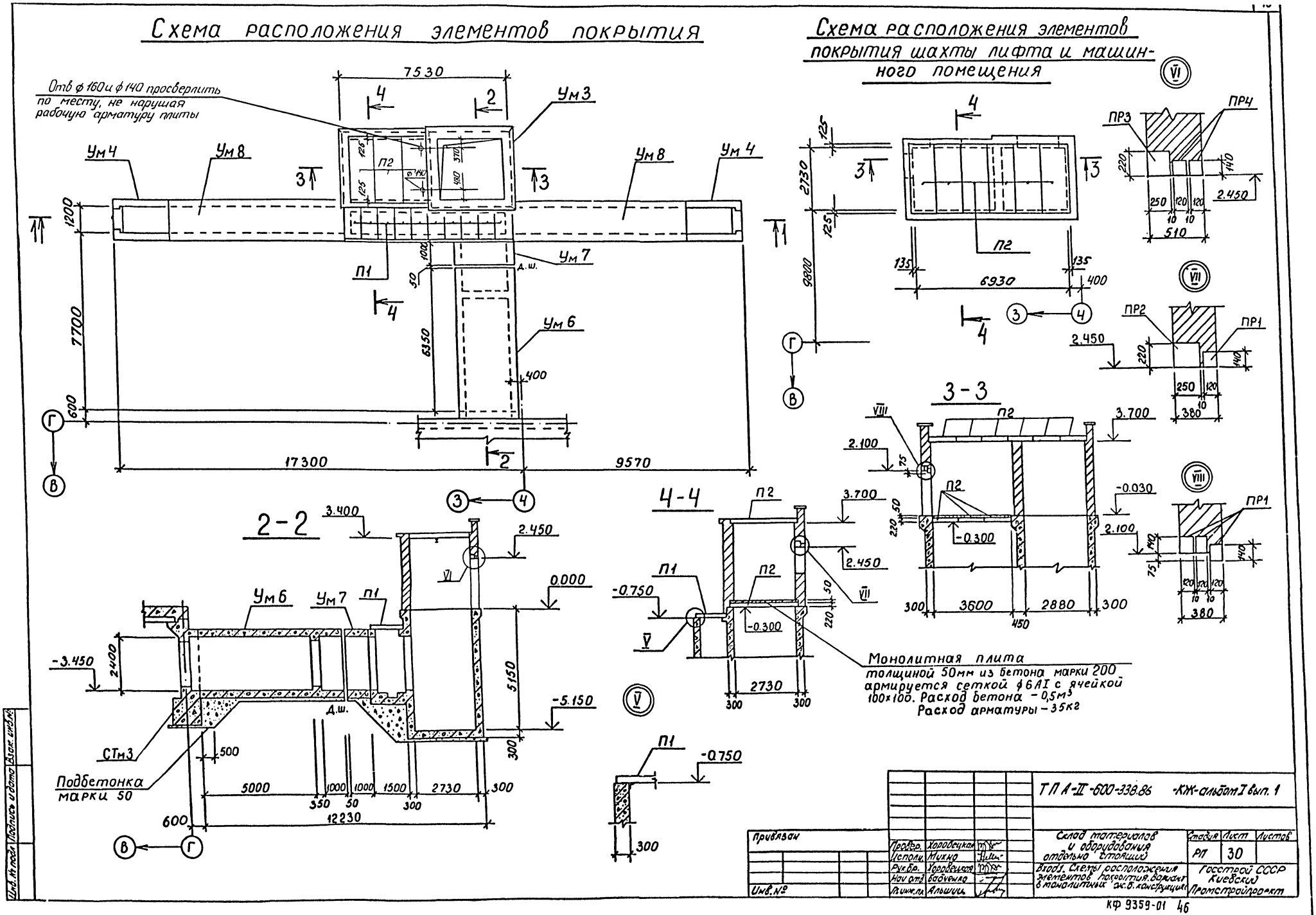
Схема расположения элементов покрытия
Отв ф 160 и ф 140 просверлить по месту, не нарушая рабочую арматуру плиты
Ум 3
Ум 4
Ум 8
Ум 7
Ум 6
П1
П2
7530
17300
9570
7700
6350
Д.ш.
Схема расположения элементов покрытия шахты лифта и машинного помещения
ПР1
ПР2
ПР3
ПР4
6930
2730
9800
2.450
510
380
3-3
3.700
2.100
-0.030
-0.300
3600
2880
2-2
3.400
0.000
-3.450
-5.150
5150
2400
СТм3
Подбетонка марки 50
5000
1000
1500
2730
12230
4-4
-0.750
Монолитная плита толщиной 50мм из бетона марки 200 армируется сеткой ф6АI с ячейкой 100×100. Расход бетона – 0,5м³
Расход арматуры – 35кг
ТПА-II-600-338.86 -КЖ-альбом I вып. 1
Привязан
Инв. №
Провер. Хоровецкая
Исполн. Микко
Рук.бр. Хоровецкая
Нач.отд. Бабченко
Гл.инж.пр. Альшиц
Склад материалов и оборудования отдельно стоящий
Вход 1. Схемы расположения элементов покрытия. Вариант в монолитных ж.б. конструкциях
Стадия РП
Лист 30
Листов
Госстрой СССР Киевский Промстройпроект
КФ 9359-01 46
Инв. № подл. Подпись и дата Взам. инв. №

Схема расположения элементов монорельса

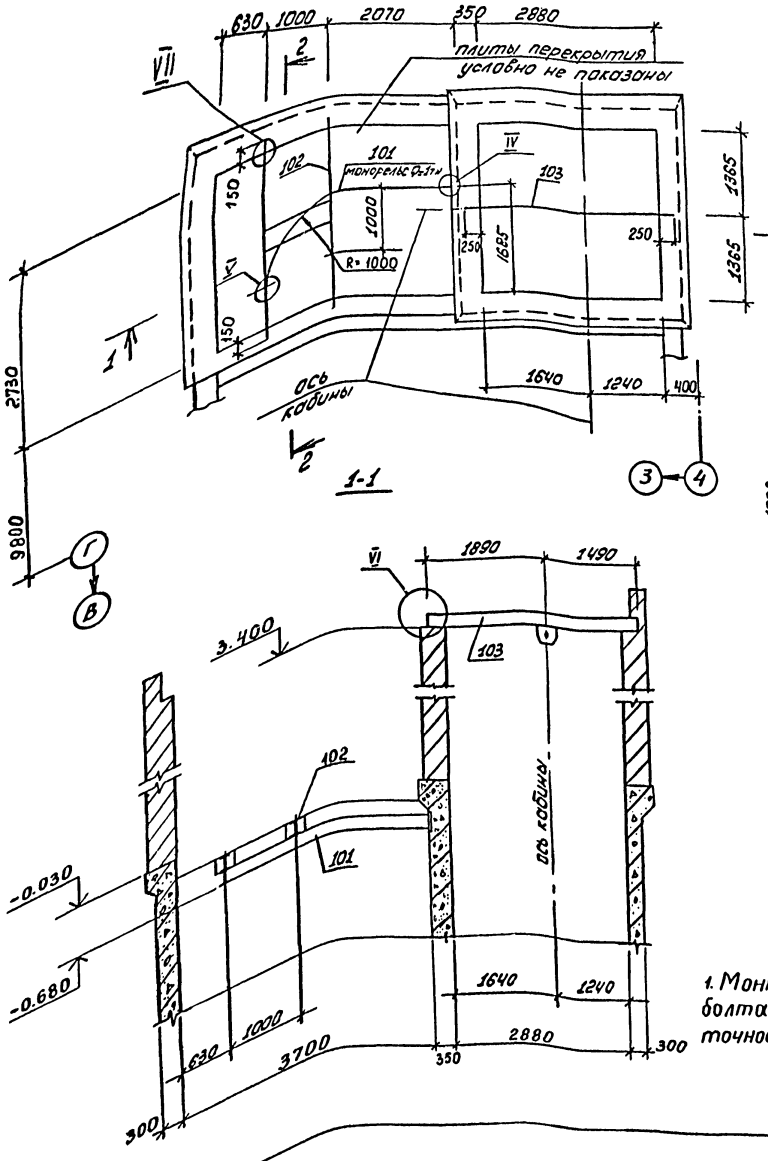

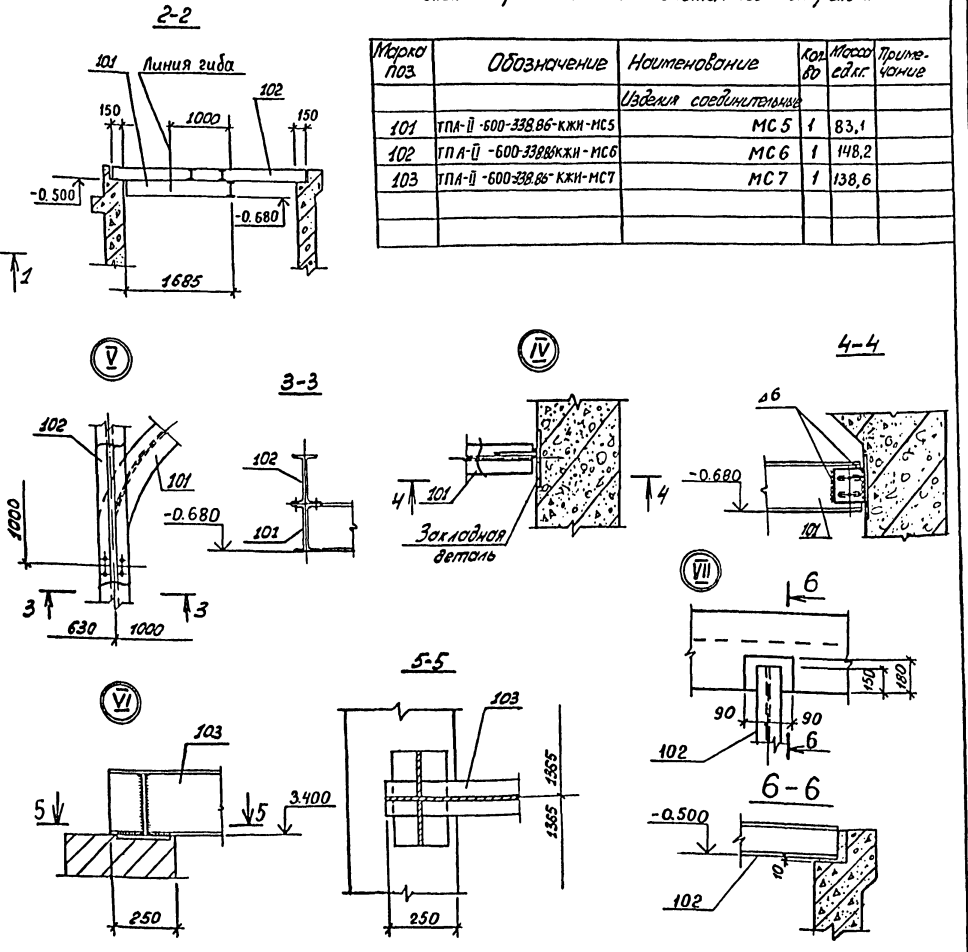

1. Монтаж вести на болтах М12 нормальной точности по ГОСТ 7798-70*.

Спецификация
к схемам расположения элементов монорельса

Марка поз.	Обозначение	Наименование	Кол-во	Масса ед.кг.	Примечание
		Изделия соединительные			
101	ТПА-II-600-338.86-КЖИ-МС5	МС5	1	83,1	
102	ТПА-II-600-338.86-КЖИ-МС6	МС6	1	148,2	
103	ТПА-II-600-338.86-КЖИ-МС7	МС7	1	138,6	

Привязан	Провер.	Хоробецкая		ТП А-II-600-338.86	-КЖ-альбом I вып. 1
	Исполн.	Исуаева			
	Ст.инж.	Микно		Склад материалов и оборудования отдельно стоящий	Стадия: РП; Лист: 31; Листов:
	Рук.бр.	Хоробецкая		Вход 1. Схема расположения элементов монорельса.	Госстрой СССР Киевский Промстройпроект
	Нач.тд.	Бабченко			
Инв.№	Гл.инж.пр.	Альшиц			

КФ 9359-01 47

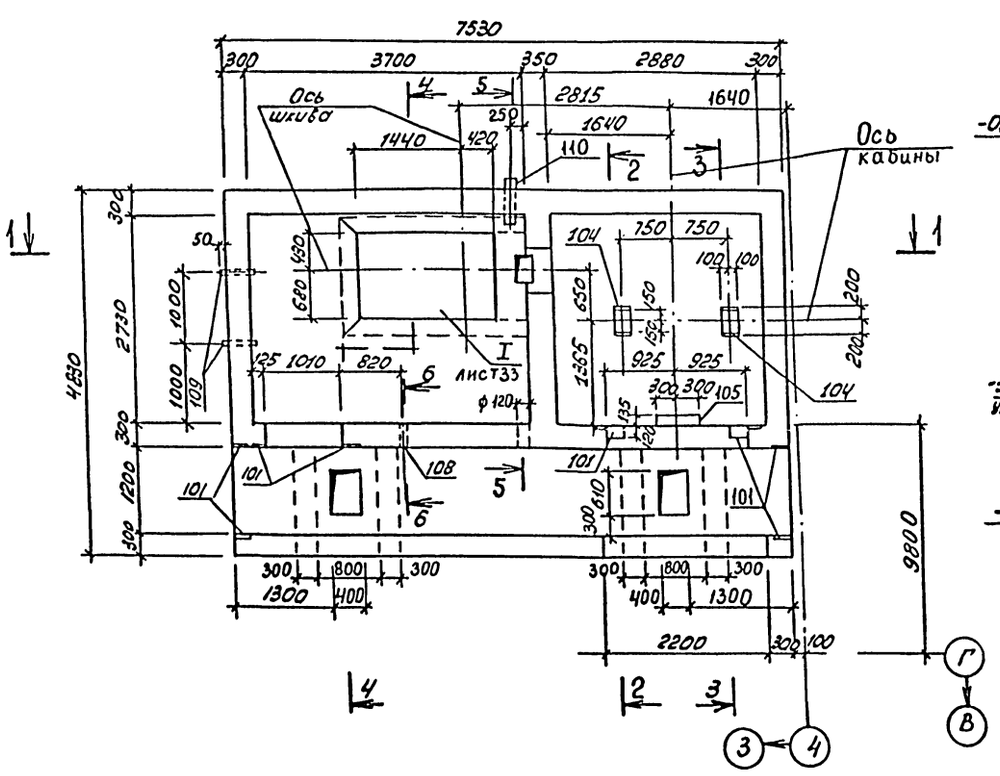

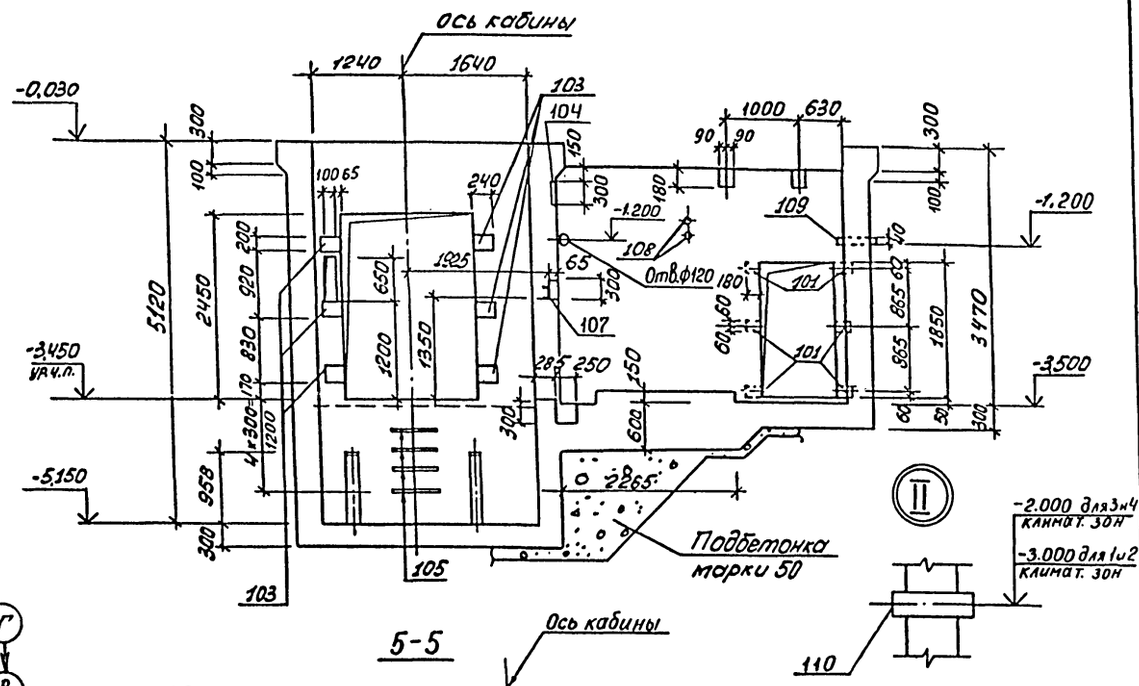

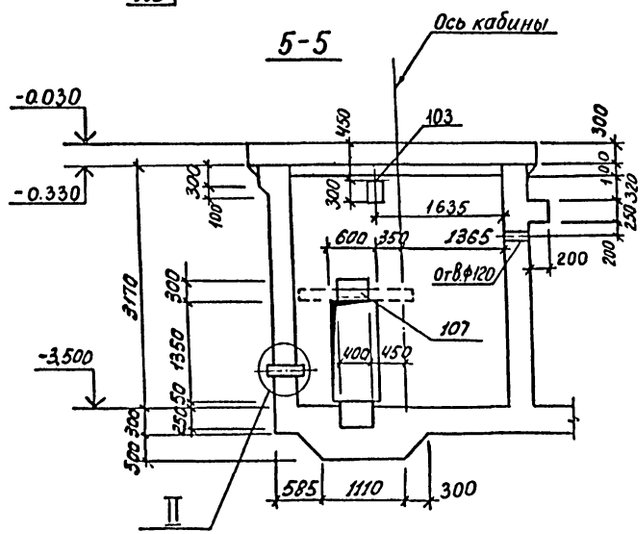

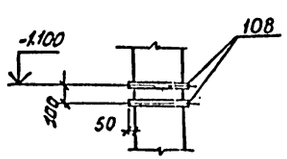

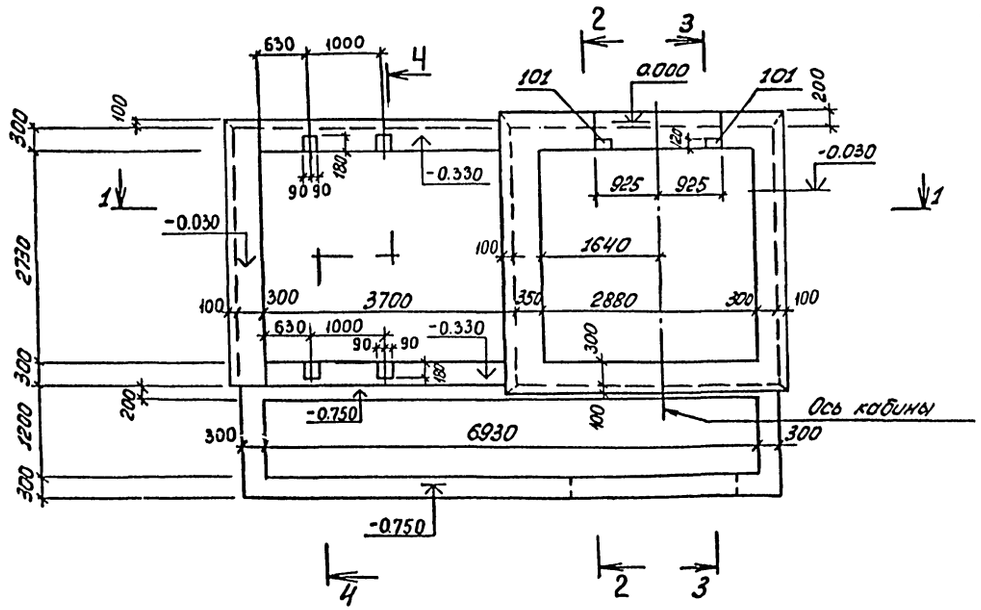

Привязан	Провер.	Хоровецкая		ТП А-II-600-338.86 -КЖ-альбом I вып. 1	
	Исполн.	Нечаева			
	Ст.инж.	Михно		Склад материалов у оборудования отдельно стоящий	Стадия: РП; Лист: 32; Листов:
	Рук.бр.	Хоровецкая		Ум3. Опалубка. План на отм. 0.000. Разрезы 1-1; 5-5	Госстрой СССР Киевский Промстройпроект
	Нач.отд.	Бабченко			
Инв.№	Гл.инж.пр.	Альшиц			

КФ 9359-01 48

Инв. № подл. | Подпись и дата | Взам. инв. №

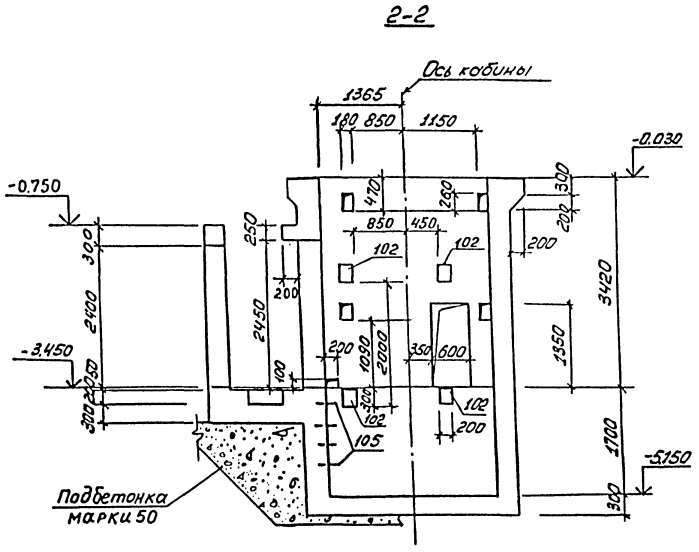

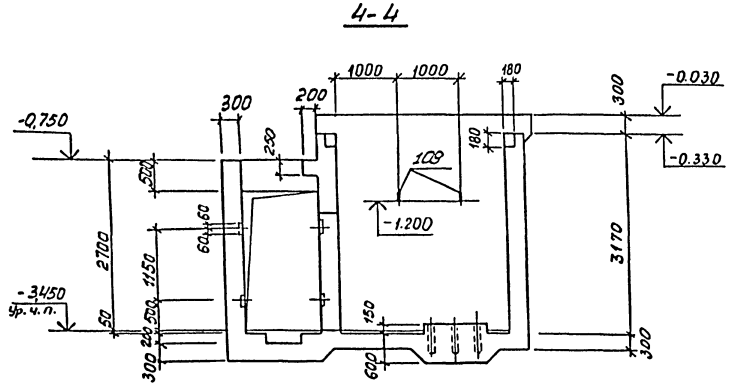

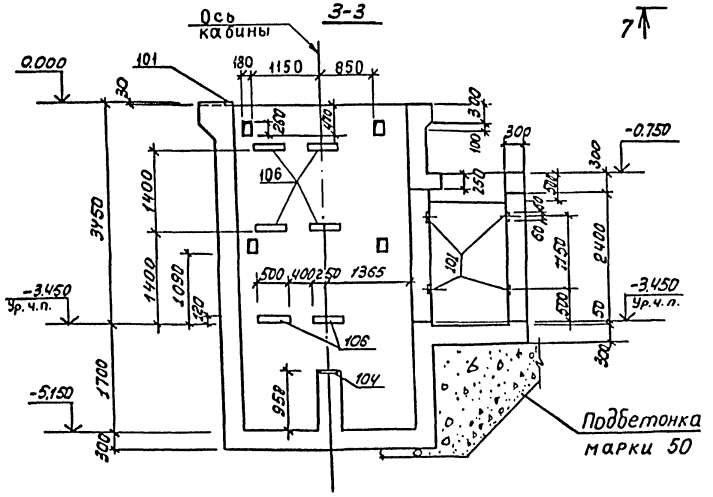

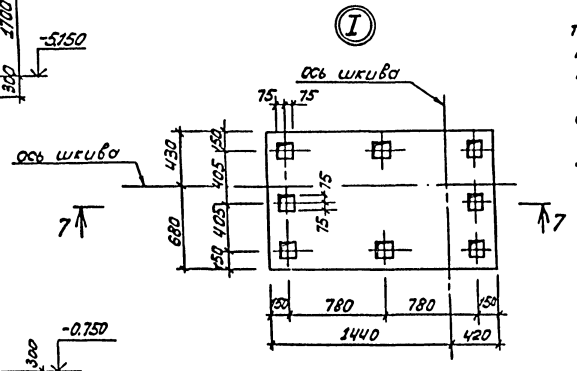

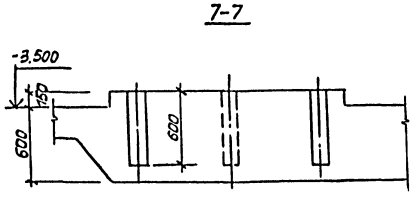

1. Строительная часть лифтовой установки разработана в соответствии с требованиями альбома АТ-6.00-003 раздел II. лифты грузовые и письма Ленинградского отделения ЦПКБ по лифтам N06-6/40 от 22.01.81.

2. Стены шахты лифта должны быть вертикальными, без выступов и впадин.
Отклонение стен шахты от вертикальной плоскости не должно превышать 15мм.
Допустимая разность длин диагоналей шахты в плане не должна быть более 25мм.
Допустимое отклонение элементов строительной части лифта от их номинального положения должно быть не более:
а) ниш для крепления кронштейнов направляющих в горизонтальном направлении (вправо и влево)-20мм;
б) закладных деталей для крепления кронштейнов направляющих в горизонтальном направлении (вправо и влево)-10мм;
в) закладных деталей для крепления других деталей лифта (в любом направлении)- 10мм.

3. Заливку чистого пола в машинном помещении и приямке производить после установки оборудования лифта и прокладки труб электропроводки.

4. После монтажа лифта строительная организация должна произвести заделку отверстий под монтажные настилы.

				ТП А-II-600-338.86	КЖ-альбом I вып.1	
Привязан	Провер.	Хоробецкая		Склад материалов и оборудования отдельно стоящий.	Стадия	Лист	Листов
	Испол.	Исаева			РП	33	
	Ст.инж.	Мухно					
	Рук.бр.	Хоробецкая		Ум3. Опалубка. Разрезы 2-2÷4-4.	Госстрой СССР Киевский Промстройпроект		
	Нач.отд.	Бабченко					
Инв. №	Гл.инж.пр.	Альшиц					

КФ 9359-01 49

Инв. № подл. | Подпись и дата | Взам. инв. №

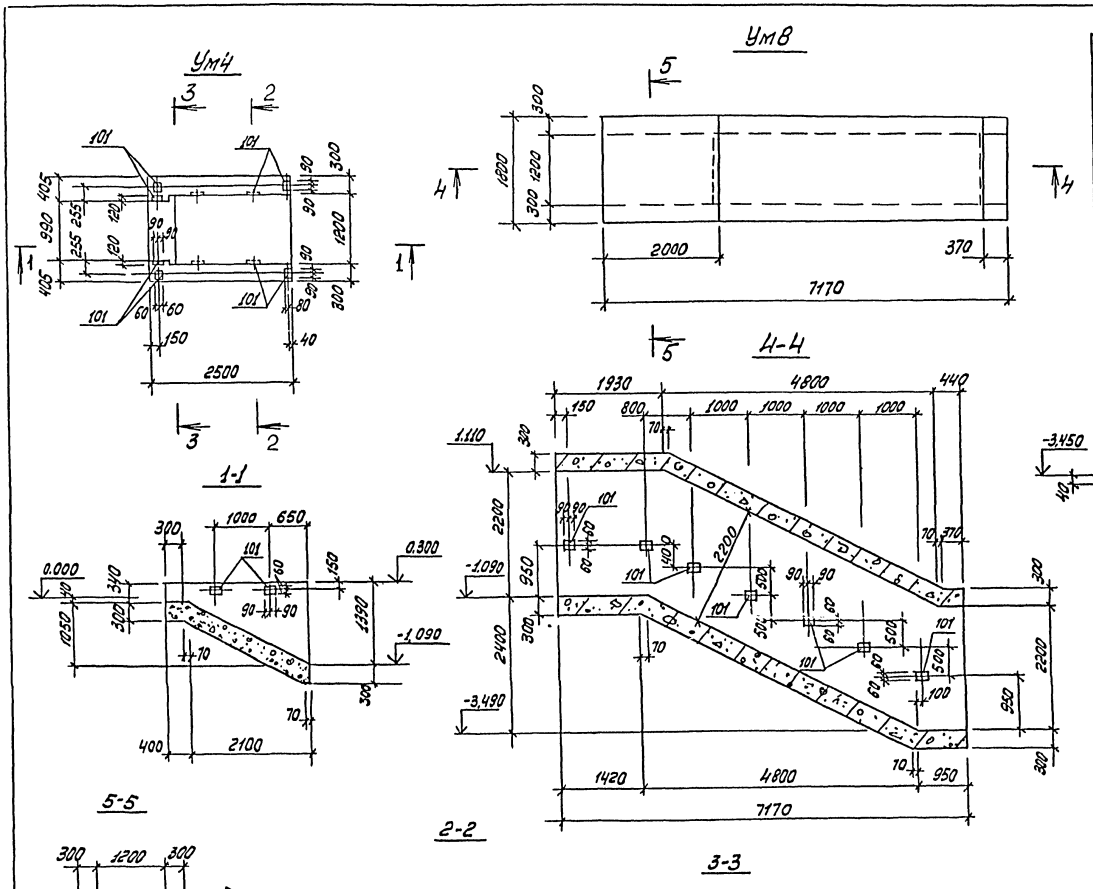

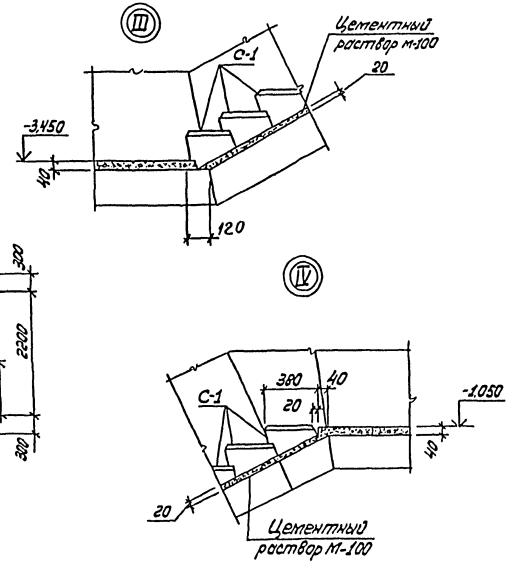

Спецификация к Ум4.

Формат	Зона	Позиц.	Обозначение	Наименование	Кол	Примечание
				Сборочные единицы и детали		
		101	3.400-6/76	Изделие закл. МИ1-18	10	
				Материалы		
				Бетон марки 300	2,5	$м^3$

Инв. № подл.	Подпись и дата	Взам. инв. №			

Привязан				ТП А-II-600-338.86 -КЖ-альбом I вып. 1	
		Провер.	Хоробецкая	Склад материалов и оборудования отдельно стоящий	Стадия: РП; Лист: 34; Листов:
		Исполн.	Михна		
		Рук. бр.	Хоробецкая	Ум4. Ум8 Опалубка.	Госстрой СССР Киевский Промстройпроект
		Нач. отд.	Бабченко		
Инв. №		Н. инж. пр.	Альшиц		

КФ 9359-01 50

Схема расположения элементов входа 2

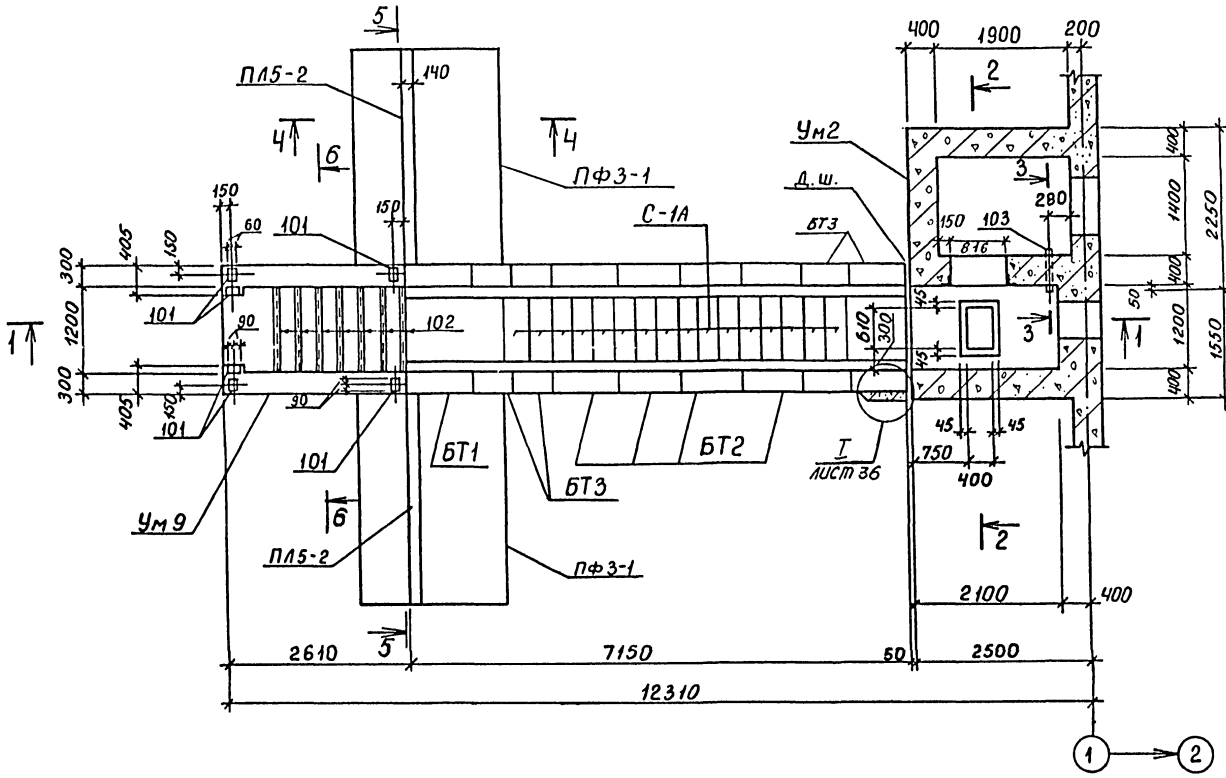

Спецификация к схеме расположения элементов входа 2

Марка, поз.	Обозначение	Наименование	Кол.	Масса ед., кг	Примечание
		Блоки железобетонные			
БТ1	ТДК-Н-I-75/2 вып.4	БВТс-II-1,2×2,2а	1	6400	
БТ2	ТПА-II-600-338.86-КЖИ	БВТс-II-1,2×2,2а-1	4	6400	
БТ3	ТПА-II-600-338.86-КЖИ	БВТс-II-1,2×2,2пв-1	4	4200	
		Подпорная стенка			
ПЛ5-2	3.002-1-1 вып. 1	Лицевая плита ПЛ5-2	2	3400	
ПФ3-1	3.002.1-1 вып. 1	Фундам. плита ПФ3-1	2	4000	
С-1А	ТПА-II-600-338.86-КЖИ	Ступень С-1А	16	100	
		Монолитный участок			
Ум2	листы 35,36,77,78	Ум2	1		
Ум9	листы 35,36,79	Ум9	1		
		Изделие соединительное			
* -6×60 ℓ=100	Б.Ч.	-6×60 ℓ=100 ГОСТ 103-76	34	0,3	Вес 1 шт.

) Марка стали ГОСТ 380-71 ВСт3пс6.

2-2

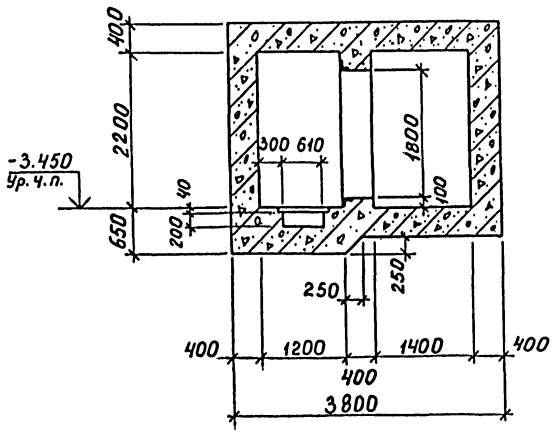

3-3

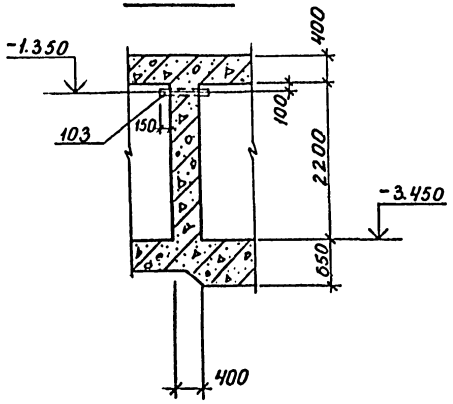

1. Марки конструкций подпорной стенки приняты для расчетной нагрузки на поверхности грунта равной 1,0 т/м².
2. Под фундаментными плитами подпорной стенки предусмотрено устройство щебеночной подготовки толщиной 100 мм с проливкой цементным раствором.
3. Поверхность подпорной стенки, соприкасающуюся с грунтом, кроме поверхности подготовки под фундаментную плиту следует покрыть горячим битумом за 2 раза.
4. До бетонирования монолитных стен заложить раму дверц замаркированную на чертежах марки АР. Узлы анкеровки дверных рам см. листы 58÷60.

Инв. № подл. | Подпись и дата | Взам. инв. №

Привязан				ТП А-II-600-338.86 -КЖ-альбом I вып. 1	
	Провер.	Хоробецкая		Склад материалов и оборудования отдельно стоящий	Стадия: РП; Лист: 35; Листов:
	Исполн.	Михно		Вход 2. Ум2, Ум9. Разрезы 2-2, 3-3 вариант в сборных ж.б. конструкциях	Госстрой СССР Киевский Промстройпроект
	Рук. гр.	Хоробецкая			
	Нач. отд.	Бабченко			
Инв. №	Гл. инж. пр.	Альшиц			

КФ 9359-01 51

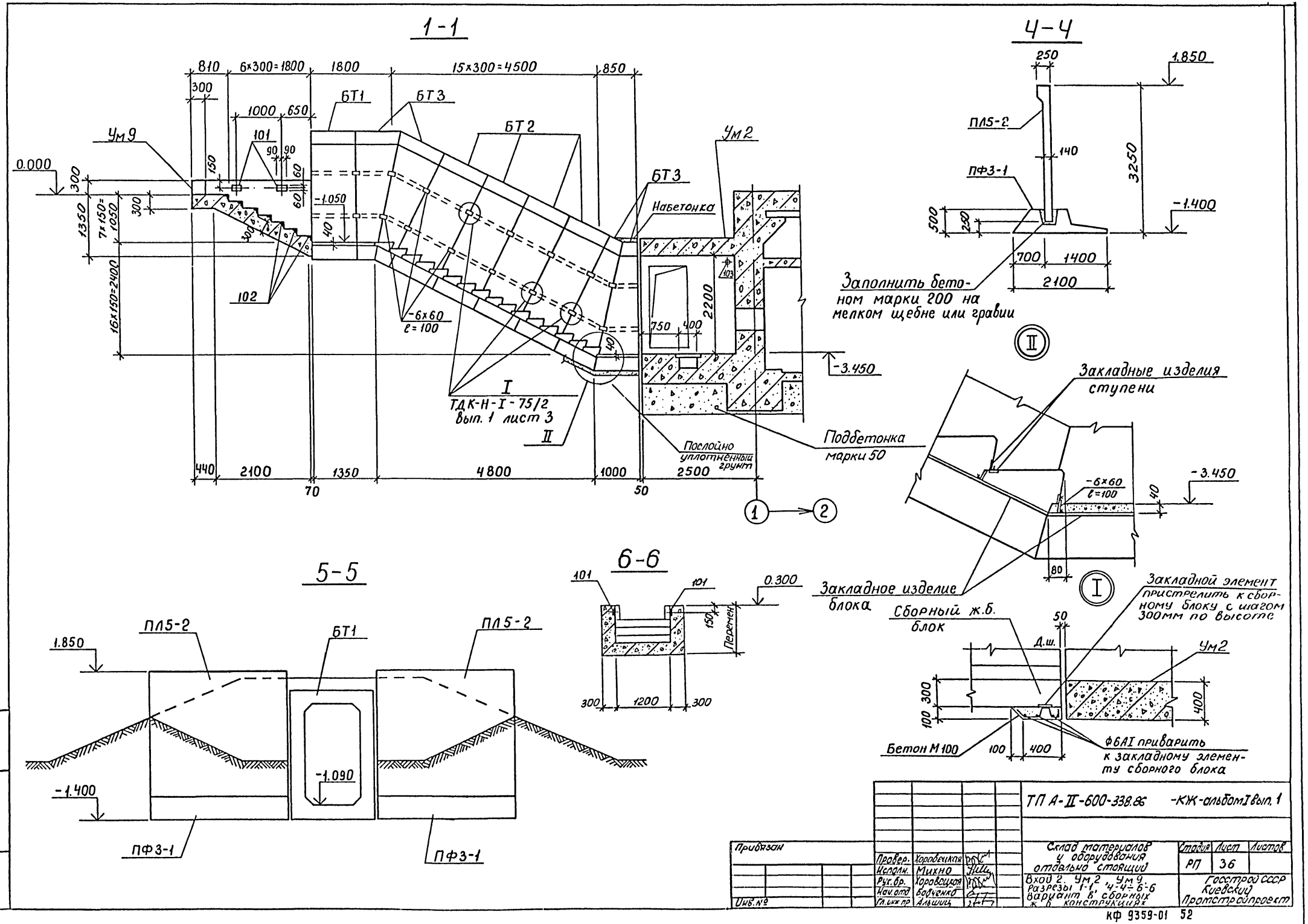
1-1
4-4
5-5
6-6
Ум9
Ум2
БТ1
БТ2
БТ3
Набетонка
ТДК-Н-I-75/2
Вып. 1 лист 3
Послойно уплотненный грунт
Подбетонка марки 50
Заполнить бетоном марки 200 на мелком щебне или гравии
Закладные изделия ступени
Закладное изделие блока
Закладной элемент пристрелить к сборному блоку с шагом 300мм по высоте
Сборный ж.б. блок
Бетон М100
Ф6АI приварить к закладному элементу сборного блока
ПЛ5-2
ПФ3-1
Перемен.
ТП А-II-600-338.86 -КЖ-альбом I вып. 1
Склад материалов и оборудования отдельно стоящий
Вход 2. Ум2, Ум9. Разрезы 1-1, 4-4÷6-6 Вариант в сборных ж.б. конструкциях
Стадия РП
Лист 36
Листов
Госстрой СССР Киевский Промстройпроект
Провер. Хоровецкая
Исполн. Михно
Рук.бр. Хоровецкая
Нач.отд. Бодченко
Гл.инж.пр. Альшиц
Инв.№ подл. Подпись и дата Взам.инв.№
КФ 9359-01 52

Схема расположения элементов входа 2

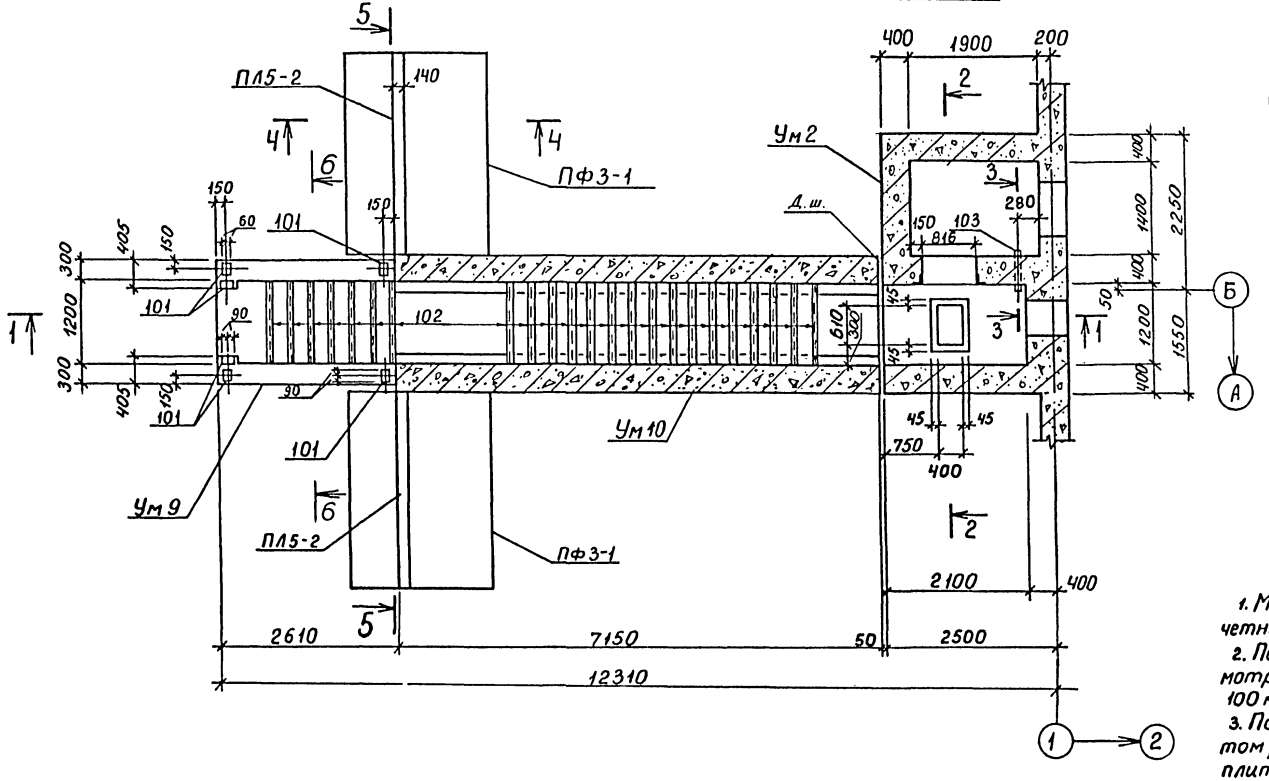

Спецификация к схеме расположения

Марка, поз.	Обозначение	Наименование	Кол.	Масса ед, кг	Примечание
		Подпорная стенка			
ПЛ5-2	3.002.1-1 вып.1	Лицевая плита ПЛ5-2	2	3400	
ПФ3-1	3.002.1-1 вып.1	Фундам. плита ПФ3-1	2	4000	
		Монолитный участок			
Ум 2	листы 37,38,77,78	Ум 2	1		
Ум 9	листы 37,38,79	Ум 9	1		
Ум 10	листы 37,38,80	Ум 10	1		

1. Марки конструкций подпорной стенки приняты для расчетной нагрузки на поверхности грунта равной 1,0 т/м².
2. Под фундаментными плитами подпорной стенки предусмотрено устройство щебеночной подготовки толщиной 100 мм с проливкой цементным раствором.
3. Поверхность подпорной стенки, соприкасающуюся с грунтом, кроме поверхности подготовки под фундаментную плиту следует покрыть горячим битумом за 2 раза.
4. До бетонирования монолитных стен заложить раму двери замаркированную на чертежах марки АР. Узлы анкеровки дверных рам см. листы 58÷60.

2-2

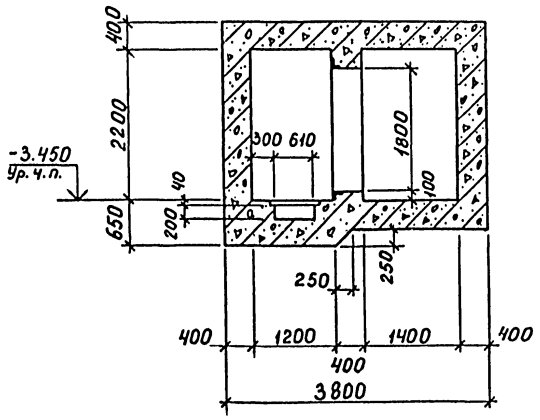

3-3

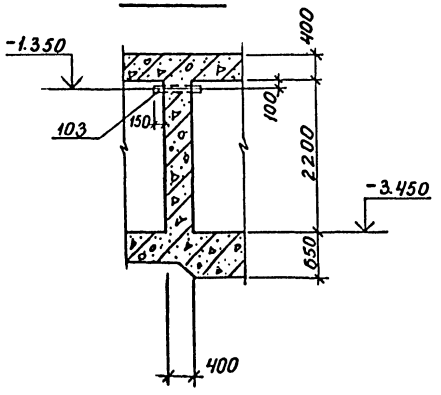

Привязан	Провер.	Хоровецкая	ТП А-II-600-338.86 -КЖ-альбом I вып. 1		
	Исполн.	Михно	Склад материалов и оборудования отдельно стоящий	Стадия	Лист	Листов
	Рук. бр.	Хоровецкая		РП	37	
	Нач. отд.	Бабченко	Вход 2. Ум 2, Ум 9, Ум 10 Разрезы 2-2, 3-3 Вариант в монолитных ж.б. конструкциях	Госстрой СССР Киевский Промстройпроект		
Инв. №	Гл. инж. пр.	Альшиц				

Инв. № подл. | Подпись и дата | Взам. инв. №

КФ 9359-01 53

1-1

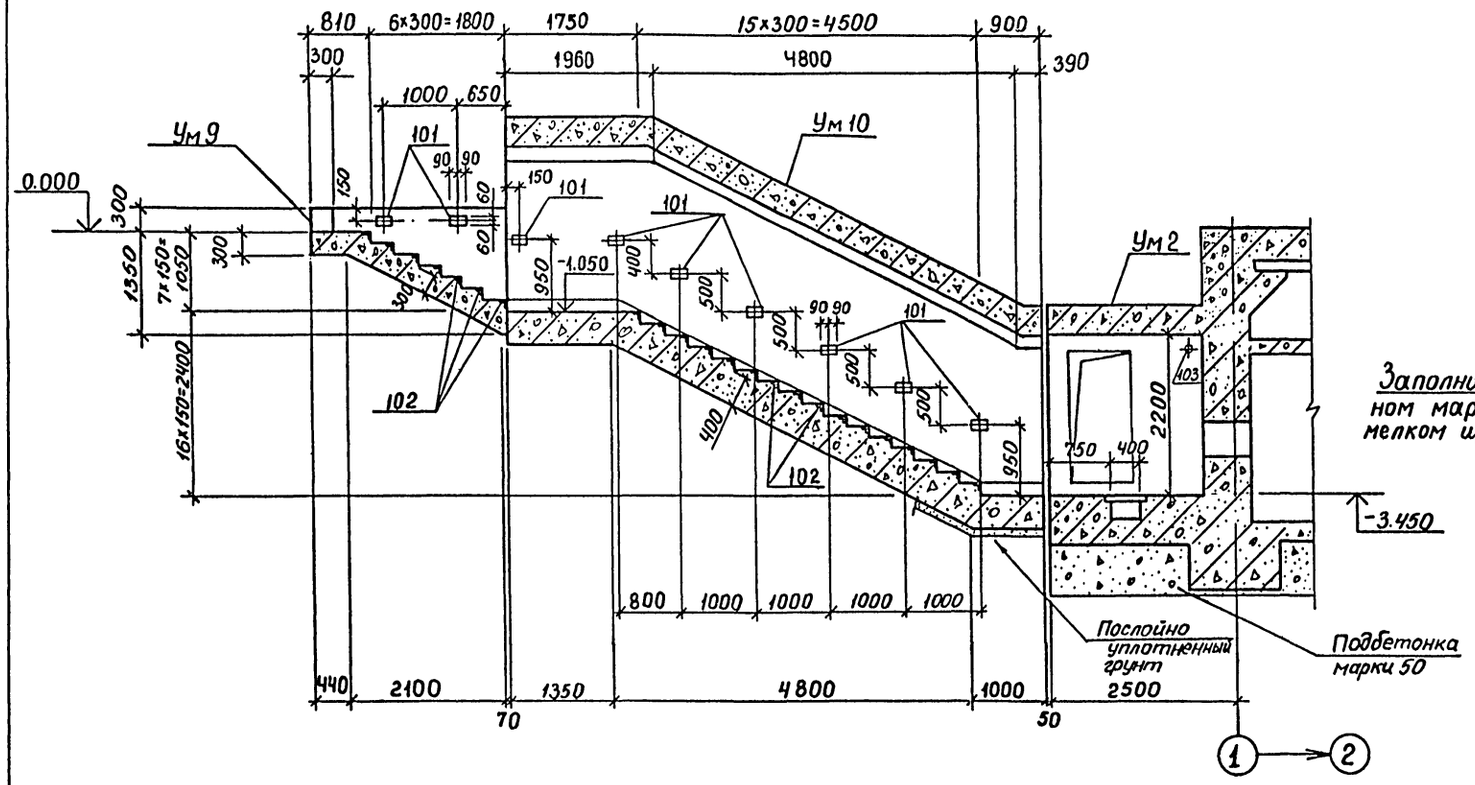

4-4

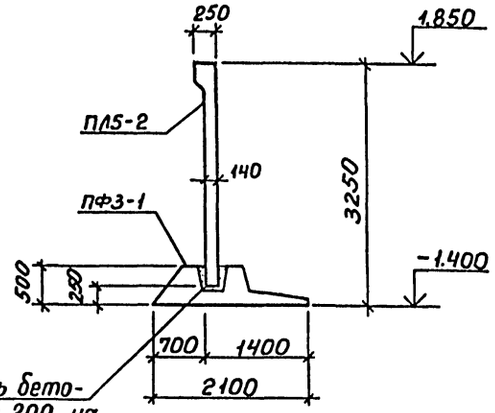

6-6

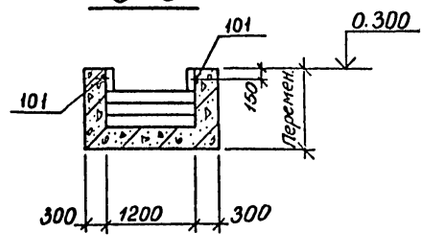

5-5

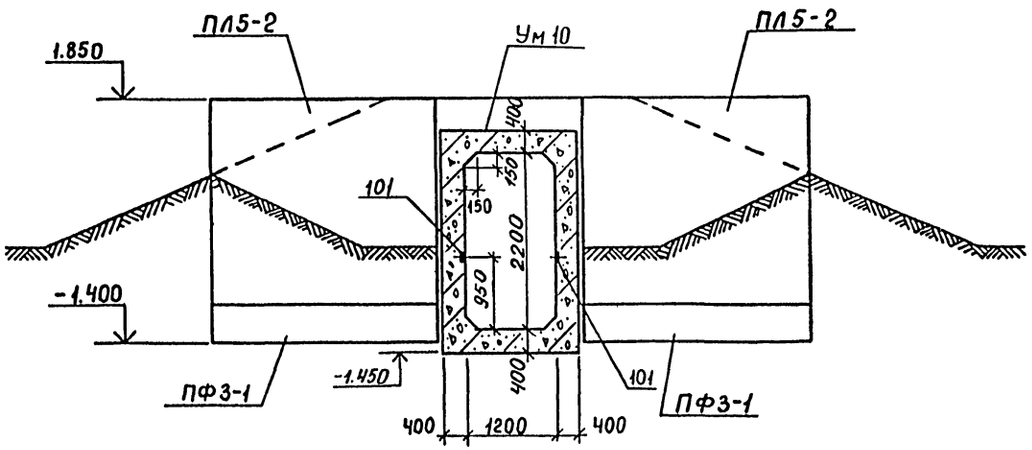

Инв.№ подл. | Подпись и дата | Взам.инв.№

Привязан			
Инв.№			
Гл.инж.пр.	Альшиц		
Нач.отд.	Бобченко		
Рук.гр.	Хоровецкая		
Исполн.	Михно		
Провер.	Хоробецкая		

ТПА-II-600-338.86 -КЖ-альбом I вып. 1

Склад материалов и оборудования отдельно стоящий

Стадия: РП | Лист: 38 | Листов:

Вход 2. Ум 2. Ум 9. Ум 10
Разрезы 1-1, 4-4 ÷ 6-6
Вариант в монолитных ж.б. конструкциях

Госстрой СССР Киевский Промстройпроект

КФ 9359-01 54

План нижних сеток ленточных фундаментов ФЛм1÷ФЛм4

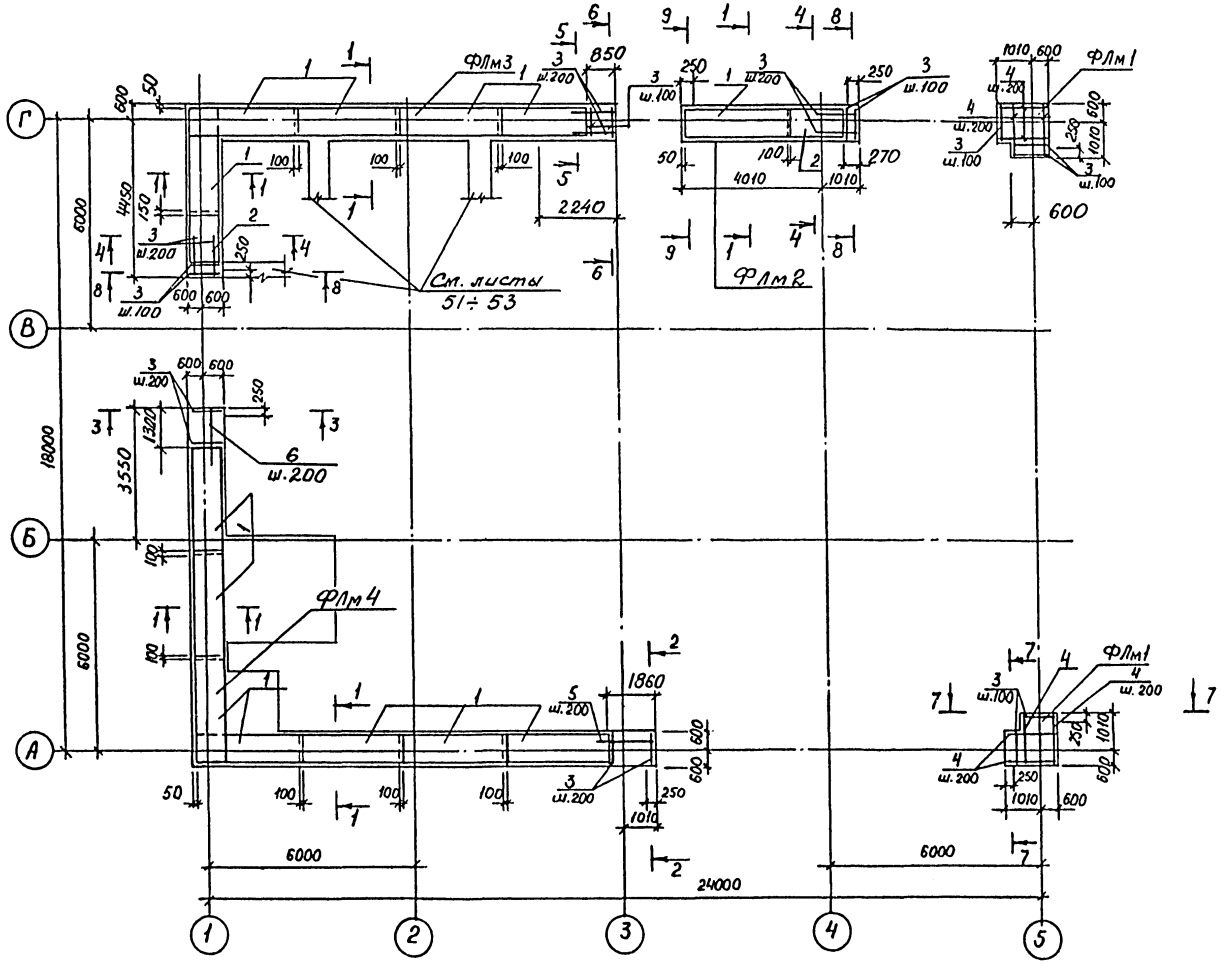

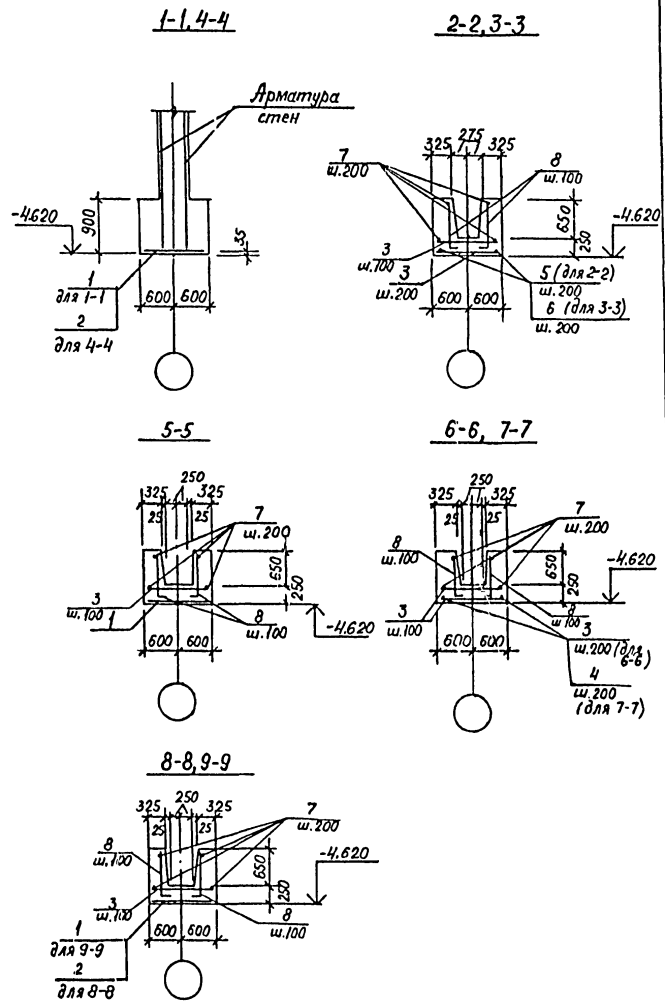

Привязан	Провер.	Хоровецкая		ТП А-II-600-338.86		-КЖ-альбом I вып.1
	Исполн.	Пекуровская		Склад материалов и оборудования отдельно стоящий	Стадия	Лист	Листов
	Рук. бр.	Хоровецкая			РП	39	
	Нач. отд.	Бабченко		План нижних сеток ленточных фундаментов ФЛм1÷ФЛм4	Госстрой СССР Киевский Промстройпроект		
Инв. №	Гл. инж. пр.	Альшиц					

КФ 9359-01 55

Инв. № подл. | Подпись и дата | Взам. инв. №

План верхней арматуры ленточных фундаментов ФЛм1÷ФЛм4

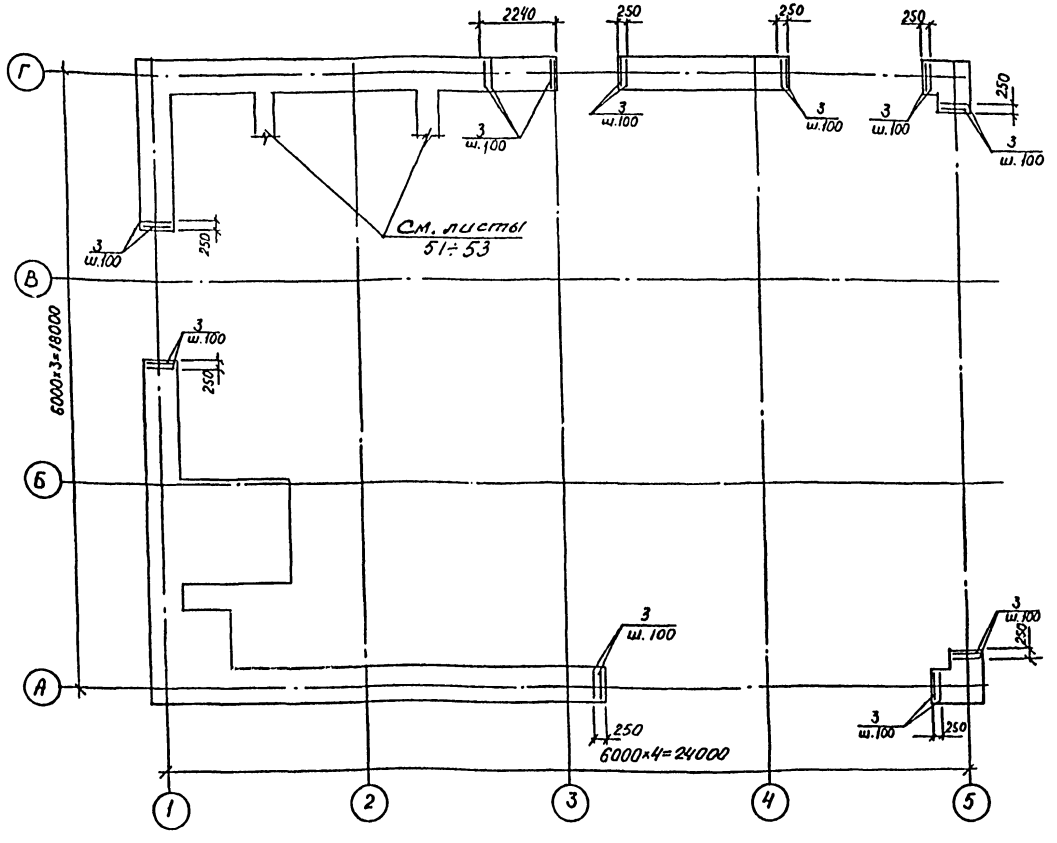

Спецификация к ФЛм1÷ФЛм4

	Обозначение	Наименование	Количество					Примечание
		Сборочные единицы						
		Сетки арматурные						
1	ТПА-II-600-338.86-КЖИ-НС2	НС-2		1	5	7		
2	У-01-02/80, Вып.4	С-4		1	1			
101	03.005-5, Вып.1	Изделие закладное КПК-1 $Д_1$=159, t=1200			1			
		Детали						
3		ф10АIII ГОСТ 5781-82 ℓ=1170	12	20	49	27		
4		ℓ=1580	16					
5		ф10АI ГОСТ 5781-82 ℓ=2000				7		
6		ℓ=1440				7		
7		ф6АI ГОСТ 5781-82	14,3	14,3	48,4	14,3		п.м.
8*		ф10АIII ГОСТ 5781-82 ℓ=950	12	12	52	12		
		Материалы:						
		Бетон марки 300	2,3	5,9	18,9	26,9		м³
		Марка	ФЛм1	ФЛм2	ФЛм3	ФЛм4		

*) Поз. 8 – см. ведомость деталей

Ведомость деталей

Поз.	Эскиз
8	850 100

Ведомость расхода стали на элемент, кг

Марка элемента	Изделия арматурные									Изделия закладные										Общий расход
	Арматура класса								Всего	Прокат марки									Всего	
	А-I					А-III				ВСт3 сп						ВСт2сп				
	ГОСТ 5781-82					ГОСТ 5781-82				ГОСТ 19903-74*						ГОСТ 8731-74*				
	ф6	ф10			Итого	ф10			Итого	-5×560	-10×260	-10×360	-12×300		Итого	тр.159×4,5		Итого		
ФЛм1	3,2				3,2	31,3			31,3	34,5									–	34,5
ФЛм2	3,2	18,7			21,9	30,1			30,1	52,0									–	52,0
ФЛм3	10,7	64,3			75,0	124,2			124,2	199,2	13,8	3,7	8,4	6,5		32,4	22,4		22,4	54,8	254,0
ФЛм4	3,2	94,2			97,4	103,5			103,5	200,8									–	200,8

Инв.№ подл.	Подпись и дата	Взам. инв.№					

Привязан	Провер.	Хоревецкая		ТП А-II-600-338.86 -КЖ-альбом I вып. 1			
	Исполн.	Покуровская					
	Гл.инж.	Славинская		Склад материалов и оборудования отдельно стоящий	Стад.	Лист	Листов
	Рук.бр.	Хоровицкая			РП	40	
	Нач.отд.	Бабченко		План верхних сеток ленточных фундаментов ФЛм1÷ФЛм4	Госстрой СССР Киевский Промстройпроект		
Инв.№	Гл.инж.пр.	Альшиц					

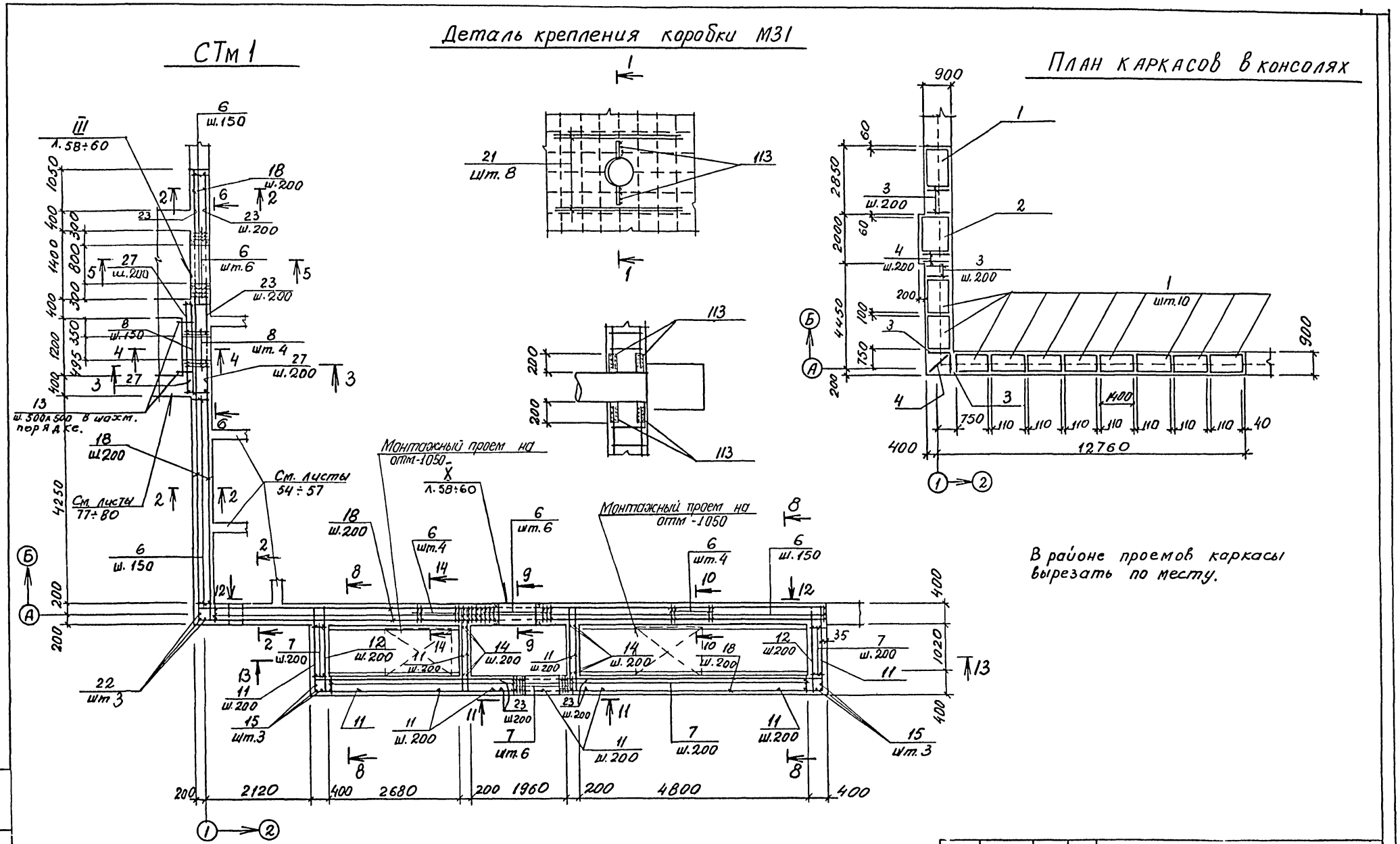

ТП А-II-600-338.86			КЖ-альбом I вып. 1	
Привязан	Провер. Хоровецкая	Склад материалов и оборудования отдельно стоящий	Стадия РП	Лист 41	Листов
	Исполн. Славинская				
	Рук.бр. Хоровецкая	СТм 1. Армирование. Разрез 1-1.	Госстрой СССР Киевский Промстройпроект		
Инв. №	Нач.отд. Бабченко				
	Гл.инж.пр. Альшиц				

КФ 9359-01 57

Инв. № подл. | Подпись и дата | Взам. инв. №

2 – 2

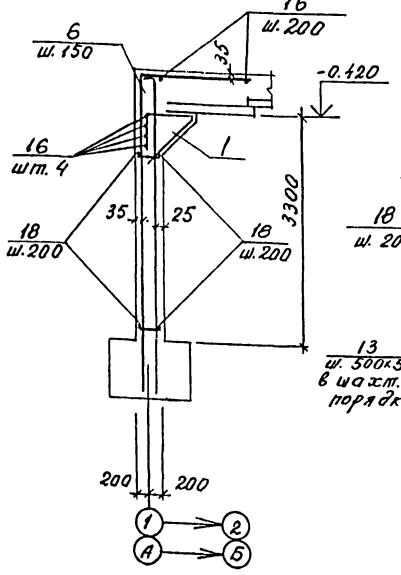

3 – 3

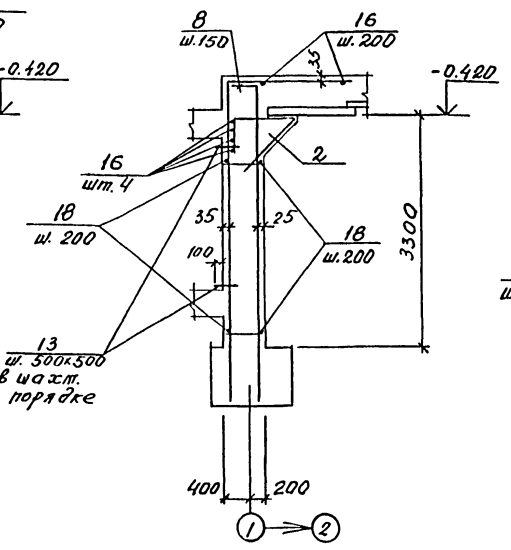

4 – 4

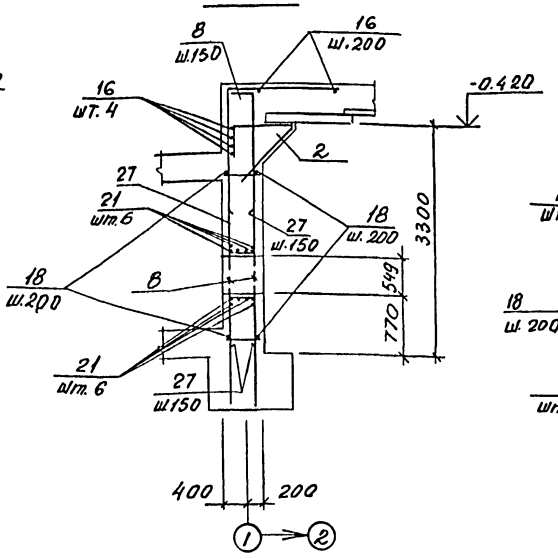

5 – 5

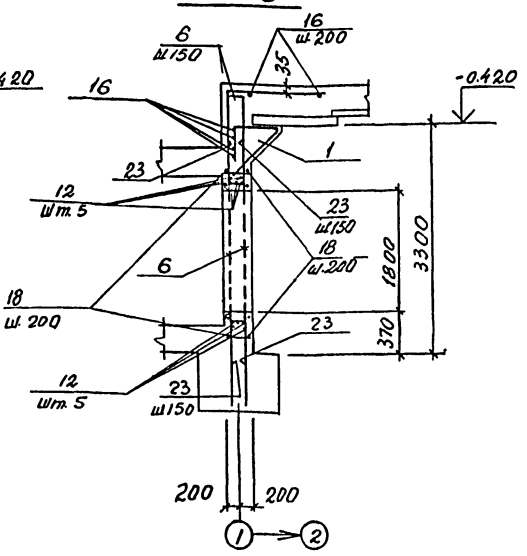

Деталь крепления коробки У32

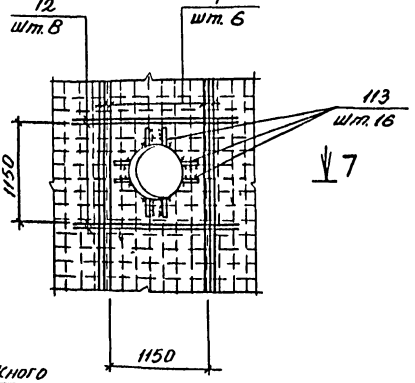

7 – 7

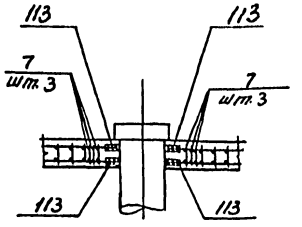

В районе проемов арматуру вырезать по месту.

6 – 6

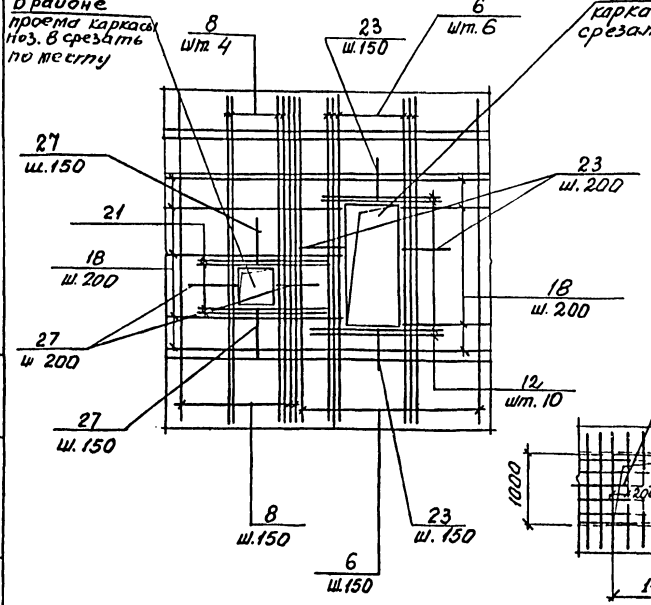

15-15

16-16

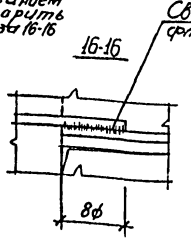

Инв. № подл. | Подпись и дата | Взам. инв. №

Привязан			ТП А-II-600-338.86 -КЖ-альбом I вып. 1		
	Провер.	Хоровецкая	Склад материалов и оборудования отдельно стоящий	Стадия	Лист	Листов
	Исполн.	Славуцкая		РП	42	
	Рук. гр.	Хоровецкая	СТм1. Армирование Разрезы 2-2÷7-7, 15-15, 16-16.	Госстрой СССР Киевский Промстройпроект		
	Нач. отд.	Бабиенко				
Инв. №	Н. контр.	Альшиц				

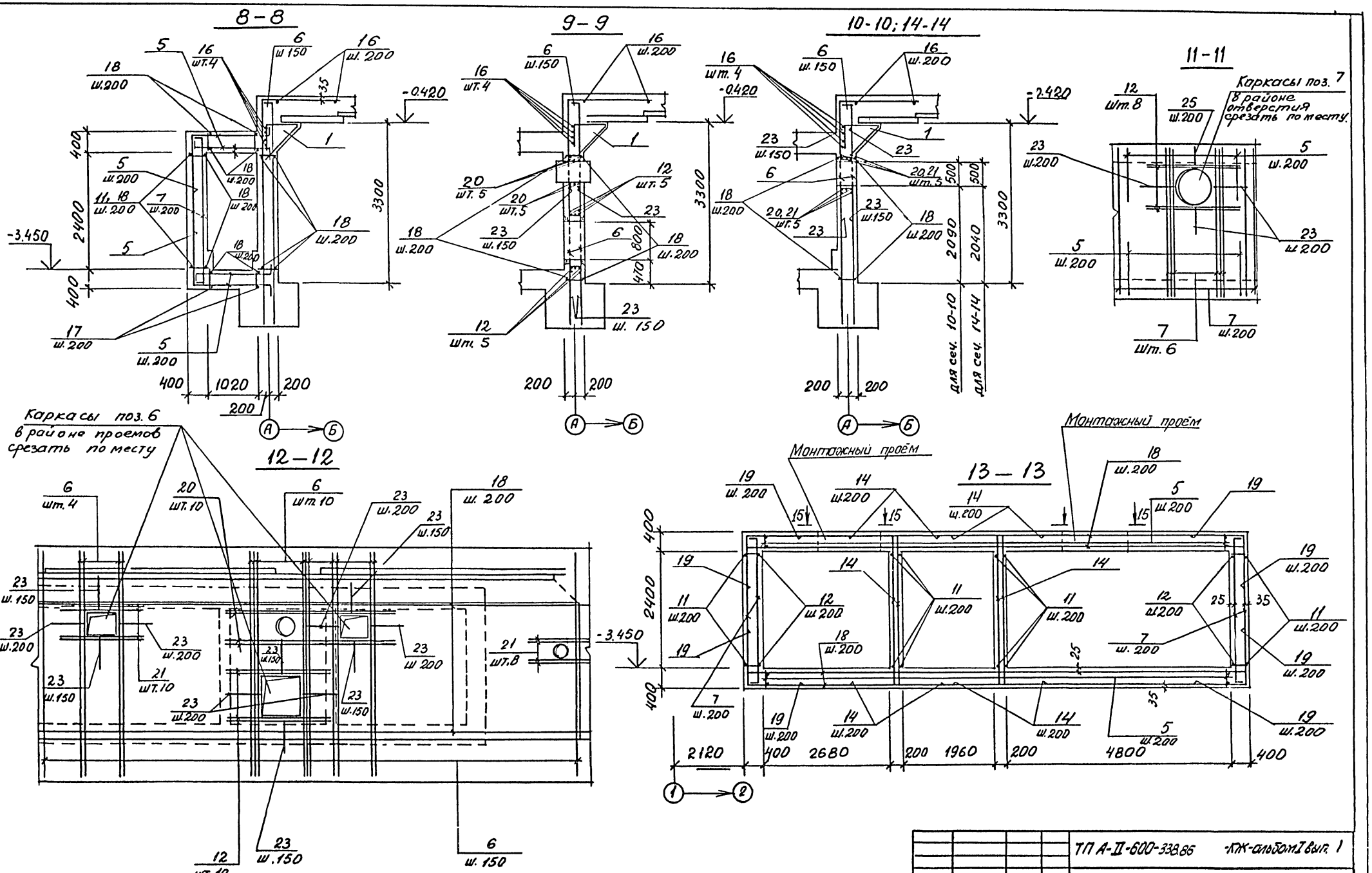

В районе проемов арматуру вырезать по месту

Привязан				ТП А-II-600-338.86		-КЖ-альбом I вып. 1
	Провер.	Коровецкая		Склад материалов и оборудования отдельно стоящий	Стадия	Лист	Листов
	Исполн.	Славинская			РП	43	
	Рук. бр.	Коровецкая		СТм1. Армирование Разрезы 8-8 ÷ 14-14	Госстрой СССР Киевский Промстройпроект		
Инв. №	Нач. отд.	Бабченко					
	Гл. инж. пр.	Альшиц					

КФ 9359-01 59

Инв. № подл. | Подпись и дата | Взам. инв. №

Спецификация к СТм 1

Формат	Зона	Позиц.	Обозначение	Наименование	Кол.	Примечание
				Сборочные единицы		
		1	ТПА-II-600-338.86-КЖИ-КП1	Каркас простр. КП1	11	
		2	ТПА-II-600-338.86-КЖИ-КП2	то же КП2	1	
		3	ТПА-II-600-338.86-КЖИ-КР8	Каркас плоский КР8	15	
		4	ТПА-II-600-338.86-КЖИ-КР9	то же КР9	5	
		5	ТПА-II-600-338.86-КЖИ-КР22	" КР22	100	
		6	ТПА-II-600-338.86-КЖИ-КР3	" КР3	154	
		7	ТПА-II-600-338.86-КЖИ-21	" КР21	68	
		8	ТПА-II-600-338.86-КЖИ-20	" КР20	17	
		101	ТПА-II-600-338.86-КЖИ-МН3	Изделие закл. МН3	4	
		102	03.005-5 вып. 1.2	КПК-5 Д₁=108 t=400 l=700	2	
		105	03.005-5 вып. 1,2	КПК-5 Д₁=219 t=400 l=700	2	
		106	03.005-5 вып. 1,2	КПК-5 Д₁=426 t=400 l=700	1	
		107	03.005-5 вып. 1.2	КПК-17 Д₁=33,5 t=400 l=600	1	
		108	03.005-5 вып. 1,2	КПК-5 Д₁=219 t=500 l=800	2	
		109		-40×4 ГОСТ 103-76 l=700	1	
		112	03.005-5 вып. 1 Т-199.250.04.000-02	КПК-3 Д₁=45 t=400	1	
		113		-100×10 ГОСТ 103-76 l=200	20	
				Детали		
		11*		Ф12АIII ГОСТ 5781-82 l=2850	52	2,5 кг
Б4		12		l=1800	36	1,6 кг
Б4		13		Ф6АI ГОСТ 5781-82 l=300	15	0,1 кг
		14*		l=5130	24	4,6 кг
Б4		15		l=3130	6	2,8 кг
Б4		16		Ф6АI ГОСТ 5781-82 l=п.м.	230	0,22 кг
Б4		18		Ф10АI ГОСТ 5781-82 l=п.м.	1150	0,62 кг
		19*		Ф25АIII ГОСТ 5781-82 l=2610	24	10,2 кг
Б4		20		Ф12АIII ГОСТ 5781-82 l=3150	10	2,8 кг
Б4		21		l=1600	30	1,4 кг
Б4		22		Ф25АIII ГОСТ 5781-82 l=4690	3	18,1 кг
		23*		Ф12АIII ГОСТ 5781-82 l=1340	110	1,2 кг
		25*		l=1240	4	1,1 кг
		27*		l=1540	10	1,4 кг
			листы 58÷60	Узел III	1	компл.
			листы 58÷60	Узел X	1	компл.
				Материалы		
				Бетон марки 300		59,36 м³

*) Поз. ведомость деталей

Ведомость деталей

Поз.	Эскиз
11	1100 / 1750
19	1350 / 1350 / R=125
14	1000 / 3130 / 1000

Ведомость деталей

Поз.	Эскиз
23	500 / 340 / 500
25	450 / 340 / 450
27	500 / 540 / 500

Ведомость расхода стали на элемент, кг

Марка элемента	Изделия арматурные												Всего
	Арматура класса												
	АI					АIII							
	ГОСТ 5781-82					ГОСТ 5781-82							
	Ф6	Ф10	Ф22	Ф12	Итого	Ф12	Ф10	Ф14	Ф16	Ф22	Ф25	Итого	
СТм1	153	710	43	16	922	652	1035	909	1068	1237	6025	10927	11849

/. продолжение /.

Марка элемента	Изделия закладные																Всего	Общий вес
	Арм. класса		Прокат марки															
	АI		ВСт 2сп					Ст2кп2		ВСт3сп		ВСт3кп2						
	ГОСТ 2590-71		ГОСТ 8732-78					ГОСТ 3262-75*		ГОСТ 19903-74*		ГОСТ 103-76						
	Ф20	Итого	Тр. 108×4	Тр. 219×6	Тр. 426×10	Тр. 45×3,5	Итого	Тр. 25	Итого	-5×6	Итого	-4×40	-10×100	Итого	проч.	Итого		
СТм1	8	8	14	95	72	3	184	2	2	30	30	1	31	32	1	1	257	12106

ТП А-II-600-338.86 -КЖ-альбом I вып. 1

Пер.	Рожкова		
Провер.	Хоровецкая		
Исполн.	Славинская		
Рук. бр.	Хоровецкая		
Нач. отд.	Бабченко		
Гл. инж. пр.	Альшиц		

Привязан

Инв. №

Склад материалов и оборудования отдельно стоящий

Стадия	Лист	Листов
РП	44	

СТМ 1. Армирование Спецификация

Госстрой СССР Киевский Промстройпроект

КФ 9359-01 60

Инв. № подл. | Подпись и дата | Взам. инв. №

СТм 3

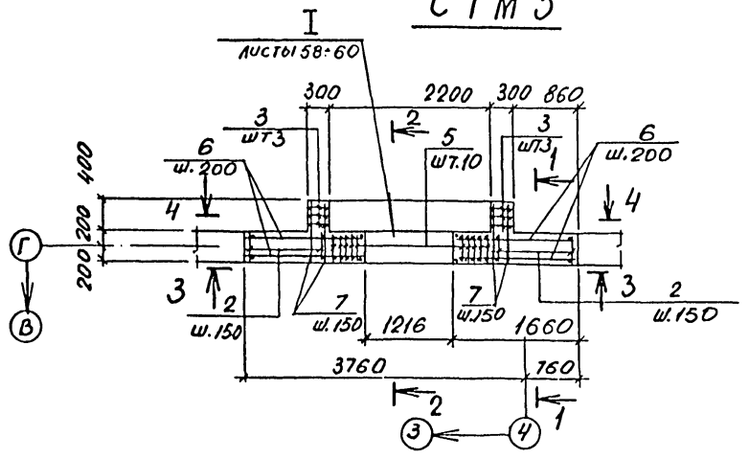

План каркасов в консоли СТм 3

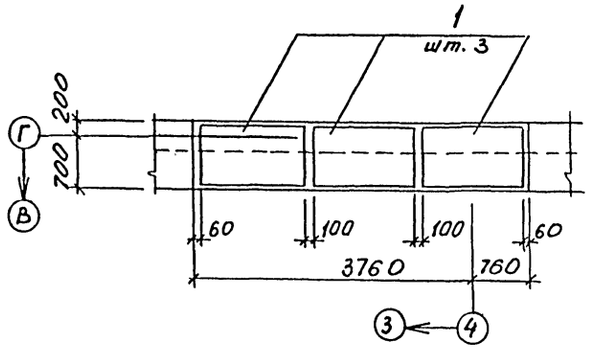

3-3

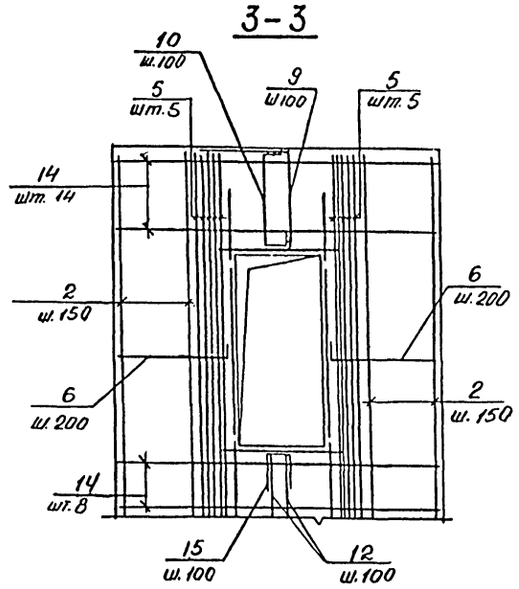

1-1

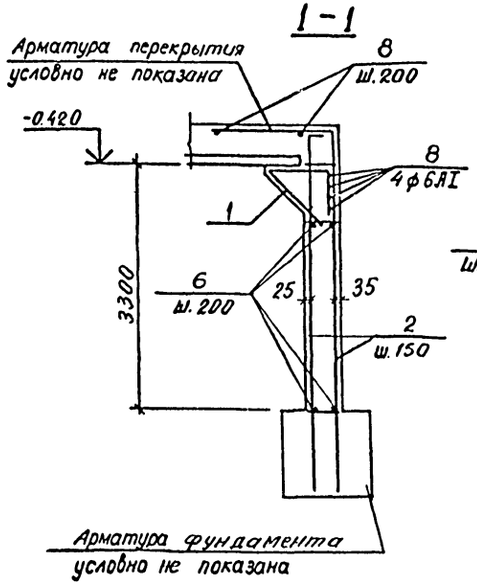

2-2

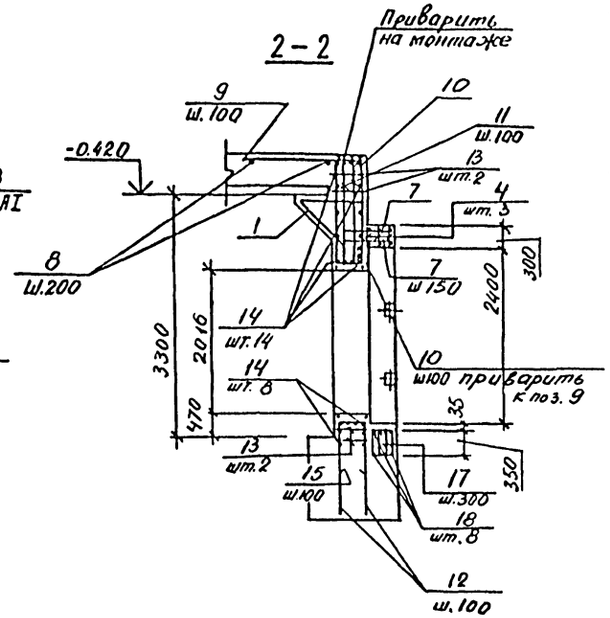

4-4

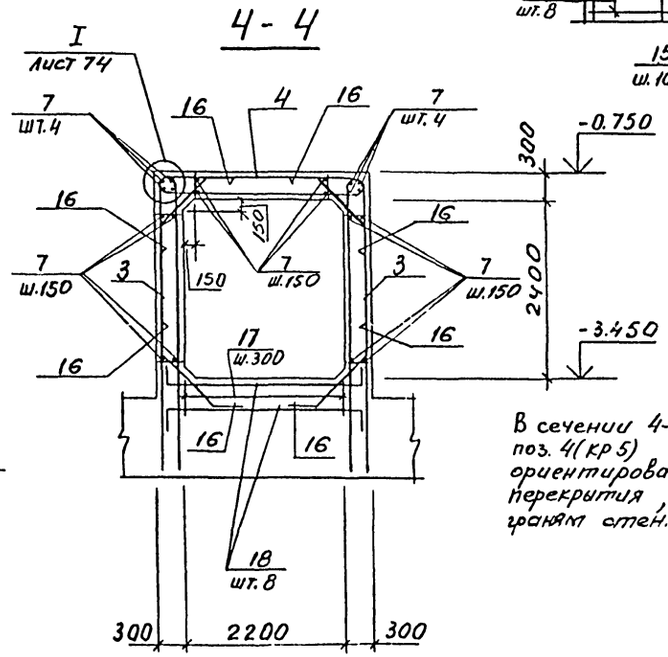

В сечении 4-4, в каркасах поз 3(кр4), поз. 4(кр 5) стержни большего диаметра ориентировать к внутренним граням перекрытия, днища и к наружным граням стен.

Привязан			
Инв. №			
Провер.	Хоровецкая		
Исполн.	Словинская		
Рук. бр.	Хоровецкая		
Нач. отд	Волченко		
Гл. инж. пр	Альшиц		

ТП А-II-600-338.86 -КЖ-альбом I вып. 1

Склад материалов и оборудования отдельно стоящий

СТм 3. Армирование. Разрезы 1-1 ÷ 4-4.

Стадия	Лист	Листов
РП	45	

Госстрой СССР Киевский Промстройпроект

КФ 9359-01 61

Инв. № подл. | Подпись и дата | Взам. инв. №

Спецификация к СТм3

Формат	Зона	Позиц.	Обозначение	Наименование	Кол	Примечание
				Сборочные единицы и детали		
		1	ТПА-II-600-338.86-КЖИ-КП1	Каркас простр. КП1	3	
		2	ТПА-II-600-338.86-КЖИ-КР3	Каркас плоский КР3	16	
		3	ТПА-II-600-338.86-КЖИ-КР4	то же КР4	6	
		4	ТПА-II-600-338.86-КЖИ-КР5	" КР5	3	
		5	ТПА-II-600-338.86-КЖИ-КР24	" КР24	10	
		107	03.005-5 в.1.2	изделие закладное КПК-17 D_1=33,5 t=400	8	l=600
		110	3.400-6/76	то же МН1-14	4	
		111	03.005-5 в.1.2	КПК-5 D_1=159 t=400	1	l=700
		112	03.005-5 в.1.2	КПК-5 D_1=33,5 t=400	1	l=700
				Детали		
		6*		ф12 А III ГОСТ 5781-82 l=1850	44	1,6 кг
Б.Ч.		7		l=900	96	0,8 кг
Б.Ч.		8		ф6 А I ГОСТ 5781-82 l=п.м.	49,5	0,22 кг
		9*		ф28 А III ГОСТ 5781-82 l=2710	13	13,1 кг
		10*		ф20 А III ГОСТ 5781-82 l=1850	13	4,6 кг
		11*		ф10 А I ГОСТ 5781-82 l=3200	13	2,0 кг
Б.Ч.		12		ф28 А III ГОСТ 5781-82 l=1270	26	6,1 кг
Б.Ч.		13		ф12 А III ГОСТ 5781-82 l=380	52	0,34 кг
Б.Ч.		14		ф20 А III ГОСТ 5781-82 l=4500	22	11,1 кг
		15*		ф16 А III ГОСТ 5781-82 l=1540	13	2,4 кг
		16*		ф20 А III ГОСТ 5781-82 l=1600	12	4,3 кг
		17*		ф10 А I ГОСТ 5781-82 l=1380	16	0,8 кг
		18*		ф20 А III ГОСТ 5781-82 l=3130	8	7,7 кг
			Листы 58÷60	Узел I	1	компл.
				Материалы		
				Бетон марки 300		7,24 м³

*) Поз. 6, 9÷11, 15÷18 - см. ведомость деталей

Ведомость деталей

Поз.	Эскиз
6	300, 1550
9	1650, 1160, R=140
10	300, 1160, R=100, 300, 310
11	1400, 1610, 190

Ведомость деталей

Поз.	Эскиз
15	600, 340, 600
17	440, 250, 690
18	R=100, 300, 300, 2680
16	R=100, 400, 400, 280, 280, 940, 280, 280

Расход стали на один элемент, КГ

Марка элемента	Изделия арматурные. Арматура класса А III. ГОСТ 5781-82 ф6	ф10	ф22	Итого	ГОСТ 5781-82 ф14	ф10	ф12	ф16	ф20	ф25	ф28	ф22	Итого	Всего	Изделия закладные. Арм. класса А-III ГОСТ 5781-82 ф8	Итого	Прокат марки ВСТ3кп2 ГОСТ 103-76 -6×80	Итого	ВСт3сп ГОСТ 19903-74* -δ=6	Итого	Ст2кп2 ГОСТ 3262-75* Тр. 25	Итого	ВСт2сп ГОСТ 8732-78 Тр. 159×4,5	Итого	Всего	Общий расход
СТм3	29	40	104	173	153	126	193	32	518	489	629	254	2396	2569	1	1	3	3	14	14	10	10	12	12	40	2609

Инв. № подл. | Подпись и дата | Взам. инв. №

Привязан

Инв. №

Операт.	Рожкова	
Провер.	Хоровецкая	
Исполн.	Либинская	
Рук. бр.	Хоровецкая	
Нач. отд.	Бодченко	
Гл. инж. пр.	Альшиц	

ТП А-II-600-338.86 -КЖ-альбом I вып. 1

Склад материалов у оборудования отдельно стоящий

СТм3. Армирование Спецификации

Стадия	Лист	Листов
РП	46	

Госстрой СССР Киевский Промстройпроект

КФ 9359-01 62

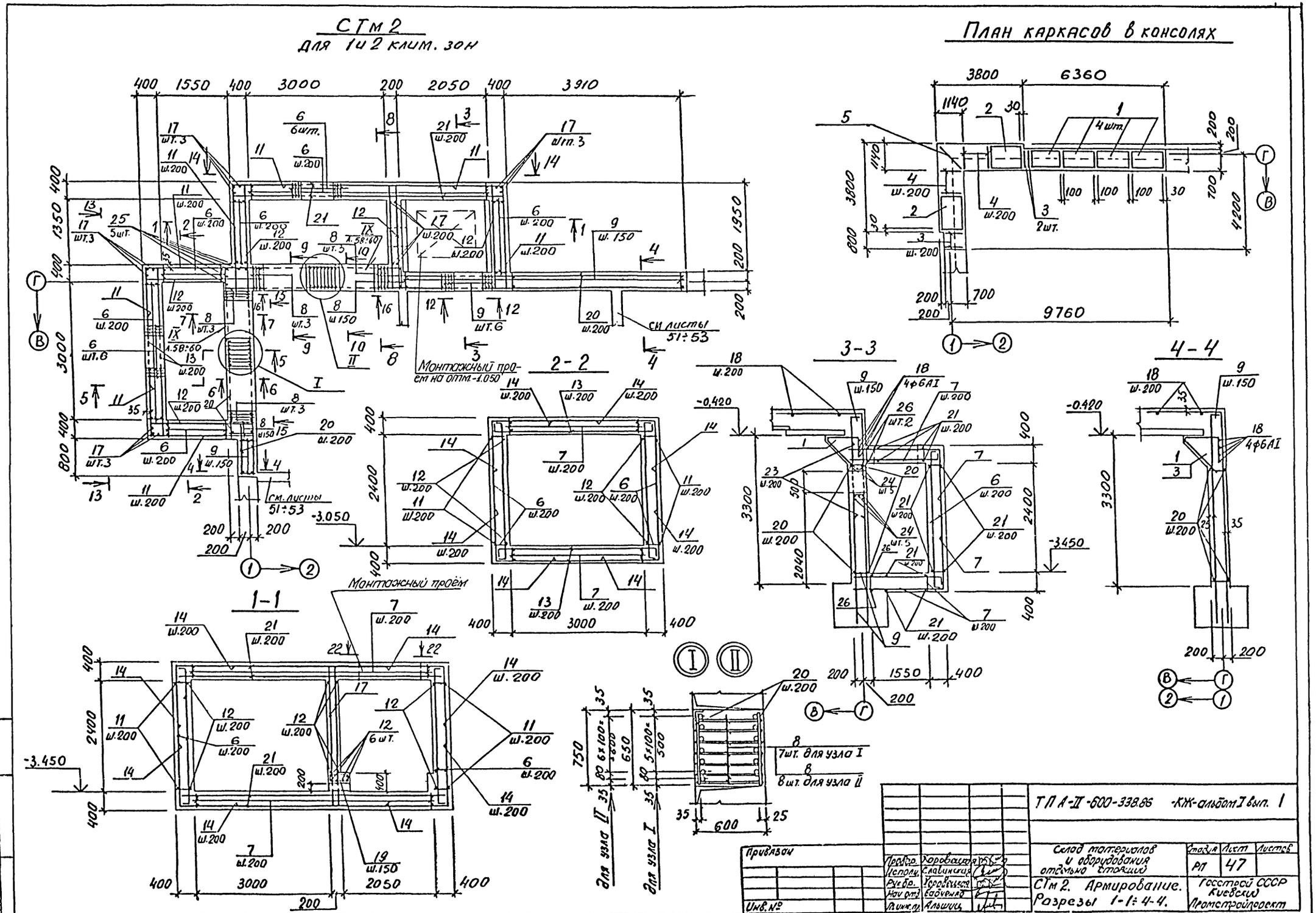
СТм 2
для 1 и 2 клим. зон
План каркасов в консолях
2-2
3-3
4-4
1-1
Монтажный проем на отм. -1.050
Монтажный проём
см. листы 51÷53
7шт. для узла I
8шт. для узла II
для узла II
для узла I
ТПА-II-600-338.86 -КЖ-альбом I вып. 1
Склад материалов и оборудования отдельно стоящий
СТм 2. Армирование. Разрезы 1-1÷4-4.
Стадия РП
Лист 47
Листов
Госстрой СССР Киевский Промстройпроект
Привязан
Инв. №
Проверил Хоровецкая
Исполн. Славинская
Рук. бр. Хоровецкая
Нач. отд. Бабченко
Гл. инж. пр. Альшиц
КФ 9359-01 63

СТм 2
для 3 и 4 клим. зон.

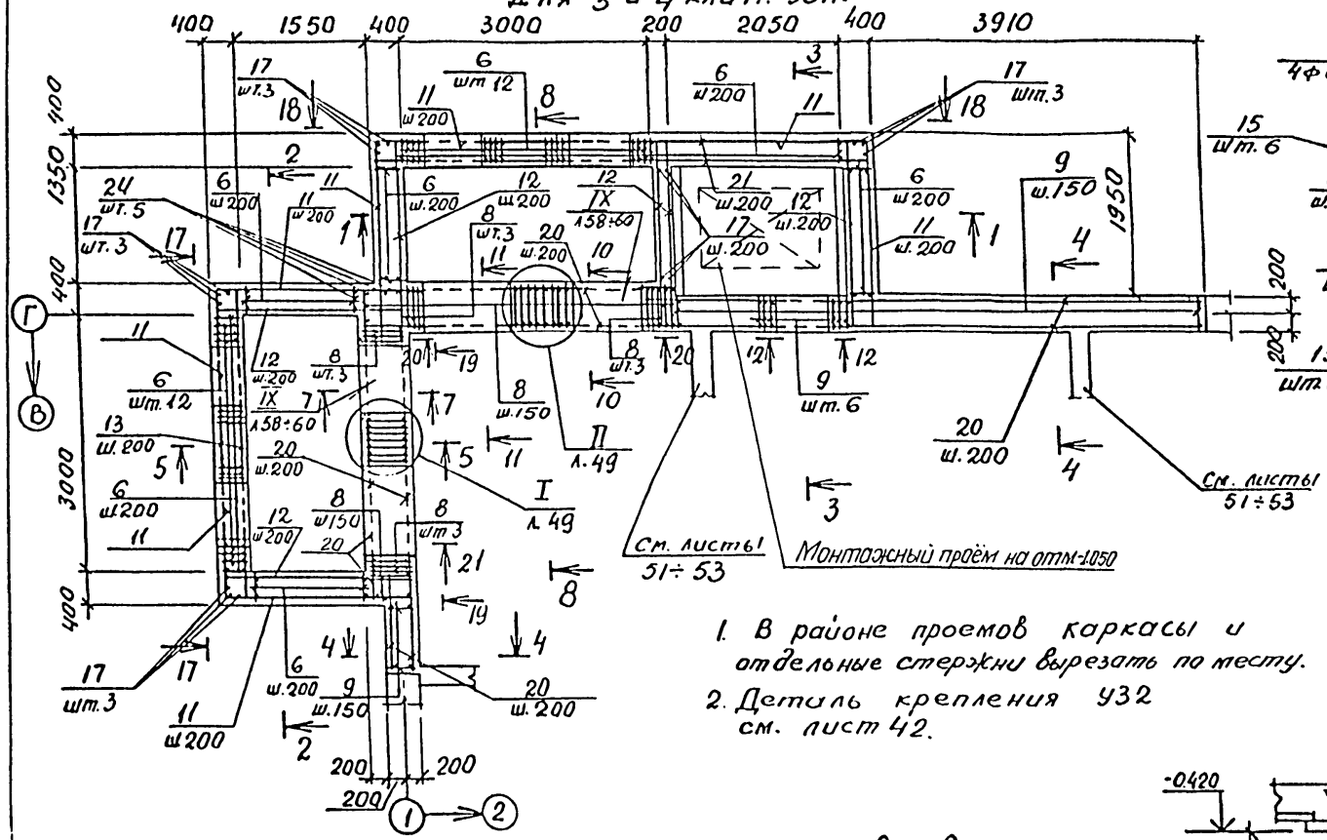

1. В районе проемов каркасы и отдельные стержни вырезать по месту.
2. Деталь крепления У32 см. лист 42.

6–6

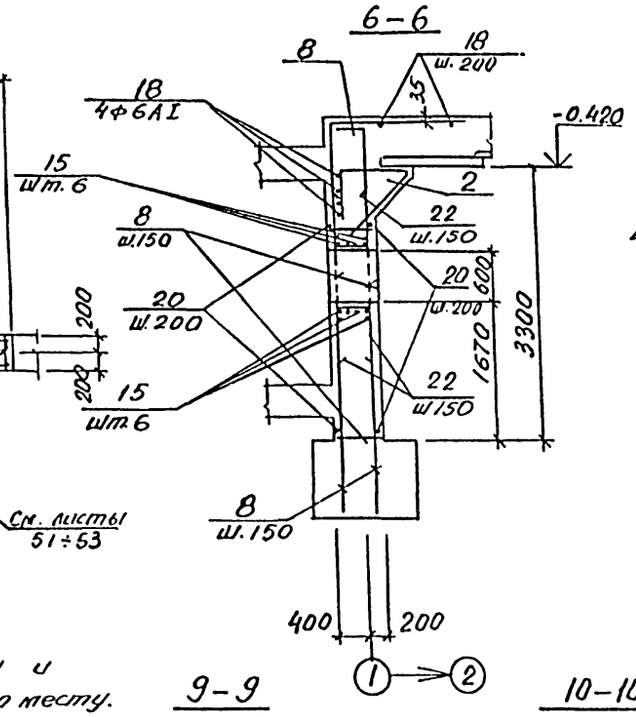

7–7

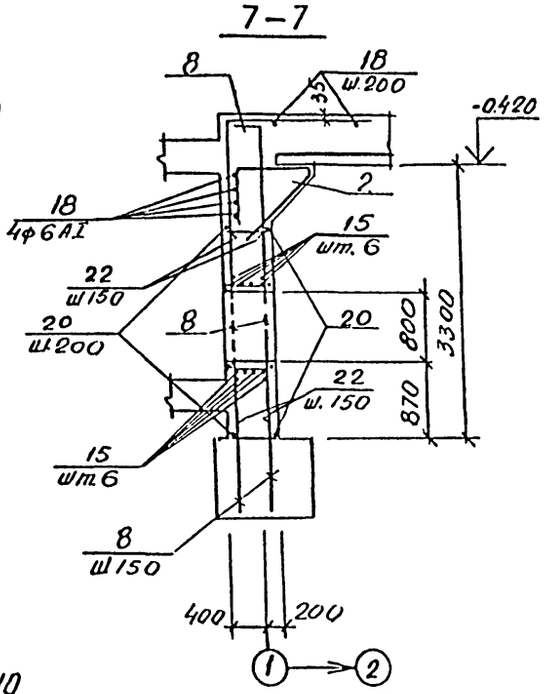

9–9

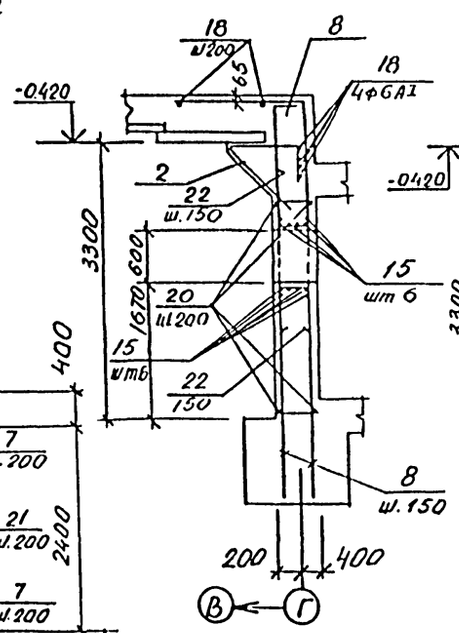

10–10

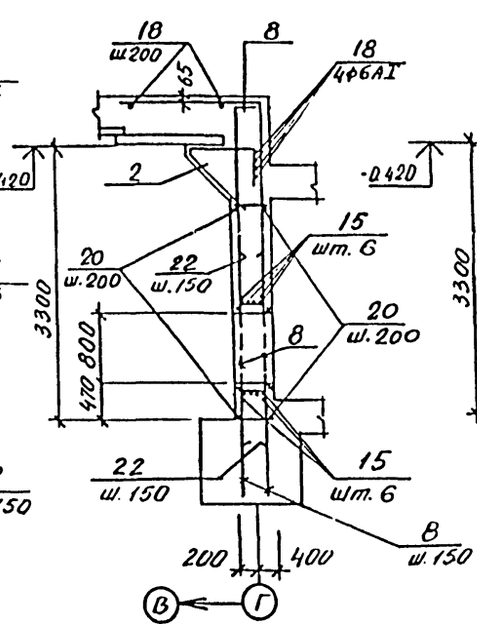

11–11

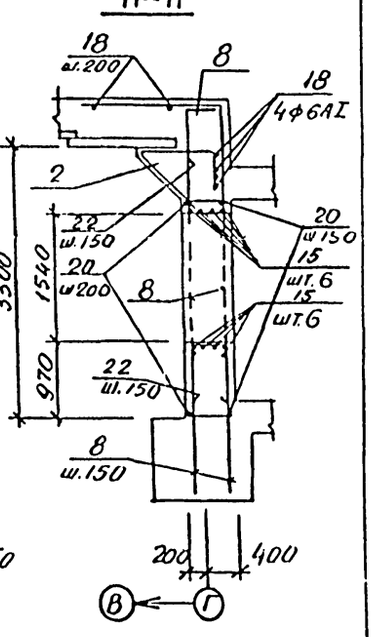

5–5

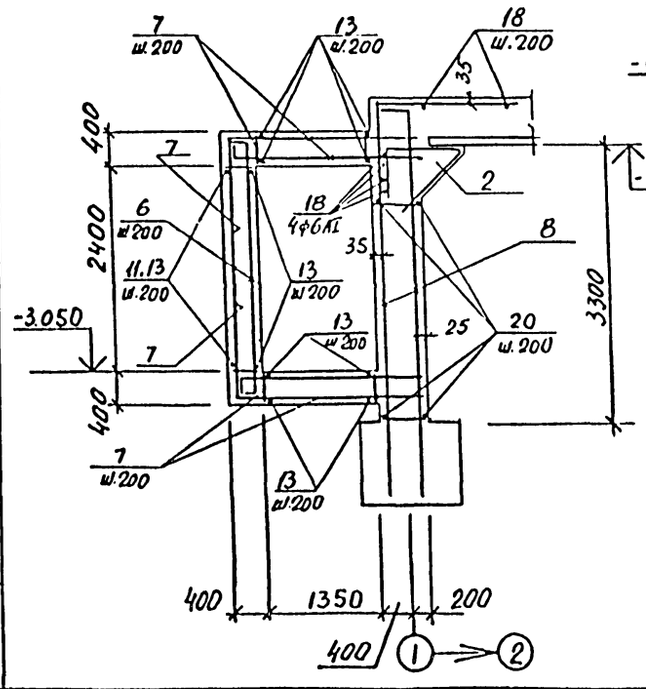

8–8

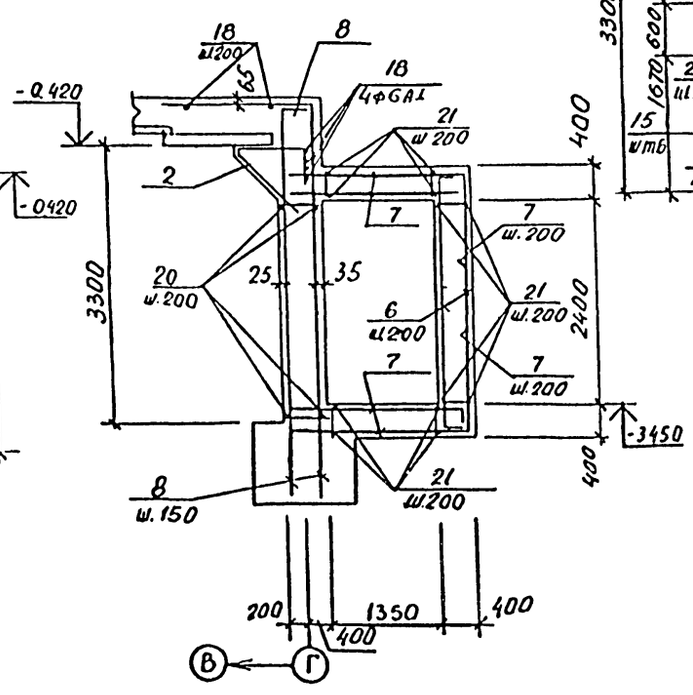

Инв. № подл.	Подпись и дата	Взам. инв. №			

Привязан

Инв. №

Провер.	Хоровецкая	
Исполн.	Славинская	
Рук. гр.	Хоровецкая	
Нач. отд.	Войченко	
Гл. инж. пр.	Алышиц	

ТП А-II-600-338.86 -КЖ-альбом I вып. 1

Склад материалов и оборудования отдельно стоящий

СТм 2. Армирование. Разрезы 5-5÷11-11.

Стадия	Лист	Листов
РП	48	

Госстрой СССР Киевский Промстройпроект

13-13

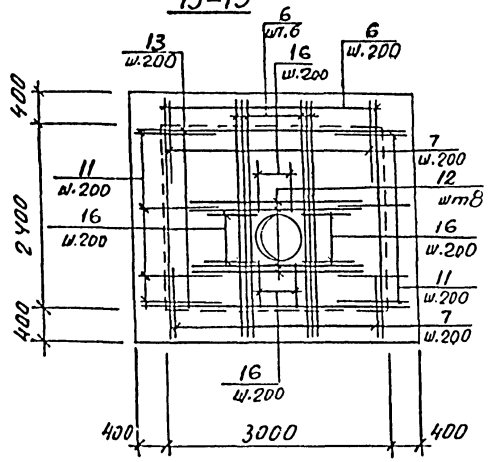

17-17

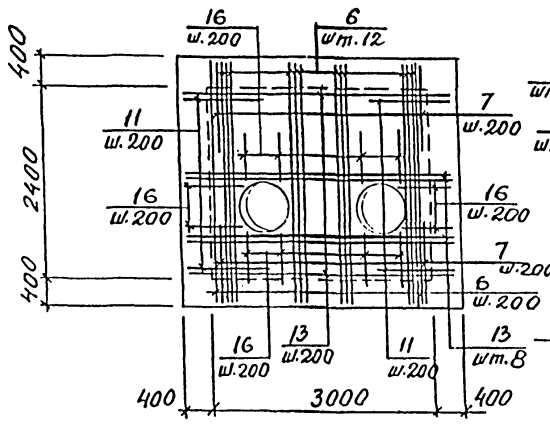

19-19

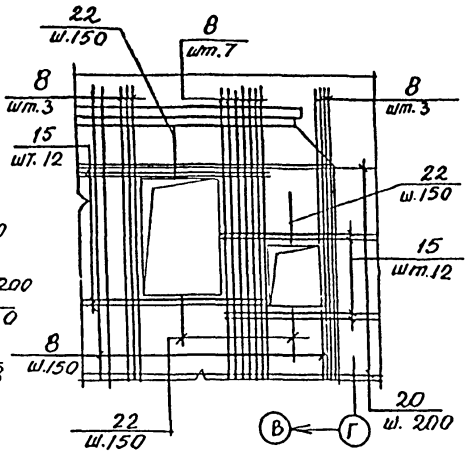

20-20

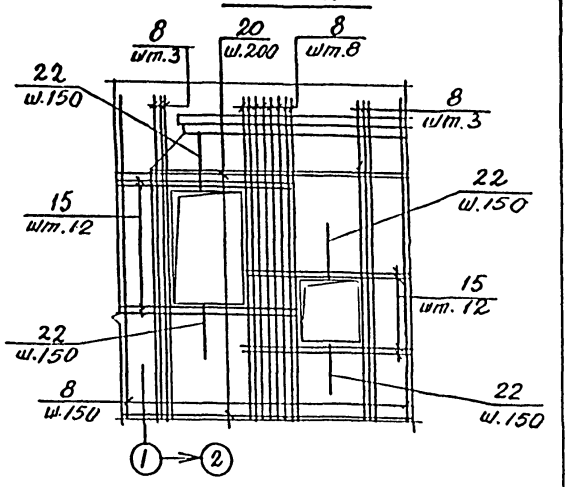

14-14

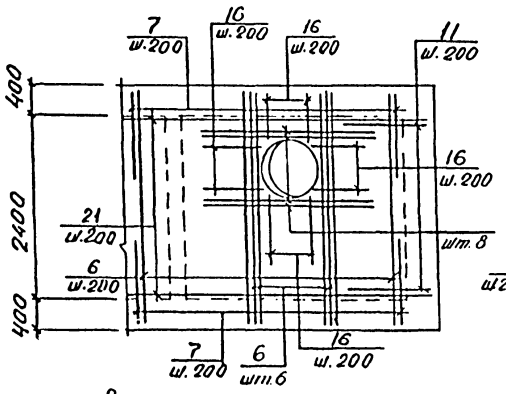

18-18

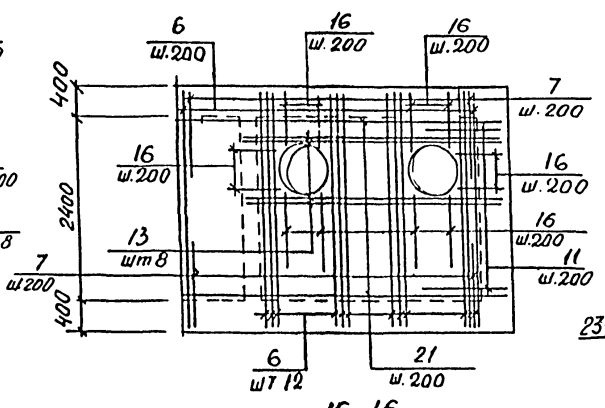

12-12

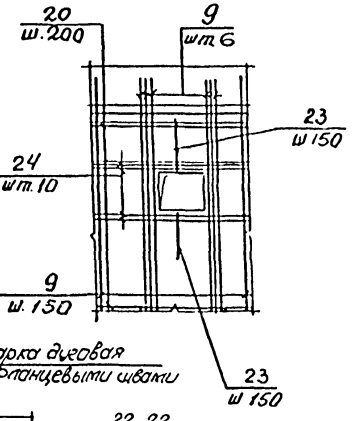

21-21

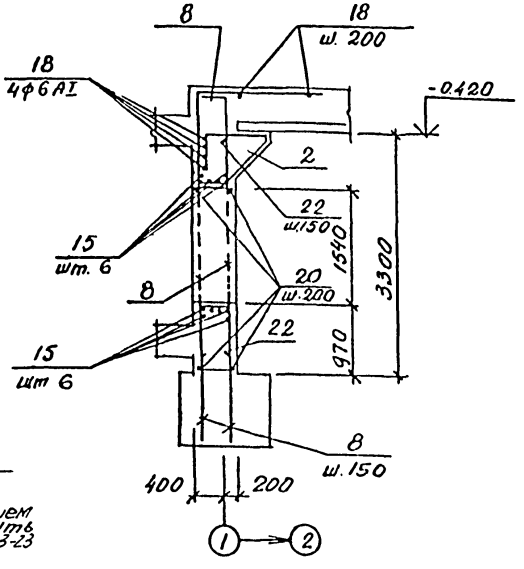

15-15

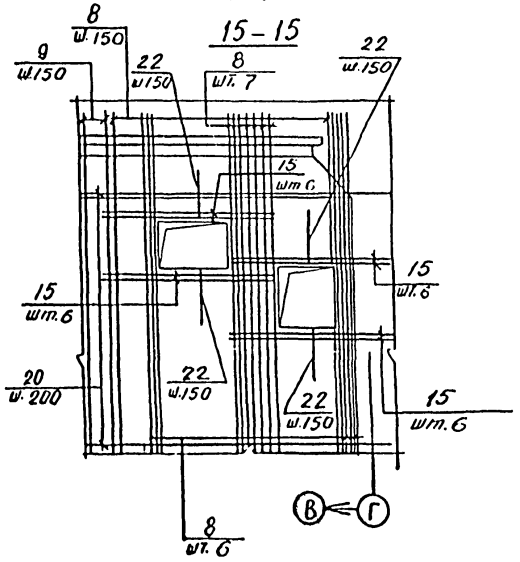

16-16

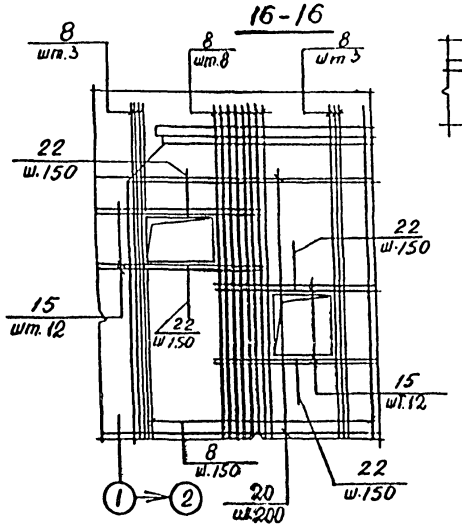

Сварка дуговая фланцевыми шваки

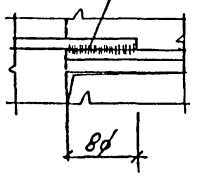

22-22

В месте монтажного проема арматуру вырезать по месту перед бетонированием арматуру приварить согласно разрезу 23-23

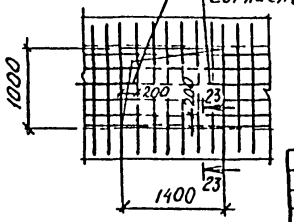

В районе проемов арматуру вырезать по месту

Привязан

Инв.№

Провер.	Коровецкая		
Исполн.	Словинская		
Рук.гр.	Коровецкая		
Нач.отд.	Бобченко		
Гл.инж.пр.	Алышиц		

ТП А-II-600-338.86 -КЖ-альбом I вып. 1

Склад материалов и оборудования отдельно стоящий

Стадия	Лист	Листов
РП	49	

СТМ 2. Армирование Разрезы 12-12 ÷ 23-23.

Госстрой СССР Киевский Промстройпроект

Инв.№ подл. | Подпись и дата | Взам. инв.№

КФ 9359-01 65

Спецификация к СТм 2

Формат	Зона	Позиц.	Обозначение	Наименование	Кол	Примечание
				Сборочные единицы		
		1	ТПА-II-600-338.86-КЖИ-КП1	Каркас простр. КП1	4	
		2	ТПА-II-600-338.86-КЖИ-КП2	То же КП2	2	
		3	ТПА-II-600-338.86-КЖИ-КР8	Каркас плоский КР8	7	
		4	ТПА-II-600-338.86-КЖИ-КР9	То же КР9	14	
		5	ТПА-II-600-338.86-КЖИ-КР25	" КР25	1	
		6	ТПА-II-600-338.86-КЖИ-КР21	" КР21	84 96	1,2 кл зон 3,4 кл зон
		7	ТПА-II-600-338.86-КЖИ-КР23	" КР23	86	
		8	ТПА-II-600-338.86-КЖИ-КР11	" КР11	60	
		9	ТПА-II-600-338.86-КЖИ-КР3	" КР3	55	
		103	1.400-15. В1.140	" МН127-1	0,6	п.м.
		104	3.400-6/76	" МИ4-46	7 п.м 11,2 п.м	1,2 кл зон 3,4 кл зон
		105		ТР. 219×6 ℓ=300 ГОСТ 10704-76	2	
		106	ТПА-600-338.86-КЖИ-МН8	Изделие заклад МН8	2	
		107	03.005-5 В1.2	КПК-5 D_1=133 t=400 ℓ=700	1	для 1,2 кл зон
		108	03.005-5 вып 1.2	КПК-5 D_1=219 t=400 ℓ=700	1	для 3,4 кл зон
		109	1.400-15. В1.130-12	То же МН119-1	2	
		110	1400-15. В1.120-43	" МН112-2	2	
		111		-40×4 ГОСТ 103-76 ℓ=700	1	
		113		-100×10 ГОСТ 103-36 ℓ=200	36 68	1,2 кл зон 3,4 кл зон
				Детали		
		11*		Ф12 АIII ГОСТ 5781-82* ℓ=3400	52	
БЧ		12		Ф12 АIII ГОСТ 5781-82* ℓ=2300	100	
БЧ		13		Ф12 АIII ГОСТ 5781-82* ℓ=3750	58 74	1,2 кл зон 3,4 кл зон
		14*		Ф25 АIII ГОСТ 5781-82* ℓ=2100	66	
БЧ		15		Ф16 АIII ГОСТ 5781-82* ℓ=2100	48	
		16*		Ф12 АIII ГОСТ 5781-82* ℓ=1310	40 60	1,2 кл зон 3,4 кл зон
БЧ		17		Ф12 АIII ГОСТ 5781-82* ℓ=3150	26	
БЧ		18		Ф6 АI ГОСТ 5781-82* ℓ=п.м	162	
		19*		Ф6 АI ГОСТ 5781-82* ℓ=880	4	

Формат	Зона	Позиц.	Обозначение	Наименование	Кол	Примечание
БЧ		20		Ф10 АI ГОСТ 5781-82* ℓ=п.м	412	0,62 кг
БЧ		21		Ф12 АIII ГОСТ 5781-82* ℓ=6000	58	
		22*		Ф12 АIII ГОСТ 5781-82* ℓ=2040	52 56	1,2 кл зон 3,4 кл зон
		23*		Ф12 АIII ГОСТ 5781-82* ℓ=1840	10	
БЧ		24		Ф12 АIII ГОСТ 5781-82* ℓ=1600	10	
БЧ		25		Ф25 АIII ГОСТ 5781-82* ℓ=4690	5	
БЧ		26		Ф12 АIII ГОСТ 5781-82* ℓ=2750	4	
			Листы 58÷60	Узел IX	2	компл
				Материалы		
				Бетон марки 300	53,3 м³ 51,7 м³	1,2 кл зон 3,4 кл зон

Ведомость деталей

Поз	Эскиз
11	2300; 1100
14	1100; 1100; R=125
16	500; 340; 500
19	190; 250; 440
22	750; 540; 750
23	750; 340; 750

Ведомость расхода стали на элемент, кг

Марка элемента	Изделия арматурные												Изделия закладные										
	Арматура класса											Всего	Арм. класса			Прокат марки							
	А I				А III								А III			ВСт 3кп2			ВСт 3сп			ВСт 3кп2	
	ГОСТ 5781-82*				ГОСТ 5781-82*								ГОСТ 5781-82			ГОСТ 103-76			ГОСТ 19903-74*			ГОСТ 8509-72*	
	Ф6	Ф10	Ф12	Итого	Ф10	Ф12	Ф14	Ф16	Ф22	Ф25	Итого		Ф8	Ф12	Итого	-4×40	-10×100	Итого	-6-6	-6-8	Итого	L50×5	Итого
СТм2 для 1 и 2 кл. зон	89	255	36	380	1187	1117	679	1429	749	4629	9790	10170	6	3	9	1	58	59	12	3	15	27	27
СТм2 для 3 и 4 кл. зон	89	265	36	380	1229	1201	679	1561	749	4629	10048	10428	8	3	11	1	109	110	12	3	15	43	43

/продолжение/

Марка элемента	Изделия закладные						Общий расход
	Прокат марки					Всего	
	ВСт 2сп						
	ГОСТ 10704-76*		ГОСТ 8732-78				
	ТР. 219×6	Итого	ТР. 133×4	ТР. 219×6	Итого		
СТм2 для 1 и 2 кл. зон	19	19	8	21	29	158	10328
СТм2 для 3 и 4 кл. зон	19	19	8	21	29	227	10655

Инв. № подл.	Подпись и дата	Взам. инв. №

Привязан

Инв. №

Операт	Рожкова	
Провер.	Хоровецкий	
Исполн.	Славинский	
Рук. бр.	Хоровецкий	
Нач. отд.	Бабченко	
Гл. инж. пр.	Альшиц	

ТП А-II-600-338.86 -КЖ-альбом I вып. 1

Склад материалов и оборудования отдельно стоящий

СТм2. Армирование Спецификации

Стадия	Лист	Листов
РП	50	

Госстрой СССР Киевский Промстройпроект

КФ 9359-01 66

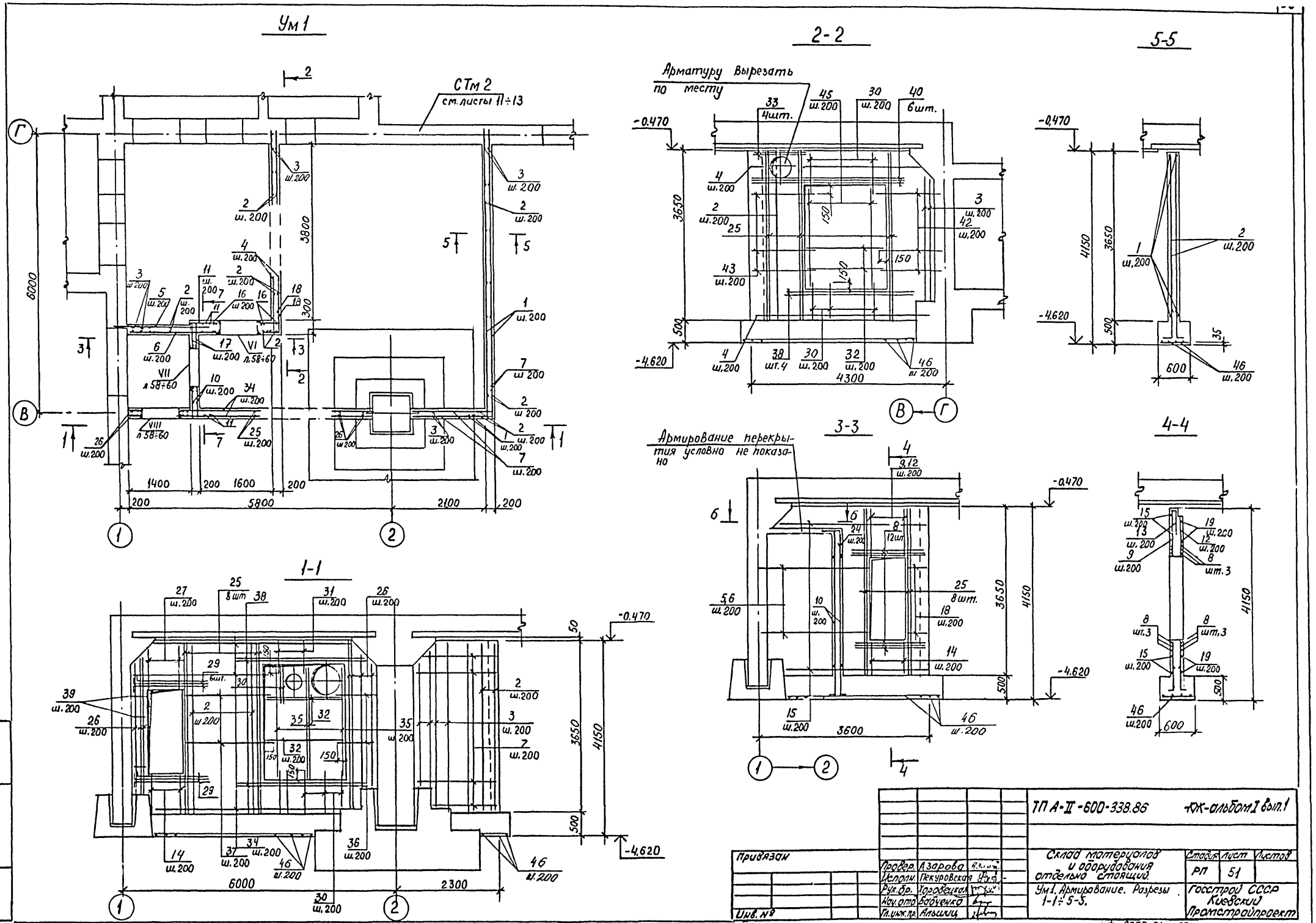
Ум 1
СТм 2
см. листы 11÷13
2-2
Арматуру вырезать по месту
5-5
3-3
Армирование перекрытия условно не показано
4-4
1-1
ТП А-II-600-338.86
КЖ-альбом I вып.1
Привязан
Провер. Азарова
Исполн. Пекуровская
Рук.бр. Хоровецкая
Нач.отд. Бабченко
Гл.инж.пр. Альшиц
Склад материалов и оборудования отдельно стоящий.
Ум1. Армирование. Разрезы 1-1÷5-5.
Стадия РП
Лист 51
Листов
Госстрой СССР Киевский Промстройпроект
Инв. №
Подпись и дата
Взам. инв. №
КФ 9359-01 67

План Выпусков Ум 1

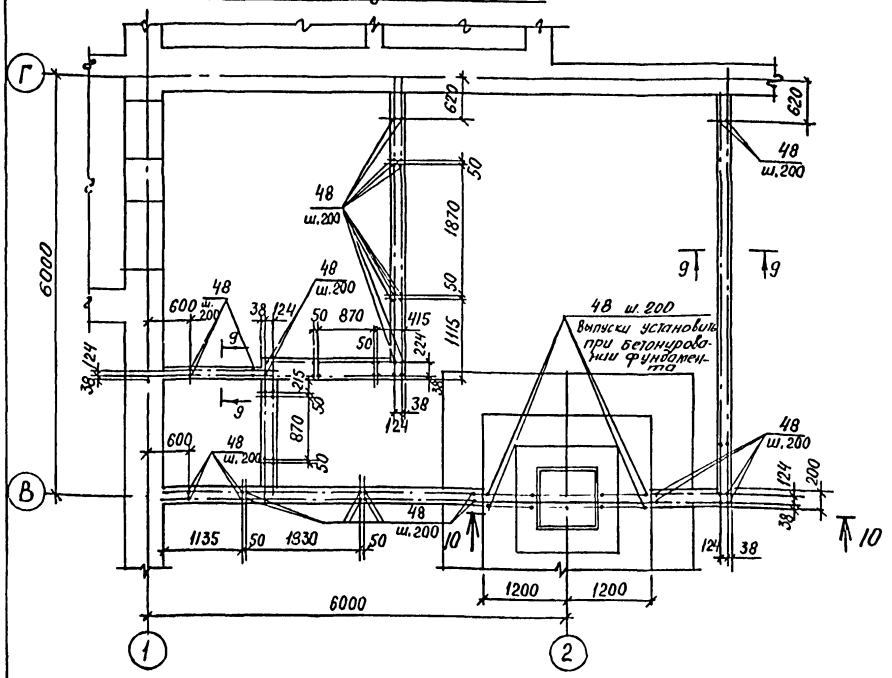

6-6

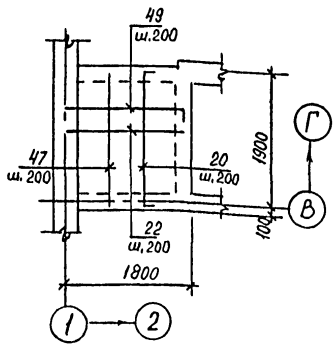

9-9

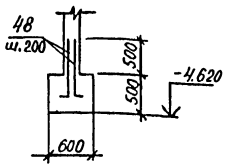

7-7

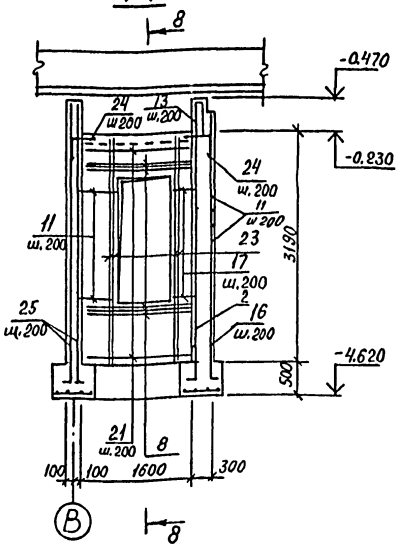

8-8

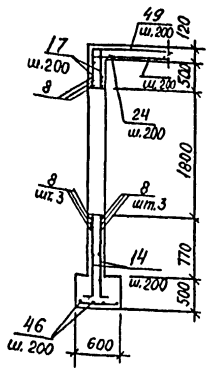

10-10

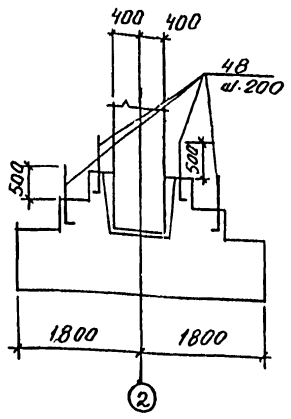

Ведомость расхода стали на элемент, кг

| Марка элемента | Изделия арматурные | | | | | | | | | | Изделия закладные | | | | | | | | | |

Спецификация к Ум1

Формат	Зона	Поз.	Обозначение	Наименование	Кол	Примечание
				Сборочные единицы		
				Изделие закладное		
		101	03.005-5 Т-199.250.23.000-17	КПК-17 Д1=33,5 t=200	29	
		102	03.005-5 Т-199.250.23.000-27	КПК-17 Д1=48 t=200	1	
		103	03.005-5 Т-199.250.11.000-27	КПК-5 Д1=50 t=200	4	для 1 кл. зоны
		103	03.005-5 Т-199.250.11.000-17	КПК-5 Д1=42,3 t=200	4	для 2 кл. зоны
		103	03.005-5 Т-199.250.11.000-12	КПК-5 Д1=33,5 t=200	4	для 3,4 кл. зон
		121	03.005-5 Т-199.250.11.000-17	КПК-5 Д1=42,3 t=200	4	для 3,4 кл. зон
		104	03.005-5 Т-199.250.11.000-62	КПК-5 Д1=159 t=200	2	для 1 и 2 кл. зон
		104	03.005-5 Т-199.250.11.000-62	КПК-5 Д1=159 t=200	3	для 3 и 4 кл. зон
		105	03.005-5 Т-199.250.11.000-72	КПК-5 Д1=273 t=200	1	для 1 и 2 кл. зон
		106	03.005-5 Т-199.250.11.000-82	КПК-5 Д1=426 t=200	1	для 1 и 2 кл. зон
		106	ТПА-II-600-338.86-КЖИ-МН1	МН1	1	для 3,4 кл. зон
		107	03.005-5 Т-199.250.11.000-57	КПК-5 Д1=133 t=200	1	для 3,4 кл. зон
		108	ТПА-II-600-338.86-КЖИ-МН6	МН6	4	
		109	ТПА-II-600-338.86-КЖИ-МН8	МН8	2	
		110	1.400-15. в1. 120-47	МН112-6	2	
		111	03.005-5 Т-199.250.11.000-47	КПК-5 Д1=89 t=200	1	
		112	03.005-5 Т-199.250.11.000-12	КПК-5 Д1=33,5 t=200	6	
		113	ТПА-II-600-338.86-КЖИ-МН7	МН7	9,83	п.м.
		114	3.400-6/76	МИ4-46	34.2	п.м.
		115	03.005-5 Т-199.250.23.000-22	КПК-17 Д1=42,3 t=200	5	
		116	03.005-5 Т-199.250.11.000-02	КПК-5 Д1=21,3 t=200	3	
		117	03.005-5 Т-199.250.11.000-82	КПК-5 Д1=426 t=200	1	
		118	ТПА-II-600-338.86-КЖИ-МС1	Изделие соединит. МС1	11,64	п.м.
		119	ТПА-II-600-338.86-КЖИ-МС2	МС2	5,84	п.м
БЧ		120		L160×10 ГОСТ 8509-72 l=1600	1	
		103	03.005-5 в1.2 Т-199.250.11.000-12	Изделие закладное КПК-5 Д1=33,5 t=200	2	для 1,2 кл. зон
		122	03.005-5 в1.2 Т-199.250.11.000-42	КПК-5 Д1=76 t=200	1	
		123	03.005-5 в1.2 Т-199.250.11.000-13	КПК-5 Д1=33,5 t=300	1	для 3,4 кл. зон
		124	1400-15. в1. 210-26	МН 206-2	1	
				Детали		
		1*		ф12АIII ГОСТ 5781-82* lср 6210	38	
БЧ		2		l=3630	143	
		3*		lср=3060	24	
		4*		lср=4200	16	
БЧ		5		l=2150	20	
БЧ		6		l=2080	10	
		7*		lср=2020	38	
БЧ		8		ф16АIII ГОСТ 5781-82* l=1760	24	
БЧ		9		ф12АIII ГОСТ 5781-82* l=1060	5	
БЧ		10		l=3480	10	
		11*		l=870	30	
БЧ		12		l=860	5	
		13*		l=880	9	
БЧ		14		l=750	30	
		15*		lср=3520	10	

Формат	Зона	Поз.	Обозначение	Наименование		
БЧ		16		ф12АIII ГОСТ 5781-82* l=3430	7	
		17*		l=770	20	
		18*		l=870	20	
		19*		l=2720	9	
		20*		l=2370	9	
		21*		l=2460	16	
БЧ		22		l=1580	11	
БЧ		23		ф14АIII ГОСТ 5781-82* l=3170	8	
		24*		ф12АIII ГОСТ 5781-82* l=800	24	
БЧ		25		ф14АIII ГОСТ 5781-82* l=3630	27	
		26*		lср=3060	18	
		27*		ф12АIII ГОСТ 5781-82* lср=1050	10	
		29*		ф16АIII ГОСТ 5781-82* l=1650	12	
БЧ		30		ф12АIII ГОСТ 5781-82* l=820	64	
БЧ		31		l=610	20	
БЧ		32		l=1780	56	
БЧ		33		l=1270	4	
		34*		lср=4180	20	
БЧ		35		l=2480	24	
БЧ		36		l=740	28	
БЧ		37		l=1870	20	
БЧ		38		ф14АIII ГОСТ 5781-82* l=2640	12	
БЧ		39		ф12АIII ГОСТ 5781-82* l=420	20	
БЧ		40		ф14АIII ГОСТ 5781-82* l=3410	6	
БЧ		42		ф12АIII ГОСТ 5781-82* l=1610	24	
		43*		l=1530	24	
БЧ		45		ф12АIII ГОСТ 5781-82* l=2280	20	
БЧ		46		ф12АIII ГОСТ 5781-82* lобщ.	117	п.м.
БЧ		47		l=1980	9	
		48*		l=860	216	
		49*		l=1770	11	

*) Поз. 1, 3, 4, 7, 11, 13, 15, 17÷21, 24, 26, 29, 34, 43, 48, 49 см. Ведомость деталей.

После монтажа оборудования арматуру поз. 32, 35, 45 приварить к поз. 30, 31, 36, 37, 42, 43, 44. Монтажный проем забетонировать.

Формат	Зона	Поз.	Обозначение	Наименование	Кол.	Примечание
			Листы 58÷60	Узел VI	1	комплект
			Листы 58÷60	Узел VII	1	комплект
			Листы 58÷60	Узел VIII	1	комплект
				Материалы		
				Бетон марки 300	22,3	м³

Ведомость деталей

Поз.	Эскиз
1	от 5380 до 6240 / 400
3	от 2580 до 3530
4	от 3570 до 4430 / 200
7	от 1370 до 1870 / 400
11	670 / 200
13	160 / 360 / 360
15	от 2870 до 3370 / 400
17	570 / 200
18	470 / 400
19	1960 / 360 / 400
20	1970 / 200 / 200

Поз.	Эскиз
21	2060 / 200 / 200
24	400 / 400
26	от 2580 до 3530
29	1450 / 200
34	от 2980 до 5380
43	1330 / 200
48	810 / 50
49	1570 / 200

Привязан

Инв. №

Провер.	Азарова	Азарова
Исполн.	Пекуровская	
Рук. бр.	Хоровецкая	
Нач. отд.	Бабченко	
Гл. инж. пр.	Альшиц	

ТП А-II-600-338.86 -КЖ-альбом I вып. 1

Склад материалов и оборудования отдельно стоящий

Стадия	Лист	Листов
РП	53	

Ум1. Армирование. Спецификация.

Госстрой СССР Киевский Промстройпроект

КФ 9359-01 69

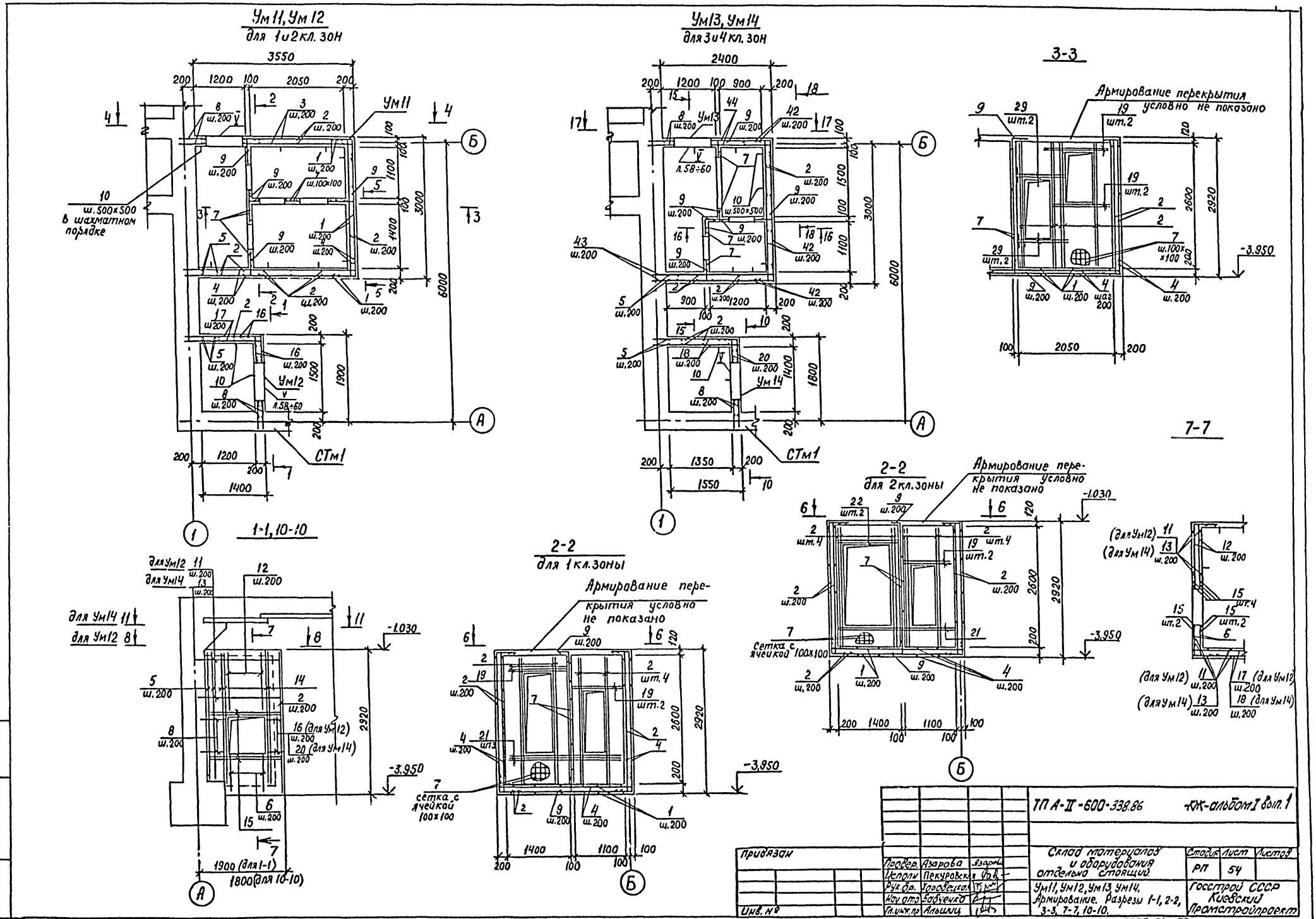
Ум11, Ум12
для 1 и 2 кл. зон
Ум13, Ум14
для 3 и 4 кл. зон
3-3
Армирование перекрытия условно не показано
1-1, 10-10
2-2
для 1 кл. зоны
2-2
для 2 кл. зоны
7-7
Армирование перекрытия условно не показано
Сетка с ячейкой 100х100
ш. 500х500 в шахматном порядке
СТм1
ТП А-II-600-338.86
КЖ-альбом I вып. 1
Привязан
Инв. №
Провер. Азарова
Исполн. Пекуровская
Рук. бр. Хоровецкая
Нач. отд. Бабченко
Гл. инж. пр. Альшиц
Склад материалов и оборудования отдельно стоящий
Ум11, Ум12, Ум13, Ум14. Армирование. Разрезы 1-1, 2-2, 3-3, 7-7, 10-10.
Стадия РП
Лист 54
Листов
Госстрой СССР Киевский Промстройпроект
КФ 9359-01 70
Инв. № подл. | Подпись и дата | Взам. инв. №

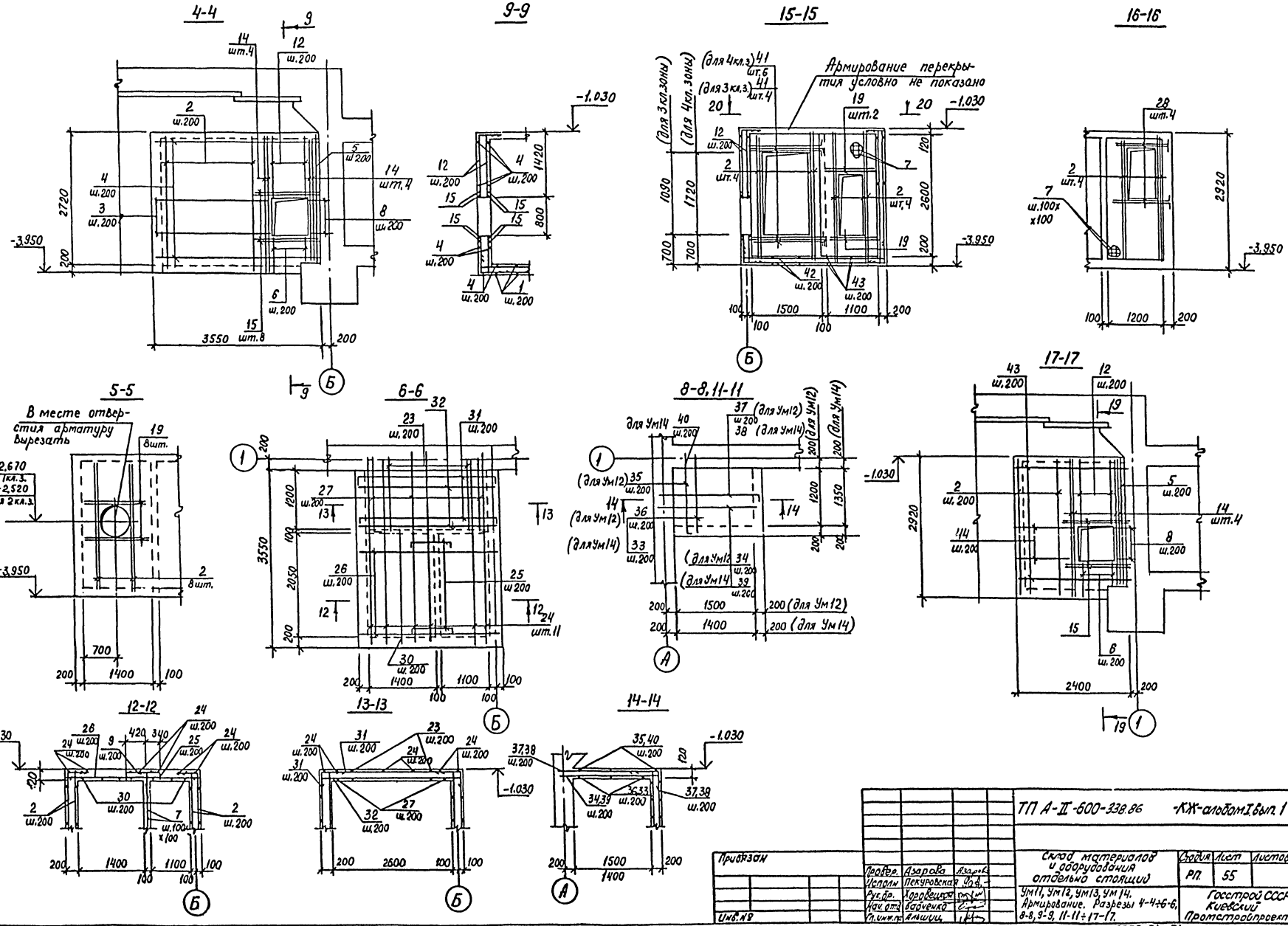

ТП А-II-600-338.86 -КЖ-альбом I, вып. 1

Склад материалов и оборудования отдельно стоящий

Ум11, Ум12, Ум13, Ум14. Армирование. Разрезы 4-4÷6-6, 8-8, 9-9, 11-11÷17-17.

Стадия	Лист	Листов
РП	55	

Госстрой СССР Киевский Промстройпроект

Провер.	Азарова	Азарова
Исполн.	Пекуровская	
Рук. бр.	Хоровецкая	
Нач. отд.	Бабченко	
Гл. инж. пр.	Альшиц	

Привязан

Инв. №

Инв. № подл. | Подпись и дата | Взам. инв. №

КФ 9359-01 71

18-18

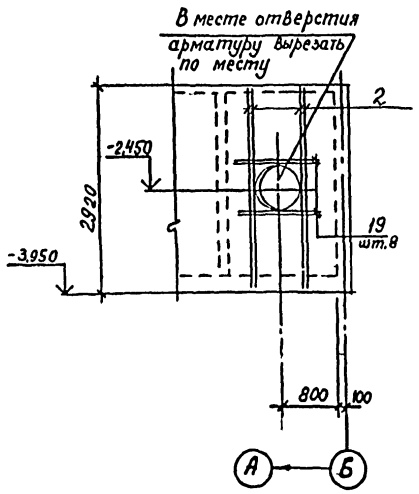

20-20

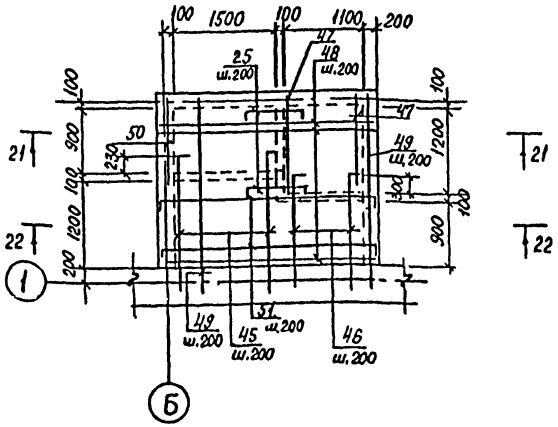

21-21

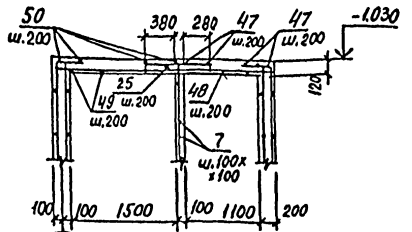

22-22

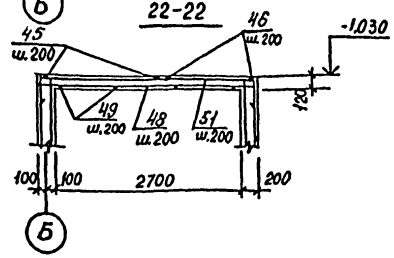

19-19

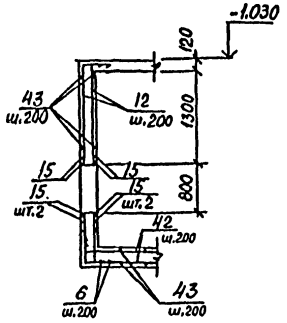

Ведомость расхода стали на элемент, кг

Марка элемента	Изделия арматурные										Изделия закладные																Всего	Общий расход
	Арматура класса										Арматура кл.	Прокат марки																
	AI			AIII							AIII	ВОп 2сп			ВСт3кп2	ВСт3сп	ВСт3кп2		ВСт3кп2		ВСт3кп2				Все-го	
	ГОСТ 5781-82*			ГОСТ 5781-82*							ГОСТ 5781-82*	ГОСТ 8732-78			ГОСТ 10704-76*	ГОСТ 19903-74*	ГОСТ 103-76*		ГОСТ 8509-72*		ГОСТ 8510-72*					
	ф6	ф12	Итого	ф8	ф12	ф14	ф25	Итого			ф8	Итого	тр.219х6	тр.273х8	Итого	тр.630х9	Итого	-8=6	Итого	-6х100	Итого	∠50х5	Итого	∠90х6	Итого			
Ум11 (1кл. зона)	87,1	8,4	95,5	50,1	923,1	43,7	58,4	1075,3	1170,8		8,8	8,8	15,8	26,1	41,9	68,9	68,9	31,8	31,8	5,6	5,6	32,9	32,9	56,8	56,8		246,7	1417,50
Ум11 (2кл. зона)	86,2	8,4	94,6	50,1	916,9	43,7	58,4	1068,1	1163,7		8,7	8,7	15,8	26,1	41,9			31,8	31,8	5,6	5,6	32,1	32,1	56,8	56,8		176,9	1340,6
Ум12		8,4	8,4	13,3	260,8	43,7	58,4	376,2	384,6				15,8	52,2	68,0			10,4	10,4	5,6	5,6							84,0	468,6
Ум13 (3кл. зона)	67,6	8,4	76,0	44,7	840,6	43,7	58,4	987,4	1063,4		6,9	6,9	31,6		31,6	68,9	68,9	31,1	31,1	5,6	5,6	32,3	32,3	28,4	28,4		204,8	1268,2
Ум13 (4кл. зона)	64,4	8,4	72,8	44,7	837,4	43,7	58,4	984,2	1057,0		7,6	7,6	31,6		31,6	68,9	68,9	31,1	31,1	5,6	5,6	36,9	36,9	28,4	28,4		210,1	1267,1
Ум14		8,4	8,4	27	265,9	43,7	58,4	370,7	379,1				15,8	52,2	68,0			10,9	10,4	5,6	5,6							84,0	463,1

Инв. № подл. | Подпись и дата | Взам. инв. №

Привязан

Инв. №

Провер.	Азарова		
Исполн.	Пекировская		
Рук. гр.	Уровецкая		
Нач. отд	Водченко		
Гл. инж. пр.	Алышиц		

ТП А-II-600-338.86 -КЖ-альбом 3 вып. 1

Склад материалов и оборудования отдельно стоящий

Ум11, Ум12, Ум13, Ум14. Армирование. Разрезы 18-18÷22-22.

Стадия	Лист	Листов
РП	56	

Госстрой СССР Киевский Промстройпроект

КФ 9359-01 72

Спецификация к Ум 11, Ум 12, Ум 13, Ум 14

Формат	Зона	Поз.	Обозначение	Наименование	Количество Ум11	Ум12	Ум13	Ум14	Примечание
				Сборочные единицы					
				Изделия закладные					
		101	03.005-5, вып.1 Т-199.250.11.000-67	КПК-5 Д1=219 t=200	1	1	2	1	
		102	03.005-5, вып.1 Т-199.250.11.000-72	КПК-5 Д1=273 t=200	1	2		2	
		103	ТПА-II-600-338.86-КЖИ-МН1	МН1	1		1		
		104	ТПА-II-600-338.86-КЖИ-МН4	МН4	2		1		
		105	3.400-6/76	МЦ4-46	8,66м 3,46м				1кл.зона 2кл.зона
		105	3.400-6/76	МЦ4-46			9,5м 9,1м		3кл.зона 4кл.зона
				Детали					
		1*		ф12AIII ГОСТ 5781-82* l=3650	66				
		2*		l=3580	112	16	96	18	
		3*		l=2820	10				
		4*		l=4240	80				
		5*		l=3000	10	10	10	10	
		6*		l=1020	10	10	10	10	
		7		ф6AI ГОСТ 5781-82* l об.ц=1м	250б 246б		220А 206А		См. ведомость деталей п.1
		8		ф12AIII ГОСТ 5781-82* l=600	10	10	10	10	
		9*		l=800	112		116		
		10		ф6AI ГОСТ 5781-82* l=400	107	30	84	30	
		11		ф12AIII ГОСТ 5781-82* l=2390		36			
		12		l=1740	10	10	10	10	
		13		l=2290				38	
		14		ф14AIII ГОСТ 5781-82* l=2890	8	8	8	8	
		15		l=1640	8	8	8	8	
		16		ф12AIII ГОСТ 5781-82* l=970		10			
		17		l=1940		46			
		18		l=2090				46	
		19		l=1350	17/14		12		1кл.зона 2кл.зона
		20		l=870				10	
		21		l=2600	3				1кл.зона 2кл.зона
		22		l=1800	2				2кл.зона
		23		ф8AIII ГОСТ 5781-82* l=1650	6				
		24		l=3900	11				
		25		l=940	11		7		
		26		l=2980	12				
		27		l=1750	14				
		28		ф12AIII ГОСТ 5781-82* l=1360			4		
		29		l=1230	4				
		30		ф6AI ГОСТ 5781-82* l=2300	16				
		31		l=3380	7				
		32		l=2980	7				
		33		ф8AIII ГОСТ 5781-82* l=1780				9	
		34		l=1930		8			
		35		l=1820		9			
		36		ф8AIII ГОСТ 5781-82* l=1630		9			
		37		l=2250		8			
		38		l=2150				9	
		39		l=1830				9	
		40		l=1970				9	
		41		ф12AIII ГОСТ 5781-82* l=1810			6/4		4кл.зон. 3кл.зона
		42		l=3760			54		
		43*		l=2940			80		
		44		l=1520			10		
		45		ф8AIII ГОСТ 5781-82* l=1860			9		
		46*		l=1640			7		
		47		ф6AI ГОСТ 5781-82 l=1480			5		
		48		ф8AIII ГОСТ 5781-82* l=3080			13		
		49		l=2650			17		
		50		ф6AI ГОСТ 5781-82* l=1180			6		
		51*		l=3480			6		
			Листы 58÷60	Узел V	1	1	1	1	комплект
				Материалы					
				Бетон марки 300	9,20	2,14	7,0	2,20	м³

*) Поз. 1÷6, 9÷13, 16÷18, 20, 25, 27÷29, 31, 35, 37, 38, 40÷46, 51 см. ведомость деталей.

1. В спецификации для Ум 11, в числителе указано количество стержней для 1кл. зоны, знаменателе – для 2кл. зоны; для Ум 13 в числителе указано количество стержней для 3кл. зоны, в знаменателе – для 4кл. зоны.

2. Защитный слой бетона до рабочей арматуры 20 мм.

Ведомость деталей

Поз.	Эскиз
1	350 2960 350
2	350 2880 350
3	1470 350
4	3890 350
5	2650 350
6	350 670
9	400 400
10	100 250
11	2040 350
12	1390 350
13	1940 350
16	620 350
17	1740 200
18	1890 200
20	520 350
25	90 760 90
27	1550 200
28	1760 200
29	200 1030
31	200 2980 200
35	1620 200
37	2050 200
38	1950 200
40	1770 200
41	1670 200
42	350 3060 350
43	2740 200
44	1320 200
45	1770 90
46	1550 90
51	200 3080 200

Привязан

Инв.№

Гл.инж.пр.	Алишев	
Нач.отд.	Ефремова	
Рук.гр.	Харевичев	
Исполн.	Пекуровская	
Провер.	Азарова	

ТП А-II-600-338.86 -КЖ-альбом I вып.1

Склад материалов и оборудования отдельно стоящий

Стадия	Лист	Листов
РП	57	

Ум 11, Ум 12, Ум 13, Ум 14. Арматурные. Спецификация.

Госстрой СССР Киевский Промстройпроект

КФ 9359-01 73

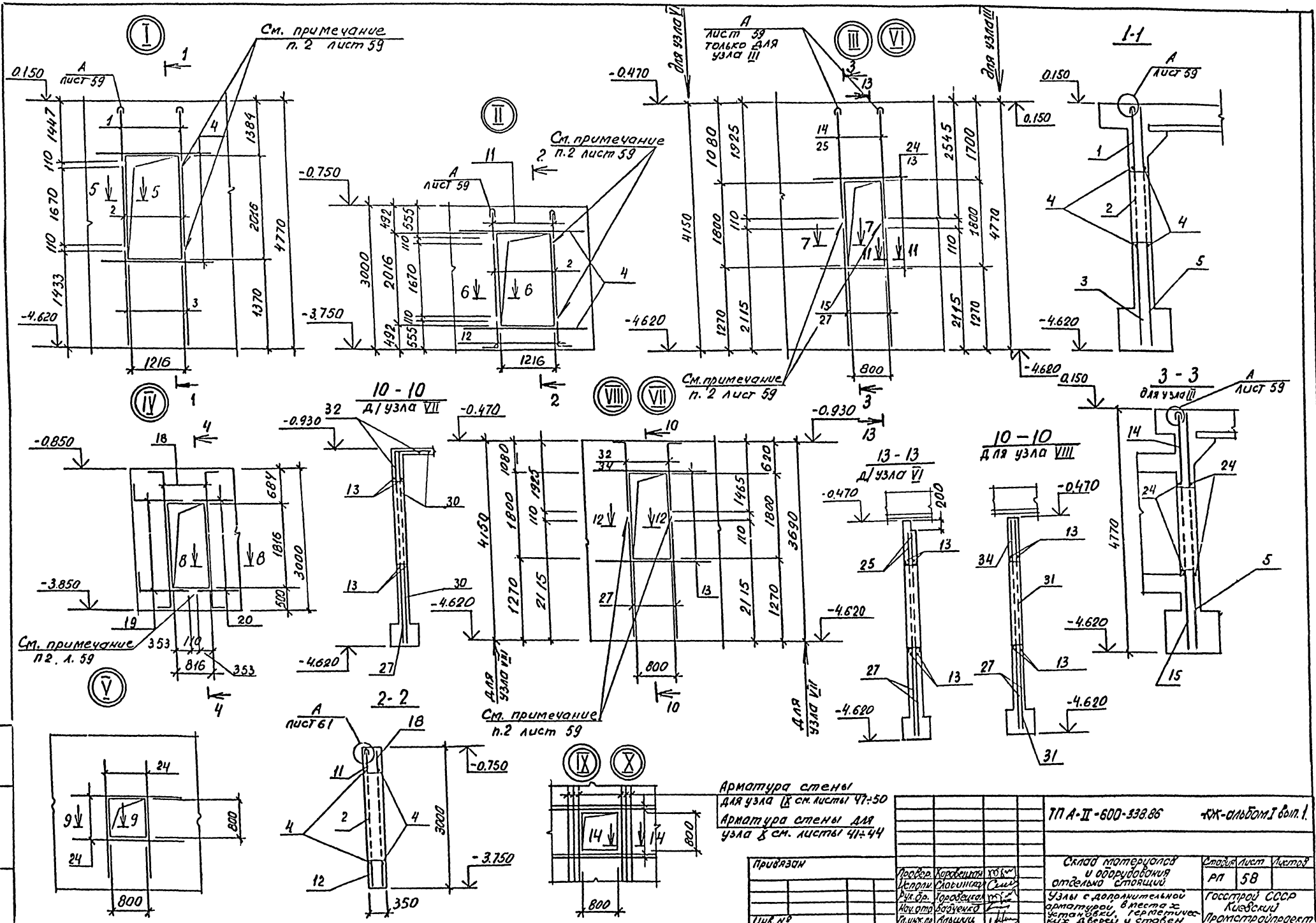

I
II
III
VI
IV
V
VIII
VII
IX
X
1-1
3 - 3
10 - 10
Д/узла VII
13 - 13
Д/узла VI
10 - 10
Для узла VIII
2- 2
См. примечание п. 2 лист 59
А лист 59
А лист 59 только для узла III
А лист 61
Для узла VI
Для узла III
Для узла VII
См. примечание п. 2 лист 59
Арматура стены для узла IX см. листы 47÷50
Арматура стены для узла X см. листы 41÷44
ТП А-II-600-338.86
КЖ-альбом I вып. 1.
Привязан
Инв. №
Провер. Хоровецкая
Исполн. Слабинская
Рук. бр. Хоровецкая
Нач. отд. Бабченко
Гл. инж. пр. Альшиц
Склад материалов и оборудования отдельно стоящий
Узлы с дополнительной арматурой, в местах установки, герметических дверей и ставен
Стадия РП
Лист 58
Листов
Госстрой СССР Киевский Промстройпроект
КФ 9359-01 74

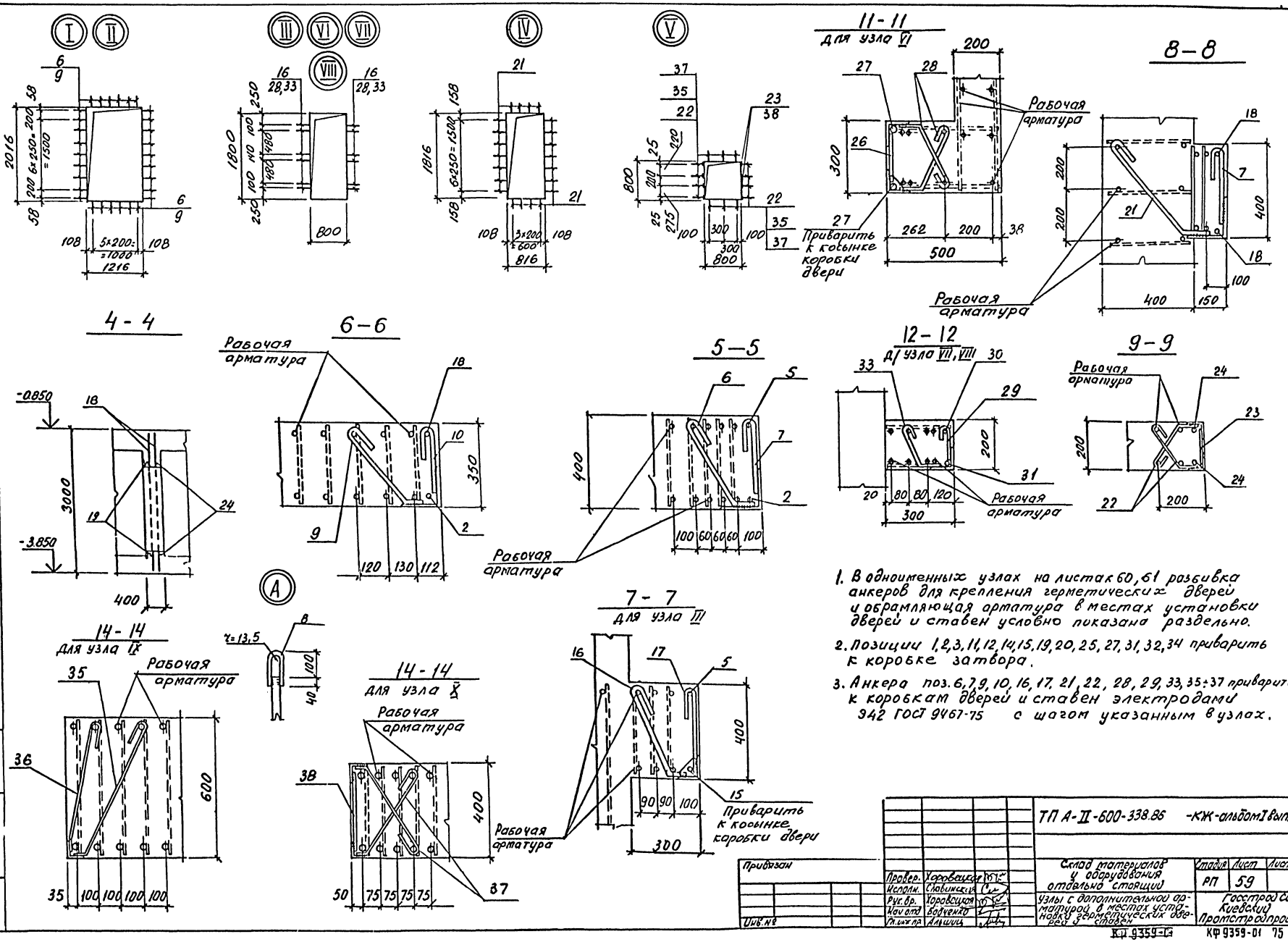

1. В одноименных узлах на листах 60, 61 разбивка анкеров для крепления герметических дверей и обрамляющая арматура в местах установки дверей и ставен условно показана раздельно.
2. Позиции 1, 2, 3, 11, 12, 14, 15, 19, 20, 25, 27, 31, 32, 34 приварить к коробке затвора.
3. Анкера поз. 6, 7, 9, 10, 16, 17, 21, 22, 28, 29, 33, 35÷37 приварить к коробкам дверей и ставен электродами 942 ГОСТ 9467-75 с шагом указанным в узлах.

Привязан	Провер.	Хоровецкая	ТП А-II-600-338.86 -КЖ-альбом I вып. 1		
	Исполн.	Славинская	Склад материалов у оборудования отдельно стоящий	Стадия	Лист	Листов
	Рук. бр.	Хоровецкая		РП	59	
	Нач. отд.	Бовченко	Узлы с дополнительной арматурой в местах установки герметических дверей и ставен	Госстрой СССР Киевский Промстройпроект		
Инв. №	Гл. инж. пр.	Альшиц				

Инв. № подл. | Подпись и дата | Взам. инв. №

КФ 9359-01 75

Спецификация к узлам I÷X

Формат	Зона	Позиц.	Обозначение	Наименование	Кол.	Примечание
				Узел I		
				Детали		
Б.4		1		ф25АIII ГОСТ 5781-82* l=1300	2	5,1кг
Б.4		2		l=1670	2	6,4кг
Б.4		3		l=1350	2	5,2кг
Б.4		4		l=2200	4	8,5кг
Б.4		5		l=4750	2	18,3кг
		6*		ф22 АI ГОСТ 5781-82* l=660	30	2,0кг
		7*		l=470	30	1,4кг
		8*		l=320	2	1,0кг
				Узел II		
				Детали		
Б.4		2		ф25АIII ГОСТ 5781-82* l=1670	2	6,4кг
Б.4		4		l=2200	4	8,5кг
Б.4		11		l=420	2	1,6кг
		12*		l=730	2	2,8кг
		18*		l=3620	2	13,9кг
		8*		ф22 АI ГОСТ 5781-82* l=320	2	1,0кг
		9*		l=630	30	1,9кг
		10*		l=420	30	1,2кг
				Узел III		
				Детали		
Б.4		5		ф25АIII ГОСТ 5781-82* l=4750	2	18,3кг
Б.4		14		l=2410	2	9,3кг
Б.4		15		l=2100	2	8,1кг
Б.4		24		l=1900	4	7,3кг
		8*		ф22 АI ГОСТ 5781-82* l=320	2	1,0кг
		16*		l=650	12	1,9кг
		17*		l=510	12	1,5кг
				Узел IV		
				Детали		
		18*		ф25АIII ГОСТ 5781-82* l=3620	4	13,9кг
		19*		l=1070	2	4,1кг
Б.4		20		l=900	2	3,5кг
Б.4		24		l=1900	2	7,3кг
		7*		ф22 АI ГОСТ 5781-82* l=470	22	1,4кг
		21*		l=810	22	2,4кг
				Узел V		
				Детали		
Б.4		24		ф25АIII ГОСТ 5781-82* l=1900	8	7,3кг
		22*		ф12 АI ГОСТ 5781-82* l=370	28	0,3кг

Формат	Зона	Позиц.	Обозначение	Наименование	Кол.	Примечание
Б.4		23		-6×100 ГОСТ 103-76* l=150	8	0,7кг
				Узел VI		
				Детали		
Б.4		13		ф16АIII ГОСТ 5781-82* l=1900	4	3,0кг
Б.4		25		l=1710	4	2,7кг
Б.4		27		l=2100	4	3,3кг
Б.4		26		ф12 АI ГОСТ 5781-82* l=200	12	0,2кг
		28*		l=480	24	0,43кг
				Узел VII		
				Детали		
Б.4		13		ф16АIII ГОСТ 5781-82* l=1900	4	3,0кг
Б.4		27		l=2100	2	3,3кг
		32*		l=1700	2	2,7кг
		30*		l=4040	2	6,4кг
		33*		ф12 АI ГОСТ 5781-82* l=360	12	0,3кг
		29*		l=210	12	0,2кг
				Узел VIII		
Б.4		13		ф16АIII ГОСТ 5781-82* l=1900	4	3,0кг
Б.4		27		l=2100	2	3,3кг
Б.4		34		l=1710	2	2,7кг
Б.4		31		l=4120	2	6,5кг
		29*		ф12 АI ГОСТ 5781-82* l=210	12	0,2кг
		33*		l=360	12	0,3кг
				Узел IX		
				Детали		
		35*		ф12 АI ГОСТ 5781-82* l=770	14	0,7кг
		36*		l=660	14	0,6кг
				Узел X		
				Детали		
		37*		ф12 АI ГОСТ 5781-82* l=570	28	0,5кг
		38		l=370	8	0,3кг

*) Поз. 6÷10; 12,16÷19,21,22,28÷30,32,33, 35÷37 см. ведомость деталей.

Ведомость деталей

Поз.	Эскиз
6	370, 420, 200, 100, R=220
7	330
8	140, R=135
9	310, 390, 240, 100, R=220
10	280
12	R=125, 520, 300
16	370, 410, 180, 100, R=220
17	370
18	450, R=125, 2900, 450
19	R=125, 860, 300
21	R=220, 570, 420, 100, 380
22	170, 210, 120, 130
29	130
28	270, 300, 130, 100
32	400, 1300
30	3640, 400
33	100, 170, 70
35	280, 50, 580
36	50, 510, 110
37	440, 380, 50, 220

1. Размеры гнутых стержней даны по наружным граням.
2. Радиус загиба (R) гнутых стержней дан до внутренней грани стержня.

Инв. № подл. | Подпись и дата | Взам. инв. №

Привязан

Инв. №

Провер.	Хоровецкая	
Исполн.	Лавинская	
Рук. бр.	Хоровецкая	
Нач. отд.	Бодченко	
Гл. инж. пр.	Альшиц	

ТП А-II-600-338.86 -КЖ-альбом I вып. 1

Склад материалов у оборудования отдельно стоящий

Стадия	Лист	Листов
РП	60	

Узлы с дополнительной арматурой в местах установки гертетических дверей и ставен. спецификация

Госстрой СССР Киевский Промстройпроект

КФ 9359-01 76

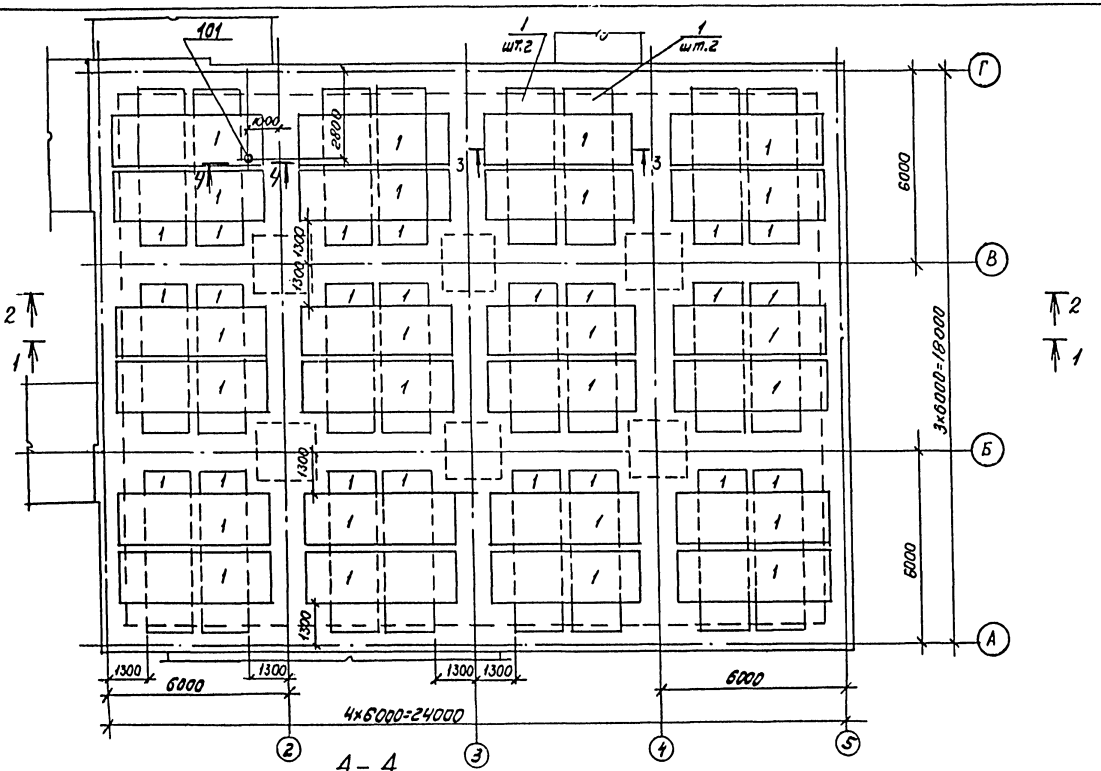

Спецификация элементов монолитной конструкции

Формат	Зона	Позиц.	Обозначение	Наименование	Кол-во	Примечание
				Пм1		
				Сборочные единицы		
				и детали		
		8	У-01-02/80 Вып.5	Каркас простр. КП-6	24	
		9	У-01-02/80 Вып.5	то же КП-10	26	
		1	У-01-02/80 Вып.5	Сетка арматурн. С-3	50	
		3	У-01-02/80 Вып.5	С-15	17	
		4	У-01-02/80 Вып.5	" С-18	14	
		5	У-01-02/80 Вып.5	" С-24	12	
		6	У-01-02/80 Вып.5	" С-25	12	
		7	У-01-02/80 Вып.5	" С-10	27	
*)		101	03.005-5 6.1 Т-199.250.25.000-11	КПК-19 Д=108, t=450	1	Р=1850
				Материал		
				Бетон марки 300		196.6 м³

*) Ограничитель в КПК-19 приварить на расстоянии 500 мм от фланца (см. разрез 4-4 на данном листе).

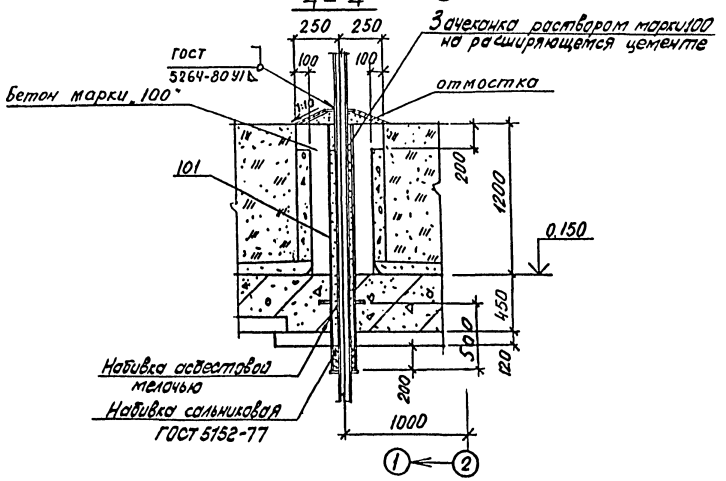

Привязан

Инв. №

Провер.	Хоровецкая	
Исполн.	Словинский	
Рук. гр.	Хоровецкая	
Нач. отд.	Бобченко	
Гл. инж. пр.	Алишин	

ТП А-II-600-338.86 -КЖ-альбом I вып.1

Склад материалов и оборудования отдельно стоящий

Плита перекрытия Пм1. Армирование. План нижних сеток.

Стадия	Лист	Листов
РП	61	

Госстрой СССР Киевский Промстройпроект

КФ 9359-01 77

Инв. № подл. | Подпись и дата | Взам. инв. №

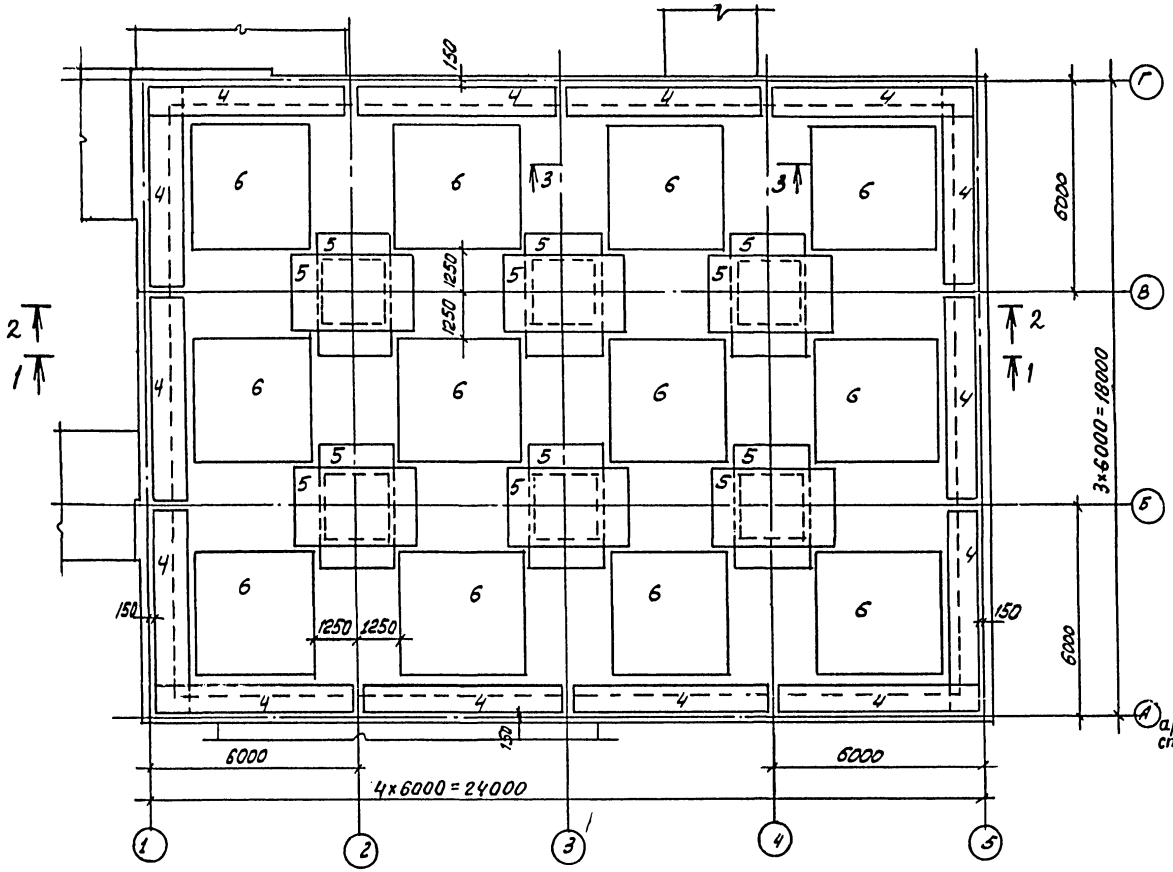

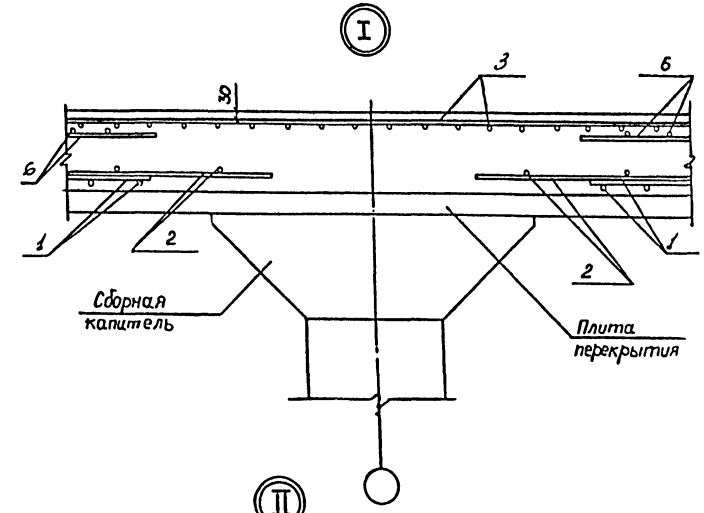

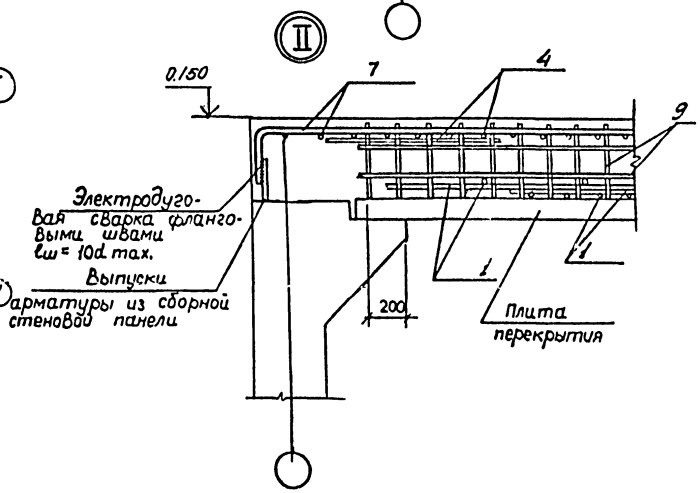

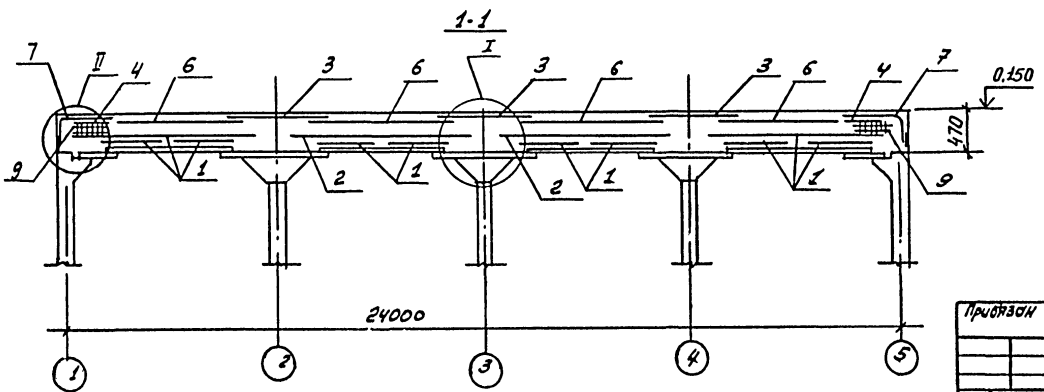

Инв.№ подл.	Подпись и дата	Взам. инв.№			

Привязан				ТП А-II-600-338.86 -КЖ-альбом I вып.1			
		Провер.	Хоровецкая	Склад материалов и оборудования отдельно стоящий	Стадия	Лист	Листов
		Исполн.	Славинская		РП	62	
		Рук.бр.	Хоровецкая	Плита перекрытия Пм1. Армирование. План верхних сеток. Разрез 1-1.	Госстрой СССР Киевский Промстройпроект		
		Нач.отд.	Бабченко				
Инв.№		Гл.инж.пр.	Альшиц				

КФ 9359-01 78

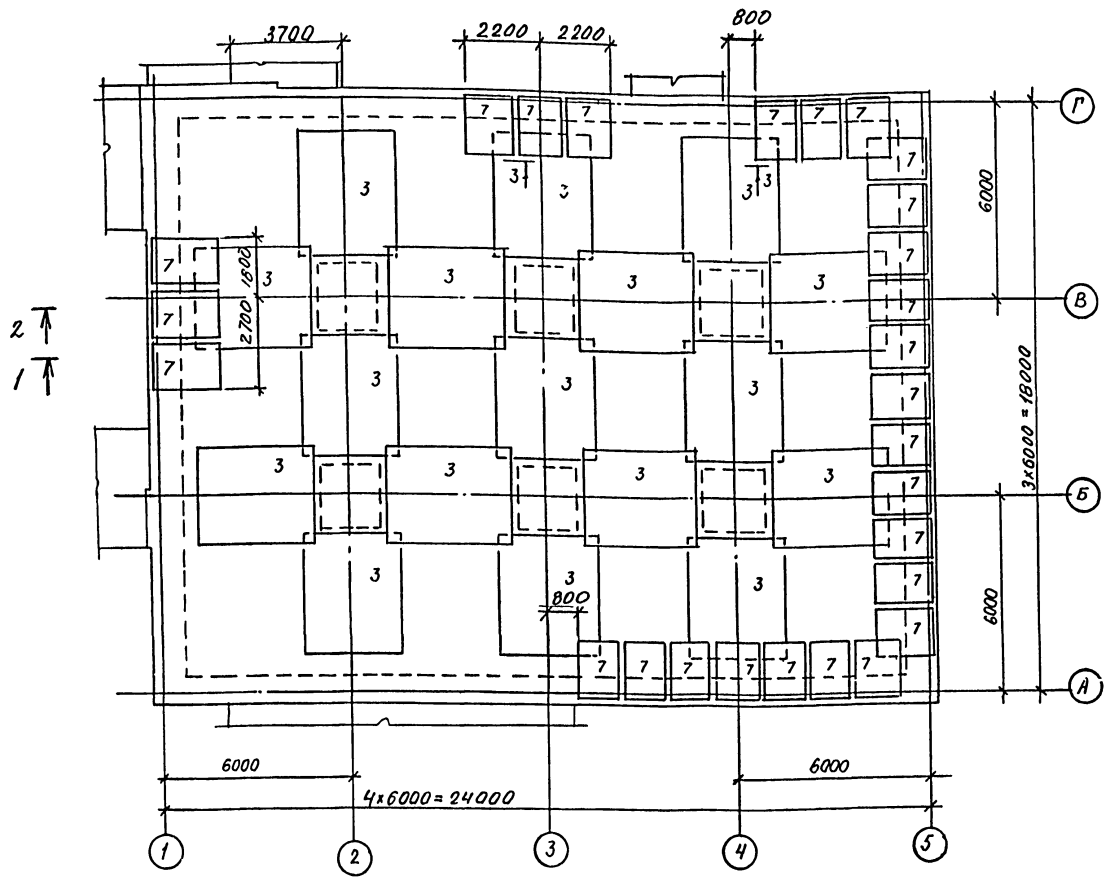

3-3

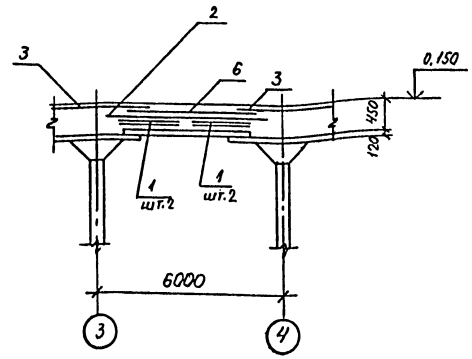

Ведомость расхода стали на один элемент, кг

Марка элемента	Изделия арматурные										Изделия закладные				Всего	Общий расход
	Арматура класса									Итого	Прокат марки					
	AI ГОСТ 5781-82*				A-III ГОСТ 5781-82*						Вст 3сп ГОСТ 19903-74*		Вст 2сп ГОСТ 8732-78			
	ф6	ф8	ф10	Итого	ф10	ф12	ф14	ф20	ф32	Итого	б-б	Итого	Полн	Итого		
ПМ1	182	1588,1	919,2	2585	2496	3189,6	5711,84	117,8	3271,2	11546,6	14012,1	3,0	3,0	13,4	13,4	22,4	14094,5

					ТП А-II-600-338.86	КЖ-альбом 7 вып.1	
Привязан							
				Провер	Хоревцинтер		
				Исполн	Славинская		
				Рук. бр	Харебецкая		
				Начлаб	Бобченко		
Инв.№				Гл.инж.пр.	Ленцинь		
Склад материалов и оборудования (отдельно стоящий)					Стадия	Лист	Листов
					РП	63	
Плита перекрытия ПМ1. Арматурные, плоск дополнительных верхних сеток. Разрез 2-2					Госстрой СССР Киевский Промстройпроект		

КФ 9359-01 79

Инв.№подл. | Подпись и дата | Взам.инв.№

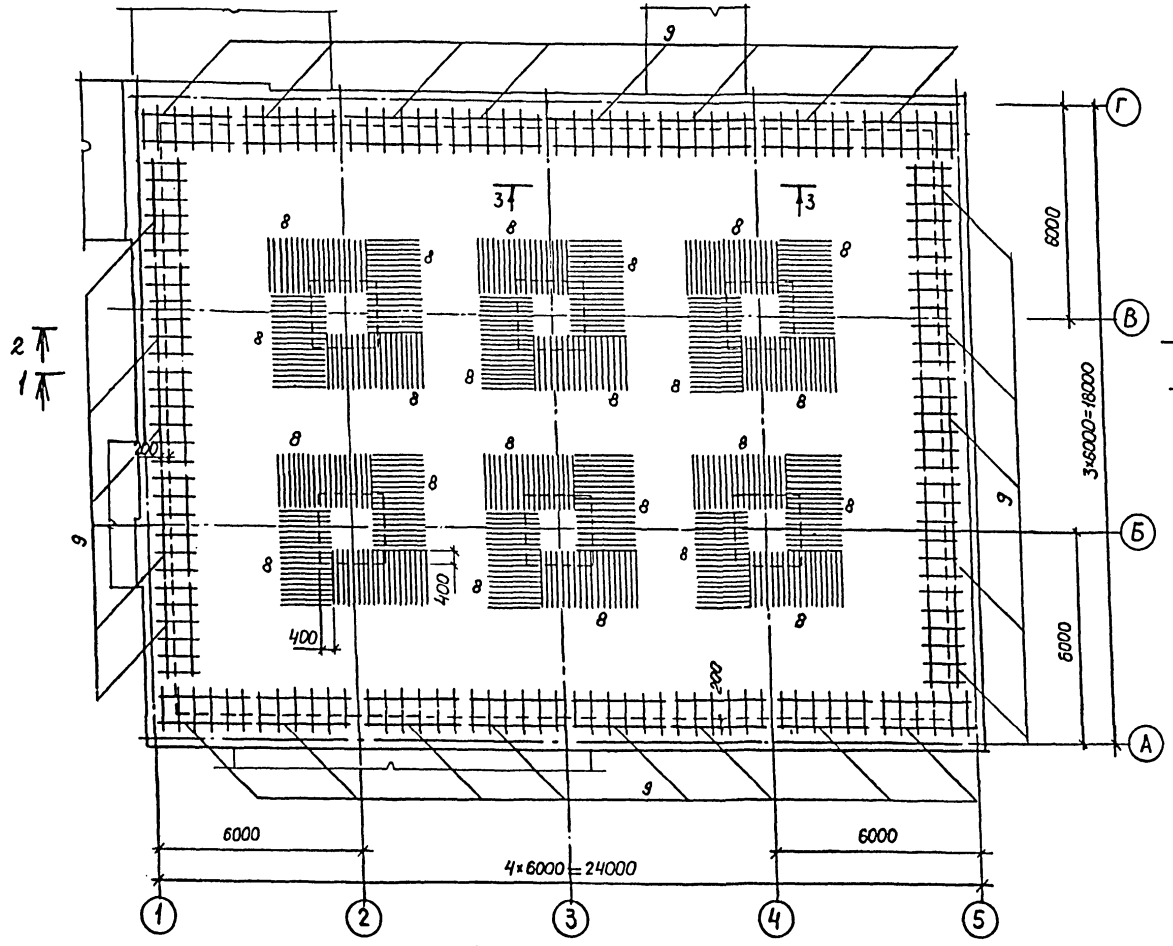

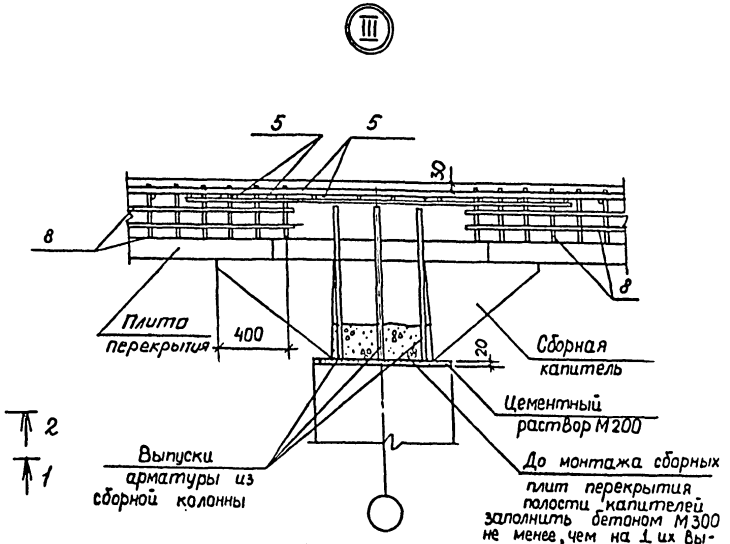

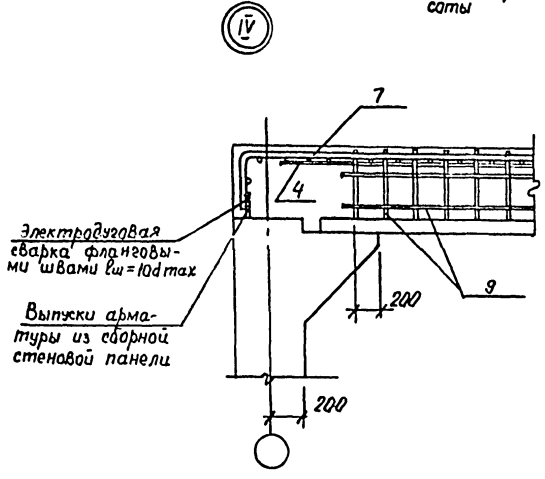

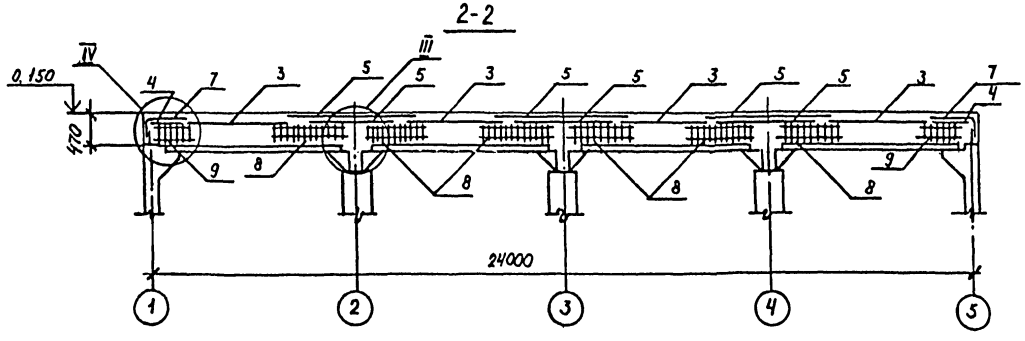

Инв.№подл. | Подпись и дата | Взам.инв.№

				ТП А-II-600-338.86 -КЖ-альбом I вып.1	
Привязан				Склад материалов и оборудования отдельно стоящий	Стадия: РП; Лист: 64; Листов:
	Провер.	Хоревецкая		Плита перекрытия ПП1. Армирование. План каркасов. Разрез 2-2	Госстрой СССР Киевский Промстройпроект
	Исполн.	Славинская			
	Рук.бр.	Хоревецкая			
	Нач.отд	Бобиенко			
Инв.№	Гл.инж.пр.	Альшиц			

КФ 9359-01 80

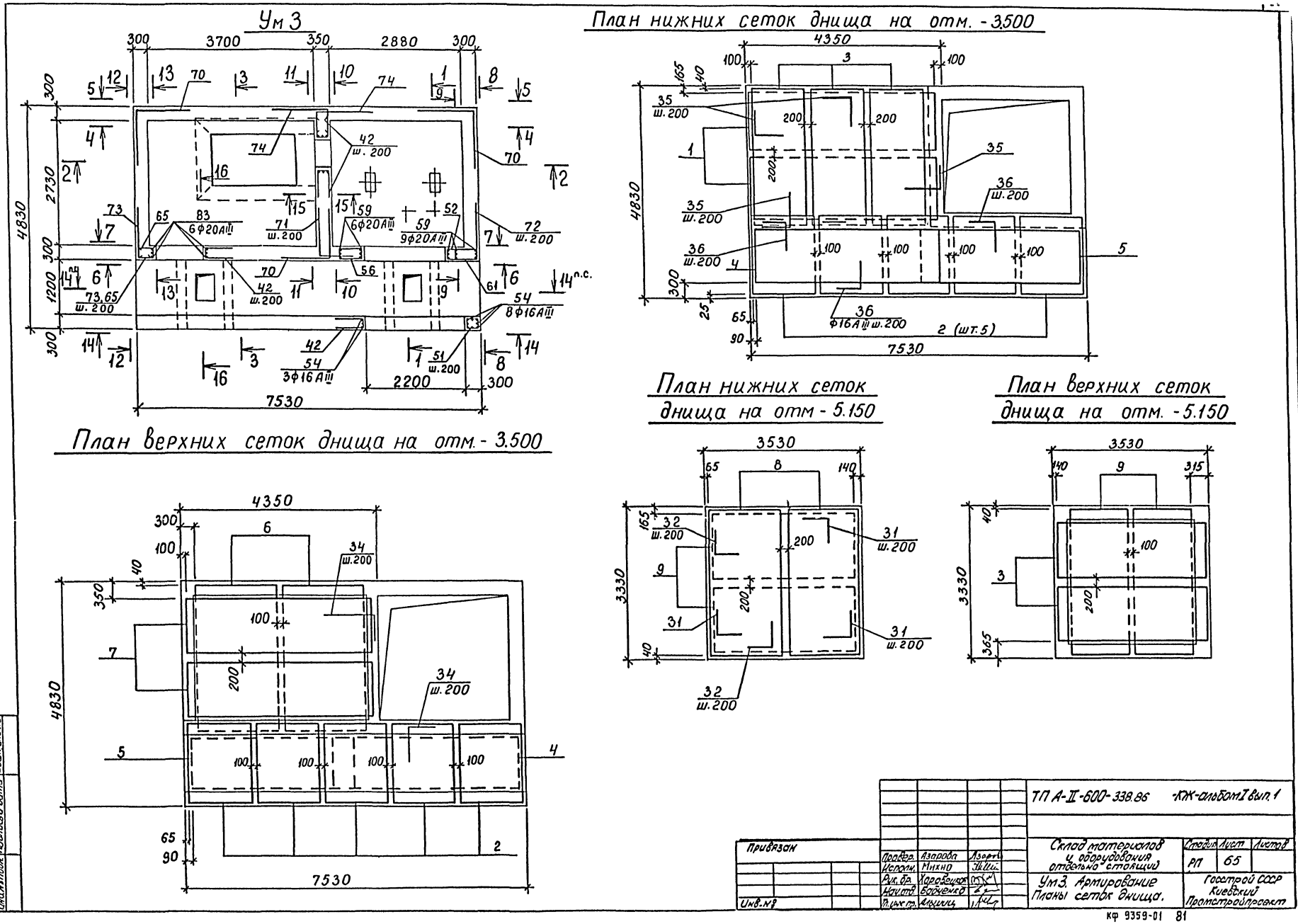
Ум 3
План нижних сеток днища на отм. -3.500
План нижних сеток днища на отм - 5.150
План верхних сеток днища на отм. -5.150
План верхних сеток днища на отм. - 3.500
ТП А-II-600-338.86 -КЖ-альбом I вып. 1
Привязан
Склад материалов и оборудования отдельно стоящий
Ум3. Армирование Планы сеток днища.
Стадия РП
Лист 65
Листов
Госстрой СССР Киевский Промстройпроект
Инв. № подл.
Подпись и дата
Взам. инв. №
Инв. № 9
Провер. Азарова
Исполн. Михно
Рук. бр. Харабецкая
Нач. отд. Бабченко
Гл. инж. пр. Альшиц
КФ 9359-01 81

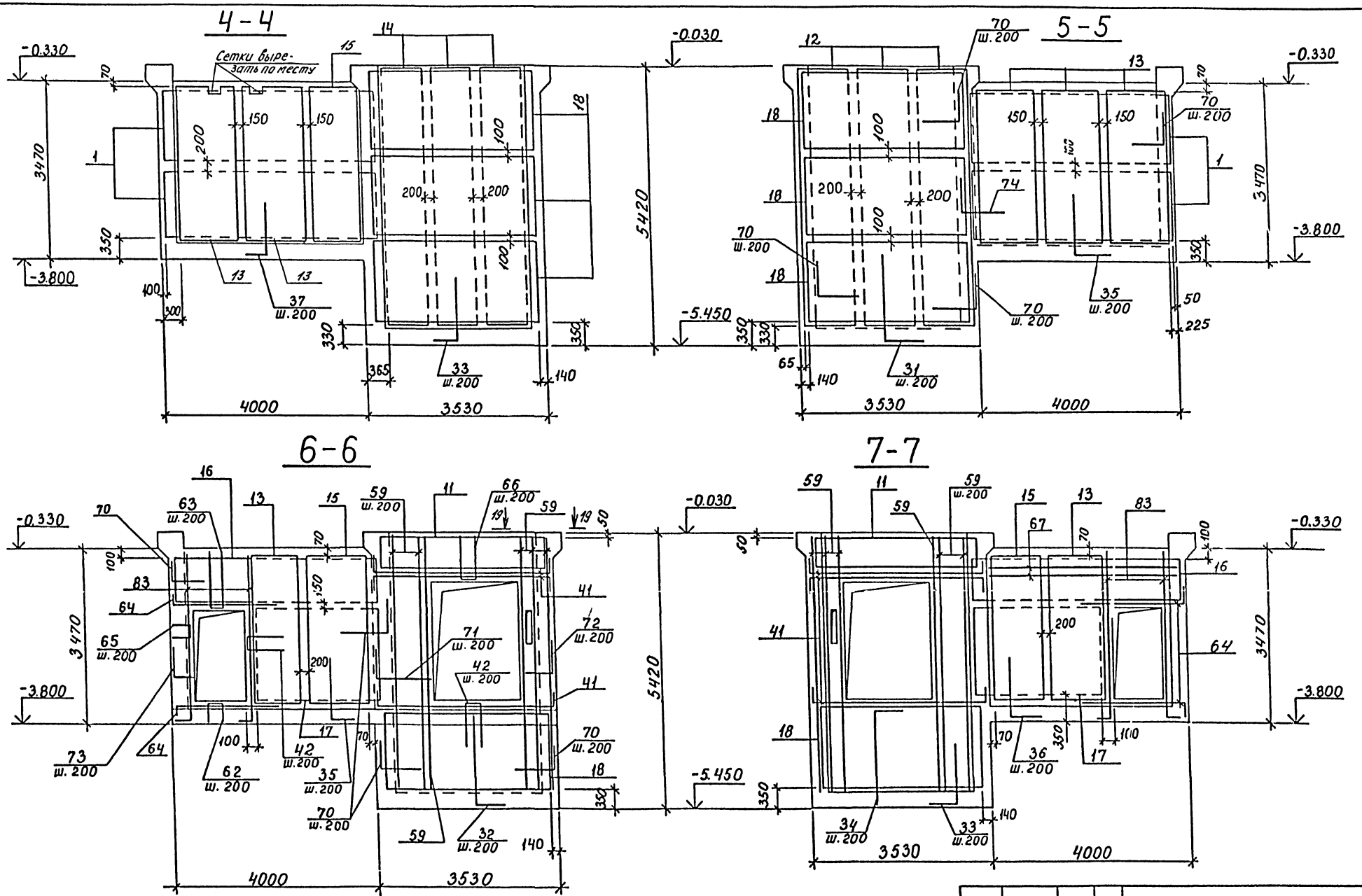

Инв. № подл.	Подпись и дата	Взам. инв. №				

Привязан				ТП А-II-600-338.86 -КЖ-альбом I вып. 1		
Инв. №						

Провер.	Азарова	Азарова	Склад материалов и оборудования отдельно стоящий	Стадия	Лист	Листов
Исполн.	Микно			РП	66	
Рук. бр.	Хоровецкая		Ум3. Армирование. Разрезы 4-4 ÷ 7-7.	Госстрой СССР Киевский Промстройпроект		
Нач. отд.	Бабченко					
Гл. инж. пр.	Альшиц					

КТ 9359-01 82

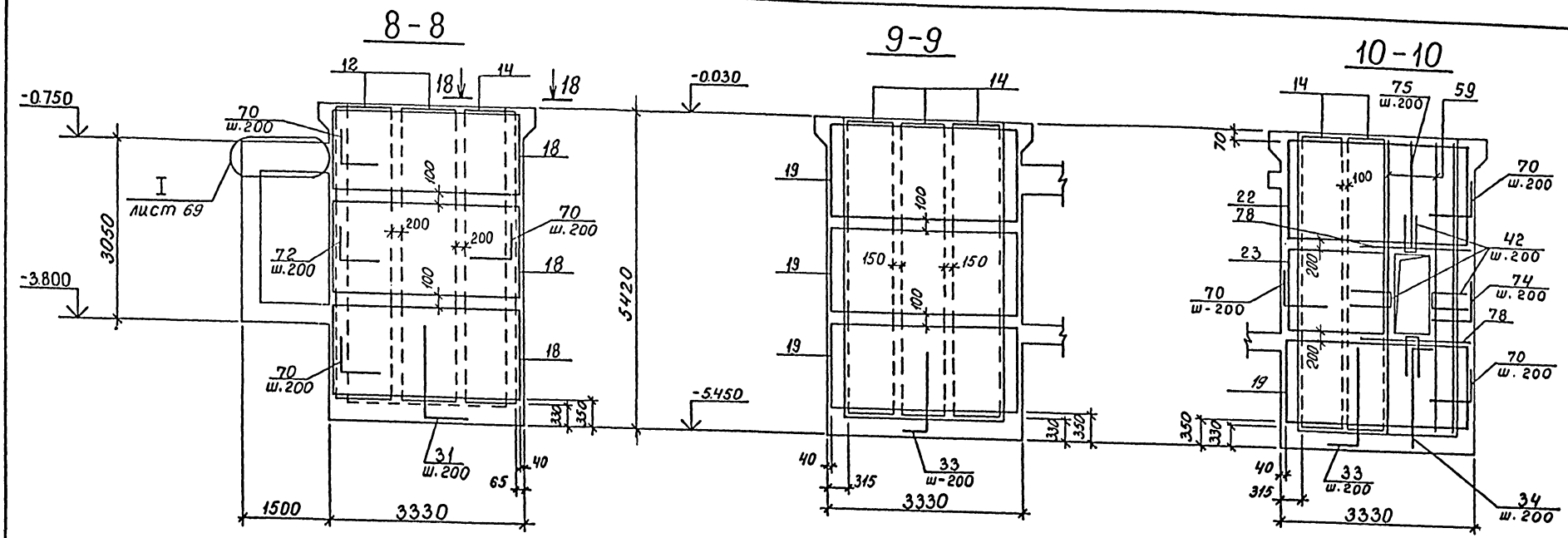

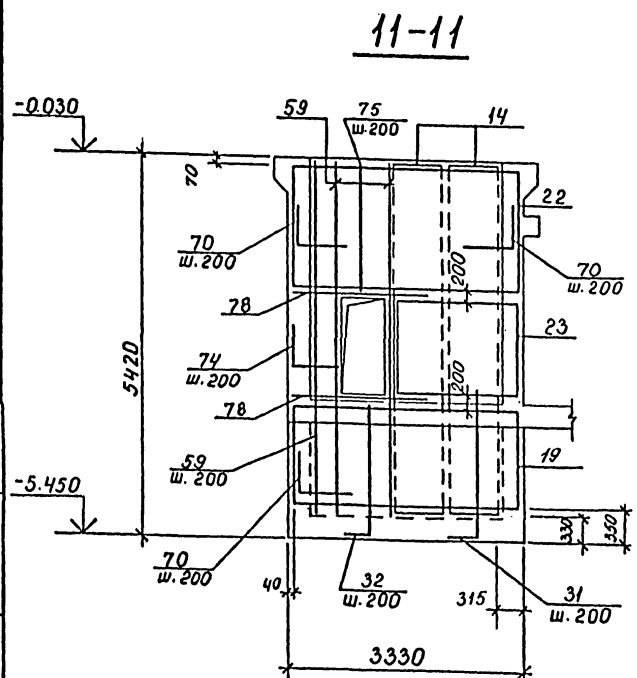

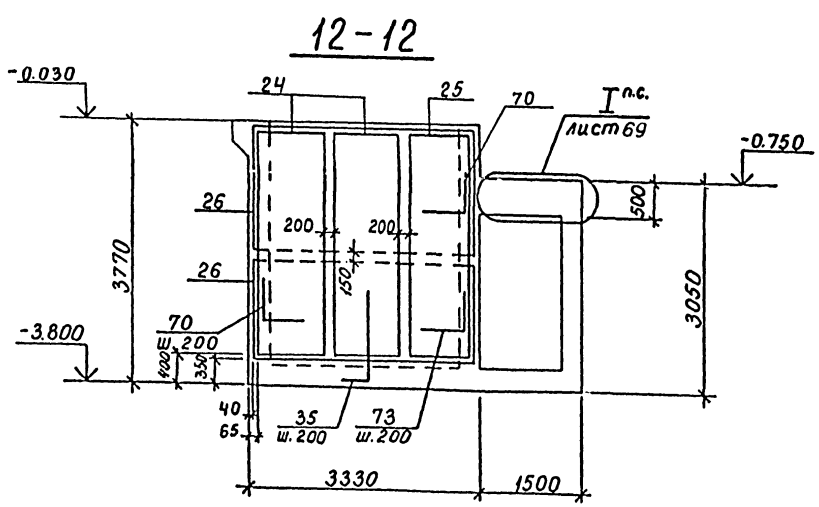

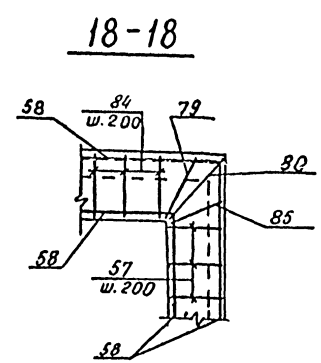

Инв.№подл. | Подпись и дата | Взам.инв.№

Привязан

Инв. №

Провер.	Азарова		ТП А-II-600-338.86 КЖ-альбом I вып. 1		
Исполн.	Мижко		Склад материалов и оборудования отдельно стоящий	Стадия	Лист	Листов
Рук.гр.	Горовенко			РП	67	
Нач.отд.	Бобченко		Ут3. Армирование. Разрезы 8-8÷12-12.	Госстрой СССР Киевский Промстройпроект		
Рук.пр.	Альшиц					

КФ 9359-01 83

13 - 13

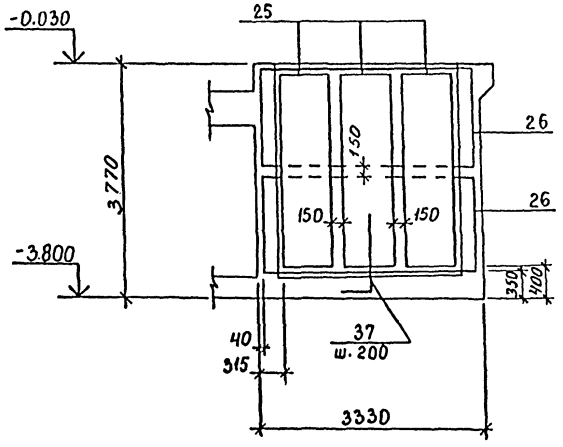

14 - 14

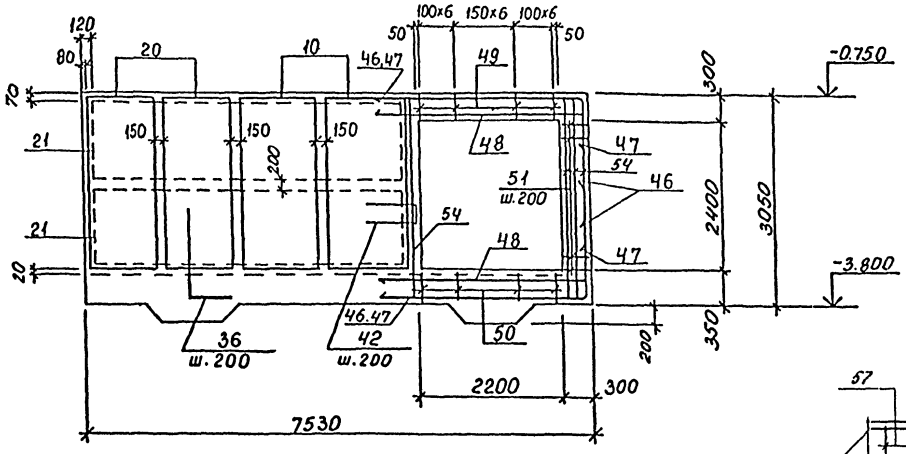

19-19

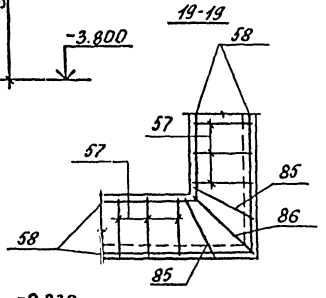

16 - 16

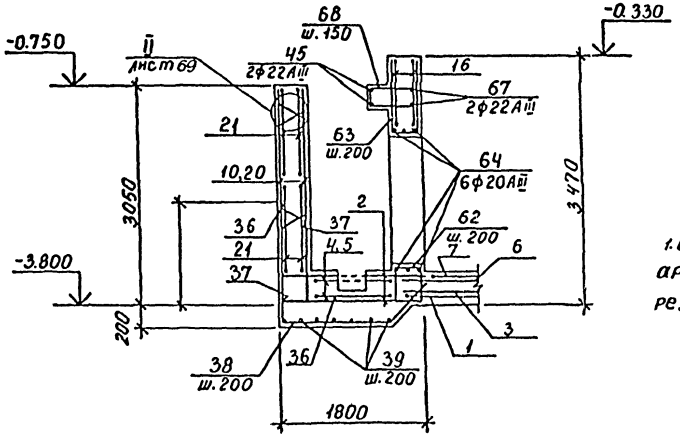

1 - 1

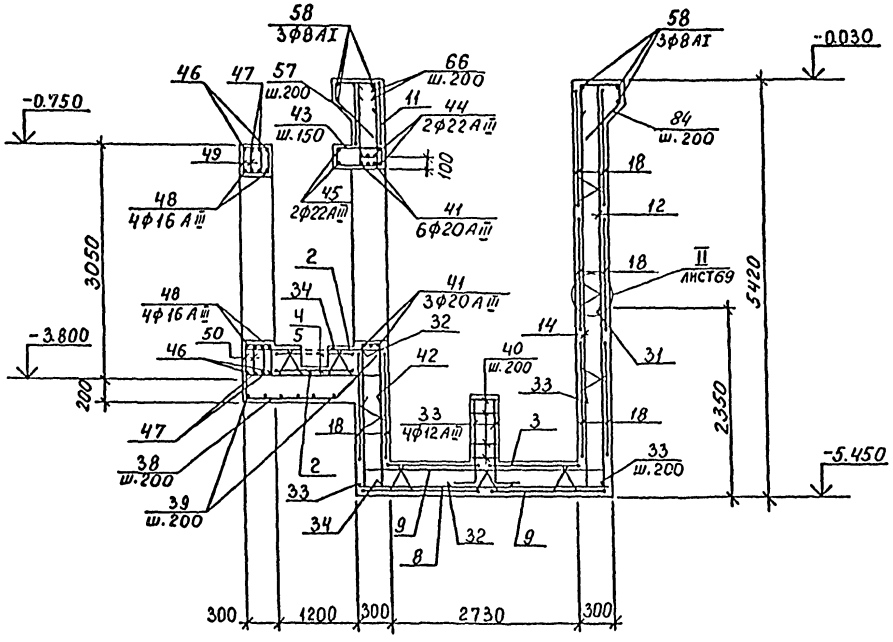

1. В местах приямков арматуры сеток вырезать по месту.

Привязан				ТП А-II-600-338.86 КЖ-альбом I вып. 1			
				Склад материалов и оборудования отдельно стоящий	Стадия	Лист	Листов
	Провер.	Азарова			РП	68	
	Испол.	Михно					
	Рук.гр.	Хороших		Ум3. Армирование. Разрезы 1-1; 13-13; 14-14; 16-16.	Госстрой СССР Киевский Промстройпроект		
Инв.№	Нач.отд	Бабиченко					
	Гл.инж.пр.	Альшиц					

Инв.№ подл. | Подпись и дата | Взам.инв.№

КФ 9359-01 84

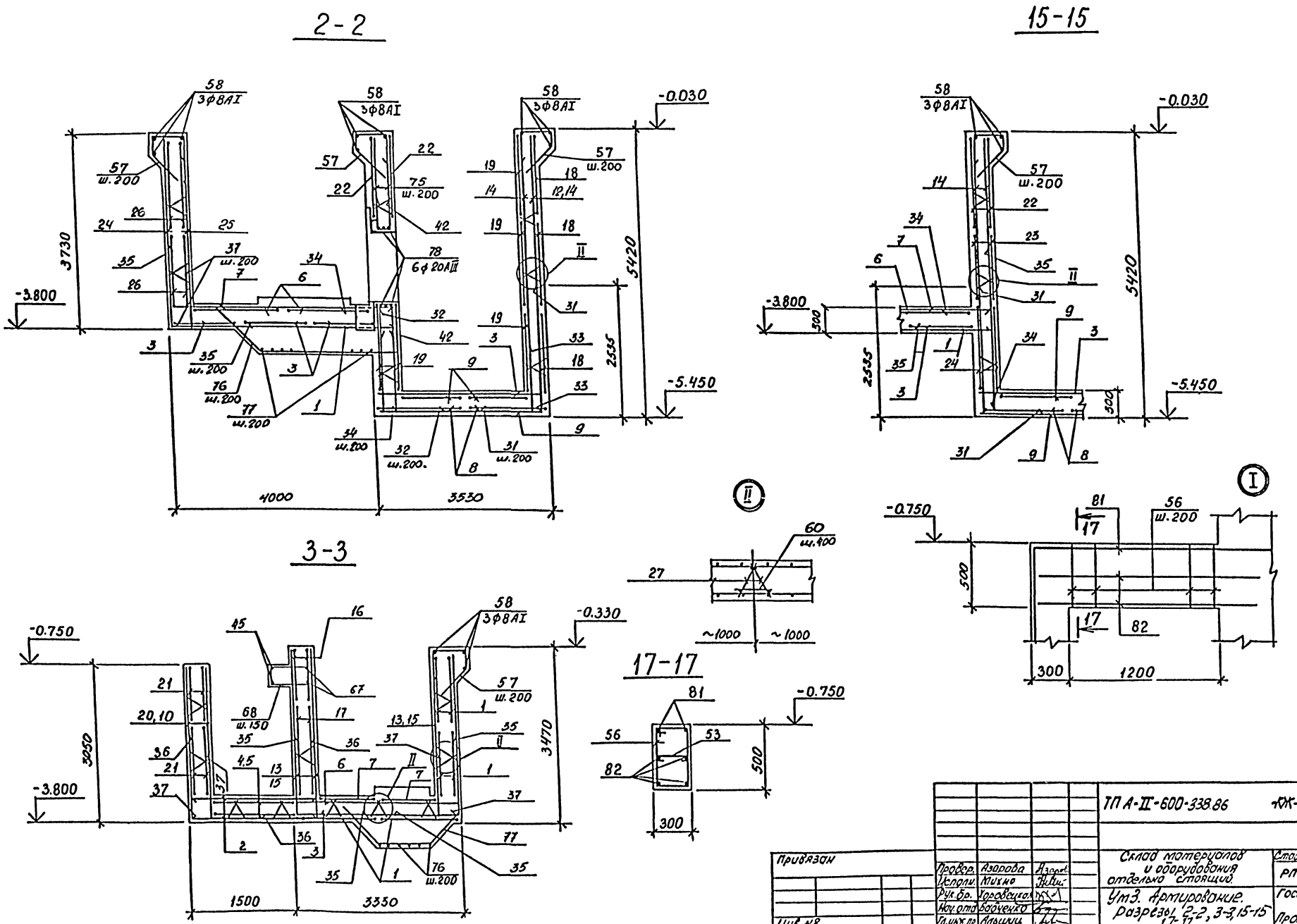
2-2
15-15
3-3
17-17
58
3ф8АI
57
ш.200
75
ш.200
78
6ф20АIII
37
ш.200
35
ш.200
76
ш.200
77
ш.200
34
ш.200
32
ш.200
31
ш.200
-0.030
-3.800
-5.450
3730
5420
2535
4000
3530
-0.750
-0.330
3050
3470
1500
3350
68
ш.150
60
ш.400
~1000
~1000
81
56
ш.200
17
82
500
300
1200
Привязан
Инв. №
Провер. Азарова
Исполн. Микно
Рук.бр. Хоровецкая
Нач.отд. Бабченко
Гл.инж.пр. Альшиц
ТП А-II-600-338.86
КЖ-альбом I вып. 1
Склад материалов и оборудования отдельно стоящий.
Ум3. Армирование. Разрезы 2-2, 3-3, 15-15, 17-17
Стадия РП
Лист 69
Листов
Госстрой СССР Киевский Промстройпроект
КФ 9359-01 85
Инв. № подл.
Подпись и дата
Взам. инв. №

Спецификация к Ум 3

Формат	Зона	Позиц	Обозначение	Наименование	Кол-во	Примечание
				Сборочные единицы		
				Сетки арматурные		
		1	1.410-2 в.1	С14АIII-14×42	6	
		2	1.410-2 в.1	С14АIII-14×18	10	
		3	1.410-2 в.1	С14АIII-12×33	5	
		4	1.410-2 в.1	С10АI-12×42	2	
		5	1.410-2 в.1	С10АI-12×36	2	
		6	1.410-2 в.1	С14АIII-18×33	2	
		7	1.410-2 в.1	С14АIII-12×42	2	
		8	1.410-2 в.1	С14АIII-16×33	2	
		9	1.410-2 в.1	С14АIII-14×33	4	
		10	1.410-2 в.1	С14АIII-12×27	4	
		11	1.410-2 в.1	$\frac{С16АIII-14×33}{2}$	2	
		12	1.410-2 в.1	С12АIII-10×51	5	
		13	1.410-2 в.1	С14АIII-12×30	7	
		14	1.410-2 в.1	С12АIII-8×51	11	
		15	1.410-2 в.1	С14АIII-10×30	3	
		16	1.410-2 в.1	С12АIII-10×42	2	
		17	1.410-2 в.1	С12АIII-18×24	2	
		18	1.410-2 в.1	С16АIII-16×33	11	
		19	1.410-2 в.1	1С16АIII-16×33	5	
		20	1.410-2 в.1	С14АIII-10×27	4	
		21	1.410-2 в.1	С10АI-12×48	4	
		22	1.410-2 в.1	1С16АIII-18×33	2	
		23	1.410-2 в.1	С16АIII-12×18	2	
		24	1.410-2 в.1	С14АIII-10×33	2	
		25	1.410-2 в.1	С14АIII-8×33	4	
		26	1.410-2 в.1	1С10АI-16×33	4	
		27	ТПА-II -600- КЖИ-КР17	Каркас плоский КР17	154	
				Изделия закладные		
		101	3.400-6/76	МН1-18	18	
		102	3.400-6/76	МН1-29	4	
		103	3.400-6/76	МН1-32	7	
		104	3.400-6/76	МН1-33	3	
		105	ТПА-II -600-338.86-КЖИ-МН11	МН11	4	
		106	ТПА-II -600-338.86 -КЖИ-МН12	МН12	4	
	6.4	107		[16 l=1500 ГОСТ8240-72*	1	21,3кг
	6.4	109		-4×40 l=400 ГОСТ103-76*	2	0,5кг
	6.4	108		Тр.Ф42×1,4 l=400 ГОСТ10704-76*	2	0,56кг
		110				

Формат	Зона	Позиц	Обозначение	Наименование	Кол-во	Примечание
				Детали		
		31*		Ф22АIII ГОСТ5781-82* l=3620	40	10,8 кг
		32*		Ф22АIII ГОСТ5781-82* l=3020	14	9,01кг
		33*		Ф12АIII ГОСТ5781-82* l=1400	62	1,24кг
				Ф16АIII ГОСТ5781-82*		
		34*		l=2900	14	4,58кг
		35*		l=3100	58	4,89кг
		36*		l=2150	40	3,4кг
				Ф14АIII ГОСТ5781-82*		
		37*		l=1250	60	1,51
		38*		l=2540	10	3,07
		39*		l=1900	14	2,78кг
		40*		Ф8АI ГОСТ5781-82* l=1200	12	0,47кг
		41		Ф20АIII ГОСТ5781-82* l=4130	9	7,52кг
		42*		Ф12АIII ГОСТ5781-82* l=1390	57	1,23кг
		43*		Ф12АIII ГОСТ5781-82* l=1420	24	1,26кг
				Ф22АIII ГОСТ5781-82*		
		44		l=3500	2	10,44кг
		45		l=7500	2	22,38кг
		46*		l=4570	4	13,64кг
		47*		l=4070	4	12,14кг
		48		Ф16АIII ГОСТ5781-82* l=2900	8	4,58кг
				Ф8АI ГОСТ5781-82*		
		49*		l=900	38	0,36кг
		50*		l=950	38	0,38кг
		51*		l=1100	13	0,43кг
		52*		l=1700	13	0,67кг
		53*		l=330	7	0,13кг
		54		Ф16АIII ГОСТ5781-82* l=3000	11	4,73кг
				Ф8АIII ГОСТ5781-82*		
		56*		l=1420	27	0,56кг
		57*		l=1260	85	0,50кг
		58		Ф8АI ГОСТ5781-82* l=1п.м	74	0,4кг

Формат	Зона	Позиц	Обозначение	Наименование	Кол-во	Примечание
		59		Ф20АIII ГОСТ5781-82* l=5100	25	12,58кг
		60		Ф8АI ГОСТ5781-82* l=250	278	0,1кг
		61*		Ф8АI ГОСТ5781-82* l=1250	13	0,5кг
		62*		Ф12АIII ГОСТ5781-82* l=850	6	0,75кг
		63*		Ф12АIII ГОСТ5781-82* l=2670	6	2,37кг
		64*		Ф20АIII ГОСТ5781-82* l=2130	12	5,25кг
		65*		Ф12АIII ГОСТ5781-82* l=1000	10	0,89кг
		66*		Ф12АIII ГОСТ5781-82* l=1770	20	1,57кг
		67		Ф22АIII ГОСТ5781-82* l=3950	2	11,77кг
		68		Ф12АIII ГОСТ5781-82* l=1380	27	1,23кг
				Ф16АIII ГОСТ5781-82*		
		70*		l=3000	188	4,73кг
		71*		l=2500	13	3,95кг
		72*		l=2050	13	3,23кг
		73*		l=1900	10	3,0кг
		74*		l=2150	14	3,39кг
		75		Ф12АIII ГОСТ5781-82* l=2040	8	1,81кг
		76*		Ф14АIII ГОСТ5781-82* l=3300	6	3,97кг
		77*		Ф14АIII ГОСТ5781-82* l=2500	12	3,02кг
		78		Ф20АIII ГОСТ5781-82* l=1800	6	4,44кг
		79*		Ф8АI ГОСТ5781-82* l=1550	2	0,61кг
		80*		Ф8АI ГОСТ5781-82* l=1950	2	0,77кг
		81*		Ф14АIII ГОСТ5781-82* l=2950	4	3,56кг
		82		Ф14АIII ГОСТ5781-82* l=1950	8	2,36кг
		83*		Ф20АIII ГОСТ5781-82* l=3630	6	8,95кг
		84*		Ф8АIII ГОСТ5781-82* l=1450	15	0,57кг
		85*		Ф8АIII ГОСТ5781-82* l=1370	9	0,53кг
		86*		Ф8АIII ГОСТ5781-82* l=1680	4	0,66кг
				Материалы		
				Бетон марки 300	48,1	м³

Взам инв №

Подпись и дата

Инв № подл.

Привязан

Инв. №

Провер.	Азарова	Азарова
Исполн.	Михно	[illegible]
Рук. бр.	Хоровецкая	[illegible]
Нач. отд.	Бабченко	[illegible]
Гл. инж. пр.	Альшиц	[illegible]

ТП А-II -600-338.86 -КЖ-альбом I вып. 1

Склад материалов и оборудования отдельно стоящий

Ум3. Армирование. Спецификация.

Стадия	Лист	Листов
РП	70	

Госстрой СССР Киевский Промстройпроект

КФ 9359-01 86

Ведомость деталей

Поз.	Эскиз
31	2500 R=110 1200
32	1900 R=110 1200
33	1200 200
34	1000 1900
35	1550 1550
36	1450 700
37	1050 200
38	500 1450 590 45°
39	45° 580 730 590 45°
40	470 150 580
41	350 3430 350

Поз.	Эскиз
42	610 170 610
43	180 430 190
46	3150 R=110 1500
47	3150 R=110 1000
49	310 130 460
50	340 130 480
51	310 230 560
52	610 230 860
53	230
56	480 230 710

Поз.	Эскиз
84	400 430 390 230 45°
61	390 230 630
62	310 230 310
63	1220 230 1220
64	2000 R=100 200
65	415 170 415
66	800 170 800
68	180 410 190
70	1500 1500
71	1000 1500

Поз.	Эскиз
72	550 1500
73	400 1500
74	650 1500
76	45° 750 2550
77	45° 730 1040 730 45°
79	400 480 440 230
80	400 630 690 230
81	1000 1950
83	350 3350
57	400 330 300 230 45°

Поз.	Эскиз
85	400 390 350 230
86	400 500 550 230

Ведомость расхода стали на элемент, кг

Марка элемента	Изделия арматурные													Изделия закладные																			Общий расход
	Арматура класса												Всего	Арматура класса							Прокат марки											Всего	
	AI				AIII									AI			AIII				ВСт3кп2												
	ГОСТ 5781-82*				ГОСТ 5781-82*									ГОСТ 5781-82*			ГОСТ 5781-82*				ГОСТ 8240-72*			ГОСТ 103-76*						ГОСТ 10704-76*			
	ø6	ø8	ø10	Итого	ø8	ø12	ø14	ø16	ø20	22		Итого		ø16		Итого	ø8	ø10	ø12	Итого	С16		Итого	-12×200	-8×200	-8×120	-4×40		Итого	Тр ø 42×1,4	Итого		
Умз	23	523	335	881	72	750	1671	2556	551	751		6351	7232	12		12	13	3	3	19	21		21	11	39	46	1		97	2	2	151	7383

Радиус загиба (R) гнутых стержней дан до внутренней грани стержня.

Инв. № подл.	Подпись и дата	Взам. инв. №

Привязан

Инв. №

Провер.	Азарова	Азарова
Исполн.	Михно	
Рук. бр.	Хоровецкая	
Нач. отд.	Бабченко	
Гл. инж. пр.	Альшиц	

ТП А-II-600-338.86 -КЖ-альбом I вып. 1

Склад материалов и оборудования отдельно стоящий

Умз. Армирование. Ведомости деталей и расхода стали.

Стадия	Лист	Листов
РП	71	

Госстрой СССР Киевский Промстройпроект

КФ 9359-01 87

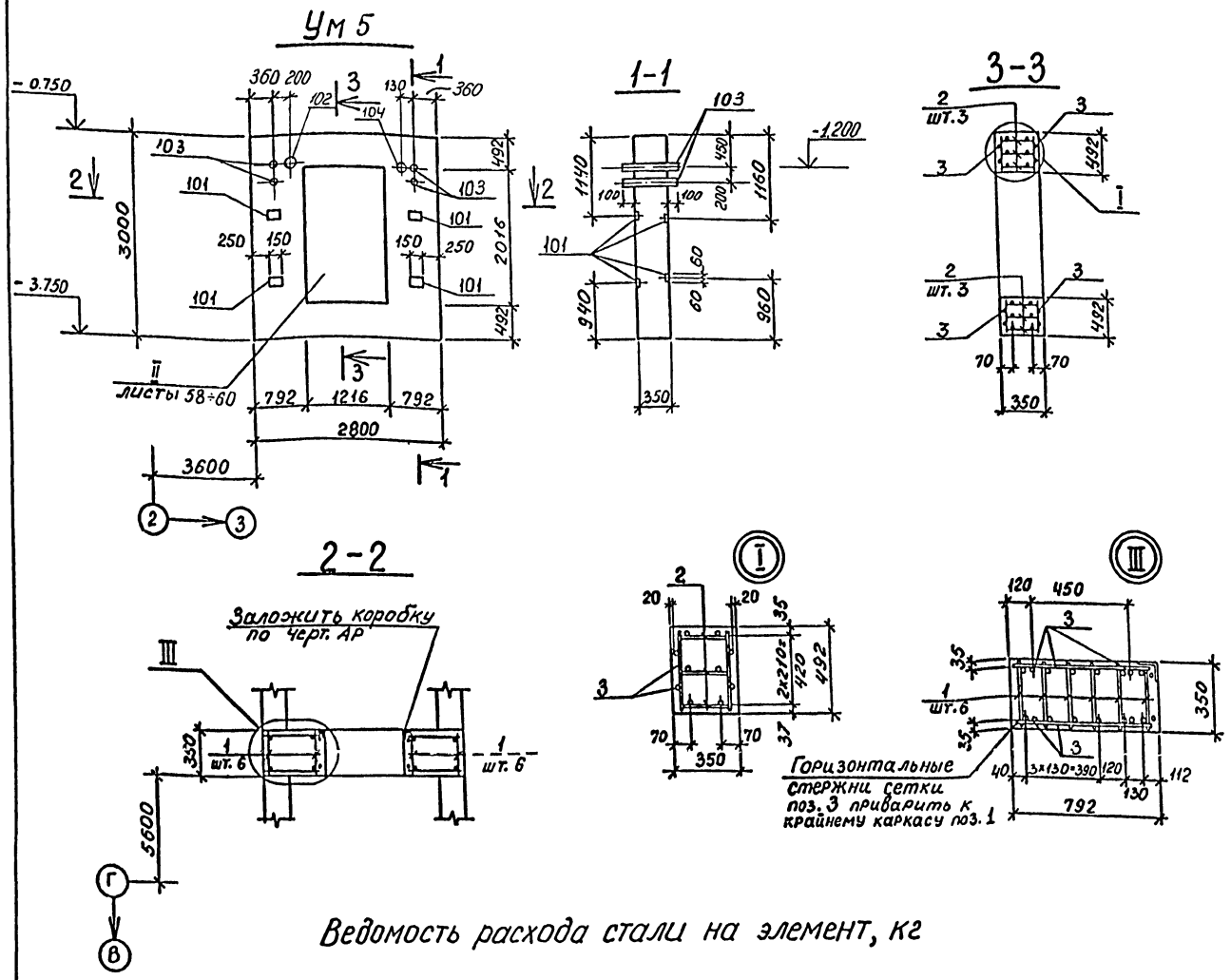

Спецификация к Ум 5

Формат	Зона	Поз.	Обозначение	Наименование	Кол.	Примечание
				Сборочные единицы		
				Каркасы плоские		
11		1	ТПА-II-600-338.86-КЖИ-КР 1	КР 1	12	
11		2	ТПА-II-600-338.86-КЖИ-КР 2	КР 2	6	
				Сетка арматурная		
11		3	ТПА-II-600-338.86-КЖИ-НС 1	НС 1	2	
				Изделия закладные		
		101	3,400-6/76	МИ 1-15	8	
		102	03.005-5 в.1,2 альб. 5 Т-199.250.11.000-64	КПК-5, Д1=159, t=350	1	
		103	03.005-5 в.1,2 альб. 16 Т-199.250.23.000-19	КПК-17, Д1=33,5, t=350	4	
		104	03.005-5 в.1,2 альб. 5 Т-199.250.11.000-14	КПК-5, Д1=33,5, t=350	1	
			листы 58÷60	Детали по узлу II	1	комплект
				Материалы		
				Бетон марки 300		2,1 м³

Ведомость расхода стали на элемент, кг

Марка элемента	Изделия арматурные										Изделия закладные													Общий расход
	Арматура класса									Всего	Арм. класса			Прокат марки									Всего	
	А-I			А-III							А-III			ВСт3 пс6			ВСт3 сп			ВСт2 сп				
	ГОСТ 5781-82*										ГОСТ 5781-82*			ГОСТ 103-76*			ГОСТ 19903-74*			ГОСТ 3262-75*				
	ф22		Итого	ф10	ф14	ф16	ф25		Итого		ф12		Итого	-8×120		Итого	-6×130	-6×260	Итого	Тр. 159×4,5	Тр. 25×3,2	Итого		
Ум 5	93		93	63	46	140	391		640	733	4		4	9		9	3	2	5	11	5	16	34	767

ТП А-II-600-338.86 -КЖ-альбом I вып. 1

Привязан

Инв. №

Провер.	Азарова	Азарова
Исполн.	Михно	
Рук. бр.	Хоровецкая	
Нач. отд.	Бабченко	
Гл. инж. пр.	Альшиц	

Склад материалов и оборудования отдельно стоящий

Участок монолитный Ум 5.

Стадия	Лист	Листов
РП	72	

Госстрой СССР Киевский Промстройпроект

Инв. № подл. | Подпись и дата | Взам. инв. №

КФ 9359-01 88

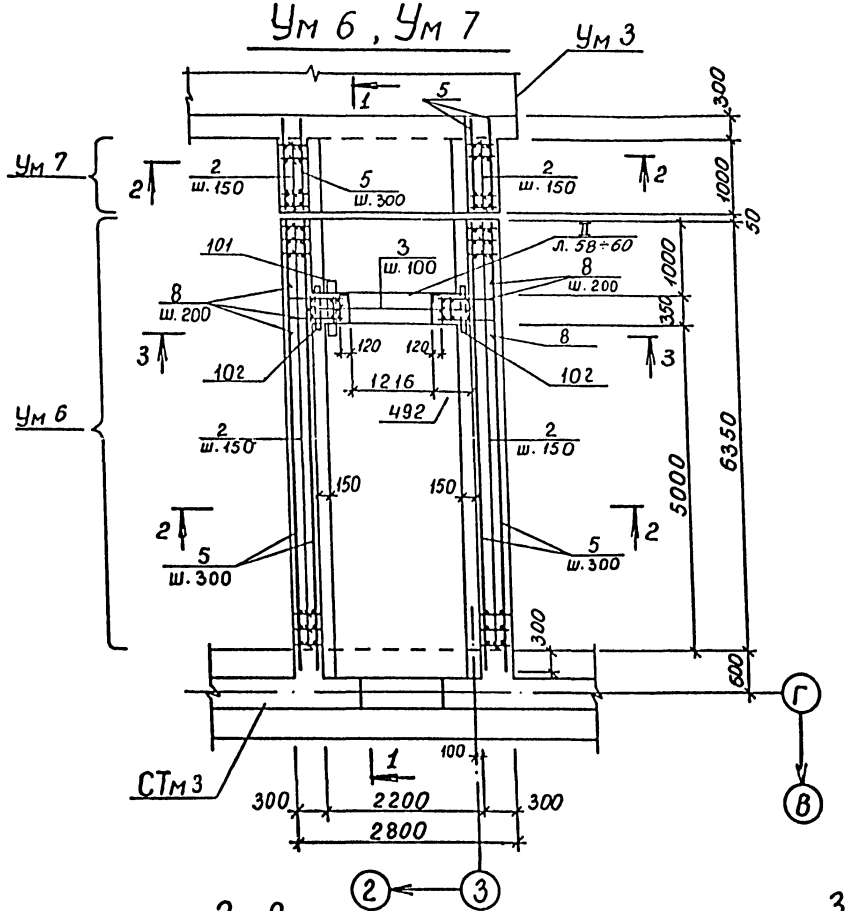

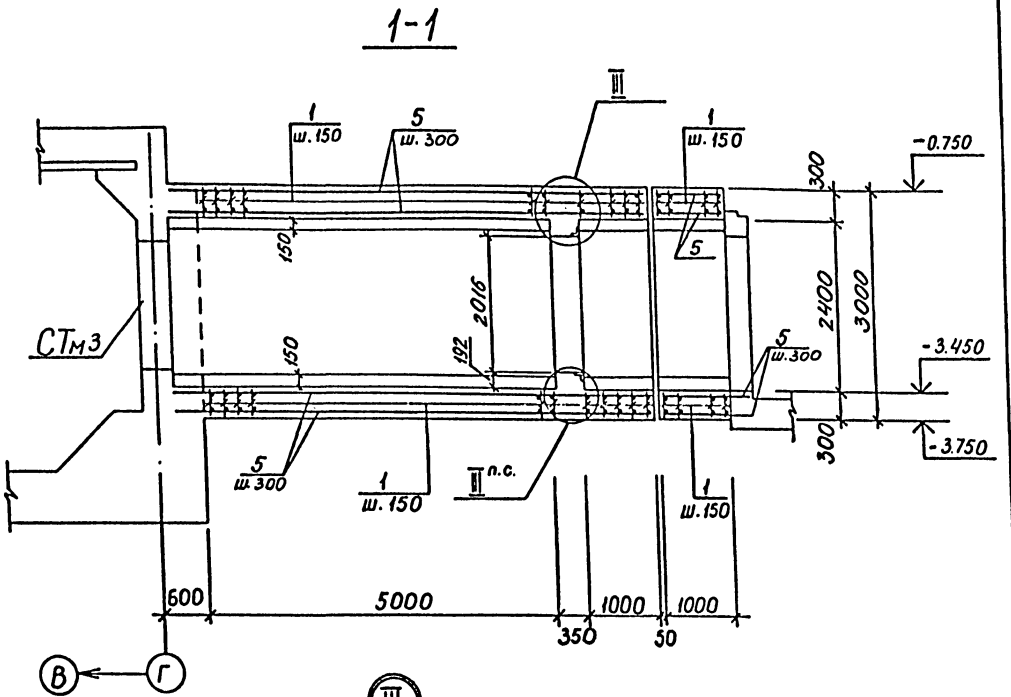

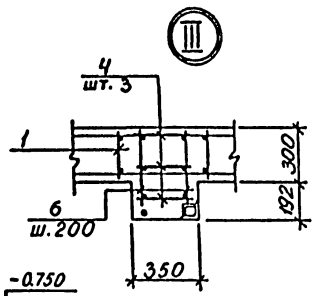

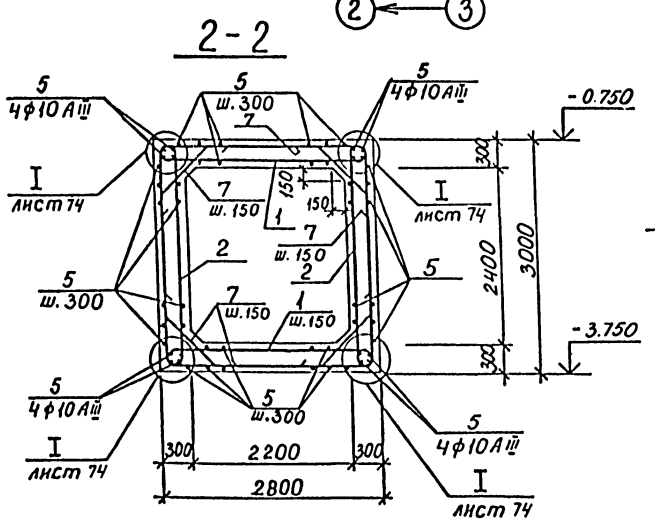

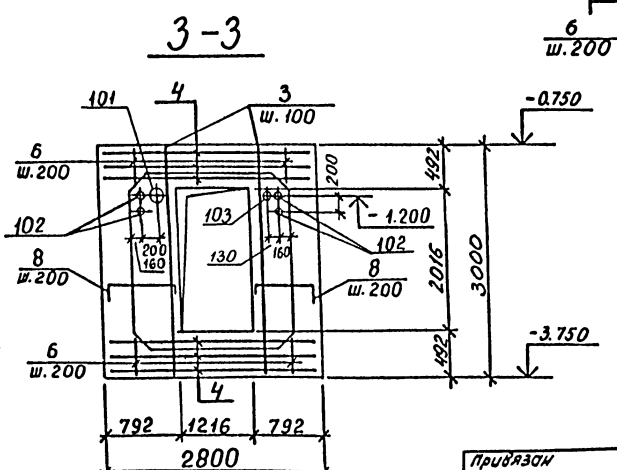

1. До бетонирования Ум 6 заложить раму двери замаркированную на листах марки АР. Узлы анкеровки дверных рам смотреть листы 58÷60
2. Стержни плоских каркасов большего диаметра ориентировать к внутренним граням перекрытия, днища и к наружным граням стен.
3. Монолитные участки Ум 6, Ум 7 бетонировать одновременно с СТм 3 и Ум 3.

Привязан				ТП А-II-600-338.86		КЖ-альбом I вып 1
	Провер.	Азарова		Склад материалов и оборудования отдельно стоящий.	Стадия	Лист	Листов
	Исполн.	Михно			РП	73	
	Рук.бр.	Хоровецкая		Ум6, Ум7. Разрезы 1-1÷3-3.	Госстрой СССР Киевский Промстройпроект		
	Нач.отд.	Бабченко					
Инв. №	Гл.инж.пр.	Альшиц					

КФ 9359-01 89

Инв. № подл. | Подпись и дата | Взам. инв. №

Спецификация к Ум 6 и Ум 7

Формат	Зона	Позиция	Обозначение	Наименование	Кол.	Примечание
				Монолитный участок Ум 6		
				Сборочные единицы		
				Каркасы плоские		
11		4	ТПА-II-600-338.86 -КЖИ-КР2	КР2	6	
11		1	ТПА-II-600-338.86-КЖИ-КР5	КР5	82	
11		2	ТПА-II-600-338.86-КЖИ-КР6	КР6	82	
11		3	ТПА-II-600-338.86-КЖИ-КР7	КР7	8	
				Изделие закладное		
		101	03.005-5 вып.1,2 сб.5, Т-199.250.11.000-ЗД	КПК-5, $Д_1$=159 t=350	1	
		102	03.005-5 Вып. 1, 2 альб.16 Т-199.250.23.000-10	КПК-17, $Д_1$=33,5, t=350	4	
		103	03.005-5 Вып 1 альб.5 Т-199.25.8.11.000-14	КПК-5, $Д_1$=33,5, t=350	1	
				Детали		
Бч		6		⌀10 AIII ГОСТ 5781-82 ℓ=350	48	0,44 кг
		7*		⌀25 AIII ГОСТ 5781-82 ℓ=1710	164	6,7 кг
		8*		⌀16 AIII ГОСТ 5781-82 ℓ=1350	52	2,1 кг
		5		⌀10 AII ГОСТ 5781-82 ℓ=5550	п.м	0,62 кг
				Материалы		
				Бетон марки 300		21,1 м³
				Монолитный участок Ум7		
				Сборочные единицы		
				Каркасы плоские		
11		1	ТПА-II-600-338.86 -КЖИ-КР5	КР5	14	
11		2	ТПА-II-600-338.86-КЖИ-КР6	КР6	14	
				Детали		
		7*		⌀25 AIII ГОСТ 5781-82 ℓ=1710	28	6,7 кг
Бч		5		⌀10 AII ГОСТ 5781-82 ℓ=1100 п.м		0,62 кг
				Материалы		
				Бетон марки 300		3,2 м³

*Позиции 7, 8 – см. ведомость деталей

Ведомость расхода стали на элемент, кг

Марка элемента	Изделия арматурные										Всего	Изделия закладные							Всего	Общий расход
	Арматура класса											Прокат марки								
	AI ГОСТ 5781-82				AII ГОСТ 5781-82							Вст3сп ГОСТ 103-76*			Вст2сп ГОСТ 3262-75*			прочие		
	⌀22			Итого	⌀10	⌀12	⌀14	⌀16	⌀20	⌀25	Итого		-6+30	-6+200	Итого	Тр 159-4,5	Тр 25-3,2	Итого			
Ум 6	95,7			95,7	742,8	287,0	211	161,4	2000,8	1420,2	4633,3	4729,0	3,0	2,2	5,2	11,2	5,2	16,4	–	21,6	4750,6
Ум 7	–			–	124,2	49,0	–	–	341,6	187,6	702,4	702,4	–		–	–		–	–	–	702,4

Ведомость деталей

Поз	Эскиз
8	150, 670, 230
7	250, 400, R=250, 400, 280, 910, 280, 280

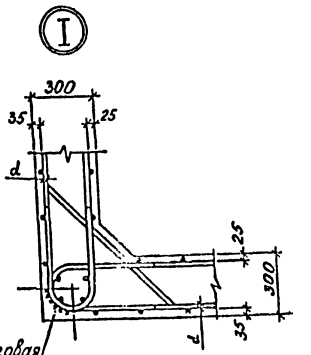

Ручная дуговая сварка
$h_{шв}$ = 0,25d
$b_{шв}$ = 0,5 d
$ℓ_{шв}$ = 8d

Привязан

Инв.№

Гл.инж.проекта			
Нач.отд.	Гороховец		
Гл.инж.пр.	Ашихмина		
Рук.гр.	Гороховец		
Испол.	Мичко		
Провер.	Азарова		

ТП А-II-600-338.86 КЖ-альбом I вып.1

Склад материалов и оборудования отдельно стоящий

Ум6, Ум7. Спецификации.

Стадия	Лист	Листов
РП	74	

Госстрой СССР Киевский Промстройпроект

кф 9359-01 90

План верхних сеток перекрытия

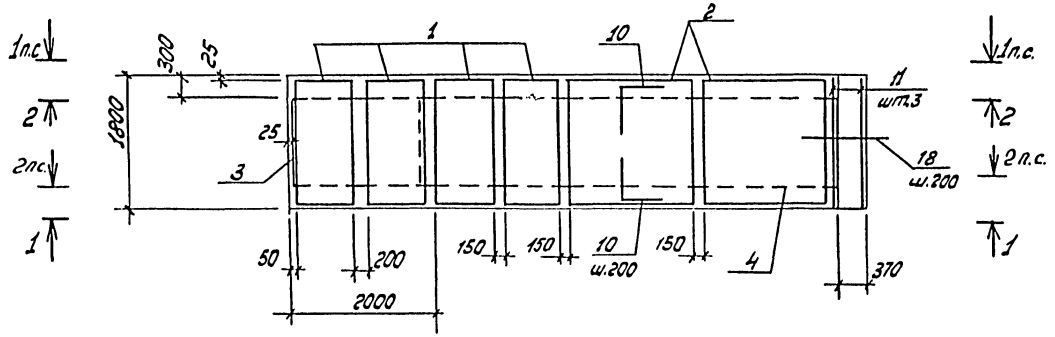

План нижних сеток перекрытия

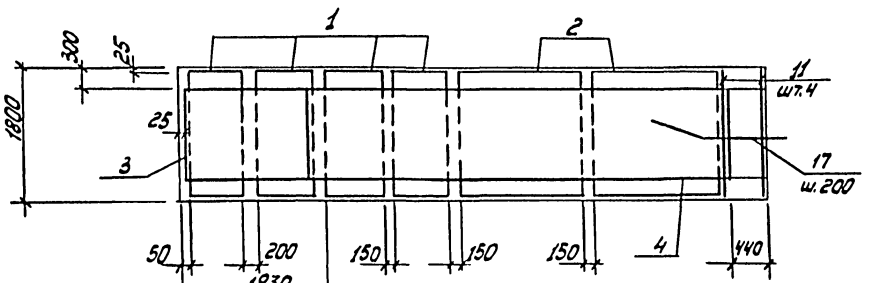

1-1, 2-2

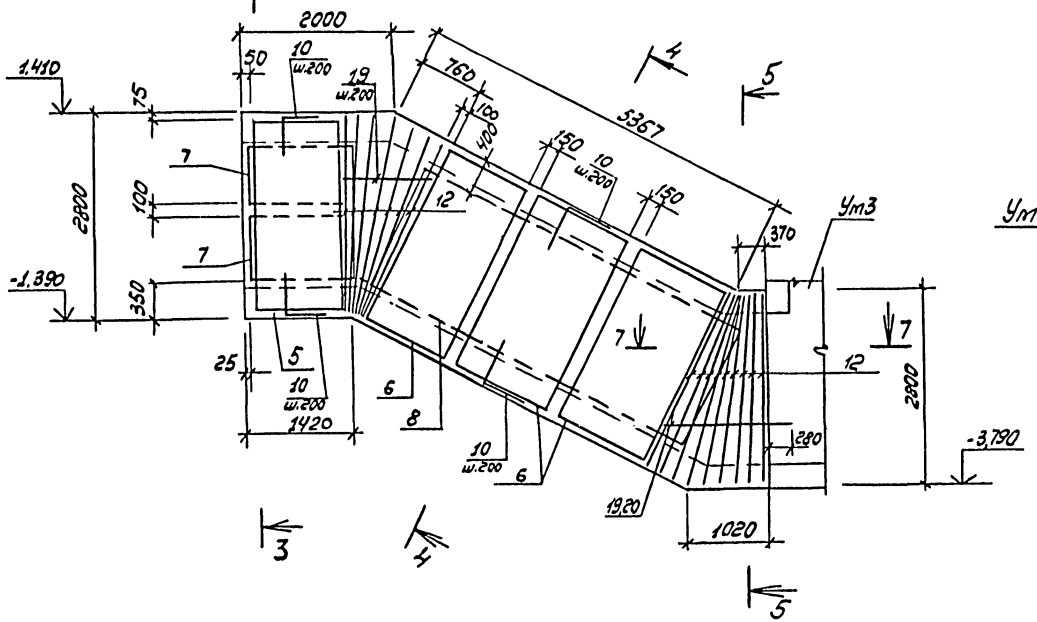

3-3

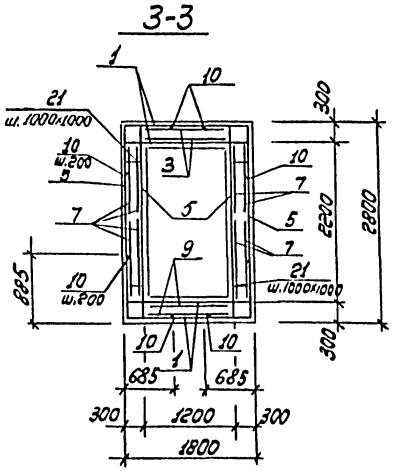

4-4

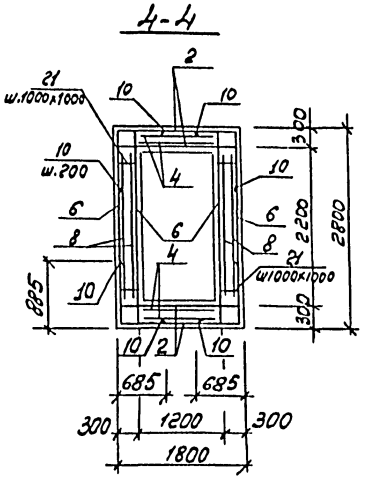

Ведомость расхода стали на элемент, кг

Марка элемента	Изделия арматурные								Всего	Изделия закладные						Всего	Общий расход
	Арматура класса AI ГОСТ 5781-82*				Арматура класса AIII ГОСТ 5781-82*					Арматура класса AII ГОСТ 5781-82*			Прокат марки ВСт3кп2 ГОСТ 103-76*				
	⌀6	⌀8		Итого	⌀10	⌀12		Итого		⌀8		Итого	-120х8		Итого		
Ум8	46	75		121	479	743		1222	1343	4,2		4,2	20		20	24	1367

7-7

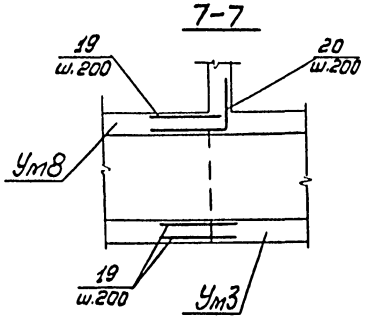

Привязан			ТП А-II-600-338.86 -КЖ-альбом I вып. 1	
	Разраб.	Хоровецкая	Склад материалов и оборудования отдельно стоящий	Стадия: РП; Лист: 15; Листов:
	Исполн.	Михно		
	Рук.гр.	Хоровецкая	Ум8. Планы сеток перекрытия. Разрезы 1-1÷4; 4-4; 7-7.	Госстрой СССР Киевский Промстройпроект
	Нач.отд	Бабченко		
Инв.№	Гл.инж.пр.	Алашиц		

Инв.№ подл. | Подпись и дата | Взам.инв.№

КФ 9359-01 91

План верхних сеток днища

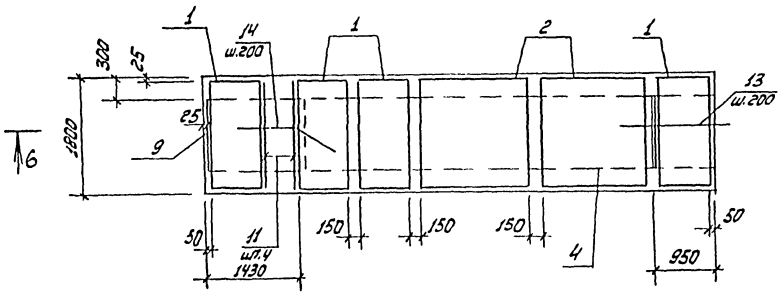

План нижних сеток днища

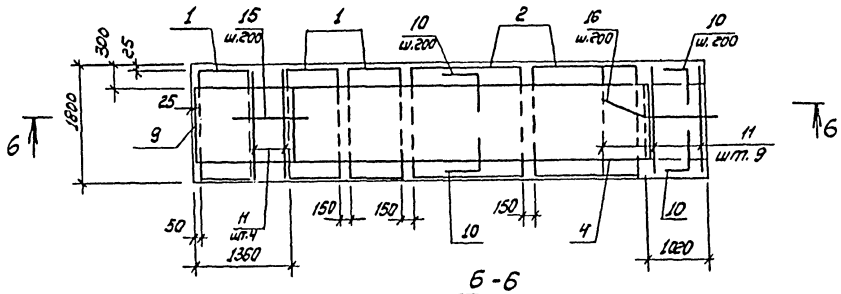

5-5

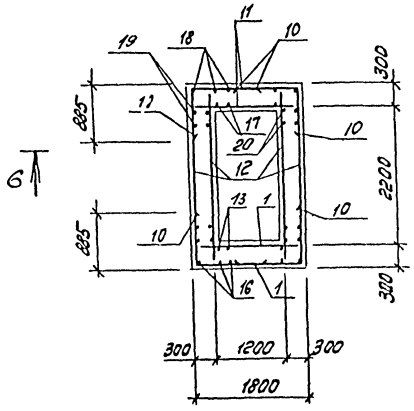

Ведомость деталей

Поз.	Эскиз
10	850 | 650
12	от 2770 до 2820
14	630 / 290 / 580
16	560 / 1250 / 1120 / 1250
17	335 / 750 / 670 / 750
20	от 800 до 2000 | 300
21	300

6-6

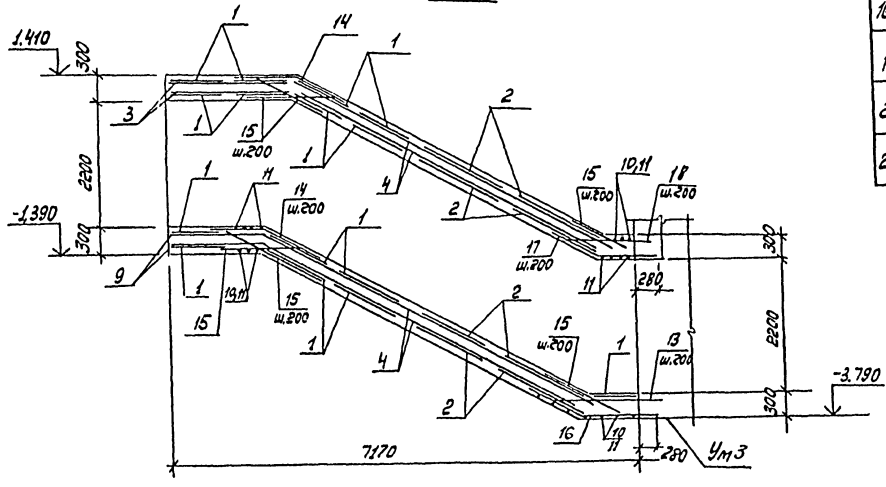

Спецификация к Ум8

Формат	Зона	Позиц.	Обозначение	Наименование	Кол	Примечание
				Сборочные единицы		
				Сетки арматурные		
		1	1.410-2 вып.1	С12АIII-8х18	15	
		2	1.410-2 вып.1	С12АIII-16х18	8	
		3	1.410-2 вып.1	С10АIII-12х18	2	
		4	1.410-2 вып.1	С10АIII-12х54	4	
		5	1.410-2 вып.1	С12АIII-12х27	4	
		6	1.410-2 вып.1	С12АIII-14х27	12	
		7	1.410-2 вып.1	С10АIII-10х15	8	
		8	1.410-2 вып.1	С10АIII-20х51	4	
		9	1.410-2 вып.1	С10АIII-12х15	2	
		101	3400-6/76	Изделие закладное МЦ1-18	14	
				Детали		
				ø12 АIII ГОСТ 5781-82*		
		10*		ℓ=1500	180	
Б.4		11		ℓ=1750	24	
		12*		ℓср.=2800	64	
				ø10 АIII ГОСТ 5781-82*		
Б.4		13		ℓ=1700	7	
		14*		ℓ=1300	20	
Б.4		15		ℓ=850	48	
		16*		ℓ=2500	10	
		17*		ℓ=1500	7	
Б.4		18		ℓ=1200	10	
Б.4		19		ℓ=104,0п.м	-	
		20*		ℓср.=1700	12	
		21*		ø6АI ГОСТ 5781-82 ℓ=400	120	
				Материалы		
				Бетон марки 300		18,5 м³

Привязан				ТПА-II-600-338.86 -КЖ-альбом I вып. 1	
	Провер.	Хоровецкая		Склад материалов и оборудования отдельно стоящий	Стадия: РП; Лист: 76; Листов:
	Исполн.	Михно			
	Рук.бр.	Хоровецкая		Ум8. Планы сеток днища. Разрезы 5-5; 6-6	Госстрой СССР Киевский Промстройпроект
	Нач.отд.	Бабченко			
Инв.№	Гл.инж.пр.	Альшиц			

КФ 9359-01 92

Инв.№ подл. | Подпись и дата | Взам. инв.№

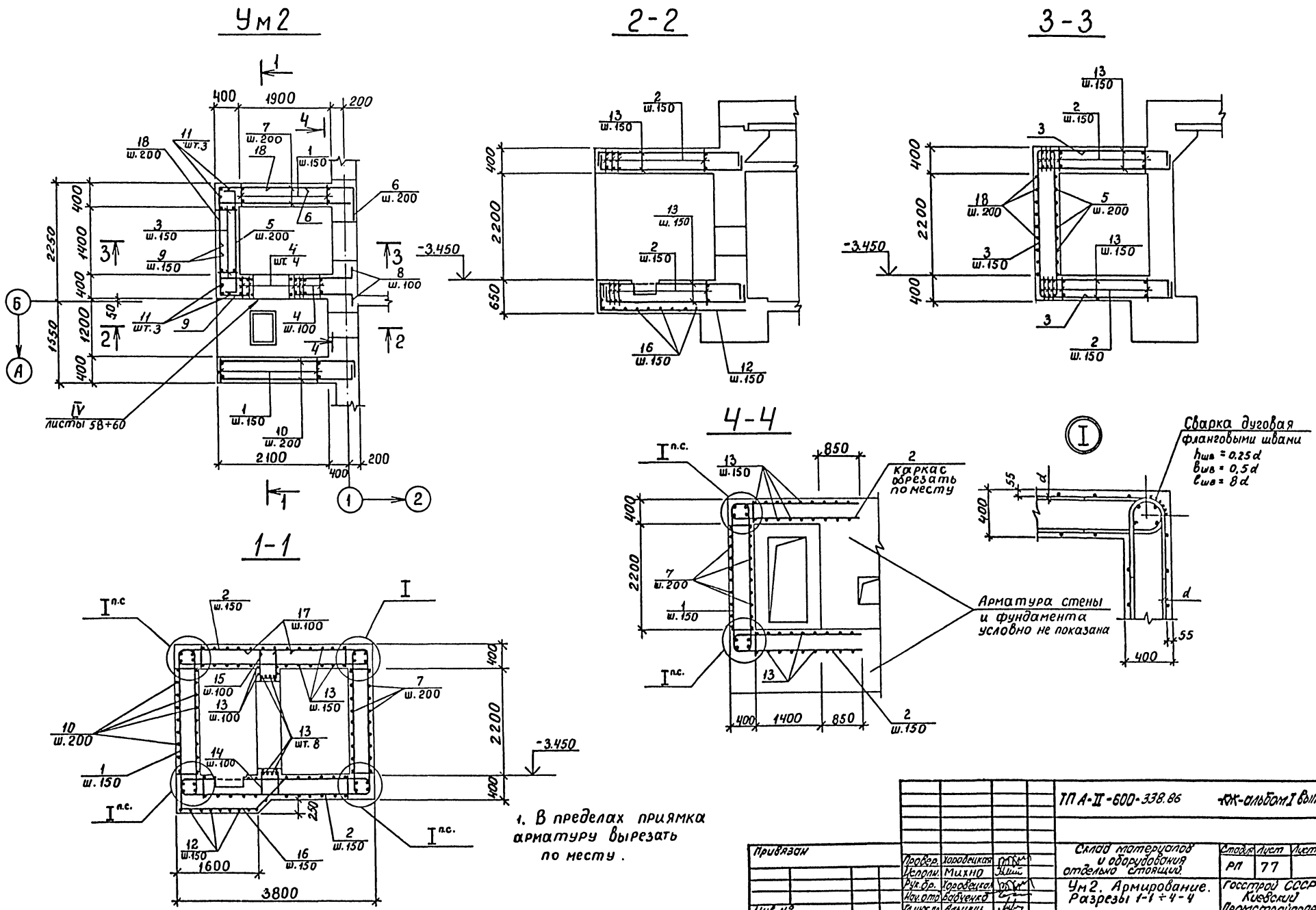
Ум2
2-2
3-3
4-4
1-1
Сварка дуговая фланговыми швами
$h_{шв} = 0,25d$
$b_{шв} = 0,5d$
$l_{шв} = 8d$
Каркас обрезать по месту
Арматура стены и фундамента условно не показана
IV листы 5В+60
-3.450
1. В пределах приямка арматуру вырезать по месту.
ТП А-II-600-338.86
КЖ-альбом I вып. 1
Склад материалов и оборудования отдельно стоящий.
Ум2. Армирование. Разрезы 1-1 ÷ 4-4
Стадия РП
Лист 77
Листов
Привязан
Инв. №
Провер. Хоровецкая
Исполн. Михно
Рук. бр. Хоровецкая
Нач. отд. Бабченко
Гл. инж. пр. Альшиц
Госстрой СССР Киевский Промстройпроект
КФ 9359-01 93

Спецификация к Ум 2

Формат	Зона	Позиц.	Обозначение	Наименование	Кол	Примечание
				Сборочные единицы		
				Каркасы плоские		
		1	ТПА-II-600-338.86 - КЖИ-КР12	КР12	29	
		2	-КР13	КР13	34	
		3	-КР14	КР14	10	
		4	-КР15	КР15	13	
				Изделия закладные		
		103	03.005-5 вып. 1, 2	КПК-17 $Д_1$=33,5 t=400	1	ℓ=600
				Детали		
		5*		ф16 AIII ГОСТ 5781-82* ℓ=2440	12	3,8
		6*		ф16 AIII ГОСТ 5781-82* ℓ=1300	12	2,1
		7		ℓ=2650	24	4,2
		8*		ф25 AIII ГОСТ 5781-82* ℓ=1460	38	5,6
		9*		ф22 AIII ГОСТ 5781-82* ℓ=1270	24	3,8
		10*		ℓ=2820	24	8,4
		11		ф25 AIII ГОСТ 5781-82* ℓ=2900	6	11,2
		12*		ф22 AIII ГОСТ 5781-82* ℓ=3540	12	10,6
		13*		ℓ=3070	92	9,0
		14*		ф16 AIII ГОСТ 5781-82* ℓ=1140	9	1,8
		15*		ℓ=1400	9	2,2
		16*		ф22 AIII ГОСТ 5781-82* ℓ=3610	14	10,8
		17*		ф25 AIII ГОСТ 5781-82* ℓ=1360	18	5,2
		18*		ф16 AIII ГОСТ 5781-82* ℓ=3740	12	5,9
				Материалы.		
				Бетон марки 300	13,8	м³

*) Позиции 5, 6, 8÷10, 12÷18 см. ведомость деталей.

Ведомость деталей

Поз.	Эскиз
5	R=110; 200; 2040; 200
6	1100; 200
8	1250; R=125; 300
9	900; R=110; 450
10	2600; R=110; 300
12	2600; 550; R=110
13	R=110; 340; 2550; 340
14	420; 300; 420
15	550; 300; 550
16	1420; R=110; R=220; 780; 1500; 550; 550
17	850; 600; R=125
18	2140; 500; 1100

Ведомость расхода стали на один элемент, кг

Марка элемента	Изделия арматурные												Изделия закладные							Общий расход
	Арматура класса											Всего	Прокат марки						Всего	
	AI			AIII									ВСт3сп			ВСт2сп				
	ГОСТ 5781-82*												ГОСТ 19903-74*			ГОСТ 3262-75*				
	ф22		Итого	ф8	ф10	ф12	ф16	ф22	ф25		Итого		-6×130		Итого	Тр.ф25		Итого		
Ум 2	84		84	15	223	59	288	1767	2801		5153	5237	1		1	2		2	3	5240

Привязан							
				Провер.	Хоровецкая		
				Исполн.	Михно		
				Рук. бр.	Хоровецкая		
				Нач. отд.	Бодченко		
Инв. №				Гл. инж. пр.	Альшиц		

ТП А-II-600-338.86 -КЖ-альбом I вып. 1

Склад материалов и оборудования отдельно стоящий

Ум 2. Армирование. Спецификации.

Стадия	Лист	Листов
РП	78	

Госстрой СССР Киевский Промстройпроект

Инв. № подл. | Подпись и дата | Взам. инв. №

КФ 9359-01 94

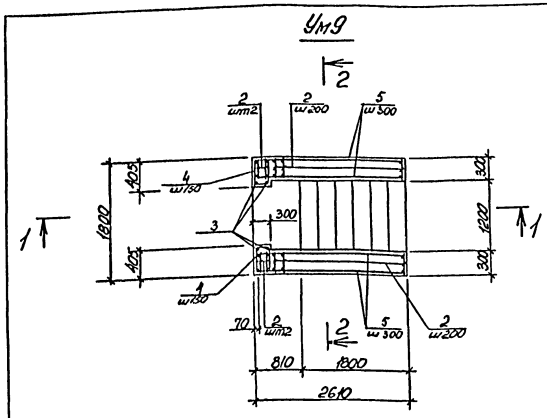

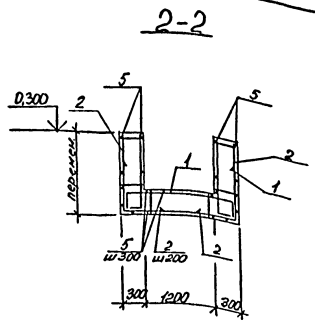

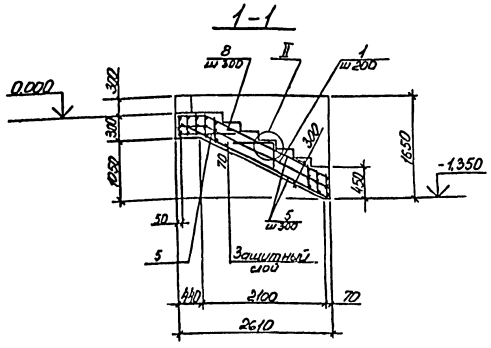

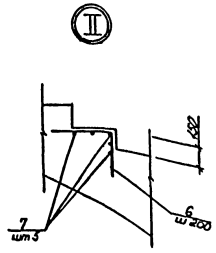

Ведомость деталей

Поз.	Эскиз
3	530, 270
4	220, 350, 350
6	500, 350
8	400, 360, 400, 180

Спецификация к Ум9

Формат	Зона	Позиц.	Обозначение	Наименование	Кол.	Примечание
				Монолитный участок		
				Ум9		
				Сборочные единицы		
		1	ТПА-II-600-338.86-КЖИ-КР19	Каркас плоский КР19	14	
		2	-КР18	КР18	28	
		101	3,400-6/76	Изделие закладное МН1-18	10	
		102	3,400-6/76	МН4-46	-	8,4 п.м.
				Детали		
		3*		ф12 AIII ГОСТ 5781-82* l=800	4	0,7кг
		4*		l=920	6	0,8кг
Б.Ч.		5		ф10 AIII ГОСТ 5781-82*	-	78,0 п.м.
		6*		ф6 AI ГОСТ 5781-82* l=850	49	0,2кг
Б.Ч.		7		l=1600	35	0,4кг
		8*		ф10 AIII ГОСТ 5781-82* l=800	5	0,5кг
				Материалы		
				Бетон марки 300		3,0 м3

* Поз. 3, 4, 6, 8 см. ведомость деталей

Ведомость расхода стали на элемент, кг

Марка элемента	Изделия арматурные									Изделия закладные							Общий расход
	Арматура класса								Всего	Арматура класса		Прокат марки				Всего	
	AI		AIII							AIII		ВСт3кп2					
	ГОСТ 5781-82*									ГОСТ 5781-82*		ГОСТ 19903-74*		ГОСТ 8509-72*			
	ф6	Итого	ф10	ф12	ф16	ф20	ф25	Итого		ф8	Итого	8-120	Итого	150×5	Итого		
Ум 9	41	41	51	88	102	-	-	241	282	8,0	8,0	14,0	14,0	32	32	54	336
Ум 10	50	50	790	78	-	470	4997	6335	6385	16	16	20	20	73	73	109	6494

ТП А-II-600-338.86 -КЖ-альбом I вып.1

Привязан						
	Провер.	Хоровецкая		Склад материалов и оборудования отдельно стоящий	Стадия	Лист	Листов
	Исполн.	Нечаева			РП	79	
	Ст.инж.	Михно					
	Рук.бр.	Хоровецкая		Ум9. Армирование. План. Разрезы 1-1, 2-2. Спецификации.	Госстрой СССР Киевский Промстройпроект		
	Нач.отд.	Бабченко					
Инв.№	Тр.инж.пр.	Альшиц					

КФ 9359-01 95

Инв.№ подл. | Подпись и дата | Взам.инв.№

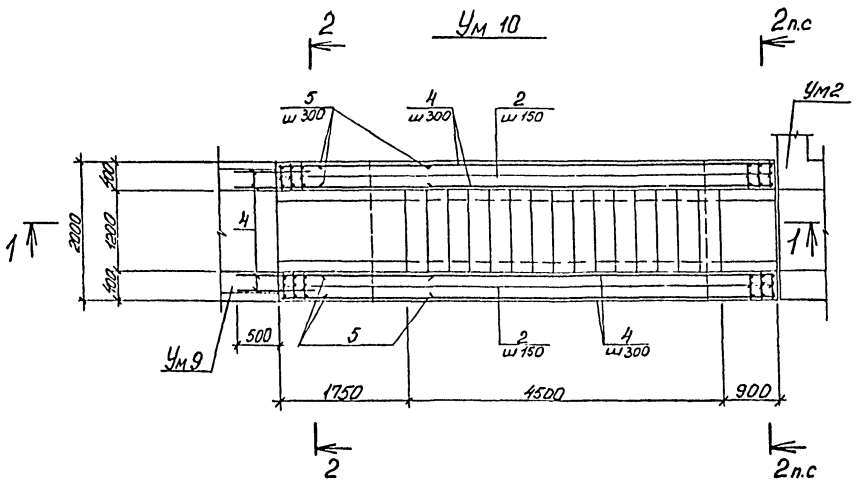

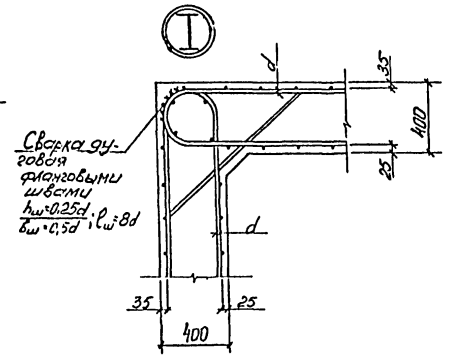

Спецификация к Ум 10

Формат	Зона	Поз.	Обозначение	Наименование	Кол.	Примечание
				Монолитный участок Ум 10		
		1	ТПА-II-600-338.86-КЖИ-КР10	Каркас плоский КР10	93	
		2	-КР16	КР16	99	
		101	3.400-6/76	Изделие закладное МИ4-16	14	
		102	3.400-6/76	МИ4-16	-	19,2пм
				Детали		
		3*		ф25АIII ГОСТ 5781-82* ℓ=1960	196	7,5кг
БЧ		4		ф10АIII ГОСТ 5781-82*	-	501,0пм
		5*		ℓ=1000	56	0,6кг
		6*		ф6АI ГОСТ 5781-82* ℓ=850	112	0,2кг
БЧ		7		ℓ=1600	80	0,4кг
		8*		ф10АIII ГОСТ 5781-82* ℓ=870	5	0,6кг
		9*		ℓ=1450	8	0,9кг
				Материалы		
				Бетон марки 300		26,7м³

*Поз. 3,5,6,8,9 см. ведомость деталей

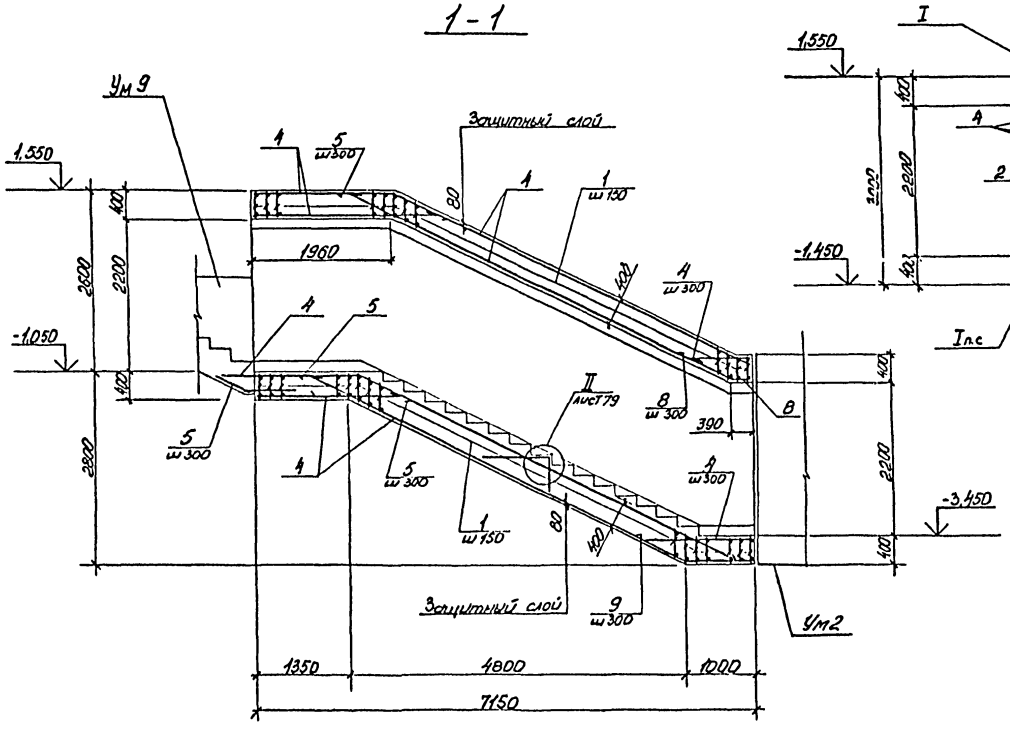

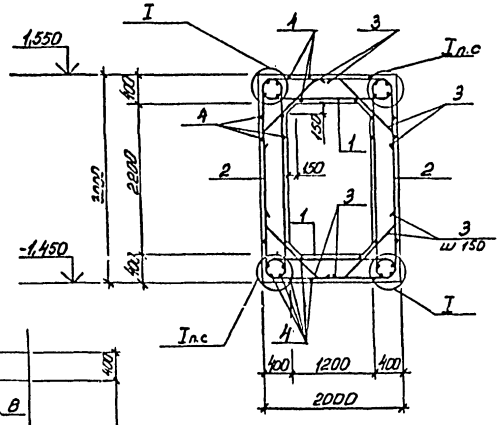

1. Стержни плоских каркасов большего диаметра ориентировать в покрытии и днище к внутренней грани, в стенах - к наружной грани.
2. Монолитный участок Ум.10 бетонировать одновременно с Ум 9.

Ведомость деталей

Поз.	Эскиз
3	255, 360, 1210, 360, 255, 255
5	225, 300, 500, 445
8	225, 300, 370, 445
9	225, 300, 950, 445
6	500, 350

Инв.№ подл. | Подпись и дата | Взам. инв.№

Привязан				ТП А-II-600-338.86 -КЖ-альбом I вып. 1			

I Общая часть

I.1. Основные положения по организации строительства к типовому проекту А-II-600 выпуск 1 разработаны в соответствии с „Инструкцией по разработке проектов организаций строительства и проектов производства работ" СН-47-74 и действующими главами СНиП.

I.2. „Основные положения..." разработаны для варианта расположения подвала в сухих грунтах и относящихся к I÷IV климатическим районам.

II. Основные требования к строительному генеральному плану.

II.1. До начала производства основных работ на строительной площадке должны быть выполнены работы подготовительного периода, а именно:

- а. временная кольцевая автодорога из сб.ж.б. плит шириной 3.5м. с радиусом закругления 12м.
- закрытые и открытые склады.
- помещения административно-бытового назначения
- временные сети тепло-энерго и водоснабжения, диспетчерская связь.
- ограждение территории.

II.2. Открытые склады с огнеопасными и сильно пылящими материалами надлежит размещать с подветренной стороны по отношению к другим зданиям и сооружениям и не ближе чем в 20 м. от них. Все склады должны отстоять от края дороги не менее чем на 0.5м. В открытых скадах необходимо предусмотреть продольные и поперечные проходы не менее 0.7м.

II.3. Бытовые и административные здания размещаются таким образом, чтобы они обеспечивали удобное обслуживание рабочих и в тоже время не мешали производству работ. Потревность в административных и культурно-бытовых зданиях определяется по расчетным нормативам для составления ПОС.

II.4. Потребность в электроэнергии, топливе, паре, воде, сжатом воздухе и кислороде устанавливается в зависимости от территориального расположения строительства, величины годового объема СМР и отрасли промышленности согласно расчетным нормативам для составления проектов организации строительства.

II.5. Снабжение стройплощадки электроэнергией, паром, сжатым воздухом и водой должно базироваться в первую очередь на испольвование существующих источников.

II.6. Освещение временных зданий и площадки, а также подача электроэнергии на прожекторные мачты осуществляется с помощью временных воздушных линий, проложенных по столбам.

Методы выполнения основных видов работ

III. Земляные работы

III.1. Под помещением подвала выполняется котлован с откосами заложением 1:1 и двумя односторонними въездами.

III.2. Разработка грунта в котловане предусматривается экскаватором с обратной лопатой емкостью ковша 0.5м³. Весь грунт отвозится автотранспортом.

III.3. Зачистка дна котлована бульдозером и вручную.

III.4. Грунт необходимый для обратной засыпки привозится из резерва автотранспортом.

III.5. Обратная засыпка пазух фундаментов и стен подвала производится бульдозером, грунтом оптимальной влажности с послойным уплотнением.

III.6. Обратная засыпка выполняется через 5-7 дней после устройства покрытия и замоноличивания всех сборных конструкций.

III.7. Водоотвод поверхностных вод обеспечивается путем устройства специального оградительного обвалования котлована в виде банкета с треугольным поперечным сечением.

IV. Бетонирование монолитных железобетонных конструкций.

IV.1. Подача и укладка бетона осуществляется с помощью пневмоколесного крана типа К-124, К-161 или краном МКГ-16.

IV.2. Арматурные каркасы и сетки заготовляются в механизированных арматурных мастерских и подаются к месту установки теми же механизмами.

IV.3. Сварочные работы, заделка стыков и швов выполняются согласно требованиям СНиП. III-9.74.

V. Монтаж сборных железобетонных конструкций.

V.1. Монтаж сборных железобетонных конструкций подвала осуществляется пневмоколесным краном К-124, К-161 на выносных опорах, либо гусеничным краном МКГ-16 с соответствующими им параметрами:

- длина стрелы: 18, 15, 18.5 м.
- грузоподъемность: 5.5/0.8, 9/2.4, 9/2.35 т.
- вылет стрелы: 6/17, 5/13.5, 5/12 м.
- высота подъема крюка: 16.5/8.6, 13.5/13.5, 17/14 м.

V.2. Монтаж выполняется одним краном с заездом последнего в котлован методом „на себя" в следующей последовательности:

- монтаж фундаментных блоков и устройство монолитных участков.
- монтаж стеновых панелей.
- устройство фундаментов под колонны и установка колонн.
- укладка плит перекрытия
- устройство ж/б монолитного перекрытия.

VI. Внутренняя отделка

VI.1. Внутренние отделочные работы, а также перегородки, полы, двери, выполняются по возведению всех несущих конструкций подвала.

VI.2 Подача материалов осуществляется через проемы транспортером. Подача раствора - растворонасосом.

VII. Техника безопасности

VII.1. Основные положения по организации строительства предусматривают ведение строительно-монтажных, погрузочно-разгрузочных работ, а также транспорт материалов и конструкций с широким соблюдением всех мероприятий и правил по технике безопасности.

VII.2. Необходимо повсеместно строго соблюдать указания по технике безопасности, пожарной безопасности и промышленной санитарии при ведении строительно-монтажных, электротехнических, сантехнических и других видов строительных работ. /СНиП III-4-80 „Техника безопасности в строительстве."/

Схема котлована

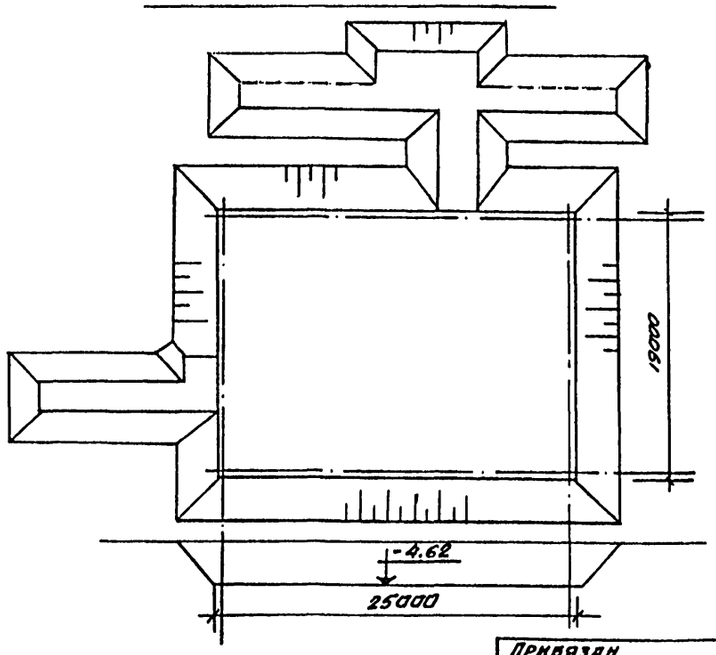

Объемы основных работ.

Наименование работ	Ед. изм.	Кол-во
Земляные работы: - выемка	м³	7319
- насыпь	м³	5306
Бетонная подготовка	м³	37.6
Песчаное основание	м³	247
Монолитные ж/бетонные и бетонные конструкции	м³	564
Сборные ж/бетонные конструкции	м³	246.2
в т.ч. - фундаменты	м³	29.68
- колонны	м³	12.84
- стеновые панели	м³	114.75
- плиты перекрытия	м³	82.43
Стальные конструкции	т	8.73
Кирпичная кладка	м³	36.65
Гидроизоляция	м²	2050
Перегородки	м²	65
Проемы	м²	34
Полы	м²	441
Внутренняя отделка	м²	1443

Взам. инв. № | Подпись и дата | Инв. № подл.

Привязан

Инв. №

Рук. гр	Сулима	
Гл. спец.	Пидченко	
Нач. отд.	Шляхта	
ГИП	Алышиц	

ТПА-II-600-338.86 ОР альбом I вып. 1

Склад материалов и оборудования отдельно стоящий

Стадия	Лист	Листов
Р	1	1

Основные положения по организации строительства

Госстрой СССР „Киевский Промстройпроект"

КФ 9359-01 (97)

gost.e-ecolog.ru