УДК 621.882.622

Настоящий стандарт СЭВ является обязательным в рамках Конвенции о применении стандартов СЭВ

СОВЕТ ЭКОНОМИЧЕСКОЙ ВЗАИМОПОМОЩИ	СТАНДАРТ СЭВ БОЛТЫ С ШЕСТИГРАННОЙ УМЕНЬШЕННОЙ ГОЛОВКОЙ КЛАССА ТОЧНОСТИ А ДЛЯ ОТВЕРСТИЙ ИЗ-ПОД РАЗВЕРТКИ	СТ СЭВ 4730—84 Группа Г31

Настоящий стандарт СЭВ распространяется на болты с шестигранной уменьшенной головкой класса точности А с номинальным диаметром резьбы от 6 до 36 mm.

1. КОНСТРУКЦИЯ И РАЗМЕРЫ

1.1. Конструкция и размеры болтов должны соответствовать указанным на чертеже и в табл. 1 и 2.

Исполнение 1

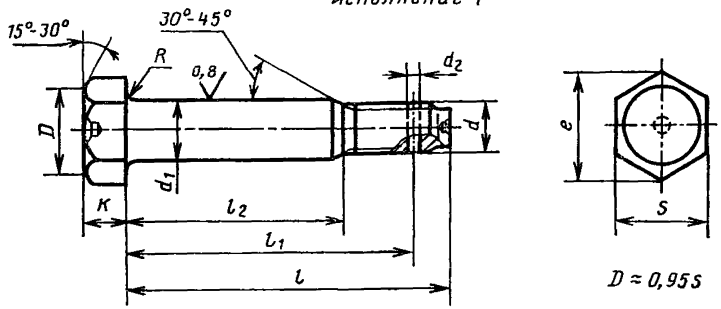

Исполнение 2

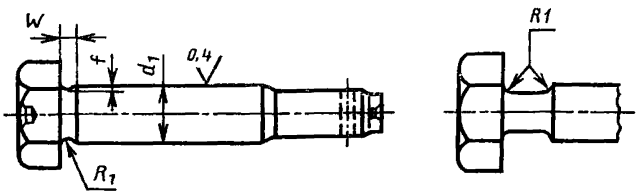

Утвержден Постоянной Комиссией по сотрудничеству в области стандартизации
Берлин, июль 1984 г.

gost.e-ecolog.ru

Таблица 1

mm

Номинальный диаметр резьбы d	Шаг резьбы		d_1 h9 — исполн. 1 k6 — исполн. 2	K	S		e, не менее	d_3 H14	R −0,06	R_1 −0,06	f −0,06	W
	крупный	мелкий			не более	не менее						
6	1,00	—	7	4	10	9,78	11,05	1,6	0,25	0,3	0,15	1,0
8	1,25	1,0	9	5,5	12	11,73	13,25	2,0	0,4	0,5	0,15	1,6
10	1,50	1,25	11	7	14	13,73	15,51	2,5	0,4	0,5	0,25	2,0
12	1,75	1,25	13	8	16	15,73	17,77	3,2	0,6	1,0	0,25	3,0
(14)	2,0	1,5	15	9	18	17,73	20,03	3,2	0,6	1,0	0,25	3,0
16	2,0	1,5	17	10	21	20,67	23,36	4,0	0,6	1,0	0,25	3,0
(18)	2,5	1,5	19	12	24	23,67	26,75	4,0	0,6	1,0	0,25	3,0
20	2,5	1,5	21	13	27	26,67	30,14	4,0	0,8	1,0	0,25	3,0
(22)	2,5	1,5	23	14	30	29,67	33,53	5,0	0,8	1,0	0,25	3,0
24	3,0	2,0	25	15	34	33,38	37,72	5,0	0,8	1,0	0,25	3,0
(27)	3,0	2,0	28	17	36	35,38	39,98	5,0	1,0	1,0	0,25	3,0
30	3,5	2,0	32	19	41	40,38	45,63	6,3	1,0	1,0	0,25	3,0
36	4,0	3,0	38	23	50	49,38	55,8	6,3	1,0	1,0	0,25	3,0

Примечание. Размеры, указанные в скобках, непредпочтительны

Таблица 2

mm

Длина болта	Расстояние от опорной поверхности головки до оси отверстия в стержне l_1 и длина гладкой части стержня l_2 при номинальном диаметре резьбы d									
	6		8		10		12		(14)	
	l_1	l_2 +0,5	l_1	l_2 +0,5	l_1	l_2 +0,5	l_1	l_2 +0,5	l_1	l_2 +0,5
25	19,5	13	—	—	—	—				
28	22,5	16	22,5	13				—		
30	24,5	18	24,5	15	24,5	12	—			—
(32)	26,5	20	26,5	17	26,5	14		10	—	
35	29,5	23	29,5	20	29,5	17		13		
(38)	32,5	23	32,5	20	32,5	18		16		
40	34,5	25	34,5	22	34,5	20	33	18		15
(42)	36,5	27	36,5	24	36,5	22	35	20		17
45	39,5	30	39,5	27	39,5	25	38	23	37	20
(48)	42,5	33	42,5	30	42,5	28	41	26	40	23
50	44,5	35	44,5	32	44,5	30	45	28	42	25
55	49,5	40	49,5	37	49,5	35	48	33	47	30
60	54,5	45	54,5	42	54,5	40	53	38	52	35
65	59,5	50	59,5	47	59,5	45	58	43	57	40
70	64,5	55	64,5	52	64,5	50	63	48	62	45
75	69,5	60	69,5	57	69,5	55	68	53	67	50
80			74,5	62	74,5	60	73	58	72	55
(85)					79,5	65	78	63	77	60
90					84,5	70	83	68	82	65
(95)					89,5	75	88	73	87	70
100					94,5	80	93	78	92	75
(105)					99,5	85	98	83	97	80
110					104,5	85	103	82	102	80
(115)					109,5	90	108	87	107	85
120					114,5	95	113	92	112	90
130							123	102	122	100
140							133	112	132	110
150							143	122	142	120
160							153	132	152	130
170	—	—	—	—			163	142	162	140
180							173	152	172	150
190									182	160
200									192	170
(210)					—	—				
220										
(230)										
240							—	—		
(250)									—	—
260										
280										
300										

Продолжение табл. 2

mm

Длина болта l	Расстояние от опорной поверхности головки до оси отверстия в стержне l_1 и длина гладкой части стержня l_2 при номинальном диаметре резьбы d									
	16		(18)		20		(22)		24	
	l_1	l_2 +0,5	l_1	l_2 +0,5	l_1	l_2 +0,5	l_1	l_2 +0,5	l_1	l_2 +0,5
25										
28										
30										
(32)		—								
35	—									
(38)			—	—						
40					—	—	—	—	—	—
(42)										
45		17								
(48)		20								
50	41	22								
55	46	27	46	26		23		20		
60	51	32	51	30	50	28		25		22
65	56	37	56	35	55	33	54	30		27
70	61	42	61	40	60	38	59	35	59	32
75	66	47	66	45	65	43	64	37	64	37
80	71	52	71	50	70	48	69	45	69	42
(85)	76	57	76	55	75	53	74	50	74	47
90	81	62	81	60	80	58	79	55	79	52
(95)	86	67	86	65	85	63	84	60	84	57
100	91	72	91	70	90	68	89	65	89	62
(105)	96	77	96	75	95	73	94	70	94	67
110	101	78	101	75	100	72	99	70	99	65
(115)	106	83	106	80	105	77	104	75	104	70
120	111	88	111	85	110	82	109	80	109	75
130	121	98	121	95	120	92	119	90	119	85
140	131	108	131	105	130	102	129	100	129	95
150	141	118	141	115	140	112	139	110	139	105
160	151	128	151	125	150	122	149	120	149	115
170	161	138	161	135	160	132	159	130	159	125
180	171	148	171	145	170	142	169	140	169	135
190	181	158	181	155	180	152	179	150	179	145
200	191	168	191	165	190	162	189	160	189	155
(210)										
220										
(230)										
240										
(250)										
260	—	—	—	—	—	—	—	—	—	—
280										
300										

Продолжение табл. 2

mm

Длина болта l	Расстояние от опорной поверхности головки до оси отверстия в стержне l_1 и длина гладкой части стержня l_2 при номинальном диаметре резьбы d					
	(27)		30		36	
	l_1	l_2 +0,5	l_1	l_2 +0,5	l_1	l_2 +0,5
25						
28						
30						
(32)						
35						
(38)						
40		—				
(42)	—			—		
45						
(48)			—			—
50					—	
55						
60						
65						
70		28				
75	62	33		25		
80	67	38		30		
(85)	72	43		35		
90	77	48	76	40		35
(95)	82	53	81	45		40
100	87	58	86	50	84	45
(105)	92	63	91	55	89	50
110	97	62	96	60	94	55
(115)	102	67	101	65	99	60
120	107	72	106	70	104	65
130	117	82	116	80	114	75
140	127	92	126	90	124	85
150	137	102	136	100	134	95
160	147	112	146	110	144	105
170	157	122	156	120	154	115
180	167	132	166	130	164	125
190	177	142	176	140	174	135
200	187	152	186	150	184	145
(210)			196	160	194	155
220			206	160	204	155
(230)			216	170	214	165
240			226	180	224	175
(250)	—	—			234	185
260			—	—	244	195
280					264	215
300					284	235

Примечание. Размеры, указанные в скобках, непредпочтительны.

1.2. Допускается до 1990 г. изготовление болтов с размерами, указанными в табл. 3.

Таблица 3

Номинальный диаметр резьбы d	s		e, не менее
	не более	не менее	
12	17	16,73	18,9
14	19	18,67	21,1
16	22	21,67	24,5
24	32	31,61	35,7

1.3. Резьба — по СТ СЭВ 182—75.

1.4. Сбег и недорез резьбы — короткие по СТ СЭВ 214—75.

1.5. Конец болта — цилиндрический укороченный по СТ СЭВ 215—82.

1.6. Предельные отклонения размеров и расположения поверхностей — по СТ СЭВ 2651—80.

1.7. Допускается изготовление болтов без отверстия под шплинт и наличие на торцах болтов центровых отверстий.

Пример условного обозначения болта исполнения 1, с резьбой М12, длиной 60 mm, класса прочности 8.8:

Болт 1 М12×60—8.8 СТ СЭВ 4730—84

Пример условного обозначения болта исполнения 2, с резьбой М12×1,25, длиной 60 mm, класса прочности 8.8:

Болт 2 М12×1,25—8.8 СТ СЭВ 4730—84

2. ТЕХНИЧЕСКИЕ ТРЕБОВАНИЯ

2.1. Механические свойства — по СТ СЭВ 759—77.

2.2. Дефекты поверхности болтов — по СТ СЭВ 2179—80.

3. ПРАВИЛА ПРИЕМКИ

Правила приемки болтов — по СТ СЭВ 218—82.

4. МЕТОДЫ ИСПЫТАНИЙ

4.1. Методы испытаний механических свойств — по СТ СЭВ 759—77.

4.2. Методы контроля дефектов поверхности болтов — по СТ СЭВ 2179—80.

5. УПАКОВКА И МАРКИРОВКА

5.1. Маркировка болтов — по СТ СЭВ 4203—83.

5.2. Упаковка болтов и маркировка тары — по СТ СЭВ 2650—80.

Конец

ИНФОРМАЦИОННЫЕ ДАННЫЕ

1. Автор — делегация СССР в Постоянной Комиссии по сотрудничеству в области стандартизации.

2 Тема — 01.473.36—82.

3. Стандарт СЭВ утвержден на 55-м заседании ПКС.

4. Сроки начала применения стандарта СЭВ:

Страны — члены СЭВ	Сроки начала применения стандарта СЭВ	
	в договорно-правовых отношениях по экономическому и научно-техническому сотрудничеству	в народном хозяйстве
НРБ	Июль 1986 г.	Июль 1986 г.
ВНР	Январь 1987 г.	Январь 1987 г.
СРВ		
ГДР	—	—
Республика Куба		
МНР		
ПНР		
СРР	Январь 1986 г.	—
СССР	Январь 1986 г.	Январь 1986 г.
ЧССР		

5. Срок проверки — 1992 г.

Сдано в наб. 02.01.85 Подп. в печ. 06.06.85 0,5 усл. п. л. 0,5 усл. кр.-отт. 0,52 уч.-изд. л. Тир. 850 Цена 3 коп.

Орден «Знак Почета» Издательство стандартов, 123840, Москва, ГСП, Новопресненский пер., 3
Тип. «Московский печатник», Москва, Лялин пер., 6 Зак. 108.

gost.e-ecolog.ru