ТИПОВОЕ ПРОЕКТНОЕ РЕШЕНИЕ

409-010-50.85

КОНВЕЙЕРНАЯ ЛИНИЯ ПО ИЗГОТОВЛЕНИЮ СТЕНОВЫХ ПАНЕЛЕЙ ДЛИНОЙ ДО 6м (ВАРИАНТЫ А и Б)

АЛЬБОМ XI

НЕСТАНДАРТИЗИРОВАННОЕ ОБОРУДОВАНИЕ

9017/13
Ч.1-44

КФ ЦНТП № 9017/13

привязан

АПО №

gost.e-ecolog.ru

ЦЕНТРАЛЬНЫЙ ИНСТИТУТ ТИПОВОГО ПРОЕКТИРОВАНИЯ
ГОССТРОЯ СССР
КИЕВСКИЙ ФИЛИАЛ
г. Киев-57 ул. Эжена Потье № 12

82/18
Заказ № 5972 Инв. № 9017/13 Тираж 400

Сдано в печать 13/9 1985 Цена 1-44

ТИПОВОЕ ПРОЕКТНОЕ РЕШЕНИЕ

409-010-50.85

КОНВЕЙЕРНАЯ ЛИНИЯ ПО ИЗГОТОВЛЕНИЮ СТЕНОВЫХ ПАНЕЛЕЙ ДЛИНОЙ ДО 6м (ВАРИАНТЫ А и Б)

АЛЬБОМ XI

СОСТАВ ПРОЕКТА

АЛЬБОМ I ТЕХНОЛОГИЯ ПРОИЗВОДСТВА ЧАСТИ 1 и 2
АЛЬБОМ II ТЕХНОЛОГИЧЕСКОЕ ПАРОСНАБЖЕНИЕ
АЛЬБОМ III ТЕПЛОВЫЕ АГРЕГАТЫ
АЛЬБОМ IV СИЛОВОЕ ЭЛЕКТРООБОРУДОВАНИЕ
АЛЬБОМ V КОНСТРУКЦИИ ЖЕЛЕЗОБЕТОННЫЕ КОНСТРУКЦИИ МЕТАЛЛИЧЕСКИЕ ВАРИАНТ „А"
АЛЬБОМ VI КОНСТРУКЦИИ ЖЕЛЕЗОБЕТОННЫЕ КОНСТРУКЦИИ МЕТАЛЛИЧЕСКИЕ ВАРИАНТ „Б"
АЛЬБОМ VII СТРОИТЕЛЬНЫЕ ИЗДЕЛИЯ
АЛЬБОМ VIII ЗАДАНИЕ ЗАВОДУ-ИЗГОТОВИТЕЛЮ ЩИТОВ
АЛЬБОМ IX ВЕДОМОСТИ ПОТРЕБНОСТИ В МАТЕРИАЛАХ
АЛЬБОМ X СПЕЦИФИКАЦИЯ ОБОРУДОВАНИЯ
АЛЬБОМ XI СМЕТЫ
АЛЬБОМ XII НЕСТАНДАРТИЗИРОВАННОЕ ОБОРУДОВАНИЕ

КФ ЦИТП инв. № 9077/13

привязан

инв. №

РАЗРАБОТАН
ИНСТИТУТОМ ГИПРОСТРОММАШ
ГЛ. ИНЖЕНЕР ИНСТИТУТА В.М.БУЗИНОВ
ГЛ. ИНЖЕНЕР ПРОЕКТА М.А.ГОТЛИБ

ПРОЕКТ УТВЕРЖДЕН ГОССТРОЕМ СССР
ПРОТОКОЛ N 65 ОТ 18.08.81 Г.
РАБОЧАЯ ДОКУМЕНТАЦИЯ ВВЕДЕНА
В ДЕЙСТВИЕ ГИПРОСТРОММАШЕМ
ПРИКАЗ № 78 ОТ 03.07.84 г.

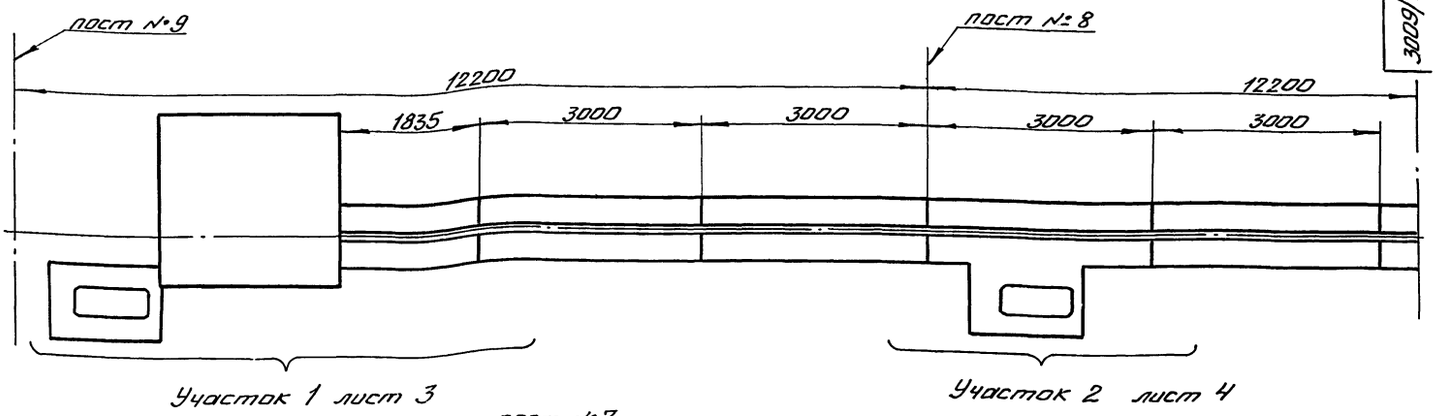

Участок 1 лист 3

Участок 2 лист 4

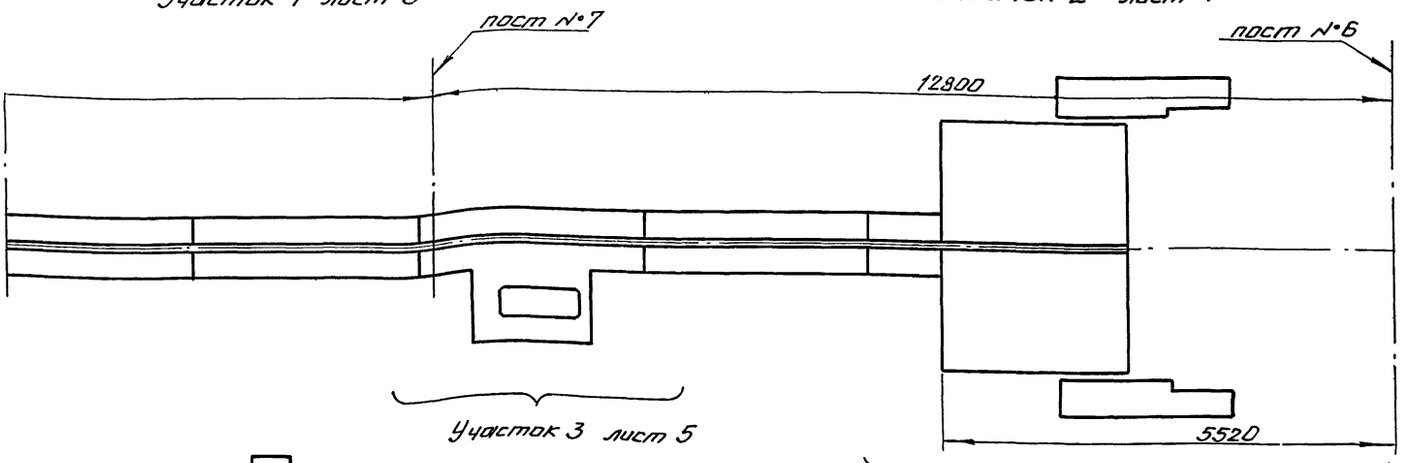

Участок 3 лист 5

Участок 4 лист 6

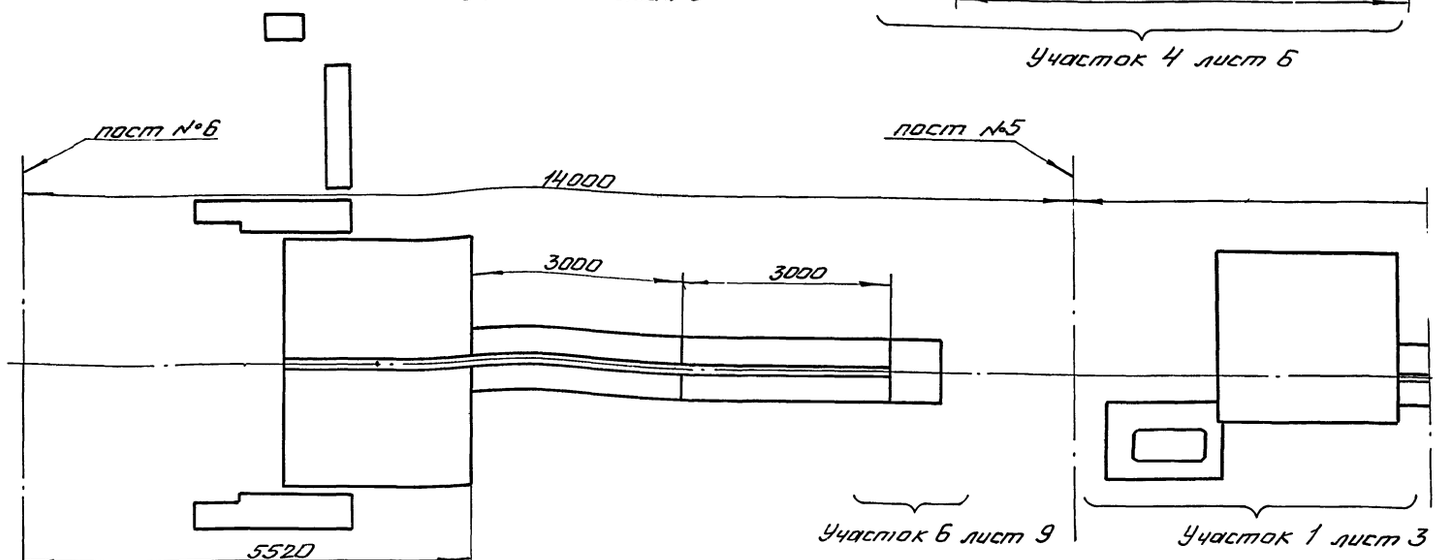

Участок 5 лист 8

Участок 6 лист 9

Участок 1 лист 3

1. Размеры щитов укрытия приямков указаны как справочные и подлежат уточнению по фактически выполненным фундаментам и смонтированному оборудованию
2. Допускаются зазоры между смежными щитами не более 10мм
3. Перепад по высоте в местах стыков щитов не более 4мм.
4. Все нерабочие поверхности деталей укрытия приямков покрыть грунтовкой для условий данного предприятия.
5. Сварные швы по ГОСТ 5264-80 кроме мест указанных особо.

Номер шва	Обозначение
№1	С2
№2	Т1-△4
№3	Т1-△4-50/150
№4	Т3-△4-50/150
№5	Н1-△4
№6	Н1-△4-50/150

9017/13 2 Альбом XII

Изм.	Лист	N докум.	Подп.	Дата	3009/1. 02.00.000СБ			
Разраб.		Шариков		05.84	Щиты укрытия приямков	Лит.	Масса	Масшт
Пров.		Шарыков					7000	1:50
Т.контр.		Шалдин		05.84	Сборочный чертеж	Лист 1	Листов 1	
Руков.		Семенов		05.84		Гипростромма Москва		
Н.контр.		Колесникова		05.84				
Утв.		Семенов		05.84				

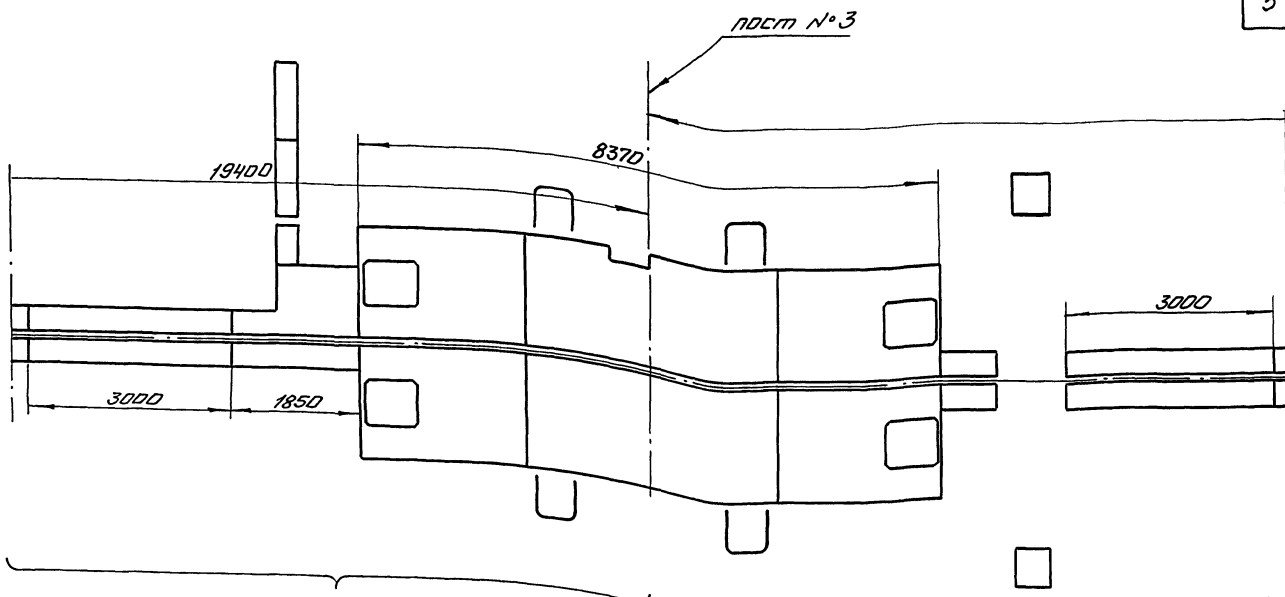

Участок 7 лист 10

Участок №8 лист 11

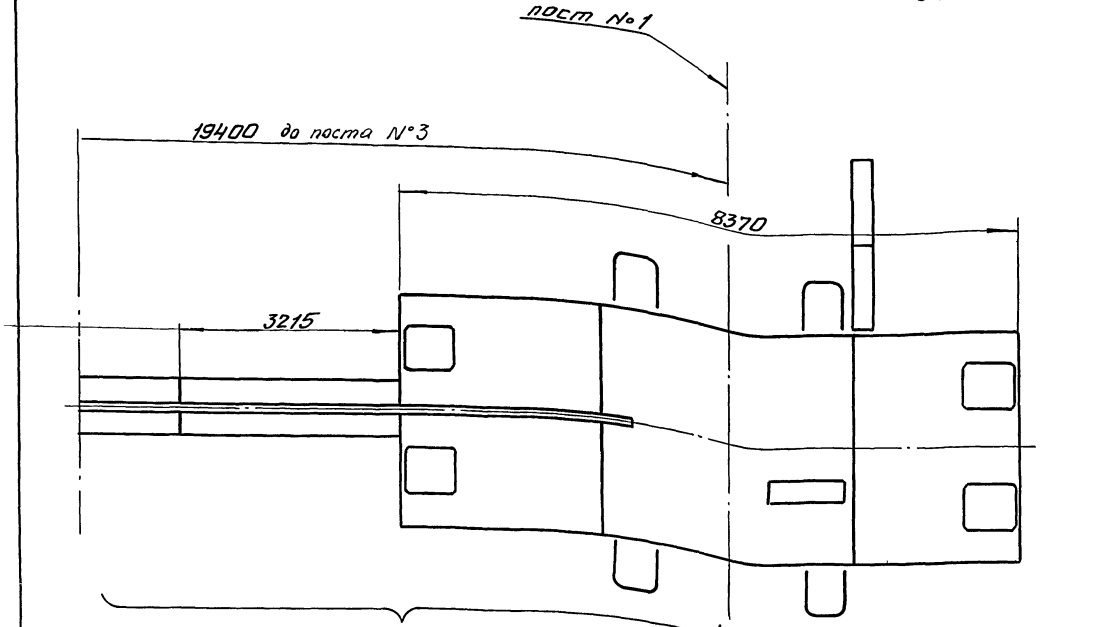

Участок 9 лист 14

Участок 10 лист 15

посты №№ 2 и 4 не показаны

					3009/1. 02.00.000 СБ		
Изм.	Лист	№ докум.	Подп.	Дата	Щиты укрытия приямков. Сборочный чертеж	Лит.	Масса	Масшт.
Разраб.		Шариков		05.84				1:50
Пров.		Шариков				Лист 2	Листов	
Т.контр.		Шалдин		05.84				
Руков.		Семенов		05.84		Гипростроммаш Москва		
Н.контр.		Колесникова		05.84				
Утв.		Семенов		05.84				

А - А
М 1:20

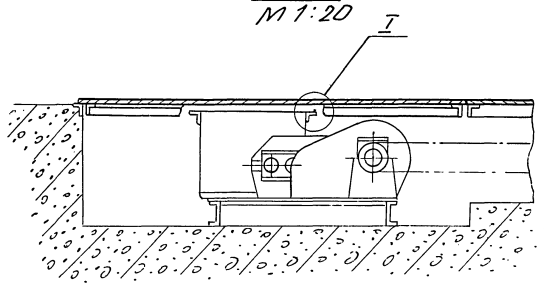

I
М 1:2

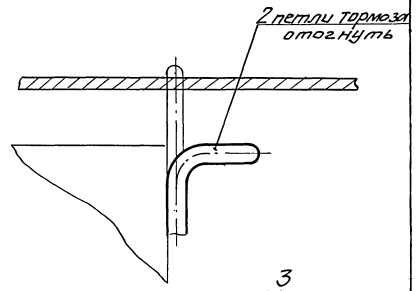

Участок 1

Б - Б
М 1:2,5

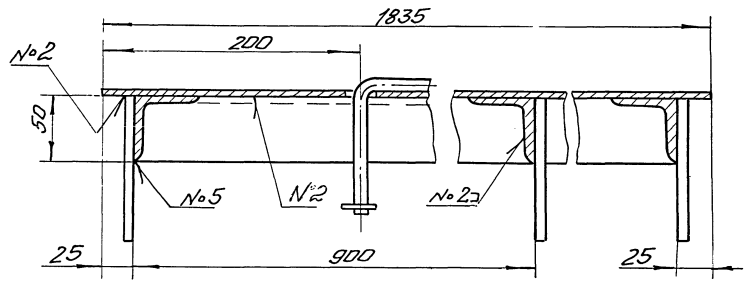

В - В повернуто
М 1:10

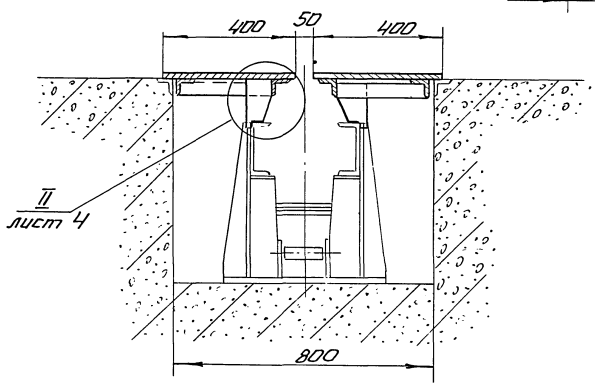

9017/13 4 Альбом VII

					3009/1.02.00.000СБ	
Изм.	Лист	N докум.	Подп.	Дата	Щиты укрытия приямков Сборочный чертеж	Лит. / Масса / Масшт. 1:20
Разраб.		Шариков		05.84		
Пров.		Шарипов		05.84		Лист 3 Листов
Т.контр.		Шалдин		05.84		
Рукоб.		Семенов		05.84		Гипростроммаш Москва
Н.контр.		Колесников		05.84		
Утв.		Семенов		05.84		

Участок 2

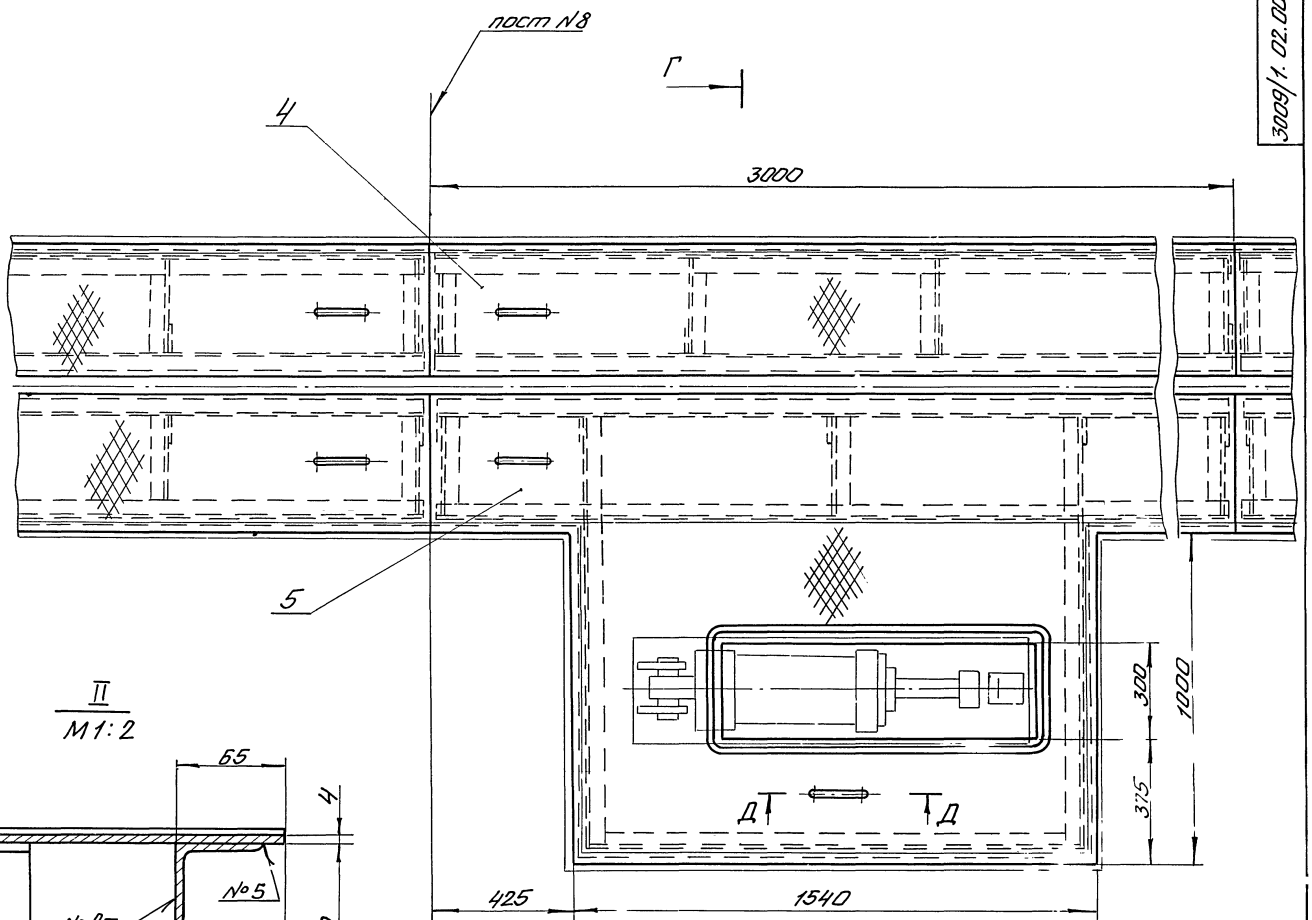

II
М1:2

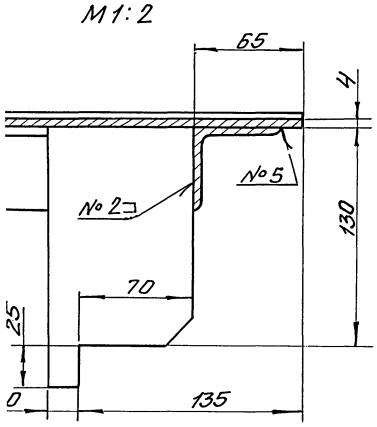

Г - Г повернуто

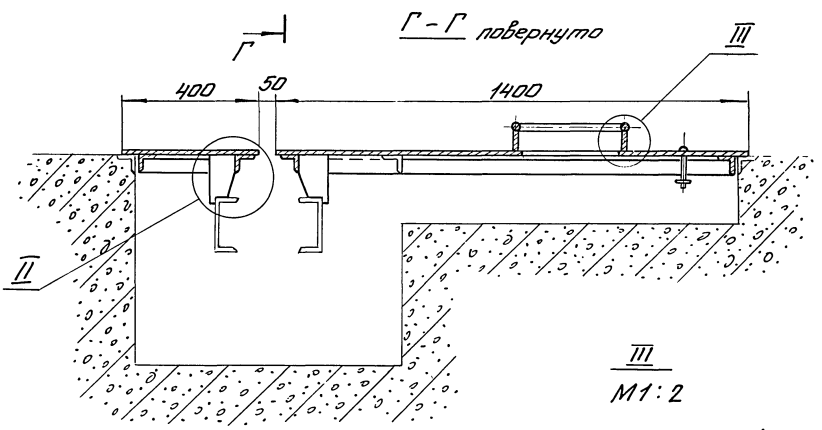

III
М1:2

Д - Д
М1:4

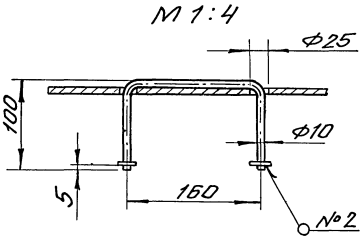

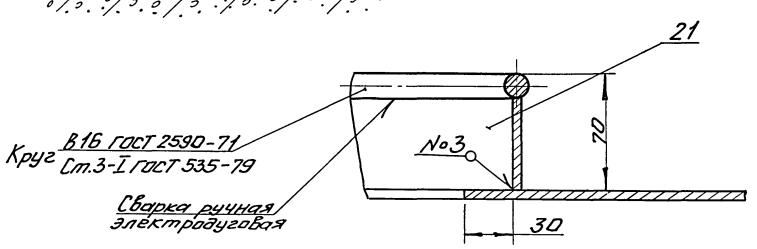

9017/13 5 Альбом XV

						3009/1. 02.00.000СБ	
Изм.	Лист	N докум.	Подп.	Дата	Шиты укрытия приямков. Сборочный чертеж	Лит.	Масса	Масшт.
Разраб.		Шариков		05.84				
Пров.		Шариков		05.84				
Т.контр.		Шалдин		05.84		Лист 4	Листов	
Руков.		Семенов		05.84		Гипростроммаш Москва		
Н.контр.		Колесникова		05.84				
Утв.		Семенов		05.84				

Участок 3

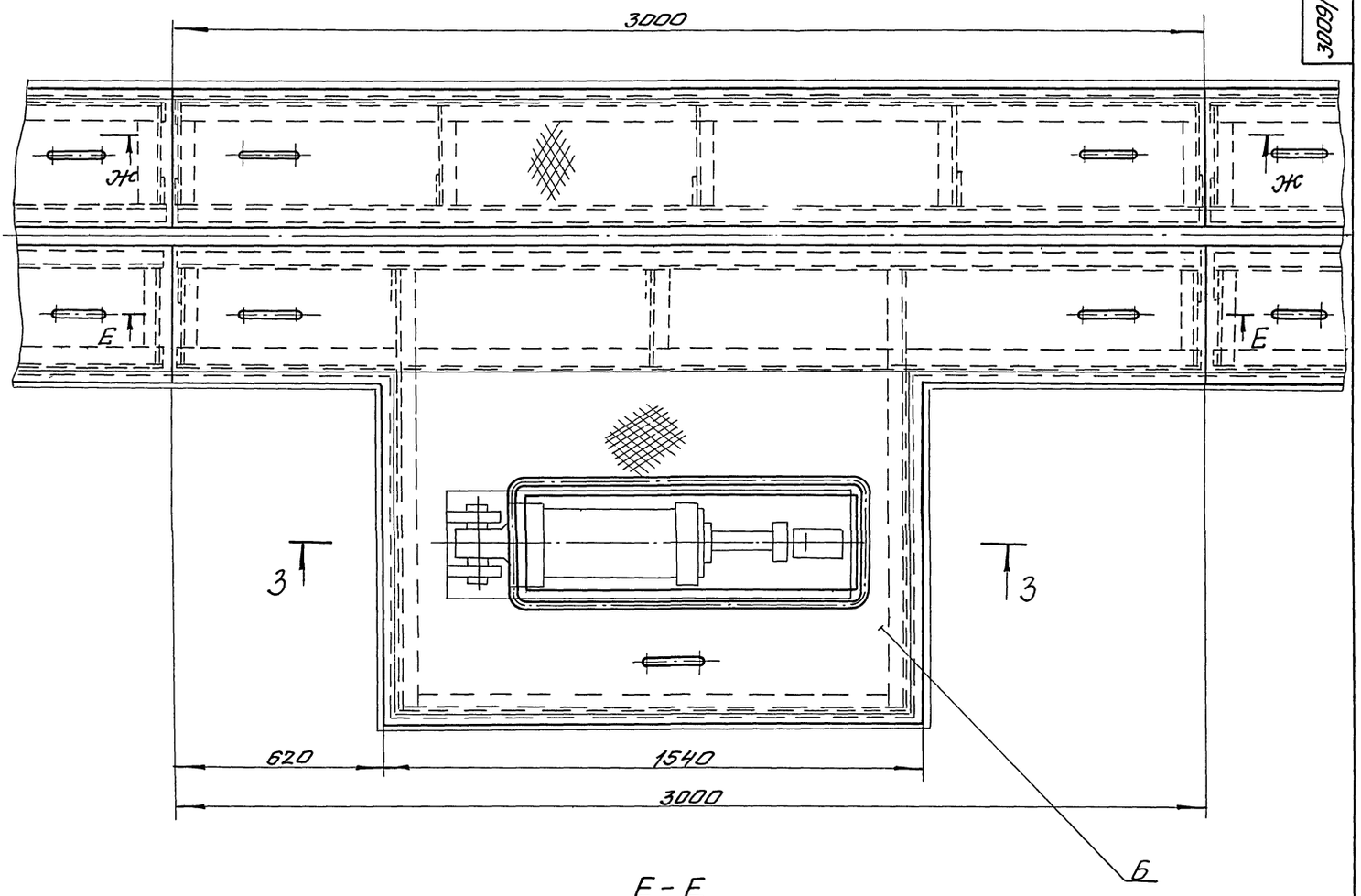

Е - Е

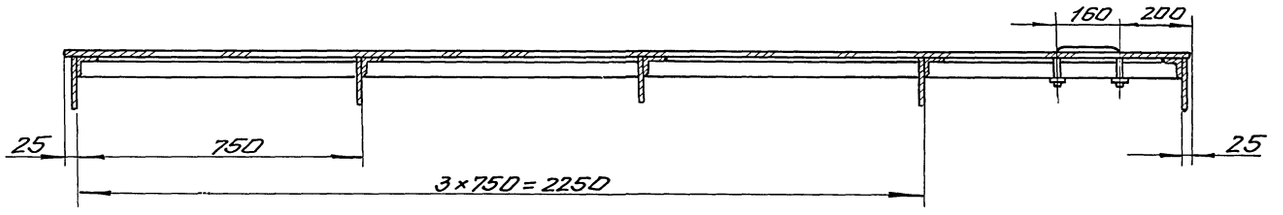

Ж - Ж

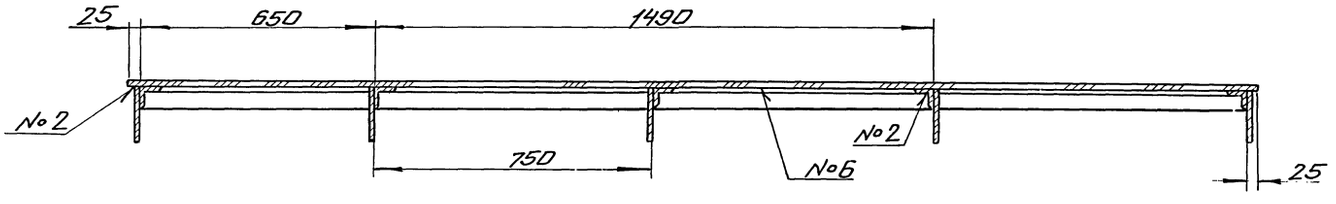

3 - 3

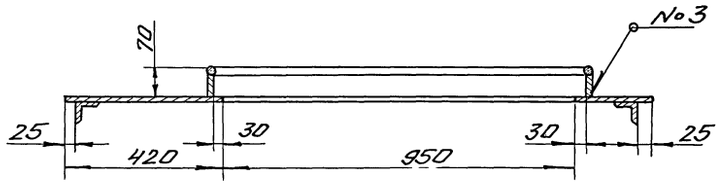

9017/13 6 Альбом XII

						3009/1 02.00.000СБ	
Изм.	Лист	№ докум.	Подп.	Дата	Щиты укрытия приямков Сборочный чертеж	Лит.	Масса	Масшт.
Разраб.		Шариков		05.84				1:10
Пров.		Шариков		05.84				
Т.контр.		Шапдин		05.84		Лист 5	Листов	
Руков.		Семенов		05.84		Гипростроммаш Москва		
Н.контр.		Колесникова		05.84				
Утв.		Семенов		05.84				

Копировал Формат А4

Участок 4

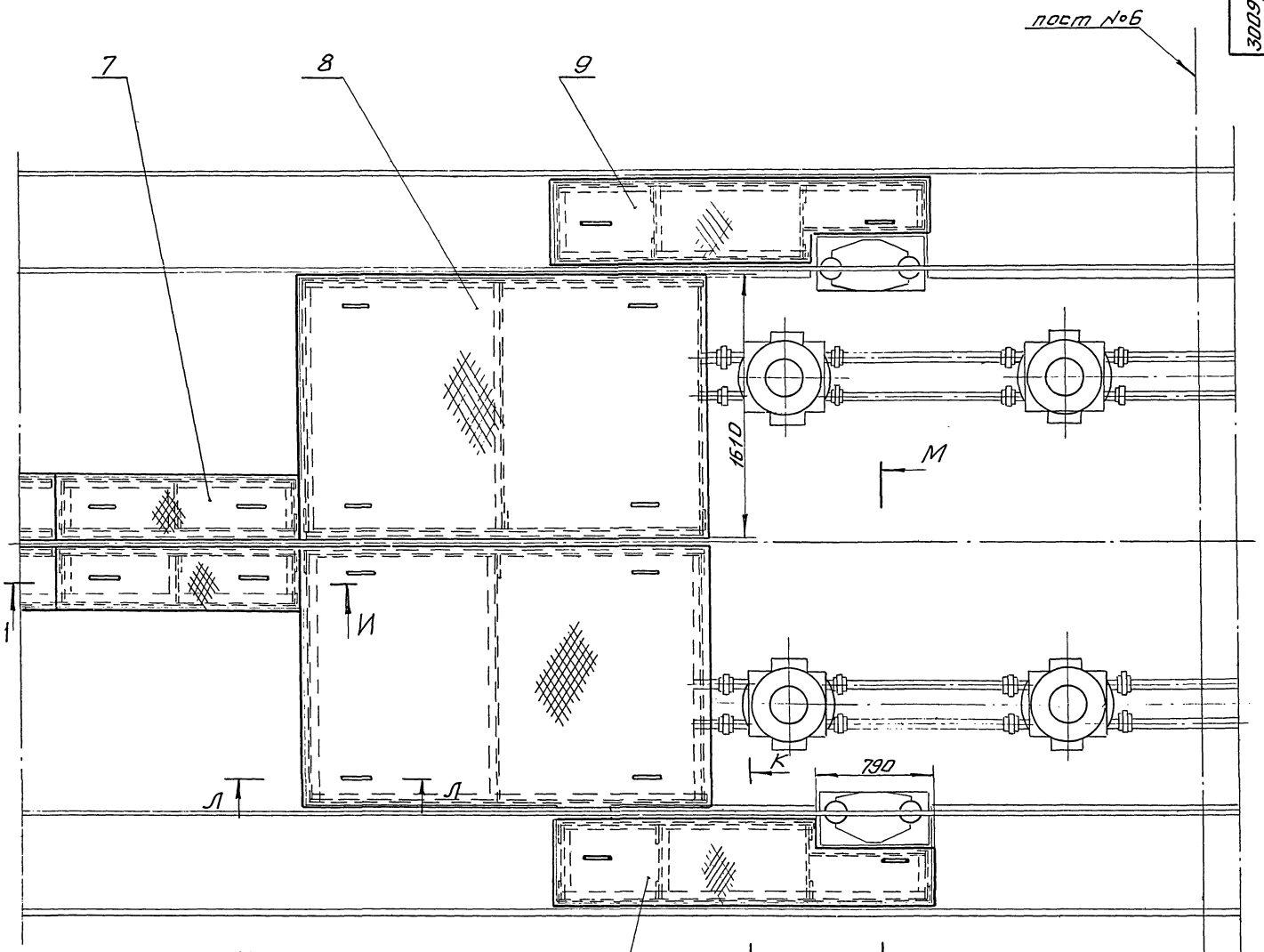

И - И
М 1:5

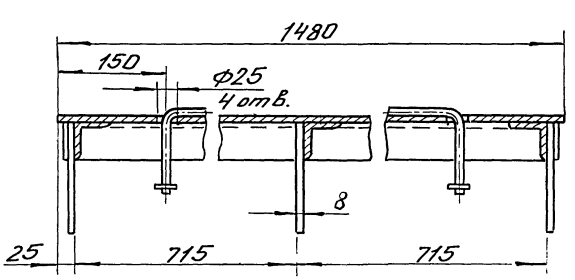

К - К повернуто
М 1:5

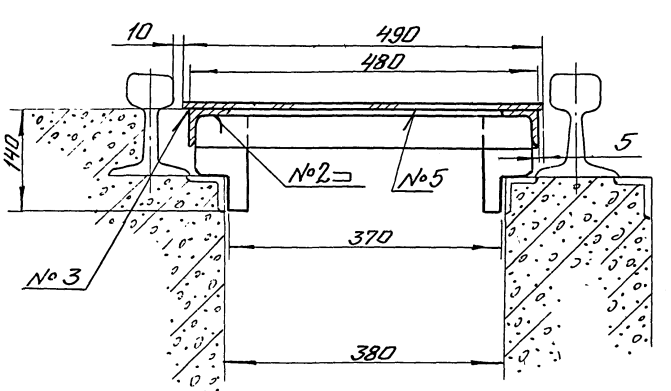

Л - Л
М 1:2

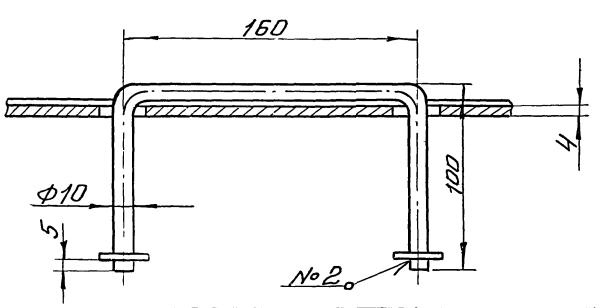

Изм.	Лист	№ докум.	Подп.	Дата
Разраб.		Шариков		05.84
Пров.		Шариков		
Т. контр.		Шаладин		05.84
Руков.		Семенов		05.84
Н. контр.		Колесникова		05.84
Утв.		Семенов		05.84

3009/1.02.00.000СБ

Щиты укрытия приямков

Сборочный чертеж

Лит.	Масса	Масшт.
		1:20

Лист 6 Листов 6

Гипростроммаш Москва

7

9017/13

Альбом XV

3009/1.02.00.000СБ

М – М / М1:5 лист 6 повернуто

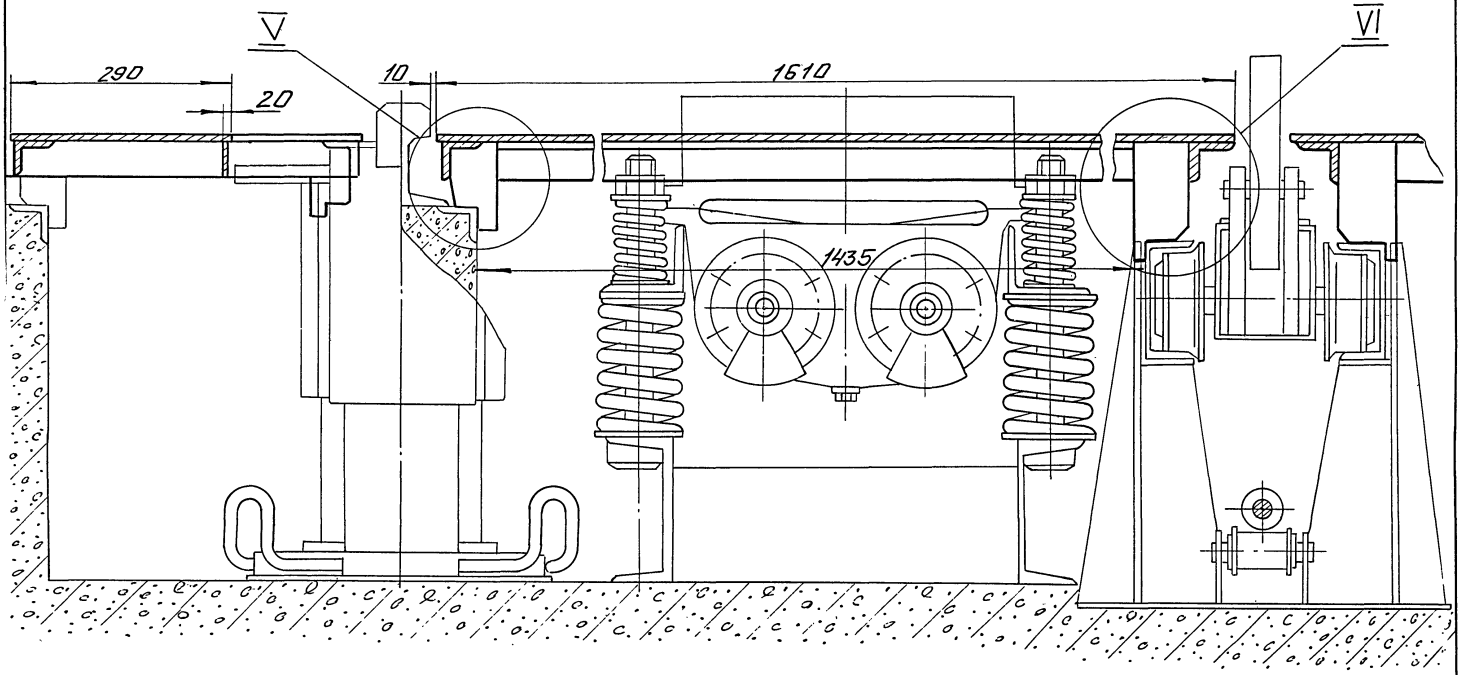

V / М1:2

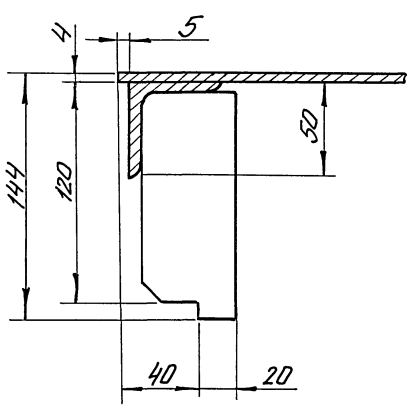

VI / М1:2

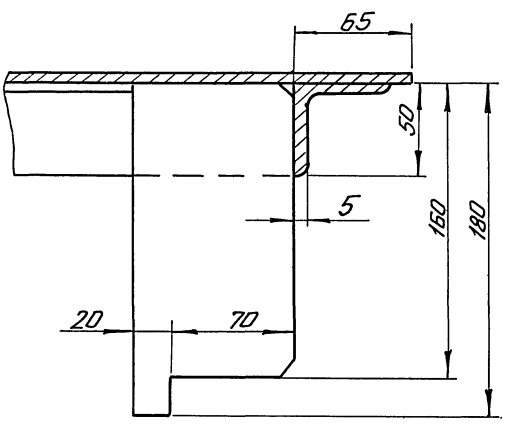

Р – Р / М1:5 лист 8

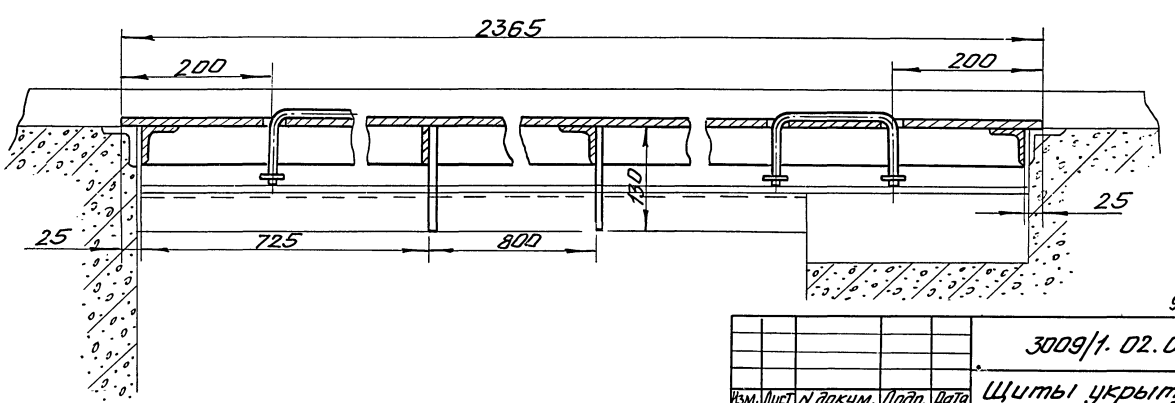

9017/13 8 Альбом XII

					3009/1.02.00.000СБ			
Изм.	Лист	N докум.	Подп.	Дата	Щиты укрытия приямков Сборочный чертеж	Лит.	Масса	Масшт.
Разраб.		Шариков		05.84				
Пров.		Шариков						
Т.контр.		Шалдин		05.84		Лист 7	Листов	
Руков.		Семенов				Гипростроммаш Москва		
Н.контр.		Колесникова		05.84				
Утв.		Семенов						

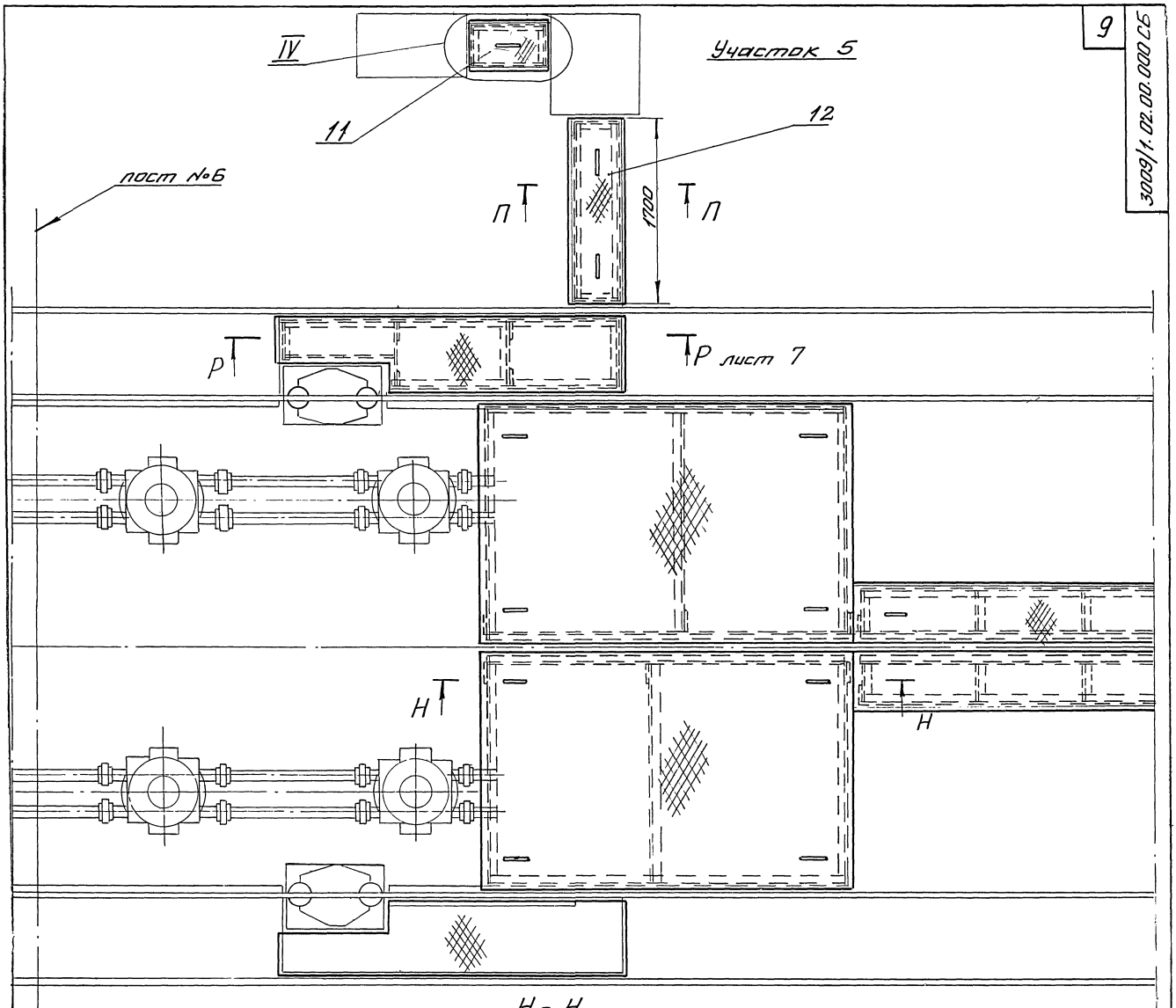

Н - Н
М1:5

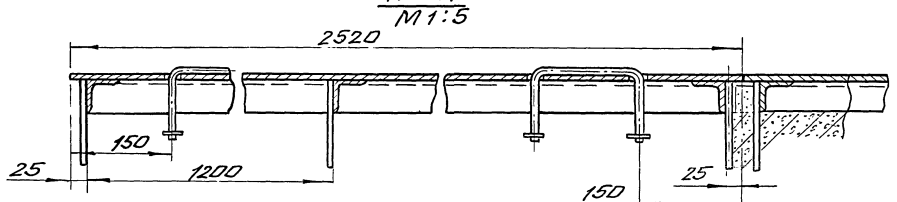

IV
М1:5

П - П
М1:4

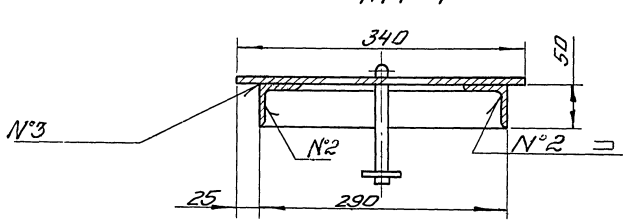

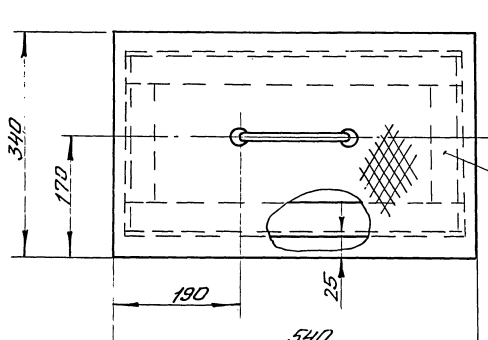

Лист ромб. О-ПН-4 Б Ст3кп2 ГОСТ 8568-77

9017/13 9 Альбом XV

						3009/1.02.00.000СБ	
Изм.	Лист	№ докум.	Подп.	Дата	Щиты укрытия приямков	Лит.	Масса	Масшт.
Разраб.		Шариков		05.64				1:20
Пров.		Шариков			Сборочный чертеж	Лист 8	Листов	
Т.контр.		Шалдин		05.64				
Руков.		Семенов		05.64		Гипростроммаш Москва		
Н.контр.		Колесников		05.64				
Утв.		Семенов						

0 - 0

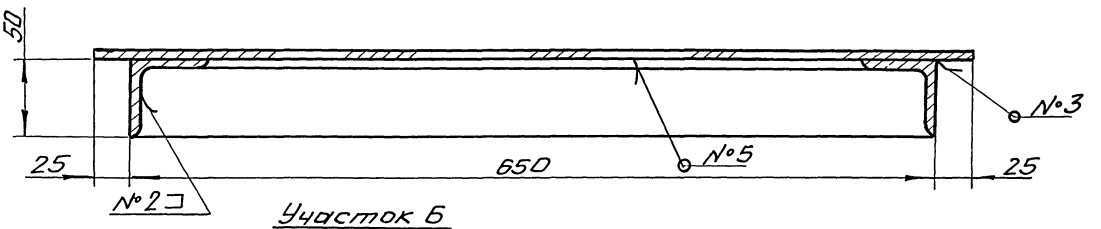

Участок 6

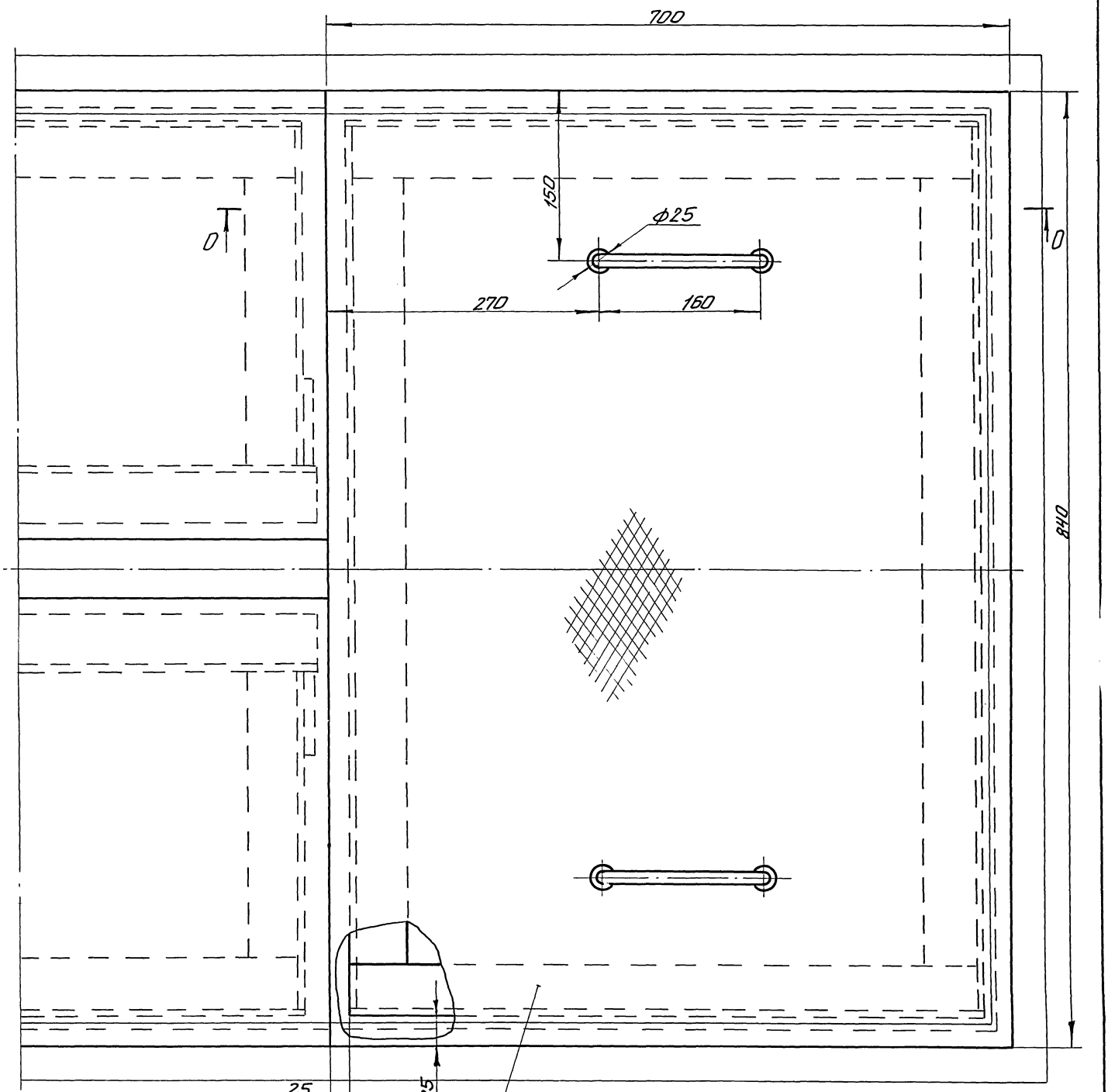

13

					3009/1.02.00.000СБ	
Изм.	Лист	N докум.	Подп.	Дата	Шиты укрытия приямков Сборочный чертеж	Лит. / Масса / Масшт. 1:2,5
Разраб.		Шариков		05.84		
Пров.		Шариков		05.84		Лист 9 Листов
Т.контр.		Шалдин		05.84		
Руков.		Семенов		05.84		Гипростроммаш Москва
Н.контр.		Колесникова		05.84		
Утв.		Семенов		05.84		

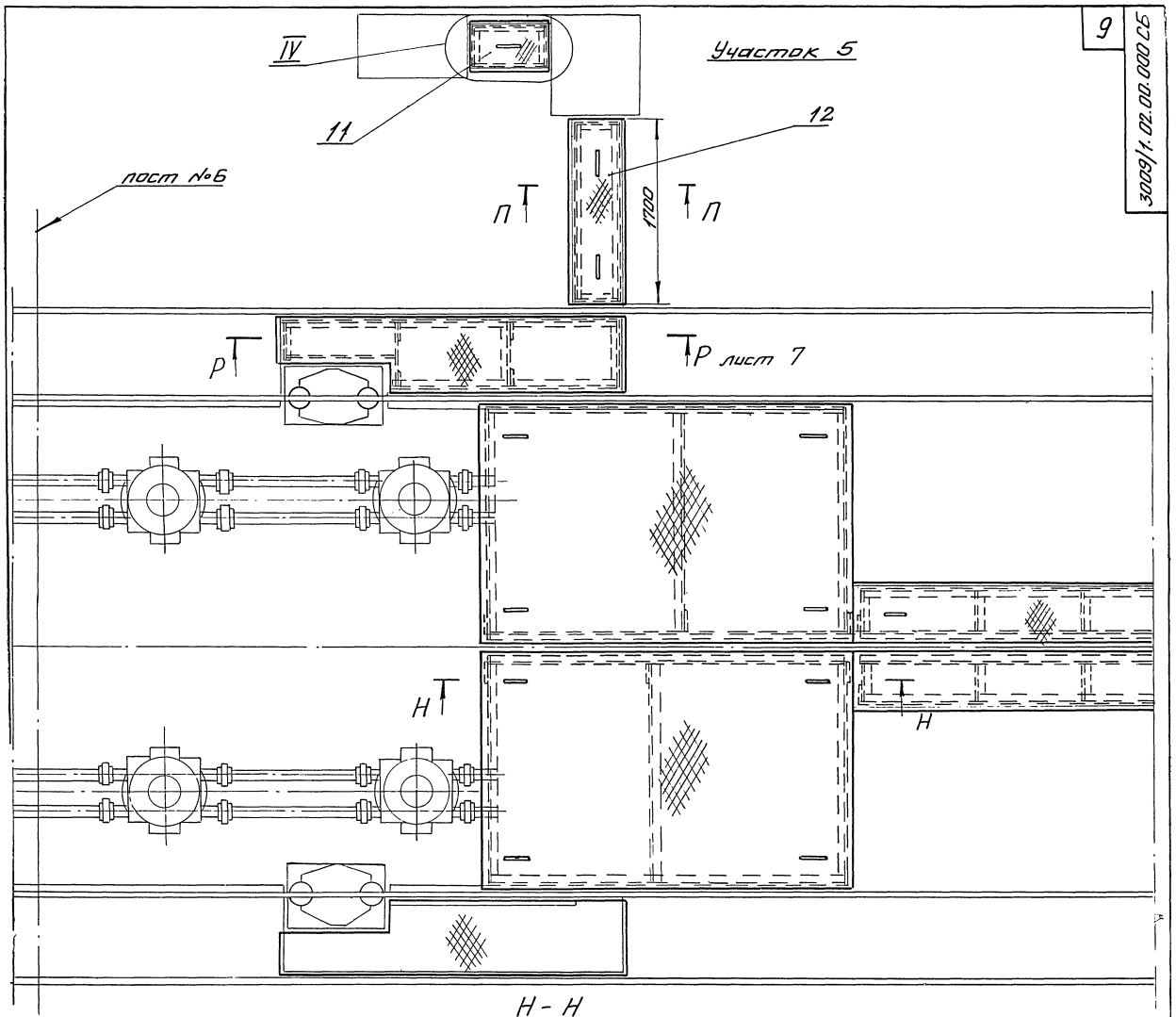

Н - Н
М1:5

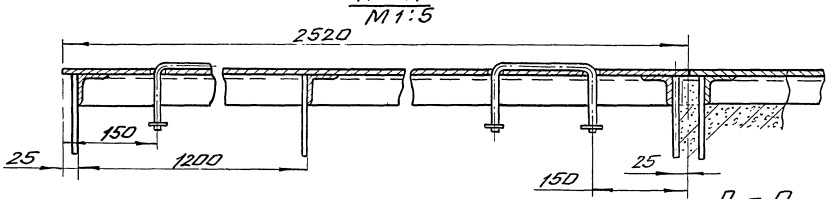

IV
М1:5

П - П
М1:4

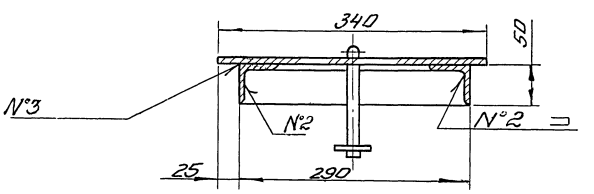

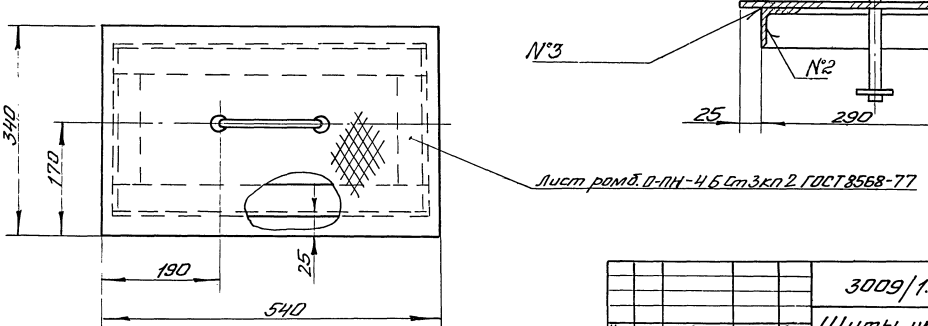

9017/13 9 Альбом XV

				3009/1.02.00.000 СБ			
Изм	Лист	№ докум.	Подп.	Дата	Щиты укрытия приямков	Лит.	Масса	Масшт.
Разраб.		Шариков		05.84				1:20
Пров.		Шариков			Сборочный чертеж	Лист 8	Листов	
Т.контр		Шалдин		05.84				
Руков.		Семенов		05.84		Гипростроммаш Москва		
Н.контр		Колесников		05.84				
Утв.		Семенов						

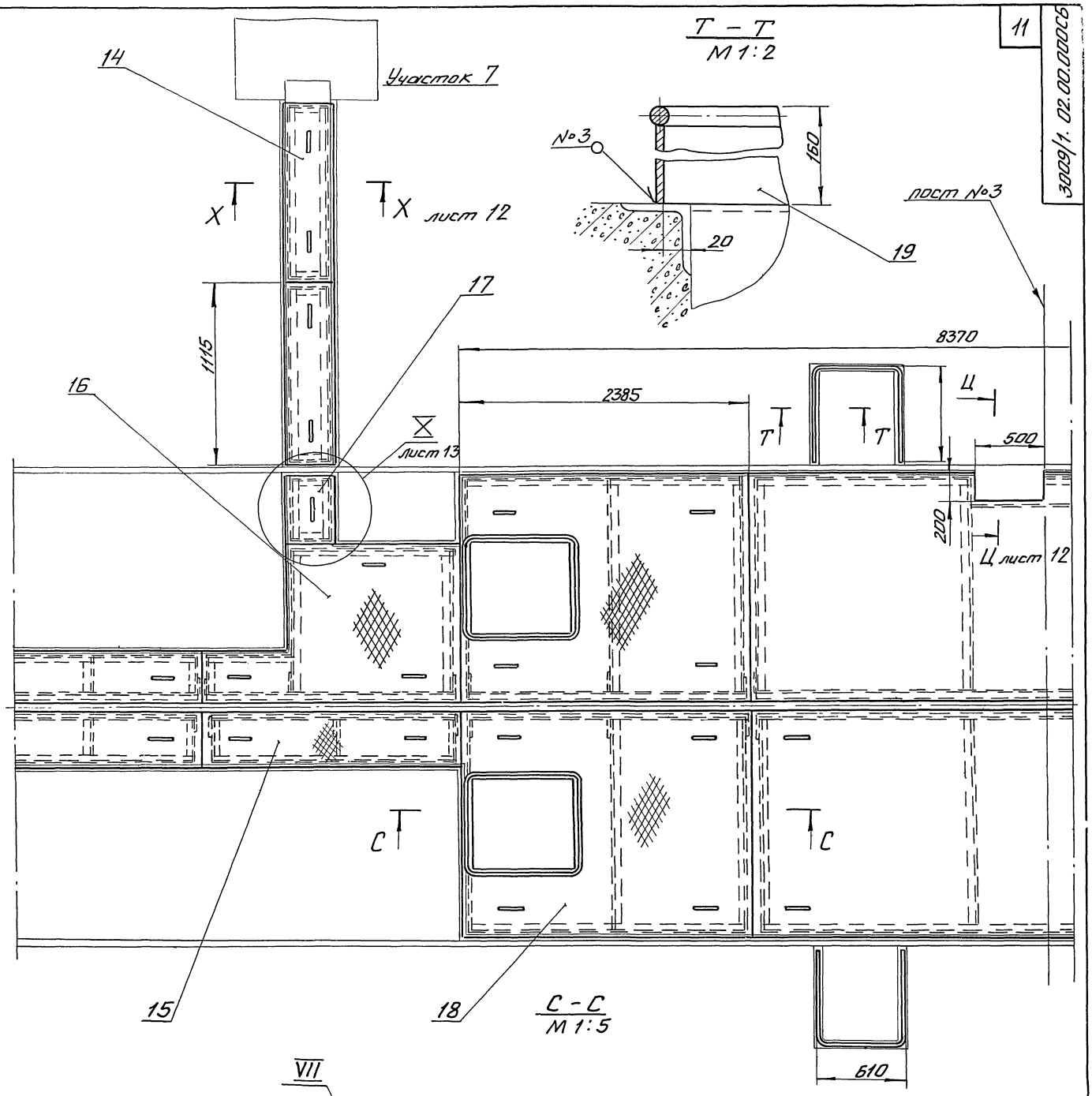

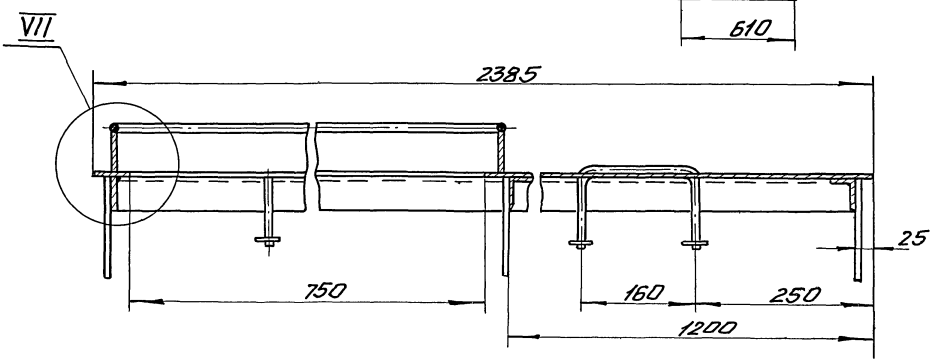

VII
М 1:2

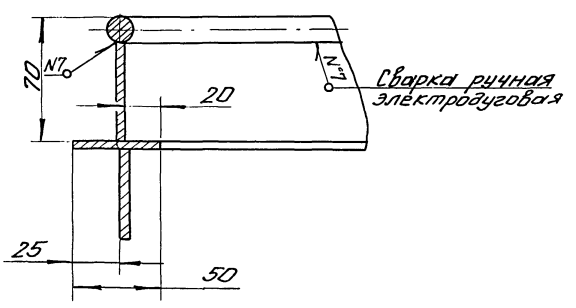

11
9017/13 Альбом XV

				3009/1. 02.00.000СБ	
Изм.	Лист	№докум.	Подп.	Дата	Щиты укрытия приямков Сборочный чертеж
Разраб.		Шариков		05.84	
Пров.		Шариков			
Т.контр.		Шалдин		05.84	
Руков.		Семенов		05.84	
Н.контр.		Колесникова		05.84	
Утв.		Семенов		05.84	

Лит.	Масса	Масшт.
		1:20
Лист 10	Листов	
Гипростроммаш Москва		

Участок 8

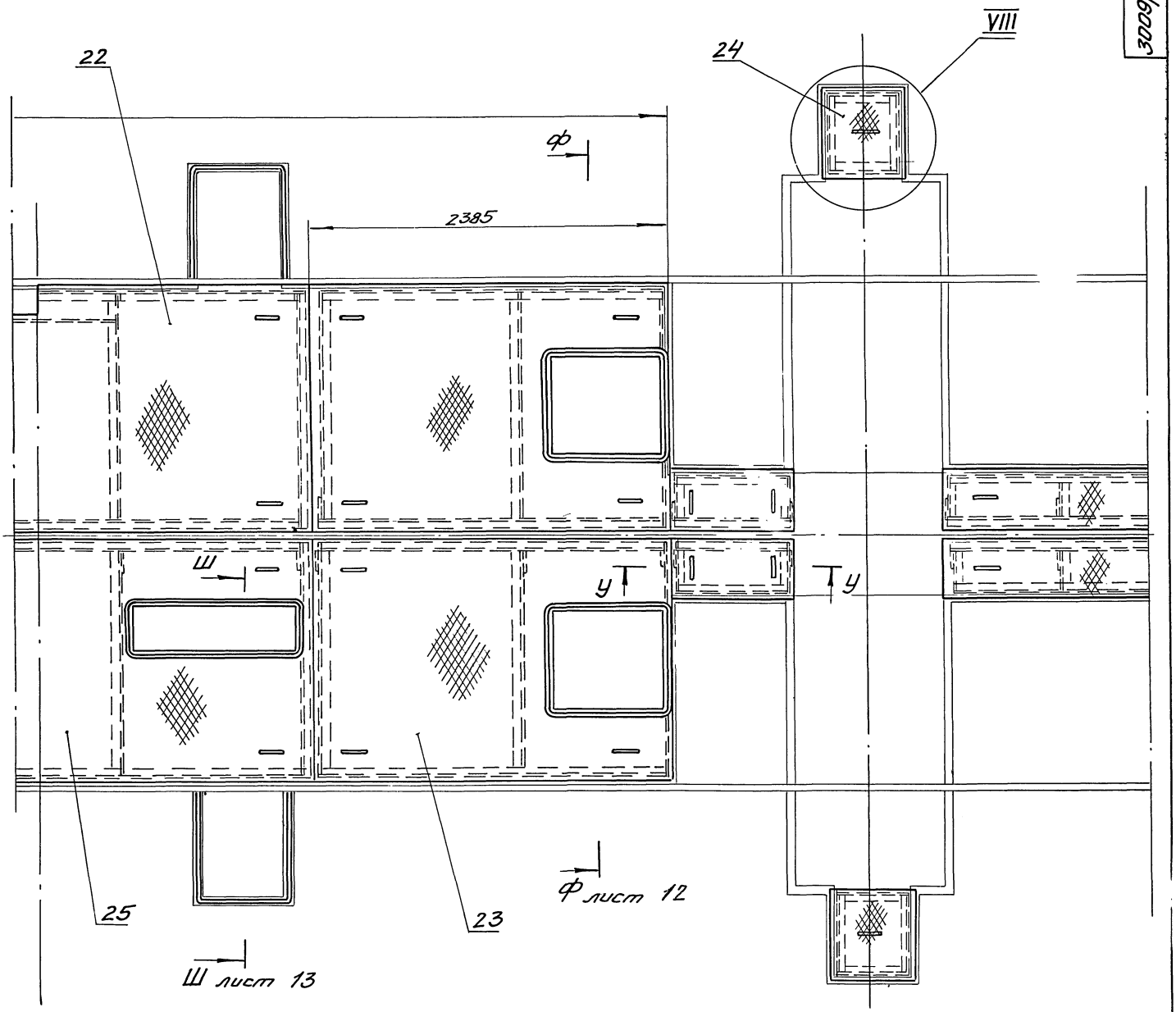

У - У
М 1:5

VIII
М 1:5

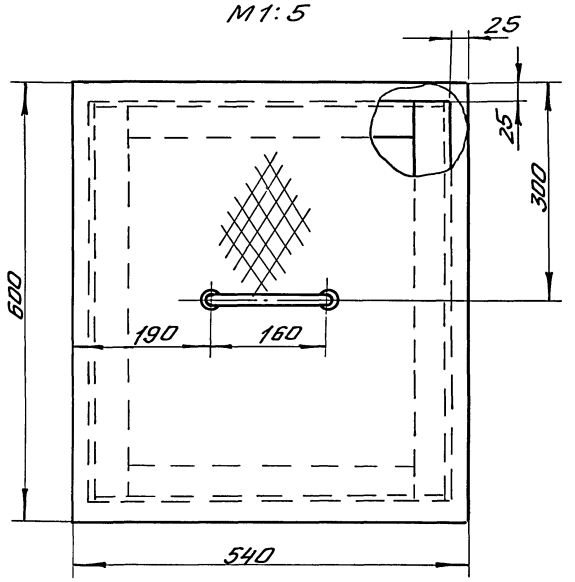

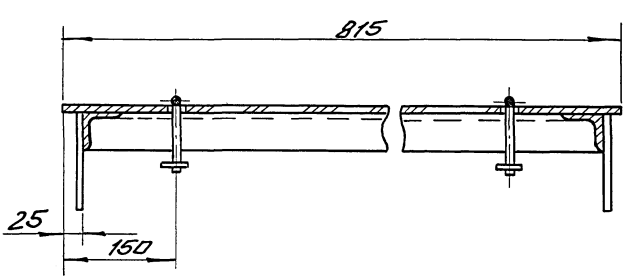

12

9017/13 Альбом XV

					3009/1.02.00.000СБ	
Изм.	Лист	N докум.	Подп.	Дата	Щиты укрытия приямков. Сборочный чертеж	Лит. / Масса / Масшт. 1:20
Разраб.		Шариков		05.84		
Пров.		Шариков		05.84		Лист 11 Листов
Т. контр.		Шалдин		05.84		
Руков.		Семенов		05.84		Гипростроммаш Москва
Н. контр.		Колесникова		05.84		
Утв.		Семенов		05.84		

Ф-Ф лист 11 повернуто
М 1:10

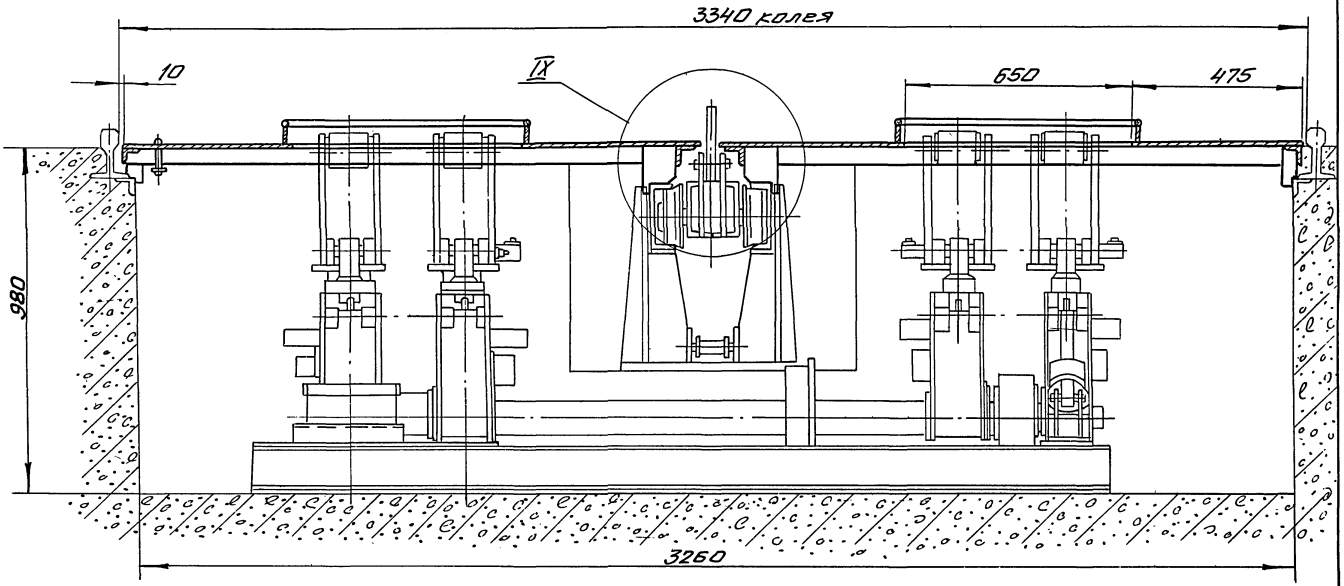

Ц-Ц лист 10 повернуто
М 1:2,5

IX
М 1:5

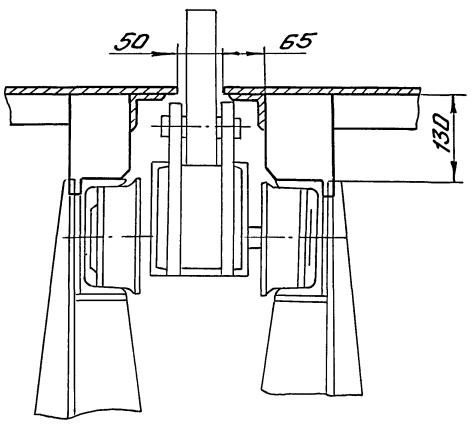

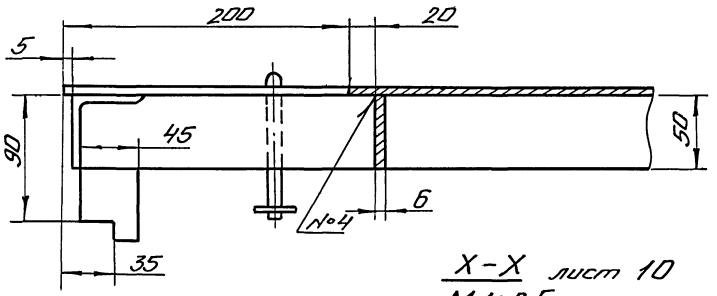

Х-Х лист 10
М 1:2,5

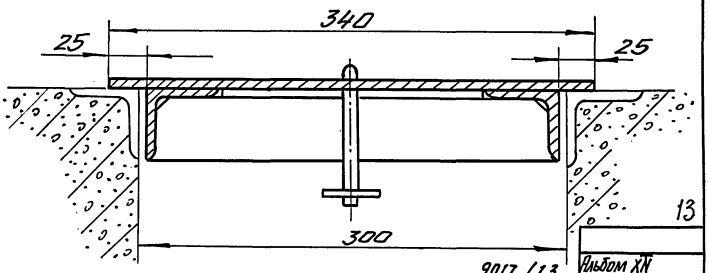

					3009/1.02.00.000 СБ	
Изм.	Лист	№ докум.	Подп.	Дата	Щиты укрытия приямков Сборочный чертеж	Лит. / Масса / Масшт.
Разраб.		Шариков		05.84		
Пров.		Шариков				
Т.контр.		Шалдин		05.84		Лист 12 Листов
Руков.		Семенов		05.84		Гипростроммаш Москва
Н.контр.		Колесникова		05.84		
Утв.		Семенов		05.84		

Ш – Ш
М1:5
лист 11 повернут

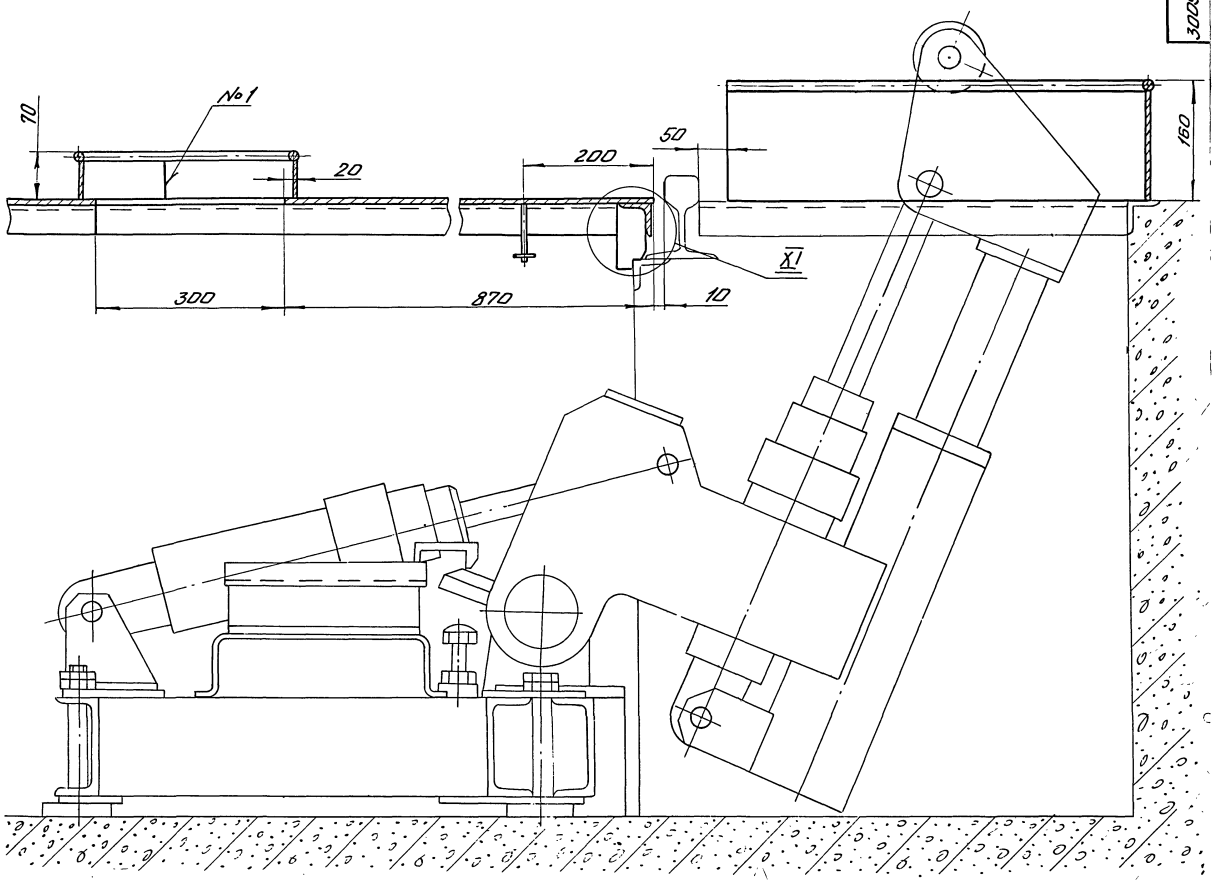

XI
М1:2

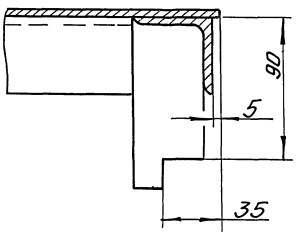

X
М1:5
лист 10

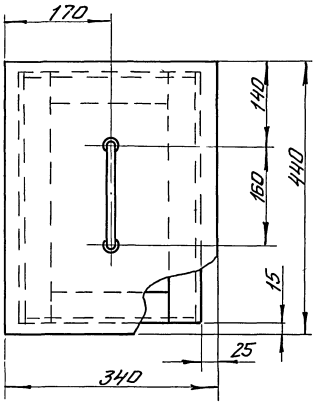

9017/13 14 Альбом XV

				3009/1.02.00.000 СБ	
Изм.	Лист	N докум.	Подп.	Дата	Щиты укрытия приямков Сборочный чертеж
Разраб.		Шариков		05.84	
Пров.		Шариков		05.84	
Т.контр.		Шалдин		05.84	
Рук.		Семенов		05.84	
Н.контр.		Колесникова		05.84	
Утв.		Семенов		05.84	

Лит.	Масса	Масшт.
Лист 13	Листов	
Гипростроммаш Москва		

Участок 9

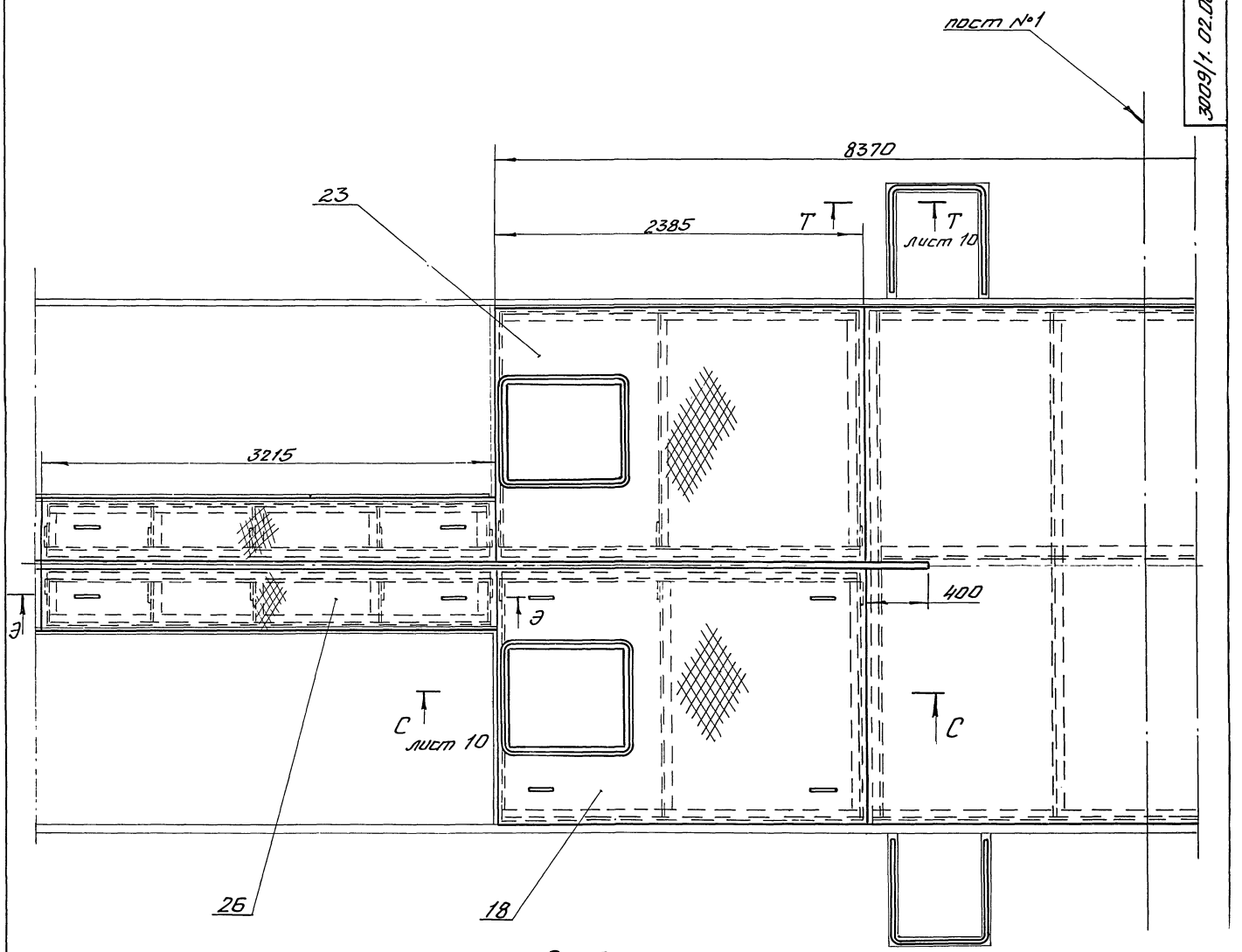

Э - Э
М 1: 2,5

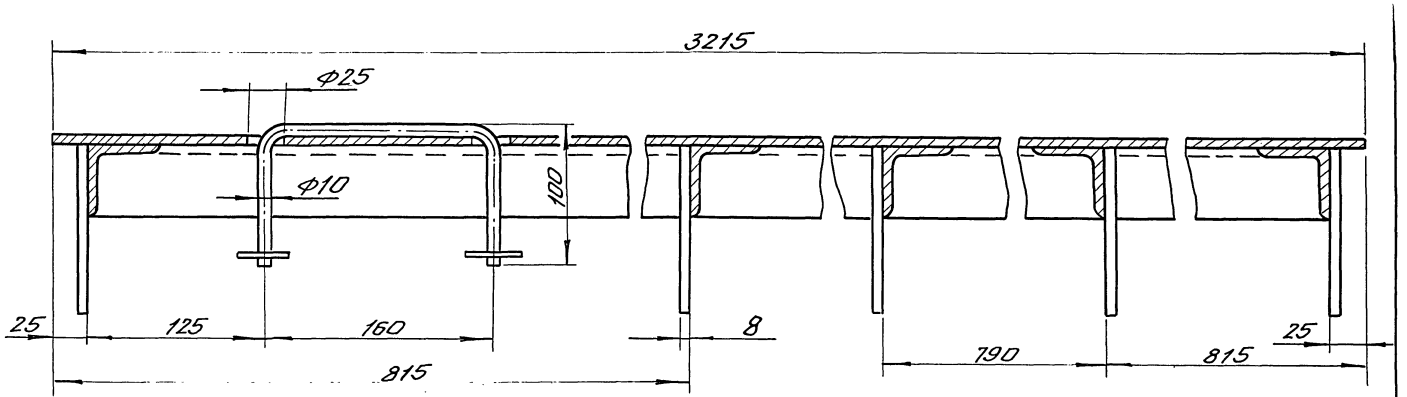

9017/13 15

Альбом XII

					3009/1.02.00.000СБ			
Изм	Лист	N докум.	Подп.	Дата	Щиты укрытия приямков Сборочный чертеж	Лит.	Масса	Масшт.
Разраб.		Шариков		05.84				1:20
Пров.		Шариков						
Т.контр.		Шалдин		05.84		Лист 14	Листов	
Руков.		Семенов		05.84		Гипростроммаш Москва		
Н.контр.		Колесникова		05.84				
Утв.		Семенов		05.84				

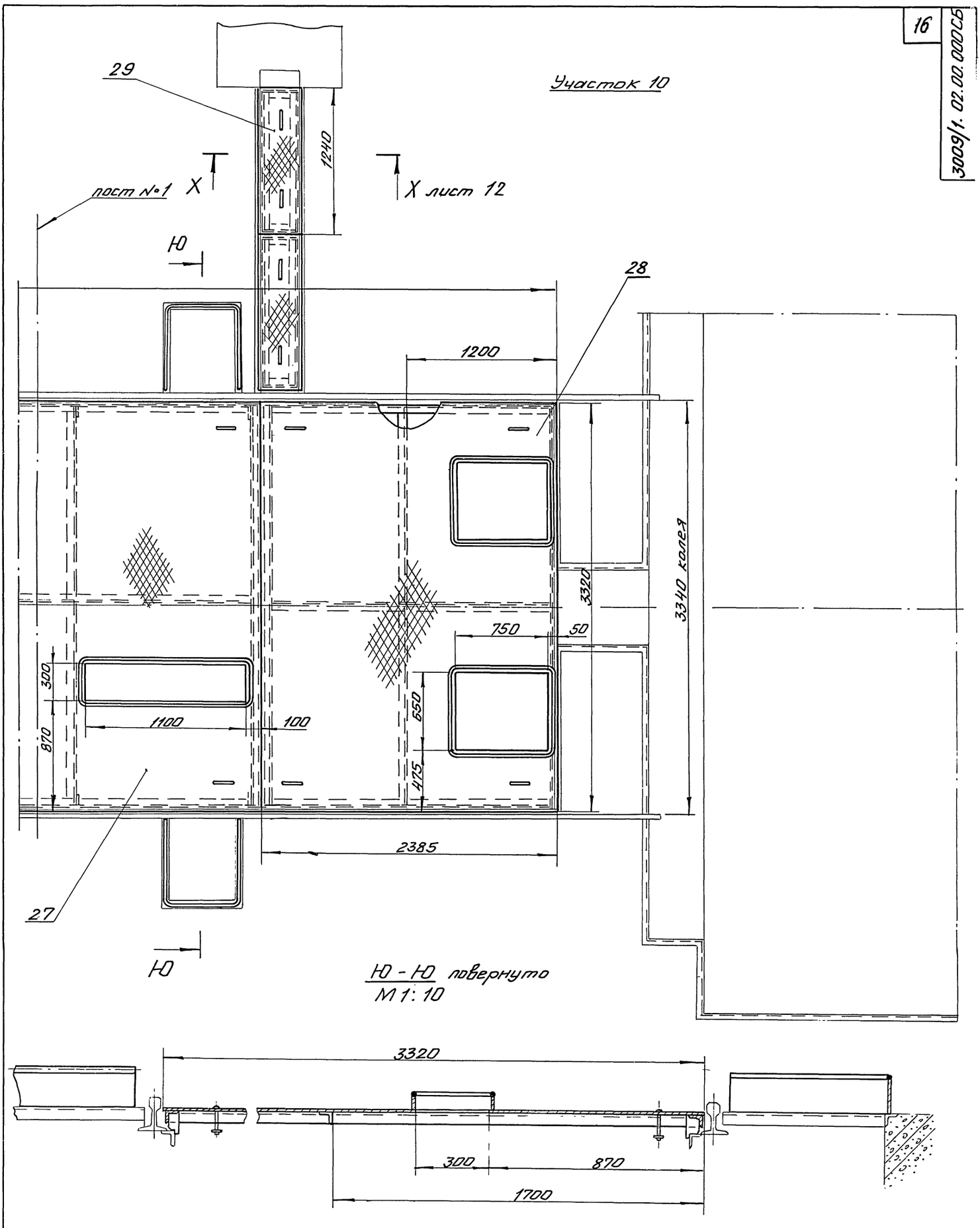

16
9017 / 13 Альбом XII

Изм	Лист	N докум.	Подп.	Дата	3009/1. 02.00.000СБ			
Разраб.		Шариков		05.84	Щиты укрытия приямков	Лит.	Масса	Масш
Пров.		Шариков			Сборочный чертеж			1:2
Т.контр.		Шалдин		05.84		Лист 15	Листов	
Руков.		Семенов		05.84		Гипростромма Москва		
Н.контр.		Колесников		05.84				
Утв.		Семенов		05.84				

Поз.	Обозначение	Кол-во	Масса кг	Примечание
1	3009/1. 02.00.010	2	48	
2	3009/1. 02.00.020	2	260	
3	3009/1. 02.00.030	2	32	
4	3009/1. 02.00.040	28	72	
5	3009/1. 02.00.050	1	166	
6	3009/1. 02.00.060	1	166	
7	3009/1. 02.00.070	2	34	
8	3009/1. 02.00.080	4	176	
9	3009/1. 02.00.090	2	60	
10	3009/1. 02.00.100	2	60	Зеркальное отражение щита поз. 9
11	3009/1. 02.00.110	1	12	
12	3009/1. 02.00.120	1	36	
13	3009/1. 02.00.130	1	30	
14	3009/1. 02.00.140	2	22	
15	3009/1. 02.00.150	1	44	
16	3009/1. 02.00.160	1	62	
17	3009/1. 02.00.170	1	9	
18	3009/1. 02.00.180	3	162	
19	3009/1. 02.00.190	8	14	
22	3009/1. 02.00.200	1	255	
23	3009/1. 02.00.210	3	162	Зеркальное отражение щита поз. 18
24	3009/1. 02.00.220	2	20	
25	3009/1. 02.00.230	1	260	
26	3009/1. 02.00.240	2	76	
27	3009/1. 02.00.250	1	528	
28	3009/1. 02.00.260	1	310	
29	3009/1. 02.00.270	2	30	

Изм.	Лист	N докум.	Подп.	Дата	3009/1. 02.00.000 СБ			
Разраб.		Шариков		05.84	Щиты укрытия приямков Сборочный чертеж	Лит.	Масса	Масшт.
Пров.		Шариков		05.84				
Т.контр.		Шилдин		05.84		Лист 16	Листов	
Руков.		Семенов		05.84		Гипростроммаш Москва		
Н.контр.		Колесникова		05.84				
Утв.		Семенов		05.84				

gost.e-ecolog.ru