ТИПОВОЕ ПРОЕКТНОЕ РЕШЕНИЕ

409-010-50.85

КОНВЕЙЕРНАЯ ЛИНИЯ ПО ИЗГОТОВЛЕНИЮ СТЕНОВЫХ ПАНЕЛЕЙ ДЛИНОЙ ДО 6м
(ВАРИАНТЫ А и Б)

АЛЬБОМ VII

СТРОИТЕЛЬНЫЕ ИЗДЕЛИЯ

9017/8
Ц. 0-99

gost.e-ecolog.ru

КФ ЦИТП инв. № 9017/8

привязан

инв. №

ТИПОВОЕ ПРОЕКТНОЕ РЕШЕНИЕ

409-010-50.85

КОНВЕЙЕРНАЯ ЛИНИЯ ПО ИЗГОТОВЛЕНИЮ СТЕНОВЫХ ПАНЕЛЕЙ ДЛИНОЙ ДО 6м (ВАРИАНТЫ А и Б)

АЛЬБОМ VI

РАЗРАБОТАН
ПРОЕКТНЫМ ИНСТИТУТОМ №2
ГЛ. ИНЖЕНЕР ПИ-2 В.Л. ИЛЮХИН
/ГЛ. ИНЖЕНЕР ПРОЕКТА И.В. ИВАНОВА

ПРОЕКТ УТВЕРЖДЕН ГОСГРАЖДАНСТРОЕМ
ПРОТОКОЛ N 65 от 18.08.81
РАБОЧАЯ ДОКУМЕНТАЦИЯ ВВЕДЕНА
В ДЕЙСТВИЕ ГИПРОСТРОММАШЕМ
ПРИКАЗ ОТ

КФ ЦИТП инв. № 9017/8

ПРИВЯЗАН

ИНВ. №

Обозначение	Наименование	Стр.	Примеч.
КЭКИ-ТТ1	Технические требования к		
	изготовлению сборных желе-		
	зобетонных изделий	2	
КЭКИ-ТТ2	Технические требования к		
	изготовлению арматурных		
	и закладных изделий	2	
КЭКИ-1	Стеновые блоки СБ24-3-1 СБ24-3-2, СБ24-3-3	3	
КЭКИ-2	Стеновые блоки СБ24-3-4; СБ24-3-5 СБ24-3-6	4	
КЭКИ-3	Стеновые блоки СБ24д-3-1; СБ27д-8-2, СБ24.-3-8	5	
КЭКИ-4	Стеновые блоки СБ24д-3-4; СБ24д-3-5	6	
КЭКИ-5	Стеновые блоки СБ24д-3-6; СБ24д-3-7	7	
КЭКИ-6	Стеновые блоки СБ24-3-7; СБ27д-8-1	8	
КЭКИ-7	Стеновые блоки СБ24д-3-2; СБ24д-3-3; СБ24д-3-8	9	
КЭКИ-8	Изделия соединительные МС1, МС2	10	
КЭКИ-9	Изделие закладное МН1	10	
КЭКИ-10	Изделие закладное МН2	11	
КЭКИ-11	Изделие закладное МН3	11	
КЭКИ-12	Изделие соединительное МС3	12	
КЭКИ-13	Изделие закладное МН4	12	
КЭКИ-14	Изделие закладное МН 6	13	
КЭКИ-15	Изделие закладное МН 5	13	
КЭКИ-16	Изделие закладное МН 7	14	
КЭКИ-17	Изделие закладное МН8	14	
КЭКИ-18	Изделие закладное МН 11	15	
КЭКИ-19	Металлический кронштейн МК1	15	
КЭКИ-20	Изделие закладное МН 12	16	
КЭКИ-21	Изделия закладные МН13, МН14	16	
КЭКИ-22	Изделия закладные МН15, МН16, МН10	17	
КЭКИ-23	Изделие закладное МН 9	18	
КЭКИ-24	Стальные рамы СР1, СР3	18	

Обозначение	Наименование	Стр.	Прим
КЭКИ-25	Стальная рама СР2	18	
КЭКИ-26	Сетки арматурные С1÷С3	19	
КЭКИ-27	Сетки арматурные С4÷С6	19	
КЭКИ-28	Сетки арматурные С7÷С9	20	
КЭКИ-29	Сетки арматурные С10, С11	20	
КЭКИ-30	Сетки арматурные С12÷С22	21	
КЭКИ-31	Сетки арматурные С23÷С26	22	
КЭКИ-32	Сетка арматурная С27	22	
КЭКИ-33	Сетка арматурная С28	23	
КЭКИ-34	Сетка арматурная С29	23	

1

9017/8

Нач. отд.	Рыбкина	
Гл. спец.	Крутовской	
Рук. гр.	Кренева	
Ст. инж.	Рашевский	
Инж.	Хитрова	
Пров.	Рашевский	
Н. контр.	Крутовской	

ТП 409-010-50.85 КЭКИ - ДО

Содержание

Стадия	Лист	Листов
Р		

Госстрой СССР
Проектный институт-1
г. Москва

Копировал:

Формат

1. При изготовлении сборных железобетонных стеновых блоков СБ 24-3-1 ÷ СБ 24-3-8; СБ 24д-3-1 ÷ СБ 24д-3-8, СБ 27д-8-1; СБ 27д-8-2 выполняемых по типовой серии 3.006-3 вып. I-1; II-2, руководствоваться указаниями данной серии

2. Антикоррозийное покрытие закладных изделий выполнить за 2 раза лаком ПФ-170 по ГОСТ 15907-70* по грунтовке ПФ-020 по ГОСТ 18186-79*.

Нач.отд	Рыбкина		ТП 409-010-50.85 КЖИ-ТТ1		
Гл.спец	Круговской				
Рук.гр	Кренева				
Ст.инж	Рашевский		Технические требования к изготовлению сборных железобетонных изделий.	Стадия	Лист	Листов
Исполн	Захарова			Р		
Пров.	Рашевский			Госстрой СССР Проектный институт № 2 г. Москва		
Н.контр	Круговской					

1. Арматурные сетки выполнять при помощи контактной точечной сварки по ГОСТ 14098-68.

2. Сварку стержней сеток производить во всех пересечениях двух крайних рядов, в остальной зоне допускаются несваренные пересечения в количестве не более 2-х на 1 м².

3. Арматурные сетки объединить в каркасы при помощи сварки между собой сеток и дополнительных стержней

Сварку выполнять электросварочными клещами или дуговой электросваркой.

4. Изготовление закладных изделий вести в соответствии с СН 313-65*.

5. Сварку производить в соответствии с ГОСТ 19292-73, СН 393-78.

6. Арматурные, закладные и соединительные изделия должны отвечать требованиям ГОСТ 10922-75.

7. Приварку анкеров к пластинам в тавр выполнять на сварочных автоматах под слоем флюса в соответствии с указаниями ГОСТ 19292-73 и СН 393-78.

2
9017/8

Нач.отд	Рыбкина		ТП 409-010-50.85 КЖИ-ТТ2		
Гл.спец	Круговской				
Рук.гр	Кренева				
Ст.инж	Рашевский		Технические требования к изготовлению арматурных и закладных изделий	Стадия	Лист	Листов
Исполн	Захарова			Р		
Пров.	Рашевский			Госстрой СССР Проектный институт № 2 г. Москва		
Н.контр	Круговской					

Инв.№ подл. | Подпись и дата | Взам.инв.№

Формат

Рис. 1

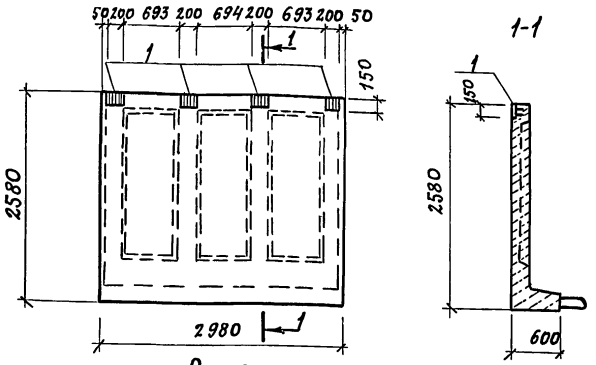

Рис. 2

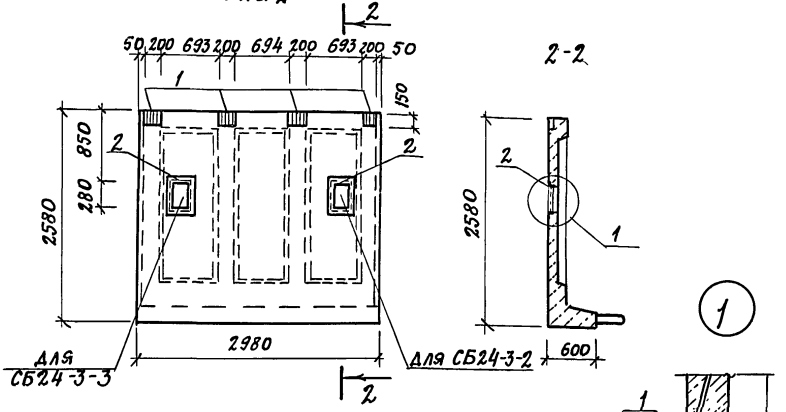

Обозначение	Марка	Рис.
КЭИ-1	СБ24-3-1	1
- 01	СБ24-3-2	2
- 02	СБ24-3-3	2

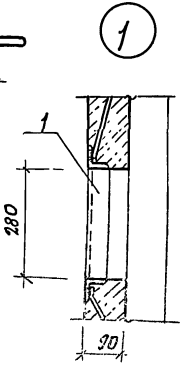

Формат	Зона	Поз.	Обозначение	Наименование	Кол.	Прим.
				КЭИ-1		
				Сборочные единицы		
			3.006-3. вып. II-1	Стеновой блок СБ24-3		со всеми закл. изд.
				Изделия закладные		
		1	1.400-15. вып. 1	МН 113-6	4	1.9
				КЭИ-1-01, КЭИ-1-02		
				Сборочные единицы		
			3.006-3, вып. II-1	Стеновой блок СБ24-3		со всеми закл. изд.
				Изделия закладные		
		1	1.400-15, вып. 1	МН 113-6	4	1.9
		2	КЭИ-20	МН-12	1	5.6

Остальное - см. СБ24-3 серию 3006-3 вып. II-1

Ведомость расхода стали на дополнительные закладные изделия, кг

Марка элемента	Изделия закладные									
	Арматура класса			Прокат марки						Всего
	A III			В ст3. кп2						
	ГОСТ 5781-82			ГОСТ 103-76			ГОСТ 8509-72*			
	ф8		Итого	δ=6	δ=8	Итого	L50x5		Итого	
КЭИ-1	0.4		0.4	5.6	1.6	7.2				7.6
-01; 02	0.8		0.8	5.6	1.6	7.2	5.2		5.2	13.2

3
9017/8

Нач. отд.	Рыбкина		ТП 409-010-50.85 КЭИ-1
Гл. спец.	Крутовской		
Рук. гр.	Кренева		Стеновые блоки СБ24-3-1, СБ24-3-2, СБ24-3-3.
Инж.	Кадыкова		
Исполн.	Захарова		
Пров.	Рашевский		
Н. контр.	Крутовской		

Стадия	Масса	Масштаб
Р		1:50
Лист	Листов	

Госстрой СССР
Проектный институт №2
г. Москва

Копировал:

Формат

Рис 1.

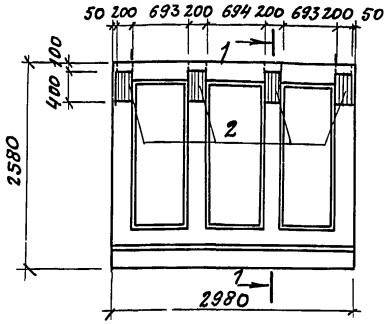

1-1

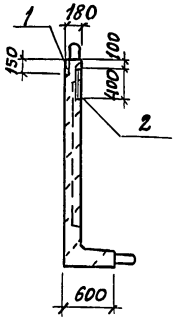

Рис 2

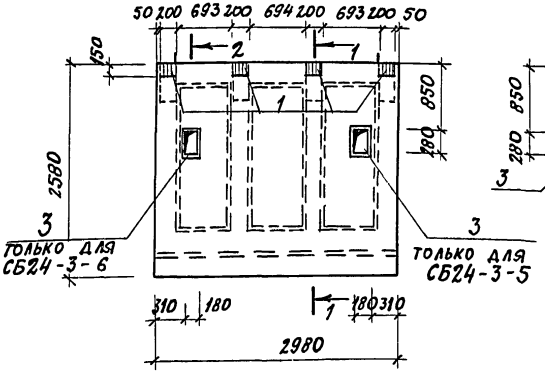

2-2

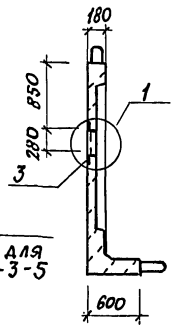

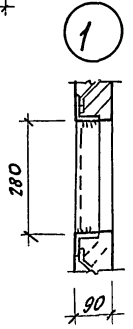

Обозначение	Марка	Рис
КЖИ-2	СБ24-3-4	1
-01	СБ24-3-5	2
-02	СБ24-3-6	2

Формат	Зона	Поз.	Обозначение	Наименование	Кол.	Прим.
				КЖИ-2		
				Сборочные единицы		
			3.006-3 вып. II-1	Стеновой блок СБ24-3		со всеми закл. изд.
				Изделия закладные		
		1	1.400-15 вып. 1	МН 113-6	4	1.9
		2	1.400-15 вып. 1	МН 139-6	4	4.6
				КЖИ 2-01; КЖИ 2-02		
				Сборочные единицы		
			3.006-3 вып. II-1	Стеновой блок СБ24-3		со всеми закл. изд.
				Изделия закладные		
		1		МН 113-6	4	1.9
		2		МН 139-6	4	4.6
		3	КЖИ-20	МН 12	1	5.6

Остальное см. СБ24-3 серию 3.006-3, вып. II-1

Ведомость расхода стали на дополнительные закладные изделия, кг

Марка элемента	Изделия закладные								Общий расход
	Арматура класса A III, ГОСТ 5781-82				Прокат марки Вст3кп2, ГОСТ 103-76				
	ф8			Итого	δ=6	δ=8	L50x5	Итого	
КЖИ 2	1.2			1.2	20.8	4.0		24.8	26.0
-01, -02	1.6			1.6	20.8	4.0	5.2	30.0	31.6

4
9017/8

Нач. отд.	Рыбкина	
Гл. спец.	Круговской	
Рук. гр.	Кренева	
Ст. инж.	Рашевский	
Инж.	Хитрова	
Пров.	Рашевский	
Н. контр.	Круговской	

ТП 409-010-50.85 КЖИ-2

Стеновые блоки СБ24-3-4; СБ24-3-5; СБ24-3-6.

Стадия	Масса	Масштаб
Р		1:50
Лист	Листов	

Госстрой СССР
Проектный институт №2
г. Москва

Копировал: Формат

Рис 1

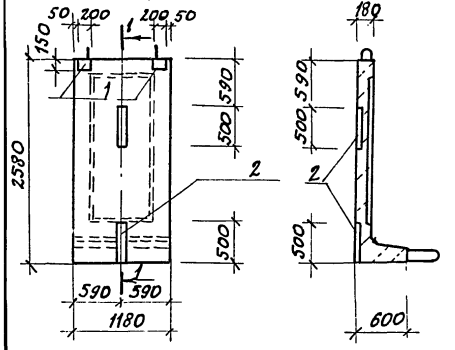

Рис 2

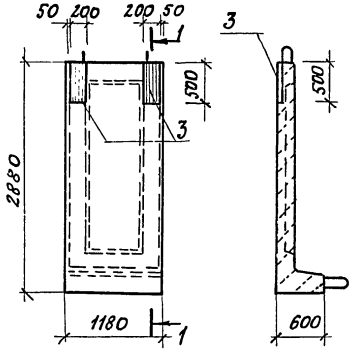

Рис 3

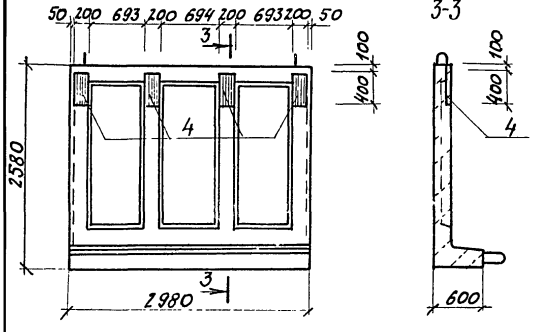

Обозначение	Марка	Рис
КЖИ-3	СБ24д-3-1	1
-01	СБ27д-8-2	2
-02	СБ24-3-8	3

Формат	Зона	Поз.	Обозначение	Наименование	Кол.	Примечание
				КЖИ-3		
				Сборочные единицы		
			3.006-3 вып. III-1	Стеновой блок СБ24д-3		
		1	1.400-15 вып. 1	Изделие закладное МН113-6	2	1.9
		2		МН 11	2	2.9
				КЖИ-3-01		
				Сборочные единицы		
			3.006-3 вып. III-1	Стеновой блок СБ27д-8		
		3	КЖИ	Изделие закладное МН19	2	8.7
				КЖИ-3-02		
				Сборочные единицы		
			3.006-3 вып. III-1	Стеновой блок СБ24-3		
		4	1.400-15 вып. 1	Изделие закладное МН139-6	4	4.6

Ведомость расхода стали на дополнительные закладные изделия, кг

Марка элемента	Изделия закладные: Арматура класса AIII ГОСТ 5781-82 ф8	ф12	Итого	Прокат марки Вст3кп2 ГОСТ 103-76 -δ=6	-δ=8	-δ=10		Итого	Общий расход
КЖИ-3	0.38		0.38	7.6	0.8	0.78		9.18	9.56
-01		1.56	1.56			15.8		15.8	17.36
-02	0.8		0.8	15.2	2.4			17.6	18.4

Нач. отд.	Рыбкина		ТП 409-010-50.85 КЖИ-3
Гл. спец.	Крутовской		
Рук. гр.	Кренева		Стеновые блоки СБ24д-3-1, СБ27д-8-2 СБ24-3-8
Ст. инж.	Рашевский		Стадия: Р; Масса; Масштаб
Инж.	Хитрова		Лист; Листов
Пров.	Рашевский		Госстрой СССР Проектный институт №2 г. Москва
Н. контр.	Крутовской		

Копировал:

Формат

Рис. 1

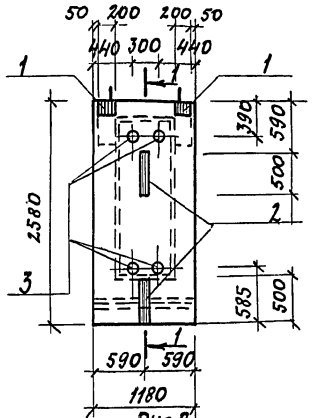

1-1

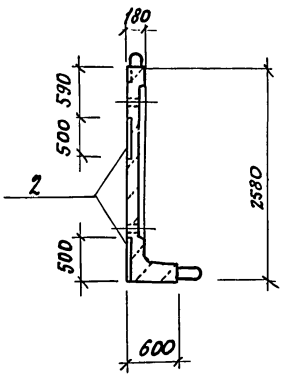

Рис. 2

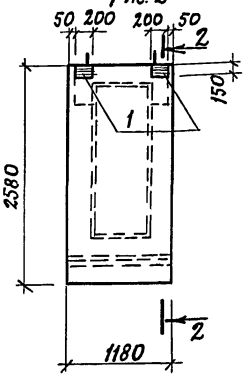

2-2

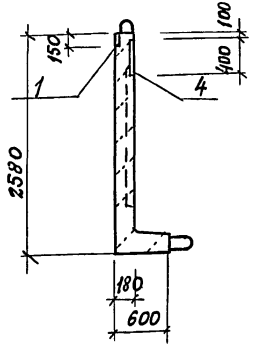

Обозначение	Марка	Рис.
КЖИ 4	СБ24g-3-4	1
-01	СБ24g-3-5	2

Формат	Зона	Поз.	Обозначение	Наименование	Кол.	Примечание
				КЖИ-4		
				Сборочные единицы		
			3.006-3 вып. II-1	Стеновой блок СБ24g-3		Со всеми закл. изд.
				Изделия закладные		
		1	1.400-15 вып. 1	МН 113-6	2	1.9
		2	КЖИ-18	МН 11	2	2.9
		3	КЖИ-21	МН 14	4	0.6
		4	1.400-15 вып. 1	МН 139.6	2	4.6
				КЖИ-4-01		
				Сборочные единицы		
			3.006-3 вып. II-1	Стеновой блок СБ24g-3		Со всеми закл. изд.
				Изделия закладные		
		1	1.400-15 вып. 1	МН 113-6	2	1.9
		4	1.400-15 вып. 1	МН 139-6	2	4.6

Остальное см. СБ24g-3 серию 3.006-3, вып. II-1

Ведомость расхода стали на дополнительные закладные изделия, кг

Марка элемента	Изделия закладные: Арматура класса AIII, ГОСТ 5781-82				Прокат марки Вст3кп2, ГОСТ 103-76				ГОСТ 8732-78		Общий расход
	ф8			Итого	-δ=6	-δ=8	-δ=10	Итого	Тр51к3	Итого	
КЖИ-4	0.78			0.78	15.2	2.0	0.78	17.98	2.4	2.4	21.16
-01	0.6			0.6	10.4	2.0		12.4			13.0

6

9017/8

Нач. отд.	Рыбкина		ТП 409-010-50.85 КЖИ-4
Гл. спец.	Круговской		
Рук. гр.	Кренева		Стеновые блоки СБ24g-3-4 СБ24g-3-5
Ст. инж.	Рашевский		
Инж.	Житрова		
Пров.	Рашевский		
Н. контр.	Круговской		

Стадия	Масса	Масштаб
Р		1:50
Лист	Листов	

Госстрой СССР
Проектный институт №2
г. Москва

Копировал:

Формат

Рис. 1

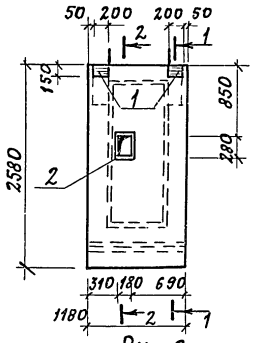

1-1

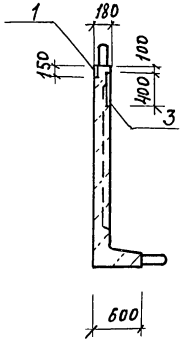

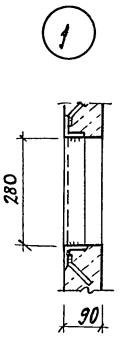

Рис. 2

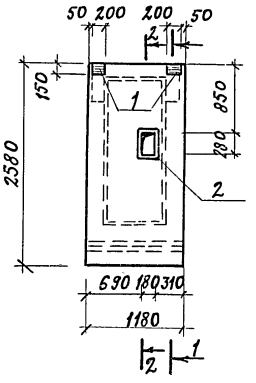

2-2

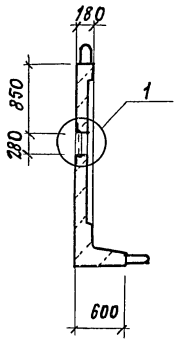

Обозначение	Марка	Рис.
КЖИ-5	СБ24g-3-6	1
- 01	СБ24g-3-7	2

Формат	Зона	Поз.	Обозначение	Наименование	Кол.	Примечание
				КЖИ 5; 5-01		
				Сборочные единицы		
			3.006-3 вып. II-1	Стеновой блок СБ24g-3		Со всеми закл. изд.
				Изделия закладные		
		1	1.400-15 вып.1	МН 113-6	2	1.9
		2	КЖИ-20	МН 12	1	5.6
		3	1.400-15 вып.1	МН 139-6	2	4.6

Остальное см. СБ24g-3 серию 3.006-3. вып. II-1

Ведомость расхода стали на дополнительные закладные изделия, кг

Марка элемента	Изделия закладные										Общий расход
	Арматура класса			Прокат марки							
	A III			Вст3кп2							
	ГОСТ 5781-82			ГОСТ 103-76				ГОСТ 8509-72*			
	ф8		Итого	δ=6	δ=8		Итого	L50x5	Итого		
КЖИ 5	1.0		1.0	10.4	2.0		12.4	5.2	5.2		18.6
-01	1.0		1.0	10.4	2.0		12.4	5.2	5.2		18.6

7
9017/8

Нач. отд.	Рыбкина		ТП 409-010-50.85 КЖИ-5
Гл. спец.	Круговской		
Рук. гр.	Кренева		Стеновые блоки СБ24g-3-6 СБ24g-3-7
Ст. инж.	Рашевский		
Инж.	Хитрова		
Пров.	Рашевский		
Н. контр.	Круговской		

Стадия	Масса	Масштаб
Р		1:50
Лист	Листов	

Госстрой СССР
Проектный институт №2
г. Москва

Копировал:

Формат

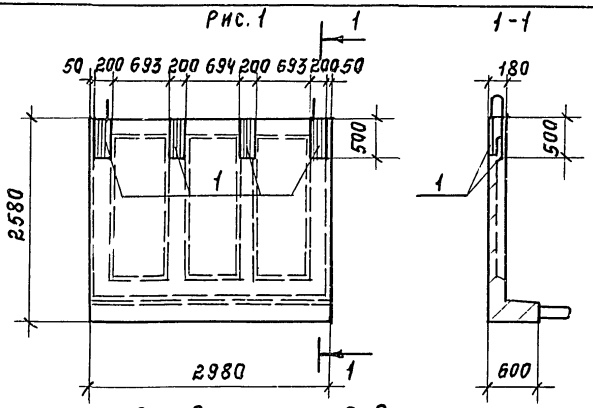

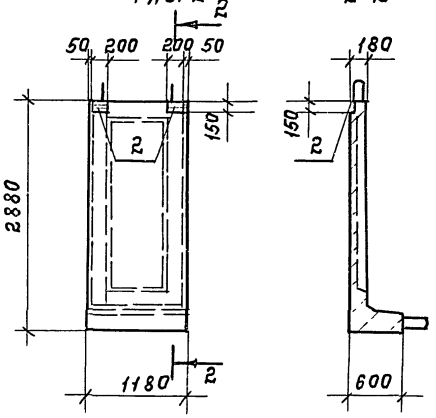

Обозначение	Марка	Рис.
КЖИ-6	СБ24-3-7	1
-01	СБ27д-8-1	2

Формат	Зона	Поз.	Обозначение	Наименование	Кол.	Примечание
				КЖИ-6		
				Сборочные единицы		
			3.006-3 вып. II-1	Стеновой блок СБ24-3		со всеми закл. изд
				Изделия закладные		
		1	КЖИ-23	МН9.	4	16,7
				КЖИ-6-01		
				Сборочные единицы.		
			3.006-3 вып. II-1	Стеновой блок СБ27д-8		со всеми закл. изд
				Изделия закладные		
		2	1.400-15 вып. 1	МН 113-6	2	1,9

Остальное см. СБ24-3 серию 3.006-3, вып. II-1.

Ведомость расхода стали на дополнительные закладные изделия, кг.

Марка элемента	Изделия закладные											Общ
	Арматура класса			Прокат марки								
	А III			Вст. 3 сп 2.								
	ГОСТ 5781-82			ГОСТ 103-76								расхо
	ф 8	ф 12	Итого	-δ=6	-δ=8	-δ=10		Итого				
КЖИ-6	3,6		3,6			63,2		63,2				66,8
-01	0,2		0,2	2,8	0,8			3,6				3,8

9017/8

Нач. отд.	Рыбкина	
Гл. спец.	Крутовской	
Рук. гр.	Кренева	
Ст. инж.	Рашевский	
Инж.	Хитрова	
Пров.	Рашевский	
Н. контр.	Крутовской	

ТП 409-010-50.85 КЖИ-6

Стеновые блоки СБ24-3-7; СБ27д-8-1.

Стадия	Масса	Масшта
Р		1:50
Лист	Листов	

Госстрой СССР. Проектный институт № 1 г. Москва.

Копир. Телеш

Формат

Рис 1

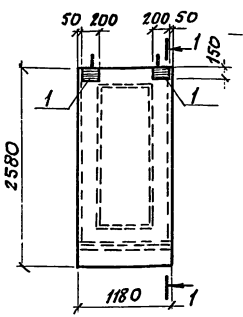

1-1

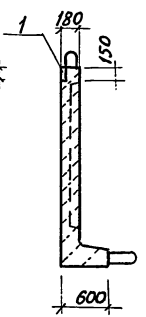

Рис 2

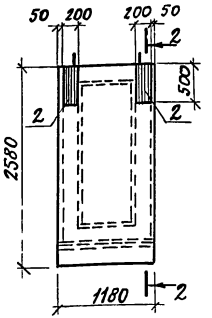

2-2

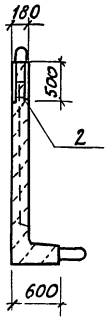

Рис 3

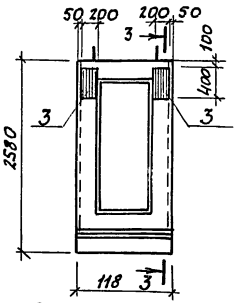

3-3

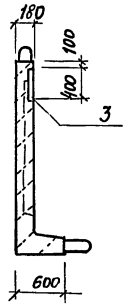

Обозначение	Марка	Рис
КЖИ 7	СБ24g-3-2	1
-01	СБ24g-3-3	2
-02	СБ24g-3-8	3

Формат	Зона	Поз.	Обозначение	Наименование	Кол.	Прим.
				КЖИ-7		
				Сборочные единицы		
			3.006-3 вып. II-1	Стеновой блок СБ24g-3		
		1	1.400-15 вып. 1	Изделие закладное МН113-6	2	1.9
				КЖИ-7 -01		
				Сборочные единицы		
			3.006-3 вып. II-1	Стеновой блок СБ24g-3		
		2	КЖИ-23	Изделие закладное МН 18	2	16.7
				КЖИ-7 - 02		
				Сборочные единицы		
			3.006-3 вып. II-1	Стеновой блок СБ24g-3		
		3	1.400-15 вып. 1	Изделие закладное МН139-6	2	4.6

Ведомость расхода стали на дополнительные закладные изделия, кг

Марка элемента	Изделия закладные									Общий расход
	Арматура класса А-III ГОСТ 5781-82				Прокат марки Вст3кп2 ГОСТ 103-76					
	ф8	ф12		Итого	δ=6	δ=8	δ=10		Итого	
КЖИ-7	0.2			0.2	2.8	0.8			3.6	3.8
-01		1.8		1.8			31.6		31.6	33.4
-02	0.4			0.4	7.6	1.2			8.8	9.2

9

9017/8

Нач.отд.	Рыбкина		ТП 409-010-50.85 КЖИ-7
Гл.спец.	Круговской		Стеновые блоки СБ24g-3-2, СБ24g-3-3 СБ24g-3-8
Рук.гр.	Кренева		
Ст.инж.	Рашевский		
Инж.	Хитрова		
Пров.	Рашевский		
Н.контр.	Круговской		

Стадия	Масса	Масштаб
Р		
Лист	Листов	

Госстрой СССР Проектный институт №2 г. Москва

Копировал:

Формат

1 - 1

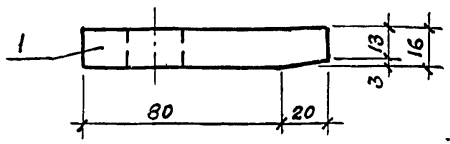

Рис. 1

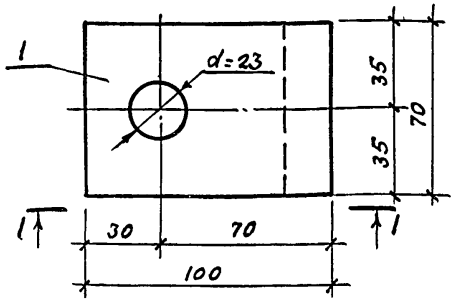

Рис. 2

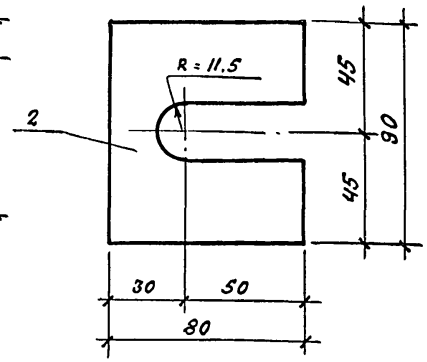

Обозначение	Марка	Масса кг	Рис
КЖИ-8	мс1	0,9	1
-01	мс2	0,6	2

Формат	Зона	Поз.	Обозначение	Наименование	Кол.	Примечание
				Документация		
			КЖИ-ТТ2	Технические требования к изготовлению арматурных и закладных изделий		
				Детали		
				КЖИ-8 (мс1)		
БЧ		1	КЖИ-8.1	Полоса $\frac{Б16\times70\ ГОСТ\ 103-76}{Ст3кп2\ ГОСТ\ 535-79^*}$ ℓ=100	1	0,9 кг
				КЖИ-8-01 (мс2)		
БЧ		2	КЖИ-8.2	Полоса $\frac{Б10\times80\ ГОСТ\ 103-76}{Ст3кп2\ ГОСТ\ 535-79^*}$ ℓ=90	1	0,6 кг

Нач.отд	Рыбкина		КЖИ-8
Гл.спец	Крутовской		
Рук.гр.	Бурзин		
Ст.инж.	Колядина		Изделия соединительные мс1, мс2
Инж.	Фахрутдинова		Стадия: Р; Масса: см. табл.; Масштаб: 1:2
Провер	Колядина		Лист; Листов 1
Н.контр.	Крутовской		Госстрой СССР Проектный институт № 2 г. Москва

Копиров. Формат

1 - 1

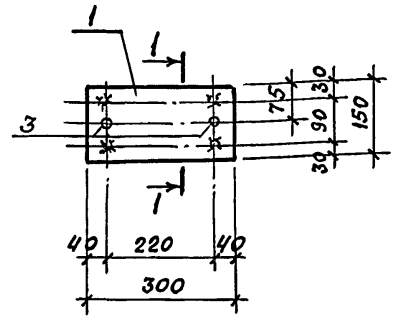

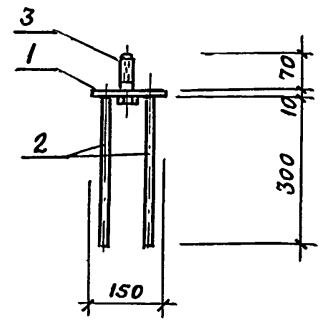

Формат	Зона	Поз.	Обозначение	Наименование	Кол.	Примечание
				Документация		
			КЖИ-ТТ2	Технические требования к изготовлению арматурных и закладных изделий		
				Детали		
		1	КЖИ-9.1	Полоса $\frac{Б10\times150\ ГОСТ\ 103-76}{Ст3кп2\ ГОСТ\ 535-79^*}$ ℓ=300	1	3,5 кг
		2	КЖИ-9.2	Ф12 AIII ГОСТ 5781-82 ℓ=300	4	0,3 кг
		3	КЖИ-9.3	Болт М20х80 ГОСТ 7798-70*	2	0,3 кг

10
9017/8

Нач.отд	Рыбкина		ТП 409-010-50.85 КЖИ-9
Гл.спец.	Крутовской		
Рук. гр.	Бурзин		
Ст.инж.	Колядина		Изделие закладное МН1
Инж.	Фахрутдинова		Стадия: Р; Масса: 5,3; Масштаб: 1:10
Провер	Колядина		Лист 7; Листов 1
Н.контр.	Крутовской		Госстрой СССР Проектный институт № 2 г. Москва

Инв.№подл. | Подпись и дата | Взам.инв.№

Копиров Формат

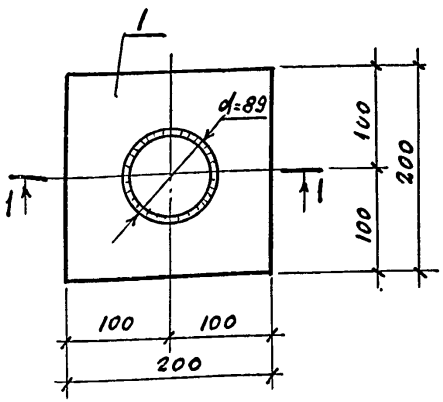

1-1

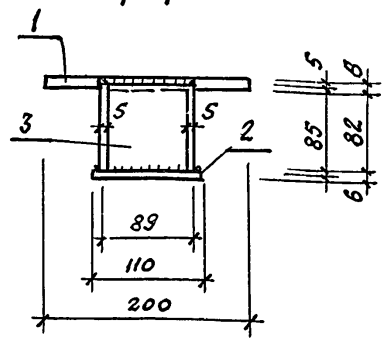

Формат	Зона	Поз.	Обозначение	Наименование	Кол.	Примечание
				Документация		
			КЖИ-ТТ2	Технические требования к изготовлению арматурных и закладных изделий		
				Детали		
		1	КЖИ-10.1	Полоса $\frac{68\times200\ ГОСТ\ 103-76}{Вст3кп2\ ГОСТ\ 535-79^*}$ $\ell=200$	1	2,5 кг
		2	КЖИ-10.2	Полоса $\frac{6\times110\ ГОСТ\ 103-76}{Вст3кп2\ ГОСТ\ 535-79^*}$ $\ell=110$	1	0,6 кг
		3	КЖИ-10.3	Труба $\frac{89\ ГОСТ}{Ст1кп2\ ГОСТ\ 380-71^*}$ $\ell=85$	1	0,9 кг

Нач.отд.	Рыбкина		
Гл.спец.	Круговской		
Рук.гр.	Бурзин		
Ст.инж.	Колядина		
Инж.	Фахрутдинова		
Провер.	Колядина		
Н.контр.	Круговской		

КЖИ-10

Изделие закладное

Мн 2

Стадия	Масса	Масштаб
Р	4,0	1:5
Лист	Листов 1	

Госстрой СССР
Проектный институт № 2
г. Москва

Копиров. Формат

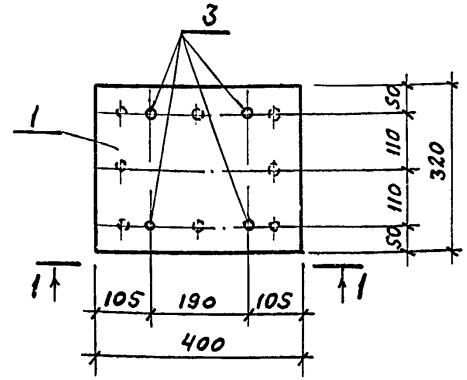

1-1

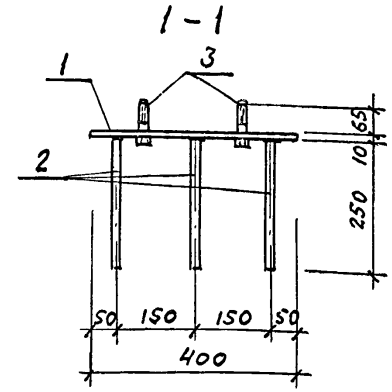

Формат	Зона	Поз.	Обозначение	Наименование	Кол.	Примечание
				Документация		
			КЖИ-ТТ2	Технические требования к изготовлению арматурных и закладных изделий		
				Детали		
		1	КЖИ-11.1	Полоса $\frac{610\times320\ ГОСТ\ 82-70^*}{Вст3кп2\ ГОСТ\ 14637-79}$ $\ell=400$	1	10,0 кг
		2	КЖИ-11.2	ф12 А-III ГОСТ 5781-82 $\ell=250$	8	0,23 кг
		3	КЖИ-11.3	Болт М16х75 ГОСТ 7798-70*	4	0,2 кг

11

9017/8

Взамен инв.№

Подпись и дата

Инв.№ подл.

Нач.отд.	Рыбкина		
Гл.спец	Круговской		
Рук.гр.	Бурзин		
Ст.инж.	Колядина		
Инж.	Фахрутдинова		
Провер.	Колядина		
Н.контр.	Круговской		

ТП 409-010-50.85 КЖИ-11

Изделие закладное

Мн 3

Стадия	Масса	Масштаб
Р	12,64	1:10
Лист	Листов 1	

Госстрой СССР
Проектный институт № 2
г. Москва

Копиров Формат

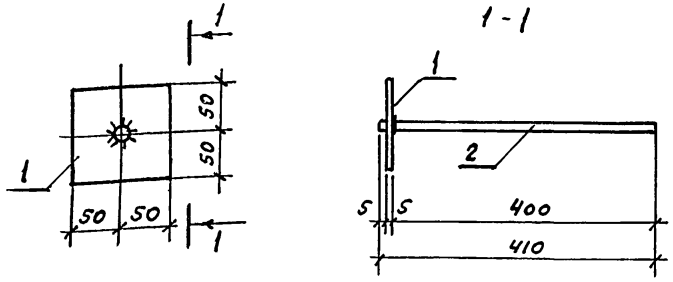

Формат	Зона	Поз.	Обозначение	Наименование	Кол.	Примечание
				Документация		
			КЖИ-ТТ 2	Технические требования		
				к изготовлению арматурных		
				и закладных изделий		
				Детали		
		1	КЖИ-12.1	Полоса $\frac{Б\text{-}5\times100\ ГОСТ\ 103\text{-}76}{Вст3кп2\ ГОСТ\ 535\text{-}79^{*}}$ ℓ=100	1	0,4 кг
		2	КЖИ-12.2	ф10 AI ГОСТ 5781-82 ; ℓ=410	1	0,3 кг

Нач.отд.	Рыбкина	
Гл.спец.	Крутовской	
Рук.гр.	Кренева	
Инж.	Кадыкова	
Исполн.	Захарова	
Пров.	Рашевский	
Н.контр.	Крутовской	

ТП 409-010-50.85 КЖИ-12

Изделие соединительное МС 3

Стадия	Масса	Масштаб
Р	0.7	1:5
Лист	Листов	

Госстрой СССР Проектный институт № 2 г. Москва

Копиров: Формат

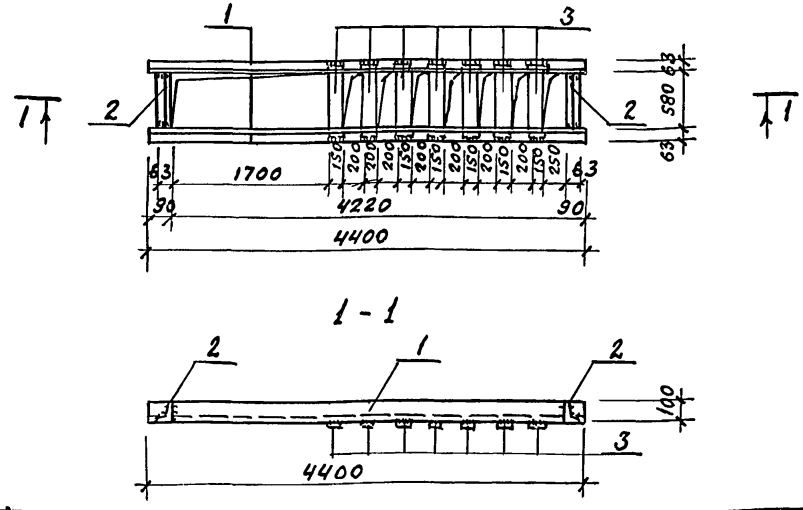

Формат	Зона	Поз.	Обозначение	Наименование	Кол.	Прим.
				Документация		
			КЖИ-2	Технические требования		
				к изготовлению арматурных		
				и закладных изделий		
				Детали		
		1	КЖИ-13.1	Уголок $\frac{Б\text{-}100\times63\times6\ ГОСТ\ 8510\text{-}72^{*}}{Вст3кп2\ ГОСТ\ 535\text{-}79^{*}}$; ℓ=4400	2	33,1
		2	КЖИ-13.1-01	Уголок $\frac{Б\text{-}100\times63\times6\ ГОСТ\ 8510\text{-}72^{*}}{Вст3кп2\ ГОСТ\ 535\text{-}79^{*}}$; ℓ=580	2	4,4
		3	КЖИ-13.2	Полоса $\frac{Б\text{-}6\times150\ ГОСТ\ 82\text{-}70^{*}}{Вст3кп2\ ГОСТ\ 535\text{-}79^{*}}$; ℓ=680	7	4,8

12

9017/8

Взам.инв.№ | Подпись и дата | Инв.№подл.

Нач.отд.	Рыбкина	
Гл.спец.	Крутовской	
Рук.гр.	Кренева	
Инж.	Кадыкова	
Исполн.	Захарова	
Пров.	Рашевский	
Н.контр.	Крутовской	

ТП 409-010-50.85 КЖИ-13

Изделие закладное МН 4

Стадия	Масса	Масштаб
Р	108.1	1:50
Лист	Листов	

Госстрой СССР Проектный институт № 2 г. Москва

Копиров: Формат

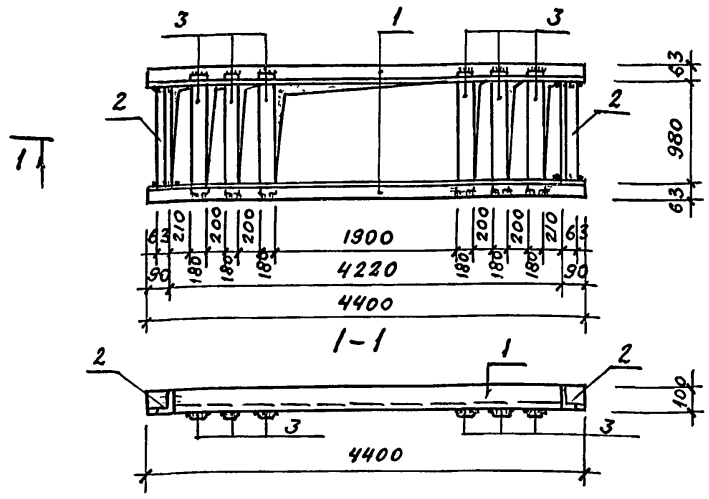

Формат	Зона	Поз.	Обозначение	Наименование	Кол.	Прим.
				Документация		
			КЖИ-ТТ 2	Технические требования		
				к изготовлению арматурных		
				и закладных изделий		
				Детали		
		1	КЖИ-14.1	Уголок $\frac{Б\text{-}100\times63\times6\ ГОСТ\ 8510\text{-}72*}{Ст3кп2,\ ГОСТ\ 535\text{-}79*}$; ℓ=4400	2	33.1
		2	КЖИ-14.1-01	Уголок $\frac{Б\text{-}100\times63\times6,\ ГОСТ\ 8510\text{-}72*}{Ст3кп2,\ ГОСТ\ 535\text{-}79*}$; ℓ=980	2	7.4
		3	КЖИ-14.2	Полоса $\frac{Б\text{-}6\times180\ ГОСТ\ 82\text{-}70*}{Ст3кп2,\ ГОСТ\ 535\text{-}79*}$; ℓ=1080	6	10.7

Нач.отд.	Рыбкина	
Гл.спец.	Крутовской	
Рук.гр.	Кренева	
Инж.	Кадыкова	
Исполн.	Захарова	
Пров.	Рашевский	
Н.контр.	Крутовской	

ТП 409-010-50.85 КЖИ-14

Изделие закладное Мн 6

Стадия	Масса	Масштаб
Р	145.1	1:50

Лист | Листов

Госстрой СССР Проектный институт № 2 г. Москва

Копировал: Формат 11

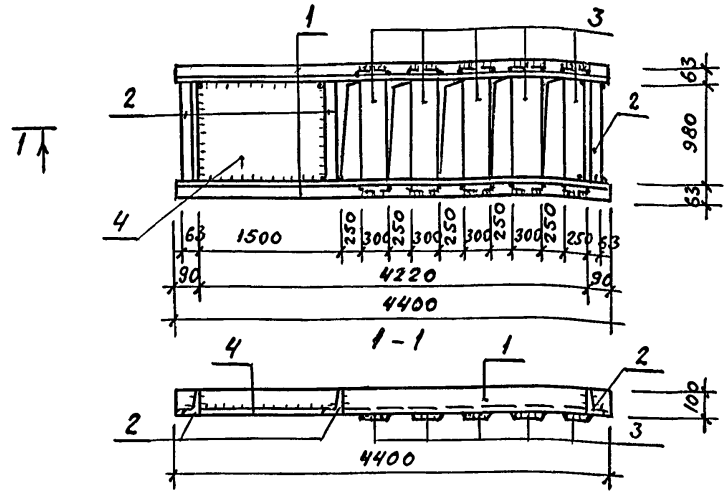

Формат	Зона	Поз.	Обозначение	Наименование	Кол.	Прим.
				Документация		
			КЖИ-ТТ 2	Технические требования		
				к изготовлению арматурных		
				и закладных изделий		
				Детали		
		1	КЖИ-15.1	Уголок $\frac{Б\text{-}100\times63\times6\ ГОСТ\ 8510\text{-}72*}{Ст3кп2\ ГОСТ\ 535\text{-}79*}$; ℓ=4400	2	33.1
		2	КЖИ-15.1-01	Уголок $\frac{б10а\text{-}63\times4,\ ГОСТ\ 8510\text{-}72*}{Ст3кп2,\ ГОСТ\ 535\text{-}79*}$; ℓ=980	3	7.4
		3	КЖИ-15-2	Полоса $\frac{Б\text{-}6\times300,\ ГОСТ\ 82\text{-}70*}{Ст3кп2\ ГОСТ\ 535\text{-}79*}$; ℓ=1080	5	15.3
		4	КЖИ-15-2.01	Полоса $\frac{Б\text{-}6\times980,\ ГОСТ\ 82\text{-}70*}{Ст3кп2,\ ГОСТ\ 535\text{-}79*}$; ℓ=1437	1	66.4

13
9017/8

Взамен инв.№ | Подпись и дата | Инв.№ подл.

Нач.отд.	Рыбкина	
Гл.спец.	Крутовской	
Рук.гр.	Кренева	
Инж.	Кадыкова	
Исполн.	Захарова	
Пров.	Рашевский	
Н.контр.	Крутовской	

ТП 409-010-50.85 КЖИ-15

Изделие закладное Мн 5

Стадия	Масса	Масштаб
Р	231.3	1:50

Лист | Листов

Госстрой СССР Проектный институт № 2 г. Москва

Копировал: Формат 11

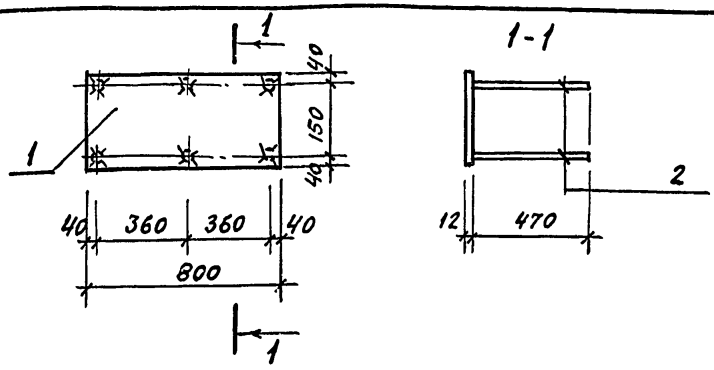

Формат	Зона	Поз.	Обозначение	Наименование	Кол.	Прим.
				Документация		
			КЖИ-ТТ2	Технические требования к изготовлению арматурных и закладных изделий		
				Детали		
		1	КЖИ-16.1	ф 12 А III ГОСТ 5781-82 ℓ= 470	6	0,4
		2	КЖИ-16.2	Полоса $\frac{5-12\times230\ \text{ГОСТ}\ 82-70^{*}}{\text{Вст3 кп2 ГОСТ}\ 14637-79}$ ℓ=800	1	17.3

Нач.отд.	Рыбкина		ТП 409-010-50.85 КЖИ-16
Гл.спец.	Крутовской		
Рук.гр.	Кренева		Изделие закладное Мн 7
Ст.инж.	Рашевский		
Инж.	Житрова		
Пров.	Рашевский		
Н.контр.	Крутовской		

Стадия	Масса	Масштаб
Р	19,7	1:20
Лист	Листов	

Госстрой СССР
Проектный институт № 2
г. Москва

Копиров. Формат

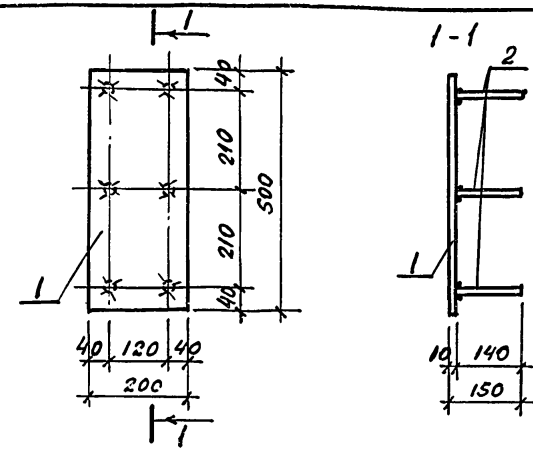

Формат	Зона	Поз.	Обозначение	Наименование	Кол.	Прим.
				Документация		
			КЖИ-ТТ2	Технические требования к изготовлению арматурных и закладных изделий		
				Детали		
		1	КЖИ-17.1	Полоса $\frac{6-10\times200\ \text{ГОСТ}\ 103-76}{\text{Вст3 кп2 ГОСТ}\ 535-79^{*}}$ ℓ=500	1	7,9 кг
		2	КЖИ-17.2	ф12 А III ГОСТ 5781-82; ℓ=150	6	0,13 кг

Нач.отд.	Рыбкина		ТП 409-010-50.85 КЖИ-17
Гл.спец.	Крутовской		
Рук.гр.	Кренева		Изделие закладное Мн 8
Инж.	Кадыкова		
Исполн.	Захарова		
Пров.	Рашевский		
Н.контр.	Крутовской		

Стадия	Масса	Масштаб
Р	8,7	1:10
Лист	Листов	

Госстрой СССР
Проектный институт № 2
г. Москва

Копиров: Формат

Инв.№ подл. | Подпись и дата | Взам.инв.№

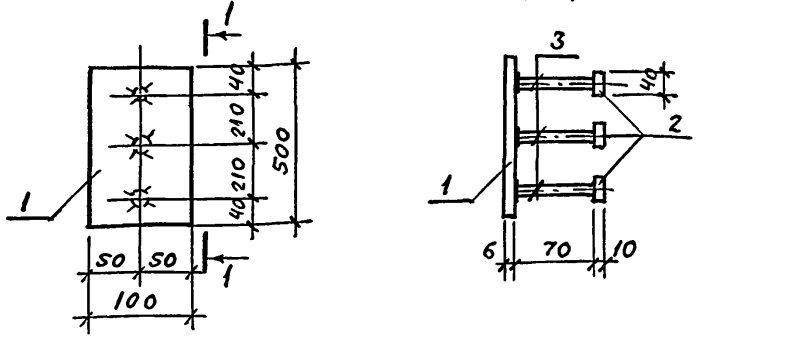

Формат	Зона	Поз.	Обозначение	Наименование	Кол.	Примечание
				Документация		
			КЖИ-ТТ2	Технические требования к		
				изготовлению арматурных		
				и закладных изделий		
				Детали		
		1	КЖИ-18.1	Полоса $\frac{6Б\times100\ ГОСТ\ 103-76}{Ст3кп2\ ГОСТ\ 535-79}$ * ℓ=500	1	2,4 кг
		2	КЖИ-18.2	Полоса $\frac{6Б\times40\ ГОСТ\ 103-76}{Ст3кп2\ ГОСТ\ 535-79}$ * ℓ=40	3	0,13 кг
		3	КЖИ-18.3	ФВАIII ГОСТ 5781-82. ℓ=70	3	0,03 кг

Нач. отд.	Рыбкина		ТП 409-010-50.85 КЖИ-18
Гл. спец.	Крутовской		Изделие закладное Мн II
Рук. гр.	Кренева		Стадия: Р; Масса: 2,9; Масштаб: 1:5
Инж.	Кадыкова		Лист; Листов
Исполн.	Захарова		Госстрой СССР Проектный институт №2 г. Москва
Пров.	Рашевский		
Н.контр.	Крутовской		

Копиров. Формат

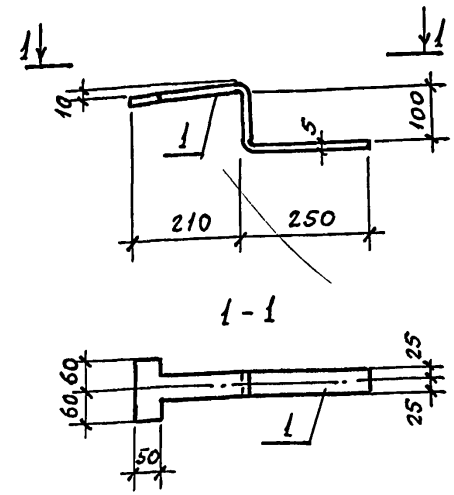

Формат	Зона	Поз.	Обозначение	Наименование	Кол.	Примечание
				Документация		
			КЖИ-ТТ2	Технические требования к		
				изготовлению арматурных		
				и закладных изделий		
				Детали		
		1	КЖИ-19;	Полоса $\frac{Б5\times120\ ГОСТ\ 103-76}{Ст3кп2\ ГОСТ\ 535-79}$ ℓ=580	1	2,7 кг

15
9017/8

Нач. отд.	Рыбкина		ТП 409-010-50.85 КЖИ-19
Гл. спец.	Крутовской		Металлический кронштейн МК 1
Рук. гр.	Кренева		Стадия: Р; Масса: 2,7; Масштаб: 1:10
Инженер	Кадыкова		Лист; Листов
Исполн.	Захарова		Госстрой СССР Проектный институт №2 г. Москва
Пров.	Рашевский		
Н.контр.	Крутовской		

Инв. № подл. | Подпись и дата | Взам. инв. №

Копиров. Формат

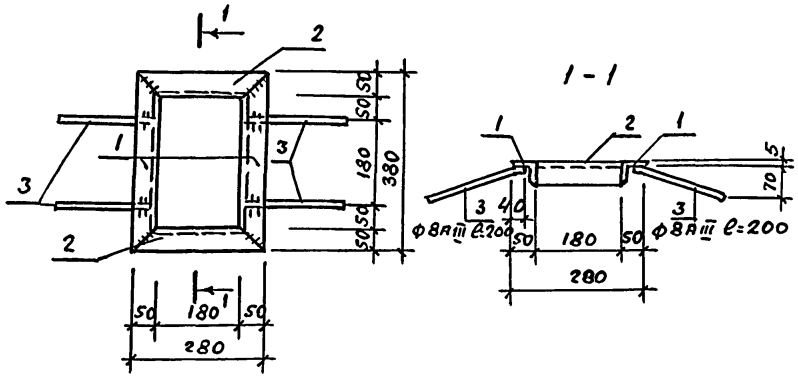

Формат	Зона	Поз.	Обозначение	Наименование	Кол.	Примечание
				Документация		
			КЖИ-ТТ2	Технические требования		
				для изготовления арматурных		
				и закладных изделий		
				Детали		
		1	КНИ-20.1	Уголок $\frac{\text{б50х50х5 ГОСТ 8509-72*}}{\text{Ст3кп2 ГОСТ 535-79*}}$; ℓ=780	2	1,1 кг
		2	КЖИ-20.1-01	Уголок $\frac{\text{б50х50х5 ГОСТ 8509-72*}}{\text{Ст3кп2 ГОСТ 535-79*}}$; ℓ=380	2	1,5 кг
		3	КЖИ-20.2	ф8аIII ГОСТ 5781-82 ℓ=200	4	0,1 кг

Нач.отд.	Рыбкина		ТП 409-010-50.85		КЖИ-20	
Гл.спец.	Крутовской					
Рук.гр.	Кренева		Изделие закладное МН 12	Стадия	Масса	Масштаб
Инж.	Кадыкова			Р	5,6	1:10
Исполн.	Захарова			Лист	Листов	
Пров.	Рашевский			Госстрой СССР Проектный институт N.2 г. Москва		
Н.контр.	Крутовской					

Копировал: Формат 11

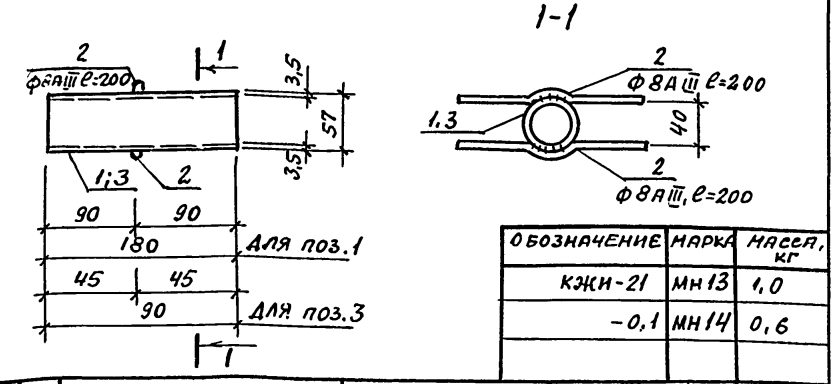

Обозначение	Марка	Масса, кг
КЖИ-21	МН13	1,0
-0,1	МН14	0,6

Формат	Зона	Поз.	Обозначение	Наименование	Кол.	Примеч.
				Документация		
			КЖИ-ТТ2	Технические требования		
				для изготовления арматурных		
				и закладных изделий.		
				Детали		
		2	КЖИ-21.1	ф8аIII, ГОСТ 5781-82, ℓ=200	2	0,1 кг
				Переменные данные		
				КЖИ-21		
		1	КЖИ-21.2	труба $\frac{\text{57 ГОСТ 8732-78*}}{\text{Ст3кп2 ГОСТ 380-71*}}$; ℓ=180	1	0,8 кг
				КЖИ-21-01		
		3	КЖИ-21.2-01	труба $\frac{\text{57 ГОСТ 8732-78*}}{\text{Ст3кп2 ГОСТ 380-71*}}$; ℓ=90	1	0,4 кг

Взамен инв.N | Подпись и дата | Инв.№ подл.

9017/8 16

Нач.отд.	Рыбкина		ТП 409-010-50.85		КЖИ-21	
Гл.спец.	Крутовской					
Рук.гр.	Кренева		Изделия закладные МН 13, МН 14	Стадия	Масса	Масштаб
Инж.	Кадыкова			Р	См табл.	
Исполн.	Захарова			Лист	Листов	
Пров.	Рашевский			Госстрой СССР Проектный институт N.2 г. Москва		
Н.контр.	Крутовской					

Копировал: Формат 11

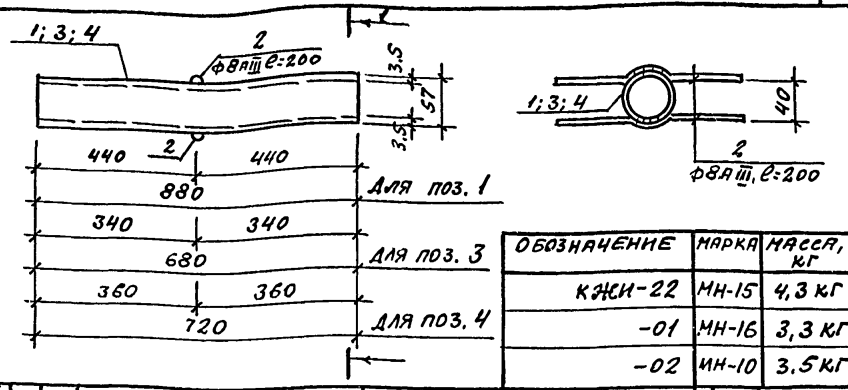

Обозначение	Марка	Масса, кг
КЖИ-22	МН-15	4,3 кг
-01	МН-16	3,3 кг
-02	МН-10	3,5 кг

Формат	Зона	Поз.	Обозначение	Наименование	Кол.	Прим.
				Документация		
			КЖИ-ТТ 2	Технические требования для изготовления арматурных и закладных изделий		
				Детали		
		2	КЖИ-22.1	ф8AIII, ГОСТ 5781-82, ℓ=200	2	0,1 кг
				Переменные данные		
				КЖИ-22		
		1	КЖИ-22.2	Труба $\frac{57, \text{ГОСТ } 8732-78^*}{\text{Ст3кп2 ГОСТ } 380-71^*}$; ℓ=880	1	4,1 кг
				КЖИ-22-01		
		3	КЖИ-22.2-01	Труба $\frac{57, \text{ГОСТ } 8732-78^*}{\text{Ст3кп2, ГОСТ } 380-71^*}$; ℓ=680	1	3,1 кг
				КЖИ-22-02		
		4	КЖИ-22.2-02	Труба $\frac{57, \text{ГОСТ } 8732-78^*}{\text{Ст3кп2; ГОСТ } 380-71^*}$; ℓ=720	1	3,3 кг

Нач. отд.	Рыбкина	
Гл. спец.	Круговской	
Рук. гр.	Кренева	
Инж.	Кадыкова	
Исполн.	Захарова	
Пров.	Рашевский	
Н. контр.	Круговской	

ТП 409-010-50.85 КЖИ-22

Изделия закладные Мн 15, Мн 16, Мн 10

Стадия	Масса	Масштаб
Р	см. табл.	
Лист	Листов	

Госстрой СССР Проектный институт № 2 г. Москва

Копиров: Формат

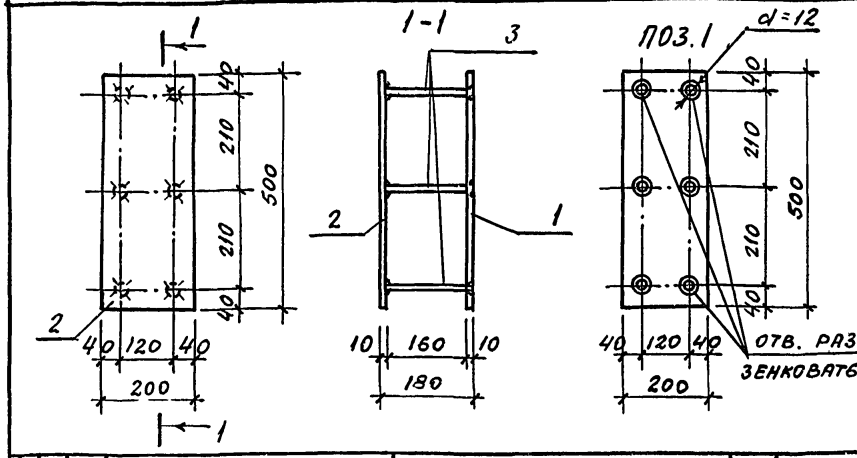

Формат	Зона	Поз.	Обозначение	Наименование	Кол.	Прим.
				Документация		
			КЖИ-ТТ 2	Технические требования к изготовлению арматурных и закладных изделий		
				Детали		
		1	23.1	Полоса $\frac{5-10\times200 \text{ ГОСТ } 103-76}{\text{Ст3кп2 ГОСТ } 380-71^*}$; ℓ=500	1	7,9
		2	23.1-01	Полоса $\frac{5-10\times200 \text{ ГОСТ } 103-76}{\text{Ст3кп2 ГОСТ } 380-71^*}$; ℓ=500	1	7,9
		3	23.2	ф12AIII ГОСТ 5781-82 ℓ=170	6	0,15

17

9017/8

Инв. № подл. | Подпись и дата | Взам. инв. №

Нач. отд.	Рыбкина	
Гл. спец.	Круговской	
Рук. гр.	Кренева	
Ст. инж.	Рашевский	
Инж.	Житрова	
Пров.	Рашевский	
Н. контр.	Круговской	

ТП 409-010-50.85 КЖИ-23

Изделие закладное Мн 9

Стадия	Масса	Масштаб
Р	16.15	1:10
Лист	Листов	

Госстрой СССР Проектный институт № 2 г. Москва

Копиров: Формат

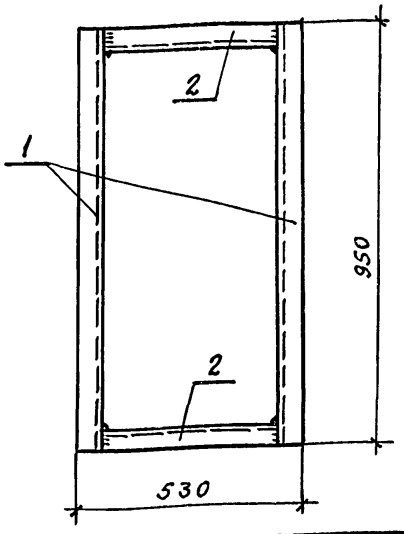

Формат	Зона	Поз.	Обозначение	Наименование	Кол	Примечание
				Документация		
			КЖИ-ТТ2	Технические требования к		
				изготовлению арматурных		
				и закладных изделий.		
				Детали		
		1	КЖИ-24.1	Швеллер 14 ГОСТ 8240-72 / Вст3кп2 ГОСТ 535-79 * ℓ=950	2	11,7 кг
		2	КЖИ-24.1-01	Швеллер 14 ГОСТ 8240-72 / Вст3кп2 ГОСТ 535-79 ℓ=414	2	6,5 кг.

Нач.отд.	Рябкина		
Гл.спец.	Крутовской		
Рук.гр.	Кренева		
Инж.	Кадыкова		
Исполн.	Захарова		
Пров.	Рашевский		
Н.контр.	Крутовской		

ТП 409-010-50.85 КЖИ-24

Стальная рама СР1 СР3

Стадия	Масса	Масштаб
Р	36.4	1:10
Лист	Листов	

Госстрой СССР Проектный институт N.2 г. Москва

Копиров. Формат

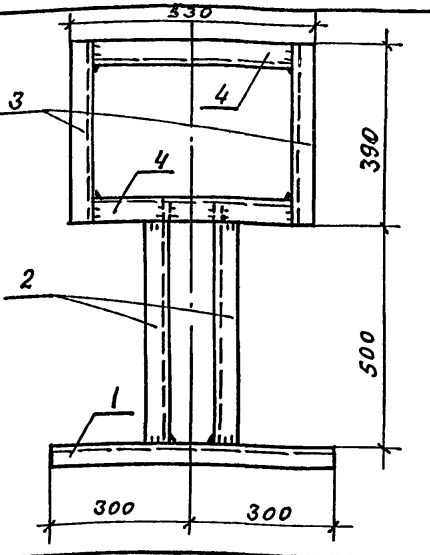

Формат	Зона	Поз.	Обозначение	Наименование	Кол	Примечание
				Документация		
			КЖИ-ТТ2	Технические требования к		
				изготовлению арматурных		
				и закладных изделий.		
				Детали		
		1	КЖИ-25.1	Швеллер 14 ГОСТ 8240-72 / Вст3кп2 ГОСТ 535-79 * ℓ=600	1	7,4 кг
		2	КЖИ-25.1-01	Швеллер 14 ГОСТ 8240-72 / Вст3кп2 ГОСТ 535-79 * ℓ=552	2	6,8 кг
		3	КЖИ-25.1-02	Швеллер 14 ГОСТ 8240-72 / Вст3кп2 ГОСТ 535-79 * ℓ=390	2	4,8 кг
		4	КЖИ-25.1-03	Швеллер 14 ГОСТ 8240-72 / Вст3кп2 ГОСТ 535-79 * ℓ=414	2	5,1 кг

9017/8 18

Взамен инв.N | Инв.№ подл. | Подпись и дата

Нач.отд.	Рябкина		
Гл.спец.	Крутовской		
Рук.гр.	Кренева		
Инж.	Кадыкова		
Исполн.	Захарова		
Пров.	Рашевский		
Н.конст.	Крутовской		

ТП 409-010-50.85 КЖИ-25

Стальная рама СР 2

Стадия	Масса	Масштаб
Р	40,8	1:10
Лист	Листов	

Госстрой СССР Проектный институт №2 г. Москва

Копиров: Формат

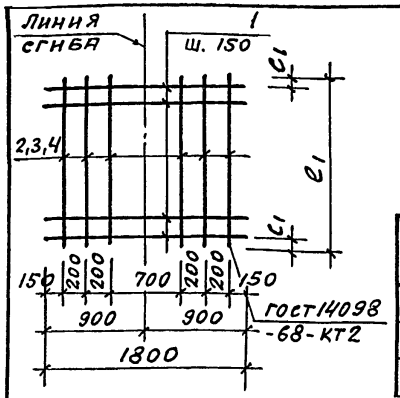

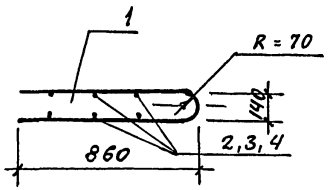

Обозначение	Марка	Размеры мм c_1	Размеры мм e_1	Масса кг
КЖИ 26	С1	85	770	6.16
-01	С2	65	1330	11.0
-02	С3	80	460	3.72

Формат	Зона	Поз.	Обозначение	Наименование	Кол.	Примечание
				Документация		
			КЖИ-ТТ2	Технические требования к изготовлению арматурных и закладных изделий		
				Детали		
				КЖИ 26 (С1)		
		1	-26.1	ф10 А III ГОСТ 5781-82 ℓ=1800	5	1.1
		2	-26.2	ф5 Вр I ГОСТ 6727-80 ℓ=770	6	0,11
				КЖИ 26-01 (С2)		
		1	-26.1	ф10 А III ГОСТ 5781-82 ℓ=1800	9	1.1
		3	-26.2-01	ф5 Вр I ГОСТ 6727-80 ℓ=1330	6	0,18
				КЖИ 26.02 (С3)		
		1	-26.1	ф10 А III ГОСТ 5781-82 ℓ=1800	3	1.1
		4	-26.2-02	ф5 Вр I ГОСТ 6727-80 ℓ=460	6	0.07

Нач.отд.	Рыбкина	
Гл.спец.	Крутовской	
Рук.гр.	Кренева	
Ст.инж.	Рашевский	
Инж.	Хитрова	
Пров.	Рашевский	
Н.контр.	Крутовской	

ТП 409-010-50.85 КЖИ-26

Сетки арматурные С1; С2, С3

Стадия	Масса	Масштаб
Р	См. табл.	

Лист | Листов

Госстрой СССР
Проектный институт N.2
г. Москва

Копиров. Формат

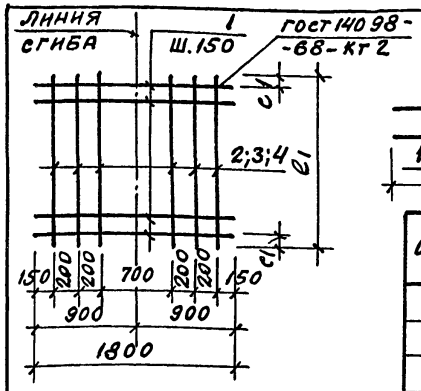

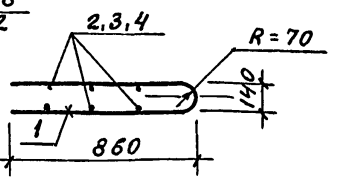

Обозначение	Марка	Размеры мм c_1	Размеры мм e_1	Масса кг
КЖИ 27	С4	80	310	2.44
-01	С5	30	1110	9.7
-02	С6	55	410	3.66

9017/8 19

Формат	Зона	Поз.	Обозначение	Наименование	Кол.	Примечание
				Документация		
			КЖИ-ТТ2	Технические требования к изготовлению арматурных и закладных изделий		
				Детали		
				КЖИ-27 (С4)		
		1	-27.1	ф10 А III ГОСТ 5781-82 ℓ=1800	2	1.1
		2	-27.2	ф5 Вр I ГОСТ 6727-80 ℓ=310	6	0.04
				КЖИ 27-01 (С5)		
		1	-27.1	ф10 А III ГОСТ 5781-82 ℓ=1800	8	1.1
		3	-27.2-01	ф5 Вр I ГОСТ 6727-80 ℓ=1110	6	0,15
				КЖИ 27-02 (С6)		
		1	-27.1	ф10 А III ГОСТ 5781-82 ℓ=1800	3	1.1
		4	-27.2-02	ф5 Вр I ГОСТ 6727-80 ℓ=410	6	0.06

Нач.отд.	Рыбкина	
Гл.спец.	Крутовской	
Рук.гр.	Кренева	
Ст.инж.	Рашевский	
Инж.	Хитрова	
Пров.	Рашевский	
Н.контр.	Крутовской	

ТП 409-010-50.85 КЖИ-27

Сетки арматурные С4, С5, С6

Стадия	Масса	Масштаб
Р	См. табл.	

Лист | Листов

Госстрой СССР
Проектный институт N.2
г. Москва

Инв. № подл. | Подпись и дата | Взам. инв. № | 9017/8

Копиров. Формат

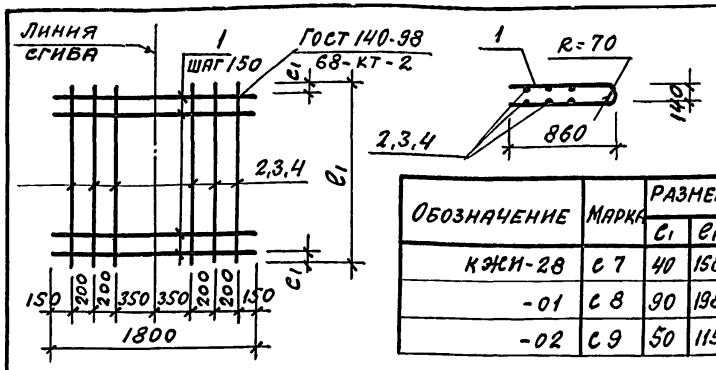

Обозначение	Марка	Размеры c_1	Размеры c_1	Масса кг
КЖИ-28	С 7	40	1580	13,42
-01	С 8	90	1980	16,0
-02	С 9	50	1150	9,76

Форма	Зона	Поз.	Обозначение	Наименование	Кол.	Прим.
				Документация		
			КЖИ-ТТ2	Технические требования к изготовлению арматурных и закладных изделий		
				Детали		
				КЖИ-29 (С 7)		
		1	-28.1	ф10 AIII ГОСТ 5781-82 ℓ=1800	11	1.1
		2	-28.2-0	ф5 BpI ГОСТ 6727-80 ℓ=1580	6	0,22
				КЖИ-29-01 (С 8)		
		1	-28.1	ф10 AIII ГОСТ 5781-82 ℓ=1800	13	1.1
		3	-28.2-01	ф5 BpI ГОСТ 6727-80 ℓ=1980	6	0,28
				КЖИ-29-02 (С 9)		
		1	-28.1	ф10 AIII ГОСТ 5781-82 ℓ=1800	8	1.1
		4	-28.2-02	ф5 BpI ГОСТ 6727-80 ℓ=1150	6	0,16

Нач. отд.	Рыбкина		ТП 409-010-50.85 КЖИ-28
Гл. спец.	Крутовской		
Рук. гр.	Кренева		Сетки арматурные С 7, С 8, С 9
Ст. инж.	Рашевский		Стадия: Р; Масса: См. табл.; Масштаб
Инж.	Житрова		Лист; Листов
Пров.	Рашевский		Госстрой СССР Проектный институт №2 г. Москва
Н. контр.	Крутовской		

Копиров. Формат

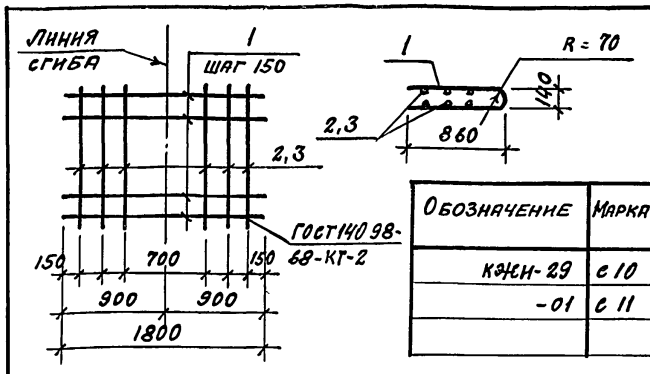

Обозначение	Марка	Размеры c_1	Размеры c_1	Масса кг
КЖИ-29	С 10	35	2470	20.74
-01	С 11	60	2370	19,58

Форма	Зона	Поз.	Обозначение	Наименование	Кол.	Прим.
				Документация		
			КЖИ-ТТ2	Технические требования к изготовлению арматурных и закладных изделий		
				Детали		
				КЖИ-30 (С 10)		
		1	-29.1	ф10 AIII ГОСТ 5781-82 ℓ=1800	17	1.1
		2	-29.2	ф5 BpI ГОСТ 6727-80 ℓ=2470	6	0,34
				КЖИ-30-01 (С 11)		
		1	-29.1	ф10 AIII ГОСТ 5781-82 ℓ=1800	16	1.1
		3	-29.2-01	ф5 BpI ГОСТ 6727-80 ℓ=2370	6	0,33

9017/8 20

Нач. отд.	Рыбкина		ТП 409-010-50.85 КЖИ-29
Гл. спец.	Крутовской		
Рук. гр.	Кренева		Сетки арматурные С 10, С 11
Ст. инж.	Рашевский		Стадия: Р; Масса: См. табл.; Масштаб
Инж.	Житрова		Лист; Листов
Пров.	Рашевский		Госстрой СССР Проектный институт №2 г. Москва
Н. контр.	Крутовской		

Инв. № подл. | Подпись и дата | Взам. инв. №

Копиров: Формат

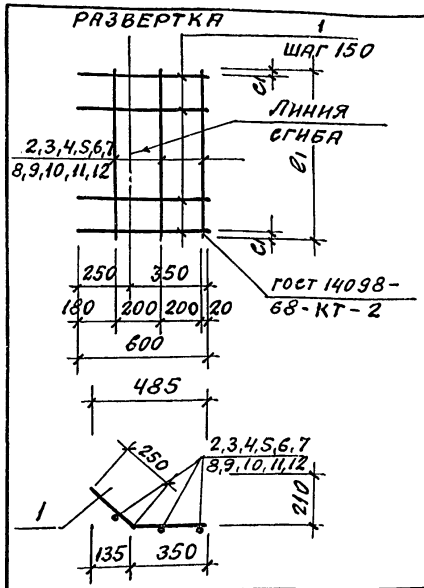

Обозначение	Марка	Размеры ℓ_1	Размеры ℓ_1	Масса кг
КЖИ-30	С 12	85	770	1,53
-01	С 13	65	1330	2,7
-02	С 14	80	460	0,9
-03	С 15	80	310	0,6
-04	С 16	30	1110	2,37
-05	С 17	55	410	0,9
-06	С 18	40	1580	3,3
-07	С 19	90	1980	3,96
-08	С 20	50	1150	2,4
-09	С 21	35	2470	5,1
-10	С 22	60	2370	4,83

Форма	Зона	Поз.	Обозначение	Наименование	Кол.	Примечание
				КЖИ 30-06 (С 18)		
		1	-30.1	ф8 AIII ГОСТ 5781-82 ℓ=600	11	0,24
		8	-30.2-06	ф5 BpI ГОСТ 6727-80 ℓ=1580	3	0,22
				КЖИ 30-07 (С 19)		
		1	-30.1	ф8 AIII ГОСТ 5781-82 ℓ=600	13	0,24
		9	-30.2-07	ф5 BpI ГОСТ 6727-80 ℓ=1980	3	0,28
				КЖИ 30-08 (С 20)		
		1	-30.1	ф8 AIII ГОСТ 5781-82 ℓ=600	8	0,24
		10	-30.2-08	ф5 BpI ГОСТ 6727-80 ℓ=1150	3	0,16
				КЖИ 30-09 (С 21)		
		1	-30.1	ф8 AIII ГОСТ 5781-82 ℓ=600	17	0,24
		11	-30.2-09	ф5 BpI ГОСТ 6727-80 ℓ=2470	3	0,34
				КЖИ 30-10 (С 22)		
		1	-30.1	ф8 AIII ГОСТ 5781-82 ℓ=600	16	0,24
		12	-30.2-10	ф5 BpI ГОСТ 6727-80 ℓ=2370	3	0,33

Форма	Зона	Поз.	Обозначение	Наименование	Кол.	Прим.
				Документация		
			КЖИ-ТТ2	Технические требования к изготовлению арматурных и закладных изделий.		
				Детали		
				КЖИ 30 (С 12)		
		1	-30.1	ф8 AIII ГОСТ 5781-82 ℓ=600	5	0,24
		2	-30.2	ф5 BpI ГОСТ 6727-80 ℓ=770	3	0,11
				КЖИ 30-01 (С 13)		
		1	-30.1	ф8 AIII ГОСТ 5781-82 ℓ=600	9	0,24
		3	-30.2-01	ф5 BpI ГОСТ 6727-80 ℓ=1330	3	0,18
				КЖИ 30-02 (С 14)		
		1	-30.1	ф8 AIII ГОСТ 5781-82 ℓ=600	3	0,24
		4	-30.2-02	ф5 BpI ГОСТ 6727-80 ℓ=460	3	0,06
				КЖИ 30-03 (С 15)		
		1	-30.1	ф8 AIII ГОСТ 5781-82 ℓ=600	2	0,24
		5	-30.2-03	ф5 BpI ГОСТ 6727-80 ℓ=310	3	0,04
				КЖИ 30-04 (С 16)		
		1	-30.1	ф8 AIII ГОСТ 5781-82 ℓ=600	8	0,24
		6	-30.2-04	ф5 BpI ГОСТ 6727-80 ℓ=1110	3	0,15
				КЖИ 30-05 (С 17)		
		1	-30.1	ф8 AIII ГОСТ 5781-82 ℓ=600	3	0,24
		7	-30.2-05	ф5 BpI ГОСТ 6727-80 ℓ=410	3	0,06

9017/8 21

Нач. отд.	Рейбкина	
Гл. спец.	Крутовской	
Рук. гр.	Кренева	
Ст. инж.	Рашевский	
Инж.	Житрова	
Пров.	Рашевский	
Н. контр.	Крутовской	

ТП 409-010-50.85 КЖИ-30

Сетки арматурные С 12 ÷ С 22

Стадия	Масса	Масштаб
Р	см. табл.	
Лист	Листов	

Госстрой СССР
Проектный институт №2
г. Москва

Копиров:

Формат

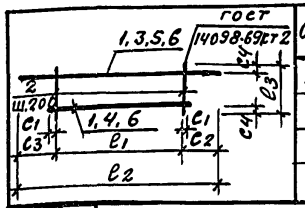

Обозначение	Марка	Размеры, мм							Масса кг
		C1	C2	C3	C4	ℓ1	ℓ2	ℓ3	
КЖИ-31	С 23	75	–	–	15	4400	4550	530	19,0
-01	С 24	75	1400	1400	15	2600	5400	530	15,6
-02	С 25	75	500	1400	15	4400	6300	530	21.7
-03	С 26	75	–	–	15	1800	1950	530	8.2

Формат	Зона	Поз.	Обозначение	Наименование	Кол.	Прим.
				Документация		
			КЖИ-ТТ2	Технические требования к изготовлению арматурных и		
				закладных изделий		
				Детали		
				КЖИ-31 (С 2.3)		
		1	-31.1	ф16 AIII ГОСТ 5781-82, ℓ=4550	2	7.2 кг
		2	-31.2	ф8 AI, ГОСТ 5781-82, ℓ=530	23	0,2 кг
				КЖИ-31-01 (С 24)		
		3	-31.1-01	ф16 AIII ГОСТ 5781-82, ℓ=5400	1	8.5 кг
		4	-31.1-02	ф16 AIII ГОСТ 5781-82, ℓ=2750	1	4.3 кг
		2	-31.2	ф8 AI, ГОСТ 5781-82, ℓ=530	14	0,2 кг
				КЖИ-31-02 (С 25)		
		5	-31.1-03	ф16 AIII, ГОСТ 5781-82, ℓ=6300	1	9.9 кг
		1	-31.1	ф16 AIII ГОСТ 5781-82, ℓ=4550	1	7,2 кг
		2	-31.2	ф8 AI, ГОСТ 5781-82, ℓ=530	23	0,2 кг
				КЖИ-31-03 (С 26)		
		6	-31.1-04	ф16 AIII, ГОСТ 5781-82, ℓ=1950	2	3.1 кг
		2	-31.2	ф8 AI, ГОСТ 5781-82, ℓ=530	10	0,2 кг

Нач. отд.	Рыбкина	
Гл. спец.	Круговской	
Рук. гр.	Кренева	
Инж.	Кадыкова	
Исполн.	Захарова	
Пров.	Рашевский	
Н. контр.	Круговской	

ТП 409-010-50.85 КЖИ-31

Сетки арматурные С 23 ÷ С 26

Стадия	Масса	Масштаб
Р	См. табл.	

Лист | Листов

Госстрой СССР Проектный институт № 2 г. Москва

Копиров: Формат

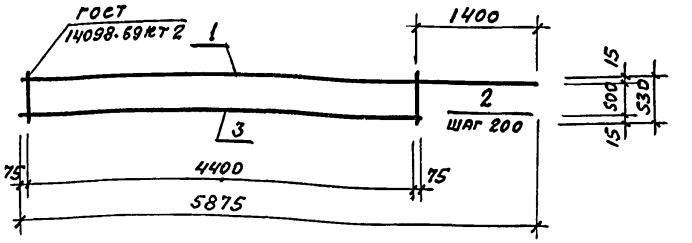

Формат	Зона	Поз.	Обозначение	Наименование	Кол.	Прим.
				Документация		
			КЖИ-ТТ 2	Технические требования к		
				изготовлению закладных и		
				арматурных изделий		
				Детали :		
		1	-32.1	ф16 AIII ГОСТ 5781-82, ℓ=5875	1	9,3
		2	-32.2	ф8 AI, ГОСТ 5781-82, ℓ=530	23	0,2 кг
		3	-32.1-01	ф16 AIII, ГОСТ 5781-82, ℓ=4550	1	7.1

22

9017/8

Нач. отд.	Рыбкина	
Гл. спец.	Круговской	
Рук. гр.	Кренева	
Инж.	Кадыкова	
Исполн.	Захарова	
Пров.	Рашевский	
Н. контр.	Круговской	

ТП 409-010-50.85 КЖИ-32

Сетка арматурная С 27

Стадия	Масса	Масштаб
Р	21.0 кг	

Лист | Листов

Госстрой СССР Проектный институт № 2 г. Москва

Копиров. Формат

Взам. инв. № | Подпись и дата | Инв. № подл.

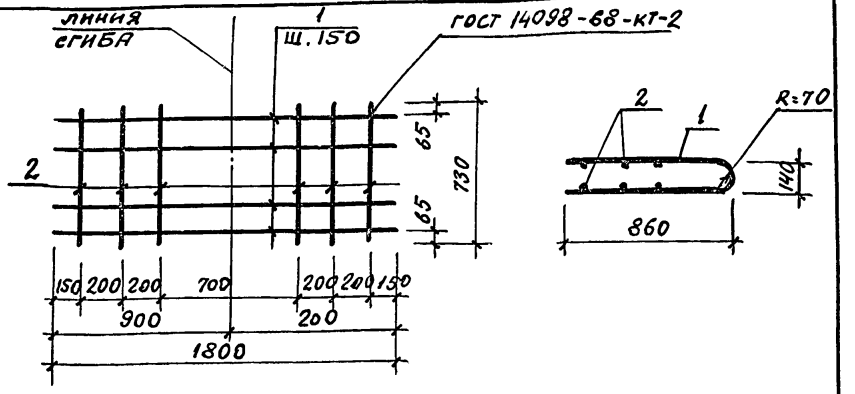

Формат	Зона	Поз.	Обозначение	Наименование	Кол.	Примечание
				Документация		
			КЖИ-ТТ, 2	Технические требования к изготовлению арматурных и закладных изделий		
				Детали		
				КЖИ-33 /с 28/		
		1	КЖИ-33.1	ф 10 AIII ГОСТ 5781-82 ℓ=1800	5	1.6
		2	-33.2	ф 5 BpI ГОСТ 6727-80 ℓ=730	6	0.11

Нач. отд	Рыбкина		
Гл. спец	Крутовской		
Рук. гр	Кренева		
Ст. инж	Рашевский		
Инж.	Молодцова		
Провер.	Рашевский		
Н. контр.	Крутовской		

ТП 409-010-50.85 КЖИ-33

Сетка арматурная С 28

Стадия	Масса	Масштаб
Р	8,66	
Лист	Листов	

Госстрой СССР Проектный институт № 2 Москва

Копировал Формат

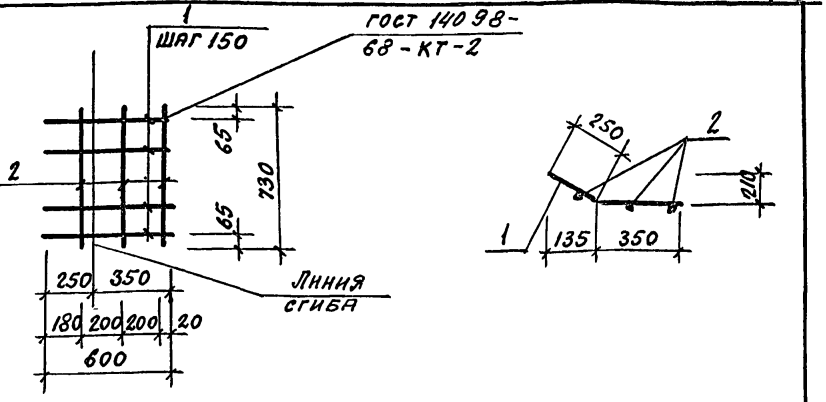

Формат	Зона	Поз.	Обозначение	Наименование	Кол.	Прим.
				Документация		
			КЖИ ТТ2	Технические требования к изготовлению арматурных и закладных изделий		
				Детали		
				КЖИ-34 /с 30/		
		1	КЖИ-34.1	ф 8 AIII ГОСТ 5781-82 ℓ=600	5	0,24
		2	-34.2	ф 5 BpI ГОСТ 6727-80 ℓ=730	3	0.11

23

9017/8

Инв. № подл. | Подпись и дата | Взам. инв. №

Нач. отд	Рыбкина		
Гл. спец	Крутовской		
Рук. гр.	Кренева		
Ст. инж	Рашевская		
Инж.	Молодцова		
Провер.	Рашевская		
Н. контр.	Крутовской		

ТП 409-010-50.85 КЖИ-34

Сетка арматурная С 29

Стадия	Масса	Масштаб
Р	1.53	
Листов	Листов	

Госстрой СССР Проектный институт № 2 Москва

Копиров. Формат

ЦЕНТРАЛЬНЫЙ ИНСТИТУТ ТИПОВОГО ПРОЕКТИРОВАНИЯ
ГОССТРОЯ СССР
КИЕВСКИЙ ФИЛИАЛ
г. Киев-57 ул. Эжена Потье № 12

82/13
Заказ № 5967 Инв. № 9017/8 Тираж 400

Сдано в печать 13/9 1985 Цена 0·99

gost.e-ecolog.ru