ТИПОВОЕ ПРОЕКТНОЕ РЕШЕНИЕ

409-010-50.85

КОНВЕЙЕРНАЯ ЛИНИЯ ПО ИЗГОТОВЛЕНИЮ СТЕНОВЫХ ПАНЕЛЕЙ ДЛИНОЙ ДО 6м (ВАРИАНТ Б)

АЛЬБОМ VI

КОНСТРУКЦИИ ЖЕЛЕЗОБЕТОННЫЕ
КОНСТРУКЦИИ МЕТАЛЛИЧЕСКИЕ

9017/7
4 3 88

ХР ЦАТП Инв № 9017/1

				ПРИВЯЗАН
				Инв №

gost.e-ecolog.ru

ЦЕНТРАЛЬНЫЙ ИНСТИТУТ ТИПОВОГО ПРОЕКТИРОВАНИЯ
ГОССТРОЯ СССР
КИЕВСКИЙ ФИЛИАЛ
г. Киев-57 ул. Эжена Потье № 12

82/12
Заказ № 5966 Инв. № 9017/7 Тираж 400

Сдано в печать 13/9 1985 Цена 3·88

ТИПОВОЕ ПРОЕКТНОЕ РЕШЕНИЕ

409-010-50.85

КОНВЕЙЕРНАЯ ЛИНИЯ ПО ИЗГОТОВЛЕНИЮ СТЕНОВЫХ ПАНЕЛЕЙ ДЛИНОЙ ДО 6м (ВАРИАНТ Б)

АЛЬБОМ VI

СОСТАВ ПРОЕКТА

АЛЬБОМ I ТЕХНОЛОГИЯ ПРОИЗВОДСТВА. ЧАСТИ 1 и 2
АЛЬБОМ II ТЕХНОЛОГИЧЕСКОЕ ПАРОСНАБЖЕНИЕ
АЛЬБОМ III ТЕПЛОВЫЕ АГРЕГАТЫ
АЛЬБОМ IV СИЛОВОЕ ЭЛЕКТРООБОРУДОВАНИЕ
АЛЬБОМ V КОНСТРУКЦИИ ЖЕЛЕЗОБЕТОННЫЕ. КОНСТРУКЦИИ МЕТАЛЛИЧЕСКИЕ ВАРИАНТ А
АЛЬБОМ VI КОНСТРУКЦИИ ЖЕЛЕЗОБЕТОННЫЕ. КОНСТРУКЦИИ МЕТАЛЛИЧЕСКИЕ ВАРИАНТ Б
АЛЬБОМ VII СТРОИТЕЛЬНЫЕ ИЗДЕЛИЯ
АЛЬБОМ VIII ЗАДАНИЕ ЗАВОДУ-ИЗГОТОВИТЕЛЮ ЩИТОВ
АЛЬБОМ IX ВЕДОМОСТИ ПОТРЕБНОСТИ В МАТЕРИАЛАХ
АЛЬБОМ X СПЕЦИФИКАЦИЯ ОБОРУДОВАНИЯ
АЛЬБОМ XI СМЕТЫ
АЛЬБОМ XII НЕСТАНДАРТИЗИРОВАННОЕ ОБОРУДОВАНИЕ

РАЗРАБОТАН
ПРОЕКТНЫМ ИНСТИТУТОМ N2
ГЛ. ИНЖЕНЕР ИНСТИТУТА В.П.ИЛЮХИН
ГЛ. ИНЖЕНЕР ПРОЕКТА И.В.ИВАНОВА

КФ ЦНТП ИНЗ № 9017/7

ПРИВЯЗАН

ИНВ. №

ПРОЕКТ УТВЕРЖДЕН ГОССТРОЕМ СССР
ПРОТОКОЛ N 65 ОТ 18.08.81 г.
РАБОЧАЯ ДОКУМЕНТАЦИЯ ВВЕДЕНА В ДЕЙСТВИЕ ГИПРОСТРОММАШЕМ
ПРИКАЗ № 78 ОТ 03.07.84 г.

Лист	Наименование	Стр.
1	Общие данные	3
2	Схема расположения фундаментов под оборудование в осях 1÷17	4
3	Схема расположения фундаментов под оборудование в осях 17-25	5
4	Фундамент под оборудование фом1. План на отм. 0.000. Сечения 1-1÷6-6	6
5	Фундамент под оборудование фом1. Армирование стен. Сечения 7-7÷12-12	7
6	Фундамент под оборудование фом2	8
7	Фундамент под оборудование фом3	9
8	Фундамент под оборудование фом4	10
9	Фундамент под оборудование фом5	11
10	Фундаменты под оборудование фом4, фом5. Сечения 1-1÷5-5. Спецификация	12
11	Фрагмент 1. Спецификация	13
12	Фрагменты 2 и 3	14
13	Фрагменты 1; 2; 3. Сечения 1-1÷12-12. Узлы 2 и 3	15
14	Фрагмент 4. Фундаменты под оборудование фом6÷фом9. Сечения 1-1÷5-5	16
15	Схема расположения плит днища	17
16	Схема расположения бетонных блоков под рельсы	18
17	Схема расположения плит перекрытия	19
18	Схема расположения камер на отм. 0.000 и 1.750	20
19	Схема расположения камер. Фрагмент 1. Сечения 1-1÷3-3	21
20	Схема расположения камер. Фрагмент 2. Сечения 5-5÷8-8	22
21	Схема расположения камер. Фрагмент 3. Сечения 4-4; 9-9; 10-10	23
22	Схема расположения камер. Фрагмент 4. Сечение 11-11. Узел 1	24
23	Сечения 1-1; 1А-1А	25
24	Сечения 2-2; 3-3	26
25	Сечения 4-4; 5-5	27
26	Сечения 6-6; 7-7	28
27	Монолитные участки Ум1; Ум2	29
28	Монолитные участки Ум3; Ум4	30
29	Монолитные участки Ум5÷Ум7	31
30	Монолитный участок Ум8	32
31	Монолитные участки Ум9; 12; 13; 16	33
32	Монолитные участки Ум10; Ум11	34
33	Монолитные участки Ум14; Ум15	35
34	Монолитные участки Ум17 Ум18	36
35	Монолитные участки Ум19÷Ум24	37
36	Монолитные участки Ум25÷Ум38	38
37	Ведомость деталей. Спецификация монолитных участков Ум1÷Ум8	39
38	Спецификация монолитных участков Ум9÷Ум16	40
39	Спецификация монолитных участков Ум17÷Ум28	41
40	Спецификация монолитных участков Ум29÷Ум38	42
41	Ведомость расхода стали на монолитные участки Ум1÷Ум38	43
	Конструкции металлические	
1	Общие данные (начало)	44
2	Общие данные (окончание)	45
3	Схема расположения коробов. Сечения 1-1÷4-4	46
4	Схема расположения коробов. Сечения 5-5÷9-9	47
5	Схема расположения монорельсов для подвески кабеля. Узлы 1÷4	48
6	Схема расположения ограждений фундаментов фом4. фом5. Схема расположения лестниц и ограждений камер	49

Инв.№ подл. | Подпись и дата | Взамен инв.№

Копировал: Графская Формат

ТП 409-010-50.85 Альбом VI

Ведомость рабочих чертежей основного комплекта КЖ

Лист	Наименование	Примечание
1	Общие данные	
2	Схема расположения фундаментов под оборудование в осях 1÷17.	
3	Схема расположения фундаментов под оборудование в осях 17÷25	
4	Фундамент под оборудование Фом 1. План на отм. 0.000 Сечения 1-1÷6-6	
5	Фундамент под оборудование Фом 1. Армирование стен. Сечения 7-7÷12-12	
6	Фундамент под оборудование Фом 2.	
7	Фундамент под оборудование Фом 3	
8	Фундамент под оборудование Фом 4.	
9	Фундамент под оборудование Фом 5	
10	Фундаменты под оборудования Фом 4. Фом 5. Сечения 1-1÷5-5.	
11	Фрагмент 1, Спецификация.	
12	Фрагменты 2 и 3	
13	Фрагменты 1; 2; 3. Сечения 1-1÷12-12 Узлы 2 и 3.	
14	Фрагмент 4. Фундаменты под оборудование. Фом 6÷Фом 9. Сечения 1-1÷5-5.	
15	Схема расположения плит днища	
16	Схема расположения бетонных блоков под рельсы	
17	Схема расположения плит перекрытия	
18	Схема расположения камер на отм. 0.000 и 1.750	
19	Схема расположения камер. Фрагмент 1 Сечения 1-1÷3-3.	
20	Схема расположения камер. Фрагмент 2 Сечения 5-5÷8-8	
21	Схема расположения камер. Фрагмент 3. Сечения 4-4	
22	Схема расположения камер. Фрагмент 4 Сечение 11-11. Узел 1.	
23	Сечения 1-1; 1А-1А	
24	Сечения 2-2; 3-3	
25	Сечения 4-4; 5-5	
26	Сечения 6-6; 7-7	
27	Монолитные участки Ум 1; Ум 2	
28	Монолитные участки Ум 3; Ум 4.	
29	Монолитные участки Ум 5; Ум 7	
30	Монолитный участок Ум 8	
31	Монолитные участки Ум 9; Ум 12; Ум 13; Ум 16	
32	Монолитные участки Ум 10; Ум 11	
33	Монолитные участки Ум 14, Ум 15.	
34	Монолитные участки Ум 17. Ум 18	
35	Монолитные участки Ум 19÷Ум 24	
36	Монолитные участки Ум 25÷Ум 38	
37	Ведомость деталей. Спецификация монолитных участков Ум 1÷Ум 8.	
38	Спецификация монолитных участков Ум 9÷Ум 16	
39	Спецификация монолитных участков Ум 17÷Ум 28	
40	Спецификация монолитных участков Ум 29÷Ум 38	
41	Ведомость расхода стали на монолитные участки Ум 1÷Ум 38.	

Ведомость ссылочных и прилагаемых документов

Обозначение	Наименование	Примечание
	Ссылочные документы	
3.006-3. вып. II-1; II-2	Сборные железобетонные конструкции тоннелей	
3.006-2. вып. II-2	Сборные железобетонные каналы и тоннели из лотковых элементов.	
1.141-9 вып. 9	Легкобетонные панели с круглыми пустотами длиной 448-418; 388; 358; 328; 298; 268; 238 см. шириной 99 см. Армированные сетками с рабочей арматурой из стали классов А III, В-I	
1.400-15. вып. 1	Унифицированные закладные изделия железобетонных конструкций для крепления технологических коммуникаций и устройств.	
2.430-3. вып. 2	Арматурно-строительные детали промышленных зданий с кирпичными стенами.	
ГОСТ 23279-78	Сетки сварные из стержневой арматуры диаметром до 40 мм.	
ГОСТ 8478-81	Сетки сварные для железобетонных конструкций.	
ГОСТ 1173-54*	Рельсы железнодорожные типа Р43 для путей промышленного транспорта	
ГОСТ 13579-78	Блоки бетонные для стен подвалов.	
	Прилагаемые документы	
КЖИ-	Строительные изделия	
КЖВМ	Ведомость потребности в материалах по рабочим чертежам основного комплекта марки КЖ.	

Ведомость спецификаций

Лист	Наименование	Примечание
15	Спецификация к схеме расположения плит днища и бетонных блоков	
17	Спецификация к схеме расположения плит перекрытия	
18	Спецификация к схеме расположения камер	
26	Спецификация к схеме расположения стеновых блоков	

Ведомость объемов сборных железобетонных конструкций по рабочим чертежам основного комплекта

№ п/п	Наименование группы элементов конструкций	Код	Кол. м³	Примечание
1	Плиты днища		79.36	
2	Стеновые блоки		232.78	
3	Блоки бетонные		101.1	
4	Плиты перекрытия		100.6	
5	Плиты каналов		17.64	

1. Рабочие чертежи конвейерной линии разработаны на основании задания института „Гипростроммаш"
2. При проектировании линии приняты следующие исходные данные:
а./ грунты непучинистые, непросадочные со следующими нормативными характеристиками:
Сн = 2 кпа: $\varphi = 28°$; $\gamma = 1{,}8$ тс/м³; Е = 14,7 мпа.
б/. грунтовые воды отсутствуют.
в. сейстмичность района не более 6 баллов.
г/. расчетная зимняя температура = 30°С.
д/. нормативная снеговая нагрузка – 100 кгс/м².
3. За условную отметку 0.000 принята отметка чистого пола пола цеха, соответствующая абсолютной отметке ▭
4. Железобетонные фундаменты выполнить по бетонной подготовке М50 h=100 мм, а бетонные фундаменты и каналы выполнить по подготовке и из щебня, втрамбованного в грунт.
5. В деформационных швах между фундаментами конвейерной линии заложить промасленные доски, обернутые толем, толщиной 30 мм.
6. Разбивку колодцев под анкерные болты в фундаментах под оборудование сверить по получении оборудования.
7. Заливку колодцев под анкерные болты производить бетоном марки М150 на мелком заполнителе с тщательным штыкованием.
8. Монтаж сборных конструкций вести в соответствии с СНиПIII-16-80 и указанием пояснительной записки серии 3.006-3 вып. I
9. Работы по возведению монолитных железобетонных и бетонных конструкций вести в соответствии с СНиПIII-15-76.
10. Качество сварки арматуры и закладных деталей должно соответствовать требованиям ГОСТ 10922-75.
11. Закладные и соединительные изделия в щелевых камерах покрыть за 2 раза масляной битумной краской БТ-577 ГОСТ 5631-79; в остальных конструкциях покрытие пентафталевыми эмалями ПФ-115 ГОСТ 6465-76 толщиной 130 мм, нанесенного в 2 слоя по грунту из лака ГФ-021 ГОСТ 25129-82.
12. Бетонирование монолитных бетонных и железобетонных конструкций производить непрерывно с виброванием.
13. Все швы между сборными железобетонными конструкциями заделать цементно-песчаным раствором в соответствии с указаниями серии 3.006-3 вып. I л. 28
14. Обратную засыпку пазух котлована производить по окончанию работ по устройству теплоизоляции камер равномерными слоями, толщиной 20-30 см с уплотнение одновременно с обеих сторон камер до получения объемного веса грунта $\gamma = 1.8$ тс/м³
15. Все бетонные каналы выполнить из бетона марки М100.
16. Все сварные швы выполнять электродами типа Э-42 по ГОСТ 9467-75, кроме оговоренных.
17. Сборные железобетонные лотки укладывать на песчаную подготовку $\delta = 100$ мм.
18. Арматурная сталь для железобетонных конструкций принята: класса А-1 – марки ВСТ.3КП2; класса А-III – марки 25Г2С.

3
9017/7

Проект разработан в соответствии с действующими нормами и правилами и обеспечивает взрывную и пожарную безопасность при эксплуатации здания (сооружения) при соблюдении предусмотренных проектом мероприятий.

Главный инженер проекта Дутов /Иванова/

Согласовано:

Инв. № подл. | Подпись и дата | Взамен инв. №

Инв. №			
ГИП	Иванова	Дутов	
Нач. отд.	Рыбкина	[signature]	
Гл. спец.	Крутовской	[signature]	
Рук. гр.	Кренева	[signature]	
Ст. инж.	Рашевский	[signature]	
Инж.	Кадыкова	[signature]	
Исполн.	Захарова	[signature]	
Пров.	Рашевский	[signature]	
Н. конт.	Крутовской	[signature]	

Привязан

ТП 409-010-50.85 КЖ

Конвейерная линия по изготовлению стеновых панелей длиной до 6 м.

Вариант Б	Стадия	Лист	Листов
	Р	1	41

Общие данные

Госстрой СССР Проектный институт № 2 г. Москва

Копировал: [signature] Формат

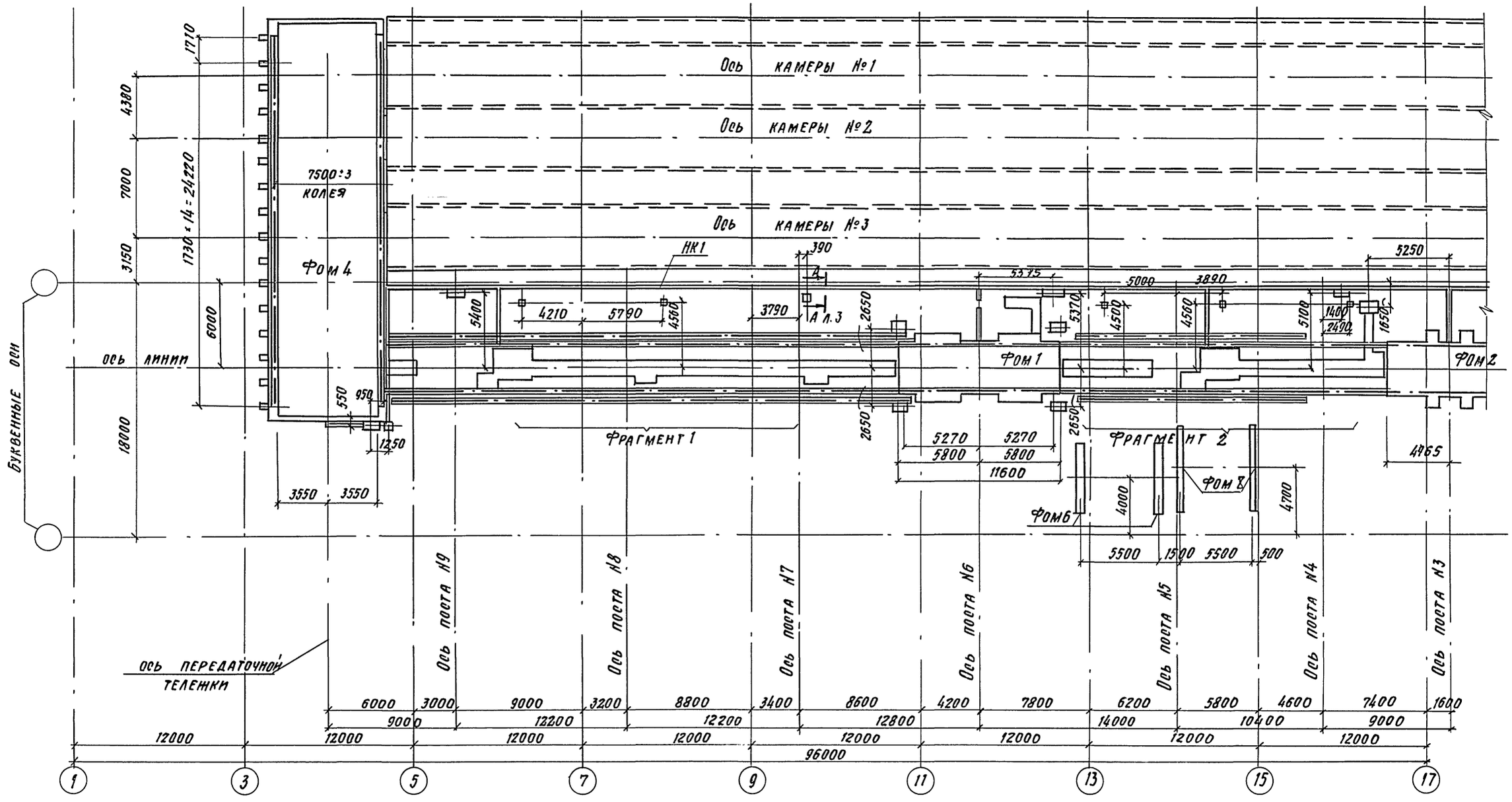

4
9017/7

ГИП	Иванова		ТП 409-010-50.85 КЖ
Нач. отд.	Рыбкина		Конвейерная линия по изготовлению стеновых панелей длиной до 6 м
Гл. спец.	Круговской		Вариант б
Рук. гр.	Хренева		Стадия Р; Лист 2; Листов
Ст. инж.	Рашевский		Схема расположения фундаментов под оборудование в осях 1÷17
Инж.	Кадыкова		Госстрой СССР Проектный институт №2 г. Москва
Пров.	Рашевская		
Н. контр.	Круговской		

Привязан

Инв. №

Подп. и дата | Взам. инв. №

Копировал

Формат

Альбом VI

ТП 409-010-50.85

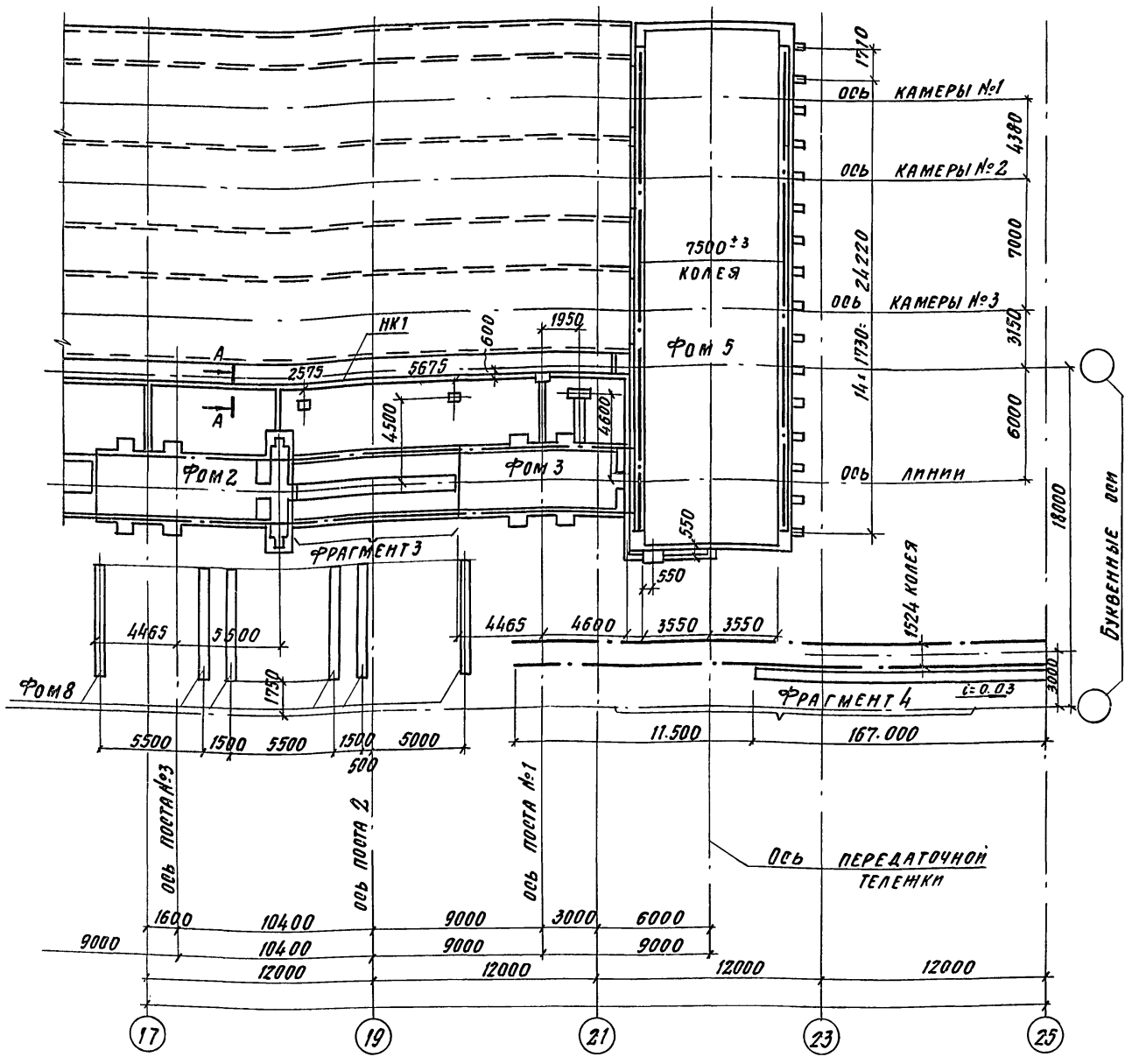

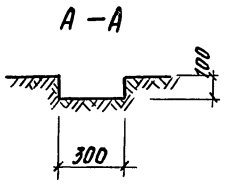

Марка	Обозначение	Наименование	Кол.	Масса кг	Прим.
		Фундаменты под оборудование			
Фом1	л. 4,5	Фом1	1		
Фом2	л. 6	Фом2	1		
Фом3	л. 7	Фом3	1		
Фом4	л. 8	Фом4	1		
Фом5	л. 9	Фом5	1		
Фом6	л. 14	Фом6	2		
Фом7	л. 14	Фом7	2		
Фом8	л. 14	Фом8	6		
	л. 11	Фрагмент 1	1		
	л. 12, 13	Фрагмент 2	1		
	л. 12, 13	Фрагмент 3	1		
	л. 14	Фрагмент 4	1		
		Каналы			
НК1	л. 2,3	НК1	1		

В фундаментах оборудования на листах КЖ-2 ÷ КЖ-15 предусматривается подливки из цементнопесчаного раствора составом 1:2, которая выполняется при монтаже оборудования.

В местах, где оборудование крепится к закладным элементам, предусматриваются рихтовочные стальные прокладки из расчета установки низа оборудования на отм. -1.800

Привязан

Инв. №

Инв. № подл. | Подп. и дата | Взам. инв. №

ГИП	Иванова	
Нач. отд.	Рыбкина	
Гл. спец.	Крутовской	
Рук. гр.	Кренева	
Ст. инж.	Рашевский	
Инж.	Кадыкова	
Пров.	Рашевский	
Н. контр.	Крутовской	

ТП 409-010-50.85 КЖ

Конвейерная линия по изготовлению стеновых панелей длиной до 6 м

Вариант 6 | Стадия Р | Лист 3 | Листов 3

Схема расположения фундаментов под оборудование в осях 17÷25

Госстрой СССР Проектный институт №2 г. Москва

5
9017/1

Копировал

Формат

Альбом VI

ТП 409-010-50.85

ФОМ 1

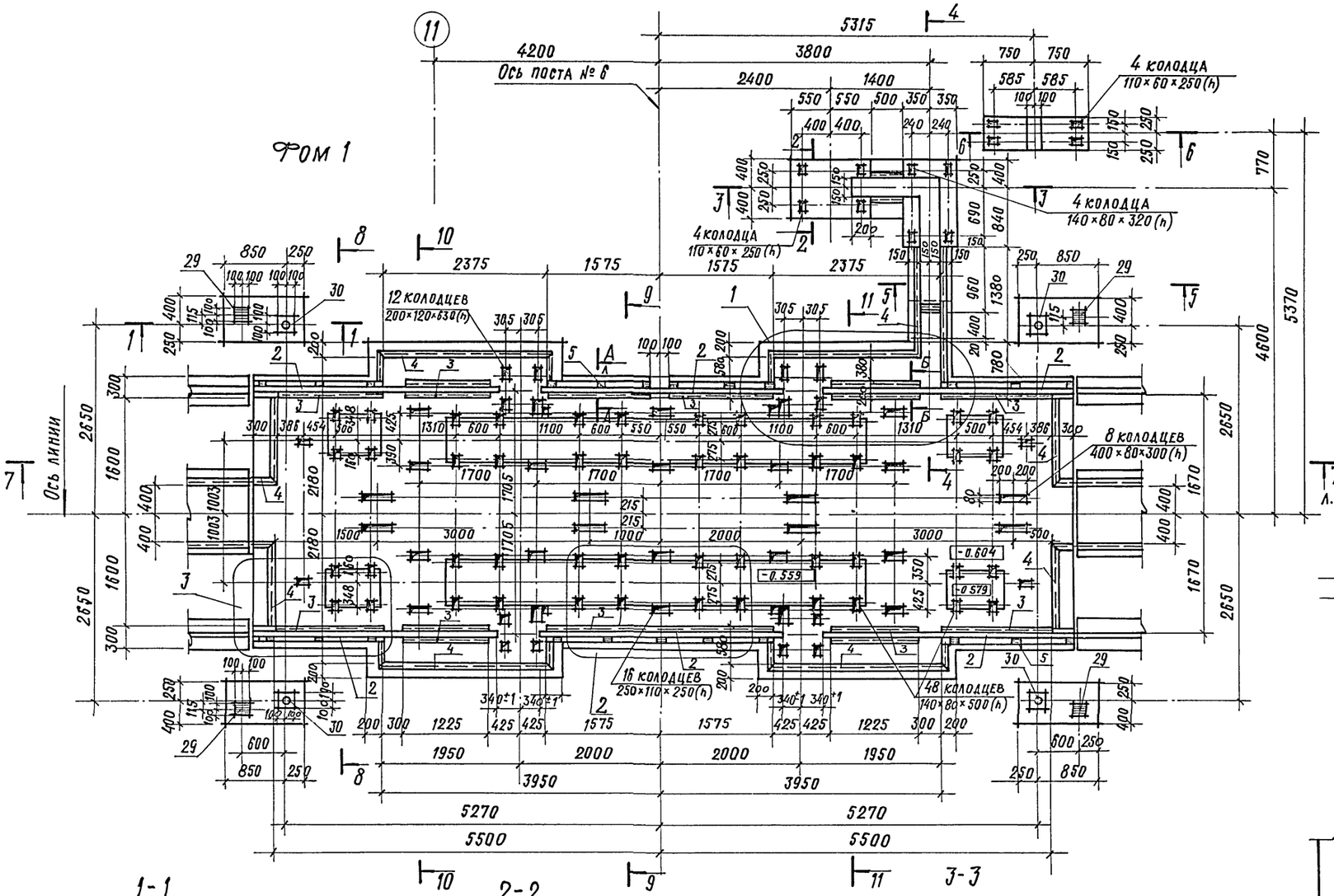

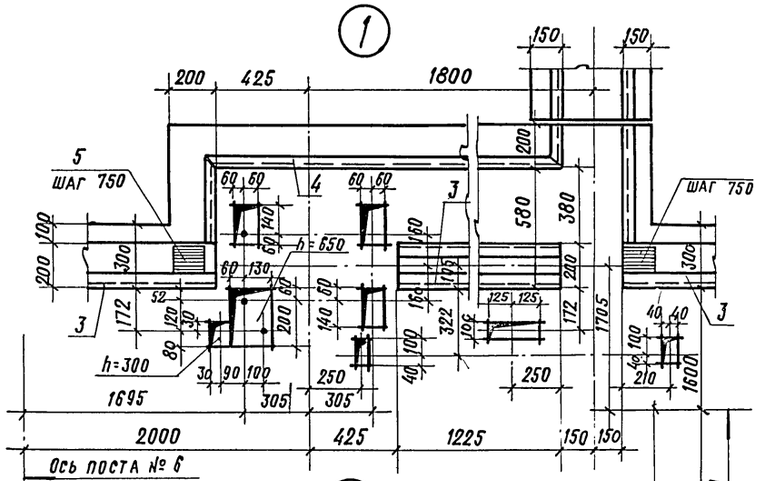

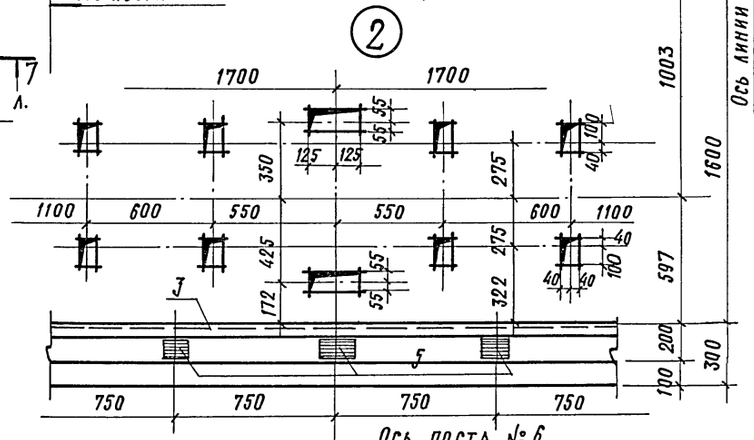

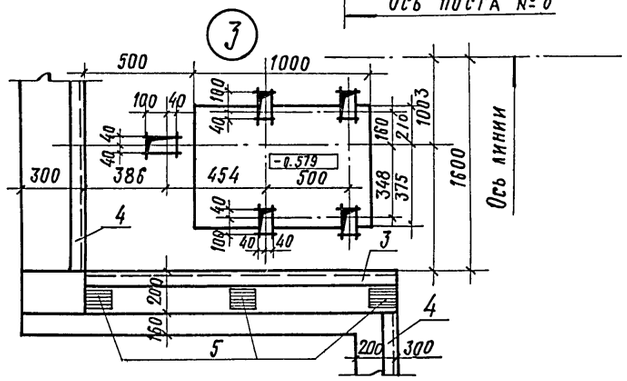

1-1

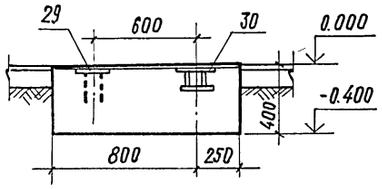

2-2

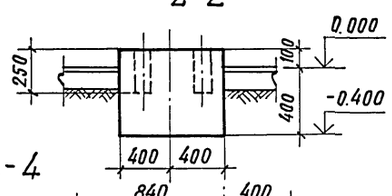

3-3

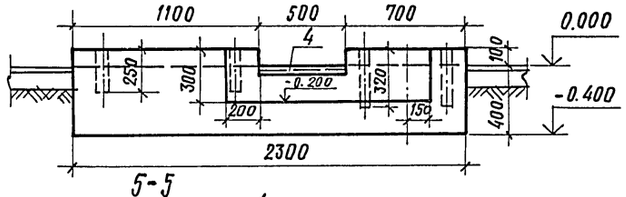

4-4

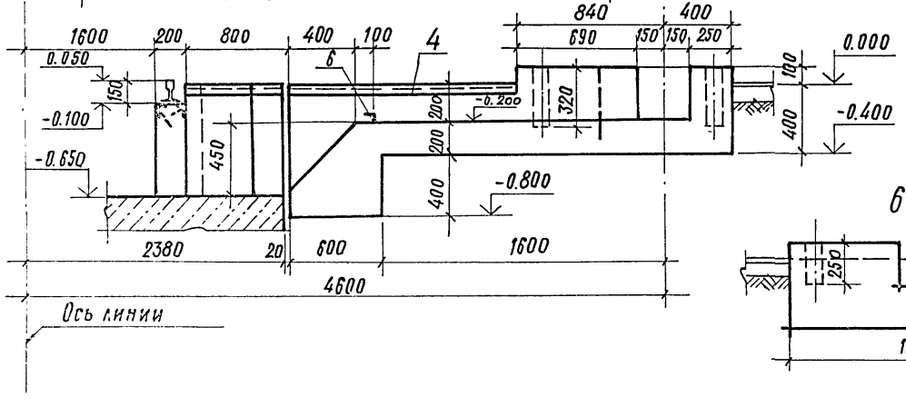

5-5

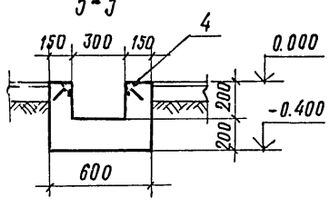

6-6

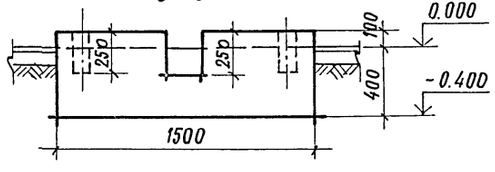

ГИП	Иванова		
Нач. отд.	Рыбкина		
Гл. спец.	Крутовской		
Рук. гр.	Бурзин		
Ст. инж.	Колядина		
Инж.	Айзенштат		
Провер.	Колядина		
Н. контр.	Крутовской		

ТП 409-010-50.85 КЖ

КОНВЕЙЕРНАЯ ЛИНИЯ ПО ИЗГОТОВЛЕНИЮ СТЕНОВЫХ ПАНЕЛЕЙ ДЛИНОЙ ДО 6М

Вариант Б

Стадия	Лист	Листов
Р	4	

ФУНДАМЕНТ ПОД ОБОРУДОВАНИЕ ФОМ 1. ПЛАН НА ОТМ. 0.000 СЕЧЕНИЯ 1-1 ÷ 6-6

ГОССТРОЙ СССР ПРОЕКТНЫЙ ИНСТИТУТ №2 г. МОСКВА

ПРИВЯЗАН

ИНВ. №

КОПИРОВАЛ

ФОРМАТ

6

9017/7

Альбом VI

Т. П. 409-010-50.89

Фом1 Армирование стен.

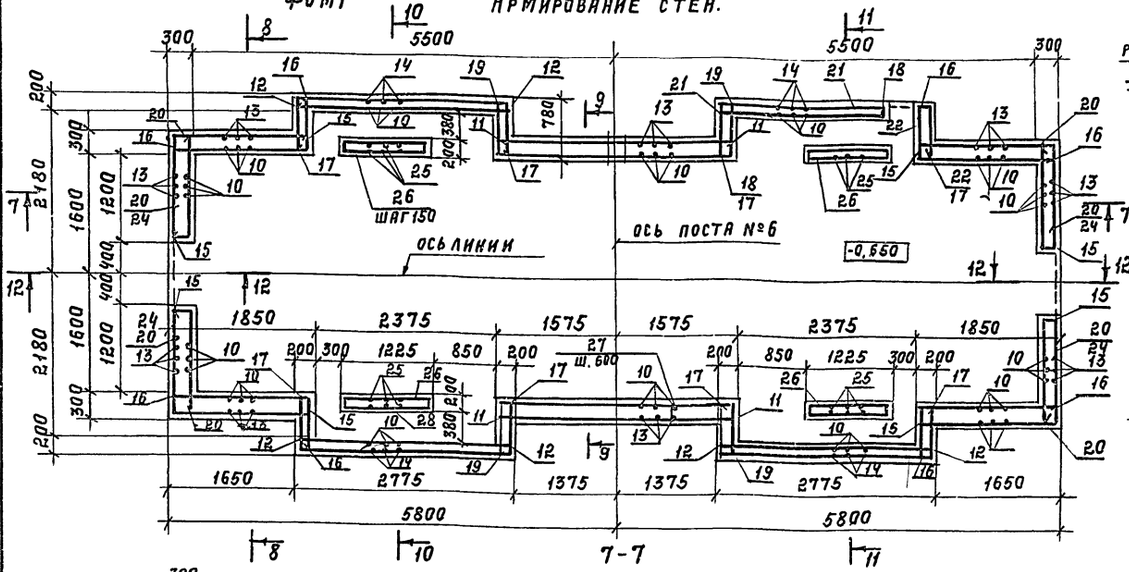

7-7

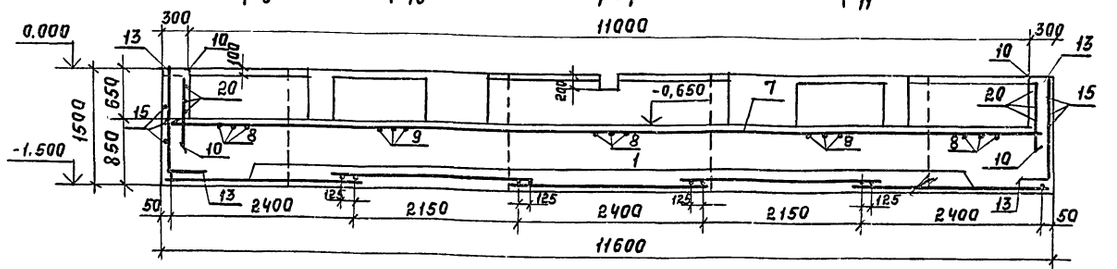

8-8, 9-9.

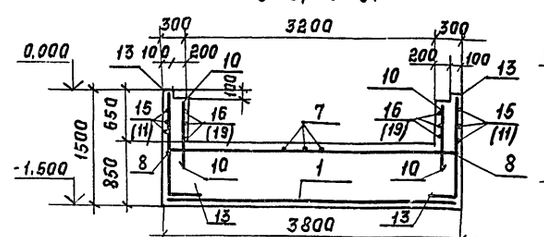

10-10, 11-11

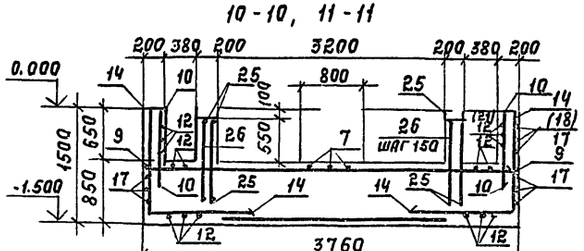

12-12

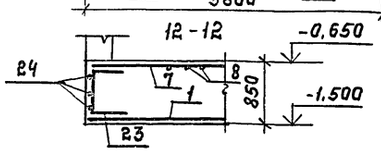

А-А

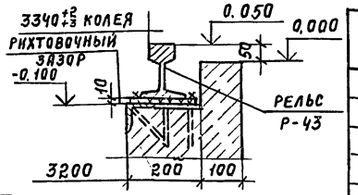

Б-Б

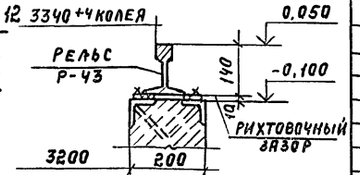

Ведомость деталей.

Поз	Эскиз
13	300 1400
14	900 1400
15	1780 1420
16	700 1680
17	700 2700 700
18	700 2200
19	700 3080 700
20	1400 200 230
21	2200 200 130
22	700 200 130
23	300 750 300
26	150 1170
27	230
28	130

1. Обозначения в скобках относятся к сеч. 9-9 и 11-11.
2. Настоящий лист см. вместе с листом 4.
3. Вся арматура устанавливается шагом 200 кроме оговоренной особо.
4. Шпильки поз. 27 и 28 установить шагом 600 по горизонтали и шагом 400 по вертикали.

Спецификация фундамента фом1.

	Обозначение	Наименование	Кол	Примечание
		Фом1		
		Сборочные единицы		
1	ГОСТ 23279-78	сетка 12АIII-200 / 12АIII-200 450×3500 50/50	5	
2	ГОСТ 7173-54*	Рельс Р-43	21,4	м
		Изделия закладные		
3	1.400-15. в1. 520-01	МН518	22,3	м
4	1.400-15. в.1. 550-04	МН553	21,5	м
5	1.400-15. в.1. 120-06	МН106-1	23	
6		L50×5 ГОСТ 8509-72 ℓ=500	1	1,9 кг.
29	1.400-15. в.1 130-08	МН118-3	4	
30	КЖИ-10	МН2	4	4,0 кг.
		Детали		
		Ф12А-III ГОСТ 5781-82		
7		ℓ=11500	17	10,2 кг
8		ℓ=3500	37	3,1 кг
9		ℓ=4700	26	4,2 кг
10		ℓ=1000	154	0,9 кг
11		ℓ=3080	16	2,8 кг
12		ℓ=2700	40	2,4 кг
13*		ℓ=1700	96	1,5 кг
14*		ℓ=2300	57	2,0 кг
15*		ℓ=3200	32	2,8 кг
16*		ℓ=2380	12	2,1 кг
17*		ℓ=4100	27	3,6 кг
18*		ℓ=2900	4	2,6 кг
19*		ℓ=4480	6	4,0 кг
20*		ℓ=1830	12	1,6 кг
21*		ℓ=2530	3	2,2 кг
22*		ℓ=1030	4	0,9 кг
23*		ℓ=1350	8	1,6 кг
24		ℓ=1200	6	1,1 кг
25		Ф20АIII ГОСТ 5781-82 ℓ=1100	56	2,7 кг
26		Ф8АI ГОСТ 5781-82 ℓ=2840	24	1,0 кг
		Ф6АI ГОСТ 5781-82		
27*		ℓ=380	54	0,1 кг
28*		ℓ=280	45	0,1 кг
		Материалы		
		Бетон марки 150		55,2 м³
		Бетон марки 100		2,69 м³

* поз. 13÷23, 26, 27, 28 см. ведомость деталей на этом листе.

Ведомость расхода стали на элемент, кг.

Марка элемента	Изделия арматурные: Арматура класса А-I, ГОСТ 5781-82				Изделия арматурные: Арматура класса А-III, ГОСТ 5781-82				Всего	Изделия закладные: Арматура класса А-III, ГОСТ 5781-82				Прокат марки ВСт. 3 КП2, ГОСТ 8509-72				ВСт. 3 КП2, ГОСТ 19903-72*				ВСт. 3 КП2, ГОСТ 8732-78				ст. 5, ГОСТ 7173-54*				Всего	Общий расход
	ф6	ф8		Итого	ф12	ф20		Итого		ф8	ф12		Итого	L505	L75×6		Итого	-δ=6	-δ=8		Итого	Труба 89×5		Итого	Рельс Р-43		Итого		
Фом1	10,0	24,0		34,0	1733,0	152,0		1885,0	1919,0	26,0	4,0		30,0	83,0	154,0		237,0	20,0	20,0		40,0	4,0		4,0	996,0		996,0	1307,0	3226,0

Привязан:

Инв. №

7

9017/7

ГИП	Иванова	
Нач.отд.	Рыбкина	
Гл.спец.	Крутовская	
Рук.гр.	Бурзин	
Ст.инж.	Колядина	
Инж.	Айзенштат	
Провер.	Колядина	
Н.контр.	Крутовская	

ТП 409-010-50.85 КЖС

Конвейерная линия по изготовлению стеновых панелей длиной до 6 м.

Вариант Б.

Стадия	Лист	Листов
Р	5	

Фундамент под оборудование фом1. Армирование стен. Сечения 7-7 ÷ 12-12.

Госстрой СССР Проектный институт №2 г. Москва.

Копир. Пелеев. Формат

Альбом VI

Т.П 409-010-50.85

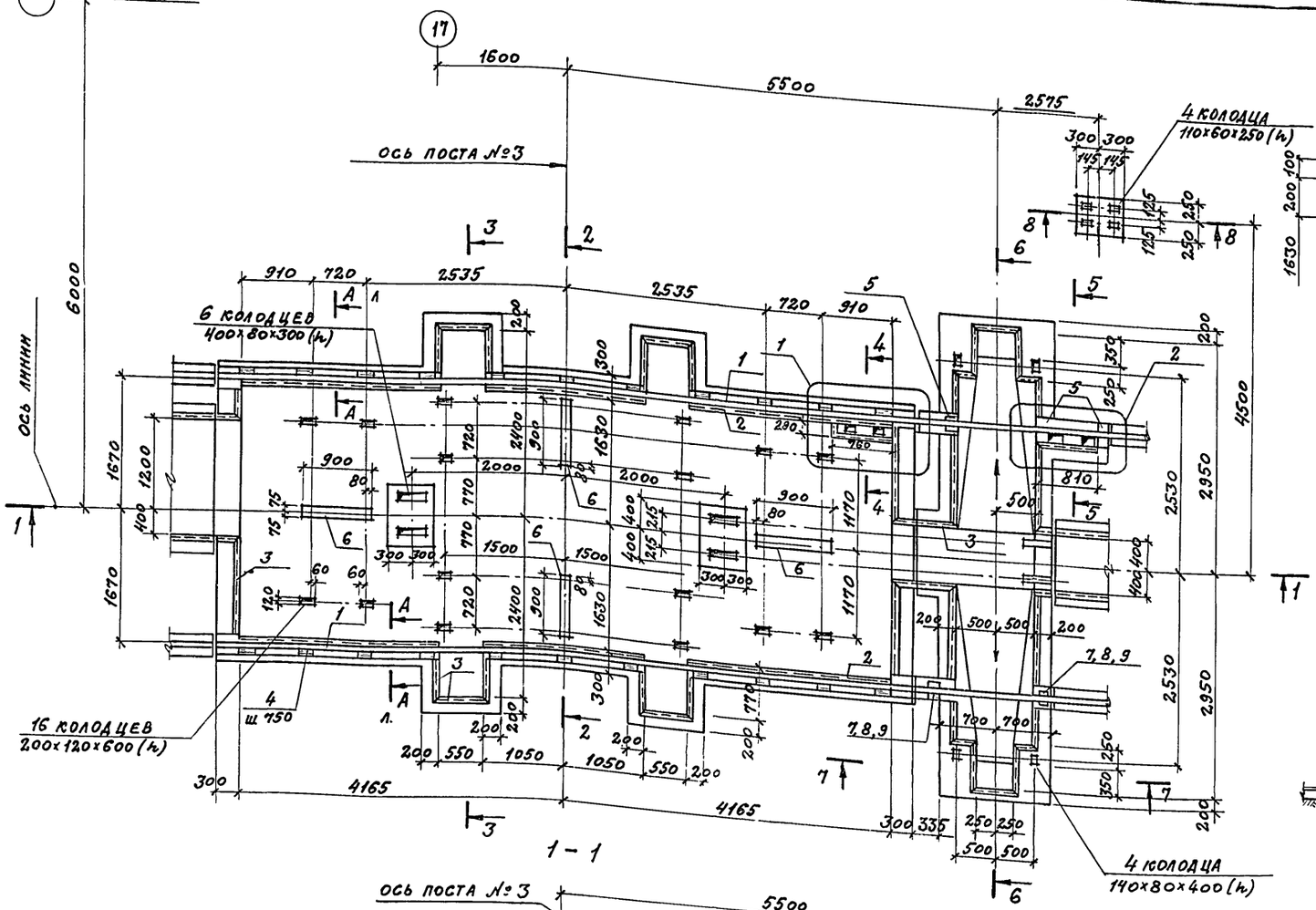

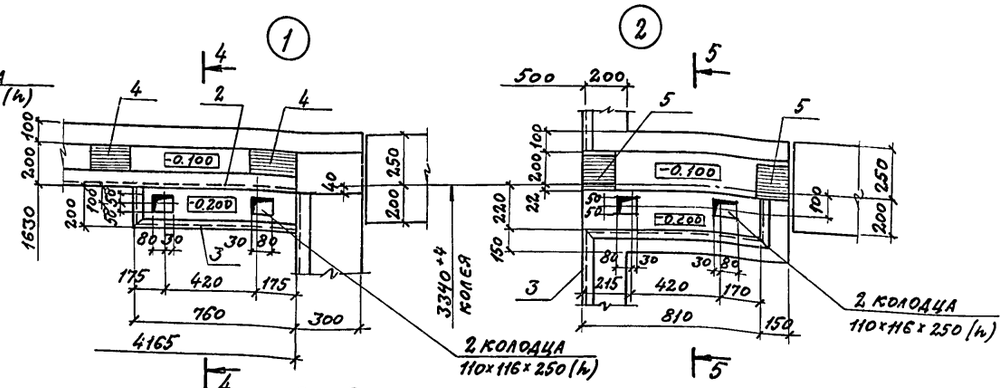

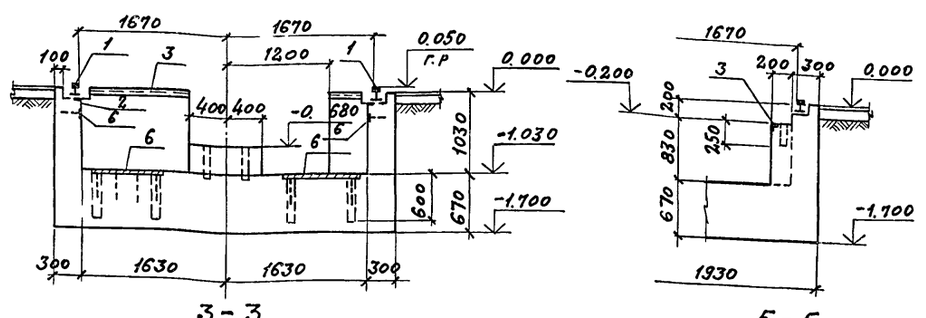

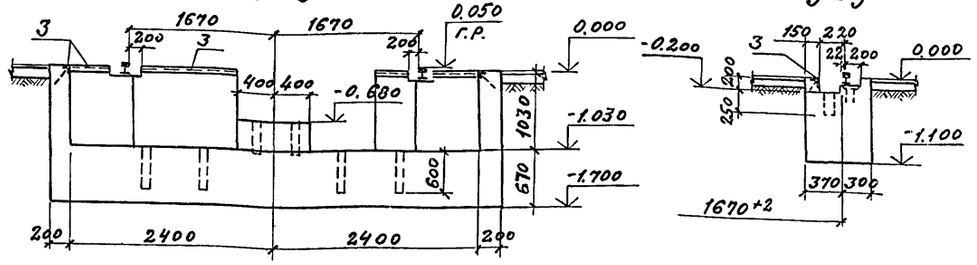

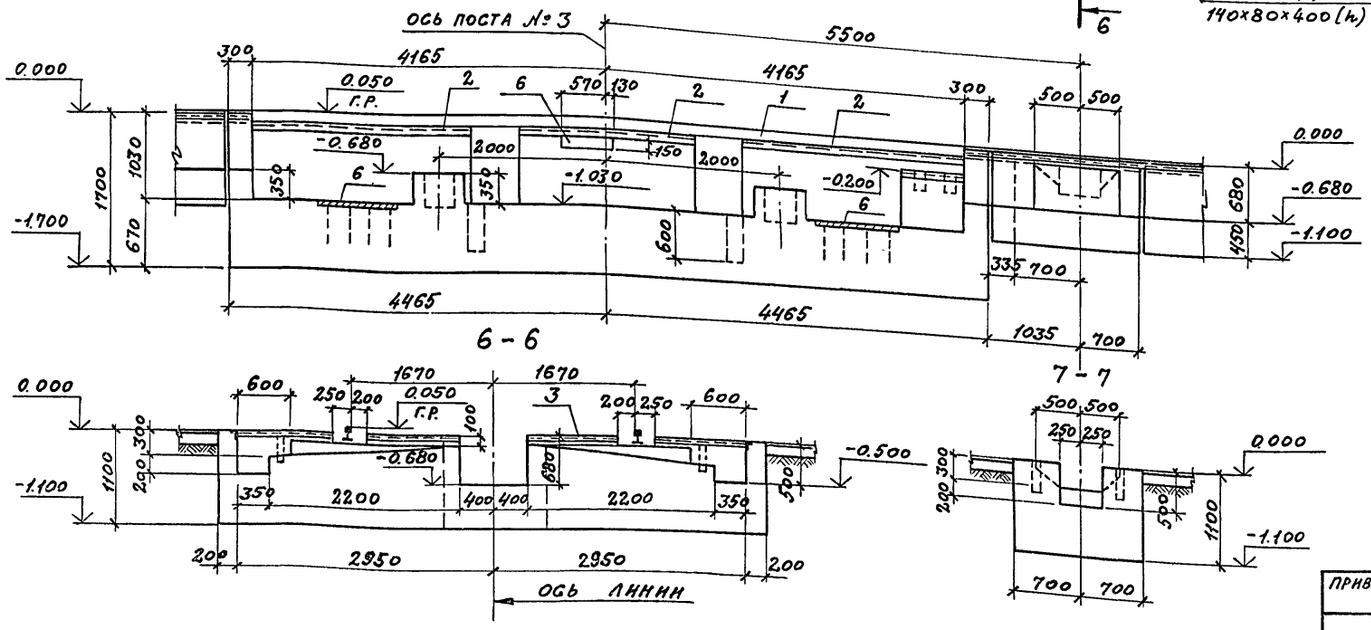

1. Схему расположения фундаментов см. листы 2,3
2. Спецификацию элементов и ведомость расхода стали см. лист 7.
3. На узлах „1" и „2" рельсы поз. 1 условно не показаны.

8
9017/7

ГИП	Иванова		ТП 409-010-50.85 КЖ		
Нач.отд.	Рыбкина		Конвейерная линия по изготовлению стеновых панелей длиной до 6 м		
Гл.спец.	Круговской		Вариант Б	Стадия	Лист	Листов
Рук.гр.	Бурзин			Р	6	
Ст.инж.	Колядина		Фундамент под оборудование ФОМ 2	Госстрой СССР Проектный институт №2 г. Москва	
Инж.	Айзенштат				
Пров.	Бурзин				
Н.конт.	Круговской				

Привязан

Инв. №

Инв.№ подл. | Подпись и дата | Взам.инв.№

Копировал: Формат

Альбом VI

ТП 409-010-50.85

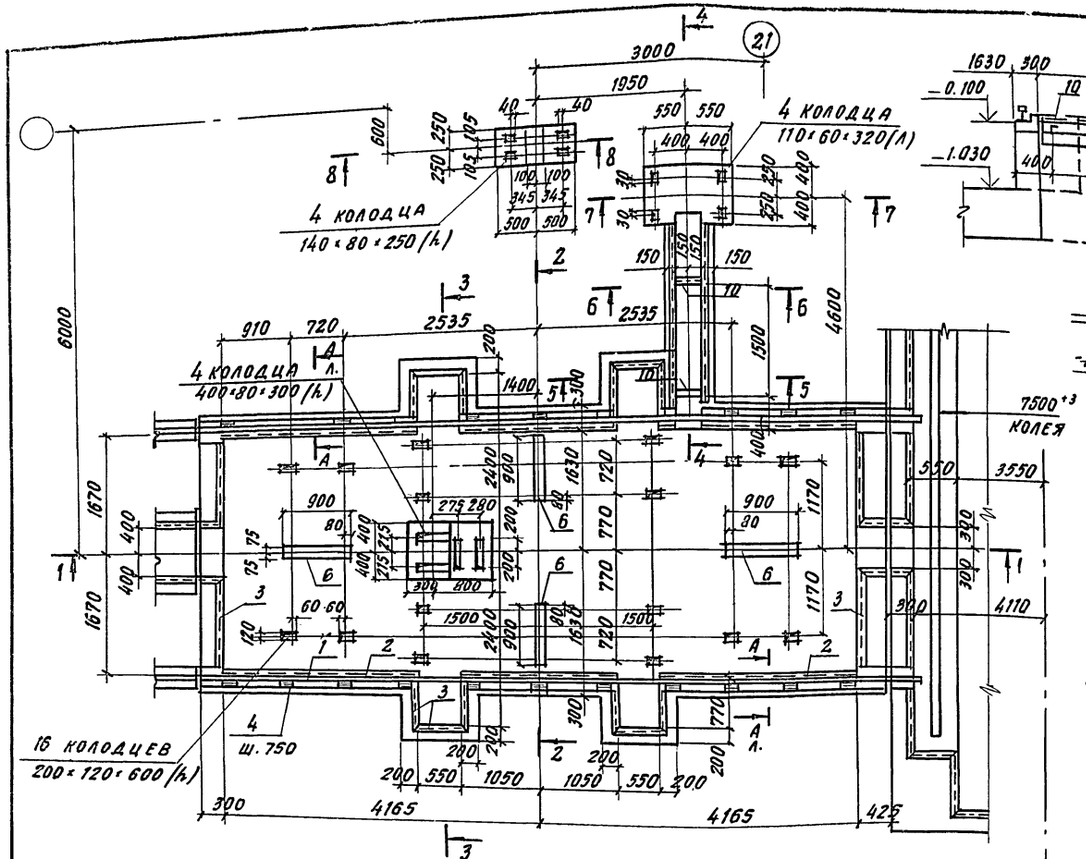

1-1

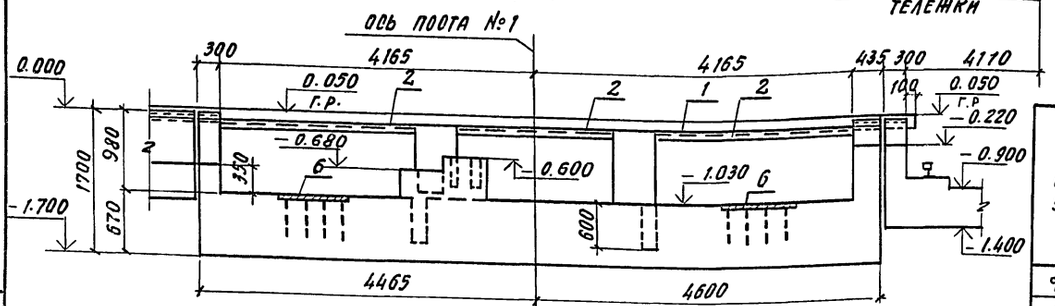

2-2

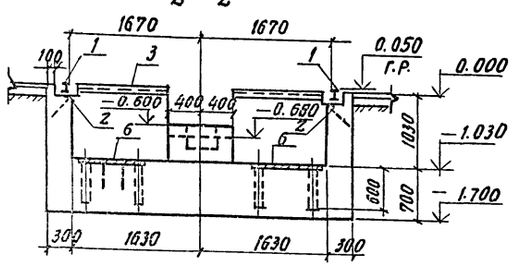

3-3

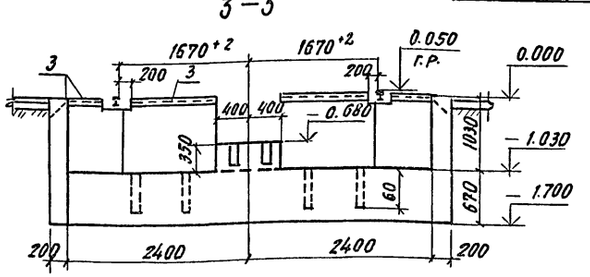

4-4

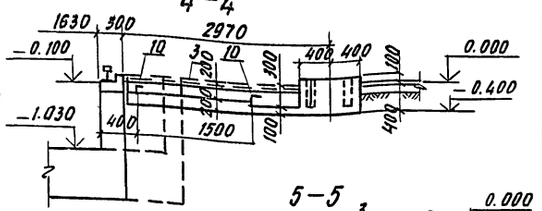

5-5

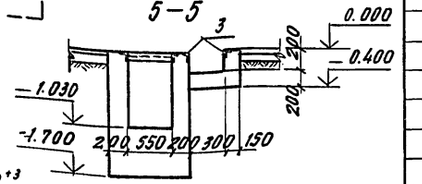

6-6

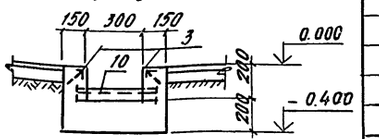

7-7

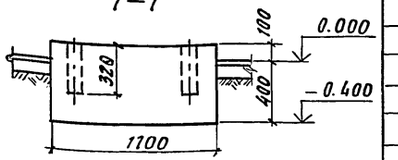

8-8

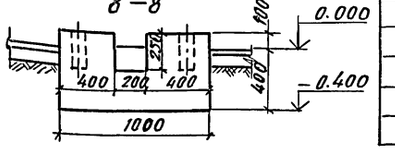

Спецификация фундаментов Фом 2 и Фом 3

Формат	Зона	Поз.	Обозначение	Наименование	Кол.	Примечание
				Фом 2		
				Сборочные единицы		
		1	ГОСТ 7173-54*	Рельс Р-43	22.1	м
				Изделия закладные		
		2	1.400-15 в.1 520-01	МН 518	14.5	м
		3	1.400-15. в.1. 550-04	МН 553	29.0	м
		4	1.400-15. в.1. 120-06	МН 106-1	22	
		5	1.400-15. в.1. 130-08	МН 118-3	3	
		6	1.400-15. в.1. 140-06	МН 128-1	5.0	м
		7	КЖИ-9	МН 9	2	5.3 кг
		8	КЖИ-8	МС 1	4	0.9 кг
		9	КЖИ-8	МС 2	4	0.6 кг
				Материалы		
				Бетон марки 150		38.0 м3
				Фом 3		
				Сборочные единицы		
		1	ГОСТ 7173-54*	Рельс Р-43	18.2	м
				Изделия закладные		
		2	1.400-15. в.1. 520-01	МН 518	14.5	м
		3	1.400-15. в.1 550-04	МН 553	18.5	м
		4	1.400-15. в.1 120-06	МН 106-1	22	
		6	1.400-15-в.1 140-06	МН 128-1	3.6	м
		10		∠50×5 ГОСТ 8509-72 ℓ=500	2	
				Материалы		
				Бетон марки 150		34.0 м2

Ведомость расхода стали на элемент, кг

Марка элемента	Изделия закладные																		Всего
	Арматура класса А-III				Прокат марки Вст3 кп2								Ст5						
	ГОСТ 5781-82				ГОСТ 8509-72*				ГОСТ 19903-72		ГОСТ 103-76				ГОСТ 7173-54*			ГОСТ 7798-70*	
	ф8	ф12		итого	∠50×5	∠75×6		итого	δ=6	итого	δ=10	δ=16		итого	Рельс Р-43		итого	Болт М20×80		итого	
Фом 2	36.1	2.4		38.5	109.3	99.9		209.2	50.9	50.9	9.4	3.6		13	987.9		987.9	1.2		1.2	1300.8
Фом 3	31			31	75.6	99.9		173.5	41	41					813.5		813.5				1059

1. Схему расположения фундаментов см. листы 2, 3
2. Фундамент Фом 2 см. лист 6

9
9017/7

ГИП	Иванова		ТП 409-010-50.85	КЖ
Нач.отд.	Рыбкина			
Гл.спец.	Крутовских		Конвейерная линия по изготовлению стеновых панелей длиной до 6 м	
Рук.гр.	Бурзин			
Ст.инж.	Колядина		Вариант Б	Стадия: Р; Лист: 7; Листов:
Инж.	Айзенштат			
Пров.	Бурзин		Фундамент под оборудование Фом 3	Госстрой СССР Проектный институт №2 г. Москва
Н.контр.	Крутовских			

Привязан

Инв.№ подл. | Подп. и дата | Взам.инв.№

Копировал

Формат

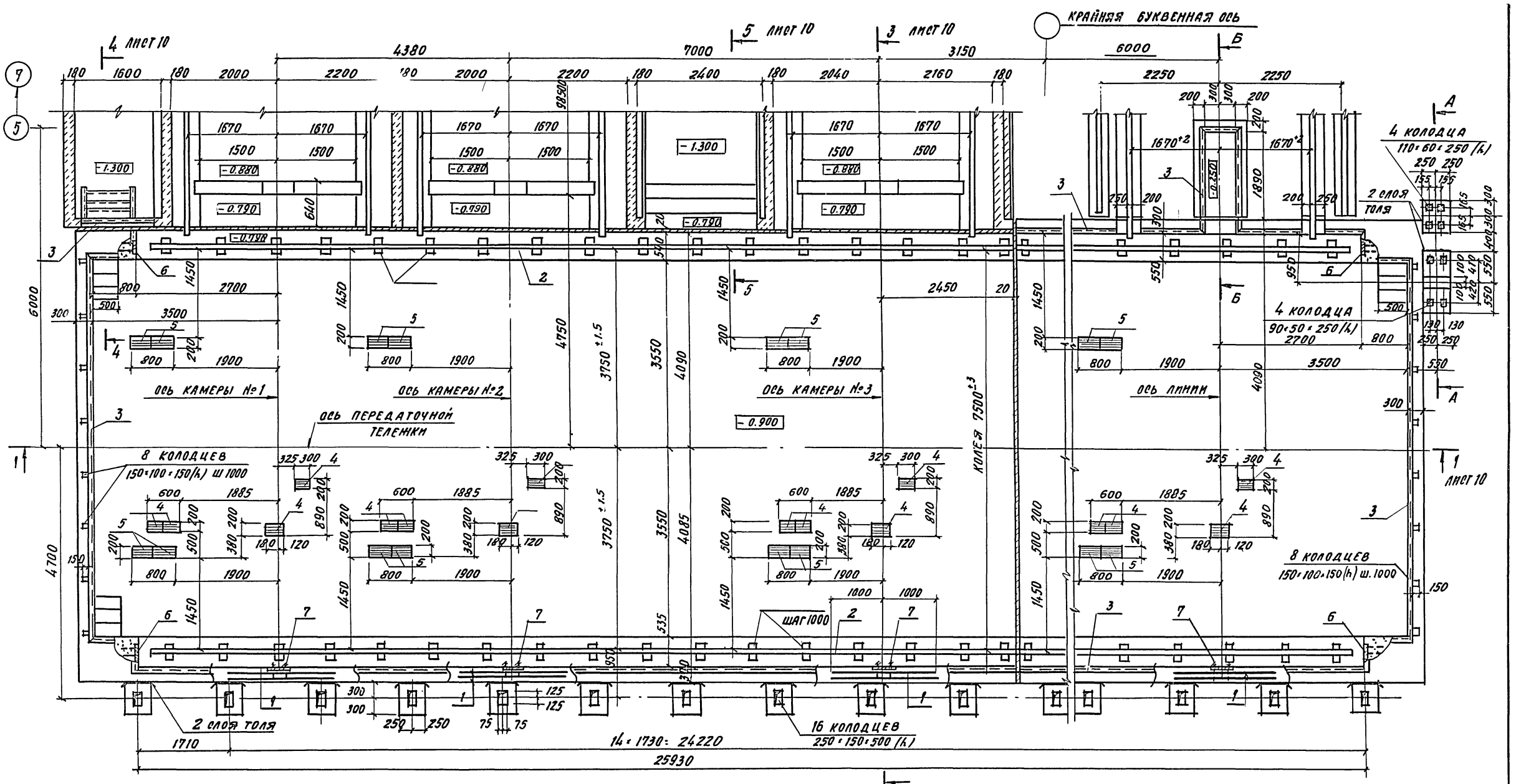

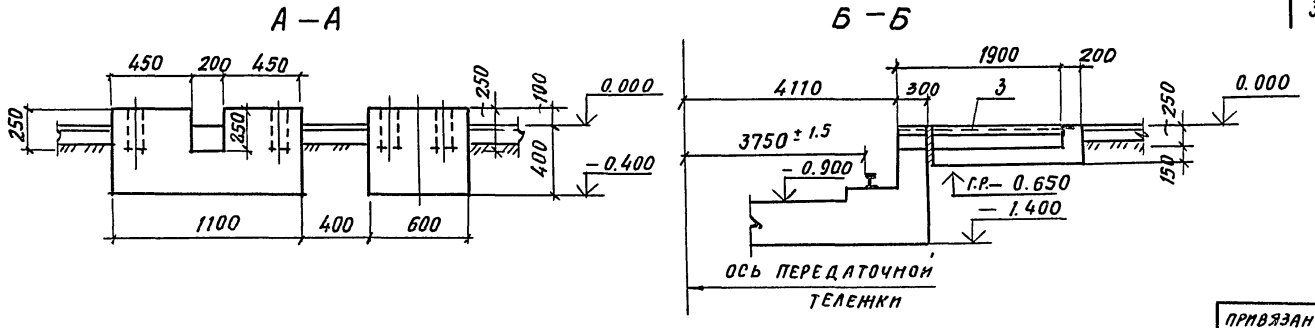

Спецификацию и расход стали см. лист 10

10
9017/7

ГИП	Иванова		ТП 409-010-50.85 КЖС
Нач. отд.	Рыбкина		
Гл. спец.	Крутовской		Конвейерная линия, по изготовлению стеновых панелей длиной до 6 м
Рук. гр.	Бурзин		
Ст. инж.	Колядина		Вариант Б
Инж.	Айзенштат		Стадия: Р; Лист: 8; Листов:
Пров.	Бурзин		
Н. контр.	Крутовской		Фундамент под оборудование ФОМ 4
			Госстрой СССР Проектный институт №2 г. Москва

Привязан

Инв. №

Копировал

Формат

Альбом VI

ТП 409-010-50.85

Инв. № подл. | Подп. и дата | Взам. инв. №

Альбом VII

ТП 409-010-50.85

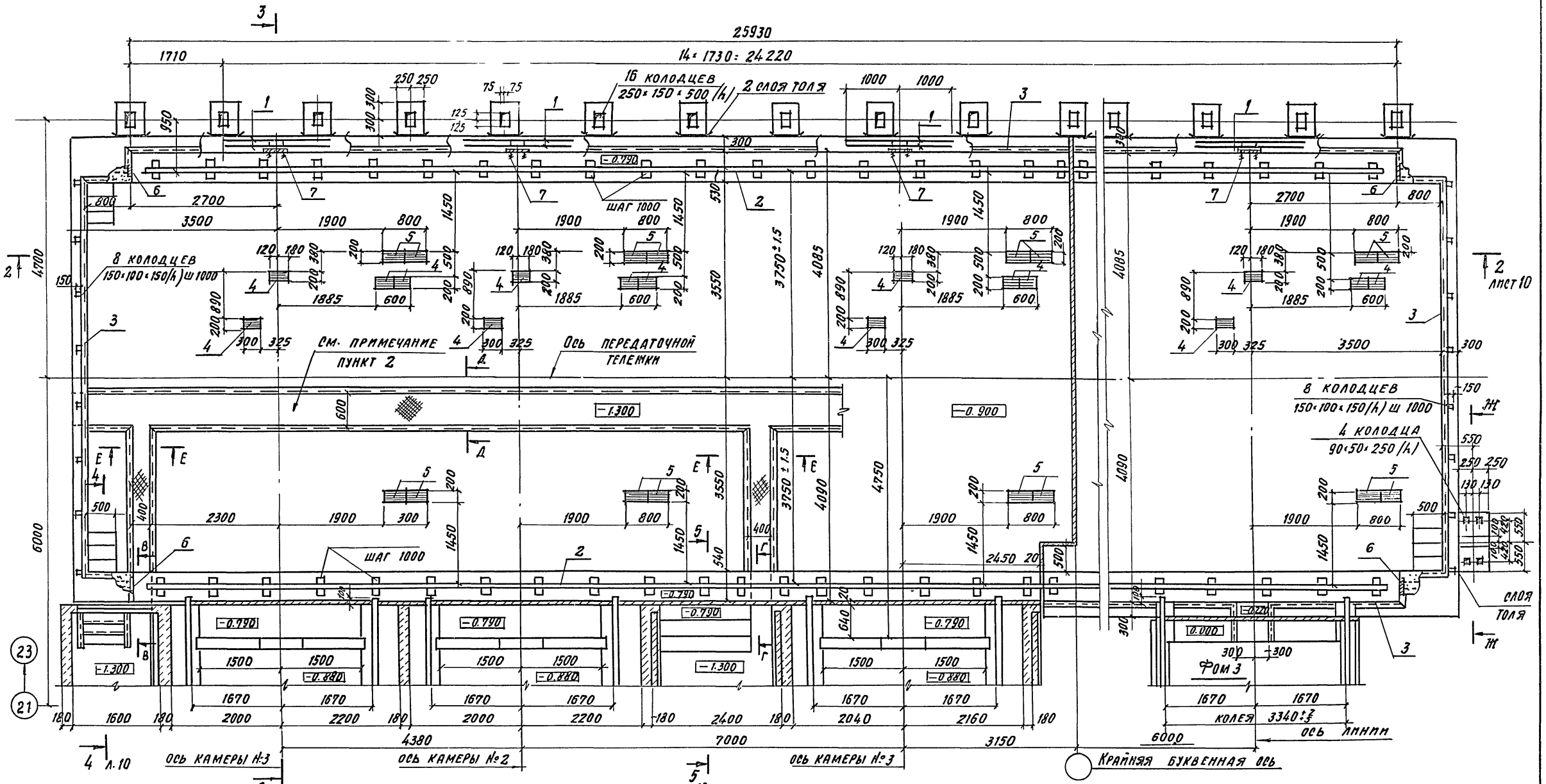

В-В

Г—Г

Ж-Ж

Д-Д Е-Е

Рифленая сталь

Арматурная сетка

11
9017/7

ГИП	Иванова		ТП 409-010-50.85	КЖ
Нач. отд.	Рыбкина		Конвейерная линия по изготовлению стеновых панелей длиной до 6 м	
Гл. спец.	Крутовской		Вариант Б	Стадия: Р; Лист: 9; Листов:
Рук. гр.	Бурэин		Фундамент под оборудование Фом 5	госстрой СССР Проектный институт №2 г. Москва
Ст. инж.	Колядина			
Инж.	Айзенштат			
Провер.	Бурэин			
Н. контр.	Крутовской			

Привязан

Инв. №

Подпись и дата | Инв. № подл.

Копировал

Формат

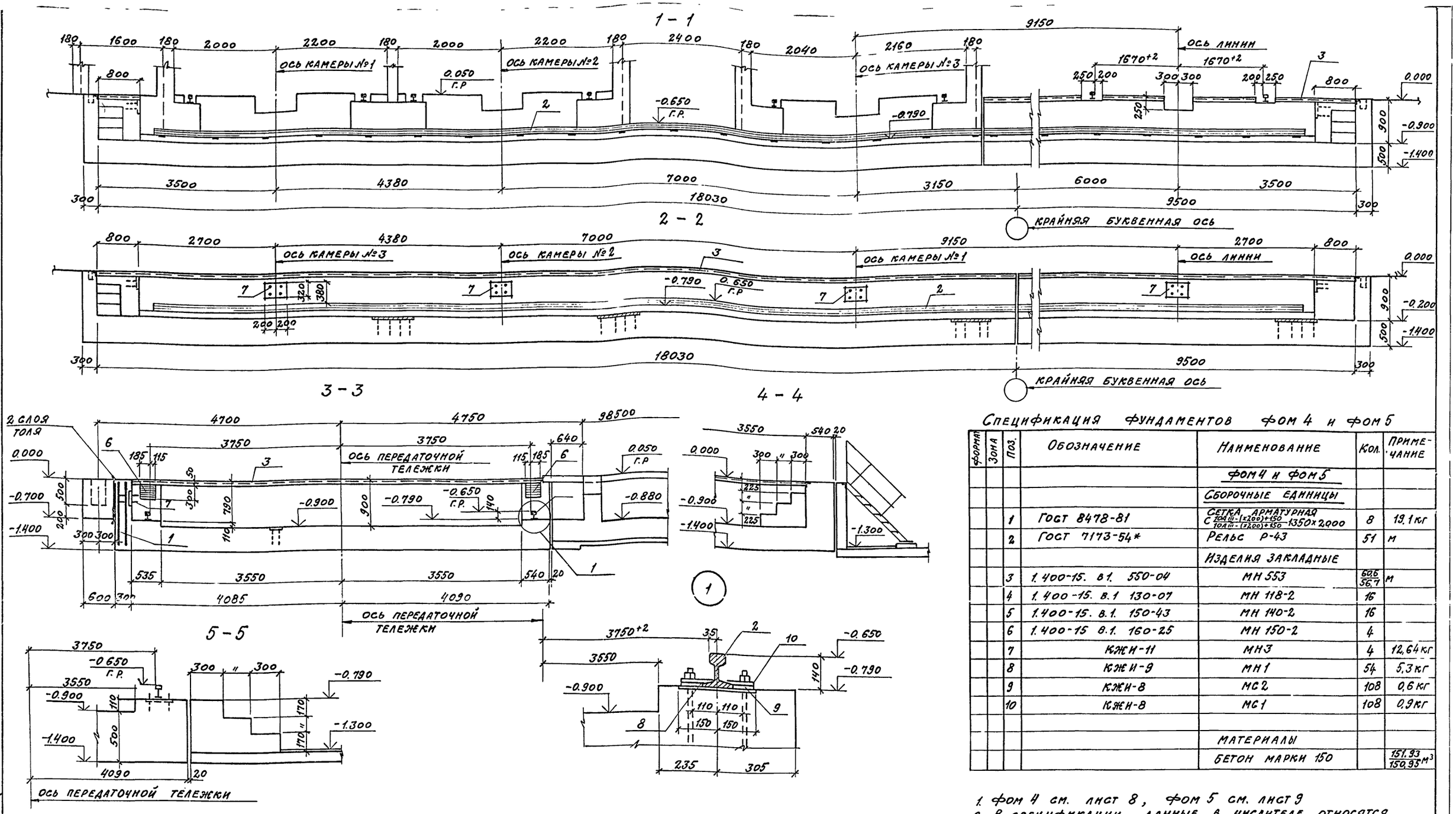

Спецификация фундаментов фом 4 и фом 5

Формат	Зона	Поз.	Обозначение	Наименование	Кол.	Примечание
				фом 4 и фом 5		
				Сборочные единицы		
		1	Гост 8478-81	Сетка арматурная $C\frac{10А III-(\times 200)+150}{10А III-(\times 200)+150}$ 1350×2000	8	19,1 кг
		2	Гост 7173-54*	Рельс Р-43	51	м
				Изделия закладные		
		3	1.400-15. в.1. 550-04	МН 553	60,6 / 56,7	м
		4	1.400-15. в.1 130-07	МН 118-2	16	
		5	1.400-15. в.1. 150-43	МН 140-2	16	
		6	1.400-15 в.1. 160-25	МН 150-2	4	
		7	КЖИ-11	МН3	4	12,64 кг
		8	КЖИ-9	МН1	54	5,3 кг
		9	КЖИ-8	МС2	108	0,6 кг
		10	КЖИ-8	МС1	108	0,9 кг
				Материалы		
				Бетон марки 150		151,93 / 150,95 м³

1. фом 4 см. лист 8, фом 5 см. лист 9
2. В спецификации данные в числителе относятся к фом 4

Ведомость расхода стали на элемент, кг

Марка элемента	Изделия арматурные: Арматура класса А-III, Гост 5781-82			Изделия закладные: Арматура класса А-III, Гост 5781-82					Прокат марки: Вст 3 кп 2, Гост 8509-72*			Гост 19903-72		Гост 82-70*		Гост 103-76			Вст 3, Гост 7798-70*				Ст 5, Гост 7173-54*			Итого	Всего
	ф10		Итого	ф8	ф10	ф12		Итого	L50×5		Итого	-δ=8	Итого	-δ=10	Итого	-δ=10	-δ=16	Итого	Болт М16×19	Болт М20×80		Итого	Рельс Р-43		Итого		
фом 4	152,8		152,8	18,1	137,6	135,6		291,3	213,8		213,8	142,8	142,8	40	40	253,8	97,2	351	3,2	32,4		35,6	22,77		22,77	3010,2	3454,3
фом 5	152,8		152,8	19,4	137,6	135,6		292,6	213,8		213,8	142,8	142,8	40	40	253,8	97,2	351	3,2	32,4		35,6	22,77		22,77	3010,2	3455,6

Гип	Иванова		
Нач. отд.	Рыбкина		
Гл. спец.	Круговской		
Рук. гр.	Бурзин		
Ст. инж.	Колядина		
Инж.	Айзенштат		
Провер.	Бурзин		
Н. конт.	Круговской		

ТП 409-010-50.85 КЖ

Конвейерная линия по изготовлению стеновых панелей длиной до 6 м

Вариант Б

Стадия	Лист	Листов
Р	10	

Фундаменты под оборудование фом 4; фом 5. Сечения 1-1÷5-5 Спецификация

Госстрой СССР Проектный институт № 2 г. Москва

Копировал: Формат

Привязан

Инв. №

Инв. № подл. | Подпись и дата | Взамен инв. №

Альбом VI

ТП 409-010-50.85

ОСЬ ПЕРЕДАТОЧНОЙ ТЕЛЕЖКИ

ОСЬ ПОСТА №9

ОСЬ ЗВЕЗДОЧКИ ПРИВОДА

ОСЬ ПОСТА №8

ОСЬ ЛИНИИ

ОСЬ ПОСТА №7

ОСЬ ПОСТА №6

7500*3 КОЛЕЯ

4 КОЛОДЦА 420×120×600 (h)

4 КОЛОДЦА 90×50×250 (h)

6 КОЛОДЦЕВ 170×100×600 (h)

18 КОЛОДЦЕВ 400×80×300 (h)

4 КОЛОДЦА 420×120×500 (h)

ШАГ 750

ШАГ 1000

1 ЛИСТ

Фрагмент 1

1. Фрагмент замаркирован на листе 2.
2. Спецификацию, ведомость расхода стали и сечения см. на листе 13.

ГИП	Иванова		
Нач. отд.	Рыбкина		
Гл. спец.	Крутовской		
Рук. гр.	Бурзин		
Ст. инж.	Колядина		
Инж.	Айзенштат		
Пров.	Бурзин		
Н. конт.	Крутовской		

ТП 409-010-50.85 КЖ

Конвейерная линия по изготовлению стеновых панелей длиной до 6м

Вариант Б

Стадия	Лист	Листов
Р	11	

Госстрой СССР Проектный институт №2 г. Москва

Привязан

Инв. №

Инв. № подл. | Подпись и дата | Взамен инв. №

Копировал

Формат

13

9017/7

Альбом VI

ТП 409-010-50.85

Фрагмент 2

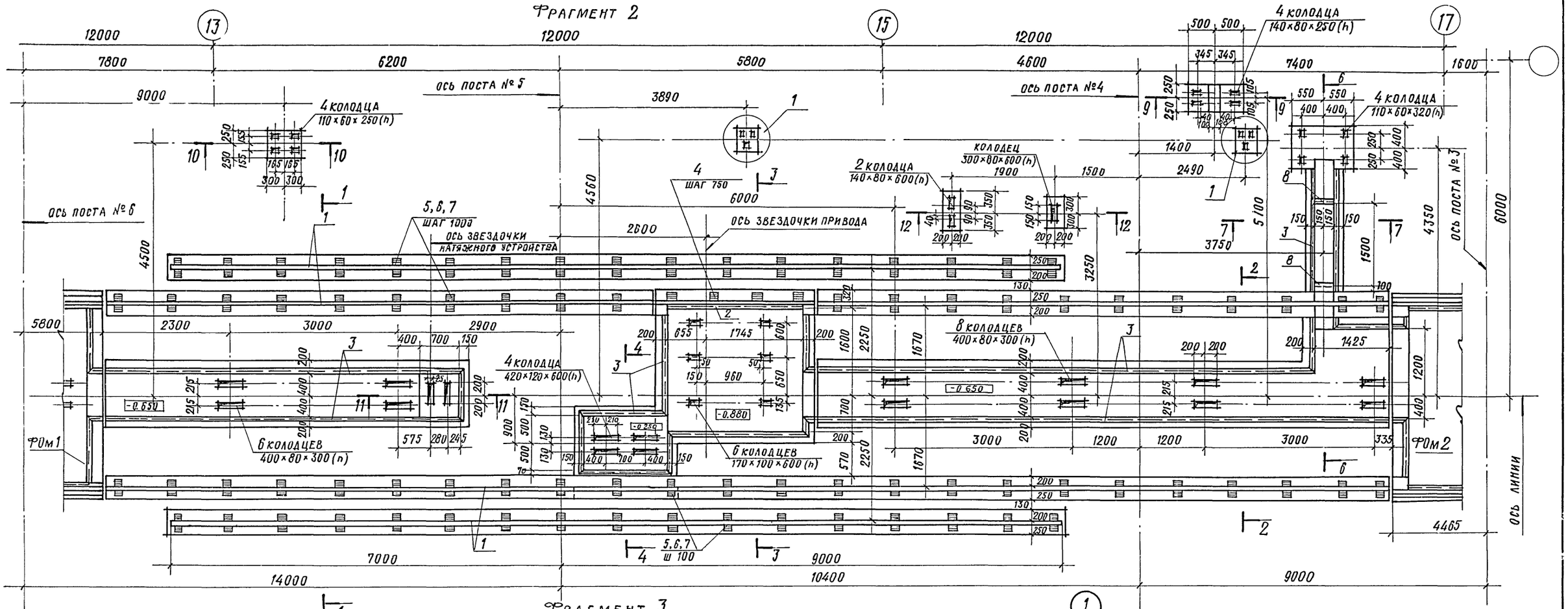

Фрагмент 3

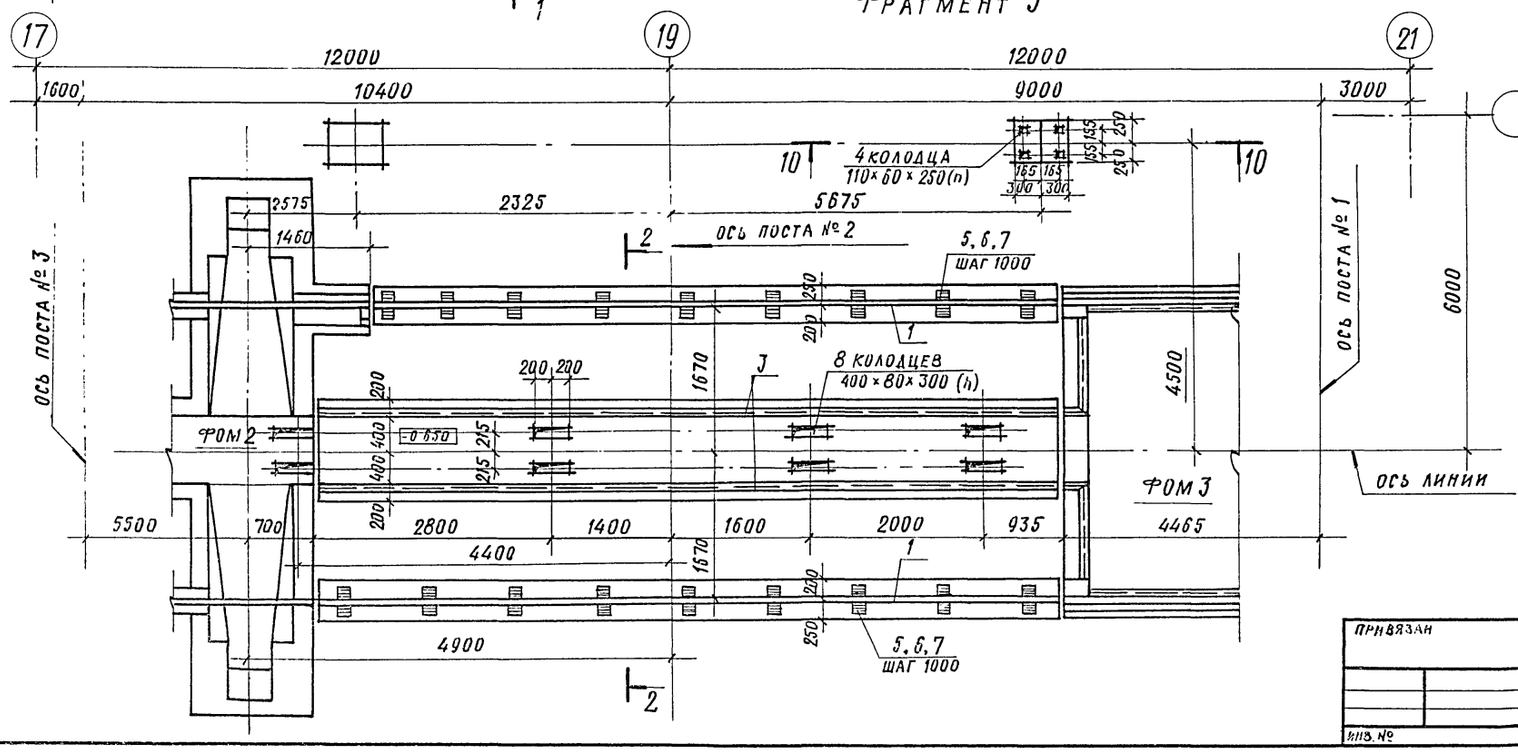

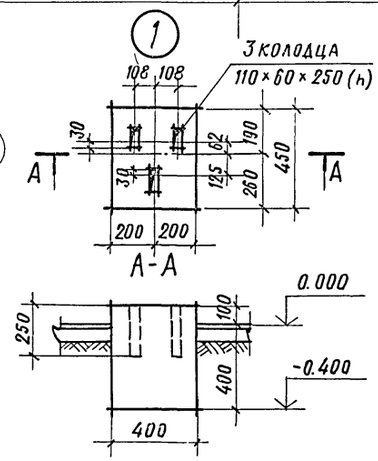

1. Фрагменты замаркированы на листах 2 и 3.
2. Спецификацию, ведомость расхода стали и сечения см. на листе 13.

ГИП	Иванова		ТП 409-010-50.85 КЖ
Нач. отд.	Рыбкина		Конвейерная линия по изготовлению стеновых панелей длиной до 6м
Гл. спец.	Круговской		Вариант Б. — Стадия Р; Лист 12; Листов
Рук. гр.	Бурзин		Фрагменты 2 и 3
Ст. инж.	Колядина		Госстрой СССР Проектный институт №2 г. Москва
Инж.	Айзенштат		
Пров.	Бурзин		
Н. конт.	Круговской		

Привязан

Инв. №

Инв. № подл. | Подпись и дата | Взамен инв. №

Копировал

Формат

Альбом VI

ТП 409-010-50.85

Инв. № подл. | Подпись и дата | Взам. инв. №

1-1

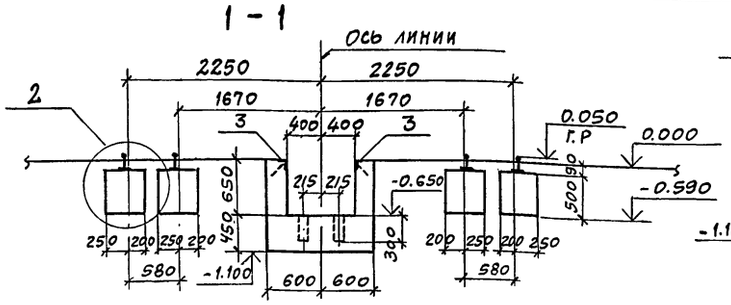

2-2

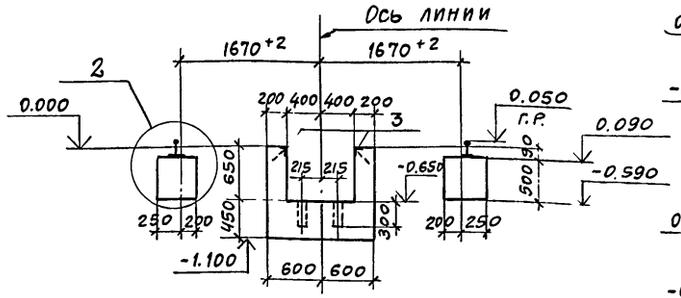

3-3

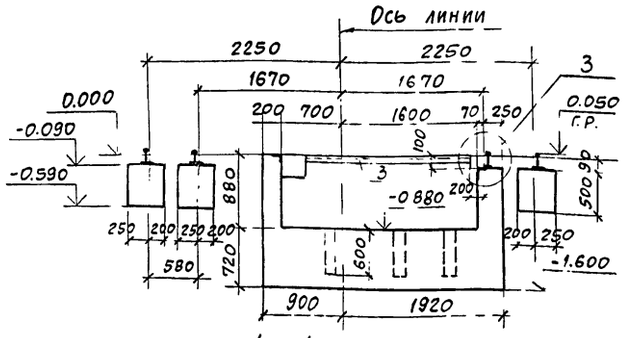

4-4

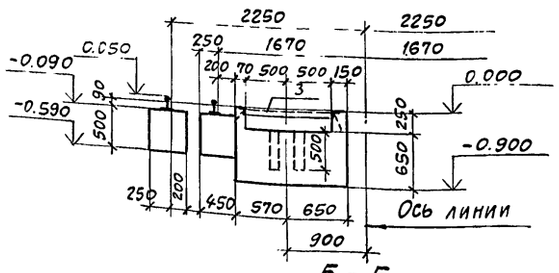

5-5

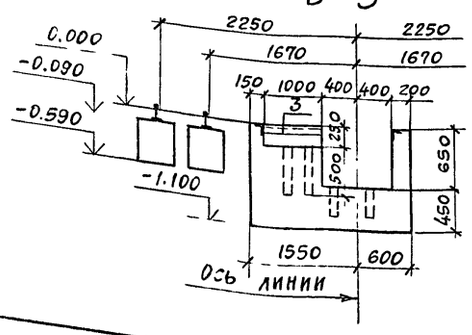

6-6

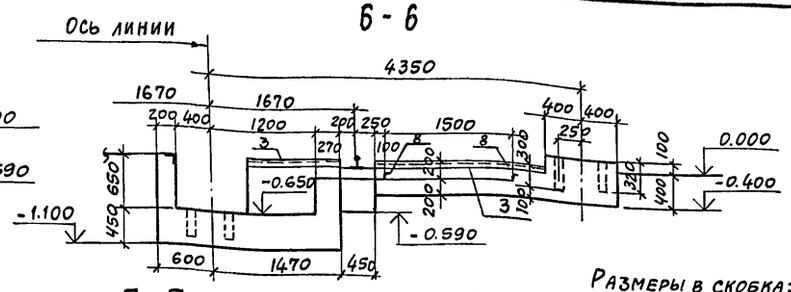

Размеры в скобках даны для сеч. 9-9

7-7

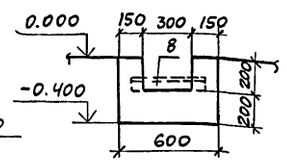

8-8, 9-9

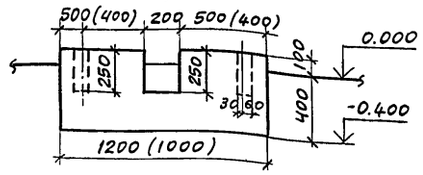

10-10

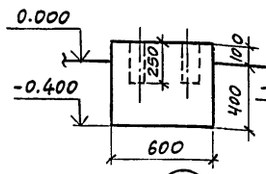

11-11

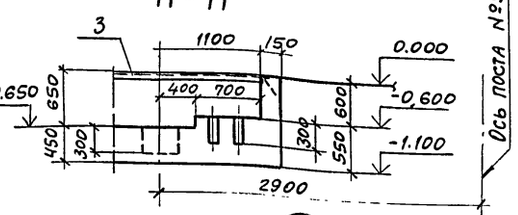

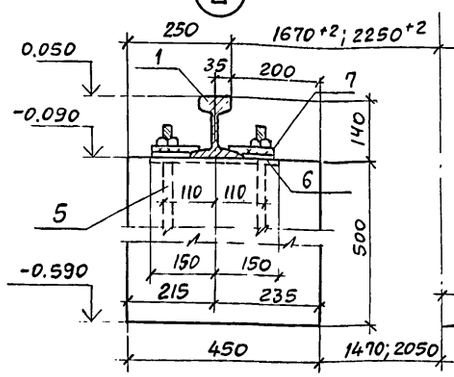

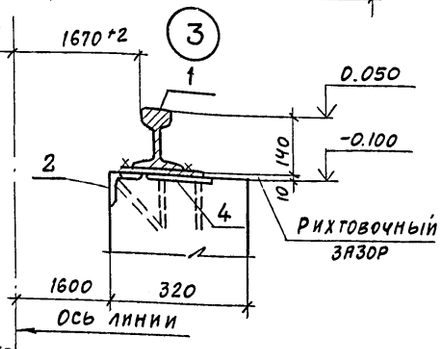

12-12

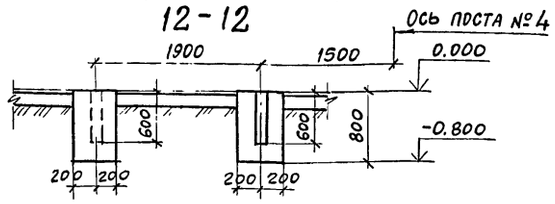

Спецификация фрагментов 1, 2, 3

Формат	Зона	Поз.	Обозначение	Наименование	Кол.	Примечание
				Фрагмент 1		
				Сборочные единицы		
		1	ГОСТ 7173-54*	Рельс Р-43	142,0	м
				Изделия закладные		
		2	1.400-15. В1 520-01	МН 518	2,4	м
		3	1.400-15. В1 550-04	МН 553	66,0	м
		4	1.400-15. В1 120-06	МН 106-1	4	
		5	КЖИ-9	МН1	141	5,3 кг
		6	КЖИ-8	МС2	282	0,6 кг
		7	КЖИ-8	МС1	282	0,9 кг
				Материалы		
				Бетон марки 150		69,3 м³
				Фрагмент 2		
				Сборочные единицы		
		1	ГОСТ 7173-54*	Рельс Р-43	78,4	м
				Изделия закладные		
		2	1.400-15. В1 520-01	МН 518	2,4	м
		3	1.400-15. В1 550-04	МН 553	50,0	м
		4	1.400-15. В1 120-06	МН 106-1	4	
		5	КЖИ-9	МН1	79	5,3 кг
		6	КЖИ-8	МС2	158	0,6 кг
		7	КЖИ-8	МС1	158	0,9 кг
		8		L50×5 ГОСТ 8509-72 ℓ=500	2	
				Материалы		
				Бетон марки 150		40,27 м³
				Фрагмент 3		
				Сборочные единицы		
		1	ГОСТ 7173-54*	Рельс Р-43	17,0	м
				Изделия закладные		
		3	1.400-15. В1. 550-04	МН 553	17,5	м
		5	КЖИ-9	МН 1	9	5,3 кг
		6	КЖИ-8	МС 2	18	0,6 кг
		7	КЖИ-8	МС 1	18	0,9 кг
				Материалы		
				Бетон марки 150		10,53 м³

1. Фрагмент 1 см. на листе 11.
2. Фрагменты 2 и 3 см. на листе 12.

Ведомость расхода стали на элемент, кг

Марка элемента	Изделия закладные																		Всего
	Арматура класса			Прокат марки									Ст.5		ВСт.3				
	А-III			ВСт 3 кп 2															
	ГОСТ 5781-82			ГОСТ 8509-72*			ГОСТ 19903-72			ГОСТ 103-76			ГОСТ 7173-54*		ГОСТ 7798-70*			
	ф8	ф12	Итого	L50×5	L75×6	Итого	-δ=6	Итого	-δ=10	-δ=16	Итого	Рельс Р-43	Итого	Болт М20×80	Итого		
Фрагмент 1	23,3	169,2	192,5	248,8	16,5	265,3	2,8	2,8	662,7	253,8	916,5	6347,4	6347,4	84,6	84,6	7809,1
Фрагмент 2	18,2	94,8	113	207,4	16,5	223,9	2,8	2,8	371,3	142,2	513,5	3504,9	3504,9	47,4	47,4	4405,1
Фрагмент 3	5,6	10,8	16,4	66		66			42,3	16,2	58,5	760	760	5,4	5,4	906,3

15
9017/7

Привязан

Инв. №

ГИП	Иванова		
Нач.отд.	Рыбкина		
Гл.спец.	Крутовской		
Рук. гр.	Бурзин		
Ст. инж.	Колядина		
Инж.	Айзенштат		
Пров.	Бурзин		
Н.контр.	Крутовской		

ТП 409-010-50.85 КЖС

Конвейерная линия по изготовлению стеновых панелей длиной до 6м

Вариант Б

Стадия	Лист	Листов
Р	13	

Фрагменты 1, 2, 3
Сечения 1-1 ÷ 12-12
Узлы 2 и 3

Госстрой СССР
Проектный институт № 2
г. Москва

Копировал

Формат

Альбом VII

ГП 409-010-50.85

Фрагмент 4

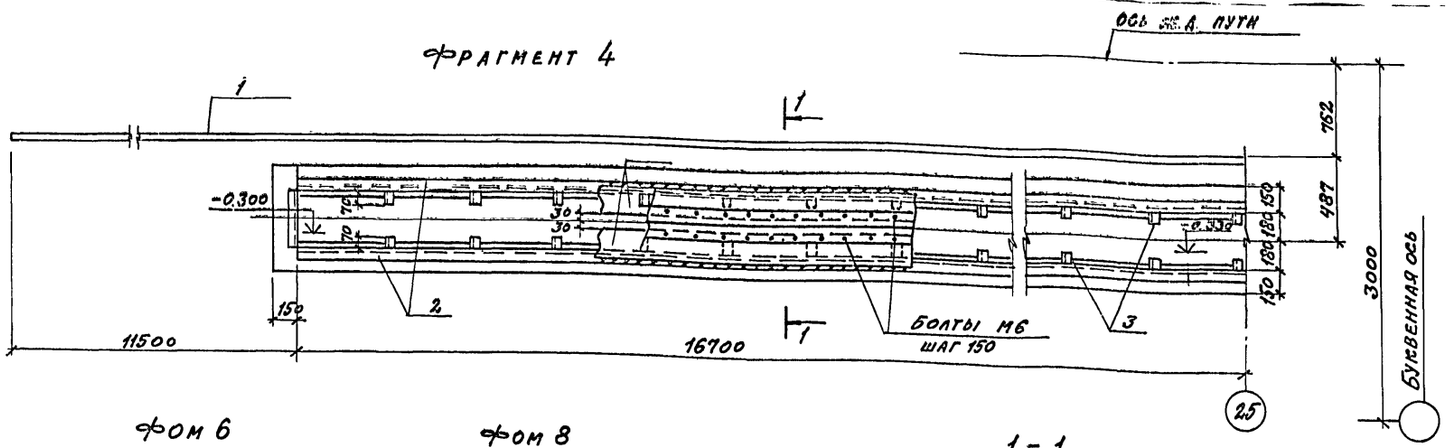

Фом 6

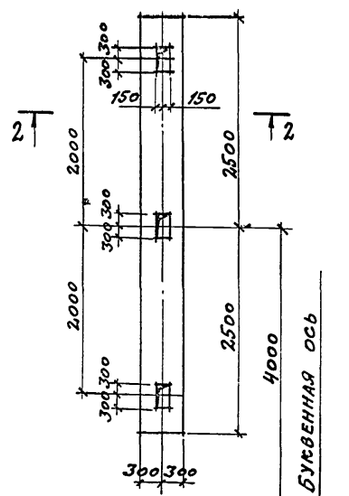

Фом 8

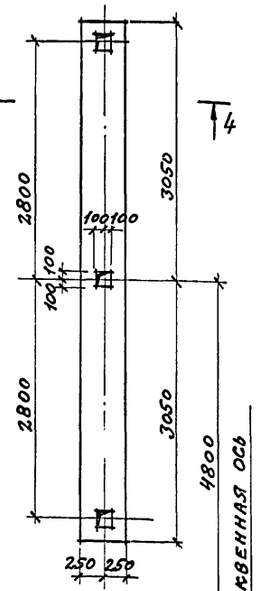

Фом 7

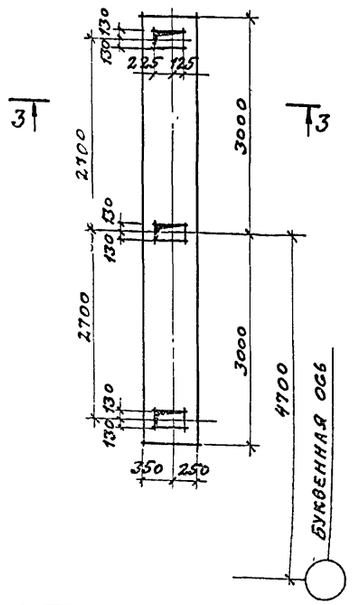

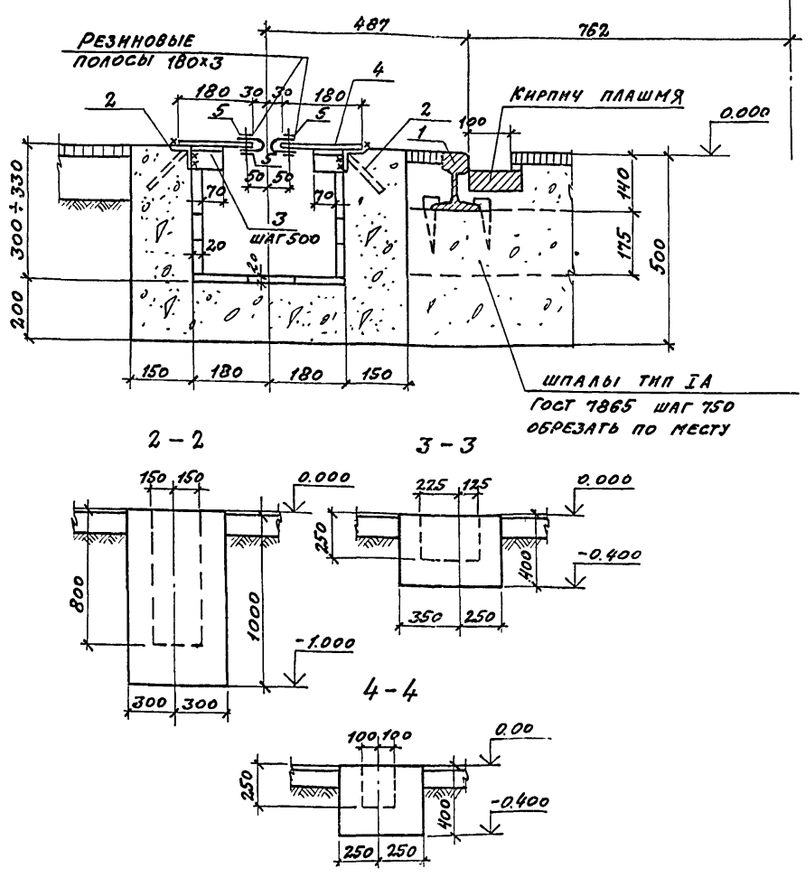

Ведомость расхода стали на элемент, кг

Марка элемента	Изделия закладные												Всего
	Арматура класса			Прокат марки									
	А-III			Вст 3 кп 2						Ст 5			
	ГОСТ 5781-82			ГОСТ 8509-72*			ГОСТ 103-76			ГОСТ 7173-54*			
	ф8		Итого	L50х5	L63х5	Итого	-δ=4		Итого	Рельс Р-43		Итого	
Фрагмент 4	44		44	18,6	151	169,6	1021,4		1021,4	2518,3		2518,3	3753,3

Спецификация фрагмента 4 и фундаментов фом 6 ÷ фом 9

Формат	Зона	Поз	Обозначение	Наименование	Кол	Примечание
				Фрагмент 4		
				Сборочные единицы		
		1	ГОСТ 7173-54*	Рельс Р-43	56,4	м
				Изделие закладное		
		2	1.400-15. в.1. 520-06	МН 535	31,4	м
		3		L50х5 ГОСТ 8509-72* ℓ=70	62	0,3 кг
		4		-180х4 ГОСТ 103-76	31	м 5,65 кг
		5		-30х4 ГОСТ 103-76	12,4	м 0,94 кг
				Материалы		
				Бетон марки 150		3,54 м³
				Фом 6		
				Материалы		
				Бетон марки 150		2,57 м³
				Фом 7		
				Материалы		
				Бетон марки 150		1,37 м³
				Фом 8		
				Материалы		
				Бетон марки 150		1,2 м³

Фрагмент и фундаменты замаркированы на листах 2 и 3

16
9017/7

Привязан

Инв. №

Инв. № подл. | Подпись и дата | Взам. инв. №

ГИП	Иванова		ГП 409-010-50.85 КЖС
Нач. отд.	Рыбкина		Конвейерная линия по изготовлению стеновых панелей длиной до 6 м
Гл. спец.	Круговской		Вариант Б
Рук. гр.	Бурзин		Стадия Р; Лист 14; Листов
Ст. инж.	Колядина		Фрагмент 4. Фрагменты под оборудование фом 6 ÷ фом 9. Сечения 1-1 ÷ 5-5
Инж.	Айзенштат		Госстрой СССР, Проектный институт № 2, г. Москва
Провер.	Бурзин		
Н. контр.	Круговской		

Копировал:

Формат

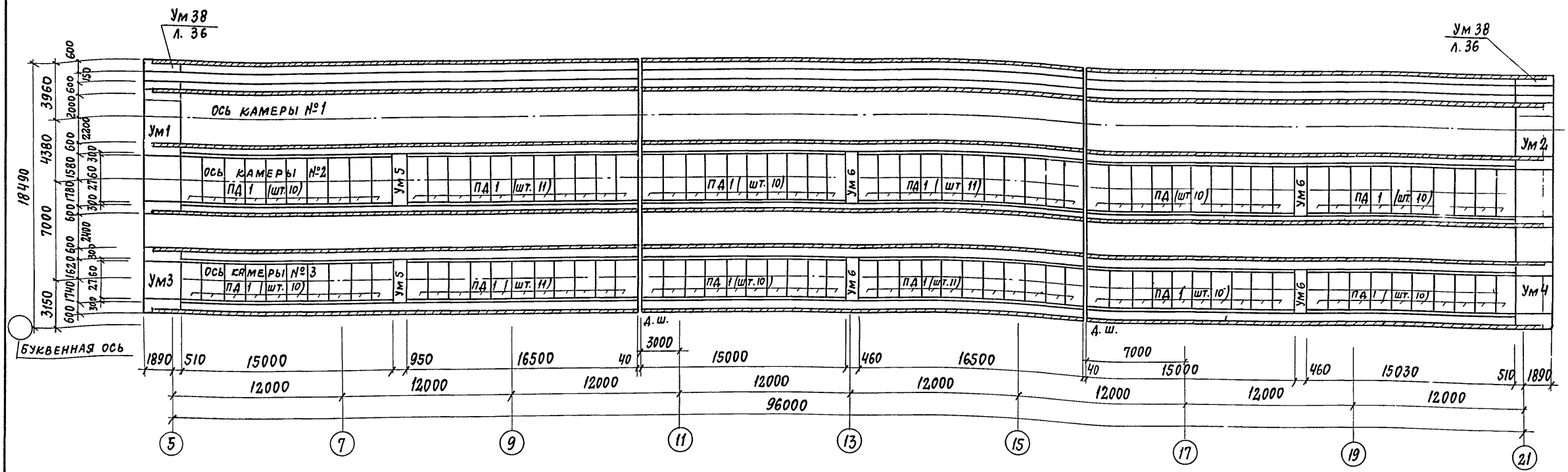

1. Детали устройства стыков стеновых блоков, плит днища и стенового блока см. серию 3.006 вып. I п. 28
2. Бетонирование монолитных участков УМ-1 ÷ УМ-4 разрешается после проведения мероприятий обеспечивающих сцепление сборных ж.б. стеновых блоков с монолитным бетоном.
3. а. Поверхность бетона в пазах примыкающих стеновых сборных блоков тщательно очистить от пыли и грязи.
   б. Поверхность обработать пескоструйным аппаратом
   в Бетонную смесь в пазы укладывать на мелком заполнителе.

Спецификация к схеме расположения плит днища и бетонных блоков

Марка поз.	Обозначение	Наименование	Кол.	Масса ед. кг	Примечание
		Плиты днища			
ПД1	3.006-3, вып. II-1	ПД 42-3	124	1600	
		Блоки бетонные			
БФ1	ГОСТ 13579-78	ФБС 24.4.6-Т	156	1300	
БФ2	ГОСТ 13579-78	ФБС 12.4.6-Т	45	640	
БФ3	ГОСТ 13579-78	ФБС 9.4.6-Т	29	470	
БФ4	ГОСТ 13579-78	ФБС 12.4.3-Т	70	310	
		Монолитные участки			
УМ1	л. 27	УМ1	1		
УМ2	л. 27	УМ2	1		

Марка, поз.	Обозначение	Наименование	Кол.	Масса ед. кг	Примечание
УМ3	л. 28	УМ3	1		
УМ4	л. 28	УМ4	1		
УМ5	л. 29	УМ5	2		
УМ6	л. 29	УМ6	4		
		Изделия закладные			
2	КЖИ-9	МН1	570	5.3	
		Изделия соединительные			
3	КЖИ-8	МС1	570	0.9	
4	КЖИ-8	МС2	570	0.6	
1		143, ГОСТ 7173-79, ℓ=1000	599,0	44,7	м.п
		Детали			
5	л. 23	ф12 AII, ГОСТ 5781-82, ℓ=1000	3608	0.9	м.п
11	л. 23	ф10 AII ГОСТ 5781-82 ℓ=1910	634	1.18	
12	л. 16	ф10 AIII ГОСТ 5781-82 ℓ=900	216	0.55	

17
9017/7

Привязан

Инв. №

ГИП	Иванова	
Нач. отд.	Рыбкина	
Гл. спец.	Круговской	
Рук. гр.	Кренева	
Ст. инж.	Рашевский	
Инж.	Кадыкова	
Исполн.	Захарова	
Провер.	Рашевский	
Н. контр.	Круговской	

ТП 409-010-50.85 КЖ.

Конвейерная линия по изготовлению стеновых панелей длиной до 6 м

Вариант Б

Стадия	Лист	Листов
Р	15	

Схема расположения плит днища

Госстрой СССР Проектный институт № 2 г. Москва

Копировал: Кол. Формат

Инв. № подл. | Подпись и дата | Взам. инв. №

Альбом VI

Т.П 409-010-50.85

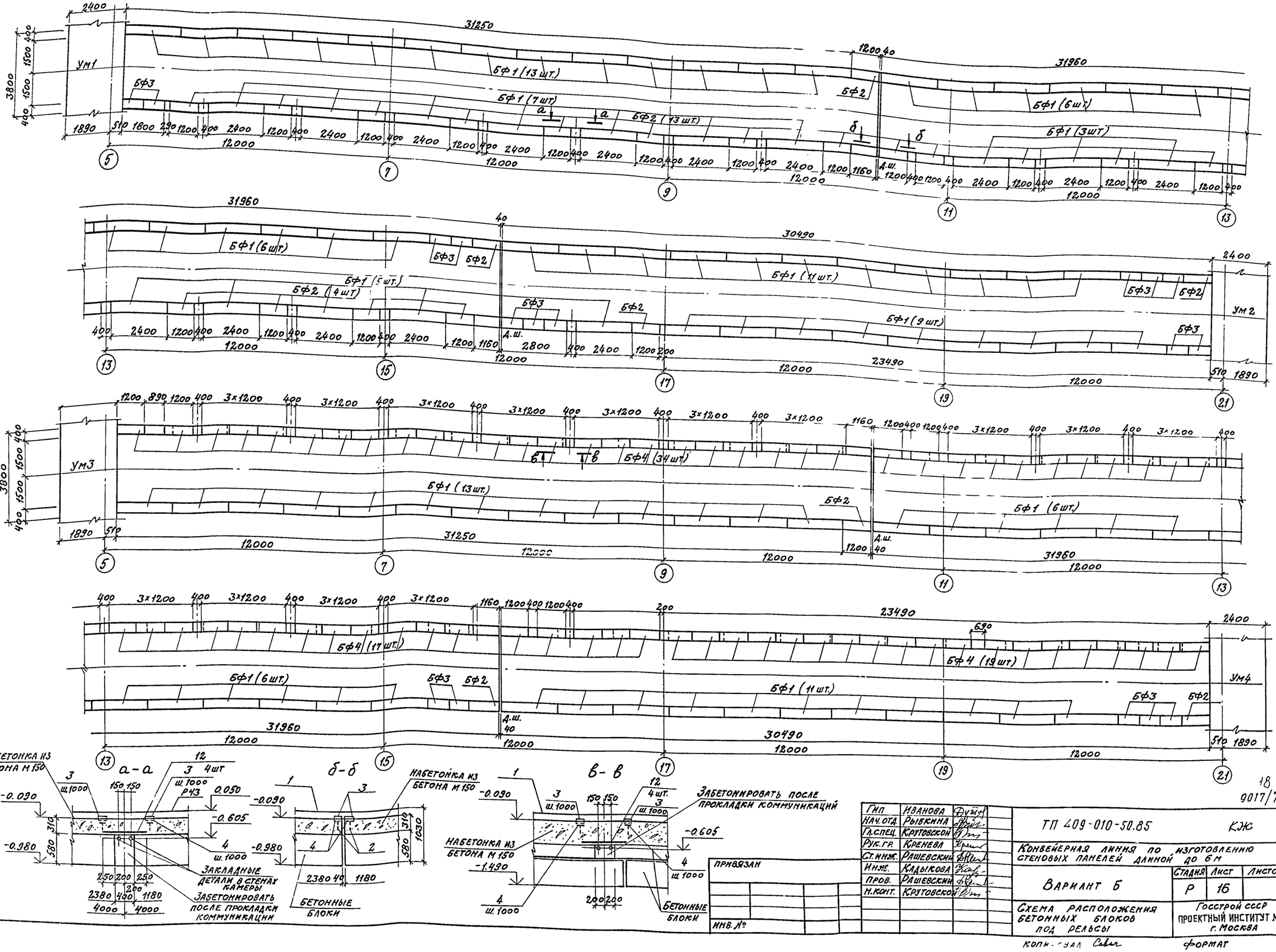

ГИП	ИВАНОВА	
НАЧ. ОТД.	РЫБКИНА	
ГЛ. СПЕЦ.	КРУГОВСКОЙ	
РУК. ГР.	КРЕНЕВА	
СТ. ИНЖ.	РАШЕВСКИЙ	
ИНЖ.	КАДЫКОВА	
ПРОВ.	РАШЕВСКИЙ	
Н. КОНТР.	КРУГОВСКОЙ	

ПРИВЯЗАН

ИНВ. №

ТП 409-010-50.85 КЖ

Конвейерная линия по изготовлению стеновых панелей длиной до 6 м

Вариант Б

Стадия	Лист	Листов
Р	16	

Схема расположения бетонных блоков под рельсы

Госстрой СССР ПРОЕКТНЫЙ ИНСТИТУТ № 2 г. Москва

Копировал

Формат

18

9017/7

ИНВ. № ПОДЛ. | ПОДПИСЬ И ДАТА | ВЗАМЕН ИНВ. №

Альбом VII

ТП 409-010-50.85

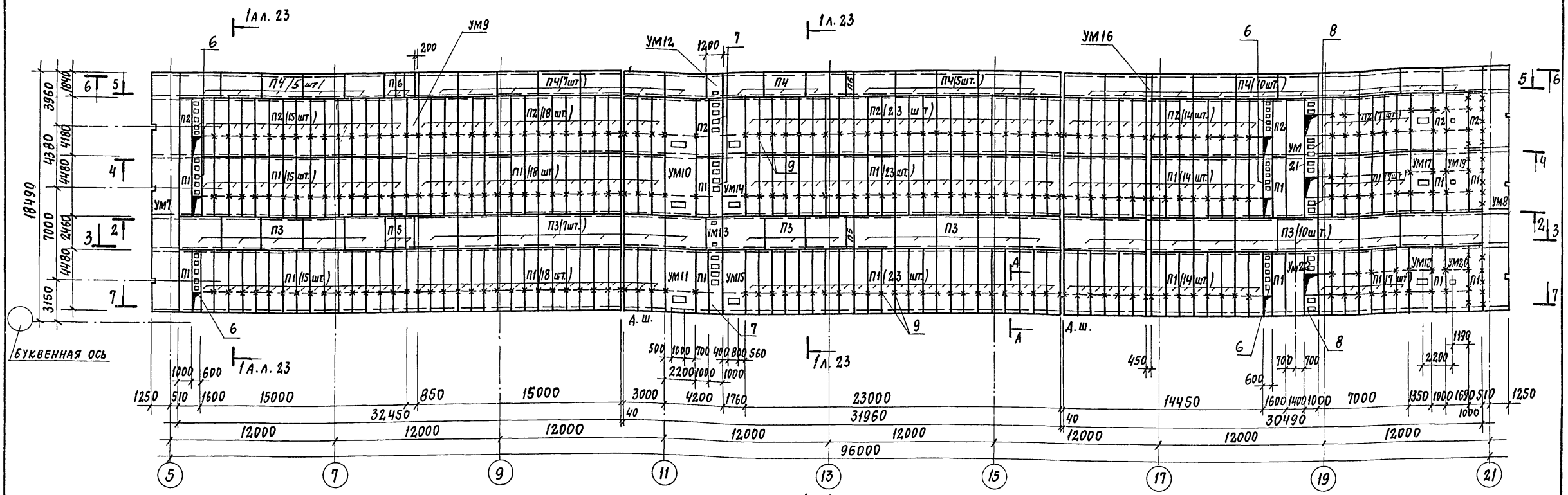

Марка	Обозначение	Наименование	Кол.	Масса кг	Прим.
		Плиты перекрытия			
П1	1.141-9 вып. 9	ПК 8.45-10	164	996	
П2	1.141-9 вып. 9	ПК 8.42-10	82	930	
П3	3.006-2 вып. II-2	П20-3	30	257	
П4	3.006-2 вып. II-2	П14-3	30	124	
П5	3.006-2 вып. II-2	П20д-3	4	64	
П6	3.006-2 вып. II-2	П14д-3	4	31	
		Монолитные участки			
УМ7	л. 29	УМ7	1		
УМ8	л. 30	УМ8	1		
УМ9	л. 31	УМ9	1		
УМ10	л. 32	УМ10	1		
УМ11	л. 32	УМ11	1		
УМ12	л. 31	УМ12	1		
УМ13	л. 31	УМ13	1		
УМ14	л. 33	УМ14	1		
УМ15	л. 33	УМ15	1		
УМ16	л. 31	УМ16	1		

Марка	Обозначение	Наименование	Кол.	Масса кг	Прим.
УМ17	л. 34	УМ17	1		
УМ18	л. 34	УМ18	1		
УМ19	л. 35	УМ19	1		
УМ20	л. 35	УМ20	1		
УМ21	л. 35	УМ21	1		
УМ22	л. 35	УМ22	1		
		Изделия соединительные			
6	КЖИ-13	МН4	6	108.6	
7	КЖИ-15	МН5	3	231.3	
8	КЖИ-14	МН6	3	145.2	
9	КЖИ-12	МС3	300	0.7	
13	ГОСТ 8509-72*	L 125×10	190		м.п
14	ГОСТ 8509-72*	L 75×6	190		м.п

1. Поз. 6÷9 устанавливать во время монтажа плит перекрытия.
2. Плиты перекрытия уложить по слою цементно-песчаного раствора толщиной - 20мм
3. Швы между плитами перекрытиями залить цементно-песчаным раствором.

Взам. инв. № | Подпись и дата | Инв. № подл.

19
9017/7

Привязан

Инв. №

ГИП	Иванова	
Нач. отд.	Рыбкина	
Гл. спец.	Круговской	
Рук. гр.	Кренева	
Ст. инж.	Рашевский	
Инж.	Кадыкова	
Пров.	Рашевский	
Н. контр.	Круговской	

ТП 409-010-50.85 КЖ

Конвейерная линия по изготовлению стеновых панелей длиной до 6 м

Вариант Б

Стадия	Лист	Листов
Р	17	

Схема расположения плит перекрытия

Госстрой СССР Проектный институт №2 г. Москва

Копировал: Ког. Формат

Альбом VI

Т.П. 409-010-50.85

Схема расположения камер на отм. 1.750

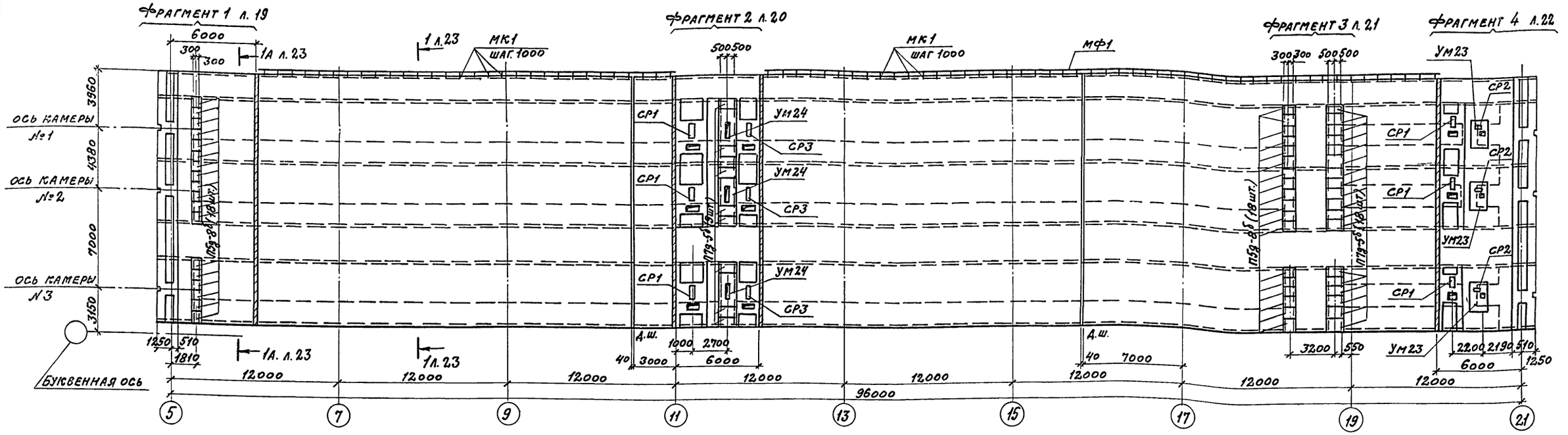

Схема расположения камер на отм. 0.000

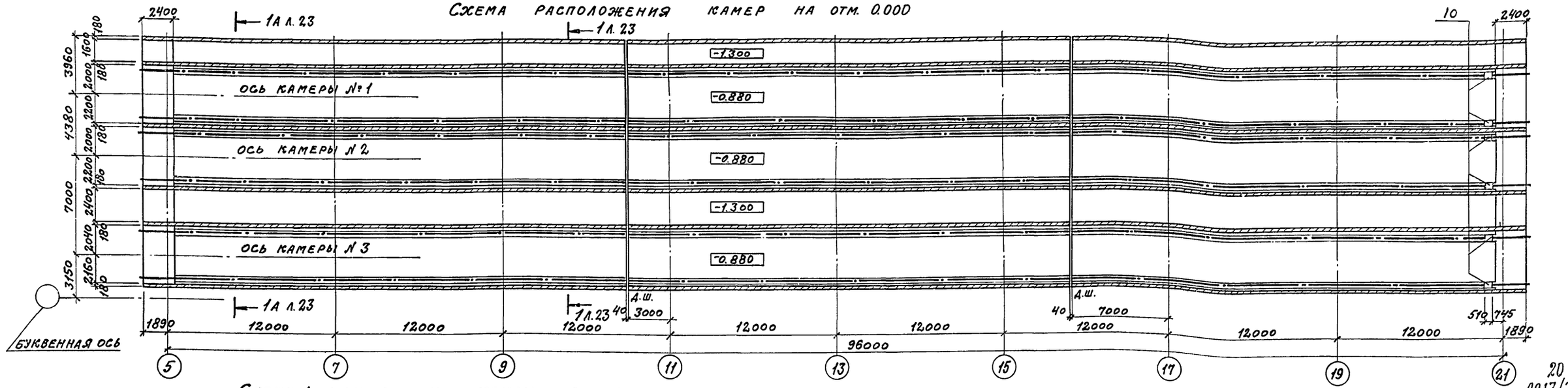

Спецификация к схемам расположения камер

Марка	Обозначение	Наименование	Кол.	Масса кг	Прим.
		Плиты каналов			
П5д-8^{б}	3.006-2 в.II-2	П5д-8^{б}	36	100	
П7д-5^{б}	3.006-2 в.II-2	П7д-5^{б}	27	150	
		Монолитные участки			
УМ23	л. 35	УМ23	3		
УМ24	л. 35	УМ24	3		
СР1	КЖИ-25	Стальные рамы СР1	6	36.4	
СР2	КЖИ-26	СР2	3	40.8	
СР3	КЖИ-25	СР3	3	27.0	
		Изделия закладные			
10	1.400-15 вып. 1	МН 145-3	6	10.8	
МК1	КЖИ-19	Кронштейн МК1	79	2.7	
МФ1	2.430-3 вып.2 стр.58	поз. 5	78	2.52 кг/м.п.	п.м

Инв.№ подл. | Подпись и дата | Взам.инв.№

Привязан

Инв.№

ГИП	Иванова		
Нач.отд.	Рыбкина		
Гл.спец.	Круговской		
Рук.гр.	Кренева		
Ст.инж.	Рашевский		
Инж.	Кадыкова		
Пров.	Рашевский		
Н.контр.	Круговской		

ТП 409-010-50.85 КЖ

Конвейерная линия по изготовлению стеновых панелей длиной до 6 м

Вариант Б

Стадия	Лист	Листов
Р	18	

Схемы расположения камер на отм. 0.000 и 1.750

Госстрой СССР
Проектный институт №2
г. Москва

Копировал: Сабир

Формат

ТП 409-010-50.85 Альбом VI

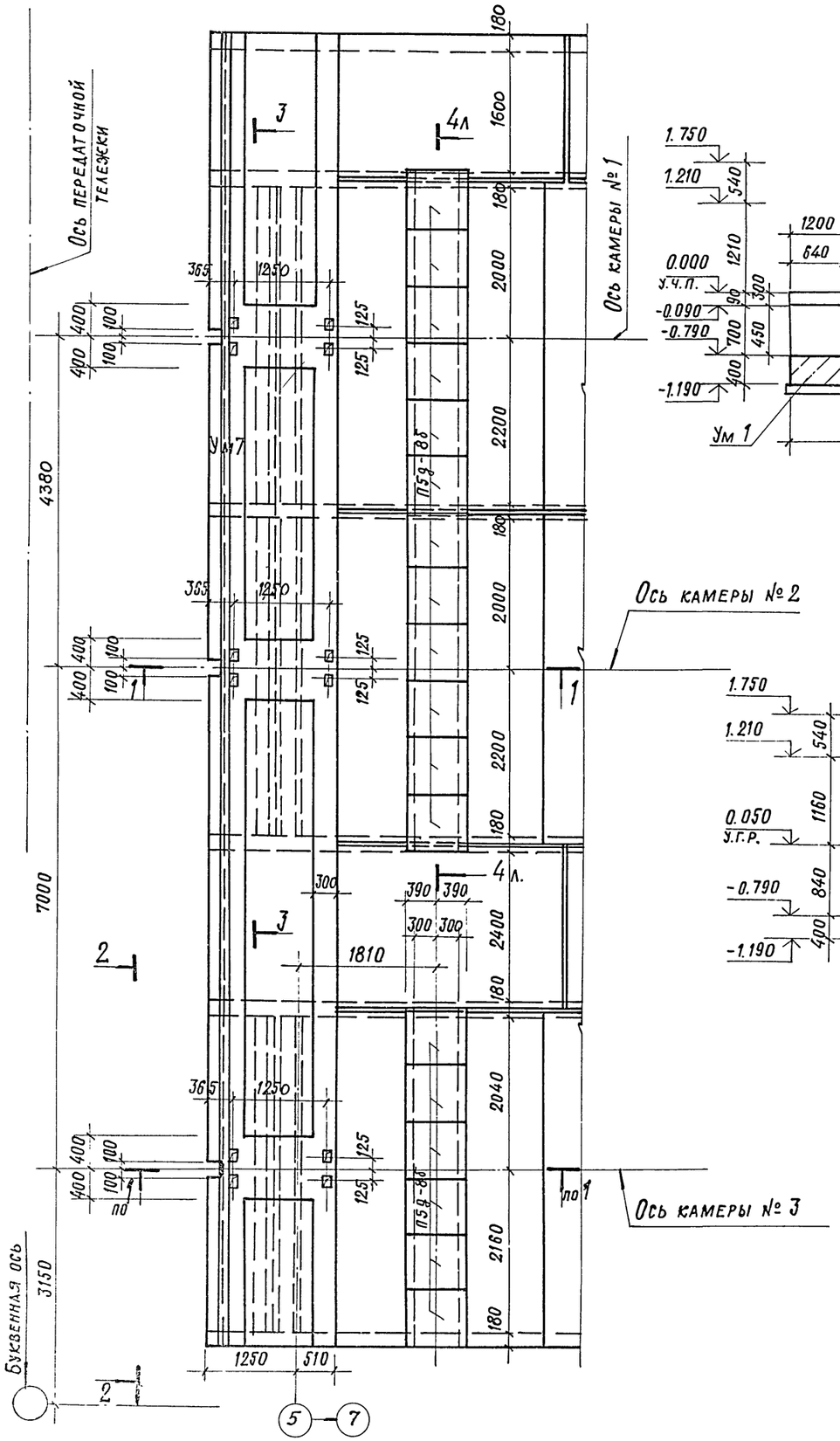

1-1

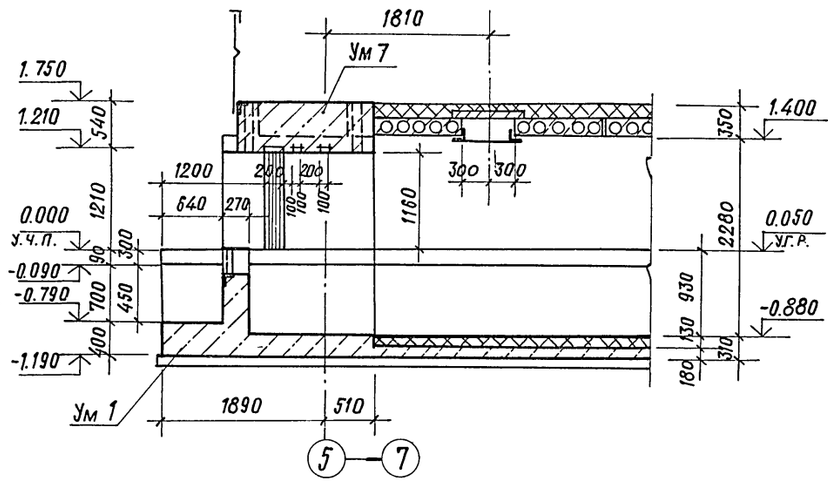

2-2

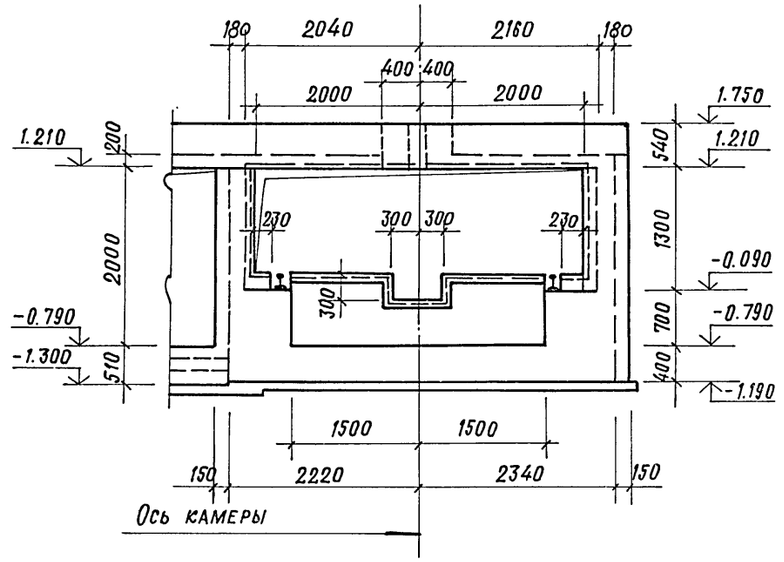

3-3

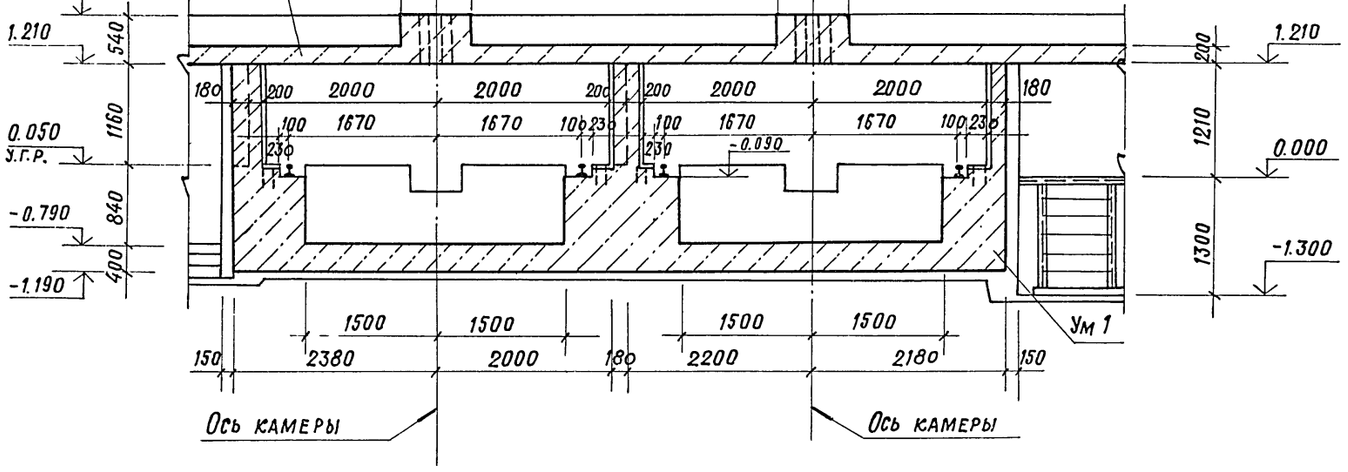

ГИП	Иванова		ТП 409-010-50.85 КЭЖ	
Нач. отд.	Рыбкина		Конвейерная линия по изготовлению стеновых панелей длиной до 6м	
Гл. спец.	Крутовской		Вариант Б	Стадия: Р; Лист: 19; Листов:
Рук. гр.	Кренева		Схемы расположения камер. Фрагмент 1. Сечения 1-1 ÷ 3-3	Госстрой СССР Проектный институт №2 г. Москва
Ст. инж.	Рашевский			
Инж.	Хитрова			
Пров.	Рашевский			
Н. контр.	Крутовской			

Привязан

Инв. №

Инв. № подл. | Подпись и дата | Взам. инв. №

Копировал: Формат

21
9017/7

Альбом VI

ТП 409-010-50.85

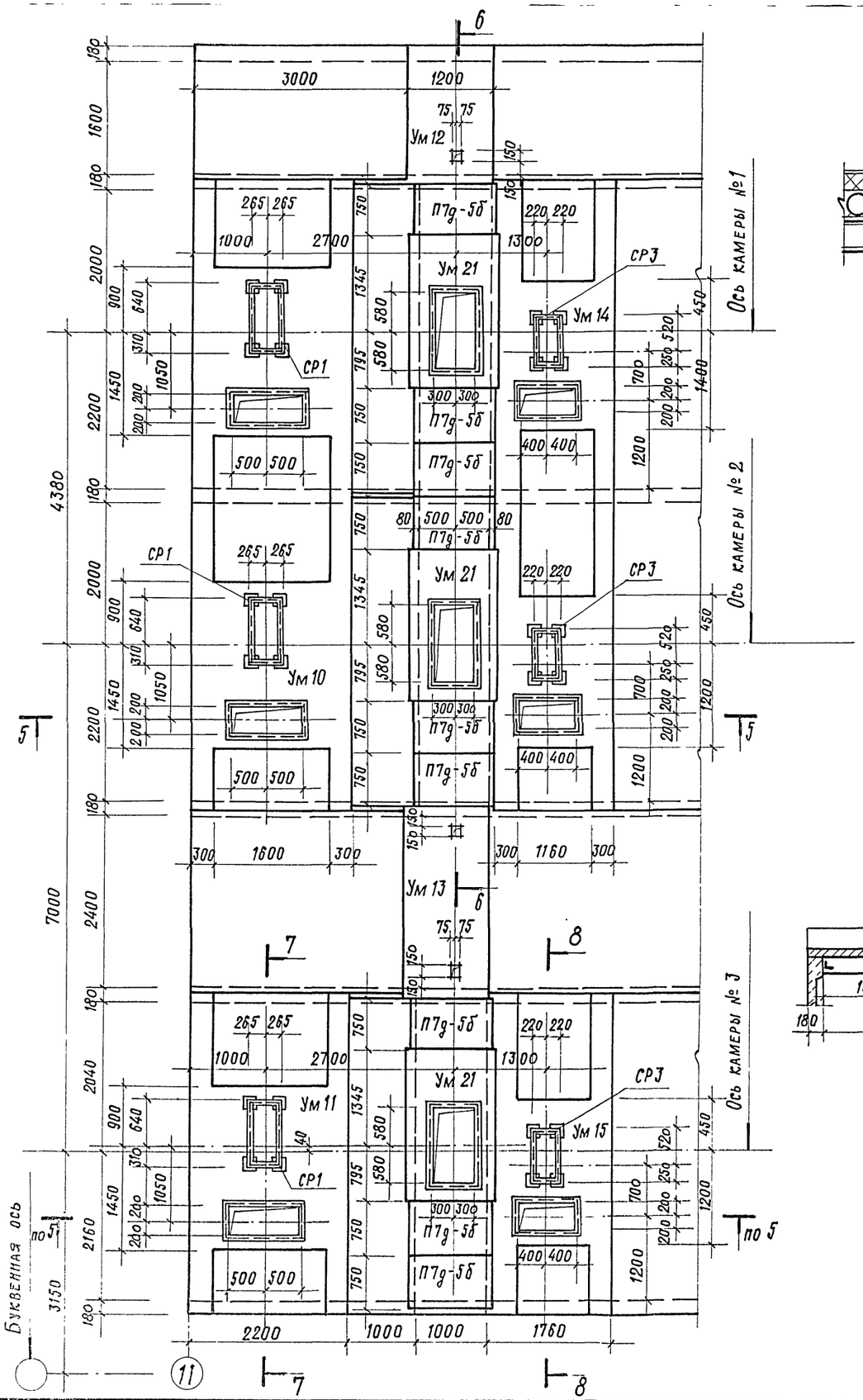

5-5

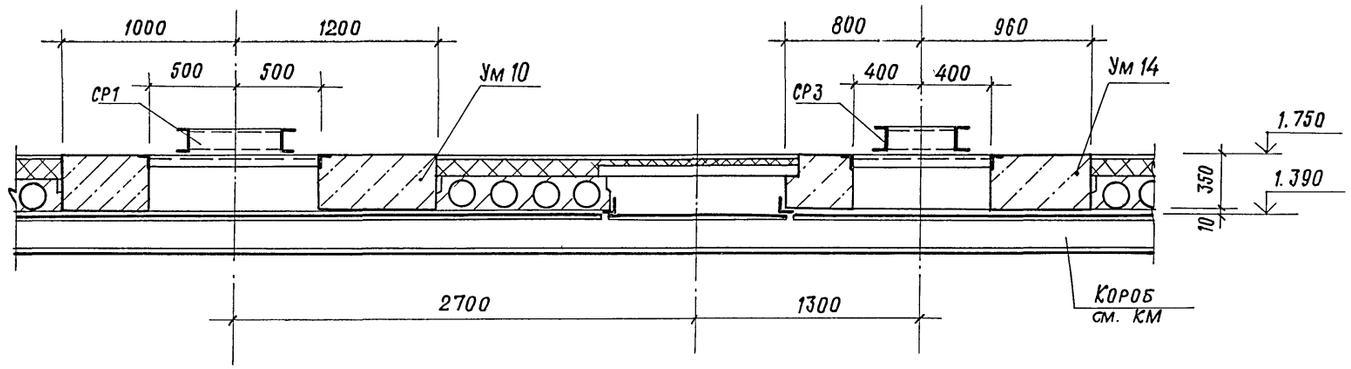

6-6

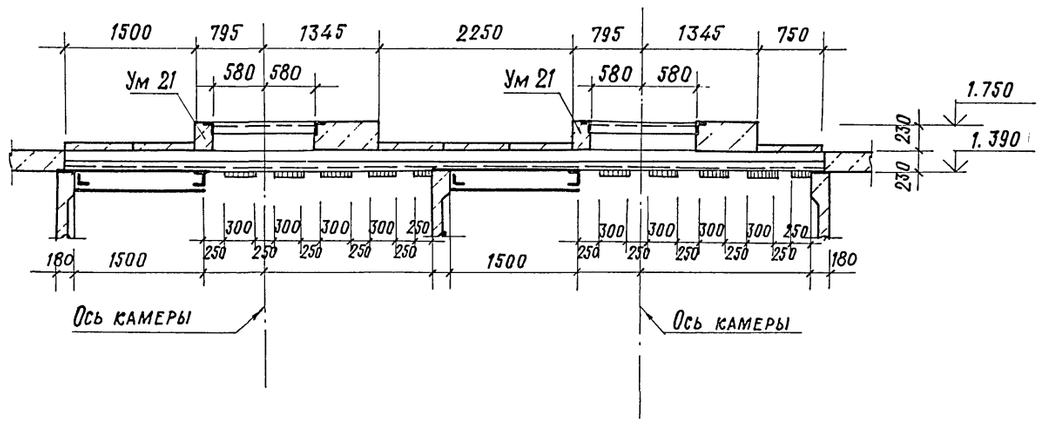

7-7

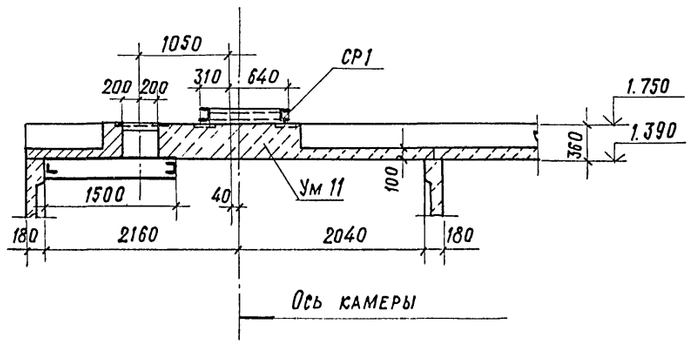

8-8

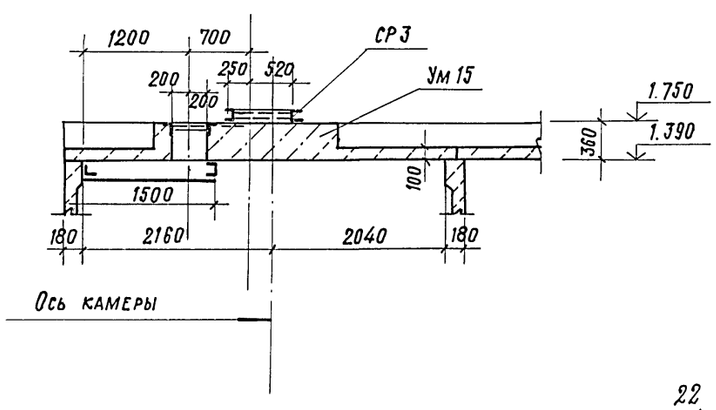

22
9017/7

ГИП	Иванова		
Нач. отд.	Рыбкина		
Гл. спец.	Крутовской		
Рук. гр.	Кренева		
Ст. инж	Рашевский		
Инж.	Хитрова		
Пров.	Рашевский		
Н. контр.	Крутовской		

ТП 409-010-50.85 КЭЖ

Конвейерная линия по изготовлению стеновых панелей длиной до 6 м

Вариант Б

Стадия	Лист	Листов
Р	20	

Схемы расположения камер. Фрагмент 2. Сечения 5-5 ÷ 8-8

Госстрой СССР Проектный институт №2 г. Москва

Привязан

Инв. №

Взамен инв. №

Подпись и дата

Инв. № подл.

Копировал:

Формат

Альбом VI

Т.П. 409-010-50.85

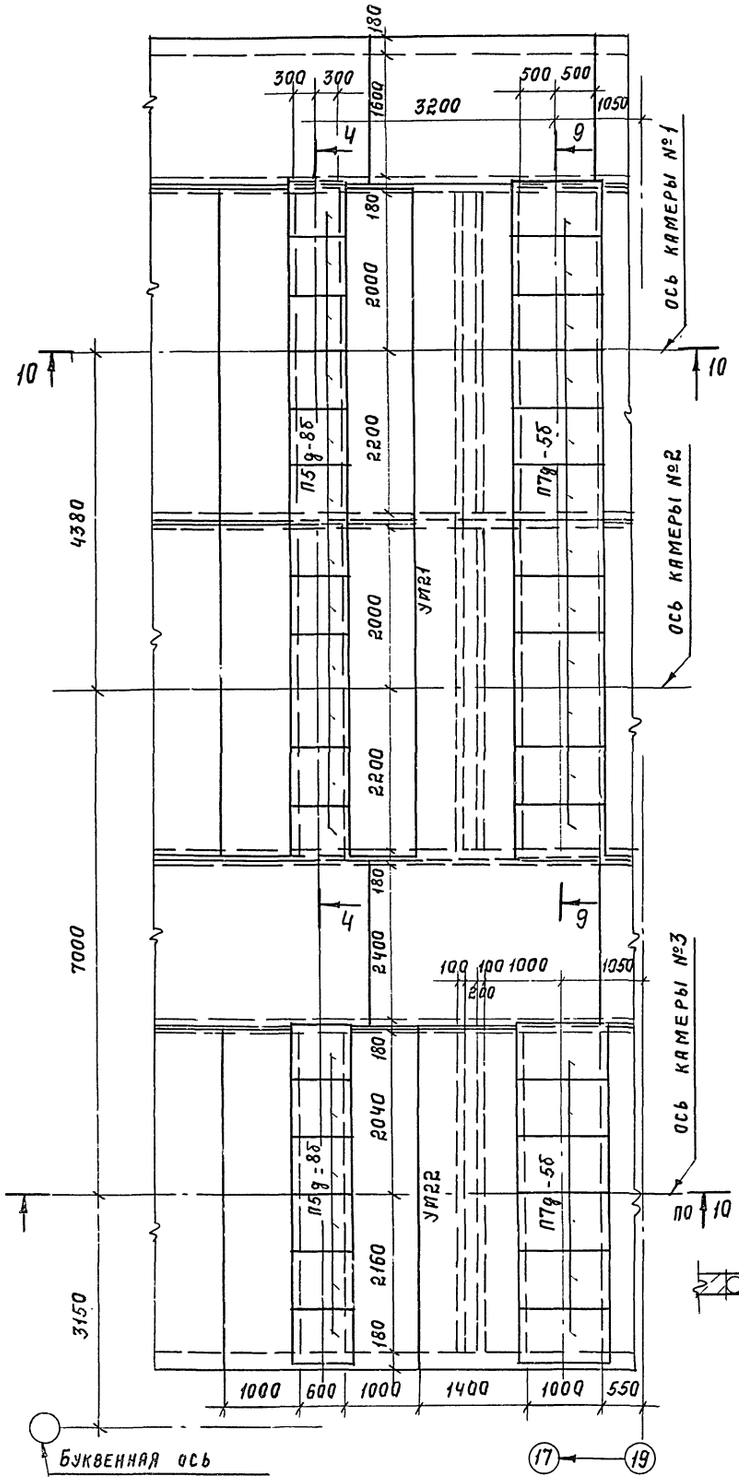

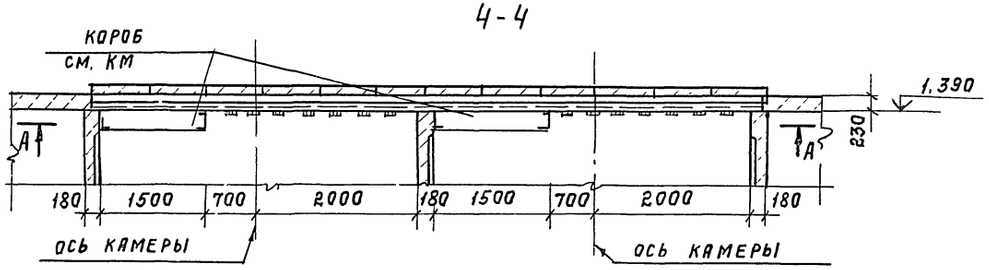

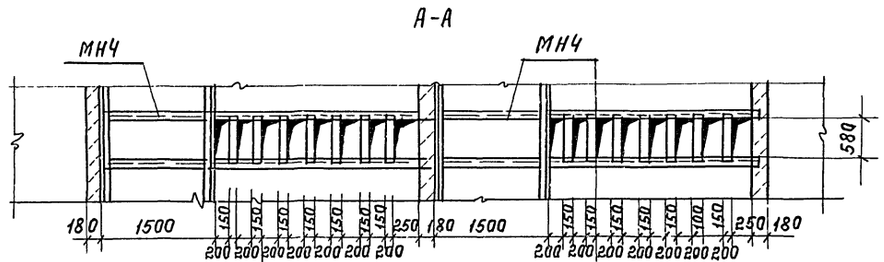

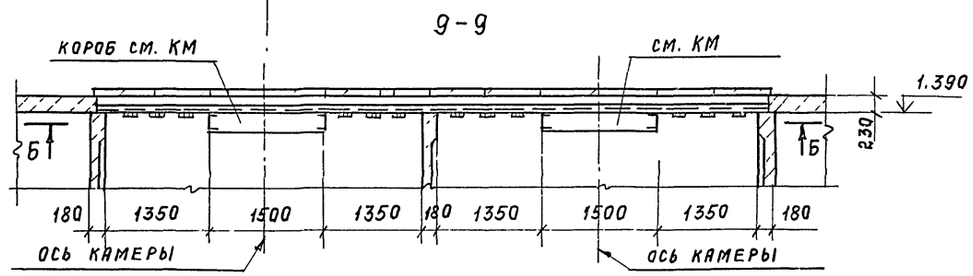

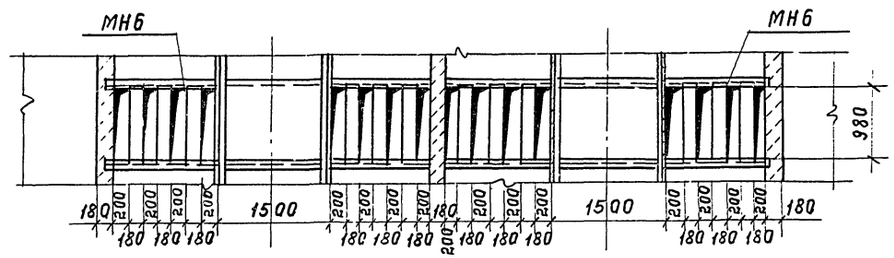

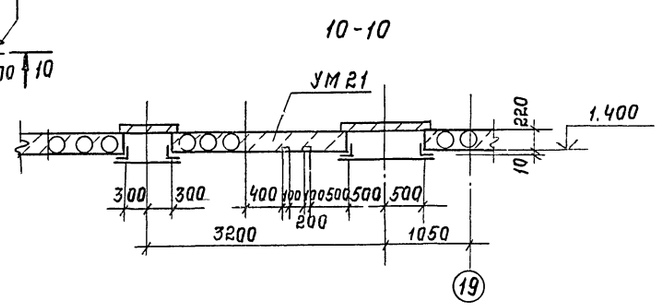

23
9017/7

ПРИВЯЗАН:

ИНВ. №

ГИП	ИВАНОВА	
НАЧ.ОТД	РЫБКИНА	
ГЛ.СПЕЦ	КРУТОВСКОЙ	
РУК.ГР.	КРЕНЕВА	
СТ.ИНЖ.	РАШЕВСКИЙ	
ИНЖ.	ХИТРОВА	
ПРОВ.	РАШЕВСКИЙ	
Н.КОНТР	КРУТОВСКОЙ	

ТП 409-010-50.85 КЖ

КОНВЕЙЕРНАЯ ЛИНИЯ ПО ИЗГОТОВЛЕНИЮ СТЕНОВЫХ ПАНЕЛЕЙ ДЛИНОЙ ДО 6 М.

ВАРИАНТ Б.

СТАДИЯ	ЛИСТ	ЛИСТОВ
Р	21	

СХЕМЫ РАСПОЛОЖЕНИЯ КАМЕР. ФРАГМЕНТ 3. СЕЧЕНИЯ 4-4, 9-9. 10-10.

ГОССТРОЙ СССР. ПРОЕКТНЫЙ ИНСТИТУТ №2 г. МОСКВА.

КОПИР. Пелеев

ФОРМАТ

ИНВ. № ПОДЛ. | ПОДПИСЬ И ДАТА | ВЗАМЕН ИНВ.

Альбом VII

ТП 409-010-50.85

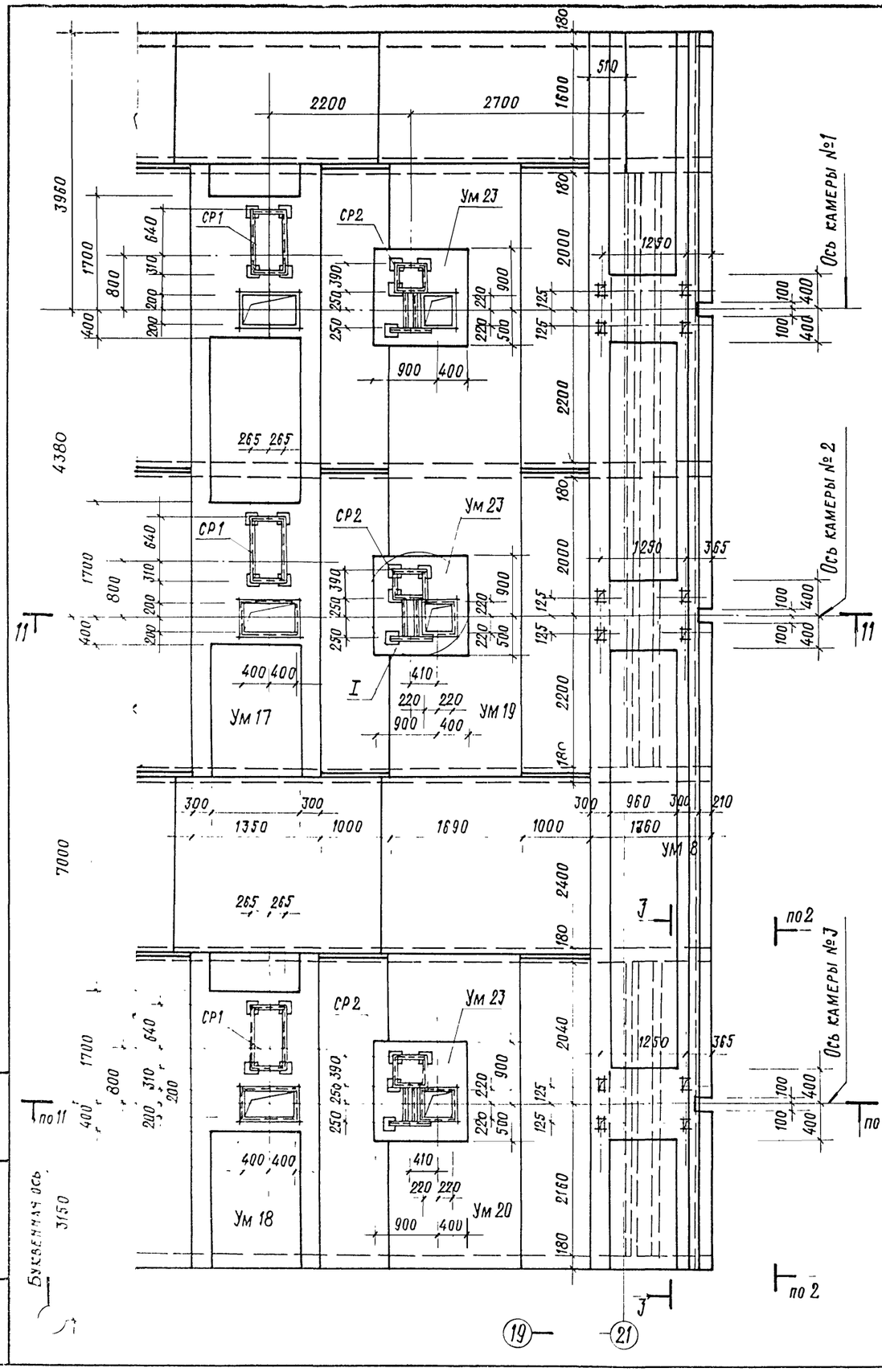

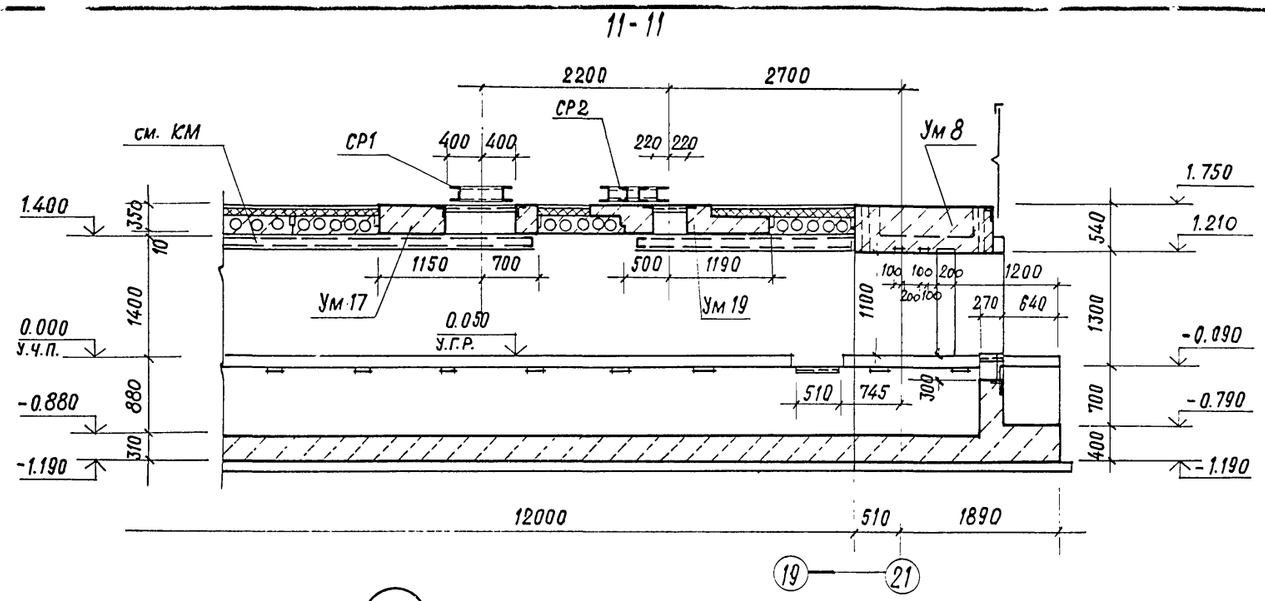

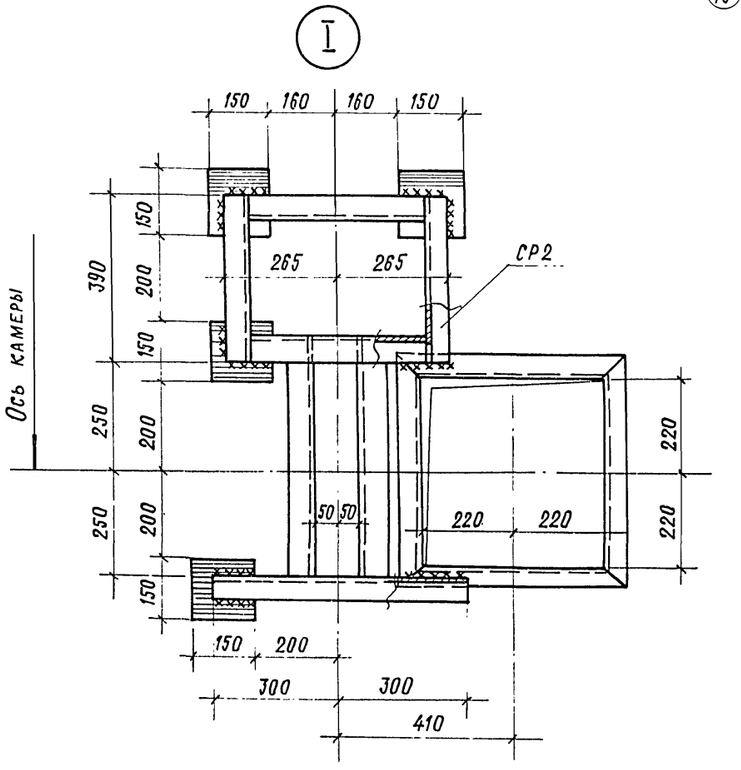

24

9017/7

ГИП	Иванова		ТП 409-010-50.85 КЭ
Нач. отд.	Рыбкина		Конвейерная линия по изготовлению стеновых панелей длиной до 8м
Гл. спец.	Крутовской		Вариант Б
Рук. гр.	Кренева		Стадия Р; Лист 22; Листов
Ст. инж.	Рашевский		Схемы расположения камер. Фрагмент 4. Сечение 11-11, узел I.
Инж.	Хитрова		Госстрой СССР Проектный институт №2 г. Москва
Пров.	Рашевский		
Н. контр.	Крутовской		

Привязан

Инв. №

Взам. инв. №

Подпись и дата

Инв. № подл.

Копировал:

Формат

Альбом VII

ТП 409-010-50.85

1-1

Ж.б. стеновые блоки
Цементная затирка - раствор М50
Пароизоляция - 1 слой рубероида на горячем битуме
Полимероцементный раствор - 10 мм
Пеностекло γ = 230 кг/м³ - 100 мм
Цементная стяжка - раствор М100 - 20 мм

Цементная стяжка - раствор М100 с железнением - 20 мм
Пеностекло γ = 230 кг/м³ - 100 мм
Полимероцементный раствор - 10 мм
Сборная ж.б. плита днища
Подготовка из бетона М100 - 100 мм
Утрамбованный щебнем грунт

Защитный слой из гравия - 100 мм
Водоизоляционный ковер - 4 слоя рубероида
Цементная стяжка раствор М50 - 15 мм
Легкий бетон по уклону от 0 до 120 γ = 500 кг/м³
Цементная стяжка раствор М50 - 15 мм
Пеностекло γ = 230 кг/м³ - 100 мм
Полимероцементный раствор - 10 мм
Пароизоляция - 1 слой рубероида на горячем битуме
Сборная ж.б. плита

Цементная стяжка - раствор М100 с железнением - 20 мм
Пеностекло γ = 300 кг/м³ - 100 мм
Полимероцементный раствор - 10 мм
Подготовка из бетона М100 - 100 мм
Утрамбованный щебнем грунт

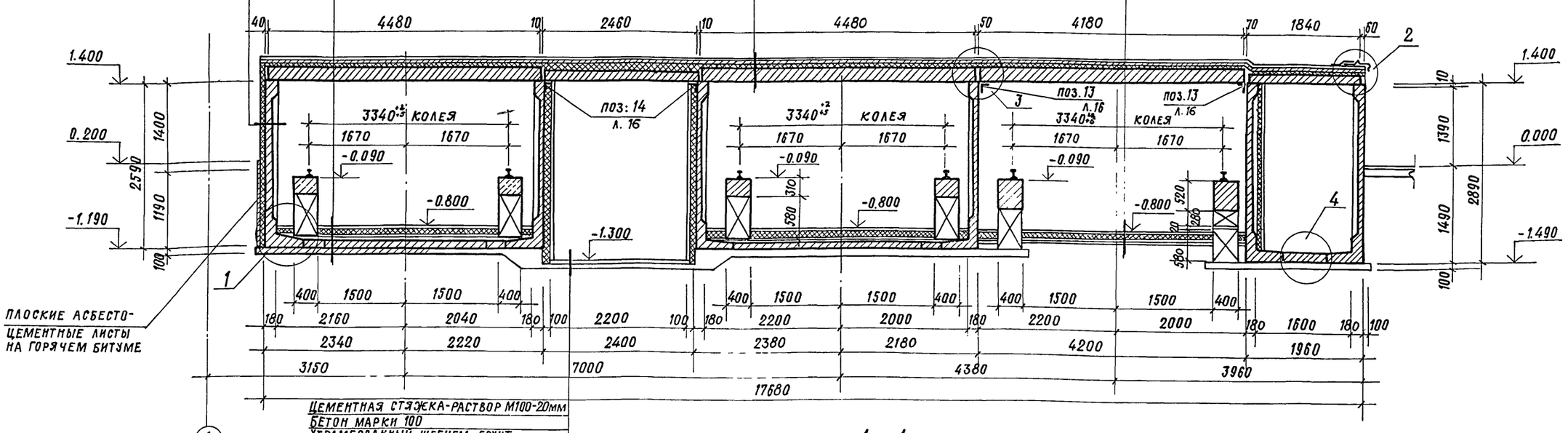

1А-1А

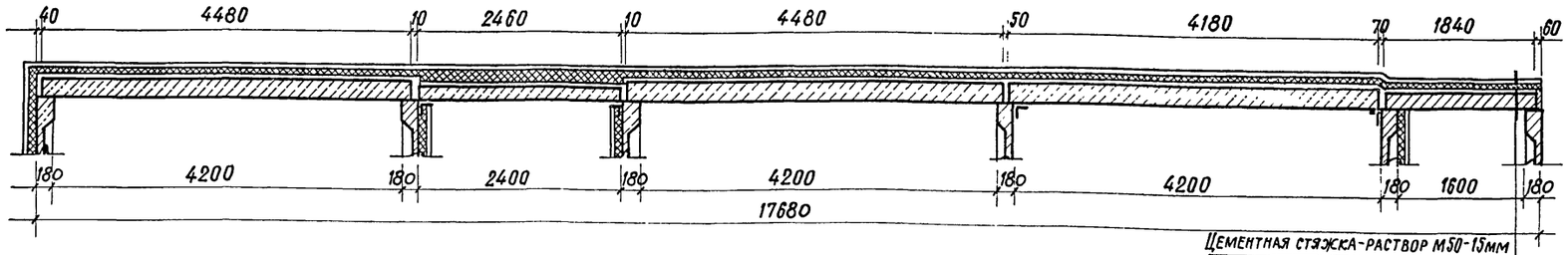

Цементная стяжка-раствор М50-15мм
Пеностекло γ = 230 кг/м³ - 100мм
Полимероцементный раствор - 10мм
Пароизоляция 1 слой рубероида на горячем битуме
Сборная ж.б. плита

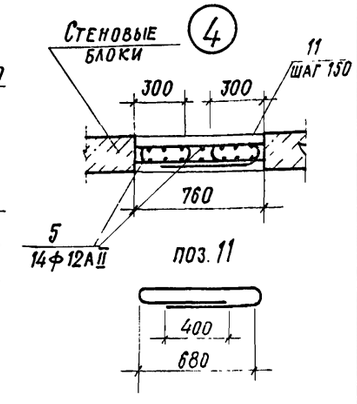

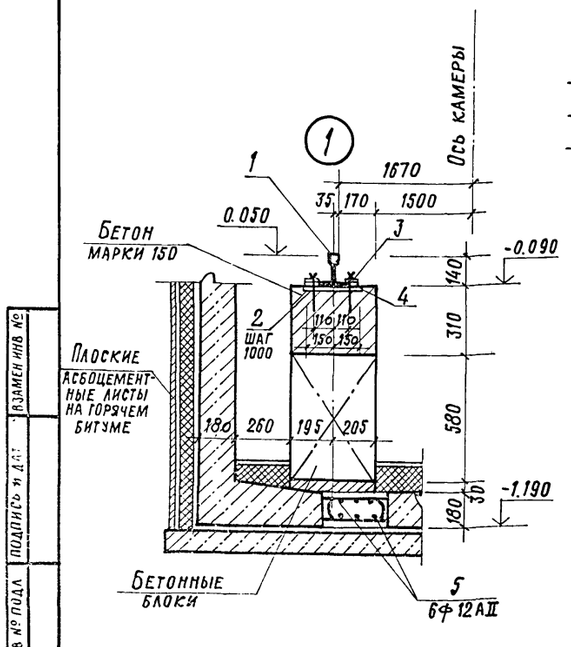

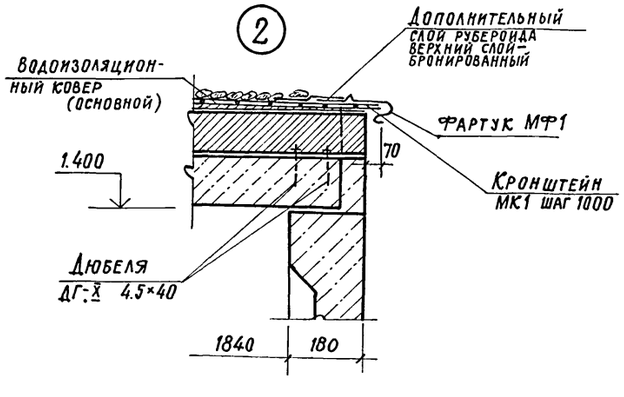

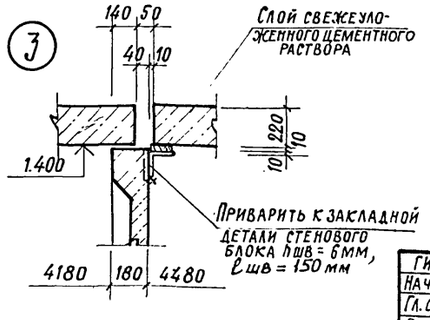

25

9017/7

ГИП	Иванова	
Нач. отд.	Рыбкина	
Гл. спец.	Крутовской	
Рук. гр.	Кренева	
Ст. инж.	Рашевский	
Инж.	Кадыкова	
Пров.	Рашевский	
Н. контр.	Крутовской	

ТП 409-010-50.85 КЭЖ

Конвейерная линия по изготовлению ребристых плит перекрытия размером 3×6 м

Вариант Б

Стадия	Лист	Листов
Р	23	

Сечения 1-1; 1А-1А

Госстрой СССР Проектный институт №2 г. Москва

Привязан

Инв. №

Инв. № подл. | Подпись и дата | Взамен инв. №

Копировал: Формат

Альбом VI

ТП 409-010-50.85

Сечение 2-2 (начало)

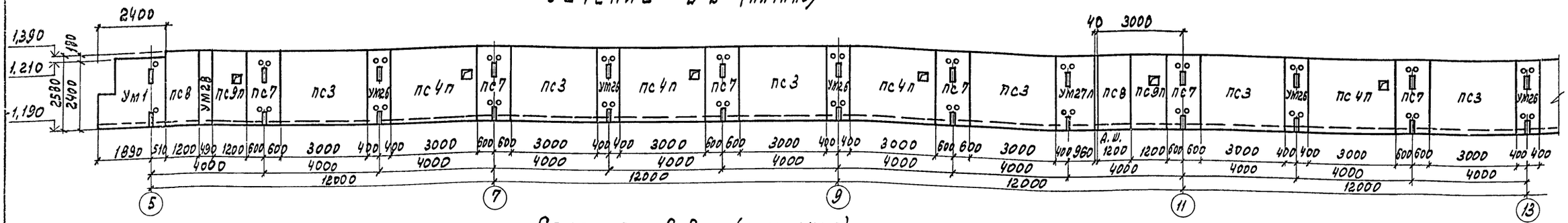

Сечение 2-2 (окончание)

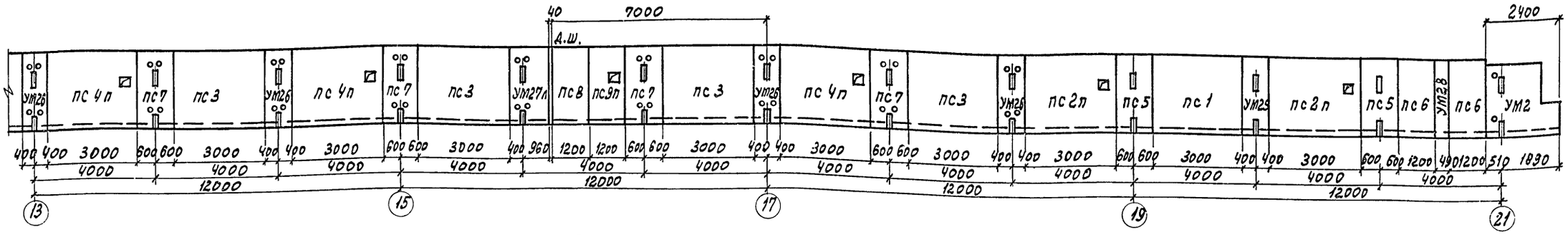

Сечение 3-3 (начало)

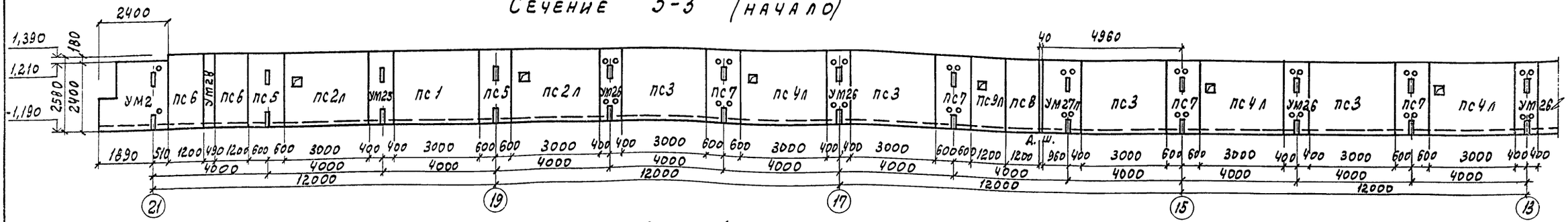

Сечение 3-3 (окончание)

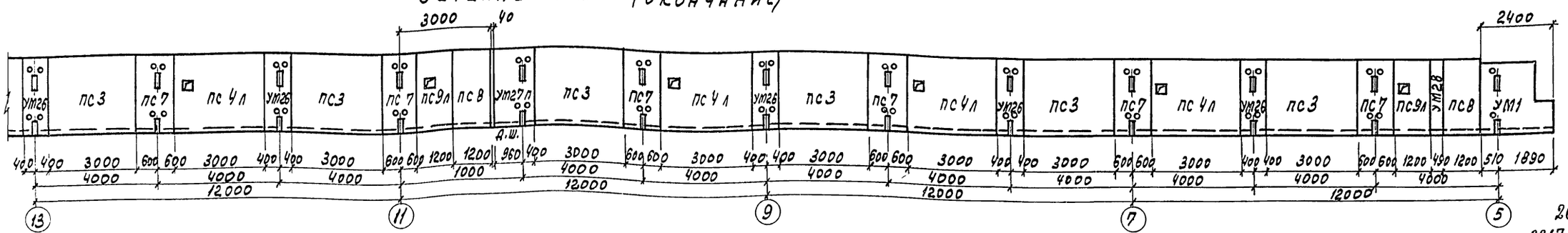

26
9017/7

ГИП	Иванова	
Нач. отд.	Рыбкина	
Гл. спец.	Крутовской	
Рук. гр.	Кренева	
Ст. инж.	Рашевский	
Инж.	Кадыкова	
Провер.	Рашевский	
Н. контр.	Крутовской	

Привязан

Инв. №

ТП 409-010-50.85 КЖС

Конвейерная линия по изготовлению стеновых панелей длиной до 6 м

Вариант Б

Стадия	Лист	Листов
Р	24	

Сечения 2-2; 3-3

Госстрой СССР
Проектный институт №2
г. Москва

Копировал: Графская Формат

Инв. № подл. | Подпись и дата | Взам. инв. №

Альбом VII

ТП 409-010-50.85

Сечение 4-4 (начало)

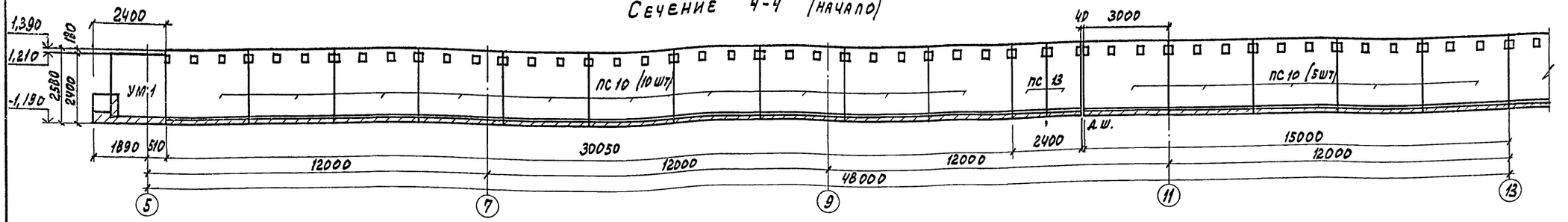

Сечение 4-4 (окончание)

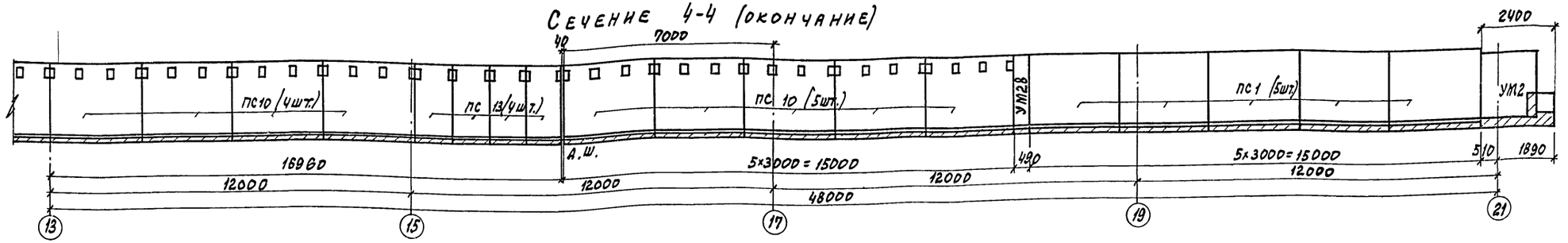

Сечение 5-5 (начало)

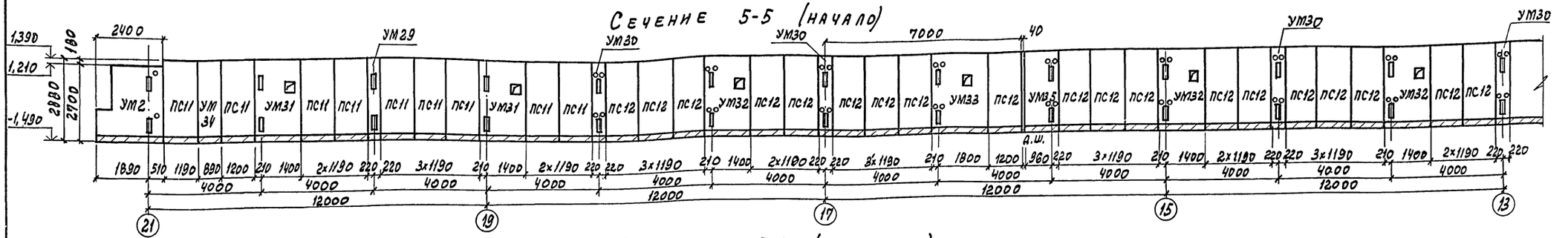

Сечение 5-5 (окончание)

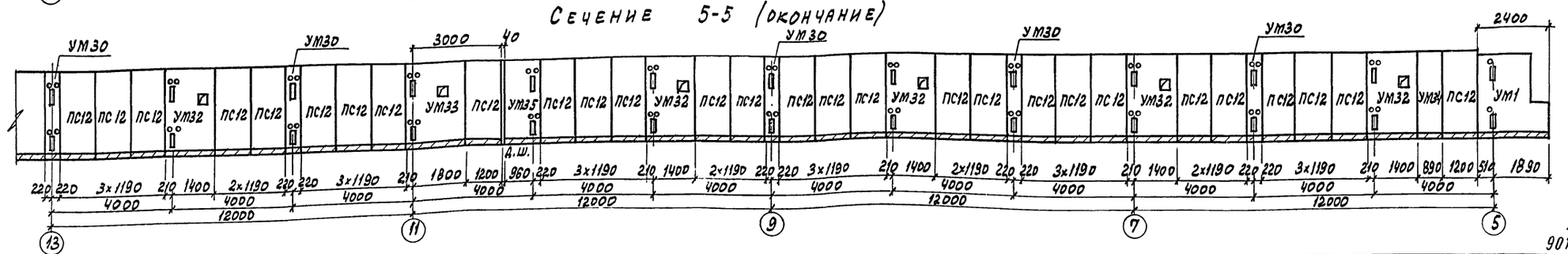

27
9017/7

ГИП	Иванов		ТП 409-010-50.85 КЖ
Нач.отд	Рыбкина		Конвейерная линия по изготовлению стеновых панелей длиной до 6 м
Гл.спец	Крутовской		
Рук.гр	Кренева		Вариант Б
Ст.инж.	Рашевская		Сечения 4-4; 5-5
Инж.	Кадыкова		Стадия Р; Лист 25; Листов
Провер.	Рашевская		Госстрой СССР Проектный институт № 2 г. Москва
Н.контр.	Крутовской		

Привязан

Инв. №

Инв. № подл. | Подпись и дата | Взам. инв. №

Копировал: Графская Формат

Альбом VII

Т.П 409-010-50.85

Сечение 6-6

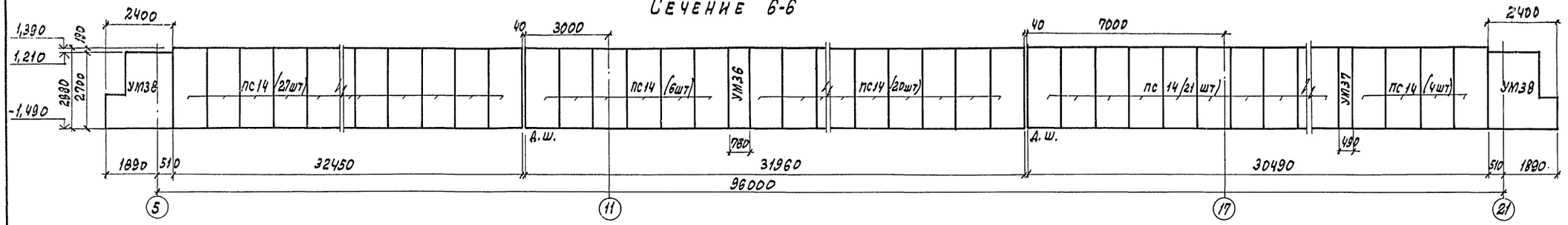

Сечение 7-7

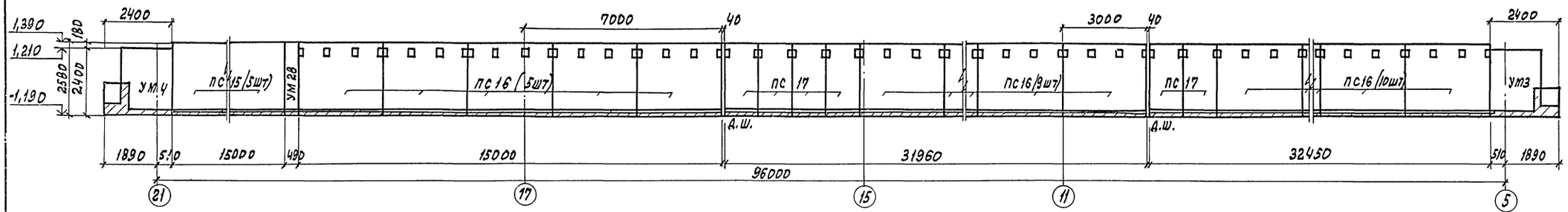

Спецификация к схемам расположения на листах

Марка	Обозначение	Наименование	Кол.	Масса кг	Прим.
		Панели стеновые			
ПС1	КЖН-1	СБ 24-3-1	7	3250	
ПС2П	КЖИ-1	СБ 24-3-2	2	3250	
ПС2Л	КЖИ-1	СБ 24-3-3	2	3250	
ПС3	КЖИ-2	СБ 24-3-4	20	3250	
ПС4П	КЖН-2	СБ 24-3-5	7	3250	
ПС4Л	КЖИ-2	СБ 24-3-6	7	3250	
ПС5	КЖН-3	СБ 24д-3-1	4	1330	
ПС6	КЖН-7	СБ 24д-3-2	4	1330	
ПС7	КЖН-4	СБ 24д-3-4	20	1330	
ПС8	КЖИ-4	СБ 24д-3-5	6	1330	
ПС9П	КЖН-5	СБ 24д-3-7	3	1330	
ПС9Л	КЖН-5	СБ 24д-3-6	3	1330	
ПС10	КЖН-6	СБ24-3-7	24	3250	
ПС11	КЖИ-6	СБ27д-8-1	9	1450	
ПС12	КЖН-3	СБ27д-8-2	47	1450	
ПС13	КЖН-7	СБ 24д-3-3	6	1330	
ПС14	3.006-3 вып. II-1	СБ27д-8	78	1450	
ПС15	3.006-3 вып. II-1	СБ 24-3	5	3250	
ПС16	КЖН-3	СБ24-3-8	24	3250	
ПС17	КЖН-7	СБ 24д-3-8	6	1330	

Марка	Обозначение	Наименование	Кол.	Масса кг	Прим.
		Монолитные участки			
УМ25	Л.36	УМ25	2		
УМ26	Л.36	УМ26	16		
УМ27Л	Л.36	УМ27Л	2		
УМ27П	Л.36	УМ27П	2		
УМ28	Л.36	УМ28	6		
УМ29	Л.36	УМ29	1		
УМ30	Л.36	УМ30	8		
УМ31	Л.36	УМ31	2		
УМ32	Л.36	УМ32	8		
УМ33	Л.36	УМ33	2		
УМ34	Л.36	УМ34	2		
УМ35	Л.36	УМ35	2		
УМ36	Л.36	УМ36	1		
УМ37	Л.36	УМ37	1		
УМ38	Л.36	УМ38	2		

28
9017/7

Инв.№ подл. | Подпись и дата | Взам.инв.№

Привязан

Инв.№

ГИП	Иванова	
Нач.отд.	Рыбкина	
Гл.спец.	Крутовской	
Рук.гр.	Кренева	
Ст.инж.	Рашевский	
Инж.	Садыкова	
Провер.	Рашевский	
Н.контр.	Крутовской	

ТП 409-010-50.85 КЖ

Конвейерная линия по изготовлению стеновых панелей длиной до 6 м

Вариант Б

Стадия Р | Лист 26 | Листов

Сечения 6-6; 7-7

Госстрой СССР Проектный институт №2 г. Москва

Копировал: Графская Формат

ТП 409-010-50.85. Альбом VI

УМ 1

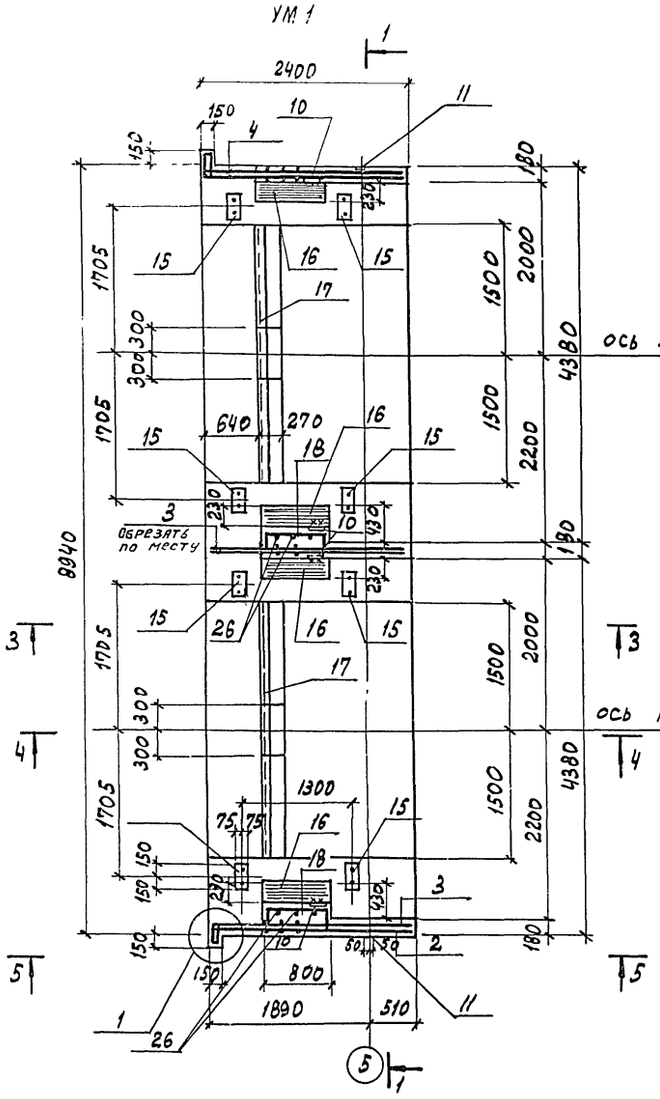

УМ 2

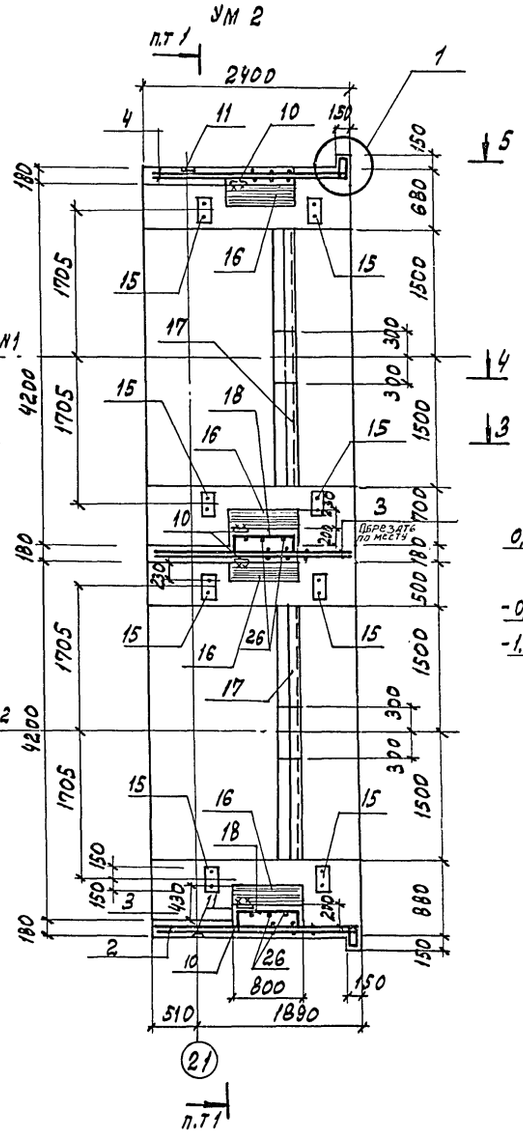

1-1

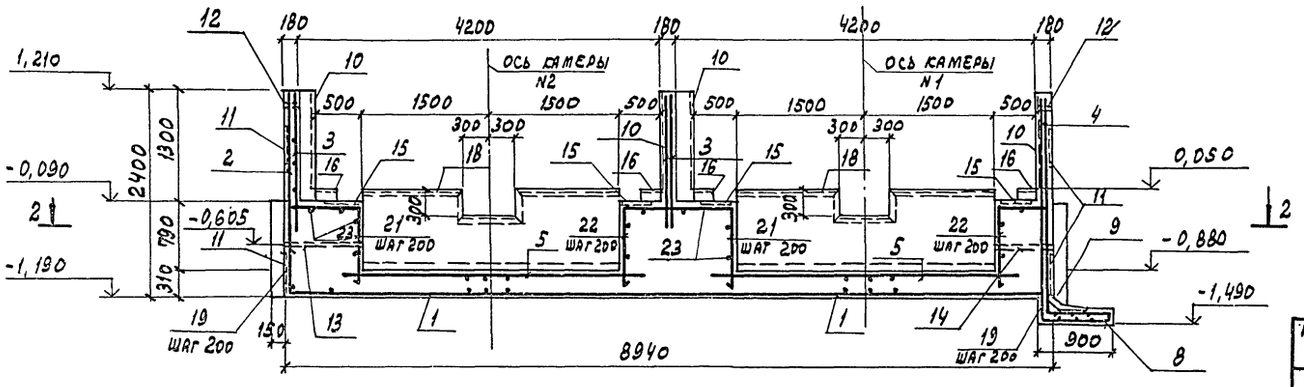

2-2

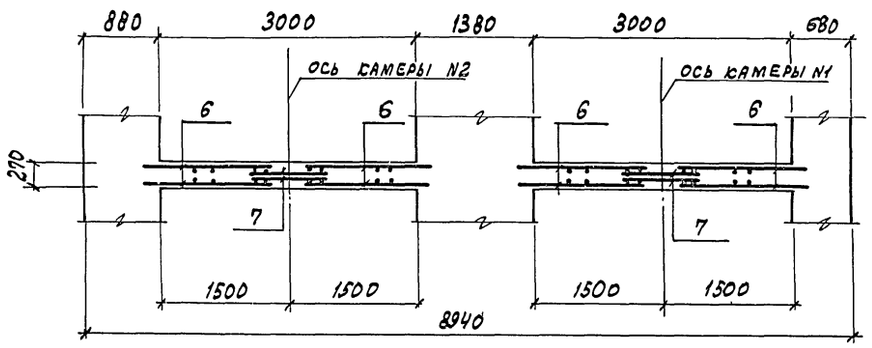

3-3

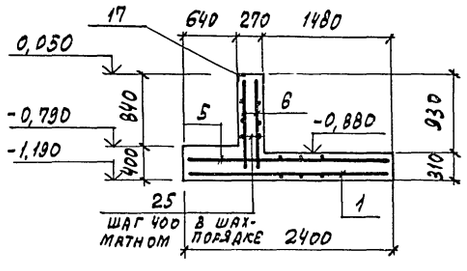

4-4

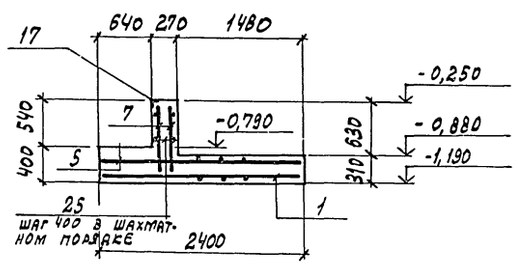

1

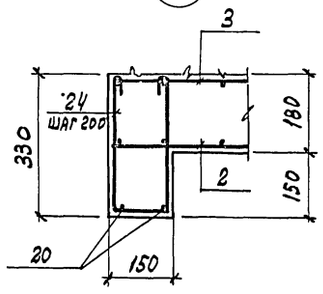

5-5

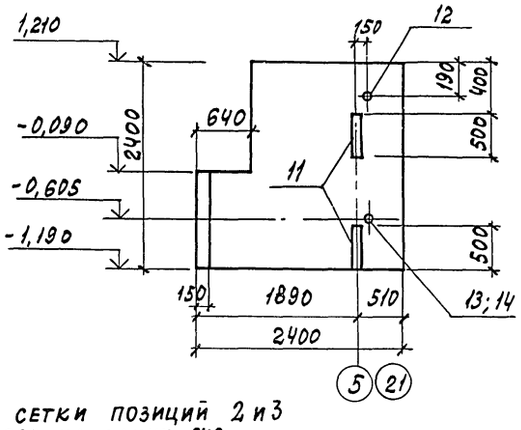

Примечание

В узле 1 и 5-5 сетки позиций 2 и 3 выше отметки - 0,090 на длину 640 обрезать по месту.

29
9017/7

ГИП	Иванова		ТП 409-010-50.85 КЖ		
Нач. отд.	Рыбкина		Конвейерная линия по изготовлению стеновых панелей длиной до 6 м		
Гл. спец.	Крутовской				
Рук. гр.	Кренева		Вариант Б	Стадия: Р	Лист: 27	Листов:
Ст. инж.	Рашевский				
Инж.	Кадыкова		Монолитные участки УМ1; УМ2	Госстрой СССР Проектный институт № 2 г. Москва	
Провер.	Рашевский				
Н. конт.	Крутовской				

Привязан

Инв. №

Подпись и дата | Взамен инв. №

Инв. № подл.

Копировал: Графская

Формат

Альбом VII

Т.П 409-010-50.85

Ум 3

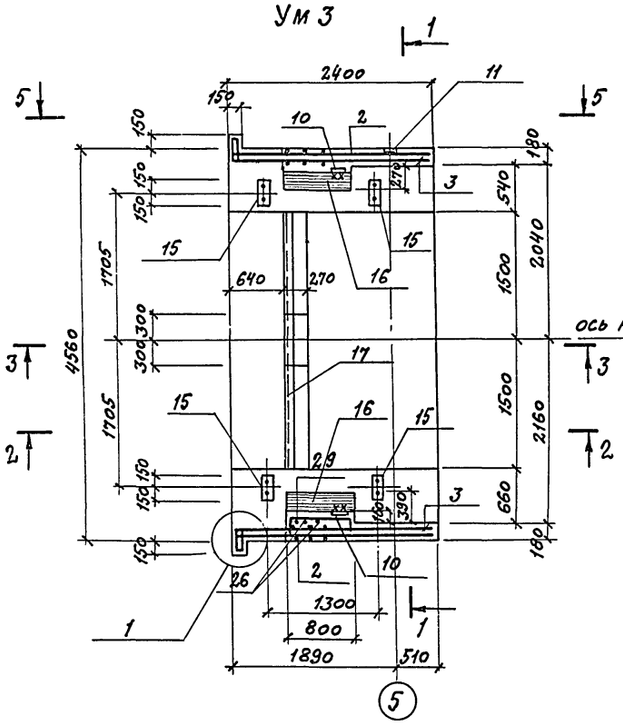

Ум 4

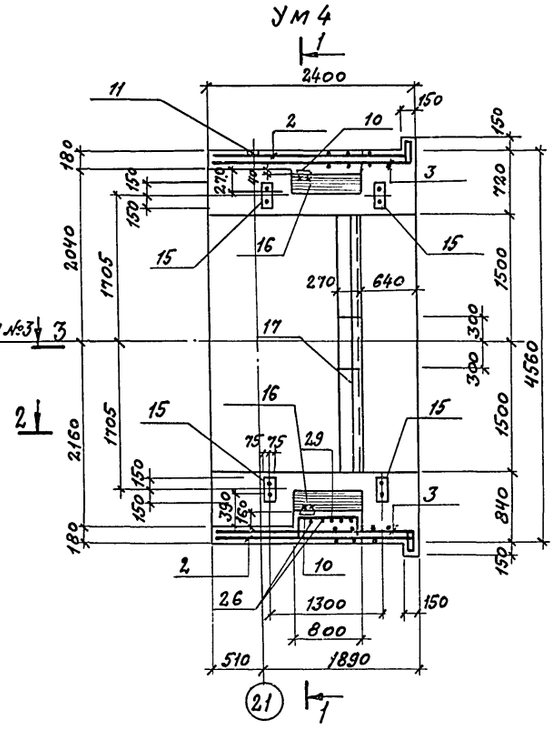

1 - 1

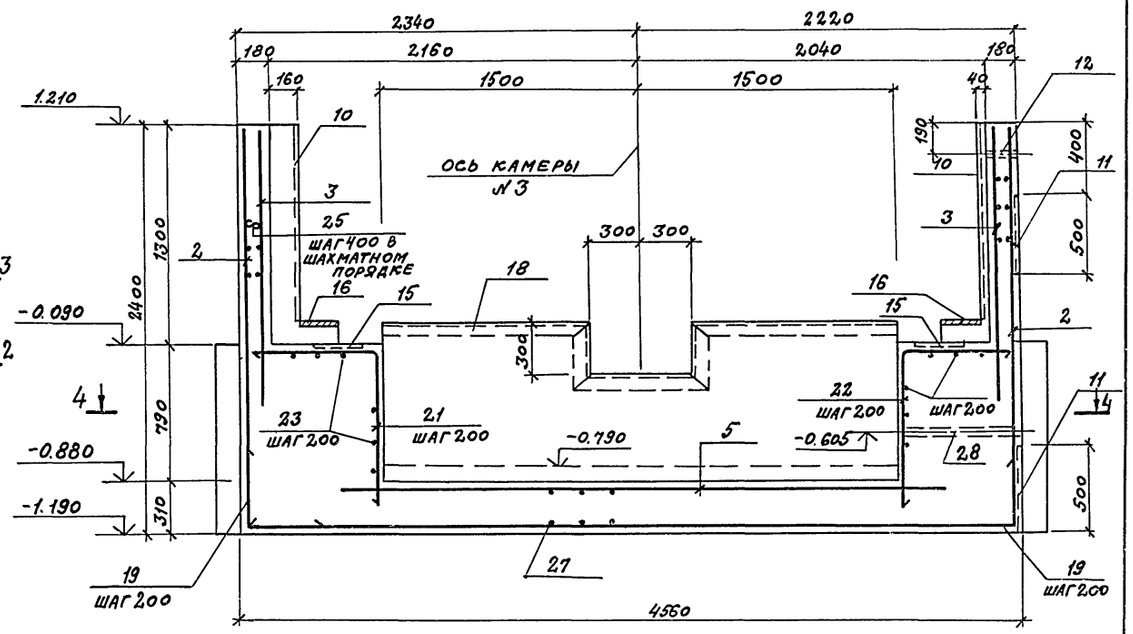

2 - 2

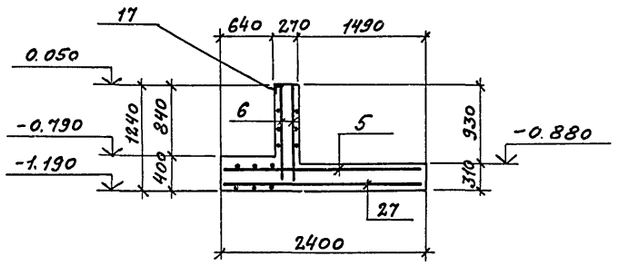

4 - 4

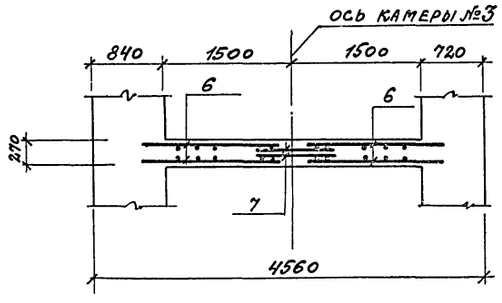

3

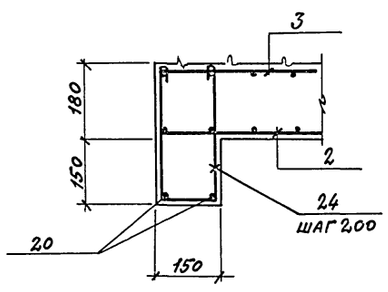

3 - 3

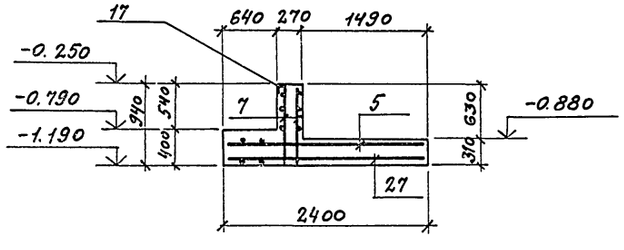

5 - 5

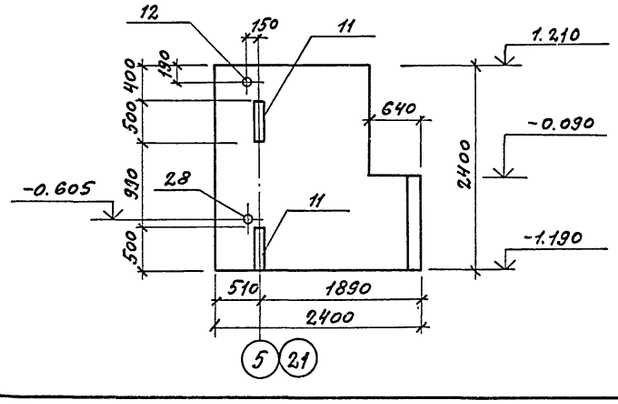

Примечание

В узле 1 и 5-5' сетки позиций 2 и 3 выше отметки -0,090 на длину 640 обрезать по месту.

30
9017/7

Привязан			
Инв.№			

Гип	Иванова		ТП 409-010-50.85 КЖ
Нач.отд	Рыбкина		Конвейерная линия по изготовлению стеновых панелей длиной до 6 м
Гл.спец.	Крутовской		
Рук.гр.	Кренева		Вариант 6 — Стадия: Р; Лист: 28; Листов:
Ст.инж.	Рашевский		
Инж.	Кадыкова		Монолитные участки Ум3; Ум4
Пров	Рашевский		Госстрой СССР, Проектный институт №2, г. Москва
Н.конт.	Крутовской		

Копировал:

Формат

Инв.№подл. | Подпись и дата | Взамен инв.№

Альбом VI

Т.П 409-010-50.85

Инв.№ подл. | Подпись и дата | Взам.инв.№

УМ7

Схема расположения нижних сеток плиты

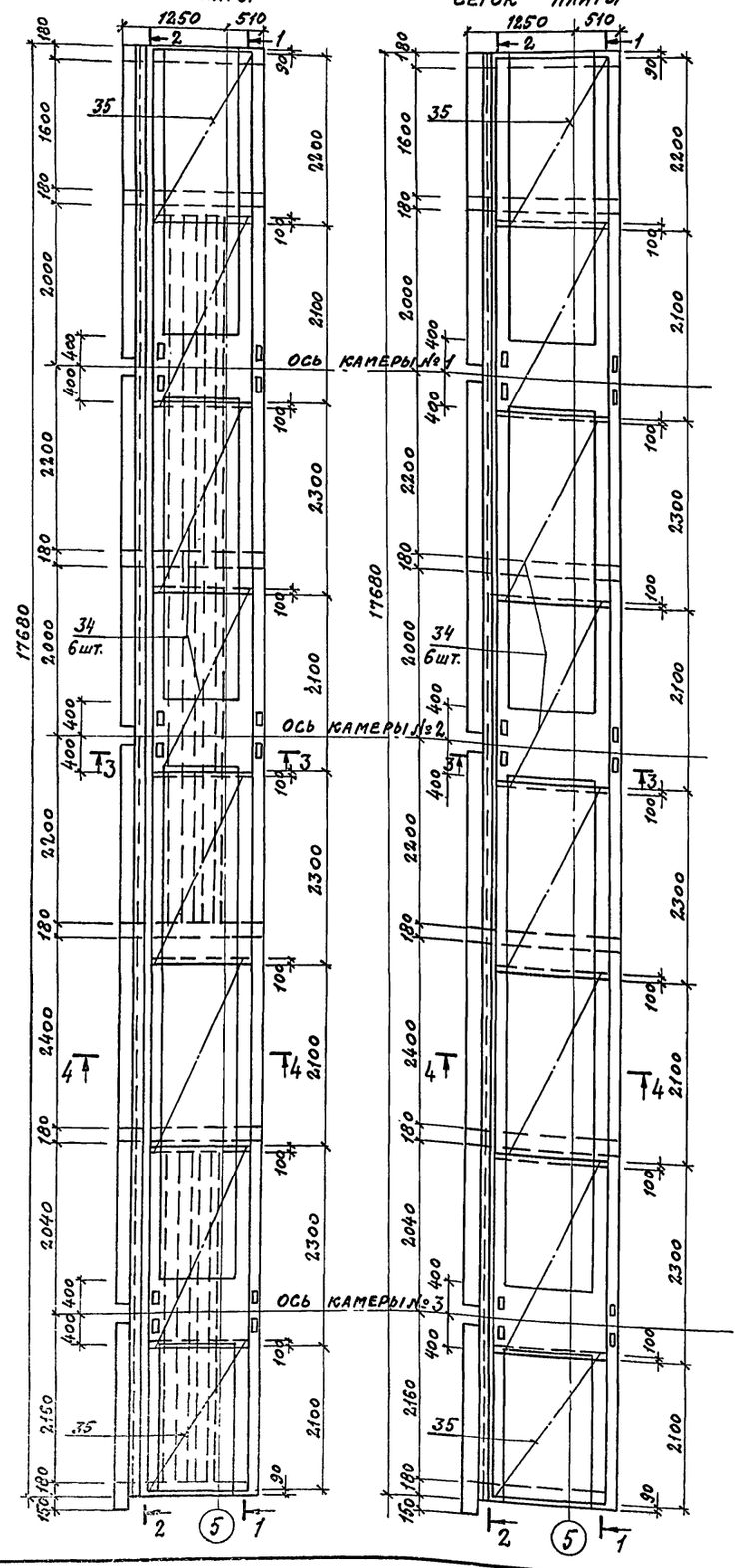

Схема расположения верхних сеток плиты

1 – 1

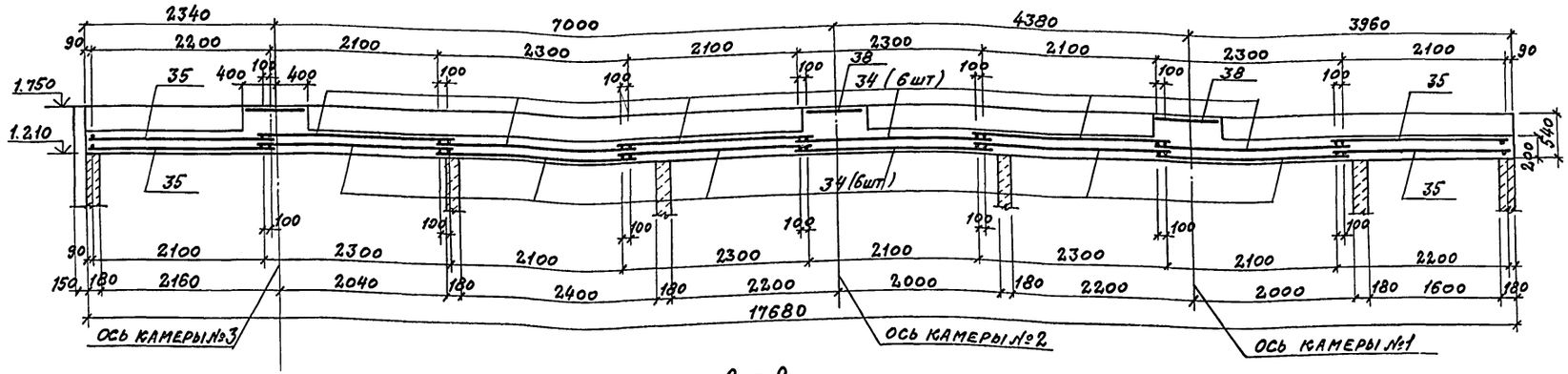

2 – 2

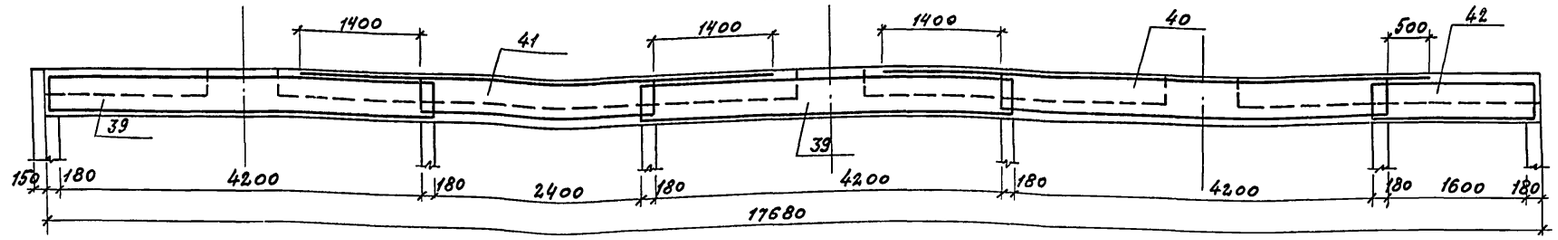

3 – 3

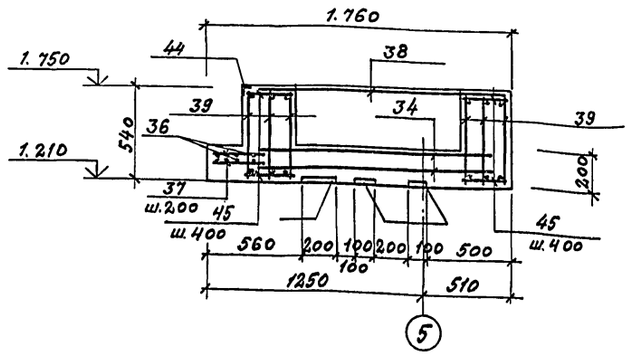

4 – 4

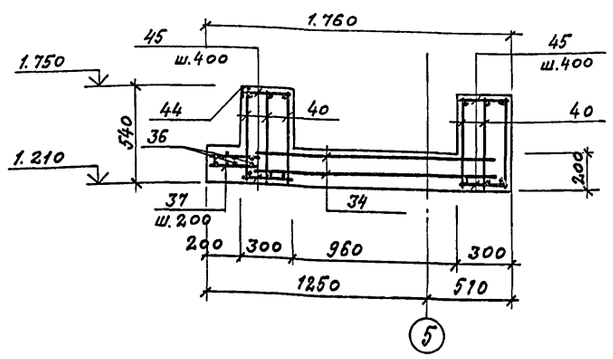

Ум5; Ум6

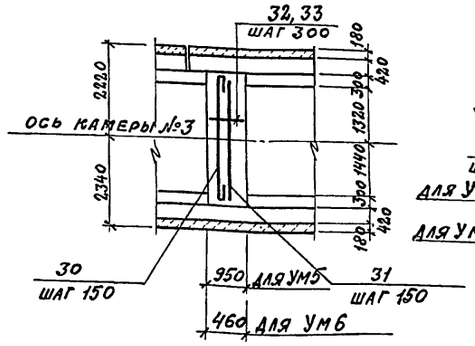

5 – 5

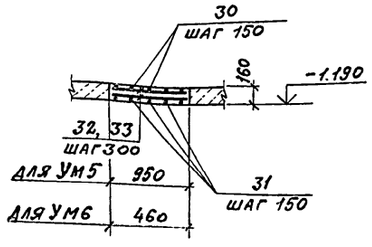

31
9017/7

ГИП	Иванова		ТП 409-010-50.85 КЖ		
Нач.отд.	Рыбкина		Конвейерная линия по изготовлению стеновых панелей длиной до 6 м		
Гл.спец.	Крутовской		Вариант Б	Стадия	Лист	Листов
Рук.гр.	Кренева			Р	29	
Ст.инж.	Рашевский		Монолитные участки Ум5; Ум6; Ум7	Госстрой СССР Проектный институт №2 г. Москва		
Инж.	Кадыкова					
Пров.	Рашевский					
Н.контр.	Крутовской					

Привязан

Инв.№

Копировал: Сафр

Формат

Альбом VI

ТП 409-010-50.85

Схема расположения нижних сеток плиты

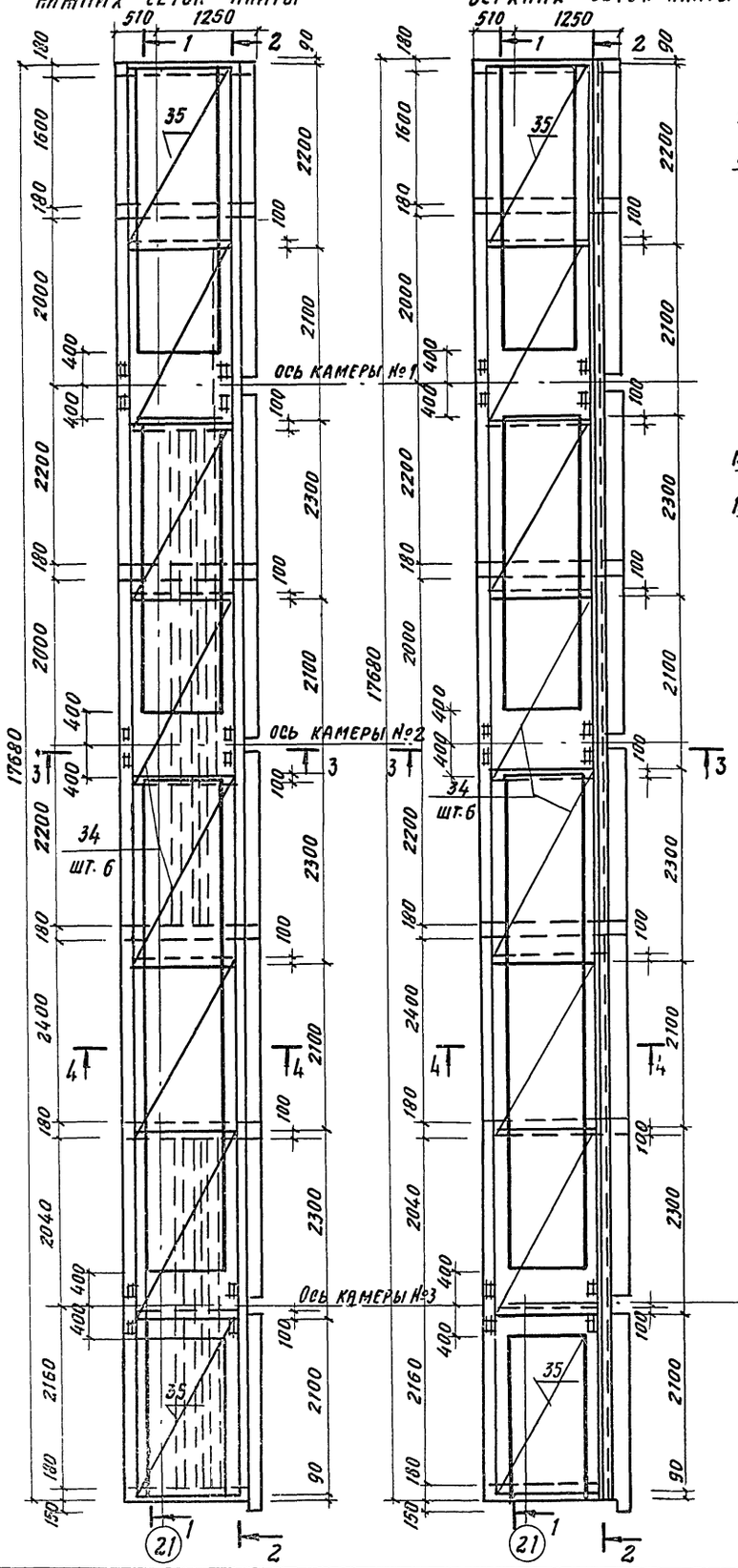

Схема расположения верхних сеток плиты

1–1

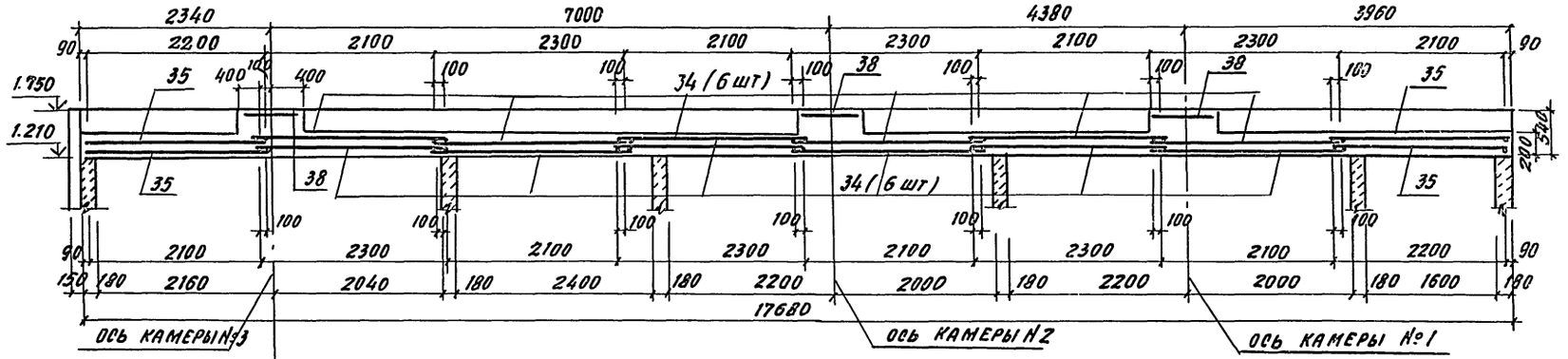

2–2

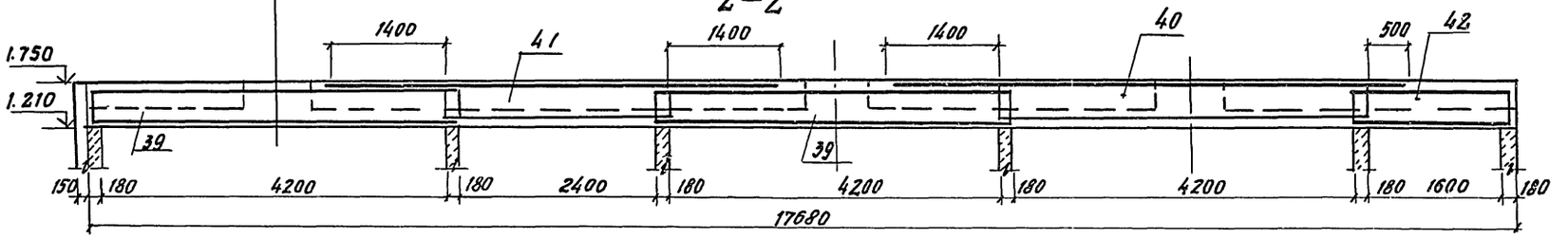

3–3

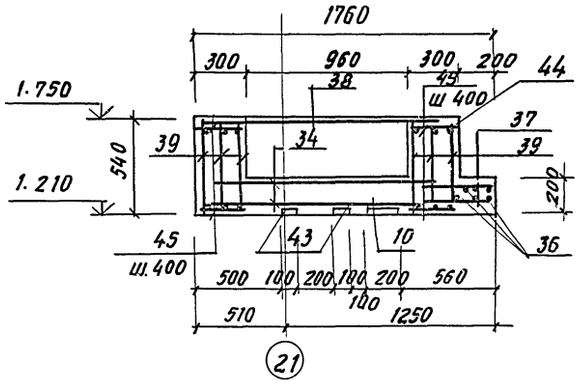

4–4

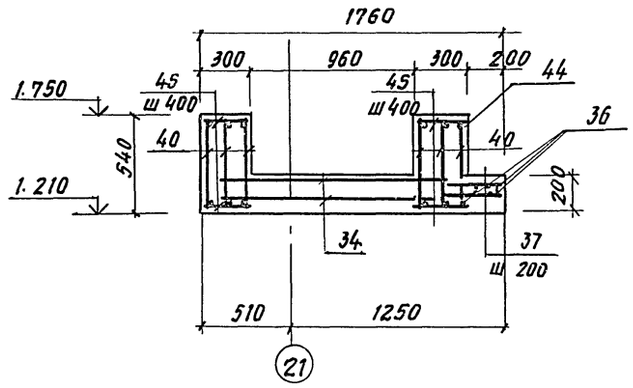

Взам. инв. №

Подп. и дата

Инв. № подл.

32
9017/7

ГИП	Иванова		ТП 409-010-50.85 КЖ		
Нач. отд.	Рыбкина		Конвейерная линия по изготовлению стеновых панелей до 6 м		
Гл. спец.	Крутовской		Вариант Б	Стадия	Лист	Листов
Рук. гр.	Кренева			Р	30	
Ст. инж.	Рашевский		Монолитный участок УМ 8	Госстрой СССР Проектный институт №2 г. Москва		
Инж.	Кадыкова					
Провер.	Рашевский					
Н. контр.	Крутовской					

Привязан

Инв. №

Копировал

Формат

Альбом VII

ТП 409-010-50.89

Ум 9

Раскладка верхних и нижних сеток

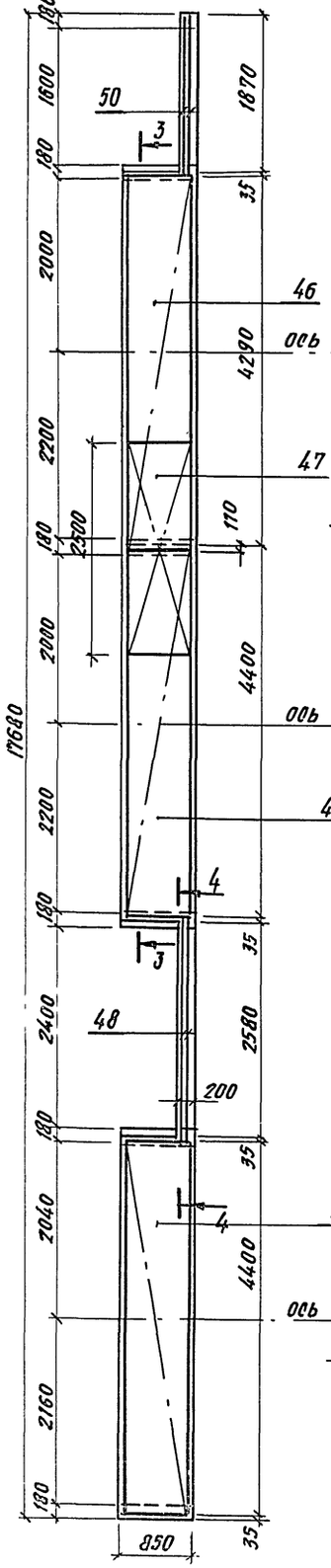

Ум 12

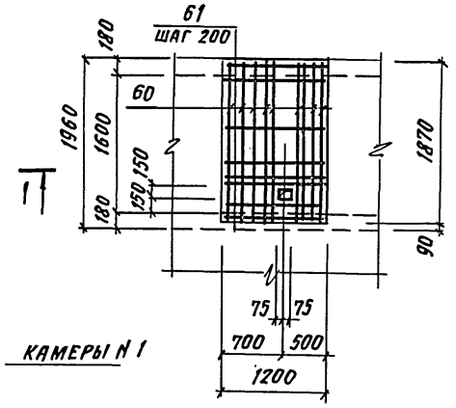

1-1

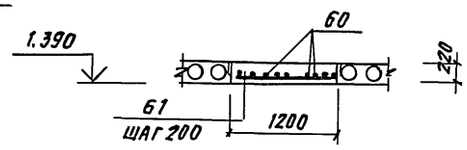

Ум 13

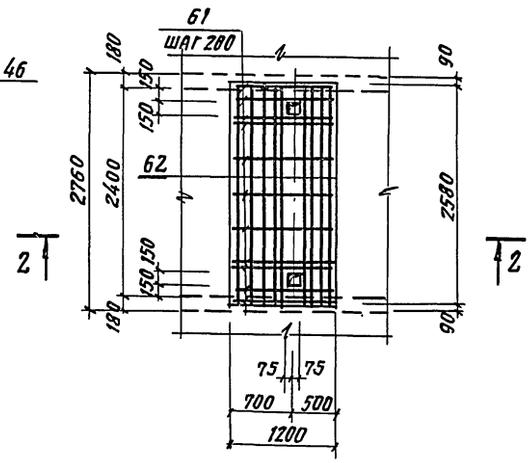

2-2

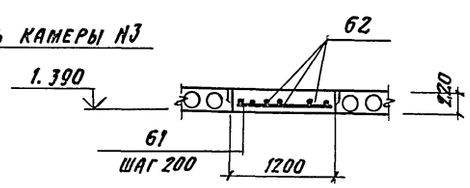

Ум 16

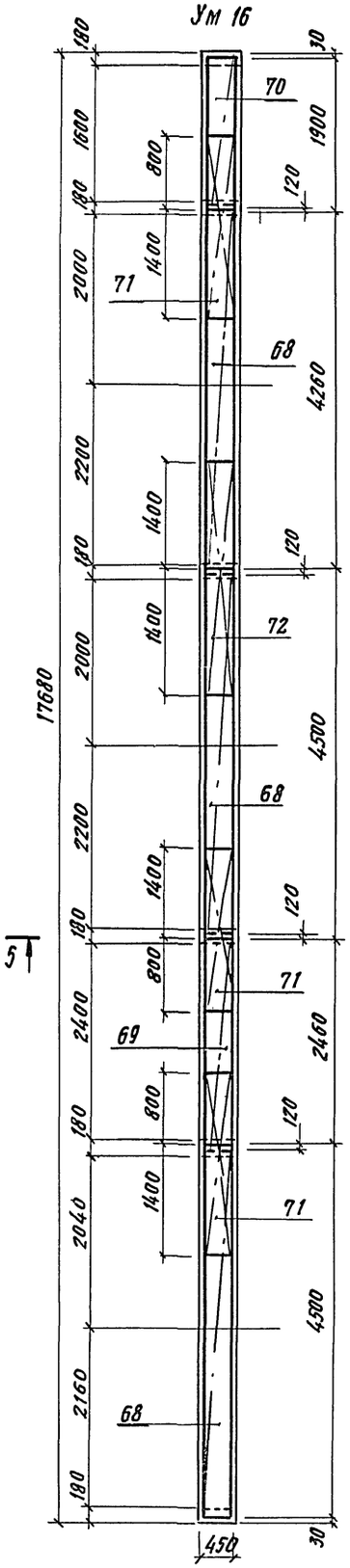

3-3

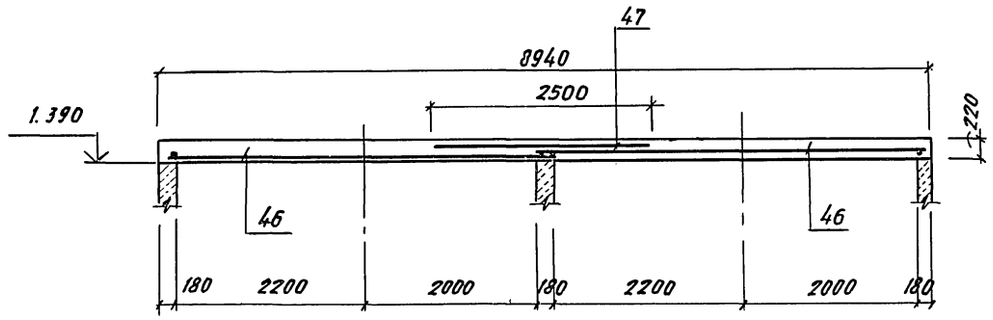

4-4

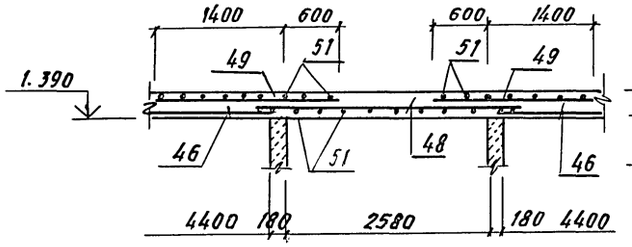

5-5

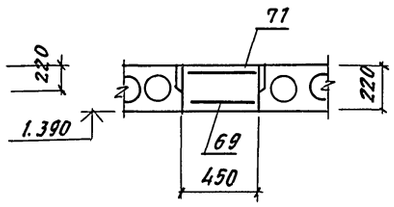

33

9017/7

ПРИВЯЗАН

ИНВ. №

ГИП	Иванова		ТП 409-010-50.85 КЖ
Нач. отд.	Рыбкина		Конвейерная линия по изготовлению стеновых панелей длиной до 6 м
Гл. спец.	Крутовской		Вариант Б — Стадия: Р; Лист: 31; Листов:
Рук. гр.	Кренева		Монолитные участки Ум 9; Ум 12; Ум 13; Ум 16
Ст. инж.	Рашевский		Госстрой СССР Проектный институт №2 г. Москва
Инж.	Кадыкова		
Меполн.	Захарова		
Провер.	Рашевский		
Н. контр.	Крутовской		

Копировал

Формат

ИНВ. № подл. | Подп. и дата | Взам. инв. №

Альбом VI

ТП 409-010-50.85

Раскладка нижних сеток плиты Ум 10

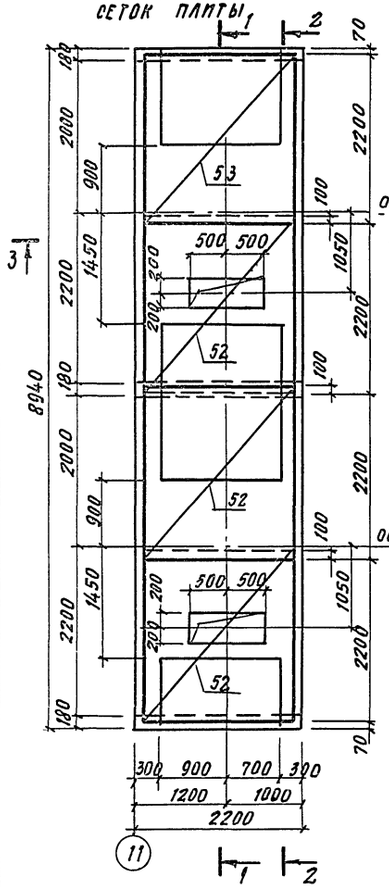

Раскладка верхних сеток плиты

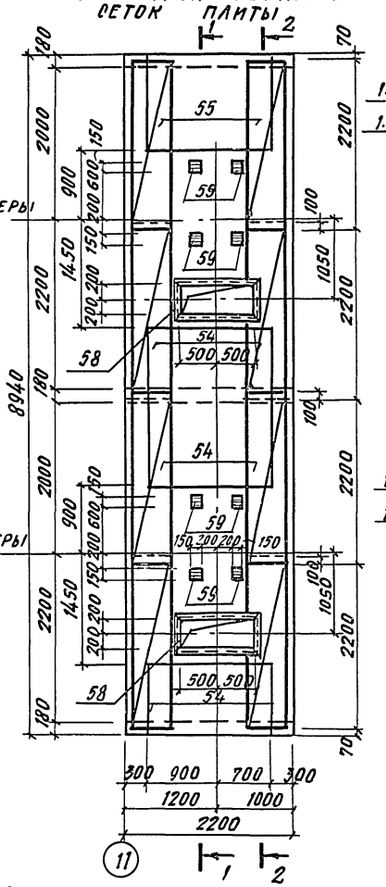

1-1

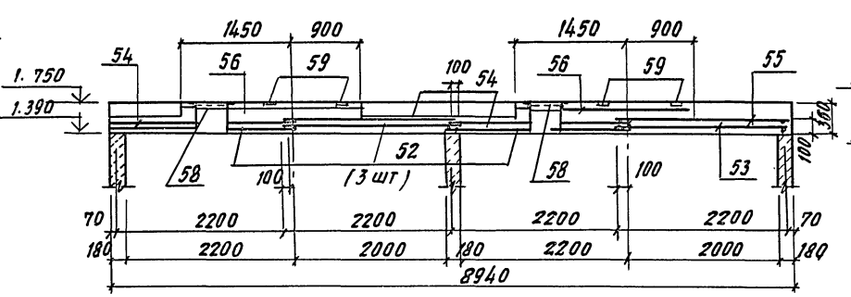

3-3

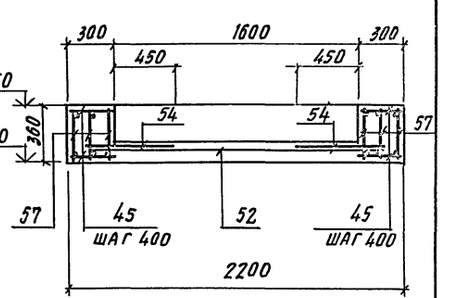

2-2

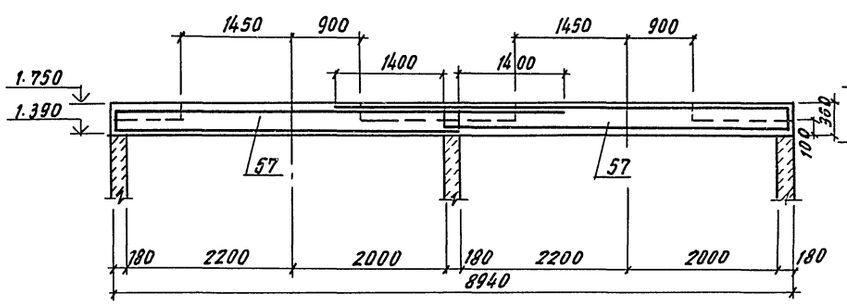

4-4

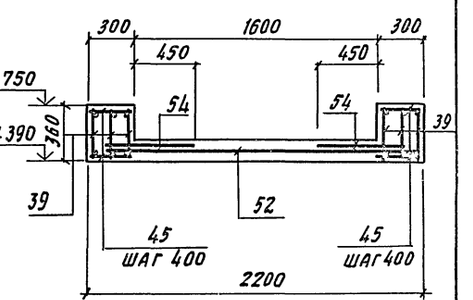

5-5

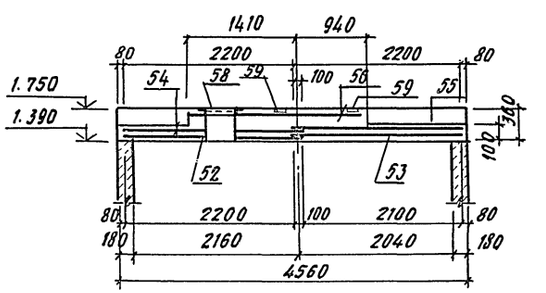

6-6

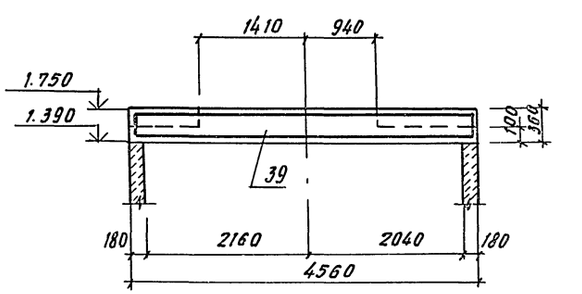

Ум 11

Расположение нижних сеток плиты

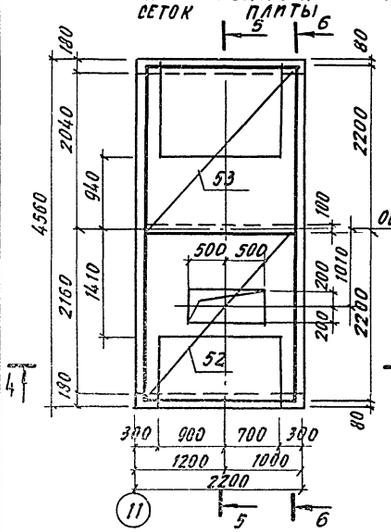

Расположение верхних сеток плиты

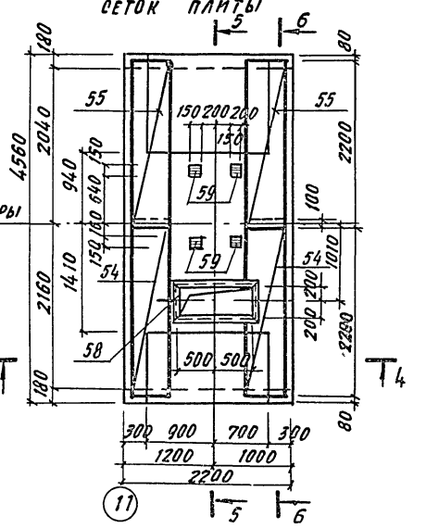

34
9017/7

ГИП	Иванова		ТП 409-010-50.85 КЖ	
Нач. отд.	Рыбкина			
Гл. спец.	Круговой		Конвейерная линия по изготовлению стеновых панелей длиной до 6 м	
Рук. гр.	Кренева			
Ст. инж.	Рашевкина		Вариант 6	Стадия: Р; Лист: 32; Листов:
Инж.	Кадыкова			
Пров.	Рашевкина			
Н. контр.	Круговой		Монолитные участки Ум 10; Ум 11	Госстрой СССР Проектный институт №2 г. Москва

Привязан

Инв. №

Взам. инв. №

Подп. и дата

Инв. № подл.

Копировал

Формат

Альбом VI

ТП 409-010-50.85

Ум 14

Расположение нижних сеток плиты

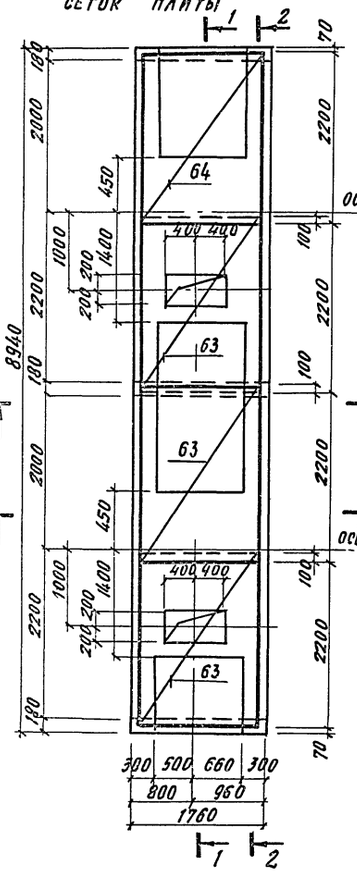

Расположение верхних сеток плиты

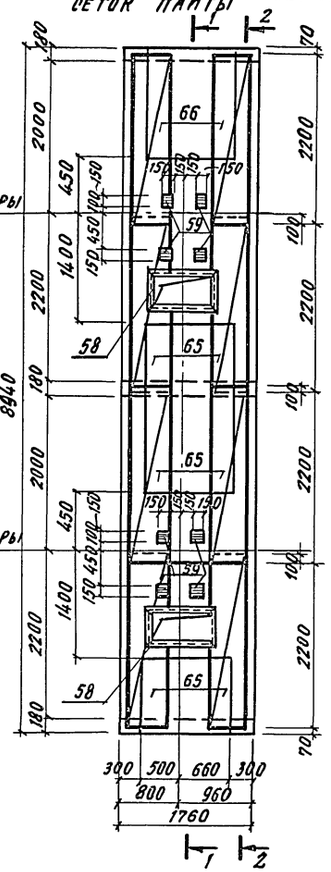

1–1

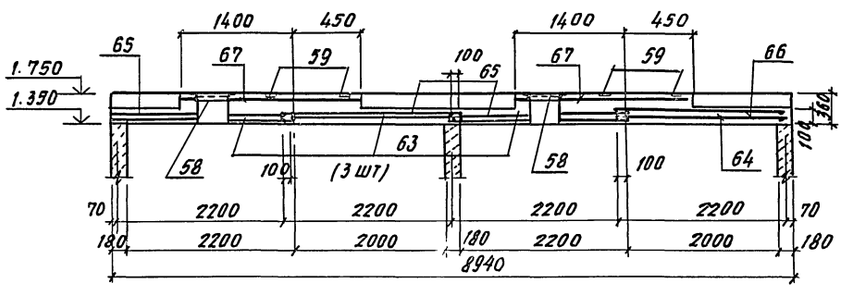

3–3

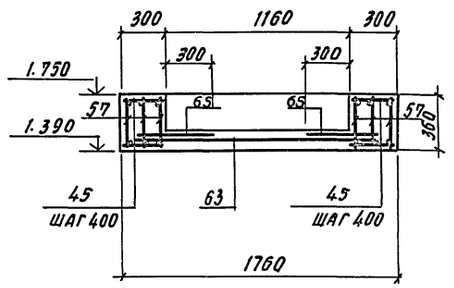

2–2

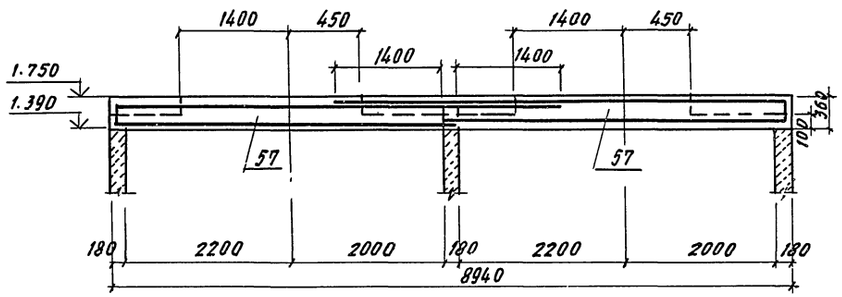

4–4

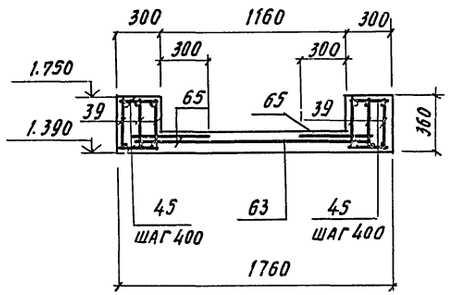

5–5

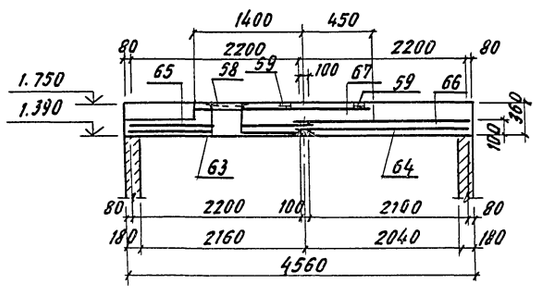

6–6

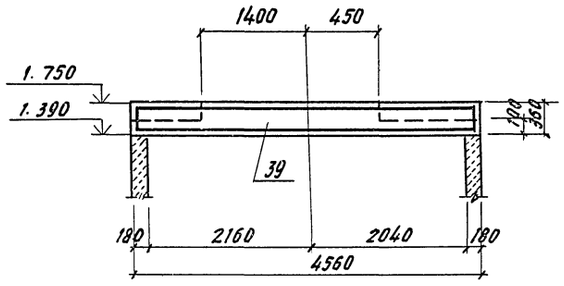

Ум 15

Расположение нижних сеток плиты

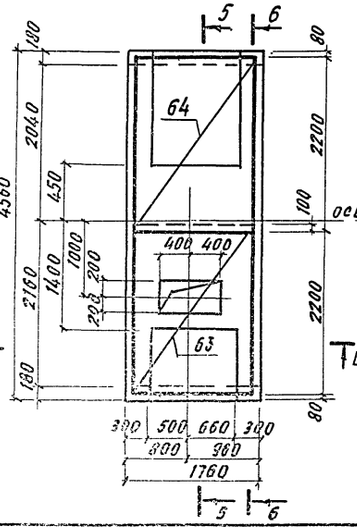

Расположение верхних сеток плиты

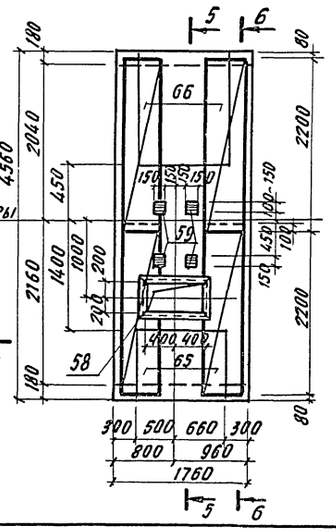

35

9017/7

ГИП	Иванова		ТП 409-010-50.85 КЖ
Нач. отд.	Рыбкина		Конвейерная линия по изготовлению пустотелых панелей длиной до 6 м
Гл. спец.	Круговской		Вариант 6
Рук. гр.	Кренева		Стадия Р; Лист 33; Листов
Ст. инж.	Рашевский		Монолитные участки ум 14; ум 15
Инжен.	Кадыкова		Госстрой СССР Проектный институт № 2 г. Москва
Пров.	Рашевский		
Н. контр.	Круговой		

Привязан

Инв. №

Копировал

Формат

Инв. № подл. | Подп. и дата | Взам. инв. №

Альбом VII

ТП 409-010-50.85

Ум 17

Раскладка нижних сеток плиты

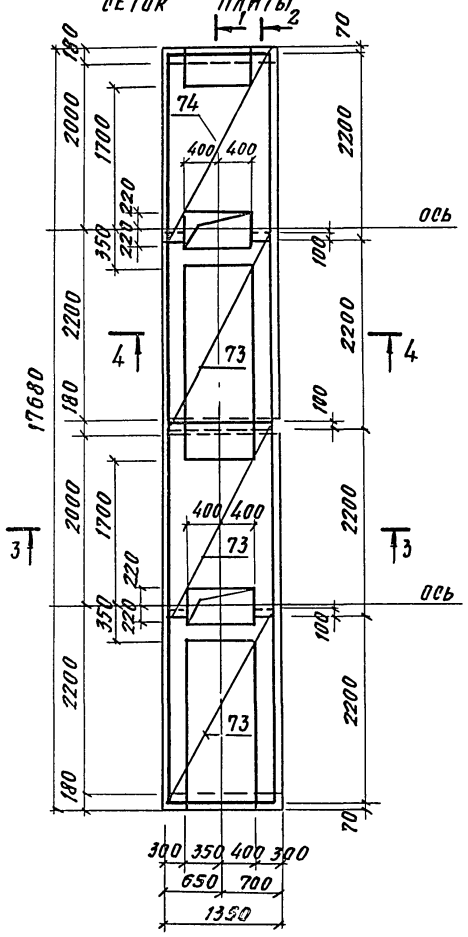

Раскладка верхних сеток плиты

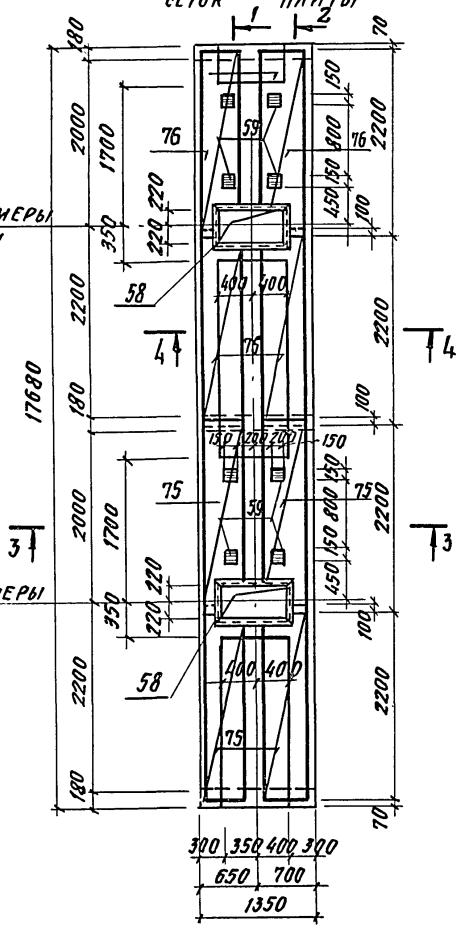

Ум 18

Раскладка нижних сеток плиты

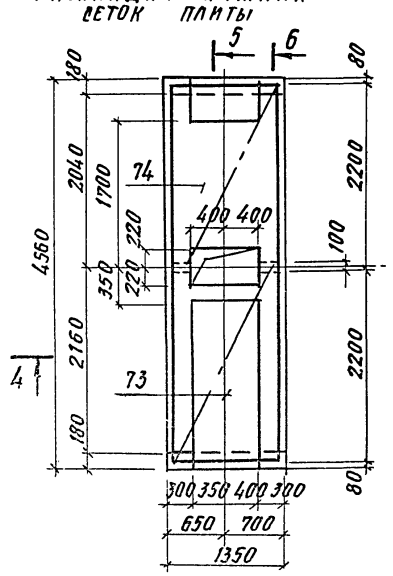

Раскладка верхних сеток плиты

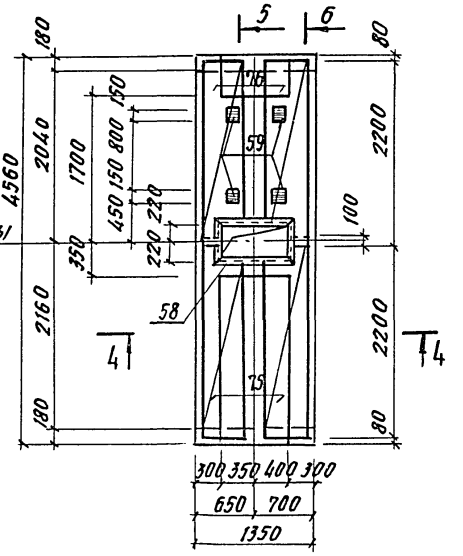

1-1

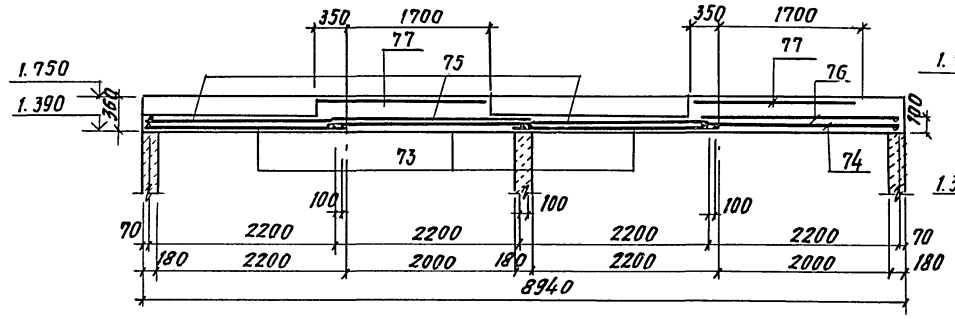

3-3

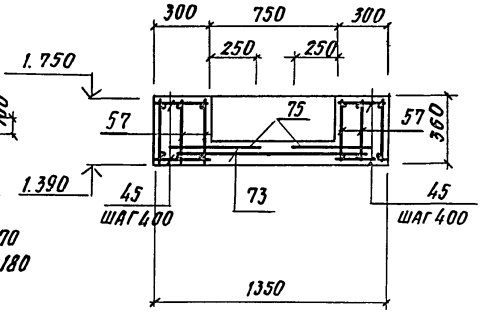

2-2

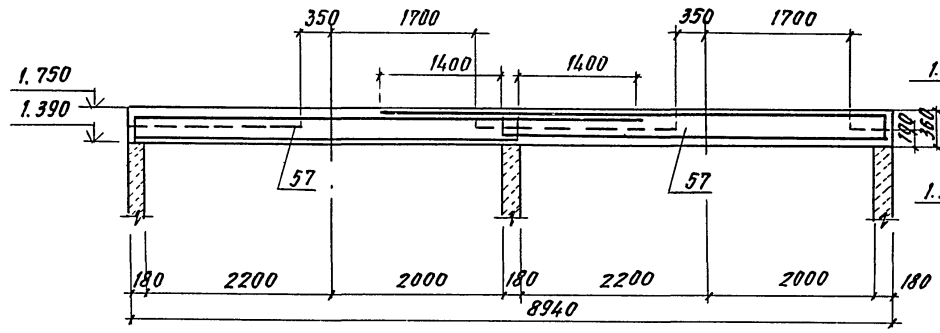

4-4

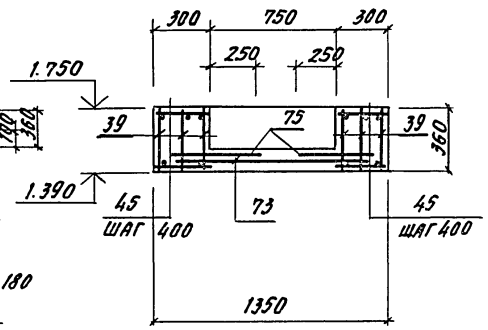

5-5

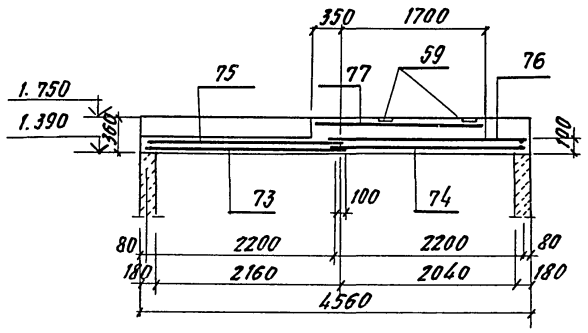

6-6

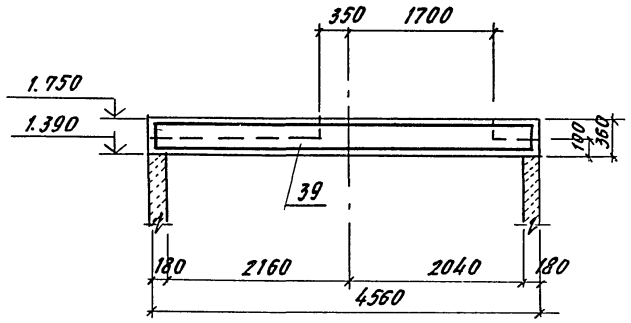

36
9017/7

ГИП	Иванова		ТП 409-010-50.85 КЖ			
Нач. отд.	Рыбкина		Конвейерная линия по изготовлению стеновых панелей длиной до 6 м			
Гл. спец.	Крутовской					
Рук. гр.	Кренева					
Ст. инж.	Рашевский		Вариант Б	Стадия	Лист	Листов
Инж.	Кадыкова			Р	34	
Испол.	Захарова		Монолитные участки Ум 17; Ум 18	Госстрой СССР Проектный институт №2 Москва		
Пров.	Рашевский					
Н. контр.	Крутовской					

Привязан

Инв. №

Инв. № подл. | Подп. и дата | Взам. инв. №

Копировал

Формат

Альбом VI

Т.П. 409-010-50.85

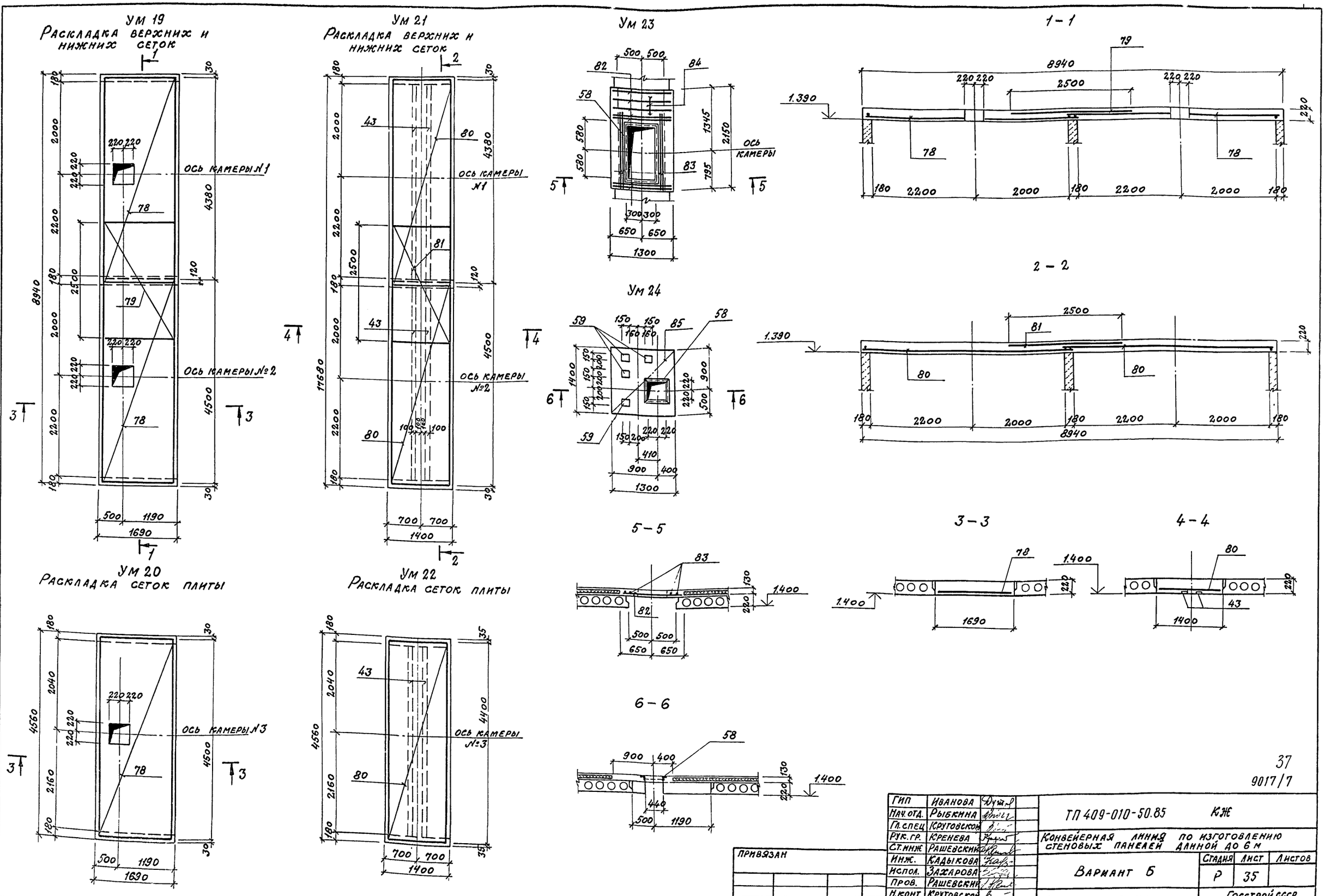

37

9017/7

ГИП	Иванова		
Нач. отд.	Рыбкина		
Гл. спец	Круговской		
Рук. гр.	Кренева		
Ст. инж	Рашевский		
Инж.	Кадыкова		
Испол.	Захарова		
Пров.	Рашевский		
Н. конт.	Круговской		

ТП 409-010-50.85 КЖ

Конвейерная линия по изготовлению стеновых панелей длиной до 6 м

Вариант Б

Стадия	Лист	Листов
Р	35	

Монолитные участки Ум 19 ÷ Ум 24

Госстрой СССР
Проектный институт №2
г. Москва

Привязан

Инв №

Копировал: Формат

Инв. № подл. | Подпись и дата | Взамен инв. №

Альбом VII

ТП 409-010-50.85

Ум 25; Ум 26

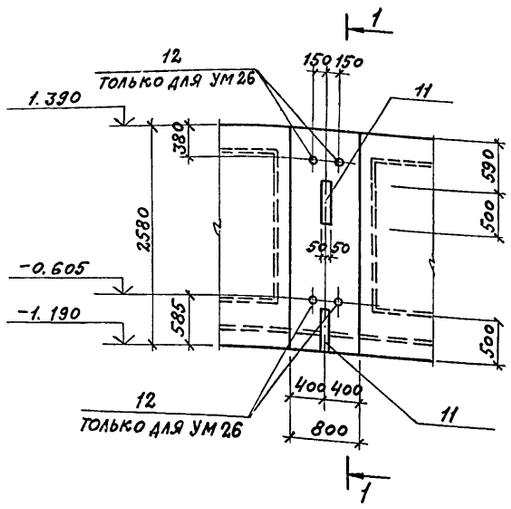

Ум 27 л

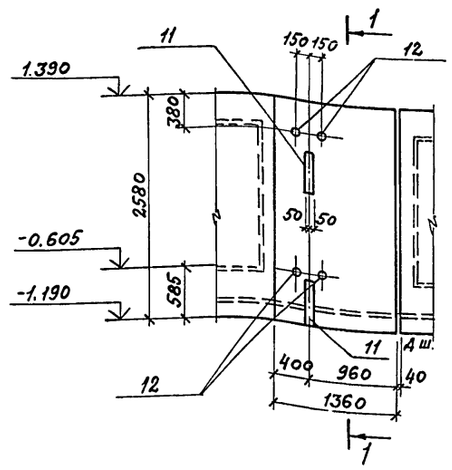

Ум 27 п

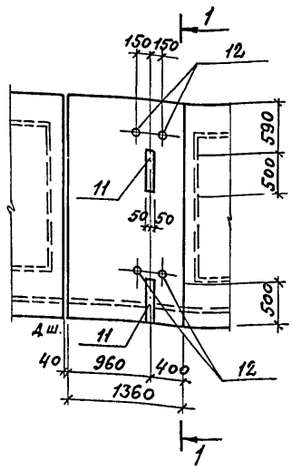

Ум 28

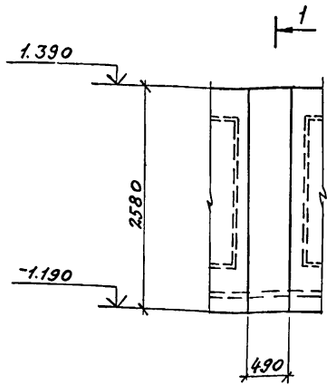

Ум 38

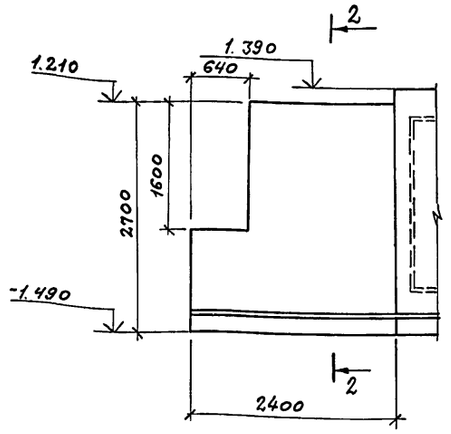

Ум 29; Ум 30

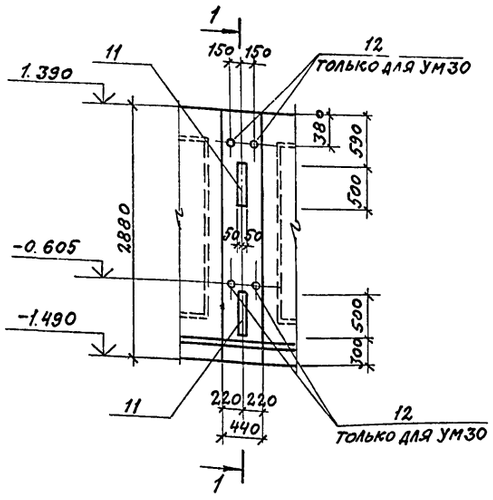

Ум 31; Ум 32; Ум 33

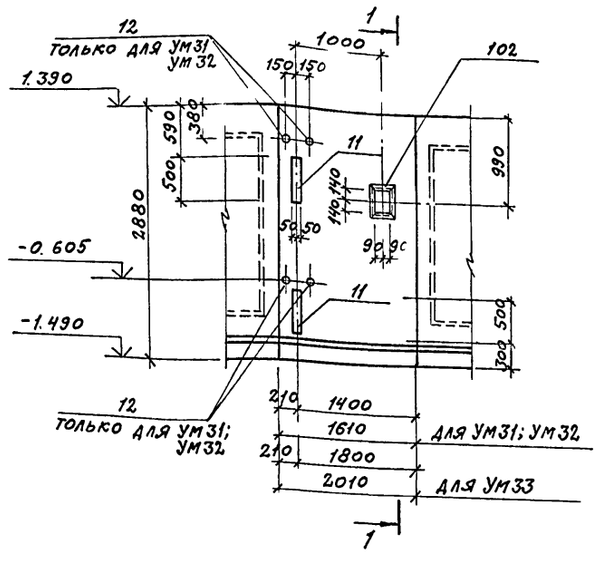

1 – 1

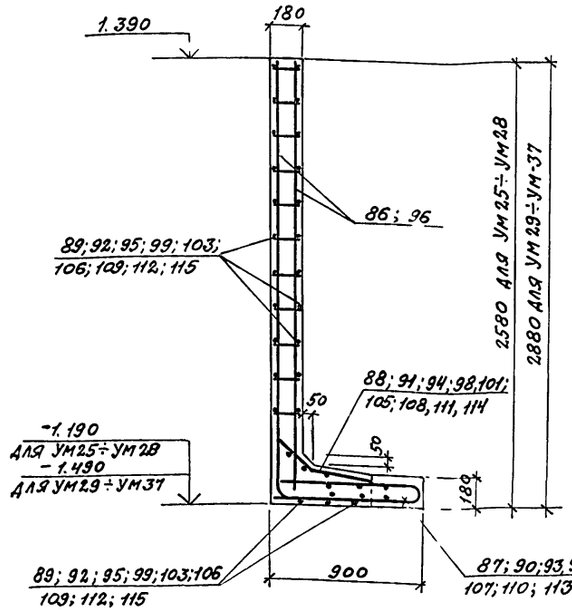

2 – 2

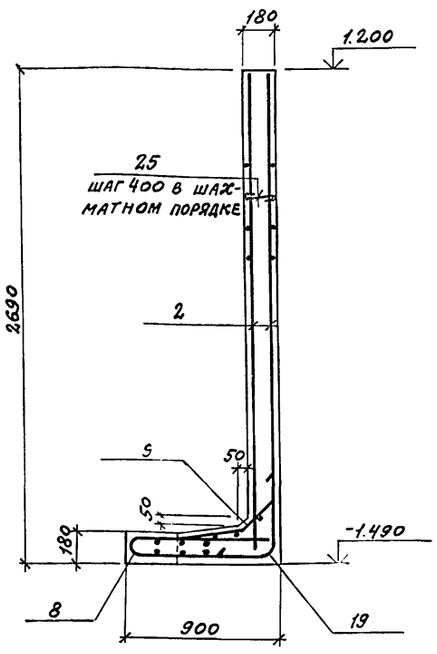

Ум 35

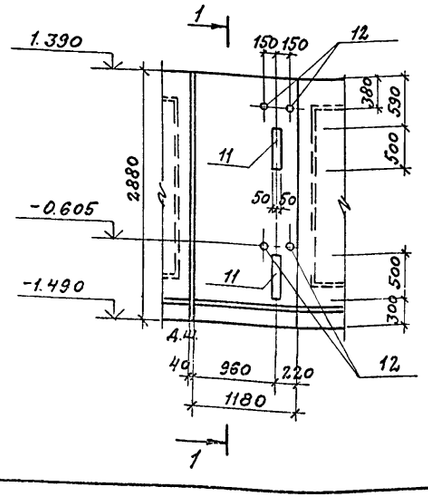

Ум 36; Ум 37; Ум 34

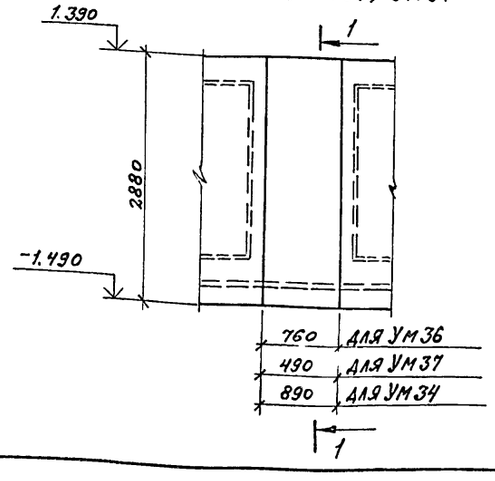

38
9017/7

ГИП	Иванова		ТП 409-010-50.85 КЖ			
Нач. отд.	Рыбкина					
Гл. спец.	Круговской		Конвейерная линия по изготовлению стеновых панелей длиной до 6 м			
Рук. гр.	Кренева					
Ст. инж.	Рашевский		Вариант Б	Стадия	Лист	Листов
Инж.	Кадыкова			Р	36	
Испол.	Захарова		Монолитные участки Ум 25 ÷ Ум 38	Госстрой СССР Проектный институт №2 г. Москва		
Пров.	Рашевский					
Н. контр.	Круговской					

Привязан

Инв. №

Инв. № подл. | Подпись и дата | Взам. инв. №

Копировал: Савин

Формат

Альбом VI

Т.П. 409-010-50.85

Формат	Зона	Поз.	Обозначение	Наименование	Кол.	Прим.
				УМ1; УМ2		
				Сборочные единицы		
				Сетки арматурные		
		1	ГОСТ 23279-78	С $\frac{10АIII-200}{10АIII-200}$ 4650×2350 $\frac{75}{75}$	2	
		2	ГОСТ 23279-78	С $\frac{12АIII-200}{12АIII-200}$ 2250×2350 $\frac{75}{75}$	1	
		3	ГОСТ 23279-78	С $\frac{12АIII-200}{12АIII-200}$ 1650×2350 $\frac{75}{75}$	3	
		4	ГОСТ 23279-78	С $\frac{12АIII-200}{12АIII-200}$ 2650×2350 $\frac{75}{75}$	2	
		5	ГОСТ 23279-78	С $\frac{10АIII-200}{10АIII-200}$ 3650×2350 $\frac{75}{75}$	2	
		6	ГОСТ 23279-78	С $\frac{10АIII-200}{10АIII-200}$ 1450×1150 $\frac{50}{300}$	8	
		7	ГОСТ 23279-78	С $\frac{10АIII-200}{10АIII-200}$ 850×880 $\frac{30}{250}$	4	
		8	КЖИ-29	С11	1	19,58
		9	КЖИ-30	С22	1	4,83
				Изделия закладные		
		10	1.400-15 в.1	МН 130-6	4.6	п.м.
		11	КЖИ-18	МН 11	4	2,9
		12	КЖИ-21	МН 13	2	1,0
		13	КЖИ-22	МН 15	1	4,3
		14	КЖИ-22	МН 16	1	3,3
		15	КЖИ-9	МН 1	8	5,3
		16	КЖИ-16	МН 7	4	19,7
		17	1.400-15 в.1	МН 519	8.0	п.м.
				Детали		
				ф12АIII ГОСТ 5781-82		
		19*		ℓ=800	26	0,71
		20		ℓ=2350	4	2,09
				ф8АI ГОСТ 5781-82		
		18*		ℓ=1250	18	0,49
		21		ℓ=1700	26	0,67
		22		ℓ=1500	26	0,60
		23		ℓ=2350	34	0,93
		24		ℓ=850	26	0,34
		25		ℓ=200	58	0,08
		26		ℓ=1650	12	0,65
				Материалы		
				Бетон марки 300	15,96	м³
				УМ3; УМ4		
				Сборочные единицы		
				Сетки арматурные		
		27	ГОСТ 23279-78	С $\frac{10АIII-200}{10АIII-200}$ 4450×2350 $\frac{75}{75}$	1	
		5	ГОСТ 23279-78	С $\frac{10АIII-200}{10АIII-200}$ 3650×2350 $\frac{75}{75}$	1	
		2	ГОСТ 23279-78	С $\frac{12АIII-200}{12АIII-200}$ 2250×2350 $\frac{75}{75}$	2	
		3	ГОСТ 23279-78	С $\frac{12АIII-200}{12АIII-200}$ 1650×2350 $\frac{75}{75}$	2	
		6	ГОСТ 23279-78	С $\frac{10АIII-200}{10АIII-200}$ 1450×1150 $\frac{50}{300}$	4	
		7	ГОСТ 23279-78	С $\frac{10АIII-200}{10АIII-200}$ 850×880 $\frac{30}{250}$	2	

Формат	Зона	Поз.	Обозначение	Наименование	Кол.	Примеч.
				Изделия закладные		
		10	1.400-15 в.1	МН 130-6	2,3	п.м.
		11	КЖИ-	МН 11	2	2,9
		12	КЖИ-	МН 13	1	1,0
		15	КЖИ-	МН 1	4	5,3
		17	1.400-15 в.1	МН 519	4,0	п.м.
		28	КЖИ-22	МН 10	1	3,5
		16	КЖИ-16	МН 7	2	19,7
				Детали		
				ф12АIII ГОСТ 5781-82		
		19		ℓ=800	26	0,71
		20		ℓ=2350	4	2,09
				ф8АI ГОСТ 5781-82		
		29		ℓ=1150	9	0,45
		21		ℓ=1700	13	0,67
		22		ℓ=1500	13	0,60
		23		ℓ=2350	17	0,93
		24		ℓ=850	26	0,34
		25		ℓ=200	42	0,08
		26		ℓ=1650	6	0,65
				Материалы		
				Бетон марки 300	8,29	м³
				УМ5		
				Детали		
				ф16АIII ГОСТ 5781-82		
		30		ℓ=5030	7	7,93
		31		ℓ=2750	7	4,34
				ф8АI ГОСТ 5781-82		
		32		ℓ=900	10	0,36
				Материалы		
				Бетон марки 300	0,51	м³
				УМ6		
				Детали		
				ф16АIII ГОСТ 5781-82		
		30		ℓ=5030	7	7,93
		31		ℓ=2750	7	4,34
				ф8АI ГОСТ 5781-82		
		33		ℓ=420	10	0,17
				Материалы		
				Бетон марки 300	0,25	м³

Формат	Зона	Поз.	Обозначение	Наименование	Кол.	Примеч.
				УМ7; УМ8		
				Сборочные единицы		
				Сетки арматурные		
		34	ГОСТ 8478-81	С $\frac{10АIII-200}{10АIII(\times200)+100}$ 2400×2090 $\frac{145}{50}$	6	
		35	ГОСТ 8478-81	С $\frac{10АIII-200}{10АIII-200}$ 2300×2090 $\frac{145}{50}$	2	
		36	ГОСТ 8478-81	С $\frac{10АIII-200}{10АIII(\times200)+100}$ 2400×700 $\frac{275\times25}{50}$	12	
		37	ГОСТ 8478-81	С $\frac{10АIII-200}{10АIII-200}$ 2300×700 $\frac{275\times25}{50}$	4	
		38	ГОСТ 8478-81	С $\frac{8АI-200}{8АI(\times200)+100}$ 750×2090 $\frac{45}{25}$	3	
		39	КЖИ-31	С23	12	19,0
		40	КЖИ-31	С25	6	21,7
		41	КЖИ-31	С24	6	15,6
		42	КЖИ-31	С26	6	8,2
				Изделия закладные		
		10	1.400-15 в.1	МН 130-6	12,6	п.м.
		43	1.400-15 в.1	МН 127-6	25,2	п.м.
		44	1.400-15 в.1	МН 536	17,7	п.м.
				Детали		
				ф8АI ГОСТ 5781-82		
		45		ℓ=270	180	0,11
				Материалы		
				Бетон марки 300	13,69	м³

Ведомость деталей

Поз.	Эскиз
18	250 750 250
19	400 400
21	800 900
22	900 600
24	300 100 300
25	120
29	200 750 200
30	760 3360 760

* см. ведомость деталей л. КЖ-37

39
9017/7

Привязан

Инв. №

ГИП	ИВАНОВА	
Нач.отд.	РЫБКИНА	
Гл.спец.	КРУТОВСКОЙ	
Рук.гр.	КРЕНЕВА	
Ст.инж.	РАШЕВСКИЙ	
Инж.	КАДЫКОВА	
Провер.	РАШЕВСКИЙ	
Н.конт.	КРУТОВСКОЙ	

ТП 409-010-50.85 КЖ

Конвейерная линия по изготовлению стеновых панелей длиной до 6м

Вариант Б

Стадия	Лист	Листов
Р	37	

Ведомость деталей. Спецификация монолитных участков УМ1÷УМ8

Госстрой СССР
Проектный институт № 2
г. Москва

Копировал: Графская

Формат

Инв. № подл. | Подпись и дата | Взамен инв. №

Альбом VI

ТП 409-010-50.85

Формат	Зона	Поз.	Обозначение	Наименование	Кол.	Примеч.
				УМ9		
				Сборочные единицы		
				Сетки арматурные		
		46	ГОСТ 8478-81	С $\frac{10AIII/\ell200/+100}{6AI/\ell200/+100}$ 800×4400 $\frac{50}{50}$	3	
		47	ГОСТ 8478-81	С $\frac{10AIII-200}{6AI/\ell200/+100}$ 800×2500 $\frac{50}{50}$	1	
				Детали		
				ф10AIII ГОСТ 5781-82		
		48		ℓ=2650	2	1,64
		49		ℓ=2000	6	1,2
		50		ℓ=1900	2	1,17
				ф6AI ГОСТ 5781-82		
		51		ℓ=170	57	0,04
				Материалы		
				Бетон марки 300	2,66	м³
				УМ10		
				Сборочные единицы		
				Сетки арматурные		
		52	ГОСТ 8478-81	С $\frac{8AIII-200}{8AIII/\ell200/+100}$ 2400×1890 $\frac{145}{50}$	3	17,9
		53	ГОСТ 8478-81	С $\frac{8AIII-200}{8AIII-200}$ 2300×1890 $\frac{145}{50}$	1	17,5
		54	ГОСТ 8478-81	С $\frac{8AIII-200}{8AIII/\ell200/+100}$ 2400×700 $\frac{275\times75}{50}$	6	10,1
		55	ГОСТ 8478-81	С $\frac{8AIII-200}{8AIII-200}$ 2300×700 $\frac{275\times75}{50}$	2	9,4
		56	ГОСТ 8478-81	С $\frac{8AI-200}{8AI-200}$ 2300×1890 $\frac{45}{50}$	2	17,5
		57	КЖИ-32	С 27	12	21,0
				Изделия закладные		
		58	1.400-15 в.1	МН 553	6,4	п.м.
		59	1.400-15 в.1	МН 112-3	8	2,4кг
				Детали		
				ф8AI ГОСТ 5781-82		
		45		ℓ=270	92	0,11
				Материалы		
				Бетон марки 300	4,01	м³
				УМ11		
				Сборочные единицы		
				Сетки арматурные		
		52	ГОСТ 8478-81	С $\frac{8AIII-200}{8AIII/\ell200/+100}$ 2400×1890 $\frac{145}{50}$	1	17,9
		53	ГОСТ 8478-81	С $\frac{8AIII-200}{8AIII-200}$ 2300×1890 $\frac{145}{50}$	1	17,5
		54	ГОСТ 8478-81	С $\frac{8AIII-200}{8AIII/\ell200/+100}$ 2400×700 $\frac{275\times25}{50}$	2	10,1
		55	ГОСТ 8478-81	С $\frac{8AIII-200}{8AIII-200}$ 2300×700 $\frac{275\times25}{50}$	2	9,4
		56	ГОСТ 8478-81	С $\frac{8AI-200}{8AI-200}$ 2300×1890 $\frac{45}{50}$	1	17,5
		39	КЖИ-31	С 23	6	19,0
				Изделия закладные		
		58	1.400-15 в.1	МН 553	3,2	п.м.
		59	1.400-15 в.1	МН 112-3	4	

Формат	Зона	Поз.	Обозначение	Наименование	Кол.	Примеч.
				Детали		
			ф8AI ГОСТ 5781-82			
		45		ℓ=270	48	0,11
				Материалы		
				Бетон марки 300	2,55	м³
				УМ12		
				Детали		
			ф10AIII ГОСТ 5781-82			
		60		ℓ=1850	9	1,14
			ф6AI ГОСТ 5781-82			
		61		ℓ=1170	10	0,26
				Материалы		
				Бетон марки 300	0,52	м³
				УМ13		
				Детали		
			ф10AIII ГОСТ 5781-82			
		62		ℓ=2550	9	1,57
			ф6AI ГОСТ 5781-82			
		61		ℓ=1170	15	0,26
				Материалы		
				Бетон марки 300	0,73	м³
				УМ14		
				Сборочные единицы		
				Сетки арматурные		
		63	ГОСТ 8478-81	С $\frac{8AIII/\ell200/+100}{8AIII/\ell200/+100}$ 2400×1390 $\frac{145}{50}$	3	
		64	ГОСТ 8478-81	С $\frac{8AIII/\ell200/+100}{8AIII-200}$ 2300×1390 $\frac{145}{50}$	1	
		65	ГОСТ 8478-81	С $\frac{8AIII-200}{8AIII/\ell200/\ell150}$ 2400×550 $\frac{275\times75}{50}$	6	
		66	ГОСТ 8478-81	С $\frac{8AIII-200}{8AIII-200}$ 2300×550 $\frac{275\times75}{50}$	2	
		67	ГОСТ 8478-81	С $\frac{8AI/\ell200/+100}{8AI/\ell200/+100}$ 1800×1390 $\frac{45}{50}$	2	
		57	КЖИ-32	С 27	12	21.0
				Изделия закладные		
		58	1.400-15 в.1	МН 553	6.4	п.м.
		59	1.400-15 в.1	МН 112-3	8	2.4
				Детали		
		45		ф8AI ГОСТ 5781-82 ℓ=270	92	0.11
				Материалы		
				Бетон марки 300	3,85	м³
				УМ15		
				Сборочные единицы		
				Сетки арматурные		
		63	ГОСТ 8478-81	С $\frac{8AIII/\ell200/+100}{8AIII/\ell200/+100}$ 2400×1390 $\frac{145}{50}$	1	

Формат	Зона	Поз.	Обозначение	Наименование	Кол.	Примеч.
		64	ГОСТ 8478-81	С $\frac{8AIII/\ell200/+100}{8AIII/\ell200/+100}$ 2300×1390 $\frac{145}{50}$	1	
		65	ГОСТ 8478-81	С $\frac{8AIII-200}{8AIII/\ell200/+100}$ 2400×550 $\frac{275\times75}{50}$	2	
		66	ГОСТ 8478-81	С $\frac{8AIII-200}{8AIII-200}$ 2300×550 $\frac{275\times75}{50}$	2	
		67	ГОСТ 8478-81	С $\frac{8AI/\ell200/+100}{8AI/\ell200/+100}$ 1800×1390 $\frac{45}{50}$	1	
		39	КЖИ-31	С 23	6	19.0
				Изделия закладные		
		58	1.400-15 в.1	МН 553	3.2	п.м.
		59	1.400-15 в.1	МН 112-3	4	2.4
				Детали		
		45		ф8AI ГОСТ 5781-82 ℓ=270	48	0,11
				Материалы		
				Бетон марки 300	1,96	м³
				УМ16		
				Сборочные единицы		
				Сетки арматурные		
		68	ГОСТ 8478-81	С $\frac{10AIII-200}{6AI-150}$ 400×4500 $\frac{50}{50}$	3	
		69	ГОСТ 8478-81	С $\frac{10AIII-200}{6AI-150}$ 400×2700 $\frac{50}{50}$	1	
		70	ГОСТ 8478-81	С $\frac{10AIII-200}{6AI-150}$ 400×1900 $\frac{50}{50}$	1	
		71	ГОСТ 8478-81	С $\frac{10AIII/\ell200/+100}{6AI-150}$ 400×2200 $\frac{50}{50}$	3	
		72	ГОСТ 8478-81	С $\frac{10AIII/\ell200/+100}{6AI-150}$ 400×2800 $\frac{50}{50}$	1	
				Материалы		
				Бетон марки 300	1,75	м³

9017/7

Привязан

40

Инв. №

ГИП	Иванова		КЖ
Нач. отд.	Рыбкина		Конвейерная линия по изготовлению стеновых панелей длиной до 6 м
Гл. спец.	Круговской		Вариант Б — Стадия Р; Лист 38; Листов
Рук. гр.	Кренева		Спецификация монолитных участков УМ9÷УМ16
Ст. инж.	Рашевский		Госстрой СССР, Проектный институт №2, г. Москва
Инж.	Кадыкова		
Провер.	Рашевский		
Н. контр.	Круговской		

Копировал: Графская Формат

Инв. № подл. | Подпись и дата | Взам. инв. №

Альбом VI

Т.П. 409-010-50.85

	Обозначения	Наименования	Кол.	Прим.
		УМ17		
		Сборочные единицы		
		Сетки арматурные		
73	ГОСТ 8478-81	С 8АIII-200 / 8АIII(×200)+100 2400×1090 145/50	3	
74	ГОСТ 8478-81	С 8АIII 200 / 8АIII 200 2300×1090 145/50	1	
75	ГОСТ 8478-81	С 8АIII 200 / 8АIII(×200)+100 2400×500 250×50/50	6	
76	ГОСТ 8478-81	С 8АIII 200 / 8АIII 200 2300×500 250×50/50	2	
77	ГОСТ 8478-81	С 8АI 200 / 8АI(×200)+100 2000×1090 45/50	2	
57	КЖИ-32	С27	12	
		Изделия закладные		
58	1.400-15 в.1	МН 553	5,6	
59	1.400-15 в.1	МН112-3	8	
		Детали		
45		ф8АIгост5781-82 ℓ=270	92	0,11
		Материалы		
		Бетон марки	3,17	м³
		УМ18		
		Сборочные единицы		
		Сетки арматурные		
73	ГОСТ 8478-81	С 8АIII-200 / 8АIII(×200)+100 2400×1090 145/50	1	
74	ГОСТ 8478-81	С 8АIII 200 / 8АIII 200 2300×1090 145/50	1	
75	ГОСТ 8478-81	С 8АIII 200 / 8АIII(×200)+100 2400×500 250×50/50	2	
76	ГОСТ 8478-81	С 8АIII 200 / 8АIII 200 2300×500 250×50/50	2	
77	ГОСТ 8478-81	С 8АI 200 / 8АI(×200)+100 2000×1090 45/50	1	
39	КЖИ-31	С23	6	
"		Изделия закладные		
58	1.400-15 в.1	МН 553	2,8	
59	1.400-15 в.1	МН112-3	4	
		Детали		
45		ф8АIгост5781-82 ℓ=270	46	
		Материалы		
		Бетон марки 300	1,61	м³
		УМ19		
		Сборочные единицы		
		Сетки арматурные		
78	ГОСТ 8478-81	С 10АIII-200 / 6АI-200 1650×4500 50/25	2	
79	ГОСТ 8478-81	С 10АIII-200 / 6АI-200 1650×2500 50/25	1	
		Материалы		
		Бетон марки 300	3,23	м³
		УМ20		
		Сборочные единицы		
		Сетки арматурные		
78	ГОСТ 8478-81	С 10АIII-200 / 6АI-200 1650×4500 50/25	1	
		Материалы		
		Бетон марки 300	1,66	м³

	Обозначение	Наименование	Кол	Прим.
		УМ21		
		Сборочные единицы		
		Сетки арматурные		
80	ГОСТ 8478-81	С 10АIII-200 / 6АI-200 1350×4500 50/75	2	
81	ГОСТ 8478-81	С 10АIII-200 / 6АI-200 1350×250 50/75	1	
		Изделия закладные		
43	1.400-75	МН127-6	16,8	п.м.
		Материалы		
		Бетон марки	2,75	м³
		УМ22		
		Сборочные единицы		
		Сетки арматурные		
80	ГОСТ 8478-81	С 10АIII-200 / 6АI-200 1350×4500 50/75	1	
		Изделия закладные		
43	1.400-15	МН127-6	8,4	п.м.
		Материалы		
		Бетон марки	1,4	м³
		УМ23		
		Изделия закладные		
58	1.400-15 вып.1	МН 553	2,7	п.м.
		Детали		
82		ф10АIIIгост5781-82 ℓ=1250	7	0,77
83		ℓ=1650	4	1,0
84		ф6АIгост5781-82 монтажная	4,2	п.м.
		Материалы		
		Бетон марки 200	0,25	м³
		УМ24		
		Сборочные единицы		
		Сетки арматурные		
85	ГОСТ 8478-81	С 8АI-200 / 8АI-200 1250×1350 45/25	1	
		Изделия закладные		
58	1.400-15 вып.1	МН 553	2,0	п.м.
59	1.400-15 вып.1	МН112-3	4	2,4
		Материалы		
		Бетон марки 200	0,21	м³
		УМ25		
		Сборочные единицы		
86	3.006-3 в.II-4	Каркас плоский КР1-4	6	3,22
87	КЖИ-26	Сетки арматурные С1	1	6,16
88	КЖИ-30	С12	1	1,53
11	КЖИ-18	Изделия закладные МН11	2	2,9
		Детали		
89		ф8АIгост5781-82 ℓ=750	27	0,3
		Материалы		
		Бетон марки 300	0,43	м³

	Обозначение	Наименование	Кол	Прим.
		УМ26		
		Сборочные единицы		
86	3.006-3 в.II-4	Каркас плоский КР1-4	6	3,22
87	КЖИ-26	Сетки арматурные С1	1	6,16
88	КЖИ-30	С12	1	1,53
11	КЖИ-18	Изделия закладные МН11	2	2,9
12	КЖИ-21	МН13	4	1,0
		Детали		
89		ф8АIгост5781-82 ℓ=750	27	0,3
		Материалы		
		Бетон марки 300	0,43	м³
		УМ27л. УМ27п		
		Сборочные единицы		
86	3.006-3 в.II-4	Каркас плоский КР1-4	10	3,22
90	КЖИ-26	Сетки арматурные С2	1	11,0
91	КЖИ-30	С13	1	2,7
11	КЖИ-18	Изделия закладные МН11	2	2,9
12	КЖИ-21	МН13	4	1,0
		Детали		
92		ф8АIгост5781-82 ℓ=1330	27	0,53
		Материалы		
		Бетон марки 300	0,73	м³
		УМ28		
		Сборочные единицы		
86	3.006-3 в.II-4	Каркас плоский КР1-4	4	3,22
		Сетки арматурные		
93	КЖИ-26	С3	1	3,72
94	КЖИ-30	С14	1	0,9
		Детали		
		ф8АIгост5781-82		
95		ℓ=450	27	0,18
		Материалы		
		Бетон марки 300	0,27	м³

9017/7

Привязан

Инв.№ 41

Инв.№ подл. | Подп. и дата | Взам.инв.№

ГИП	Иванова		ТП 409-010-50.85 КЖ
Нач.отд	Рыбкина		Конвейерная линия по изготовлению стеновых панелей длиной до 10 м.
Гл.спец.	Крутовской		Вариант Б. Стадия Р, Лист 39, Листов
Рук.гр.	Кренева		Спецификация монолитных участков УМ17÷УМ28.
Ст.инж.	Рашевский		Госстрой СССР Проектный институт г. Москва
Инж.	Кадыкова		
Пров.	Рашевский		
Н.контр.	Крутовской		

Копировал: Тишер. Формат А4

Альбом VI

Т.П. 409-010-50.85

Формат	Зона	Поз.	Обозначение	Наименование	Кол	Прим.
				УМ29		
				Сборочные единицы		
		96	3.006-3 в.II-4	Каркас плоский КР1-7	4	11.01
				Сетки арматурные		
		97	КЖИ-27	С6	1	3,66
		98	КЖИ-30	С17	1	0,9
				Изделия закладные		
		11	КЖИ-18	МН11	2	2,9
				Детали		
		99		Ф8АI ГОСТ 5781-82 ℓ=400	30	0,16
				Материалы		
				Бетон марки 300	0,26	м³
				УМ30		
				Сборочные единицы		
		96	3.006-3 в.II-4	Каркас плоский КР1-7	4	11.01
				Сетки арматурные		
		97	КЖИ-27	С6	1	3,66
		98	КЖИ-30	С17	1	0,9
				Изделия закладные		
		11	КЖИ-18	МН11	2	2,9
		12	КЖИ-21	МН13	4	1,0
				Детали		
				Ф8АI ГОСТ 5781-82		
		99		ℓ=400	30	0,16
				Материалы		
				Бетон марки 300	0,26	м³
				УМ31		
				Сборочные единицы		
		96	3.006-3 в.II-4	Каркас плоский КР1-7	12	11.01
				Сетки арматурные		
		100	КЖИ-28	С7	1	13,42
		101	КЖИ-30	С18	1	3,3
				Изделия закладные		
		11	КЖИ-18	МН11	2	29
		102	КЖИ-20	МН12	1	5,6
				Детали		
				Ф8АI ГОСТ 5781-82		
		103		ℓ=1580	30	0,62
				Материалы		
				Бетон марки 300	0,95	м³
				УМ32		
				Сборочные единицы		
		96	3.006-в.II-4	Каркас плоский КР1-7	12	11,01
				Сетки арматурные		
		100	КЖИ-28	С7	1	13,42

Формат	Зона	Поз.	Обозначение	Наименование	Кол	Прим.
		101	КЖИ-30	С18	1	3,3
				Изделия закладные		
		11	КЖИ-18	МН11	2	2,9
		12	КЖИ-21	МН13	4	1,0
		102	КЖИ-20	МН12	1	5,6
				Детали		
				Ф8АI ГОСТ 5781-82		
		103		ℓ=1580	30	0,62
				Материалы		
				Бетон марки 300	0,95	м³
				УМ33		
				Сборочные единицы		
		96	3.006-3 в II-4	Каркас плоский КР1-7	14	11,01
				Сетки арматурные		
		104	КЖИ-28	С8	1	16,0
		105	КЖИ-30	С19	1	3.96
				Изделия закладные		
		11	КЖИ-18	МН11	2	2,9
		12	КЖИ-21	МН13	4	1,0
		102	КЖИ-20	МН12	1	5,6
				Детали		
				Ф8АI ГОСТ 5781-82	30	0,78
		106		ℓ=1980		
				Материалы		
				Бетон марки 300	1,19	м³
				УМ34		
				Сборочные единицы		
		96	3.006-3 в.II-4	Каркас плоский КР1-7	7	11,01
				Сетки арматурные		
		107	КЖИ-27	С5	1	7,38
		108	КЖИ-30	С16	1	1.83
				Детали		
		109		Ф8АI ГОСТ 5781-82 ℓ=850	30	0,34
				Материалы		
				Бетон марки 300	0,53	м³
				УМ35		
				Сборочные единицы		
		96	3.006-3.в.II-4	Каркас плоский КР1-7	9	11,01
				Сетки арматурные		
		110	КЖИ-28	С9	1	9,76
		111	КЖИ-30	С20	1	2,4
				Изделия закладные		
		11	КЖИ-18	МН11	2	2,9

Формат	Зона	Поз.	Обозначение	Наименование	Кол	Прим.
		12	КЖИ-21	МН13	4	1,0
				Детали		
		112		Ф8АI ГОСТ 5781-82 ℓ=1150	30	0,45
				Материалы		
				Бетон марки 300	0,7	м³
				УМ36		
				Сборочные единицы		
		96	3.006-3в.II-4	Каркас плоский КР1-7	6	11.01
		113	КЖИ-33	Сетки арматурные С28	1	8,66
		114	КЖИ-34	С29	1	1,53
				Детали		
		115		Ф8АI ГОСТ 5781-82 ℓ=730	30	0,29
				Материалы		
				Бетон марки 300	0,45	м³
				УМ37		
				Сборочные единицы		
		96	3.006-3 в.II-4	Каркас плоский КР1-7	4	11.01
		93	КЖИ-26	Сетки арматурные С3	1	3,72
		94	КЖИ-30	С14	1	0,9
				Детали		
		95		Ф8АI ГОСТ 5781-82 ℓ=450	30	0,18
				Материалы		
				Бетон марки 300	0,29	м³
				УМ38		
				Сборочные единицы		
				Сетки арматурные		
		2	ГОСТ 23279-78	С $\frac{12АIII-200}{12АIII-200}$ 2650×2350 $\frac{75}{75}$	2	
		8	КЖИ-29	С11	1	19,58
		9	КЖИ-30	С22	1	4,83
				Детали		
		19		Ф12АIII ГОСТ 5781-82 ℓ=800	13	0,72
		25		Ф8АI ГОСТ 5781-82 ℓ=200	42	0,06
				Материалы		
				Бетон марки 300	1,34	м³

42

ПРИВЯЗАН:

9017/7 ИНВ. №

ГИП	ИВАНОВА	
НАЧ.ОТД.	РЫБКИНА	
ГЛ.СПЕЦ.	КРУТОВСКОЙ	
РУК.ГР.	КРЕНЕВА	
СТ.ИНЖ.	РАШЕВСКИЙ	
ИНЖ.	КАДЫКОВА	
ПРОВ.	РАШЕВСКИЙ	
Н.КОНТ.	КРУТОВСКОЙ	

ТП 409-010-50.85 КЖ

КОНВЕЙЕРНАЯ ЛИНИЯ, ПО ИЗГОТОВЛЕНИЮ СТЕНОВЫХ ПАНЕЛЕЙ ДЛИНОЙ ДО 6 М.

ВАРИАНТ Б.

СТАДИЯ	ЛИСТ	ЛИСТОВ
Р	40	

СПЕЦИФИКАЦИЯ МОНОЛИТНЫХ УЧАСТКОВ УМ29÷38.

ГОССТРОЙ СССР. ПРОЕКТНЫЙ ИНСТИТУТ №2 г. МОСКВА.

КОПИРОВАЛ: Шелеш. ФОРМАТ

ИНВ. № подл. | ПОДПИСЬ И ДАТА | ВЗАМЕН ИНВ.

Ведомость расхода стали на элемент, кг

Марка элемента	Изделия арматурные. Арматура класса AI, ГОСТ 5781-82, ф6	ф8		Итого	A III, ГОСТ 5781-82, ф8	ф10	ф12	ф16		Итого	B I, ГОСТ 6727-80, ф5		Итого	Вр I, ф5		Итого	Всего
УМ1, УМ2		77,9		77,9	3,8	365,2	343,6			712,6				3,0		3,0	793,5
УМ3, УМ4		44,4		44,4		170,9	234,2			405,1							449,5
УМ5		3,6		3,6				86,0		86,0							89,6
УМ6		1,7		1,7				86,0		86,0							87,7
УМ7		152,7		152,7		313,0		389,4		702,4							855,1
УМ8		152,7		152,7		313,0		389,4		702,4							855,1
УМ9	8,7			8,7		34,1				34,1							42,8
УМ10		100,3		100,3	150,6			196,8		347,4							447,7
УМ11		30,4			74,4			86,4		160,8							191,2
УМ12	2,6			2,6		10,3				10,3							12,9
УМ13	3,9			3,9		14,1				14,1							18,0
УМ14		86,2		86,2	91,3			196,8		280,1							374,3
УМ15		43,4		43,4	44,6			86,4		131,0							174,4
УМ16	13,0			13,0		50,9				50,9							63,9
УМ17		82,7		82,7	75,9			196,8		272,7							355,4
УМ18		41,4		41,4	37,4			86,4		123,8							165,2
УМ19	21,6			21,6		63,9				63,9							85,5
УМ20	8,4			8,4		25,0				25,0							33,4
УМ21	14,4			14,4		40,0				40,0							54,4
УМ22	6,9			6,9		19,4				19,4							26,3
УМ23	0,9			0,9		2,4				2,4							3,3
УМ24		13,4		13,4													13,4
УМ25		8,1		8,1	8,5	14,9				23,4	2,6		2,6	1,0		1,0	35,1
УМ26		8,1		8,1	8,5	14,9				23,4	2,6		2,6	1,0		1,0	35,1
УМ27		14,3		14,3	14,4	25,2				39,6	4,4		4,4	1,6		1,6	59,9
УМ28		4,9		4,9	5,6	9,5				15,1	1,8		1,8	0,6		0,6	22,4
УМ29		9,8		9,8	0,7	3,3		39,0		43,0				0,5		0,5	53,3
УМ30		9,8		9,8	0,7	3,3		39,0		43,0				0,5		0,5	53,3
УМ31		33,7		33,7	2,6	12,1		117,0		131,7				2,3		2,3	167,7
УМ32		33,7		33,7	2,6	12,1		117,0		131,7				2,3		2,3	167,7
УМ33		41,0		41,0	3,1	14,3		136,5		153,9				2,5		2,5	197,4
УМ34		19,0		19,0	1,4	6,6		68,3		76,3				1,2		1,2	96,5
УМ35		24,8		24,8	1,9	8,8		87,8		98,5				1,5		1,5	124,8
УМ36		16,3		16,3	1,2	8,0		58,5		67,7				1,0		1,0	85,0
УМ37		10,4		10,4	0,7	3,3		39,0		43,0				0,6		0,6	54,0
УМ38		3,4		3,4	3,8	17,6	124,4			145,8				3,0		3,0	152,2

Марка элемента	Изделия закладные. Арматура класса AIII, ГОСТ 5781-82, ф8	ф10	ф12		Итого	Прокат марки В ст 3 кп 2, ГОСТ 8509-72*, ∠50×5	∠75×6	∠90×7		Итого	ГОСТ 103-76, -δ=6	-δ=8	-δ=10	-δ=12		Итого	ГОСТ 7798-70, болт 20×80	Итого	ГОСТ 8732-78*, Тр 57		Итого	Всего	Общий расход
УМ1, УМ2	4,4	28,8	37,7		70,9			77,1		77,1	9,6	57,8	47,9	69,2		184,5	4,8	4,8	10,4		10,4	347,7	1141,2
УМ3, УМ4	2,2	4,7	9,5		16,4			38,6		38,6	4,8		14,8	34,6		54,2	2,4	2,4	7,4		7,4	119,0	568,5
УМ5																							89,6
УМ6																							87,7
УМ7	32,5	18,6			51,1		122,1			122,1	118,4	184,0	24,8			327,2						500,4	1355,5
УМ8	32,5	18,6			51,1		122,1			122,1	118,4	184,0	24,8			327,2						500,4	1355,5
УМ9																							42,8
УМ10	2,0		8,0		10,0		24,3			24,3		12,2	6,4			18,6						52,9	500,6
УМ11	0,9		4,0		4,9	12,2				12,2		5,6	3,2			8,8						25,9	217,1
УМ12																							12,9
УМ13																							18,0
УМ14	1,9		8,0		9,9	24,3				24,3		11,2	6,4			17,6						51,8	426,1
УМ15	0,9		4,0		4,9	12,2				12,2		5,6	3,2			8,8						25,9	200,3
УМ16																							63,9
УМ17	1,7		8,0		9,7	21,3				21,3		11,2	6,4			17,8						48,8	404,2
УМ18	0,8		4,0		4,8	10,6				10,6		5,6	3,2			8,8						24,2	189,4
УМ19																							85,5
УМ20																							33,4
УМ21	5,0										79,0		16,8			95,8						100,8	155,2
УМ22	2,5										39,5		8,4			47,9						50,4	76,7
УМ23	0,8				0,8	10,6				10,6												11,4	14,7
УМ24	0,6		4,0		4,6	7,6				7,6			5,6	3,2		8,8						21,0	34,4
УМ25	0,2				0,2						4,8		0,8			5,6						5,8	40,9
УМ26	1,0				1,0						4,8		0,8			5,6			3,2		3,2	9,8	44,9
УМ27	1,0				1,0						4,8		0,8			5,6			3,2		3,2	9,8	69,7
УМ28																							22,4
УМ29	0,2				0,2						4,8		0,8			5,6						5,8	59,1
УМ30	1,0				1,0						4,8		0,8			5,6			3,2		3,2	9,8	63,1
УМ31	0,6				0,6	5,2				5,2	4,8		0,8			5,6						11,4	179,1
УМ32	1,4				1,4	5,2				5,2	4,8		0,8			5,6			3,2		3,2	15,4	183,1
УМ33	1,4				1,4	5,2				5,2	4,8		0,8			5,6			3,2		3,2	15,4	212,8
УМ34																							96,5
УМ35	1,0				1,0						4,8		0,8			5,6			3,2		3,2	9,8	134,6
УМ36																							85,0
УМ37																							54,0
УМ38																							152,2

ГИП	Иванова	
Нач. отд.	Рыбкина	
Гл. спец.	Крутовской	
Рук. гр.	Кренева	
Ст. инж.	Рашевский	
Инж.	Хитрова	
Провер.	Рашевский	
Н. контр.	Крутовской	

9017/7

ПРИВЯЗАН

ИНВ. №

ТП 409-010-50.85 КЖ

Конвейерная линия по изготовлению стеновых панелей длиной до 6 м

Вариант Б

Стадия	Лист	Листов
Р	41	

Ведомость расхода стали на монолитные участки УМ1÷УМ38

Госстрой СССР Проектный институт № 2 г. Москва

Копировал: Графская Формат

Инв. № подл. | Подпись и дата | Взамен инв. №

Альбом VI

ТП 409-010-50.85

Ведомость рабочих чертежей основного комплекта

Лист	Наименование	Примечание
1	Общие данные (начало)	
2	Общие данные (окончание)	
3	Схема расположения коробов Сечения 1-1 ÷ 4-4	
4	Схема расположения коробов Сечения 5-5 ÷ 9-9	
5	Схема расположения монорельсов для подвески кабеля. Узлы 1÷4	
6	Схемы расположения ограждений фундаментов ФОМ 4, ФОМ 5, камер, лестниц	

Ведомость ссылочных и прилагаемых документов

Обозначение	Наименование	Примечание
1.459-2 вып.1	Стальные лестницы, переходные площадки и ограждения	
1.426-1 вып. 3	Стальные подкрановые балки	

Техническая спецификация металла

Вид профиля и ГОСТ	Марка металла и ГОСТ	Обозначение и размер профиля, мм	NN по порядку	Код: Марки металла	Код: профиля	Код: размера профиля	Количество, шт	Длина, мм	Масса металла по элементам конструкций: Монорельсовые пути и балки для них, кабельные конструкции	Короба						Общая масса, т	Масса потребности в металле по кварталам (заполняется изготовителем), т: I	II	III	IV	Заполняется ВЦ
									Код элемента конструкций: 526235												
1	2	3	4	5	6	7	8	9													
Полоса стальная горячекатанная ГОСТ 103-76	Вст3кп2-1 ТУ 14-1-3028-80	-δ=4	1		71110					0,99						0,99					
		Итого	2	11240						0,99						0,99					
Всего профиля			3							0,99						0,99					
Сталь листовая горячекатанная ГОСТ 19903-74*	Вст3кп2-1 ТУ 14-1-3028-80	-δ=2	4		11310					6,13						6,13					
		Итого	5	11240						6,13						6,13					
Всего профиля			6							6,13						6,13					
Профили угловые равнополочные ГОСТ 8509-72*	Вст3кп2-1 ТУ 14-1-3028-80	L50×5	7		21113				0,39	0,89						1,28					
		Итого	8	11240					0,39	0,89						1,28					
Всего профиля			9						0,39	0,89						1,28					
Балки двутавровые ГОСТ 8239-72*	Вст3кп2-1 ТУ 14-1-3028-80	I 14	10		24139				0,84							0,84					
		Итого	11	11240					0,84							0,84					
Всего профиля			12						0,84							0,84					
Швеллеры ГОСТ 8240-72	Вст3кп2-1 ТУ 14-1-3028-80	С14	13		26166				0,86							0,86					
		С20	14		26239					6,0						6,0					
		Итого	15	11240					0,86	6,0						6,86					
Всего профиля			16						0,86	6,0						6,86					
Лестницы и площадки	Л2		17													1,275					
Итого масса металла			18													16,1					
В том числе по маркам	Вст3кп2-1		19													16,1					
Масса поставки элементов по кварталам	I		20																		
	II		21																		
	III		22																		
	IV		23																		

Проект разработан в соответствии с действующими нормами и правилами и обеспечивает взрывную и пожарную безопасность при эксплуатации здания (сооружения) при соблюдении предусмотренных проектом мероприятий.

Главный инженер проекта /Иванова/

Согласовано.

Инв. № подл. | Подпись и дата | Взамен инв. №

44
9017/7

Инв. №		
ГИП	Иванова	
Нач. отд.	Рыбкина	
Гл. спец.	Крутовской	
Рук. гр.	Кренева	
Ст. инж.	Рашевский	
Инж.	Хитрова	
Пров.	Рашевский	
Н. контр.	Крутовской	

Привязан

КМ

Конвейерная линия по изготовлению стеновых панелей длиной до 6 м

Вариант Б

Стадия	Лист	Листов
Р	1	6

Общие данные (начало)

Госстрой СССР Проектный институт № 2 г. Москва

Копировал Формат

Ведомость металлоконструкций по видам профилей

Наименование конструкций по номенклатуре прейскуранта 01-09	Позиции по прейск. 01-09	N строк	Код конструкций	Масса конструкций, т: всего стали по вышеуказанной высокой прочности	по видам профилей: Балки и швеллеры	Широкополочные двутавры	Крупносортная сталь	Среднесортная сталь	Мелкосортная сталь	Толстолистовая сталь	Универсальная сталь	Тонколистовая сталь	Гнутые и гнутосварные профили	Трубы	Прочие	Всего	Количество (шт.)	Серия типовых конструкций
1	2	3	4	5	6	7	8	9	10	11	12	13	14	15	16	17	18	19
Нетиповые конструкции каркасов и зданий																		
Монорельсовые пути и балки для поддержания монорельсов		1	526235		1.7		0.39									2.09		
Короба		2			6.0		0.89			0.99		6.13				14.01		
Лестницы и ограждения		3	526242 526244													1.275		1.459-2 в1.2
Итого		4			7.7		1.28			0.99		6.13				16.1		
Контрольная сумма		5																

Техническая спецификация металла

Вид профиля и ГОСТ	Марка металла и ГОСТ	Обозначение и размер профиля, мм	NN по порядку	Код: Марки металла	Профиля	Размера профиля	Количество, шт.	Длина, мм	Масса металла по элементам конструкции: Лестницы	Ограждения		Общая масса, т	Масса потребности в металле по кварталам (заполняется изготовителем), т: I	II	III	IV	Заполняется ВЦ
									Код: 526242	526244							
1	2	3	4	5	6	7	8	9	0.01			0.01					
Полоса стальная горячекатанная ГОСТ 103-76	Вст3кп2-1 ТУ 14-1-3028-80	-б=4	1		13110				0.005			0.005					
		-б=6	2		13110				0.015			0.015					
		Итого	3	11240					0.015			0.015					
Всего профиля			4							0.13		0.13					
Профили угловые равнополочные ГОСТ 8509-72*	Вст3кп2-1 ТУ 14-1-3028-80	∠ 25х3	5		21113				0.03			0.03					
		∠75х6	6		21113				0.03	0.13		0.16					
		Итого	7	11240					0.03	0.13		0.16					
Всего профиля			8						0.13			0.13					
Швеллеры стальные гнутые равнополочные ГОСТ 8278-83	Вст3кп2-1 ТУ 14-1-3028-80	С180х50х4	9		73270												
		Итого	10	11240					0.13			0.13					
Всего профиля			11						0.13			0.13					
Швеллеры стальные гнутые неравнополочные ГОСТ 8281-80	Вст3кп2-1 ТУ 14-1-3028-80	С50х40х1242,5	12		74136					0.50		0.50					
		Итого	13	11240						0.50		0.50					
Всего профиля			14						0.08			0.08					
Прокат тонколистовой из конструкционной низколегированной стали ГОСТ 17066-80	Вст3кп2-1 ТУ 14-1-3028-80	-б=2	15														
		Итого	16	11240					0.08			0.08					
Всего профиля			17						0.08			0.08					
Профиль холодногнутый ЧМТУ2-130-70	Вст3кп2-1 ТУ 14-1-3028-80	Гн {90х30х2,5	18							0.39		0.39					
		Итого	19	11240						0.39		0.39					
Всего профиля			20							0.39		0.39					
Итого масса металла			21									1.275					

Общие указания

1. Рабочие чертежи металлических конструкций разработаны на основании задания института Гипростроммаш.

2. Рабочие чертежи КМ разработаны в соответствии с требованиями СНиП II-6-74 и СНиП II-23-81.

3. Металлические конструкции разработаны для температуры наружного воздуха $t = -30°C$

4. Материал конструкции - Вст3кп2-1 по ТУ14-1-3028-80.

5. Изготовление и монтаж металлических конструкций производить в соответствии со СНиП III-18-75.

6. За условную отметку 0,000 принята отметка чистого пола цеха, что соответствует абсолютной отметке ☐

7. Нормативные временные нагрузки для лестниц и площадок приняты 200 кгс/м². Коэффициент перегрузки n=1,2

8. Все заводские соединения - сварные, монтажные-сварные и на болтах нормальной точности по ГОСТ 7798-70* класса 4.6, удовлетворяющих требованиям ГОСТ 1759-70**

9. Заводские сварные соединения выполнять автоматической и полуавтоматической сваркой под слоем флюса. Для сварки применять материалы по табл. 55. приложения 2 СНиП II-23-81. Монтажные швы выполнять ручной сваркой электродами типа Э42 по ГОСТ 9467-75. Высоту сварных швов назначать в соответствии с требованиями п. 12.8 СНиП II-23-81

10. Антикоррозионную защиту коробов в камерах выполнить масляно-битумной краской БТ-577 (ГОСТ 5631-79) за 2 раза. Стальные конструкции лестниц, ограждений, монорельсов и т.п. покрыть пентафталевой эмалью ПФ 133 по ГОСТ 926-82 или ПФ 115 по ГОСТ 6465-76* за 2 раза по грунтовке из лака ПФ-020 по ГОСТ 18186-79*, нанесенной в 2 слоя.

45
9017/7

Привязан

Инв. №

ГИП	Иванова		ТП 409-010-50.85 КМ
Нач. отд.	Рыбкина		Конвейерная линия по изготовлению стеновых панелей до 6м
Гл. спец.	Крутовской		Вариант Б — Стадия Р, Лист 2, Листов 6
Рук. гр.	Кренева		Общие данные (окончание)
Ст. инж.	Рашевская		Госстрой СССР Проектный институт №2 г. Москва
Инж.	Унтрова		
Провер.	Рашевский		
Н. контр.	Крутовской		

Копировал: Графская Формат

Взамен инв. № | Подпись и дата | Инв. № подл.

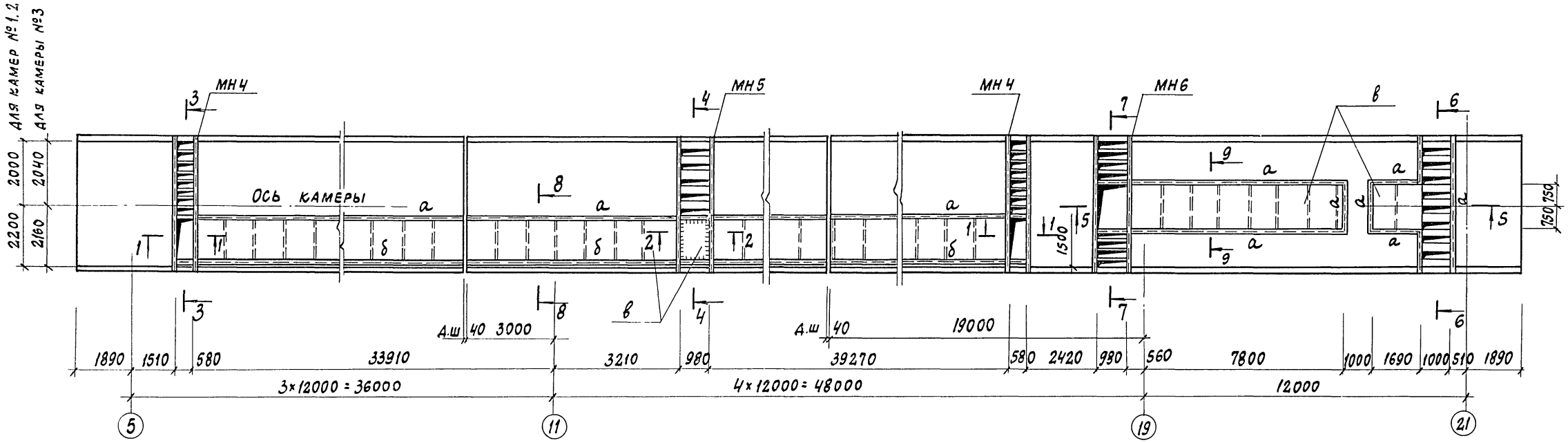

1-1

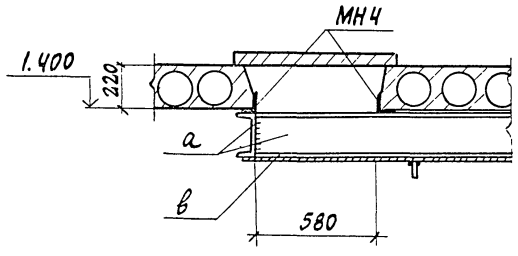

2-2

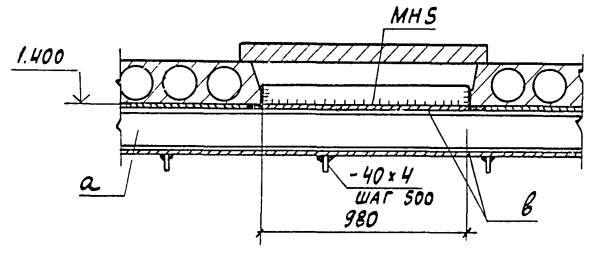

1. Общие указания см. л. 1
2. Детали МН4, МН5, МН6 изготавливаются и монтируются по чертежам марки КЖ

3-3

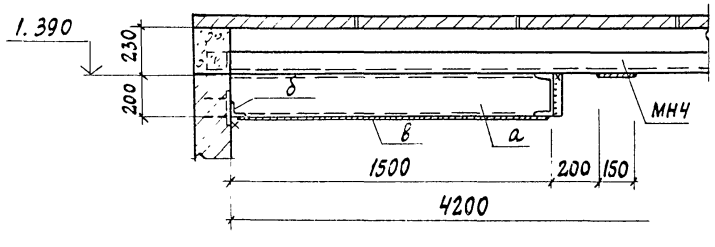

4-4

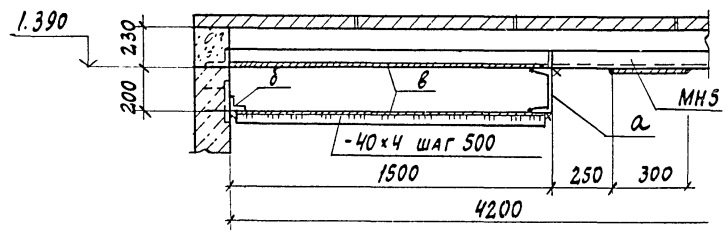

46
9017/7

Привязан

Инв. №

ГИП	Иванова		ТП 409-010-50.85 КМ
Нач. отд.	Рыбкина		Конвейерная линия по изготовлению стеновых панелей длиной до 6 м
Гл. спец.	Крутовской		Вариант Б
Рук. гр.	Кренева		Стадия Р; Лист 3; Листов
Ст. инж.	Рашевски		Схема расположения коробов. Сечения 1-1÷4-4
Инж.	Хитрова		Госстрой СССР Проектный институт № 2 г. Москва
Пров.	Рашевский		
Н. контр.	Крутовской		

Инв. № подл. | Подпись и дата | Взам. инв. №

ТП 409-010-90.85, Альбом VII

5-5

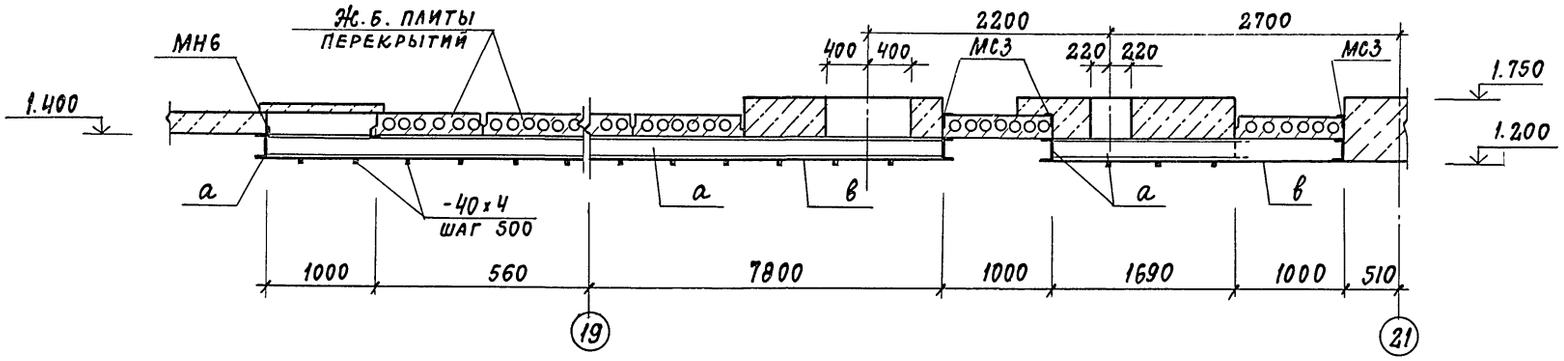

Ведомость элементов

Марка	Сечение			Опорные усилия			Группа констр.	Марка металла	Примечания
	эскиз	поз.	состав	M тс.м	N тс	Q тс			
а	[		[20					Вст3кп2-1	
б	∟		∠ 50х5					Вст3кп2-1	
в	—		-δ=2					Вст3кп2-1	

6-6

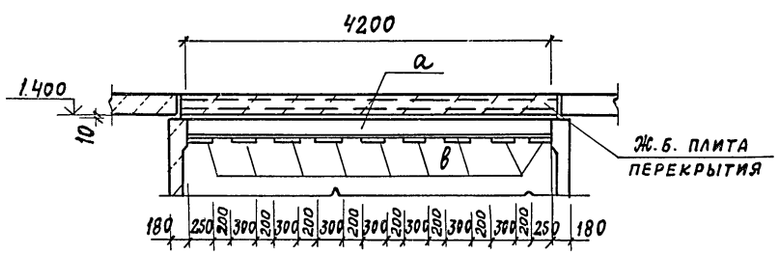

7-7

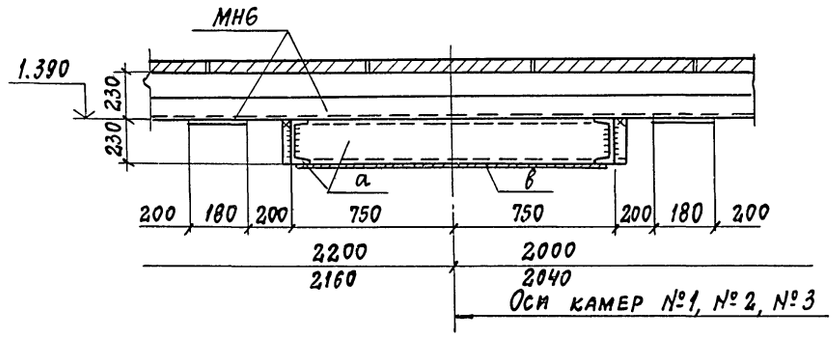

8-8

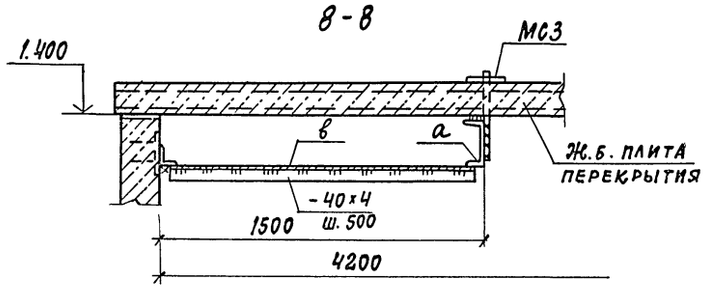

9-9

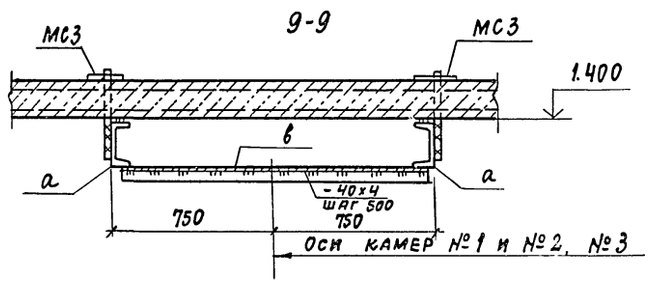

47
9017/7

Привязан			
Инв. №			

ГИП	Иванова		
Нач.отд.	Рыбкина		
Гл.спец.	Крутовской		
Рук.гр.	Кренева		
Ст.инж.	Рашевский		
Инж.	Хитрова		
Пров.	Рашевский		
Н.контр.	Крутовской		

КМ

Конвейерная линия по изготовлению стеновых панелей длиной до 6 м

Вариант Б

Стадия	Лист	Листов
Р	4	

Схема расположения коробов. Сечения 5-5÷9-9

Госстрой СССР
Проектный институт №2
г. Москва

Инв. № подл. | Подпись и дата | Взам. инв. №

Формат

ТП 409-010-50.85 Альбом VI

Схема расположения монорельсов для подвески кабеля

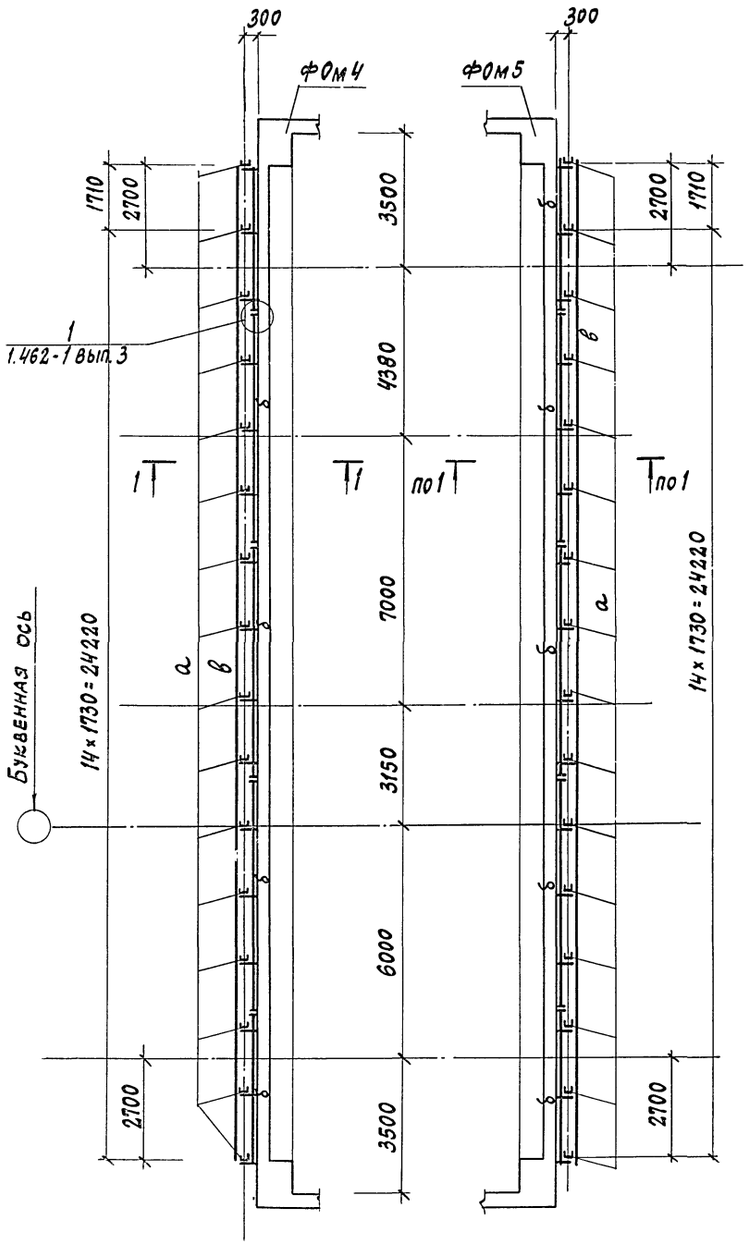

1-1

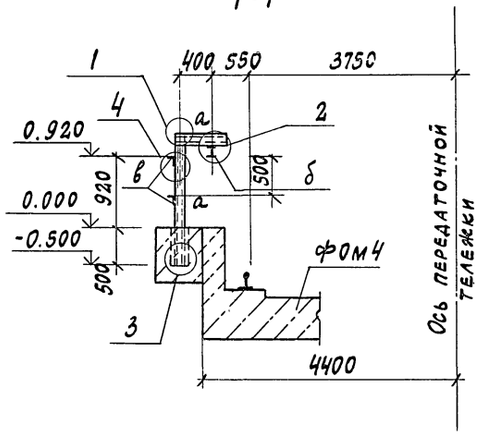

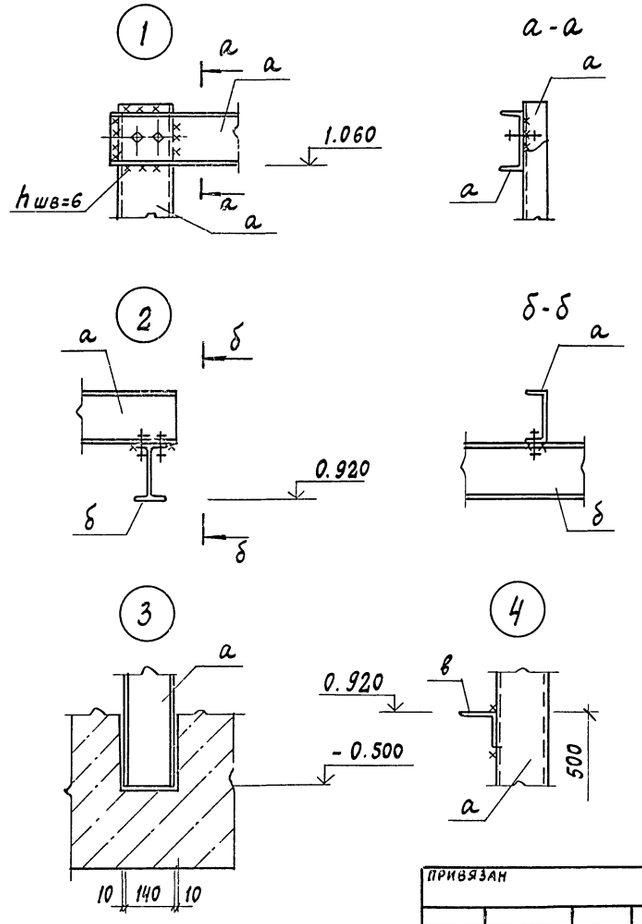

Ведомость элементов

Марка	Сечение			Опорные усилия			Группа констр.	Марка металла	Примечания
	Эскиз	Поз.	Состав	M тс.м	N тс	Q тс			
а	[		[14				IV	Вст3кп2-1	
б	I		I 14				IV	Вст3кп2-1	
в	L		L 50×5				IV	Вст3кп2-1	

48
9017/7

ГИП	Иванова		ТП 409-010-50.85	КМ
Нач.отд.	Рыбкина		Конвейерная линия по изготовлению стеновых панелей длиной до 6 м	
Гл.спец.	Круговской			
Рук.гр.	Кренева			
Ст. инж.	Рашевский		Вариант 6	Стадия: Р; Лист: 5; Листов:
Инж.	Хитрова			
Пров.	Рашевский		Схема расположения монорельсов для подвески кабеля. Узлы 1÷4	Госстрой СССР Проектный институт № 2 г. Москва
Н.контр.	Круговской			

Привязан

Инв. №

Инв. № подл. | Подпись и дата | Взам. инв. №

gost.e-ecolog.ru