ТИПОВОЕ ПРОЕКТНОЕ РЕШЕНИЕ

4Ю9-Ю10-.50.85

КОНВЕЙЕРНАЯ ЛИНИЯ ПО ИЗГОТОВЛЕНИЮ СТЕНОВЫХ ПАНЕЛЕЙ ДЛИНОЙ ДО 6м (ВАРИАНТ А)

АЛЬБОМ V

КОНСТРУКЦИИ ЖЕЛЕЗОБЕТОННЫЕ
КОНСТРУКЦИИ МЕТАЛЛИЧЕСКИЕ

9017/6
Ц. 3-80

gost.e-ecolog.ru

КФ ЦИТП инв. №: 9017/6
привязан
инв. №:

ЦЕНТРАЛЬНЫЙ ИНСТИТУТ ТИПОВОГО ПРОЕКТИРОВАНИЯ
ГОССТРОЯ СССР
КИЕВСКИЙ ФИЛИАЛ
г. Киев-57 ул. Эжена Потье № 12

82/11
Заказ № 5965 Инв. № 9017/6 Тираж 400

Сдано в печать 13/9 1985 Цена 3-80

ТИПОВОЕ ПРОЕКТНОЕ РЕШЕНИЕ

409-010-50.85

КОНВЕЙЕРНАЯ ЛИНИЯ ПО ИЗГОТОВЛЕНИЮ СТЕНОВЫХ ПАНЕЛЕЙ ДЛИНОЙ ДО 6м (ВАРИАНТ А)

АЛЬБОМ V

СОСТАВ ПРОЕКТА

АЛЬБОМ I ТЕХНОЛОГИЯ ПРОИЗВОДСТВА. ЧАСТИ 1 и 2
АЛЬБОМ II ТЕХНОЛОГИЧЕСКОЕ ПАРОСНАБЖЕНИЕ.
АЛЬБОМ III ТЕПЛОВЫЕ АГРЕГАТЫ.
АЛЬБОМ IV СИЛОВОЕ ЭЛЕКТРООБОРУДОВАНИЕ
АЛЬБОМ V КОНСТРУКЦИИ ЖЕЛЕЗОБЕТОННЫЕ. КОНСТРУКЦИИ МЕТАЛЛИЧЕСКИЕ ВАРИАНТ А
АЛЬБОМ VI КОНСТРУКЦИИ ЖЕЛЕЗОБЕТОННЫЕ. КОНСТРУКЦИИ МЕТАЛЛИЧЕСКИЕ ВАРИАНТ Б
АЛЬБОМ VII СТРОИТЕЛЬНЫЕ ИЗДЕЛИЯ
АЛЬБОМ VIII ЗАДАНИЕ ЗАВОДУ — ИЗГОТОВИТЕЛЮ ЩИТОВ
АЛЬБОМ IX ВЕДОМОСТИ ПОТРЕБНОСТИ В МАТЕРИАЛАХ
АЛЬБОМ X СПЕЦИФИКАЦИЯ ОБОРУДОВАНИЯ
АЛЬБОМ XI СМЕТЫ
АЛЬБОМ XII НЕСТАНДАРТИЗИРОВАННОЕ ОБОРУДОВАНИЕ

РАЗРАБОТАН
ПРОЕКТНЫМ ИНСТИТУТОМ №2
ГЛ. ИНЖЕНЕР ИНСТИТУТА В.П. ИЛЮХИН
ГЛ. ИНЖЕНЕР ПРОЕКТА И.В. ИВАНОВА

КФ ЦИТП инв. № 9017/6

ПРОЕКТ УТВЕРЖДЕН ГОССТРОЕМ СССР
ПРОТОКОЛ N 65 ОТ 18.08.81г.
РАБОЧАЯ ДОКУМЕНТАЦИЯ ВВЕДЕНА В ДЕЙСТВИЕ ГИПРОСТРОММАШЕМ
ПРИКАЗ № 73 ОТ 03.07.84г

Лист	Наименование	Стр.
	Содержание альбома	2
	Конструкции железобетонные КЖ	
1	Общие данные	3
2	Схема расположения фундаментов под оборудование в осях 1÷17.	4
3	Схема расположения фундаментов под оборудование в осях 17÷25	5
4	Фундамент под оборудование фом 1. План на отм. 0.000 Сечения 1-1÷6-6.	6
5	Фундамент под оборудование фом 1. План армирования стен. Сечения 7-7÷12-12.	7
6	Фундамент под оборудование фом 2. План на отм. 0.000 сечение 1-1.	8
7	Фундамент под оборудование фом 2. Сечения 12-12÷16-16 в-в, г-г.	9
8	Фундамент под оборудование фом 3.	10
9	Фундамент под оборудование фом 4.	11
10	Фундамент под оборудование фом 5.	12
11	Фундаменты под оборудование фом 4, фом 5. Сечения 1-1÷5-5. Спецификация.	13
12	Фрагменты 1 и 2. Планы. Сечения 1-1 и 2-2.	14
13	Фрагмент 3. Сечения 3-3÷6-6. Спецификация. Ведомость расхода стали.	15
14	Схема расположения плит днища.	16
15	Схема расположения бетонных блоков под рельсы.	17
16	Схема расположения плит перекрытия	18
17	Схема расположения камер на отм. 0.000 и 1.750	19
18	Схема расположения камер. Фрагмент 1. Сечения 1-1÷3-3	20
19	Схема расположения камер. Фрагмент 2. Сечения 5-5÷7-7	21
20	Схема расположения камер. Фрагмент 3. Сечения 4-4; 8-8; 9-9.	22
21	Схема расположения камер. Фрагмент 4. Сечения.	23
22	Сечения 1-1; 1а-1а.	24
23	Сечения 2-2; 3-3.	25
24	Сечения 4-4; 5-5	26
25	Сечения 6-6; 7-7	27
26	Монолитные участки Ум 1; Ум 2.	28
27	Монолитные участки Ум 3; Ум 4.	29
28	Монолитные участки Ум 5, Ум 6.	30
29	Монолитный участок Ум 7.	31
30	Монолитные участки Ум 8, Ум 9.	32
31	Монолитные участки Ум 10÷Ум 15	33
32	Монолитные участки Ум 16÷Ум 17	34
33	Монолитные участки Ум 18÷Ум 21.	35
34	Монолитные участки Ум 22÷Ум 35	36
35	Ведомость деталей. Спецификация монолитных участков Ум 1÷Ум 7	37
36	Спецификация монолитных участков Ум 8÷Ум 16.	38
37	Спецификация монолитных участков Ум 17÷Ум 26.	39
38	Спецификация монолитных участков Ум 27÷Ум 35	40
39	Ведомость расхода стали на монолитные участки Ум 1÷Ум 35	41
	Конструкции металлические КМ	
1	Общие данные (начало)	42
2	Общие данные (окончание)	43
3	Схема расположения коробов. Сечения 1-1÷4-4	44
4	Схема расположения коробов. Сечения 5-5÷9-9.	45
5	Схема расположения монорельсов для подвески кабеля. Узлы 1÷4	46
6	Схема расположения ограждений фундаментов фом4, фом5 Схема расположения лестниц и ограждений камер.	47

Взам.инв.№ | Подпись и дата | Инв.№ подл.

ТП 409-010-50.85 Альбом V

Ведомость рабочих чертежей основного комплекта, КЖ

Лист	Наименование	Примечание
1	Общие данные	
2	Схема расположения фундаментов под оборудование в осях 1÷17	
3	Схема расположения фундаментов под оборудование в осях 17÷25	
4	Фундамент под оборудование Фом 1. План на отм. 0.000. Сечения 1-1÷6-6.	
5	Фундамент под оборудование Фом 1. Армирование стен. Сечения 7-7÷12-12	
6	Фундамент под оборудование Фом 2.	
7	Фундамент под оборудование Фом 3.	
8	Фундамент под оборудование Фом 4.	
9	Фундамент под оборудование Фом 5	
10	Фундаменты под оборудование. Фом 4, Фом 5. Сечения 1-1÷5-5. Спецификация.	
11	Фрагмент 1.	
12	Фрагменты 2 и 3.	
13	Фрагменты 1; 2; 3. Сечения 1-1÷12-12. Узлы „2" и „3".	
14	Фрагмент 4. Фундаменты под оборудование. Фом 6÷Фом 9. Сечения 1-1÷5-5.	
15	Схема расположения плит днища	
16	Схема расположения бетонных блоков под рельсы.	
17	Схема расположения плит перекрытия	
18	Схема расположения камер на отм. 0.000 и 1.750	
19	Схема расположения камер. Фрагмент 1. Сечения 1-1÷3-3.	
20	Схема расположения камер. Фрагмент 2. Сечения 5-5÷7-7	
21	Схема расположения камер. Фрагмент 3. Сечения 4-4; 8-8; 9-9.	
22	Схема расположения камер. Фрагмент 4. Сечение 10-10. Узел 1.	
23	Сечения 1-1; 1а-1а.	
24	Сечения 2-2; 3-3	
25	Сечения 4-4; 5-5	
26	Сечения 6-6; 7-7.	
27	Монолитные участки Ум 1; Ум 2.	
28	Монолитные участки Ум 3; Ум 4.	
29	Монолитные участки Ум 5÷Ум 7.	
30	Монолитный участок Ум 8.	
31	Монолитные участки Ум 10; Ум 11.	
32	Монолитные участки Ум 9; Ум 12÷Ум 15	
33	Монолитные участки Ум 17; Ум 18	
34	Монолитные участки Ум 16; Ум 19÷Ум 22.	
35	Монолитные участки Ум 23÷Ум 36.	
36	Ведомость деталей. Спецификация монолитных участков Ум 1÷Ум 8.	
37	Спецификация монолитных участков Ум 9÷Ум 17.	
38	Спецификация монолитных участков Ум 18÷Ум 27	
39	Спецификация монолитных участков Ум 28÷Ум 36.	
40	Ведомость расхода стали на монолитные участки Ум 1÷Ум 36.	

Ведомость ссылочных и прилагаемых документов

Обозначение	Наименование	Примечание
	Ссылочные документы	
3.006-3. вып. II-1; II-2	Сборные железобетонные конструкции тоннелей	
3.006-2. вып. II-2	Сборные железобетонные каналы и тоннели из лотковых элементов	
1.141-9. вып. 9	Легкобетонные панели с круглыми пустотами длиной 448, 418, 388, 358, 328, 298, 268, 238 см. шириной 99 см, армированные сетками с рабочей арматурой из стали классов AIII и B I	
1.400-15. вып. 1	Унифицированные закладные изделия железобетонных конструкций для крепления технологических коммуникаций и устройств	
2.430-3. вып. 2	Архитектурно-строительные детали промышленных зданий с кирпичными стенами	
ГОСТ 23.279-78	Сетки сварные из стержневой арматуры. Диаметром до 40 мм	
ГОСТ 8478-81	Сетки сварные для железобетонных конструкций	
ГОСТ 7173-54*	Рельсы железобетонные для дорог широкой колеи	
ГОСТ 13579-78	Блоки бетонные для стен подвалов	
	Прилагаемые документы	
КЖИ ал. VII	Строительные изделия	
КЖ ВМ ал. IX	Ведомость потребности в материалах по рабочим чертежам основного комплекта марки КЖ	

Ведомость спецификаций

Лист	Наименование	Примечание
15	Спецификация к схеме расположения плит днища и бетонных блоков	
17	Спецификация к схеме расположения плит перекрытия	
18	Спецификация к схемам расположения камер	
26	Спецификация к схеме расположения стеновых блоков	

Ведомость объемов сборных и железобетонных конструкций по рабочим чертежам основного комплекта

NN п/п	Наименование группы элементов конструкций	Код	Кол. м³	Примечание
1	Плиты днища			
2	Стеновые блоки			
3	Блоки бетонные			
4	Плиты перекрытия			

1. Рабочие чертежи конвейерной линии разработаны на основании задания института „Гипростроммаш".
2. При проектировании линии приняты следующие исходные данные:
   а/. грунты непучинистые, непросадочные со следующими нормативными характеристиками:
   $C_н = 2$ кпа; $\varphi = 28°$; $\gamma = 1.8$ тс/м³; $E = 14.7$ мпа.
   б/. грунтовые воды отсутствуют.
   в/. сейстмичность района не более 6 баллов.
   г/. расчетная зимняя температура $-30°C$.
   д/. нормативная снеговая нагрузка — 100 кгс/м².
3. За условную отметку 0.000 принята отметка чистого пола цеха, соответствующая абсолютной отметке [ ]
4. Железобетонные фундаменты выполнить по бетонной подготовке М50 h=100мм, а бетонные фундаменты и каналы выполнить по подготовке из щебня, втрамбованного в грунт.
5. В деформационных швах между фундаментами конвейерной линии заложить промасленные доски, обернутые толем, толщиной 30 мм.
6. Разбивку колодцев под анкерные болты в фундаментах под оборудование сверить по получении оборудования.
7. Заливку колодцев под анкерные болты производить бетоном марки М150 на мелком заполнителе с тщательным штыкованием.
8. Монтаж сборных конструкций вести в соответствии с СНиП III-16-80 и указанием пояснительной записки серии 3.006-3 вып. I.
9. Работы по возведению монолитных железобетонных и бетонных конструкций вести в соответствии с СНиП III-15-76.
10. Качество сварки арматуры и закладных деталей должно соответствовать требованиям ГОСТ 10922-75.
11. Закладные и соединительные изделия в щелевых камерах покрыть за 2 раза масляно-битумной краской БТ-577 ГОСТ 5631-79; в остальных конструкциях — покрытие пентафталевыми эмалями ПФ-115 ГОСТ 6465-76 толщиной 130 мм, нанесенного в 2 слоя по грунту из лака ГФ-021 ГОСТ 25129-82.
12. Бетонирование монолитных бетонных и железобетонных конструкций производить непрерывно с вибрированием.
13. Все швы между сборными железобетонными конструкциями заделать цементно-песчаным раствором в соответствии с указаниями серии 3.006-3 вып. I л. 28.
14. Обратную засыпку пазух котлована производить по окончанию работ по устройству теплоизоляции камер равномерными слоями, толщиной 20-30 см. с уплотнение одновременно с обеих сторон камер до получения объемного веса грунта $\gamma = 1.8$ т.с/м³.
15. Все бетонные каналы выполнить из бетона марки М100.
16. Все швы выполнять электродами типа Э-42 по ГОСТ 9467-75, кроме оговоренных.
17. Сборные железобетонные лотки укладывать на песчаную подготовку δ=100мм.
18. Арматурная сталь для железобетонных конструкций принята: класса А-I - марки ВСт3кп2; класса А-III - марки 25Г2С.

9017/6 3

Проект разработан в соответствии с действующими нормами и правилами и обеспечивает взрывную и пожарную безопасность при эксплуатации здания (сооружения) при соблюдении предусмотренных проектом мероприятий.

Главный инженер проекта _____ / Иванова /

Инв. №			
ГИП	Иванова		
Нач. отд.	Рыбкина		
Гл. спец.	Крутовской		
Рук. гр.	Кренева		
Ст. инж.	Рашевский		
Инж.	Кадыкова		
Испол.	Захарова		
Пров.	Рашевский		
Н. конт.	Крутовской		

Привязан

ТП 409-010-50.85 КЖ

Конвейерная линия по изготовлению стеновых панелей длиной до 6м

Вариант А

Стадия	Лист	Листов
Р	1	40

Общие данные

Госстрой СССР Проектный институт №2 г. Москва

Копировал

Формат

Инв. № подл. | Подпись и дата | Взамен инв. №

Согласовано.

ТП 409-010-50.85 Альбом V

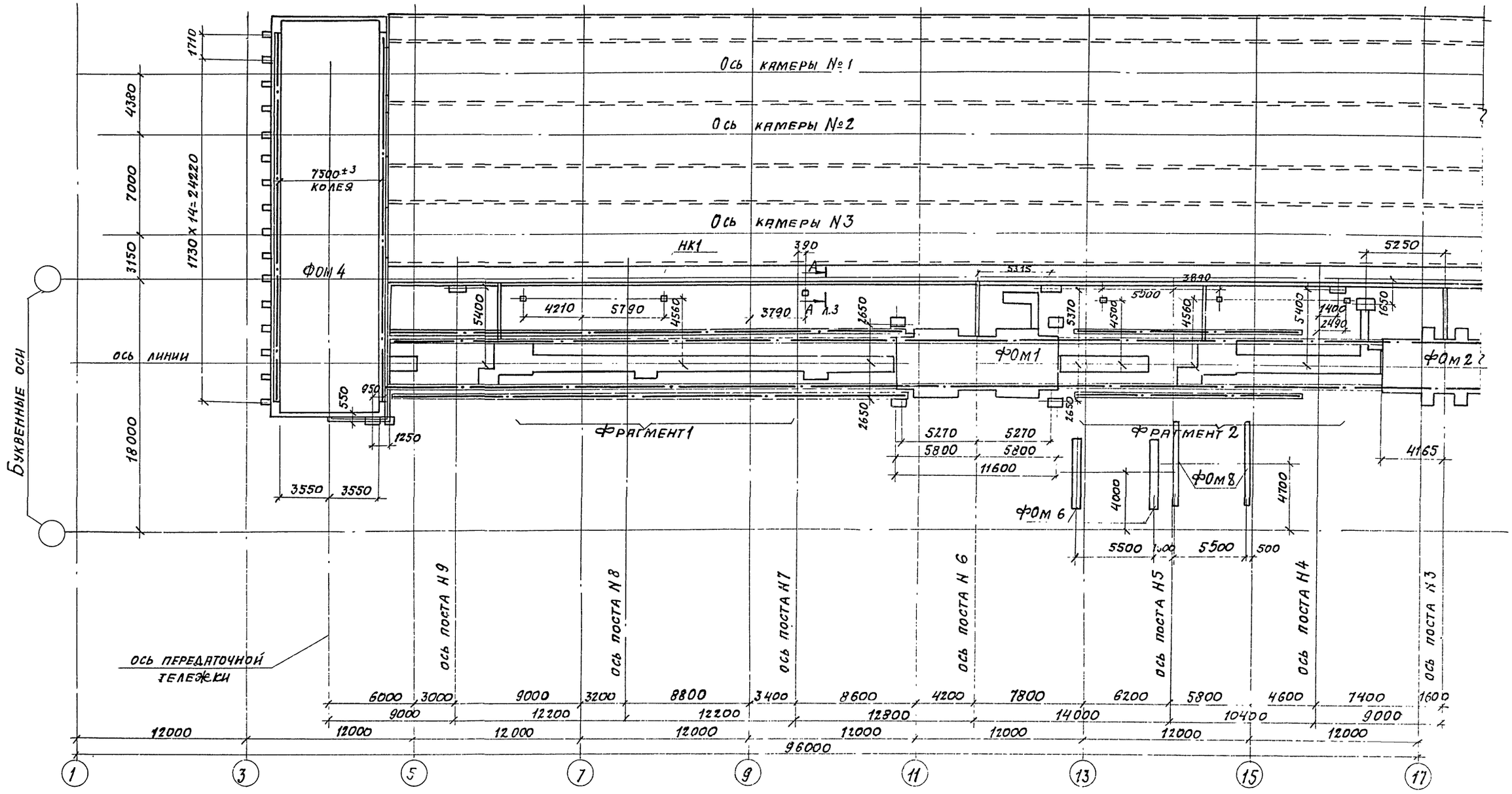

4
9017/6

ГИП	Иванова		ТП 409-010-50.85 КЖ
Нач. отд.	Рыбкина		Конвейерная линия по изготовлению стеновых панелей длиной до 6 м
Гл. спец.	Круговской		Вариант А
Рук. гр.	Кренева		Стадия: Р; Лист: 2; Листов:
Ст. инж.	Рашевский		Схема расположения фундаментов под оборудование в осях 1÷17
Инж.	Кадыкова		Госстрой СССР Проектный институт N2 г. Москва
Пров.	Рашевский		
Н. контр	Круговской		

Привязан

Инв. №

Копировал: Формат

Инв. № подл. | Подпись и дата | Взамен. инв. №

ТП 409-010-50.85 Альбом V

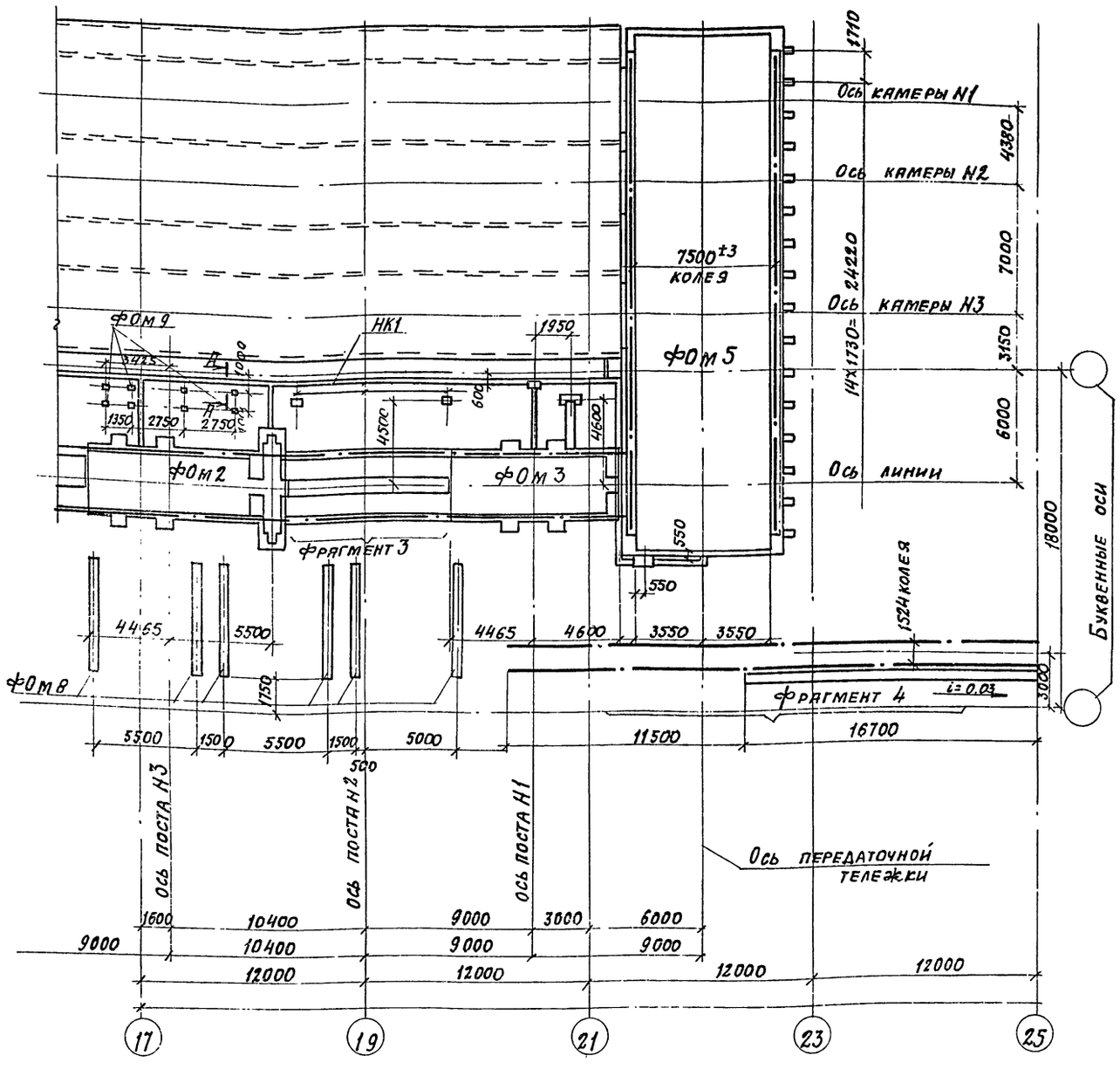

А-А

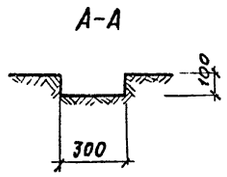

Марка	Обозначение	Наименование	Кол.	Масса кг	Прим.
		Фундаменты под оборудование			
ф0м 1	л. 4,5	ф0м 1	1		
ф0м 2	л. 6	ф0м 2	1		
ф0м 3	л. 7	ф0м 3	1		
ф0м 4	л. 8	ф0м 4	1		
ф0м 5	л. 9	ф0м 5	1		
ф0м 6	л. 14	ф0м 6	2		
ф0м 7	л. 14	ф0м 7	2		
ф0м 8	л. 14	ф0м 8	6		
ф0м 9	л. 14	ф0м 9	8		
	л. 11	фрагмент 1	1		
	л. 12, 13	фрагмент 2	1		
	л. 12, 13	фрагмент 3	1		
	л. 14	фрагмент 4	1		
		Каналы			
НК1	л. 2,3	НК1	1		

В фундаментах оборудования на листах КЖ-2 ÷ КЖ-13 предусматривается подливка из цементнопесчаного раствора составом 1:2, которая выполняется при монтаже оборудования.
В местах, где оборудование крепится к закладным элементам, предусматриваются рихтовочные стальные прокладки из расчета установки низа оборудования на отм. -0,980

9017/б 5

ГИП	Иванова	
Нач. отд	Рыбкина	
Гл. спец.	Круговской	
Рук. гр.	Кремева	
Ст. инж.	Рашевский	
Инж.	Кадыкова	
Пров.	Рашевский	
Н. конт.	Круговской	

Привязан

Инв. №

ТП 409-010-50.85 КЖ

Конвейерная линия по изготовлению стеновых панелей длиной до 6 м

Вариант А

Стадия	Лист	Листов
Р	3	

Схема расположения фундаментов под оборудование в осях 17÷25

Госстрой СССР Проектный институт N12 г. Москва

Взамен инв. N | Подпись и дата | Инв. N подл.

ТП 409-010-50.85 Альбом V

ФОМ 1

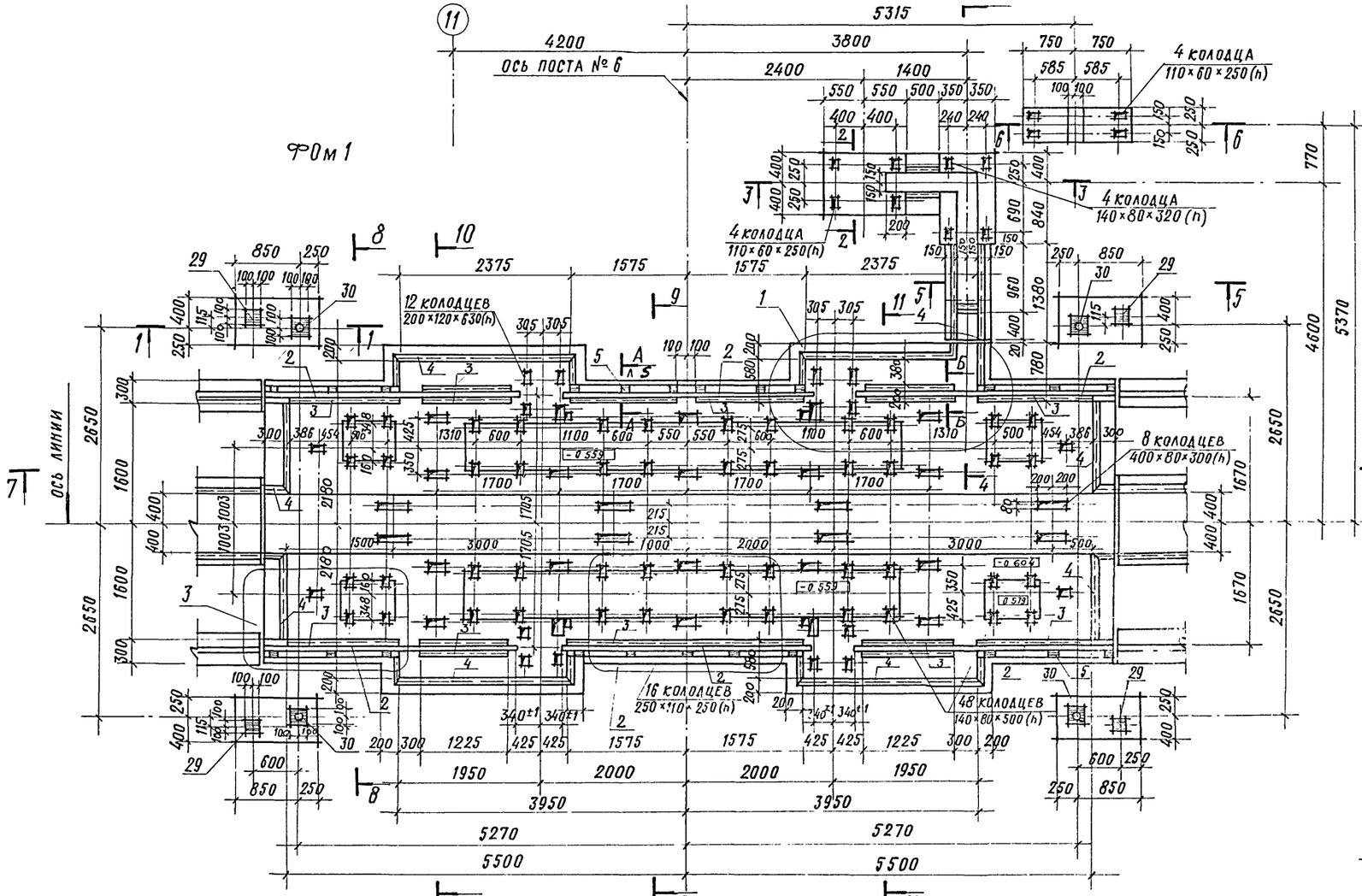

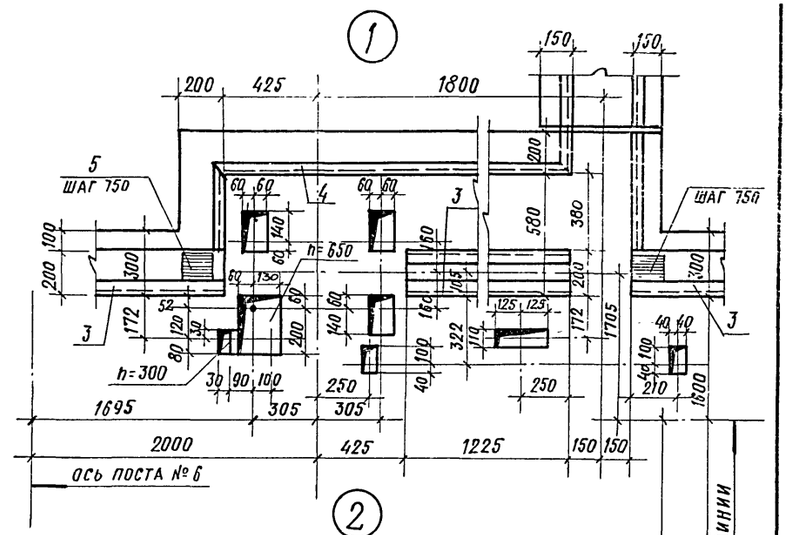

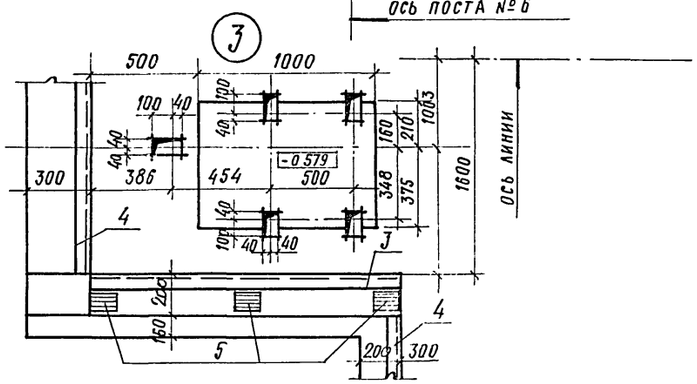

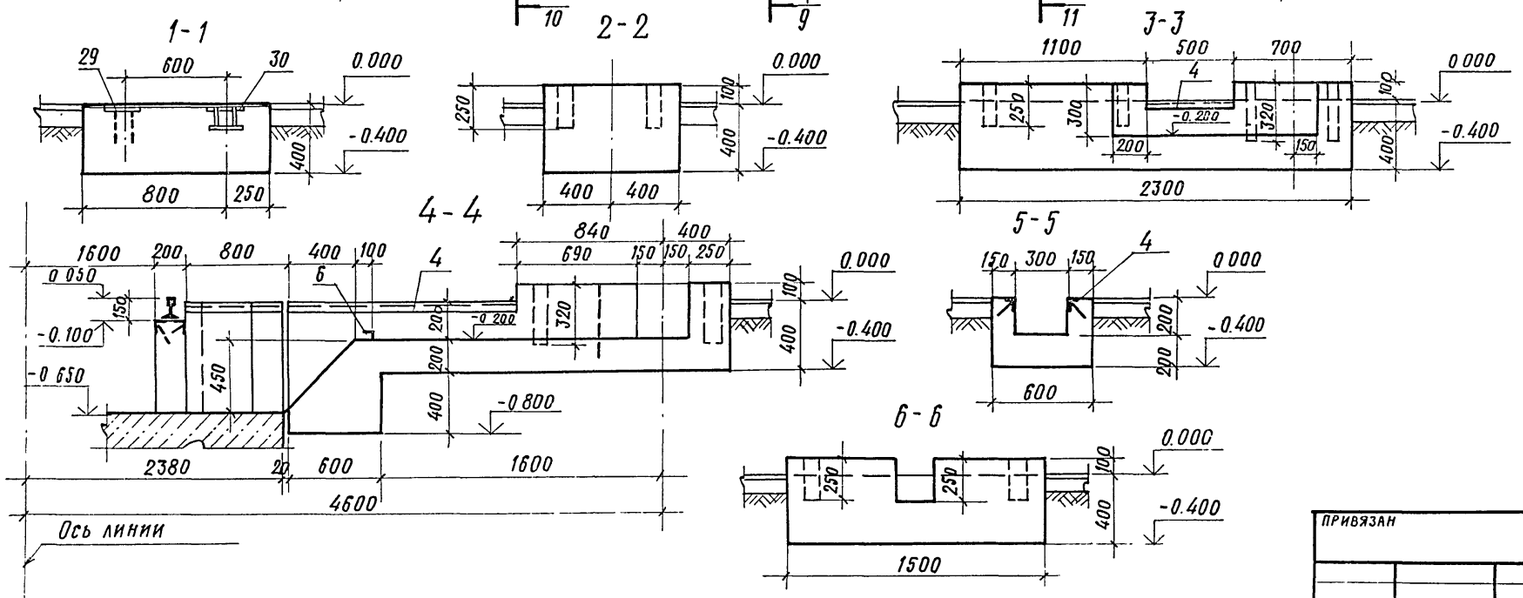

ГИП	Иванова		
Нач. отд.	Рыбкина		
Гл. спец.	Крутовской		
Рук. гр.	Бурзин		
Ст. инж.	Колядина		
Инж.	Айзенштат		
Провер.	Колядина		
Н. контр.	Крутовской		

ТП 409-010-50.85 КЖЕ

Конвейерная линия по изготовлению стеновых панелей длиной до 6 м

Вариант А

Стадия	Лист	Листов
Р	4	

Фундамент под оборудование ФОМ 1. План на отм. 0.000 Сечения 1-1 ÷ 6-6

Госстрой СССР Проектный институт г. Москва

9017/6 6

Привязан

Инв. №

Инв. № подл. | Подпись и дата | Взам. инв. №

Копировал

Формат

ТП 409-010-50.85 Альбом V

Инв.№ подл. | Подпись и дата | Взам. инв.№

ФОм1 Армирование стен

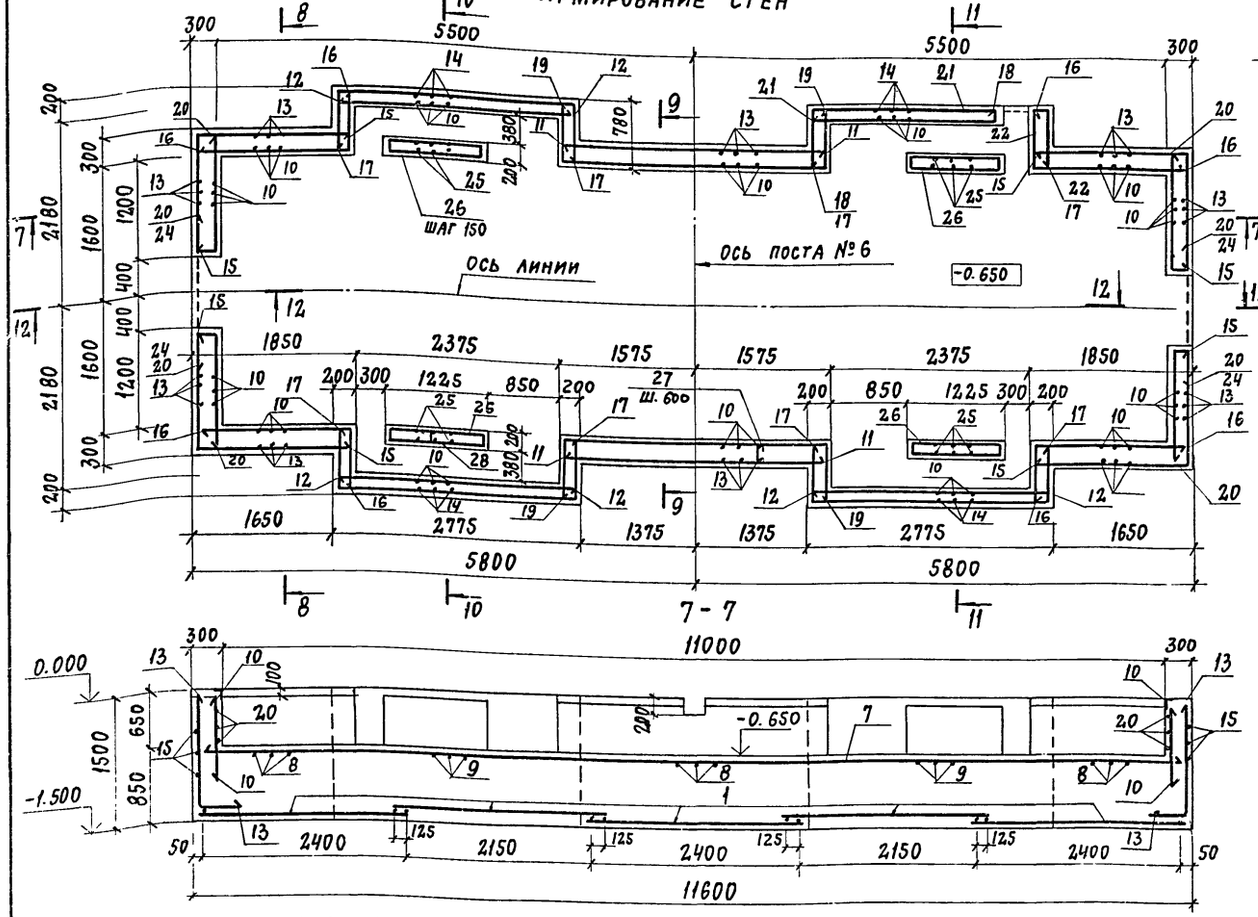

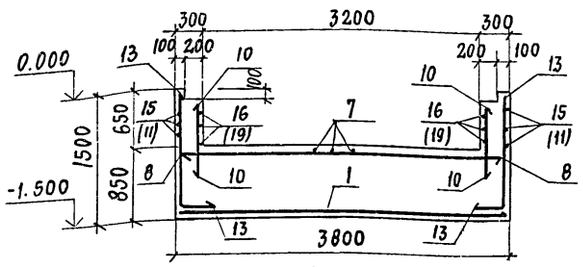

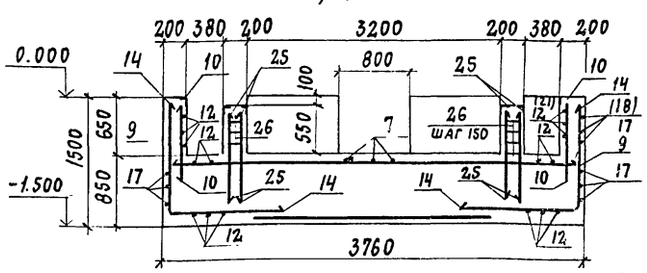

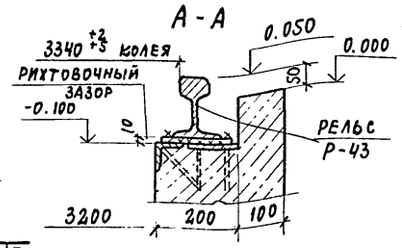

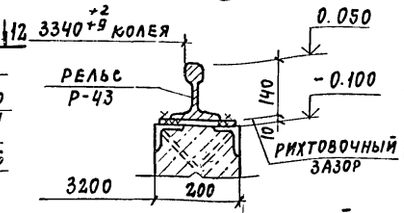

Ведомость деталей

Поз.	Эскиз
13	300, 1400
14	900, 1400
15	1780, 1420
16	700, 1680
17	700, 2700, 700
18	700, 2200
19	700, 3080, 700
20	1400, 200, 230
21	2200, 200, 130
22	700, 200, 130
23	300, 750, 300
26	150, 1170
27	230
28	130

1. Обозначения в скобках относятся к сеч. 9-9 и 11-11
2. Настоящий лист см. вместе с листом 4
3. Вся арматура устанавливается шагом 200 кроме оговоренной особо.
4. Шпильки поз. 27 и 28 установить шагом 600 по горизонтали и шагом 400 по вертикали.

Спецификация фундамента ФОм1

Формат	Зона	Поз.	Обозначение	Наименование		Примечание
				ФОм1		
				Сборочные единицы		
		1	ГОСТ 23279-78	Сетка 12АIII-200 / 12АIII-200 2450×3500 50/50	5	
		2	ГОСТ 7173-54*	Рельс Р-43	21,4	м
				Изделия закладные		
		3	1.400-15 в.1 520-01	МН518	22,3	м
		4	1.400-15 в.1 550-04	МН553	21,5	м
		5	1.400-15 в.1 120-06	МН106-1	23	
		6		∠50×5 ГОСТ 8509-72* ℓ=500	1	1,9 кг
		29	1.400-15 в.1 130-08	МН118-3	4	
		30	КЖИ-10	МН12	4	4,0 кг
				Детали		
				ф12А-III ГОСТ 5781-82		
		7		ℓ=11500	17	10,2 кг
		8		ℓ=3500	37	3,1 кг
		9		ℓ=4700	26	4,2 кг
		10		ℓ=1000	154	0,9 кг
		11		ℓ=3080	16	2,8 кг
		12		ℓ=2700	40	2,4 кг
		13*		ℓ=1700	96	1,5 кг
		14*		ℓ=2300	57	2,0 кг
		15*		ℓ=3200	32	2,8 кг
		16*		ℓ=2380	12	2,1 кг
		17*		ℓ=4100	27	3,6 кг
		18*		ℓ=2900	4	2,6 кг
		19*		ℓ=4480	6	4,0 кг
		20*		ℓ=1830	12	1,6 кг
		21*		ℓ=2530	3	2,2 кг
		22*		ℓ=1030	4	0,9 кг
		23*		ℓ=1350	8	1,6 кг
		24		ℓ=1200	6	1,1 кг
		25		ф20АIII ГОСТ 5781-82 ℓ=1100	56	2,7 кг
		26		ф8АI ГОСТ 5781-82 ℓ=2840	24	1,0 кг
				ф6АI ГОСТ 5781-82		
		27*		ℓ=380	54	0,1 кг
		28*		ℓ=280	45	0,1 кг
				Материалы		
				Бетон марки 150		55,2 м³
				Бетон марки 100		2,69 м³

* поз. 13÷23, 26, 27, 28 см. ведомость деталей на этом листе.

Ведомость расхода стали на элемент, кг

Марка элемента	Изделия арматурные: Арматура класса A-I ГОСТ 5781-82 ф6	ф8	Итого	A-III ГОСТ 5781-82 ф12	ф20	Итого	Всего	Изделия закладные: Арматура класса A-III ГОСТ 5781-82 ф8	ф12	Итого	Прокат марки ВСт3кп2 ГОСТ 8509-72 ∠50×5	∠75×6	Итого	ГОСТ 19903-72* δ=6	δ=8	Итого	ГОСТ 8732-78 труба 89×5	Итого	СТ5 ГОСТ 7173-54* рельс Р-43	Итого	Всего	Общий расход
ФОм1	10,0	24,0	34,0	1733,0	152,0	1885,0	1919,0	26,0	4,0	30,0	83,0	154,0	237,0	20,0	20,0	40,0	4,0	4,0	996,0	996,0	1307,0	3226,0

ГИП	Иванова		
Нач. отд	Рыбкина		
Гл. спец.	Крутовской		
Рук. гр.	Бурзин		
Ст. инж.	Колзадина		
Инж.	Айзенштат		
Провер.	Колзадина		
Н. конт.	Крутовской		

ТП 409-010-50.85 КЖ

Конвейерная линия по изготовлению стеновых панелей длиной до 6 м

Вариант А

Стадия	Лист	Листов
Р	5	

Фундамент под оборудование ФОм1. Армирование стен. Сечения 7-7÷12-12

Госстрой СССР Проектный институт №2 г. Москва

Привязан

Инв.№

9017/6 7

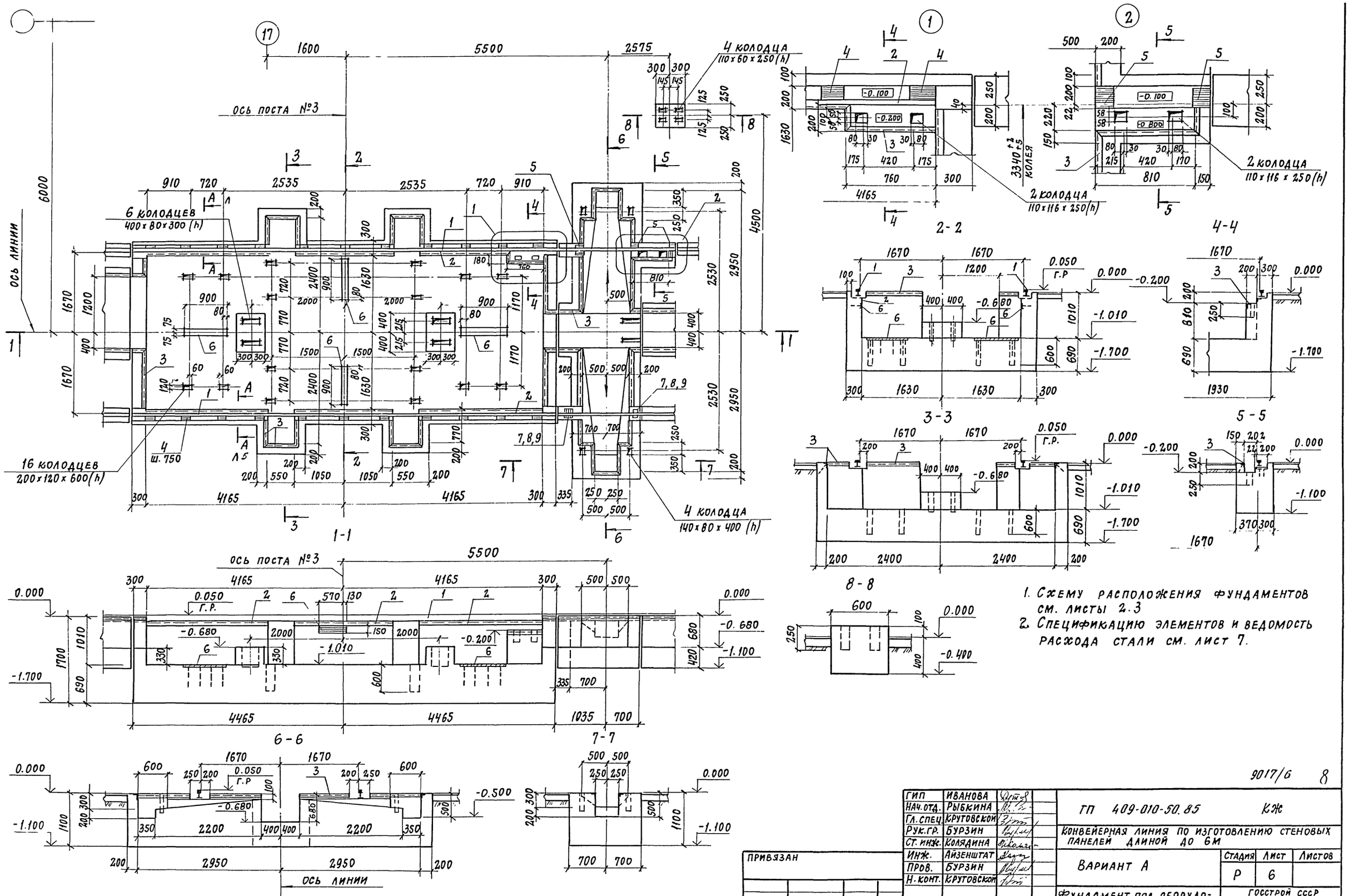

1. Схему расположения фундаментов см. листы 2.3
2. Спецификацию элементов и ведомость расхода стали см. лист 7.

9017/6 8

ГИП	ИВАНОВА		
НАЧ. ОТД.	РЫБКИНА		
ГЛ. СПЕЦ.	КРУТОВСКОЙ		
РУК. ГР.	БУРЗИН		
СТ. ИНЖ.	КОЛЯДИНА		
ИНЖ.	АЙЗЕНШТАТ		
ПРОВ.	БУРЗИН		
Н. КОНТ.	КРУТОВСКОЙ		

ПРИВЯЗАН

ИНВ. №

ТП 409-010-50.85 КЖ

КОНВЕЙЕРНАЯ ЛИНИЯ ПО ИЗГОТОВЛЕНИЮ СТЕНОВЫХ ПАНЕЛЕЙ ДЛИНОЙ ДО 6М

ВАРИАНТ А

СТАДИЯ	ЛИСТ	ЛИСТОВ
Р	6	

ФУНДАМЕНТ ПОД ОБОРУДОВАНИЕ ФОМ 2

ГОССТРОЙ СССР ПРОЕКТНЫЙ ИНСТИТУТ N 2 г. МОСКВА

КОПИРОВАЛ: Коз. ФОРМАТ

ТП 409-010-50.85 Альбом V

ИНВ. № ПОДЛ. | ПОДПИСЬ И ДАТА | ВЗАМ. ИНВ. №

ТП 409-010-50.85 Альбом V

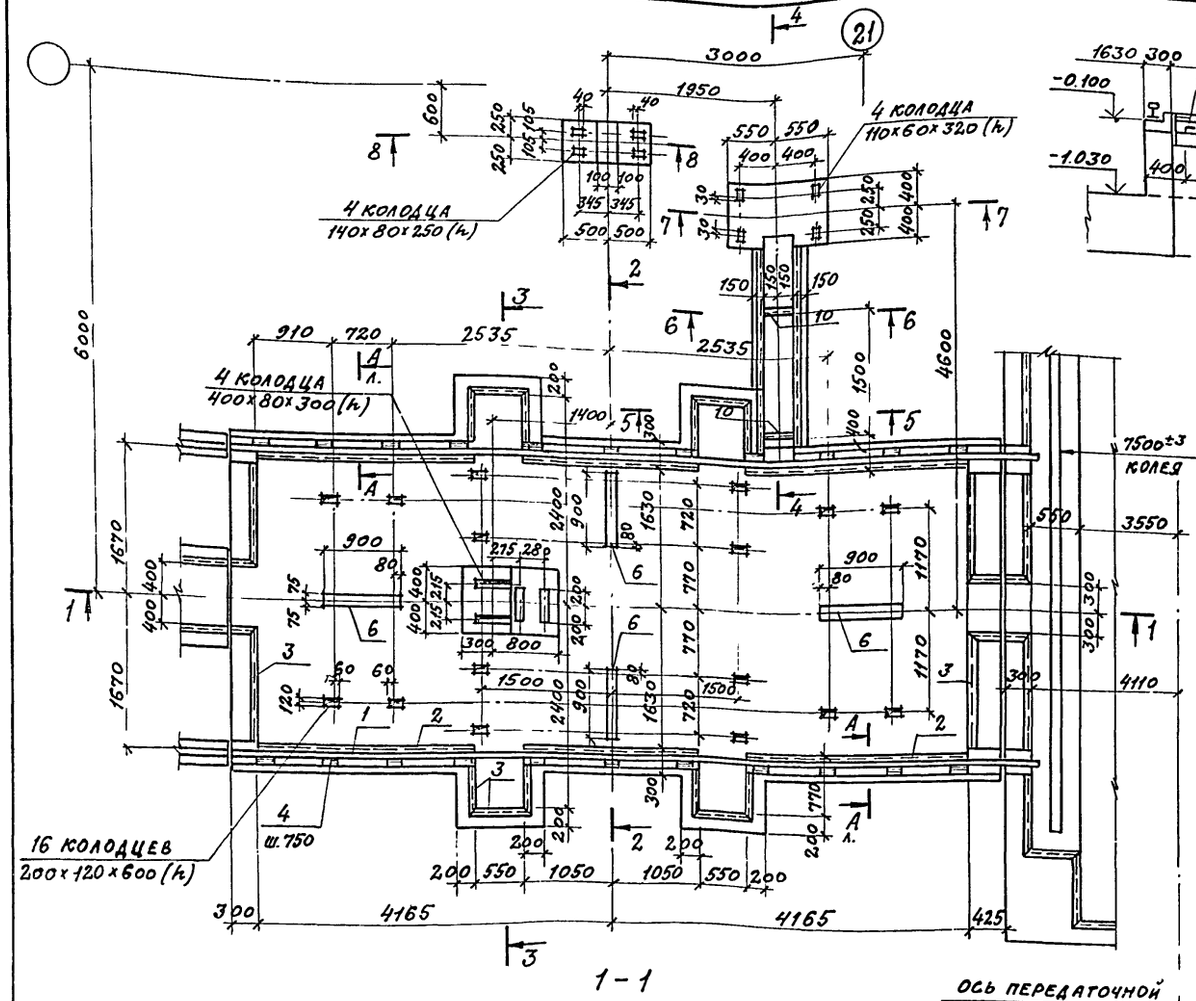

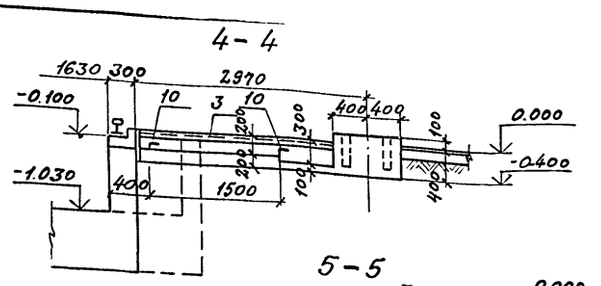

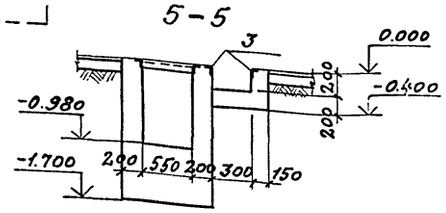

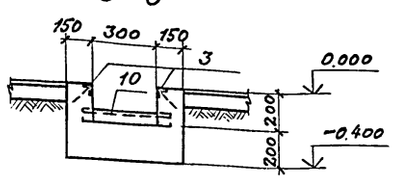

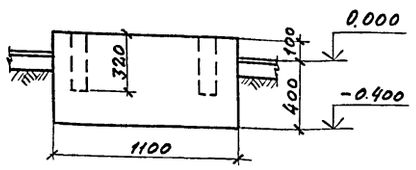

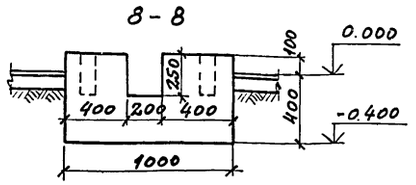

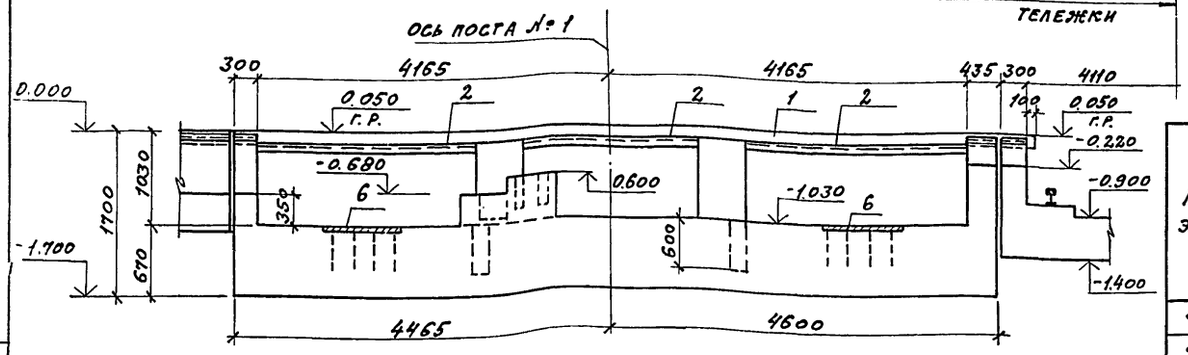

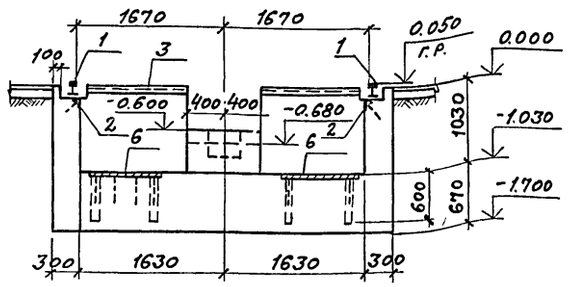

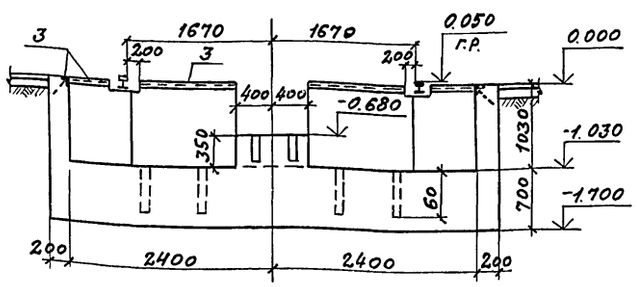

Спецификация фундаментов фом 2 и фом 3

Формат	Зона	Поз	Обозначение	Наименование	Кол.	Примечание
				фом 2		
				Сборочные единицы		
		1	ГОСТ 7173-54*	Рельс Р-43	22,1	м
				Изделия закладные		
		2	1.400-15. в.1 520-01	мн 518	14,5	м
		3	1.400-15. в.1. 550-04	мн 553	29,0	м
		4	1.400-15. в.1. 120-06	мн 106-1	22	
		5	1.400-15 в 1. 130-08	мн 118-3	3	
		6	1.400-15. в.1. 140-06	мн 128-1	5,0	м
		7	КЖИ-9	МИ 1	2	5,3 кг
		8	КЖИ-8	МС 1	4	0,9 кг
		9	КЖИ-8	МС 2	4	0,6 кг
				Материалы		
				Бетон марки 150		38,0 м³
				фом 3		
				Сборочные единицы		
		1	ГОСТ 7173-54*	Рельс Р-43	18,2	м
				Изделия закладные		
		2	1.400-15. в 1. 520-01	мн 518	14,5	м
		3	1.400-15. в 1. 550-04	мн 553	18,5	м
		4	1.400-15. в 1. 120-06	мн 106-1	22	
		6	1.400-15. в 1. 140-06	мн 128-1	3,6	м
		10		∠50×5 ГОСТ 8509-72 ℓ=500	2	
				Материалы		
				Бетон марки 150		34,0 м³

Ведомость расхода стали на элемент, кг

Марка элемента	Изделия закладные																				Всего
	Арматура класса				Прокат марки																
	А-III				Вст 3 кп 2										Ст 5						
	ГОСТ 5781-82				ГОСТ 8509-72*				ГОСТ 19903-72		ГОСТ 103-76				ГОСТ 7173-54*			ГОСТ 7798-70*			
	ф8	ф12		Итого	∠50×5	∠75×6		Итого	-δ=6	Итого	-δ=10	-δ=16		Итого	Рельс Р-43		Итого	Болт М20×80		Итого	
фом 2	36,1	2,4		38,5	109,3	99,9		209,2	50,9	50,9	9,4	3,6		13,0	987,9		987,9	1,2		1,2	1300,8
фом 3	31			31	73,6	99,9		173,5	41,0	41,0					813,5		813,5				1059

1. Схему расположения фундаментов см. листы 2, 3
2. Фундамент фом 2 см. лист 6

9017/6 9

ГИП	Иванова		ТП 409-010-50.85 КЖ.
Нач.отд.	Рыбкина		Конвейерная линия, по изготовлению стеновых панелей длиной до 6 м
Гл.спец.	Крутовской		Вариант А
Рук.гр.	Бурзин		Стадия Р; Лист 7; Листов
Ст.инж.	Колядина		Фундамент под оборудование фом 3
Инж.	Айзенштат		Госстрой СССР, Проектный институт № 2, г. Москва
Пров.	Бурзин		
Н.контр	Крутовской		

Привязан

Инв.№

Копировал

Формат

Взам.инв.№ | Подпись и дата | Инв.№ подл.

Альбом V

ТП 409-010-50.85

Инв. № подл. | Подпись и дата | Взамен инв. №

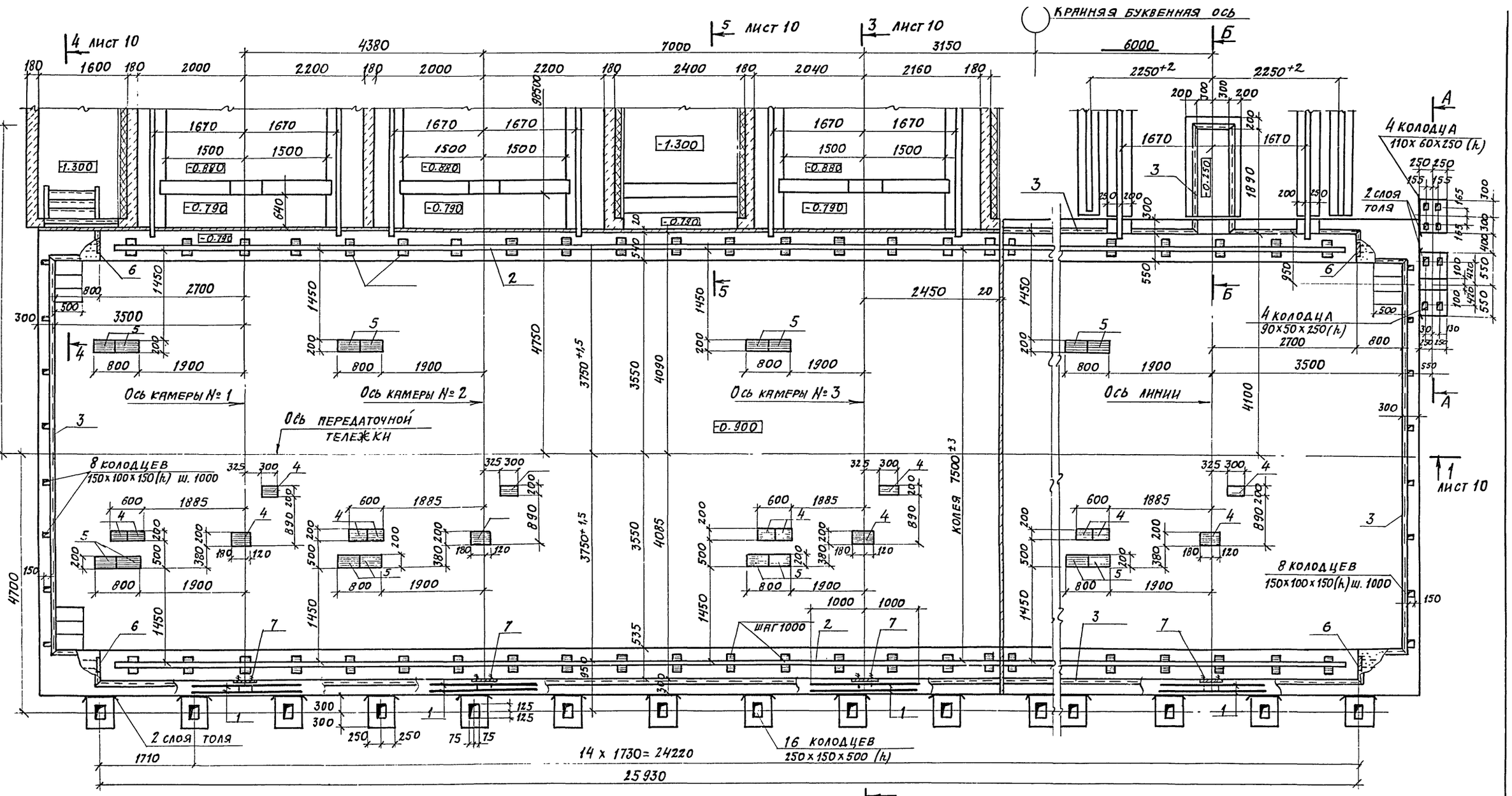

А-А

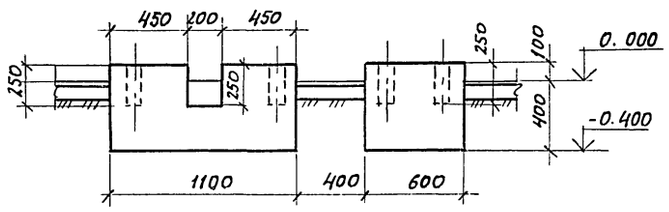

Б-Б

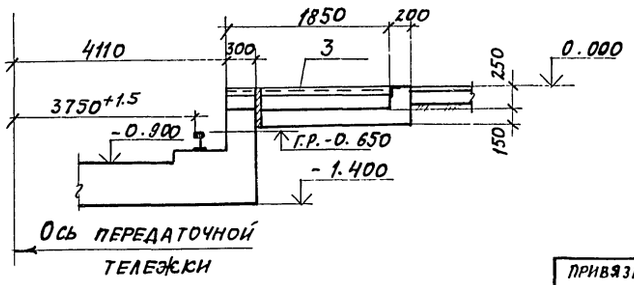

Спецификацию и расход стали см. лист 10

9017/6 10

ГИП	Иванова		ТП 409-010-50.85 КЖ
Нач. отд.	Рыбкина		Конвейерная линия по изготовлению стеновых панелей длиной до 6 м
Гл. спец.	Круговской		Вариант А
Рук. гр.	Бурзин		Фундамент под оборудование ФОМ 4
Ст. инж.	Колядина		Стадия Р; Лист 8; Листов
Инж.	Айзенштат		Госстрой СССР Проектный институт N2 г. Москва
Пров.	Бурзин		
Н. контр.	Крутовской		

Привязан

Инв. №

Копировал:

Формат

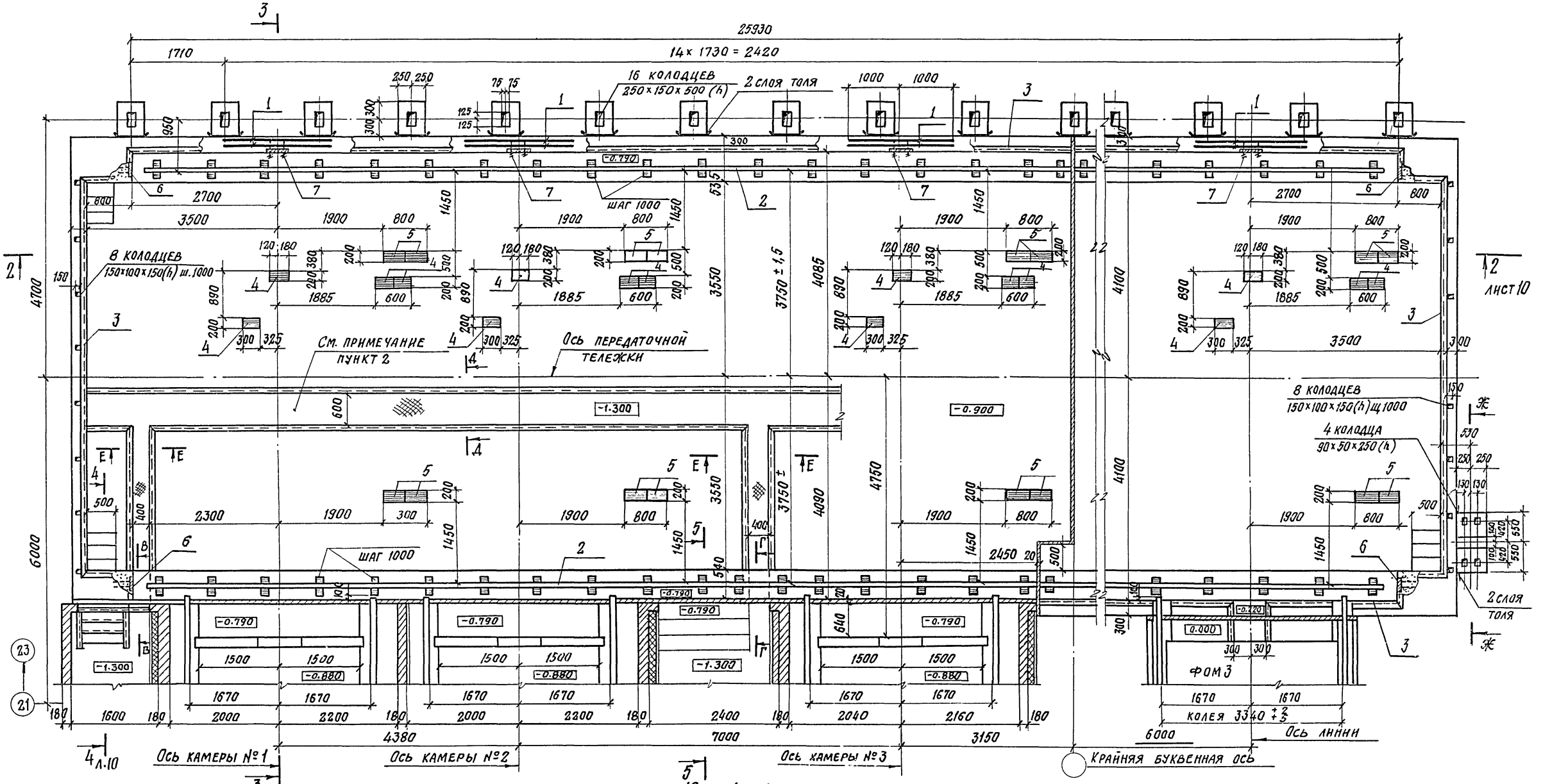

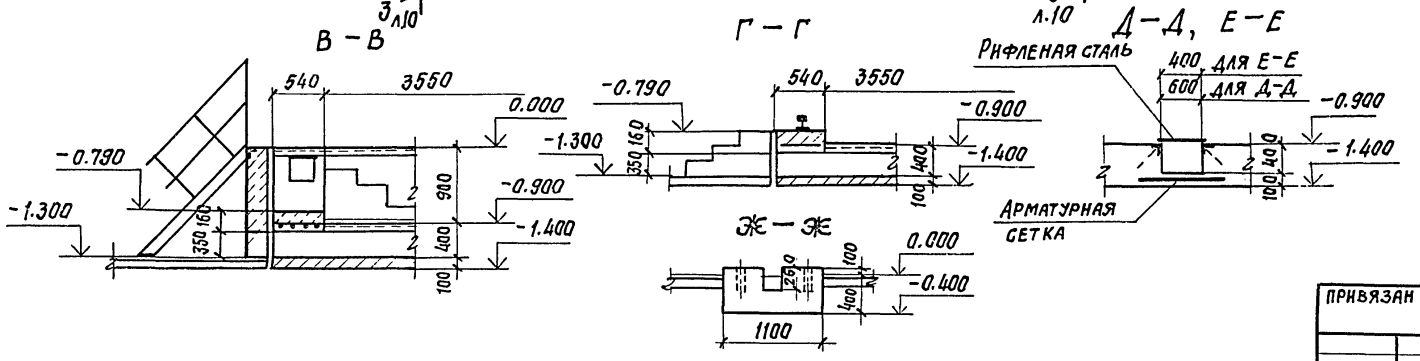

1. Спецификация и расход стали см. лист 10.
2. Расположение канала для теплотрассы и дополнительный расход материалов определяется при привязке проекта.

9017/6 11

ГИП	Иванова		ТП 409-010-50.85 КЖ
Нач. отд.	Рыбкина		Конвейерная линия по изготовлению стеновых панелей длиной до 6м.
Гл. спец.	Крутовской		
Рук. гр.	Бурзин		Вариант А
Ст. инж.	Колядина		Стадия: Р; Лист: 9; Листов:
Инж.	Айзенштат		
Пров.	Бурзин		Фундамент под оборудование ФОМ 5
Н. конт.	Крутовской		Госстрой СССР Проектный институт № 2 г. Москва

Привязан

Инв. №

Копировал: Формат

Т П 409-010-50.85 Альбом V

Инв. № подл. | Подпись и дата | Взамен инв. №

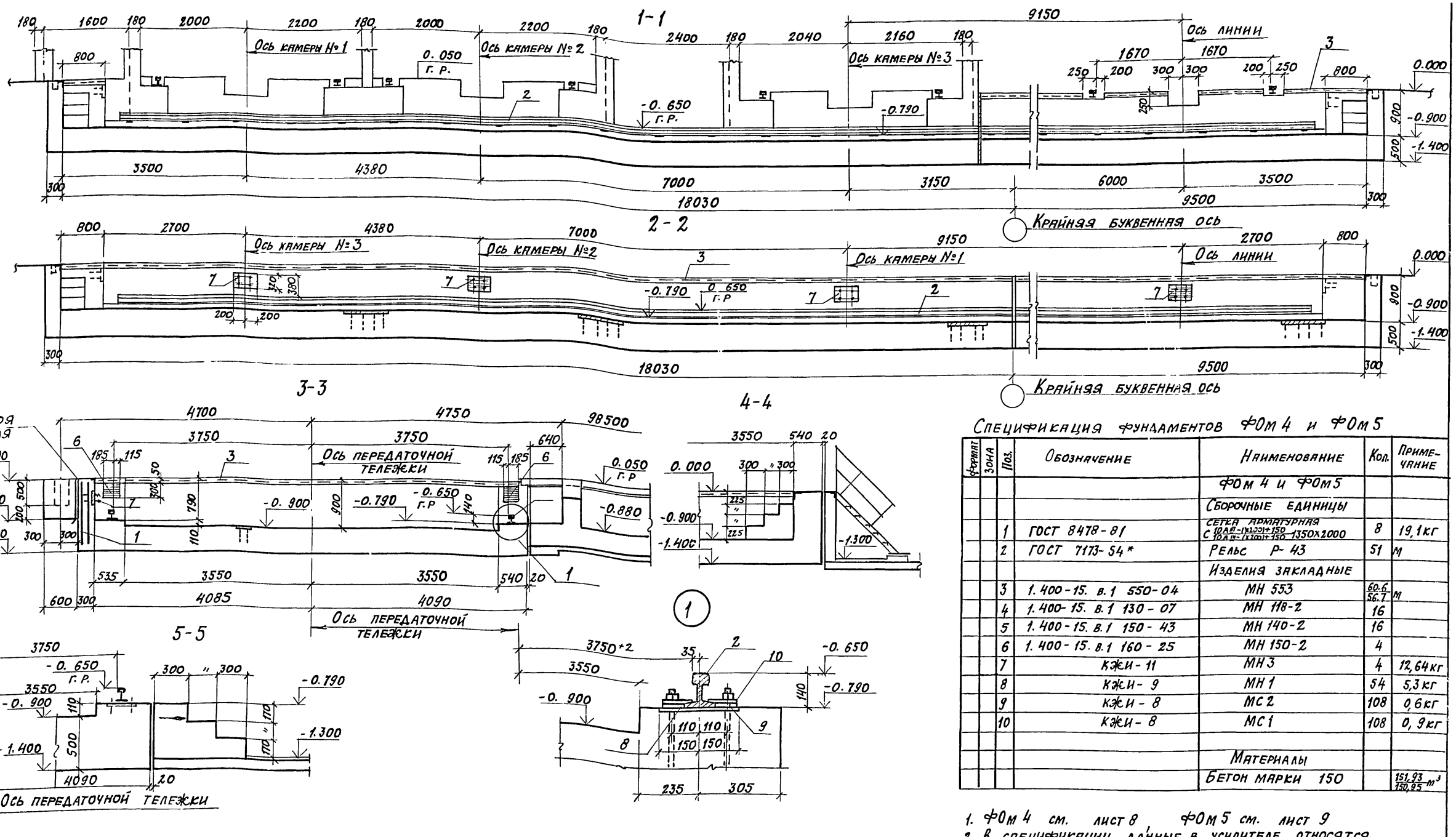

Спецификация фундаментов ФОм 4 и ФОм 5

Формат	Зона	Поз.	Обозначение	Наименование	Кол.	Примечание
				ФОм 4 и ФОм 5		
				Сборочные единицы		
		1	ГОСТ 8478-81	Сетка арматурная С $\frac{10А\text{III}-(1\times200)+150}{10А\text{III}-(1\times200)+150}$ 1350×2000	8	19,1 кг
		2	ГОСТ 7173-54*	Рельс Р-43	51	м
				Изделия закладные		
		3	1.400-15. в.1 550-04	МН 553	60.6 / 56.7	м
		4	1.400-15. в.1 130-07	МН 118-2	16	
		5	1.400-15. в.1 150-43	МН 140-2	16	
		6	1.400-15. в.1 160-25	МН 150-2	4	
		7	КЖИ-11	МН 3	4	12,64 кг
		8	КЖИ-9	МН 1	54	5,3 кг
		9	КЖИ-8	МС 2	108	0,6 кг
		10	КЖИ-8	МС 1	108	0,9 кг
				Материалы		
				Бетон марки 150		151,93 / 150,95 $м^3$

1. ФОм 4 см. лист 8, ФОм 5 см. лист 9
2. В спецификации данные в усилителе относятся к ФОм 4

Ведомость расхода стали на элемент, кг

Марка элемента	Изделия арматурные: Арматура класса А-III, ГОСТ 5781-82			Изделия закладные: Арматура класса А-III, ГОСТ 5781-82					Прокат марки: В Ст 3 кп 2, ГОСТ 8509-72*			ГОСТ 19903-72		ГОСТ 82-70*		ГОСТ 103-76			В Ст 3, ГОСТ 7798-70*			Ст 5, ГОСТ 7173-54*			Итого	Всего
	ф10		Итого	ф8	ф10	ф12		Итого	∠50×5		Итого	-δ=8	Итого	-δ=10	Итого	-δ=10	-δ=16	Итого	Болт №16×15	Болт №20×80		Итого	Рельс Р-43		Итого		
ФОм 4	152,8		152,8	18,1	137,6	135,6		291,3	213,8		213,8	142,8	142,8	40	40	253,8	97,2	351	3,2	32,4		35,6	2277,0		2277,0	3060,2	3504,3
ФОм 5	152,8		152,8	19,4	137,6	135,6		292,6	213,8		213,8	142,8	142,8	40	40	253,8	97,2	351	3,2	32,4		35,6	2277,0		2277,0	3060,2	3505,6

Взамен инв. №
Подпись и дата
Инв. № подл.

ГИП	Иванова	
Нач. отд.	Рыбкина	
Гл. спец.	Крутовской	
Рук. гр.	Бурзин	
Ст. инж.	Колядина	
Инж.	Айзенштат	
Провер.	Бурзин	
Н. конт.	Крутовской	

Привязан

Инв. №

9017/6 : 12

ТП 409-010-50.85 КЖ

Конвейерная линия по изготовлению стеновых панелей длиной до 6м

Вариант А

Стадия	Лист	Листов
Р	10	

Фундаменты под оборудование ФОм 4; ФОм 5. Сечения 1-1÷5-5 Спецификация

Госстрой СССР
Проектный институт №2
г. Москва

Копировал: Д

Формат

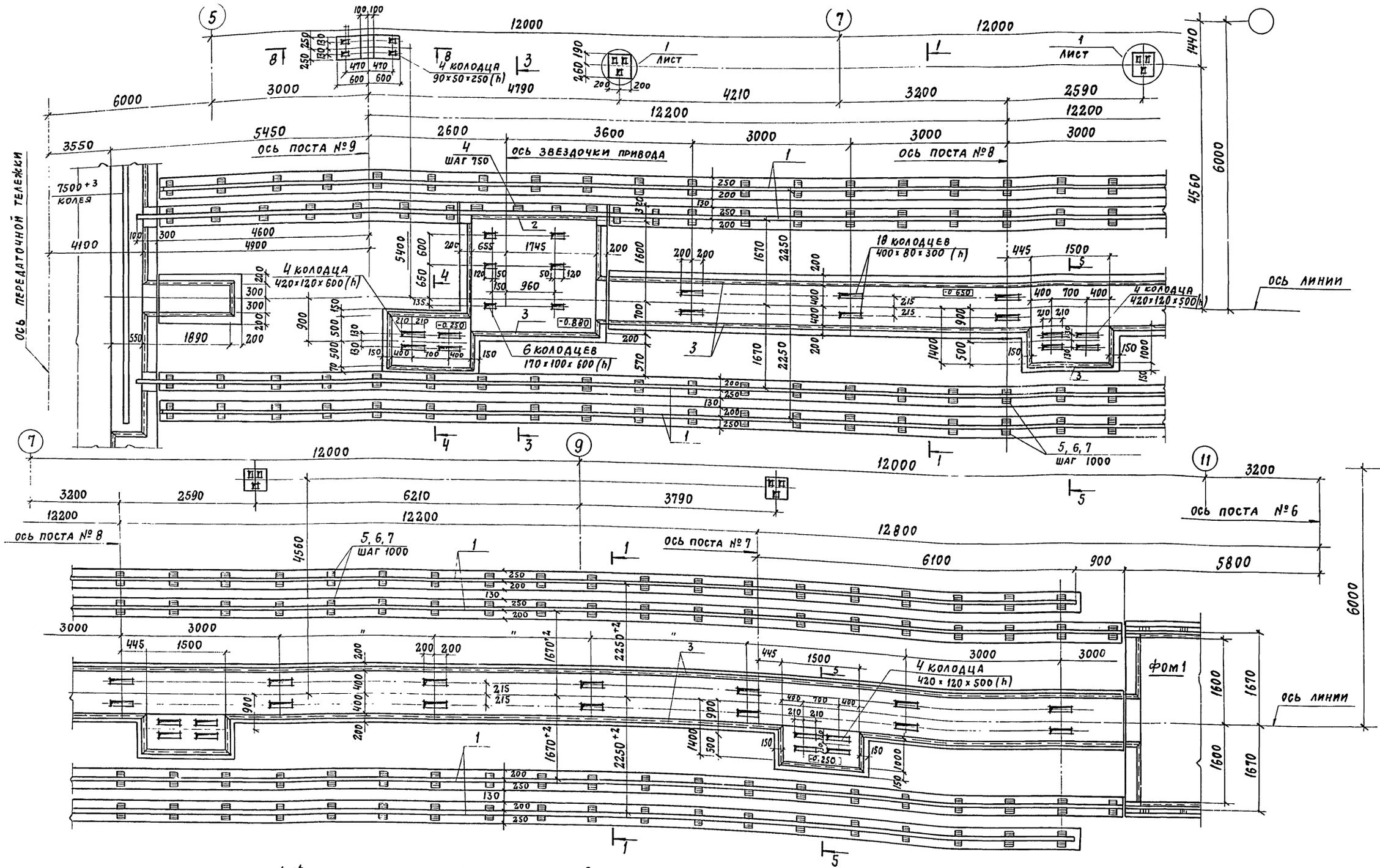

1. Фрагмент замаркирован на листе 2
2. Спецификацию, ведомость расхода стали и сечения см. на листе 13

9017/6 13

ГИП	Иванова		ТП 409-010-50.85 КЖ	
Нач. отд.	Рыбкина		Конвейерная линия по изготовлению стеновых панелей длиной до 6 м	
Гл. спец.	Крутовской			
Рук. гр.	Бурзин		Вариант А	Стадия: Р; Лист: 11; Листов:
Ст. инж.	Колядина			
Инж.	Айзенштат		Фрагмент 1	Госстрой СССР Проектный институт N 2 г. Москва
Пров.	Бурзин			
Н. конт.	Крутовской			

Привязан

Инв. № подл. | Подпись и дата | Взам. инв. №

Инв. №

Копировал

Формат

Альбом V

ТП 409-010-50.85

ФРАГМЕНТ 2

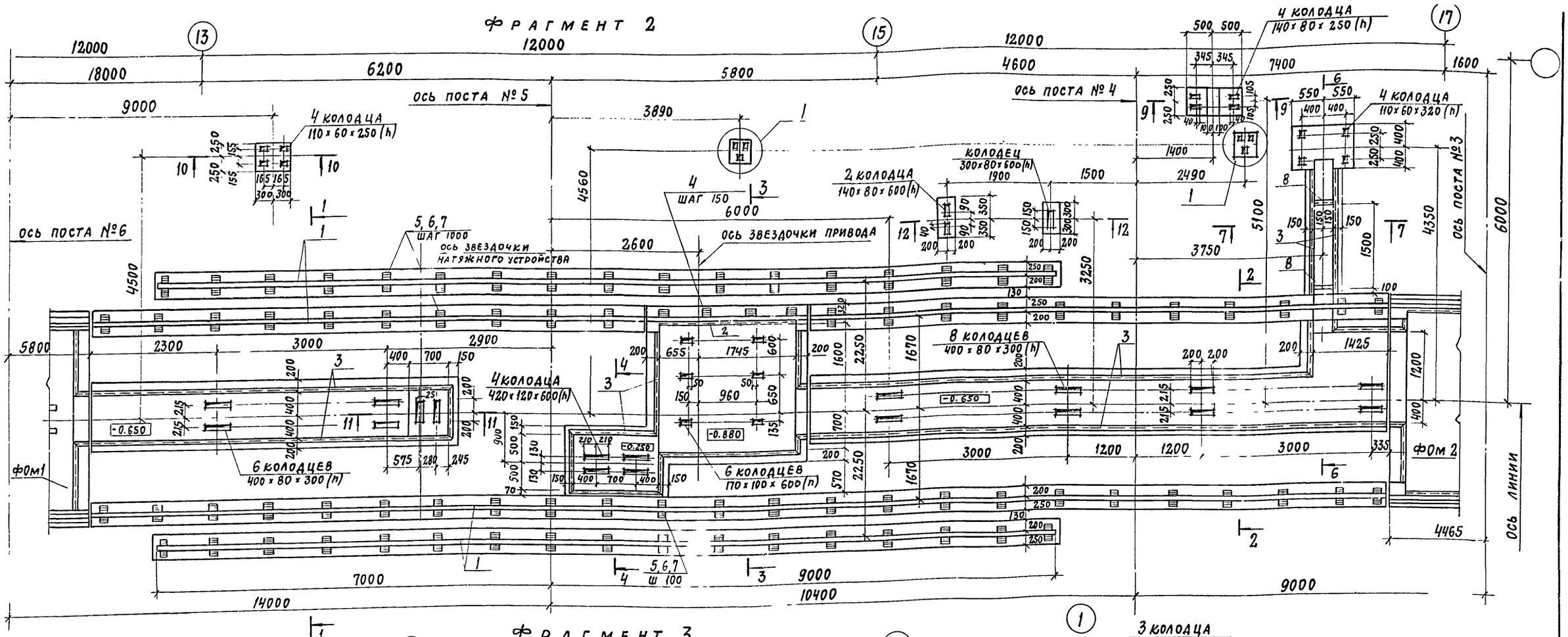

ФРАГМЕНТ 3

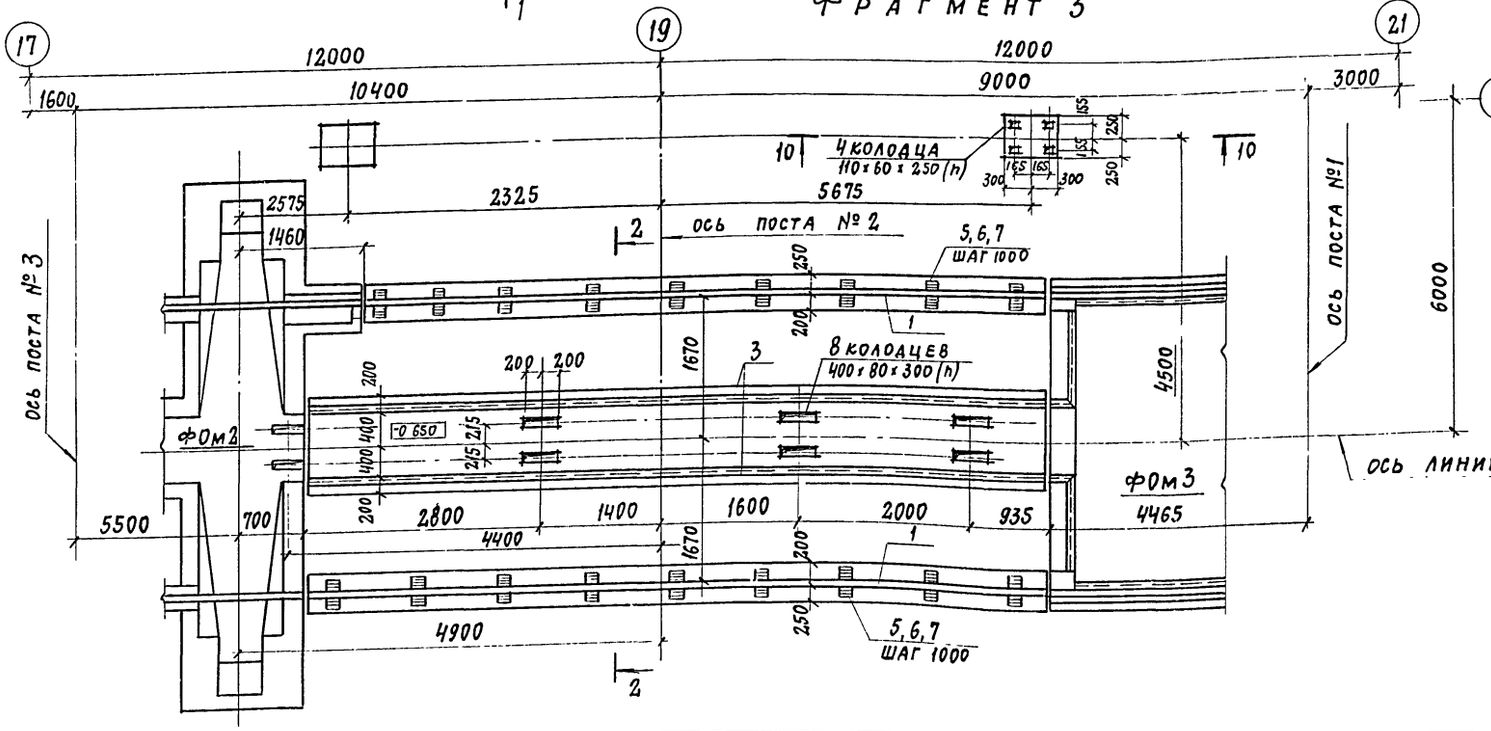

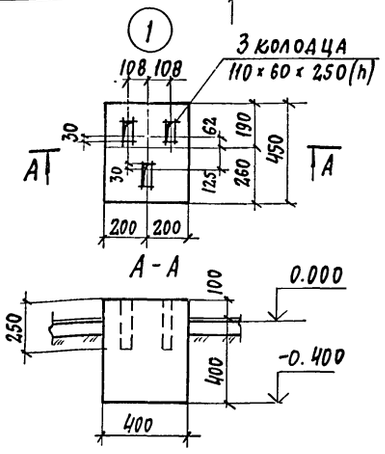

1. Фрагменты замаркированы на листах 2 и 3
2. Спецификацию, ведомость расхода стали и сечения см. на листе 13.

14

привязан		
инв. №		

9017/6

ГИП	Иванова	
Нач. отд.	Рыбкина	
Гл. спец.	Круговской	
Рук. гр.	Бурзин	
Ст. инж.	Колядина	
Инж.	Айзенштат	
Пров.	Бурзин	
Н. конт.	Круговской	

ТП 409-010-50.85 КЖ

Конвейерная линия по изготовлению стеновых панелей длиной до 6 м

Вариант А

Стадия	Лист	Листов
Р	12	

Фрагменты 2 и 3

Госстрой СССР Проектный институт № 2 г. Москва

Копировал:

Формат

Инв. № подл. | Подпись и дата | Взам. инв. №

ТП 409-010-50.85 Альбом V

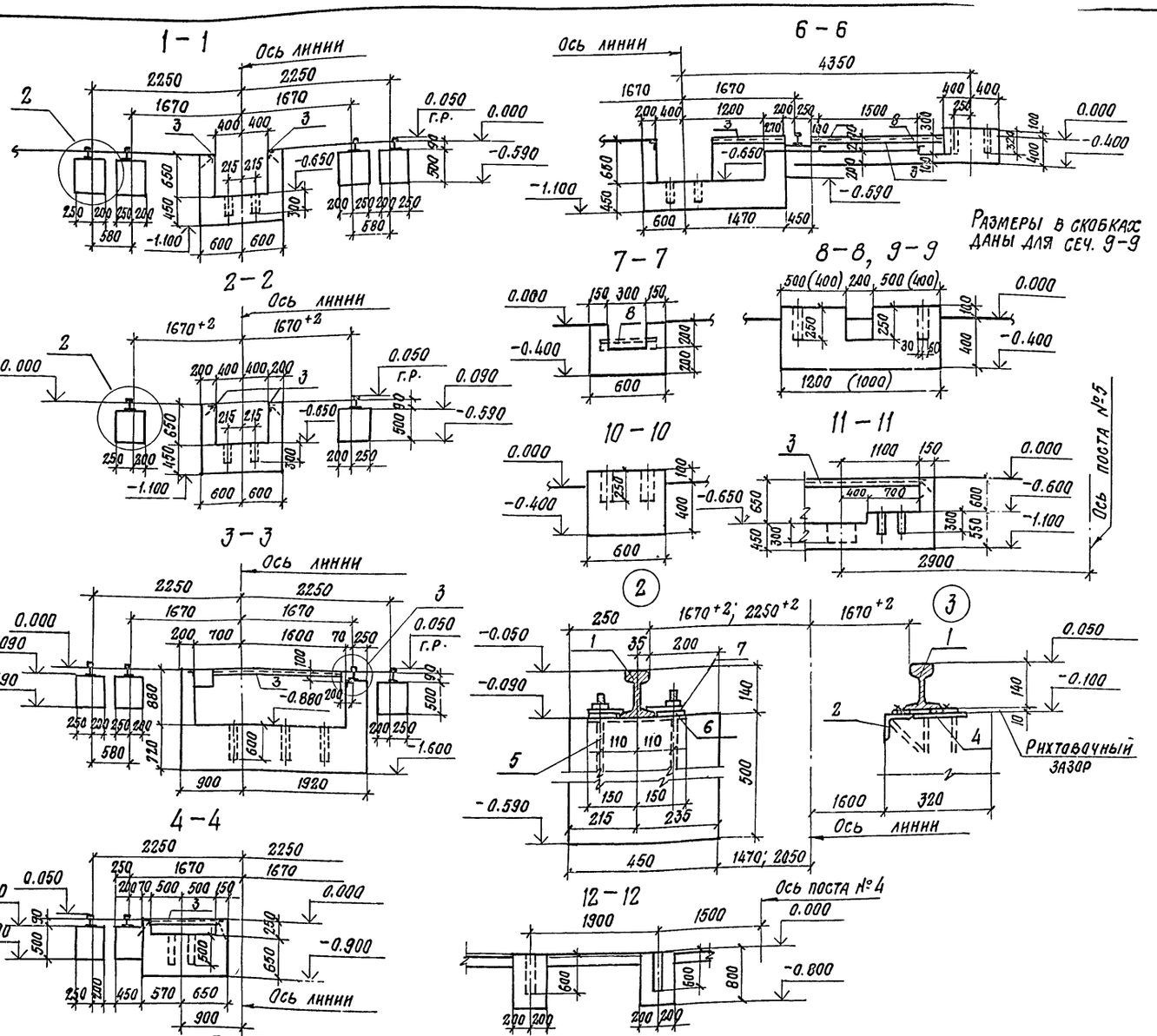

Спецификация фрагментов 1, 2, 3

Формат	Зона	Поз.	Обозначение	Наименование	Кол.	Примечание
				Фрагмент 1		
				Сборочные единицы		
		1	ГОСТ 7173-54*	Рельс Р-43	142,0	м.
				Изделия закладные		
		2	1.400-15. в1. 520-01	МН518	2,4	м.
		3	1.400-15. в1. 550-04	МН553	66,0	м.
		4	1.400-15. в1. 120-06	МН106-1	4	
		5	КЖИ-9	МН1	141	5,3 кг
		6	КЖИ-8	МС2	282	0,6 кг
		7	КЖИ-8	МС1	282	0,9 кг
				Материалы		
				Бетон марки 150		69,3 м³
				Фрагмент 2		
				Сборочные единицы		
		1	ГОСТ 7173-54*	Рельс Р-43	78,4	м.
				Изделия закладные		
		2	1.400-15. в.1. 520-01	МН518	2,4	м.
		3	1.400-15. в.1 550-04	МН553	50,0	м.
		4	1.400-15 в1 120-06	МН106-1	4	
		5	КЖИ-9	МН1	79	5,3 кг
		6	КЖИ-8	МС2	158	0,6 кг
		7	КЖИ-8	МС1	158	0,9 кг
		8		L50×5 ГОСТ 8509-72 ℓ=500	2	
				Материалы		
				Бетон марки 150		40,27 м³
				Фрагмент 3		
				Сборочные единицы		
		1	ГОСТ 7173-54*	Рельс Р-43	17,0	м
				Изделия закладные		
		3	1.400-15. в1. 550-04	МН553	17.5	м
		5	КЖИ-9	МН1	9	5,3 кг
		6	КЖИ-8	МС2	18	0,6 кг
		7	КЖИ-8	МС1	18	0,9 кг
				Материалы		
				Бетон марки 150		10,53 м³

1. Фрагмент 1 см на листе 11
2. Фрагменты 2 и 3 см на листе 12

Ведомость расхода стали на элемент, кг

Марка элемента	Изделия закладные																		Всего
	Арматура класса			Прокат марки									Ст.5		Вст.3				
	А-III			Вст.3кп2															
	ГОСТ 5781-82			ГОСТ 8509-72*			ГОСТ 19903-72			ГОСТ 103-76			ГОСТ 7173-54*		ГОСТ 7798-70*			
	ф8	ф12	Итого	L50×5	175×6	Итого	δ=6	Итого	δ=8	δ=10	δ=16	Итого	Рельс Р-43	Итого	Болт М20×80	Итого	
Фрагмент 1	23,3	169,2	192,5	248,8	16,5	265,3	2,8	2,8	662,7	253,8	916,5	6347,4	6347,4	84,6	84,6	7809,1	
Фрагмент 2	18,2	94,8	113	207,4	16,5	223,9	2,8	2,8	371,3	142,2	513,5	3504,5	3504,5	47,4	47,4	4405,1	
Фрагмент 3	5,6	10,8	16,4	66		66			42,3	16,2	58,5	760	760	5,4	5,4	906,3	

Привязан

Инв.№

9017/6

ГИП	Иванова		
Нач. отд.	Рыбкина		
Гл. спец.	Крутовская		
Рук. гр.	Бурзин		
Ст. инж.	Колядина		
Инж.	Айзенштат		
Пров.	Бурзин		
Н. контр.	Крутовская		

ТП 409-010-50.85 КЖ

Конвейерная линия по изготовлению стеновых панелей длиной до 6 м.

Вариант А

Стадия	Лист	Листов
Р	13	

Фрагменты 1, 2, 3
Сечения 1-1÷2-12
Узлы 2 и 3

Госстрой СССР
Проектный институт Дг2
г. Москва

Инв.№ подл. | Подпись и дата | Взамен инв.№

ТП 409-010-50.85 Альбом V

Фрагмент 4

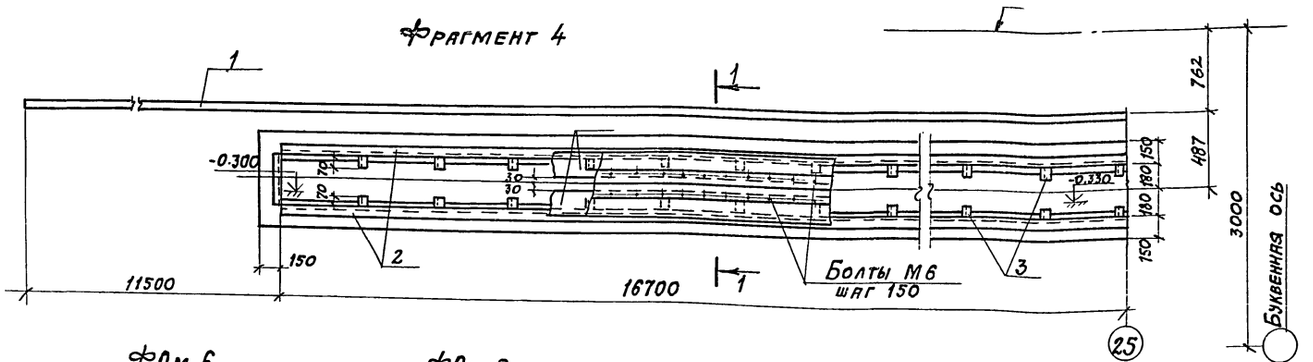

Фом 6

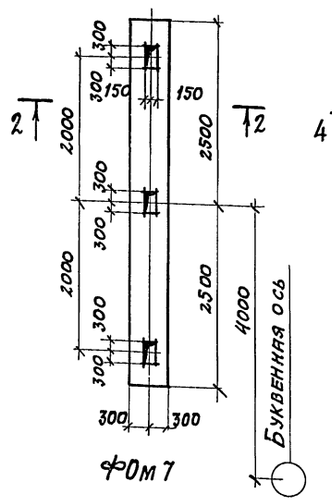

Фом 8

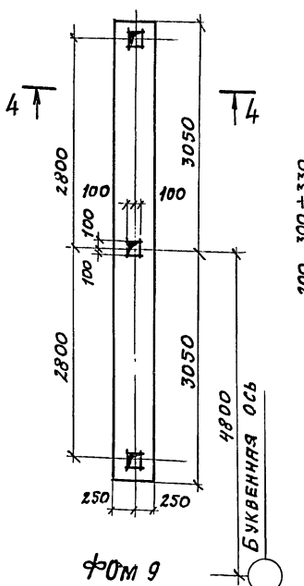

1-1

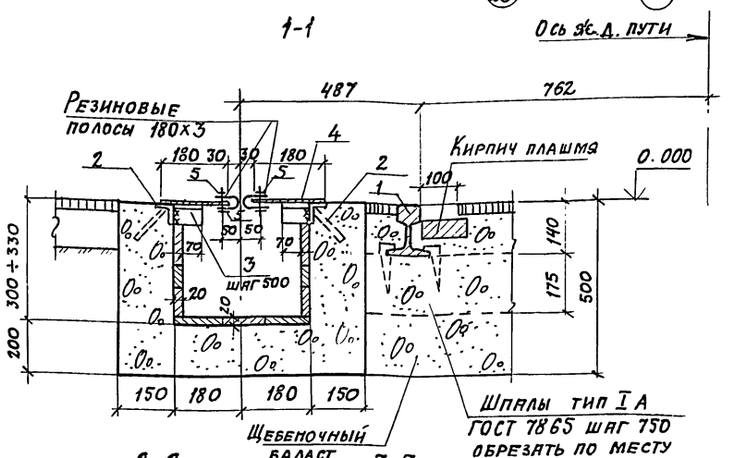

Фом 7

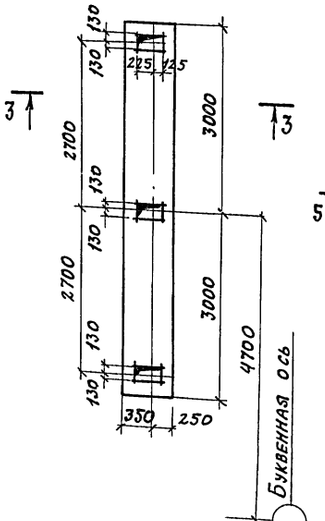

Фом 9

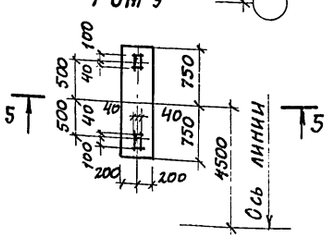

2-2

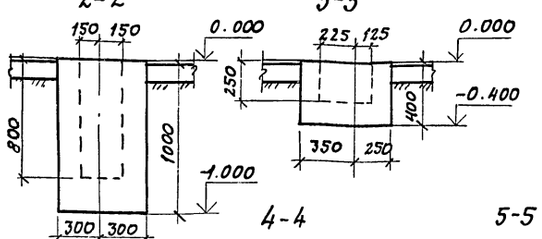

3-3

4-4

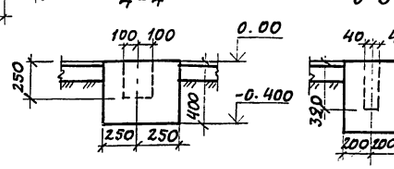

5-5

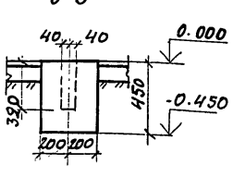

Спецификация фрагмента 4 и фундаментов Фом6÷Фом9

Формат	Зона	Поз.	Обозначение	Наименование	Кол.	Примечание
				Фрагмент		
				Сборочные единицы		
		1	ГОСТ 7173-54*	Рельс Р-43	56.4	м
				Изделие закладное		
		2	1.400-15.в.1 520-06	МН 535	31.4	м
		3		L50х5 ГОСТ 8509-72* с=70	62	0,3кг
		4		-180х4 ГОСТ 103-76	31	м 5.65кг
		5		-30х4 ГОСТ 103-76	124	м 0,94кг
				Материалы		
				Бетон марки 150		3,54 м³
				Фом 6		
				Материалы		
				Бетон марки 150		2,57 м³
				Фом 7		
				Материалы		
				Бетон марки 150		1,37 м³
				Фом 8		
				Материалы		
				Бетон марки 150		1.2 м³
				Фом 9		
				Материалы		
				Бетон марки 150		0,3 м³

Фрагмент и фундаменты замаркированы на листах 2 и 3

Ведомость расхода стали на элемент, кг

Марка элемента	Изделия закладные												Всего
	Арматура класса			Прокат марки									
	А-III			В Ст 3 кп2						Ст 5			
	ГОСТ 5781-82			ГОСТ 8509-72*			ГОСТ 103-76			ГОСТ 7173-54*			
	ф8		Итого	L50х5	L63х5	Итого	б=4		Итого	Рельс Р-43		Итого	
Фрагмент 4	44		44	18.6	151	169.6	1021.4		1021.4	2508.3		2508.3	3943.3

16

Привязан

9017/6

Инв. №

ГИП	Иванова	
Нач. отд.	Рыбкина	
Гл. спец.	Круговской	
Рук. гр.	Бурзин	
Ст. инж.	Колядина	
Инж.	Айзенштат	
Провер.	Бурзин	
Н. контр.	Круговской	

ТП 409-010-50.85 КЖ

Конвейерная линия по изготовлению стеновых панелей длиной до 6м

Вариант А

Стадия	Лист	Листов
Р	14	

Фрагмент 4. Фундаменты под оборудование. Фом6÷Фом9 Сечения 1-1÷5-5

Госстрой СССР Проектный институт №2 г. Москва

Копировала: Формат

Инв. № подл. | Подпись и дата | Взам. инв. №

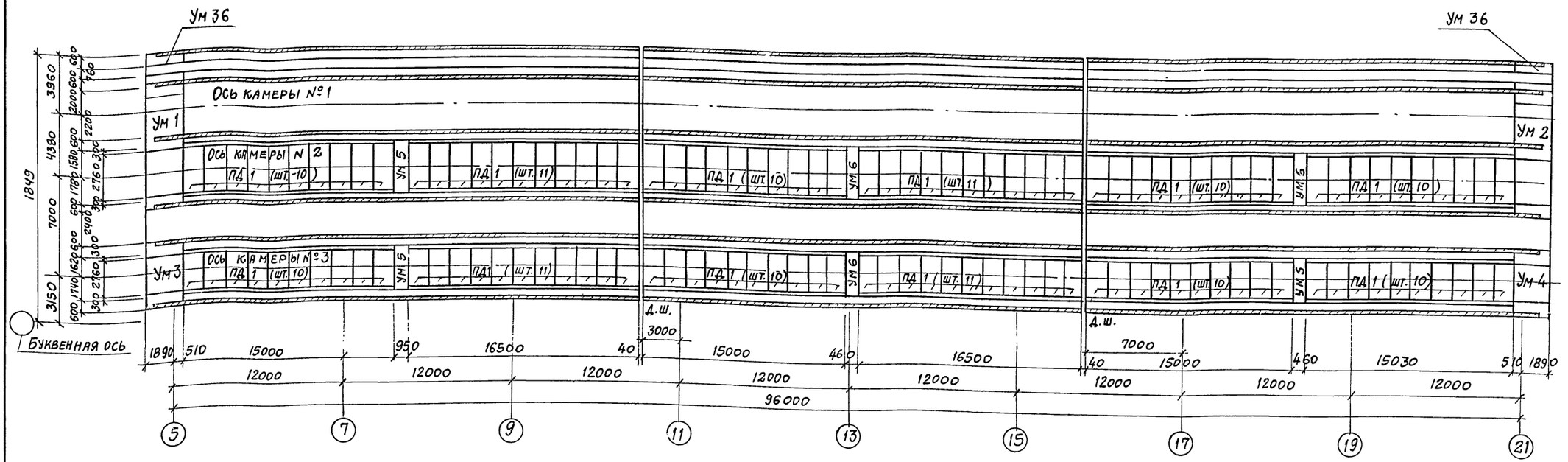

1. Детали устройства стыков стеновых блоков, плит днища и стенового блока см. серию 3.006 вып I п.28.
2. Бетонирование монолитных участков УМ1÷ УМ-4 разрешается после проведения мероприятий, обеспечивающих сцепление сборных ж.б. стеновых блоков с монолитным бетоном.
   а. Поверхность бетона в пазах примыкающих стеновых сборных блоков тщательно очистить от пыли и грязи.
   б. Поверхность обработать пескоструйным аппаратом
   в. Бетонную смесь в пазы укладывать на мелком заполнителе.

Спецификация к схеме расположения плит днища и бетонных блоков

Марка поз.	Обозначение	Наименование	Кол.	Масса ед.кг	Примечание
		Плиты днища			
ПД1	3.006-3 вып II-1	ПД 42-3	124	1600	
		Блоки бетонные			
БФ1	ГОСТ 13579-78	ФБС 24.4.6-Т	156	1300	
БФ2	ГОСТ 13579-78	ФБС 12.4.6-Т	45	640	
БФ3	ГОСТ 13579-78	ФБС 9.4.6-Т	29	470	
БФ4	ГОСТ 13579-78	ФБС 12.4.3-Т	70	310	
		Монолитные участки			
Ум 1	л. 27	Ум 1	1		
Ум 2	л. 27	Ум 2	1		

Марка поз.	Обозначение	Наименование	Кол.	Масса ед.кг	Примечание
Ум 3	л. 28	Ум 3	1		
Ум 4	л. 28	Ум 4	1		
Ум 5	л. 29	Ум 5	2		
Ум 6	л. 29	Ум 6	4		
		Изделия закладные			
2	КЖИ-9	МН1	570	5,3	
		Изделия соединительные			
3	КЖИ-8	МС1	570	0.9	
4	КЖИ-8	МС2	570	0,6	
1		Р43, ГОСТ 7173-54*, ℓ=1000	5990	44.7	м.п
		Детали			
5	л. 23	ф12AII, ГОСТ 5781-82, ℓ=1000	3608	0,9	м.п
11	л. 23	ф10AII ГОСТ 5781-82 ℓ=1910	634	1,18	
12	л. 16	ф10AIII ГОСТ 5781-82 ℓ=900	216	0,55	

Инв.№ подл. | Подпись и дата | Взам.инв.№

17

Привязан

Инв.№

9017/6

ГИП	Иванова	
Нач.отд.	Рыбкина	
Гл.спец.	Круговской	
Рук.гр.	Кренева	
Ст.инж.	Рашевский	
Инж.	Кадыкова	
Испол.	Захарова	
Провер.	Рашевский	
Н.контр.	Крутовской	

ТП 409-010-30.85 КЖ

Конвейерная линия по изготовлению стеновых панелей длиной до 6м

Вариант А

Стадия	Лист	Листов
Р	15	

Схема расположения плит днища

Госстрой СССР Проектный институт №2 г. Москва

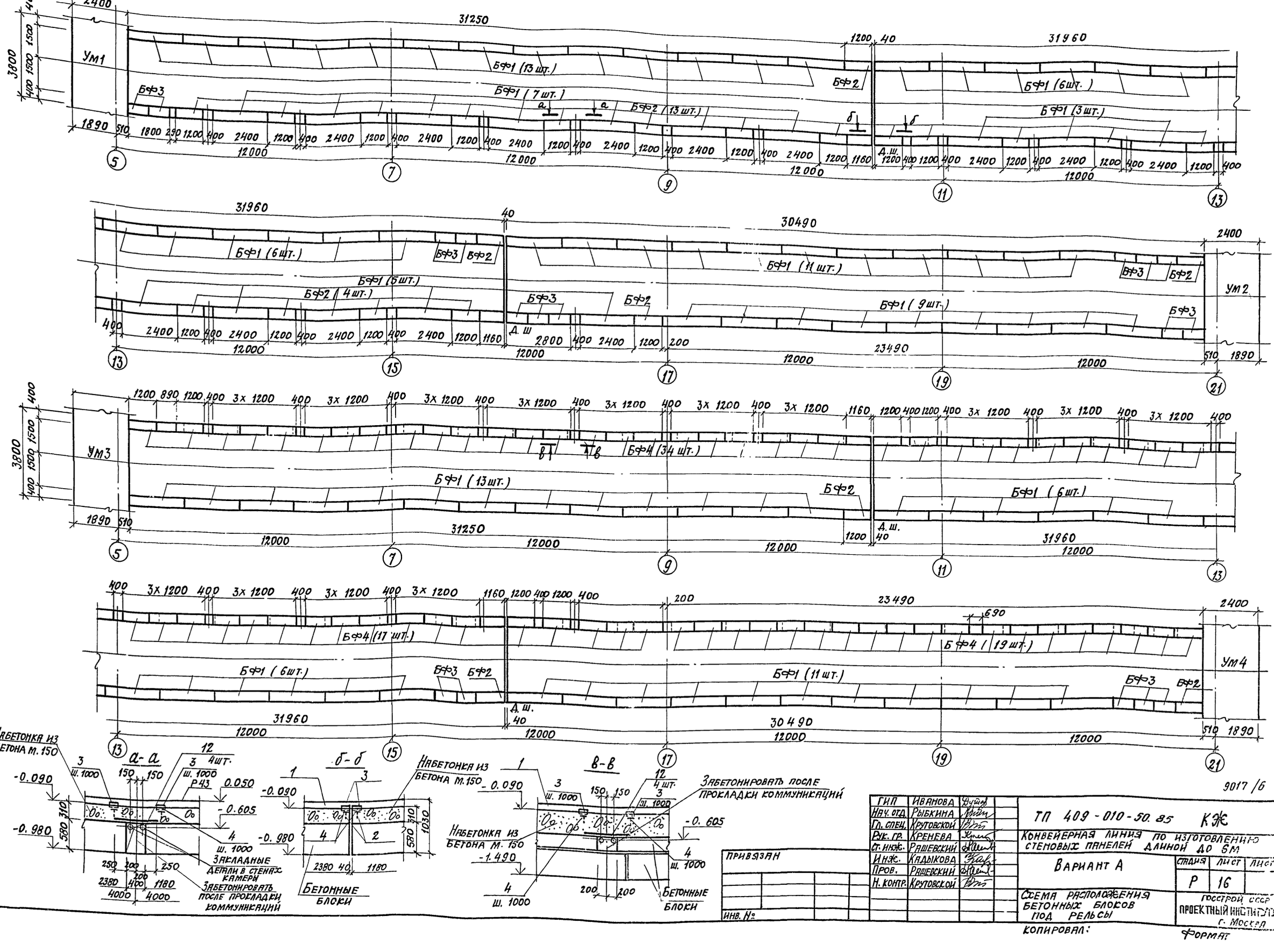

ГИП	Иванова	
Нач. отд.	Рыбкина	
Гл. спец.	Крутовской	
Рук. гр.	Кренева	
Ст. инж.	Рашевский	
Инж.	Кадыкова	
Пров.	Рашевский	
Н. контр.	Крутовской	

Привязан

Инв. №

Взам. инв. № | Подпись и дата | Инв. № подл.

ТП 409-010-50.85 КЖ

Конвейерная линия по изготовлению стеновых панелей длиной до 6 м

Вариант А

Стадия	Лист	Листов
Р	16	

Схема расположения бетонных блоков под рельсы

Госстрой СССР Проектный институт г. Москва

Копировал:

Формат

9017/6 18

ТП 409-010-50.85 Альбом V

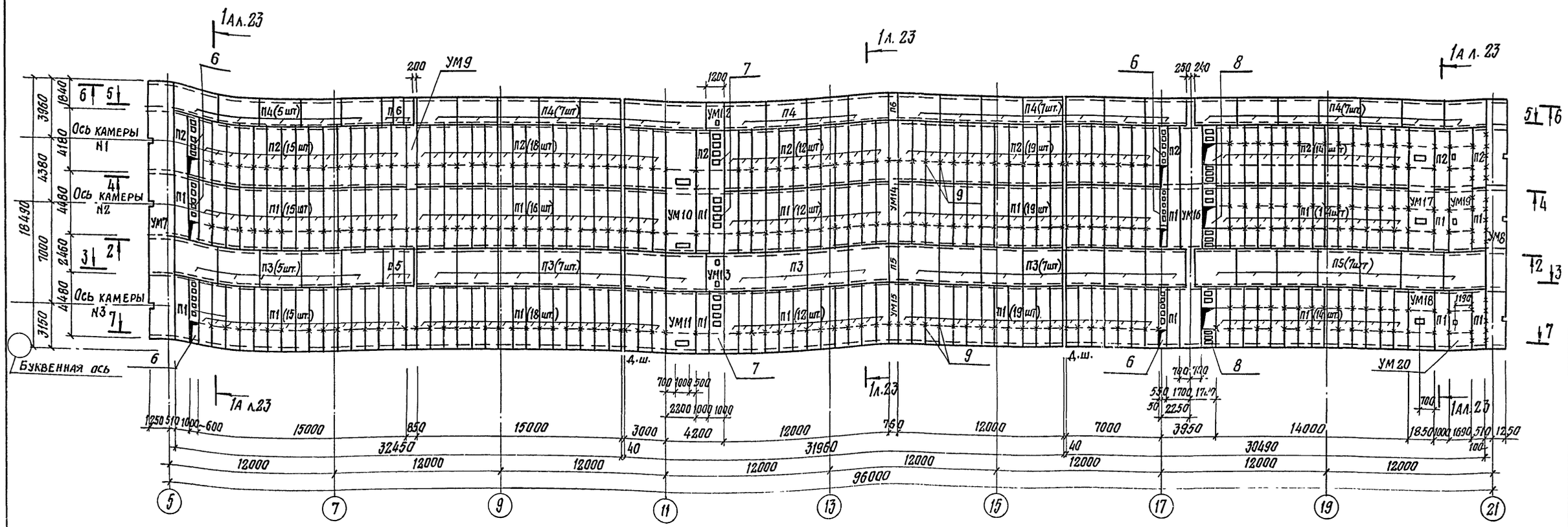

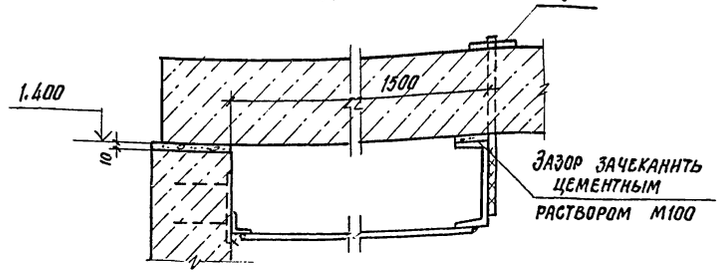

Марка	Обозначение	Наименование	Кол.	Масса кг	Приме-чания
		Плиты перекрытия			
п1	1.141-9 вып. 9	ПК8.45-10	166	996	
п2	1.141-9 вып. 9	ПК8.42-10	83	930	
п3	3.006-2 вып.II-2	П20-3	30	257	
п4	3.006-2 вып.II-2	П14-3	30	124	
п5	3.006-2 вып.II-2	П20д-3	4	64	
п6	3.006-2 вып.II-2	П14д-3	4	31	
		Монолитные участки			
УМ7	л. 29	УМ7	1		
УМ8	л.30	УМ8	1		
УМ9	л.32	УМ9	1		
УМ10	л.31	УМ10	1		
УМ11	л.31	УМ11	1		
УМ12	л.32	УМ12	1		
УМ13	л.32	УМ13	1		
УМ14	л.32	УМ14	1		
УМ15	л.32	УМ15	1		

Марка	Обозначение	Наименование	Кол.	Масса кг.	Прим.
УМ16	л.34	УМ16	1		
УМ17	л.33	УМ17	1		
УМ18	л.33	УМ18	1		
УМ19	л.34	УМ19	1		
УМ20	л.34	УМ20	1		
		Изделия соединительные			
6	КЖИ-13	МН4	6	108.6	
7	КЖИ-15	МН5	3	231.3	
8	КЖИ-14	МН6	3	145.2	
9	КЖИ-12	МС3	321	0.7	
13	ГОСТ 8509-72	∠ 125×10	137	п.м.	
14	ГОСТ 8509-72	∠ 175×6	137	п.м	

1. Поз 6÷9 устанавливать во время монтажа плит перекрытия.
2. Плиты перекрытия уложить по слою цементно-песчаного раствора толщиной 20 мм.
3. Швы между плитами перекрытия залить цементно-песчаным раствором.

Взамен инв.№ | Подпись и дата | Инв.№ подл.

Привязан

Инв.№

9017/6

ГИП	Иванова		ТП 409-010-50.85 КЖ
Нач.отд	Рыбкина		Конвейерная линия по изготовлению стеновых панелей длиной до 6 м.
Гл.спец.	Крутовской		Вариант А — Стадия Р, Лист 17, Листов
Рук.гр	Кренева		Схема расположения плит перекрытия
Ст.инж.	Рашевский		Госстрой СССР Проектный институт 2 г. Москва
Инж	Кадыкова		
Провер.	Рашевский		
Н.контр.	Крутовской		

ТП 409-010-50.85 Альбом V

Схема расположения камер на отм. 1.750

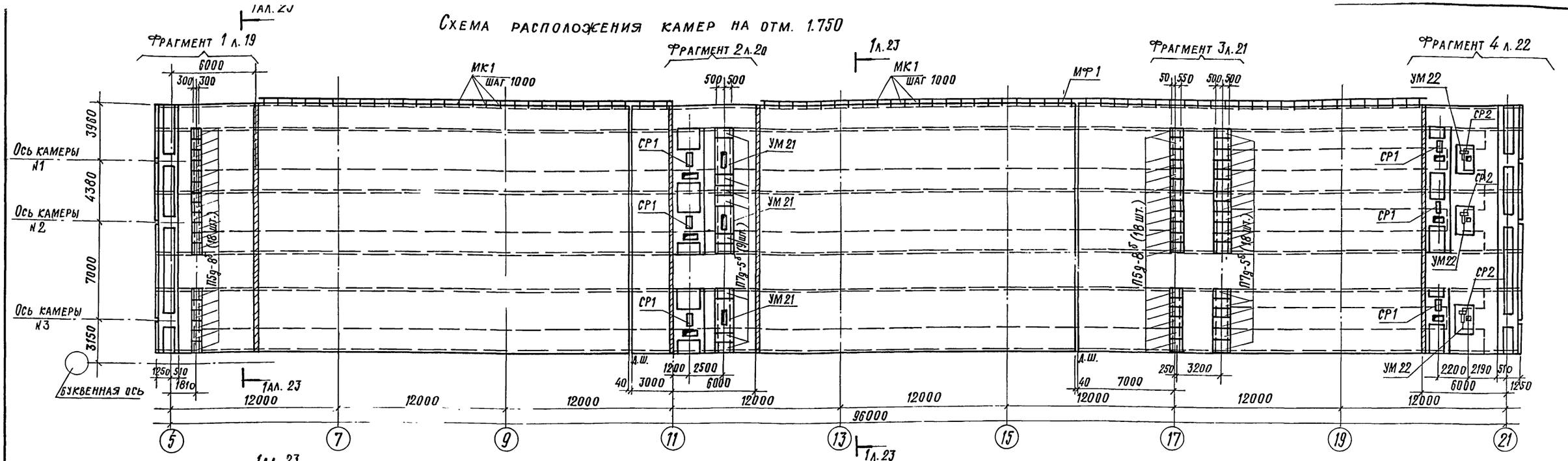

Схема расположения камер на отм. 0.000

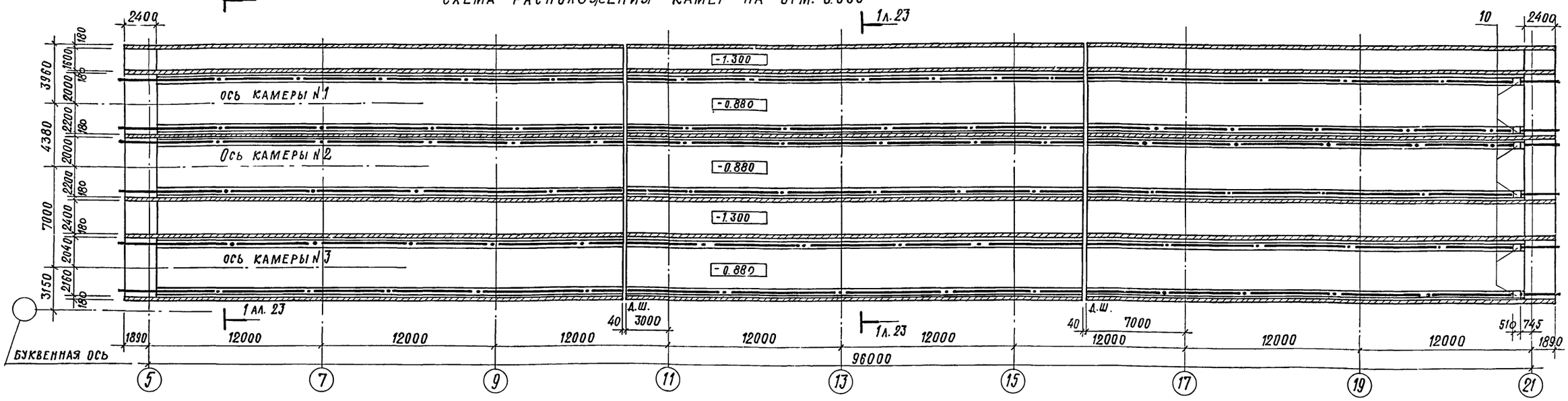

Спецификация к схемам расположения камер

Марка	Обозначение	Наименование	Кол.	Масса кг	Прим.
		Плиты каналов			
П5д-8б	3.006-2 в.II-2	П5д-8б	36	100	
П7д-5б	3.006-2 в.II-2	П7д-5б	27	150	
		Монолитные участки			
Ум 21	л. 34	Ум 21	3		
Ум 22	л. 34	Ум 22	3		
СР1	КЖИ-24	Стальная рама СР1	6	36.4	

Марка	Обозначение	Наименование	Кол.	Масса кг.	Прим.
СР2	КЖИ-25	Стальная рама СР2	3	40.8	
		Изделия закладные			
10	1.400-15 вып.1	МН 145-3	6	10.8	
МК1	КЖИ-19	Кронштейн МК 1	79	2.7	
МФ1	2.430-3 вып. 2 стр. 58	поз. 5	78	п.м.	2.52 кг/п.м.

Взамен инв. № | Подпись и дата | Инв. № подл.

Привязан

Инв. №

9017/6

ГИП	Иванова	
Нач. отд.	Рыбкина	
Гл. спец.	Крутовской	
Рук. гр.	Кренева	
Ст. инж.	Рашевский	
Инж.	Кадыкова	
Пров.	Рашевский	
Н. контр.	Крутовской	

ТП 409-010-50.85 КЖ

Конвейерная линия по изготовлению стеновых панелей длиной до 6м

Вариант А

Стадия	Лист	Листов
Р	18	

Схемы расположения камер на отм. 0.000 и 1.750

Госстрой СССР Проектный институт №2 г. Москва

ТП 409-010-50.85 Альбом V

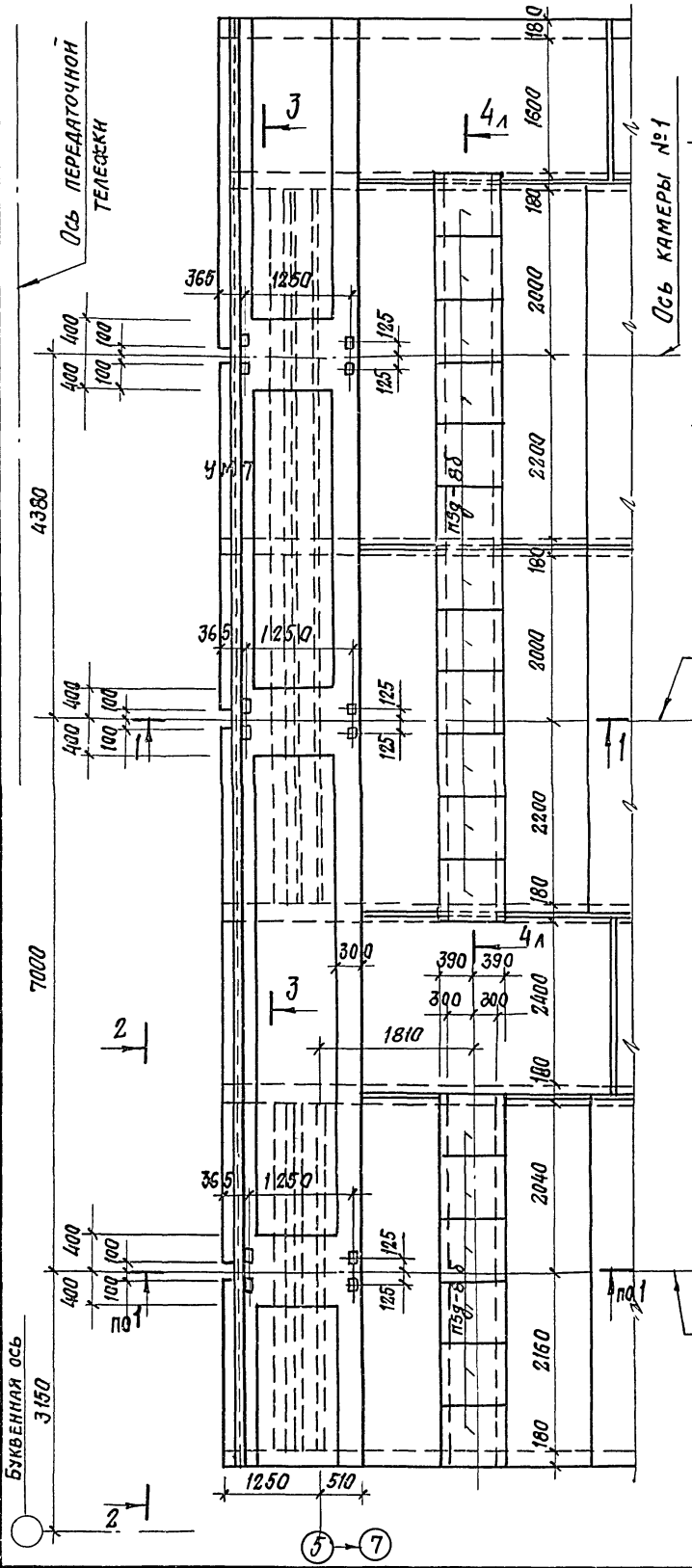

1-1

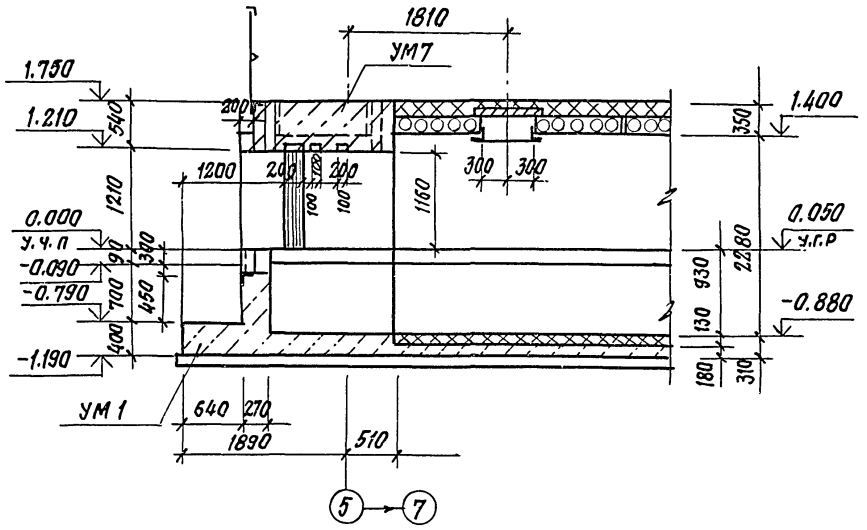

2-2

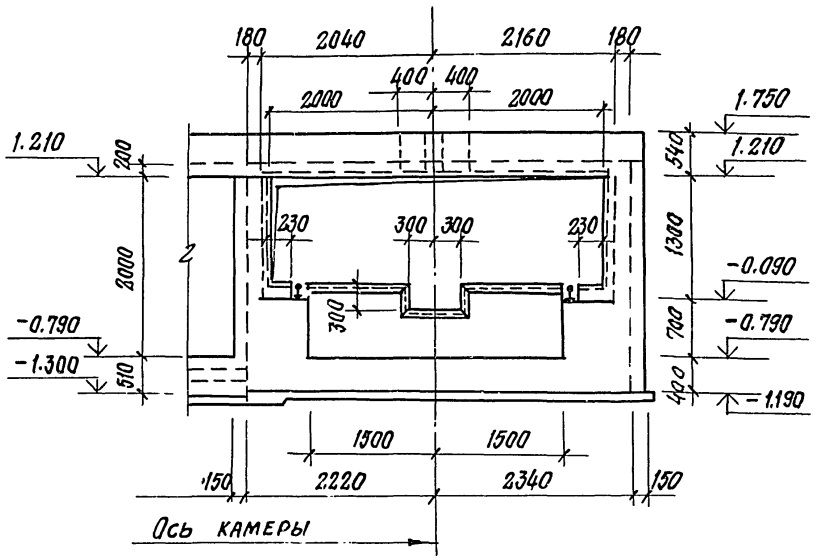

3-3

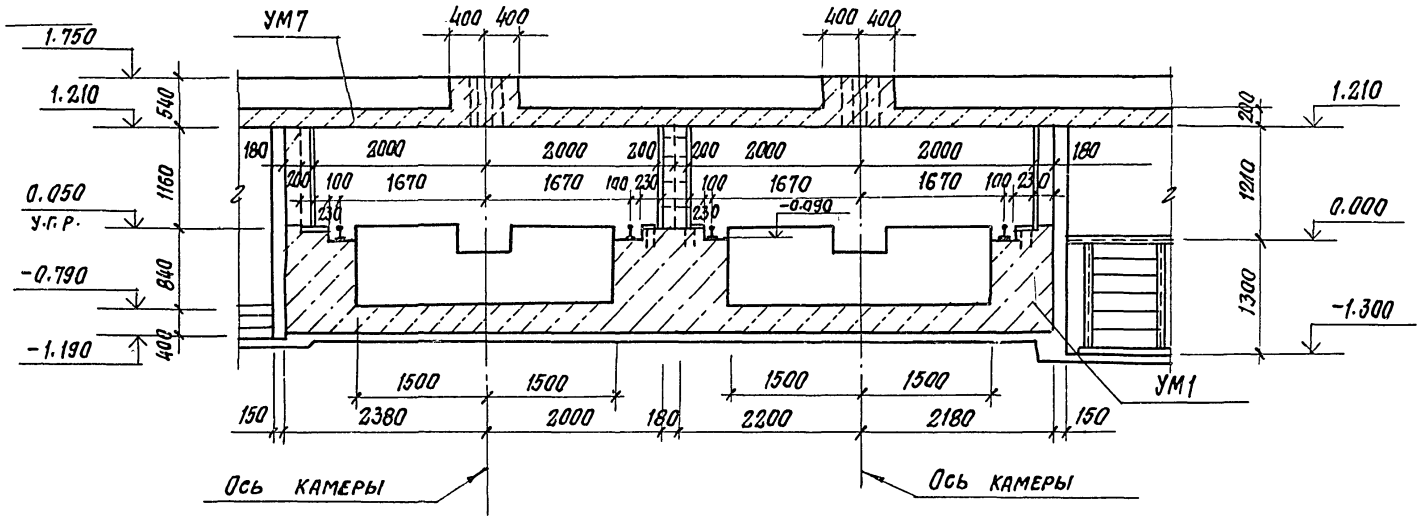

ГИП	Иванова		
Нач.отд.	Рыбкина		
Гл.спец.	Крутовской		
Рук.гр.	Кренева		
Ст.инж.	Рашевский		
Инж.	Хитрова		
Прав	Рашевский		
Н.контр.	Крутовской		

ТП 409-010-50.85 КЖ

Конвейерная линия по изготовлению стеновых панелей длиной до 6 м.

Вариант А

Стадия	Лист	Листов
Р	19	

Схемы расположения камер. Фрагмент 1. Сечения 1-1 ÷ 3-3

Госстрой СССР Проектный институт № 2 г. Москва

Привязан

Инв.№

Инв.№ подл. | Подпись и дата | Взамен инв.№

9017/6 21

Копировал: Старикова Формат

ТП 409-010-50.85 Альбом V

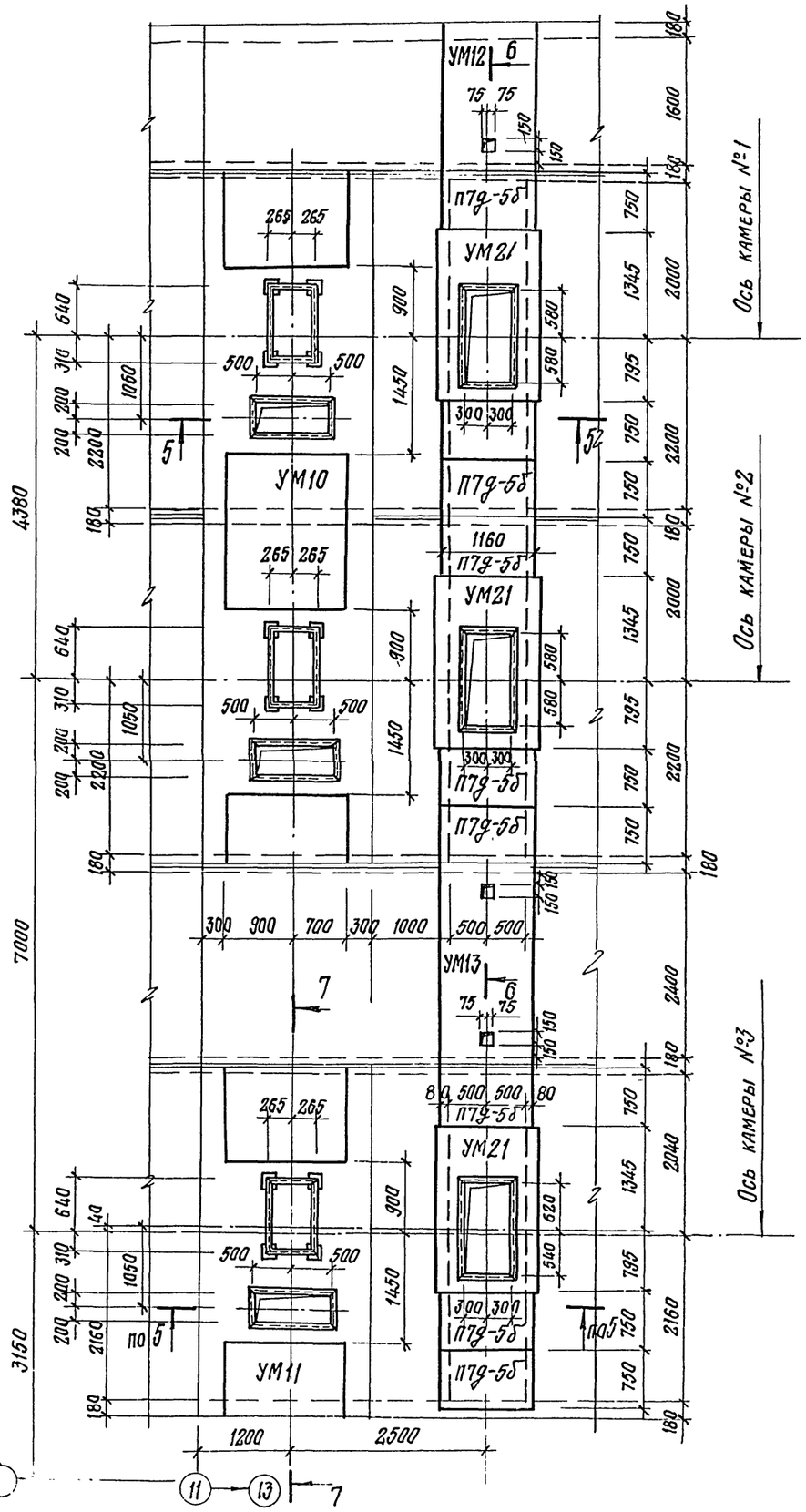

5 – 5

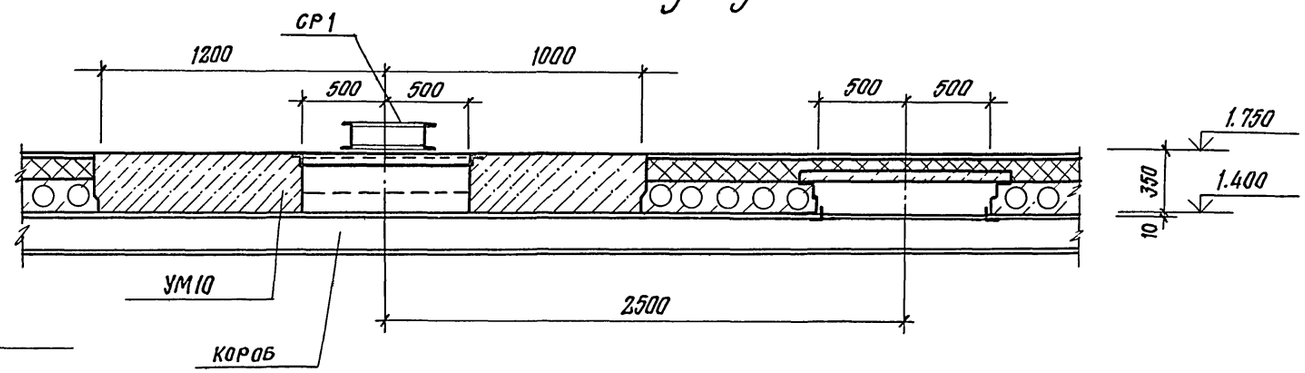

6 – 6

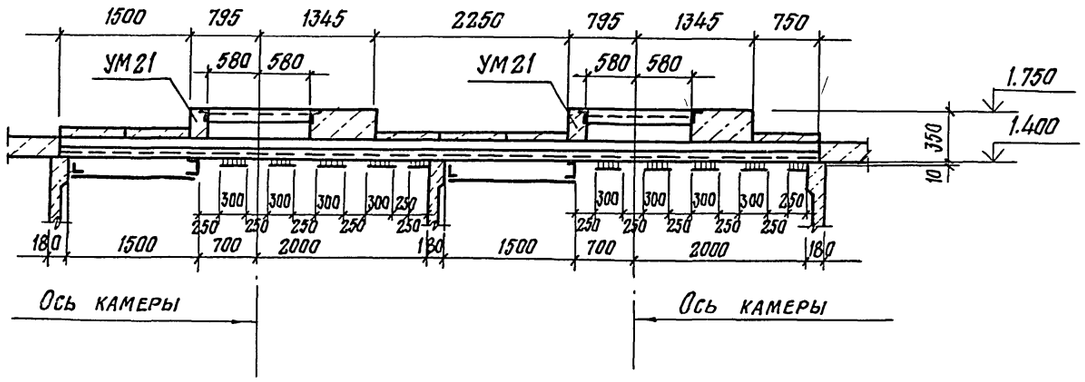

7 – 7

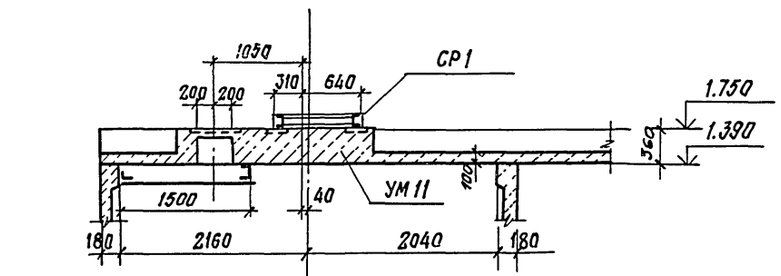

9017/6 22

ГИП	Иванова		ТП 409-010-50.85 КЖ
Нач. отд.	Рыбкина		Конвейерная линия по изготовлению стеновых панелей длиной до 6 м.
Гл. спец.	Крутовской		Вариант А
Рук. гр.	Кренева		Стадия Р; Лист 20; Листов
Ст. инж.	Рашевский		Схемы расположения камер. Фрагмент 2. Сечения 5-5, 6-6, 7-7
Инж.	Хитрова		Госстрой СССР Проектный институт №2 г. Москва
Пров.	Рашевский		
Н. контр.	Крутовской		

Привязан

Инв. №

Инв. № подл. | Подпись и дата | Взамен инв. №

ТП 409-010-50.85 Альбом V

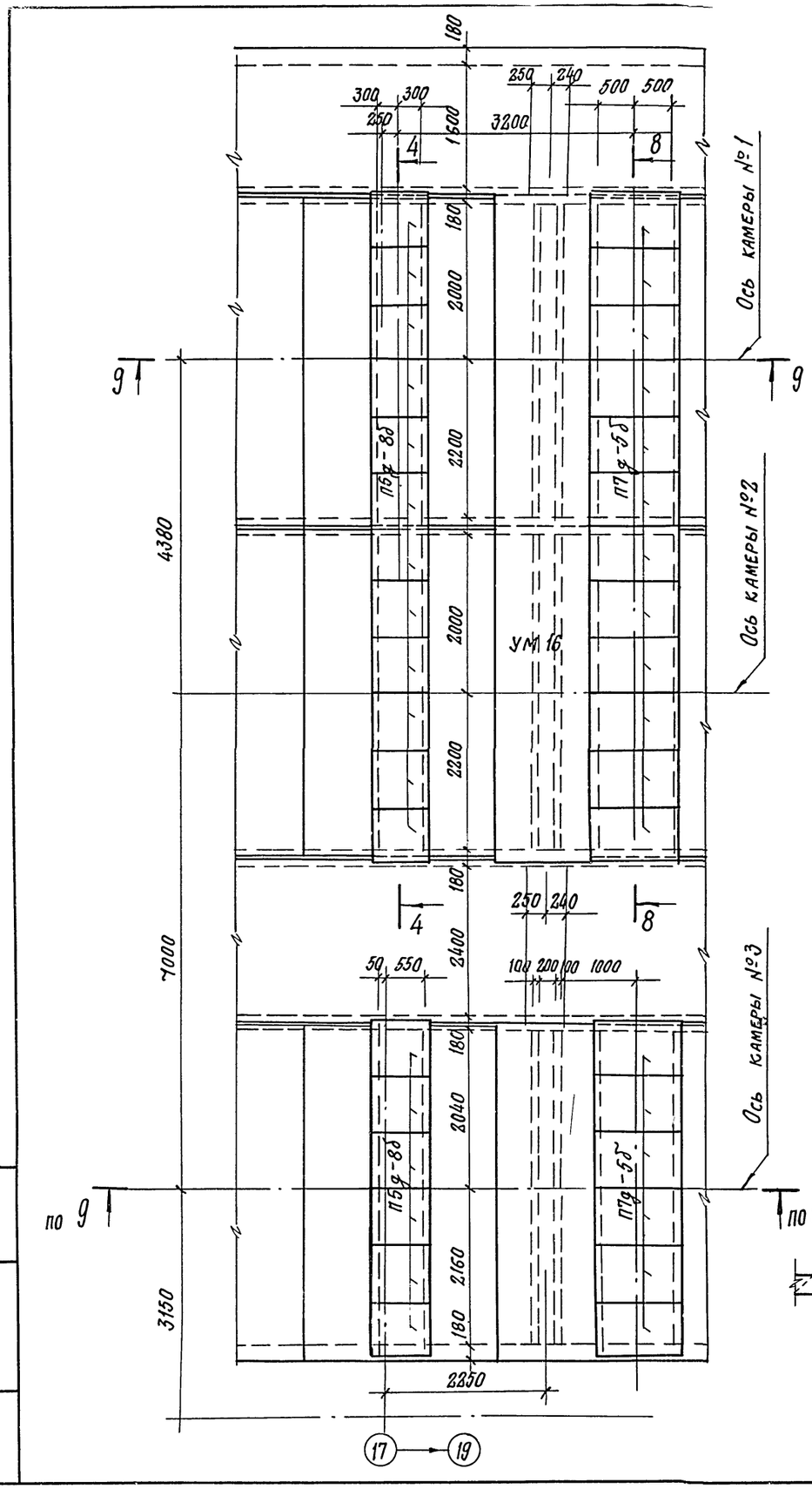

4 – 4

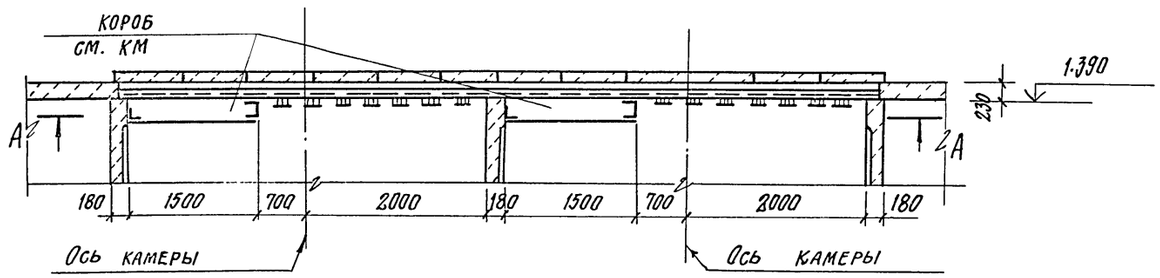

А – А

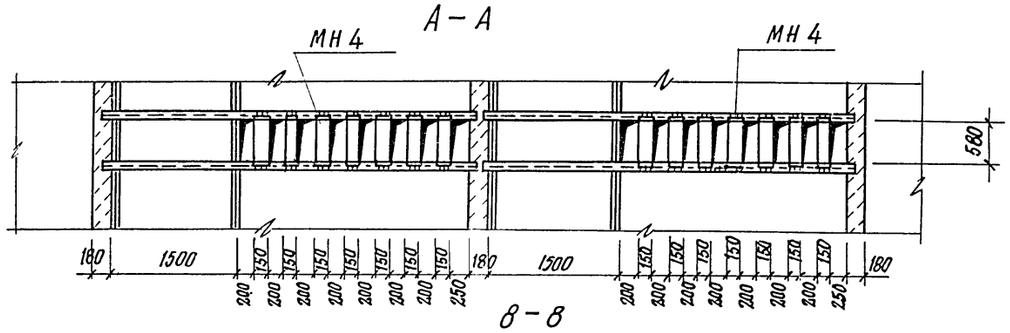

8 – 8

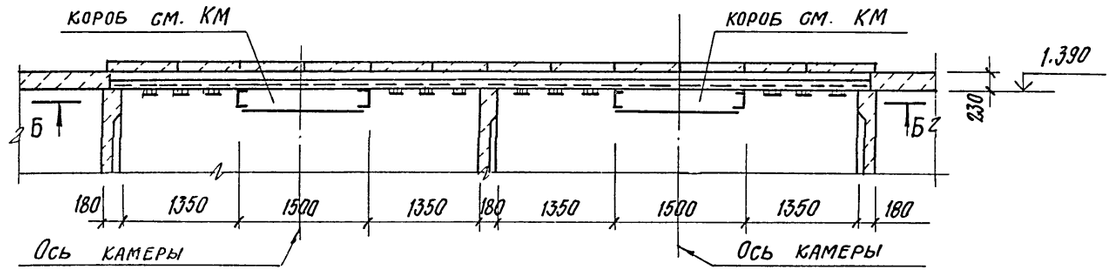

Б – Б

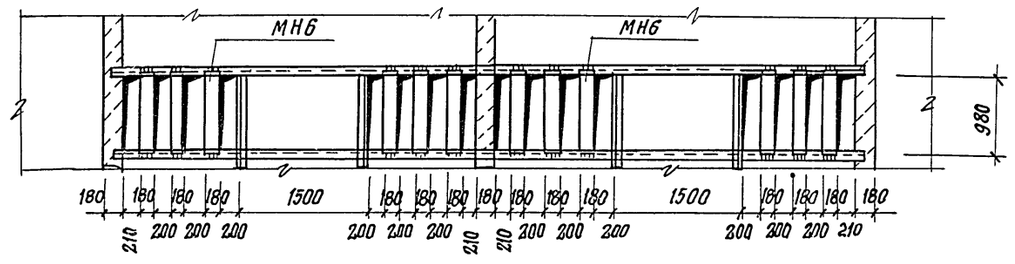

9 – 9

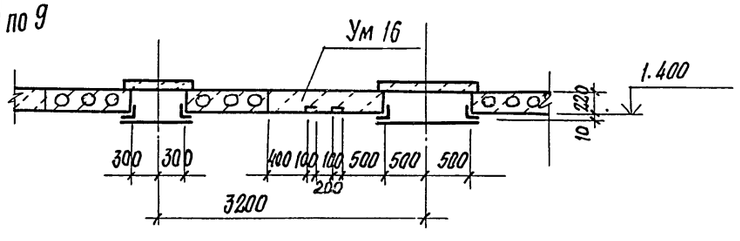

23

ГИП	Иванова		
Нач. отд.	Рыбкина		
Гл. спец.	Крутовской		
Рук. гр.	Кренева		
Ст. инж.	Рашевский		
Инж.	Хитрова		
Пров.	Рашевский		
Н. контр.	Крутовской		

ТП 409-010-50.85 КЭ

Конвейерная линия по изготовлению стеновых панелей длиной до 6 м.

Вариант А

Стадия	Лист	Листов
Р	21	

Схемы расположения камер
Фрагмент 3
Сечения 4-4; 8-8; 9-9.

Госстрой СССР
Проектный институт №2
г. Москва

Копировал: Стержак Формат

9017/6

Привязан

Инв. №

Взамен инв. №

Подпись и дата

Инв. № подл.

Альбом V

Т.П 409-010-50.85

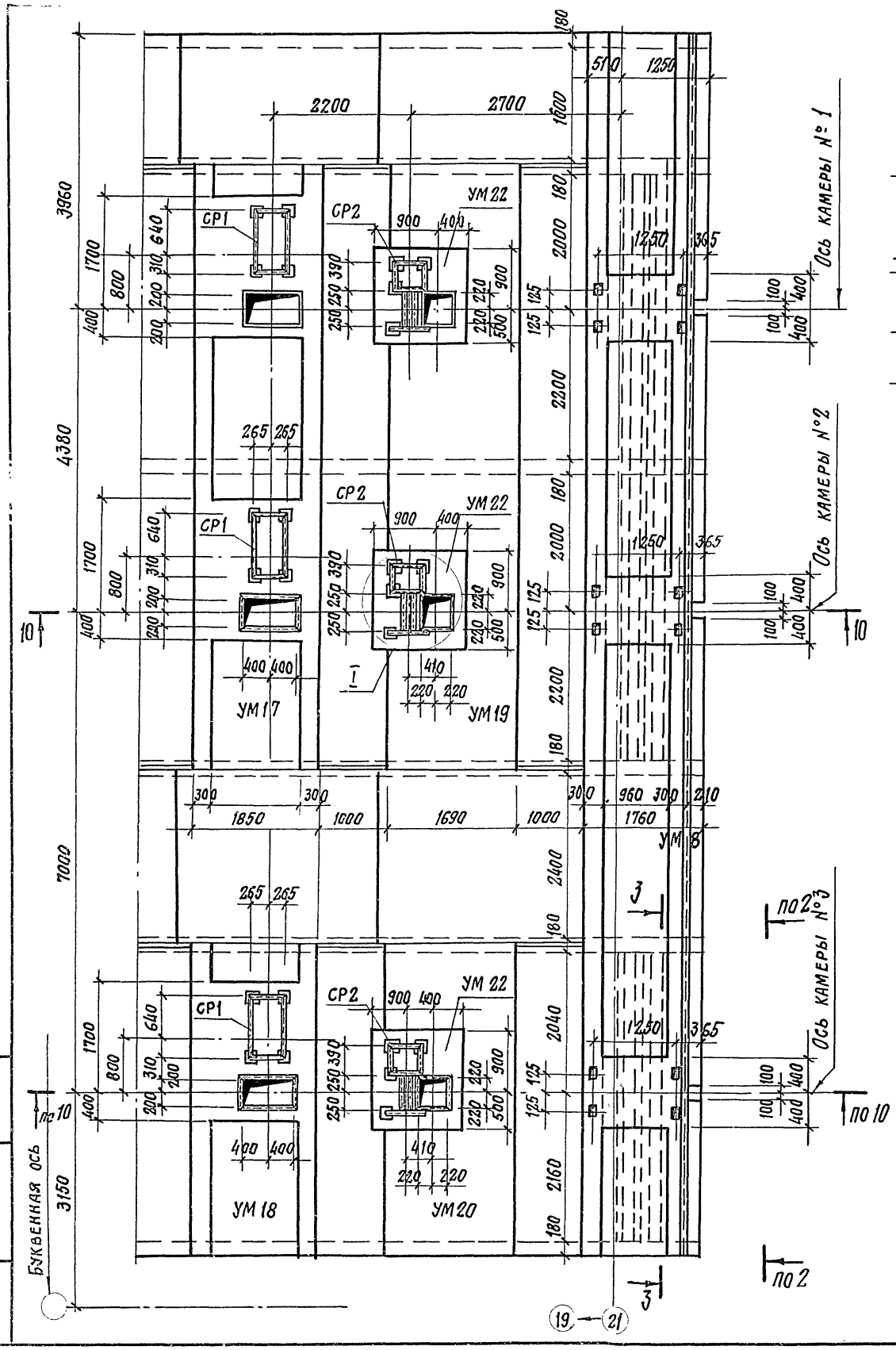

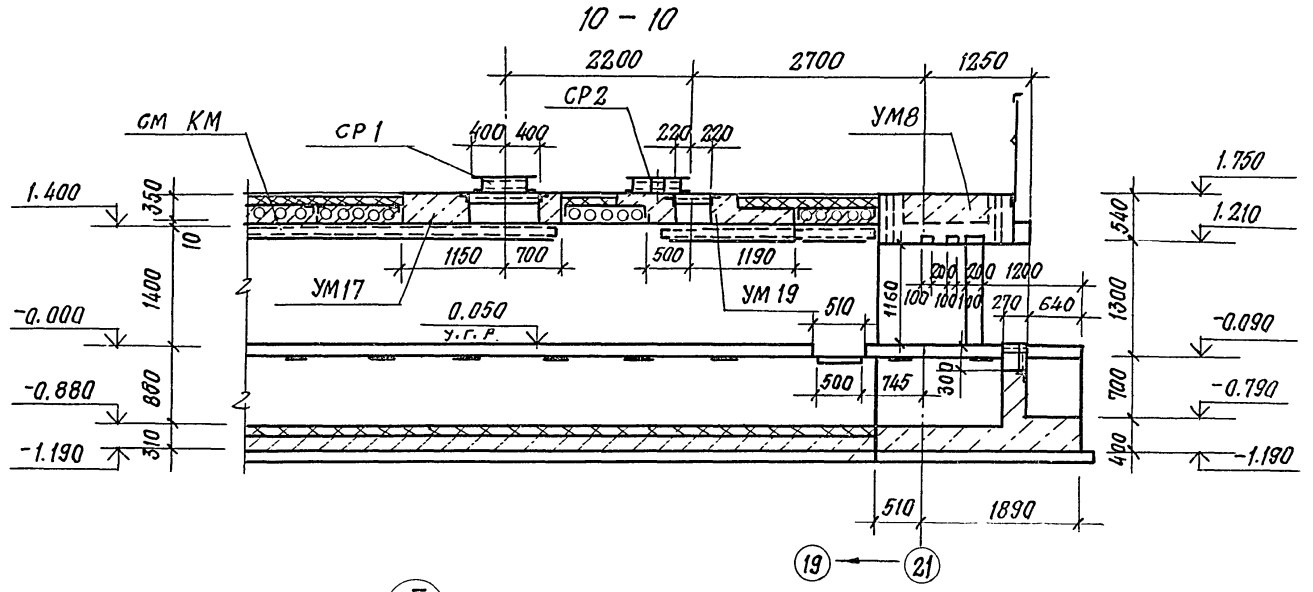

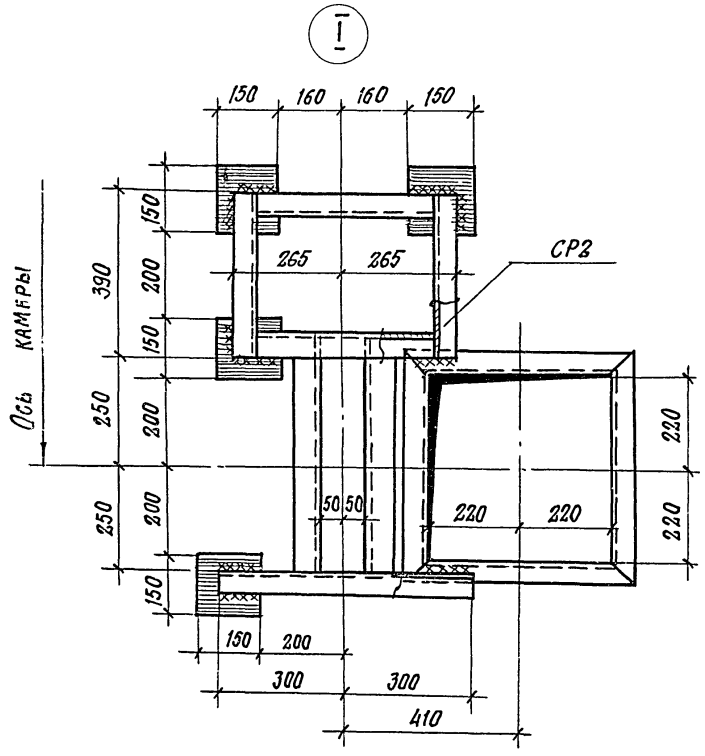

24

ГИП	Иванова		
Нач.отд	Рыбкина		
Гл.спец.	Крутовской		
Рук.гр.	Кренева		
Ст.инж.	Рашевский		
Инж.	Хитрова		
Пров.	Рашевский		
Н.контр.	Крутовской		

ТП 409-010-50.85 КЖ

Конвейерная линия по изготовлению стеновых панелей длиной до 6 м.

Вариант А

Стадия	Лист	Листов
Р	22	

Схемы расположения камер. Фрагмент 4. Сечение 10-10 Узел 1

Госстрой СССР Проектный институт №2 г. Москва

Привязан

Инв.№

9017/6

Копировал

Формат

Инв.№ подл. | Подпись и дата | Взамен инв.№

1 - 1

Ж.Б. СТЕНОВЫЕ БЛОКИ
ЦЕМЕНТНАЯ ЗАТИРКА - РАСТВОР М 50
ПАРОИЗОЛЯЦИЯ - 1 СЛОЙ РУБЕРОИДА
НА ГОРЯЧЕМ БИТУМЕ
ПОЛИМЕРОЦЕМЕНТНЫЙ РАСТВОР - 10 ММ
ПЕНОСТЕКЛО γ = 230 КГ/М³ - 100 ММ
ЦЕМЕНТНАЯ СТЯЖКА - РАСТВОР
М 100 - 20 ММ

ЦЕМЕНТНАЯ СТЯЖКА - РАСТВОР
М 100 С ЖЕЛЕЗНЕНИЕМ - 20 ММ
ПЕНОСТЕКЛО γ = 230 КГ/М³ - 100 ММ
ПОЛИМЕРОЦЕМЕНТНЫЙ РАСТВОР - 10 ММ
СБОРНАЯ Ж.Б. ПЛИТА ДНИЩА
ПОДГОТОВКА ИЗ БЕТОНА М100 - 100 ММ
УТРАМБОВАННЫЙ ЩЕБНЕМ ГРУНТ

ЗАЩИТНЫЙ СЛОЙ ИЗ ГРАВИЯ - 10 ММ
ВОДОИЗОЛЯЦИОННЫЙ КОВЕР - 4 СЛОЯ РУБЕРОИДА
ЦЕМЕНТНАЯ СТЯЖКА РАСТВОР М50 - 15 ММ
ЛЕГКИЙ БЕТОН ПО УКЛОНУ ОТ 0 ДО 120 γ = 500 КГ/М³
ЦЕМЕНТНАЯ СТЯЖКА РАСТВОР М50 - 15 ММ
ПЕНОСТЕКЛО γ = 230 КГ/М³ - 100 ММ
ПОЛИМЕРОЦЕМЕНТНЫЙ РАСТВОР - 10 ММ
ПАРОИЗОЛЯЦИЯ - 1 СЛОЙ РУБЕРОИДА НА
ГОРЯЧЕМ БИТУМЕ
СБОРНАЯ Ж.Б. ПЛИТА

ЦЕМЕНТНАЯ СТЯЖКА - РАСТВОР
М 100 С ЖЕЛЕЗНЕНИЕМ - 20 ММ
ПЕНОСТЕКЛО γ = 300 КГ/М³ - 100 ММ
ПОЛИМЕРОЦЕМЕНТНЫЙ РАСТВОР - 10 ММ
ПОДГОТОВКА ИЗ БЕТОНА М100 - 100 ММ
УТРАМБОВАННЫЙ ЩЕБНЕМ ГРУНТ

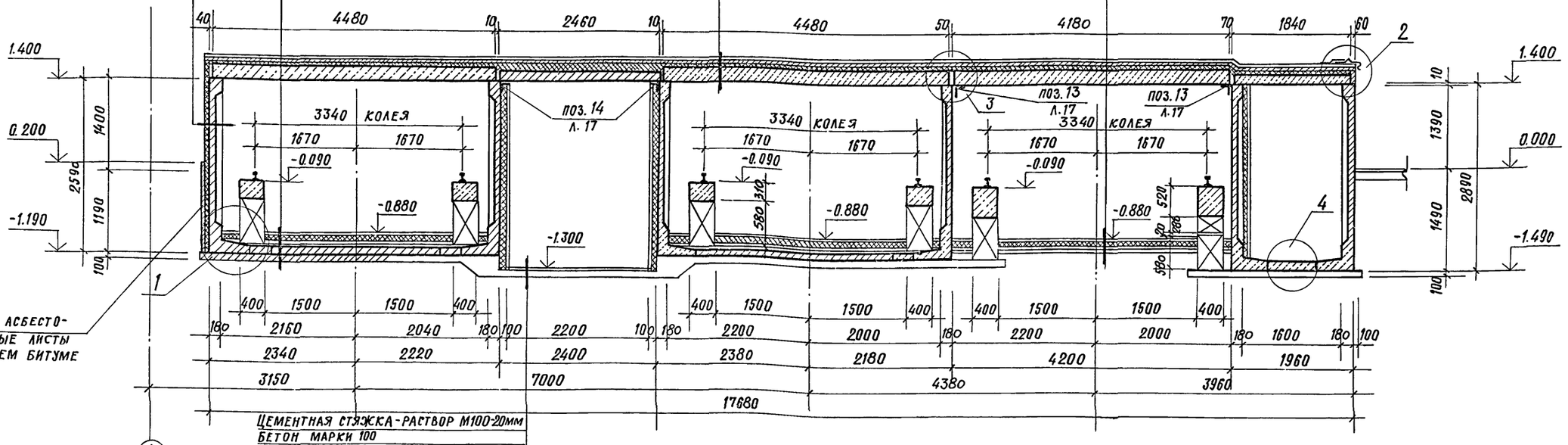

1А - 1А

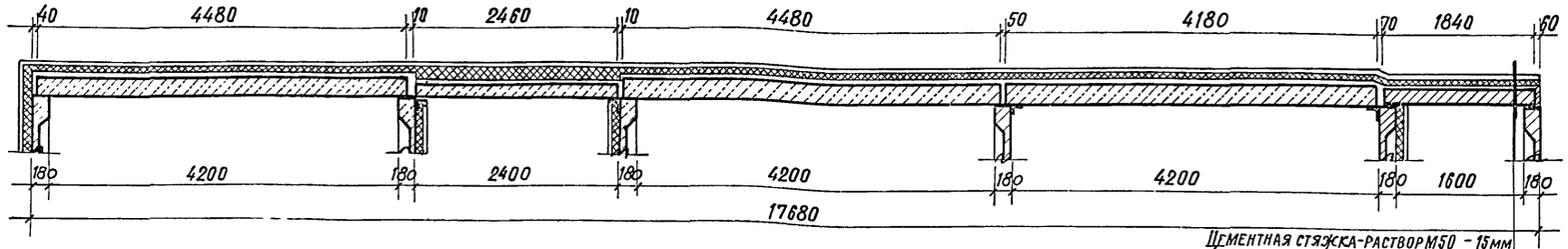

ЦЕМЕНТНАЯ СТЯЖКА - РАСТВОР М50 - 15ММ
ПЕНОСТЕКЛО γ = 230 КГ/М³ - 100ММ
ПОЛИМЕРОЦЕМЕНТНЫЙ РАСТВОР - 10ММ
ПАРОИЗОЛЯЦИЯ 1 СЛОЙ РУБЕРОИДА
НА ГОРЯЧЕМ БИТУМЕ
СБОРНАЯ Ж.Б. ПЛИТА

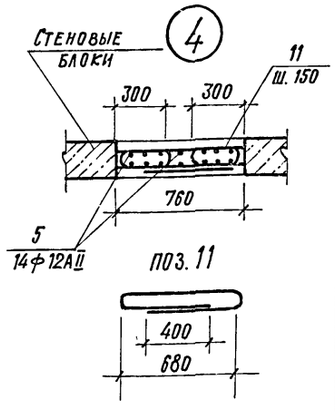

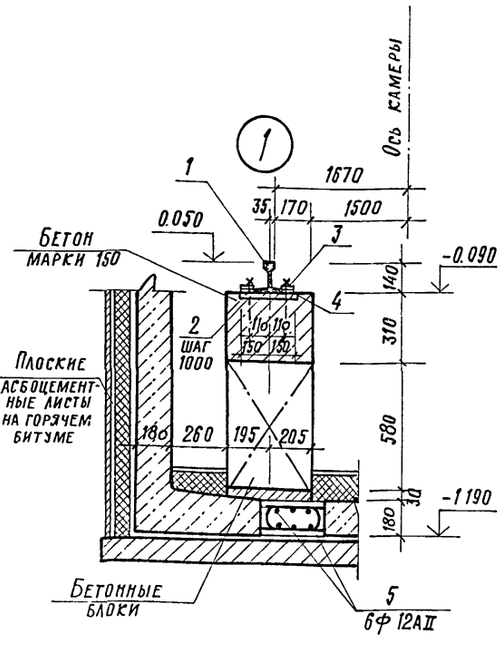

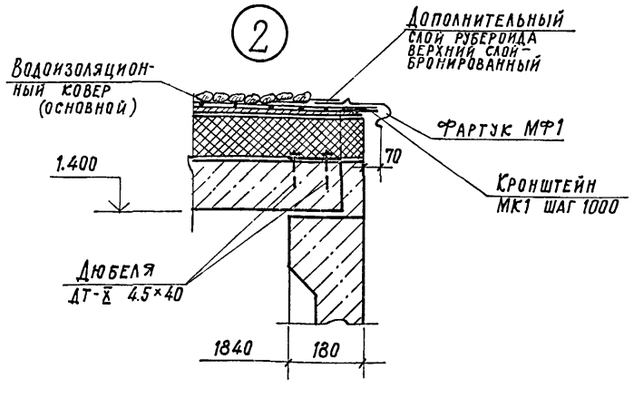

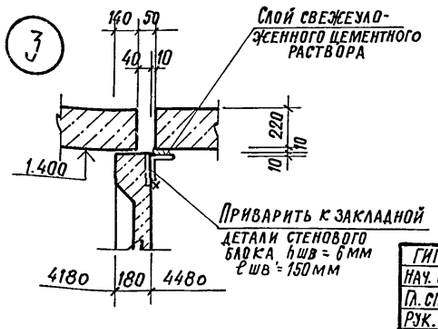

25
9017/6

ГИП	ИВАНОВА	
НАЧ. ОТД.	РЫБКИНА	
Л. СПЕЦ.	КРУГОВСКОЙ	
РУК. ГР.	КРЕНЕВА	
СТ. ИНЖ.	РАШЕВСКИЙ	
ИНЖ.	КАДЫКОВА	
ПРОВ.	РАШЕВСКИЙ	
Н. КОНТР.	КРУГОВСКОЙ	

ТП 409-010-50.85 КЭС

КОНВЕЙЕРНАЯ ЛИНИЯ ПО ИЗГОТОВЛЕНИЮ СТЕНОВЫХ ПАНЕЛЕЙ ДЛИНОЙ ДО 6М

ВАРИАНТ А

СТАДИЯ	ЛИСТ	ЛИСТОВ
Р	23	

СЕЧЕНИЯ 1-1; 1А-1А;

ГОССТРОЙ СССР ПРОЕКТНЫЙ ИНСТИТУТ №2 Г. МОСКВА

ПРИВЯЗАН

ИНВ. №

ПОДПИСЬ И ДАТА | ВЗАМЕН ИНВ.№

Альбом V

Сечение 2-2 (начало)

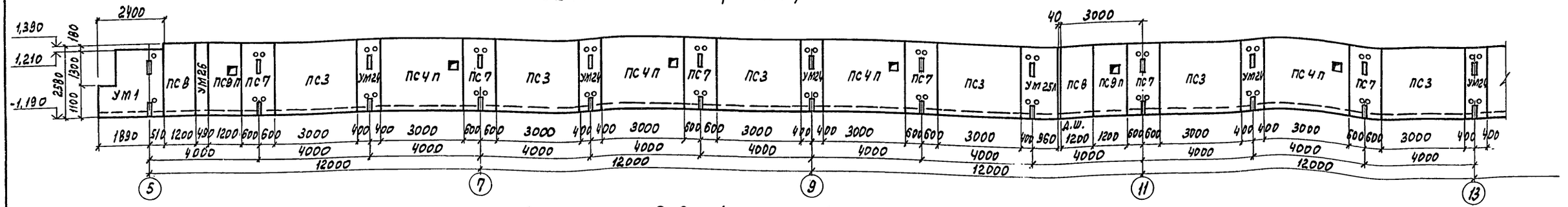

Сечение 2-2 (окончание)

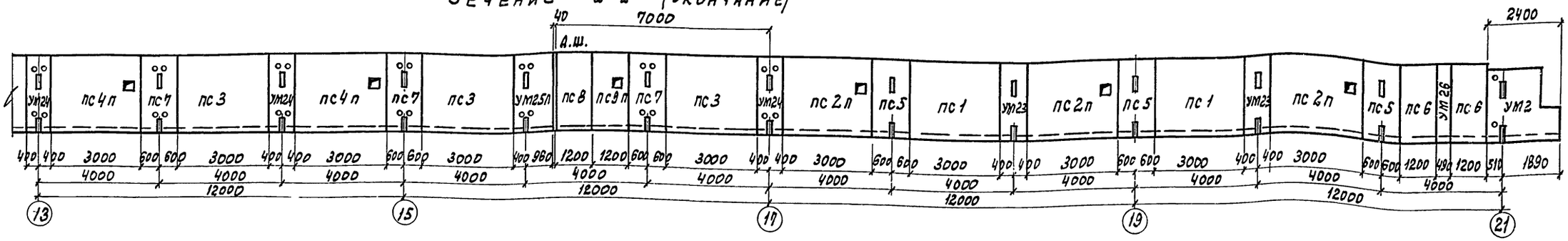

Сечение 3-3 (начало)

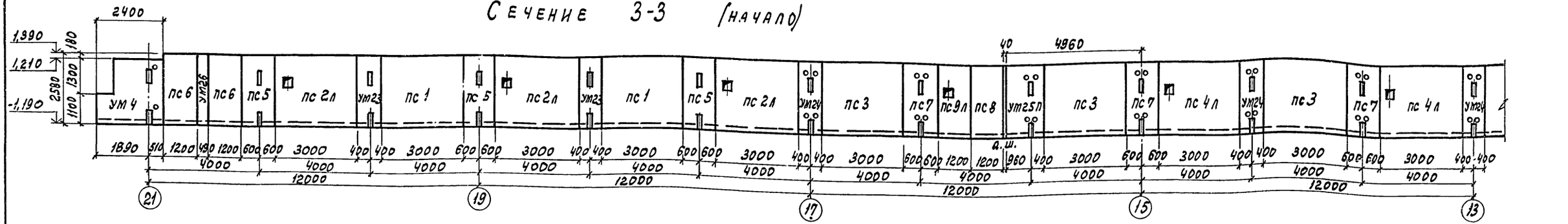

Сечение 3-3 (окончание)

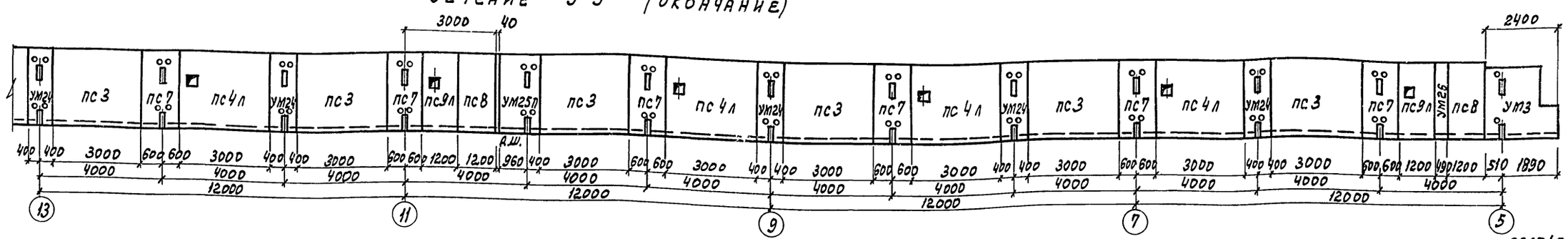

9017/6 2Е

ГИП	ИВАНОВА	
Нач. отд.	РЫБКИНА	
Гл. спец.	КРУТОВСКОЙ	
Рук. гр.	КРЕНЕВА	
Ст. инж.	РАШЕВСКИЙ	
Инж.	КАДЫЖОВА	
Провер.	РАШЕВСКИЙ	
Н. контр.	КРУТОВСКОЙ	

ТП 409-010-50.85 КЖ

Конвейерная линия по изготовлению стеновых панелей длиной до 6 м

Вариант А

Стадия	Лист	Листов
Р	24	

Сечения 2-2; 3-3;

Госстрой СССР Проектный институт № 2 г. Москва

Привязан

Инв. №

Альбом V

ТП 409-010-50.85

Инв. № подл. | Подпись и дата | Взамен инв. №

ТП 409-010-50.85 Альбом V

Сечение 4-4 (начало)

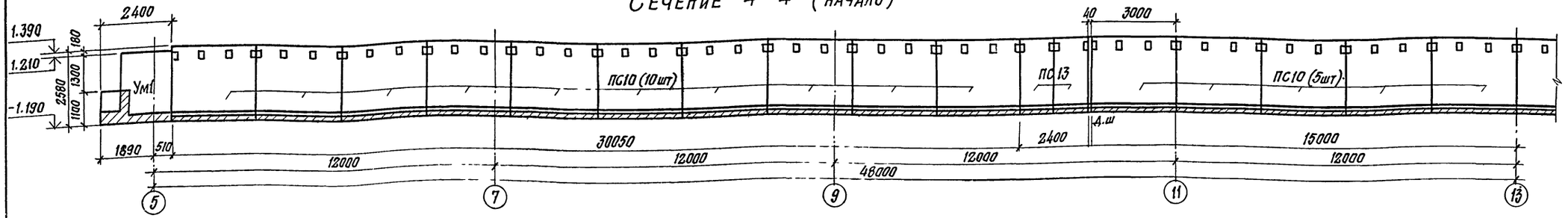

Сечение 4-4 (окончание)

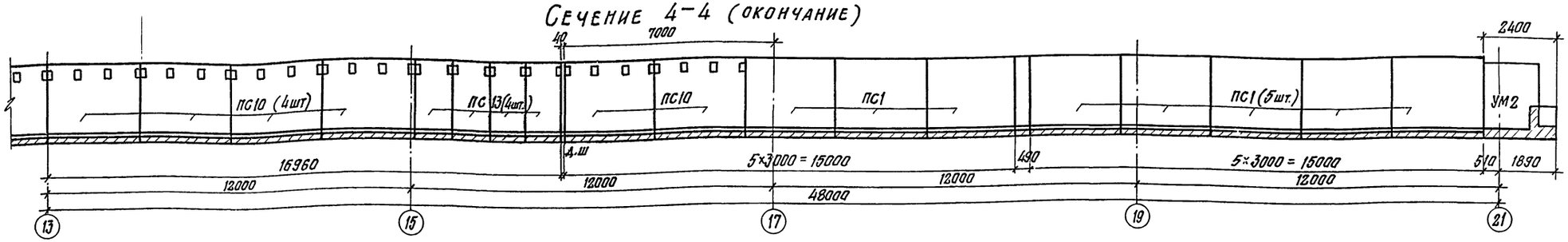

Сечение 5-5 (начало)

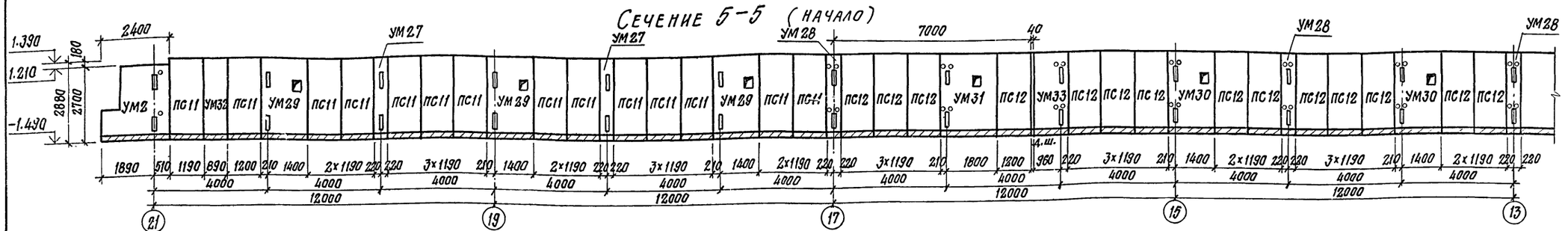

Сечение 5-5 (окончание)

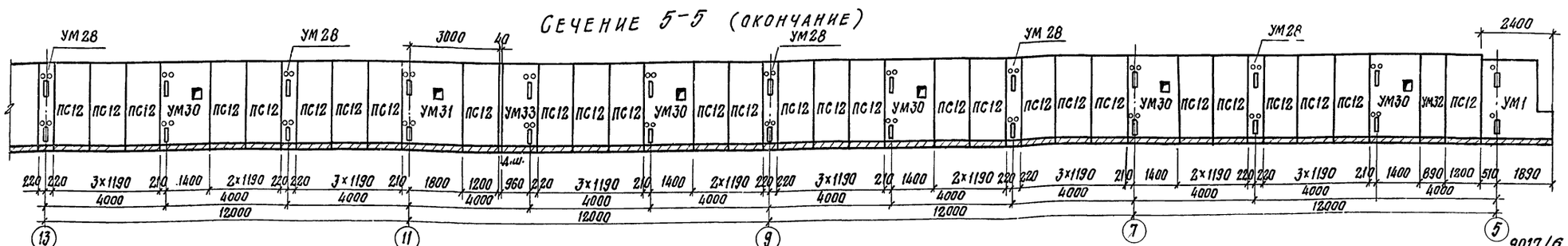

9017/6

27

ГИП	Иванова		ТП 409-010-50.85 КЖЕ
Нач.отд.	Рыбкина		Конвейерная линия по изготовлению стеновых панелей длиной до 6 м.
Гл.спец.	Крутовской		
Рук.гр.	Кренева		Вариант А
Ст.инж.	Рашевский		Стадия Р; Лист 25; Листов
Инж.	Кадыкова		
Пров.	Рашевский		Сечения 4-4; 5-5
Н.контр.	Крутовской		Госстрой СССР Проектный институт №2 г. Москва

Привязан

Инв.№

Инв.№ подл. | Подпись и дата | Взамен инв.№

Т.П. 409-010-50.85 Альбом V

Сечение 6-6

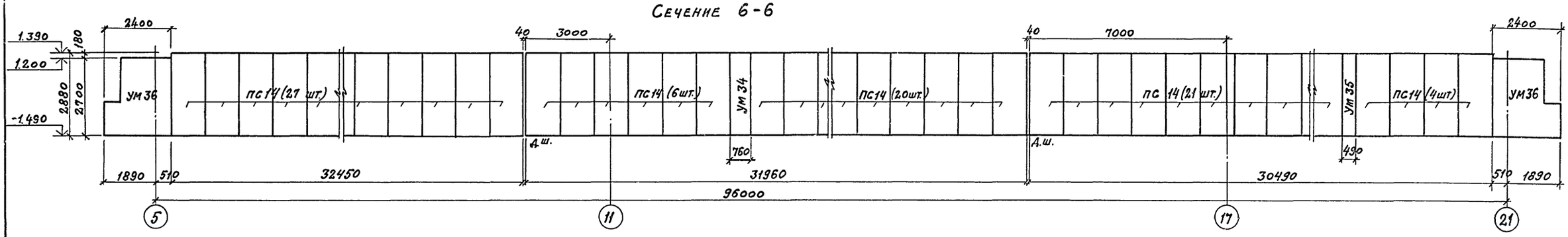

Сечение 7-7

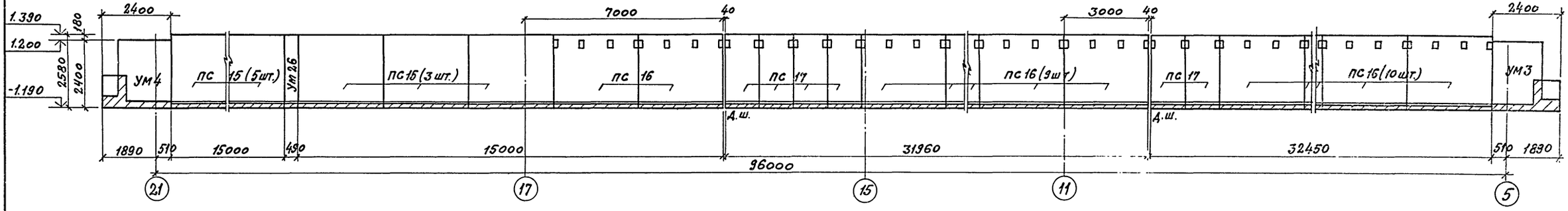

Спецификация к схемам расположения на листах

Марка	Обозначение	Наименование	Кол.	Масса кг	Прим.
		Панели стеновые			
ПС1	КЖИ-1	СБ24-3-1	12	3250	
ПС2п	КЖИ-1	СБ24-3-2	3	3250	
ПС2л	КЖИ-1	СБ24-3-3	3	3250	
ПС3	КЖИ-2	СБ24-3-4	18	3250	
ПС4п	КЖИ-2	СБ24-3-5	6	3250	
ПС4л	КЖИ-2	СБ24-3-6	6	3250	
ПС5	КЖИ-3	СБ24д-3-1	6	1330	
ПС6	КЖИ-7	СБ24д-3-2	4	1330	
ПС7	КЖИ-4	СБ24д-3-4	18	1330	
ПС8	КЖИ-4	СБ24д-3-5	6	1330	
ПС9п	КЖИ-5	СБ24д-3-7	3	1330	
ПС9л	КЖИ-5	СБ24д-3-6	3	1330	
ПС10	КЖИ-6	СБ24-3-7	21	3250	
ПС11	КЖИ-6	СБ27д-8-1	14	1450	
ПС12	КЖИ-3	СБ27д-8-2	42	1450	
ПС13	КЖИ-7	СБ24д-3-3	6	1330	
ПС14	3.006-3 Вып. II-1	СБ27д-8	78	1450	
ПС15	3.006-3 Вып. II-1	СБ24-3	8	3250	
ПС16	КЖИ-3	СБ24-3-8	21	3250	
ПС17	КЖИ-7	СБ24д-3-8	6	1330	

Марка	Обозначение	Наименование	Кол.	Масса кг	Прим.
		Монолитные участки			
ум23	л. 35	ум23	4		
ум24	л. 35	ум24	14		
ум25п	л. 35	ум25п	2		
ум25л.	л. 35	ум25л	2		
ум26	л. 35	ум26	6		
ум27	л. 35	ум27	2		
ум28	л. 35	ум28	7		
ум29	л. 35	ум29	3		
ум30	л. 35	ум30	7		
ум31	л. 35	ум31	2		
ум32	л. 35	ум32	2		
ум33	л. 35	ум33	2		
ум34	л. 35	ум34	1		
ум35	л. 35	ум35	1		
ум36	л. 35	ум36	2		

Инв.№ | Подпись и дата | Взаменинв.№

Привязан

Инв.№

ГИП	Иванова	
Нач.отд.	Рыбкина	
Гл.спец.	Круговской	
Рук.гр.	Кренева	
Ст.инж.	Рашевский	
Инж.	Кадыкова	
Пров.	Рашевский	
Н.контр.	Круговской	

ТП 409-010-50.85 КЖ

Конвейерная линия по изготовлению стеновых панелей длиной до 6 м

Вариант А

Стадия	Лист	Листов
Р	26	

Сечения 6-6; 7-7

Госстрой СССР
Проектный институт №2
г. Москва

28
9017/6

ТП 409-010-50.85 Альбом V

УМ1

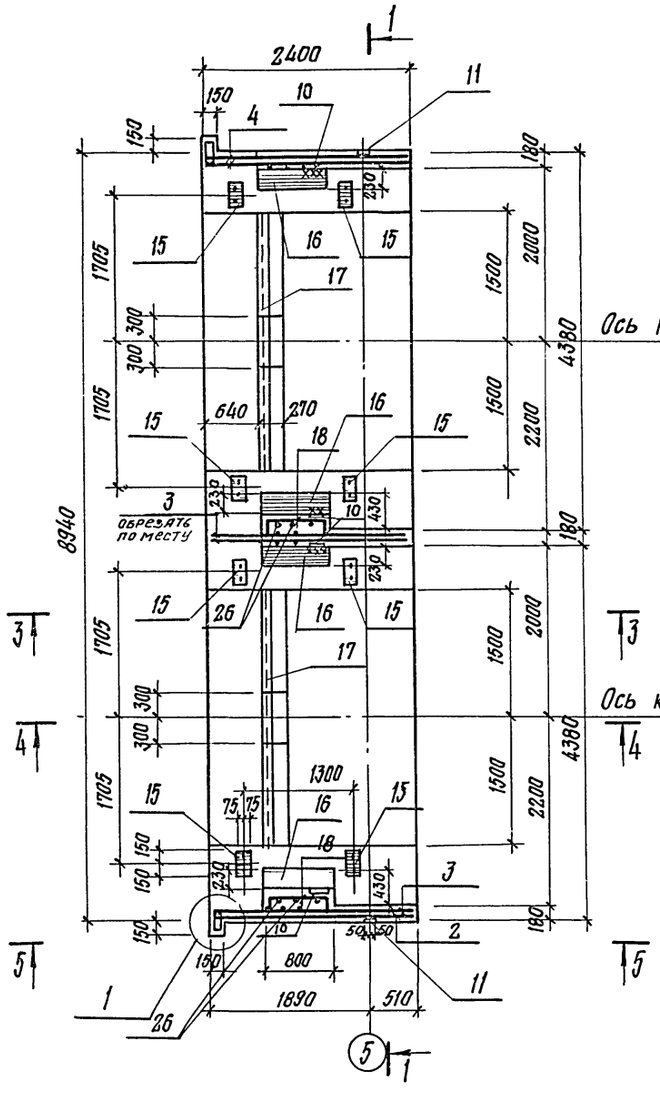

УМ2

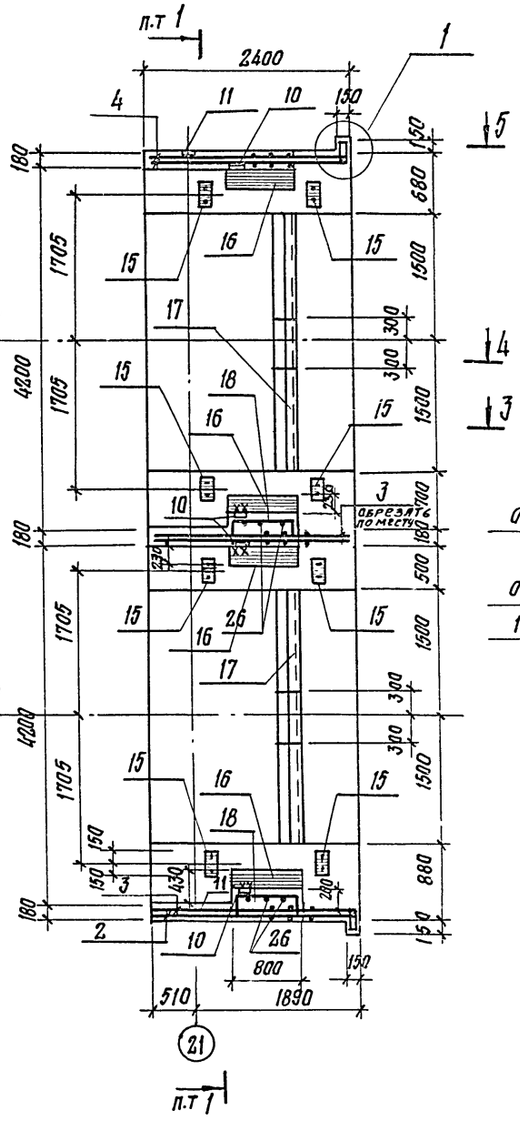

2–2

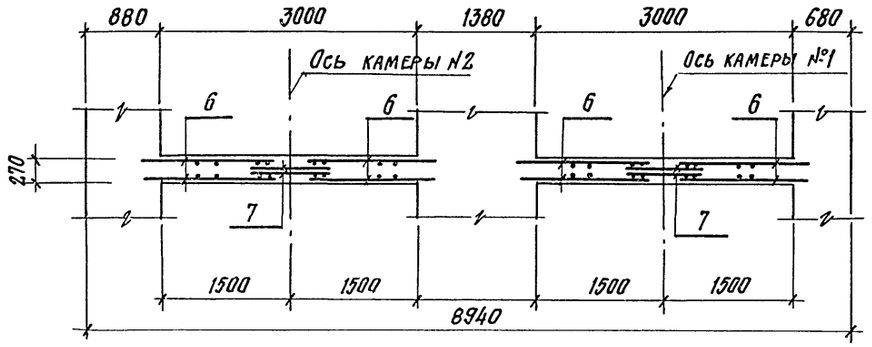

3–3

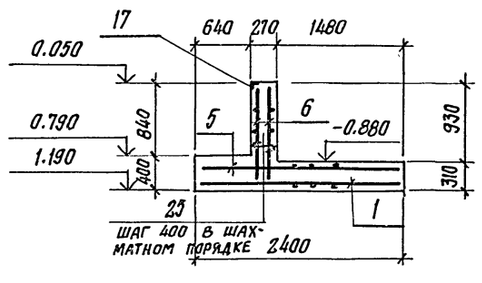

4–4

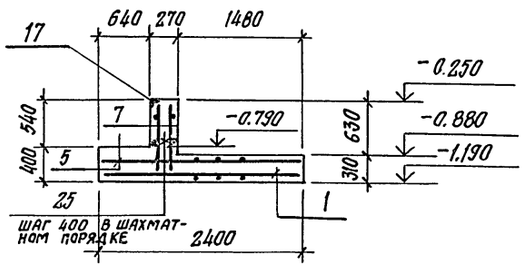

1–1

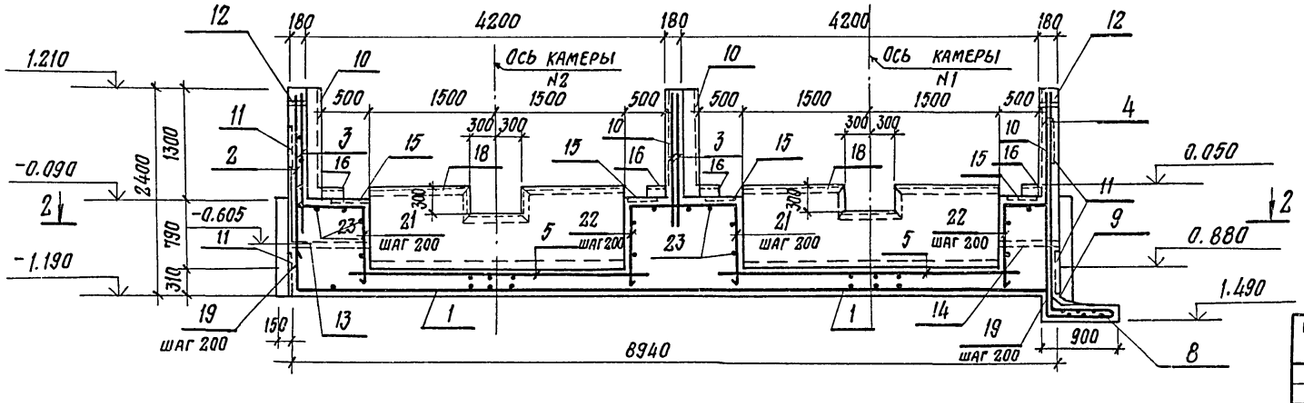

5–5

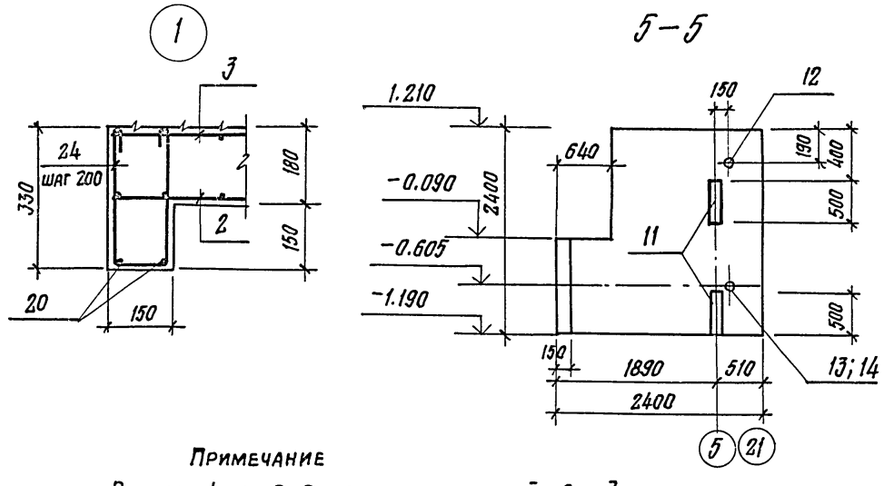

Примечание

В узле 1 и 5-5 сетки позиций 2 и 3 выше отметки -0,090 на длину 640 обрезать по месту.

29

9017/6

ГИП	Иванова		ТП 409-010-50.85 КЖ	
Нач.отд.	Рыбкина		Конвейерная линия по изготовлению стеновых панелей длиной до 6 м.	
Гл.спец.	Крутавской		Вариант А	Стадия: Р; Лист: 27; Листов:
Рук.гр.	Кренева		Монолитные участки УМ1, УМ2	Госстрой СССР Проектный институт №2 г. Москва
Ст.инж.	Рашевский			
Инж.	Кадыкова			
Пров.	Рашевский			
Н.конт.	Крутавской			

Привязан

Инв.№

Инв.№ подл. | Подпись и дата | Взам.инв.№

Альбом V

ТП 409-010-50.85

УМ3

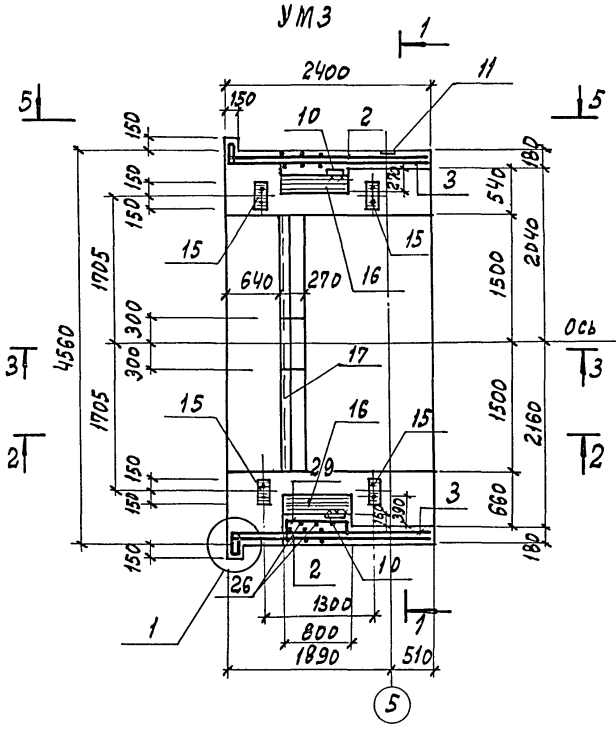

УМ4

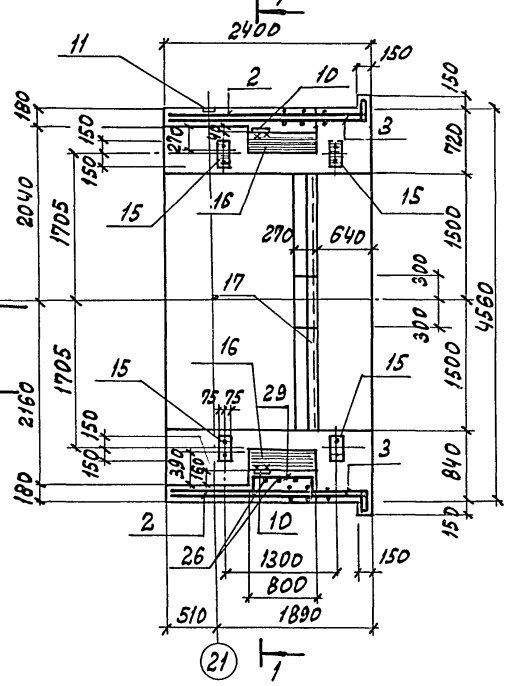

1-1

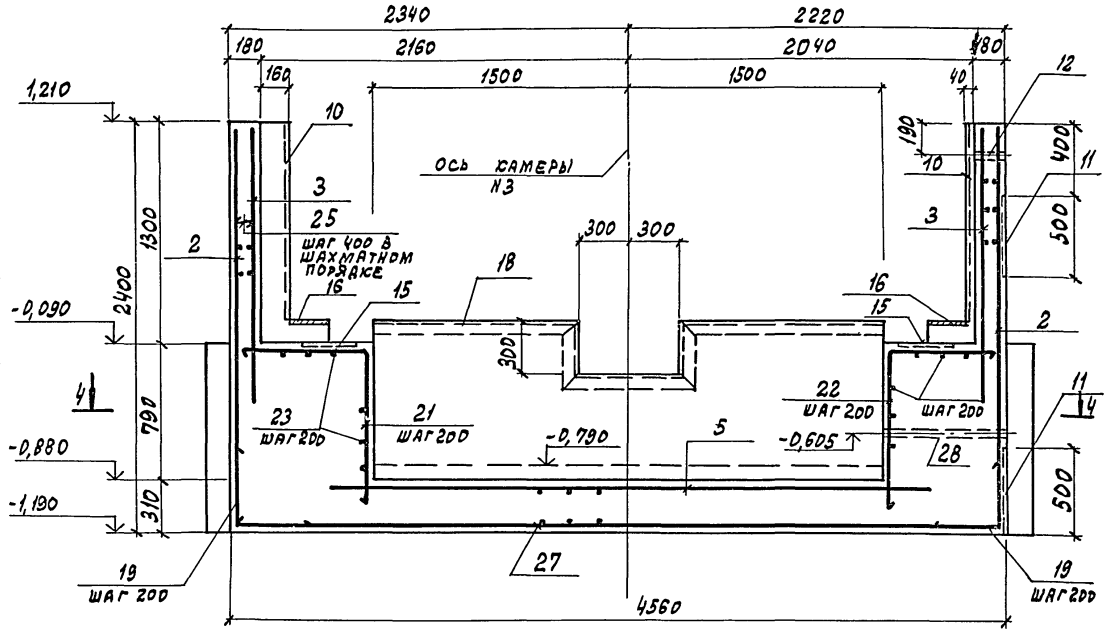

2-2

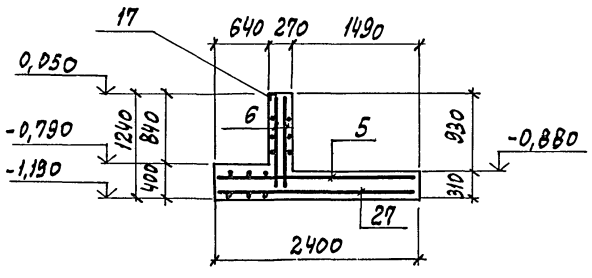

4-4

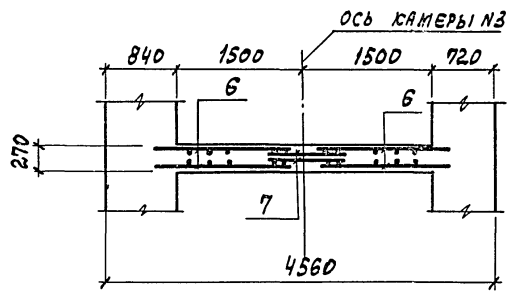

1

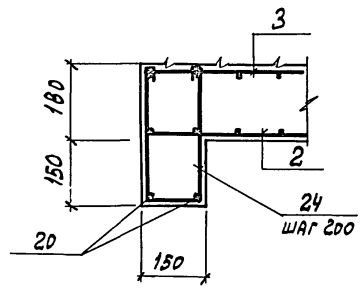

3-3

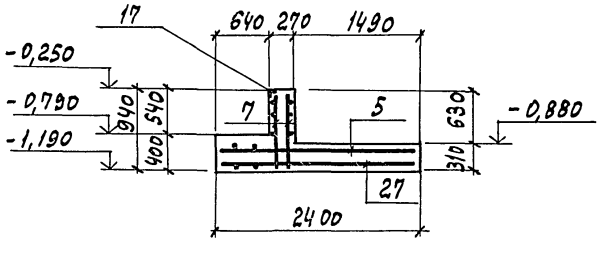

5-5

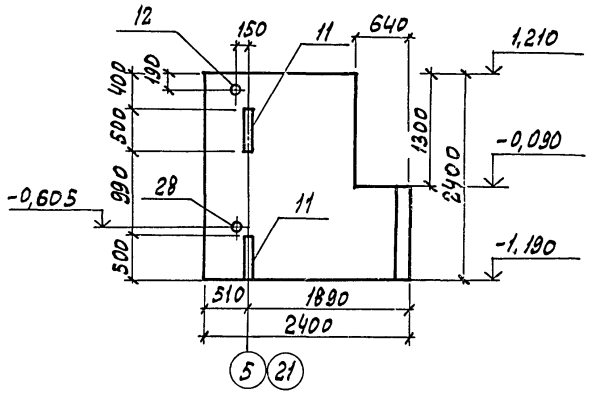

Примечание

В узле 1 и 5-5 сетки позиций 2 и 3 выше отметки -0,090 на длину 640 обрезать по месту.

30

Привязан

9017 /6

Инв. №

ГИП	Иванова		ТП 409-010-50.85 КЖ
Нач. отд.	Рыбкина		Конвейерная линия по изготовлению стеновых панелей длиной до 6 м
Гл. спец.	Крутовской		Вариант А
Рук. гр.	Кренева		Стадия Р; Лист 28; Листов
Ст. инж.	Рашевский		Монолитные участки УМ3; УМ4
Инж.	Кадыкова		Госстрой СССР Проектный институт №2 г. Москва
Провер.	Рашевский		
Н. контр.	Крутовской		

Копировал: Графская Формат

Инв. № подл. | Подпись и дата | Взам. инв. №

Ум 7

Схема расположения нижних сеток плиты

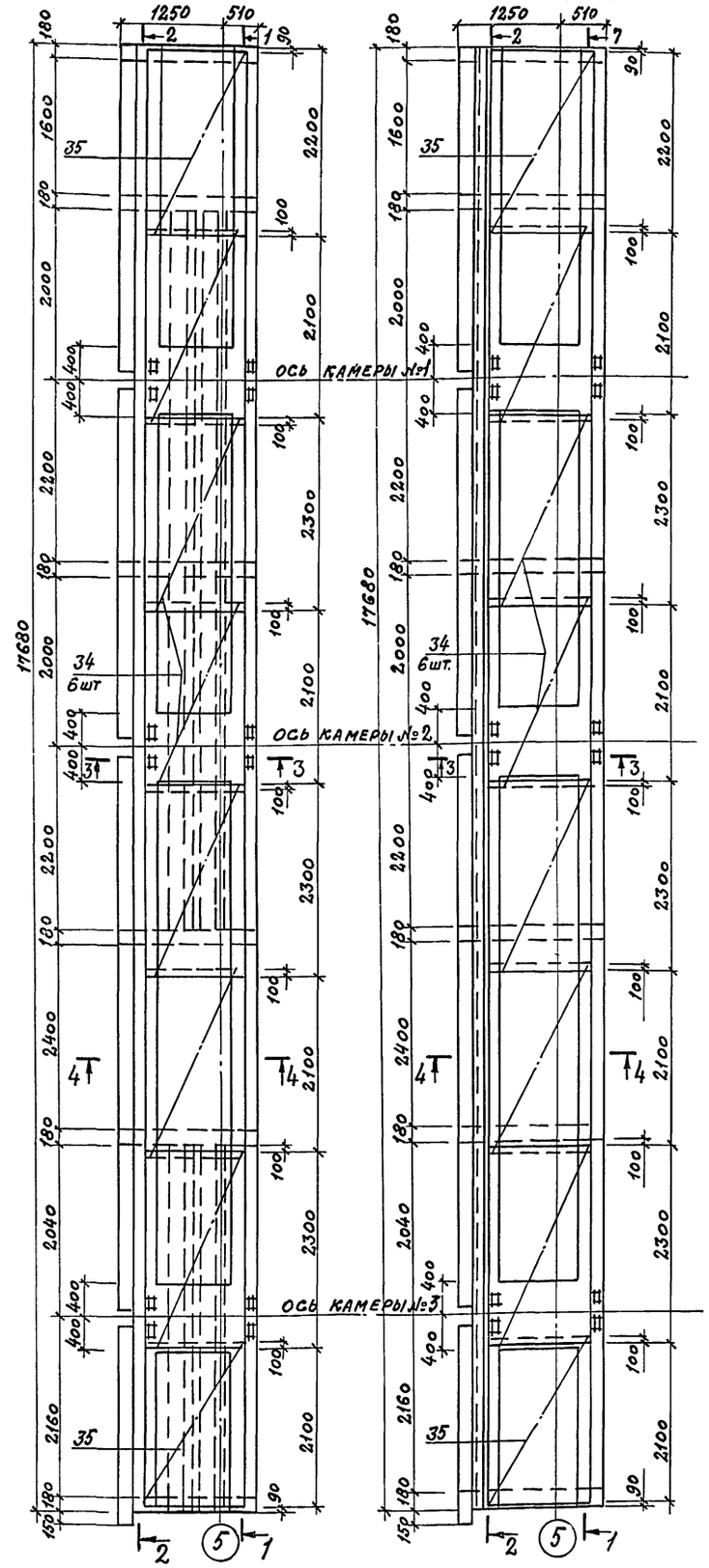

Схема расположения верхних сеток плиты

1 – 1

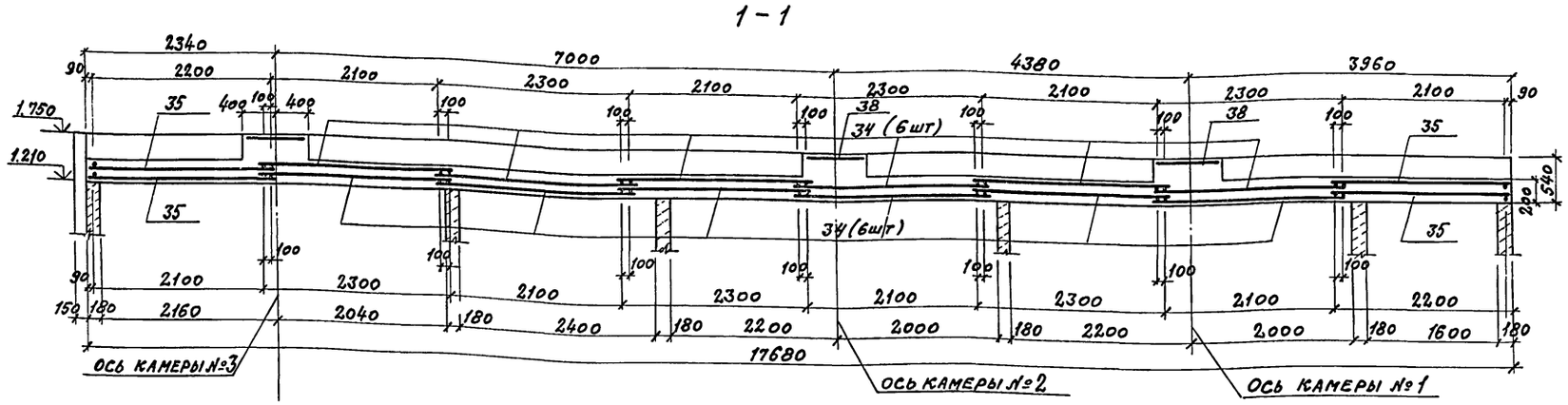

2 – 2

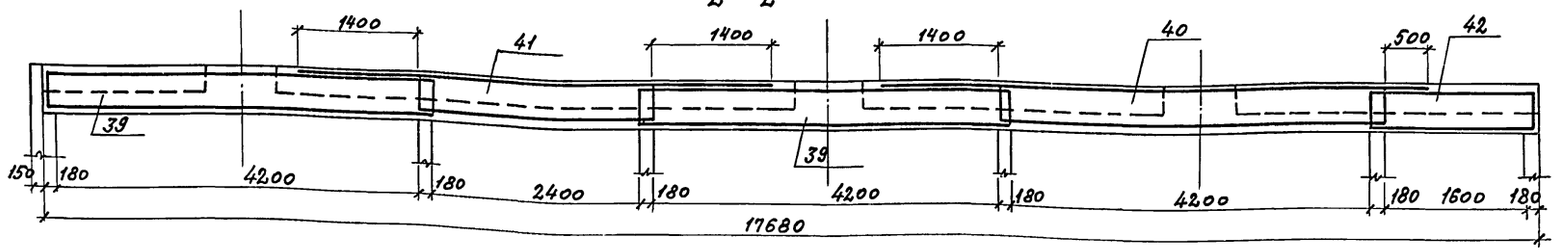

3 – 3

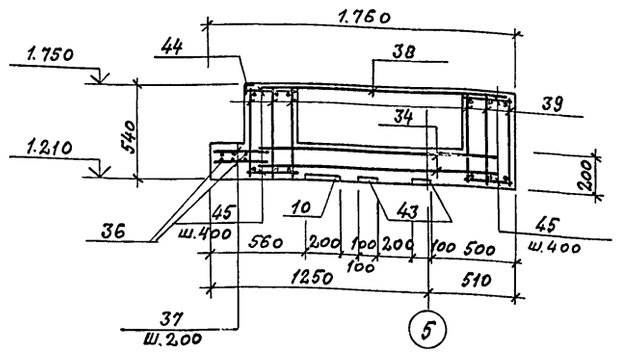

4 – 4

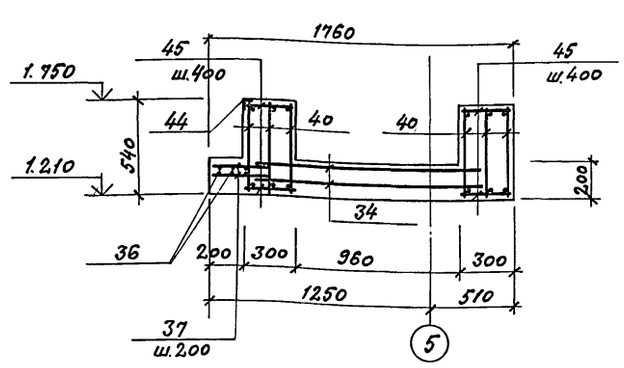

Ум 5; Ум 6

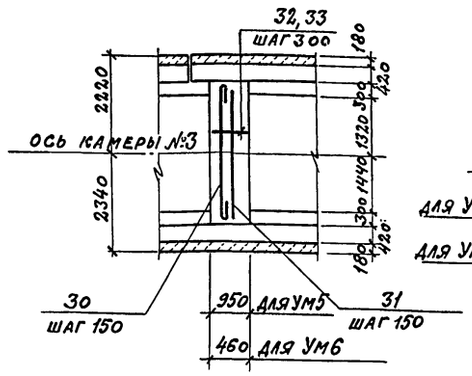

5 – 5

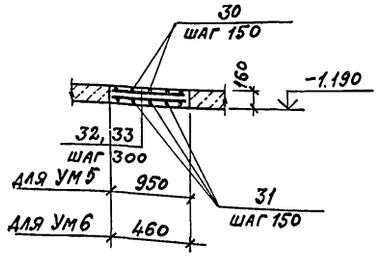

Т.П 409-010-30.85 Альбом V

Инв.№ подл.	Подпись и дата	Взам.инв.№

31

ГИП	Иванова	
Нач.отд.	Рыбкина	
Гл.спец.	Крутовской	
Рук.гр.	Кренева	
Ст.инж.	Рашевский	
Инж.	Кадыкова	
Пров.	Рашевский	
Н.контр.	Крутовской	

Привязан

Инв.№

9017/6

ТП 409-010-30.85 КЖ

Конвейерная линия по изготовлению стеновых панелей длиной до 6 м

Вариант А

Стадия	Лист	Листов
Р	29	

Монолитные участки Ум5, Ум6, ум7

Госстрой СССР Проектный институт №2 г. Москва

Копировал:

Формат

Альбом V

Т.П. 409-010-50.85

Схема расположения нижних сеток плиты

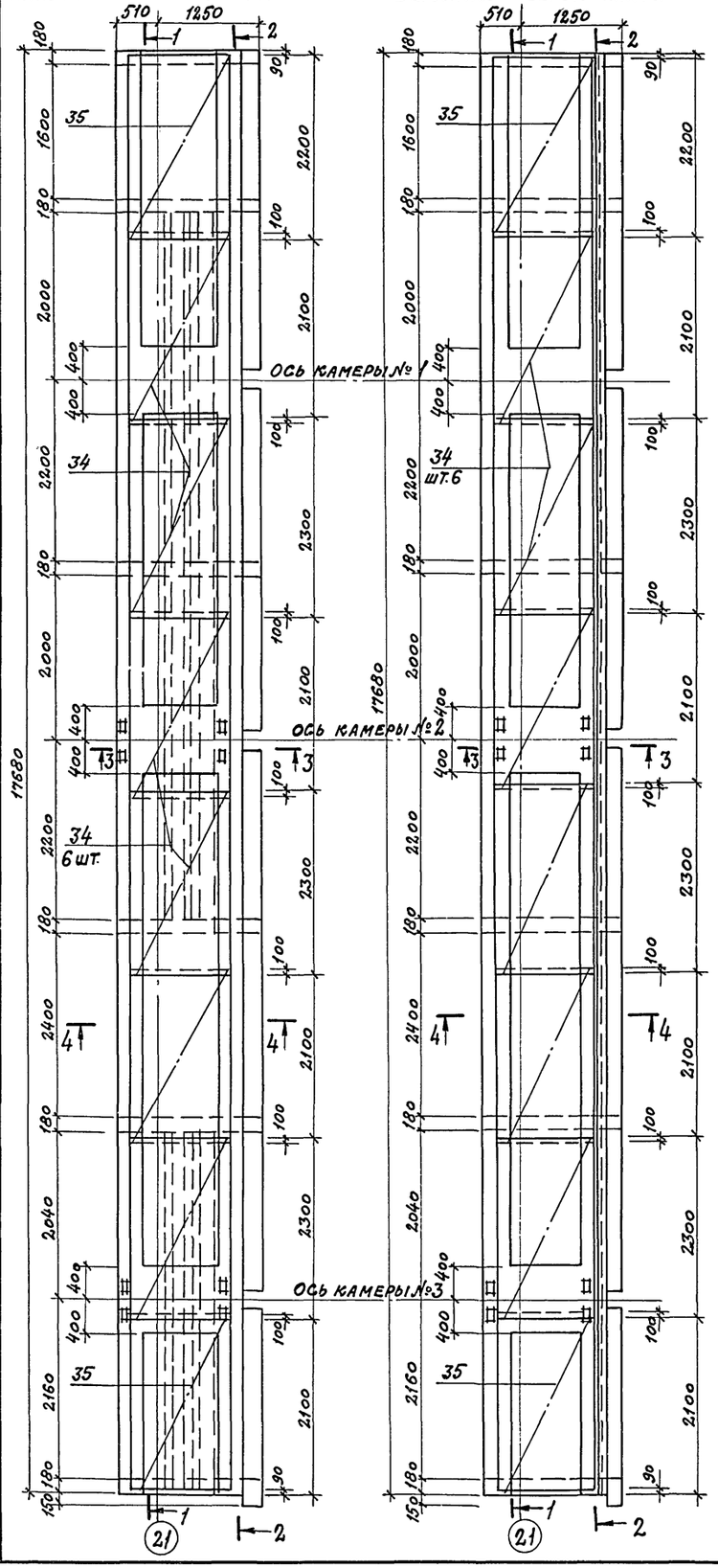

Схема расположения верхних сеток плиты

1 – 1

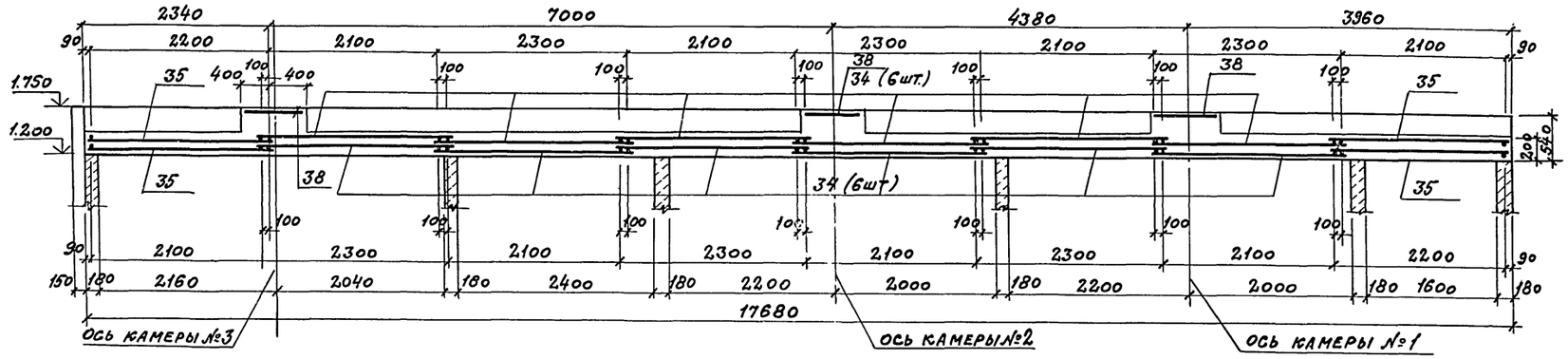

2 – 2

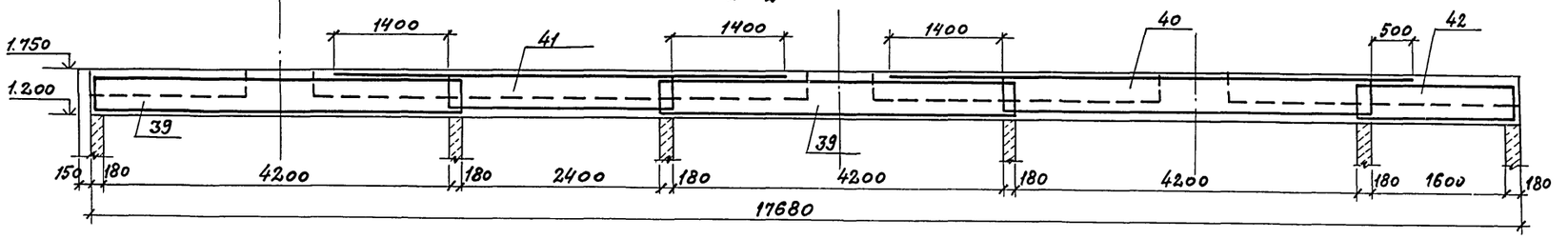

3 – 3

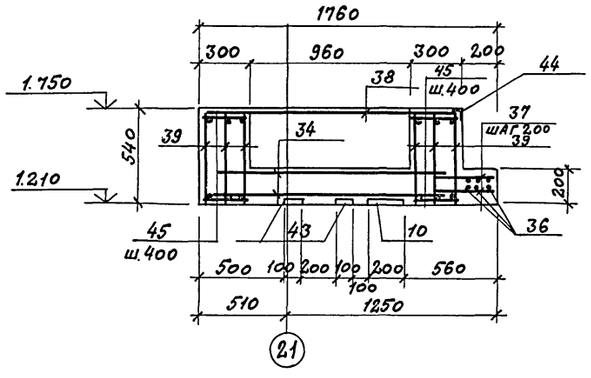

4 – 4

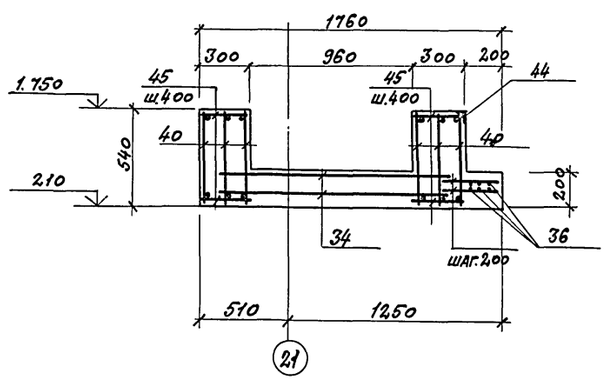

Инв. № подл.	Подпись и дата	Взамен инв. №

ГИП	Иванова		
Нач. отд.	Рыбкина		
Гл. спец.	Круговской		
Рук. гр.	Кренева		
Ст. инж.	Рашевский		
Инж.	Кадыкова		
Пров.	Рашевский		
Н. контр.	Круговской		

Привязан

Инв. №

ТП 409-010-50.85 КЖ

Конвейерная линия по изготовлению стеновых панелей до 6 м

Вариант А

Стадия	Лист	Листов
Р	30	

Монолитный участок УМ 8

Госстрой СССР Проектный институт Г2 г. Москва

Копировал:

Формат

32

9017/6

Т.П. 409-010-50.85 Альбом V

Раскладка нижних сеток плиты

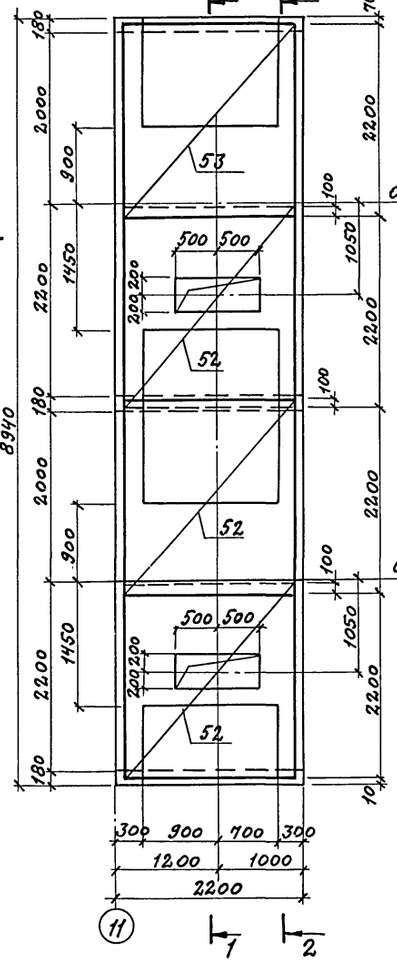

Раскладка верхних сеток плиты

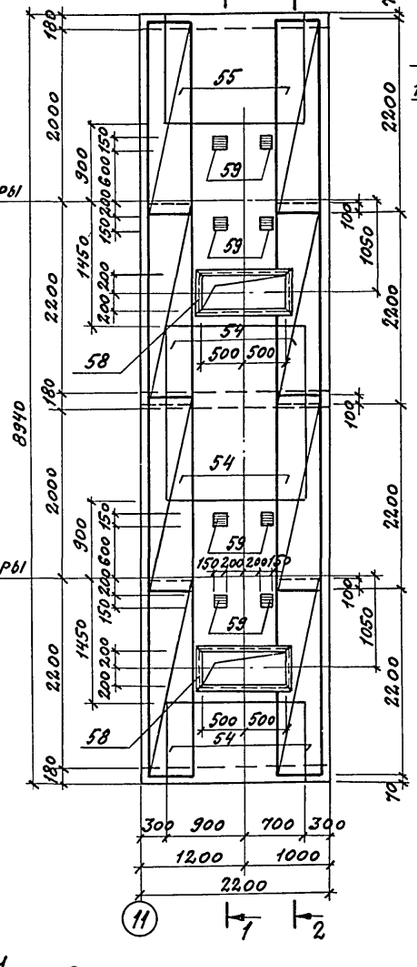

УМ11

Расположение нижних сеток плиты

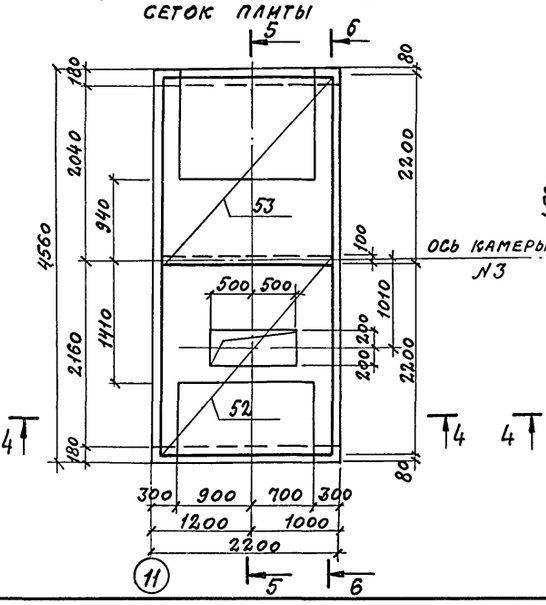

Расположение верхних сеток плиты

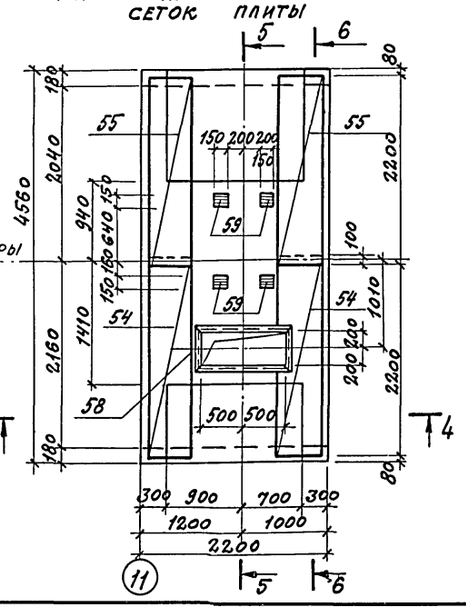

1-1

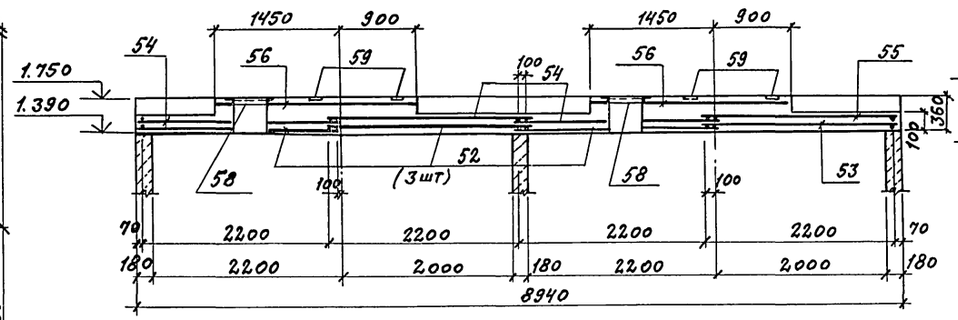

2-2

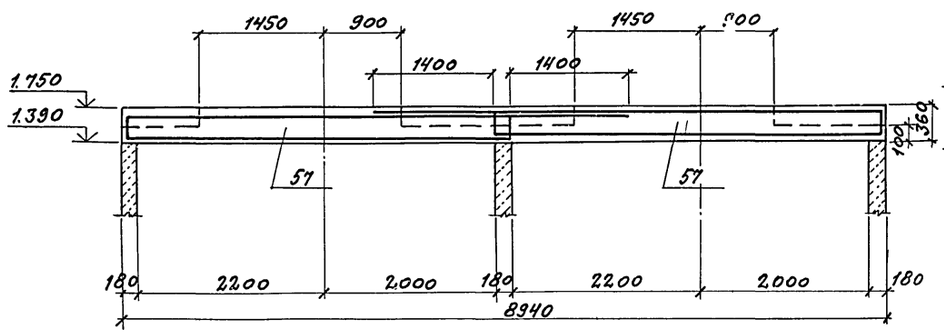

3-3

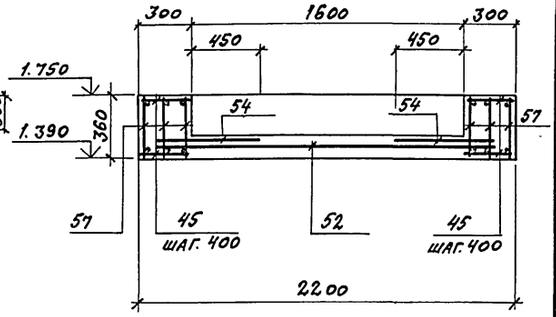

4-4

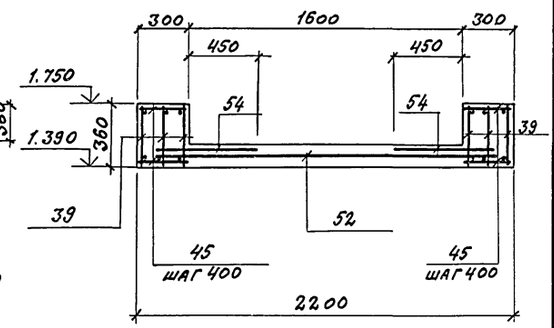

5-5

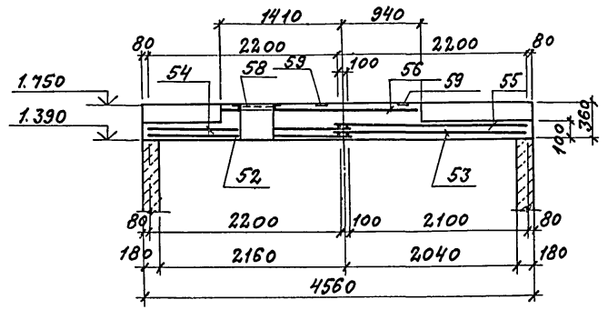

6-6

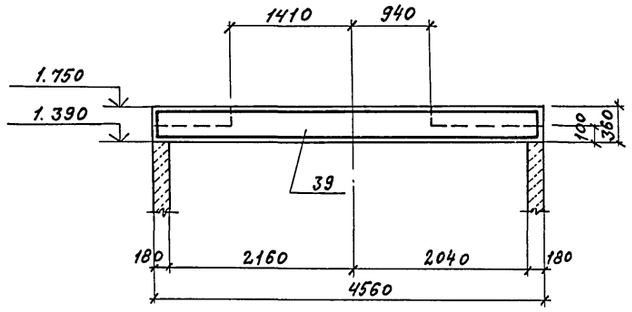

9017/6 33

ГИП	Иванова		ТП 409-010-50.85 КЖ	
Нач.отд.	Рыбкина		Конвейерная линия по изготовлению стеновых панелей длиной до 6 м	
Гл.спец.	Крутовской			
Рук.гр.	Кренева		Вариант А	Стадия: Р; Лист: 31; Листов:
Ст.инж.	Рашевский			
Инж.	Кадыкова		Монолитные участки Ум10; Ум11	Госстрой СССР Проектный институт № 2 г. Москва
Пров.	Рашевский			
Н.контр.	Крутовской			

Привязан

Инв.№

Взамен инв.№ | Подпись и дата | Инв.№ подл.

Копировал:

Альбом V

Т.П. 409-010-50.85

Ум 9

Раскладка верхних и нижних сеток

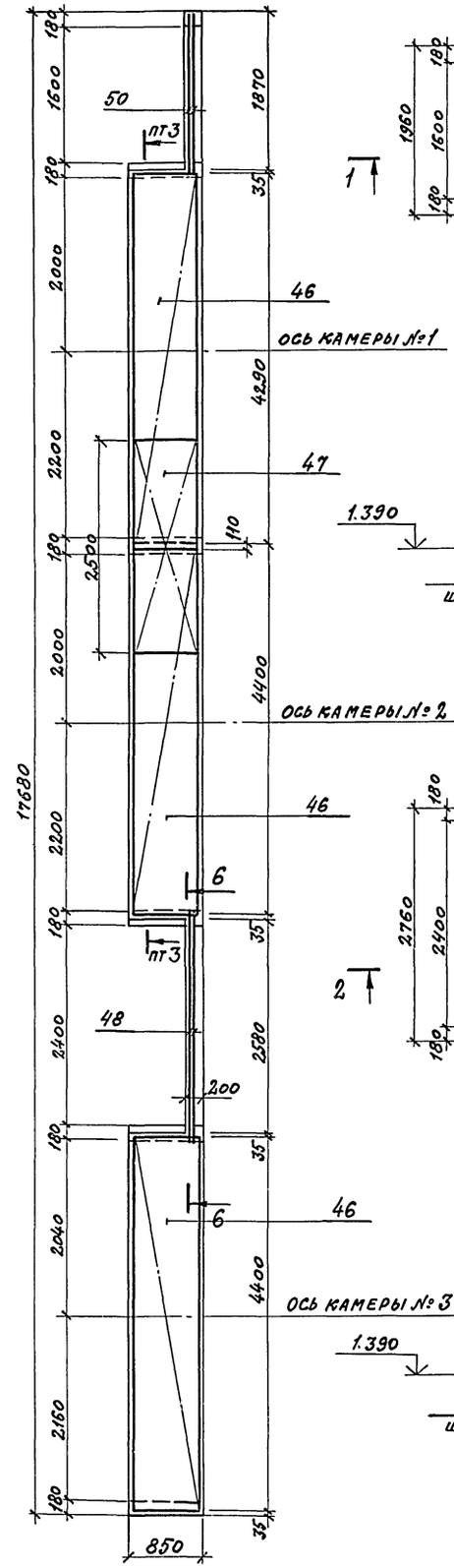

Ум 12

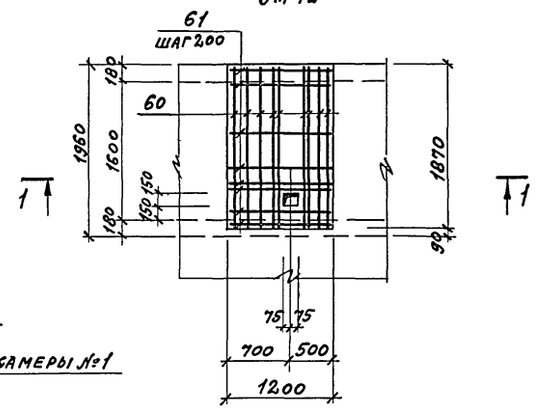

Ум 13

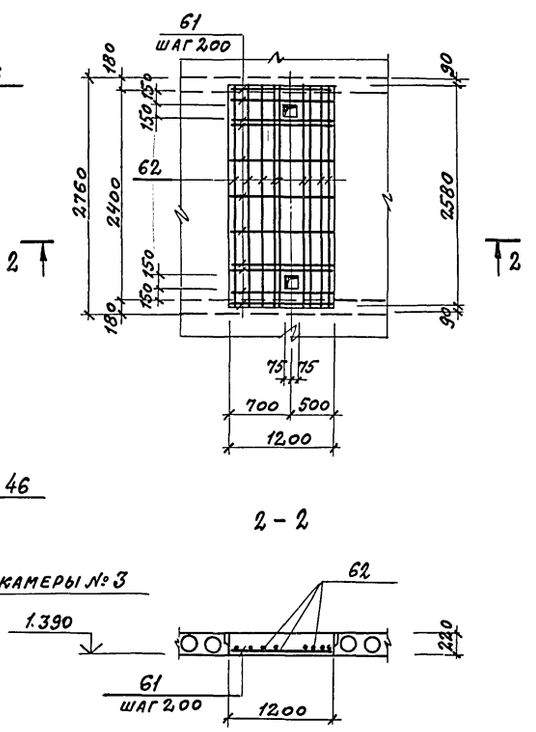

Ум 14

Раскладка верхних и нижних сеток

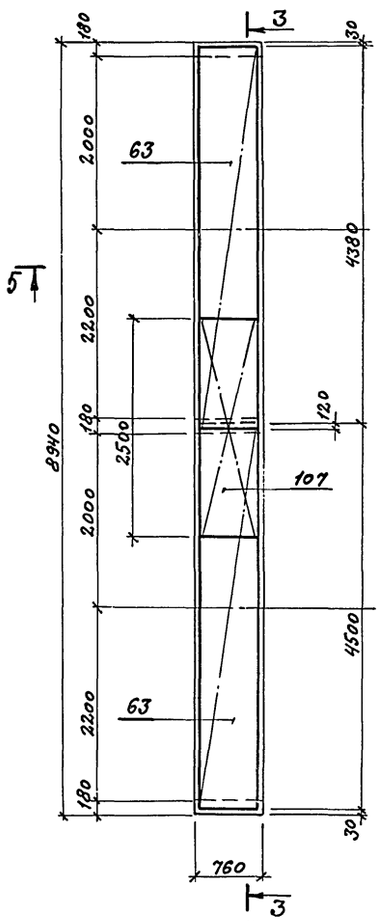

Ум 15

Раскладка верхних и нижних сеток

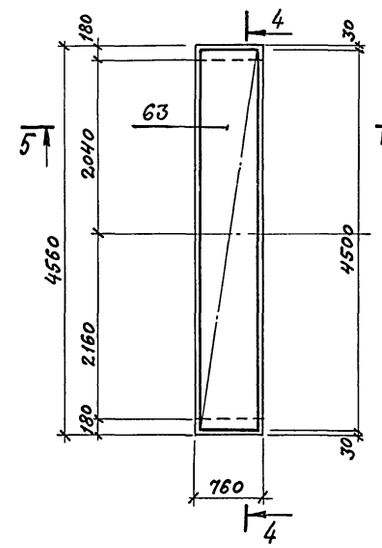

3-3

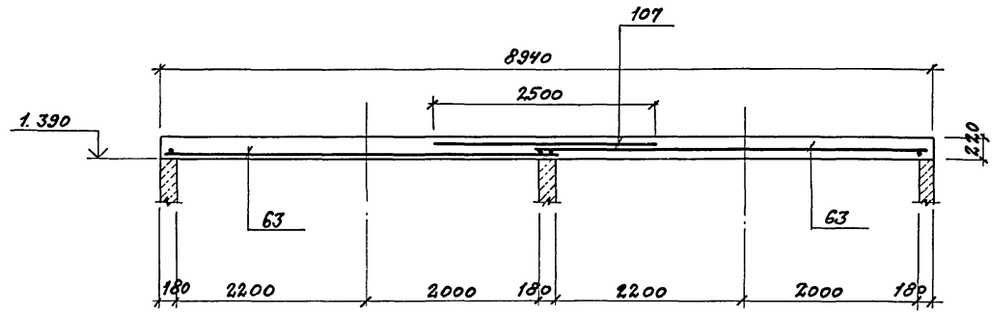

4-4

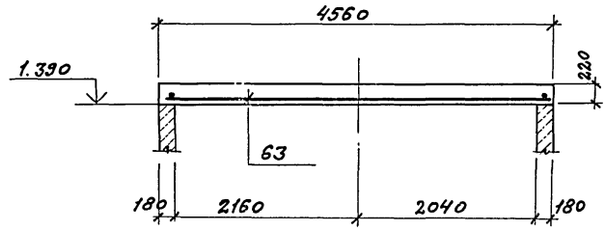

5-5

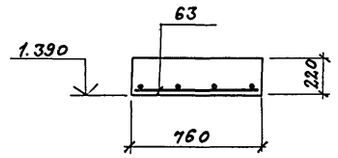

6-6

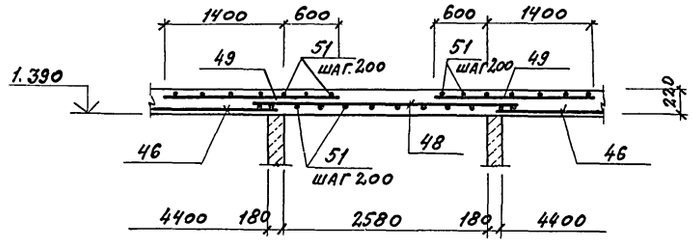

ГИП	Иванова		ТП 409-010-50.85 КЖ		
Нач.отд.	Рыбкина		Конвейерная линия по изготовлению стеновых панелей длиной до 6 м		
Гл.спец.	Круговской				
Рук.гр.	Кренева		Вариант А	Стадия	Лист	Листов
Ст.инж.	Рашевский			Р	32	
Инж.	Кадыкова		Монолитные участки Ум9; Ум12; Ум13; Ум14; Ум15	Госстрой СССР Проектный институт №2 г. Москва		
Испол.	Захарова					
Пров.	Рашевский					
Н.конт.	Круговской					

Привязан

Инв. №

Инв. № подл. | Подпись и дата | Взамен инв. №

9017/6 34

Копировал:

Формат

ТП 409-010-50.85 Альбом V

Раскладка нижних сеток плиты

УМ17

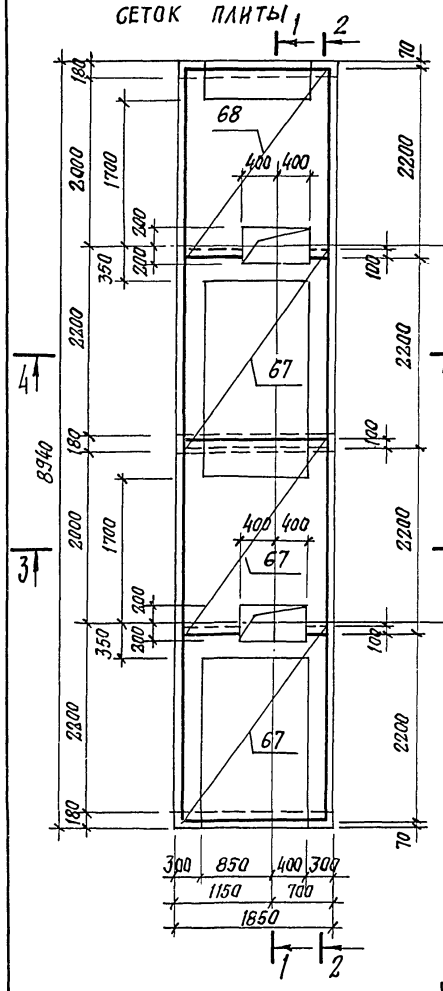

Раскладка верхних сеток плиты

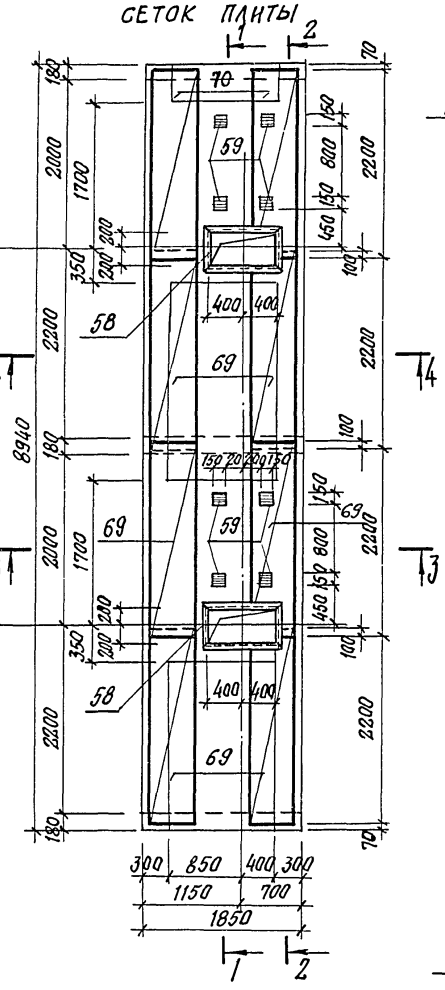

УМ18

Раскладка нижних сеток плиты

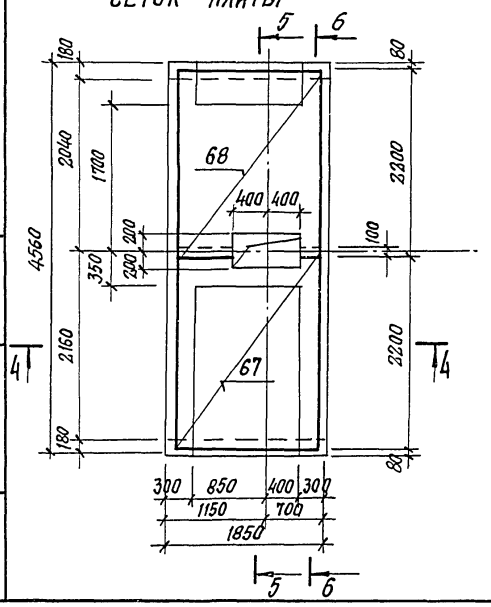

Раскладка верхних сеток плиты

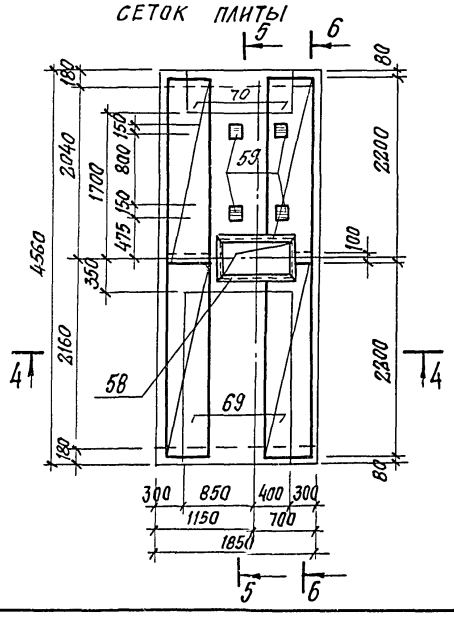

1 – 1

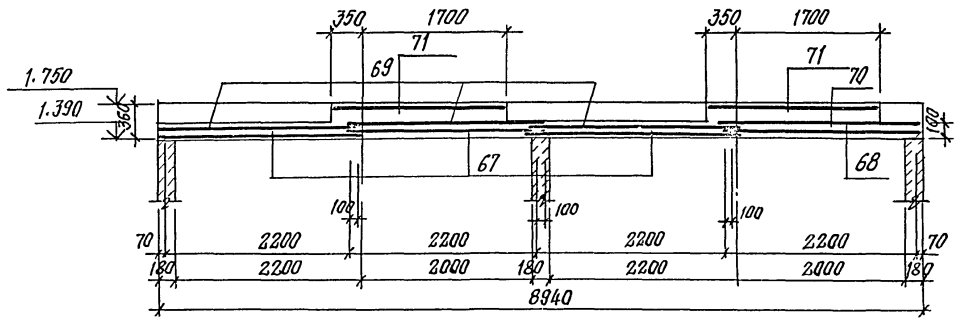

2 – 2

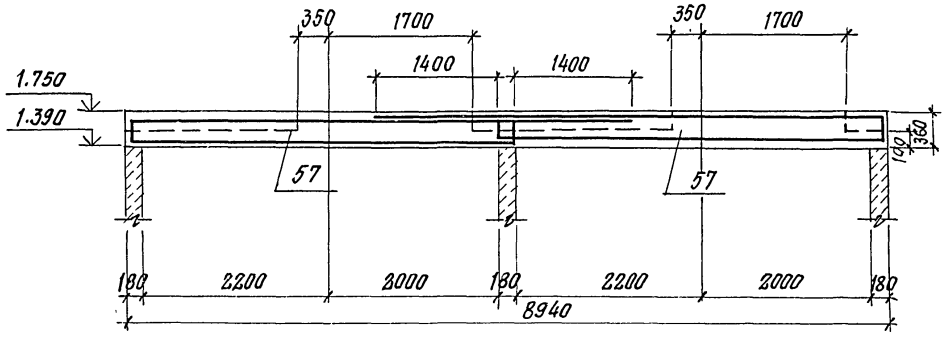

5 – 5

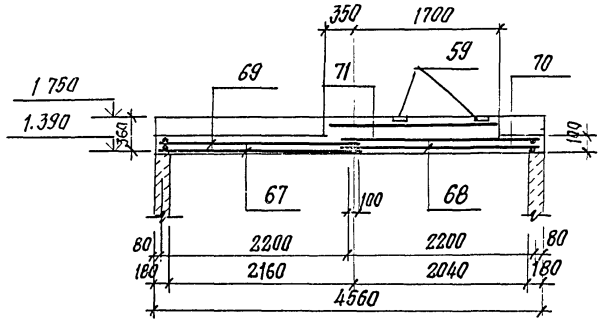

3 – 3

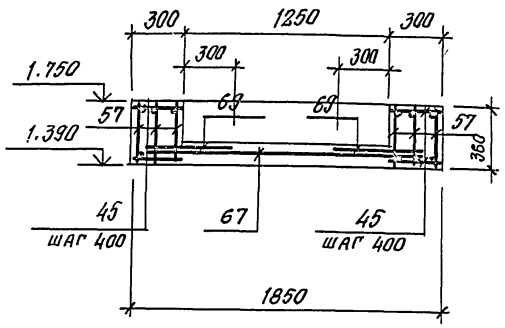

4 – 4

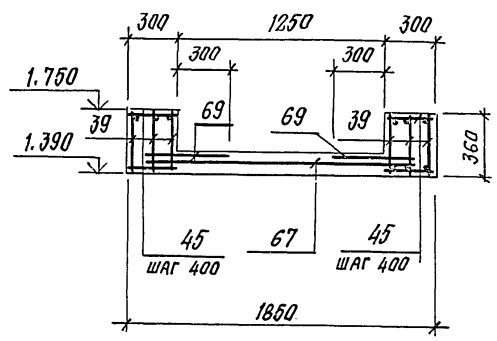

6 – 6

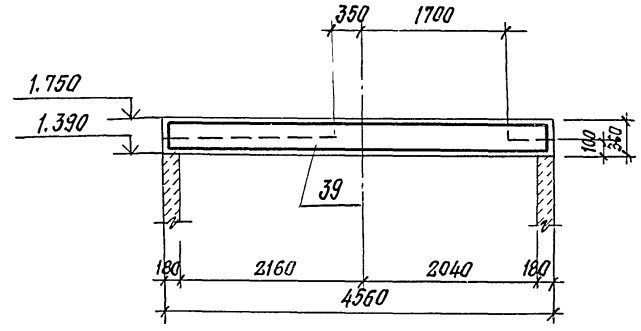

9017/6 35

ГИП	Иванова		ТП 409-010-50.85 КЖ
Нач. отд.	Рыбкина		Конвейерная линия по изготовлению стеновых панелей длиной до 6 м.
Гл. спец.	Крутовской		
Рук. гр.	Кренева		Вариант А — Стадия: Р; Лист: 33; Листов:
Ст. инж.	Рашевский		
Инж.	Кадыкова		Монолитные участки УМ17; УМ18
Пров.	Рашевский		Госстрой СССР Проектный институт № г. Москва
Н. конт.	Крутовской		

Привязан

Инв. №

Взамен инв. №

Подпись и дата

Инв. № подл.

Копировал: Стефанова Формат

ТП 409-010-50.85 Альбом V

УМ16
Раскладка верхних и нижних сеток

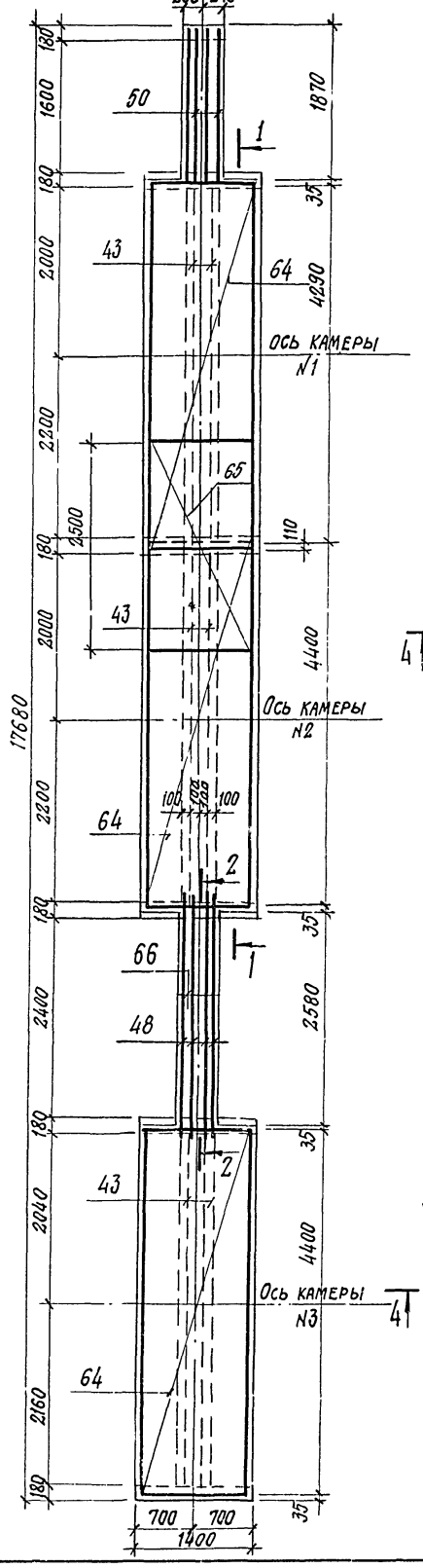

УМ19
Раскладка верхних и нижних сеток

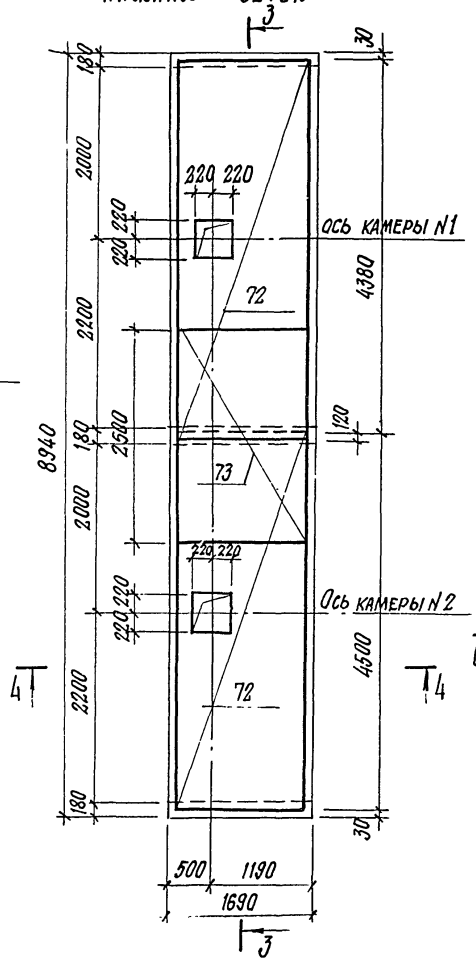

УМ20
Раскладка сеток плиты

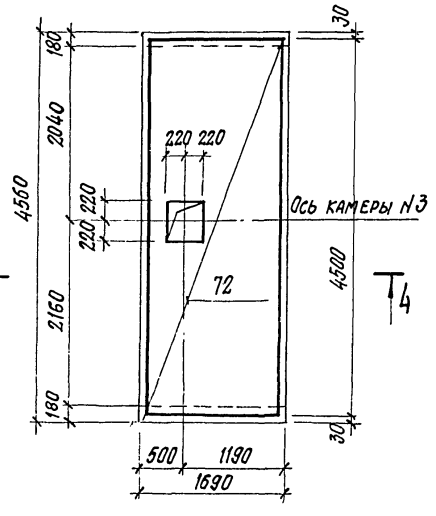

УМ21

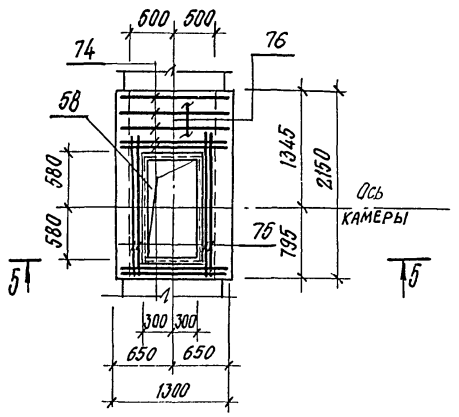

УМ22

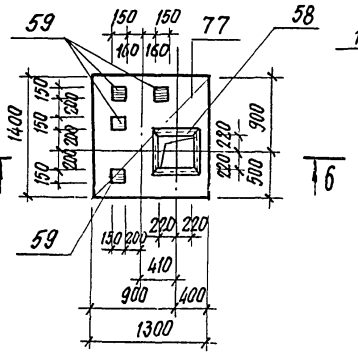

5-5

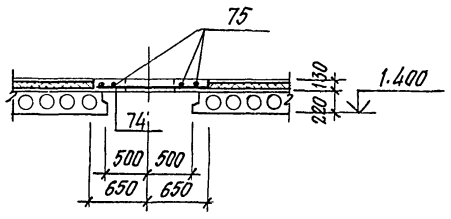

6-6

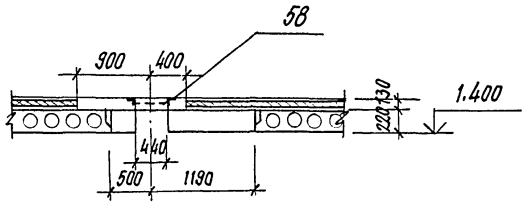

1-1

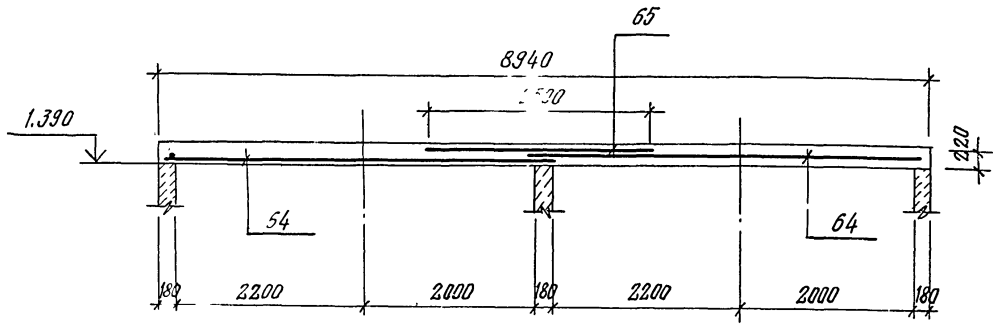

2-2

4-4

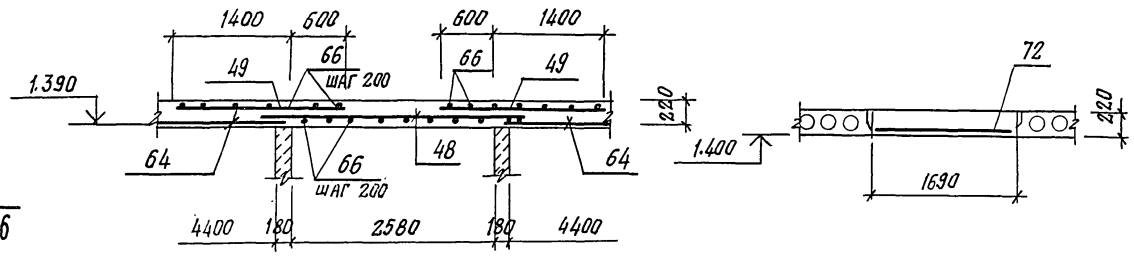

3-3

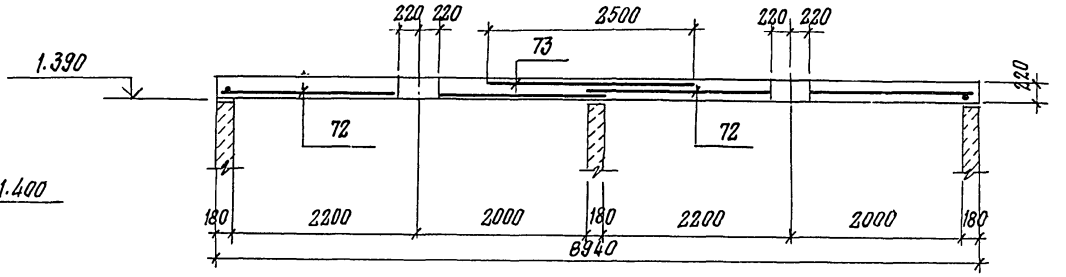

ГИП	Иванова		
Нач. отд.	Рыбкина		
Гл. спец.	Крутовской		
Рук. гр.	Кренева		
Ст. инж.	Рашевский		
Инж.	Кадыкова		
Испол.	Захарова		
Пров.	Рашевский		
Н. конт.	Крутовской		

ТП 409-010-50.85 КЭК

Конвейерная линия по изготовлению стеновых панелей длиной до 6 м

Вариант А

Стадия	Лист	Листов
Р	34	

Монолитные участки УМ16; УМ19; УМ20; УМ21; УМ22.

Госстрой СССР Проектный институт №2 г. Москва

Привязан

Инв. №

Инв. № подл. | Подпись и дата | Взам. инв. №

Копировал: Сборнякова Формат

9017/6 36

ТП 409-010-30.85 Альбом V

Ум 23; Ум 24

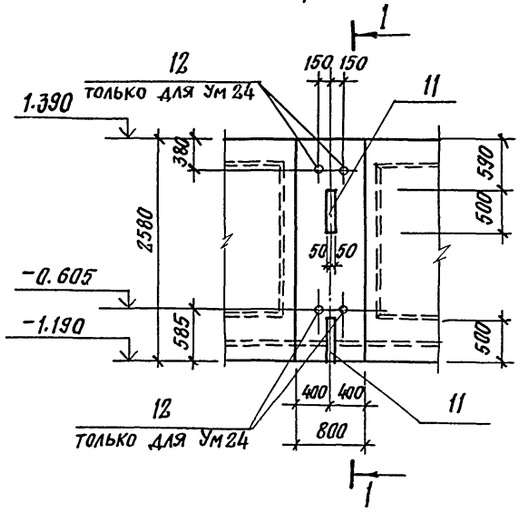

Ум 25л

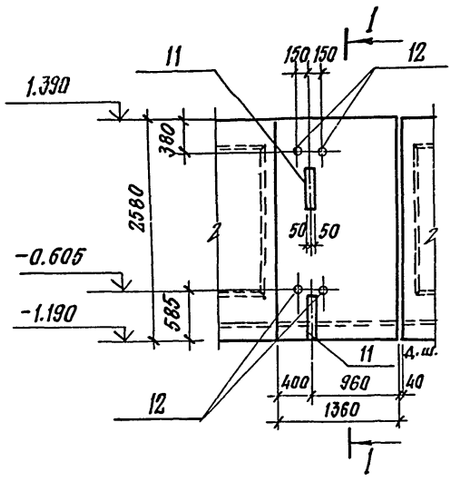

Ум 25п

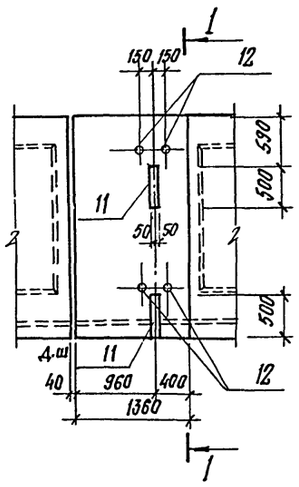

Ум 26

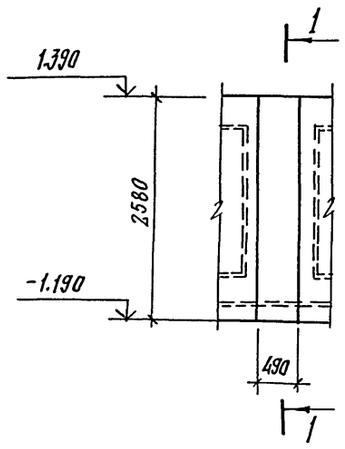

Ум 36

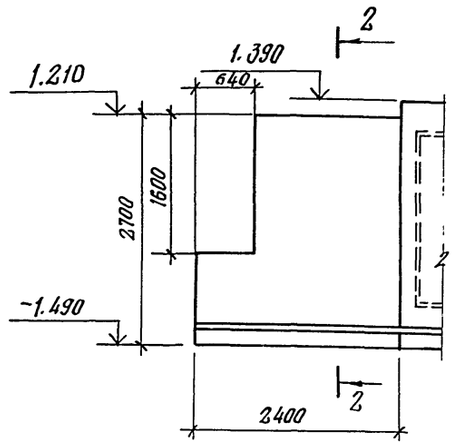

Ум 27; Ум 28

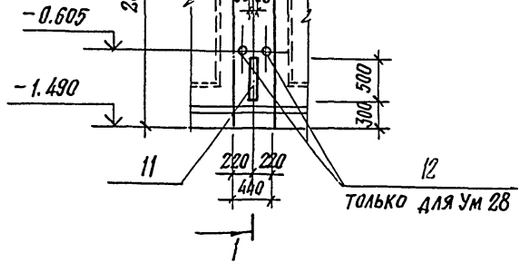

Ум 29; Ум 30; Ум 31

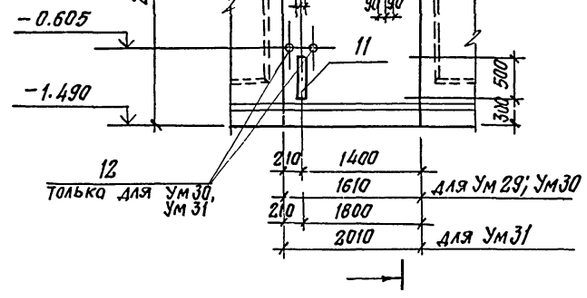

1 – 1

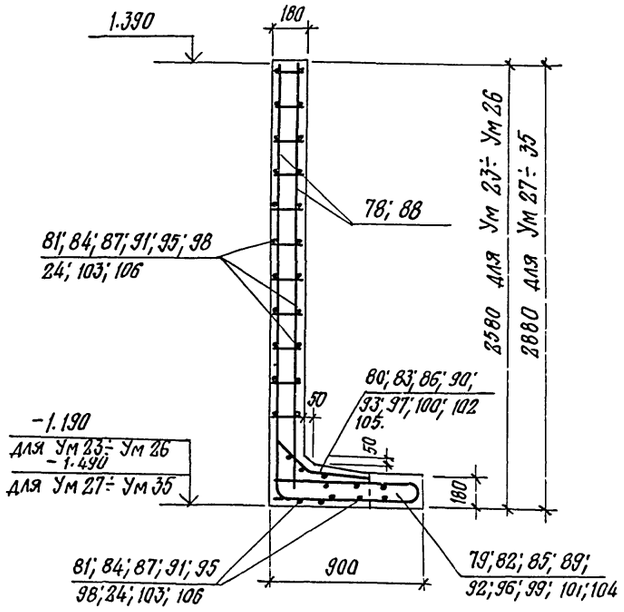

2 – 2

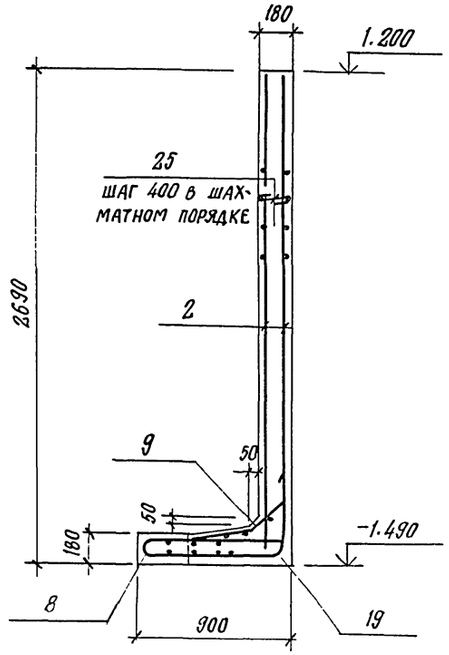

Ум 33

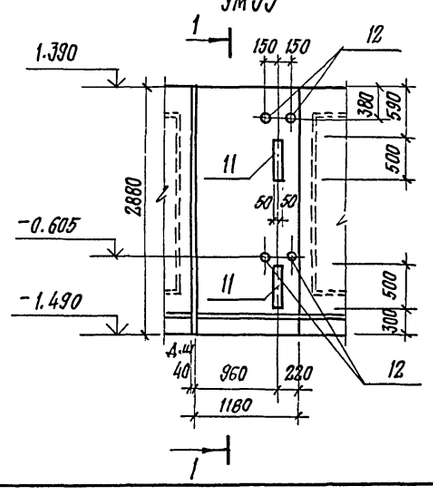

Ум 32; Ум 34; Ум 35

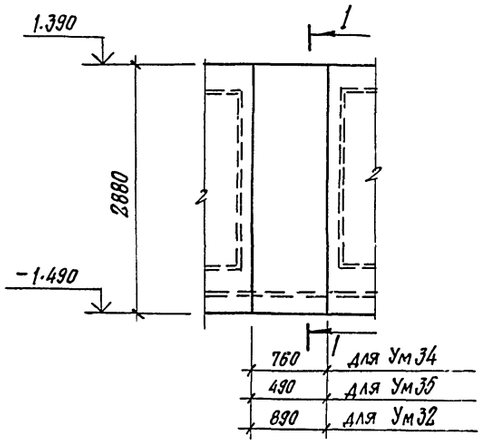

9017/6 35

ГИП	Иванова		ТП 409-010-30.85 КЖ	
Нач. отд.	Рыбкина		Конвейерная линия по изготовлению стеновых панелей длиной до 6 м.	
Гл. спец.	Крутовской		Вариант А	Стадия: Р; Лист: 35; Листов:
Рук. гр.	Кренева		Монолитные участки Ум 23 ÷ Ум 36	Госстрой СССР Проектный институт № 2 г. Москва
Ст. инж.	Рашевский			
Инж.	Кадыкова			
Испол.	Захарова			
Пров.	Рашевский			
Н. конт.	Крутовской			

Привязан

Инв. №

Инв. № подл. | Подпись и дата | Взамен инв. №

Копировал: Старкова

Формат

Альбом V

ТП 409-010-50.85

Формат	Зона	Поз.	Обозначение	Наименование	Кол.	Примеч.
				УМ1; УМ2		
				Сборочные единицы		
				Сетки арматурные		
		1	ГОСТ 23279-78	С $\frac{10АШ-200}{10АШ-200}$ 4650 × 2350 $\frac{75}{75}$	2	
		2	ГОСТ 23279-78	С $\frac{12АШ-200}{12АШ-200}$ 2250 × 2350 $\frac{75}{75}$	1	
		3	ГОСТ 23279-78	С $\frac{12АШ-200}{12АШ-200}$ 1650 × 2350 $\frac{75}{75}$	3	
		4	ГОСТ 23279-78	С $\frac{12АШ-200}{12АШ-200}$ 2650 × 2350 $\frac{75}{75}$	2	
		5	ГОСТ 23279-78	С $\frac{10АШ-200}{10АШ-200}$ 3650 × 2350 $\frac{75}{75}$	2	
		6	ГОСТ 23279-78	С $\frac{10АШ-200}{10АШ-200}$ 1450 × 1150 $\frac{50}{300}$	8	
		7	ГОСТ 23279-78	С $\frac{10АШ-200}{10АШ-200}$ 850 × 880 $\frac{30}{250}$	4	
		8	КЖИ-29	С 11	1	19.58
		9	КЖИ-30	С 22	1	4.83
				Изделия закладные		
		10	1.400-15 в.1	МН 130-6	4.6	п.м.
		11	КЖИ-18	МН 11	4	2.9
		12	КЖИ-21	МН 13	2	1.0
		13	КЖИ-22	МН 15	1	4.3
		14	КЖИ-22	МН 16	1	3.3
		15	КЖИ-9	МН 1	8	5.3
		16	КЖИ-16	МН 7	4	19.7
		17	1.400-15 в.1	МН 519	8.0	п.м.
				Детали		
				ф12АIII ГОСТ 5781-82		
		19		ℓ=800	26	0.71
		20		ℓ=2350	4	2.09
				ф8АI ГОСТ 5781-82		
		18*		ℓ=1250	18	0.49
		21		ℓ=1700	26	0.67
		22		ℓ=1500	26	0.60
		23		ℓ=2350	34	0.93
		24*		ℓ=850	26	0.34
		25		ℓ=200	58	0.08
		26		ℓ=1650	12	0.65
				Материалы		
				Бетон марки	15.96	м³
				УМ3; УМ4		
				Сборочные единицы		
				Сетки арматурные		
		27	ГОСТ 23279-78	С $\frac{10АШ-200}{10АШ-200}$ 4450 × 2350 $\frac{75}{75}$	1	
		5	ГОСТ 23279-78	С $\frac{10АШ-200}{10АШ-200}$ 3650 × 2350 $\frac{75}{75}$	1	
		2	ГОСТ 23279-78	С $\frac{12АШ-200}{12АШ-200}$ 2250 × 2350 $\frac{75}{75}$	2	
		3	ГОСТ 23279-78	С $\frac{12АШ-200}{12АШ-200}$ 1650 × 2350 $\frac{75}{75}$	2	
		6	ГОСТ 23279-78	С $\frac{10АШ-200}{10АШ-200}$ 1450 × 1150 $\frac{50}{300}$	4	
		7	ГОСТ 23279-78	С $\frac{10АШ-200}{10АШ-200}$ 850 × 880 $\frac{30}{250}$	2	

Формат	Зона	Поз.	Обозначение	Наименование	Кол.	Примеч.
				Изделия закладные		
		10	1.400-15 в.1	МН 130-6	2.3	п.м.
		11	КЖИ-	МН 11	2	2.9
		12	КЖИ-	МН 13	1	1.0
		15	КЖИ-	МН 1	4	5.3
		17	1.400-15 в.1	МН 519	4.0	п.м.
		28	КЖИ-22	МН 10	1	3.5
		16	КЖИ-16	МН 7	2	19.7
				Детали		
				ф12АIII ГОСТ 5781-82		
		19		ℓ=800	26	0.71
		20		ℓ=2350	4	2.09
				ф8АI ГОСТ 5781-82		
		29		ℓ=1150	9	0.45
		21		ℓ=1700	13	0.67
		22		ℓ=1500	13	0.60
		23		ℓ=2350	17	0.93
		24		ℓ=850	26	0.34
		25		ℓ=200	42	0.08
		26		ℓ=1650	6	0.65
				Материалы		
				Бетон марки	8.29	м³
				Ум5		
				Детали		
				ф16АIII ГОСТ 5781-82		
		30		ℓ=5030	7	7.93
		31		ℓ=2750	7	4.34
				ф8АI ГОСТ 5781-82		
		32		ℓ=900	10	0.36
				Материалы		
				Бетон марки 300	0.51	м³
				Ум6		
				Детали		
				ф16АIII ГОСТ 5781-82		
		30		ℓ=5030	7	7.93
		31		ℓ=2750	7	4.34
				ф8АI ГОСТ 5781-82		
		33		ℓ=420	10	0.17
				Материалы		
				Бетон марки 300	0.25	м³

Формат	Зона	Поз.	Обозначение	Наименование	Кол.	Примеч.
				УМ7; УМ8		
				Сборочные единицы		
				Сетки арматурные		
		34	ГОСТ 8478-81	С $\frac{10АШ-200}{10АШ(×200)×100}$ 2400×1200 $\frac{150}{50}$	12	
		35	ГОСТ 8478-81	С $\frac{10АШ-200}{10АШ-200}$ 2300×1200 $\frac{150}{50}$	4	
		38	ГОСТ 8478-81	С $\frac{8АI-200}{8АI(×200)×100}$ 750×1500 $\frac{50}{25}$	3	
		39	КЖИ-31	С 23	12	19.0
		40	КЖИ-31	С 25	6	21.7
		41	КЖИ-31	С 24	6	15.6
		42	КЖИ-31	С 26	6	8.2
				Изделия закладные		
		10	1.400-15 в.1	МН 130×6	12.6	п.м.
		43	1.400-15 в.1	МН 127-6	25.2	п.м.
		44	1.400-15 в.1	МН 536	17.7	п.м.
				Детали		
		36		ф8АI ГОСТ 5781-82 Монтажн.	212.0	п.м.
		45		ф8АI ГОСТ 5781-82 ℓ=270	180	0.11
		37		ф10АIII ГОСТ 5781-82 ℓ=400	170	0.25
				Материалы		
				Бетон марки 300	10.61	м³

Ведомость деталей

Поз.	Эскиз
18	250 750 250
19	400 400
21	800 900
22	900 600
24	300 100 300
25	130
29	200 750 200
30	760 3360 760

38

Привязан

Инв. №

9017/6

ГИП	Иванова	
Нач. отд.	Рыбкина	
Гл. спец.	Крутовской	
Рук. гр.	Кренева	
Ст. инж.	Рашевский	
Инж.	Кадыкова	
Провер.	Рашевский	
Н. конт.	Крутовской	

ТП 409-010-50.85 КЖ

Конвейерная линия по изготовлению стеновых панелей длиной до 6 м

Вариант А

Стадия	Лист	Листов
Р	36	

Ведомость деталей
Спецификация монолитных участков УМ 1 ÷ УМ 18

Госстрой СССР
Проектный институт № 2
г. Москва

Инв. № подл. | Подп. и дата | Взам. инв. №

Альбом V

ТП 495-010-50.85

Формат	Зона	Поз.	Обозначение	Наименование	Кол.	Прим.
				Ум 9		
				Сборочные единицы		
				Сетки арматурные		
		46	ГОСТ 8478-81	$C\frac{10AIII(\times200)+100}{6AI(\times200)+100}$ 800×4400 $\frac{50}{50}$	3	
		47	ГОСТ 8478-81	$C\frac{10AIII-200}{6AI(\times200)+100}$ 800×2500 $\frac{50}{50}$	1	
				Детали		
				ф10AIII ГОСТ 5781-82		
		48		e=2650	2	1,64
		49		e=2000	6	1,2
		50		e=1900	2	1,17
				ф6AI ГОСТ 5781-82		
		51		e=170	57	0,04
				Материалы		
				Бетон марки 300	2,66	м³
				Ум 10		
				Сборочные единицы		
				Сетки арматурные		
		52	ГОСТ 8478-81	$C\frac{8AIII-200}{8AIII(\times200)+100}$ 2400×1890 $\frac{145}{50}$	3	
		53	ГОСТ 8478-81	$C\frac{8AIII-200}{8AIII-200}$ 2300×1890 $\frac{145}{50}$	1	
		54	ГОСТ 8478-81	$C\frac{8AIII-200}{8AIII(\times200)+100}$ 2400×700 $\frac{275\times25}{50}$	6	
		55	ГОСТ 8478-81	$C\frac{8AIII-200}{8AIII-200}$ 2300×700 $\frac{275\times25}{50}$	2	
		56	ГОСТ 8478-81	$C\frac{8AI-200}{8AI-200}$ 2300×1890 $\frac{45}{50}$	2	
		57	КЖИ-32	С27	12	21,0
				Изделия закладные		
		58	1.400-15 в.1	МН 553	6,4	п.м.
		59	1.400-15 в.1	МН 112-3	8	2,4кг
				Детали		
				ф8AI ГОСТ 5781-82		
		45		e=270	92	0,11
				Материалы		
				Бетон марки 300	4,01	м³
				Ум 11		
				Сборочные единицы		
				Сетки арматурные		
		52	ГОСТ 8478-81	$C\frac{8AIII-200}{8AIII(\times200)+100}$ 2400×1890 $\frac{145}{50}$	1	
		53	ГОСТ 8478-81	$C\frac{8AIII-200}{8AIII-200}$ 2300×1890 $\frac{145}{50}$	1	
		54	ГОСТ 8478-81	$C\frac{8AIII-200}{8AIII(\times200)+100}$ 2400×700 $\frac{275\times25}{50}$	2	
		55	ГОСТ 8478-81	$C\frac{8AIII-200}{8AIII-200}$ 2300×700 $\frac{275\times25}{50}$	2	
		56	ГОСТ 8478-81	$C\frac{8AI-200}{8AI-200}$ 2300×1890 $\frac{45}{50}$	1	
		39	КЖИ-31	С23	6	19,0
				Изделия закладные		
		58	1.400-15 в.1	МН 553	3,2	п.м
		59	1.400-15 в.1	МН 112-3	4	

Формат	Зона	Поз.	Обозначение	Наименование	Кол.	Прим.
				Детали		
				ф8AI ГОСТ 5781-82		
		45		e=270	48	0,11
				Материалы		
				Бетон марки 300	2,55	м³
				Ум 12		
				Детали		
				ф10AIII ГОСТ 5781-82		
		60		e=1850	9	1,14
				ф6AI ГОСТ 5781-82		
		61		e=1170	10	0,26
				Материалы		
				Бетон марки 300	0,52	м³
				Ум 13		
				Детали		
				ф10AIII ГОСТ 5781-82		
		62		e=2550	9	1,57
				ф6AI ГОСТ 5781-82		
		61		e=1170	15	0,26
				Материалы		
				Бетон марки 300	0,73	м³
				Ум 14		
				Сборочные единицы		
				Сетки арматурные		
		63	ГОСТ 8478-81	$C\frac{10AIII-200}{6AI-200}$ 700×4500 $\frac{50}{50}$	2	
		107	ГОСТ 8478-81	$C\frac{10AIII-200}{6AI-200}$ 700×2500 $\frac{50}{50}$	1	
				Материалы		
				Бетон марки 300	1,5	м³
				Ум 15		
				Сборочные единицы		
				Сетки арматурные		
		63	ГОСТ 8478-81	$C\frac{10AIII-200}{6AI-200}$ 700×4500 $\frac{50}{50}$	1	
				Материлы		
				Бетон марки 300	0,76	м³
				Ум 16		
				Сборочные единицы		
				Сетки арматурные		
		64	ГОСТ 8478-81	$C\frac{10AIII(\times200)+100}{6AI\ 200}$ 1350×4400 $\frac{50}{75}$	3	
		65	ГОСТ 8478-81	$C\frac{10AIII-200}{6AI-200}$ 1350×2500 $\frac{50}{75}$	1	
				Изделия закладные		

Формат	Зона	Поз.	Обозначение	Наименование	Кол.	Прим.
		43	1.400-15 в.1	МН 127-6	25,2	п.м.
				Детали		
				ф10AIII ГОСТ 5781-82		
		48		e=2650	4	1,64
		49		e=2000	12	1,2
		50		e=1900	4	1,17
				ф6AI ГОСТ 5781-82		
		66		e=450	57	0,1
				Материалы		
				Бетон марки 300	4,6	м³
				Ум 17		
				Сборочные единицы		
				Сетки арматурные		
		67	ГОСТ 8478-81	$C\frac{8AIII-200}{8AIII(\times200)+100}$ 2400×1490 $\frac{145}{50}$	3	
		68	ГОСТ 8478-81	$C\frac{8AIII-200}{8AIII-200}$ 2300×1490 $\frac{145}{50}$	1	
		69	ГОСТ 8478-81	$C\frac{8AIII-200}{8AIII(\times200)+100}$ 2400×550 $\frac{275\times75}{50}$	6	
		70	ГОСТ 8478-81	$C\frac{8AIII-200}{8AIII-200}$ 2300×550 $\frac{275\times75}{50}$	2	
		71	ГОСТ 8478-81	$C\frac{8AI-200}{8AI(\times200)+100}$ 2000×1490 $\frac{45}{50}$	2	
		57	КЖИ-32	С27	12	21,0
				Изделия закладные		
		58	1.400-15 в.1	МН 553	5,6	п.м
		59	1.400-15 в.1	МН 112-3	8	2,4кг
				Детали		
				ф8AI ГОСТ 5781-82		
		45		e=270	92	0,11
				Материалы		
				Бетон марки 300	4,14	м³

Взамен инв.№ | Подпись и дата | Инв.№ подл.

39

Привязан

9017/6

Инв.№

ГИП	Иванова	
Нач.отд.	Рыбкина	
Гл.спец.	Крутовской	
Рук.гр.	Кренева	
Ст.инж.	Рашевский	
Инж.	Кадыкова	
Пров.	Рашевский	
Н.конт.	Крутовской	

ТП 409-010-50.85 КЖ

Конвейерная линия по изготовлению стеновых панелей длиной до 6 м

Вариант А

Стадия	Лист	Листов
Р	37	

Спецификация монолитных участков Ум 9 ÷ Ум 17

Госстрой СССР Проектный институт № 2 г. Москва

Копировал Формат

Альбом V

ТП 409-010-50.85

Формат	Зона	Поз.	Обозначение	Наименование	Кол.	Прим.
				УМ 18		
				Сборочные единицы		
				Сетки арматурные		
		67	ГОСТ 8478-81	С $\frac{8AIII-200}{8AIII(\times200)+100}$ 2400×1490 $\frac{145}{50}$	1	
		68	ГОСТ 8478-81	С $\frac{8AIII\ 200}{8AIII\ 200}$ 2300×1490 $\frac{145}{50}$	1	
		69	ГОСТ 8478-81	С $\frac{8AIII\ 200}{8AIII(\times200)+100}$ 2400×550 $\frac{275\times75}{50}$	2	
		70	ГОСТ 8478-81	С $\frac{8AIII\ 200}{8AIII\ 200}$ 2300×550 $\frac{275\times75}{50}$	2	
		71	ГОСТ 8478-81	С $\frac{8AI\ 200}{8AI(\times200)+100}$ 2000×1490 $\frac{45}{50}$	1	
		39	КЖИ-31	С23	6	19,0
				Изделия закладные		
		58	1.400-15 в.1	МН 553	2,8	п.м
		59	1.400-15 в.1	МН 112-3	4	2,4кг
				Детали		
				ф8AI ГОСТ 5781-82		
		45		е=270	46	0,11
				Материалы		
				Бетон марки 300	1,76	м³
				УМ 19		
				Сборочные единицы		
				Сетки арматурные		
		72	ГОСТ 8478-81	С $\frac{10AIII-200}{6AI-200}$ 1650×4500 $\frac{50}{25}$	2	
		73	ГОСТ 8478-81	С $\frac{10AIII-200}{6AI-200}$ 1650×2500 $\frac{50}{25}$	1	
				Материалы		
				Бетон марки 300	3,23	м³
				УМ 20		
				Сборочные единицы		
				Сетки арматурные		
		72	ГОСТ 8478-81	С $\frac{10AIII-200}{6AI-200}$ 1650×4500 $\frac{50}{25}$	1	
				Материалы		
				Бетон марки 300	1,66	м³
				УМ 21		
				Изделия закладные		
		58	1.400-15 в.1	МН 553	2,7	п.м
				Детали		
				ф10AIII ГОСТ 5781-82		
		74		е=1250	7	0,77
		75		е=1650	4	1,0
		76		ф6AI ГОСТ 5781-82 монтажная	4,2	п.м
				Материалы		
				Бетон марки 200	0,25	м³

Формат	Зона	Поз.	Обозначение	Наименование	Кол.	Прим.
				УМ 22		
				Сборочные единицы		
				Сетки арматурные		
		77	ГОСТ 8478-81	С $\frac{8AI-200}{8AI-200}$ 1250×1350 $\frac{75}{25}$	1	
				Изделия закладные		
		58	1.400-15 в.1	МН 553	2,0	п.м
		59	1.400-15 в.1	МН 112-3	4	2,4кг
				Материалы		
				Бетон марки 200	0,21	м³
				УМ 23		
				Сборочные единицы		
		78	3.006-3 в.II-4	Каркас плоский КР1-4	6	3,22
				Сетки арматурные		
		79	КЖИ-26	С1	1	6,16
		80	КЖИ-30	С12	1	1,53
				Изделия закладные		
		11	КЖИ-18	МН11	2	2,9
				Детали		
				ф8AI ГОСТ 5781-82		
		81		е=750	27	0,3
				Материалы		
				Бетон марки 300	0,43	м³
				УМ 24		
				Сборочные единицы		
		78	3.006-3 в.II-4	Каркас плоский КР1-4	6	3,22
				Сетки арматурные		
		79	КЖИ-26	С1	1	6,16
		80	КЖИ-30	С12	1	1,53
				Изделия закладные		
		11	КЖИ-18	МН11	2	2,9
		12	КЖИ-21	МН13	4	1,0
				Детали		
				ф8AI ГОСТ 5781-82		
		81		е=750	27	0,3
				Материалы		
				Бетон марки 300	0,43	м³
				УМ 25л; УМ 25п		
				Сборочные единицы		
		78	3.006-3 в.II-4	Каркас плоский КР1-4	10	3,22
				Сетки арматурные		
		82	КЖИ-26	С2	1	110

Формат	Зона	Поз.	Обозначение	Наименование	Кол.	Прим.
		83	КЖИ-30	С13	1	2,7
				Изделия закладные		
		11	КЖИ-18	МН11	2	2,9
		12	КЖИ-21	МН13	4	1,0
				Детали		
				ф8AI ГОСТ 5781-82		
		84		е=1330	27	0,53
				Материалы		
				Бетон марки 300	0,76	м³
				УМ 26		
				Сборочные единицы		
		78	3.006-3 в.II-4	Каркас плоский КР1-4	4	3,22
				Сетки арматурные		
		85	КЖИ-26	С3	1	3,72
		86	КЖИ-30	С14	1	0,9
				Детали		
				ф8AI ГОСТ 5781-82		
		87		е=450	27	0,18
				Материалы		
				Бетон марки 300	0,27	м³
				УМ 27		
				Сборочные единицы		
		88	3.006-3 в.II-4	Каркас плоский КР1-7	4	11,01
				Сетки арматурные		
		89	КЖИ-27	С6	1	3,66
		90	КЖИ-30	С17	1	0,9
				Изделия закладные		
		11	КЖИ-18	МН11	2	2,9
				Детали		
		91		ф8AI ГОСТ 5781-82 е=400	30	0,16
				Материалы		
				Бетон марки 300	0,26	м³

Инв. № подл. | Подпись и дата | Взамен инв. №

40

Привязан

9017/6

Инв. №

ГИП	Иванова		ТП 409-010-50.85 КЖ
Нач. отд.	Рыбкина		Конвейерная линия по изготовлению стеновых панелей длиной до 6 м
Гл. спец.	Крутовской		Вариант А — Стадия: Р; Лист: 38; Листов:
Рук. гр.	Кренева		Спецификация монолитных участков УМ18 ÷ УМ27
Ст. инж.	Рашевский		Госстрой СССР Проектный институт №2 Москва
Инж.	Кадыкова		
Пров.	Рашевский		
Н. конт.	Крутовской		

Копировал: Формат

Формат	Зона	Поз.	Обозначение	Наименование	Кол.	Прим.
				УМ 28		
				Сборочные единицы		
		88	3.006-3 в.II-4	Каркас плоский КР1-7	4	11.01
				Сетки арматурные		
		89	КЖИ-27	С6	1	3,66
		90	КЖИ-30	С17	1	0,9
				Изделия закладные		
		11	КЖИ-18	МН11	2	2,9
		12	КЖИ-21	МН13	4	1,0
				Детали		
				ф8AI ГОСТ 5781-82		
		91		ℓ=400	30	0,16
				Материалы		
				Бетон марки 300	0,26	м³
				УМ 29		
				Сборочные единицы		
		88	3.006-3 в.II-4	Каркас плоский КР1-7	12	11,01
				Сетки арматурные		
		92	КЖИ-28	С7	1	13,42
		93	КЖИ-30	С18	1	3,3
				Изделия закладные		
		11	КЖИ-18	МН11	2	2,9
		94	КЖИ-20	МН12	1	5,6
				Детали		
				ф8AI ГОСТ 5781-82		
		95		ℓ=1580	30	0,62
				Материалы		
				Бетон марки 300	0,95	м³
				УМ 30		
				Сборочные единицы		
		88	3.006-3 в.II-4	Каркас плоский КР1-7	12	11.01
				Сетки арматурные		
		92	КЖИ-28	С7	1	13,42
		93	КЖИ-30	С18	1	3,3
				Изделия закладные		
		11	КЖИ-18	МН11	2	2,9
		12	КЖИ-21	МН13	4	1,0
		94	КЖИ-20	МН12	1	5,6
				Детали		
				ф8AI ГОСТ 5781-82		
		95		ℓ=1580	30	0,62
				Материалы		

Формат	Зона	Поз.	Обозначение	Наименование	Кол.	Прим.
				Бетон марки 300	0,95	м³
				УМ 31		
				Сборочные единицы		
		88	3.006-3 в.II-4	Каркас плоский КР1-7	14	11.01
				Сетки арматурные		
		96	КЖИ-28	С8	1	16,0
		97	КЖИ-30	С19	1	3,96
				Изделия закладные		
		11	КЖИ-18	МН11	2	2,9
		12	КЖИ-21	МН13	4	1,0
		94	КЖИ-20	МН12	1	5,6
				Детали		
		98		ф8AI ГОСТ 5781-82	30	0,78
				ℓ=1980		
				Материалы		
				Бетон марки 300	1,19	м³
				УМ 32		
				Сборочные единицы		
		88	3.006-3 в.II-4	Каркас плоский КР1-7	7	11.01
				Сетки арматурные		
		99	КЖИ-27	С5	1	7,38
		100	КЖИ-30	С16	1	1,83
				Детали		
		108		ф8AI ГОСТ 5781-82 ℓ=850	30	0,34
				Материалы		
				Бетон марки 300	0,53	м³
				УМ 33		
				Сборочные единицы		
		88	3.006-3 в.II-4	Каркас плоский КР1-7	9	11,01
				Сетки арматурные		
		101	КЖИ-28	С9	1	9,76
		102	КЖИ-30	С20	1	2,4
				Изделия закладные		
		11	КЖИ-18	МН11	2	2,9
		12	КЖИ-21	МН13	4	1,0
				Детали		
				ф8AI ГОСТ 5781-82		
		103		ℓ=1150	30	0,45
				Материалы		
				Бетон марки 300	0,7	м³

Формат	Зона	Поз.	Обозначение	Наименование	Кол.	Прим.
				УМ 34		
				Сборочные единицы		
		88	3.006-3 в.II-4	Каркас плоский КР1-7	6	11.01
		104	КЖИ-33	Сетки арматурные С28	1	8,66
		105	КЖИ-34	С29	1	1,53
				Детали		
				ф8AI ГОСТ 5781-82		
		106		ℓ=730	30	0,29
				Материалы		
				Бетон марки 300	0,45	м³
				УМ 35		
				Сборочные единицы		
		88	3.006-3 в.II-4	Каркас плоский КР1-7	4	11.01
		85	КЖИ-26	Сетки арматурные С3	1	3,72
		86	КЖИ-30	С14	1	0,9
				Детали		
				ф8AI ГОСТ 5781-82		
		87		ℓ=450	30	0,18
				Материалы		
				Бетон марки 300	0,29	м³
				УМ 36		
				Сборочные единицы		
				Сетки арматурные		
		2	ГОСТ 23279-78	С $\frac{12AIII-200}{12AIII-200}$ 2650×2350 $\frac{75}{75}$	2	
		8	КЖИ-29	С11	1	19,58
		9	КЖИ-30	С22	1	4,83
				Детали		
				ф12AIII ГОСТ 5781-82		
		19		ℓ=800	13	0,72
		25		ф8AI ГОСТ 5781-82 ℓ=200	42	0,08
				Материалы		
				Бетон марки 300	1,34	м³

Привязан

Инв. №

9017/6

ГИП	Иванова	
Нач.отд.	Рыбкина	
Гл.спец.	Крутовской	
Рук.гр.	Кренева	
Ст.инж.	Рашевский	
Инж.	Кадыкова	
Пров.	Рашевский	
Н.конт.	Крутовской	

ТП 409-010-50.85 КЖ

Конвейерная линия по изготовлению стеновых панелей длиной до 6 м

Вариант А

Стадия	Лист	Листов
Р	39	

Спецификация монолитных участков УМ28÷УМ36

Госстрой СССР Проектный институт №2 г. Москва

Копировал Формат

Инв.№ подл. | Подпись и дата | Взамен инв.№

Ведомость расхода стали на элемент, кг

| Марка элемента | Изделия арматурные | | | | | | | | | | | | | | | | | | | | | | Изделия закладные | | | | | | | | | | | | | | | | | | |

Альбом V

ТП 409-010-50.85

Ведомость рабочих чертежей основного комплекта

Лист	Наименование	Примечание
1	Общие данные (начало)	
2	Общие данные (окончание)	
3	Схема расположения коробов. Сечения 1-1 ÷ 4-4	
4	Схема расположения коробов. Сечения 5-5 ÷ 9-9	
5	Схема расположения монорельсов для подвески кабеля. Узлы 1÷4	
6	Схема расположения ограждений фундаментов ФОМ4, ФОМ5, камер, лестниц	

Ведомость ссылочных и прилагаемых документов

Обозначение	Наименование	Примечание
1.459-2 вып. 1	Стальные лестницы, переходные площадки и ограждения	
1.426-1 вып. 3	Стальные подкрановые балки	

Проект разработан в соответствии с действующими нормами и правилами и обеспечивает взрывную и пожарную безопасность при эксплуатации здания (сооружения) при соблюдении предусмотренных проектом мероприятий.

Главный инженер проекта (Иванова)

Техническая спецификация металла

Вид профиля и ГОСТ	Марка металла и ГОСТ	Обозначение и размер профиля, мм	№ по порядку	Код: марки металла	Код: профиля	Код: размера профиля	Количество, шт.	Длина, мм	Масса металла по элементам конструкций: Короба	Общая масса, т	Масса потребности в металле по кварталам (заполняется изготовителем), т: I	II	III	IV	Заполняется ВЦ
									Код элемента конструкций						
1	2	3	4	5	6	7	8	9	526235						
Полоса стальная горячекатанная ГОСТ 103-76	Вст3кп2-1 ТУ14-1-3028-80	-б=4	1		91110				0.99	0.99					
		Итого	2	11240					0.99	0.99					
Всего профиля			3						0.99	0.99					
Сталь листовая горячекатанная ГОСТ 19903-74*	Вст3кп2-1 ТУ14-1-3028-80	-б=2	4		11310				6.36	6.36					
		Итого	5	11240					6.36	6.36					
Всего профиля			6						6.36	6.36					
Профили угловые равнополочные ГОСТ 8509-72*	Вст3кп2-1 ТУ14-1-3028-80	L50×5	7		21113				0.39	0.80	1.19				
		Итого	8	11240					0.39	0.80	1.19				
Всего профиля			9						0.39	0.80	1.19				
Балки двутавровые ГОСТ 8239-72*	Вст3кп2-1 ТУ14-1-3028-80	I 14	10		24139				0.84		0.84				
		Итого	11	11240					0.84		0.84				
Всего профиля			12						0.84		0.84				
Швеллеры ГОСТ 8240-72	Вст3кп2-1 ТУ14-1-3028-80	С 14	13		26166				0.86	6.35	7.21				
		С 20	14		26239				0.86	6.35	7.21				
		Итого	15	11240					0.86	6.35	7.21				
Всего профиля			16								1.275				
											16.59				
Лестницы и площадки	Л2		17								16.59				
Итого масса металла			18												
В том числе по маркам	Вст3 кп2-1		19												
Масса поставки элементов по кварталам	I		20												
	II		21												
	III		22												
	IV		23												

9017/6 43

Согласовано

Инв. № подл. | Подпись и дата | Взам. инв. №

привязан

Инв. №

ГИП	Иванова	
Нач. отд.	Рыбкина	
Гл. спец.	Крутовский	
Рук. гр.	Кренева	
Ст. инж.	Рашевский	
Инж.	Хитрова	
Провер.	Рашевский	
Н. контр.	Крутовский	

ТП 409-010-50.85 КМ

Конвейерная линия по изготовлению стеновых панелей длиной до 6 м

Вариант А

Стадия	Лист	Листов
Р	1	6

Общие данные (начало)

Госстрой СССР Проектный институт № 2 г. Москва

ТП 409-010-50.85 Альбом V

Ведомость металлоконструкций по видам профилей

Наименование конструкций по номенклатуре прейскуранта 01-09	позиции по прейскуранту 01-09	№ строк	Код конструкций	Масса конструкций, т: всего стали повышенной и высокой прочности	по видам профилей: балки и швеллеры	широкополочные двутавры	крупносортная сталь	среднесортная сталь	мелкосортная сталь	толстолистовая сталь	универсальная сталь	тонколистовая сталь	гнутые и гнутосварные профили	трубы	прочие	Всего	Количество (шт.)	Серия типовых конструкций
1	2	3	4	5	6	7	8	9	10	11	12	13	14	15	16	17	18	19
Нетиповые конструкции каркасов и зданий																2.09		
Монорельсовые пути и балки для поддержания монорельсов		1	526235		1.7		0.39			0.99		6.36				14.50		
Короба		2			6.35		0.80									1.275		1.459-281.2
Лестницы и ограждения		3	526242 526244							0.99		6.36				16.59		
Итого		4			8.05		1.19											
Контрольная сумма		5																

Техническая спецификация металла

Вид профиля и ГОСТ	Марка металла и ГОСТ	Обозначение и размер профиля, мм	NN по порядку	Код: марки металла	профиля	размера профиля	Количество, шт.	Длина, мм	Масса металла по элементам конструкции: лестницы (код 526242)	ограждения (код 526244)		Общая масса, т	Масса потребности в металле по кварталам (заполняется изготовителем), т: I	II	III	IV	Заполняется ВЦ
1	2	3	4	5	6	7	8	9									
Полоса стальная горячекатанная ГОСТ 103-76	Вст3кп2-1 ТУ14-1-3028-80	-б=4	1		13110				0.01			0.01					
		-б=6	2		13110				0.005			0.005					
		Итого	3	11240					0.015			0.015					
Всего профиля			4						0.015			0.015					
										0.13		0.13					
Профили угловые равнополочные ГОСТ 8509-72*	Вст3кп2-1 ТУ14-1-3028-80	∠25х3	5		21113				0.03			0.03					
		∠75х6	6		21113				0.03	0.13		0.16					
		Итого	7	11240					0.03	0.13		0.16					
Всего профиля			8						0.13			0.13					
Швеллеры стальные гнутые равнополочные ГОСТ 8278-83	Вст3кп2-1 ТУ14-1-3028-80	[180х50х4	9		73270												
									0.13			0.13					
		Итого	10	11240					0.13			0.13					
Всего профиля			11							0.50		0.50					
Швеллеры стальные гнутые неравнополочные ГОСТ 8281-80	Вст3кп2-1 ТУ14-1-3028-80	[50х40х12х2,5	12		74136												
										0.50		0.50					
		Итого	13	11240						0.50		0.50					
Всего профиля			14						0.08			0.08					
Прокат толстолистовой из конструкционной низколегированной стали ГОСТ 19066-80	Вст3кп2-1 ТУ14-1-3028-80	-б=2	15														
									0.08			0.08					
		Итого	16	11240					0.08			0.08					
Всего профиля			17							0.39		0.39					
Профиль холодногнутый ЧМТУ2-130-70	Вст3сп2-1 ТУ14-1-3028-80	Гн {90х30х25х3	18							0.39		0.39					
		Итого	19	11240						0.39		0.39					
Всего профиля			20									1.275					
Итого масса металла			21														

Общие указания

1. Рабочие чертежи металлических конструкций разработаны на основании задания института Гипростроммаш.
2. Рабочие чертежи КМ разработаны в соответствии с требованиями СНиП II-6-74 и СНиП II-23-81.
3. Металлические конструкции разработаны для температуры наружного воздуха $t = -30°$ С
4. Материал конструкции - Вст3 кп 2-1 по ТУ14-1-3028-80
5. Изготовление и монтаж металлических конструкций производить в соответствии со СНиП III-18-75.
6. За условную отметку 0.000 принята отметка чистого пола цеха, что соответствует абсолютной отметке ☐
7. Нормативные временные нагрузки для лестниц и площадок приняты 200 кгс/м². Коэффициент перегрузки $n = 1,2$
8. Все заводские соединения - сварные, монтажные - сварные и на болтах нормальной точности по ГОСТ 7798-70* класса 4.6, удовлетворяющих требованиям ГОСТ 1759-70**
9. Заводские сварные соединения выполнять автоматической и полуавтоматической сваркой под слоем флюса. Для сварки применять материалы по табл. 55 приложения 2 СНиП II-23-81. Монтажные швы выполнять ручной сваркой электродами типа Э42 по ГОСТ 9467-75. Высоту сварных швов назначать в соответствии с требованиями п. 12.8 СНиП II-23-81
10. Антикоррозионную защиту коробов в камерах выполнить масляно-битумной краской БТ-571 (ГОСТ 5631-79) за 2 раза. Стальные конструкции лестниц, ограждений, монорельсов и т. п. покрыть пентафталевой эмалью ПФ 133 по ГОСТ 926-82 или ПФ 115 по ГОСТ 6465-76* за 2 раза по грунтовке из лака ПФ-020 по ГОСТ 18186-79*, нанесенной в 2 слоя.

Привязан

Инв. №

9017/6

ГИП	Иванова		ТП 409-010-50.85 КМ
Нач. отд.	Рыбкина		Конвейерная линия по изготовлению стеновых панелей длиной до 6 м
Гл. спец.	Крутовской		Вариант А
Рук. гр.	Кренева		Стадия Р; Лист 2; Листов
Ст. инж.	Рашевский		Общие данные (окончание)
Инж.	Хитрова		Госстрой СССР Проектный институт №2 г. Москва
Провер.	Рашевский		
Н. контр.	Крутовской		

Копировал: Графская Формат

Инв. № подл. | Подпись и дата | Взамен инв. №

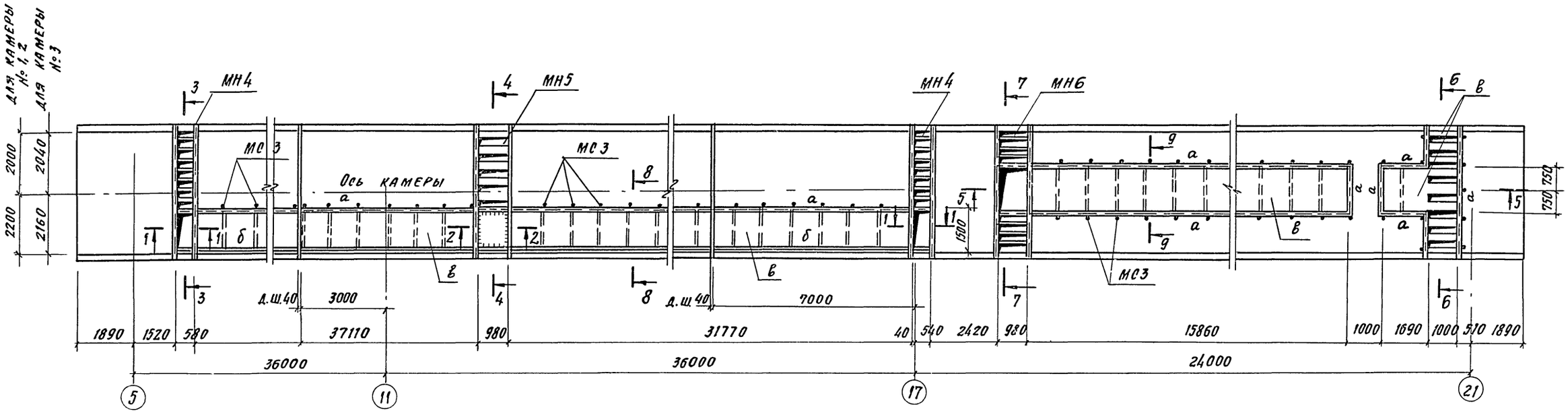

1-1

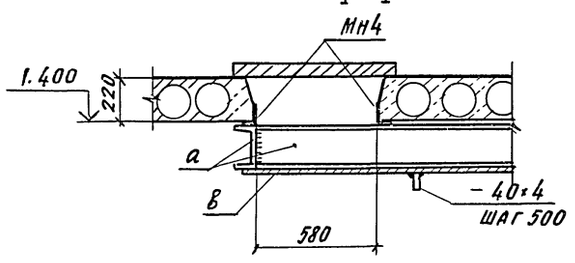

2-2

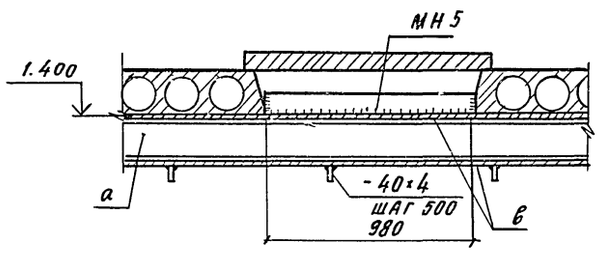

1. Общие данные см. л. 1
2. Детали МС, МН, МН изготавливаются и монтируются по чертежам марки КЖ

3-3

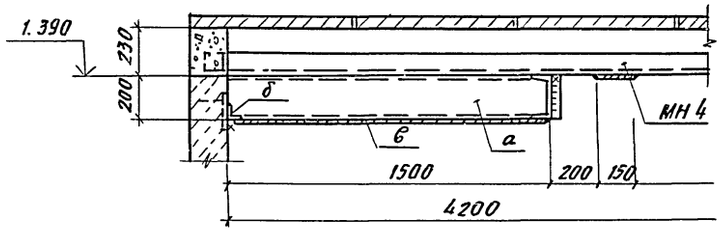

4-4

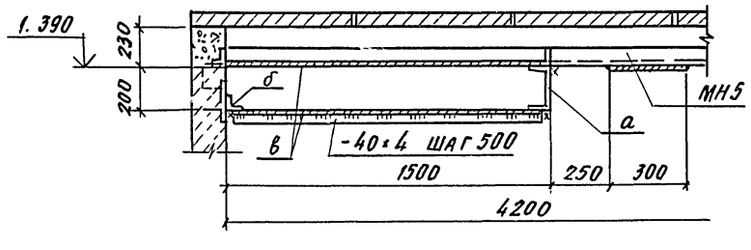

45

ГИП	Иванова		
Нач. отд.	Рыбкина		
Гл. спец.	Крутовской		
Рук. гр.	Кренева		
Ст. инж.	Рашевский		
Инж.	Хитрова		
Пров.	Рашевский		
Н. контр.	Крутовской		

ПРИВЯЗАН

9017/6

ИНВ. №

ТП 409-010-50.85 КМ

Конвейерная линия по изготовлению стеновых панелей длиной до 6 м

Вариант А

Стадия	Лист	Листов
Р	3	

Схема расположения коробов. Сечения 1-1÷4-4

Госстрой СССР Проектный институт г. Москва

Копировал

Формат

Инв. № подл. | Подп. и дата | Взам. инв. №

Альбом V

ТП 409-010-50.85

Альбом

ТП 409-010-50.85

5-5

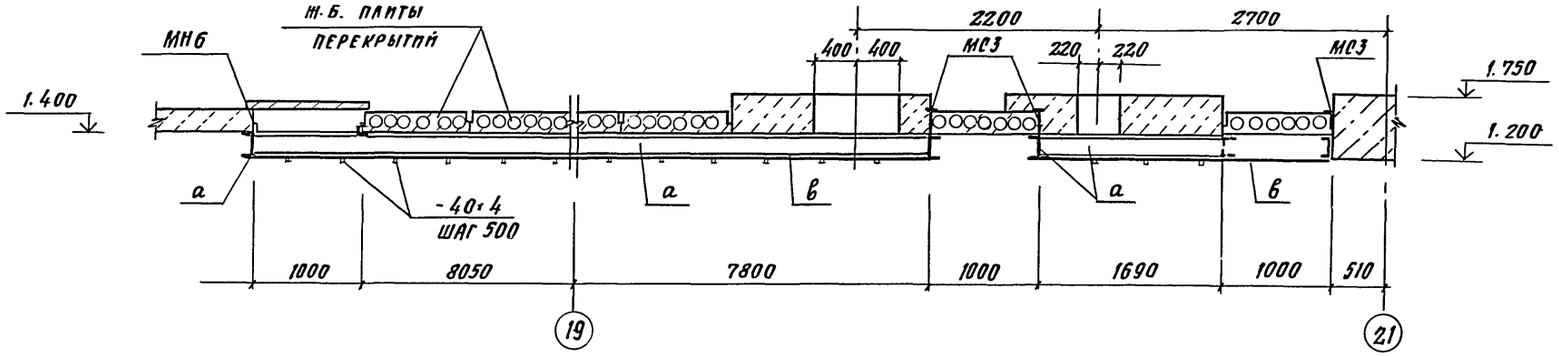

Ведомость элементов

Марка	Сечение			Опорные усилия			Группа констр.	Марка металла	Примечания
	эскиз	поз.	состав	М тс·м	N тс	Q тс			
а	[		[20					Вст3кп2-1	
б	∟		∠ 50×5					Вст3кп2-1	
в	—		-б=2					Вст3кп2-1	

6-6

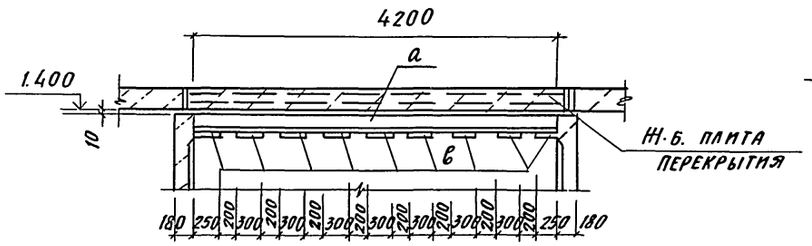

7-7

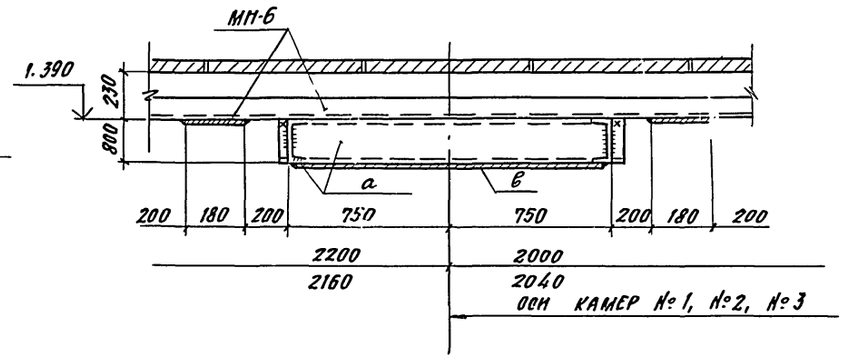

8-8

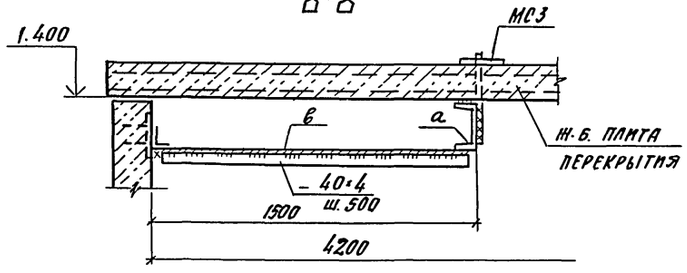

9-9

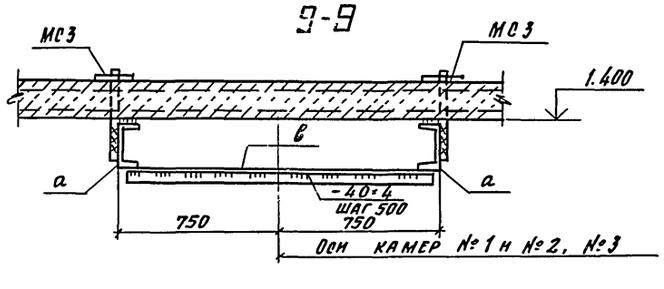

46

ПРИВЯЗАН

9017/6

ИНВ. №

ГИП	Иванова		
Нач. отд.	Рыбкина		
Гл. спец.	Крутовской		
Рук. гр.	Кренева		
Ст. инж.	Рашевский		
Инжен.	Хитрова		
Провер.	Рашевский		
Н. контр.	Крутовской		

ТП 409-010-50.85 КМ

Конвейерная линия по изготовлению стеновых панелей длиной до 6 м

Вариант А

Стадия	Лист	Листов
Р	4	

Схема расположения коробов. Сечения 5-5÷9-9

Госстрой СССР ПРОЕКТНЫЙ ИНСТИТУТ №2 г. Москва

Взам. инв. № | Подп. и дата | Инв. № подл.

Копировал

Формат

Схема расположения монорельсов для подвески кабеля

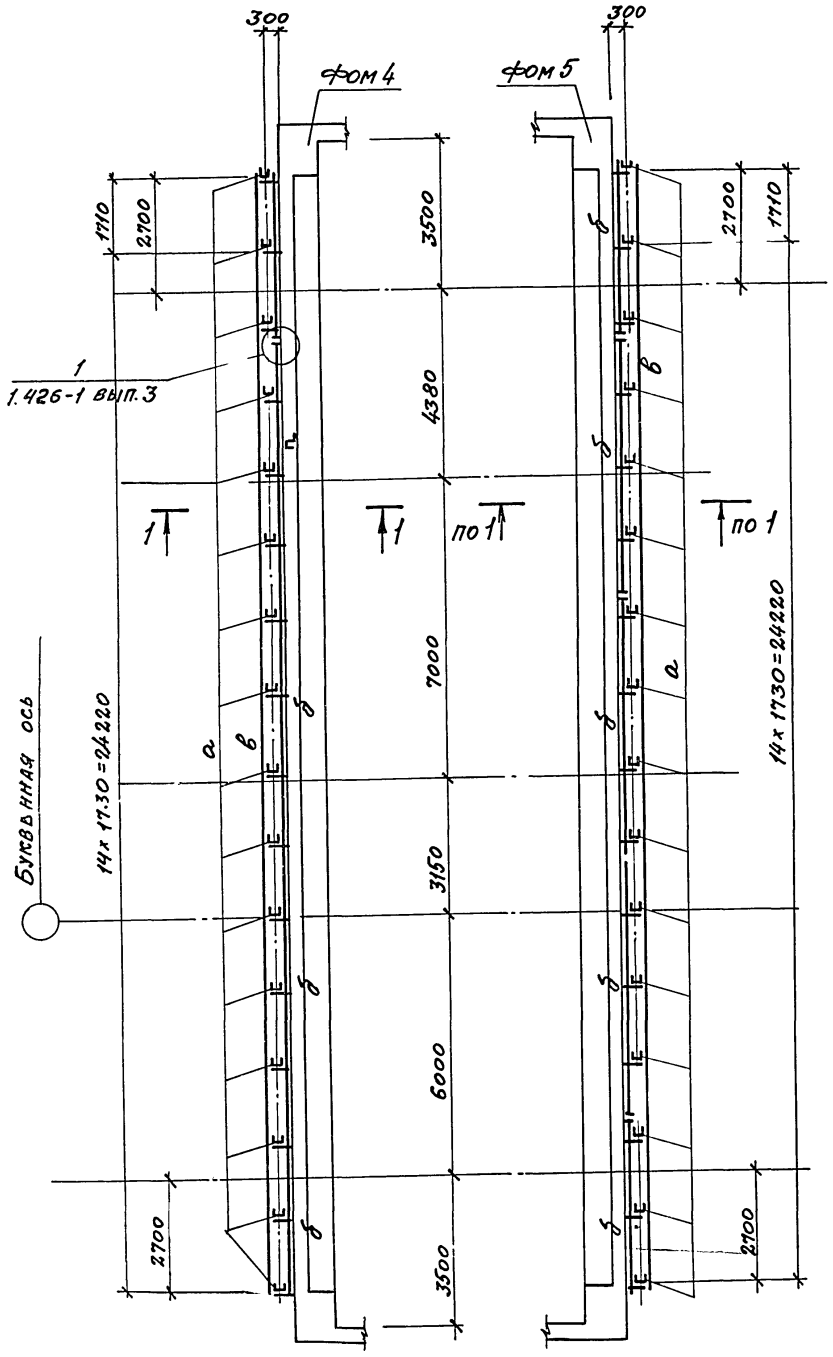

1-1

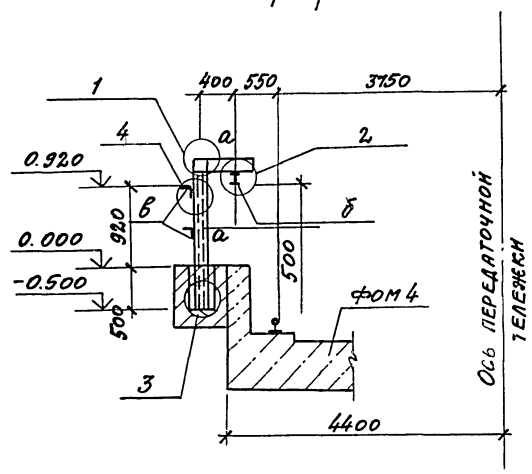

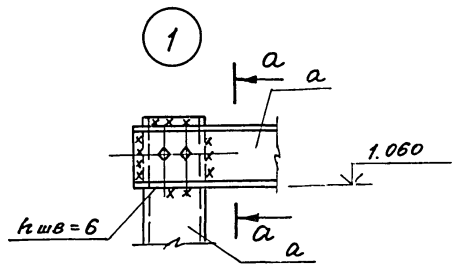

а - а

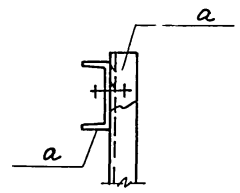

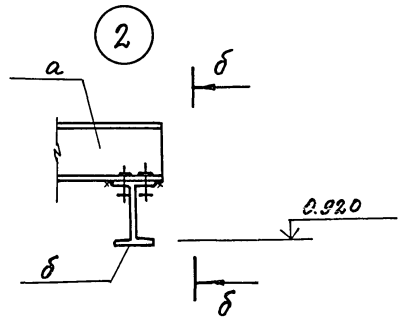

б - б

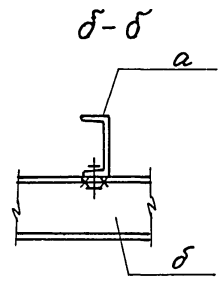

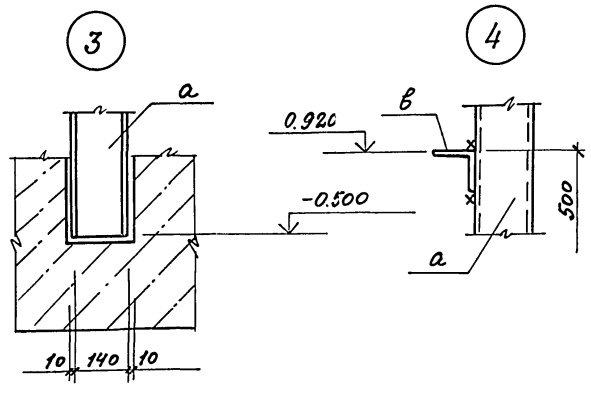

Ведомость элементов

Марка	Сечение			Опорные усилия			Группа констр	Марка металла	Примечания
	Эскиз	Поз.	Состав	M тс.м	N тс	Q тс			
а	⊏		С14				IV	Вст3кп2-1	
б	I		I 14				IV	Вст3кп2-1	
в	⌞		L50×5				IV	Вст3кп2-1	

47

Привязан

Инв. №

9017/6

ГИП	Иванова		ТП 409-010-50.85 КМ
Нач. отд.	Рыбкина		
Гл. спец.	Крутовской		Конвейерная линия по изготовлению стеновых панелей длиной до 6 м
Рук. гр.	Кренева		
Ст. инж.	Рашевский		Вариант А — Стадия: Р; Лист: 5; Листов:
Инж.	Хитрова		
Пров.	Рашевский		Схема расположения монорельсов для подвески кабеля. Узлы 1÷4
Н. контр.	Крутовской		Госстрой СССР, Проектный институт №2, г. Москва

Альбом

ТП 409-010-50.85

Схема расположений ограждения фундаментов ФОм4, ФОм5

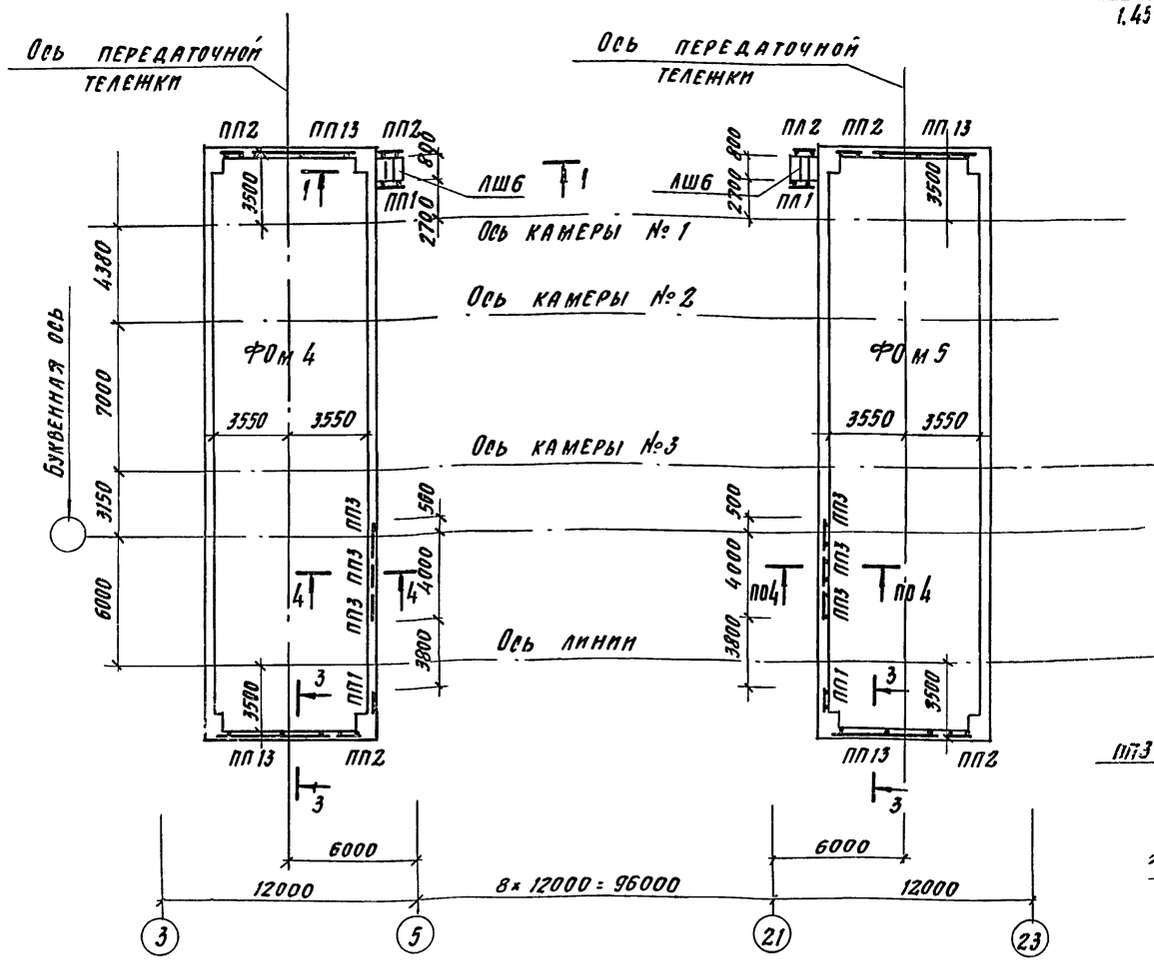

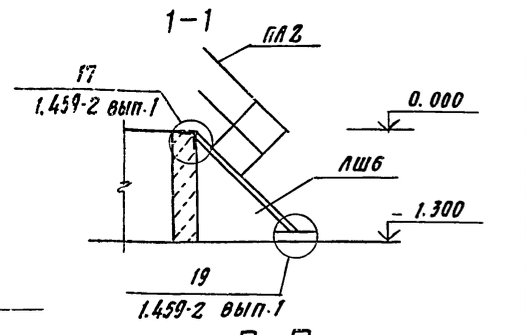

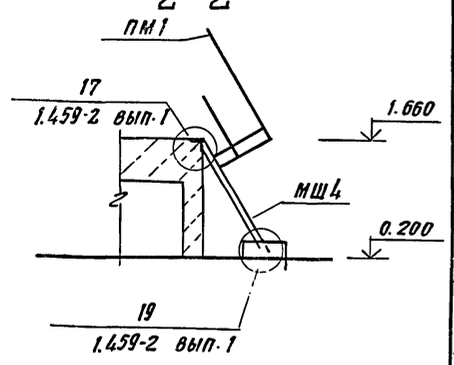

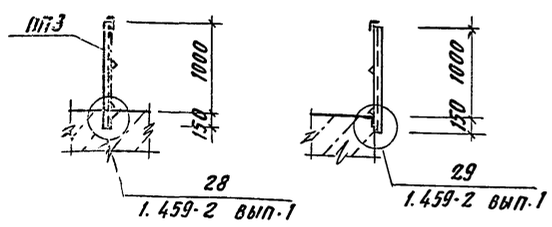

Марка	Сечение эскиз	поз.	состав	Опорные усилия M тс.м	N тс	Q тс		Марка металла	Примечания
ПП1	1.459.2 вып. 2						IV	Вст3кп2-1	шт. 5
ПП2	"						"	"	4
ПП3									10
ПП7									2
ПП5									2
ПП8									2
ПП10									4
ПП12									4
ПП13									4
ЛШ6	1.459-2 вып. 1								2
МШ4	1.459-2 вып. 1								3
ПМ1	1.459-2 вып. 1								2
ПМ2	1.459-2 вып. 1								2
ПМ1	"								3
ПМ2	"								3

Схема расположения лестниц и ограждений камер

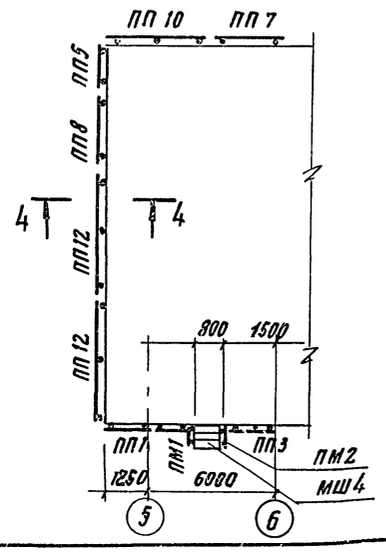

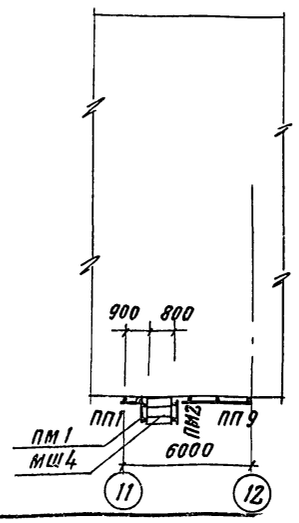

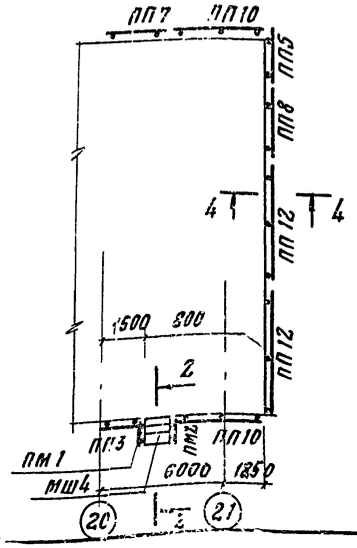

ГИП	Иванова		
Нач. отд.	Рыбкина		
Гл. спец.	Круговской		
Рук. гр.	Кренева		
Ст. инж.	Рашевкин		
Инж.	Хлтрова		
Пров.	Рашевкин		
Н. контр.	Круговской		

Привязан

Инв. №

48

9017/6

ТП 409-010-50.85 КМ

Конвейерная линия по изготовлению стеновых панелей длиной до 6 м

Вариант А

Стадия	Лист	Листов
Р	6	

Схема расположения ограждений фундаментов ФОм4, ФОм5, схема расположения лестниц и ограждений камер

Госстрой СССР Проектный институт №2 г. Москва

Копировал

Формат

Подп. и дата | Взам. инв. №

gost.e-ecolog.ru