ТИПОВЫЕ ПРОЕКТНЫЕ РЕШЕНИЯ

405-9-034.89

АЦЕТИЛЕНОВАЯ СТАНЦИЯ УАС-20Г ПРОИЗВОДИТЕЛЬНОСТЬЮ 20 м³/ч ГАЗООБРАЗНОГО АЦЕТИЛЕНА

АЛЬБОМ 5

ОВ ОТОПЛЕНИЕ И ВЕНТИЛЯЦИЯ

ВК ВНУТРЕННИЙ ВОДОПРОВОД И КАНАЛИЗАЦИЯ

Инв. № подл. | Подпись и дата | Взам. инв. №

gost.e-ecolog.ru

© Казахский филиал ЦИТП Госстроя СССР.1990г.

Заказ № 2587 Тираж 150 экз Цена 2-44 ТП 405-2-034.90.5 Сдано в печать 3/8

ТИПОВЫЕ ПРОЕКТНЫЕ РЕШЕНИЯ

405-9-034.89

АЦЕТИЛЕНОВАЯ СТАНЦИЯ УАС-20Г ПРОИЗВОДИТЕЛЬНОСТЬЮ 20 м³/ч ГАЗООБРАЗНОГО АЦЕТИЛЕНА

АЛЬБОМ 5

ПЕРЕЧЕНЬ АЛЬБОМОВ

АЛЬБОМ 1 часть 1	ПЗ	ПОЯСНИТЕЛЬНАЯ ЗАПИСКА
	ТХ	ТЕХНОЛОГИЯ ПРОИЗВОДСТВА
	ТХН	НЕСТАНДАРТИЗИРОВАННОЕ ОБОРУДОВАНИЕ
часть 2	ЭМ	СИЛОВОЕ ЭЛЕКТРООБОРУДОВАНИЕ. ЭЛЕКТРООСВЕЩЕНИЕ. МОЛНИЕЗАЩИТА. ЗАЩИТА ОТ СТАТИЧЕСКОГО ЭЛЕКТРИЧЕСТВА
	А	АВТОМАТИЗАЦИЯ ТЕХНОЛОГИЧЕСКИХ ПРОЦЕССОВ
АЛЬБОМ 2	ТД	ДЕТАЛИ МОНТАЖНЫЕ ТЕХНОЛОГИЧЕСКИЕ
АЛЬБОМ 3	АР	АРХИТЕКТУРНЫЕ РЕШЕНИЯ
	КЖ	КОНСТРУКЦИИ ЖЕЛЕЗОБЕТОННЫЕ
	КМ	КОНСТРУКЦИИ МЕТАЛЛИЧЕСКИЕ
АЛЬБОМ 4	КЖИ	ИЗДЕЛИЯ СТРОИТЕЛЬНЫЕ
АЛЬБОМ 5	ОВ	ОТОПЛЕНИЕ И ВЕНТИЛЯЦИЯ
	ВК	ВНУТРЕННИЙ ВОДОПРОВОД И КАНАЛИЗАЦИЯ
АЛЬБОМ 6	А	ЗАДАНИЯ ЗАВОДУ-ИЗГОТОВИТЕЛЮ
	ЭЛ	
АЛЬБОМ 7	СО	СПЕЦИФИКАЦИИ ОБОРУДОВАНИЯ
АЛЬБОМ 8	ВМ	ВЕДОМОСТИ ПОТРЕБНОСТИ В МАТЕРИАЛАХ
АЛЬБОМ 9	С	С М Е Т Ы

РАЗРАБОТАНЫ
ГОСУДАРСТВЕННЫМ ПРОЕКТНЫМ ИНСТИТУТОМ
ГОСХИМПРОЕКТ
ГЛАВНЫЙ ИНЖЕНЕР ИНСТИТУТА С. Н. НИКИТИН
ГЛАВНЫЙ ИНЖЕНЕР ПРОЕКТА С. С. КОРОТКИЙ

УТВЕРЖДЕНЫ И ВВЕДЕНЫ В ДЕЙСТВИЕ
МИНХИМПРОМОМ СССР
ПИСЬМО от 19.04.89г. № 04/11-955

Инв. № подл. | Подпись и дата | Взам. инв. №

ТИПОВЫЕ ПРОЕКТНЫЕ РЕШЕНИЯ
405-9-034.89
Альбом 5

СОДЕРЖАНИЕ АЛЬБОМА

Марка	Наименование	Стр.
ОВ-I	Общие данные (начало)	3
ОВ-2	Общие данные (продолжение)	4
ОВ-3	Общие данные (окончание)	5
ОВ-4	План на отм.0,000; I,200. Схемы систем ВЕI÷ВЕ8	6
ОВ-5	Разрез I-I. Схемы систем П1, П2, П3.	
	Схема системы отопления	7
ОВ-6	Установки систем П1, П2, П3. План. Разрезы I-I,	
	2-2, 3-3	8
ОВ-7	Установки систем П1, П2, П3. Спецификация	9
ОВ-8	Схема системы теплоснабжения установок П1, П2	10
ОВ-9	Узел управления	11
ОВН1	Дроссельная шайба	12
ОВН2	Установка воздухозабора	12
ВК-I	Общие данные	13
ВК-2	План на отм.0,000. План кровли.	
	Схемы систем В1, Т3, К1, К2	14

Согласовано:

Инв. № подл. | Подпись и дата | Взам. инв. №

ТИПОВЫЕ ПРОЕКТНЫЕ РЕШЕНИЯ 405-9-034.89 Альбом 5

ВЕДОМОСТЬ РАБОЧИХ ЧЕРТЕЖЕЙ ОСНОВНОГО КОМПЛЕКТА

Лист	Наименование	Примечание
1	Общие данные (начало)	
2	Общие данные (продолжение)	
3	Общие данные (окончание)	
4	План на отм.0,000; 1,200.	
	Схемы систем ВЕ1 + ВЕ3	
5	Разрез I-I. Схемы систем П1, П2, П3.	
	Схема системы отопления	
6	Установки систем П1, П2, П3. План. Разрезы I-I, 2-2,	
	3-3	
7	Установки систем П1, П2, П3. Спецификация	
8	Схема системы теплоснабжения установок П1, П2	
9	Узел управления	

ВЕДОМОСТЬ ССЫЛОЧНЫХ И ПРИЛАГАЕМЫХ ДОКУМЕНТОВ

Обозначение	Наименование	Примечание
	Ссылочные документы	
I.494-2I	Крепление решеток воздухоприточных	
	типа РР и щелевых регулирующих типа	
	"Р" к воздуховодам и строительным	
	конструкциям	
I.494-I0	Решетки щелевые регулирующие типа Р	
I.494-24 в.I	Стаканы для крепления крышных вен-	
	тиляторов, дефлекторов и зонтов	
5.904-45	Узлы прохода вентиляционных вытяжных	
	шахт через покрытия зданий	
I.494-32	Зонты и дефлекторы вентиляционных	
	систем	
5.904-38	Гибкие вставки к центробежным	
	вентиляторам	
5.904-I	Детали крепления воздуховодов	
I.494-30	Установка и крепление вентиляторов	
	к строительным конструкциям	
5.903-2	Воздухосборники для систем отопле-	
	ния и теплоснабжения вентиляцион-	
	ных установок	
5.903-6 в.I, 3	Оборудование комплектно-блочное	
	унифицированное для автоматизиро-	
	ванных индивидуальных тепловых пун-	
	ктов	
5.903-I	Узлы обвязки регулирующих клапанов	
	на трубопроводах теплоснабжения	
	калориферных установок	
4.903-I0 в.I,4,8	Изделия и детали трубопроводов для	
	тепловых сетей	
3.903-I2	Индустриальные конструкции для про-	
	мышленной тепловой изоляции	
I.494-38	Воздухораспределители эжекционные	
	панельные штампованные тип ВЭПш	
3.904-I8	Клапаны и заслонки для вентиляци-	
	онных систем взрывоопасных произ-	
	водств	
5.904-I3	Заслонки воздушные унифицированные	
	для систем вентиляции	
5.904-4I	Клапаны обратные общего назначения	
4.904-69	Детали крепления санитарно-техни-	
	ческих приборов и трубопроводов	
5.904-34	Приточно-рециркуляционные агрегаты	
СТД 8281	Лючки для замера параметров	
СТД 8282	воздуха	
СТД 302	Калозийная решетка	
Главмонтажавтоматика	Приборы для измерения и регули-	
Сборник 50	рования температуры.	
	Установка закладных конструкций	
	Прилагаемые документы	
ОВ.СО	Спецификация оборудования систем	
	отопления и вентиляции	
	Чертежи общих видов нетиповых	
	конструкций	
ОВН I	Дроссельная шайба	
ОВН 2	Установка воздухозабора	

Типовой проект разработан в соответствии с действующими нормами и предусматривает мероприятия, обеспечивающие взрывную, взрывопожарную и пожарную безопасность при эксплуатации здания.

Главный инженер проекта (Короткий С.С.)

Дата 12.88

Согласовано: Гипрокислород, Гипрокислород, Гипрокислород, ГИП, Закиров, Коган

Инв. № подл. | Подпись и дата | Взам. инв. №

Привязан

Инв №

Г И П	Короткий		12.88
Нконтр	Гуськова		
Начотд	Саввин		
Гл.спец	Коваленко		
Рук.гр	Гуськова		
Ст.инж	Мархашова		
Провер	Гуськова		
Инжен.	Демина		

ТПР-405-9-034.89- ОВ

Ацетиленовая станция УАС-20Г производительностью 20 м³/ч газообразного ацетилена

Стадия	Лист	Листов
Р	I	2

Общие данные (начало)

ГОСХИМПРОЕКТ

Копировал

Формат А2

ТИПОВЫЕ ПРОЕКТНЫЕ РЕШЕНИЯ 405-9-034.89 Альбом 5

ОБЩИЕ УКАЗАНИЯ

1. Исходными данными для разработки рабочих чертежей отопления и вентиляции являются:
   - технологическое задание, выданное институтом Гипрокислород;
   - строительные чертежи, выданные институтом Госхимпроект.
2. Расчетные параметры наружного воздуха в холодный период года принять:

   для отопления $T_н$ = -20°С, -30°С, -40°С
3. Расчетные температуры внутреннего воздуха в помещениях корпуса приняты по СНиП 2.04.05-86, ГОСТ 12.1.005-76 и технологическому заданию. $T_{вн}$ = 17°С, склад не отапливается. Влажностный режим в помещениях сухой и нормальный.
4. Теплоноситель для систем:

   теплоснабжения и отопления – вода с параметрами $t_п$ = 150°С, $t_{ог}$ = 70°С

   горячего водоснабжения – вода $t_в$ = 65°С.
5. Работа в корпусе – двухсменная.
6. В корпусе запроектирована вытяжная и приточная вентиляция с механическим побуждением и естественная, согласно СНиП 2.04.05-86, "Указании по проектированию производства ацетилена для газопламенной обработки металлов" – У867-00-4, "Правил безопасности для производства ацетилена".
7. Воздуховоды систем П1, П2 изготовить из листовой стали по ГОСТ 19904-74. Толщину стали принять:
   - для систем П1, П3 по СНиП 2.04.05-86 в зависимости от размера воздуховода. Воздуховоды окрасить внутри и снаружи эмалью ПФ-115 за 2 раза по грунту ГФ-021;
   - Воздухозаборы П1, П2, транзитный воздуховод системы П1 выполнить на сварке толщиной б = 1,4 мм и изолировать матами минераловатными прошивными в обкладке из металлической сетки, покровный слой – лист алюминиевый АДIН-1 б = 1 мм;

   Места проходов воздуховодов и трубопроводов через стены и перегородки должны быть заделаны наглухо строительным раствором; по осям 2-3, А-Б – предусмотрены герметизирующие диафрагмы.

   Наружные воздуховоды ВЕ выполнить толщиной б=1,4мм и в ВЕ1+ +ВЕ4, ВЕ6+ВЕ8 изолировать с покровным слоем.
8. Все трубопроводы выполняются из электросварных труб по ГОСТ 10704-76.

   Трубопроводы систем отопления и теплоснабжения вентиляционных установок, а так же нагревательные приборы окрашиваются эмалью ПФ-837 за 2 раза.

   Трубопроводы и арматуру узла управления изолировать матами минераловатными б = 40 мм прошивными в обкладке из металлической сетки, покровный слой – лист алюминиевый АДIН-1 б = 1 мм.
9. В помещениях кат. "А" воздуховоды и вентиляционное оборудование заземляются согласно п.2-4 "Правил защиты от статического электричества в производствах химической промышленности". Предусмотрена защита наружных установок от ударов молний и вторичных проявлений: "Инструкции по проектированию и устройству молнезащиты зданий Госстроя СССР" – СН-305-77.
10. Проектом автоматизации и электроснабжения систем отопления и вентиляции предусматривается:
    а) отключение всех систем при пожаре,
    б) включение резервного вентилятора при выходе из строя основного (П1, П2).

    Светозвуковая сигнализация их аварийного состояния на щит в Генераторном отделении
    в) блокирование двигателя вентилятора с регулирующим клапаном на теплоносителе (П1, П2);
    г) контроль параметров температуры воздуха в помещении; контроль параметров теплоносителя в узле ввода, приточных систем, системы отопления;
    д) учет расхода воды на отопление и теплоснабжение корпуса с параметрами 130°-70°С, расход на горячее водоснабжение – – 65°С – водосчетчиками. (Подбор производится при привязке типового проекта в соответствии с выпускаемой номенклатурой);
    е) поддержание заданного давления на вводе. При привязке проекта уточняется необходимость установки и тип регуляторов давления по условиям теплосети.
11. В производственных помещениях категории А запроектирован 8-ми кратный воздухообмен, в помещении КИП и РП – 5-ти кратный подпор.
12. Оборудование подобрано с учетом требований п.4.89 СНиП 2.04-05-86.

ОСНОВНЫЕ ПОКАЗАТЕЛИ ПО ЧЕРТЕЖАМ ОТОПЛЕНИЯ И ВЕНТИЛЯЦИИ

Наименование здания (сооружения) помещения	Объем м³	Периоды года при $T_н$ °С	Расход тепла, Вт (ккал/час)				Расход холода Вт (ккал/час)	Установленная мощность эл.дв кВт
			на отопление	на вентиляцию	на горячее водоснабжение	Общий		
Ацетиленовая		-20	44000	110450	900	155300	-	12,4
станция			(37900)	(95200)	(800)	(133900)		
УАС-20Г	1500	-30	54250	143200	900	198350	-	12,4
			(46750)	(123450)	(800)	(171000)		
		-40	62900	175050	900	238850	-	12,4
			(54200)	(150900)	(800)	(205900)		

ПЛАН-СХЕМА

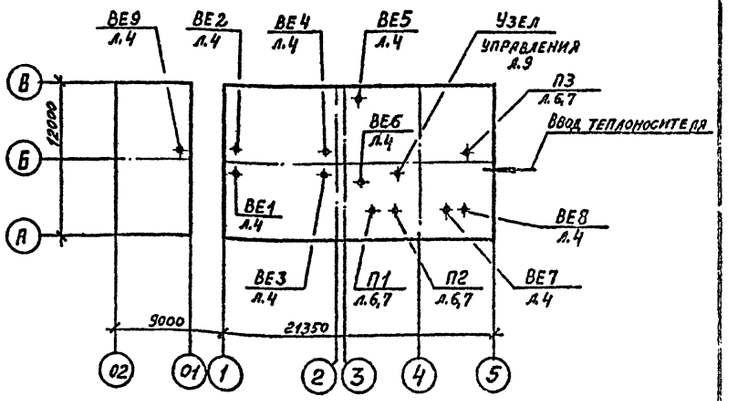

Г И П	Короткий		12.89
Нконтр	Гуськова		
Начотд	Саввин		
Глспец	Коваленко		
Рук.гр	Гуськова		
Ст.инж	Мархашова		
Провер	Гуськова		
Инжен.	Демина		

Привязан

Инв.№

ТПР-405-9-034.89-ОВ

Ацетиленовая станция УАС-20Г производительностью 20 м³/ч газообразного ацетилена

Стадия	Лист	Листов
Р	2	

Общие данные (продолжение)

ГОСХИМПРОЕКТ

Согласовано: Гипрокислород, Гнп, Нач ЭТО, Нач отд АВ, Захаров, Туманский, Головей, Гнп, Ст.спец АВ, Тайц, Волкова, Жуковский, Гнп, Гл спец ПБ, Гл спец ОВ

Инв. № подл. | Подпись и дата | Взам. инв. №

ХАРАКТЕРИСТИКА ОТОПИТЕЛЬНО-ВЕНТИЛЯЦИОННЫХ СИСТЕМ

Обозначение системы	Кол. систем	Наименование обслуживаемого помещения (технологического оборудования)	Вентилятор: Тип, исполнение по взрывозащите	№	схема исполнения	положение	L м³/ч	P, Па (кгс/м²)	n об/мин	Электродвигатель: Тип, исполнение по взрывозащите	N кВт	n об/мин	Воздухонагреватель: Тип	№	Кол-во	Температура, °С: от	до	Расход тепла Вт (ккал/час)	ΔP, Па (кгс/м²)	Фильтр: Тип	№	Кол-во	ΔP, Па (кгс/м²)	Концентрация мг/м³: начальная	конечная	Примечание
П1	1	Генераторное,	Агрегат приточно-рециркуляционный с резервным вентилятором, без фильтра, без рециркуляции, с однорядным расположением																							
		раскупорочное	калорифер, расположение выпускного диффузора – вертикальное										– А П Р – 6,3													
		отделения, ПВК	В-Ц4-46-5И1	5	I	Пр0°	6650	I000	955	ВII2МВ6	4,0	955	КСК-	I0	2	-20	3I5	II4400								
			-02.У2.А					(I00)		ПСТ2			3-02					(98600)								
													КСК-4	I0	2	-30	+38	I5II00								
													-02					(I30250)								
			В-Ц4-46-5И1	5	I	Л0°	6650	I000	955	ВII2МВ6	4,0	955	КСК-4	I0	2	-40	435	I85I00								
			-02лев.У2.А					(I00)		ПСТ2			-02					(I59550)								
П2	1	КИП и РП, насосная	Агрегат приточно-рециркуляционный с резервным вентилятором, с фильтром, без рециркуляции, с однорядным расположением																							
		установка, ПВК,	калорифер, расположение выпускного диффузора – вертикальное										– А П Р – 6,3													
		коридор	В-Ц4-75-3,I5	3I5	I	Пр0°	I700	800	28I0	4А7ТВ2	I,I	28I0	КСК-3	6	2	-20	40	34050		ФРНК-ПГ		I	300	I	I0	
			-02.У3					(80)					-02					(29350)					30)			
													КСК-	6	2	-30	40	39600								
													3-02					(34I50)								
			В-Ц4-75-3,I5	3I5	I	Л0°	I700	800	28I0	4А7ІВ2	I,I	28I0	КСК-	6	2	-40	40	45400								
			-Л.02.У3					(80)					-3-02					(39I50)								
П3	1	Склад карбида	В-Ц4-75-3,I5	3I5	I	Л90°	I650	800	28I0	4А7ІВ2	I,I	28I0														I резервный
		кальция	-Л.02.У3					(80)																		

МЕСТНЫЕ ОТСОСЫ ОТ ТЕХНОЛОГИЧЕСКОГО ОБОРУДОВАНИЯ

Технологическое оборудование: Поз.	Наименование	Кол.	Характеристика выделяющихся вредностей	Объем вытяжки м³/ч: На ед. оборуд.	Всего	Характеристика местного отсоса: Обозначение	Применяемые документы	Обозначение системы	Примечание
4	Водяной затвор	I	ацетилен	I000	I000			ВЕI	

ГИП	Короткий		2.11
Нконтр	Гуськова		
Начотд	Саввин		
Глспец	Коваленко		
Рук. гр	Гуськова		
Ст. инж.	Мархашова		
Провер	Гуськова		
Инжен.	Демина		

Привязан

Инв №

ТПР-405-9-034.89-ОВ

Ацетиленовая станция УАС-20Г производительностью 20 м³/ч газообразного ацетилена

Стадия: Р | Лист: 3 | Листов:

Общие данные (окончание)

ГОСХИМПРОЕКТ

Типовые проектные решения 405-9-034.89 Альбом 5

Согласовано: Гипронисельпром ГИП Зухарев; Гипрокислород Главный инж. проекта Голобоков; ЦНИИПромзданий Зав. лаб. Гальперин; Инв. ЭТО; Инв. отд. ВВ

Инв. № подл. | Подпись и дата | Взам. инв. №

Ксерокопия

Формат А3

План на отм. 0,000; 1,200

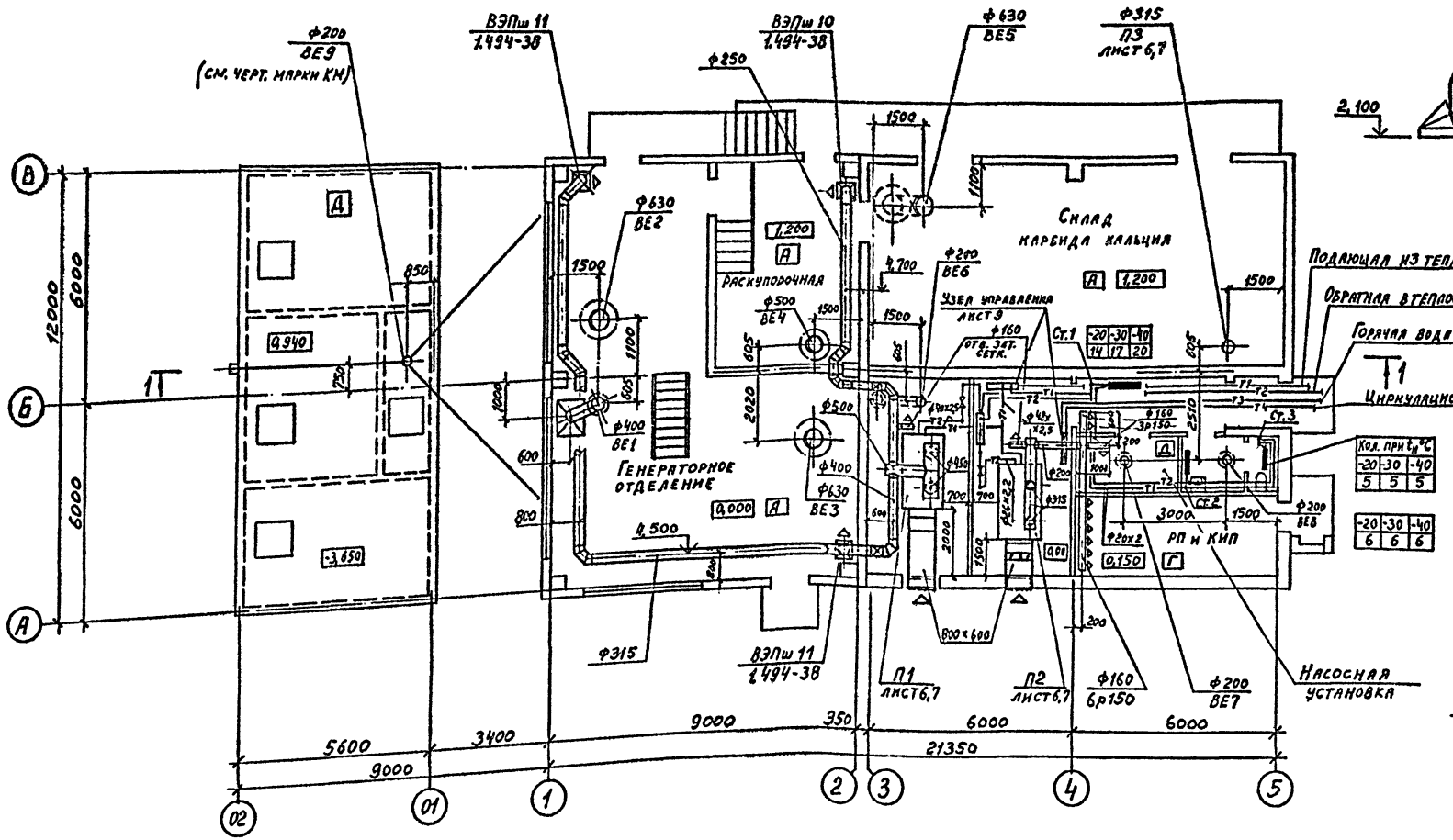

ВЕ1

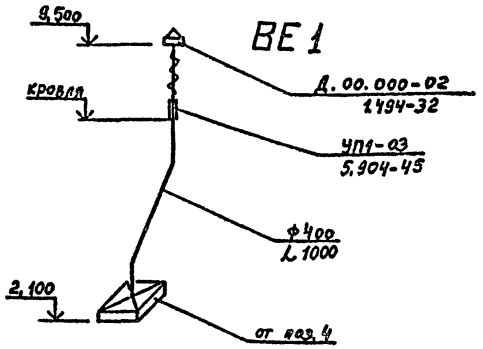

ВЕ2, ВЕ3

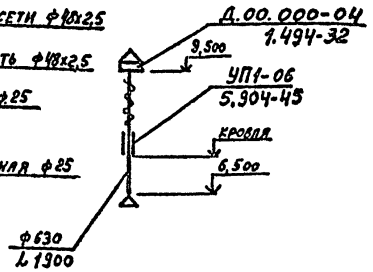

ВЕ7, ВЕ8

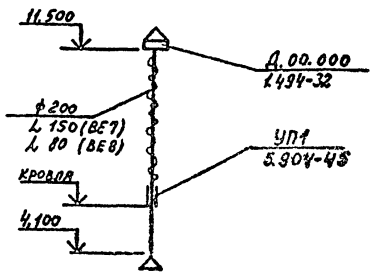

ВЕ4

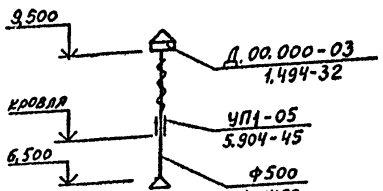

ВЕ5

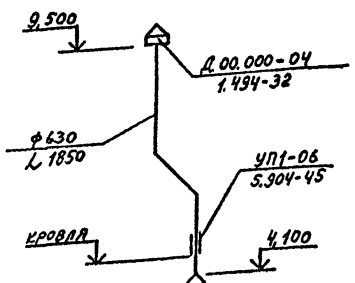

ВЕ6

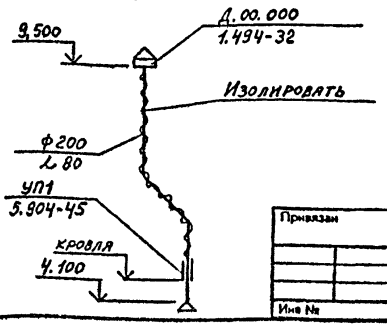

ГИП	Короткий		12.89
Нконтр	Гуськова		
Начотд	Саввин		
Гл.спец	Коваленко		
Рук.гр	Гуськова		
Стинж.	Мархашова		
Провер	Гуськова		
Инж.	Демина		

ТПР-405-9-034.89 -ОВ

Ацетиленовая станция УАС-20Г производительностью 20 м³/ч газообразного ацетилена

Стадия	Лист	Листо:
Р	4	

План на отм.0,000;1,200. Схемы систем ВЕ1÷ВЕ8.

ГОСХИМПРОЕКТ

Привязан

Инв №

Типовые проектные решения 405-9-034.89 Альбом 5

Согласовано: ГОСХИМПРОЕКТ АСУ-1 Ак

Гл.инж.проекта Зах.отд.ОПАП Нач.ЭТО Нач.сект.

Инв. № подл. | Подпись и дата | Взам. инв. №

Копировал

Формат А2

ТИПОВЫЕ ПРОЕКТНЫЕ РЕШЕНИЯ 405-9-034.89 Альбом 5

Разрез 1-1

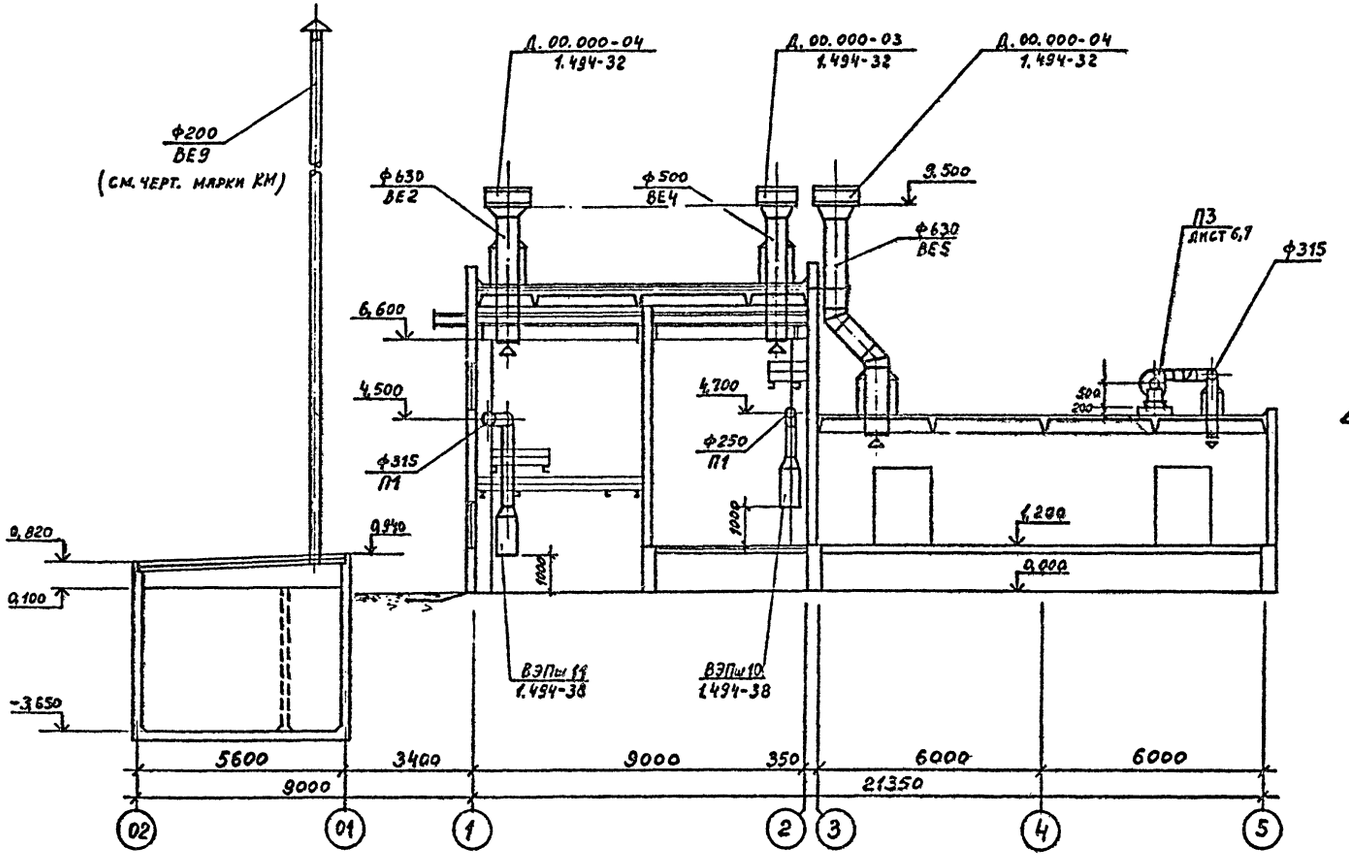

П1

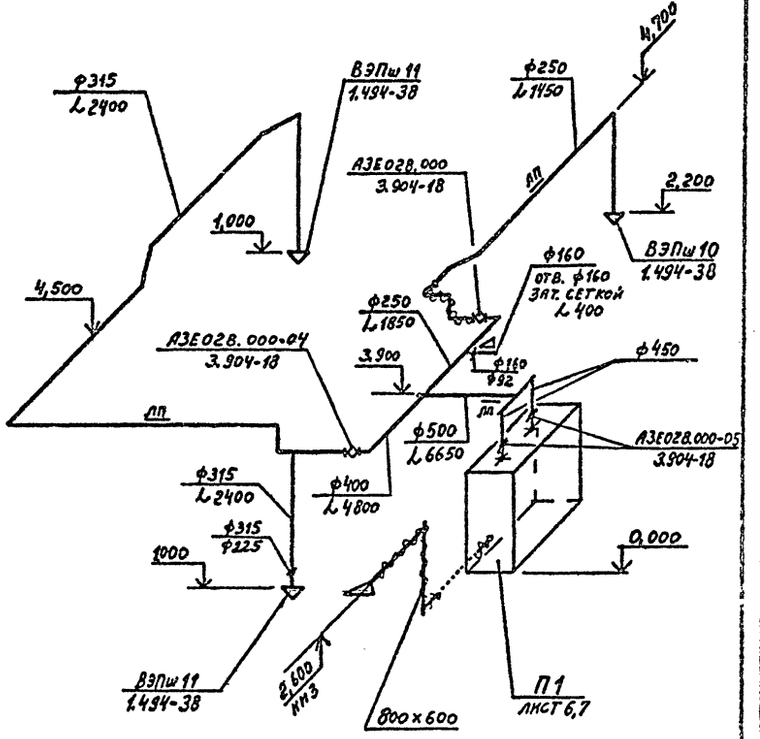

Система отопления

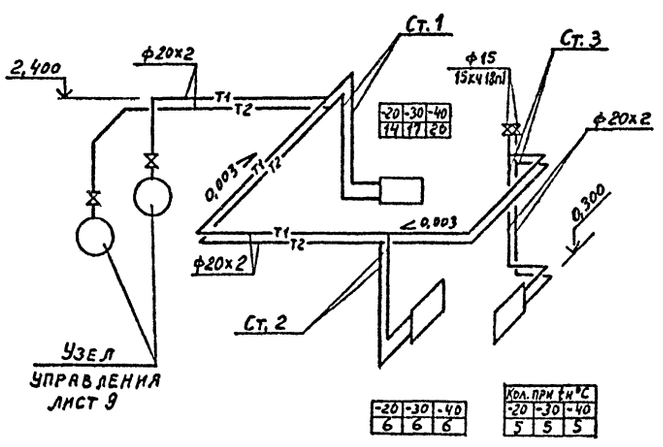

П2

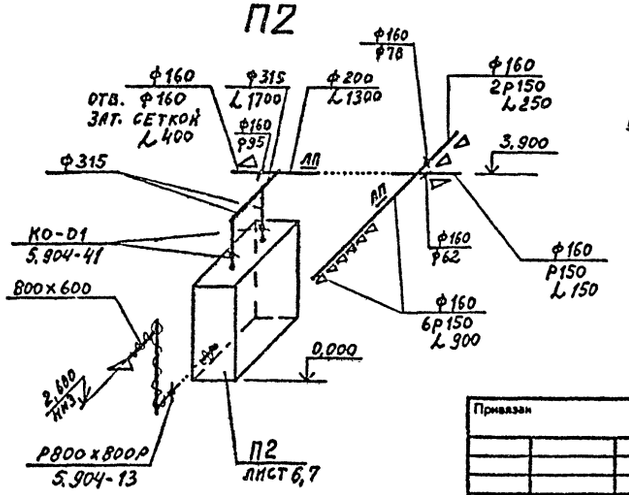

П3

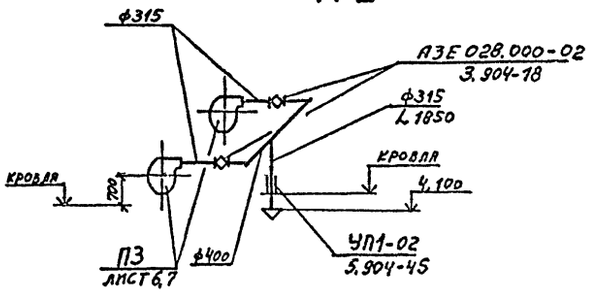

Гипрокисгород	Нач. отд. ЭТО	Кулинич		07.75	Загр.
	Нач. отд. ВВ	Калабу			
	ГИП	Захаров			
Согласовано: ГОСХИМПРОЕКТ		Дегтярев			
	АСО-1				

Взам. инв. № | Подпись и дата | Инв. № подл.

Привязан				ТПР-405-9-034.89-ОВ	
Инв №					
ГИП	Короткий				
Н.контр.	Гуськова				
Нач.отд.	Саввин				
Гл.спец.	Коваленко				
Рук.гр.	Гуськова			Ацетиленовая станция УАС-20Г производительностью 20 м³/ч газообразного ацетилена	Стадия: Р; Лист: 5; Листов:
Ст.инж.	Мархашова			Разрез I-I. Схемы систем П1, П2, П3. Схема системы отопления	ГОСХИМПРОЕКТ
Провер.	Гуськова				
Инж.	Демина				

Копировал

Формат А2

Шифр ГХП 2549

ТИПОВЫЕ ПРОЕКТНЫЕ РЕШЕНИЯ 405-9-034.89 Альбом 5

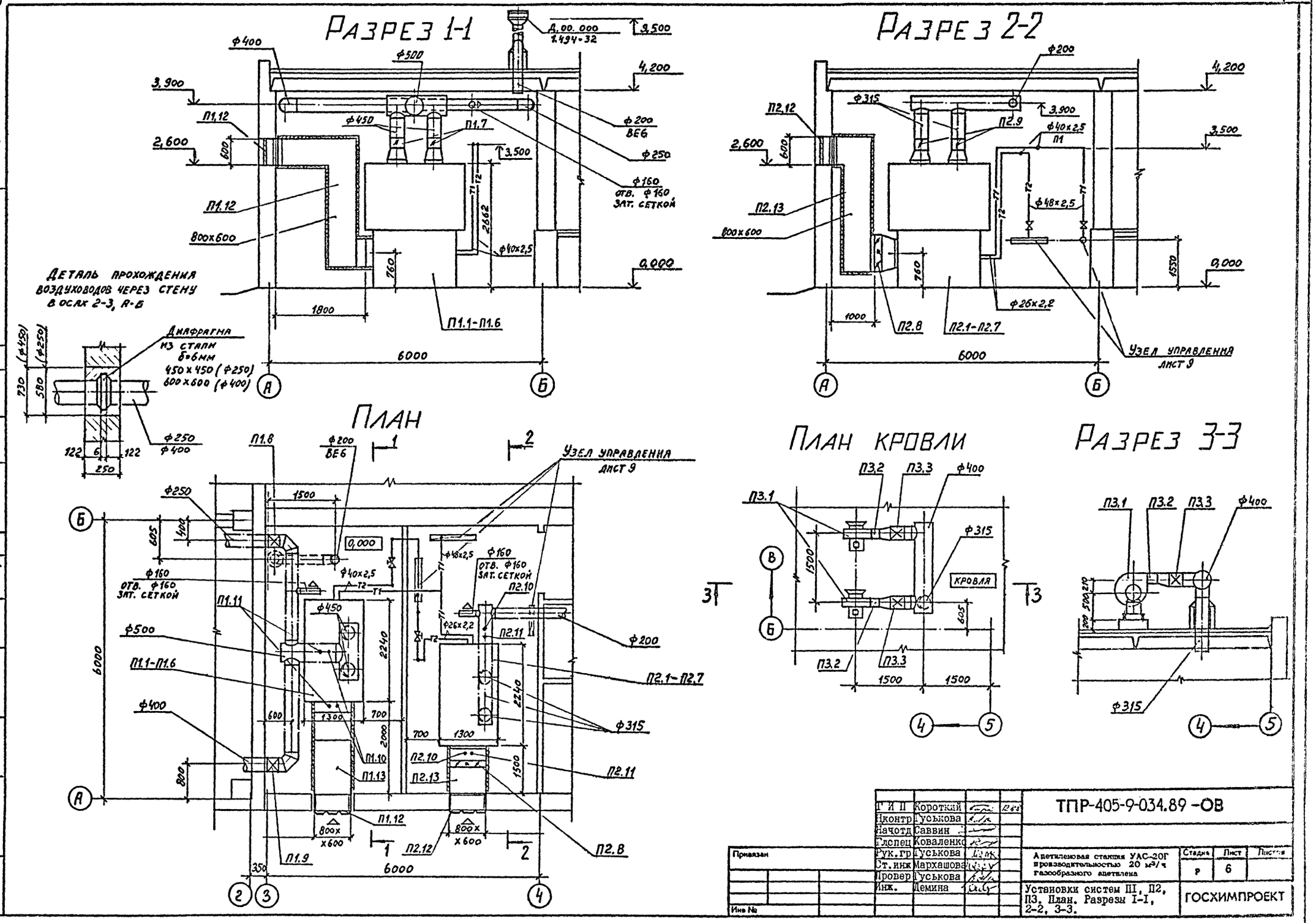

Г И П	Короткий		
Нконтр	Гуськова		
Начотд	Саввин		
Глспец	Коваленко		
Рук.гр	Гуськова		
Ст.инж	Мархашова		
Провер	Гуськова		
Инж.	Демина		

Привязан

Инв №

ТПР-405-9-034.89 -ОВ

Ацетиленовая станция УАС-20Г производительностью 20 м³/ч газообразного ацетилена

Стадия	Лист	Листов
Р	6	

Установки систем П1, П2, П3. План. Разрезы I-I, 2-2, 3-3.

ГОСХИМПРОЕКТ

Согласовано: ГОСХИМ ПРОЕКТ АСО1

Нач отд ЭТО, Нач отд АБ

Инв. № подл. | Подпись и дата | Взам. инв. №

Типовые проектные решения 405-9-034.89 Альбом 5

СПЕЦИФИКАЦИЯ ОТОПИТЕЛЬНО-ВЕНТИЛЯЦИОННЫХ УСТАНОВОК

Марка, поз.	Обозначение	Наименование	Кол	Масса ед. кг	Примечание
		П1			
	АПР-6,3	Агрегат приточно-ре-			
		циркуляционный с ре-			
		зервным вентилятором,			
		без фильтра, без рецир-			
		куляции, с однорядным			
		расположением калори-			
		феров, расположение			
		выпускного диффузора -			
		- вертикальное			
П1.1	В-Ц4-46-5И-02.У2.А	Вентилятор радиальный			
	ТУ22-5698-84	взрывозащищенный №5			
		исполнение I, диаметр			
		колеса Дном, Пр0°, с ви-			
		броизоляторами, с эле-			
	ВII2МВ6	ктродвигателем 4,0кВт,			
		955 об/мин	I	I62	
П1.2	В-Ц4-46-5И-02лев.У2А	Вентилятор радиальный			
	ТУ22-5698-84	взрывозащищенный №5			
		исполнение I, диаметр			
		колеса Дном, Л0°, с ви-			
		броизоляторами, с эле-			
	ВII2МВ6	ктродвигателем 4,0кВт			
		955 об/мин.	I	I62	
П1.3	ТУ22-5757-84	Калорифер КСК3-10-02	2	74,2	t=-20°C
		Калорифер КСК4-10-02	2	81,9	t=-30°C
					t=-40°C
П1.4	5.904-38	Гибкая вставка			
		Н.00.00-11	2	I,64	
П1.5		Регулирующая диафрагма			
		разм.335х335			
		В2,0 ГОСТ19904-74			
		Лист 3-Шст ГОСТ16523-70	2	I,92	
П1.6	ТУ37.006-045-77	Шарикоподшипник 876903	8		
П1.7	3.904-18	Клапан обратный искро-			
		безопасный			
		АЗЕ 028.000-05		I7,5	
П1.8	3.904-18	Клапан обратный искро-			
		безопасный			
		АЗЕ 028.000	I	6,9	
П1.9	3.904-18	Клапан обратный искро-			
		безопасный			
		АЗЕ 028.000-04	I	I4,5	
П1.10	I3 ТМЧ-178-87	Закладная конструкция			
		2 ЗКЧ-153-87	2		
П1.11	3I ТМЧ-178-87	Закладная конструкция			
		5 ЗКЧ-153-87	2		
П1.12	СТД 302	Жалюзийные решетки 150х490	5	0,97	
П1.13	ОВН-2	Устройство воздухоза-			
		бора	I		
		П2			
	АПР-6,3	Агрегат приточно-рецир-			
		куляционный с резерв-			
		ным вентилятором, с			
		фильтром, без рециркуля-			
		ции, с однорядным рас-			
		положением калориферов,			
		расположение выпускно-			
		го диффузора - верти-			
		кальное			
П2.1	В-Ц4-75-3,15-02.У3	Вентилятор радиальный			
	ТУ22-5933-85	№3,15, исполнение I, ди-			
		аметр колеса 0,9Дном,			
		Пр0°, с виброизолятора-			
		ми, с электродвигателем			
	4А71В2	I,1кВт, 2810 об/мин.	I	63	
П2.2	В-Ц4-75-3,15-Л.02.У3	Вентилятор радиальный			
	ТУ22-5933-85	№3,15, исполнение I, ди-			
		аметр колеса 0,9Дном,			
		Л0°, с виброизоляторами,			
		с электродвигателем			
		I,1кВт, 2810 об/мин.	I	63	
П2.3	ТУ22-5757-84	Калорифер КСК3-6-02	2	39,9	t=-20°
					-30°,-40°
П2.4	5.904-38	Гибкая вставка			
		Н.00.00-07	2	I,I4	
П2.5		Регулирующая диафрагма			
		разм. 228х228			
		Лист В 2,0 ГОСТ19904-74			
		3-Шст3 ГОСТ16523-70	2	0,8	
П2.6	ТУ37.006-045-77	Шарикоподшипник 876903	8		
П2.7	5.904-34	Фильтр ФРНК-ПГ	I	-	
П2.8	5.904-13 в.0, I-I	Заслонка воздушная			
		Р800х800Р	I	26,2	
П2.9	5.904-41	Клапан обратный КО-01	2	5,5	
П2.10	I3ТМЧ-178-87	Закладная конструкция			
		2 ЗКЧ-153-87	2	-	
П2.11	3ITМЧ-178-87	Закладная конструкция			
		5 ЗКЧ-153-87	2	-	
П2.12	СТД 302	Жалюзийные решетки 150х490	5	0,97	
П2.13	ОВН-2	Устройство воздухоза-			
		бора	I	-	
		П3			
П3.1	В-Ц4-75-3,15-Л.02.У3	Вентилятор радиальный			
	ТУ22-5933-85	№3,15, исполнение I, ди-			
		аметр колеса 0,9Дном.,			
		Л90°, с виброизоляторами,			
	4А71В2	с электродвигателем			
		I,1кВт, 2810 об/мин.	2	63	
П3.2	5.904-38	Гибкая вставка			
		Н.00.00-07	2	I,I4	
П3.3		Регулирующая диафрагма			
		разм. 228х228			
		ЛистВ 2,0 ГОСТ19904-74			
		3-Шст3 ГОСТ16523-70	2	0,8	
П3.4	3.904-18	Клапан обратный искро-			
		безопасный			
		АЗЕ 028.000-02	2	8,9	

Согласовано:

Взам. инв. №

Подпись и дата

Инв. № подл.

Привязан

Инв №

ГИП	Короткий		
Нконтр	Гуськова		
Начотд	Саввин		
Глспец	Коваленко		
Рук.гр	Гуськова		
Ст.инж	Мархашова		
Провер	Гуськова		
Инж.	Демина		

ТПР-405-9-034.89-ОВ

Ацетиленовая станция УАС-20Г производительностью 20 м³/ч газообразного ацетилена

Стадия	Лист	Листов
Р	7	

Установки систем П1, П2, П3. Спецификация.

ГОСХИМПРОЕКТ

Система теплоснабжения установок П1, П2

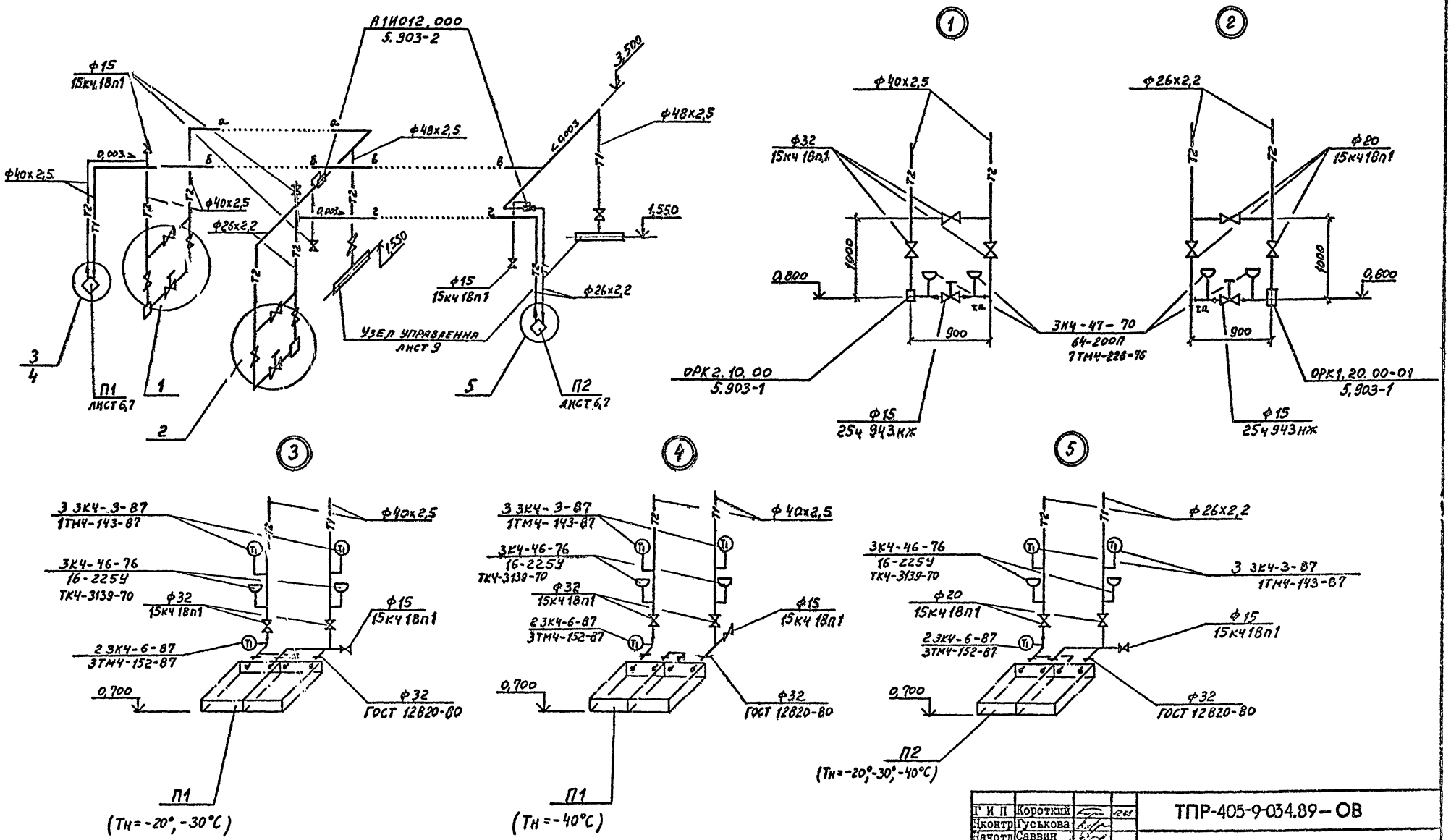

Г И П	Короткий		
Нконтр	Гуськова		
Начотд	Саввин		
Глспец	Коваленко		
Рук.гр	Гуськова		
Ст.инж	Мархашова		
Провер	Гуськова		
Инж.	Демина		

ТПР-405-9-034.89 – ОВ

Ацетиленовая станция УАС-20Г производительностью 20 м³/ч газообразного ацетилена

Схема системы теплоснабжения установок П1, П2.

Стадия	Лист	Листс
Р	8	

ГОСХИМПРОЕКТ

Привязан

Инв №

Согласовано: Гипрокислород, Нач отд АВ, Головей

Инв. № подл. | Подпись и дата | Взам. инв. №

Копировал

Формат А2

Схема узла управления

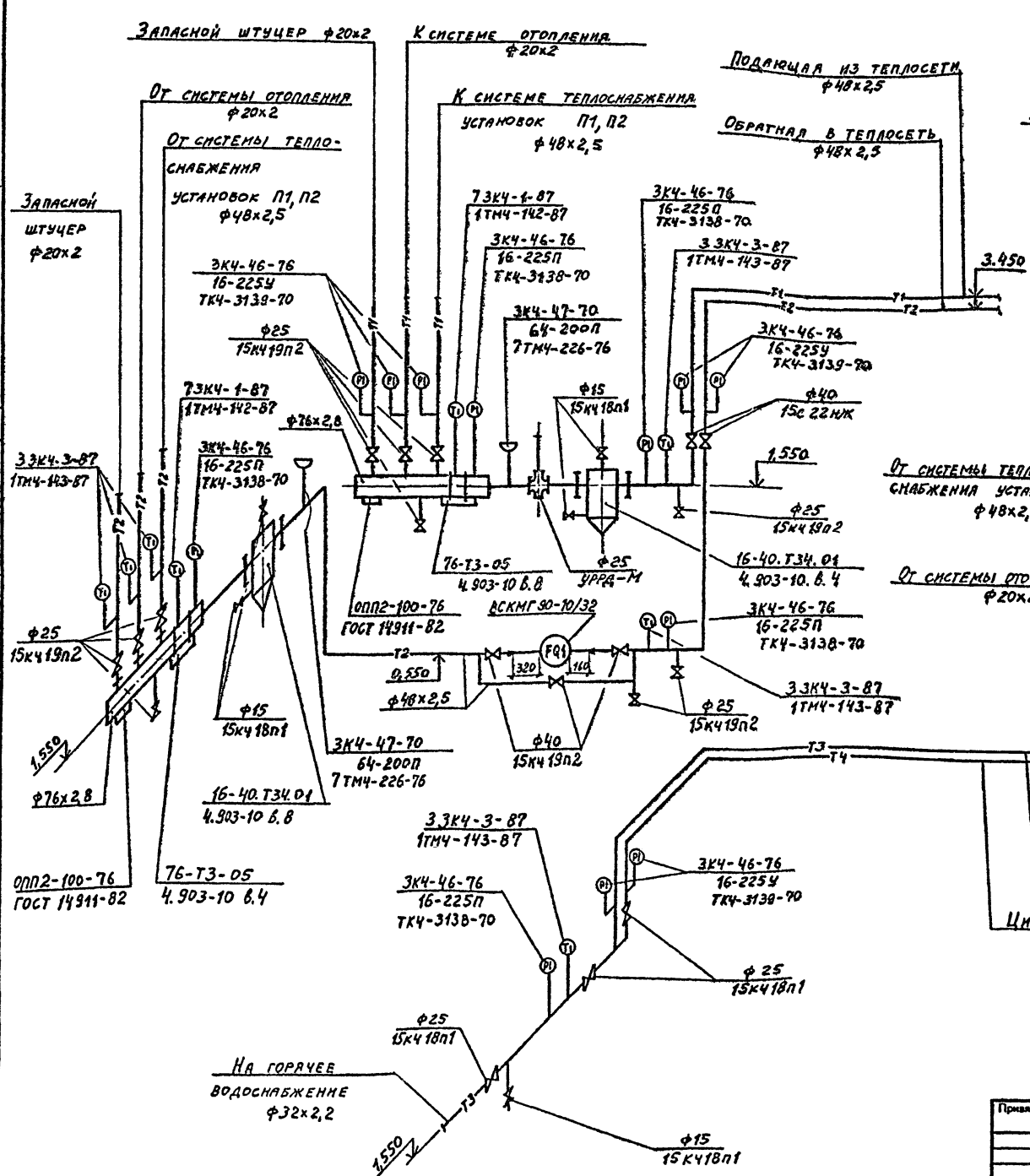

План

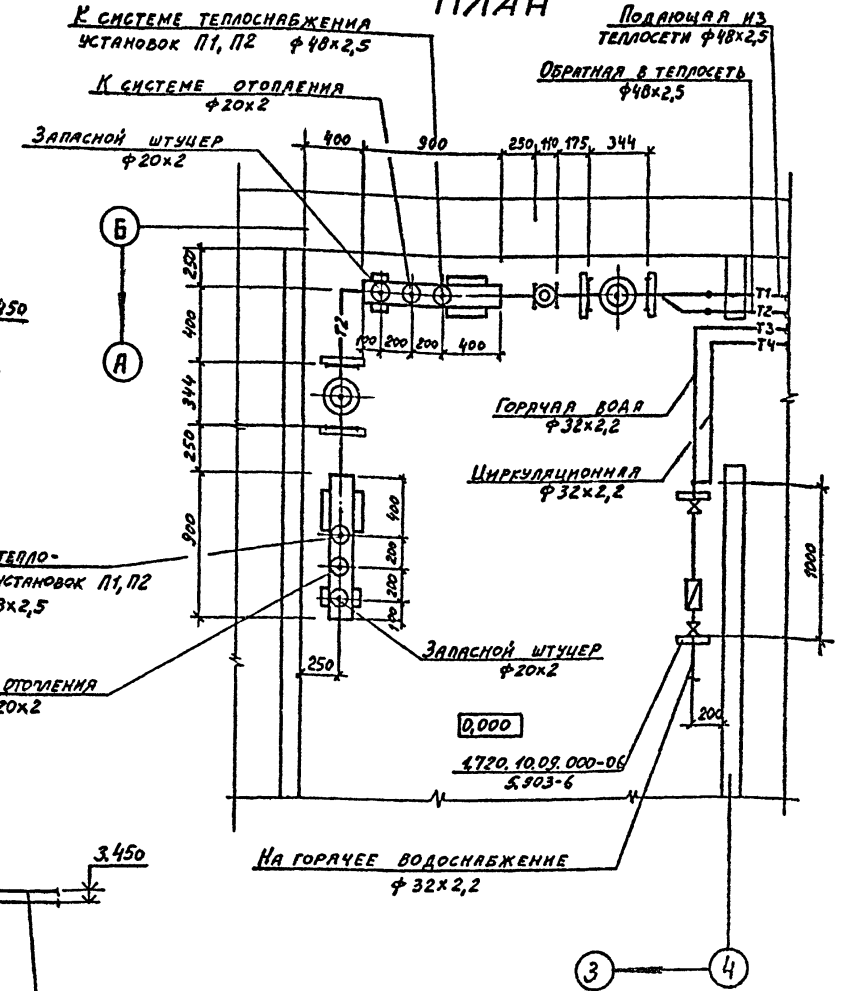

Г И П	Короткий		
Н.контр	Гуськова		
Нач.отд	Саввин		
Гл.спец	Коваленко		
Рук. гр.	Гуськова		
Ст. инж.	Мархашова		
Провер.	Гуськова		
Инж.	Демина		

Привязан

Инв. №

ТПР-405-9-034.89—ОВ

Ацетиленовая станция УАС-20Г производительностью 20 м³/ч газообразного ацетилена

Узел управления.

Стадия	Лист	Листов
Р	9	

ГОСХИМПРОЕКТ

Типовые проектные решения 405-9-034.89 Альбом 5

Согласовано: Госхимпроект АСО-1 ВК

Инв. № подл. | Подпись и дата | Взам. инв. №

Гидравлика, Наружн. и внутр. водопр. Автомат. Отопл. и вентил. Электрич.

Копировал

Формат А2

Шифр ГХП 2549

ТИПОВЫЕ ПРОЕКТНЫЕ РЕШЕНИЯ 405-9-034.89 Альбом 5

ТИПОВОЙ ПРОЕКТ

АЦЕТИЛЕНОВАЯ СТАНЦИЯ УАС-2СГ

ПРОИЗВОДИТЕЛЬНОСТЬЮ

20 м³/ч

ГАЗООБРАЗНОГО АЦЕТИЛЕНА

АЛЬБОМ 5

ЭСКИЗНЫЕ

ЧЕРТЕЖИ ОБЩИХ ВИДОВ

НЕТИПОВЫХ КОНСТРУКЦИЙ

СИСТЕМ ОТОПЛЕНИЯ И ВЕНТИЛЯЦИИ

Взам.инв.№ | Подпись и дата | Инв.№ подл.

Привязан

Инв.№

Шифр ГХП 2549

ТИПОВЫЕ ПРОЕКТНЫЕ РЕШЕНИЯ 405-9-034.89 Альбом 5

Обозначение	Наименование	Примечание
ТП ОВН1	Дроссельная шайба	
ТП ОВН2	Установка воздухозабора	

Взам.инв.№ | Подпись и дата | Инв.№ подл.

Привязан

Инв.№

ГИП	Коротких	
Нконтр	Гуськова	
Начотд	Саввин	
Гл.спец	Коваленко	
Рук.гр	Гуськова	
Ст.инж.	Мархашова	
Провер	Гуськова	
Инж.	Демина	

ТПР 405-9-034.89 -ОВ

Стадия	Лист	Листов
Р		1

ГОСХИМПРОЕКТ

Шифр ГХП 2549

ТИПОВЫЕ ПРОЕКТНЫЕ РЕШЕНИЯ 405-9-034.89 Альбом 5

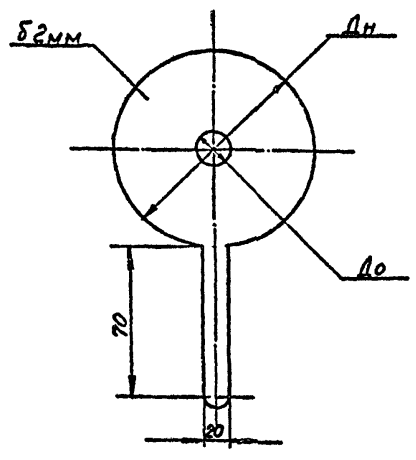

Условный диаметр трубы	ф32х2,2	ф48х2,5
Наружный диаметр шайбы	68	88
Диаметр отверстия	по расчету	

1. Дроссельная шайба изготавливается из стали б = 2 мм ГОСТ 19904-74;
2. Перед установкой на место шайба должна хромироваться;
3. Шайба предназначается для труб с фланцевым соединением.

Взам.инв.№ | Подпись и дата | Инв.№ подл.

Привязан

Инв.№

ГИП	Коротких	
Нконтр	Гуськова	
Начотд	Саввин	
Гл.спец	Коваленко	
Рук.гр	Гуськова	
Ст.инж.	Мархашова	
Провер	Гуськова	
Инж.	Демина	

ТПР 405-9-034.89 -ОВН 1

Дроссельная шайба

Стадия	Лист	Листов
Р		1

ГОСХИМПРОЕКТ

Шифр ГХП 2549

ТИПОВЫЕ ПРОЕКТНЫЕ РЕШЕНИЯ 405-9-034.89 Альбом 5

Вид А

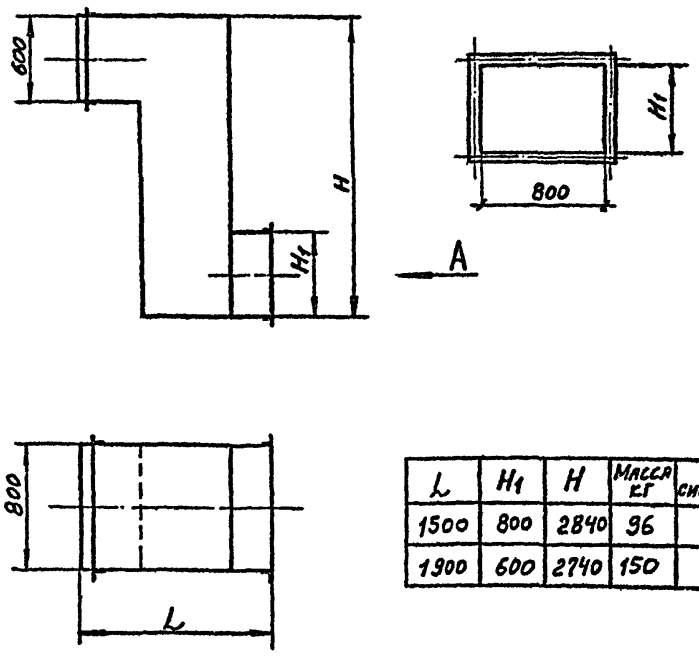

L	H1	H	Масса кг	N системы
1500	800	2840	96	П2
1900	600	2740	150	П1

Взам.инв.№ | Подпись и дата | Инв.№ подл.

Привязан

Инв.№

ГИП	Коротких	
Нконтр	Гуськова	
Начотд	Саввин	
Гл.спец	Коваленко	
Рук.гр	Гуськова	
Ст.инж.	Мархашова	
Провер	Гуськова	
Инж.	Демина	

ТПР 405-9-034.89 – ОВН 2

Установка воздухозабора

Стадия	Лист	Листов
Р		1

ГОСХИМПРОЕКТ

Шифр ГПП 2549

ТИПОВЫЕ ПРОЕКТНЫЕ РЕШЕНИЯ 405-9-034.89 Альбом 5

Ведомость рабочих чертежей основного комплекта

Лист	Наименование	Примечание
I	Общие данные	
2	План на отм. 0.000. План кровли.	
	Схемы систем ВI, ТЗ, КI, К2	

Ведомость ссылочных и прилагаемых документов

Обозначение	Наименование	Примечание
	Ссылочные документы	
Серия 4.904-69	Детали крепления сантехнических	
	приборов и трубопроводов	
Серия 3.001.I-3	Упоры на наружных напорных	
(ПО0-7 пс)	трубопроводах водопровода и	
	канализации	
	Прилагаемые документы	
ВК.СО	Спецификация оборудования	
ВК.ВМ	Ведомость потребности в материа-	
	лах	

Общие указания

I. Исходными данными для проектирования являются: технологическое задание, выданное институтом "Гипрокислород", и архитектурно-строительные чертежи института "Госхимпроект".

2. Расчет систем водопровода и канализации произведен в соответствии со СНиП 2.04.0I-85.

3. Монтаж, устройство и приемку внутренних водопроводных и канализационных сетей производить в соответствии со СНиП 3.05.0I-85 и СН 478-80 "Инструкция по проектированию и монтажу водопроводных и канализационных сетей из пластмассовых труб".

4. Длины ввода водопровода и выпусков канализации, их уклоны и отметки даются в проекте наружных сетей.

5. В соответствии со СНиП 2.04.0I-85 в генераторном отделении с категорией производства по пожарной опасности "А" предусматривается пожаротушение из расчета действия двух пожарных струй производительностью 2,90 л/с каждая.
Согласно "Указаниям по проектированию производства ацетилена для газопламенной обработки металлов" У867-00-4 пункт 9.06 в помещениях склада карбида кальция и раскупорочной с категорией производства по пожарной опасности "А" устройство противопожарного водопровода не разрешается. Тушение пожара в этом помещении осуществляется углекислотными огнетушителями.

6. Трубопроводы системы ВI монтируются из стальных водогазопроводных оцинкованных труб по ГОСТ 3262-75*; ввод - из чугунных напорных труб по ГОСТ 9583-75, фасонные части стальные по ГОСТ I7375-83.

7. Трубопроводы системы ТЗ монтируются из стальных водогазопроводных оцинкованных труб по ГОСТ 3262-75*.
Горячая вода подается в корпус от соответствующей коммуникации предприятия.

8. Трубопроводы системы КI монтируются из пластмассовых канализационных труб по ГОСТ 22689.3-77.

9. Трубопроводы системы К2 монтируются из чугунных канализационных труб по ГОСТ 6942.3-80.

I0. В целях предотвращения высыхания воды в сифоне, трап, установленный в помещении ПВК, следует заливать водой один раз в неделю.

II. Участки канализационных труб, прокладываемых над полом в бытовых помещениях, обетонировать и облицевать керамической плиткой.

Наименование системы	Потребный напор на вводе м	Расчетные расходы $м^3/сут$	$м^3/ч$	$л/с$	при пожаре $л/с$	Установ. мощность эл.двиг. кВт	Примечание
Система хоз-питьевого противопожарного водопровода ВI	20	0,084	0,0I5	0,I2	5,92	-	
Система водопровода горячей воды ТЗ		0,066	0,0I3	0,II	-	-	
Система бытовой канализации КI		0,I5	0,028	I,76	-	-	
Система дождевой канализации К2		-	-	0,86	-	-	При q_{20}=00 л/с

Согласовано: ин-т "Гипрокислород" нач. отд. Головей; гл. спец. по О.С. Хуравель; гл. спец. по В.К.З. Волкова; зам. нач. отд. ТВ-2 Коваленко; нач. АВТОМАТ Гольцев; нач. ОПАП Зайцев; нач. ЭЛЕКТРО отд. Тульчинский

Взам. инв. № | Подпись и дата | Инв. № подл.

Типовой проект разработан в соответствии с действующими нормами и правилами и предусматривает мероприятия, обеспечивающие взрывную, взрывопожарную и пожарную безопасность при эксплуатации зданий

Главный инженер проекта Короткий С.С.
дата 12.12.88

Привязан

Инв №

ГИП	Короткий	
Н.контр.	Гладкова	
Нач.отд.	Евтушенко	
Гл.спец.	Голец	
Рук.гр.	Постнова	
Проверил	Постнова	
Техник	Нгуен	

ТПР 405-9-034.89 - ВК

Ацетиленовая станция УАС-20Г производительностью 20 м³/ч газообразного ацетилена

Стадия	Лист	Листов
Р	I	2

Общие данные.

ГОСХИМПРОЕКТ

Копировал

Формат А3

Шифр ГХП 2549

ТИПОВЫЕ ПРОЕКТНЫЕ РЕШЕНИЯ 405-9-034.89 Альбом 5

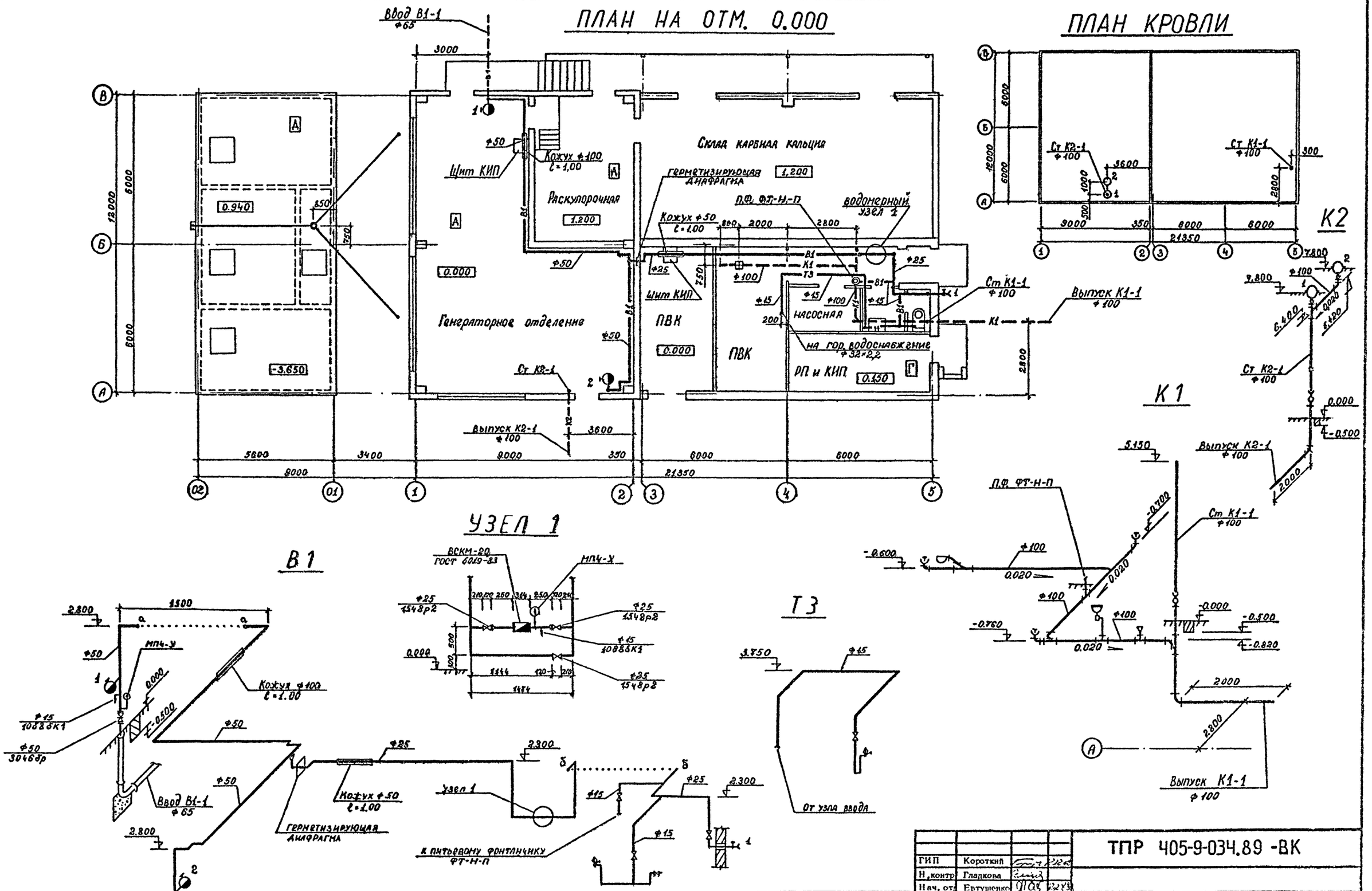

ГИП	Короткий		
Н.контр	Гладкова		
Нач. отд	Ертушенко		
Гл. спец	Голец		
Рук. гр	Постнова		
Проверил	Постнова		
Техник	Игуен		

Привязан

Инв.№

ТПР 405-9-034.89 -ВК

Ацетиленовая станция УАС-20Г производительностью 20 м³/ч газообразного ацетилена

Стадия	Лист	Листов
Р	2	

План на отм. 0.000. План кровли. Схемы систем В1; Т3; К1; К2

ГОСХИМПРОЕКТ

Согласовано: АСО-1 Левятерикова; ТВ-2 Усоковы

Инв. подл. | Подпись и дата | Взам. инв. №

gost.e-ecolog.ru