ТИПОВЫЕ ПРОЕКТНЫЕ РЕШЕНИЯ

ТПР 405-9-034.89

АЦЕТИЛЕНОВАЯ СТАНЦИЯ УАС-20Г ПРОИЗВОДИТЕЛЬНОСТЬЮ 20 м³/ч ГАЗООБРАЗНОГО АЦЕТИЛЕНА

АЛЬБОМ 3

АР АРХИТЕКТУРНЫЕ РЕШЕНИЯ

КЖ КОНСТРУКЦИИ ЖЕЛЕЗОБЕТОННЫЕ

КМ КОНСТРУКЦИИ МЕТАЛЛИЧЕСКИЕ

Инв. № подл. | Подпись и дата | Взам. инв. №

gost.e-ecolog.ru

© Казахский филиал ЦИТП Госстроя СССР. 1990г.

Заказ № 2515 Тираж 150 экз Цена 8-20 ТП 706-9-034.а 3 Сдано в печать 3/8

ТИПОВЫЕ ПРОЕКТНЫЕ РЕШЕНИЯ
ТПР405-9-034.89

АЦЕТИЛЕНОВАЯ СТАНЦИЯ УАС-20Г ПРОИЗВОДИТЕЛЬНОСТЬЮ 20 м³/ч ГАЗООБРАЗНОГО АЦЕТИЛЕНА

АЛЬБОМ 3

ПЕРЕЧЕНЬ АЛЬБОМОВ

АЛЬБОМ 1 часть1	ПЗ	ПОЯСНИТЕЛЬНАЯ ЗАПИСКА
	ТХ	ТЕХНОЛОГИЯ ПРОИЗВОДСТВА
	ТХН	НЕСТАНДАРТИЗИРОВАННОЕ ОБОРУДОВАНИЕ
часть2	ЭМ	СИЛОВОЕ ЭЛЕКТРООБОРУДОВАНИЕ. ЭЛЕКТРООСВЕЩЕНИЕ МОЛНИЕЗАЩИТА. ЗАЩИТА ОТ СТАТИЧЕСКОГО ЭЛЕКТРИЧЕСТВА
	А	АВТОМАТИЗАЦИЯ ТЕХНОЛОПИЧЕСКИХ ПРОЦЕССОВ
АЛЬБОМ 2	ТД	ДЕТАЛИ МОНТАЖНЫЕ ТЕХНОЛОПИЧЕСКИЕ
АЛЬБОМ 3	АР	АРХИТЕКТУРНЫЕ РЕШЕНИЯ
	КЖ	КОНСТРУКЦИИ ЖЕЛЕЗОБЕТОННЫЕ
	КМ	КОНСТРУКЦИИ МЕТАЛЛИЧЕСКИЕ
АЛЬБОМ 4	КЖИ	ИЗДЕЛИЯ СТРОИТЕЛЬНЫЕ
АЛЬБОМ 5	ОВ	ОТОПЛЕНИЕ И ВЕНТИЛЯЦИЯ
	ВК	ВНУТРЕННИЙ ВОДОПРОВОД И КАНАЛИЗАЦИЯ
АЛЬБОМ 6	А	ЗАДАНИЯ ЗАВОДУ-ИЗГОТОВИТЕЛЮ
	ЭЛ	
АЛЬБОМ 7	СО	СПЕЦИФИКАЦИИ ОБОРУДОВАНИЯ
АЛЬБОМ 8	ВМ	ВЕДОМОСТИ ПОТРЕБНОСТИ В МАТЕРИАЛАХ
АЛЬБОМ 9	С	С М Е Т Ы

РАЗРАБОТАНЫ
ГОСУДАРСТВЕННЫМ ПРОЕКТНЫМ ИНСТИТУТОМ ГОСХИМПРОЕКТ
ГЛАВНЫЙ ИНЖЕНЕР ИНСТИТУТА С. Н. НИКИТИН
ГЛАВНЫЙ ИНЖЕНЕР ПРОЕКТА С. С. КОРОТКИЙ

УТВЕРЖДЕНЫ И ВВЕДЕНЫ В ДЕЙСТВИЕ
МИНХИМПРОМОМ СССР
ПИСЬМО от 19.04.89 № 14/11-966

Инв. № подл. | Подпись и дата | Взам. инв. №

Шифр ГХП 2549

Типовые проектные решения 405-9-034.89 Альбом 3

№ № листа	Наименование и обозначение документов Наименование листа	стр.
	Архитектурные решения	
1	Общие данные /начало/	3
2	Общие данные /окончание/	4
3	Планы	5
4	Узлы	6
5	Разрезы	7
6	Фасады	8
7	Схемы расположения отверстий и закладных изделий в кирпичных стенах	9
8	План полов. Узлы. 1-4	10
9	План кровли. Узел.	11
10	Схема расположения закладных изделий в полу	12
11	Дверь Дв1. Узлы А,Б	13
	Конструкции железобетонные	
1	Общие данные	14
2	Общие данные	15
3	Схема расположения элементов фундаментов	16
4	Разрезы 1-1 ÷ 6-6; 19-19; 20-20 к листу 3	17
5	Узлы 1-5 и разрезы к листу 3	18
6	Фундаменты Фм1 ÷ ФМ3	19
7	Фундаменты Фм4 ÷ Фм6	20

№ № листов	Наименование и обозначение документов Наименование листа	стр.
8	Схема расположения фундаментов под оборудование	21
9	Фрагмент 1 к листу 8	22
10	Фундаменты под оборудование Ф01 ÷ Ф06	23
11	Фундаменты под оборудование Ф07, Ф09, Ф010	24
12	Приямки ПР1, ПР2	25
13	Фундаменты под оборудование Ф08, Ф011 участок монолитный УМ-1	26
14	Илоотстойник /опалубка/	27
15	Илоотстойник /опалубка/	28
16	Илоотстойник /армирование/	29
17	Илоотстойник /армирование/	30
18	Схема расположения элементов каркаса	31
19	Схема расположения плит покрытия	32
20	Схема расположения стеновых панелей	33
21	Схема расположения отверстий и закладных изделий в стеновых панелях	34
22	Узлы к листам 19,20	35
	Конструкции металлические	
1	Общие данные /начало/	36
2	Общие данные /окончание/	37
3	Техническая спецификация металла для $t \geq -30°C$ /начало/	38
4	Техническая спецификация металла для $t \geq -30°C$ /окончание/	39
5	Техническая спецификация металла для $-30° > t \geq -40°C$ /начало/	40
6	Техническая спецификация металла для $-30° > t \geq -40°C$ /окончание/	41
7	Схемы расположения оконных переплетов по осям А', 2', 5'	42

№ № листа	Наименование и обозначение документов Наименование листа	стр.
8	Схемы расположения оконных переплетов по осям А', 2', 5'	43
9	Схемы расположения площадок на отм. 5.500, 2.700, 3.350	44
10	Разрезы и узлы к листу 9	45
11	Схема монорельса под электрическую таль Q=1т. Узлы 6÷8	46
12	Схема расположения под оборудование и трубопроводы	47
13	Разрез и узлы к листу 12	48
14	Схема расположения молниеприемников	49
15	Разрезы 4-4 ÷ 10-10 к листу 14 Узел 19	50
16	Схема расположения элементов навеса и трубы	51
17	Схемы расположения наружной и пожарной лестниц	52

Согласовано.

Инв. № подл. | Подпись и дата | Взам. инв. №

Шифр ГХП 2549

ТИПОВЫЕ ПРОЕКТНЫЕ РЕШЕНИЯ 405-9-034.89 Альбом 3

Ведомость рабочих чертежей основного комплекта

Лист	Наименование	Примечание
1	Общие данные (начало)	
2	Общие данные (окончание)	
3	Планы	
4	Узлы	
5	Разрезы	
6	Фасады	
7	Схемы расположения отверстий и закладных изделий в кирпичных стенах	
8	План полов. Узлы 1-4	
9	План кровли. Узел 1	
10	Схема расположения закладных изделий в полу	
11	Дверь Дн 1. Узлы А, Б	

Ведомость ссылочных документов

Обозначение	Наименование	Примечание
ГОСТ 14624-84	Двери деревянные для производственных зданий	
1.136.5-1,9	Двери деревянные наружные для жилых и общественных зданий	
2.435-6, в. 2	Противопожарные двери и ворота промышленных зданий	
1.436.3-21, в.0;1;2;3	Окна с переплетами из гнуто-сварных стальных профилей и механизмы открывания	
1.038.1-1, в. 1	Перемычки железобетонные	
2.436-19, в.0;1	Узлы окон со стальными переплетами по серии 1.436.3-21	
2.430-20, в. 2	Узлы стен из кирпича одноэтажных зданий промышленных предприятий	
2.460-14, в.1	Типовые узлы покрытий промышленных зданий в местах пропуска вентиляционных шахт	
2.460-18, в.1;3	Узлы покрытий одноэтажных производственных зданий с рулонными кровлями и железобетонными плитами	
2.460-1, в. 1	Типовые архитектурно-строительные детали одноэтажных промышленных неотапливаемых зданий с покрытиями из асбестоцементных волнистых листов	
ГОСТ 16233-77	Листы асбестоцементные волнистые унифицированного профиля и детали к ним	
1.431-6	Кирпичные перегородки для одноэтажных и многоэтажных производственных зданий	
ГОСТ 8717.0-84	Ступени железобетонные и бетонные	
5.904-45	Узлы прохода вентиляционных вытяжных шахт через покрытия зданий	

Ведомость спецификаций

Лист	Наименование	Примечание
3	Спецификация перемычек	
3	Спецификация элементов заполнения проемов	
4	Спецификация перемычек	
4	Спецификация элементов заполнения проемов	
5	Спецификация ступеней	
9	Спецификация изделий к плану кровли	

Таблица толщин ограждающих конструкций в зависимости от расчетных температур

Наименование ограждающих конструкций и материала	Расчетная зимняя температура	Толщина мм	Предел применяемости для сухого и нормального климата до температуры наружного воздуха
Наружные стены из керамзитобетонных панелей $\gamma = 1000$ кг/м³	-20°С	250	
	-30°С		
	-40°С		
Наружные стены из кирпича	-20°С	250	
	-30°С	380	
	-40°С	510	
Утеплитель кровли-ячеистый бетон $\gamma = 400$ кг/м³	-20°С	60	
	-30°С	90	
	-40°С	110	

Типовой проект разработан в соответствии с действующими нормами и правилами и предусматривает мероприятия, обеспечивающие взрывную, взрывопожарную и пожарную безопасность при эксплуатации здания.

Главный инженер проекта /Короткий/

дата

Согласовано: ГИПРОКИСЛОРОД, Нач. ОПАП Кузнецов

Инв. № подл. | Подпись и дата | Взам. инв. №

Привязан

Инв. №

ГИП	Короткий	
Н.контр	Девятериков	
Гл.арх.ин	Пермогенский	
Нач.отд.	Мирошник	
Гл.арх.от.	Вольфензон	
Гл.кон.от.	Ермаков	
Рук.гр.	Девятериков	
Ст.архит.	Новикова	
Провер.	Вольфензон	

Привязан

ТПР 405-9-034.89 АР

Ацетиленовая станция УАС-20Г производительностью 20 м³/ч газообразного ацетилена

Стадия	Лист	Листов
Р	1	

Общие данные (начало)

ГОСХИМПРОЕКТ

Копировал

Шифр ГХП 2349
Типовые проектные решения 405-9-034.89 Альбом 3

Ведомость отделки помещений

Наименование или номер помещения	Потолок		Стены или перегородки		Низ стен или перегородок (панель)			Колонны		Балки	Стальные конструкции	Деревянные изделия	Примечание
	Площадь	Вид отделки	Площадь	Вид отделки	Площадь	Вид отделки	Высота мм	Площадь	Вид отделки				
Генераторное отделение, раскупорочная, склад карбида кальция, РУ и КИП, тамбур, коридор		Расшивка швов плит. Окраска Э-ВА-27		Швы панельных стен затереть цементно-песчаным раствором. Кирпичная кладка с расшивкой швов. Окраска стен краской Э-ВА-27. Колер №103					Окраска Э-ВА-27 Колер №10.3	Окраска Э-ВА-27 белого цвета	Пентафталевая эмаль ПФ-115 за 2 раза по лаку ПФ-170	Пентафталевая эмаль ПФ-115 за 2 раза	Указания по разделке швов панелей см. примечание п.5.
Насосная установка, сан. узел		Расшивка швов. Побелка известковым раствором		Расшивка швов. Побелка известковым раствором		Глазурованная плитка	1800		—	Известковая побелка	—	Пентафталевая эмаль ПФ-115 за 2 раза	
ПВК		Расшивка швов. Силикатная окраска за 2 раза		Расшивка швов. Силикатная окраска		Расшивка швов. Силикатная окраска			—		—		

Колер №10,3 принят по СН 181-70 „Указания по проектированию цветовой отделки интерьеров производственных зданий промышленных предприятий".

Общие указания

1. Типовой проект разработан на основании плана типового проектирования на 1988 год, утвержденного постановлением Госстроя СССР от 21.10.87 №248 и задания на проектирование, утвержденного Минхимпромом 3.05.88 г. в соответствии с требованиями, приведенными в „Инструкции по типовому проектированию для промышленного строительства (СН 227-82) п.5,4.

В проекте применены унифицированные сборные железобетонные конструкции зданий и сооружений в соответствии с общесоюзным строительным каталогом.

2. За условную отметку 0.000 принята отметка чистого пола первого этажа, что соответствует абсолютной отметке ———.

3. Наружные стены в осях 1-А-В приняты из панелей толщиной 250мм из керамзитобетона марки по средней плотности D=1000 кг/м³ по серии 1.030.1-1.

4. Наружные стены и внутренние перегородки в осях 1-2, 3-5-А-В приняты из обыкновенного глиняного кирпича марки 75 на растворе марки 25.

5. Швы между панелями затирать цементно-песчаным раствором и разделывать химически стойкими уплотнительными мастиками (УМС-50; УМ-40; УМ-30). Для увеличения плотности цементно-песчаного раствора вводят уплотнительные добавки: жидкое стекло - 2.5 - 3.5% от веса цемента, хлорное железо - 0.8 - 1.2% от веса цемента, ГКЖ-94 - 0.02 - 0.2% от веса цемента.

6. Горизонтальную гидроизоляцию стен на отм. -0.030 и 1.170 выполнять из слоя цементного раствора состава 1:2 толщиной 20мм.

7. В дверные и оконные откосы кирпичных стен и перегородок заложить деревянные антисептированные пробки 250×120×65 через 1000мм, но не менее двух штук на каждом откосе.

8. Все деревянные элементы, соприкасающиеся с кладкой, бетоном и металлом, антисептировать и отделить прокладками из толя.

9. У здания, где не примыкают дороги, тротуары и площадки, устроить бетонную отмостку толщиной 40мм, шириной 750мм по щебеночному основанию толщиной 100мм с уклоном 5-8%

10. Асбестоцементные волнистые листы навеса гидрофобизировать 10% жидкостью ГКЖ-94 и произвести окраску БТ-177 (ОСТ 6-10-426-78).

11. Бытовое обслуживание работающих предусматривается при привязке проекта в системе обслуживания предприятия.

Производство работ в зимнее время

1. Кладка кирпичных перегородок толщиной 250мм. методом замораживания проверена расчетом и допускается на всю высоту.

2. В случае выполнения кладки при температуре наружного воздуха ниже -20°С марку раствора принимать 50.

3. Кирпичные перегородки толщиной 120мм выполнять при положительных температурах.

4. В период оттаивания за кладкой должно быть установлено постоянное наблюдение - высота нераскрепленных кирпичных перегородок толщиной 250мм не должна превышать 1.5 м.

5. При производстве гидро и пароизоляционных работ на открытом воздухе при температуре ниже 5°С следует соблюдать правила, изложенные в СНиП III-20-74.

Согласовано: Гипрокислород, Нач. ОПАП Кузнецов 3.12.89

Инв. № подл. | Подпись и дата | Взам. инв. №

ГИП	Короткий		ТПР 405-9-034.89 -АР
Н.контр.	Девятерикова		
Гл.арх.ин.	Периогенский		
Нач.отд.	Мирошник		
Гл.арх.от.	Зольфензон		Ацетиленовая станция УАС-20Г производительностью 20 м³/ч газообразного ацетилена
Гл.кон.от.	Ермаков		
Рук.гр.	Девятерикова		Стадия: Р; Лист: 2; Листов:
Ст.архит.	Новикова		Общие данные (окончание)
Провер.	Зольфензон		ГОСХИМПРОЕКТ

Привязан

Инв.№

Копировал

Формат А2

Шифр ТХП 2549

ТИПОВЫЕ ПРОЕКТНЫЕ РЕШЕНИЯ 405-9-034.89 Альбом 3

Согласовано: Гл.спец.п.б. Журавлев; ВК Постнова; ТВ.2 Гуськова; Гл.спец. Тульчинский; Конс.отд. Голосов; Кузнецов

Инв. № подл. | Подпись и дата | Взам. инв. №

План на отм. 0.000 и 1.200

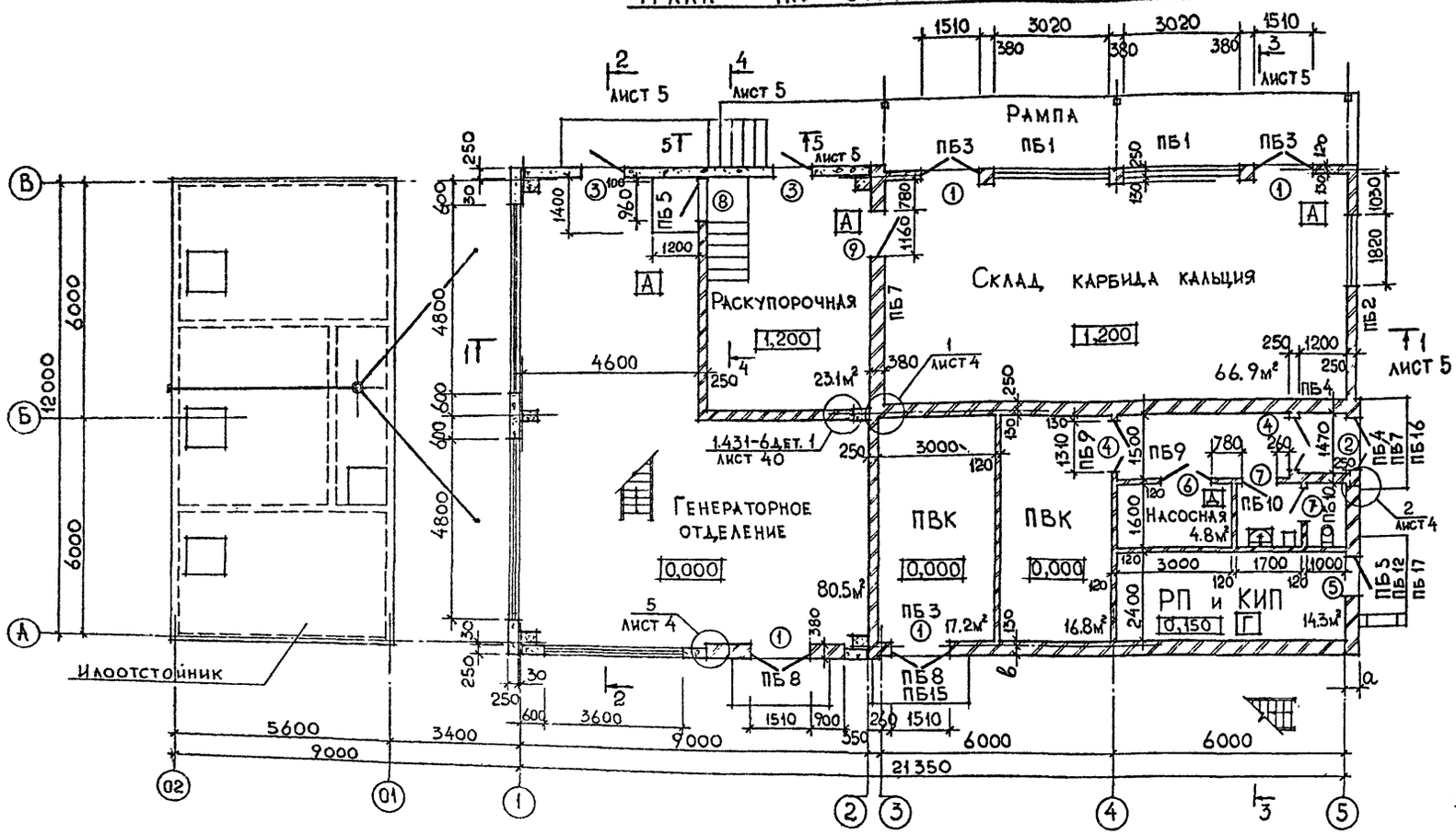

План на отм. 2.700; 3.350; 5.500

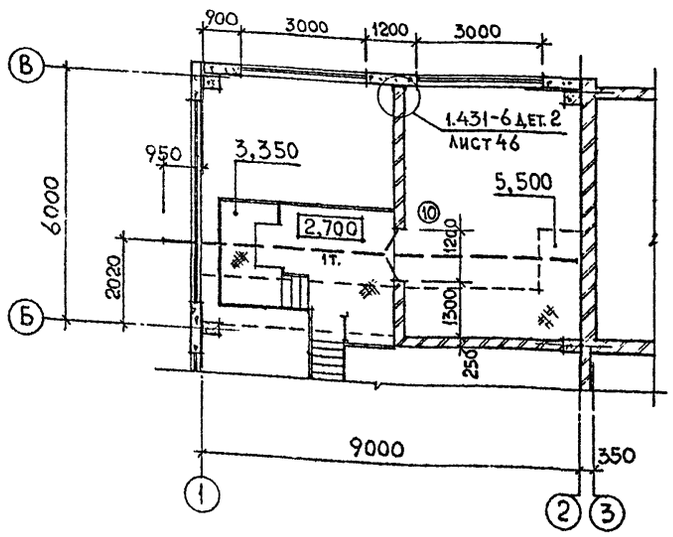

Т1 лист 5

Данный лист смотреть совместно с листом 4.

Ведомость проемов ворот и дверей

Марка поз.	Размер проема в кладке
1	1510 × 2400
2	1310 × 2400
3	1010 × 2400
4	1310 × 2100
5	1010 × 2100
6	1310 × 2400
7	910 × 2100
8	960 × 2415
9	1160 × 2415
10	1200 × 3340

Ведомость перемычек (для t=-20°С)

Марка поз.	Схема сечения
ПБ 1	1
ПБ 2	2
ПБ 3	3
ПБ 4	4
ПБ 5	5
ПБ 6	6
ПБ 7	4
ПБ 8	3
ПБ 9	8
ПБ 10	6
ПБ 11	7

Спецификация элементов заполнения проемов

Марка поз.	Обозначение	Наименование	Кол.	Масса ед.кг	Примеч.
1	1.136.5-19	Дверь ДН 24-15В	4		
2	1.136.5-19	Дверь ДН 24-13Б	1		
3	ГОСТ 14624-84	Дверь ДНГ 24-10Л	1		
4	ГОСТ 14624-84	Дверь ДВГ 21-13	2		
5	ГОСТ 14624-84	Дверь ДНГ 21-10	1		
6	1.136.5-19	Дверь ДН 24-13Щ	1		
7	1.136.5-19	Дверь ДН 21-9ЩЛ	2		
8	2.435-6 в.2	Дверной блок ПДИ-1Л	1		
9	2.435-6 в.2	Дверной блок ПДИ-2Л	1		
10	лист	Дверь ДИ1	1		

Спецификация перемычек (для t=-20°С)

Марка поз.	Обозначение	Наименование	Кол.	Масса ед. кг	Примеч
1	1.038.1-1 в.1	Перемычка 3ПБ34-4	4	222	
2	1.038.1-1 в.1	Перемычка 2ПБ 22-3	2	92	
3	1.038.1-1 в.1	Перемычка 2ПБ 19-3	9	81	
4	1.038.1-1 в.1	Перемычка 2ПБ 16-2	7	65	
5	1.038.1-1 в.1	Перемычка 2ПБ-13-1	8	54	
6	1.038.1-1 в.1	Перемычка 1ПБ 10-1	8	20	
7	1.038.1-1 в.1	Перемычка 1ПБ 13-1	1	25	
8	1.038.1-1 в.1	Перемычка 1ПБ 16-1	2	30	

Таблица привязки стен

Обозначение размер	Привязка стены	Толщ. стены	Примеч.
а	250	250	t=-20°С
	380	380	t=-30°С
	510	510	t=-40°С
в	120	250	t=-20°С
	250	380	t=-30°С
	380	510	t=-40°С

Привязан

Инв.№

ГИП	Короткий	
Н. контр.	Девятерикова	
Гл. арх. ин.	Пермогенский	
Нач. отд.	Мирошник	
Гл. кон. от.	Ермаков	
Гл. арх. от.	Вольфензон	
Рук. гр.	Девятерикова	
Ст. архит.	Новикова	
Провер.	Вольфензон	

ТПР 405-9-034.89 -АР

Ацетиленовая станция УАС-20Г производительностью 20 м³/ч газообразного ацетилена

Стадия	Лист	Листов
Р	3	

Планы

ГОСХИМПРОЕКТ

Копировал

Формат А2

ТИПОВЫЕ ПРОЕКТНЫЕ РЕШЕНИЯ 405-9-034.89 Альбом 3

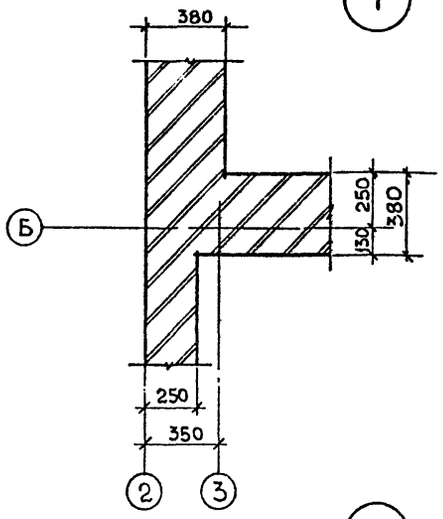

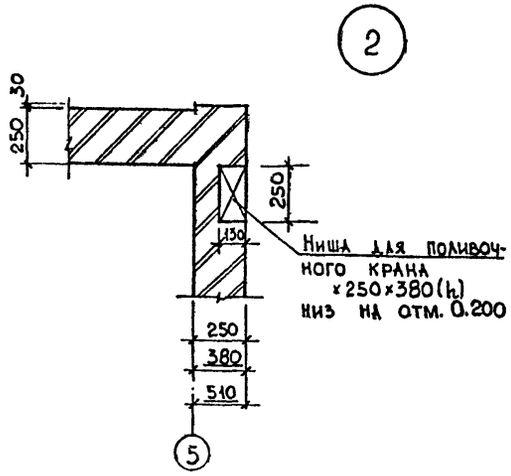

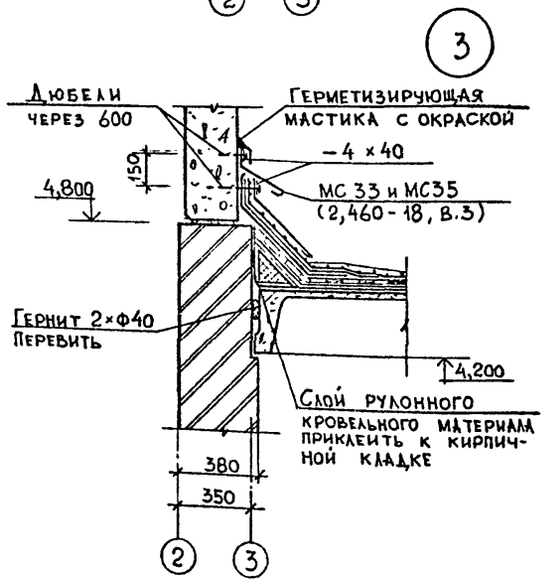

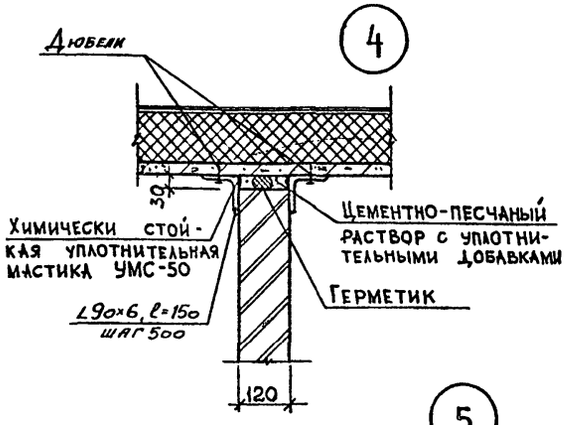

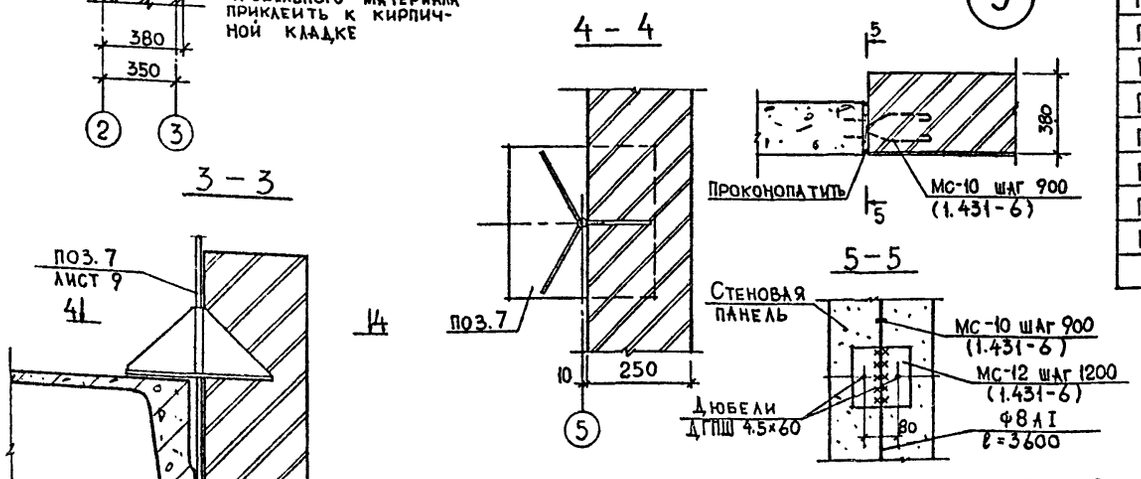

1. Данный лист смотреть с листами 3, 5 и 9.
2. Расход стали для крепления кирпичной стены к панели в монтажном проеме составляет: Ф8АI-вес 6 кг; −120×10-вес 9 кг

Спецификация перемычек

Марка поз.	Обозначение	Наименование	Кол.	Масса ед. кг	Примеч.
1	1.038.1-1, в.1	Перемычка 3ПБ34-4	4	222	
2	1.038.1-1, в.1	Перемычка 2ПБ22-3	2	92	
3	1.038.1-1, в.1	Перемычка 2ПБ19-3	10	81	
4	1.038.1-1, в.1	Перемычка 2ПБ16-2	8	65	
5	1.038.1-1, в.1	Перемычка 2ПБ13-1	11	54	
6	1.038.1-1, в.1	Перемычка 1ПБ10-1	8	20	
7	1.038.1-1, в.1	Перемычка 1ПБ13-1	1	25	
8	1.038.1-1, в.1	Перемычка 1ПБ16-1	2	30	

Ведомость перемычек (для t=-30°C)

Марка поз.	Схема сечения
ПБ 1	1
ПБ 2	2
ПБ 3	3
ПБ 4	4
ПБ 5	5
ПБ 7	4
ПБ 8	3
ПБ 9	8
ПБ 10	6
ПБ 11	7
ПБ 12	5
ПБ 13	6

Ведомость перемычек (для t=-40°C)

Марка поз.	Схема сечения
ПБ 1	1
ПБ 2	2
ПБ 3	3
ПБ 4	4
ПБ 5	5
ПБ 7	4
ПБ 8	3
ПБ 9	8
ПБ 10	6
ПБ 11	7
ПБ 14	3
ПБ 15	4
ПБ 16	5
ПБ 17	6

Спецификация перемычек

Марка поз.	Обозначение	Наименование	Кол.	Масса ед. кг	Примеч.
1	1.038.1-1, в.1	Перемычка 3ПБ34-4	4	222	
2	1.038.1-1, в.1	Перемычка 2ПБ22-3	2	92	
3	1.038.1-1, в.1	Перемычка 2ПБ19-3	11	81	
4	1.038.1-1, в.1	Перемычка 2ПБ16-2	9	65	
5	1.038.1-1, в.1	Перемычка 2ПБ13-1	14	54	
6	1.038.1-1, в.1	Перемычка 1ПБ10-1	10	20	
7	1.038.1-1, в.1	Перемычка 1ПБ13-1	1	25	
8	1.038.1-1, в.1	Перемычка 1ПБ16-1	2	30	

ГИП	Короткий		12.88
Н.контр.	Девятерикова		
Нач.отд.	Мирошник		
Гл.арх.от.	Вольфензон		
Гл.кон.о.	Ермаков		
Рук.гр.	Девятерикова		
Провер.	Вольфензон		
Ст.арх.	Новикова		

Привязан

Инв.№

ТПР 405-9-034.89 -АР

Ацетиленовая станция УАС-20Г производительностью 20 м³/ч газообразного ацетилена

Стадия	Лист	Листов
Р	4	

Узлы 1-4

ГОСХИМПРОЕКТ

Согласовано:

Взам. инв. №

Подпись и дата

Инв. № подл.

Копировал

Формат А2

Шифр ГХП 2549

ТИПОВЫЕ ПРОЕКТНЫЕ РЕШЕНИЯ 405-9-034.89 Альбом 3

Разрез 1-1

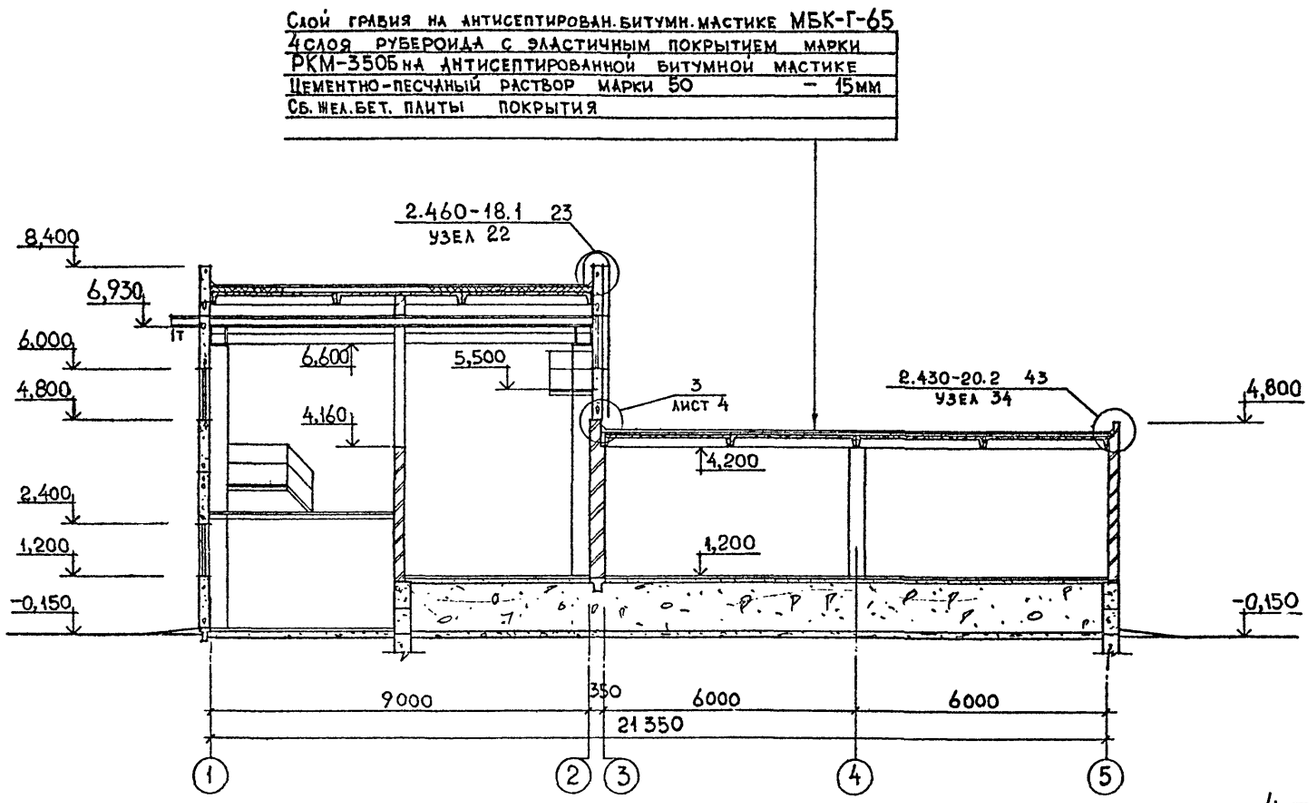

Разрез 2-2

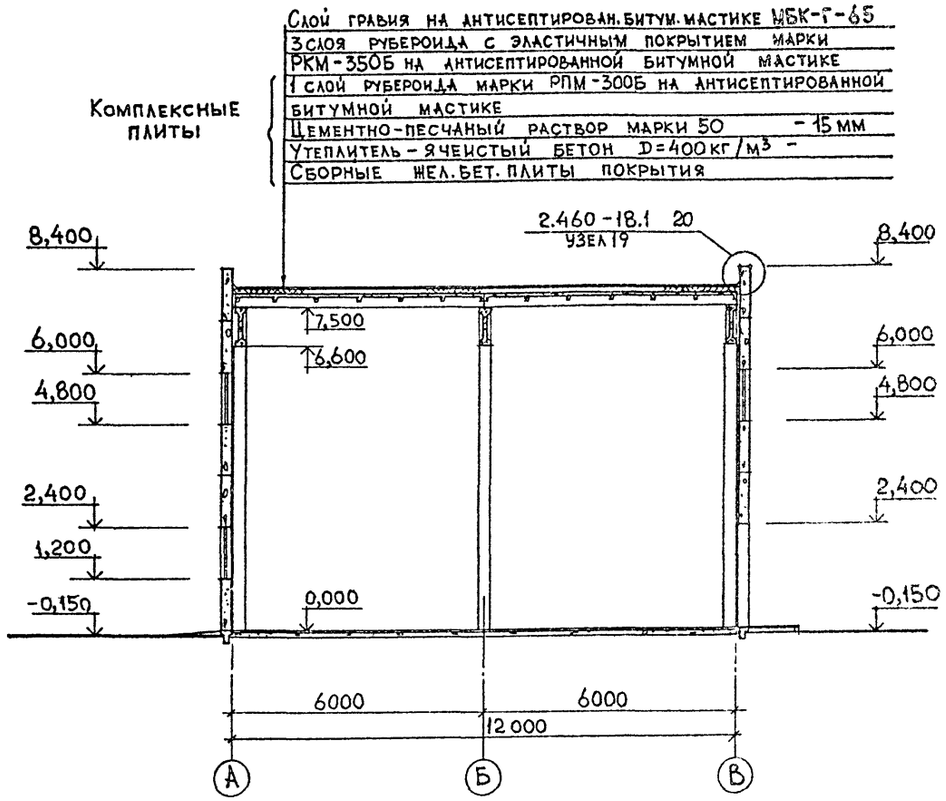

Разрез 3-3

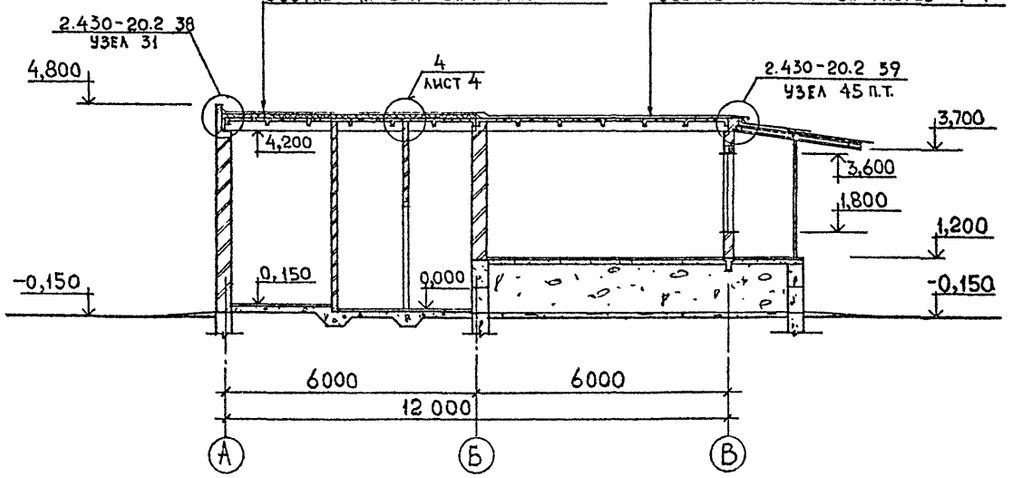

4-4

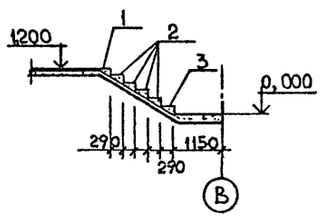

5-5

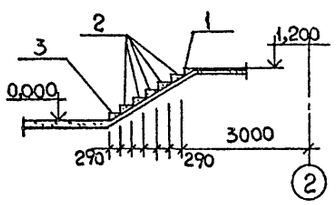

Спецификация ступеней

Марка поз.	Обозначение	Наименование	Кол.	Масса ед. кг	Примеч
1	ГОСТ 8717.0-84	Ступень ЛСВ 12.17-С	2	83	
2	ГОСТ 8717.0-84	Ступень ЛС 12.17-СБ	9	98	
3	ГОСТ 8717.0-84	Ступень ЛСН 12.14-С	2	54	

Согласовано: Гл. спец. П.Б. ТВ2 ГХП; Журавель; Гуськова; Гипрокислор ЭТО; Отд. автомат.; Нач. ОПАП; Тульчинский; Головей; Кузнецов

Инв. № подл. | Подпись и дата | Взам. инв. №

ГИП	Короткий	
Н. конт.	Девятерикова	
Гл. арх. и	Пермогенский	
Нач. отд.	Мирошник	
Гл. арх. от	Вольфензон	
Гл. кон. от	Ермаков	
Рук. гр.	Девятерикова	
Ст. арх.	Новикова	
Провер.	Вольфензон	

Привязан

Инв. №

ТПР 405-9-034.89 -АР

Ацетиленовая станция УАС-20Г производительностью 20 м³/ч газообразного ацетилена

Стадия	Лист	Листов
Р	5	

Разрезы

ГОСХИМПРОЕКТ

Копировал

Формат А2

Шифр ГХП 2549

ТИПОВЫЕ ПРОЕКТНЫЕ РЕШЕНИЯ 405-9-034.89 Альбом 3

Фасад 1-5

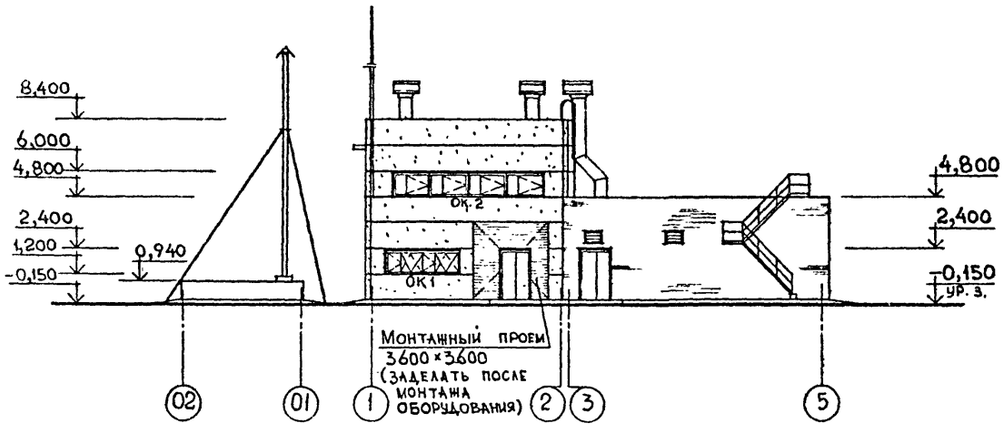

Фасад А-В

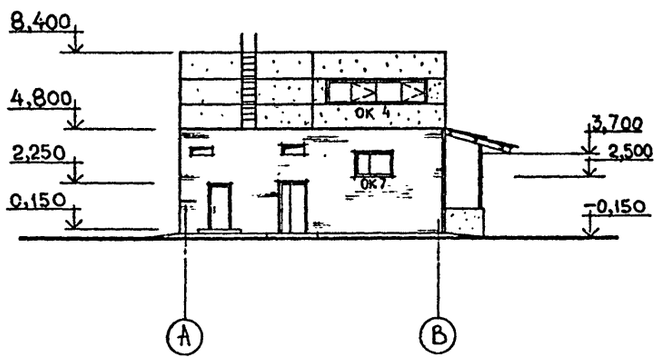

ОК 3

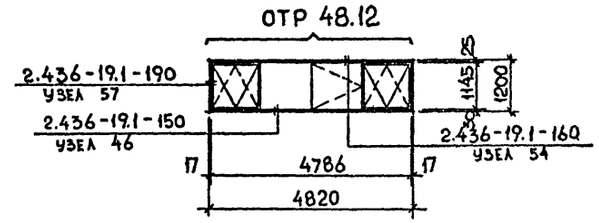

ОК 4

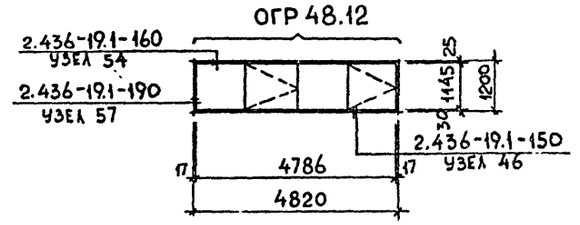

Фасад 5-1

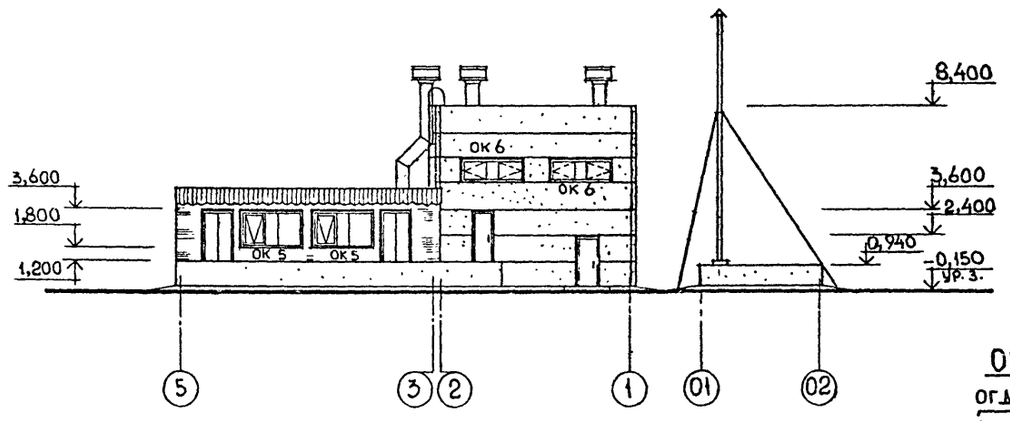

Фасад В-А

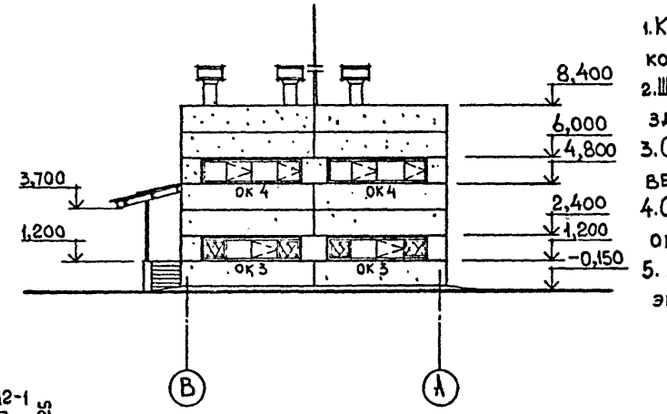

Наружная отделка фасадов

1. Кирпичные участки наружных стен выполнять с расшивкой швов.
2. Швы наружных поверхностей блочных стен рампы затереть цементно-песчаным раствором.
3. Окраска панельных, кирпичных и блочных стен ведется красками ХВ-161 - 3 слоя (по грунту ГКЖ-94).
4. Стальные оконные переплеты и конструкции навеса окрасить эмалью ХВ-124.
5. Деревянные дверные блоки окрасить пентафталевой эмалью ПФ-115.

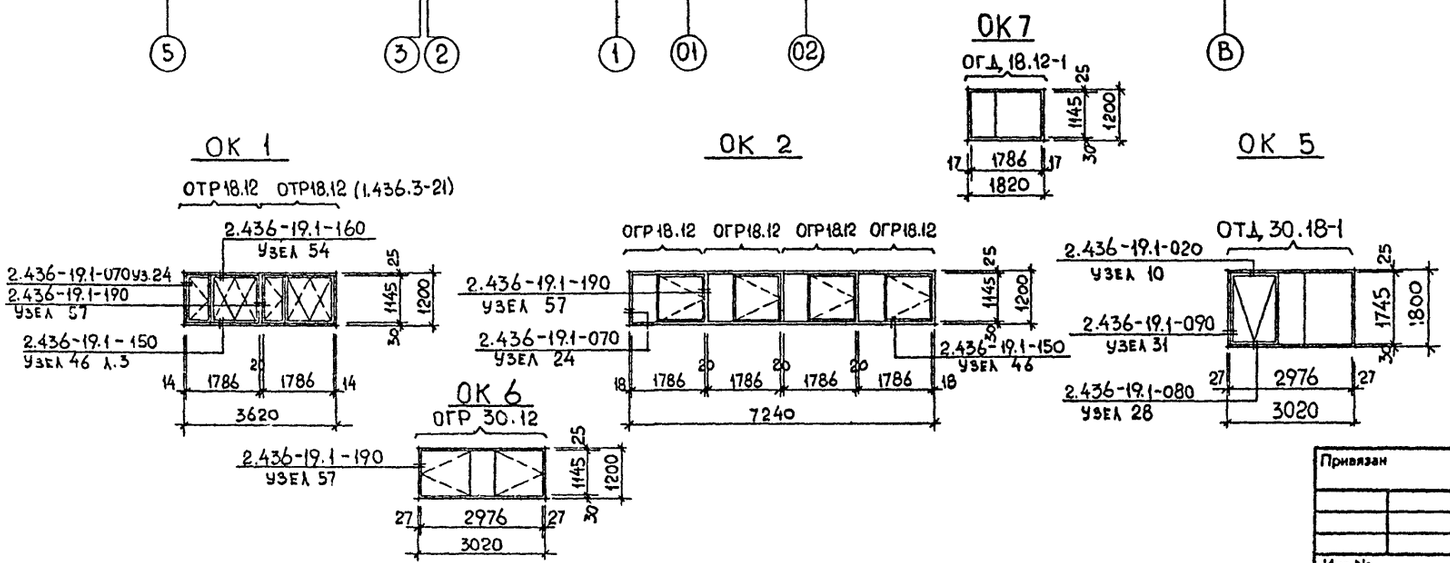

ГИП	Короткий		
Н.контр.	Девятерикова		
Гл.арх.ин.	Пермогенский		
Нач.отд.	Мирошник		
Гл.арх.от.	Вольфензон		
Гл.кон.от.	Ермаков		
Рук.гр.	Девятерикова		
Ст.архит.	Новикова		
Провер.	Вольфензон		

Привязан

Инв.№

ТПР 405-9-034.89 -АР

Ацетиленовая станция УАС-20Г производительностью 20 м³/ч газообразного ацетилена

Стадия	Лист	Листов
Р	6	

ФАСАДЫ

ГОСХИМПРОЕКТ

Согласовано: Гл.спец.п.б. ТВ2 ГХП; Журавель Гуськова; Гипрохимсервис ЭТО; Отд.автомат. Нач.ОПАП; Тульчинский Головец Кузнецов

Инв. № подл. | Подпись и дата | Взам. инв. №

Копировал

Формат А2

Шифр ГХП 2549

ТИПОВЫЕ ПРОЕКТНЫЕ РЕШЕНИЯ 405-9-034.89 Альбом 3

Схема расположения отверстий в кирпичных стенах

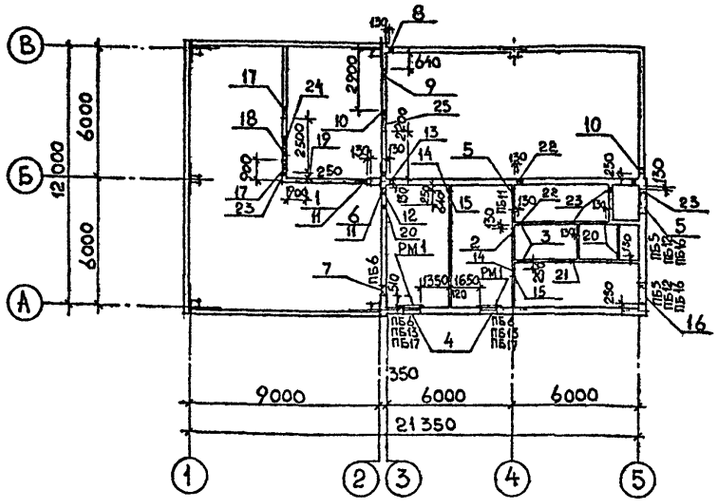

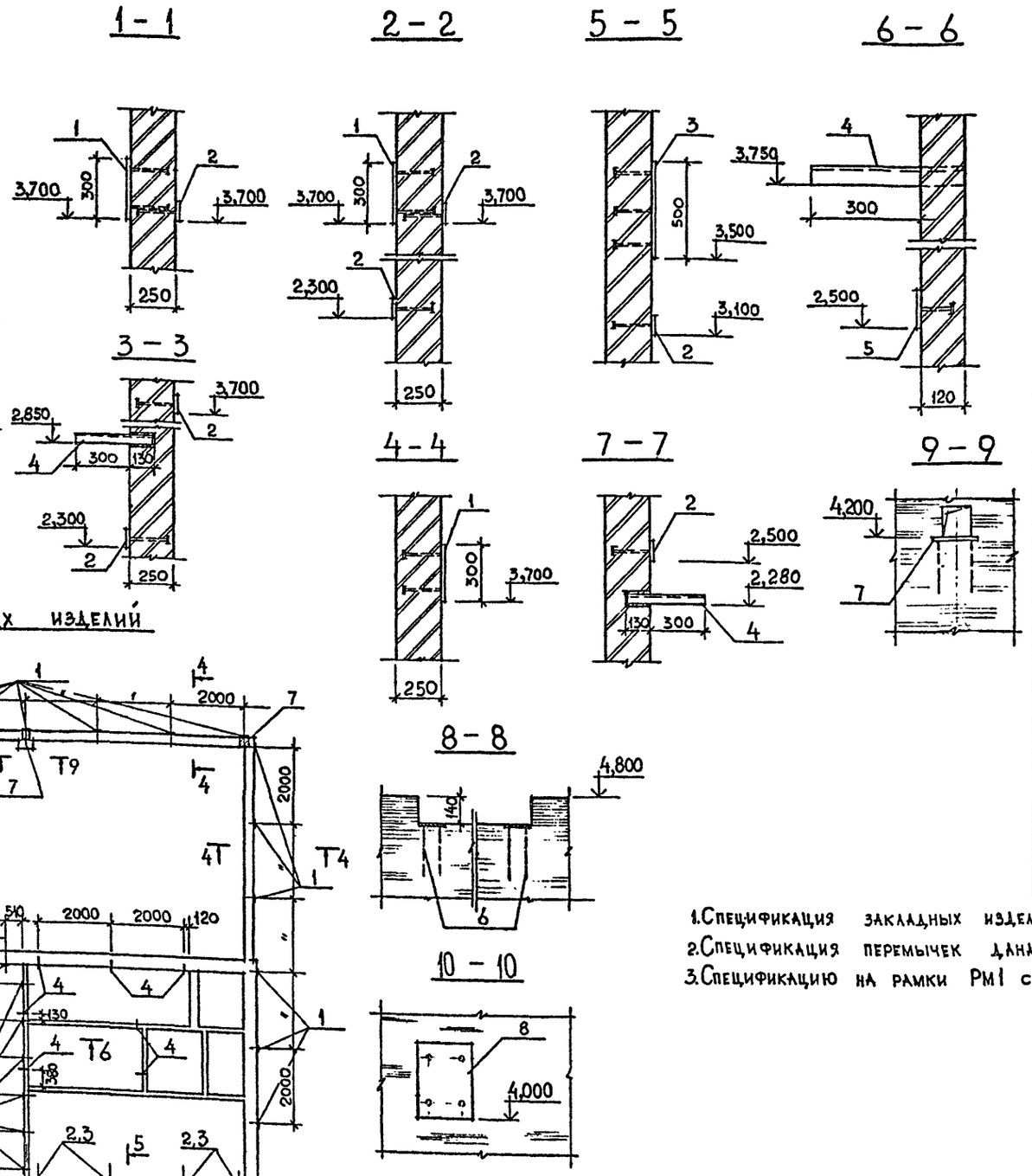

Схема расположения закладных изделий в кирпичных стенах

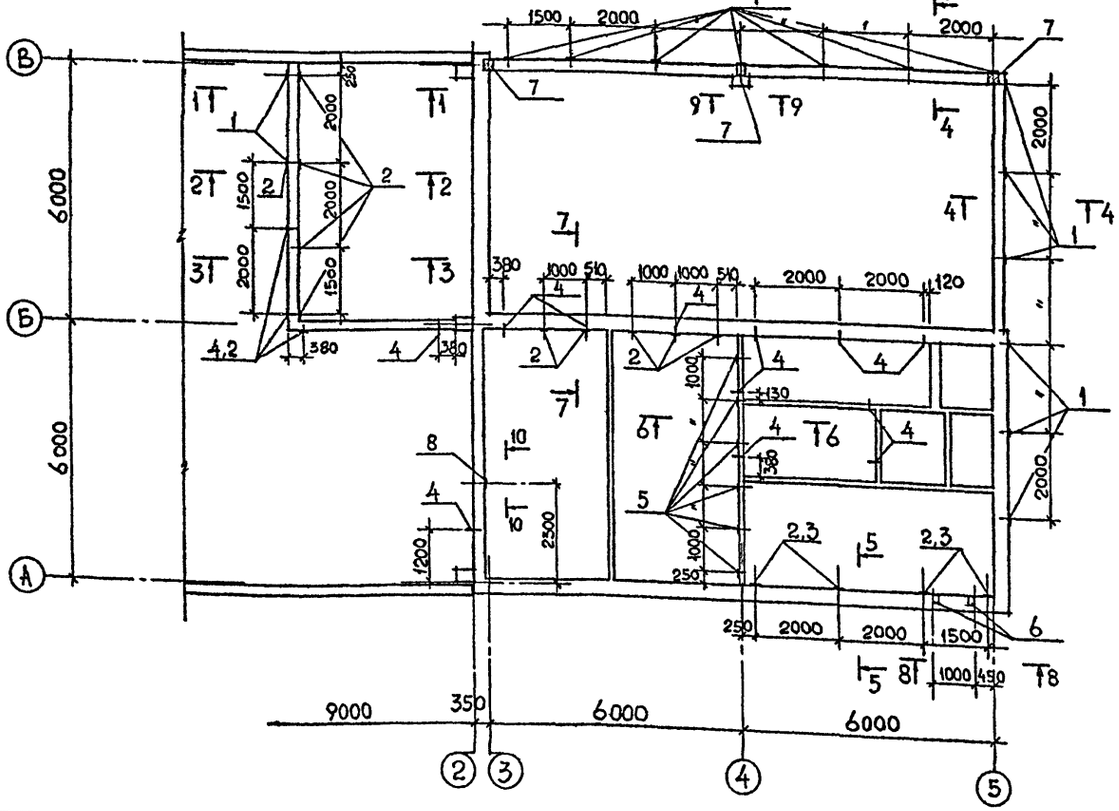

Таблица отверстий

NN отв	Размер отверстия	Отметка низа отверстий
1	350×350	4,500
2	300×300	3,800
3	250×250	3,800
4	850×650(h)	2,600
5	1100×400(h)	3,250
6	500×500	3,700
7	800×800	3,650
8	100×100	4,150
9	500×100(h)	3,150
10	200×200	3,600
11	100×100	3,300
12	100×300(h)	2,250
13	100×100	3,550
14	200×200	2,500
15	300×100(h)	3,000
16	1000×300(h)	3,600
17	500×300(h)	2,480
18	450×300(h)	5,280
19	300×300	5,280
20	50×50	2,330
21	100×100	2,500
22	200×200	2,650
23	150×300(h)	2,950
24	500×100(h)	2,600
25	700×100(h)	3,350

1. Спецификация закладных изделий дана на листе 11.
2. Спецификация перемычек дана на листах 3 и 4.
3. Спецификацию на рамки РМ1 смотреть на листе 11.

ГИП	Короткий		
Н.контр.	Девятерикова		
Нач.отд.	Мирошник		
Гл.арх.от	Вольфензон		
Гл.кон.о	Ермаков		
Рук.гр.	Девятерикова		
Провер.	Вольфензон		
Ст.арх.	Новикова		

Привязан

Инв №

ТПР 405-9-034.89 -АР

Ацетиленовая станция УАС-20Г производительностью 20 м³/ч газообразного ацетилена

Схемы расположения отверстий и закладных изделий в кирпичных стенах

Стадия	Лист	Листов
Р	7	

ГОСХИМПРОЕКТ

Согласовано: ТВ2 ГХП Гуськова; ВК ГХП Постнова; Гипрокислород ЭТО Тульчинский; Отд. автомат. Головей; Нач. отд. Кузнецов

Инв. № подл. | Подпись и дата | Взам. инв. №

Шифр ГХП 2549
ТИПОВЫЕ ПРОЕКТНЫЕ РЕШЕНИЯ 405-9-034.89 Альбом 3

План полов на отм. 0.000 и 1.200

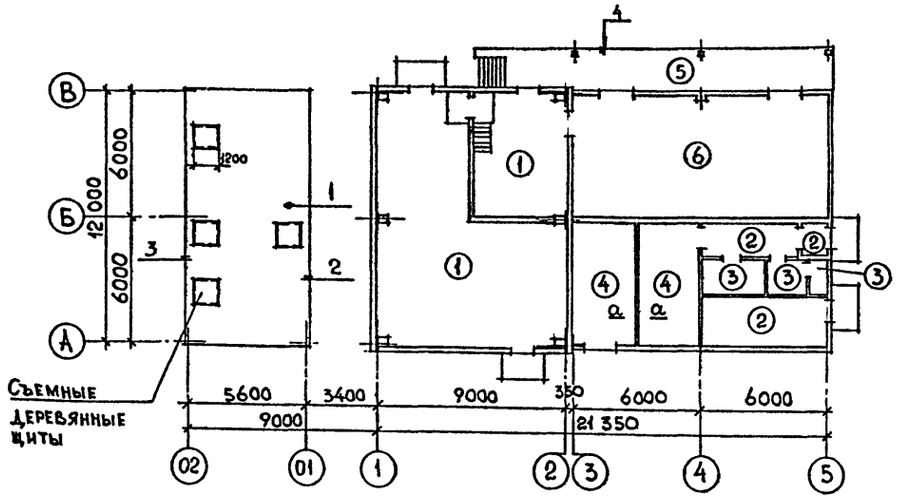

а - а

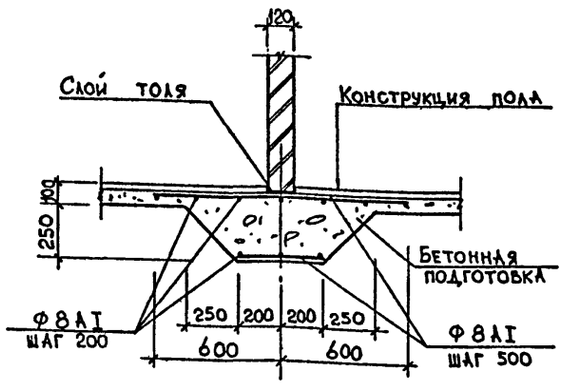

Экспликация полов

Наименование или номер помещения по проекту	Тип пола по проекту	Схема пола или номер узла по серии	Элементы пола и их толщина	Площадь пола м²
Генераторное отделение раскупорочная.	1	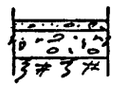	1. Покрытие - искронедающий бетон кл. В15, наполнителем которого являются известняковые породы (мрамор, доломит, известняк) - 30 мм 2. Подстилающий слой из бетона класса В 7.5 - 150 мм 3. Основание - уплотненный щебнем грунт	106
РУ и КИП и коридор	2		1. Покрытие мозаичное (терраццо) М 300 - 30 мм 2. Выравнивающий слой из цементно-песчаного р-ра М 200 - 40 мм 3. Подстилающий слой из бетона класса В 7.5 - 80 мм 4. Основание - уплотненный щебнем грунт	22
Насосная установка и сан. узел	3	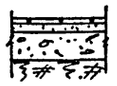	1. Покрытие из керамических плиток (ГОСТ 6787-80) - 13 мм 2. Прослойка из цементно-песчаного р-ра М 150 - 20 мм 3. Подстилающий слой из бетона класса В 7.5 - 80 мм 4. Основание - уплотненный щебнем грунт	9
ПВК	4	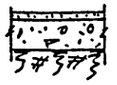	1. Покрытие - цементно-песчаный р-р М 200 - 20 мм 2. Подстилающий слой из бетона класса В 7.5 - 80 мм 3. Основание - уплотненный щебнем грунт	34
Рампа	5	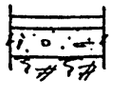	1. Покрытие асфальтобетонное - 40 мм 2. Подстилающий слой из бетона класса В22.5 - 150 мм 3. Основание - уплотненный щебнем грунт	29
Склад карбида кальция	6	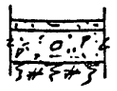	1. Покрытие - искронедающий бетон класса В15, наполнителем которого являются известняковые породы (мрамор, доломит, известняк) - 30 мм 2. Подстилающий слой из бетона класса В22.5 - 150 мм 3. Основание - уплотненный щебнем грунт	67

1

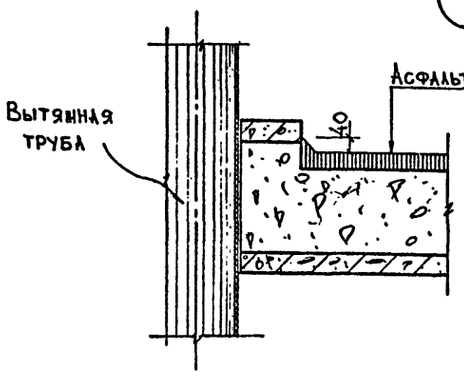

4

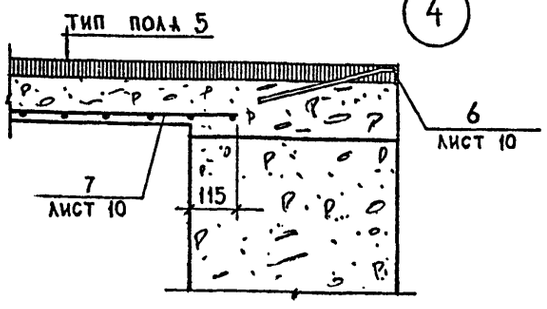

2

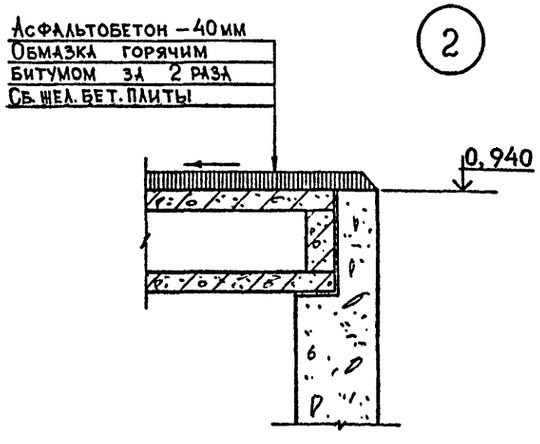

3

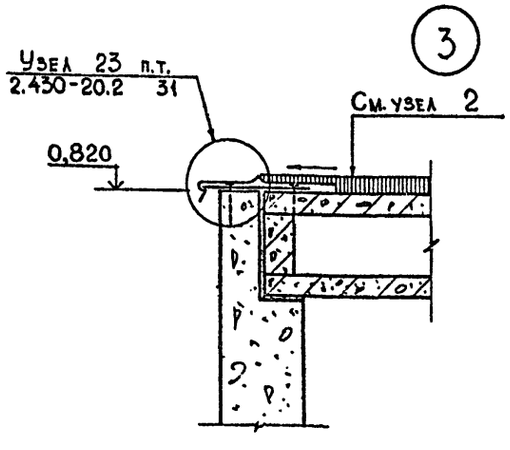

Спецификацию на закладные изделия поз. 6 и 7 смотреть на листе 10.

ГИП	Короткий		ТПР 405-9-034.89 -АР
Н. контр.	Девятериков		
Гл. арх. инж.	Пермогенский		
Нач. отд.	Мирошник		Ацетиленовая станция УАС-20Г производительностью 20 м³/ч газообразного ацетилена
Гл. арх. от.	Вольфензон		Стадия: Р; Лист: 8; Листов:
Гл. кон. от.	Ермаков		
Рук. гр.	Девятериков		План полов. Узлы 1-4
Провер.	Вольфензон		ГОСХИМПРОЕКТ
Ст. архит.	Новикова		

Привязан

Инв. №

Согласовано: ГА. спец. п.б. Журавель; Гипрокислород Кузнецов; НАУ. ОПАП

Инв. № подл. | Подпись и дата | Взам. инв. №

Копировал

Формат А2

Шифр ГХП 2549

ТИПОВЫЕ ПРОЕКТНЫЕ РЕШЕНИЯ 405-9-034.89 Альбом 3

План кровли

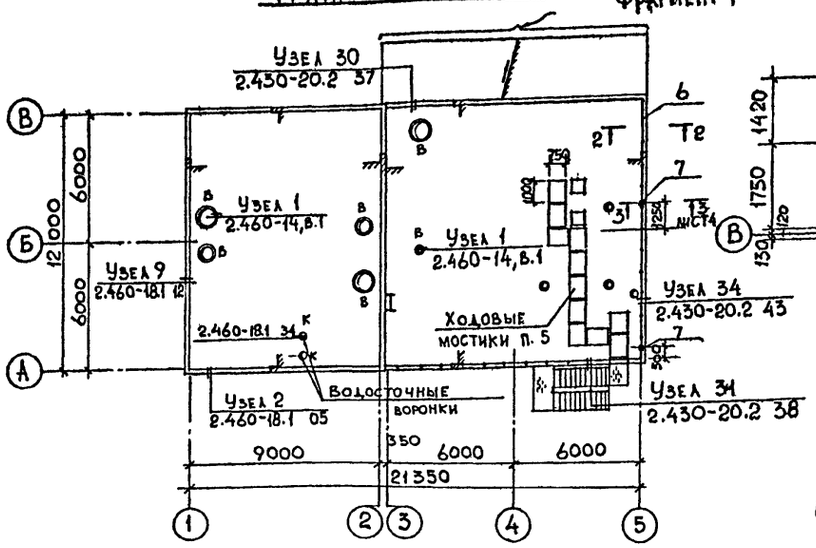

Фрагмент 1

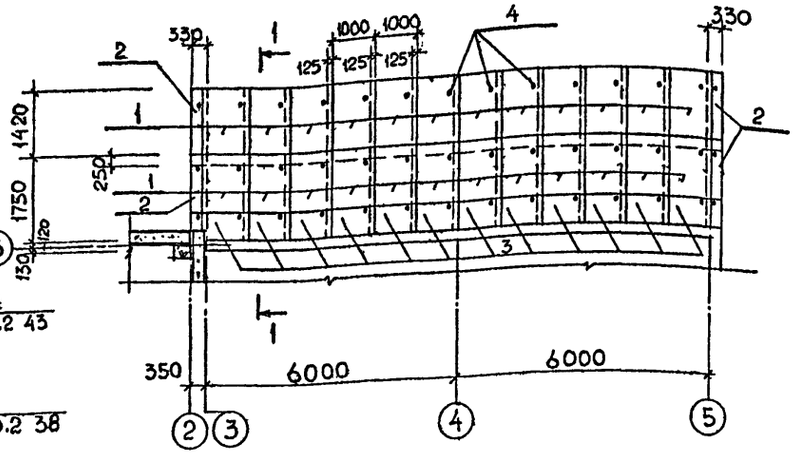

1 – 1

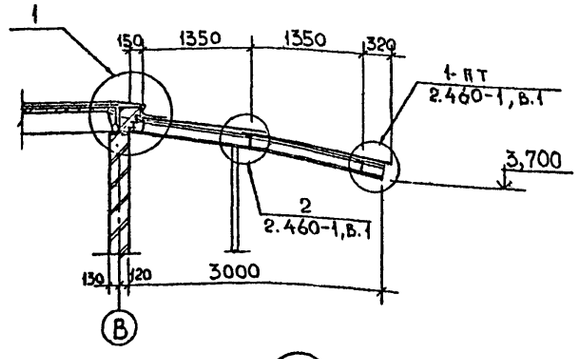

1

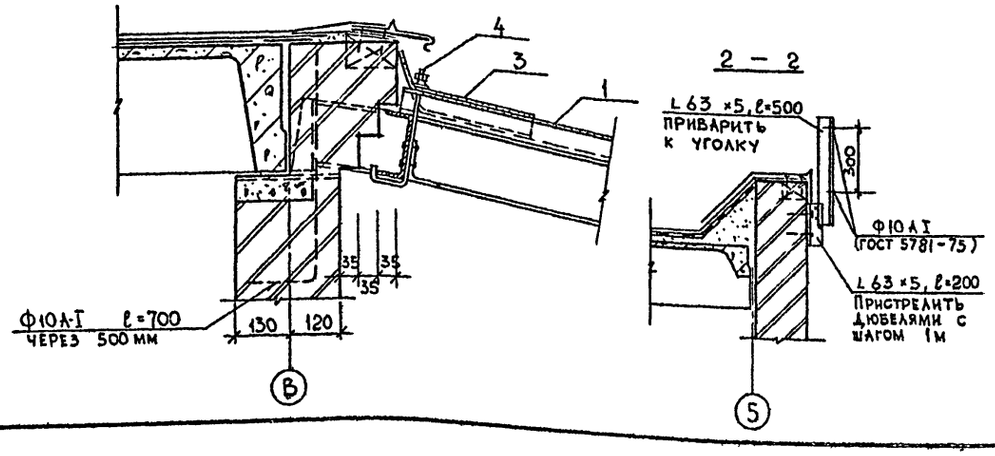

2 – 2

Спецификация изделий к плану кровли

Марка поз.	Обозначение	Наименование	Кол.	Масса ед. кг	Примеч.
КФ1	2.460-14, вып.1	Кольцо – фланец	3	1.36	
КФ3	2.460-14, вып.1	— " —	1	4,38	
КФ5	2.460-14, вып.1	— " —	1	2.70	
КФ6	2.460-14, вып.1	— " —	3	8.16	
ФЭ1	2.460-14, вып.1	Фасонный элемент	4	6.0	
ФЭ2	2.460-14, вып.1	— " —	2	9.1	
ФЭ7	2.460-14, вып.1	— " —	3	9.2	
7	5.904-45	Кронштейн	2		
6		Ограждение кровли	24		п.м.

Расход стали на ограждение кровли: L63×5-вес 84 кг
Ф10А-I-вес 30 кг

Спецификация изделий к плану кровли

Марка поз.	Обозначение	Наименование	Кол.	Масса ед. кг	Примеч.
МС 2	2.460-18, вып.3	Фартук	28	3.7	
МС6	2.460-18, вып.3	Костыль	32	0.62	
МС33	2.460-18, вып.3	Фартук			
ЭФ40	2.430-20, вып. 4	Фасонный элемент	27	4.02	
ЭФ41	2.430-20, вып. 4	— " —	24	5.1	п.м.
1	16233-77	Асбестоцемент. волнистые листы	24	35	
2	16233-77	— " —	4	35	Обрезать ℓ=330
3	16233-77	Переходная деталь ПУ	13	7.0	
4	2.460-1, вып. 2	Крепежный элемент М1	42	0.17	
5		Ходовые мостики из асфальтобетона	11		п.м.
КС 6	2.460-14, вып. 1	Стяжное кольцо	3	0.5	
КС 8	2.460-14, вып. 1	— " —	1	0.76	
КС 9	2.460-14, вып. 1	— " —	1	0.94	
КС 11	2.460-14, вып. 1	— " —	1	1.17	
КС 12	2.460-14, вып. 1	— " —	3	[illegible]	
КЛ 1	2.460-14, вып. 1	Стальной колпак	3	5.67	
КЛ 3	2.460-14, вып. 1	— " —	1	5.29	
КЛ 4	2.460-14, вып. 1	— " —	1	10.9	
КЛ 6	2.460-14, вып. 1	— " —	1	10.08	
КЛ 7	2.460-14, вып. 1	— " —	3	11.34	
ПП 1	2.460-14, вып. 1	Прижимная полоса	4	1.08	
ПП 2	2.460-14, вып. 1	— " —	2	1.69	
ПП 3	2.460-14, вып. 1	— " —	3	1.88	

Условные сокращения

В – проход трубы по чертежам марки ОВ
К – проход трубы по чертежам марки ВК

ГИП	Короткий	
Н.контр.	Девятерикова	
Гл.арх.мн.	Дермогенский	
Нач.отд.	Мирошник	
Гл.арх.от.	Вольфензон	
Гл.кон.от.	Ермаков	
Рук.гр.	Девятерикова	
Провер.	Вольфензон	
Ст.архит.	Новикова	

Привязан

Инв.№

ТПР 405-9-034.89 -АР

Ацетиленовая станция УАС-20Г производительностью 20 м³/ч газообразного ацетилена

Стадия	Лист	Листов
Р	9	

План кровли
Узел 1

ГОСХИМПРОЕКТ

Согласовано: Гипрокислород ЭТО; Гл.спец. П.Б. ТВ2 ГХП; Журавель Гуськова; Тульчинский

Взам. инв. №; Подпись и дата; Инв. № подл.

Копировал

Формат А2

Шифр ГХП 2549

ТИПОВЫЕ ПРОЕКТНЫЕ РЕШЕНИЯ 405-9-034.89 Альбом 3

Согласовано: ВК ГХП Постнова; ТВ2 ГХП Гуськова

ГИПРОКИСЛОРОД ЭТО Гильчинский; отд. автомат. Головей; Нач. ОПАП Кузнецов

Инв. № подл. | Подпись и дата | Взам. инв. №

Схема расположения закладных изделий в полу

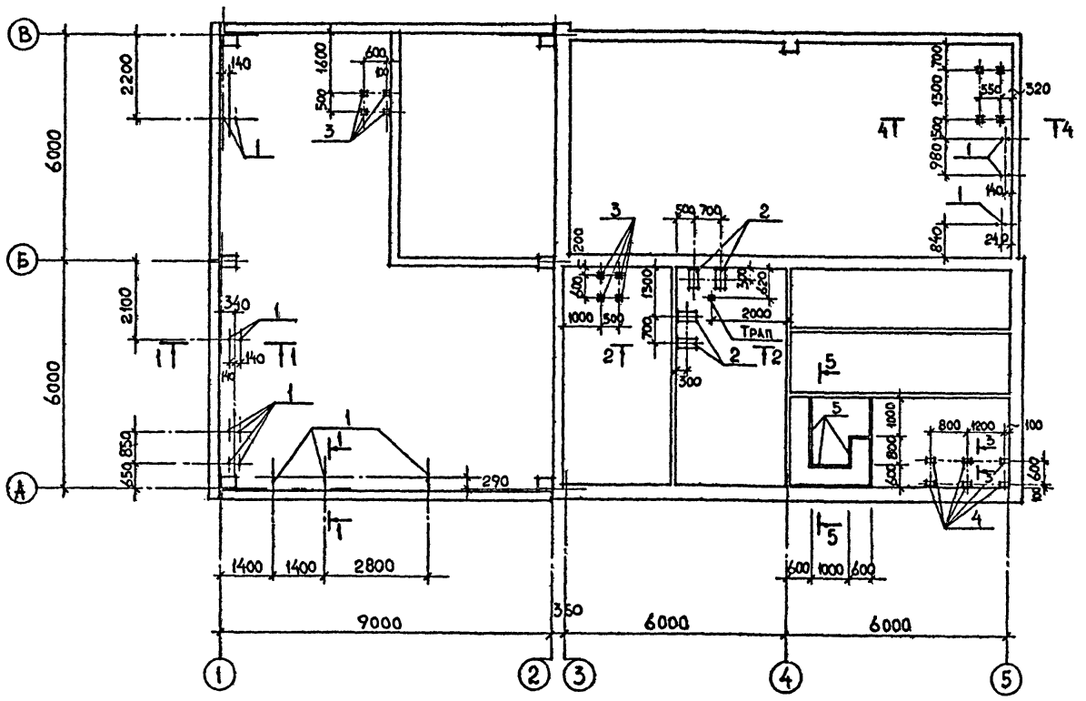

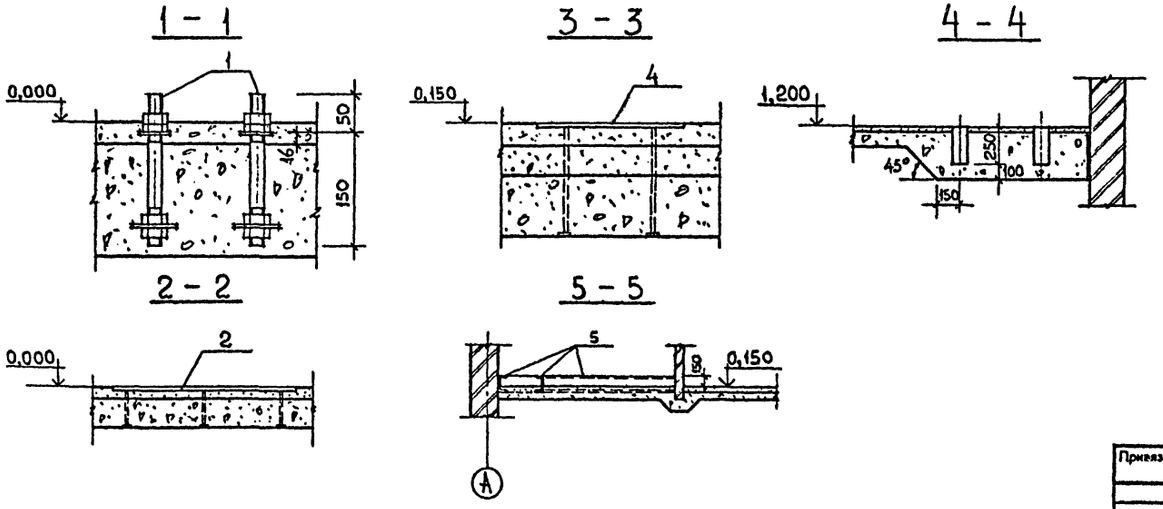

Спецификация к схеме расположения закладных изделий в полу

Марка поз.	Обозначение	Наименование	Кол.	Масса ед. кг.	Примеч.
1	ГОСТ 24379.1-80	Болт 2.1М20×200	20	1.56	
2	1.400-15, вып. 1	Закладное изделие МН143-6	4	8.9	
3	1.400-15, вып. 1	Закладное изделие МН105-6	8	1.0	
4	1.400-15, вып. 1	Закладное изделие МН108-6	6	2.7	
5		Г 20, ГОСТ 8240-72*, ℓ=6600		18.4	п.м.
6	1.400-15, вып. 1	Закладное изделие МН 548	22,0	4.2	п.м.
7		Сетка $\frac{5ВР1-100}{5ВР1-100}$ 1040 ГОСТ 8478-81	39.0		п.м.

1. Трубы для коммуникаций и трапы заложить в проектное положение до устройства покрытия полов.
2. Закладные изделия установить в проектное положение одновременно с устройством пола.
3. Данный лист смотреть совместно с листом 8.

ГИП	Короткий	ТПР 405-9-034.89 -АР	
Н.контр.	Девятерикова		
Нач.отд.	Мирошник	Ацетиленовая станция УАС-20Г производительностью 20 м³/ч газообразного ацетилена	Стадия: Р; Лист: 10; Листов:
Гл.арх.от.	Вольфензон		
Гл.кон.от.	Ермаков	Схема расположения закладных изделий в полу.	ГОСХИМПРОЕКТ
Рук.гр.	Девятерикова		
Провер.	Вольфензон		
Ст.арх.	Новикова		

Привязан

Инв. №

Копировал

Формат А3

Шифр ГХП 2549

ТИПОВЫЕ ПРОЕКТНЫЕ РЕШЕНИЯ 405-9-034.89 Альбом 3

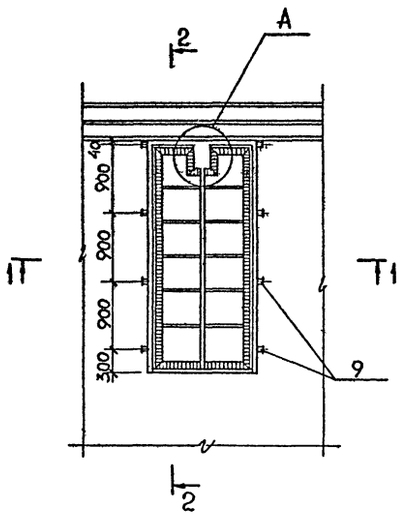

2 – 2

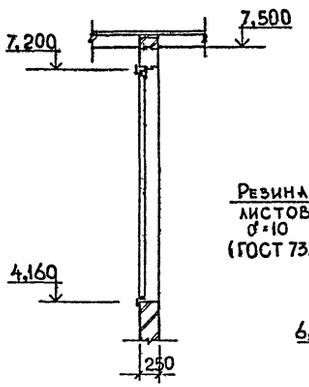

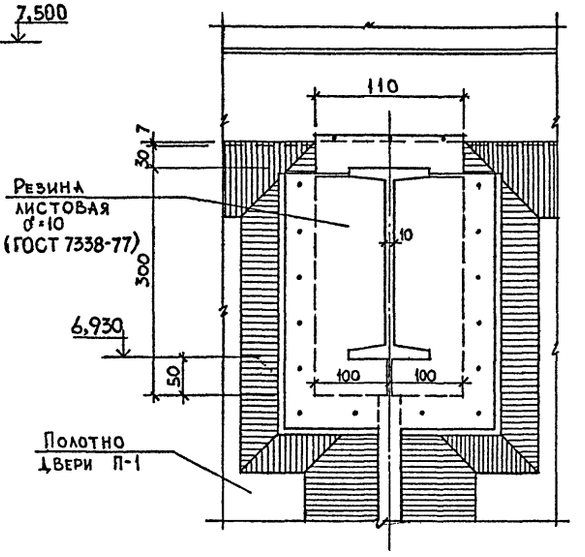

1 – 1

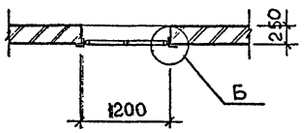

П1, П2

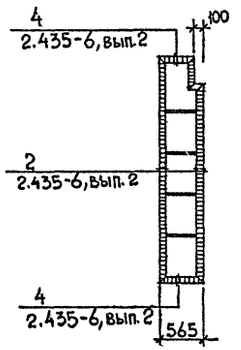

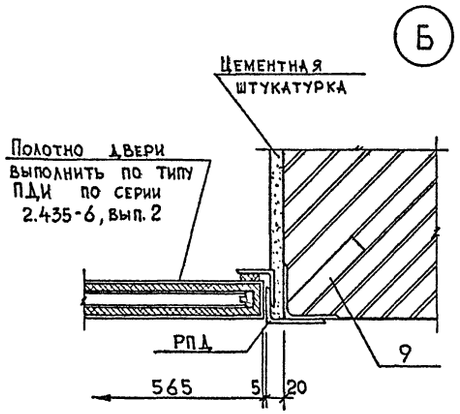

Спецификация закладных изделий

Марка поз.	Обозначение	Наименование	Кол.	Масса ед., кг	Примеч.
1	1.400-15, вып.0	Изделие закладное МН104-3	15	1.0	
2	1.400-15, вып.0	Изделие закладное МН101-3	17	0.5	
3	1.400-15, вып.0	Изделие закладное МН104-3	4	1.6	
4		∠50×50×5, ГОСТ 8509-72, ℓ=420	14	1.6	
5	1.400-15, вып.0	Изделие закладное МН101-6	6	0.6	
6	1.400-15, вып.0	Изделие закладное МН116-3	2	3.4	
7	1.400-15, вып.0	Изделие закладное МН123-3	3	6.5	
8	1.400-15, вып.0	Изделие закладное МН113-3	1	1.7	
9	2.435-6, вып.2	Анкера	8	1.45	
РПД1	ТПР кн.и.0.16.0	Рама двери РПД1	1	98.4	
РМ1	ТПР кн.и.0.20.0	Металлическая рамка	2		

1. Данный лист рассматривать совместно с листами 3и7.

ГИП	Короткий	ТПР 405-9-034.89 -АР	
Н.контр.	Девятерикова		
Нач.от.	Мирошник	Ацетиленовая станция УАС-20Г производительностью 20 м³/ч газообразного ацетилена	Стадия: Р; Лист: 11; Листов:
Гл.арх.от.	Вольфензон		
Гл.кон.от.	Ермаков		
Рук.гр.	Девятерикова	Дверь Дв1. Узлы А, Б	ГОСХИМПРОЕКТ
Провер.	Вольфензон		
Ст.архит.	Новикова		

Привязан

Инв.№

Согласовано:

Инв. № подл. | Подпись и дата | Взам. инв. №

Копировал

Формат А2

Шифр ГУ 2543

ТИПОВЫЕ ПРОЕКТНЫЕ РЕШЕНИЯ 405-9-034.89 Альбом 3

ВЕДОМОСТЬ РАБОЧИХ ЧЕРТЕЖЕЙ ОСНОВНОГО КОМПЛЕКТА КЖ

Лист	Наименование	Примечание
1	Общие данные /начало/	
2	Общие данные /окончание/	
3	Схема расположения элементов фундаментов	
4	Разрезы 1-1÷6-6; 19-19; 20-20 к листу 3	
5	Узлы 1÷5 и разрезы к листу 3	
6	Фундаменты Фм1 ÷ Фм3	
7	Фундаменты Фм4 ÷ Фм6	
8	Схема расположения фундаментов под оборудование	
9	Фрагмент 1 к листу 8	
10	Фундаменты под оборудование Фо1 ÷ Фо6	
11	Фундаменты под оборудование Фо7, Фо9, Фо10	
12	Приямки ПР1, ПР2	
13	Фундаменты под оборудование Фо8, Фо11 участок монолитный УМ-1	
14	Илоотстойник /опалубка/	
15	Илоотстойник /опалубка/	
16	Илоотстойник /армирование/	
17	Илоотстойник /армирование/	
18	Схема расположения элементов каркаса	
19	Схема расположения плит покрытия	
20	Схема расположения стеновых панелей	
21	Схема расположения отверстий и закладных изделий в стеновых панелях	
22	Узлы к листам 19 и 20	

Согласовано:

Взам. инв. №

Подпись и дата

Инв. № подл.

Типовой проект разработан в соответствии с действующими нормами и правилами и предусматривает мероприятия, обеспечивающие взрывную, взрывопожарную и пожарную безопасность при эксплуатации здания.

Главный инженер проекта /Короткий/

дата

ВЕДОМОСТЬ ОБЪЕМОВ СБОРНЫХ БЕТОННЫХ И ЖЕЛЕЗОБЕТОННЫХ КОНСТРУКЦИЙ ПО РАБОЧИМ ЧЕРТЕЖАМ ОСНОВНЫХ КОМПЛЕКТОВ МАРОК КЖ, АР

Наименование группы элементов конструкций	Код	Кол., м³	Примечание
Блоки фундаментные	5811000000	57,16	
Балки фундаментные	5824000000	8,16	
Колонны	5821000000	5,34	
Балки покрытия	5822000000	3,30	
Плиты покрытия	5841000000	19,45	
Панели стеновые	5831000000	50,97	
Перемычки	5828000000	1,30	
Плиты перекрытия каналов и приямков	5858000000	0,52	
Всего бетона и железобетона	5899990099	153,75	

ВЕДОМОСТЬ СПЕЦИФИКАЦИЙ

Лист	Наименование	Примечание
3	Спецификация к схеме расположения элементов фундаментов	
8	Спецификация к схеме расположения фундаментов под оборудование	
9	Спецификация элементов к фрагменту 1	
17	Спецификация к схеме расположения элементов перекрытия илоотстойника	
18	Спецификация к схеме расположения элементов каркаса	
19	Спецификация к схемам расположения плит покрытия и закладных изделий	
20 21	Спецификация к схеме расположения стеновых панелей	

Указания по привязке проекта

1. Привязка типового проекта осуществляется к конкретной площадке строительства по указаниям раздела 6 СН227-82 с учетом гидрологических и климатических условий
2. При привязке проекта в зависимости от конкретного характера агрессивных воздействий на подземные и наземные конструкции должна быть выполнена антикоррозионная защита строительных конструкций в соответствии со СНиП 2.03.11-85 и „Рекомендациями по защите от коррозии стальных и железобетонных конструкций лакокрасочными покрытиями" НИИЖБ Госстроя СССР 1973г.

Общие указания

1. Проект разработан на основании технической документации, приведенной на листе 1 марки АР.
2. За условную отметку 0.000 принят уровень чистого пола 1-го этажа, что соответствует отметке [ ] назначенной согласно топографической съемке.
3. Климатические условия согласно п. 2.3 СН 227-82:
   - вес снегового покрова - для III района СССР по СНиП 2.01.07-85;
   - скоростной напор ветра - для I района СССР по СНиП 2.01.07-85;
   - расчетная зимняя температура - минус 20°С; минус 30°С; минус 40°С
   - сейсмичность района не выше 6 баллов;
   - вечномёрзлые грунты отсутствуют;
   - территория без подработки горными выработками.
4. Цех оборудован электрической талью Q = 1,0т.

Нагрузки

1. Нагрузка на пол склада карбида кальция и прилегающей к нему рампе не более 10 кПа (1 тс/м²)

Указания по производству работ

1. Строительство объекта осуществлять по проекту производства работ в соответствии с требованиями СНиП 3.01.01-85, СНиП 3.03.01-87, СНиП 3.04.03-85, СН 393-78 /разделы 2,3,4 и приложение I/ и СНиП 3.02.01-87.

Защита от коррозии

1. Указания о вторичной защите конструкций приведены на соответствующих листах проекта.

Инв. №			
ГИП	Короткий		
Н. конт.	Девятерикова		
Гл. спец. ТО	Голана		12.88
Н. отд.	Мирошник		
Гл. кон.	Ермаков		
Рук. гр.	Девятериков		
Провер.	Девятериков		
Исполн.	Савельева		

Привязан

ТПР 405-9-034.89 КЖ

Ацетиленовая станция УАС-20Г производительностью 20 м³/ч газообразного ацетилена.

Стадия	Лист	Листов
Р	1	

Общие данные /начало/

ГОСХИМПРОЕКТ

Копировал

Формат А2

Шифр ГХП 2549

ТИПОВЫЕ ПРОЕКТНЫЕ РЕШЕНИЯ 405-9-034.89 Альбом 3

ВЕДОМОСТЬ ССЫЛОЧНЫХ И ПРИЛАГАЕМЫХ ДОКУМЕНТОВ

Обозначение	Наименование	Примечание
	Ссылочные документы	
1.415.1-2 Выпуск 1	Балки фундаментные железобетонные для наружных и внутренних стен производственных зданий промышленных предприятий	
1.410-3 Выпуск 1	Сетки сварные для армирования железобетонных конструкций: - сетки с рабочей арматурой от 10 до 32 мм. Рабочие чертежи.	
1.412-1/77 Выпуск-3	Монолитные железобетонные фундаменты под типовые колонны прямоугольного сечения одноэтажных промышленных зданий: - Арматурные изделия. Рабочие чертежи.	
3.006.1-2.87 Выпуск 2	Сборные железобетонные каналы и тоннели из лотковых элементов: - Плиты. Опорные подушки.	
1.400-15 Выпуск 1	Унифицированные закладные изделия железобетонных конструкций для крепления технологических коммуникаций и устройств: - Рабочие чертежи унифицированных закладных изделий	
1.041.1-2 Выпуск 1	Сборные железобетонные многопустотные плиты перекрытий многоэтажных общественных зданий, производственных и вспомогательных зданий промышленных предприятий: - Плиты длиной 5650 мм, с предварительно напрягаемой арматурой из стали классов Ат-IVС и Ат-V из тяжелого и легкого бетонов	
Выпуск 6	- Сантехнические плиты длиной 5650, 6850 и 8650 мм с предварительно напрягаемой арматурой из стали классов AtIV и AtV и длиной 2650 мм с арматурой из стали класса Ат из тяжелого и легкого бетонов	
1.423-3 Выпуск 0-1 Выпуск 3 Выпуск 2	Железобетонные колонны прямоугольного сечения для одноэтажных производственных зданий без мостовых кранов высотой до 9,6 м: - Материалы для проектирования - Рабочие чертежи колонн высотой 6,6 и 7,8 м - Арматурные закладные изделия	

Продолжение

Обозначение	Наименование	Примечание
2.160-2 Выпуск 2	Монтажные детали сборных железобетонных конструкций покрытий одноэтажных промышленных зданий - Типовые монтажные детали плит и температурных швов	
1.462.1-10/80 Выпуск-1 Выпуск-2	Балки стропильные железобетонные для покрытий зданий с пролетами 6 и 9 м - Материалы для проектирования и рабочие чертежи балок - Арматурные и закладные изделия	
1.465.1-10/82 Выпуск 0 Выпуск 1	Комплексные железобетонные плиты покрытий одноэтажных промышленных зданий: - Материалы для проектирования - Комплексные плиты с несущей основой из железобетонных ребристых плит длиной 6 м	
1.494-24 Выпуск 1	Стаканы для крепления крышных вентиляторов, дефлекторов и зонтов: - Железобетонные стаканы с отверстиями диаметром 400, 700, 1000, 1200 и 1450 мм	
1.030.1-1 Выпуск 0-2 Выпуск 0-3 Выпуск 1-1 Выпуск 1-2 Выпуск 1-3	Стены наружные из однослойных панелей для каркасных общественных зданий, производственных и вспомогательных зданий промышленных предприятий: - Материалы для проектирования стен многоэтажных зданий с высотами этажей 3,6; 4,2; 4,8; 5,4; 6,0; 7,2 м /с фахверками и без фахверка/ - Материалы для проектирования стен одноэтажных производственных зданий - Панели из легких и ячеистых бетонов - То же. пространственные каркасы - То же. арматурные и закладные изделия	
2.460-14 Выпуск 0	Типовые узлы покрытий промышленных зданий в местах пропуска вентиляционных шахт: - Рабочие чертежи типовых узлов	
5.900-2	Сальники набивные Ду50...1400 мм для пропуска труб через стены	

Продолжение

Обозначение	Наименование	Примечание
ГОСТ 13579-78	Блоки бетонные для стен подвалов	
ГОСТ 8478-81	Сетки сварные для железобетонных конструкций	
ГОСТ 22701.0-77 – ГОСТ 22701.5-77	Плиты железобетонные ребристые предварительно напряженные размерами 6×3 м для покрытий производственных зданий	
ГОСТ 24379.1-80	Болты фундаментные	
	Прилагаемые документы Изделия строительные	
	Ведомость потребности в материалах	

Согласовано:

Взам. инв. № | Подпись и дата | Инв. № подл.

Привязан

Инв №

ГИП	Корсткий		ТПР 405-9-034.89 КЖ
Н. конт	Левтеричова		
Гл. спец. ТО	Голяна		Ацетиленовая станция УАС-20Г производительностью 20 м³/ч газообразного ацетилена — Стадия: Р; Лист: 2; Листов:
Н. отд.	Мирошник		
П. конст	Брилков		
Рук. гр.	Девятерикова		Общие данные /окончание/ — ГОСХИМПРОЕКТ
Проверил	Девятерикова		
Исполн	Савельева		

Копировал

Формат А2

ТИПОВЫЕ ПРОЕКТНЫЕ РЕШЕНИЯ 405-9-034.89 Альбом 3

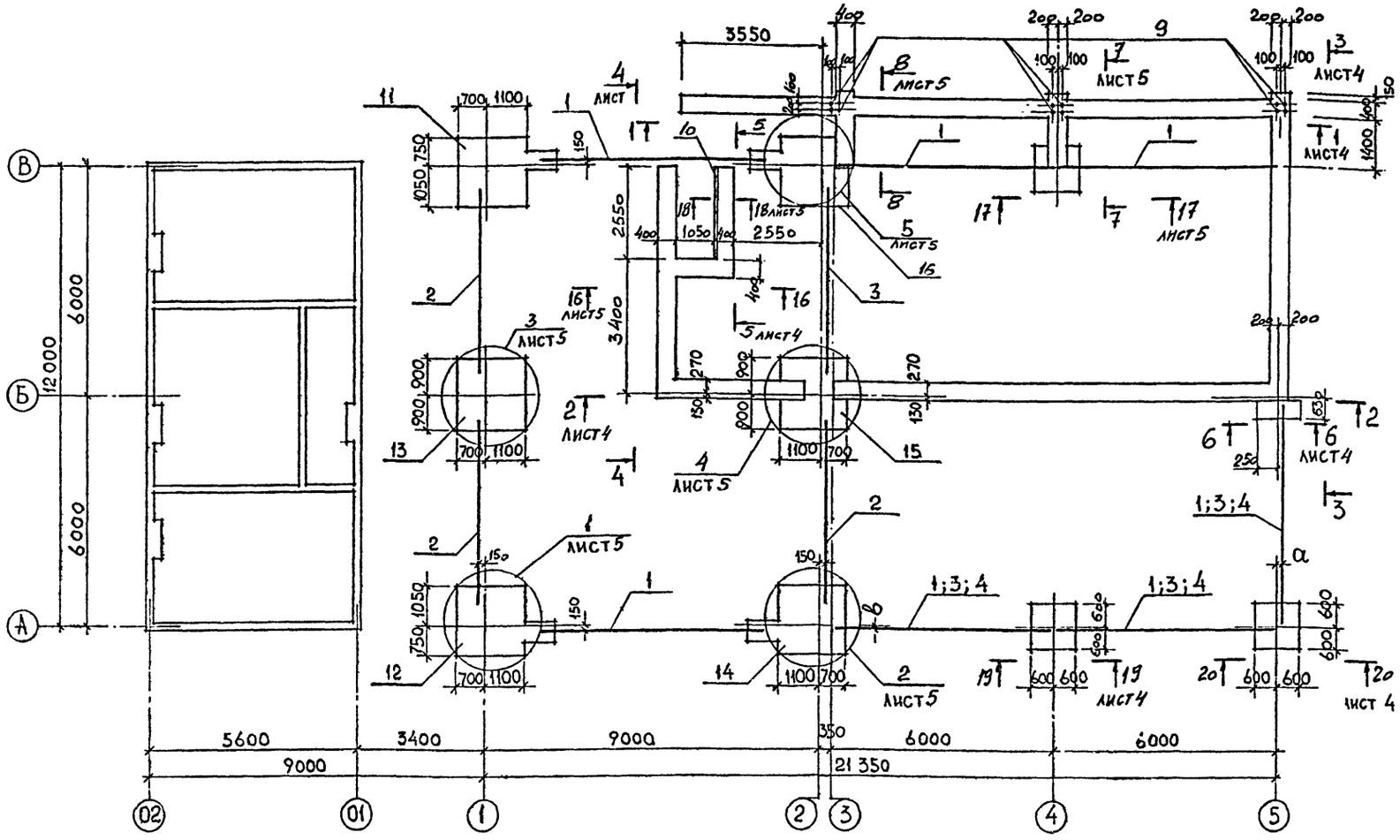

Спецификация к схеме расположения элементов фундаментов

Марка поз.	Обозначение	Наименование	Кол.	Масса ед.кг	Примеч.
		Для температуры −20°С			
		Балки фундаментные			
1	1.415.1-2 вып. 1	2БФ6-3АIIIВ	7	1000	
2	1.415.1-2 вып. 1	2БФ6-16АIIIВ	3	800	
3	1.415.1-2 вып. 1	3БФ6-3АIIIв	1	1300	
		Блоки фундаментные			
5	ГОСТ 13579-78	ФБС 24.4.6-Т	48	1300	
6	ГОСТ 13579-78	ФБС 12.4.6-Т	60	640	
7	ГОСТ 13579-78	ФБС 9.4.6-Т	45	470	
8	ГОСТ 13579-78	ФБС 12.5.3-Т	50	380	
9	ГОСТ 24379.1-80	Болт 1.1М16×110 Вст3кп2	12	1,3	
10	1.400-15 вып. 1	Изделие закладное Мн.556	2,6кг	5,4	
		Фундаменты			
11	Лист 6	ФМ 1	1		
12	Лист 6	ФМ 2	1		
13	Лист 6	ФМ 3	1		
14	Лист 7	ФМ 4	1		
15	Лист 7	ФМ 5	1		
16	Лист 7	ФМ 6	1		
		Для температуры −30°С			
1	1.415.1-2 вып. 1	2БФ6-3АIIIВ	4	1000	
3	1.415.1-2 вып. 1	3БФ6-3АIIIВ	4	1300	
2;5÷16	Смотреть для температуры −20°С				
		Для температуры −40°С			
1	1.415.1-2 вып. 1	2БФ6-3АIIIВ	4	1000	
3	1.415.1-2 вып. 1	3БФ6-3АIIIВ	1	1300	
4	1.415.1-2 вып. 1	4БФ6-4АIIIВ	3	1500	
2;5÷16	Смотреть для температуры −20°С				

Таблица привязок фундаментных балок

Обозн. размера	Привязка балки	Толщ. стены	Примеч.
1	2	3	4
а	150	250	t=-20°С
	200	380	t=-30°С
	260	510	t=-40°С

1	2	3	4
б	20	250	t=-20°С
	60	380	t=-30°С
	130	510	t=-40°С

1. За условную отметку 0.000 принят уровень чистого пола I-го этажа, соответствующий отметке [ ], назначенной согласно топографической съемке.
2. Основанием фундаментов приняты непучинистые и непросадочные грунты с условными нормативными характеристиками: удельное сцепление $C^н = 2$кПа (0.02 кгс/см^2); модуль деформации грунта $E = 14.7$ мПа (150 кгс/см^2); угол внутреннего трения $\varphi^н = 0.49$ радиан (28°); плотность грунта $\rho = 1.8$ т/м^3; коэффициент надежности по грунту $\gamma_g = 1$.
3. Грунтовые воды отсутствуют.
4. Под всеми монолитными железобетонными фундаментами выполнить подготовку из бетона В3.5 толщиной 100 мм, выходящую за габариты фундаментов в плане на 100мм в каждую сторону.
5. Фундаментные блоки укладывать на песчаную подготовку толщиной 100мм.
6. Фундаменты из бетонных блоков укладывать на растворе. марки 25. Отдельные участки между блоками в местах прохода коммуникаций заполнить бетоном В7.5.
7. Фундаментные балки укладывать на цементном растворе марки 200. Зазоры между торцами фундаментных балок заполнить цементным раствором марки 200.
8. Набетонки выполнять из бетона класса В15
9. Обратную засыпку котлована производить местным грунтом слоями толщиной 20-30см. с послойным уплотнением в соответствии с СН 536-81.
10. Марка бетона по морозостойкости подземных конструкций − F 50
11. Горизонтальную гидроизоляцию выполнять цементным раствором состава 1:2 толщиной 20мм на отм. −0.030.

Производство работ в зимнее время

1. Мероприятия по защите оснований от промерзания производить как до устройства фундаментов, так и во время их возведения и после их окончания.
2. Не допускается устройство фундаментов на основании из промерзшего грунта.
3. Обратную засыпку котлованов производить талым грунтом.

Согласовано: Инв. № подл. | Подпись и дата | Взам. инв. № | Это нач. отдел. | Инспектор | Альбинский | Кузнецов

Привязан

Инв.№

ГИП	Короткий		
Н. контр	Лебятникова		
Гл. спец. ТО	Голина		12.88
Нач. отд.	Мирошник		
Гл. конст.	Ермаков		
Рук. гр.	Лебятникова		
Ст. инж.	Семенова		
Пров.	Лебятникова		
Исполн	Новикова		

ТПР 405-9-034.89 КЖ

Ацетиленовая станция УАС-20Г производительностью 20 м³/ч газообразного ацетилена

Стадия	Лист	Листов
Р	3	

Схема расположения элементов фундаментов

ГОСХИМПРОЕКТ

Копировал

Формат А2

Шифр ГХП 2549

ТИПОВЫЕ ПРОЕКТНЫЕ РЕШЕНИЯ 405-9-034.89 Альбом 3

Согласовано:

Инв. № подл. | Подпись и дата | Взам. инв. №

1 – 1

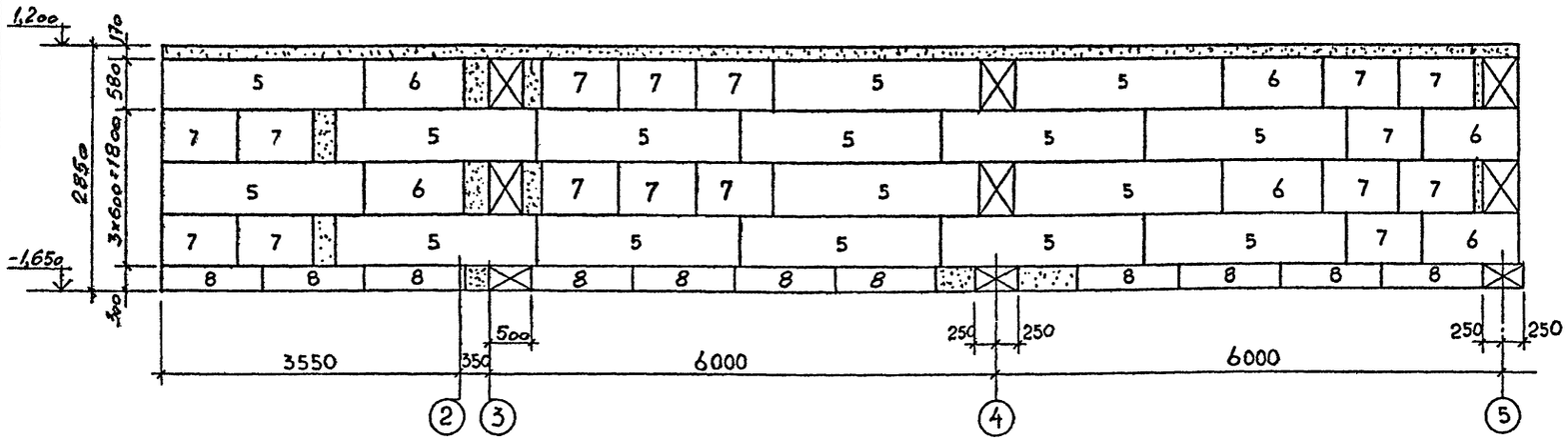

4 – 4

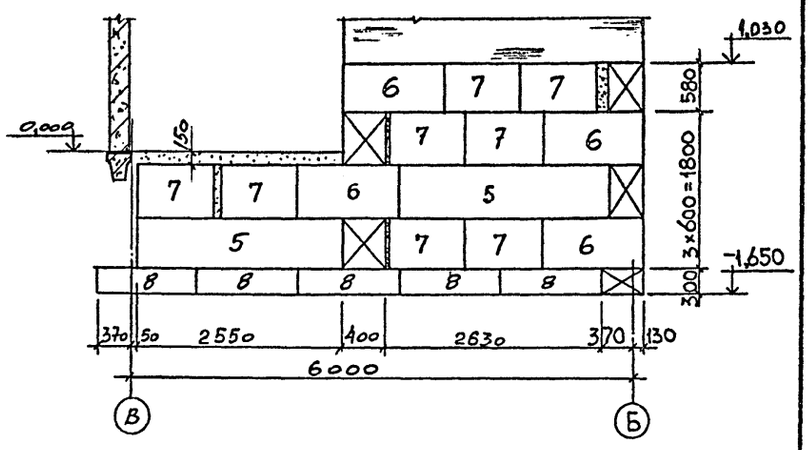

2 – 2

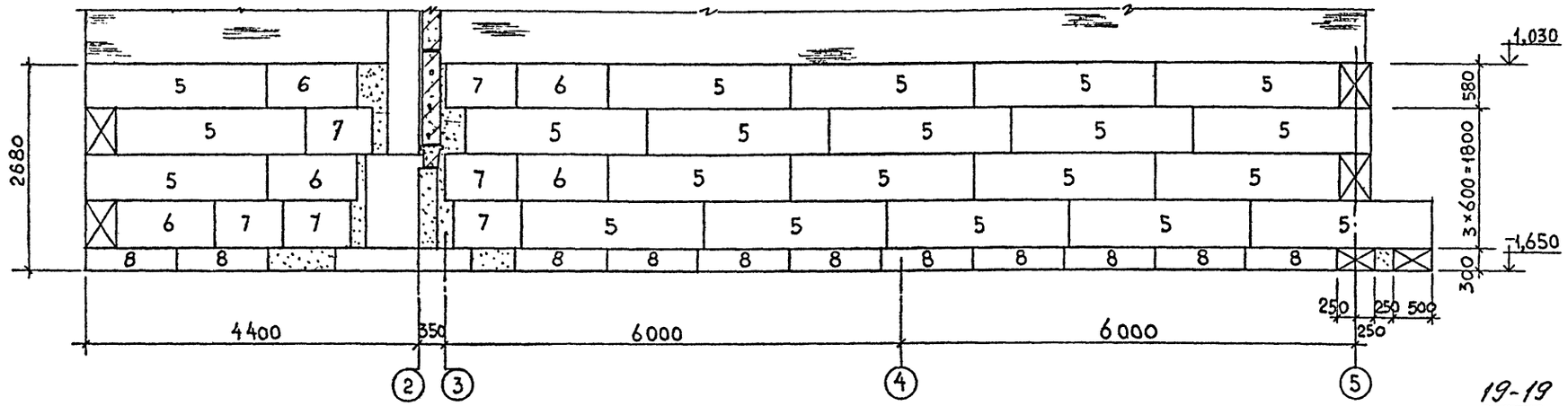

5 – 5

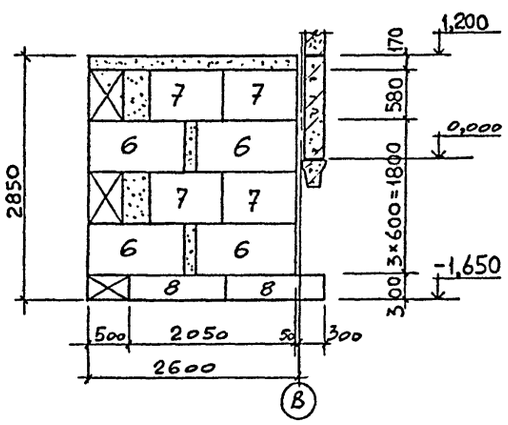

3 – 3

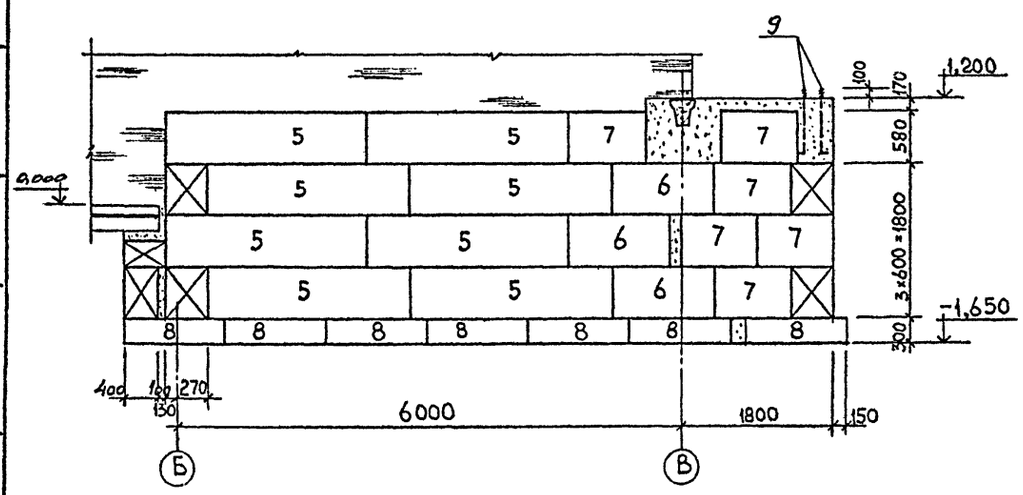

6 – 6

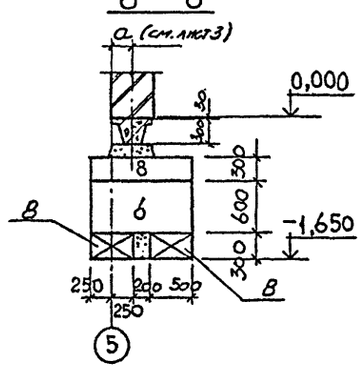

19-19

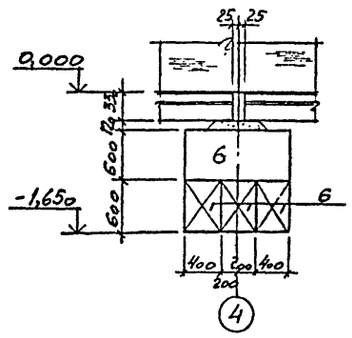

20-20

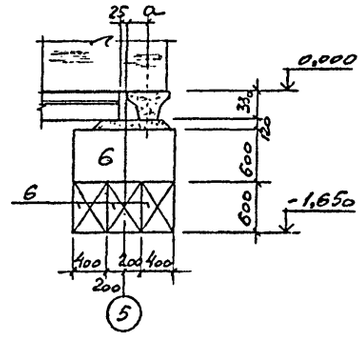

			ТПР 405-9-034.89 К Ж
ГИП	Короткий		
Н. конт.	Дегтерникова		
Нач. отд.	Мирошник		Ацетиленовая станция УАС-20Г производительностью 20 м³/ч газообразного ацетилена
Гл. конст.	Ермаков		
Рук. гр.	Дегтерникова		Стадия: Р; Лист: 4; Листов:
Ст. инж.	Семенова		Разрезы 1-1÷6-6; 19-19÷20-20 к листу 3
Пров.	Дегтерникова		ГОСХИМПРОЕКТ
Испол.	Новикова		

Привязан

Инв. №

Копировал

Формат А2

ТИПОВЫЕ ПРОЕКТНЫЕ РЕШЕНИЯ
405-9-034.89
Альбом 3

7 – 7

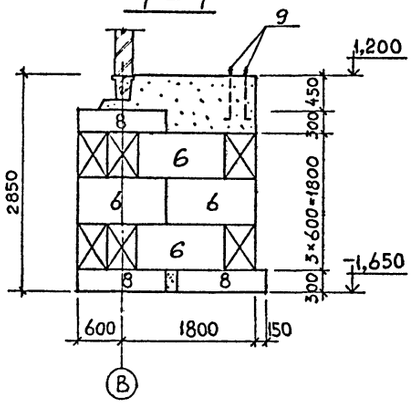

8 – 8

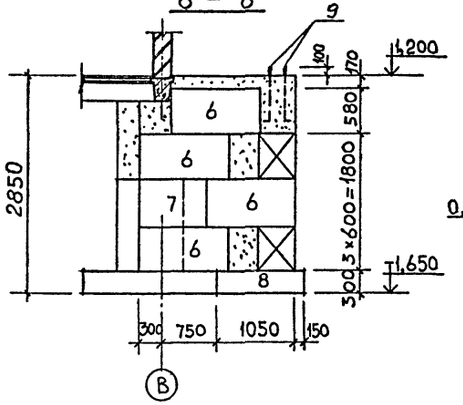

14 – 14

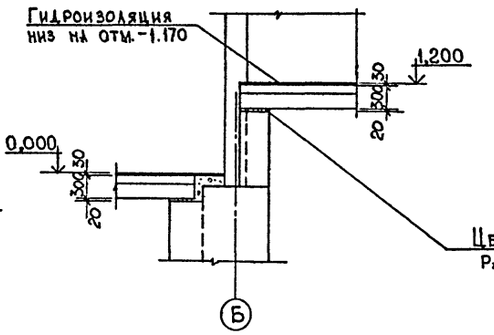

15 – 15

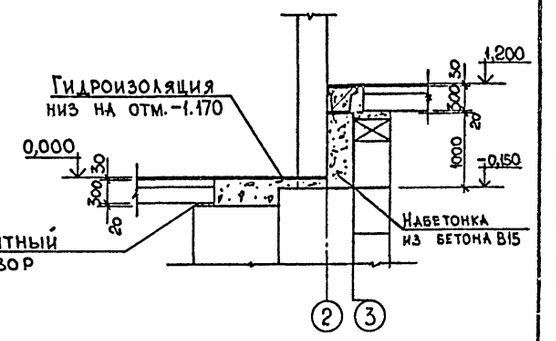

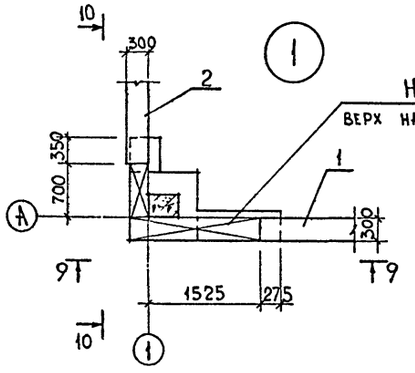

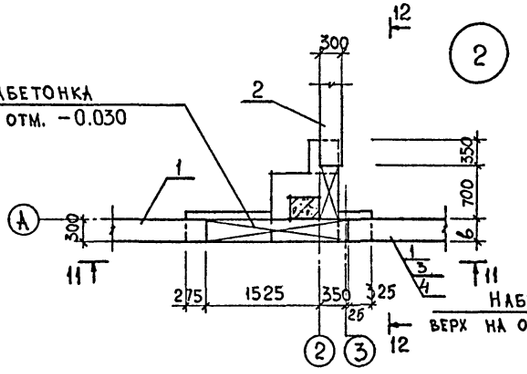

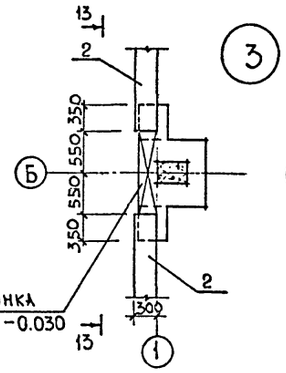

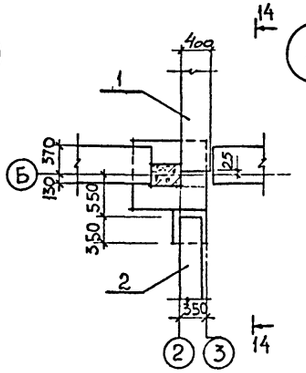

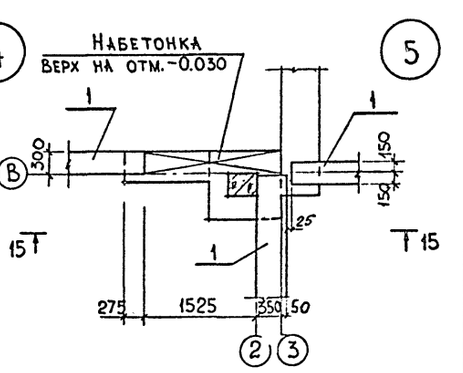

9 – 9

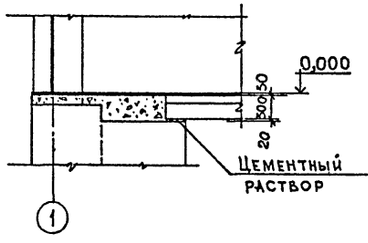

11 – 11

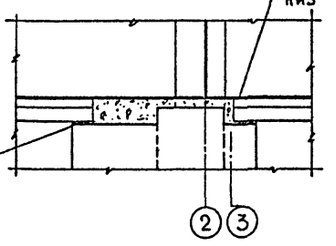

13 – 13

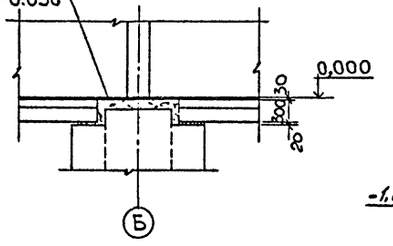

17-17

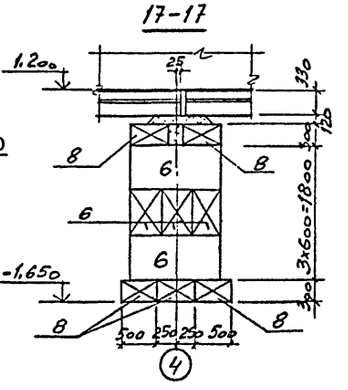

16-16

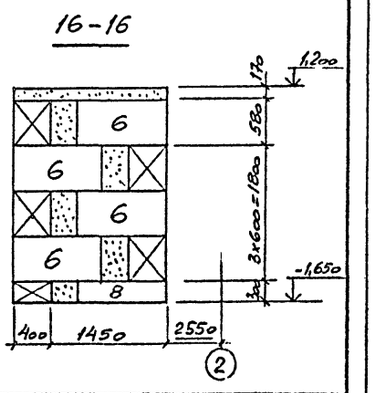

10 – 10

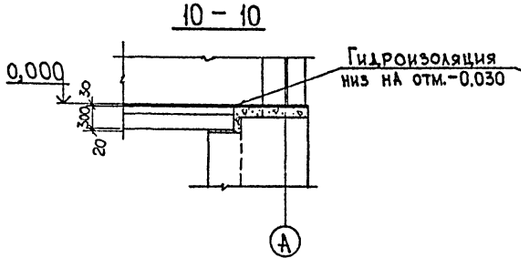

12 – 12

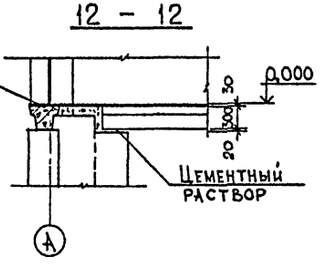

18-18

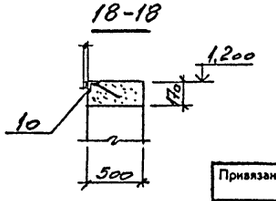

Согласовано:

Инв. № подл. | Подпись и дата | Взам. инв. №

Привязан

Инв.№

ГИП	Короткий		
Н. конт.	Лебедерикова		
Нач. отд.	Мирошник		
Гл. конст.	Ермаков		
Рук. гр.	Лебедерикова		
Ст. инж.	Семенова		
Пров.	Лебедерикова		
Исполн.	Новикова		

ТПР 405-9-034.89 КЖ

Ацетиленовая станция УАС-20Г производительностью 20 м³/ч газообразного ацетилена

Стадия	Лист	Листов
Р	5	

Узлы 1-5 и разрезы к листу 3

ГОСХИМПРОЕКТ

Копировал

Формат А2

Фм 1

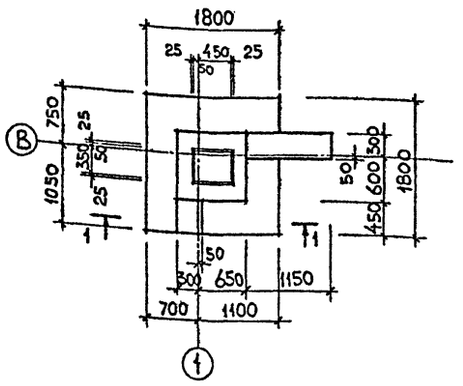

Фм 2

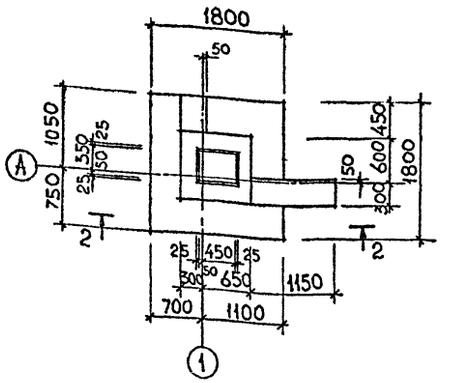

Фм 3

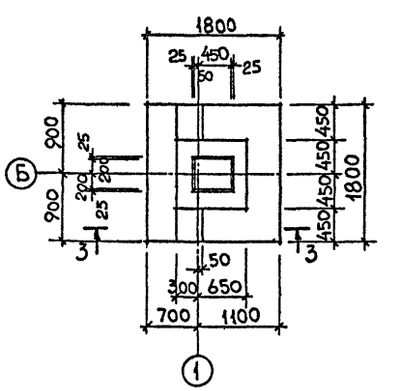

Спецификация на элемент конструкции

Поз.	Обозначение	Наименование	Кол.	Примеч.
		Фм1, Фм2, Фм3		
		Сборочные единицы		
		Сетки арматурные		
1	1.410-3 в.1	1С 10АIII/6АIII-85×175	4	
2	1.412-1/77 в.3	1С 12АII-6×24	4	
3	1.412-1/77 в.3	СА-8АI	5	
		Материалы		
		Бетон класса В15		
		Фм1	3.7	м³
		Фм2	3.7	м³
		Фм3	3.2	м³

1 – 1

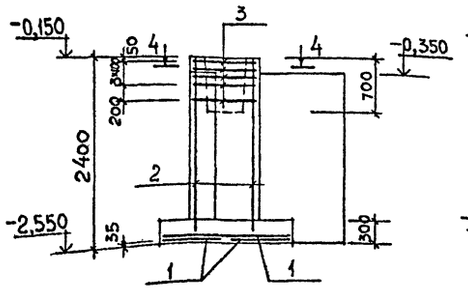

2 – 2

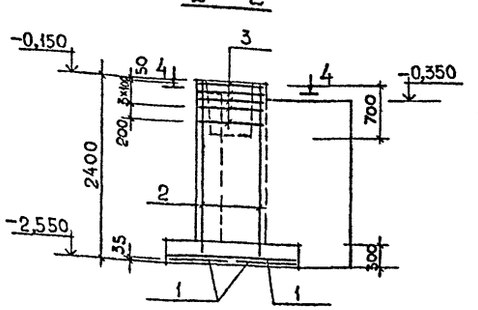

3 – 3

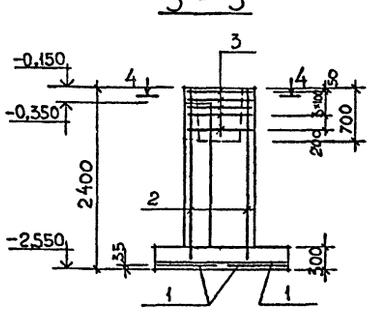

Схема сеток подошвы Фм1, Фм2, Фм3

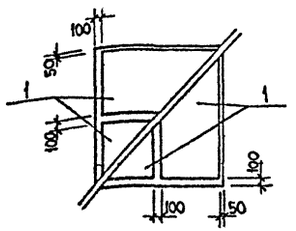

4 – 4

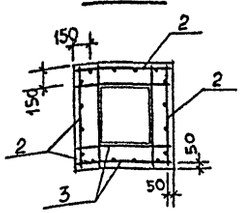

Схема нагрузок Фм1, Фм2

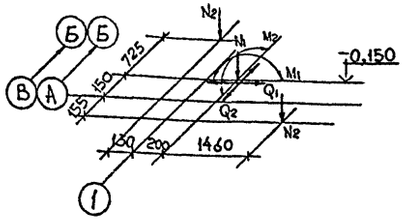

Схема нагрузок Фм3

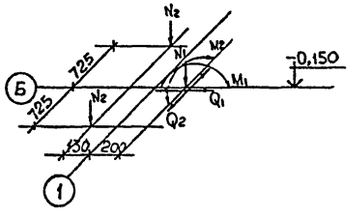

Ведомость расхода стали на элемент, кг

Марка	Изделия арматурные								Общий расход
	Арматура класса								
	A-I		A-II		A-III				
	ГОСТ 5781-82*								
	Ф8		Ф12		Ф6	Ф10		Итого	
Фм1	17.9		33.2		2.4	21.6		24.0	75.1
Фм2	17.9		33.2		2.4	21.6		24.0	75.1
Фм3	17.9		33.2		2.4	21.6		24.0	75.1

Таблица нагрузок Фм1, Фм2

Наимен. усилий	Усилия	Наимен. усилий	Усилия
N_1^{max} кН (тс)	88.0 (8.8)	$M_1^{кнм}$ (тсм)	20.0 (2.0)
N_1^{min} кН (тс)	74.0 (7.4)	$Q_1^{кн}$ (тс)	5.0 (0.5)
N_2 кН (тс)	45.0 (4.5)	$M_2^{кнм}$ (тсм)	40.0 (4.0)
		$Q_2^{кн}$ (тс)	10.0 (1.0)

Таблица нагрузок Фм3

Наимен. усилий	Усилия	Наимен. усилий	Усилия
N_1^{max} кН (тс)	174.0 (17.4)	$M_1^{кнм}$ (тсм)	40.0 (4.0)
N_1^{min} кН (тс)	147.0 (14.7)	$Q_1^{кн}$ (тс)	10.0 (1.0)
N_2 кН (тс)	45.0 (4.5)	$M_2^{кнм}$ (тсм)	40.0 (4.0)
		$Q_2^{кн}$ (тс)	10.0 (1.0)

Согласовано:

Инв. № подл. | Подпись и дата | Взам. инв. №

Привязан

Инв №

ГИП	Короткий	
Н. конт.	Дерягинкова	
Нач. отд.	Мирошник	
Гл. конс. от.	Ермаков	
Рук. гр.	Дерягинкова	
Ст. инж.	Семенова	
Пров.	Дерягинкова	
Испол.	Новикова	

ТПР 405-9-034.89 КЖ

Ацетиленовая станция УАС-20Г производительностью 20 м³/ч газообразного ацетилена

Стадия: Р | Лист: 6 | Листов:

Фундаменты Фм 1 ÷ Фм 3

ГОСХИМПРОЕКТ

Копировал

Формат А2

Типовые проектные решения
405-9-034.89
Альбом 3

Фм 4

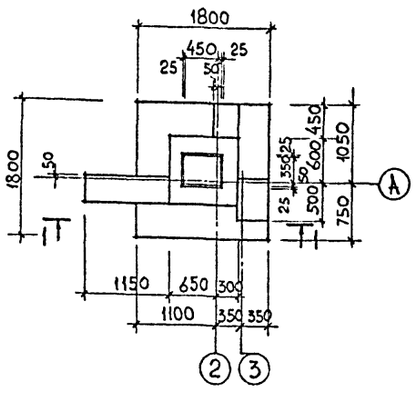

Фм 5

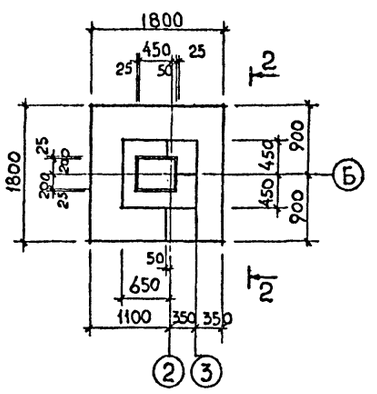

Фм 6

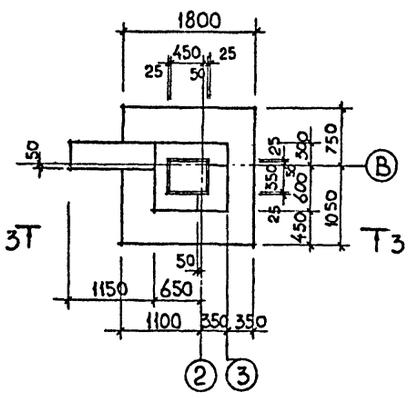

Спецификация на элемент конструкции

Поз.	Обозначение	Наименование	Кол.	Примеч.
		Фм 4, Фм 5, Фм 6		
		Сборочные единицы		
		Сетки арматурные		
1	1.410-3 в.1	1С $\frac{10\,A\,III}{6\,A\,III}$-85×175	4	
2	1.412-1/77 в.3	СН 12АIII-6×15	4	
3	1.412-1/77 в.3	СА-8АI	5	
4		ф6АIII ГОСТ 5781-82, ℓ=1250	8	
5		ф6АIII ГОСТ 5781-82, ℓ=420	2	
6		ф6АIII ГОСТ 5781-82, ℓ=370	4	
7		ф6АIII ГОСТ 5781-82, ℓ=570	2	
		Материалы		
		Бетон класса В15		
		Фм 4	2.8	м³
		Фм 5	2.3	м³
		Фм 6	2.7	м³

Ведомость расхода стали на элемент, кг

Марка	Изделия арматурные							Общий расход
	Арматура класса							
	А-I		А-II		А-III			
	ГОСТ 5781-82*							
	ф8		ф12		ф6	ф10	Итого	
Фм 4	17.9		20.8		2.4	21.6	24.0	62.7
Фм 5	17.9		20.8		3.8	21.6	25.4	64.1
Фм 6	17.9		20.8		3.9	21.6	25.5	64.2

1-1

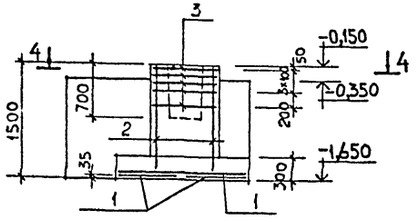

2-2

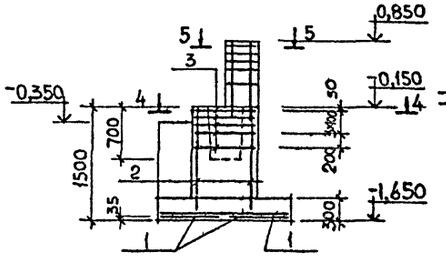

3-3

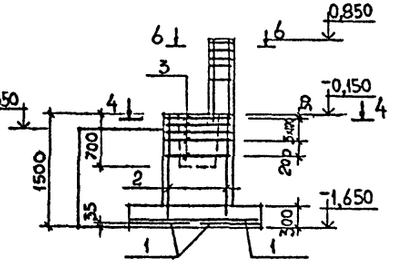

Схема сеток подошвы
Фм 4, Фм 5, Фм 6

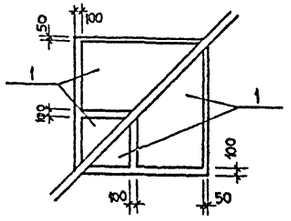

5-5

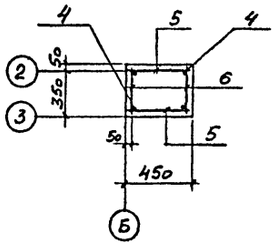

6-6

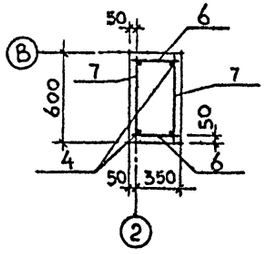

4-4

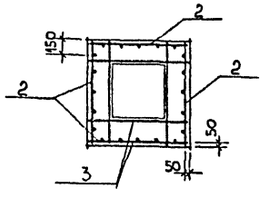

Согласовано:

Инв. № подл. | Подпись и дата | Взам. инв. №

				ТПР 405-9-034.89 КЖ	
ГИП	Коротный				
Н. конт	Девятерикова				
Привязан	Нач. отд.	Мирошник		Ацетиленовая станция УАС-20Г производительностью 20 м³/ч газообразного ацетилена	Стадия: Р; Лист: 7; Листов:
	Гл. кон. от.	Ермаков			
	Рук. гр.	Девятерикова			
Инв.№	Ст. инж.	Семенова		Фундаменты Фм4÷Фм6	ГОСХИМПРОЕКТ
	Пров.	Девятерикова			
	Исполн.	Новикова			

Копировал

Формат А2

Шифр ГХП 2549

ТИПОВЫЕ ПРОЕКТНЫЕ РЕШЕНИЯ 405-9-034.89

Альбом 3

Схема расположения фундаментов под оборудование

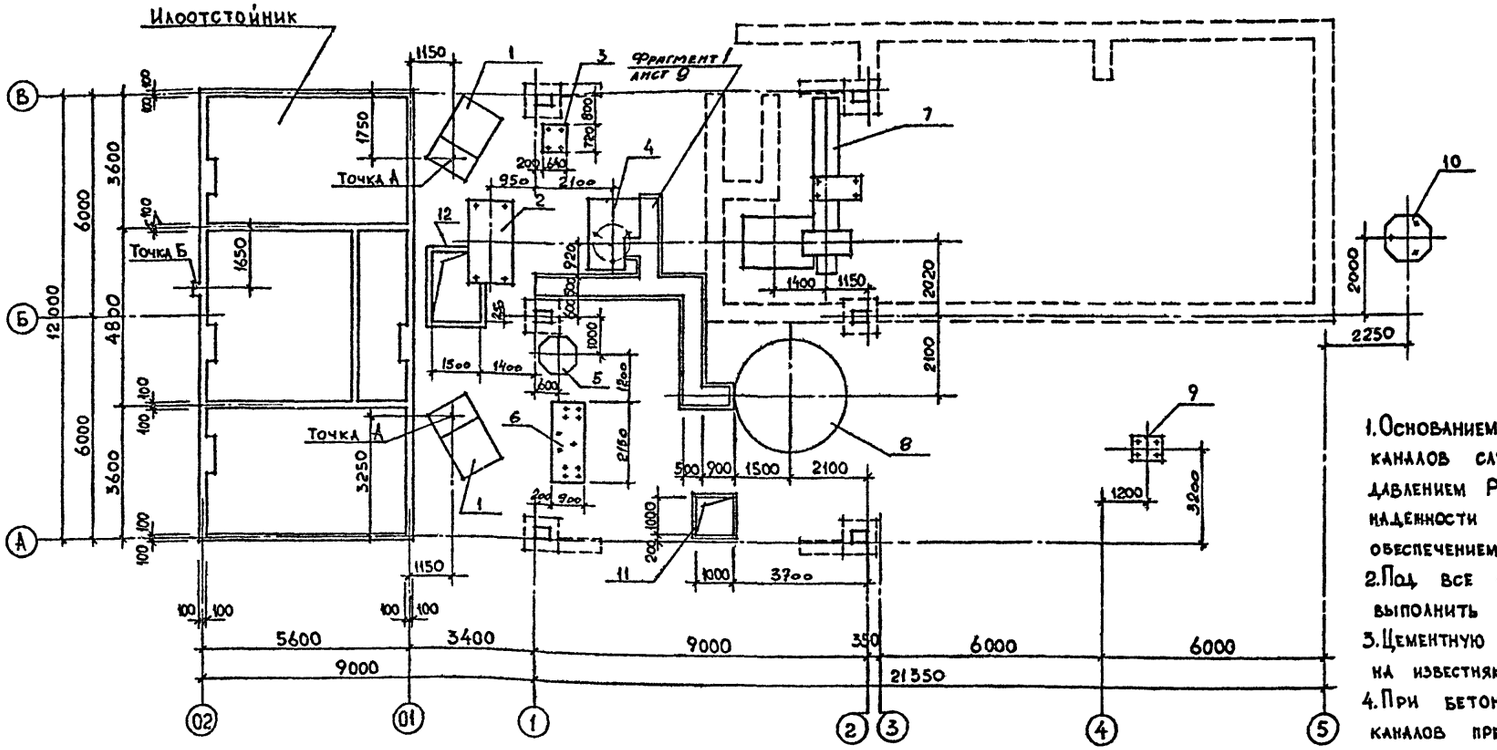

1. Основанием части фундаментов под оборудование и каналов служат насыпные грунты с принятым расчетным давлением P=1,0 мПа (10 тс/м²). Для обеспечения необходимой надежности основания насыпные грунты уплотнить с обеспечением плотности грунта не менее 1.65 т/м³.
2. Под все фундаменты под оборудование и каналы выполнить подготовку из щебня, утрамбованного в грунт.
3. Цементную подливку выполнять из раствора марки 200 на известняковом заполнителе.
4. При бетонировании фундаментов под оборудование и каналов предусмотреть укладку труб, указанных в чертежах технологической и электротехнической части проекта.
5. Фундаменты под оборудование и каналы выполнять из бетона класса В12.5
6. При производстве земляных работ необходимо соблюдать требования СНиП 3.02.01-87.

Спецификация к схеме расположения фундаментов под оборудование

Марка поз.	Обозначение	Наименование	Кол.	Масса ед. кг	Примеч.
		Фундаменты под оборудование		Объем ед. м³	
1	лист 10	Ф01	2	4,0	
2	лист 10	Ф02, фундамент под привод КГ 8260	1	2,6	
3	лист 10	Ф03, фундамент под насос ВКС 4/24	1	0,4	
4	лист 10	Ф04, фундамент под газообразователь ВФ 3307	1	2,1	
5	лист 10	Ф05, фундамент под затвор ВФ 3907	1	1,1	
6	лист 10	Ф06, фундамент под промыватель ВФ 4583	1	1,7	
7	лист 11	Ф07, фундамент под линию обработки барабанов	1	5,0	
8	лист 13	Ф08, фундамент под газгольдер ВФ 3703	1	5,5	
9	лист 11	Ф09, фундамент под насос 12АГ48-22Н	1	0,5	
10	лист 11	Ф010, фундамент под аппарат 2-2-1000-1.6-2-2-2	1	2,4	

Продолжение

Марка поз.	Обозначение	Наименование	Кол.	Масса ед. кг	Примеч.
11	лист 12	Приямок ПР1	1		
12	лист 12	Приямок ПР2	1		
	листы 13 ÷ 16	Илоотстойник	1		

Согласовано: Гипрокислород, Тульчинский, Кузнецов, Этр, Нач. ОПАП

Взам. инв. №

Подпись и дата

Инв. № подл.

Привязан

Инв. №

ГИП	Короткий	
Н. конт.	Гератерикова	
Нач. отд.	Мирошник	
Гл. кон. от.	Ермаков	
Рук. гр.	Гератерикова	
Ст. инж.	Семенова	
Провер.	Гератерикова	
Исполн.	Новикова	

ТПР 405-9-034.89 КЖ

Ацетиленовая станция УАС-20Г производительностью 20 м³/ч газообразного ацетилена

Стадия	Лист	Листов
Р	8	

Схема расположения фундаментов под оборудование.

ГОСХИМПРОЕКТ

Копировал

Формат А2

ТИПОВЫЕ ПРОЕКТНЫЕ РЕШЕНИЯ 405-9-034.89 Альбом 3
ВЗАМ. ИНВ. № 49 ТКП
Согласовано: Гипрокислород, Нач. отдел Емельянов, Зам. главного инж.

Фрагмент 1

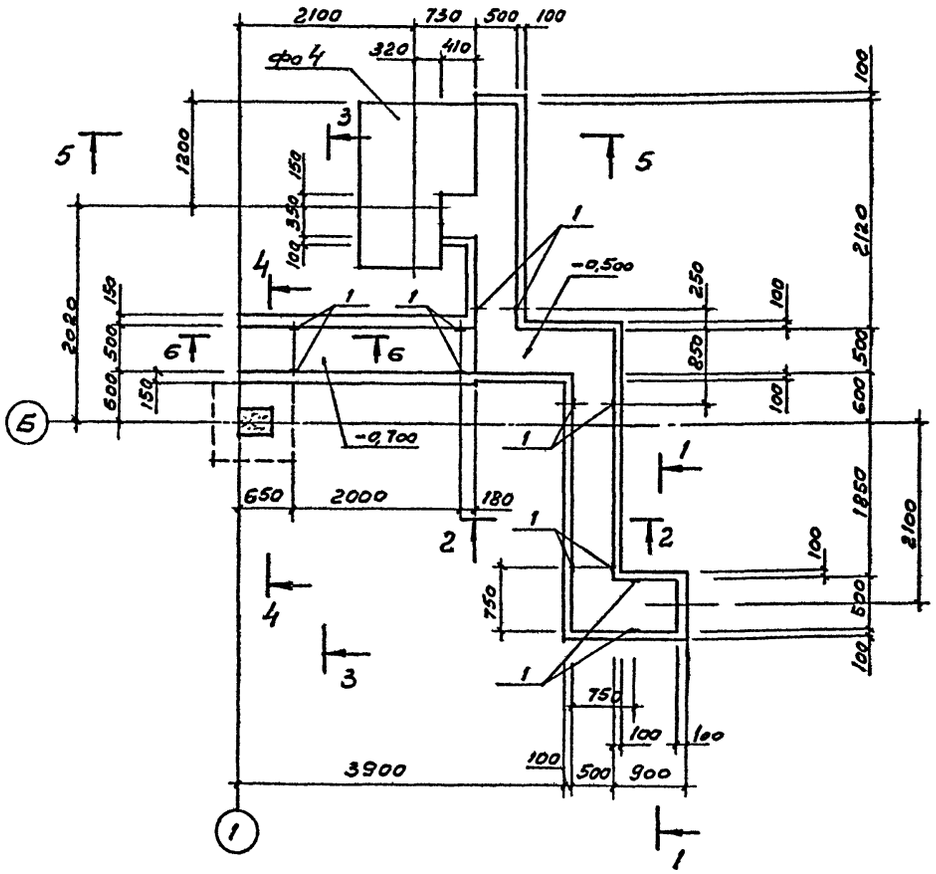

Схема расположения элементов перекрытия каналов.

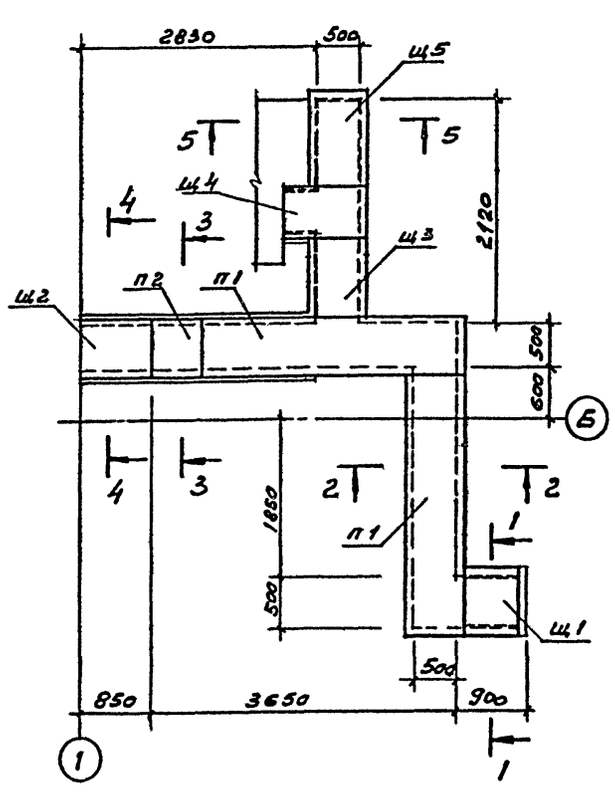

1 – 1

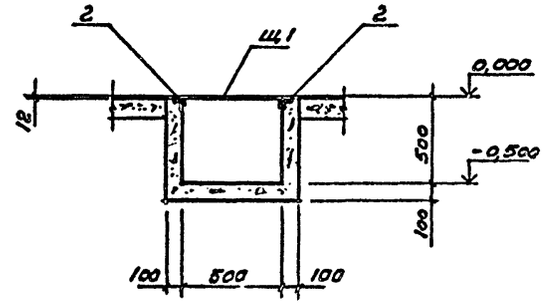

Спецификация элементов к фрагменту 1

Марка, поз.	Обозначение	Наименование	Кол.	Масса ед., кг	Примечание
П1	3.006.1-2.87 вып. 2	плита П5-8Б	2	410	
П2	3.006.1-2.87 вып. 2	" $П5_3$-8Б	1	100	
Ц1	ТПР405-9-034.89-КЖ.Н.0,30.0	Ц.Н.Т Ц1	1	14,7	
Ц2	ТПР405-9-034.89-КЖ.К.0,30.0-01	" Ц2	1	19,1	
Ц3	ТПР405-9-034.89-КЖ.К.0,50.0-02	" Ц3	1	10,1	
Ц4	ТПР405-9-034.89-КЖ.К.0,30.0-03	" Ц4	1	18,5	
Ц5	ТПР405-9-034.89-КЖ.К.0,30.0-04	" Ц5	1	24,4	
1	1.400-15 вып 1	Изделие закладное МН4152	6 п.м	5,6	
2	1.400-15 вып 1	то же МН556	7 п.м	5,4	
		Бетон класса В12,5		2.0	$м^3$

Канал после монтажа трубопроводов засыпать сухим просеянным песком

2 – 2

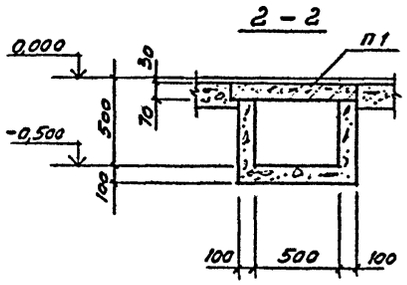

3 – 3

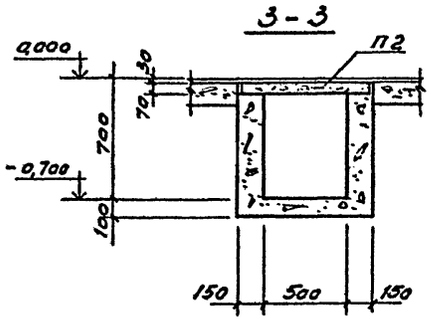

4 – 4

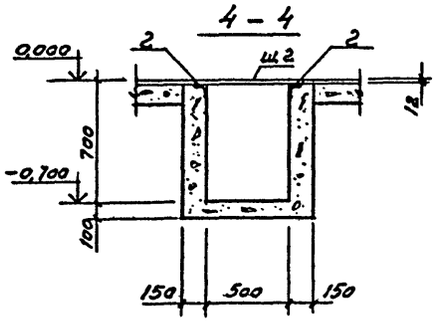

5 – 5

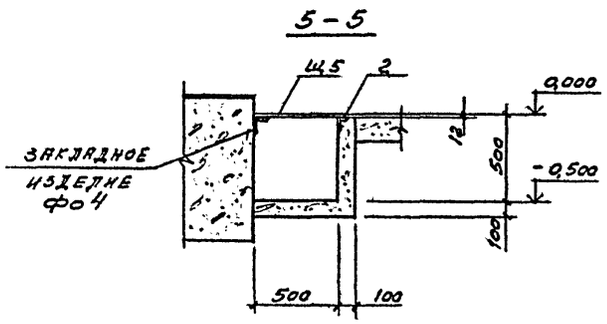

6 – 6

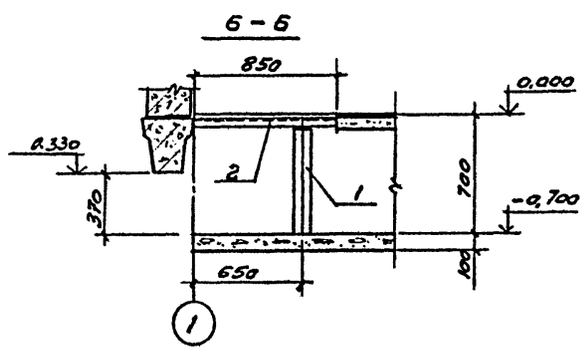

ГИП	Коротний		ТПР 405-9-034.89 КЖ		
Н. контр.	Девятерикова				
Нач. отд.	Мирошний		Ацетиленовая станция УАС-20Г производительностью 20 $м^3/ч$ газообразного ацетилена	Стадия: Р	Лист: 9	Листов:
Гл. конст.	Ермаков				
Рук. гр.	Девятерикова		Фрагмент 1 к листу 8	ГОСХИМПРОЕКТ	
Ст. инж.	Семенова				
Пробер.	Девятерикова				
Техник	Изотова				

Привязан

Инв. №

Инв. № подл. | Подпись и дата | Взам. инв. №

Копировал

Формат А2

Шифр ГХП 2543

ТИПОВЫЕ ПРОЕКТНЫЕ РЕШЕНИЯ 405-9-034.89 Альбом 3

Инв. № подл. | Подпись и дата | Взам. инв. №

Согласовано: Госпромстройпроект ГИП Шлапп

Ф0 1

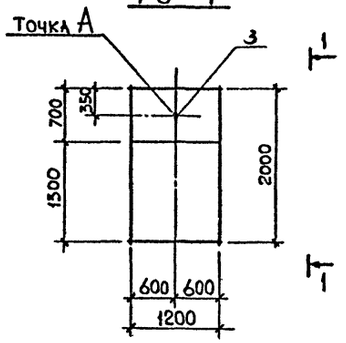

1 - 1

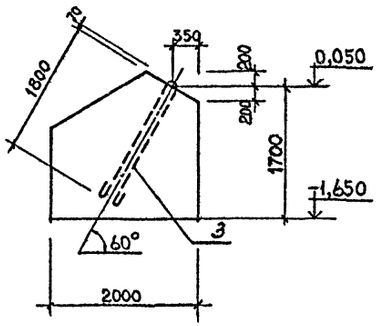

Ф0 4

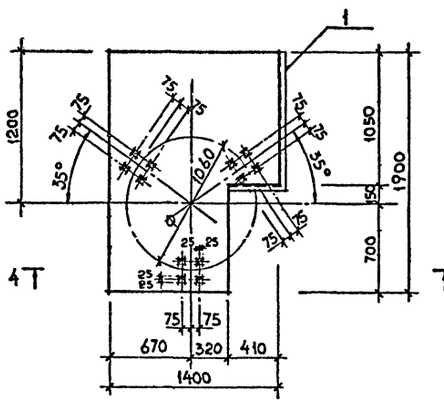

Ф0 6

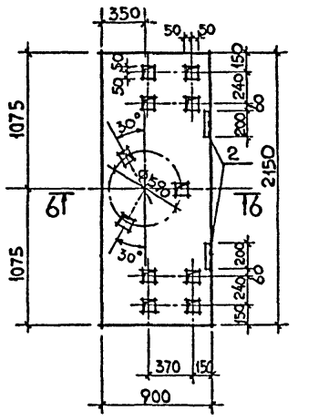

6 - 6

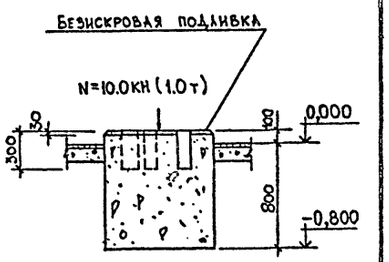

Ф0 2

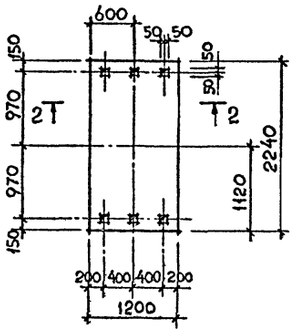

Ф0 3

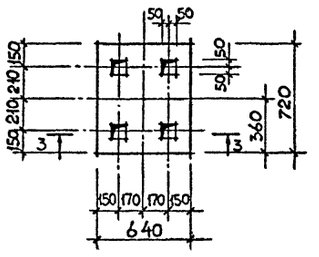

4 - 4

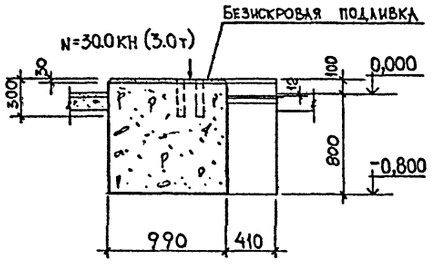

2 - 2

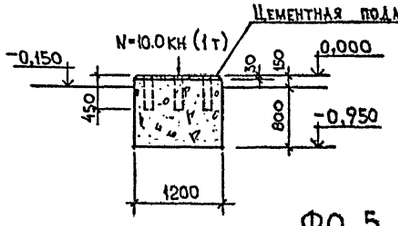

3 - 3

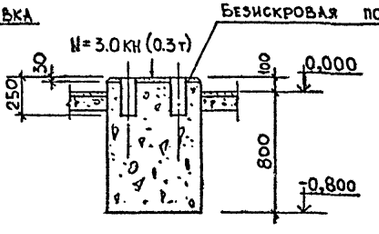

5 - 5

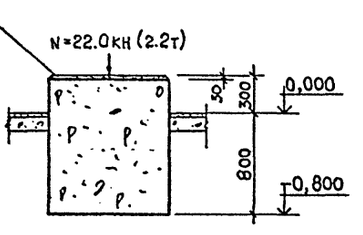

Ф0 5

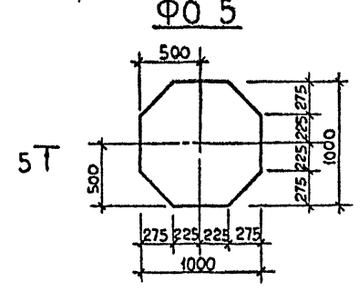

Спецификация на элемент конструкции

поз.	Обозначение	Наименование	Кол.	Примечан.
		Ф0 4		
		Сборочные единицы		
1	1.400-15 вып. 1	Изделие закладное МН554	1.5	п.м. 4.2кг
		Материалы		
		Бетон класса В12.5	2,1	м³
		Ф0 6		
		Сборочные единицы		
2	1.400-15 вып. 1	Изделие закладное МН503	2	1.5кг
		Материалы		
		Бетон класса В12.5	1,7	м³
		Ф0 1		
		Сборочные единицы		
3	ТПР405-9-034.89-КЖ.И.О.14.0	Изделие закладное МН9	1	16.1 кг
		Материалы		
		Бетон класса В12.5	4,0	м³

1. Объем бетона на фундаменты Ф02; Ф03; Ф05 см. спецификацию на листе 8.

Привязан

Инв №

ГИП	Короткий		ТПР 405-9-034.89 КЖ
Н. конт.	Девятерикова		
Нач. отд.	Мирошник		Ацетиленовая станция УАС-20Г производительностью 20 м³/ч газообразного ацетилена
Гл. кон. от.	Ермаков		Стадия: Р; Лист: 10; Листов:
Рук. гр.	Девятерикова		Фундаменты под оборудование Ф01 ÷ Ф06.
Ст. инж.	Семенова		ГОСХИМПРОЕКТ
Пров.	Девятерикова		
Исполн	Новикова		

Копировал

Формат А2

Шифр ГХП 2549

ТИПОВЫЕ ПРОЕКТНЫЕ РЕШЕНИЯ 405-9-034.89 Альбом 3

Согласовано: Гипрокислород, Инв. отдел; Взам. инв. №; Подпись и дата; Инв. № подл.

Ф0 7

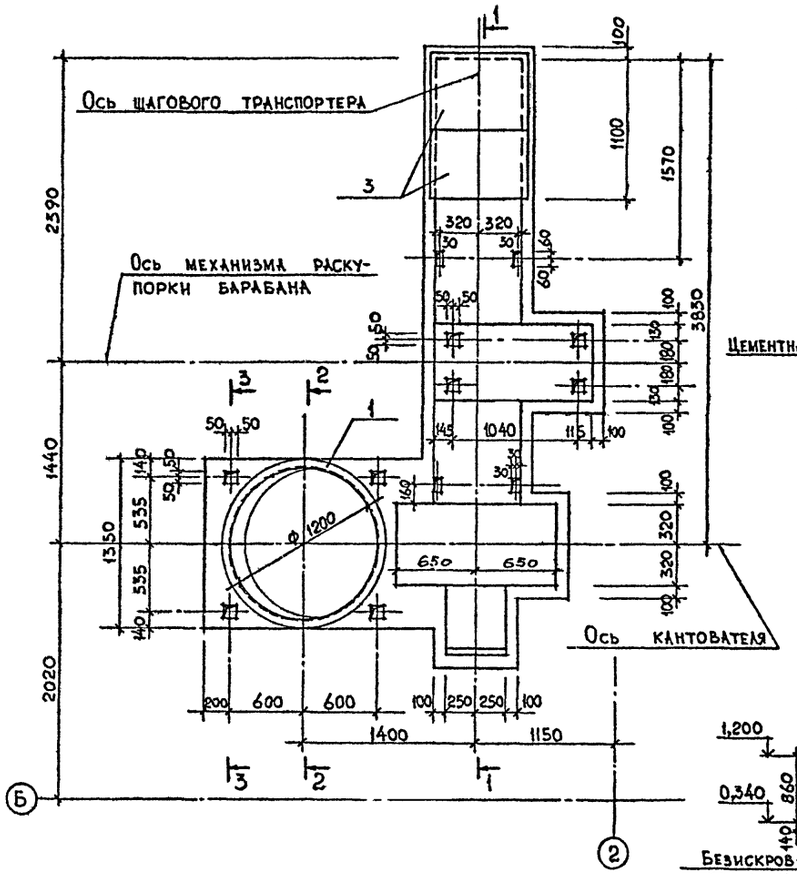

Ф0 9

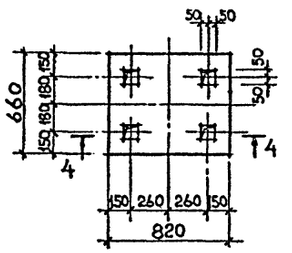

4 – 4

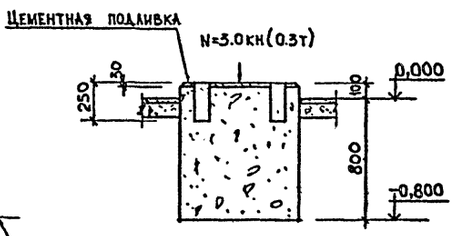

Ф0 10

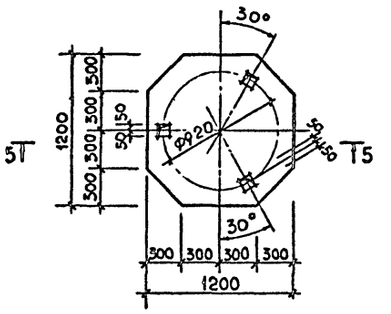

5 – 5

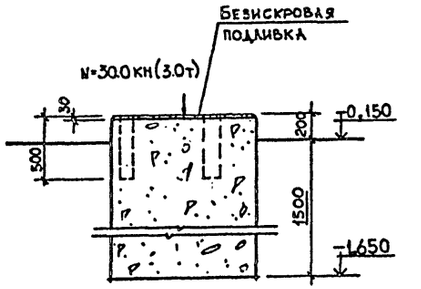

2 – 2

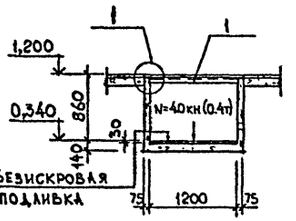

3 – 3

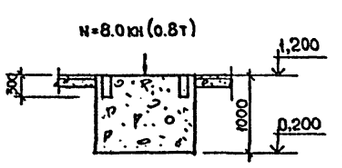

1 – 1

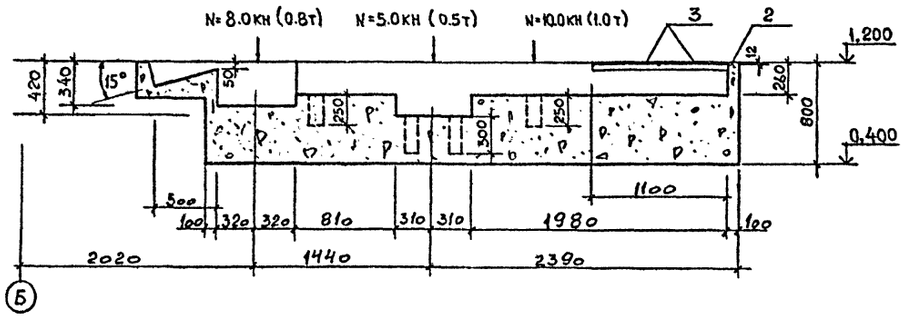

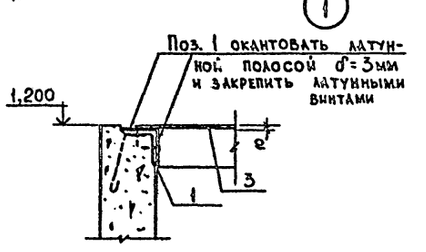

Спецификация на элемент конструкции

Поз.	Обозначение	Наименование	Кол	Примечание
		Ф0 7		
		Сборочные единицы		
1	1.400-15 вып. 1	Изделие закладное МН791	1	шт. 13.3кг
2	1.400-15 вып. 1	Изделие закладное МН556	3	п.м. 5.4кг
3	ТПР405-9-034.89-КЖНД30.0-05	Щит Щ 6	2	шт. 16.8кг
		Материалы		
		Бетон класса В12.5	5,0	м³

1. Объем бетона на фундаменты Ф0 9; Ф0 10 см. спецификацию на листе 8.

Привязан

Инв. №

ГИП	Короткий	
Н. контр.	Девятериков	
Нач. отд.	Мирошник	
Гл. инж. от	Ермаков	
Рук. гр.	Девятерикова	
Ст. инж.	Семенова	
Провер.	Девятериков	
Исполн.	Новикова	

ТПР405-9-034.89 КЖ

Ацетиленовая станция УАС-20Г производительностью 20 м³/ч газообразного ацетилена

Стадия Р | Лист 11 | Листов

Фундаменты под оборудование Ф0 7, Ф0 9, Ф0 10

ГОСХИМПРОЕКТ

Копировал

Формат А2

Шифр ГХП 2549

ТИПОВЫЕ ПРОЕКТНЫЕ РЕШЕНИЯ 405-9-034.89 Альбом 3

ПР 1

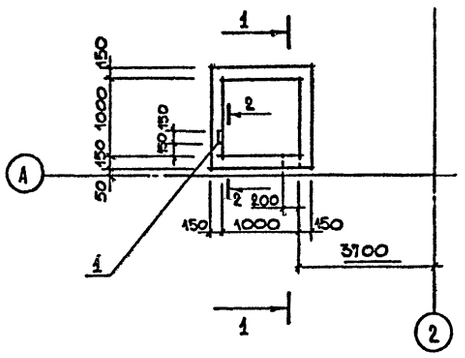

ПР 2

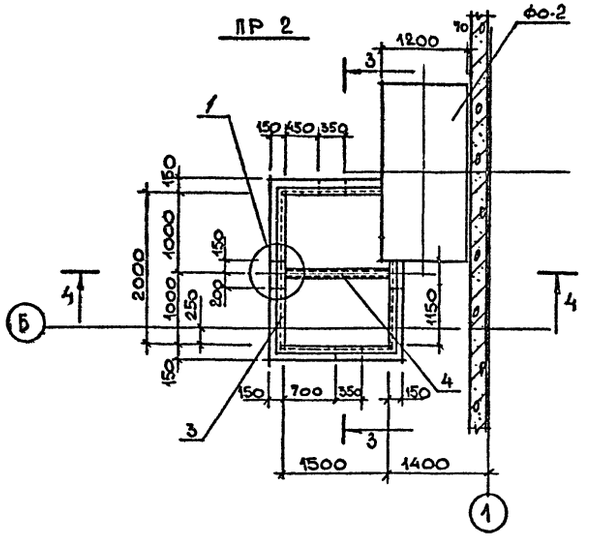

Схема расположения элементов перекрытия ПР-1

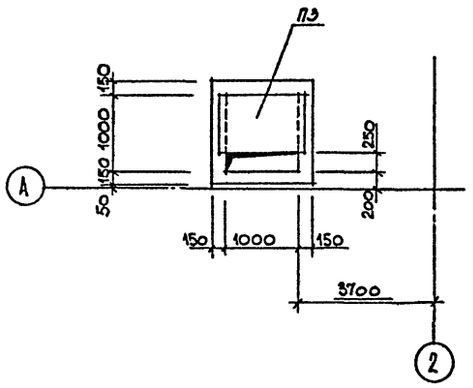

3-3

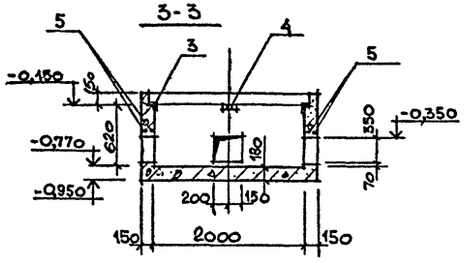

4-4

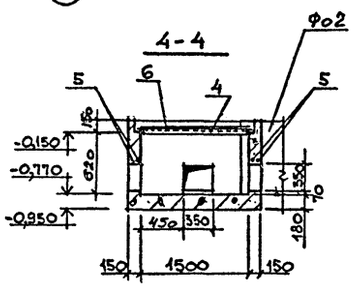

1-1

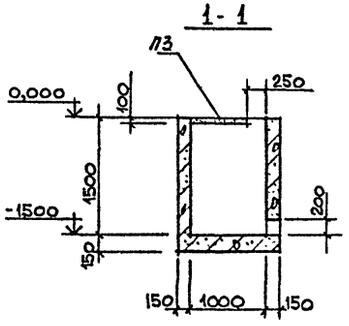

2-2

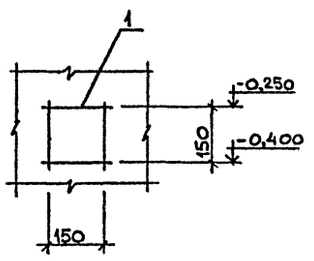

1

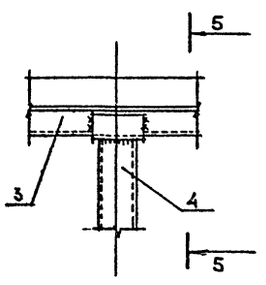

5-5

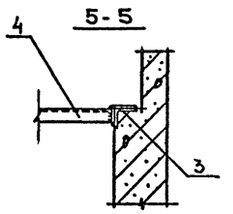

СПЕЦИФИКАЦИЯ НА ЭЛЕМЕНТ КОНСТРУКЦИИ

Поз.	Обозначение	Наименование	Кол.	Примечание
		ПР 1		
		Сборочные единицы		
1	1.400-15 вып. 1	Изделие закладное МН-402-2	1	1,8 кг
П3	3.006.1-2.87 вып.2	Плита 1П7g-5б	1	150 кг
		Материалы		
		Бетон класса В 12,5	1,3 м³	
		ПР 2		
		Сборочные единицы		
3	1.400-15 вып. 1	Изделие закладное МН 555	6 шт	5,4 кг
4	ТПР405-9-034.89-КЖ.И.010.0	То же МН 5	1	14,1 кг
		Детали		
5		⌀16 AIII ГОСТ 5781-82* ℓ = 800	8	1,6 кг
6		Сталь листовая δ=4 ГОСТ 19903-74	3,0 м²	33,4 кг
		Материалы		
		Бетон класса В 12,5	1,2 м³	

Согласовано: Гипрогазочистка, Гипрогазочистка

Взам. инв. №

Подпись и дата

Инв. № подл.

Привязан

Инв №

ГИП	Короткий	
Н. ком.	Девятерикова	
Н. отд.	Мирошник	
Гл. конс. от	Ермаков	
Рук. гр	Девятерикова	
Ст. инж	Семенова	
Пров.	Девятерикова	
Испол.	Савельева	

ТПР 405-9-034.89 КЖ

Ацетиленовая станция УАС-20Г производительностью 20 м³/ч газообразного ацетилена

Стадия	Лист	Листов
Р	12	

Приямки ПР 1, ПР 2

ГОСХИМПРОЕКТ

Копировал

Формат А2

Зак. ГХП 2549

ТИПОВЫЕ ПРОЕКТНЫЕ РЕШЕНИЯ 405-9-034.89 Альбом 3

СХЕМА РАСПОЛОЖЕНИЯ ФУНДАМЕНТОВ НА КРОВЛЕ

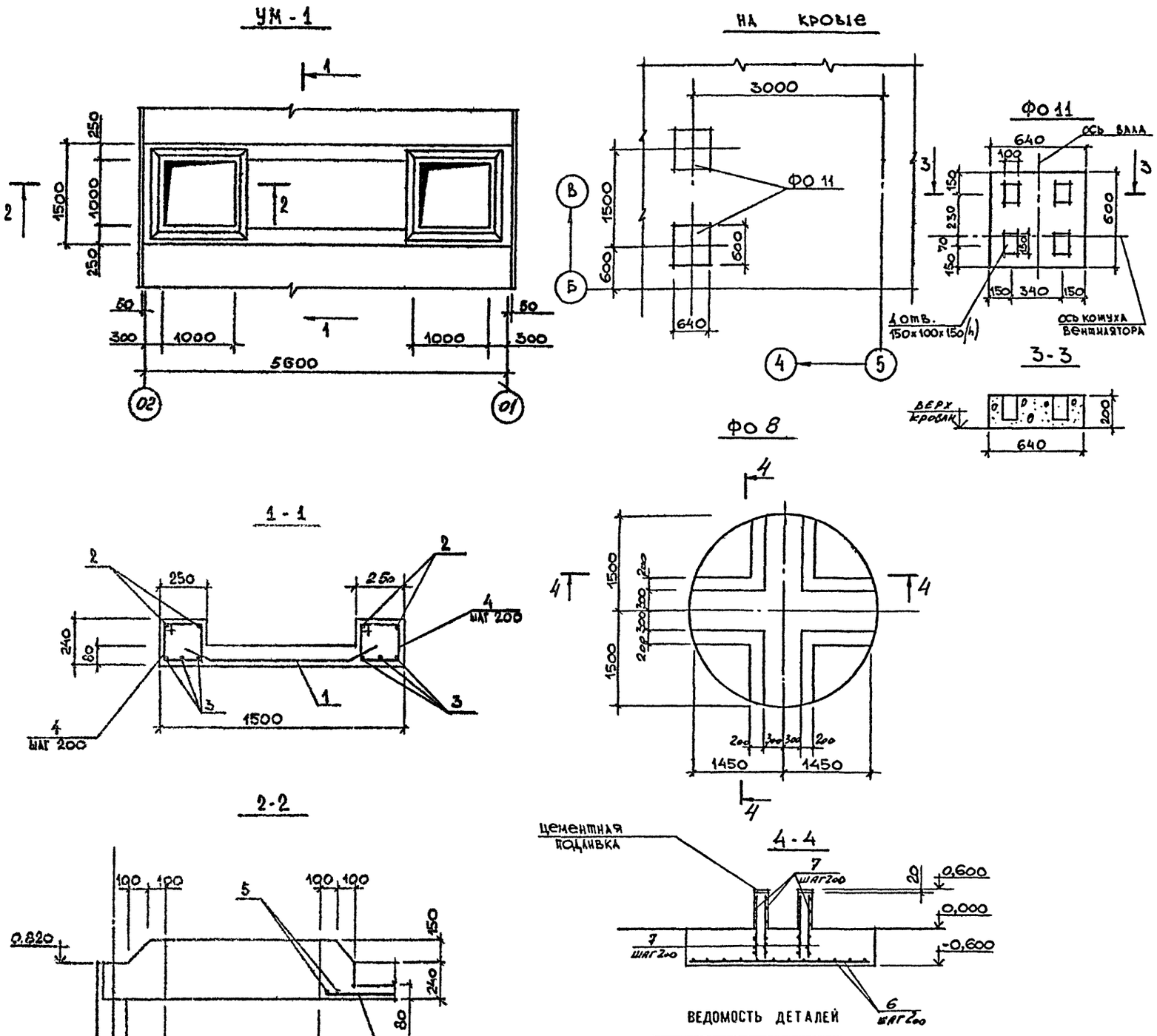

ВЕДОМОСТЬ ДЕТАЛЕЙ

Поз.	Эскиз
4	275; 265; 200; 190

СПЕЦИФИКАЦИЯ НА ЭЛЕМЕНТ КОНСТРУКЦИИ

Поз.	Обозначение	Наименование	Кол.	Примечание
		УМ-1		
		Сборочные единицы		
		Сетка арматурная		
1	ГОСТ 8478-81	С $\frac{6AI-200}{8AIII-100}$ 1450×2950	1	
		Детали		
2		ф 10 AI - ГОСТ 5781-82* l=5650	4	3,5 кг
3		ф 16 AIII - ГОСТ 5781-82* l=5650	6	8,9 кг
4	См. ведомость деталей	ф 8 AI - ГОСТ 5781-82* l=930	52	0,4 кг
5		ф 16 AIII - ГОСТ 5781-82* l=1450	4	2,3 кг
		Материалы		
		Бетон класса В15	1,1	м³
		ФО 8		
		Детали		
6		ф 8 AI - ГОСТ 5781-82* l=300÷2980	71	лм.
7		ф 8 AI ГОСТ 5781-82* l=1150	210	0,5 кг
		Материалы		
		Бетон класса В15	5,5	м³

СПЕЦИФИКАЦИЯ К СХЕМЕ РАСПОЛОЖЕНИЯ ФУНДАМЕНТОВ НА КРОВЛЕ

Марка, поз.	Обозначение	Наименование	Кол.	Масса ед., кг	Примечание
Фо11		Фундамент под оборудование Фо11	2	0,1	м³

ВЕДОМОСТЬ РАСХОДА СТАЛИ НА ЭЛЕМЕНТ, кг

Марка	Изделия арматурные											Изделия закладные	Общий расход
	Арматура класса											Всего	
	AI					AIII							
	ГОСТ 5781-82*					ГОСТ 5781-82*							
	Ф6	Ф8	Ф10		Итого	Ф8	Ф16		Итого				
УМ 1	24	21	14		59	44	58		102			161	161
Фо 8		133,1			133,1							133,1	133,1

ГИП	Короткий		
Н. кон	Девятерикова		
Н. отд	Мирошник		
Гл. кон ст	Ермаков		
Рук. гр.	Девятерикова		
Ст. инж	Семенова		
Пров.	Девятерикова		
Исполн	Савельева		

Привязан

Инв. №

ТПР 405-9-034.89 КЖ

Ацетиленовая станция УАС-20Г производительностью 20 м³/ч газообразного ацетилена

Фундаменты под оборудование Фо 8, Фо 11. Участок монолитный УМ-1

Стадия	Лист	Листов
Р	13	

ГОСХИМПРОЕКТ

Согласовано: Гипроенсиликат, Нач. ОПАП, Кузнецов

Инв. № подл. | Подпись и дата | Взам. инв. №

Копировал

Формат А2

Шифр ГХП 2549

ТИПОВЫЕ ПРОЕКТНЫЕ РЕШЕНИЯ 405-9-034.89 Альбом 3

Илоотстойник

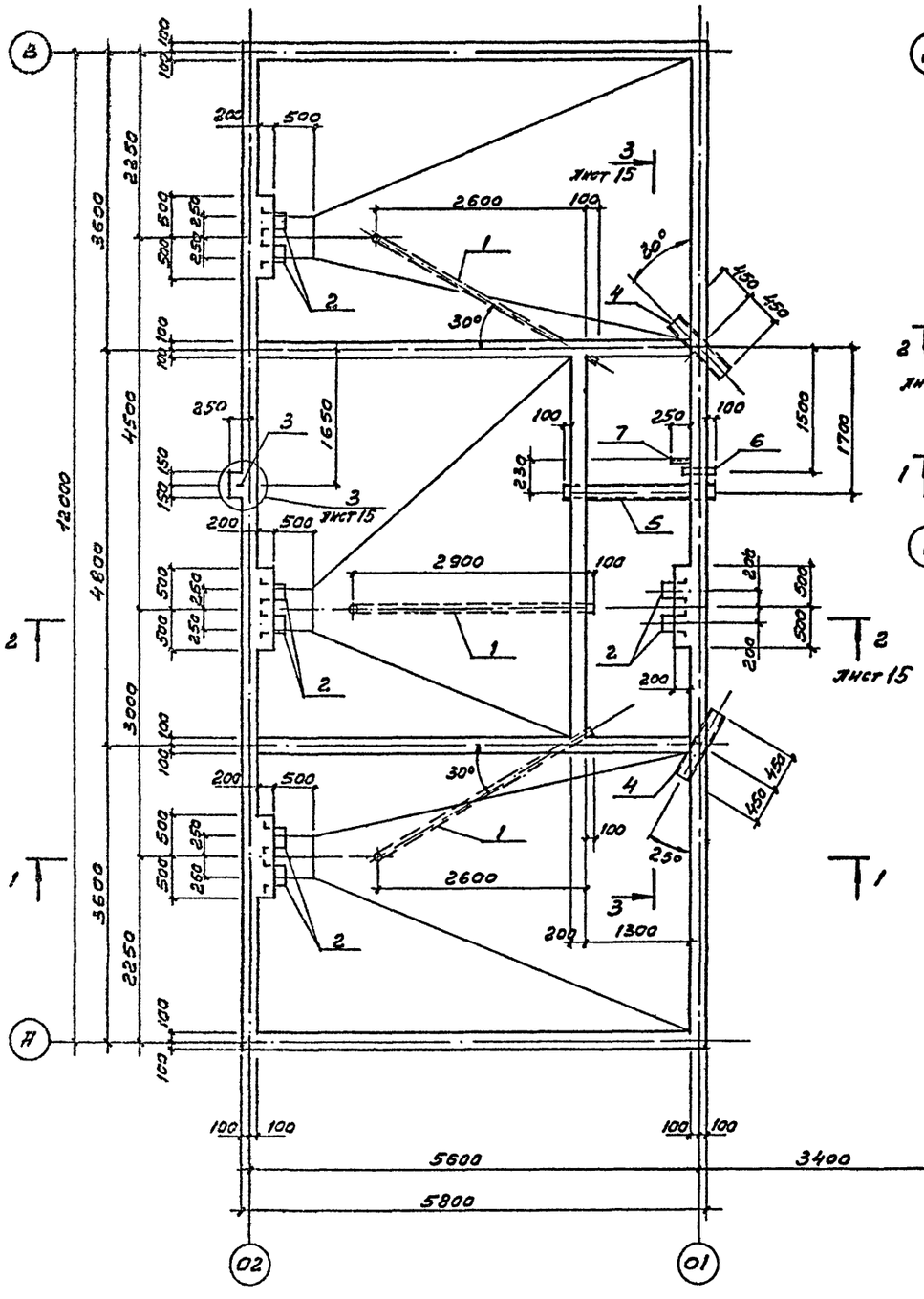

Схема расположения элементов перекрытия илоотстойника

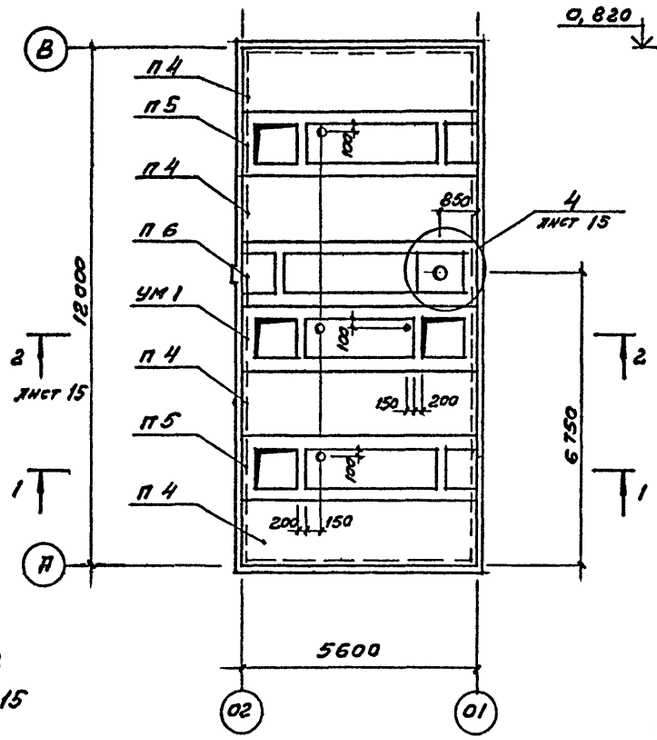

1 – 1

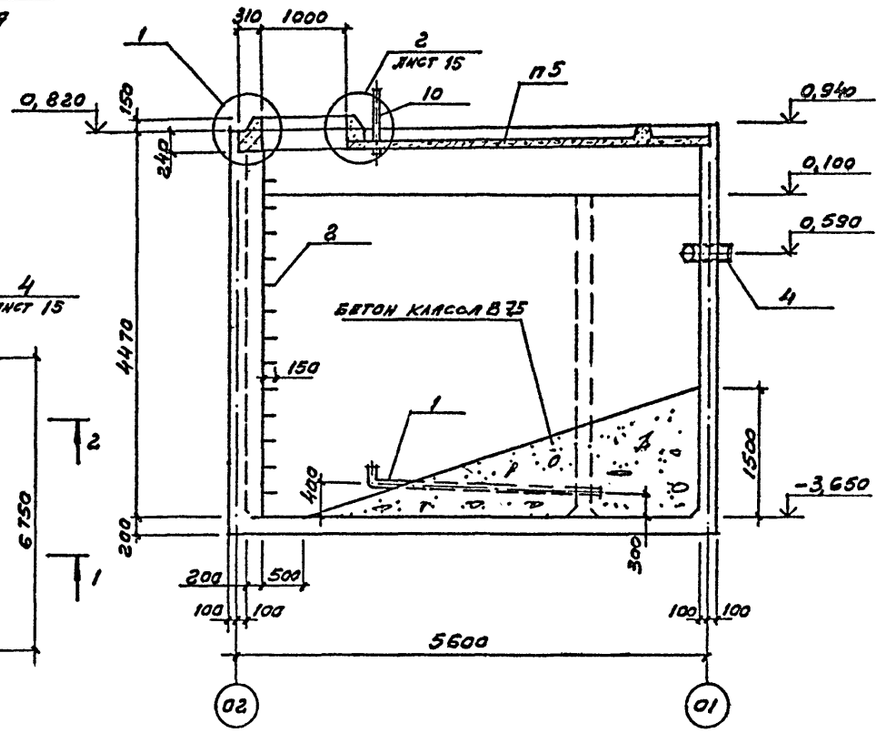

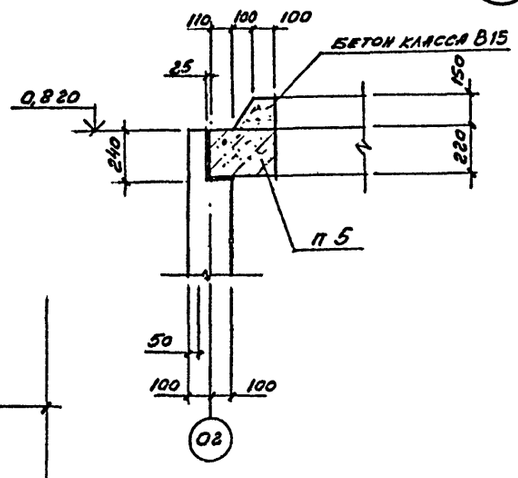

1. Укладку бетона илоотстойника производить с тщательным уплотнением вибрированием, применяя бетон с в/ц ≤ 0,55. В качестве заполнителя применять щебень или гравий из плотных изверженных пород прочностью на сжатие не менее 800 кг/см² и водопоглощением не более 2%. Марка бетона по водонепроницаемости W6, по морозостойкости F 50 с добавкой ГКЖ-11 0,05% от веса цемента.
2. Внутренние поверхности илоотстойника покрыть 2 слоями торкретштукатурки с добавлением 3% жидкого стекла (толщина каждого слоя 7–8 мм) и затереть.
3. Спецификации см. на листе 17.

ГИП	Короткий		ТПР405-9-034.89 КЖ	
Н. конт.	Девятерикова			
Нач. отд.	Мирошник		Ацетиленовая станция УАС-20Г производительностью 20 м³/ч газообразного ацетилена	Стадия: Р; Лист: 14; Листов:
Гл. кон. от	Ермаков			
Рук. гр.	Девятерикова			
Ст. инж.	Семенова		Илоотстойник (опалубка) Схема расположения элементов перекрытия илоотстойника	ГОСХИМПРОЕКТ
Проверил	Девятерикова			
Исполн.	Изотова			

Привязан

Инв. №

Согласовано: Гипрокислород; Нач. ОПАП; Кузнецов

Инв. № подл. | Подпись и дата | Взам. инв. №

Копировал

Формат А2

Шифр ГХП 2549

ТИПОВЫЕ ПРОЕКТНЫЕ РЕШЕНИЯ 405-9-034.89 Альбом 3

Типпроектфонд

Согласовано: Типпроектфонд, Изынеш, Нач. отдел

Инв. № подл. | Подпись и дата | Взам. инв. №

2 - 2

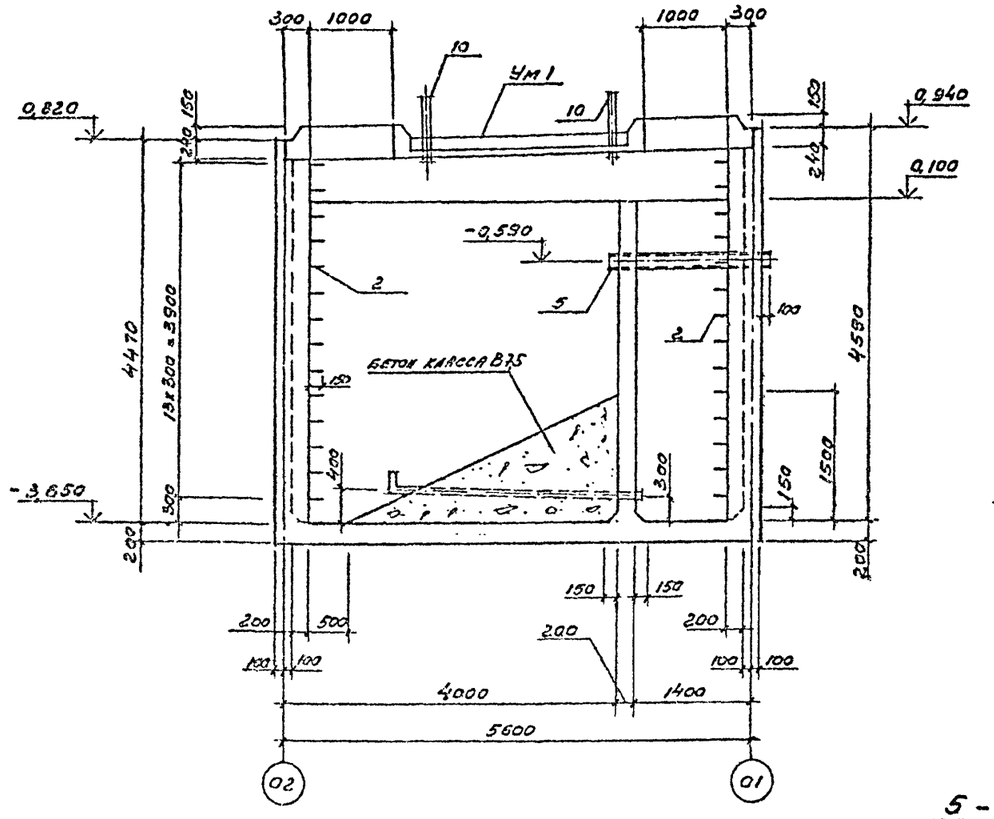

3 - 3

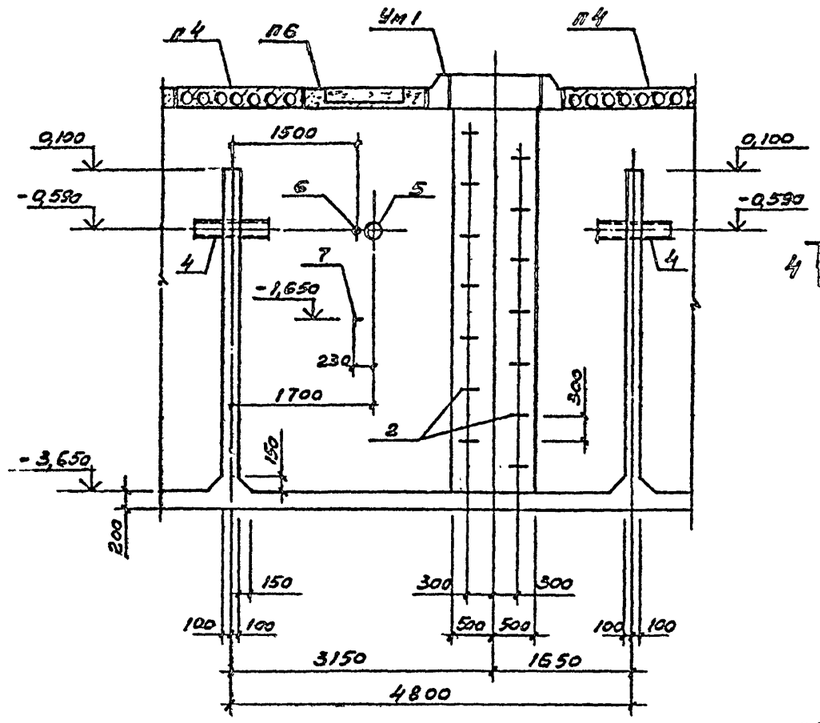

4 - 4

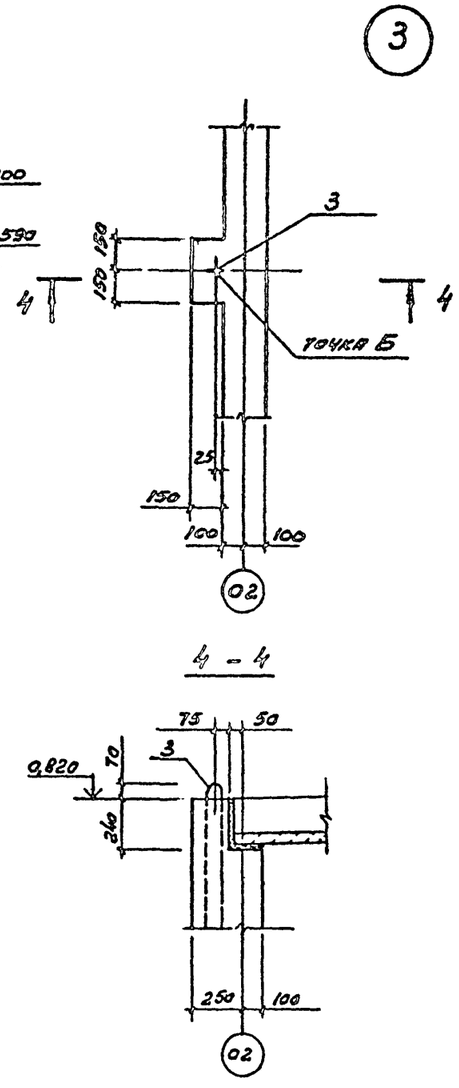

5 - 5

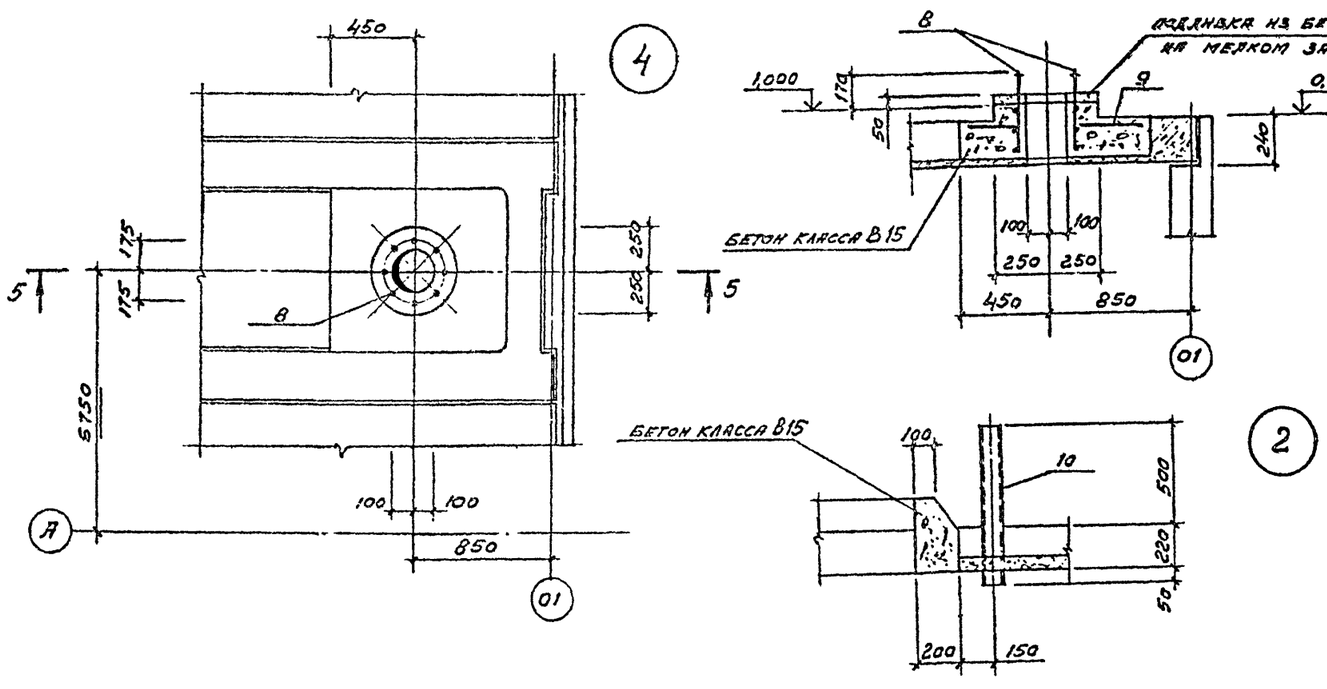

				ТПР 405-9-034.89 КЖ	
ГИП	Коротенн				
Н. конт	Свентерская				
Нач. отд.	Чирошник			Ацетиленовая станция УАС-20Г производительностью 20 м³/ч газообразного ацетилена	Стадия: Р; Лист: 15; Листов:
Гл. спец.	Ермакова				
Рук. гр.	Свентерская				
Ст. инж.	Семенова			Плоскостник (оплавка)	ГОСХИМПРОЕКТ
Провер.	Свентерская				
Испол.	Исаева				

Привязан

Инв. №

Копировал

Формат А2

Шифр ГХП 2549

ТИПОВЫЕ ПРОЕКТНЫЕ РЕШЕНИЯ 405-9-034.89 Альбом 3

Согласовано:

Инв. № подл. | Подпись и дата | Взам. инв. №

Схема армирования стен

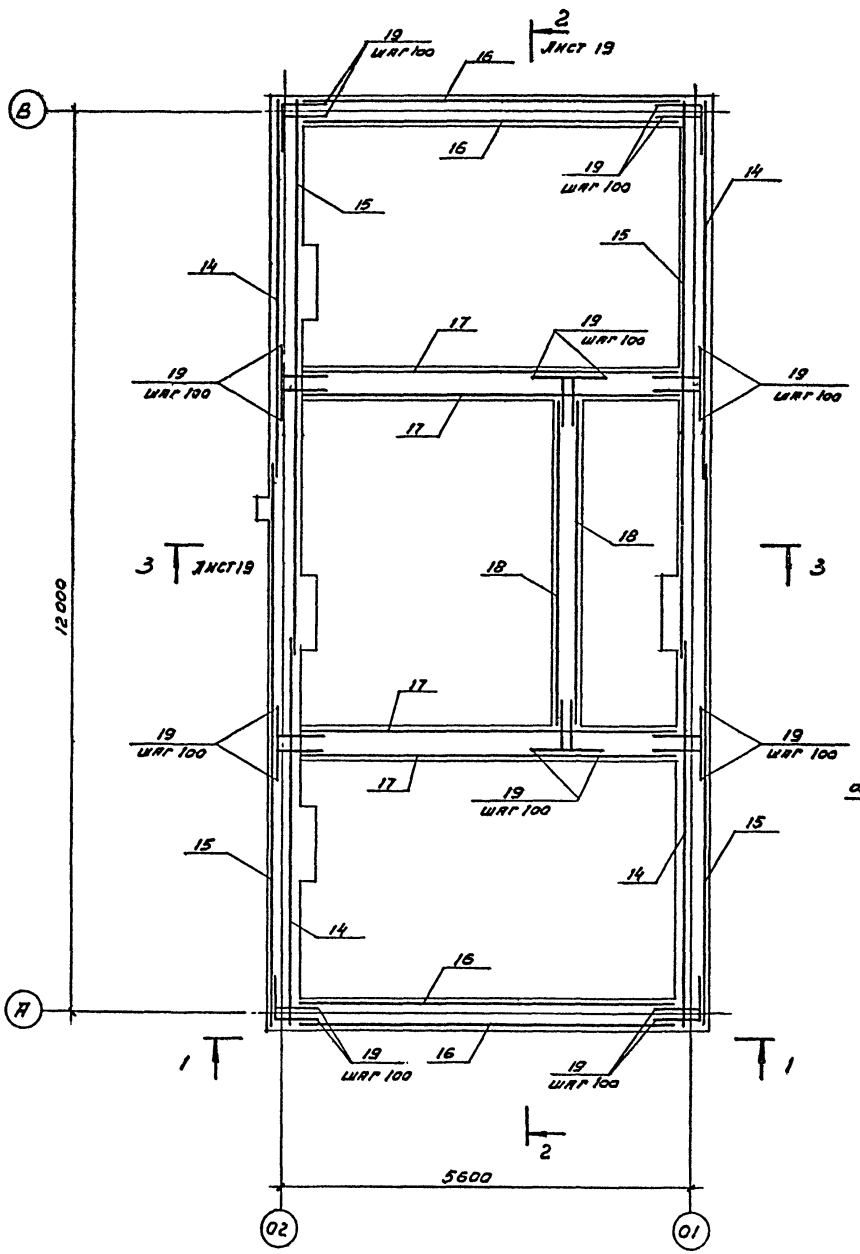

Схема расположения нижних сеток днища

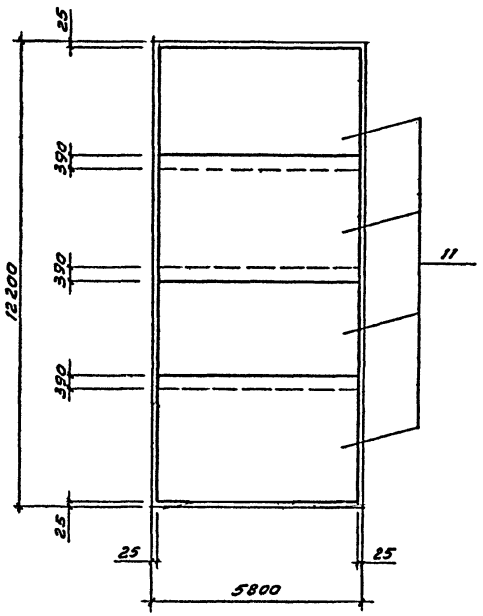

Схема расположения верхних сеток днища

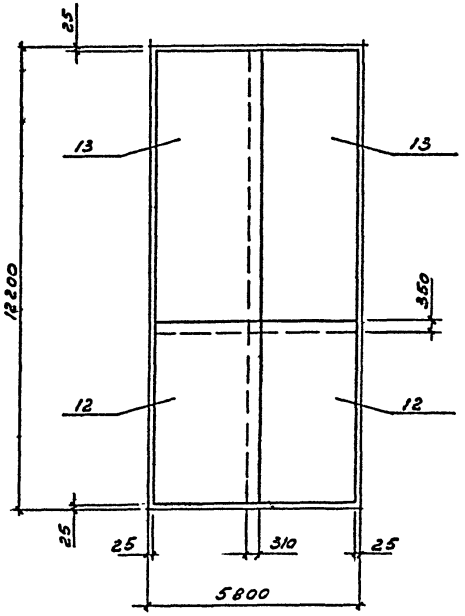

1 – 1

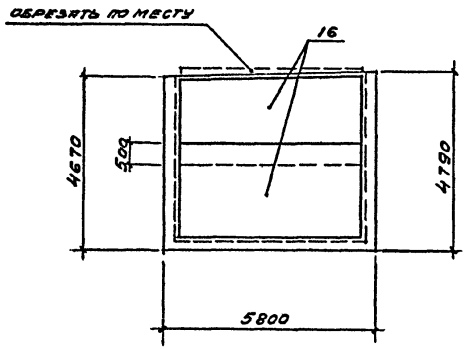

Защитный слой бетона для рабочей арматуры днища – 35 мм, стен – 25 мм.

				ТПР 405-9-034.89	КЖ
ГИП	Коротких				
Н. конт.	Квятковский				
Нач. отд.	Мирошник			Ацетиленовая станция УАС-20Г производительностью 20 м³/ч газообразного ацетилена	Стадия: Р; Лист: 16; Листов:
Гл. конст.	Ермаков				
Рук. гр.	Квятковский				
Ст. инж.	Семенова			Илоотстойник (армирование)	ГОСХИМПРОЕКТ
Пров.	Квятковский				
Испол.	Изотова				

Привязан

Инв. №

Копировал

Формат А2

ТИПОВЫЕ ПРОЕКТНЫЕ РЕШЕНИЯ 405-9-034.89 Альбом 3

2 - 2

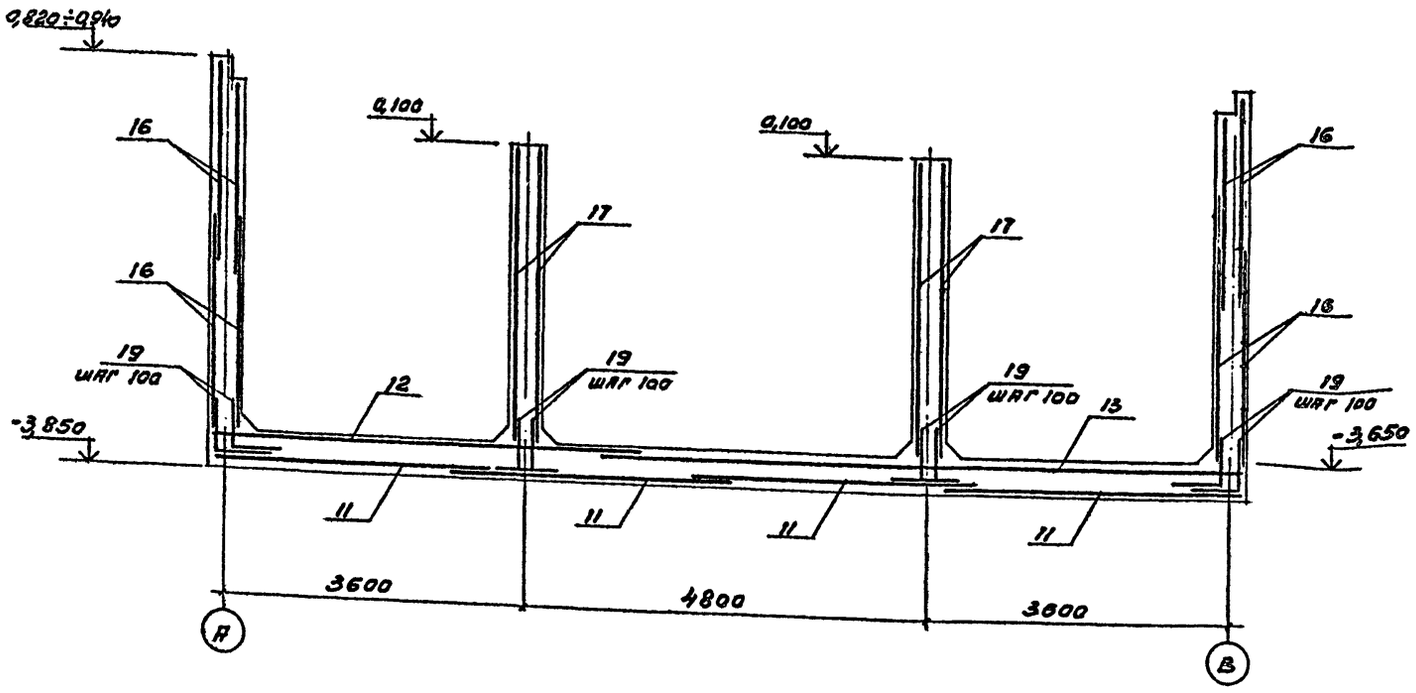

3 - 3

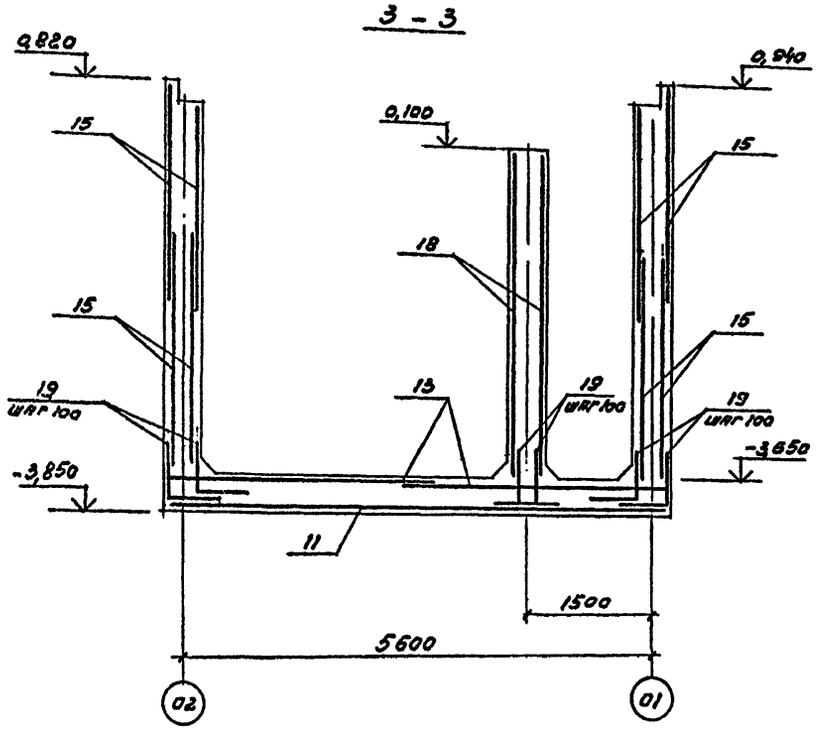

СПЕЦИФИКАЦИЯ К СХЕМЕ РАСПОЛОЖЕНИЯ ЭЛЕМЕНТОВ ПЕРЕКРЫТИЯ ИЛООТСТОЙНИКА

Марка, поз.	Обозначение	Наименование	Кол.	Масса ед., кг	Примечание
П 4	1.041.1-2.1.400	плита ПК 56.15-6АтIVс(АIV)Т-2	4		
П 5	ТПР405-9-034.89-КЖ.И.4.00.0-01	" ПРС 56.15-6 АIV Т-8	2		
П 6	ТПР405-9-034.89-КЖ.И.4.00.0	" ПРС 56.15-6 IV Т-1	1		
Ум 1	лист 13	Участок монол. Ум 1	1		

СПЕЦИФИКАЦИЯ НА ИЛООТСТОЙНИК

Формат	Зона	Поз.	Обозначение	Наименование	Кол.	Примечание
				СБОРОЧНЫЕ ЕДИНИЦЫ		
		1	ТПР405-9-034.89-КЖ.И.0.11.0	Изделие закладное МН 6	3	15,3 кг
		2	ТПР405-9-034.89-КЖ.И.0.7.0	то же МН 2	56	2,1 кг
		3	ТПР405-9-034.89-КЖ.И.14.0	" МН 9	1	16,1
Б4		4		тр Dн=219×7 ГОСТ 10704-76* l=900	2	32,9
Б4		5		тр Dн=219×7 ГОСТ 10704-76* l=1900	1	69,5
Б4		6		тр Dн=57×3,5 ГОСТ 10704-76* l=400	1	1,9
Б4		7		L 50×5 ГОСТ 8509-72* l=400	1	1,5
		8	ТПР405-9-034.89-КЖ.И.0.13.0	Изделие закладное МН 8	1	1,9
		9	ТПР405-9-034.89-КЖ.И.0.04.0	Сетка С1	1	4,0
Б4		10		Тр Dу=100 ГОСТ 1839-80 l=770	4	
		11	ГОСТ 8478-81	Сетка С $\frac{8АIII-100}{8АIII-100}$ 3330×5750 $\frac{25}{15}$	4	
		12	ГОСТ 8478-81	" С $\frac{8АIII-100}{8АIII-100}$ 3350×5050 $\frac{25}{15}$	2	
		13	ГОСТ 8478-81	" С $\frac{8АIII-100}{8АIII-100}$ 3350×7450 $\frac{25}{15}$	2	
		14	ГОСТ 8478-81	" С $\frac{8АIII-100}{8АIII-100}$ 2550×5050	8	
		15	ГОСТ 8478-81	" С $\frac{8АIII-100}{8АIII-100}$ 2550×7450	8	
		16	ГОСТ 8478-81	" С $\frac{8АIII-100}{8АIII-100}$ 2550×5450	8	
		17	ГОСТ 8478-81	" С $\frac{8АIII-100}{8АIII-100}$ 3750×5450	4	
		18	ГОСТ 8478-81	" С $\frac{8АIII-100}{8АIII-100}$ 3750×4650	2	
				ДЕТАЛИ		
		19	см. ведомость деталей	ф 8 АIII ГОСТ 5781-82* l=2400	1335	1,2 кг
				МАТЕРИАЛЫ		
				Бетон класса В15	61,1	м³

ВЕДОМОСТЬ РАСХОДА СТАЛИ НА ЭЛЕМЕНТ, кг

Марка	Изделия арматурные					Изделия закладные						
	Арматура класса				Всего	прокат марки						
	А-III					В Ст3 кп2						
	ГОСТ 5781-82*					ГОСТ 10704-76*				ГОСТ 8509-72*		
	ф8			итого		Dн=219×7	Dн=57×3,5		итого	L50×5		итого
Илоотстойник	8273			8273	8273	135	16		151	2		2

Продолжение

Марка	Изделия закладные										Общий расход
	Арматура класса									Всего	
	А-III				А-I						
	ГОСТ 5781-82*				ГОСТ 5781-82*						
	ф8			итого	ф16	ф25			итого		
Илоотстойник	5			5	118	27			145	303	8576

ВЕДОМОСТЬ ДЕТАЛЕЙ

Поз.	Эскиз
19	1200 / 1200

Согласовано:

Инв. № подл. | Подпись и дата | Взам. инв. №

Привязан

Инв. №

ГИП	Короткий	
Н. конт.	Девятерикова	
Н. отд.	Мирошник	
Гл. кон. ст.	Ермаков	
Рук. гр.	Девятерикова	
Ст. инж.	Семенова	
Пров.	Девятерикова	
Исполн.	Изотова	

ТПР 405-9-034.89 КЖ

Ацетиленовая станция УАС-20Г производительностью 20 м³/ч газообразного ацетилена

Стадия	Лист	Листов
Р	17	

Илоотстойник (армирование)

ГОСХИМПРОЕКТ

Копировал

Формат А2

Шифр ГХП 2549

ТИПОВЫЕ ПРОЕКТНЫЕ РЕШЕНИЯ 405-9-034.89 Альбом 3

Схема расположения элементов каркаса

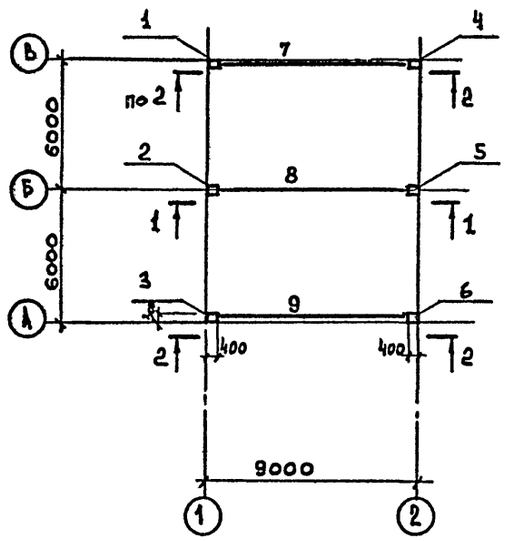

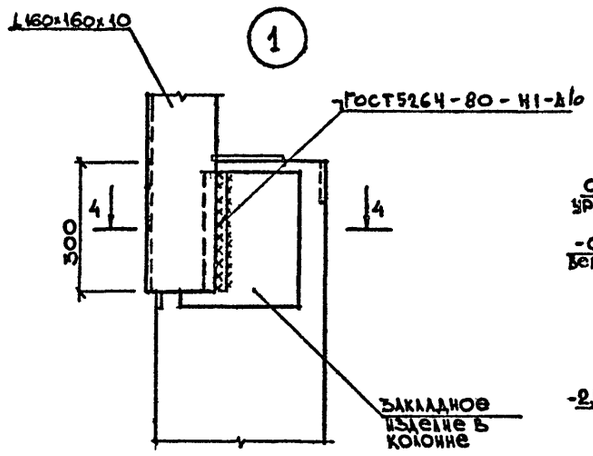

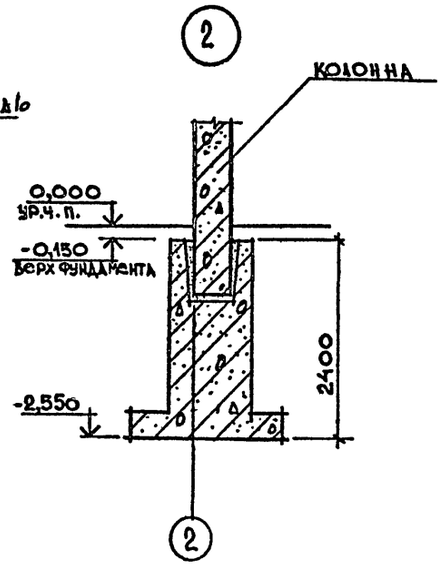

4-4

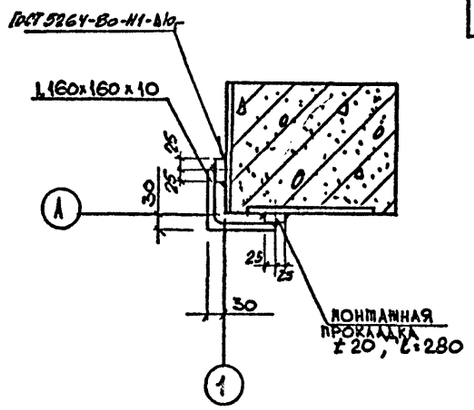

2-2

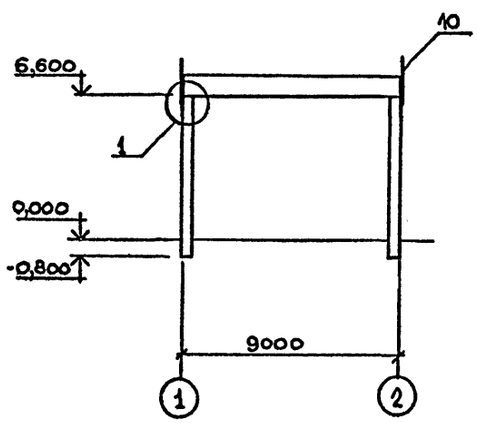

1-1

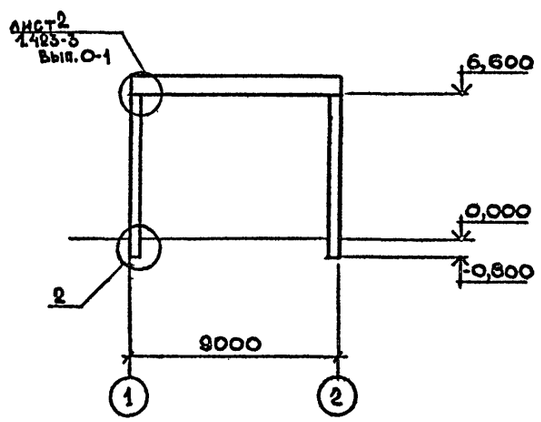

Спецификация к схеме расположения элементов каркаса

Марка, поз.	Обозначение	Наименование	Кол.	Масса ед., кг	Примечание
		КОЛОННЫ			
1	ТПР405-9-034.89 КЖ.Н.1.00.0	К66-6-1	1	2200	
2	-01	К66-6-2	1	2200	
3	-02	К66-6-3	1	2200	
4	-03	К66-6-4	1	2200	
5	-04	К66-6-5	1	2200	
6	-05	К66-6-6	1	2200	
		БАЛКИ ПОКРЫТИЯ			
7	ТПР405-9-034.89 КЖ.Н.2.00.0	1БСД9-1АIVТ-1	1	2750	
8	-01	1БСД9-3АIVТ-1	1	2750	
9	-02	1БСД9-1АIVТ-2	1	2750	
		НАСАДКИ			
10		Уголок 160×160×10-ГОСТ 8509-72 / Ст3пс6-1-ГОСТ 535-79* l=2070	4	51.1	

1. Монтаж сборных железобетонных конструкций производить в соответствии с указаниями на листе „Общие данные" и указаниями, приведенными в серии 1.423-3 вып.0-1 и вып.1.
2. Закладные изделия колонн должны быть оцинкованы толщиной не менее 0,15 мм в соответствии со СНиП 3.04.03-85 „Защита строительных конструкций и сооружений от коррозии".
3. Заделка стакана фундамента при установке колонны должна производиться бетоном, имеющим марку по прочности В 12,5 на мелком заполнителе

Согласовано:

Взам. инв. №

Подпись и дата

Инв. № подл.

				ТПР 405-9-034.89 КЖ	
ГИП	Короткий				
Н. контр.	Девятерикова				
Гл. спец. ТО	Голынь		12.90		
Н. отд.	Мирошник			Ацетиленовая станция УАС-20Г производительностью 20 м³/ч газообразного ацетилена	Стадия: Р; Лист: 18; Листов:
Гл. кон. отд	Ермаков				
Рук. гр.	Девятерикова				
Ст. инж.	Анохина			Схема расположения элементов каркаса	ГОСХИМПРОЕКТ
Пров.	Девятерикова				
Испол.	Савельева				

Привязан

Инв. №

Копировал

Формат А2

Шифр ГХП 2549

ТИПОВЫЕ ПРОЕКТНЫЕ РЕШЕНИЯ 405-9-034.89 Альбом 3

СХЕМА РАСПОЛОЖЕНИЯ ПЛИТ ПОКРЫТИЯ

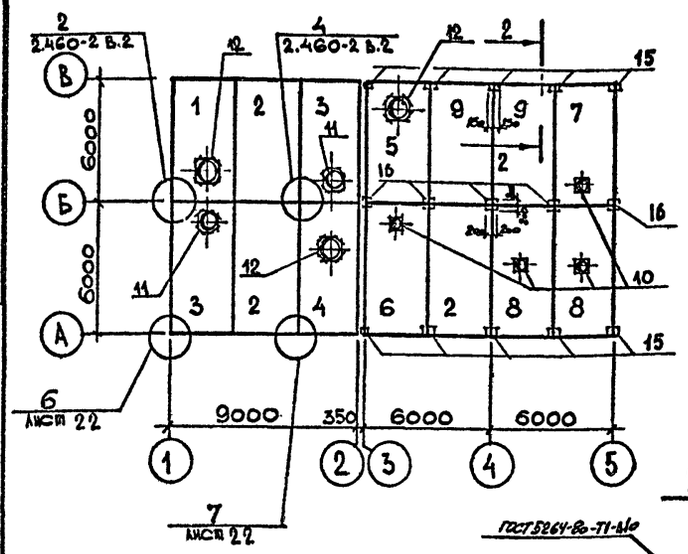

2 - 2

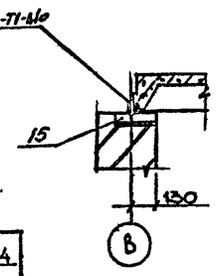

СХЕМА РАСПОЛОЖЕНИЯ ОТВЕРСТИЙ И ЗАКЛАДНЫХ ИЗДЕЛИЙ

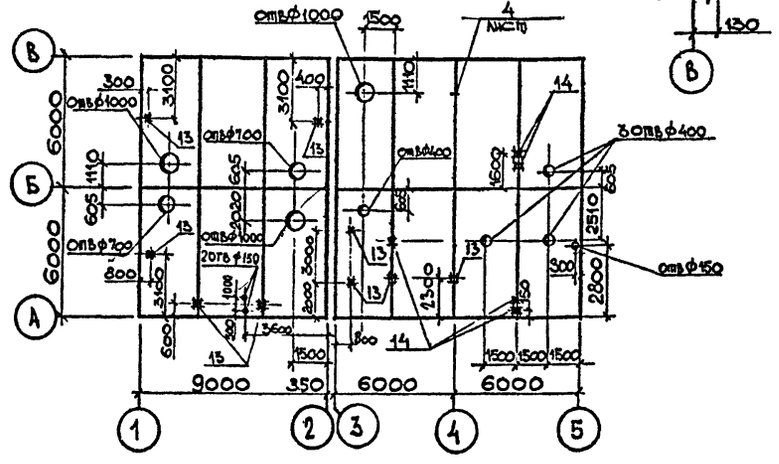

СХЕМА РАСПОЛОЖЕНИЯ МОЛНИЕПРИЕМНОЙ СЕТКИ НА КРОВЛЕ

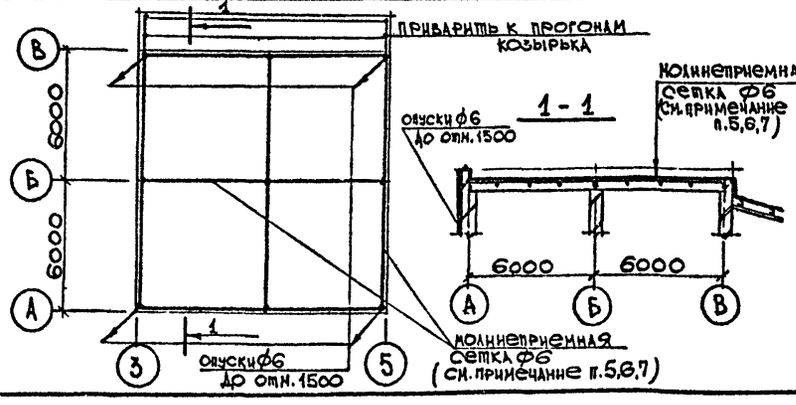

СПЕЦИФИКАЦИЯ К СХЕМАМ РАСПОЛОЖЕНИЯ ПЛИТ И ЗАКЛАДНЫХ ИЗДЕЛИЙ

Марка, поз.	Обозначение	Наименование	Кол.	Масса ед., кг	Примечание
		ДЛЯ t = -40°С			
		ПЛИТЫ ПОКРЫТИЯ *)			
1	ТПР405-9-034.89-КЖ.И.3.00.0	1ПВ10-3АIVТ-Н-110Я-400П-1	1	4500	
2	ГОСТ 22701.1-77 1.465.1-10/82 В.0,1	1ПГ-3АIVТ-Н-110Я-400П	3	3880	
3	ТПР405-9-034.89-КЖ.И.3.00.0-03	1ПВ7-3АIVТ-Н-110Я-400П-1	2	4130	
4	ТПР405-9-034.89-КЖ.И.3.00.0-06	1ПВ10-3АIVТ-Н-110Я-400П-2	1	4530	
5	ГОСТ 22701.1-77	ПВ10-4АIVТ-Н	1	3600	**)
6	ГОСТ 22701.2-77 1.465.1-10/82 В.0,1	1ПВ4-4АIVТ-Н-110Я-400П	1	4230	
7	ГОСТ 22701.2-77	ПВ4-3АIVТ-Н	1	3300	**)
8	ТПР405-9-034.89-КЖ.И.3.00.0-00	1ПВ4-3АIVТ-Н-110Я-400П-1	2	4230	
9	ГОСТ 22701.1-77	ПГ-3АIVТ-Н	2	2650	**)
		ДЛЯ t = -30°С			
		ПЛИТЫ ПОКРЫТИЯ *)			
1	ТПР405-9-034.89-КЖ.И.3.00.0-01	1ПВ10-3АIVТ-Н-90Я-400П-1	1	4420	
2	ГОСТ 22701.1-77 1.465.1-10/82 В.0,1	1ПГ-3АIVТ-Н-90Я-400П	3	3750	
3	ТПР405-9-034.89-КЖ.И.3.00.0-04	1ПВ7-3АIVТ-Н-90Я-400П-1	2	4020	
4	ТПР405-9-034.89-КЖ.И.3.00.0-07	1ПВ10-3АIVТ-Н-90Я-400П-2	1	4420	
5	ГОСТ 22701.1-77	ПВ10-4АIVТ-Н	1	3600	**)
6	ГОСТ 22702.1-77 1.465.1-10/82 В.0,1	1ПВ4-4АIVТ-Н-90Я-400П	1	4120	
7	ГОСТ 22701.2-77	ПВ4-3АIVТ-Н	1	3300	**)
8	ТПР405-9-034.89-КЖ.И.3.00.0-10	1ПВ4-3АIVТ-Н-90Я-400П-1	2	4120	
9	ГОСТ 22701.1-77	ПГ-3АIVТ-Н	2	2650	**)

1. Монтаж плит и заделку швов между комплексными плитами осуществлять в соответствии с указаниями серии 1.465.1-10/82, вып.0
2. Замоноличивание швов выполнить только после установки закладных изделий поз. 13 и 14.
3. Отверстия диаметром до 200 мм. пробивать по месту.
4. Крепление стаканов к плитам выполнять по типу узла „А" серии 2.460-14, вып.0, лист 3.
5. Металлическую сетку уложить под слоем утеплителя.
6. Узлы сетки в местах пересечения стержней сварить.
7. Все металлические детали, расположенные на кровле, соединить с молниеприемной сеткой.
8. Расход стали на молниеприемную сетку составляет 20 кг
9. Плиты покрытия приварить не менее чем в 3х точках.
10. Швы между плитами покрытия тщательно заделать бетоном класса В 12,5 на мелком заполнителе.

ПРОДОЛЖЕНИЕ СПЕЦИФИКАЦИИ

Марка, поз.	Обозначение	Наименование	Кол.	Масса ед., кг	Примечание
		ДЛЯ t = -20°С			
		ПЛИТЫ ПОКРЫТИЯ *)			
1	ТПР405-9-034.89-КЖ.И.3.00.0-02	1ПВ10-3АIVТ-Н-60Я-400П-1	1	4260	
2	ГОСТ 22701.1-77 1.465.1-10/82 В.0,1	1ПГ-3АIVТ-Н-60Я-400П	3	3550	
3	ТПР405-9-034.89-КЖ.И.3.00.0-05	1ПВ7-3АIVТ-Н-60Я-400П-1	2	3860	
4	ТПР405-9-034.89-КЖ.И.3.00.0-08	1ПВ10-3АIVТ-Н-60Я-400П-2	1	4260	
5	ГОСТ 22701.1-77	ПВ10-4АIVТ-Н	1	3600	**)
6	ГОСТ 22701.1-77 1.465.1-10/82 В.0,1	1ПВ4-4АIVТ-Н-60Я-400П	1	3960	
7	ГОСТ 22701.2-77	ПВ4-3АIVТ-Н	1	3300	**)
8	ТПР405-9-034.89-КЖ.И.3.00.0-11	1ПВ4-3АIVТ-Н-60Я-400П-1	2	3960	
9	ГОСТ 22701.1-77	ПГ-3АIVТ-Н	2	2650	**)
		ДЛЯ t = -20°С, -30°С, -40°С			
		СТАКАНЫ			
10	1.494-24 В.1	СБ4А-1	4	150	
11	1.494-24 В.1	СБ7А-1	2	290	
12	1.494-24 В.1	СБ10А-1	3	250	
		ОПОРНЫЕ ПОДУШКИ			
15 | 16	ТПР405-9-034.89-КЖ.И.9.00.0С6	ОП 2-1 | ОП 3-1	10 | 5	13 | 40	
		ИЗДЕЛИЯ ЗАКЛАДНЫЕ			
13	ТПР405-9-034.89-КЖ.И.0.06.0	МН1	9	2,3	
14	5.904-45	КРОНШТЕЙН	5	7,5	
		ДЕТАЛИ			
		ЛИСТ 6×150 ГОСТ 19903-74* / ВСТ3КП2 ГОСТ 14637-79 l=200	4	1.4	ПО УЗЛУ 6
		ЛИСТ 6×200 ГОСТ 19903-74* / ВСТ3КП2 ГОСТ 14637-7 l=200	4	1.9	ПО УЗЛУ 7

*) ВО ВСЕХ КОМПЛЕКСНЫХ ПЛИТАХ УСТАНОВИТЬ ОПОРНЫЕ ЗАКЛАДНЫЕ ДЕТАЛИ МАРКИ М3т и М3н или М4т и М4н ПО ГОСТ 22701.5-77

**) МАРКА БЕТОНА ПО МОРОЗОСТОЙКОСТИ F50

Согласовано: ТВ-2 ГХП Гуськова; НАЧ. ОТАП Кузнецов; Гипрокислород Тульчинский

Взам. инв. №

Подпись и дата

Инв. № подл.

ГИП	Коротких		
Гл. сп. То	Голанд		12.81
Н. монт.	Девятерикова		
Н. отд.	Мирошник		
Гл. кон. от	Ермаков		
Рук. гр.	Девятерикова		
Ст. инж.	Анохина		
Пров.	Девятерикова		
Исполн.	Савельева		

Привязан

Инв. №

ТПР 405-9-034.89 КЖ

Ацетиленовая станция УАС-20Г производительностью 20 м³/ч газообразного ацетилена

Стадия	Лист	Листов
Р	19	

Схема расположения плит покрытия

ГОСХИМПРОЕКТ

Копировал

Формат А2

ТИПОВЫЕ ПРОЕКТНЫЕ РЕШЕНИЯ 405-9-034.89 Альбом 3

Схемы расположения стеновых панелей

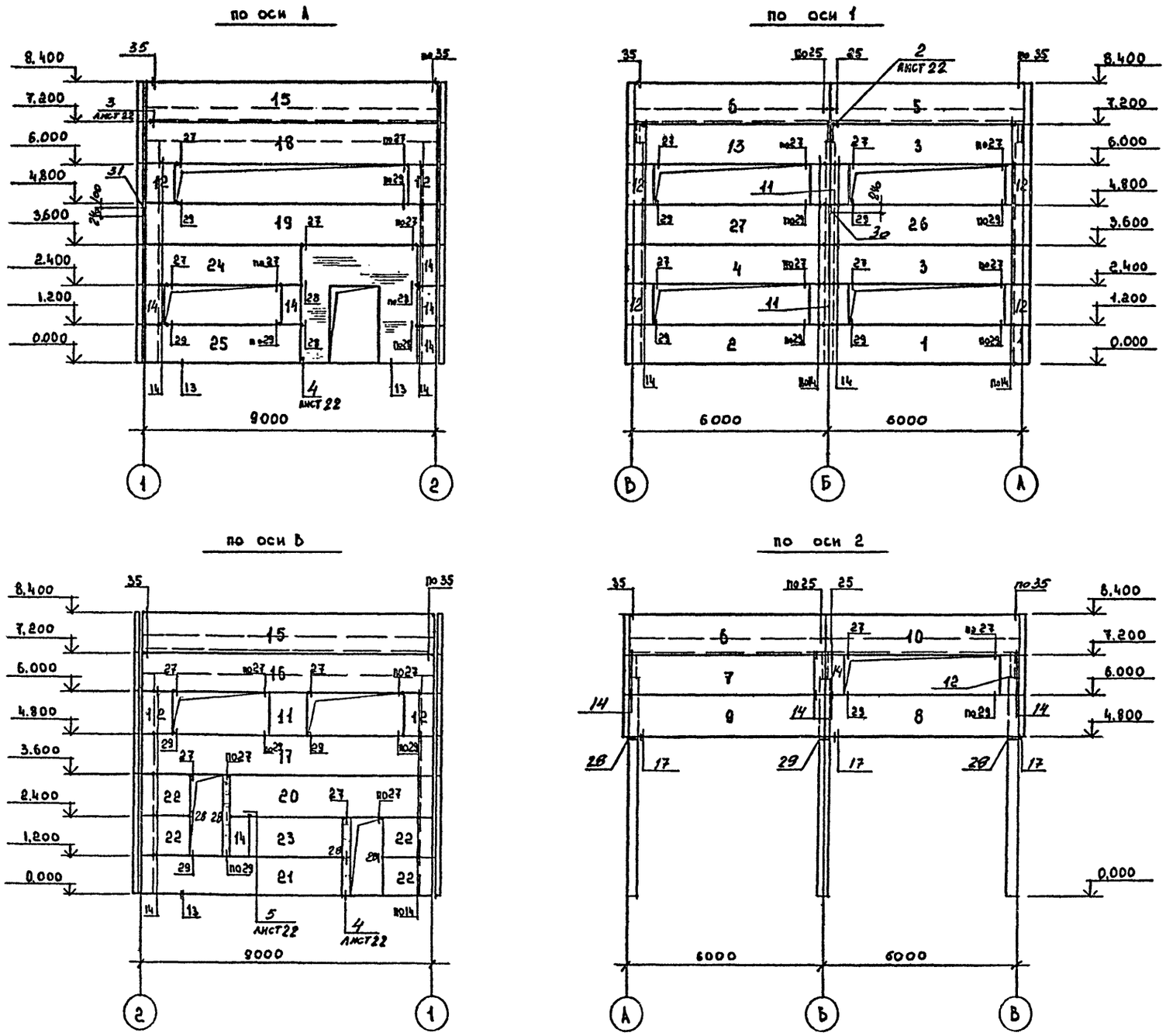

Спецификация к схемам расположения стеновых панелей

Марка, поз.	Обозначение	Наименование	Кол.	Масса ед., кг	Примечание
		Стеновые панели			
1	1.030.1-1.1-1 16-03 1.030.1-1.0-3 -0100	ПС63.12.2,5-3л-1.36	1	2420	
2	1.030.1-1.1-1 24-03 1.030.1-1 0-3 -0100	ПС63.12.2,5-3л-2.36	1	2420	
3	1.030.1-1.1-1 16-03 1.030.1-1.0-3 -0100	ПС63.12.2,5-3л-1.37	2	2420	
4	1.030.1-1.1-1 24-03 1.030.1-1 0-3 -0100	ПС63.12.2,5-3л-2.37	1	2420	
5	1.030.1-1.1-1 16-03 1.030.1-1.0-3 -0100	ПС63.12.2,5-3л-1.34	1	2420	
6	1.030.1-1.1-1 24-03 1.030.1-1.0-3 -0100	ПС63.12.2,5-3л-2.34	2	2420	
7	1.030.1-1 1-1 24-03 1.030.1-1 0-3 -0100	ПС63.12.2,5-3л-2.31	1	2420	
8	ТПР405-9-034.89-КЖ.И.5.00.0-03	ПС63.12.2,5-3л-1.36-1	1	2420	
9	1.030.1-1.1-1 24-03 1.030.1-1 0-3 -0100	ПС63.12.2,5-3л-2.33	1	2420	
10	1.030.1-1.1-1 16-03 1.030.1-1.0-3 -0100	ПС63.12.2,5-3л-1.39	1	2420	
11	1.030.1-1.1-1 60-01 1.030.1-1.0-3 -0100	2ПС12.12.2,5-л-59	3	460	
12	ТПР405-9-034.89-КЖ.И.7.00.0-04	2ПС9.12.2,5-л-1	9	340	
13	ТПР405-9-034.89-КЖ.И.5.00.0	ПС63.12.2,5-3л-2.37-1	1	2420	
14	ТПР405-9-034.89-КЖ.И.7.00.0-05	2ПС6.12.2,5-л-1	7	230	
15	1.030.1-1.1-1 11 1.030.1-1.0-2 -0100	ПС90.12.2,5-2л-61	2	3520	
16	ТПР405-9-034.89-КЖ.И.6.00.0	ПС90.12.2,5-2л-1	1	3520	
17	ТПР405-9-034.89-КЖ.И.6.00.0-01	ПС90.12.2,5-2л-2	1	3520	
18	ТПР405-9-034.89-КЖ.И.6.00.0-02	ПС90.12.2,5-2л-3	1	3520	
19	ТПР405-9-034.89-КЖ.И.6.00.0-03	ПС90.12.2,5-2л-4	1	3520	
20	ТПР405-9-034.89-КЖ.И.7.00.0	ПС63.12.2,5-3л-1-1	1	2420	
21	ТПР405-9-034.89-КЖ.И.7.00.0-01	ПС63.12.2,5-3л-2-1	1	2420	
22	ТПР405-9-034.89-КЖ.И.7.00.0-03	2ПС15.12.2,5-л-1	4	570	
23	ТПР405-9-034.89-КЖ.И.7.00.0-02	ПС30.12.2,5-6л-1	1	1150	
24	ТПР405-9-034.89-КЖ.И.8.00.0	НПС-1	1	1840	
25	ТПР405-9-034.89-КЖ.И.8.00.0	НПС-2	1	1840	
26	ТПР405-9-034.89-КЖ.И.5.00.0-02	ПС63.12.2,5-3л-1.36-2	1	2420	
27	ТПР405-9-034.89-КЖ.И.5.00.0-01	ПС63.12.2,5-3л-2.36-1	1	2420	
		Опорные консоли			
28	1.030.1-1 вып.4-1	ТК3	2	17,6	
29	1.030.1-1 вып.4-1	РК3	1	13,3	
30	ТПР405-9-034.89-КЖ.И.0.05.0	ОК1	1	49,6	
31	ТПР405-9-034.89-КЖ.И.0.05.0	ОК2	1	44,2	

Продолжение спецификации см. на листе 21

Согласовано:

Взам. инв. №

Подпись и дата

Инв. № подл.

Привязан

Инв.№

ГИП	Короткий		
Н. конт.	Девятерикова		
Гл. спец. ТО	Голана		12.83
Н. отд.	Мирошник		
Гл. кон. от	Ермаков		
Рук. гр.	Девятерикова		
Ст. инж.	Семенова		
Пров.	Девятерикова		
Исполн.	Изотова		

ТПР 405-9-034.89 КЖ

Ацетиленовая станция УАС-20Г производительностью 20 м³/ч газообразного ацетилена

Стадия	Лист	Листов
Р	20	

Схема расположения стеновых панелей

ГОСХИМПРОЕКТ

Копировал

Формат А2

ТИПОВЫЕ ПРОЕКТНЫЕ РЕШЕНИЯ 405-9-034.89 Альбом 3

ГХП 2349

Схемы расположения отверстий и закладных изделий в стеновых панелях

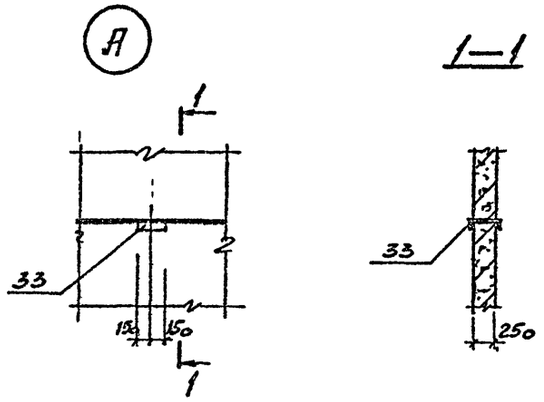

по оси 1

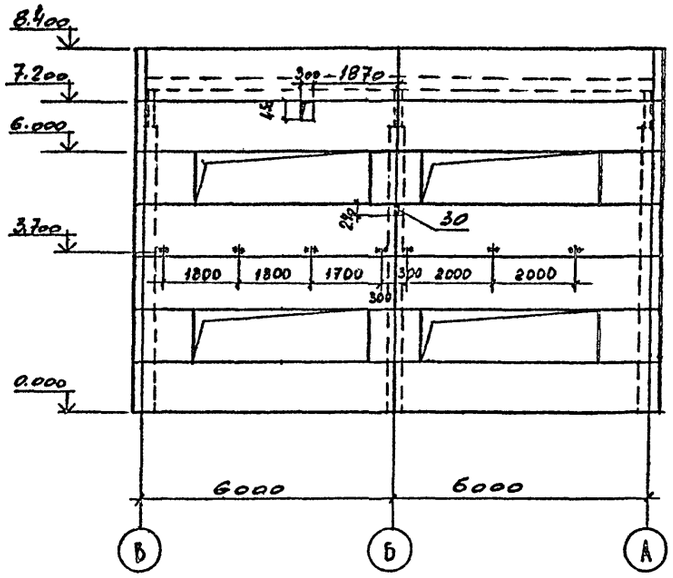

по оси В

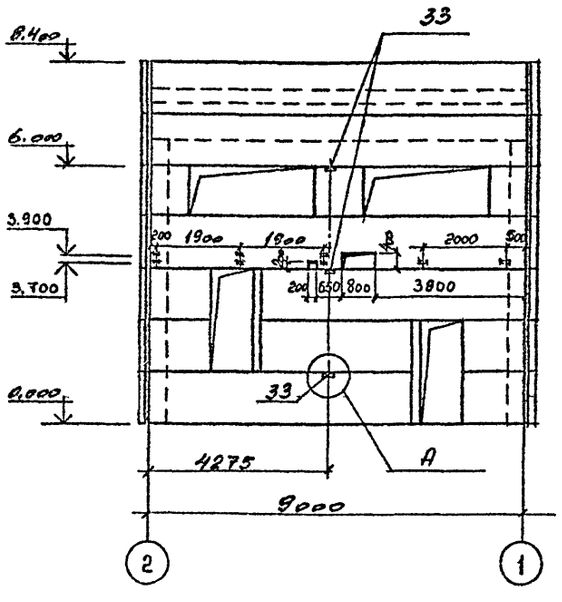

по оси 2

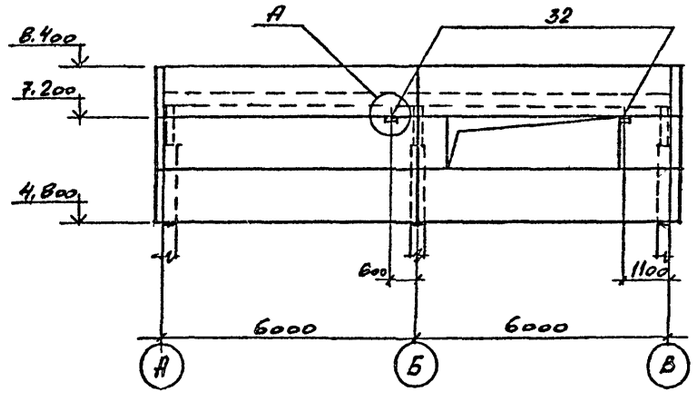

Спецификация к схемам расположения стеновых панелей (продолжение)

Марка, поз.	Обозначение	Наименование	Кол.	Масса ед., кг	Примечание
		Монтажные узлы			
	1.030.1-1 вып. 3-3	Узел 14	50	0,4	
	1.030.1-1 вып. 3-3	Узел 17	4	0,3	
	1.030.1-1 вып. 3-3	Узел 25	4	0,5	
	1.030.1-1 вып. 3-3	Узел 27	22	0,5	
	1.030.1-1. вып. 3-3	Узел 28	8	1,2	
	1.030.1-1 вып. 3-3	Узел 29	20	0,7	
	1.030.1-1 вып. 3-3	Узел 35	4	1,0	
	лист 22	Узел 2	1	7,85	
	лист 22	Узел 3	1	8,64	
	лист 22	Узел 4	2	1,23	
	лист 22	Узел 5	1	1,23	
		Детали			
32		[30 ГОСТ 8240-72* ℓ=200	2		
33		[30 ГОСТ 8240-72* ℓ=350	3		

1. Панели изготовлять из керамзитобетона марки по средней плотности D 1000.
2. Заполнение швов по узлам 56, 57 серии 1.030.1-1, вып 3-3 цементным раствором и упругими синтетическими прокладками из пороизола (ГОСТ 19177-81) и гернита (ГОСТ 19177-81) с герметизацией мастиками тиоколовыми строительного назначения марки АМ-0,5 (ГОСТ 13489-79), защищающими упругие прокладки от внешних атмосферных воздействий и солнечной радиации. Заполнение швов следует производить в соответствии с „Указаниями по герметизации стыков при монтаже строительных конструкций" СН 420-71.
3. Применение для заполнения швов одного цементного раствора допускается только при отсутствии упругих синтетических материалов.
4. Для сварки принять электроды типа Э-42 по ГОСТ 9467-75.
5. Закладные детали в панелях и соединительные изделия оцинковать металлизацией, толщина покрытия 0,15мм в соответствии с требованиями СНиП 3.04.03-85 „Защита строительных конструкций и сооружений от коррозии."
6. Перед монтажом стеновых панелей необходимо приварить фасонки к закладным изделиям колонн по чертежам марки КМ.
7. Все узлы, кроме оговоренных, замаркированы по серии 1.030.1-1 вып. 3-3.

Согласовано: ТВ-2 ГХП Гуськова; ОПАП Кузнецов; отд. автоматики Голобей

Инв. № подл. | Подпись и дата | Взам. инв. №

ГИП	Короткий		
Н. конт.	Девятерикова		
Н. отд.	Мирошник		
Гл. кон. от.	Ермаков		
Рук. гр.	Девятерикова		
Ст. инж.	Семенова		
Пров.	Девятерикова		
Исполн.	Изотова		

Привязан

Инв. №

ТПР 405-9-034.89 КЖ

Ацетиленовая станция УАС-20Г производительностью 20 м³/ч газообразного ацетилена

Схема расположения отверстий и закладных изделий в стеновых панелях

Стадия	Лист	Листов
Р	21	

ГОСХИМПРОЕКТ

Копировал

Формат А2

Шифр ГХП 2549

ТИПОВЫЕ ПРОЕКТНЫЕ РЕШЕНИЯ 405-9-034.89 Альбом 3

Согласовано:

Инв. № подл. | Подпись и дата | Взам. инв. №

2

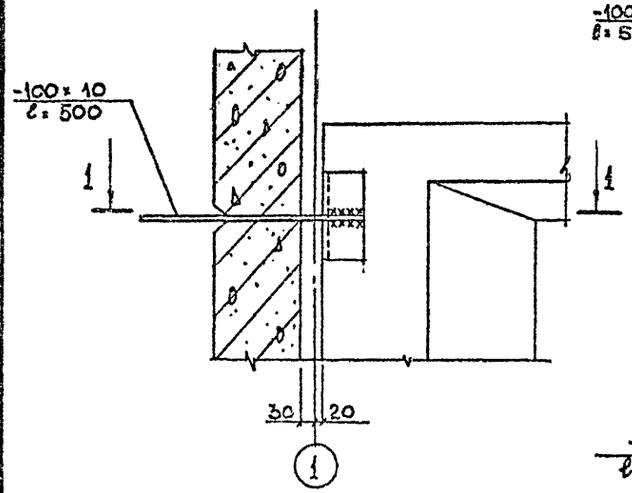

3

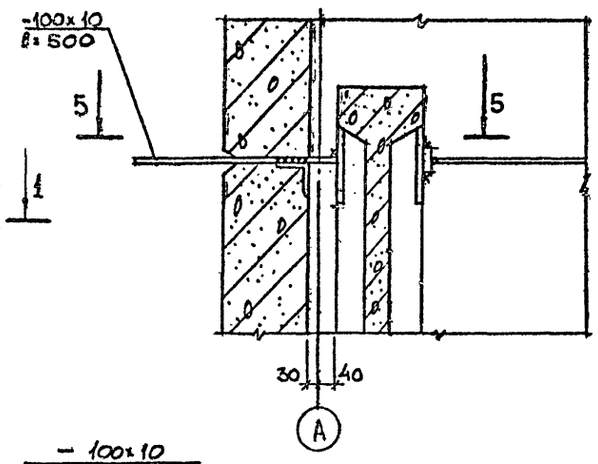

4

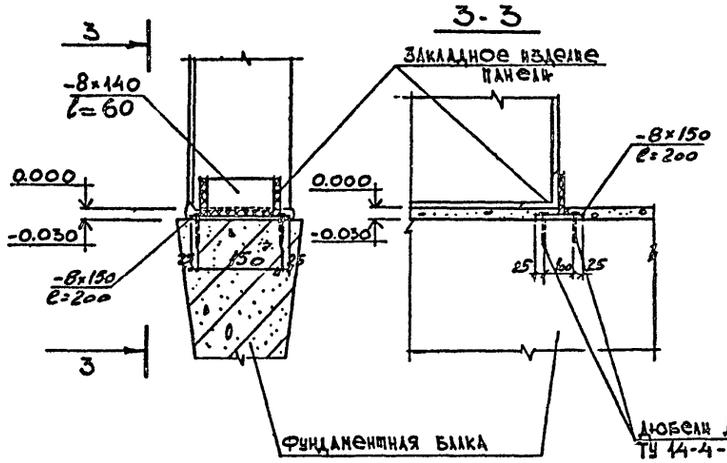

5

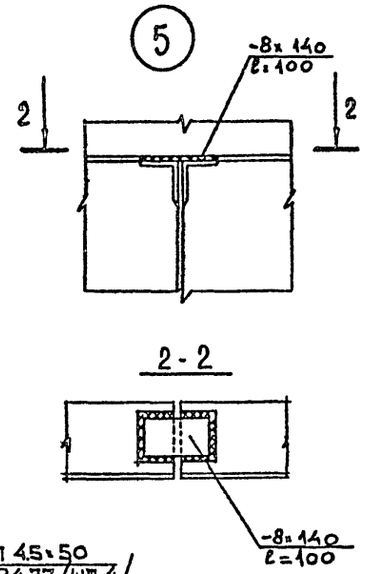

1-1

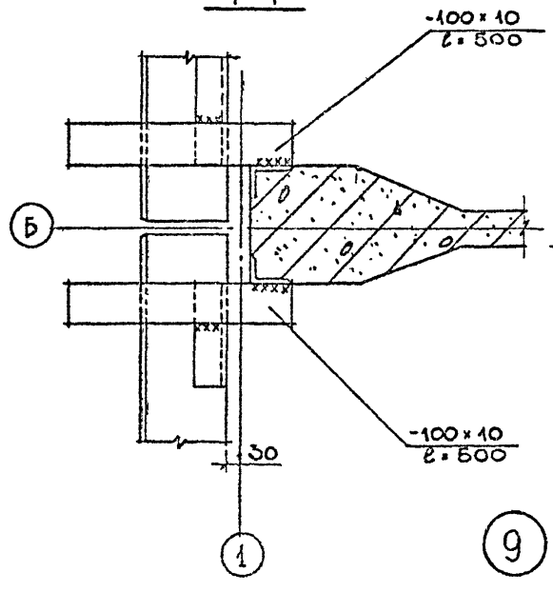

5-5

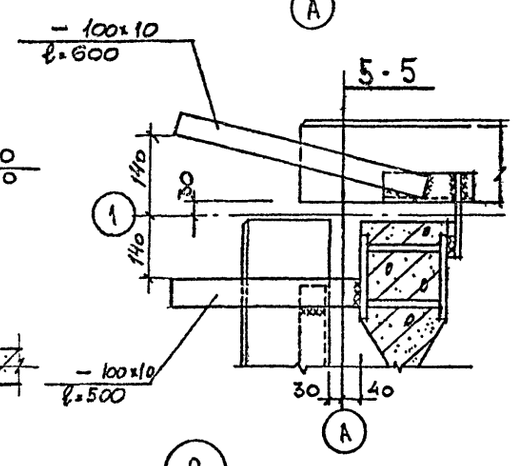

6

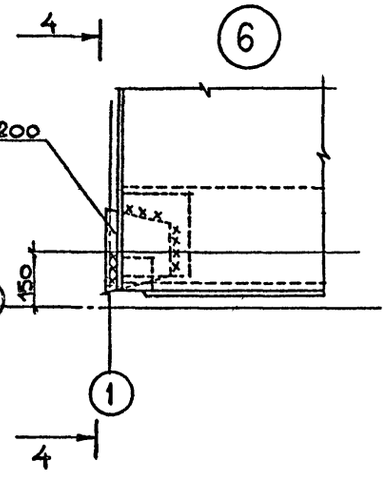

7

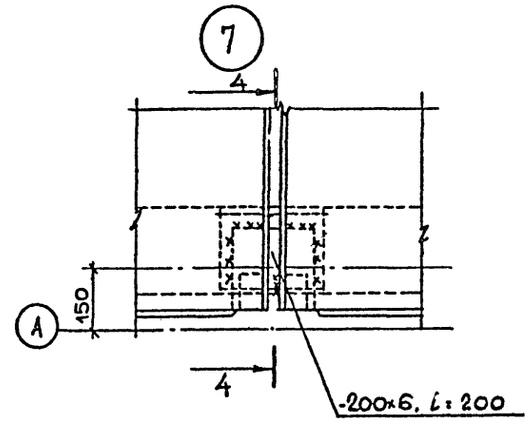

8

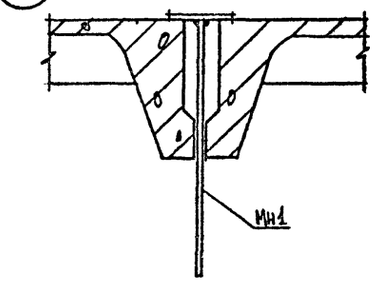

9

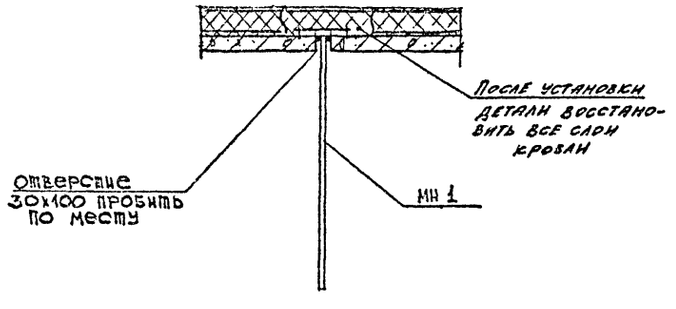

4-4

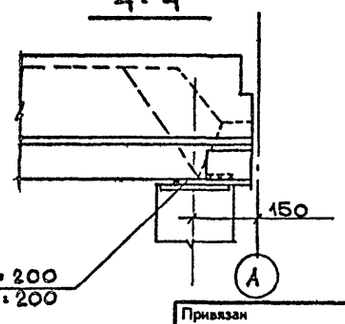

1. Узлы крепления стеновых панелей выполнять по указаниям серии 1.050.1-1 вып. 3-5
2. Толщина сварных швов $h_ш = 8$.

ГИП	Короткий		ТПР 405-9-034.89 КЖ
Н. конт.	Левтерикова		
Н. отд.	Мирошниц		Ацетиленовая станция УАС-20Г производительностью 20 м³/ч газообразного ацетилена
Гл. кон. от	Ермаков		Стадия Р; Лист 22; Листов
Рук. гр	Левтерикова		
Ст. инж.	Семенова		Узлы к листам 19 и 20
Пров	Левтерикова		ГОСХИМПРОЕКТ
Исполн	Савельева		

Привязан

Инв. №

Копировал

Формат А2

Шифр ГХП 2549

Типовые проектные решения 405-9-034.89 Альбом 3

ВЕДОМОСТЬ РАБОЧИХ ЧЕРТЕЖЕЙ ОСНОВНОГО КОМПЛЕКТА КМ

Лист	Наименование	Примечание
1	Общие данные (начало).	
2	Общие данные (окончание).	
3	Техническая спецификация металла для $t \geq -30°C$ (начало).	
4	Техническая спецификация металла для $t \geq -30°C$ (окончание).	
5	Техническая спецификация металла для $-30° > t \geq -40°C$ (начало).	
6	Техническая спецификация металла для $-30° > t \geq -40°C$ (окончание).	
7	Схемы расположения оконных переплетов по осям „1", „8".	
8	Схемы расположения оконных переплетов по осям „А", „2", „5".	
9	Схемы расположения площадок на отм. 5.500, 2.700 и 3.350	
10	Разрезы и узлы к листу 9	
11	Схема монорельса под электрическую тель Q=1т. Узлы 6÷8.	
12	Схема расположения опор под оборудование и трубопроводы.	
13	Разрез и узлы к листу 12	
14	Схема расположения молниеприемников.	
15	Разрезы 4-4 ÷ 10-10 к листу 14. Узел 19.	
16	Схема расположения элементов навеса и трубы.	
17	Схемы расположения наружной и пожарной лестниц	

ВЕДОМОСТЬ ССЫЛОЧНЫХ ДОКУМЕНТОВ

Обозначение	Наименование	Примечание
1.436.3-21 вып. 1, 2	Окна с переплетами из гнутосварных стальных профилей и механизмы открывания	
2.436-19 вып. 1	Узлы окон со стальными переплетами по серии 1.436.3-21.	
1.450.3-3 вып. 0, 1	Стальные лестницы, площадки, стремянки и ограждения.	
1.426.2-3 вып. 2	Стальные подкрановые балки. Пути подвесного транспорта пролетом 3; 4 и 6 м	
1.494-32	Зонты и дефлекторы вентиляционных систем.	
1.460.3-16 вып. 1	Стальные конструкции покрытий неотапливаемый зданий	
ГОСТ 7338-77*	Пластины резиновые и резинотканевые	

Общие указания

1. Исходные данные для разработки рабочих чертежей получены от института Гипрокислород
2. Конструкции запроектированы в соответствии с требованиями СНиП II-23-81* и СНиП 3.03.01-87.
3. Класс ответственности здания – II (коэффициент надежности по назначению $\gamma_n = 0.95$)
4. Прочность, устойчивость и жесткость конструкций обеспечены для окончательного проектного положения.

   Разработку чертежей КМД и ППР, а также изготовление и монтаж конструкции выполнять в соответствии с требованиями СНиП 3.03.01-87.
5. Расчетные температуры минус 20°С, минус 30°С, минус 40°С
6. Материал и группы конструкций указаны в чертежах и технической спецификации металла.
7. Заводские соединения – сварные; монтажные – сварные и на болтах.
8. Материалы для сварки принимать по табл. 55* СНиП II-23-81*.
9. Крепежные изделия для болтовых соединений принимать в соответствии с п: 2.4* и табл. 57* СНиП II-23-81* применительно к конструкциям:
   - рассчитываемым на выносливость – для трубы,
   - не рассчитываемым на выносливость – для всех остальных конструкций
10. За условную отм. 0.000 принят уровень чистого пола, что соответствует абсолютной отметке
11. В рабочих чертежах использованы известные конструкции и решения, не требующие проверки на патентную чистоту
12. Нагрузки:
   - снеговые и ветровые нагрузки по СНиП 2.01.07-85 для III снегового и I ветрового районов СССР.
   - временная нормативная равномерно-распределенная нагрузка на площадки 2000 Па (200 кгс/м²)

Типовой проект разработан в соответствии с действующими нормами и правилами и предусматривает мероприятия, обеспечивающие взрывную, взрывопожарную и пожарную безопасность при эксплуатации здания.

Главный инженер проекта /Короткий/ дата

Согласовано:

Взам. инв. №

Подпись и дата

Инв. № подл.

Привязан

Инв. №

ТПР 405-9-034.89 КМ

ГИП	Короткий	
Н. контр.	Девятериков	
Гл. спец. по	Козинец	
Нач. отд.	Мирошник	
Гл. инж. отд.	Ермаков	
Рук. гр.	Девятериков	
Пробер.	Девятериков	
Ст. инж.	Анохина	

Ацетиленовая станция УАС-20Г производительностью 20 м³/ч газообразного ацетилена

Стадия	Лист	Листов
Р	1	

Общие данные (начало)

ГОСХИМПРОЕКТ

Копировал

Формат А2

Шифр ГХП 2549

ТИПОВЫЕ ПРОЕКТНЫЕ РЕШЕНИЯ 405-9-034.89 Альбом 3

ВЕДОМОСТЬ МЕТАЛЛОКОНСТРУКЦИЙ ПО ВИДАМ ПРОФИЛЕЙ

Наименование конструкций по номенклатуре прейскуранта 01-22	Позиция по прейскуранту 01-22	№ по пор.	Код конструкций	Масса конструкций, т: Всего стали позиционной и высокой прочности	по видам профилей: двутавры и швеллеры	широкополочные двутавры	крупносортная сталь	среднесортная сталь	мелкосортная сталь	толстолистовая сталь δ≥4 мм	универсальная сталь	тонколистовая сталь δ≤4 мм	гнутые открытые профили	гнутые замкнутые профили	трубы	прочие	Всего	Всего учетом 3% на массу наплавленного металла	Количество, шт.	Серия типовых конструкций
Нетиповые конструкции																				
Площадки		1	526243		1.2	0.5	0.2			0.7							2.6	2.6		
Молниезащита		2								0.1					0.6		0,7	0,7		
Опоры		3	526395		0.7					0.2							0,9	0,9		
Монорельс		4	526235		0.5	0.3				0.1							0,9	0,9		
Пожарная лестница		5	526242				0.3										0.3	0,3		
Навес		6			0,8		0,2							0,2			1.2	1.2		
Труба		7	526353				0,2			0,1					0,3		0,6	0,6		
Типовые конструкции																				
Переплеты		8	526216									1,6					1.6	1.6		1.436.3-21 в.1,2
Лестницы, площадки, ограждения		9	526242 526244		0.3		0.5		0.1			0.3					1.2	1.2		1.450.3-3 в.1
Итого		10			3.5	0.8	1.4		0.1	1.2		1.9		0,2	0,9		10,0	10.0		
Итого, с учетом 3,7% на отходы		11			3.6	0.8	1.5		0.1	1.2		2.0		0,2	0,9		10,3			
Приведенная к обычным профилям масса металла		12			3.6	0,8	1.5		0.1	1.2		2.0		0,2	2.0		11.4			
Разность приведенной к обычным профилям и натуральной массы металла		13															1.1			
масса металла по пределам текучести: МПа (кгс/мм²)		14																		
225 (23)																	10.3			
295 (30)																				
325-390 (33-40)																				
440-490 (45-50)																				
590 (60)																				
Приведенная к стали с пределом текучести 225 МПа масса металла		15															10.3			
Всего, приведенная масса металла с учетом 3% на уточнение массы в чертежах КМД и 3,7% на отходы		16															11.4			

ВЕДОМОСТЬ СПЕЦИФИКАЦИЙ

Лист	Наименование	Примечание
3,4	Техническая спецификация металла для $t \geq -30°C$	
5,6	Техническая спецификация металла для $-30° > t \geq -40°C$	
9	Спецификация к схемам расположения лестниц, стремянок, площадок и ограждений на л. 9, 12, 17	
8	Спецификация к схемам расположения оконных переплетов	
12	Спецификация к схеме расположения опор под оборудование и трубопроводы	

АНТИКОРРОЗИОННАЯ ЗАЩИТА МЕТАЛЛИЧЕСКИХ КОНСТРУКЦИЙ

Тип защиты	Наименование элементов конструкций	Состав защитного покрытия: Грунтовка: марка материала, ГОСТ, ТУ	Грунтовка: Количество слоев	Покрывной слой: марка материала, ГОСТ, ТУ	Покрывной слой: Количество слоев	Общая толщина покрытия, мкм	Цвет покрытия по ГОСТ или ТУ
	Все металлические конструкции	ГФ-021 ГОСТ 15129-81	1	ПФ-115 ГОСТ 6465-76	2		

Согласовано:

Взам. инв. №

Подпись и дата

Инв. № подл.

Привязан

Инв.№

ГИП	Коротеин	
Н. контр	Девятериков	
Гл. сп. ТО	Козинец	
Нач. отд	Мигошник	
Гл. кон. от	Ермаков	
Рук. гр.	Девятериков	
Провер.	Девятериков	
Ст. инж.	Анохина	

ТПР 405-9-034.89 КМ

Ацетиленовая станция УАС-20Г производительностью 20 м³/ч газообразного ацетилена

Стадия	Лист	Листов
Р	2	

ОБЩИЕ ДАННЫЕ (ОКОНЧАНИЕ)

ГОСХИМПРОЕКТ

Копировал

Формат А2

Шифр ГКП 2549

ТИПОВЫЕ ПРОЕКТНЫЕ РЕШЕНИЯ 405-9-034.89 Альбом 3

Вид профиля и ГОСТ, ТУ	Марка металла и ГОСТ	Обозначение и размер профиля (мм)	№ по порядку	Код: марка металла	Код: профиля	Код: размера профиля	Количество (шт.)	Длина (мм)	Масса металла по элементам конструкций (т): Площадки 516143	Молние-защита	Опоры 516395	Монорельс 516115	Пожарная лестница 516142	Навес	Труба 516353							Общая масса (т)	Масса потребности в металле по кварталам (заполняется изготовителем) (т)				Заполняется ВНИ
Двутавры стальные горячекатаные с параллельными гранями полок ГОСТ 26020-83	ВСт3сп5-1	I 26Б1	1		2813				0.5			0.3										0.8					
ВСЕГО ПРОФИЛЯ			2	1446					0.5			0.3										0.8					
Балки двутавровые для монорельсов ГОСТ 19425-74*	ВСт3пс5	I 24М	3		3912							0.4										0.4					
												0.4										0.4					
ВСЕГО ПРОФИЛЯ			4	1236																							
Сталь горячекатаная. Швеллеры. ГОСТ 8240-72*	ВСт3кп2	[14п	5		2646				1.2		0.5											1.7					
ИТОГО			6	1124					1.2		0.5											1.7					
	ВСт3пс6-1	[16п	7		2648							0.1		0.8								0.9					
ИТОГО			8	1230								0.1		0.8								0.9					
	ВСт3пс6	[30	9		2631						0.2											0.2					
ИТОГО			10	1230							0.2											0.2					
ВСЕГО ПРОФИЛЯ			11						1.2		0.7	0.1		0.8								2.8					
Листы стальные с ромбическим чечевичным рифлением ГОСТ 8568-77*	ВСт3кп2	Рифл.-5	12						0.7													0.7					
ВСЕГО ПРОФИЛЯ			13	1124					0.7													0.7					
Сталь горячекатаная круглая. ГОСТ 2590-71*	ВСт3пс6	• ф 18	14												0.2							0.2					
ИТОГО			15	1230											0.2							0.2					
	ВСт3кп2	• ф 20	16										0.1									0.1					
ИТОГО			17	1124									0.1									0.1					
ВСЕГО ПРОФИЛЯ			18										0.1		0.2							0.3					
Сталь прокатная угловая равнополочная ГОСТ 8509-72*	ВСт3кп2	L 70×5	19		2120									0.1								0.1					
		L 75×6	20		2120								0.2									0.2					
ИТОГО			21	1124									0.2	0.1								0.3					
	ВСт3пс6-1	L 90×7	22		2120				0.1													0.1					
		L 100×8	23		2120				0.1													0.1					
		L 140×10	24		2120									0.1								0.1					
ИТОГО			25	1230					0.2					0.1								0.3					
ВСЕГО ПРОФИЛЯ			26						0.2				0.2	0.2								0.6					
Сталь листовая горячекатаная ГОСТ 19903-74*	ВСт3кп2	t 6	27		7115						0.1											0.1					
ИТОГО			28	1124							0.1											0.1					
	ВСт3сп5-1	t 8	29		7115							0.1										0.1					
		t 10	30		7115					0.1					0.1							0.2					
ИТОГО			31	1446						0.1		0.1			0.1							0.3					

Согласовано:

Инв. № подл. | Подпись и дата | Взам. инв. №

Привязан

Инв №

ТИП	КОРОТКИН		
Н.КОНТР	ЛЕВЯТЕРИКОВ		
ГА.С.О.ТС	КОЗИНЕЦ		
НАЧ.ОТД	МИРОВНИК		
ГА.КОН.ОТД	ЕРМАКОВ		
ВЕД.ГР.	ЛЕВЯТЕРИКОВ		
ПРОВЕР.	ЛЕВЯТЕРИКОВ		
СТ.ИНЖ.	АНОХИНА		

ТПР 405-9-034.89 КМ

Ацетиленовая станция УАС-20Г производительностью 20 м³/ч газообразного ацетилена

Стадия	Лист	Листов
Р	3	

Техническая спецификация для t ≥ -30°С (начало)

ГОСХИМПРОЕКТ

Повторно

Формат А2

Шифр ГХП 2549

ТИПОВЫЕ ПРОЕКТНЫЕ РЕШЕНИЯ 405-9-034.89 Альбом 3

Вид профиля и ГОСТ, ТУ	Марка металла и ГОСТ	Обозначение и размер профиля (мм)	№ по порядку	Код: марка металла	Код: профиля	Код: размера профиля	Количество (шт.)	Длина (мм)	Масса металла по элементам конструкции (т): Площадки 516143	Молние-защита	Опоры 516395	Монорельс 516735	Пожарная лестница 516741	Навес	Труба 516355						Общая масса (т)	Масса потребности в металле по кварталам (заполняется изготовителем) (т)				Заполняется ВЦ
	ВСт3пс6-1	t16	32								0.1										0.1					
	ИТОГО		33	1230							0.1										0.1					
ВСЕГО ПРОФИЛЯ			34							0.1	0.2	0.1			0.1						0.5					
Профили гнутые замкнутые сварные квадратные и прямоугольные по ТУ 36-2287-80	ВСт3сп2	т.□120х4 1)	35		7888									0.2							0.2					
ВСЕГО ПРОФИЛЯ			36	1443										0.2							0.2					
Трубы стальные электросварные прямошовные ГОСТ 10704-76*	ВСт3кп2	тр. 57х3.5	37							0.1											0.1					
		тр. 83х4.5	38							0.1											0.1					
		тр. 127х5.5	39							0.1											0.1					
		тр. 159х6	40							0.3											0.3					
	ИТОГО		41	1124						0.6											0.6					
	ВСт3пс6	тр. 219х5	42												0.3						0.3					
	ИТОГО		43	1230											0.3						0.3					
ВСЕГО ПРОФИЛЯ			44							0.6					0.3						0.9					
Итого масса металла			45						2.6	0.7	0.9	0.9	0.3	1.2	0.6						7.2					
Переплеты		лист 7,8	46																		1.6					
Лестницы, площадки, ограждения		листы 9,12,17	47																		1.2					
Всего масса металла			49																		10,0					
В том числе по маркам	ВСт3кп2 ГОСТ 380-71*		50	1124					1.9	0.6	0.6		0.3	0.1							3.5					
	ВСт3сп2 ГОСТ 380-71*		51	1443										0.2							0.2					
	ВСт3пс6 ГОСТ 380-71*		52	1230							0.2				0,5						0,7					
	ВСт3Гпс5 ГОСТ 380-71*		53	1236								0.4									0.4					
	ВСт3пс6-1 ТУ14-1-3023-80		54	1230					0.2		0.1	0.1		0.9							1.3					
	ВСт3сп5-1 ТУ14-1-3023-80		55	1446					0,5	0.1		0.4			0.1						1.1					
Масса поставки по кварталам	I																									
	II																									
	III																									
	IV																									

1) При невозможности заказа гнутого профиля □120х4 допускается замена его составным сварным профилем из двух гн. [120х60х4 из стали ВСт3кп2

Согласовано:

Взам. инв. №

Подпись и дата

Инв. № подл.

Привязан

Инв №

ГИП	Коротких	
Н.контр	Девятериков	
Гл.сп.ТО	Козинец	
Нач.отд.	Мирошник	
Гл.спец.	Ермаков	
Рук.гр.	Девятериков	
Провер.	Девятериков	
Ст.инж.	Анохина	

ТПР 405-9-034.89 КМ

Ацетиленовая станция УАС-20Г производительностью 20 м³/ч газообразного ацетилена

Стадия	Лист	Листов
Р	4	

Техническая спецификация для t ≥ -30°С (окончание)

ГОСХИМПРОЕКТ

Копировал

Формат А2

Шифр ГХП 2549

ТИПОВЫЕ ПРОЕКТНЫЕ РЕШЕНИЯ 405-9-034.89 Альбом 3

Вид профиля и ГОСТ, ТУ	Марка металла и ГОСТ	Обозначение и размер профиля (мм)	№ по порядку	Код: марки металла	Код: профиля	Код: размера профиля	Количество (шт.)	Длина (мм)	Масса металла по элементам конструкций (т): Площадки (526243)	Молниезащита	Опоры (526395)	Монорельс (526235)	Пожарная лестница (526242)	Навес	Труба (526353)						Общая масса (т)	Масса потребности в металле по кварталам (заполняется изготовителем) (т)				Заполняется ВЦ
Двутавры стальные горячекатаные с параллельными гранями полок ГОСТ 26020-83	ВСт3сп5-1	I 26 Б1	1		2813				0.5			0.3									0.8					
Всего профиля			2	1446					0.5			0.3									0.8					
Балки двутавровые для монорельсов ГОСТ 19425-74*	ВСт3Гпс5	I 24М	3		3912							0.4									0.4					
Всего профиля			4	1236								0.4									0.4					
Сталь горячекатаная Швеллеры ГОСТ 8240-72*	ВСт3пс6-1	[14п	5		2646				1.2		0.5										1.7					
		[16п	6		2648							0.1		0.8							0.9					
	Итого		7	1230					1.2		0.5	0.1		0.8							2.6					
	ВСт3пс6	[30	8		2631						0.2										0.2					
	Итого		9	1230							0.2										0.2					
Всего профиля			10						1.2		0.7	0.1		0.8							2.8					
Листы стальные с ромбическим и чечевичным рифлением ГОСТ 8568-77*	ВСт3кп2	Рифл. t5	11						0.7												0.7					
Всего профиля			12	1124					0.7												0.7					
Сталь горячекатаная круглая ГОСТ 2590-71*	ВСт3сп5	● ф 18	13												0.2						0.2					
	Итого		14	1446											0.2						0.2					
	ВСт3кп2	● ф 20	15										0.1								0.1					
	Итого		16	1124																						
Всего профиля			17										0.1		0.2						0.3					
Сталь листовая горячекатаная ГОСТ 19903-74*	ВСт3сп5-1	t 8	18		7115							0.1									0.1					
		t 10	19		7115					0.1					0.1						0.2					
	Итого		20	1446						0.1		0.1			0.1						0.3					
	ВСт3кп2	t 6	21		7115						0.1										0.1					
	Итого		22	1124							0.1										0.1					
	ВСт3пс6-1	t 16	23		7115						0.1										0.1					
	Итого		24	1230							0.1										0.1					
Всего профиля			25							0.1	0.2	0.1			0.1						0.5					

Согласовано:

Взам. инв. №

Подпись и дата

Инв. № подл.

Привязан

Инв. №

Н. контр.	Девятериков	
Гл. сп. ТО	Козинец	
Нач. отд.	Мирошник	
Гл. кон. ст.	Ермаков	
Рук. гр.	Девятериков	
Провер.	Девятериков	
Ст. инж.	Анохина	

ТПР 405-9-034.89 КМ

Ацетиленовая станция УАС-20Г производительностью 20 м³/ч газообразного ацетилена

Техническая спецификация для -30°>t≥-40°С (начало)

Стадия	Лист	Листов
Р	5	

ГОСХИМПРОЕКТ

Копировал

Формат А2

Шифр ГХП 2549

ТИПОВЫЕ ПРОЕКТНЫЕ РЕШЕНИЯ 405-9-034.89

Альбом 3

Вид профиля и ГОСТ, ТУ	Марка металла и ГОСТ	Обозначение и размер профиля (мм)	№ по порядку	Код: марки металла	Код: профиля	Код: размера профиля	Количество (шт.)	Длина (мм)	Масса металла по элементам конструкций (т): Площадки (Код 526243)	Молниезащита	Опоры (Код 526395)	Монорельс (Код 526235)	Пожарная лестница (Код 526242)	Навес	Труба (Код 526353)						Общая масса (т)	Масса потребности в металле по кварталам (заполняется изготовителем) (т)				Заполняется ВЦ
Профили гнутые замкнутые сварные квадратные и прямоугольные по ТУ 36-2287-80	ВСт3 сп2	гн. □120×4 1)	26		7888									0,2							0,2					
Всего профиля			27	1443										0,2							0,2					
Сталь прокатная угловая равнополочная ГОСТ 8509-72*	ВСт3кп2	L70×5	28		2120									0,1							0,1					
		L75×6	29		2120								0,2								0,2					
	Итого		30	1124									0,2	0,1							0,3					
	ВСт3пс6-1	L90×7	31		2120				0,1												0,1					
		L100×8	32		2120				0,1												0,1					
		L140×10	33		2120									0,1							0,1					
	Итого		34	1230					0,2					0,1							0,3					
Всего профиля			35						0,2				0,2	0,2							0,6					
	ВСт3кп2	тр. 57×3,5	36							0,1											0,1					
		тр. 83×4,5	37							0,1											0,1					
		тр. 127×5,5	38							0,1											0,1					
		тр. 159×6	39							0,3											0,3					
	Итого		40	1124						0,6											0,6					
	ВСт3пс6	тр. 219×5	41	1230											0,3						0,3					
Всего профиля			42							0,6					0,3						0,9					
Итого масса металла			43						2,6	0,7	0,9	0,9	0,3	1,2	0,6						7,2					
Переплеты		лист 7,8	44																		1,6					
Лестницы, площадки, ограждения		листы 9, 12, 17	45																		1,2					
Всего масса металла			46																		10,0					
В том числе по маркам	ВСт3кп2 ГОСТ 380-71*		47	1124					0,7	0,6	0,1		0,3	0,1							1,8					
	ВСт3сп2 ГОСТ 380-71*		48	1443										0,2							0,2					
	ВСт3пс6 ГОСТ 380-71*		49	1230							0,2				0,3						0,5					
	ВСт3Гпс5 ГОСТ 380-71*		50	1236								0,4									0,4					
	ВСт3сп5 ГОСТ 380-71*		51	1446											0,2						0,2					
	ВСт3пс6-1 ТУ14-1-3023-80		52	1230					1,4		0,6	0,1		0,9							3,0					
	ВСт3сп5-1 ТУ14-1-3023-80		53	1446					0,5	0,1		0,4			0,1						1,1					
Масса поставки по кварталам	I																									
	II																									
	III																									
	IV																									

1) При невозможности заказа гнутого профиля □120×4 допускается замена его составным сварным профилем из двух гн. [120×60×4 из стали ВСт3кп2

Согласовано:

Взам. инв. №

Подпись и дата

Инв. № подл.

Привязан

Инв. №

ГИП	Коротких	
Н. контр.	Девятерикова	
Гл. кон. отд.	Козинец	
Нач. отд.	Мирошник	
Гл. кон. отд.	Ермаков	
Рук. гр.	Девятерикова	
Провер.	Девятерикова	
Ст. инж.	Анохина	

ТПР405-9-034.89 КМ

Ацетиленовая станция УАС-20Г производительностью 20 м³/ч газообразного ацетилена

Стадия: Р | Лист: 6 | Листов:

Техническая спецификация для -30 > t ≥ -40°С (окончание)

ГОСХИМПРОЕКТ

Копировал

Формат А2

Альб. ГХП 1549
ТИПОВЫЕ ПРОЕКТНЫЕ РЕШЕНИЯ 405-9-034.89 Альбом 3

Схемы расположения оконных переплетов

По оси 1

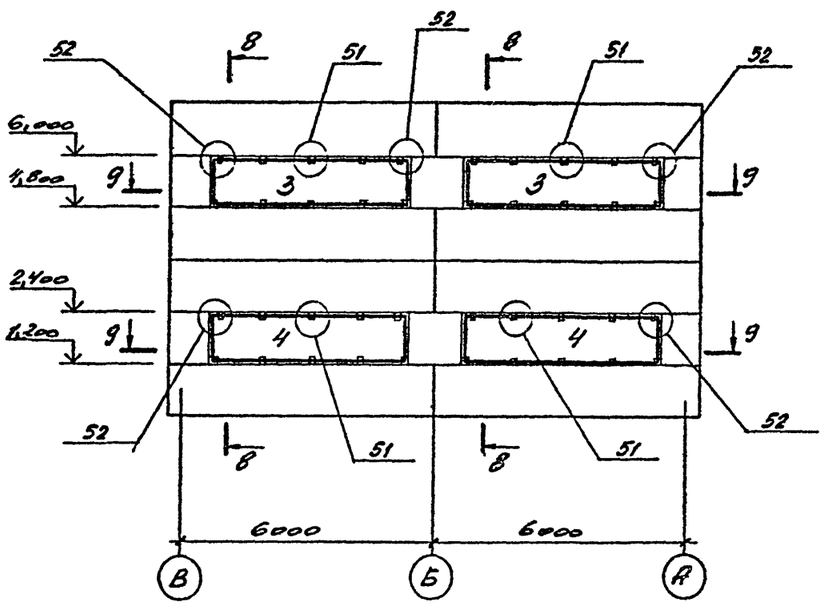

8-8

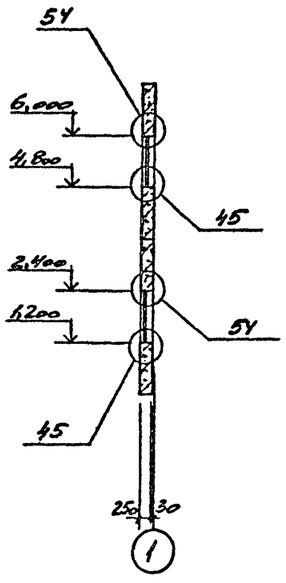

По оси В

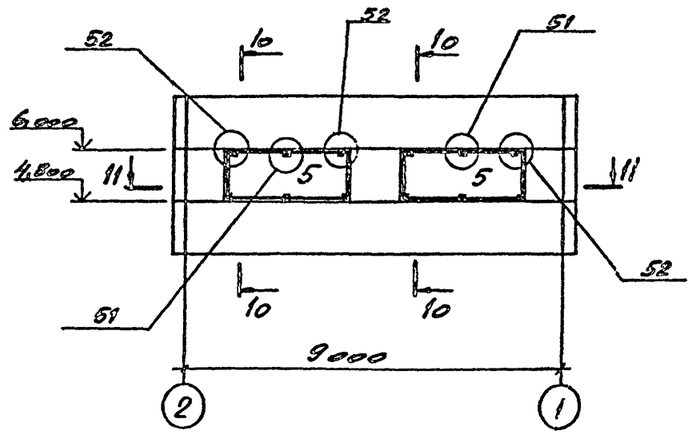

10-10

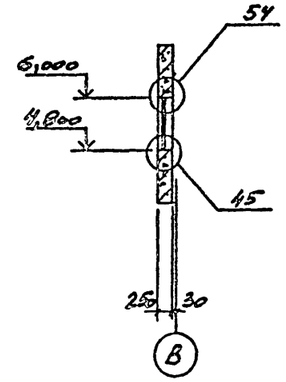

По оси В

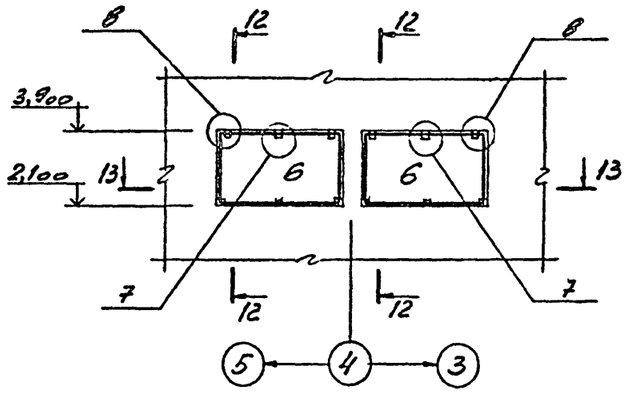

12-12

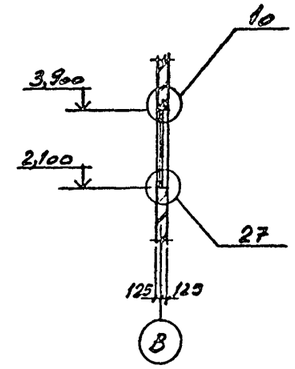

9-9

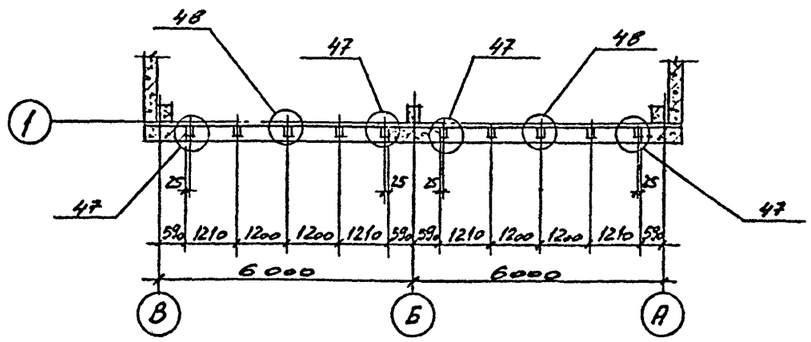

13-13

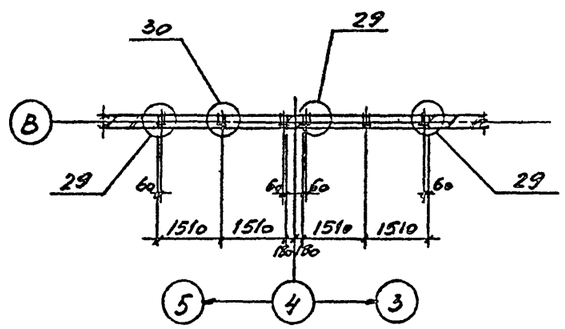

11-11

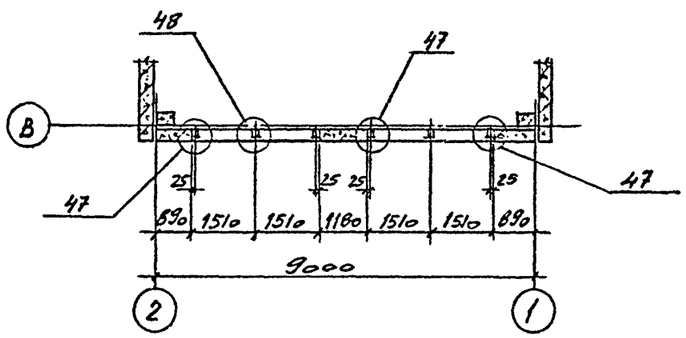

1. Спецификацию к схемам расположения оконных переплетов см. на листе 8

				ТПР 405-9-034.89	КМ
Привязан	ГИП	Сороткин			
	Н.контр.	Девятерикова		Ацетиленовая станция УАС-20Г производительностью 20 м³/ч газообразного ацетилена	Стадия: Р; Лист: 7; Листов:
	Нач.отд.	Мирошник			
	Гл.спец.	Ермаков			
	Рук.гр.	Девятерикова		Схемы расположения оконных переплетов по осям „1", „В".	ГОСХИМПРОЕКТ
Инв №	Пробер.	Анохина			
	Ст.инж.	Семенова			

Согласовано:

Инв. № подл. | Подпись и дата | Взам. инв. №

Копировал

Формат А2

Инв. № подл. | Подпись и дата | Взам. инв. №

Согласовано:

Типовые проектные решения 405-9-034.89 Альбом 3

Шифр ГПП 1544

Схемы расположения оконных переплетов

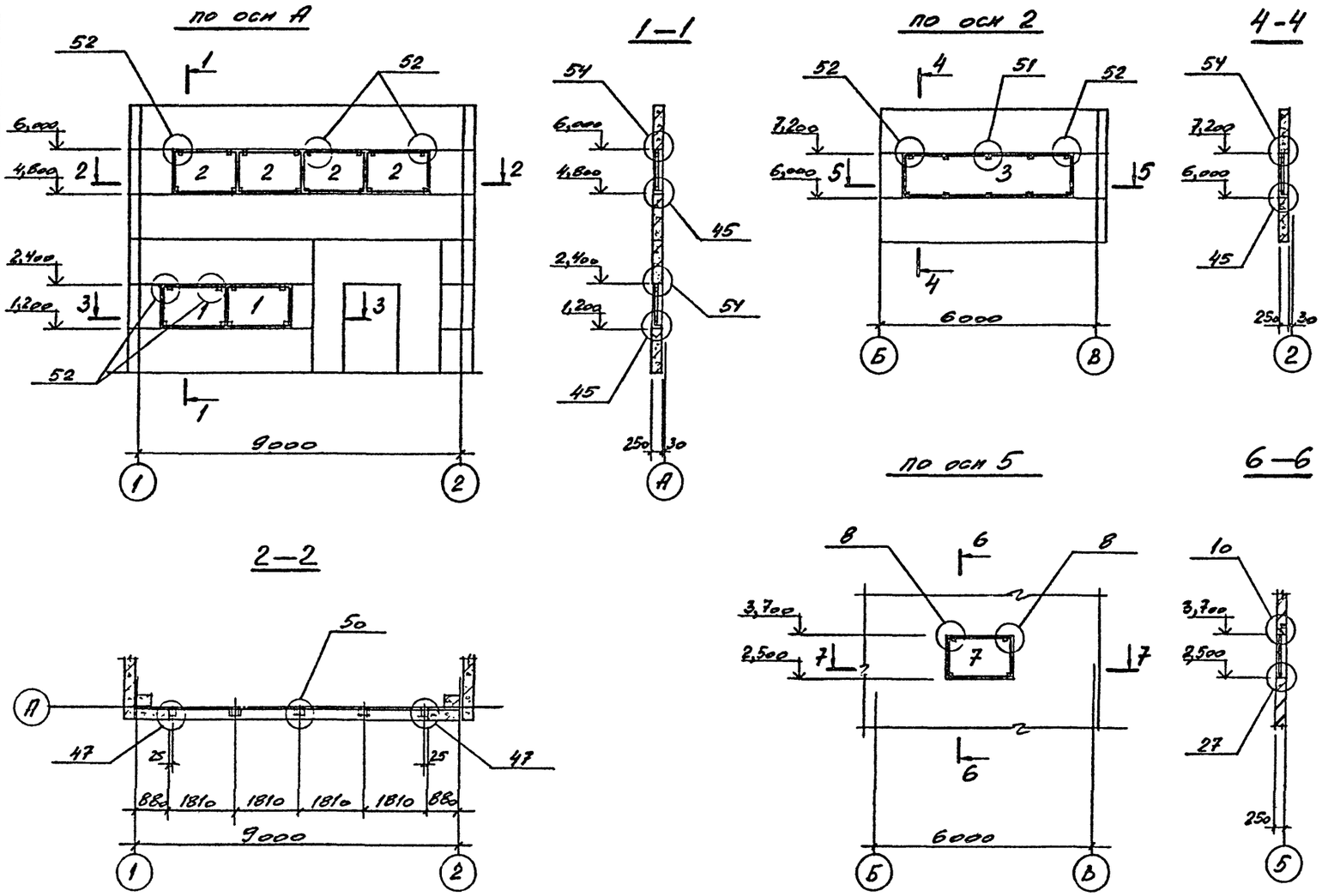

Спецификация к схемам расположения оконных переплетов

Марка, поз.	Обозначение	Наименование	Кол.	Масса ед.кг	Общая масса кг
		ПЕРЕПЛЕТЫ			
1	1.436.3-21 вып.2	ОТР 18.12	2	82,5	165,0
2	1.436.3-21 вып.2	ОГР 18.12	4	52,6	210,4
3	1.436.3-21 вып.2	ОГР 48.12	3	111,0	333,0
4	1.436.3-21 вып.2	ОТР 48.12	2	163,5	327,0
5	1.436.3-21 вып.2	ОГР 30.12	2	85,0	170,0
6	1.436.3-21 вып.1	ОТД 30.18-1	2	56,0	112,0
7	1.436.3-21 вып.1	ОГД 18.12-1	1	19,5	19,5
		Итого:			1336,9
		Соединительные изделия			
	1.436.3-21 вып.1	Сухарь М4	95	0,07	6,7
	то же	Нащельник А1.18	14	1,51	21,2
	"	Нащельник А1.24	20	2,06	41,2
	"	Нащельник А1.30	8	2,57	20,6
	"	Слив А2.18	7	3,3	23,1
	"	Слив А2.24	10	4,4	44,0
	"	Слив 2.30	4	5,5	22,0
	"	Планка М6	10	0,21	2,1
	"	Планка М8	43	0,47	20,2
	2.436-19 вып.1	Изделие закладное К3	10	2,02	20,2
		Итого:			221,3

1. Все узлы приняты по серии 2.436-19 вып.1.

ГИП	Коротких		
Н.контр.	Евтеряков		
Нач.отд.	Мирошник		
Гл.инж.отд.	Ермаков		
Рук.гр.	Евтеряков		
Провер.	Анохина		
Ст.инж.	Семенова		

Привязан

Инв.№

ТПР 405-9-034.89 КМ

Ацетиленовая станция УАС-20Г производительностью 20 м³/ч газообразного ацетилена

Стадия	Лист	Листов
Р	8	

Схемы расположения оконных переплетов по осям "А", "2", "5"

ГОСХИМПРОЕКТ

Копировал

Формат А2

Шифр ГХП 2549

ТИПОВЫЕ ПРОЕКТНЫЕ РЕШЕНИЯ 405-9-034.89 Альбом 3

Согласовано: ГИПРОКИСЛОРОД ЭТО ОПАП Ульчинцев Кузнецов

Инв. № подл. | Подпись и дата | Взам. инв. №

Схема расположения площадки на отм. 5.500

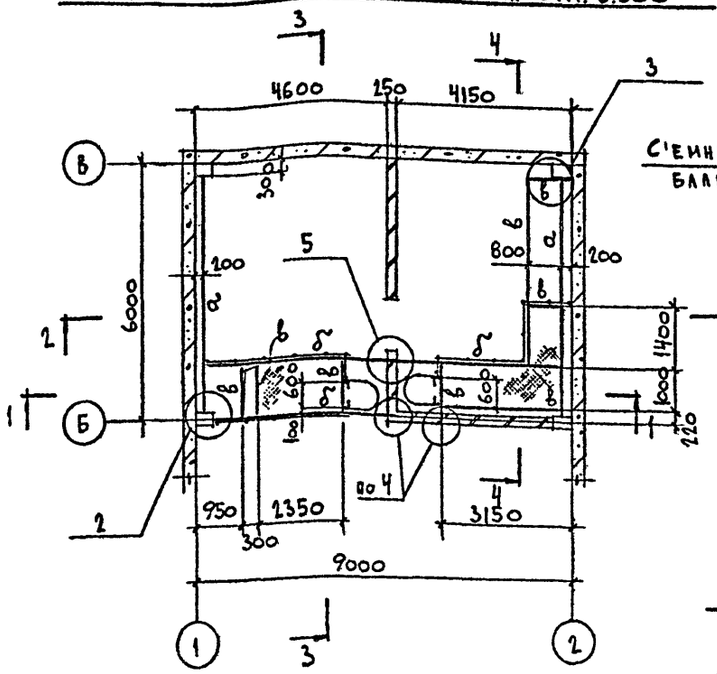

Фрагмент 1

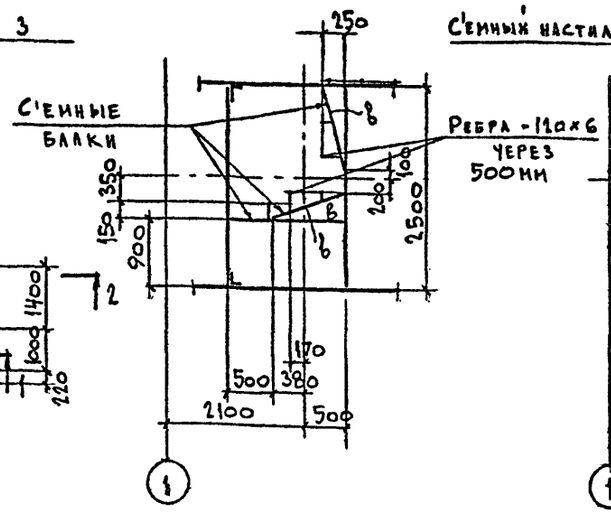

План настила по фрагменту 1

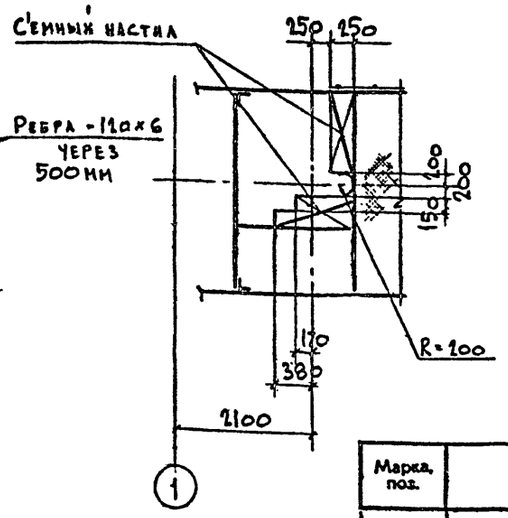

Схема расположения площадки на отм. 2.700

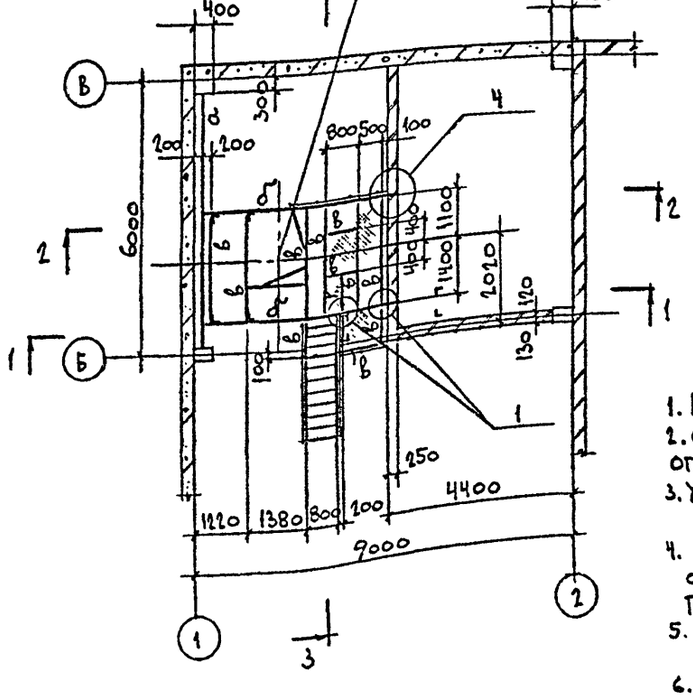

Схема расположения площадки на отм. 3.350

(балки, лестницу и настил площадки выполнить сёмными)

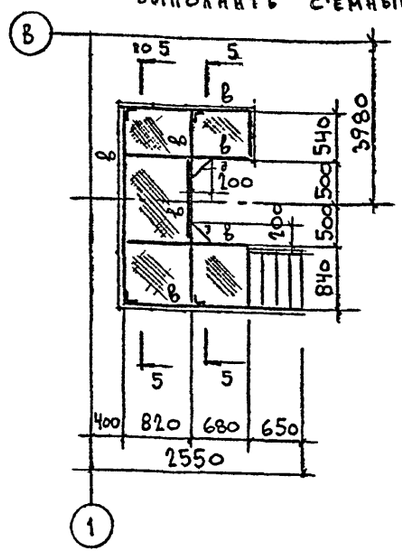

1. Разрезы и узлы см. лист 10
2. Ограждение площадок выполнять из марки ОГПМХЭ5-10.30 по серии 1.450.3-3 вып.1
3. Узлы крепления лестниц и ограждений выполнять по серии 1.450.3-3 вып.0
4. Настил площадок и ступени лестниц оклеить резиновой пластиной по ГОСТ 7338-77* клеем № 88.
5. Настил площадок выполнить из рифленой стали ±5
6. Марки „е", „ж" замаркированы на листе 11

Ведомость элементов

Марка	Сечение: эскиз	поз.	состав	Опорные усилия: M тс.м	N тс	Q тс(тс)	Группа конструкц.	Марка металла	Примечание
а	I		I26Б1			25.0 (2.5)	2	ВСт3сп5-1	
б	I		2I14п			15.0 (1.5)	4	ВСт3кп2	t≥-30°C
в	[		[14п			10.0 (1.0)	4	ВСт3пс6-1	-30°>t≥-40°C
г	L		L90×7		-15.0 (-1.5)		4	ВСт3пс6-1	
д	L		L100×8				4	ВСт3пс6-1	
е	I		I24М			17.0 (1.7)	2	ВСт3Гпс5	см. прим. 6
ж	1 2 150 1	1	[16п				2	ВСт3пс6-1	см. прим. 6, торцы загашить
		2	-200×8				2	ВСт3сп5-1	

Спецификация к схемам расположения лестниц, стремянок, площадок и ограждений на л. 9, 17, 12

Марка, поз.	Обозначение	Наименование	Кол. на листе 9	17	12		Всего	Масса ед. кг	Масса всего, кг
		Лестницы							
Л1	1.450.3-3 вып.1	МЛХФ45-30.8	1				1	162	162
Л2	1.450.3-3 вып.1	МЛХФ45-6.8	1				1	30	30
Л3		МЛХРБ45-24.8		2			2	128.8	257.6
		Итого:							449.6
		Стремянки							
С1	1.450.3-3 вып.1	СХ-40	1				1	66	66
С2	1.450.3-3 вып.1	СХ-52 х)	1				1	89	89
		Итого:							155.0
		Площадки							
П1	1.450.3-3 вып.1	ПМХРБ-9.8		3			3	35.3	105.9
		Итого:							105.9
		Ограждения							
ог1	1.450.3-3 вып.1	ОгпМЛХ45-10.24	1	2			3	19.8	59.4
ог2	1.450.3-3 вып.1	ОгдМЛХ45-10.24	1	2			3	19.8	59.4
ог3	1.450.3-3 вып.1	ОГПМХЭ5-10.30	7		1		8	29	232.0
ог4	1.450.3-3 вып.1	ОГС18.4	1				1	18.8	18.8
ог5	1.450.3-3 вып.1	ОГС30.4	1				1	28.5	28.5
ог6	1.450.3-3 вып.1	ОГПМХЭ5-10.9		3			3	10.5	31.5
ог7	1.450.3-3 вып.1	ОГПМХЭ5-10.21		1			1	20.8	20.8
		Итого:							450.4
		Всего:							1160.9

х) Марку С2 выполнять по типу СХ-52 с заменой L80×5 на L100×8

Привязан

Инв.№

ГИП	Коротких	
Н.контр.	Девятерикова	
Нач.отд.	Мирошник	
Гл.конс.отд.	Ермаков	
Рук.гр.	Девятерикова	
Провер.	Девятерикова	
Ст.инж.	Анохина	

ТПР 405-9-034.89 КМ

Ацетиленовая станция УАС-20Г производительностью 20 м³/ч газообразного ацетилена

Стадия	Лист	Листов
Р	9	

Схемы расположения площадок на отм. 5.500, 2.700 и 3.350

ГОСХИМПРОЕКТ

Копировал

Формат А2

Шифр ГХП 2549

ТИПОВЫЕ ПРОЕКТНЫЕ РЕШЕНИЯ 405-9-034.89 Альбом 3

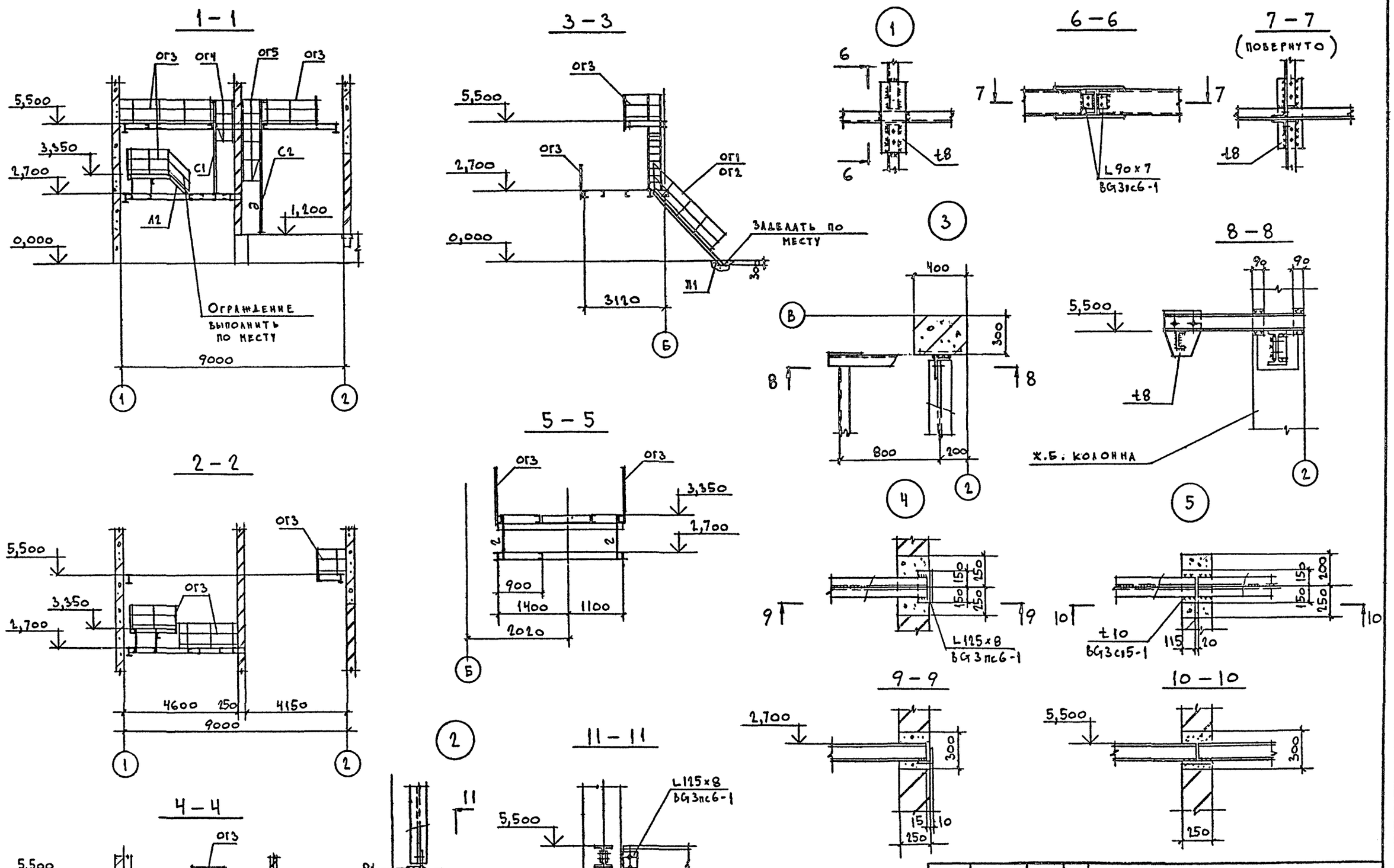

ГИП	Короткин		ТПР 405-9-034.89 КМ	
Н.контр.	Девятерикова			
Нач.отд.	Мирошник		Ацетиленовая станция УАС-20Г производительностью 20 м³/ч газообразного ацетилена	Стадия: Р; Лист: 10; Листов:
Гл.кон.отд.	Ермаков			
Рук.гр.	Девятерикова		Разрезы и узлы к листу 9	ГОСХИМПРОЕКТ
Провер.	Девятерикова			
Ст.инж.	Анохина			

Привязан

Инв.№

Согласовано: Ипрокислород ЭТО ОПАП; Гульчинский; Кузнецов

Инв. № подл. | Подпись и дата | Взам. инв. №

Копировал

Формат А2

Шифр ТПР 2549
ТИПОВЫЕ ПРОЕКТНЫЕ РЕШЕНИЯ 405-9-034.89 Альбом 3

Схема монорельса под электрическую таль Q = 1 тс

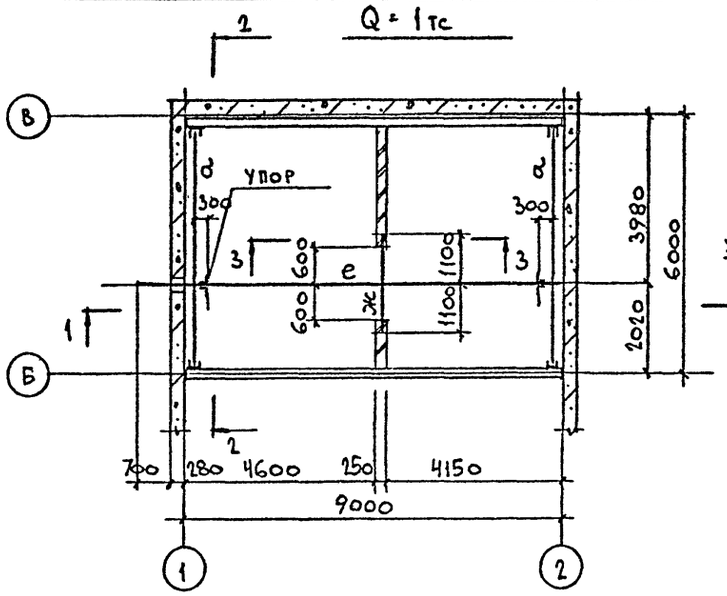

1 – 1

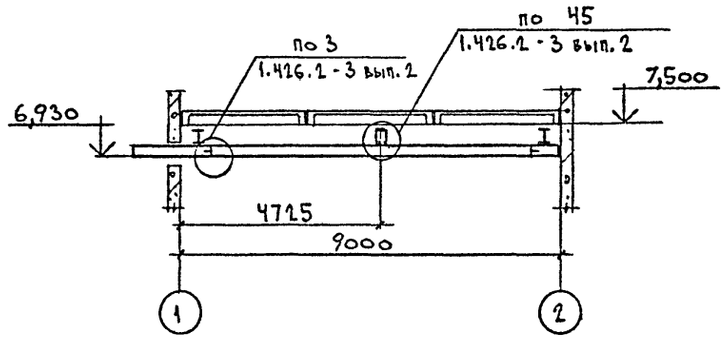

2 – 2

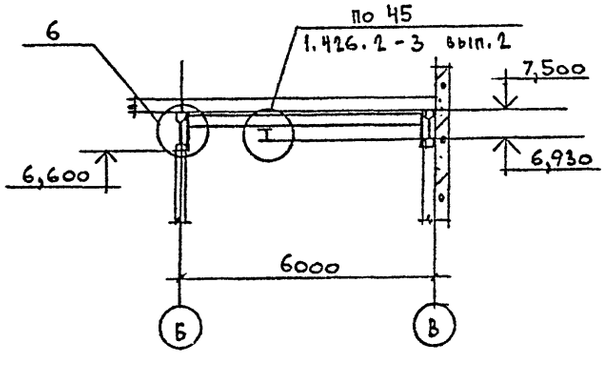

6

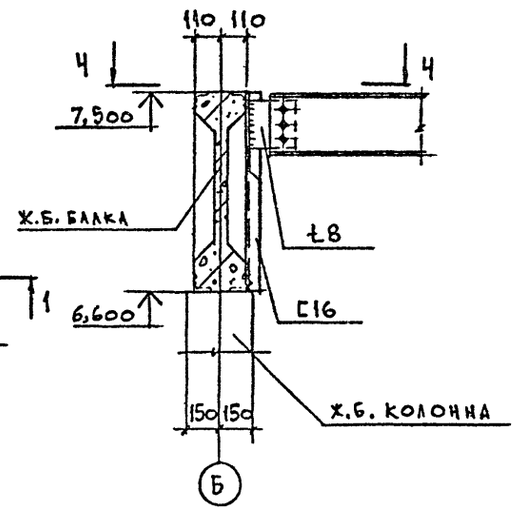

4 – 4

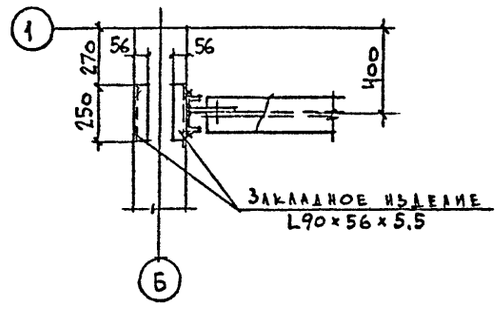

6 – 6

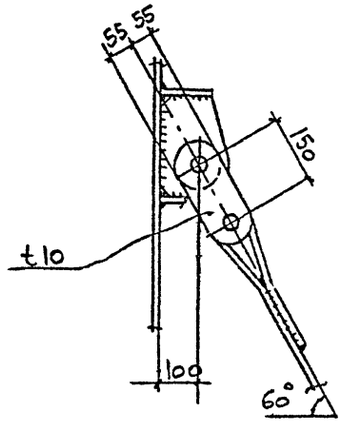

Деталь „А"

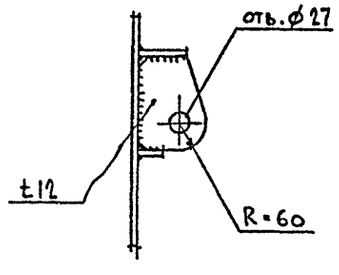

8

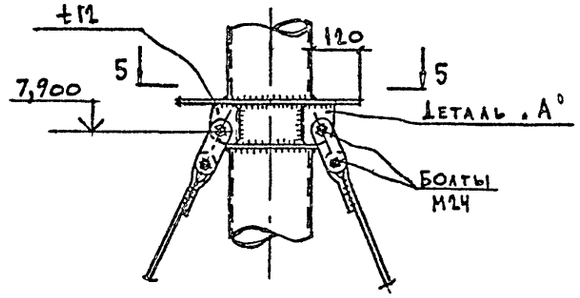

5 – 5

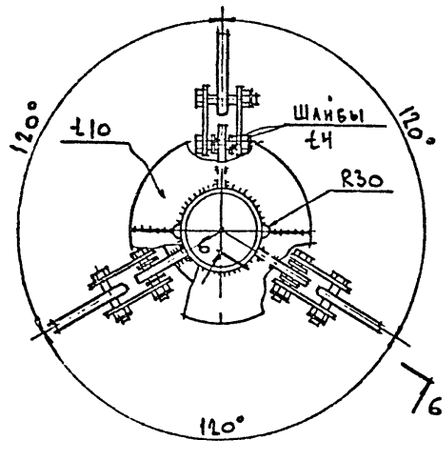

7

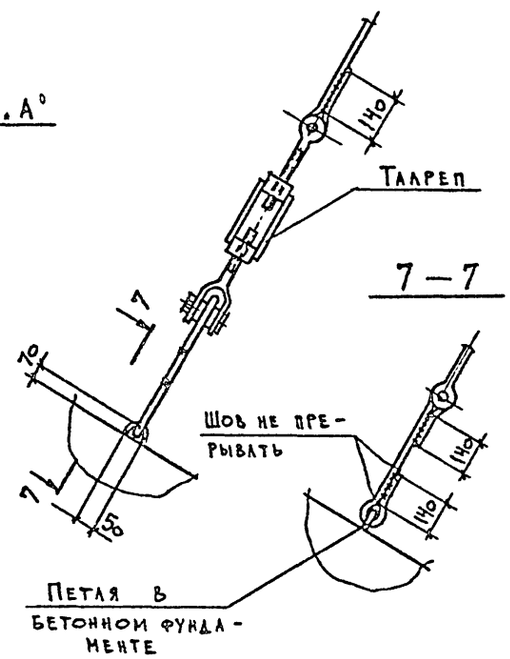

3 – 3

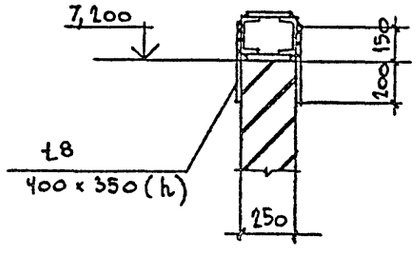

1. Ведомость элементов см. лист 9

				ТПР 405-9-034.89 КМ		
Привязан				Ацетиленовая станция УАС-20Г производительностью 20 м³/ч газообразного ацетилена	Стадия	Лист	Листов
					Р	11	
Инв.№				Схема монорельса под электрическую таль Q=1тс Узлы 6÷8	ГОСХИМПРОЕКТ		

ГИП Коротких; Н.контр. Девятериков; Нач.отд. Мирошник; Гл.инж.ст. Ермаков; Рук.гр. Девятериков; Проект. Девятерикова; Ст.инж. Анохина

Согласовано: Гипрогипрос СПАП; Куйбышевгражданпроект

Инв. № подл. | Подпись и дата | Взам. инв. №

Копировал

Формат А2

Шифр ГХП 2549

ТИПОВЫЕ ПРОЕКТНЫЕ РЕШЕНИЯ 405-9-034.89

Альбом 3

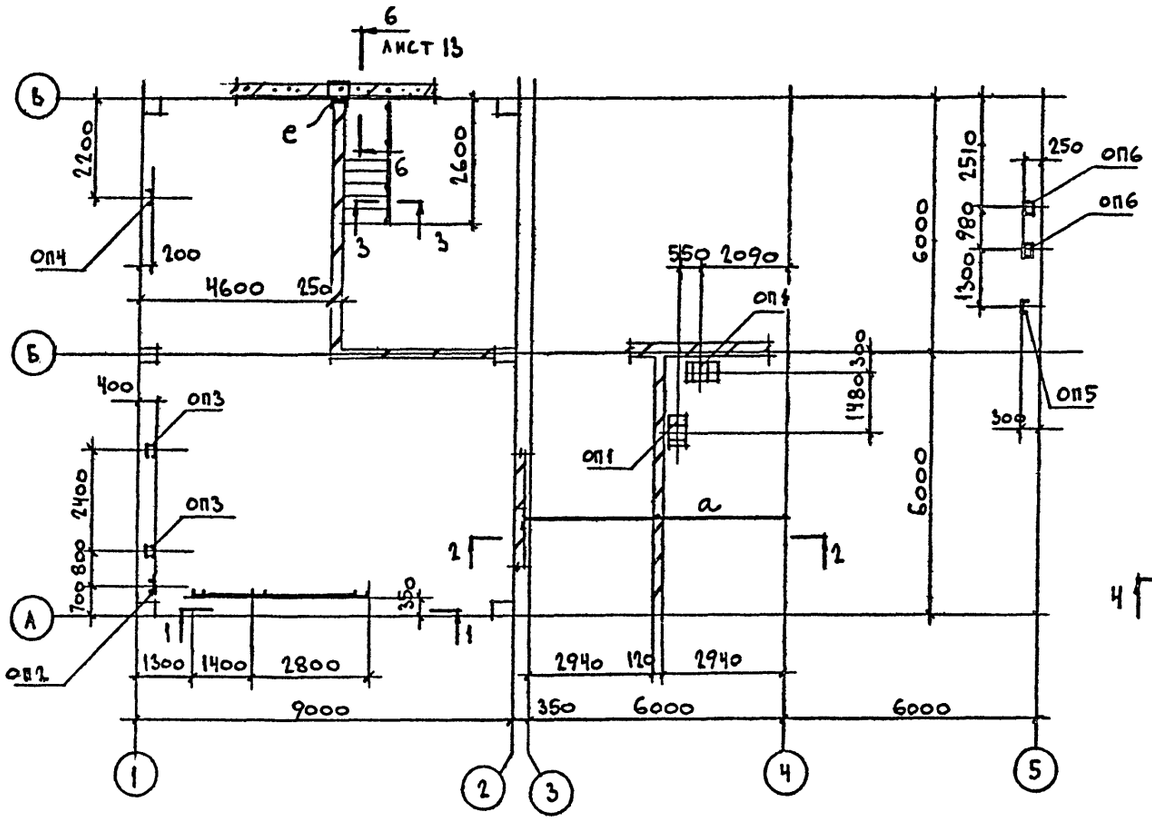

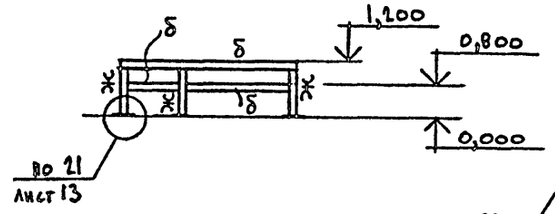

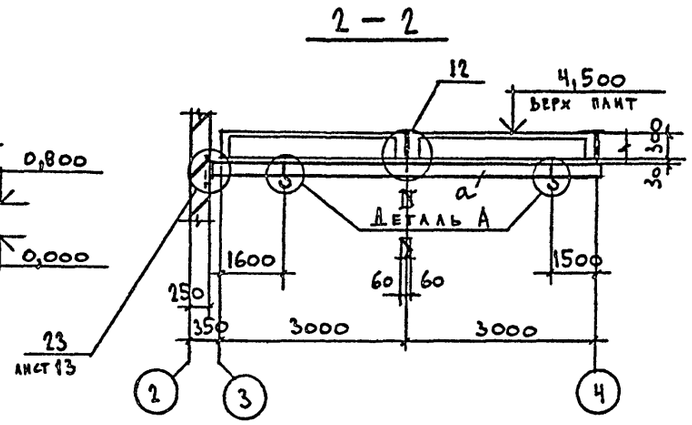

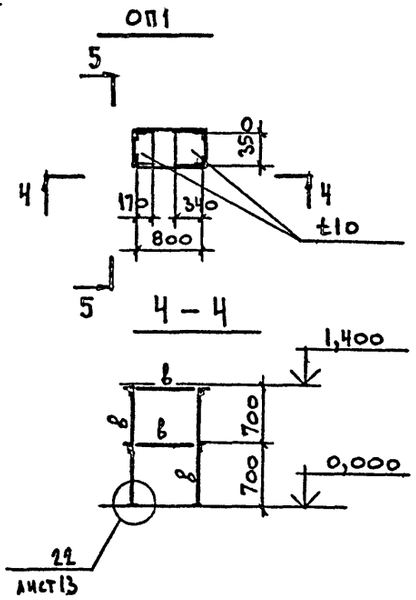

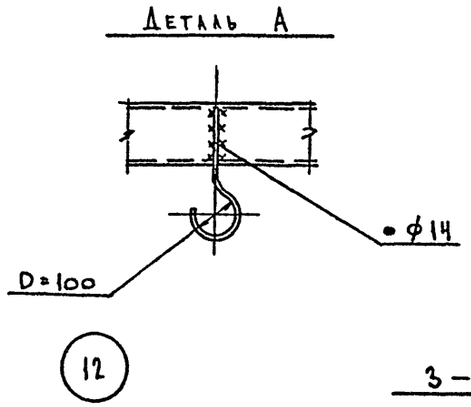

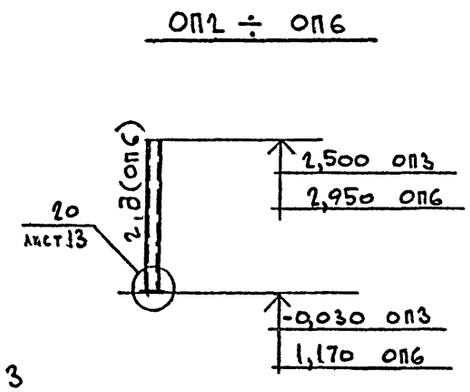

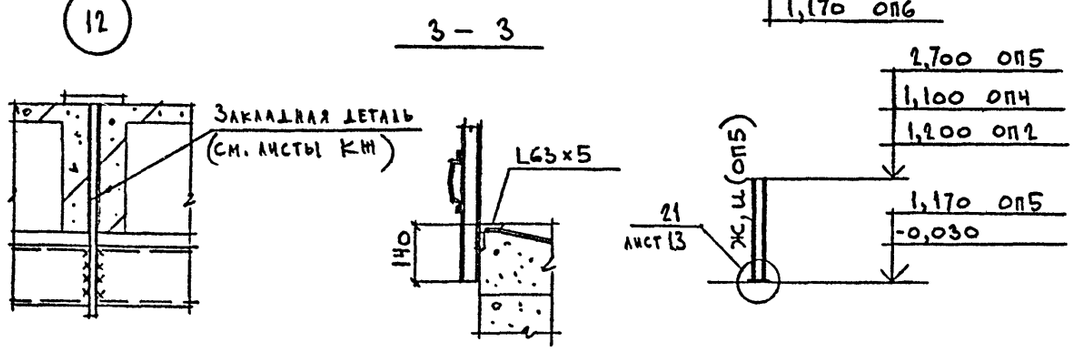

Спецификация к схеме расположения опор под оборудование и трубопроводы.

Марка, поз.	Обозначение	Наименование	Кол.	Масса ед., кг	Примечание
ОП1	лист 12		2		
ОП2	лист 12		1		
ОП3	лист 12		2		
ОП4	лист 12		1		
ОП5	лист 12		1		
ОП6	лист 12		2		

ВЕДОМОСТЬ ЭЛЕМЕНТОВ

Марка	Сечение: эскиз	поз.	состав	Опорные усилия: M тс.м	N кН(тс)	Q кН(тс)	Группа конструк.	Марка металла	Примечание
а	[		[14п			10.0 (1.0)	3	ВСт3кп2	t≥-30°С
б	[		[14п			2.0 (0.2)		ВG3пс6-1	-30°>t≥-40
в	L		L75×6				3	ВСт3кп2	
е	[		[30				4	ВG3пс6	
г	□		2[14п		2.0 (0.2)		3	ВG3кп2	t≥-30°С
								ВG3пс6-1	-30°>t≥-40°
д	□		2[14п		2.0 (0.2)		3	ВG3кп2	t≥-30°С
								ВG3пс6-1	-30°>t≥-40°
ж	[		[14п		1.0 (0.1)		3	ВG3кп2	t≥-30°С
и	[		[14п		1.0 (0.1)			ВG3пс6-1	-30°>t≥-40°

ГИП	Короткий		
Н.контр.	Девятерикова		
Нач.отд.	Мирошник		
Гл.кон.ст.	Ермаков		
Рук.гр.	Девятерикова		
Провер.	Девятерикова		
Ст.инж.	Анохина		

Привязан

Инв.№

ТПР 405-9-034.89 КМ

Ацетиленовая станция УАС-20Г производительностью 20 м³/ч газообразного ацетилена

Стадия	Лист	Листов
Р	12	

Схема расположения опор под оборудование и трубопроводы

ГОСХИМПРОЕКТ

Согласовано: ТВ-2 ГХП Гуськова; Гипротиспорт ОПАП Кузнецов

Инв. № подл. | Подпись и дата | Взам. инв. №

Копировал

Формат А2

Шифр ГКП 2549

ТИПОВЫЕ ПРОЕКТНЫЕ РЕШЕНИЯ 405-9-034.89 Альбом 3

Согласовано: ГИПРОХИМСЕЛЬСТРОЙ ОПАЛ Кузнецов

Инв. № подл. | Подпись и дата | Взам. инв. №

6 – 6

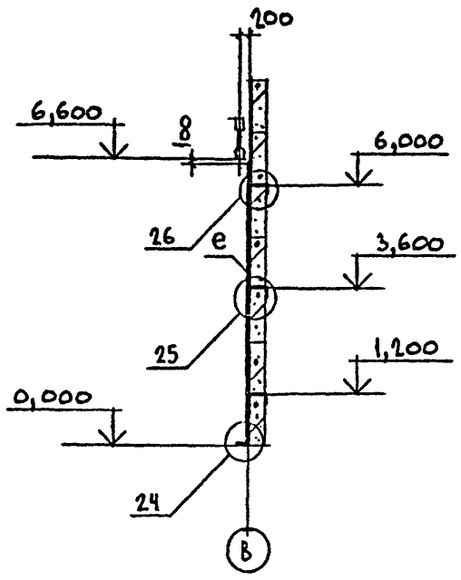

(23)

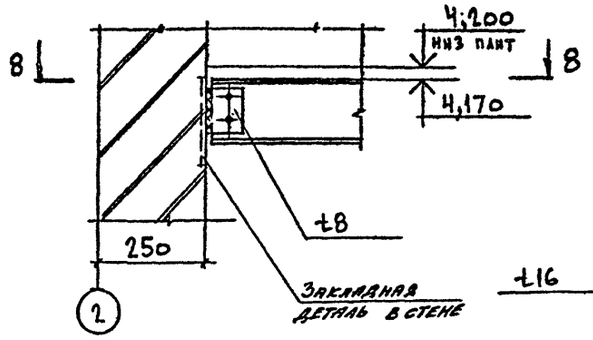

8 – 8

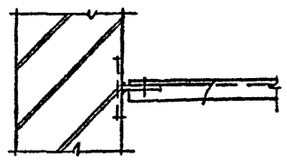

9 – 9

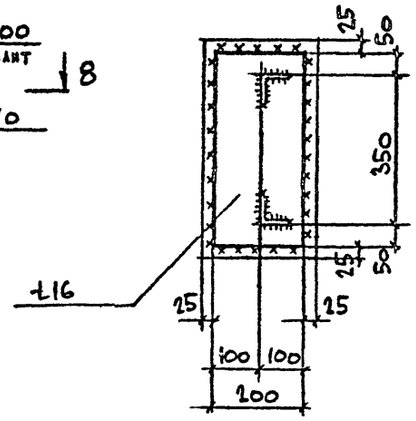

10 – 10

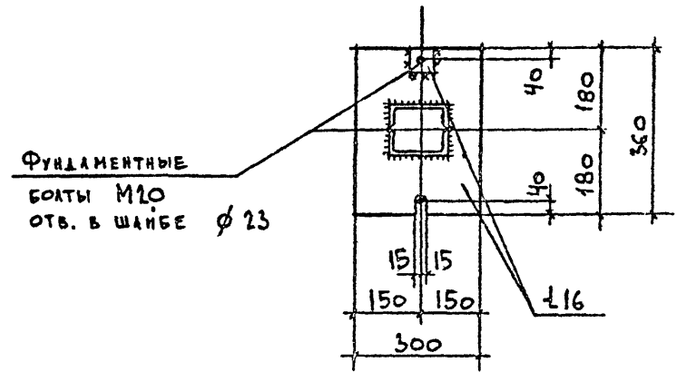

(24)

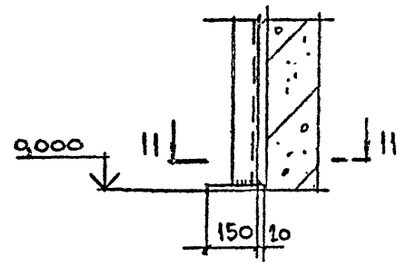

(25)

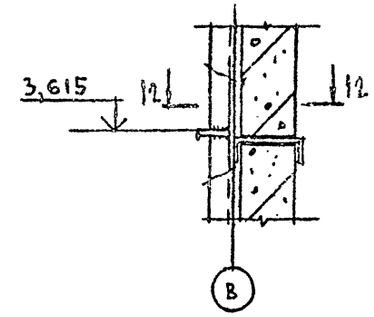

(26)

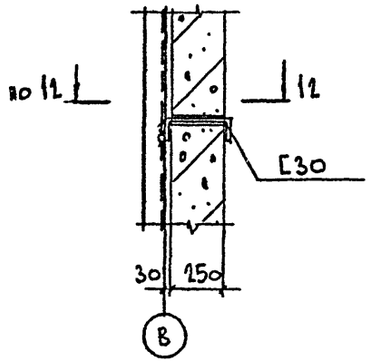

(22)

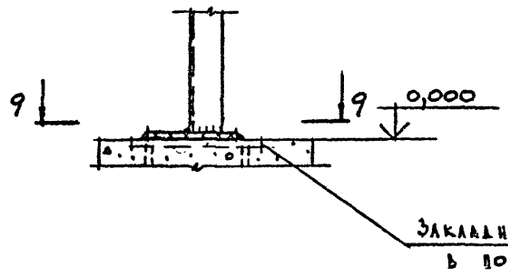

(20)

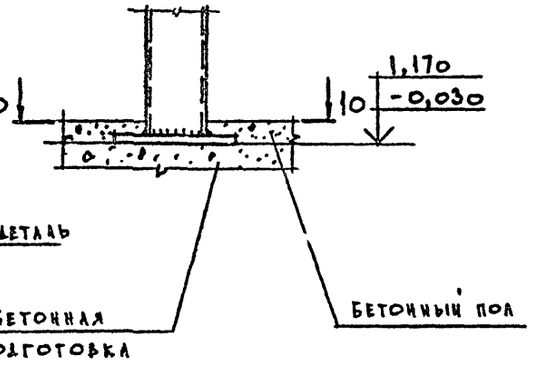

11 – 11

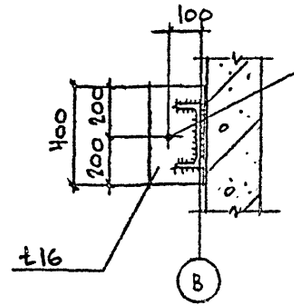

12 – 12

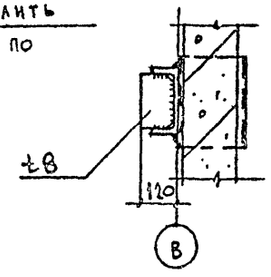

(21)

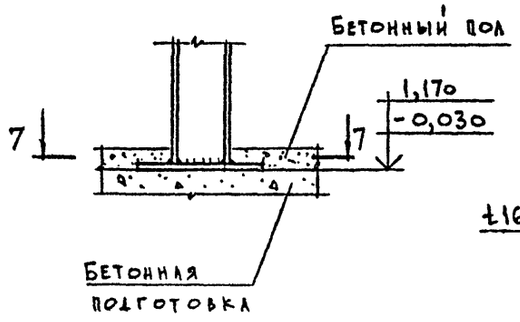

7 – 7

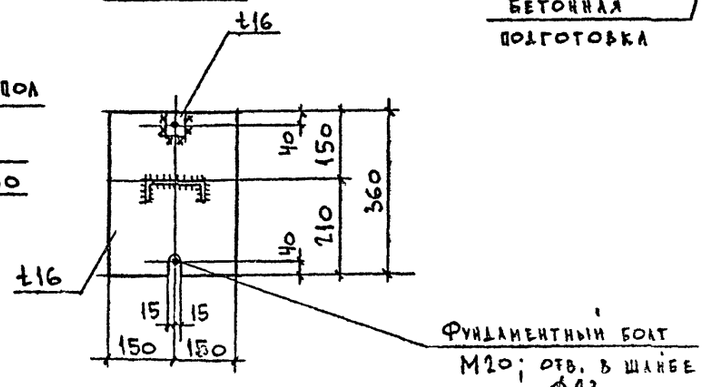

Привязан		ГИП	Коротких	ТПР 405-9-034.89 КМ	
		Н.контр.	Лебтерникова		
		Нач.отд.	Мирошник	Ацетиленовая станция УАС-20Г производительностью 20 м³/ч газообразного ацетилена	Стадия: Р; Лист: 13; Листов:
		Гл.инж.пр.	Ермаков		
		Рук.гр.	Лебтерникова	Разрез и узлы. К листу 12	ГОСХИМПРОЕКТ
		Провер.	Лебтерникова		
Инв.№		Ст.инж.	Анохина		

Копировал

Формат А2

Инв. № подл. 1549

Типовые проектные решения 405-9-034.89 Альбом 3

Схема расположения молниеприемников

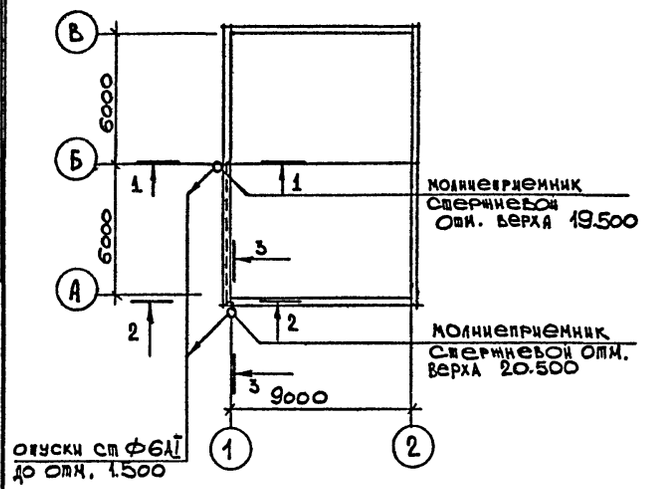

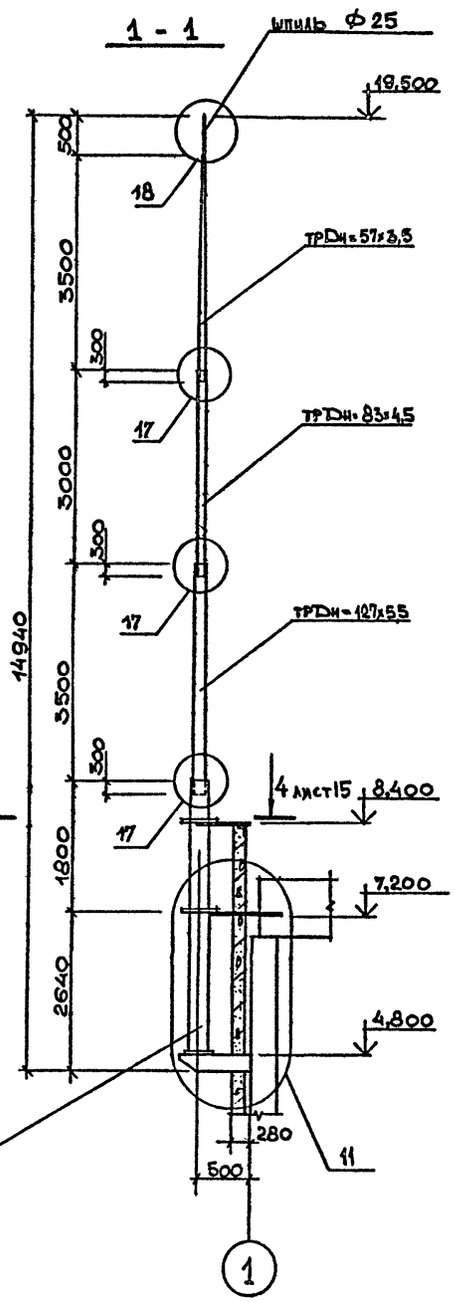

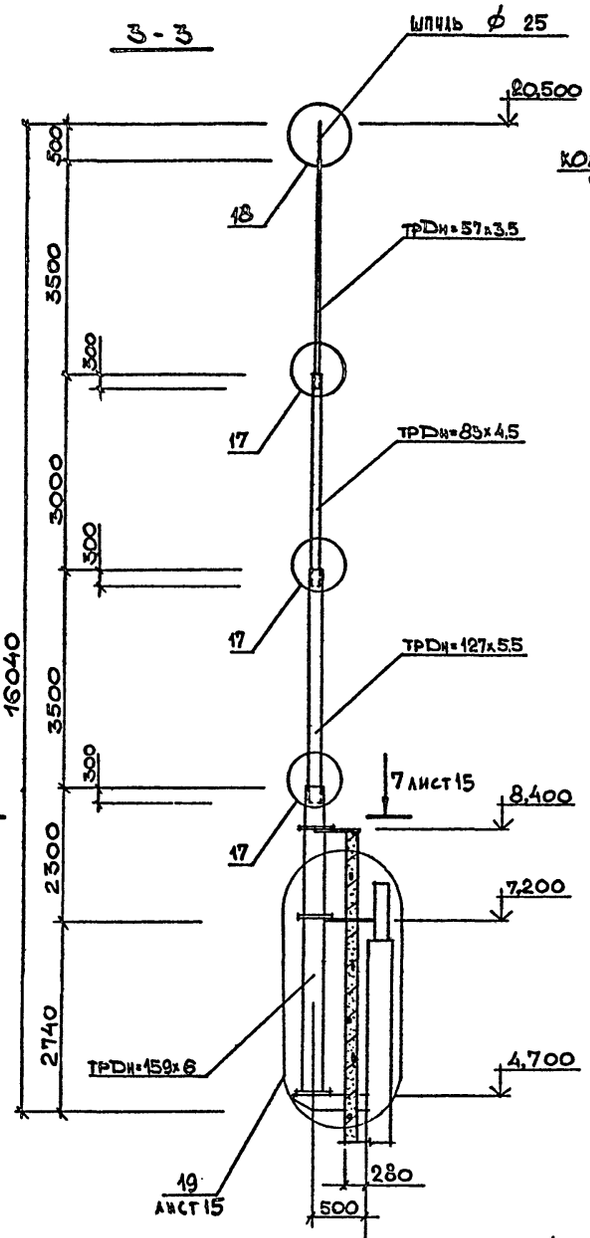

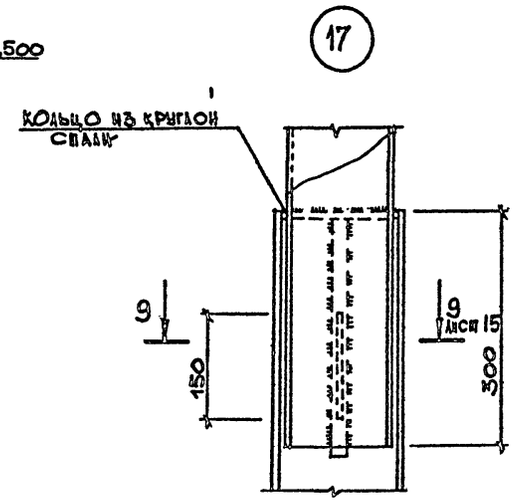

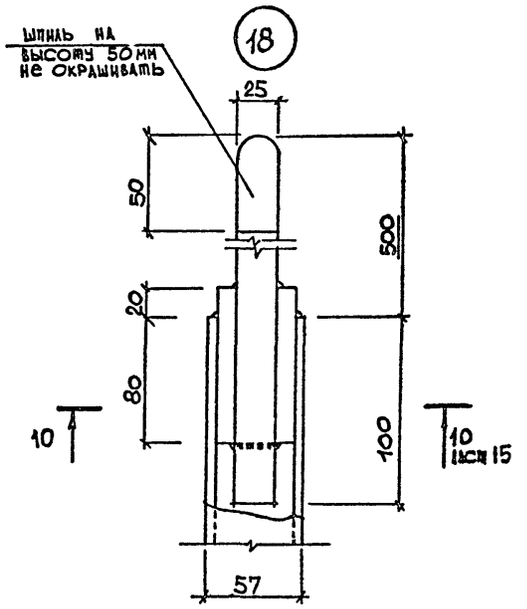

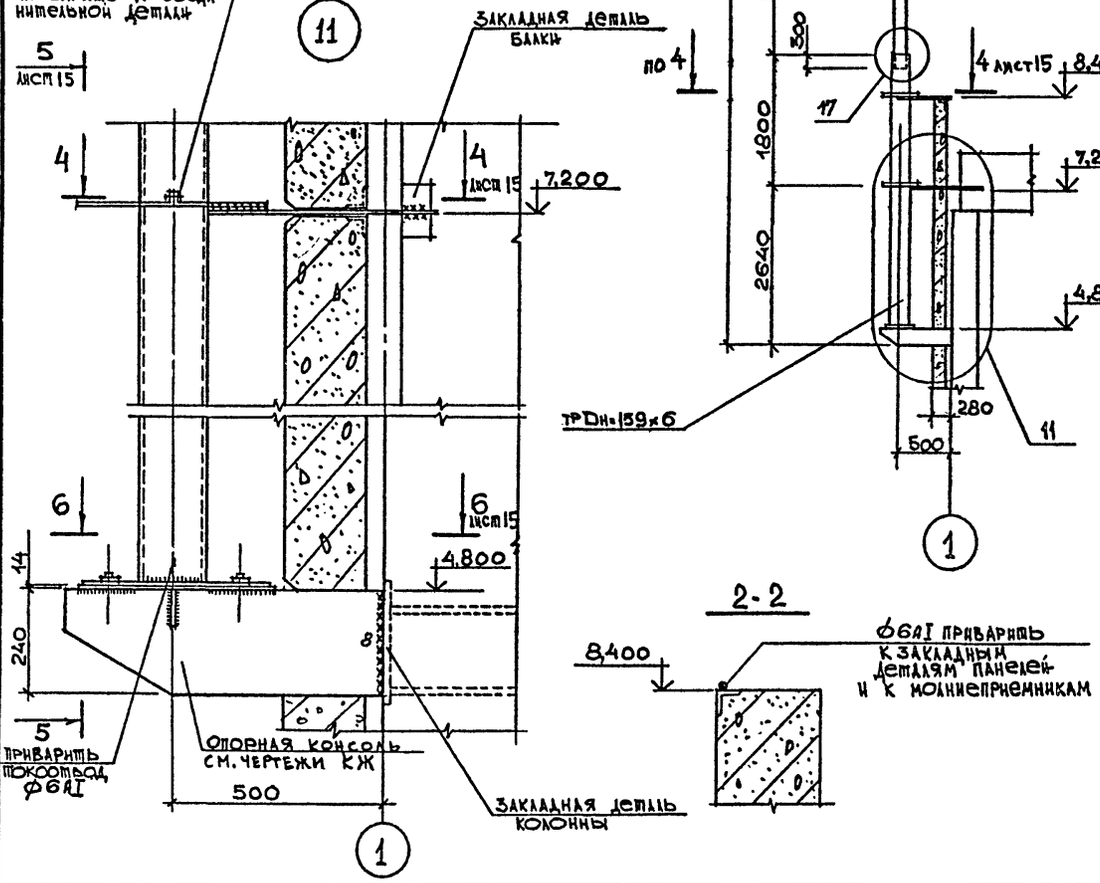

1. Данный лист см. совместно с листом 15

Согласовано: Гипрокислород ЭТО Тульинский

Взам. инв. № | Подпись и дата | Инв. № подл.

				ТПР 405-9-034.89 КМ	
Привязан		ГИП	Короткин	Ацетиленовая станция УАС-20Г производительностью 20 м³/ч газообразного ацетилена	Стадия: Р; Лист: 14; Листов:
		Н. контр.	Девятериков		
		Нач. отд.	Мирошник		
		Гл. конс. отд.	Ермаков		
		Рук. гр.	Девятериков	Схема расположения молниеприемников.	ГОСХИМПРОЕКТ
Инв. №		Провер.	Девятериков		
		Исполн.	Савельева		

Копировал

Формат А2

Шифр ГХП 2549

ТИПОВЫЕ ПРОЕКТНЫЕ РЕШЕНИЯ 405-9-034.89 Альбом 3

Согласовано: ГИПРОКИСЛОРОД ЭТО Ульянский

Взам. инв. № | Подпись и дата | Инв. № подл.

4-4

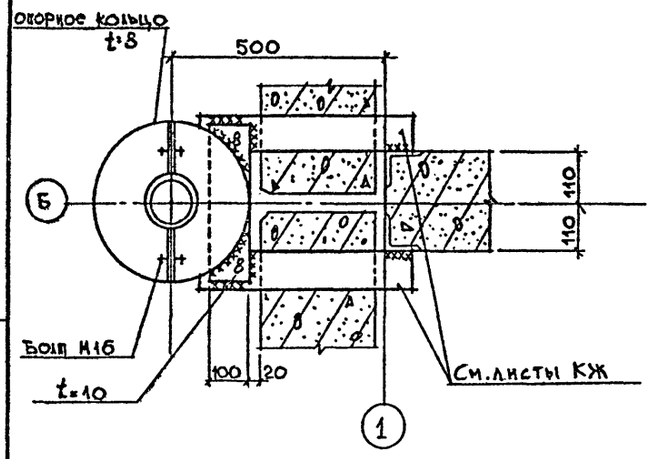

5-5

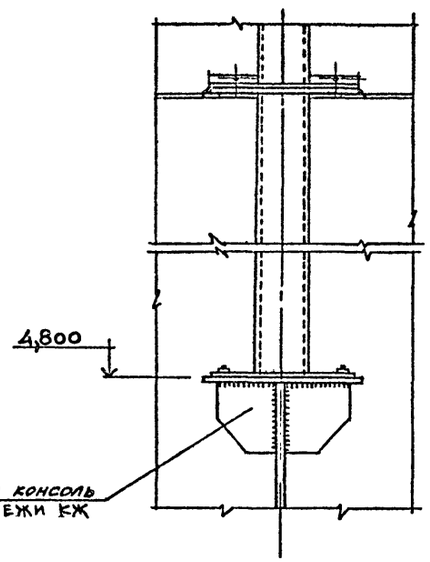

6-6

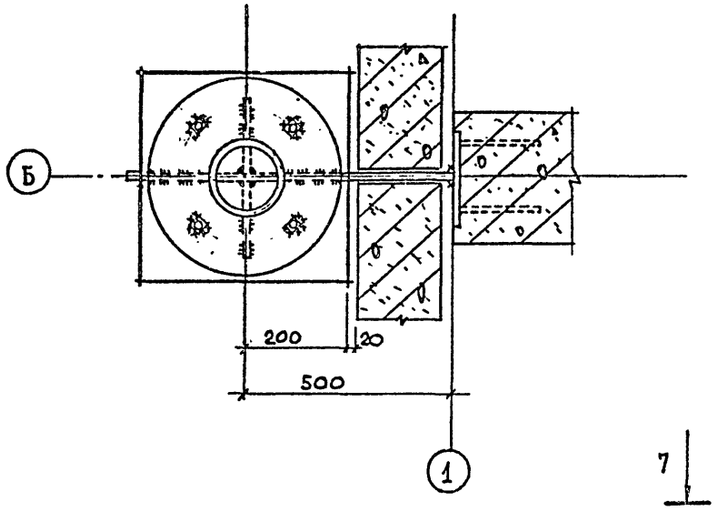

7-7

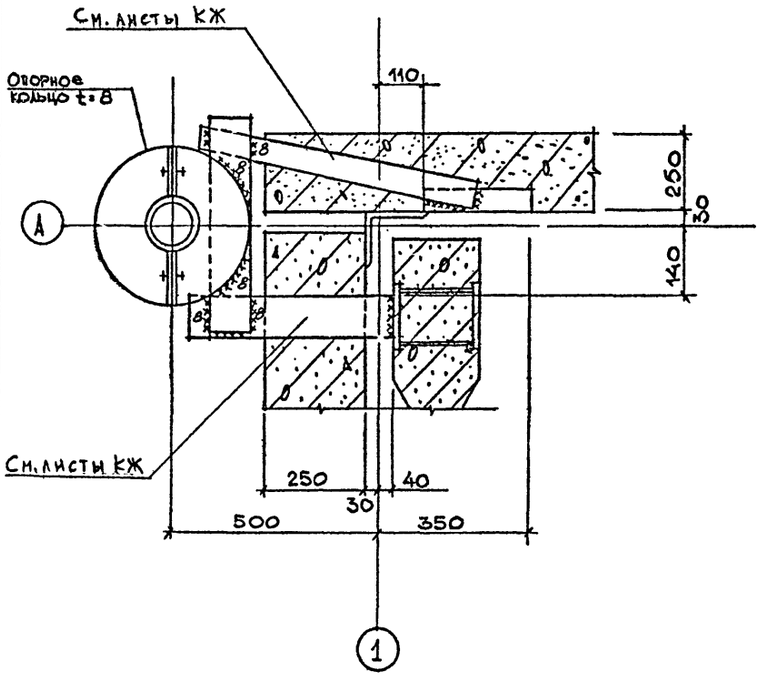

8-8

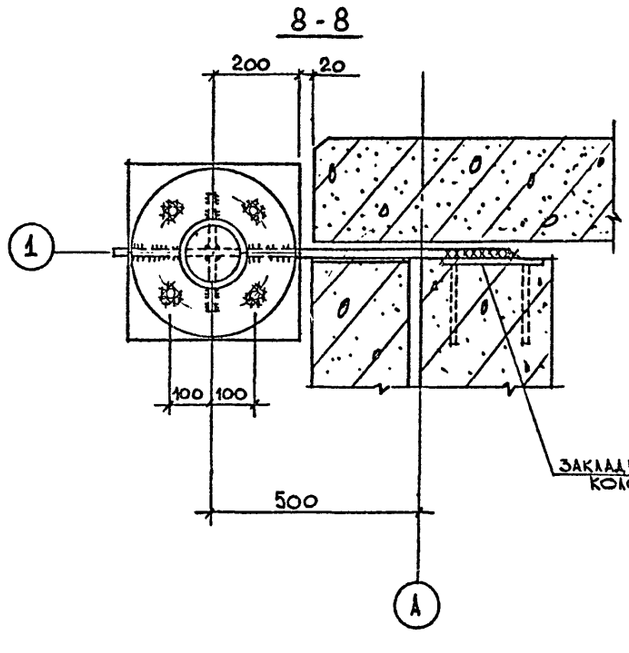

19

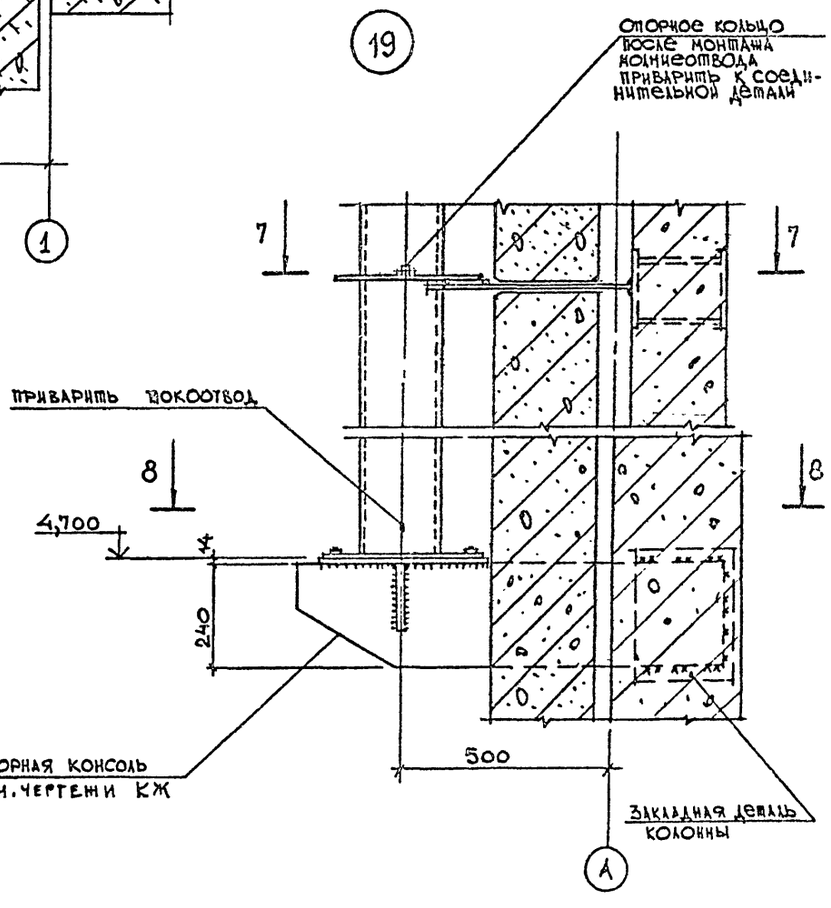

9-9

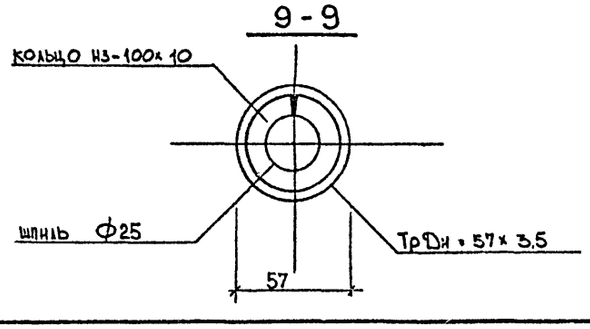

10-10

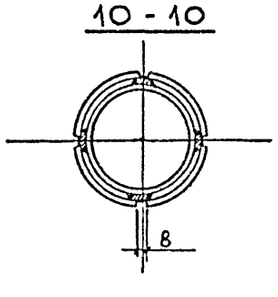

				ТПР 405-9-034.89 КМ
Привязан		ГИП	Короткий	
		Н.контр.	Девятериков	Ацетиленовая станция УАС-20Г производительностью 20 м³/ч газообразного ацетилена
		Нач.отд.	Мирошник	
		Гл.констр.	Ермаков	
		Рук.гр.	Девятериков	Разрезы 4-4 ÷ 10-10 к листу 14. Узел 19.
Инв.№		Провер.	Девятериков	
		Исполн.	Савельева	

Стадия	Лист	Листов
Р	15	

ГОСХИМПРОЕКТ

Копировал

Формат А2

Шифр ГХП 2549

ТИПОВЫЕ ПРОЕКТНЫЕ РЕШЕНИЯ 405-9-034.89 Альбом 3

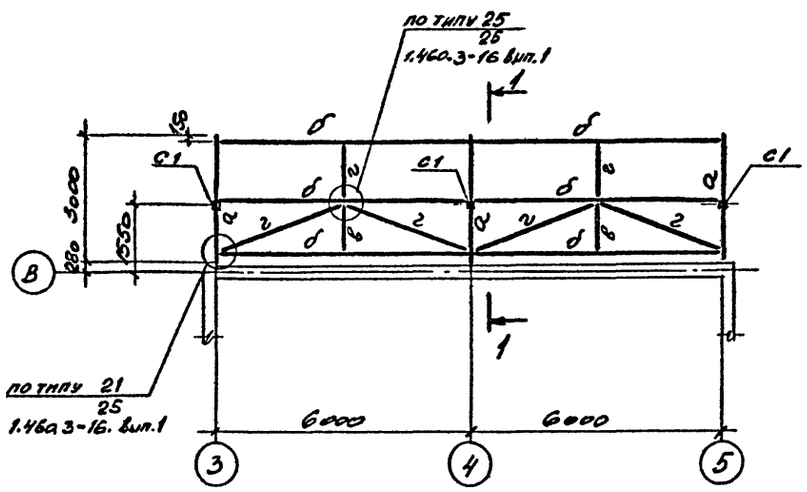
Схема расположения элементов навеса

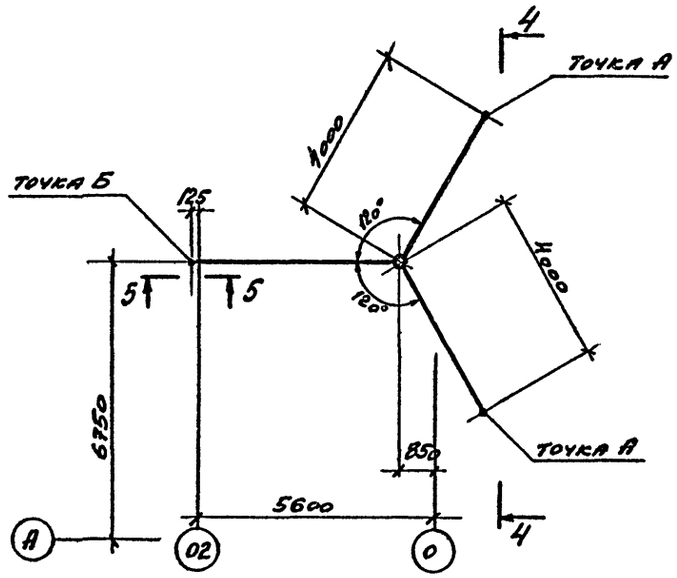
Схема расположения трубы

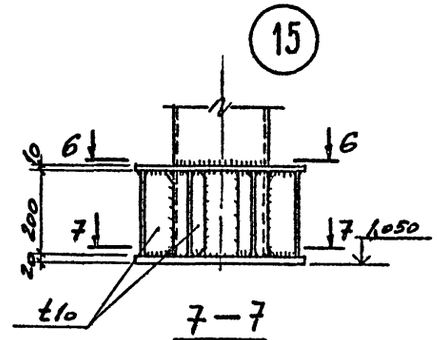

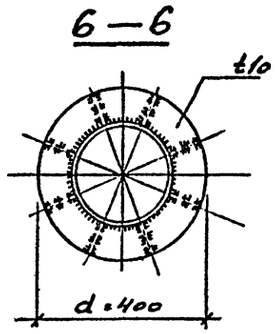

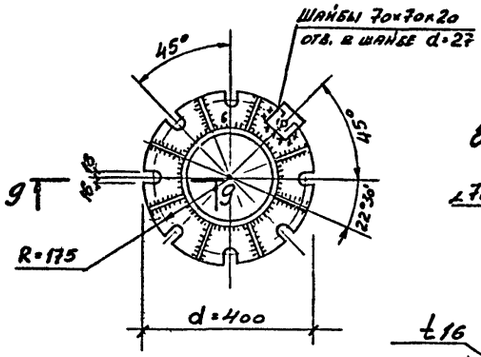

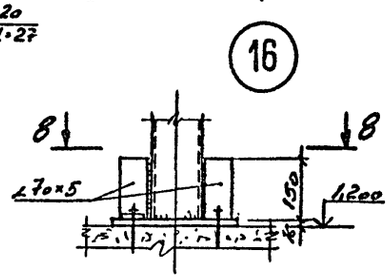

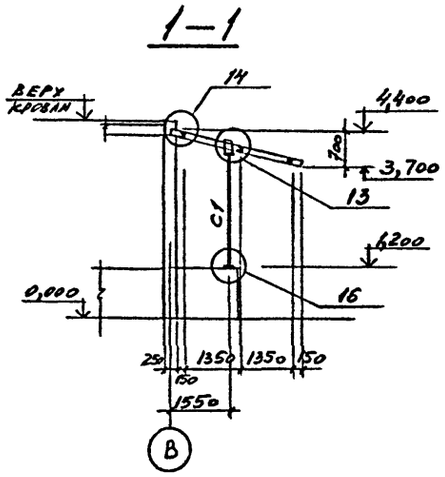
1—1

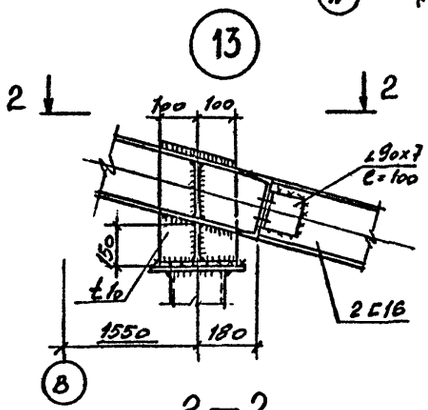

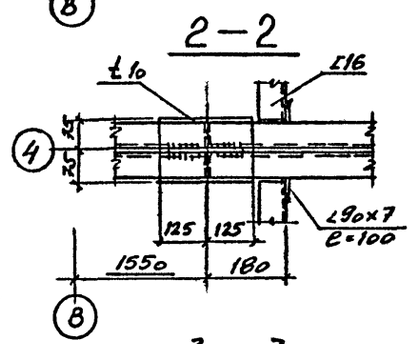
2—2

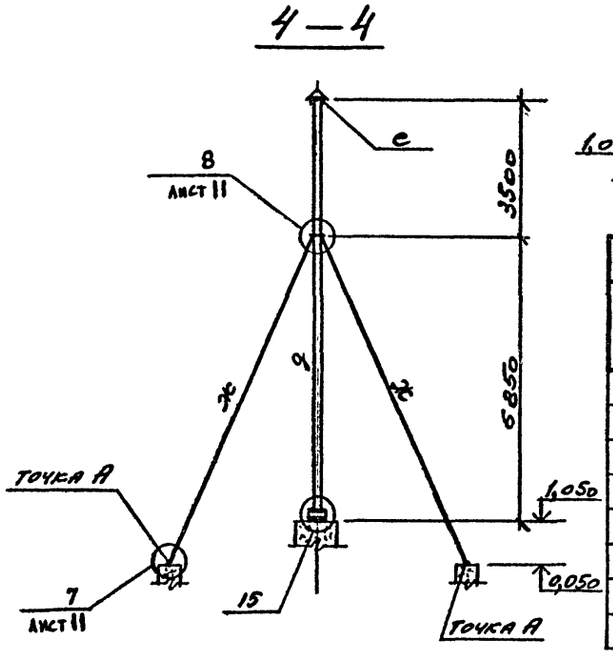
4—4

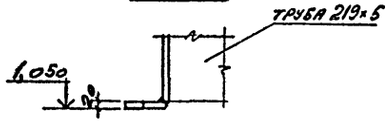

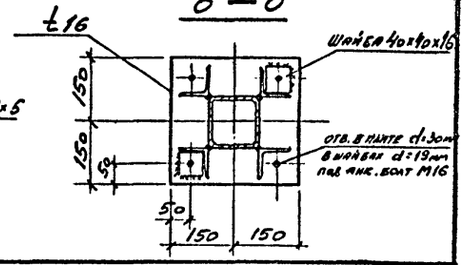

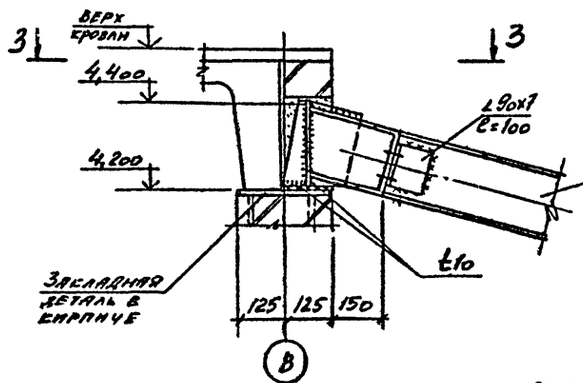

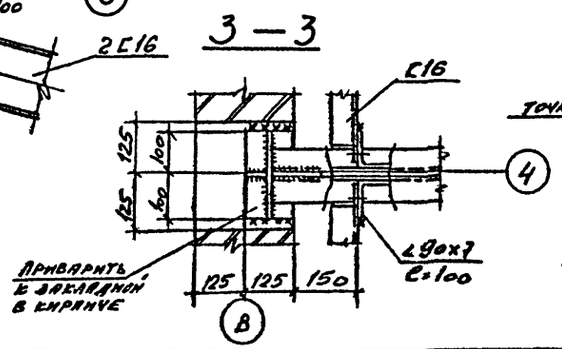
3—3

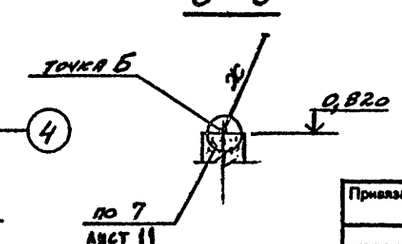
5—5

ВЕДОМОСТЬ ЭЛЕМЕНТОВ

Марка	Сечение: эскиз	Сечение: поз.	Сечение: состав	Опорные усилия: M кнм(тсм)	Опорные усилия: N кн(тс)	Опорные усилия: Q кн(тс)	Группа конструк.	Марка металла	Примечание
с1	□		Гн. 120×120×4		41,0 (4,1)		3	ВСт3сп2	
а	⌶10		2[16п	43,0 (4,3)		40,0 (4,0)	2	ВСт3пс6-1	
б	[		[16п	14,0 (1,4)			3	ВСт3пс6-1	
в	L		∠70×5				4	ВСт3кп2	
г	⌖		ф16				4	ВСт3пс6 ВСт3сп5	t≥-30°С -30°>t≥-40°
д	⌖		труба 219×5				2	ВСт3пс6	
е	Зонт круглый		—						*)
ж	⌖		ф16				2	ВСт3пс6 ВСт3сп5	t≥-30°С -30°>t≥-40°

*) по типу 3К.00.000 серии 1.494-32

ГИП	Короткий		
Н. контр.	Девятерикова		
Нач. отд.	Мирошник		
Гл. кон. ст.	Ермаков		
Рук. гр.	Девятерикова		
Провер.	Анохина		
Ст. инж.	Семенова		

Привязан

Инв. №

ТПР 405-9-034.89 КМ

Ацетиленовая станция УАС-20Г производительностью 20 м³/ч газообразного ацетилена

Схемы расположения элементов навеса и трубы.

Стадия	Лист	Листов
Р	16	

ГОСХИМПРОЕКТ

Согласовано: ОПАП, ЭТО, отд. автоматики; Кузнецов, Ульянский, Головей

Взам. инв. №

Подпись и дата

Инв. № подл.

Копировал

Формат А2

Шифр ГХП 2549

ТИПОВЫЕ ПРОЕКТНЫЕ РЕШЕНИЯ 405-9-034.89

Альбом 3

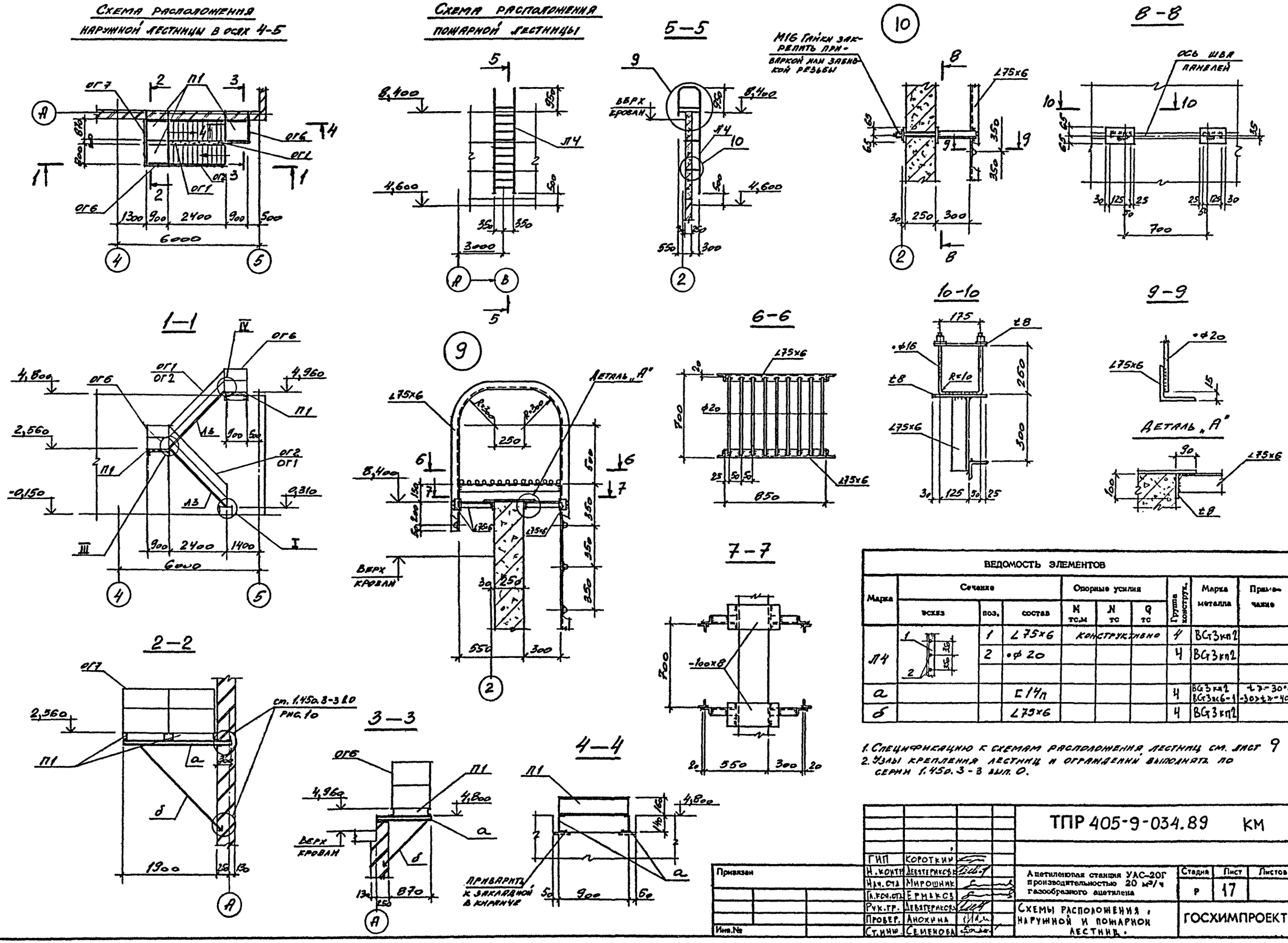

ВЕДОМОСТЬ ЭЛЕМЕНТОВ									
Марка	Сечение			Опорные усилия			Группа конструк.	Марка металла	Примечание
	эскиз	поз.	состав	M тс.м	N тс	Q тс			
Л4		1	∠75×6	конструктивно			4	ВСт3кп2	
		2	•ф20				4	ВСт3кп2	
а			⊏14п				4	ВСт3кп2 ВСт3пс6-1	t≥-30°C -30>t≥-40°
б			∠75×6				4	ВСт3кп2	

1. Спецификацию к схемам расположения лестниц см. лист 9
2. Узлы крепления лестниц и ограждений выполнять по серии 1.450.3-3 вып. 0.

ГИП	Короткий		
Н.контр.	Девятериков		
Нач.отд.	Мирошник		
Гл.кон.отд.	Ермаков		
Рук.гр.	Девятериков		
Провер.	Анохина		
Ст.инж.	Семенова		

Привязан

Инв.№

ТПР 405-9-034.89 КМ

Ацетиленовая станция УАС-20Г производительностью 20 м³/ч газообразного ацетилена

Схемы расположения наружной и пожарной лестниц.

Стадия	Лист	Листов
Р	17	

ГОСХИМПРОЕКТ

Согласовано:

Взам. инв. №

Подпись и дата

Инв. № подл.

gost.e-ecolog.ru

Копировал

Формат А2