ТИПОВЫЕ ПРОЕКТНЫЕ РЕШЕНИЯ

405-9-034.89

Ацетиленовая станция УАС-20г производительностью 20 м³/ч газообразного ацетилена

Альбом 2

ДЕТАЛИ МОНТАЖНЫЕ ТЕХНОЛОГИЧЕСКИЕ

gost.e-ecolog.ru

© Казахский филиал ЦИТП Госстроя СССР.1990г.

Заказ № 2584 Тираж 150 экз Цена 1-18 ТП 405-9.034.89 а2 Сдано в печать 31/8

ТИПОВЫЕ ПРОЕКТНЫЕ РЕШЕНИЯ

405-9-034.89

Ацетиленовая станция УАС-20г производительностью 20 м³/ч газообразного ацетилена

Альбом 2

Перечень альбомов

Альбом 1	ПЗ	Пояснительная записка
Часть 1	ТХ	Технология производства
	ТХН	Нестандартизированное оборудование
Часть 2	ЭМ	Силовое электрооборудование. Электроосвещение. Молниезащита. Защита от статического электричества
	А	Автоматизация технологических процессов
Альбом 2	ТД	Детали монтажные технологические
Альбом 3	АР	Архитектурные решения
	КЖ	Конструкции железобетонные
	КМ	Конструкции металлические
Альбом 4	КЖИ	Изделия строительные
Альбом 5	ОВ	Отопление и вентиляция
	ВК	Внутренний водопровод и канализация
Альбом 6	А	Задания заводу-изготовителю
	ЭЛ	
Альбом 7	СО	Спецификации оборудования
Альбом 8	ВМ	Ведомости потребности в материалах
Альбом 9	С	Сметы

Разработаны
Проектным институтом
„Гипрокислород"

Утверждены и введены в
действие Минхимпромом СССР
письмо от 19.04.89 N°14/11-966

Главный инженер „Гипрокислорода" Г.Ф. Радин

Главный инженер проекта Н.А. Захаров

СОДЕРЖАНИЕ АЛЬБОМА 2

№№ листов	Наименование и обозначение документов Наименование листа	Стр.
	ТПР405 Детали	
	ТД-1 Уголок	3
	ТД-2 Бобышка	4
	ТД-3 Штуцер	5
	ТД-4 Штуцер	6
	ТД-5 Муфта	7
	ТД-6 Фланец	8
	ТД-7 Переход	9
	ТД-8 Конус нижний	10
	ТД-9 Конус верхний	11
	ТД-10 Ниппель	12
	ТД-11 Петля	13
	ТД-12 Крюк	14
	ТД-13 Пробка	15
	ТД-14 Скоба	16
	ТД-15 Штуцер	17
	ТД-16 Бобышка	18
	ТД-17 Ниппель	19
	ТД-18 Заглушка	20
	ТД-19 Прокладка	21
	ТД-20 Воронка	22
	ТД-21 Втулка	23
	ТД-22 Штуцер	24
	ТД-23 Штуцер	25
	ТД-24 Прокладка	26
	ТД-25 Кольцо	27
	ТД-26 Ниппель	28
	ТД-27 Переход	29

63

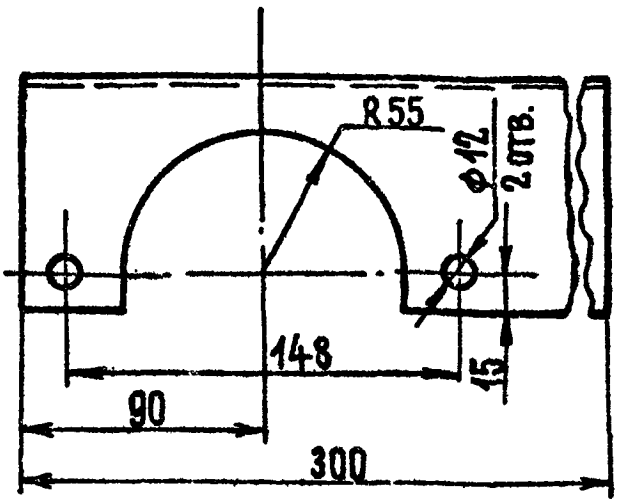

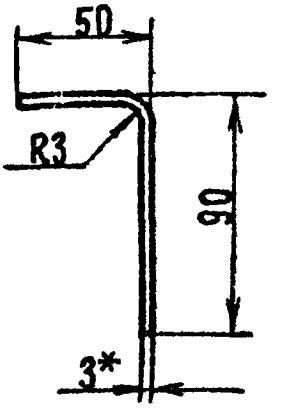

1.* Размер для справок

2. Предельные отклонения размеров: $H14, \pm t_2/2$

Изм.	Лист	№ докум.	Подп.	Дата
Разраб.		Блинова		
Пров.		Беспалов		
Т.контр.				
Н.контр.		Жужина		
Утв.		Кузнецов		

ТПР 405-9-034.89 ТД-1

Уголок

Лит	Масса	Масштаб
	0,88	1:2,5

Лист Листов: 1

Лист Б-ПН-О-3 ГОСТ 9903-74
Вст. Зсп4-ГОСТ 14637-79

ГИПРОКИСЛОРОД
Москва

Копировал Иванова

Инв.№ подл. | Подп. и дата | Взам. инв.№ | Инв.№ дубл. | Подп. и дата

ТПР 405-9-034.89 ТД-2

63 (✓)

Альбом 2

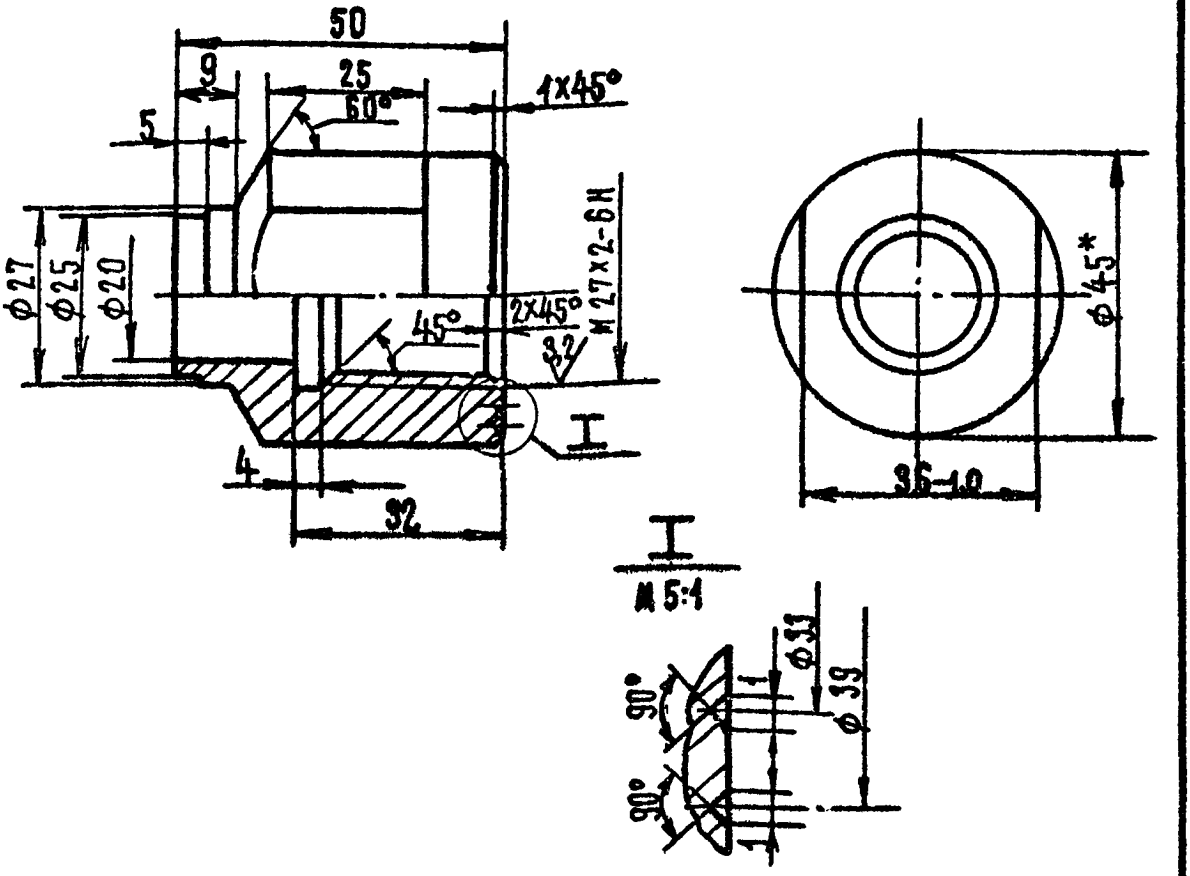

1.* Размер для справок

2. Неуказанные предельные отклонения размеров: H14, h14, $\pm t_2/2$.

Изм.	Лист	№ докум.	Подп.	Дата	ТПР 405-9-034.89 ТД-2	
Разраб.		Блинова			Бобышка	Лит. / Масса / Масштаб: И / 0,38 / 1:1
Пров.		Плотников				Лист: / Листов: 1
Т.контр.						
Рук.гр.		Беспалов			Круг В45 ГОСТ 2590-88 / 20-4-0-Т ГОСТ 1050-74	Гипрокислород, Москва
Н.контр.		Жужина				
Утв.		Кузнецов				

Копировал Иванова

Формат А4

Инв.№ подл. | Подп. и дата | Взам.инв.№ | Инв.№ дубл. | Подп. и дата

Альбом 2

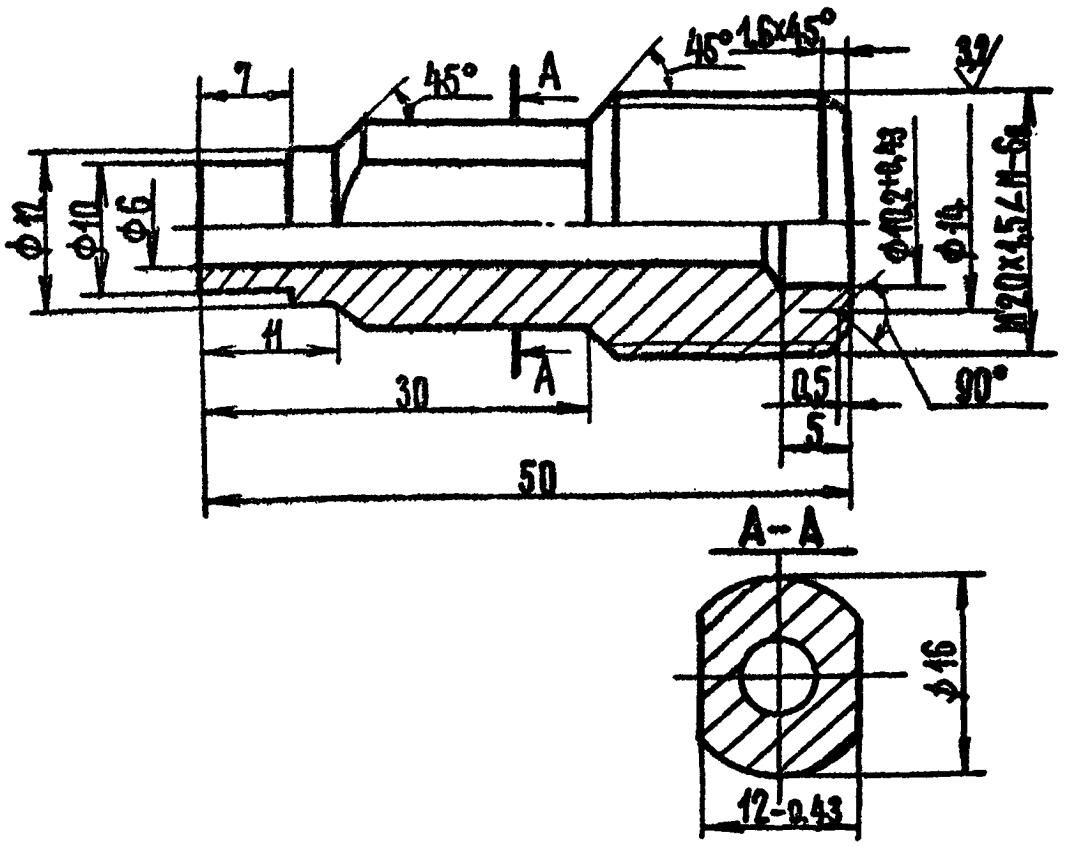

Неуказанные предельные отклонения размеров: $H14, h14, \pm t_2/2$

Изм.	Лист	№ докум.	Подп.	Дата
Разраб.		Балимова		
Пров.		Плотников		
Т.контр.				
Нач.гр.		Беспалов		
Н.контр.		Жужина		
Утв.		Кузнецов		

ТПР405-9-034.89 ТД-3

Штуцер

Лит.	Масса	Масштаб
	0,07	2:1

Лист: Листов: 1

Круг В22 ГОСТ 2590-88 / 20-4-б-т ГОСТ 1050-74

ГИПРОКИСЛОРОД Москва

Копировал Иванова

Формат А4

Инв.№ подл. | Подп. и дата | Взам.инв.№ | Инв.№ дубл. | Подп. и дата

Альбом 2

ТПР 405-9-034.89 ТД-4

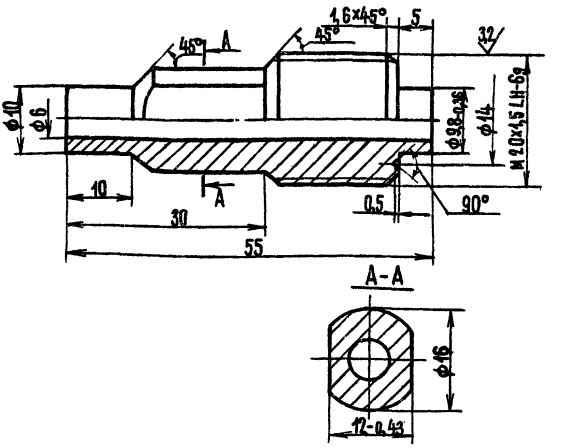

Неуказанные предельные отклонения размеров: $H14$, $h14$, $\pm t_2/2$.

Изм.	Лист	№ докум.	Подп.	Дата
Разраб.		Блинова		
Пров.		Плотников		
Т.контр.				
Рук.гр.		Берналов		
Н.контр.		Жужина		
Утв.		Кузнецов		

ТПР 405-9-034.89 ТД-4

Штуцер

Лит.	Масса	Масштаб
	0,07	2:1

Лист: Листов: 1

Круг В 22 ГОСТ 2590-88 / 20-4-Б ГОСТ 1051-74

ГИПРОКИСЛОРОД, Москва

Копировал Иванов

Формат А4

Инв.№ подл. | Подп. и дата | Взам.инв.№ | Инв.№ дубл. | Подп. и дата

ТПР 405-9-034.89 ТД-5

32

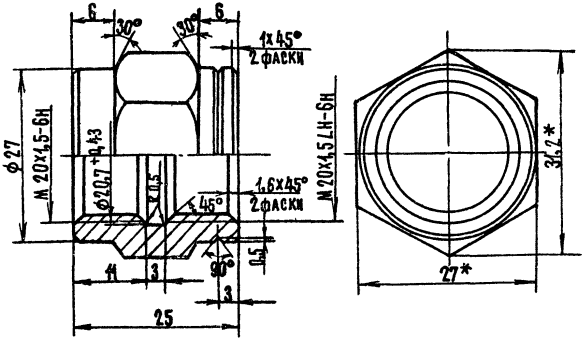

1.* Размер для справок

2. Неуказанные предельные отклонения размеров: H14, h14, $\pm t_2/2$

Изм.	Лист	№ докум.	Подп.	Дата	ТПР 405-9-034.89 ТД-5			
	Разраб.	Блинова			Муфта	Лит.	Масса	Масштаб
	Пров.	Плотников					0,06	2:1
	Т.контр.					Лист	Листов	
	Рук.гр.	Беспалов			Шестигранник 27-5 ГОСТ 8560-78 / 20 ГОСТ 1051-73	ГИПРОКИСЛОРОД Москва		
	Н.контр.	Жужина						
	Утв.	Кузнецов						

Копировал Иванова

Формат А4

Инв.№ подл. | Подп. и дата | Взам.инв.№ | Инв.№ дубл. | Подп. и дата

ТПР 405-9-034.89 ТД-6

Альбом 2

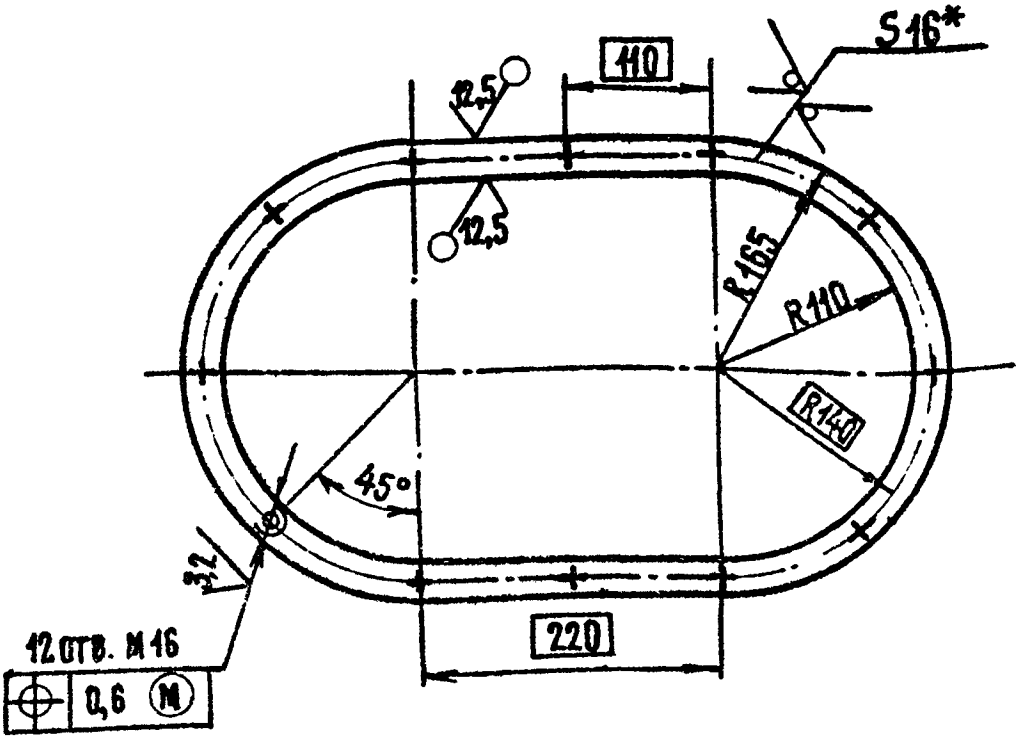

1.* Размер для справок

2. Неуказанные предельные отклонения размеров $\pm t_3/2$

					ТПР405-9-034.89		ТД-6	
Изм.	Лист	№ докум.	Подп.	Дата	Фланец	Лит.	Масса 12,4	Масштаб 1:5
Разраб.		Глинова						
Пров.		Беспалов				Лист:	Листов: 1	
Контр.								
Контр.		Чижина			Лист Б-ПН-0-16 ГОСТ 19903-74 / 2 Ст. 3 сп 4 ГОСТ 1[illegible]-79	ГИПРОКИСЛОРОД Москва		
Гв.		Мизнецов						

Формат А4

Копировал Иванова

Альбом 2

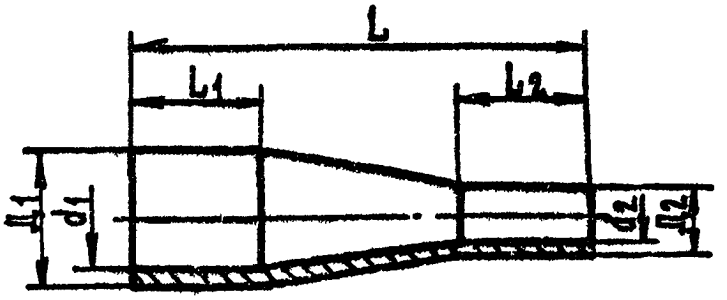

Обозначение	Размеры, мм							Масса, кг	Материал
	L	L_1	L_2	$Д_1$	d_1	$Д_2$	d_2		
ТД-7	70	20	20	22*	15	14	10	0,06	Круг В22 ГОСТ 2590-88 / 20-4-б-Т ГОСТ 1050-74
-01	120	40	40	108	100	45	40	0,84	Круг В110 ГОСТ 2590-88 / 20-4-б-Т ГОСТ 1050-74

1.* Размер для справок

2. Предельные отклонения размеров: $H14, h14, \pm t_2/2$

Инв. № подл. | Подп. и дата | Взам. инв. № | Инв. № дубл. | Подп. и дата

Изм.	Лист	№ докум.	Подп.	Дата
Разраб.		Блинова		
Пров.		Беспалов		
Т. контр.				
Н. контр.		Жчжина		
Утв.		Кузнецов		

ТПР 405-9-034.89 ТД-7

Переход

Лит.	Масса	Масштаб
	См. табл.	—

Лист: | Листов: 1

Смотреть таблицу

Гипрокислород, Москва

Копировал Иванова

Формат А4

ТПР 405-9-034.89 ТД-8

Альбом 2

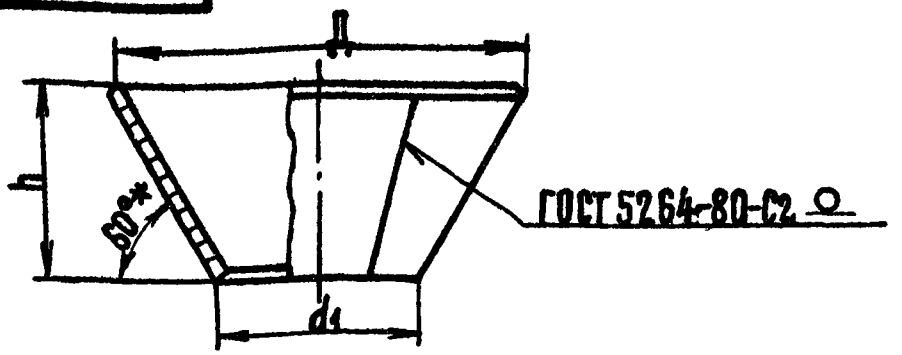

Развертка

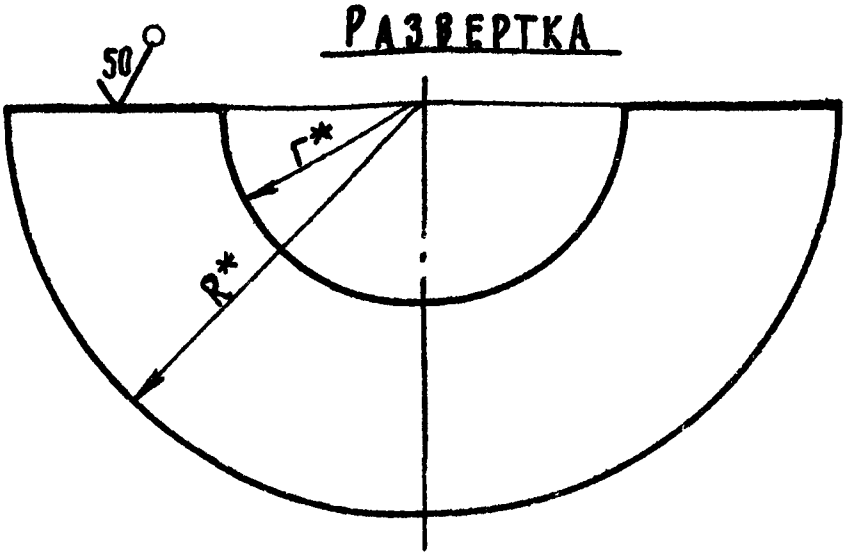

Обозначение	Размеры, мм					Масса, кг
	Д	d1	h	R	r	
ТД-8	63±1,5	31±1,5	30±1,5	63	31	0,08
-01	112±1,5	56±1,5	50±1,5	112	56	0,24
-02	222±2	108±1,5	100±1,5	222	108	0,93

* Размер для справок

Инв. № подл. | Подп. и дата | Взам. инв. № | Инв. № дубл. | Подп. и дата

Изм.	Лист	№ докум.	Подп.	Дата
Разраб.		Блинова		
Пров.		Беспалов		
Т. контр.				
Н. контр.		Жужина		
Утв.		Кузнецов		

ТПР 405-9-034.89 ТД-8

Конус нижний

Лит.	Масса	Масштаб
	см. табл.	—

Лист | Листов: 1

Лист Б-ПН-О-2 ГОСТ 19904-74 / 4-III-В Ст. Зсп ГОСТ 16523-70

ГИПРОКИСЛОРОД, Москва

Копировал Иванов

Формат А4

ТПР 405-9-034.89 ТД-9

Альбом 2

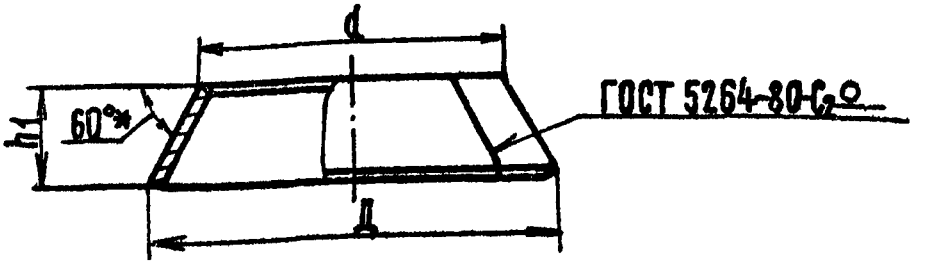

Развертка

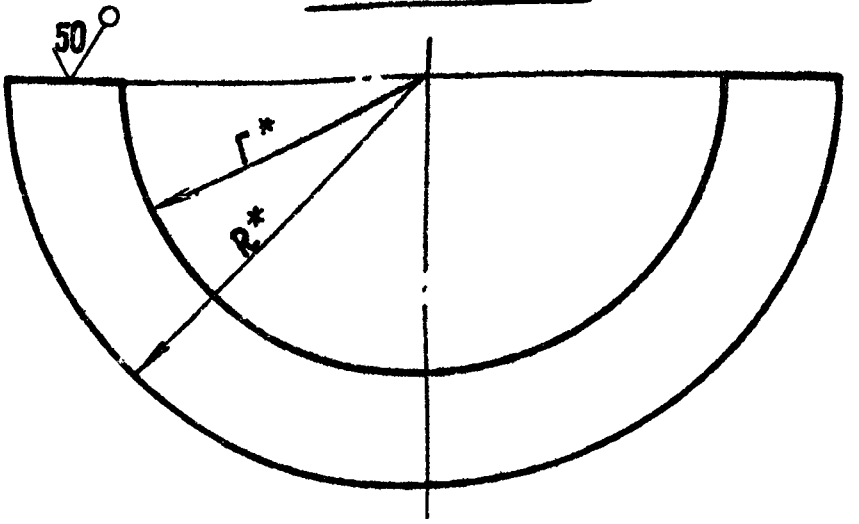

Обозначение	Размеры, мм					Масса, кг
	Д	d	h1	R	Г	
ТД-9	63±1,5	46±1,5	15±1,5	63	46	0,04
-01	112±1,5	85±1,5	25±1,5	112	85	0,13
-02	222±2	165±1,5	50±1,5	222	165	0,54

* Размер для справок

Изм.	Лист	№ докум.	Подп.	Дата
Разраб.		Блинова		
Пров.		Беспалов		
Т. контр.				
Н. контр.		Жужина		
Утв.		Кузнецов		

ТПР 405-9-034.89 ТД-9

Конус верхний

Лит.	Масса	Масшт.
	См. табл.	–

Лист: Листов: 1

Лист Б-ПН-0-2 ГОСТ 19904-74 / 4-III-8 Ст 3 сп ГОСТ 16523-70

ГИПРОКИСЛОРО
Москва

Копировал Иванова

Формат А4

Инв. № подл. | Подп. и дата | Взам. инв. № | Инв. № дубл. | Подп. и дата

ТПР 405-9034.89 ТД-10

Альбом 2

6.3 (√)

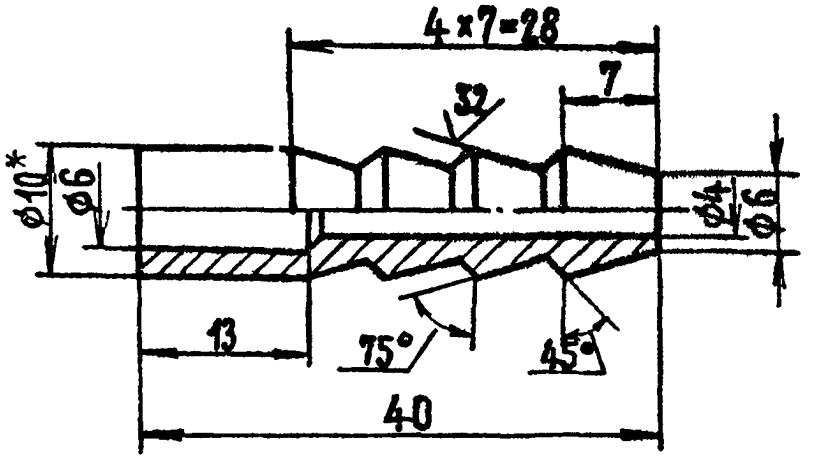

1.* Размер для справок

2. Предельные отклонения размеров: H14, h14, ±t3/2

				ТПР405-9-034.89 ТД-10		
Изм.	Лист	№ докум.	Подп.	Дата		
Разраб.		Бажина			Ниппель	
Пров.		Беспалов				
Т.контр.						
Н.контр.		Бажина				
Утв.		Кузнецов				

Лит.	Масса	Масштаб
	0,02	1:1
Лист	Листов 1	

Круг В10 ГОСТ 2590-88 / 20-4-б-т ГОСТ1050-74

ГИПРОКИСЛОРОД Москва

Копировал Иванова

Формат А4

ТПР 405-9-034.89 ТД-11

Альбом 2

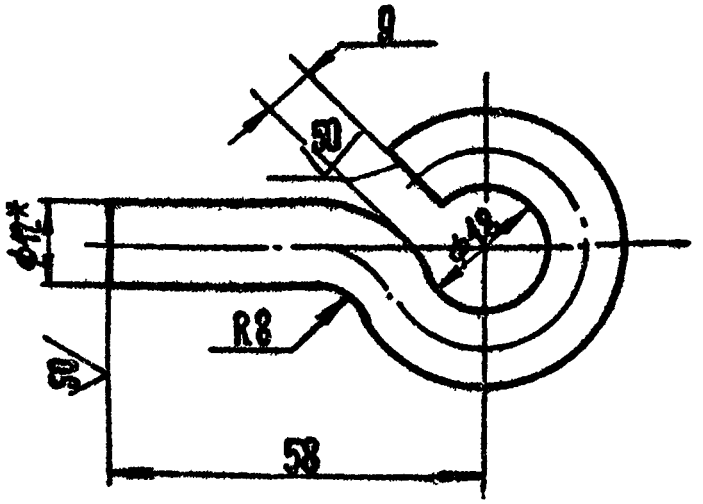

1.* Размер для справок

2. Предельные отклонения размеров ±t3/2

					ТПР405-9-034.89 ТД-11			
Изм.	Лист	№ докум.	Подп.	Дата	Петля	Лит.	Масса	Масштаб
Разраб.		Блинова					0.4	1:1
Пров.		Беспалов				Лист:	Листов 1	
Т.контр.					Круг В12 ГОСТ 2590-88 / 20-4-6-т ГОСТ1050-74	ГИПРОКИСЛОРОД Москва		
Н.контр.		Жужина						
Утв.		Кузнецов						

Инв.№ подл. | Подп. и дата | Взам.инв.№ | Инв.№ дубл. | Подп. и дата

Копировал Иванова

Формат А4

ТПР 405-9-034.89Д-12

Альбом 2

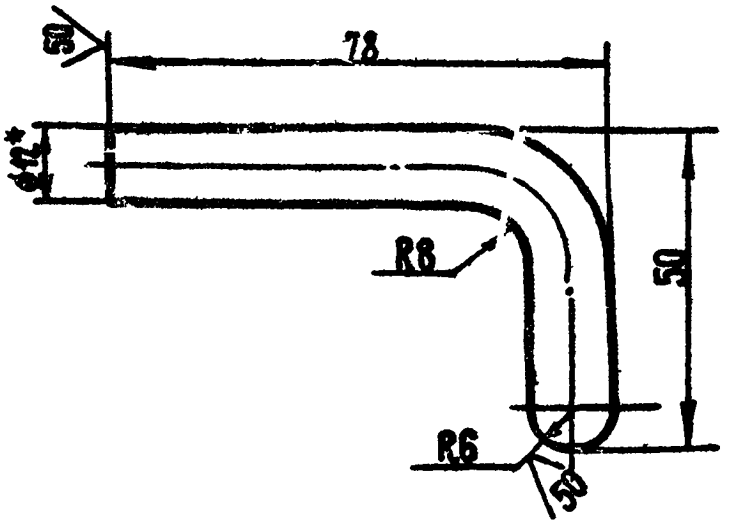

1.* Размер для справок

2. Предельные отклонения размеров ±t3/2

Изм.	Лист	№ докум.	Подп.	Дата
Разраб.		Блинова		
Пров.		Беспалов		
Т.контр.				
Н.контр.		Жужина		
Утв.		Кузнецов		

ТПР 405-9-034.89 ТД-12

Крюк

Лит.	Масса	Масштаб
	0.1	1:1
Лист	Листов 1	

Круг В12 ГОСТ 2590-88 / 20-4-б-т ГОСТ 1050-74

ГИПРОКИСЛОРОД Москва

Копировал Иванова

Формат А4

Инв.№ подл. | Подп. и дата | Взам. инв.№ | Инв.№ дубл. | Подп. и дата

ТПР 405-9-034.89 ТД-13

Альбом 2

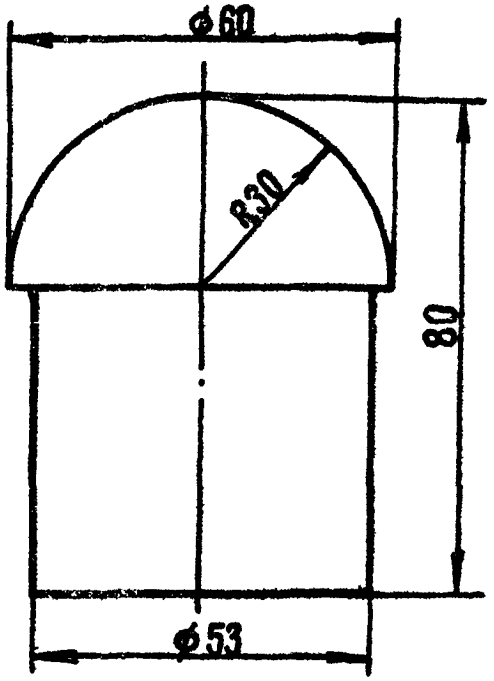

Инв.№ подл. | Подп. и дата | Взам. инв.№ | Инв.№ дубл. | Подп. и дата

Изм.	Лист	№ докум.	Подп.	Дата
Разраб.		Блинова		
Пров.		Беспалов		
Т.контр.				
Н.контр.		Кужина		
Утв.		Кузнецов		

ТПР 405-9-034.89 ТД-13

Пробка

Лит	Масса	Масштаб
	0,1	1:1

Лист: | Листов: 1

Сосна сорт 2
ГОСТ 8486-86

ГИПРОКИСЛОРОД
Москва

Копировал Иванова

Формат А4

ТПР405-9-034.89 ТД-14

Альбом 2

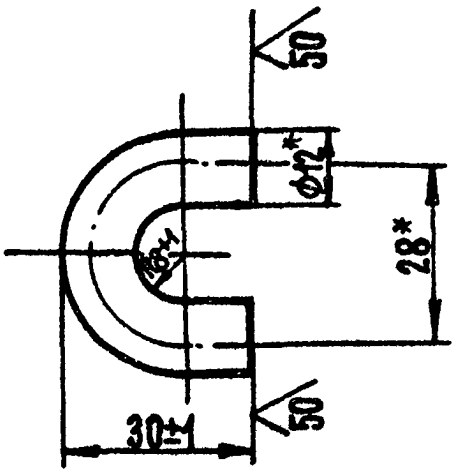

* Размер для справок

				ТПР405-9-034.89 ТД-14			
Изм.	Лист	№ докум.	Подп.	Дата	Скоба	Лит.	Масса	Масштаб
Разраб.		Блинова					0.05	1:1
Пров.		Беспалов				Лист	Листов: 1
Н. контр.							
Контр.		Кужина			Круг $\frac{В12\ ГОСТ\ 2590-88}{20-46-т\ ГОСТ\ 1050-74}$	Гипрокислород Москва	
Гл.		Кузнецов					

Копировал Иванова

Формат А4

ТПР 405-9-034.89 ТД-15

63

Альбом 2

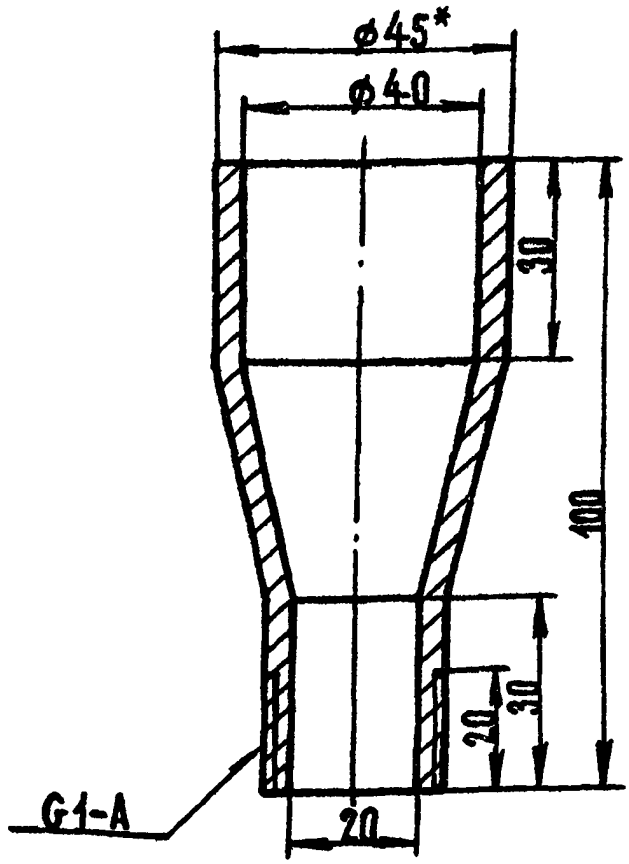

1.* Размер для справок

2. Предельные отклонения размеров: H14, h14, ±t2/2

Изм.	Лист	№ докум.	Подп.	Дата	ТПР 405-9-034.89 ТД-15			
Разраб.		Блинова			Штуцер	Лит.	Масса 0.12	Масштаб 1:1
Пров.		Беспалов				Лист:	Листов: 1	
Т. контр.								
Н. контр.		Жужина			Круг В45 ГОСТ 2590-88 / 20-4-Б-Т ГОСТ 1050-74	ГИПРОКИСЛОРОД МОСКВА		
Утв.		Кузнецов						

Инв. № подл. | Подп. и дата | Взам. инв. № | Инв. № дубл. | Подп. и дата

Копировал Иванова

Формат А4

ТПР 4-05-9-034.89 ТД-16

Альбом 2

63 V (√)

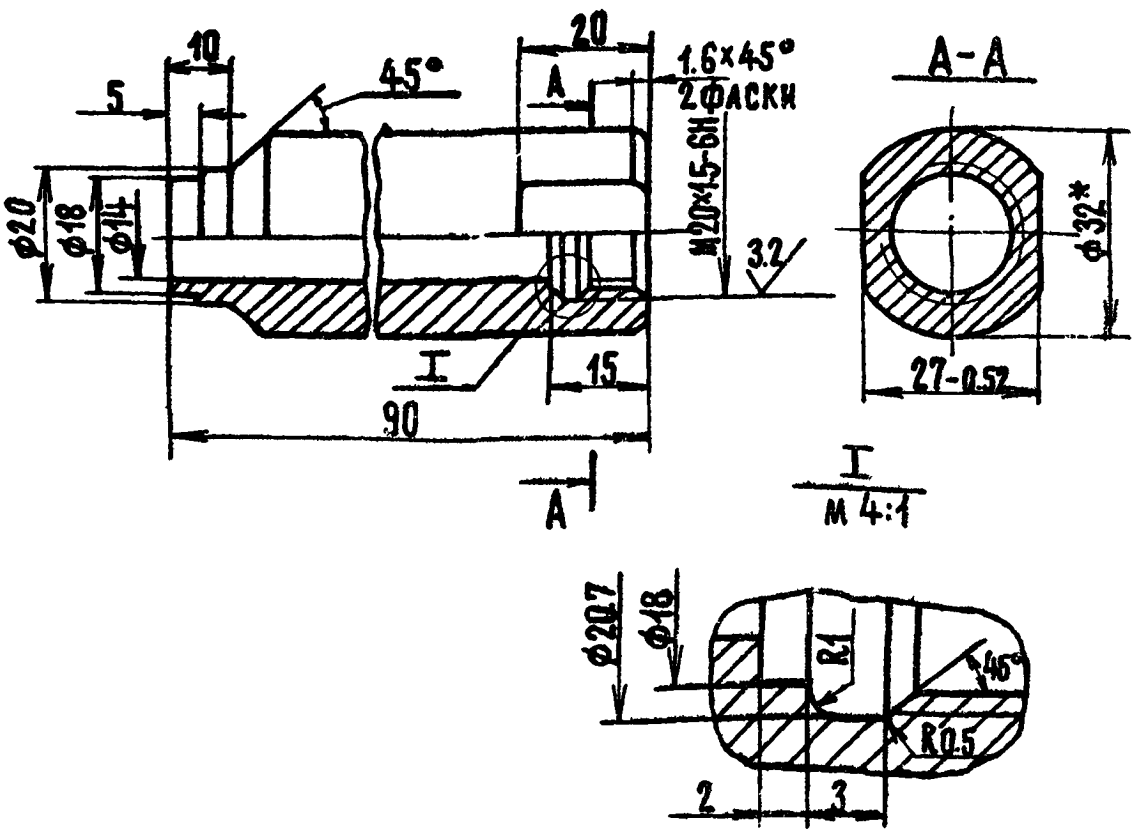

1.* Размер для справок

2. Неуказанные предельные отклонения размеров: H14, h14, $\pm t_2/2$

Изм.	Лист	№ докум.	Подп.	Дата	ТПР 4-05-9-034.89 ТД-16			
	Разраб.	Блинова			Бобышка	Лит	Масса	Масштаб
	Пров.	Плотников					0.35	1:1
	Т.контр.					Лист	Листов: 1	
	Рук.гр.	Беспалов			Круг В32 ГОСТ 2590-88 / 20-4-б-т ГОСТ 1050-74	Гипрокислород Москва		
	Н.контр.	Жужина						
	Утв.	Кузнецов						

Копировал Иванова

Формат А4

Инв.№ подл. | Подп. и дата | Взам.инв.№ | Инв.№ дубл. | Подп. и дата

ТПР 405-9-034.89 ТД-17

63

Альбом 2

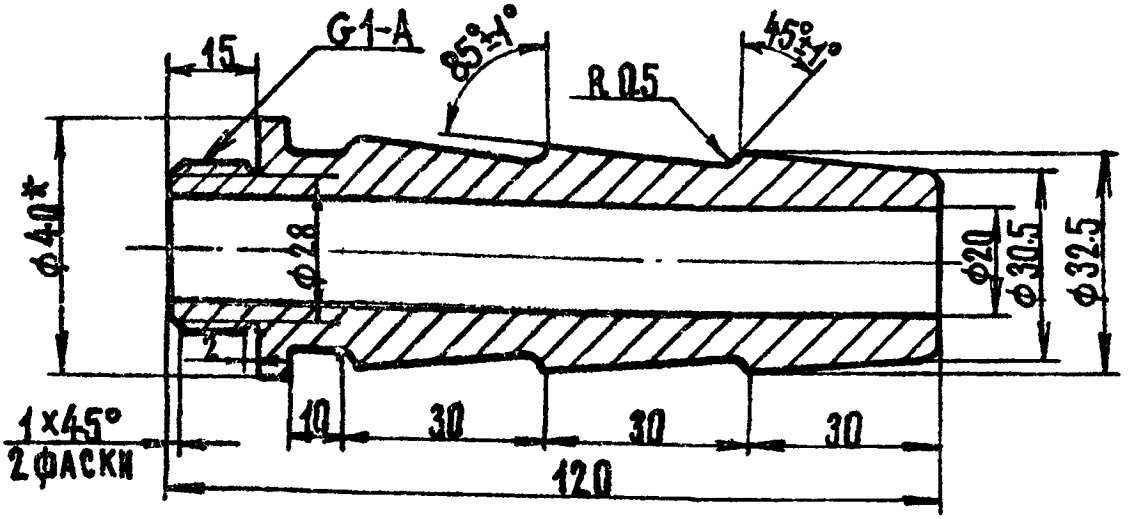

1.* Размер для справок

2. Неуказанные предельные отклонения размеров: H14, h14, $\pm t_2/2$

Взам. инв. № | Инв. № дубл. | Подп. и дата | Инв. № подл. | Подп. и дата

Изм.	Лист	№ докум.	Подп.	Дата
Разраб.		Блинова		
Пров.		Беспалов		
Т. контр.				
Н. контр.		Жужина		
Утв.		Кузнецов		

ТПР 405-9-034.89 ТД-17

Ниппель

Лит.	Масса	Масштаб
	0.3	1:1

Лист Листов 3

Круг В40 ГОСТ 2590-88 / 20-4-б-Т ГОСТ 1050-74

ГИПРОКИСЛОРМАШ
Москва

Копировал Иванова

Формат

ТПР 4-05-9-034.89ТД-18

Альбом 2

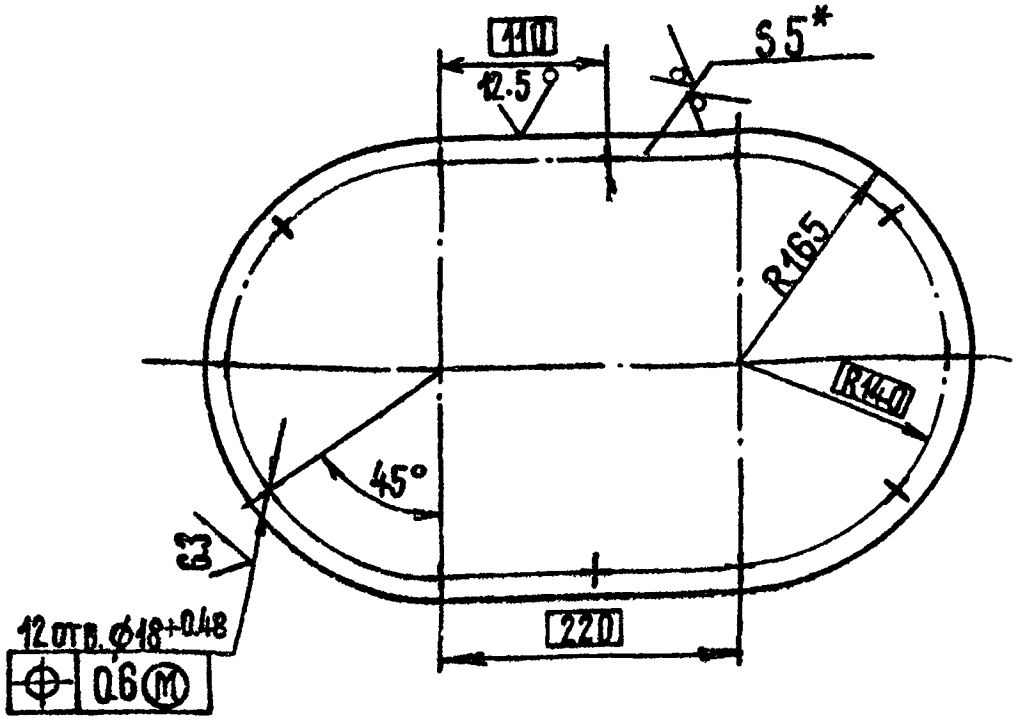

1.* Размер для справок

2. Неуказанные предельные отклонения размеров ± ts/2

					ТПР 4-05-9-034.89 ТД-18		
Изм.	Лист	№ докум.	Подп.	Дата	Заглушка	Лит.	Масса 6.2 / Масштаб 1:5
Разраб.		Блинова					
Пров.		Беспалов				Лист	Листов: 1
Т.контр.							
Н.контр.		Жужина			Лист 6-ПН-0-5 ГОСТ 19903-74 / ВСт.3Сп ГОСТ 14637-79	Гипрокислород, Москва	
Утв.		Кузнецов					

Формат А4

ТПР 4-05-9-034.89 ТД-19

Альбом 2

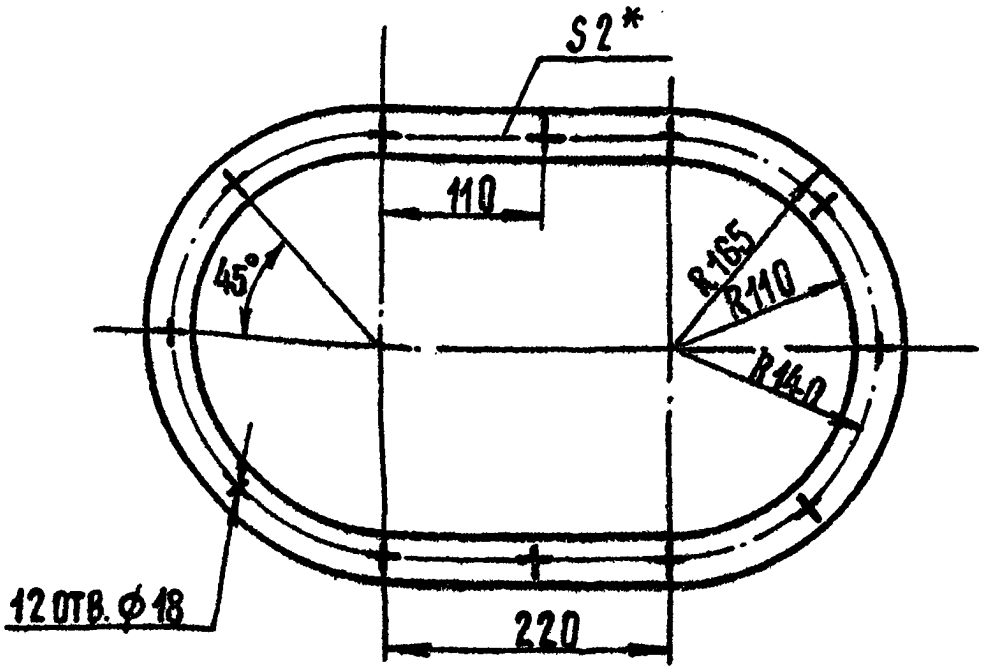

* Размер для справок

Инв. № подл. | Подп. и дата | Взам. инв. № | Инв. № дубл. | Подп. и дата

Изм.	Лист	№ докум.	Подп.	Дата
Разраб.		Блинова		
Пров.		Беспалов		
Т. контр.				
Н. контр.		Жучина		
Утв.		Кузнецов		

ТПР 4-05-9-034.89 ТД-19

Прокладка

Лит.	Масса	Масштаб
	0,078	1:5

Лист | Листов 1

Паронит ПОН2
ГОСТ 481-80

Гипрокислород
Москва

Копировал Иванова

Формат А4

ТПР 4-05-9-034.89Д-20

Альбом 2

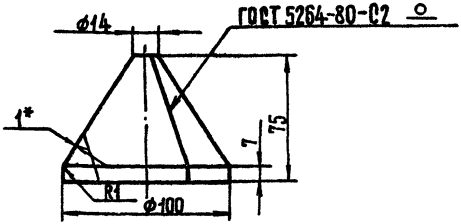

Развертка

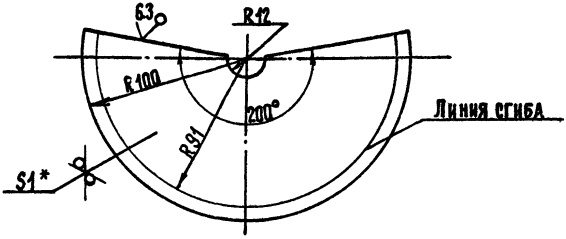

1.* Размер для справок

2. Предельные отклонения размеров: H14, h14, $\pm t_2/2$

Инв.№ подл. | Подп. и дата | Взам.инв.№ | Инв.№ дубл. | Подп. и дата

Изм.	Лист	№ докум.	Подп.	Дата	
Разраб.		Блинова			
Пров.		Плотников			
Т.контр.					
Рук.гр.		Беспалов			
Н.контр.		Чучкина			

ТПР405-9-034.89 ТД-20

Воронка

Лит	Масса	Масштаб
	0.14	1:2

Лист | Листов: 1

Лист: Б-ПН-0-1 ГОСТ 19904-74 / 4-Ш-20 ГОСТ 15523-70

ГИПРОКИСЛОРОД, Москва

Формат А4

ТПР 405-9-034.89 ТД-21

Альбом 2

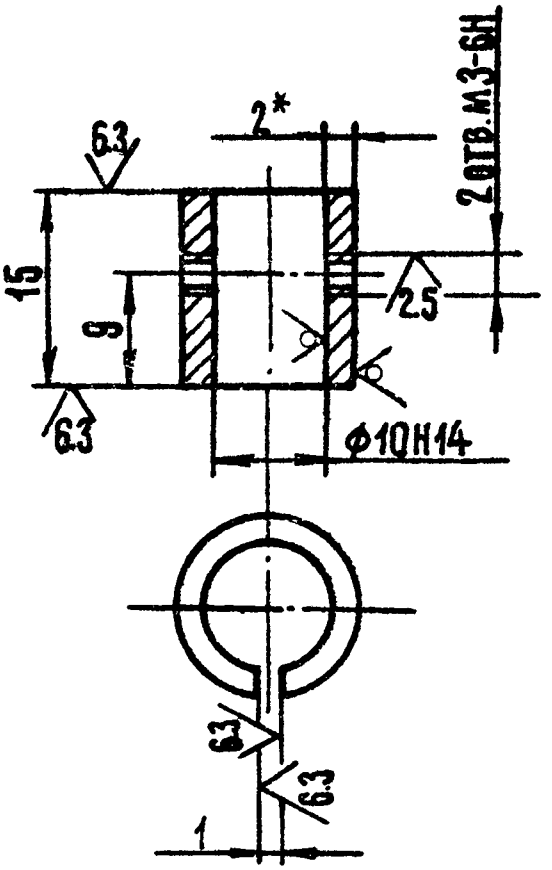

1.* Размер для справок

2. Неуказанные предельные отклонения размеров $\pm t_3/2$

Инв. № подл. | Подп. и дата | Взам. инв. № | Инв. № дубл. | Подп. и дата

Изм.	Лист	№ докум.	Подп.	Дата
Разраб.		Блинова		
Пров.		Плотников		
Т. контр.				
Рук. гр.		Беспалов		
Н. контр.		Жужина		
Утв.		Кузнецов		

ТПР 405-9-034.89 ТД-21

Втулка

Лит	Масса	Масштаб
	0.01	2:1

Лист | Листов 1

Лист Б-ПН-О-2 ГОСТ 19904-74
4-Н-20 ГОСТ 16523-70

ГИПРОКИСЛОРОД
Москва

Копировал Иванова

Формат А4

ТПР405-9-034.89ТД-22

Альбом 2

12.5

Рис.1

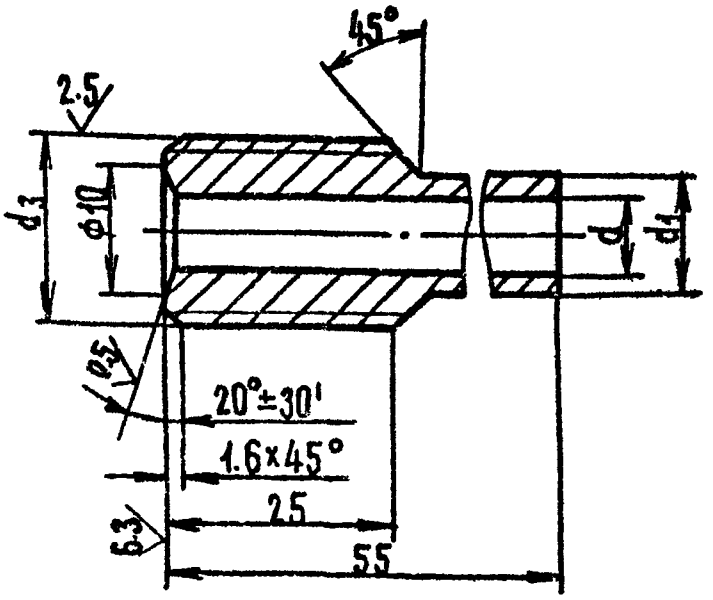

Рис.2

Остальное см. Рис.1

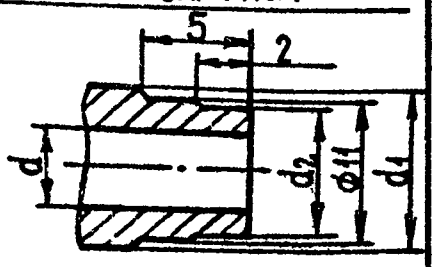

Обозначение	Рис.	Размеры, мм				Масса, кг	Материал
		d	d_1	d_2	d_3		
ТД-22	1	6	10	—	М14×1,5-6g	0.06	Круг В22 ГОСТ2590-88 / 20-4-δ-Т ГОСТ1050-74
-01	2	6	12	10	М20×1.5-6g	0.08	Круг В16 ГОСТ2590-88 / 20-4-δ-Т ГОСТ1050-74

Предельные отклонения размеров: H14; h14; $\pm t_2/2$

Изм.	Лист	№ докум.	Подп.	Дата	ТПР405-9-034.89 ТД-22
Разраб.		Б. Носа			Штуцер
Пров.		Ростников			
Т.конт.					
Рук. гр.		Беспалов			
Н.контр.		Жижина			Смотреть таблицу
Утв.		Кузнецов			

Литер	Масса	Масшт.
	см. табл.	2:1
Лист	Листов 1	

Гипрокислород Москва

Копировал Иванова

Формат 14

ТПР405-9-034.89 ТД23

6.3 (√)

Альбом 2

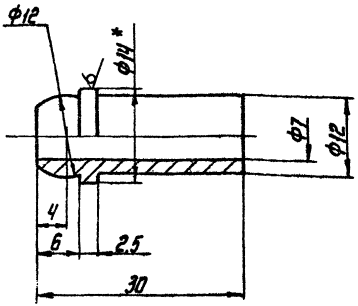

1.* Размер для справок

2. Предельные отклонения размеров H14; h14; $\pm \frac{t2}{2}$

Изм.	Лист	№ докум.	Подп.	Дата
Разраб.		Блинова		
Пров.		Беспалов		
Т.контр.				
Н.контр.		Жужина		
Утв.		Кузнецов		

ТПР405-9-034.89 ТД-23

Штуцер

Лит	Масса	Масшт.
	0,04	2:1

Лист 1 Листов 1

Круг В14 ГОСТ 2590-88 / 20-4-Б-Т ГОСТ 1050-74

Гипрокислород Москва

Копировал: Кокс

Формат А4

Подп. и дата | Инв. № дубл. | Взам. инв. № | Подп. и дата | Инв. № подл.

ТПР 405-9-034.89 Ал.2

Альбом 2

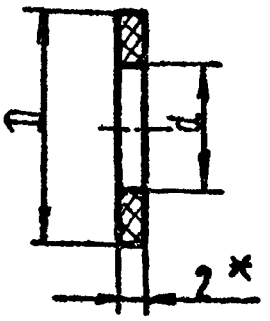

Обозначение	Размеры, мм		Масса, г
	D	d	
ТД-24	18	10	3.5
-01	18	12	2.8
-02	45	27	20.3

* Размер для справок

Взамен инв.№ дубл. | Инв.№ подл. | Подп. и дата

Инв.№ подл. | Подп. и дата

Изм.	Лист	№ докум.	Подп.	Дата
Разраб.		Блинова		
Пров.		Плотников		
Т.контр.				
Рук.гр.		Сеспадов		
Н.контр.		Жужина		
Утв.		Кузнецов		

ТПР 405-9-034.89 ТД-24

Прокладка

Лит.	Масса	Масштаб
	См. табл.	—

Лист | Листов: 1

Паронит ПОН-2
ГОСТ 481-80

Гипрокислород
Москва

Копировал Иванова

Формат А4

ТПР 405-9-034.89ТД-25

Альбом 2

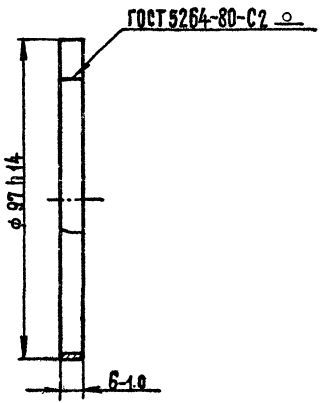

Изм.	Лист	№ докум.	Подп.	Дата	
Разраб.		Баинова			
Пров.		Лаптиков			
Т.контр.					
Н.контр.		Беспалов			
Гл.инженер		Кужина			
Гл.спец.		Кузнецов			

ТПР 405-9-034.89 ТД-25

Кольцо

Лит	Масса	Масштаб
	0.04	1:1

Лист 5-ПЧ-0-1 ГОСТ 19904-74
4-0-29 ГОСТ 16523-70

Лист | Листов:

ГИПРОКИСЛОРОД, Москва

Копировал Иванова

Формат А4

Инв. № подл. | Подп. и дата | Взам. инв. № | Инв. № дубл. | Подп. и дата

ТПР 405-9-034.89 ТД-26

Альбом 2

63 (√)

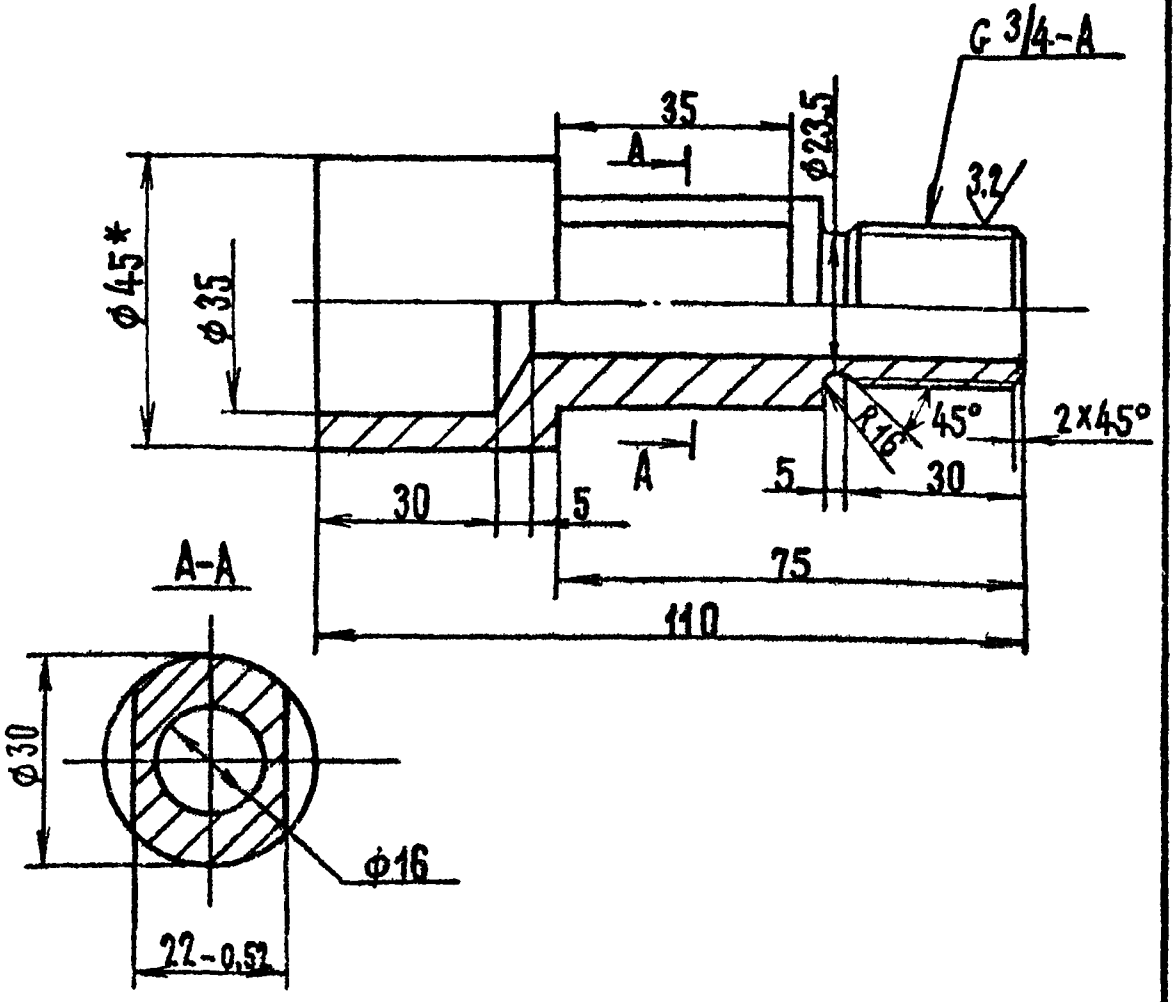

1.* Размер для справок

2. Неуказанные предельные отклонения размеров: H14, h14, ± $t_2/2$

Инв.№ подл. | Подп. и дата | Взам. инв.№ | Инв.№ подл. | Подп. и дата

Изм.	Лист	№ докум.	Подп.	Дата	
Разраб.		Дикова			
Провер.		Беспалов			
Т.контр.					
Н.контр.		Жужина			
ГИП		Кузнецов			

ТПР 405-9-034.89 ТД-26

Киппель

Лит.	Масса	Масшт.
	0,4	1:1
Лист	Листов: 1	

Круг В45 ГОСТ 2530-88
20-4-б-т ГОСТ 1050-74

ГИПРОКИСЛОРОД
Москва

Копировал Формат А4

ТПР405-9-034.89 ТД-27

6.3 (√)

Альбом 2

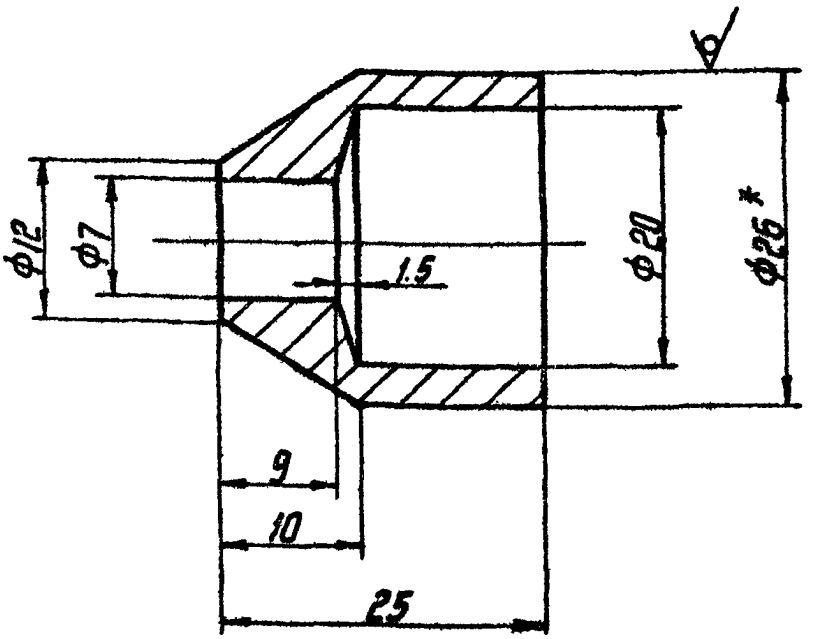

1.* Размер для справок

2. Предельные отклонения размеров H14; h14; $\pm \frac{IT}{2}$

gost.e-ecolog.ru

ТПР405-9-034.89 ТД-27

Изм.	Лист	№ докум.	Подп.	Дата	Перехад	Лит.	Масса	Масшт.
Разраб.		Блинова					0,05	2:1
Провер.		Беспалов				Лист 1	Листов 1	
Т.контр.								
Н.контр.		Жужина			Круг В26 ГОСТ2590-88 / 20-4-8-Т ГОСТ1050-74	Гипракислород Москва		
Утв.		Кузнецов						

Инв.№подл. | Подп. и дата | Взам.инв.№ | Инв.№дубл. | Подп. и дата

Копировал Ковы

Формат А4