ТИПОВОЙ ПРОЕКТ
264-24-8

ГОСУДАРСТВЕННЫЙ II АРХИВ НА 500 ТЫСЯЧ ЕДИНИЦ ХРАНЕНИЯ СО СТЕНАМИ ИЗ КИРПИЧА

АЛЬБОМ V

ИЗДЕЛИЯ ЗАВОДСКОГО ИЗГОТОВЛЕНИЯ

gost.e-ecolog.ru

ТИПОВОЙ ПРОЕКТ
264-24-8

ГОСУДАРСТВЕННЫЙ АРХИВ НА 500 ТЫСЯЧ ЕДИНИЦ ХРАНЕНИЯ СО СТЕНАМИ ИЗ КИРПИЧА

АЛЬБОМ V

СОСТАВ ПРОЕКТА:

АЛЬБОМ О — МАТЕРИАЛЫ ДЛЯ ПРИВЯЗКИ И ЧЕРТЕЖИ НУЛЕВОГО ЦИКЛА РАБОТ
АЛЬБОМ I — АРХИТЕКТУРНО-СТРОИТЕЛЬНЫЕ И ТЕХНОЛОГИЧЕСКИЕ ЧЕРТЕЖИ
АЛЬБОМ II — ЧЕРТЕЖИ САНИТАРНО-ТЕХНИЧЕСКИХ СИСТЕМ И УСТРОЙСТВ
АЛЬБОМ III — ЧЕРТЕЖИ ЭЛЕКТРООБОРУДОВАНИЯ, РАДИО СВЯЗИ И ПОЖАРНОЙ СИГНАЛИЗАЦИИ
АЛЬБОМ IV — ЗАДАНИЕ ЗАВОДАМ — ИЗГОТОВИТЕЛЯМ
АЛЬБОМ V — ИЗДЕЛИЯ ЗАВОДСКОГО ИЗГОТОВЛЕНИЯ
АЛЬБОМ VI — ЗАКАЗНЫЕ СПЕЦИФИКАЦИИ
АЛЬБОМ VII — СМЕТЫ
АЛЬБОМ VIII — ВАРИАНТ ДВОЙНОГО ИСПОЛЬЗОВАНИЯ ПОМЕЩЕНИЙ 1-ГО ЭТАЖА

РАЗРАБОТАН ЦНИИЭП ЗРЕЛИЩНЫХ ЗДАНИЙ И СПОРТИВНЫХ СООРУЖЕНИЙ ИМ. Б.С. МЕЗЕНЦЕВА

ГЛАВНЫЙ ИНЖЕНЕР ИНСТИТУТА Ю. ГЕРНИКОВ
ГЛАВНЫЙ АРХИТЕКТОР ПРОЕКТА А. ГОРШКОВ

ТЕХНИЧЕСКИЙ ПРОЕКТ УТВЕРЖДЕН ГОСГРАЖДАНСТРОЕМ ПРИКАЗОМ № 3 ОТ 6.I.1969г
РАБОЧИЕ ЧЕРТЕЖИ ВВЕДЕНЫ В ДЕЙСТВИЕ ЦНИИЭП ЗРЕЛИЩНЫХ ЗДАНИЙ И СПОРТИВНЫХ СООРУЖЕНИЙ ИМ. Б.С. МЕЗЕНЦЕВА ПРИКАЗОМ № 36 ОТ 28.III.1978г

Альбом V

Типовой проект 264-24-8

Согласовано

Ведомость чертежей альбома V.

№ п/п	Наименование чертежа	Марка листа	Стр.
1	2	3	4
1	Заглавный лист	1	2
2	Колонна ИЖС-1. Опалубка	КЖС-1	3
3	Армирование колонны ИЖС-1	КЖС-2	4
4	Объемный каркас ИОК-1	КЖС-3	5
5	Колонна ИЖС-2. Опалубка	КЖС-4	6
6	Армирование колонны ИЖС-2	КЖС-5	7
7	Объемный каркас ИОК-2	КЖС-6	8
8	Плоский каркас ИК-1	КЖС-7	9
9	Армирование. Узел 1. Узел 3	КЖС-8	10
10	——"—— Узел 2	КЖС-9	11
11	——"—— Узел 4	КЖС-10	12
12	——"—— Узел 5	КЖС-11	13
13	Колонна КЗСР-428-25-1. Опалубка. Расположение дополнительной закладной детали ИМ-6	КЖС-12	14
14	Колонны. Закладные детали ИМ-5 ИМ-6	КЖС-13	15
15	Колонны. Опорные столики ИМ-7, ИМ-8. Узел приварки опорного столика ИМ-8 к ИМ-5. Закладная деталь ИМ-9	КЖС-14	16
16	Железобетонная коробка ИЖС-3. Опалубка и армирование	КЖС-15	17
17	ИЖС-3 Узлы, детали, спецификация, выборка	КЖС-16	18
18	Закладные детали ИМ-14, ИМ-15	КЖС-17	19
19	Сетки и закладные детали ИМ-10 ÷ ИМ-13.	КЖС-18	20

1	2	3	4
20	Ограждение внутренней лестницы М0-1 НОП-22 и пристенный поручень	КМ-1	21
21	Оконная решетка ИРМ-1	КМ-2	22
22	Окна ИО-1	КД-1	23
23	Дверь ИД-1. Общий вид, разрезы, узлы	КД-2	24
24	Дверь ИД-1. Узлы	КД-3	25
25	Дверь ИД-2. Подоконная доска ПД 5Б	КД-4	26
26	Стойка гардероба	КД-5	27

Рук. маст.	Милашевский
Гл. инж.	Волков
Гл. конст.	Леонтьев
ГАП	Горшков
ГИП	Зинелихина
Рук. гр. арх.	Захаров
Исполнил	Захаров
Проверил	Горшков

1978 ТП 264-24-8

Заглавный лист

Стадия	Лист	Листов
Р	1	

ЦНИИЭП зрелищных зданий и спортивных сооружений им. Б.С. Мезенцева

ф12 660-06

Альбом V

Типовой проект 264-24-8

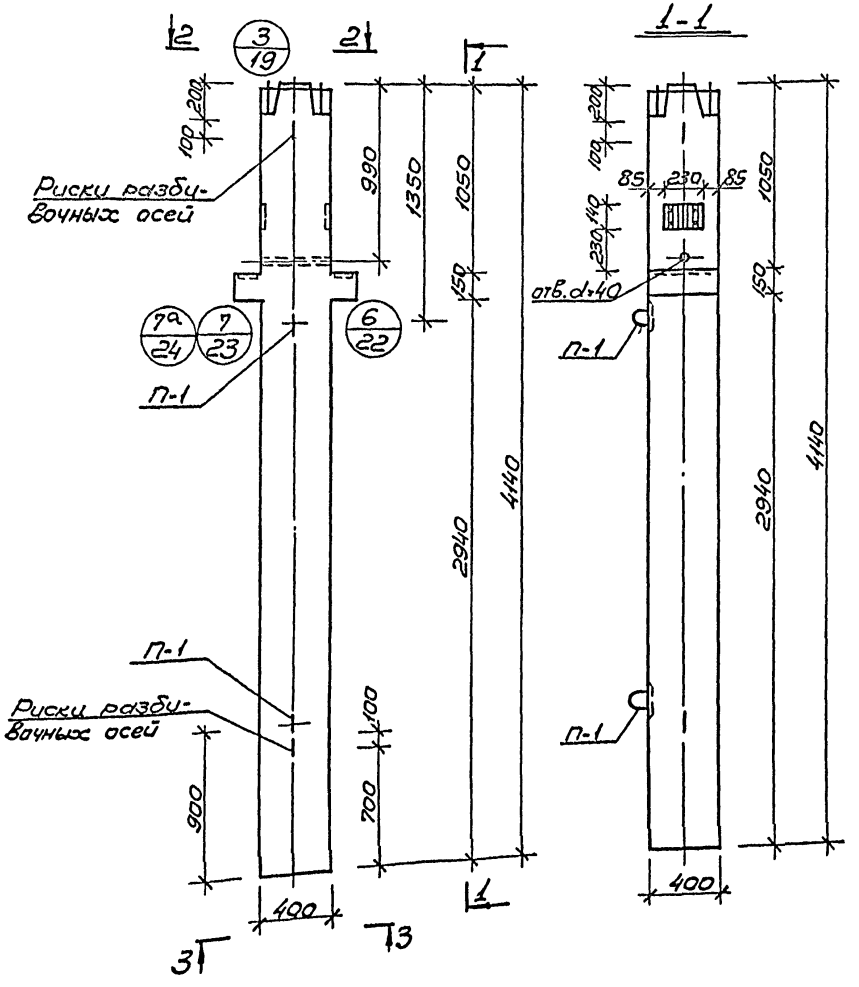

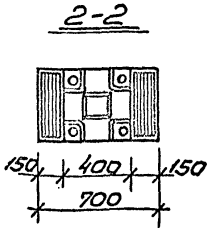

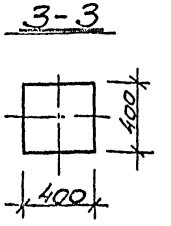

Показатели на 1 колонну				
Марка колонн	Вес т	Марка бетона	Объем бет. м³	Расход стали кг
ИЖ-1	1.68	400	0.67	99.8

Примечание:

1. Армирование колонны ИЖ-1 см. КЖ-2.

Рук. маст.	Милашевский		1978	ТП 264-24-8
Гл. инж. м.	Волков			
Гл. констр.	Леонтьев		Колонна ИЖ-1. Опалубка.	стадия Р; лист КЖ-1; л-ов 1
Гл. арх. пр.	Горшков			
Гл. инж. пр.	Зимелихина			
Провер.	Зимелихин			
Инжен.	Козлова			

Зрелищных зданий и спортивных сооружений

Согласовано:

Альбом V

Типовой проект

согласовано:

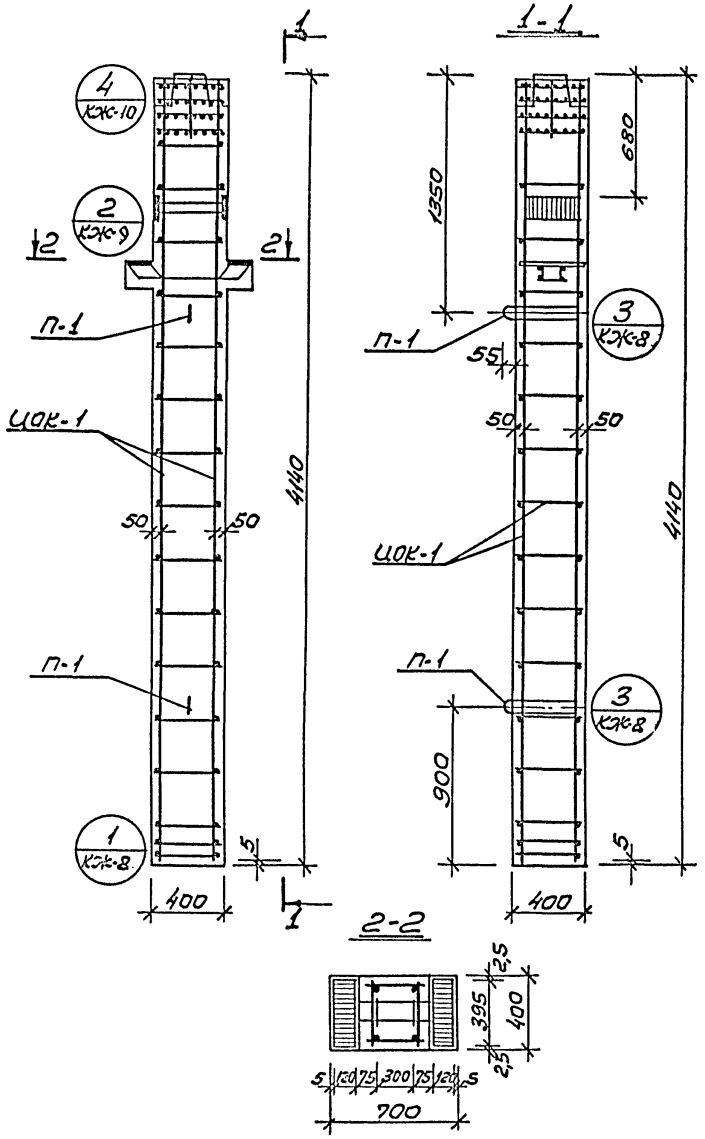

Спецификация марок арматурных изделий на одну колонну

Марка колонны	Марка изделия	Кол. шт.	Вес, кг изделия	Вес, кг всех изд.	N серии, Выпуск, лист
КЖ-1	ЦОК-1	1	92.54	92.54	КЖ-3
	П-1	2	2.2	4.4	ИИ-04-2 Вып.6 часть II
	С-7	2	0.3	0.6	ИИ-04-2 Вып.6 ч. II лист 19
			Итого:	97.54	

Выборка стали на одну колонну, кг

Марка колонны	Горячекатанная арматурная сталь ГОСТ 5781-75									Прокат Вст3пс ГОСТ 380-71			Сталь ВI ГОСТ 6727-53		Всего
	AIII					AI									
	ф мм				итого	ф мм			итого	ф мм		итого	ф мм	итого	
	32	28	20	6		16	10	6		16	10		4		
КЖ-1	8.4	9.8	44.4	4.0	66.6	4.4	2.0	5.6	12.0	13.2	7.4	20.6	0.6	0.6	99.8

Примечания:

1. Опалубку колонны см. лист КЖ-1.
2. Сетки С-7 в консолях условно не показаны.

Рук. маст.	Михашевский		1978	ТП 264-24-8		
Гл. инж. м.	Волков					
Гл. констр.	Леонтьев					
Гл. арх. пр.	Горшков			Армирование колонны КЖ-1.	стадия	лист	листов
Гл. инж. пр.	Зимелихина				Р	КЖ-2	1
Провер.	Зимелихина				ЦНИИЭП зрелищных зданий и спортивных сооружений им. Б.С. Мезенцева		
Инженер	Козлова						

660-06 ф12

Альбом V

Типовой проект 264-24-8

Согласовано:

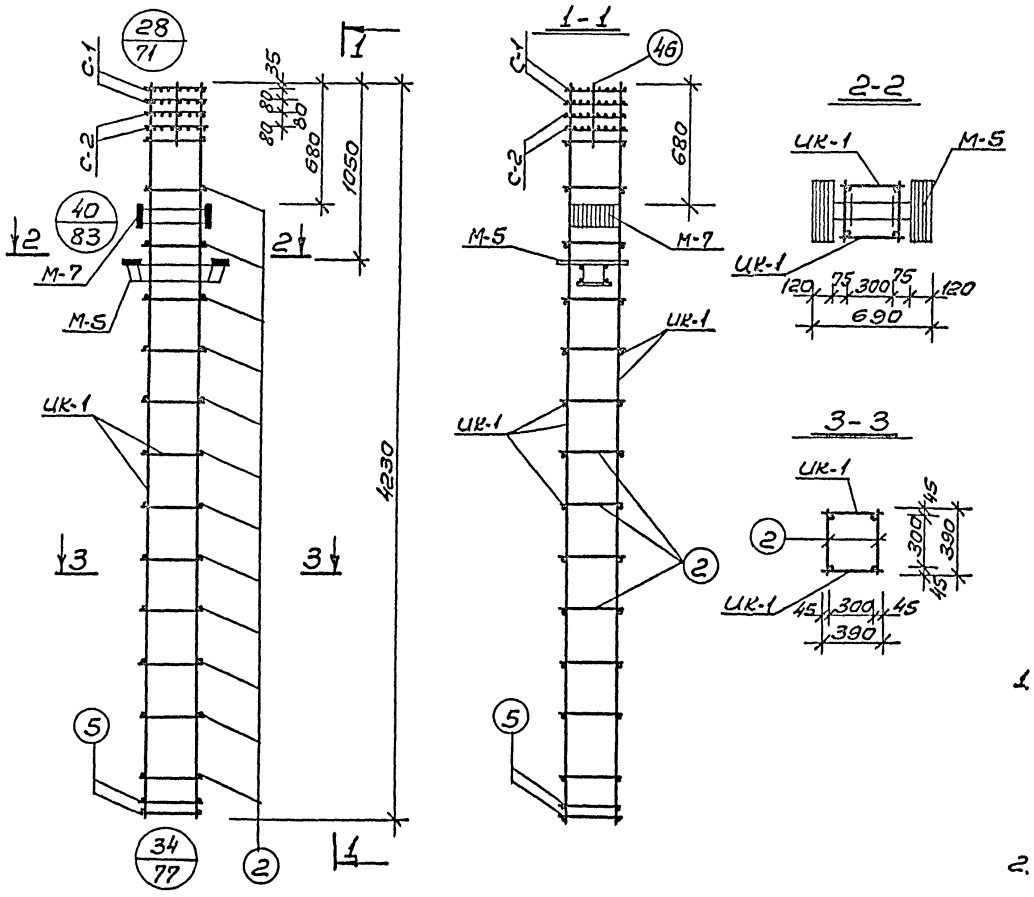

Спецификация марок изделий на ИОК-1					
Марка объем. карк.	Марка армат. каркас.	Кол. шт.	Вес, кг одного изд.	Вес, кг всех изд.	N серии, выпуск, лист
ИОК-1	ИК-1	2	22.07	44.14	КЖ-7
	С-1	2	0.8	1.6	ИИ-04-2 вып. 6 ч. II лист 18
	С-2	2	1.2	2.4	ИИ-04-2 вып. 6 ч. II лист 18
	М-5	1	28.6	28.6	ИИ-04-8 вып. 3 лист 3
	М-7	1	11.8	11.8	ИИ-04-8 вып. 3 лист 5
	поз. 2	26	0.1	2.6	ИИ-04-2 вып. 6 ч. II лист 17
	поз. 5	4	0.25	1.0	ИИ-04-2 вып. 6 ч. II лист 17
	поз. 46	4	0.1	0.4	ИИ-04-2 вып. 6 ч. II лист 17
			Итого	92.54	

Примечания:

1. Армирование колонны выполнено в виде пространственного каркаса, собираемого из плоских каркасов с помощью контактной сварки в соответствии с СН393-69 и ГОСТ 14098-68.
2. Узлы см. альбом ИИ-04-2 выпуск 6 часть I.

Рук. маст.	Милашевский	
Гл. инж. м.	Волков	
Гл. констр. м.	Леонтьев	
Гл. арх. пр.	Горшков	
Гл. инж. пр.	Зимелихина	
Провер.	Зимелихина	
Инжен.	Козлова	

1978 ТП 264-24-8

Объемный каркас ИОК-1.

стадия	лист	листов
Р	КЖ-3	1

ЦНИИЭП зрелищных зданий и спортивных сооружений

Альбом V

Типовой проект 264-24-8

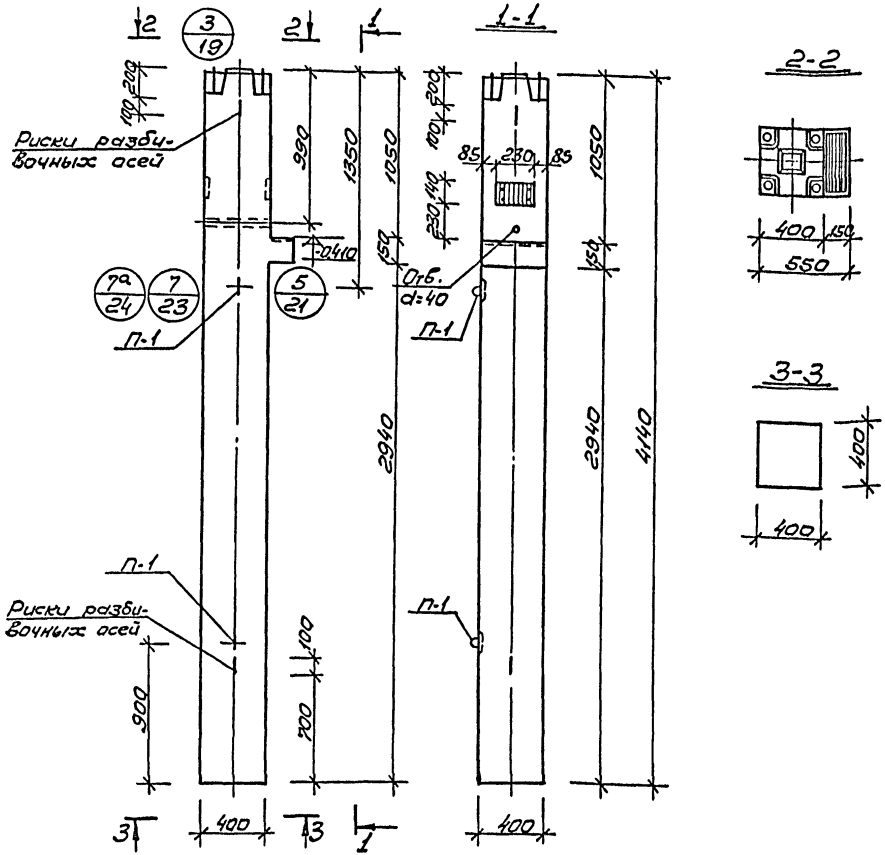

Показатели на 1 колонну				
Марка колонны	Вес т	Марка бетона	Объем бетона	Расход стали кг
ИЖ-2	1.65	400	0.66	89.0

Примечания:

1. Армирование колонны см. лист КЖ-5.

Рук. маст.	Милашевский		1978	ТП 264-24-8	
Гл. инж. м.	Волков				
Гл. констр.	Леонтьев		Колонна ИЖ-2. Опалубка.	стадия	лист	листов
Гл. арх. пр.	Горшков			Р	КЖ-4	1
Гл. инж. пр.	Зимелихина			ЦНИИЭП зрелищных зданий и спортивных сооружений им. Б.С. Мезенцева	
Провер.	Зимелихина				
Инжен.	Козлова				

660-06 ф12

согласовано:

Альбом V

Типовой проект 264-24-8

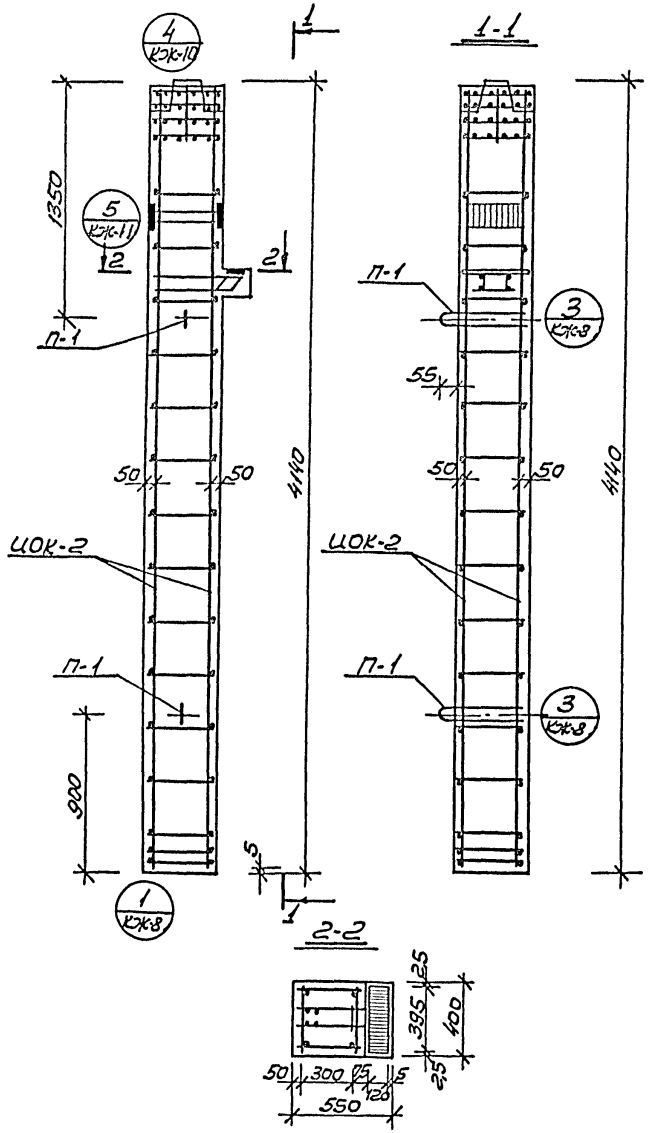

Спецификация марок арматурных изделий на одну колонну					
Марка колонны	Марка изделия	К-во шт.	Вес кг		N серии, выпуск лист
			издел.	всех изд.	
ИЖ-2	ЦОК-2	1	83.94	83.94	КЖ-6
	П-1	2	2.2	4.4	ИИ-04-2 вып.6 часть II
	С-8	2	0.2	0.4	ИИ-04-2 вып.6 часть II л.19
			Итого:	88.74	

Выборка стали на одну колонну, кг																		
Марка колонны	Горячекатаная арматура сталь ГОСТ 5781-75											Прокат Вст3 пс ГОСТ 380-71				Сталь ВI ГОСТ 6727-53		Всего
	А III							А I										
	ф мм						итого	ф мм			итого	δ мм			итого	ф мм	итого	
	32	20	28	6				16	10	6		10	16			4		
ИЖ-2	6.8	44.4	5.8	4.0			61.0	5.6	2.0	5.6	13.2	3.7	10.7		14.4	0.4	0.4	89.0

Примечания:

1. Опалубку колонны см. лист КЖ-4.
2. Сетки С-8 в консоли условно не показаны.

Рук.маст.	Милашевский		1978	ТП 264-24-8
Гл.инж.м.	Волков			
Гл.констр.	Леонтьев		Армирование колонны ИЖ-2.	
Гл.арх.пр.	Горшков			
Гл.инж.пр.	Зимелихина			
Провер.	Зимелихина			
Инж.ен.	Козлова			

стадия	лист	листов
Р	КЖ-5	1

ЦНИИЭП зрелищных зданий и спортивных сооружений им. Е.С. Мезенцева

согласовано:

Альбом V

Типовой проект 264-24-8

Согласовано:

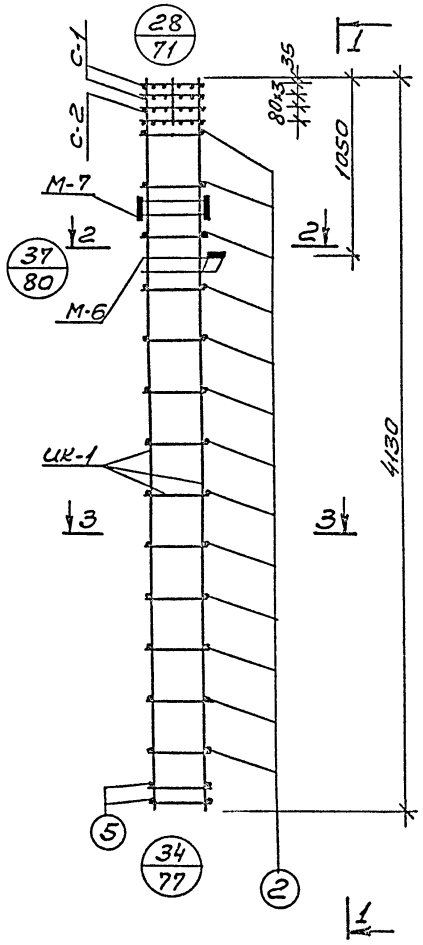

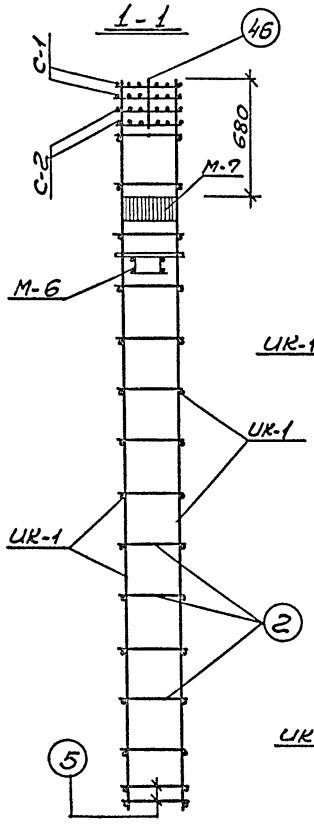

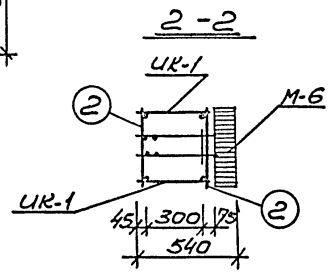

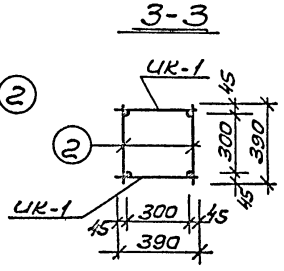

Спецификация марок изделий на ИОК-2

Марка объем. карк.	Марка армат. каркас.	Кол. шт.	Вес, кг одного изд.	Вес, кг всех издел.	N серии, Выпуск, лист
ИОК-2	УК-1	2	22.07	44.14	КЖ-7
	С-1	2	0.8	1.6	ИИ-04-2 Вып. 6 ч. II лист 18
	С-2	2	1.2	2.4	ИИ-04-2 Вып. 6 ч. II лист 18
	М-6	1	20.0	20.0	ИИ-04-8 Вып. 3 лист 4
	М-7	1	11.8	11.8	ИИ-04-8 Вып. 3 лист 5
	поз. 2	26	0.1	2.6	ИИ-04-2 Вып. 6 ч. II лист 17
	поз. 5	4	0.25	1.0	ИИ-04-2 Вып. 6 ч. II лист 17
	поз. 46	1	0.1	0.1	ИИ-04-2 Вып. 6 ч. II лист 17
			Итого:	83.94	

Примечания:

1. Армирование колонны выполнено в виде пространственного каркаса, собираемого из плоских каркасов с помощью контактной точечной сварки в соответствии с СН393-69 и ГОСТ 14098-68.
2. Узлы см. альбом ИИ-04-2 Выпуск 6 часть I.

Рук. маст.	Милашевский		1978	ТП 264-24-8	
Гл. инж. м.	Валков				
Гл. констр.	Леонтьев				
Гл. спец. пр.	Горшков				
Гл. инст. пр.	Зимелихина				
Провер.	Зимелихина				
Инженер.	Козлова				

Объемный каркас ИОК-2

стадия	лист	листов
Р	КЖ-6	1

ЦНИИЭП зрелищных зданий и спортивных сооружений им. Б.С. Мезенцева

660-06 ФК2

Альбом V

Типовой проект 264-24-8

Согласовано:

ИК-1

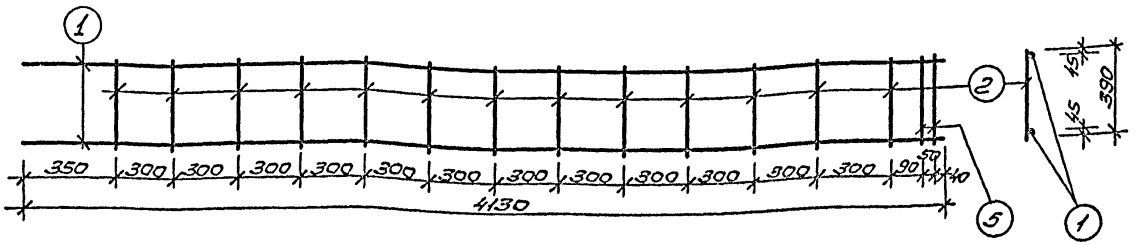

Примечания:

1. Каркасы и сетки изготавливаются при помощи контактной точечной сварки в соответствии с указаниями по технологии электросварки арматуры ж.б. конструкций /СН-393-69 и ГОСТ 14098-68/.

Спецификация арматуры каркасов							
Марка каркас	N поз.	Сечение мм	Длина мм	Кол. шт.	Вес кг 1поз.	Вес кг всех	Вес кг издел.
ИК-1	1	ф20АIII	4130	2	10.20	20.40	22.07
	2	ф6АI	390	13	0.09	1.17	
	5	ф10АI	390	2	0.25	0.50	

Рук.маст.	Милашевский		1978	ТП-264-24-8		
Гл.инж.м.	Волков					
Гл.констр.	Леонтьев		Плоский каркас ИК-1			
Гл.арх.пр.	Горшков					
Гл.инж.пр.	Зимелихина					
Пров.	Зимелихина					
Ст.инж.	[illegible]					

спец.зуп	лист	листов
Р	КЖ-7	1

ЦНИИЭП Зрелищных зданий и спортивных сооружений

Альбом V

Типовой проект 264-24-8

Согласовано:

1

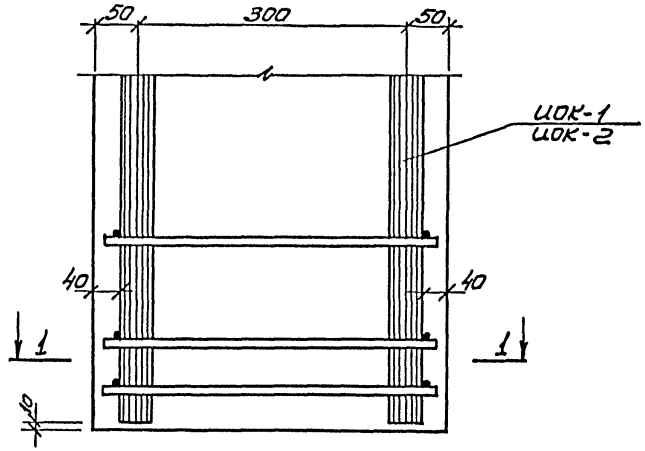

1-1

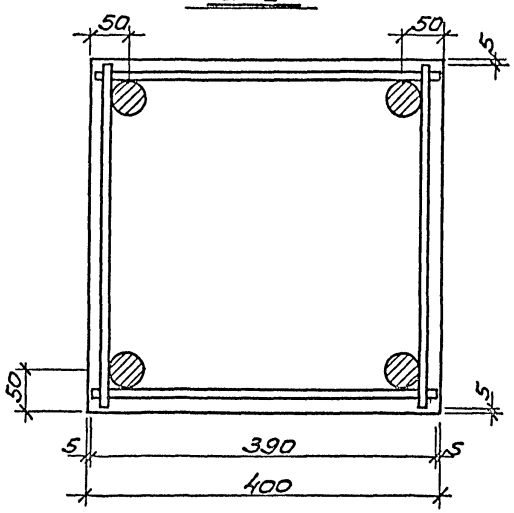

3

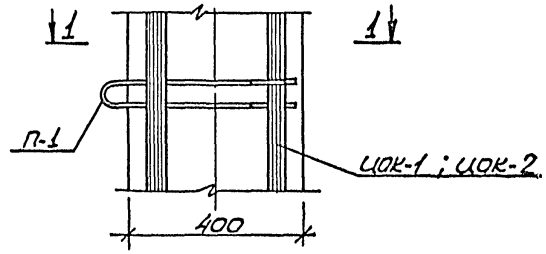

1-1

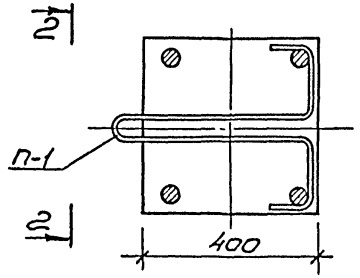

2-2

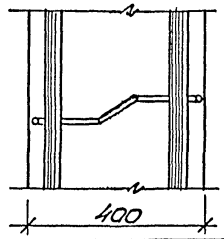

Рук. маст.	Мулашевский		1978	ТП 264-24-8	
Гл.инж.м.	Волков				
Гл.констр.	Леонтьев				
Гл.арх.пр.	Горшков		Армирование. Узел 1. Узел 3.	стадия: Р; лист: КЭ-8; листов: 1	
Гл.инж.пр.	Зимелихина				
Провер.	Зимелихина			ЦНИИЭП зрелищных зданий и спортивных сооружений им. Б.С. Мезенцева	
Инженер.	Козлова				

660-06 ОВ.2

Альбом V

Типовой проект 264-24-8

согласовано:

2

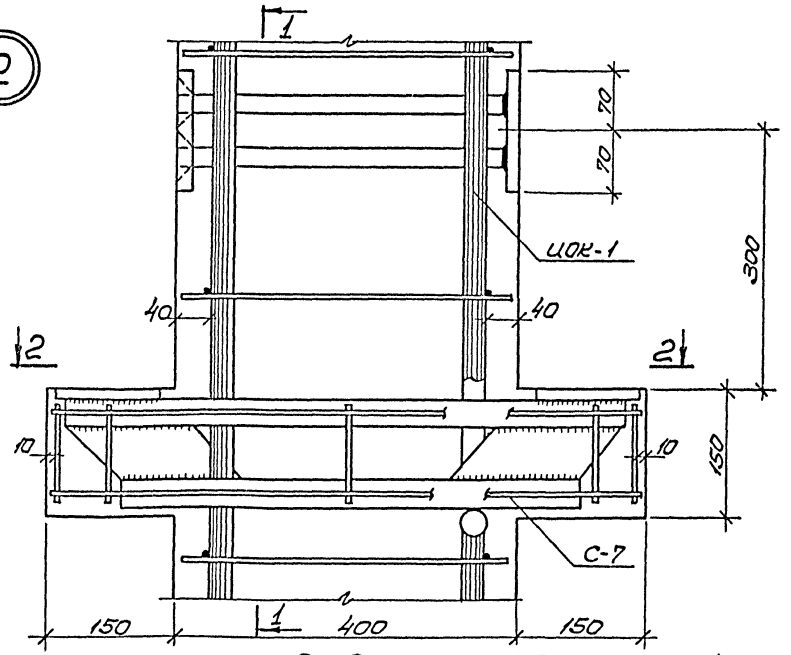

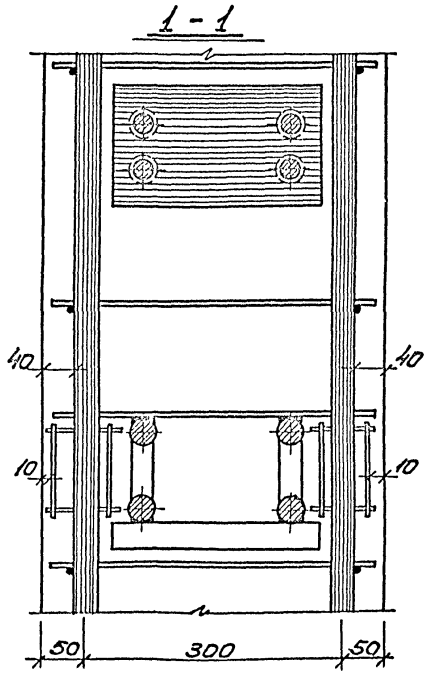

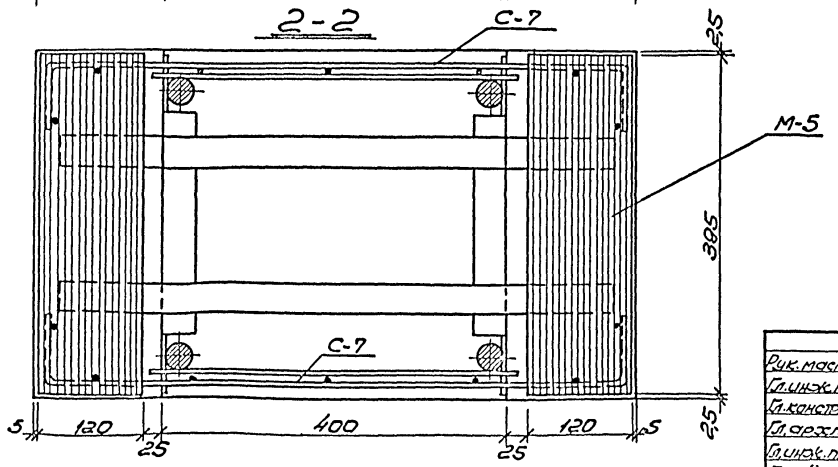

Примечания:

1. Армирование колонн см. лист КЖ-2,
2. Каркас ИОК-1, см. лист КЖ-2,

Рук. маст.	Милашевский		
Гл. инж. м.	Волков		
Гл. конструк.	Леонтьев		
Гл. архитек.	Горшков		
Гл. инж. по	Зимелигина		
Провер.	Зимелигина		

1978

ТП 264-24-8

Армирование. Узел 2.

стадия	лист	листов
Р	КЖ-9	1

Специальные здания и сооружения

Альбом V

Типовой проект 264-24-8

Согласовано:

4

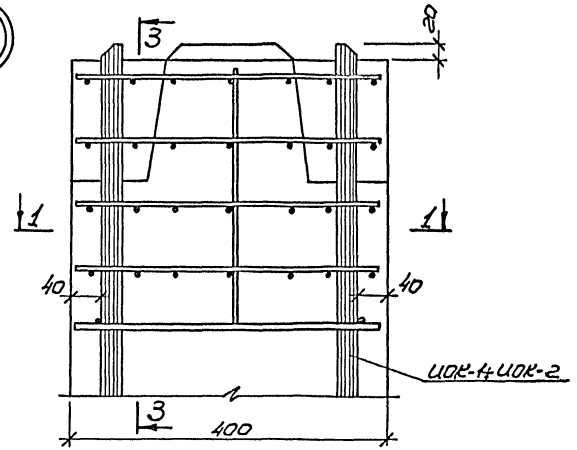

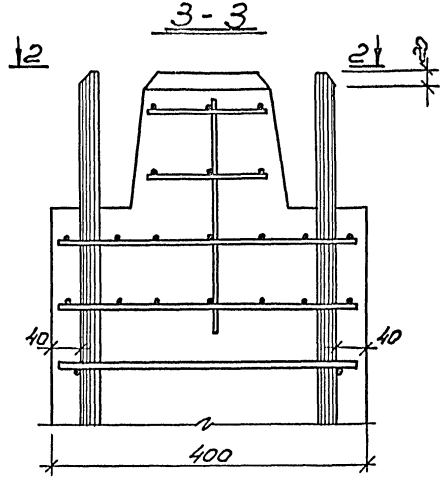

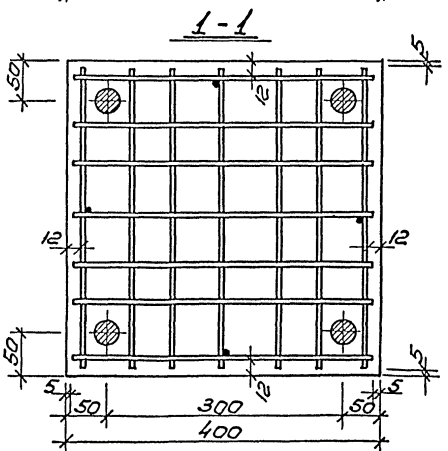

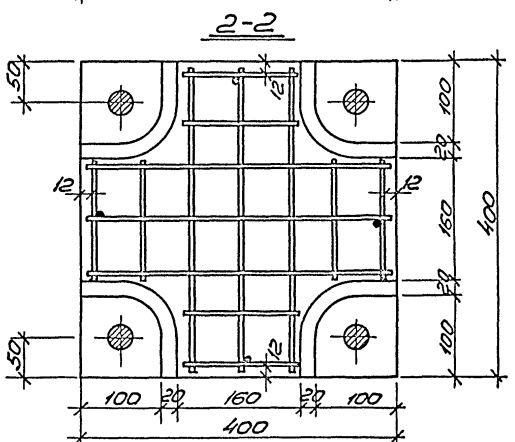

Примечания:

1. Армирование колонн см. листы КЖ-2; ; КЖ-5.
2. Каркасы ИОК-1; ИОК-2; см. листы КЖ-3; КЖ-6; КЖ-9; КЖ-15.

Рук. маст.	Мирашевский		1978	ТП 264-24-8	
Гл. инж. м.	Волков				
Гл. констр.	Леонтьев				
Гл. арх. пр.	Горшков				
Гл. инж. пр.	Земелихина		Армирование. Узел 4.	стадия: Р; лист: КЖС-10; листов: 1	
Провер.	Земелихина				
Инженер	Козлова			ЗЕПИ зрелищных зданий и спортивных сооружений им. Б.С. Мезенцева	

660-06 ф 12

Альбом V

Типовой проект 264-24-8

Согласовано:

5

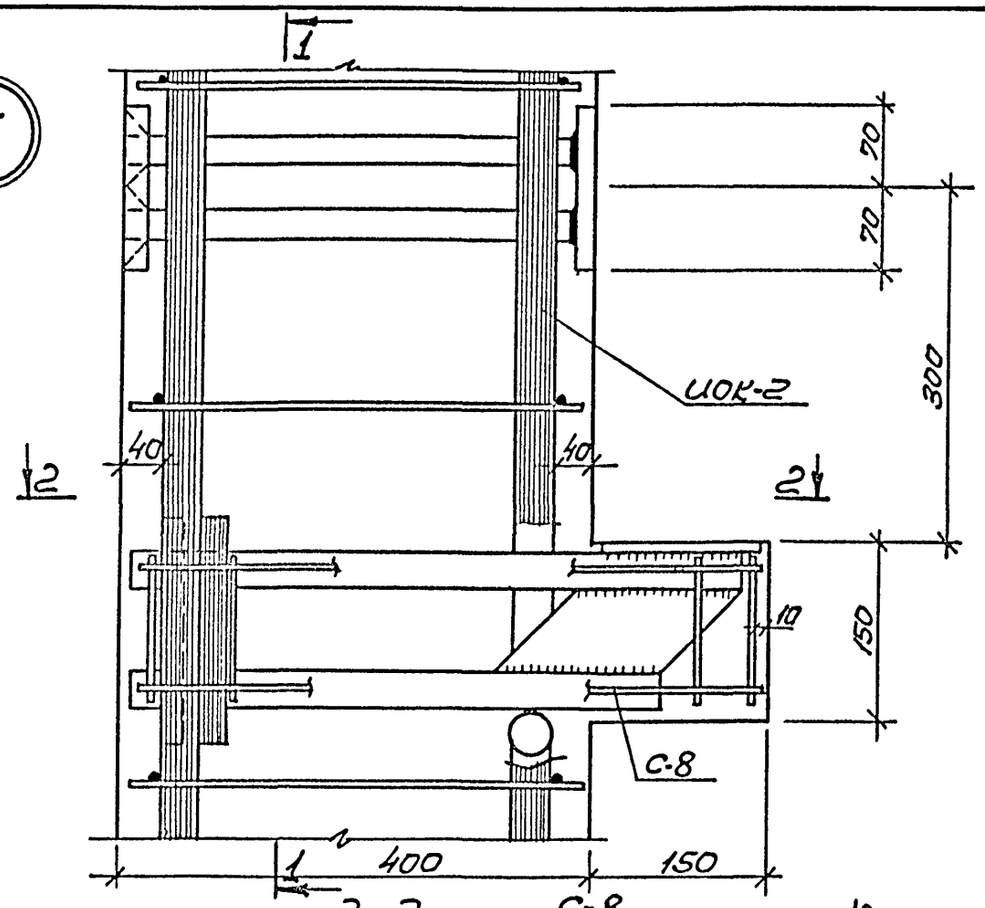

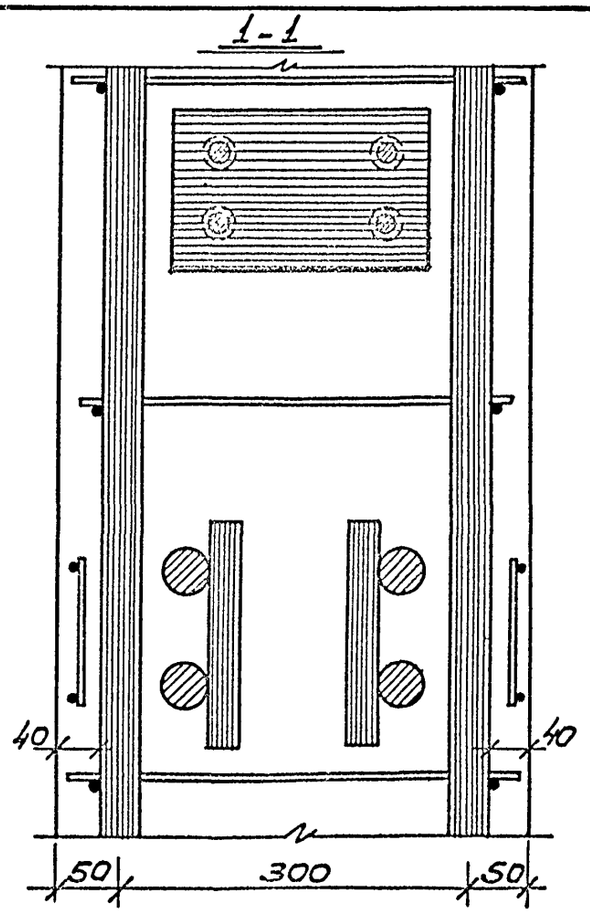

2-2

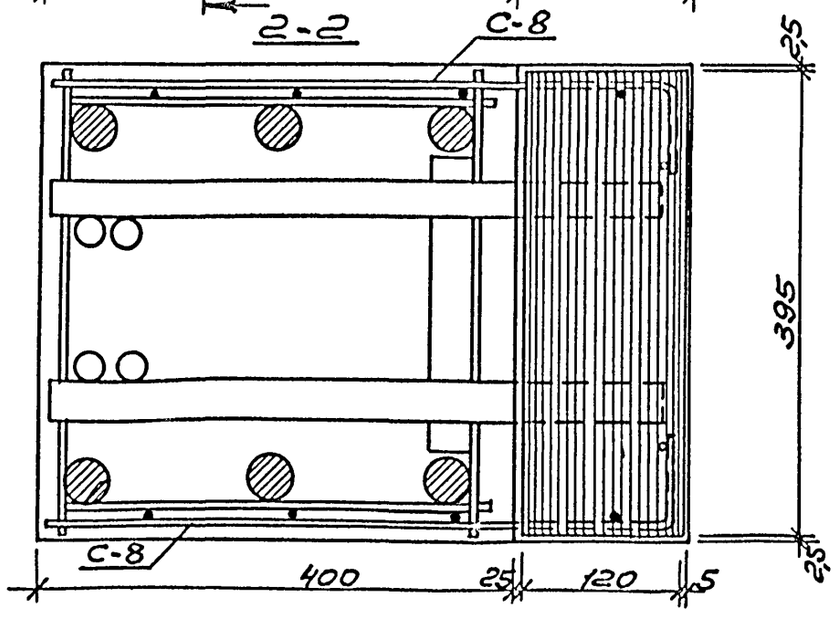

Примечания:

1. Армирование колонны см. лист КЖ-5.
2. Каркас ИОК-2 см. лист КЖ-6.

Рук. маст.	Милашевский		1978	ТП 264-24-8.
Гл. инж. п.	Волков			
Гл. констр.	Леонтьев		Армирование. Узел 5.	стадия: Р; лист: КЖ-11; листов: 1
Гл. арх. пр.	Горшков			
Гл. инж. пр.	Зимелихина			
Провер.	Зимелихина			
Инжен.	Козлова			

ЦНИИЭП зрелищных зданий и спортивных сооружений им. К.С. Мельникова

Альбом V

Типовой проект 264-24-8

согласовано:

Спецификация дополнительных закладных деталей				
Марка эл-та	Марка дополн. закл. дет.	Кол. шт.	Вес кг	Примечание
КЗСР-428-25-1	ИМ-6	1	17.8	альбом V лист КЖ-13

Примечания:

1. Опалубку и армирование колонны см. соответствующую марку в альбоме ИИ-04-2 выпуск 20.
2. Монтажная схема в альбоме I на листе КС-1.

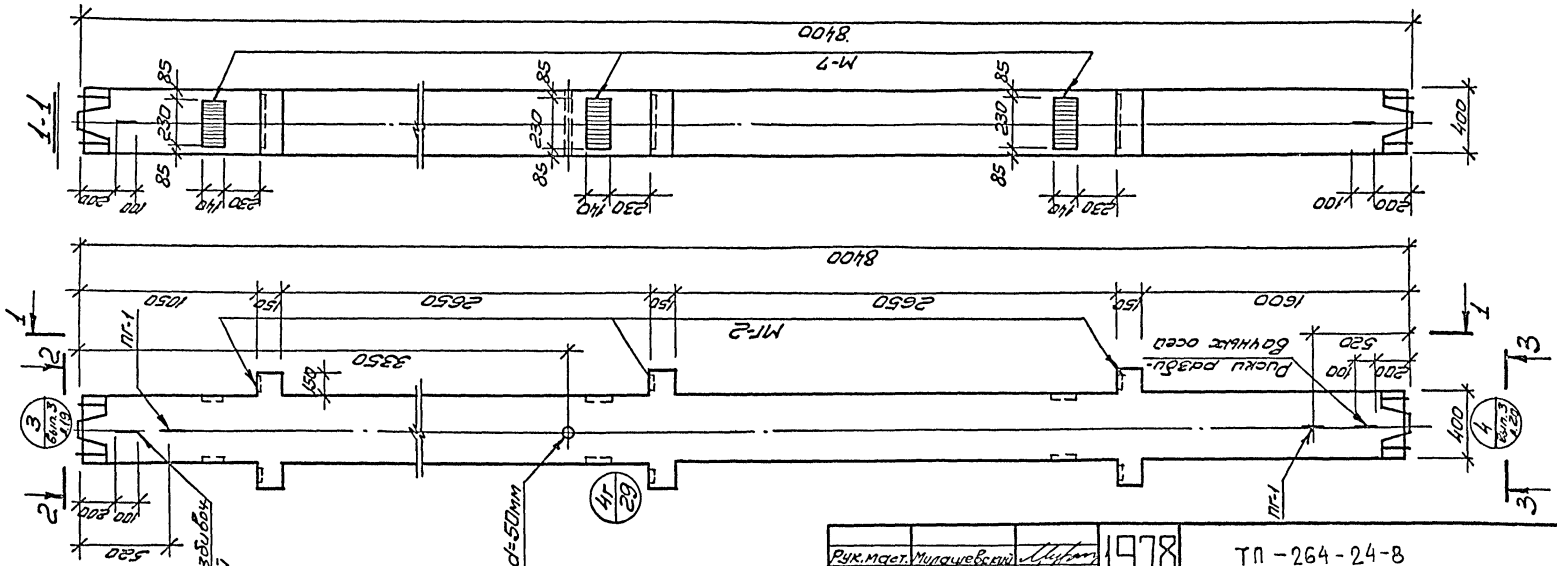

Рук.маст.	Милашевский		1978	ТП-264-24-8
Гл.инж.м.	Волков			
Гл.констр.	Леонтьев		Колонна КЗСР-428-25-1. Опалубка. Расположение дополнительной закладной детали ИМ-6.	
Гл.арх.пр.	Горшков			
Гл.инж.пр.	Зимелихина			
Провер.	Зимелихина			
Инжен.	Козлова			

стадия	лист	листов
Р	КЖ-12	1

ЦНИИЭП зрелищных зданий и спортивных сооружений им. Б.С. Мезенцева

660-06 ф12

Альбом V

Типовой проект 264-24-8

Согласовано:

Закладная деталь „ИМ-5"

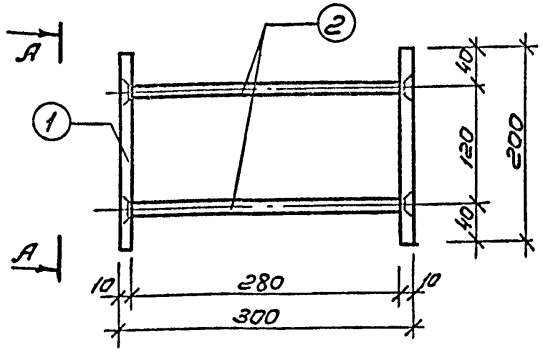

по „А-А"

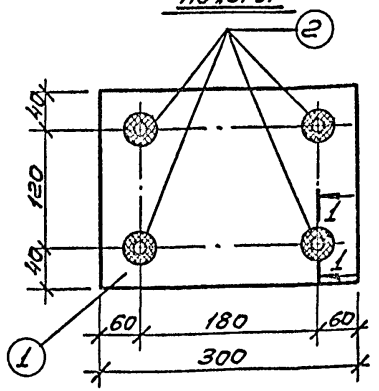

по 1-1

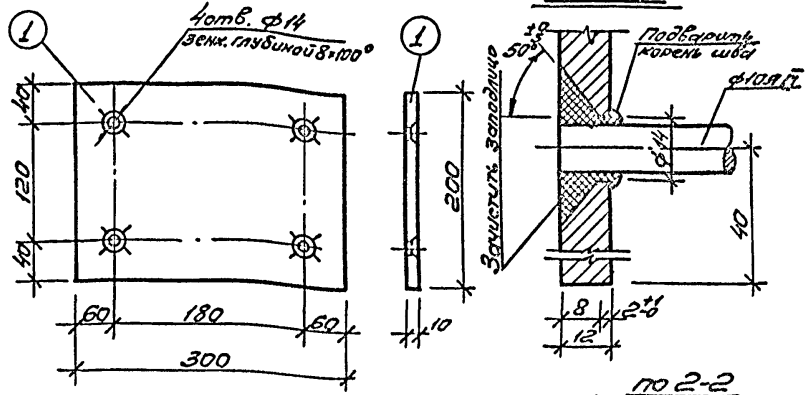

Закладная деталь „ИМ-6"

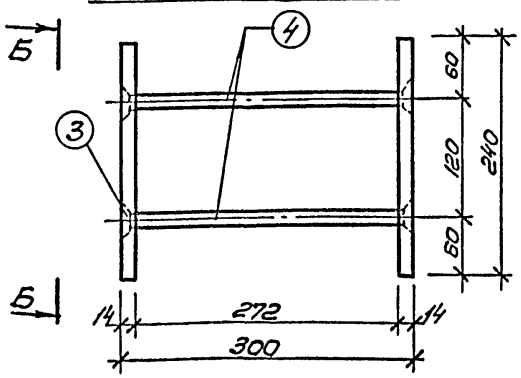

по Б-Б

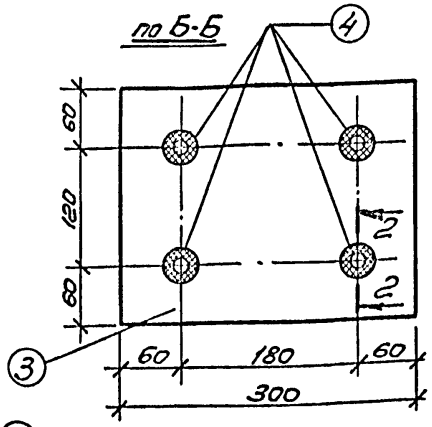

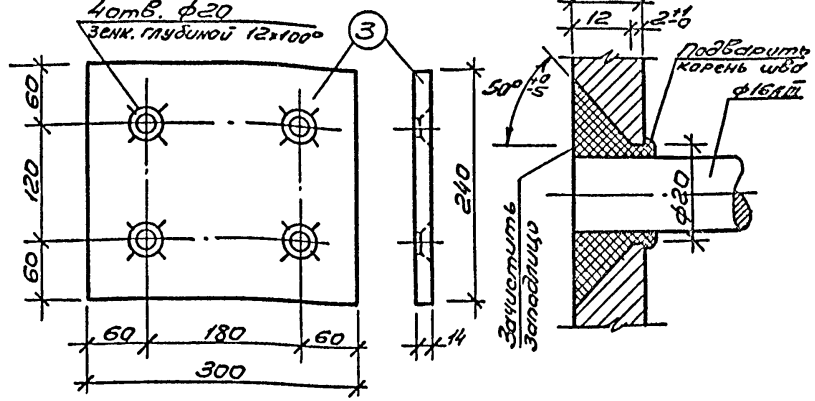

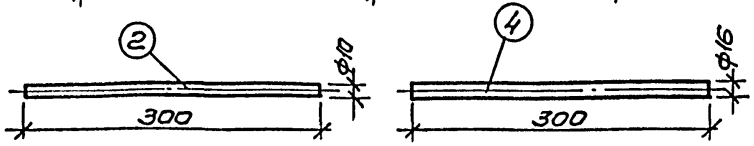

Спецификация металла на деталь

Марка детали	№№ поз.	Сечение мм	Класс, марка стали	ГОСТ	Расчетное сопротивл. арматуры Ra; кг/см²	Кол. шт.	Длина позиция мм	Длина на дет. м	Вес в кг всех позиций	Вес в кг детали
ИМ-5	1	-200×10	Вст.3кп2	103-57*	2100	2	300	0.6	9.6	10.34
	2	ф10	AIII	5781-75	3400	4	300	1.2	0.74	
ИМ-6	3	-240×14	Вст.3кп2	103-57*	2100	2	300	0.6	15.9	17.8
	4	ф16	AIII	5781-75	3400	4	300	1.2	1.9	

Примечания:

1. Закладные детали ИМ-5 и ИМ-6 изготавливать в соответствии с СН-313-65 и ГОСТ 10922-64.
2. Закладные детали изготавливаются заранее и устанавливаются в объемный каркас в процессе его сборки (до соединения плоских каркасов в объемный).

Рук. маст.	Милашевский	
Гл. инж. мас	Волков	
Гл. констр.	Леонтьев	
Гл. арх. пр.	Горшков	
Гл. инж. пр.	Зимелихина	
Проварил	Зимелихина	
Исполнил	Никитина	

1978 ТП 264-24-8

Колонны. Закладные детали ИМ-5; ИМ-6

Стадия	Лист	Листов
Р	КЭС-13	1

ЦНИИЭП зрелищных зданий и спортивных сооружений

Альбом V

Типовой проект 264-24-8

Согласовано:

Опорный столик УМ-7

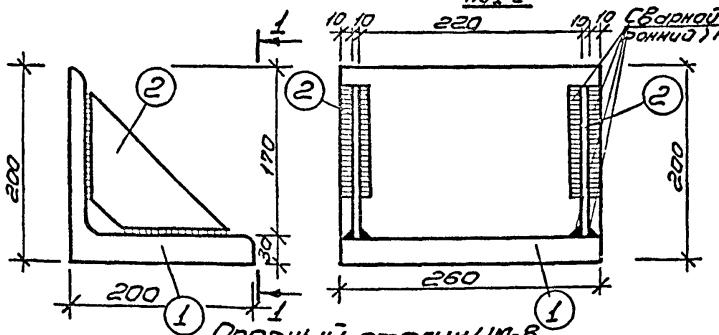

Опорный столик УМ-8

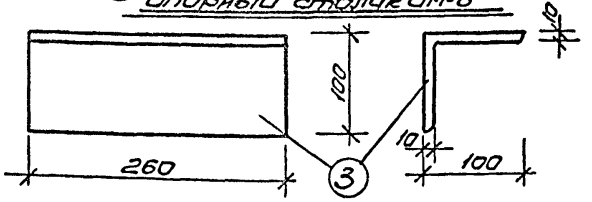

УМ-9

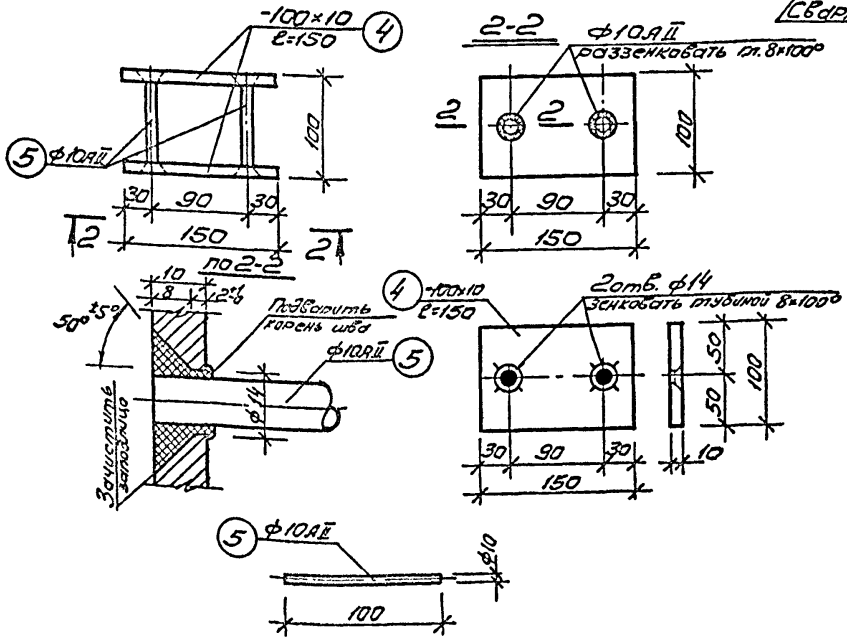

Спецификация металла на деталь

Марка детали	NN поз.	Сечение мм	Класс марка стали	ГОСТ	Расчетное сопротивл. арматуры R^a кг/см²	Кол. шт.	Длина позиции мм	Длина детали м	Вес в кг всех позиций	Вес в кг детали
УМ-7	1	L200×30	Вст.3кп2	8509-72	2100	1	260	0.26	22.8	24.56
	2	-80×10	—"—	103-57*	2100	2	—	0.28	1.76	
УМ-8	3	L100×10	Вст.3	8509-72	2100	1	260	0.26	3.92	3.92
УМ-9	4	-100×10	—"—	103-57*	2100	2	150	0.30	2.36	2.48
	5	ф10	AIII	5781-75	3400	2	100	0.20	0.12	

Узел приварки опорного столика УМ-8 к закладной детали УМ-5

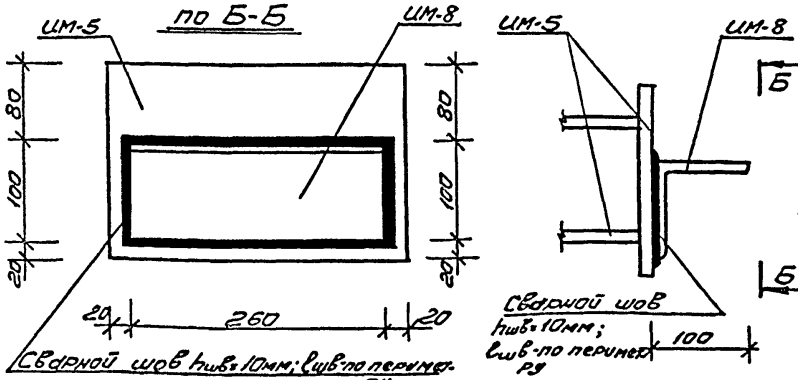

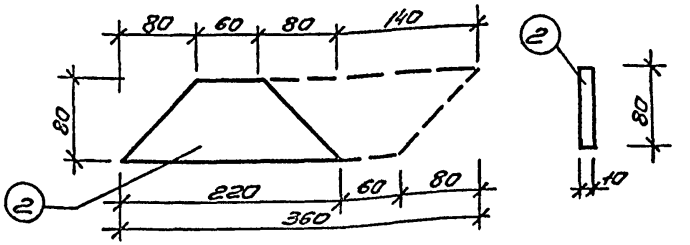

Примечание:

1. Опорные столики „УМ-7", „УМ-8" и закладную деталь „УМ-9" изготавливать в соответствии с СН-313-65 и ГОСТ 10922-64.

Рук. маст.	Милашевский		1978	ТП 264-24-8
Гл. инж. маст.	Волков		Колонны. Опорные столики УМ-7, УМ-8. Узел приварки опорного столика „УМ-8" к „УМ-5." Закладная деталь „УМ-9".	стадия Р; лист КЖ-14; листов 1
Гл. констр. м.	Леонтьев			ЦНИИЭП зрелищных зданий и спортивных сооружений им. Б.С. Мезенцева
Гл. арх. пр.	Горшков			
Гл. инж. пр.	Зимелихина			
Провер.	Зимелихина			
Исполн.	Никитина			

660-06 ф12

Согласовано:

Типовой проект 264-24-8

Альбом II

1-1

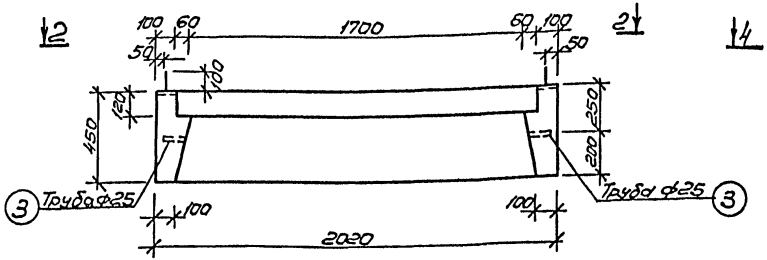

3-3

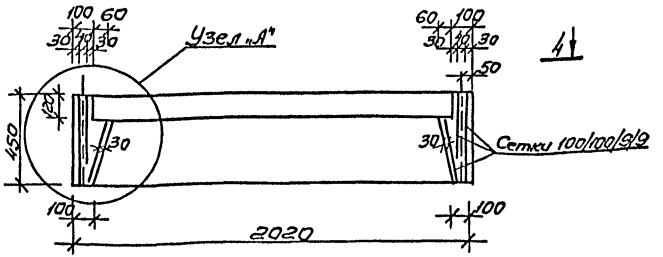

План по 2-2

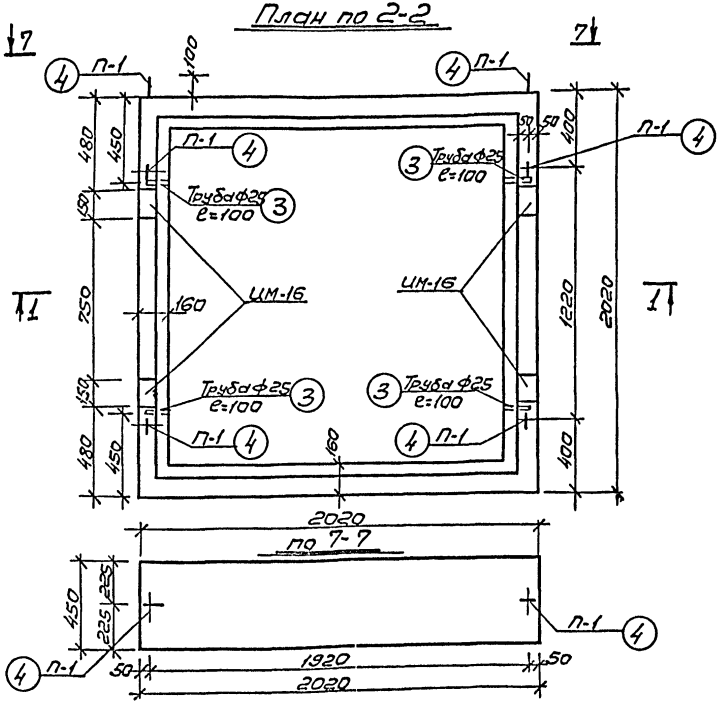

План по 4-4

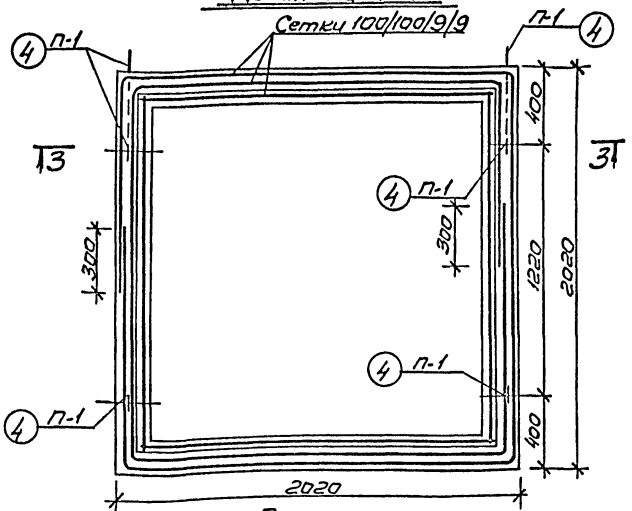

По 7-7

Примечание:

Работать совместно с листом КЖ-16.

Рук. маст.	Милашевский		1978	ТП 264-24-8	
Гл.инж.м.	Волков				
Гл.констр.	Леонтьев		Железобетонная коробка КЖ-3. Опалубка и армирование.	стадия	лист	листов
Гл.арх.пр.	Горшков			Р	КЖ-15	1
Гл.инж.пр.	Зимелихин			ЦНИИЭП зрелищных зданий и спортивных сооружений им. Б.С. Мезенцева		
Провер.	Зимелихина					
Исполнил	Никитина					

660-06 Ф-12

Альбом V

Типовой проект 264-24-8

Согласовано:

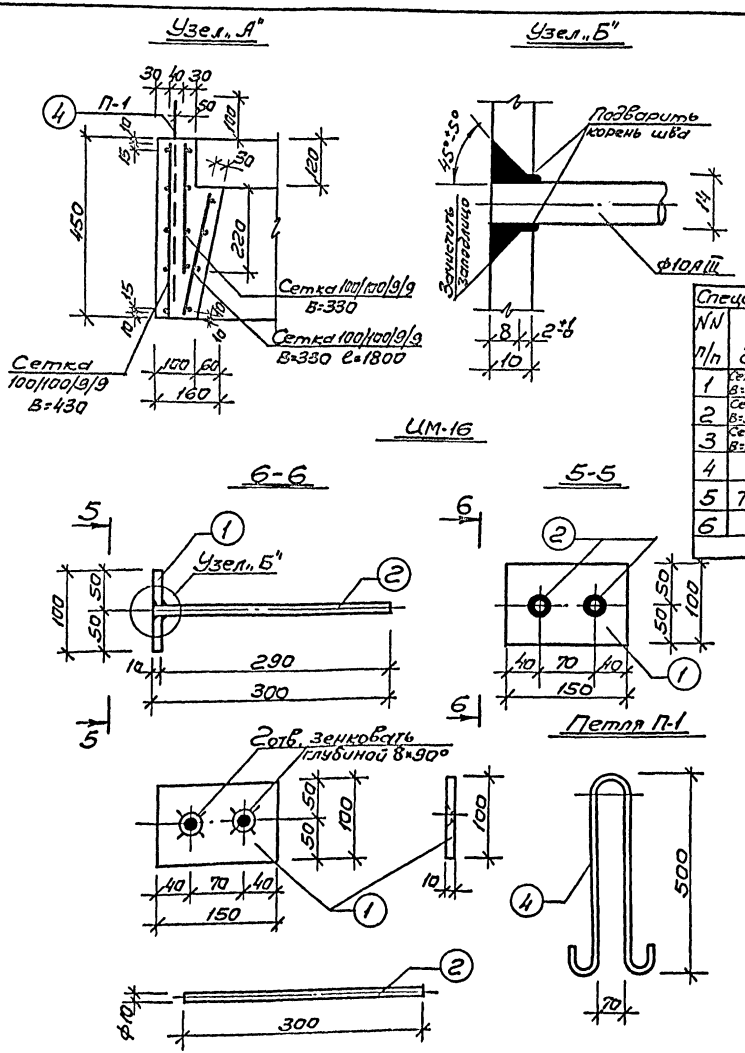

Спецификация металла							
Марка детали	NN поз.	Сечен.	Кол. шт.	Длина позиции мм	Длина на деталь м	Вес кг позиции	Вес кг детали
Сетка 100/100/9/9 В=470	—	—	1	—	8.3	—	40.255
Сетка 100/100/9/9 В=330	—	—	1	—	8.3	—	31.598
Сетка 100/100/9/9 330	—	—	1	—	1.8	—	6.85
ЦМ-16	1	-100×10	1	150	0.15	1.177	1.55
	2	ф10А II	2	300	0.6	0.186	
Труба	3	ф25	1	100	0.1	0.385	0.385
П-1	4	ф12А II	1	1220	1.22	1.07	1.07

Спецификация металла на ИЖ-3				
NN п/п	Марка детали	Кол-во детал. шт.	Вес кг детали	Вес кг всех деталей
1	Сетка 100/100/9/9 В=430 ℓ=8300	1	40.255	40.255
2	Сетка 100/100/9/9 В=330 ℓ=8300	1	31.598	31.598
3	Сетка 100/100/9/9 В=330 ℓ=1800	4	6.85	27.4
4	ЦМ-16	4	1.55	6.2
5	Труба	4	0.385	1.54
6	П-1	6	1.07	6.42
			Итого:	113.41

Характеристика изделия		
Вес	т	1.1
Объем бетона	$м^3$	0.444
Расход металла	кг	113.41
Расход металла на $1м^3$ бетона	кг	255.42
Марка бетона	–	200

Выборка металла на изделие ИЖ-3						
Сечение мм	Сетка 100/100/9/9 В=430	Сетка 100/100/9/9 В=330	ф10	ф12	Труба ф25	-100×10
Длина м	8.3	15.5	2.4	7.32	0.4	0.6
Вес кг	40.26	59.0	1.49	6.42	1.54	4.71
ГОСТ	8478-66		5781-75		9262-62	103-57*
Класс, марка стали	А-III		А-III		В ст.3кп2	
Расчетное сопротивление Ra; кг/см²	3400		3400		2100	

Примечания:

1. Работать совместно с листом КЖ-15.
2. Закладную деталь ЦМ-16 изготавливать в соответствии с СН-313-65 и ГОСТ 10922-64.

Рук. маст.	Милашевский	
Гл. инж. м.	Волков	
Гл. констр.	Леонтьев	
Гл. арх. пр.	Горшков	
Гл. инж. пр.	Зимелихина	
Провер.	Зимелихина	
Исполнил	Никитина	

1978

ТП 264-24-8

Узлы, детали, спецификация, выборка.

стадия	лист	листов
Р	КЖ-16	

ЦНИИЭП зрелищных зданий и спортивных сооружений им. Г.С. Ярославского

660-06 ф12

Альбом V

Типовой проект 264-24-8

Согласовано:

ЦМ-14

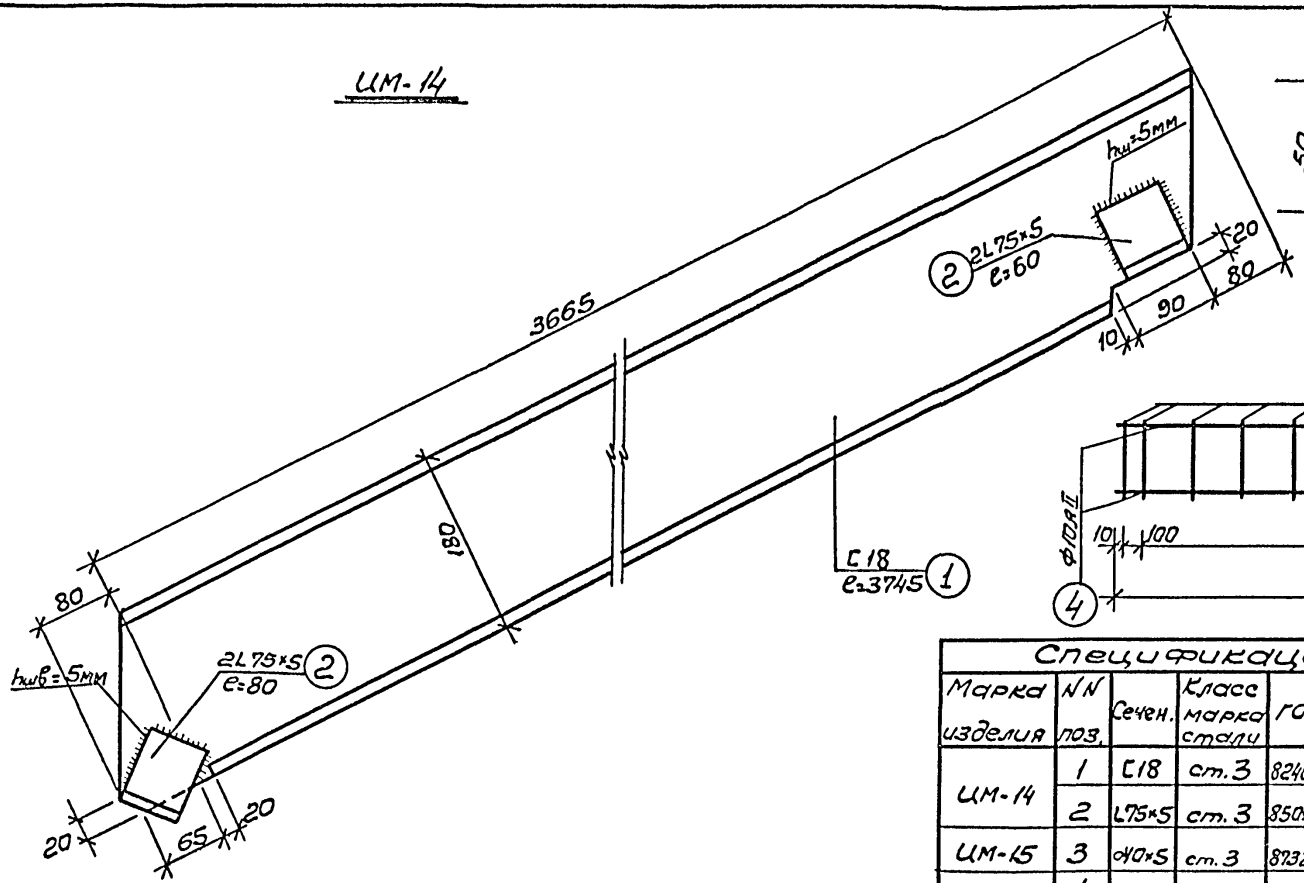

ЦМ-15

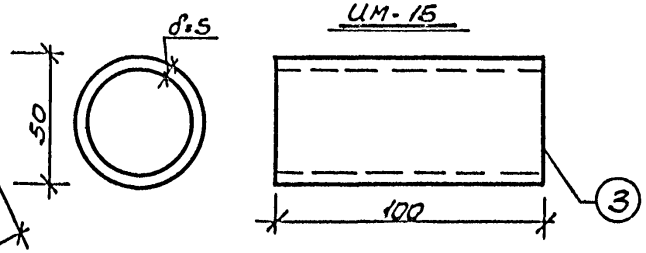

Каркас К-6

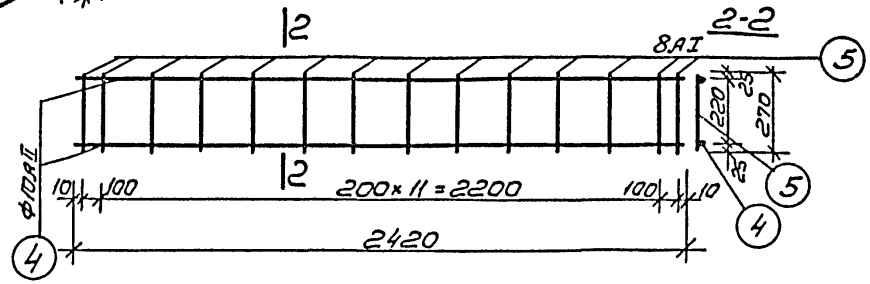

поз. 2

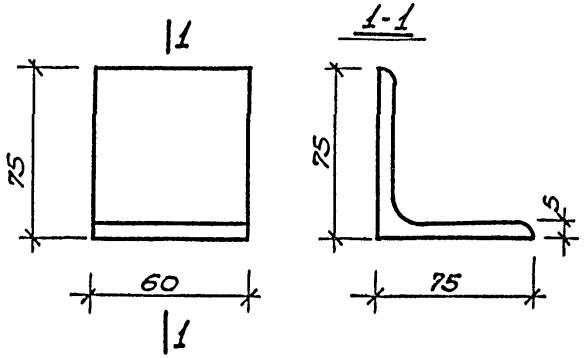

Спецификация металла на лист

Марка изделия	NN поз.	Сечен.	Класс марка стали	ГОСТ	Расчет. сопрот. арматур.	Кол. шт.	Длина позиц. мм	Длина на издел.	Вес кг позиц.	Вес кг издел.	Кол. изд. шт.	Вес всех издел.
ЦМ-14	1	С18	ст.3	8240-72*	2100	1	3745	3.75	61.2	61.2	4	215.0
	2	L75×5	ст.3	8509-72	2100	4	60	0.24	0.35	1.4	16	22.4
ЦМ-15	3	⌀10×5	ст.3	8732-58*		1	100	0.1	0.66	0.66	12	7.9
К-6	4	ф10	AIII	5781-75	3400	2	2420	4.84	1.5	3.0	6	18.0
	5	ф8	AI	5781-75	2100	14	270	3.78	0.107	1.49	6	8.9

Примечания:

1. Сварку каркаса производить в соответствии с ГОСТ 10922-64.
2. Испытание всех видов арматуры на растяжение обязательно.
3. Закладную деталь ЦМ-14 изготавливать в соответствии с СН-313-65 и ГОСТ 10922-64.

Рук.маст.	Милашевский		1978
Гл.инж.м.	Волков		
Гл.констр.	Леонтьев		
Гл.арх.пр.	Горшков		
Гл.инж.пр.	Зимелихина		
Пр.вед.	Зимелихина		
Исполн.	Никитина		

ТП 264-24-8

Закладные детали ЦМ-14; ЦМ-15. Каркас К-6.

стадия	лист	листов
Р	КЖ-17	1

ЦНИИЭП зрелищных зданий и спортивных сооружений им. Б.С. Мезенцева

660-06 ф12

Альбом I

Типовой проект

Согласовано:

Спецификация металла на 1 закладную деталь

Марка эл.-та	Эскиз	№ поз.	Сечен. мм	Длина мм	К-во шт.	Выборка металла: Сечен. мм	Вес кг	ГОСТ стали
1	2	3	4	5	6	7	8	9
УМ-11	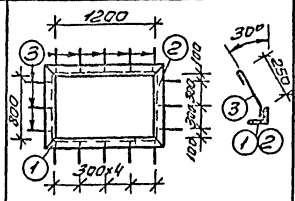	1	L50×5	1300	2	L50×5	16.6	8509-72
		2	L50×5	900	2	ф8АI	2.3	2590-71
		3	ф8АI	360	16	Итого:	18.9	
УМ-12	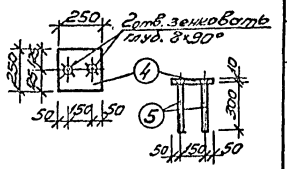	4	-250×10	250	1	-250×10	4.93	103-57*
		5	ф10АIII	310	2	ф10АIII	0.39	2590-71
						Итого:	5.32	
УМ-13	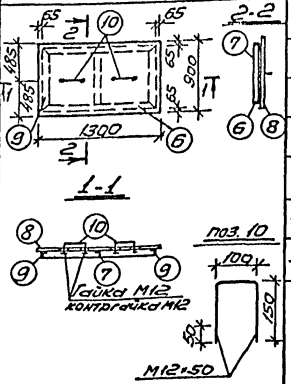	6	L50×5	1170	2	L50×5	17.4	8509-72
		7	L50×5	750	1	ф12АI	0.7	2590-71
		8	сталь рифл. δ=5	—	1.2 м²	сталь рифл. δ=5	50.7	8568-57*
		9	L50×5	770	2	Итого:	68.8	
		10	ф12АI	400	2			
		—	гайка М12	—	4			
		—	контргайка М12	—	4			

1	2	3	4	5	6	7	8	9
УМ-10	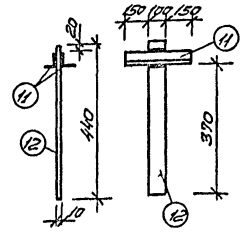	11	L50×5	400	2	L50×5	3.0	8509-72
		12	-100×10	440	1	-100×10	3.4	103-57*
						Итого:	6.4	
УС-1	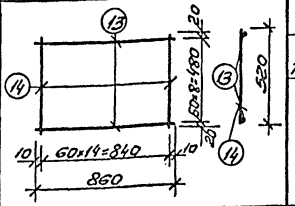	13	4ВI	860	9	4ВI	1.55	6727-53
		14	4ВI	520	15	Итого:	1.55	
УС-2	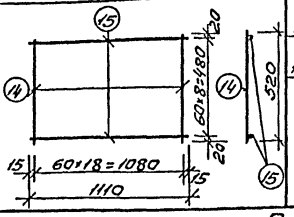	14	4ВI	520	19	4ВI	2.0	6727-53
		15	4ВI	1110	9	Итого:	2.0	

Примечания:

1. Сварку производить электродами типа „Э-42.*
2. Закладные детали в местах сопряжения сварить, толщину сварных швов принимать по наименьшей толщине свариваемых элементов, длину - по плоскости примыкания.
3. Все металлические конструкции окрасить масляной краской за 2 раза.
4. Сварку производить согласно указаниям по сварке соединений арматуры и закладных деталей СН 393-69.
5. Прокатный металл - В ст.3 кп 2 ГОСТ 380-71.

Рук. маст.	Милашевский	
Гл. инж. м.	Волков	
Гл. констр.	Лесняев	
Гл. спец. по	Горшков	
Гл. инж. по	Зимелихина	
Ст. инж.	Колтиков	
Провер.	Зимелихина	

1978

ТП 264-24-8

Закладные детали

стадия	лист	листов
Р	КЖ-18	1

ЦНИИЭП зрелищных зданий и спортивных сооружений им. Б.С. Мезенцева

660-06 Ф12

Типовой проект 264-24-8 Альбом V

СОГЛАСОВАНО

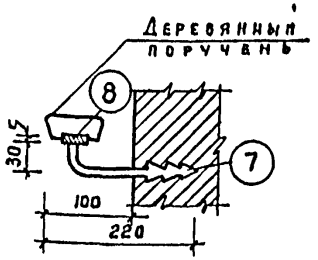

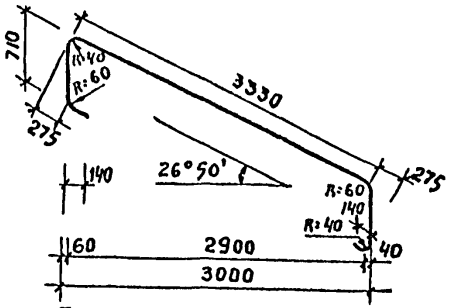

Габаритная схема

Ерш для крепления пристенного поручня

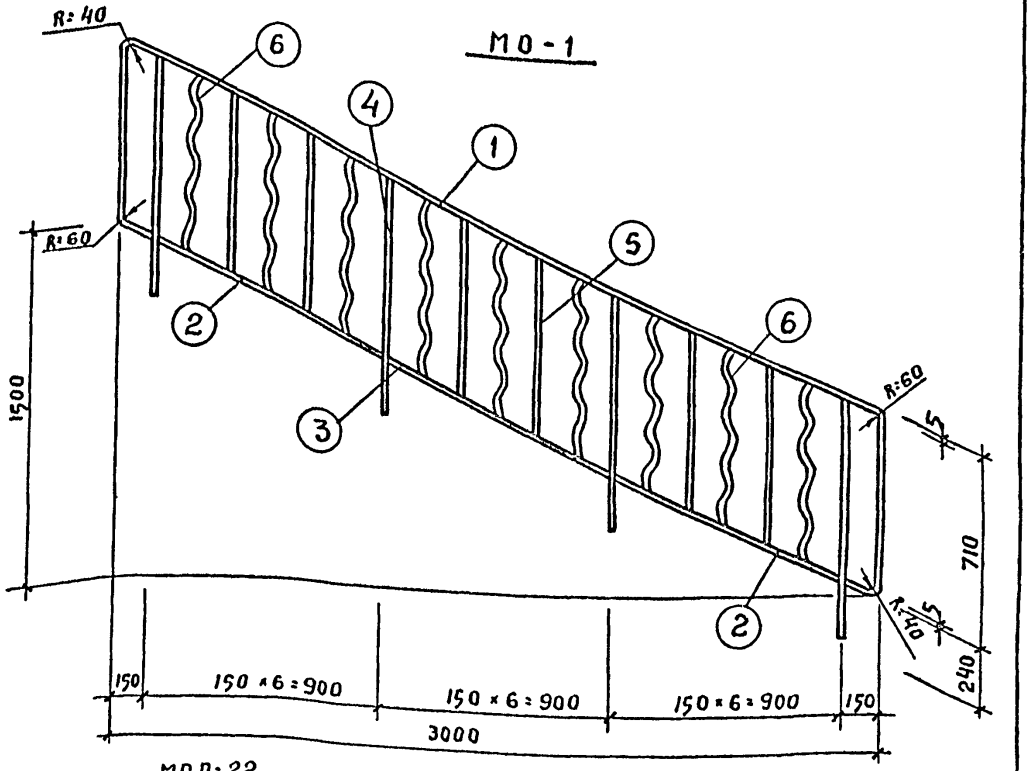

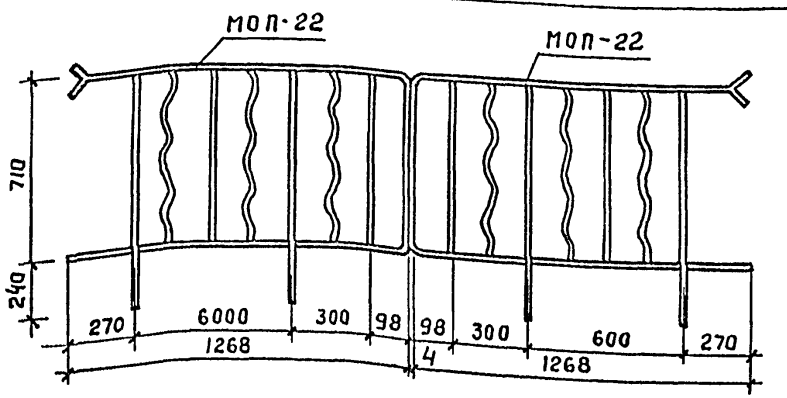

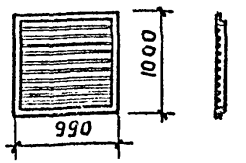

ИРМ-2

Спецификация на металлические изделия

Марка	№№ поз.	Профиль	Кол. шт.	Длина 1 позиции в мм	Длина всех поз в м.м	Вес в кг. 1 позиции	Вес в кг. всех позиций	Общий вес в кг.	ГОСТ
МО-1	1	−5×25	1	5100	5,1	4,93	4,93	29,73	103-57*
	2	−5×25	3	660	1,98	0,65	1,95		
	3	−5×25	1	990	0,99	0,97	0,97		
	4	−20×30	4	945	3,78	4,45	17,80		
	5	−4×12	6	698	4,2	0,26	1,56		
	6	−4×12	9	740	6,66	0,28	2,52		
Прист поруч	7	ф16	4	250	1,0	0,4	1,58	5,90	2590-71
	8	−5×25	1	4000	4,0	3,92	3,92		103-57*
ИРМ-2	9	∟ 50×5	2	990	1,98	3,80	7,60	29,30	
	10	∟ 50×5	2	1000	2,00	3,80	7,60		8509-72
	11	ф 16 AI	10	890	8,9	1,41	14,10		5781-75

Примечания:

1. Ограждение МО-1 предназначается для лестничных маршей на высоту 3.30. Выполнять по ИИ-03-03, альбом 71-64.
2. Лестницу, спецификацию ограждения и поручня см. лист АС-20.
3. Для ограждения лестничных площадок соединить 2 типовых ограждения МОП-22.

Рук.маст	Млашевский	1978	ТП 264-24-8
Гл.инж.	Волков		
Гл.конст.	Леонтьев		
Гл.арх.пр.	Горшков		
Гл.инж.пр.	Зимелихина		
Рук.гр.арх	Захаров	Ограждение внутренней лестницы МО-1, МОП-22 и пристенный поручень.	Стадия: Р; Лист: КМ-1; Листов:
Ст. арх.	Нанушьян		ЦНИИЭП зрелищных зданий и спортивных сооружений им. Б.С. Мезенцева
Проверил	Горшков		

Формат 12

660-06

Типовой проект 264-24-8 Альбом V

СОГЛАСОВАНО

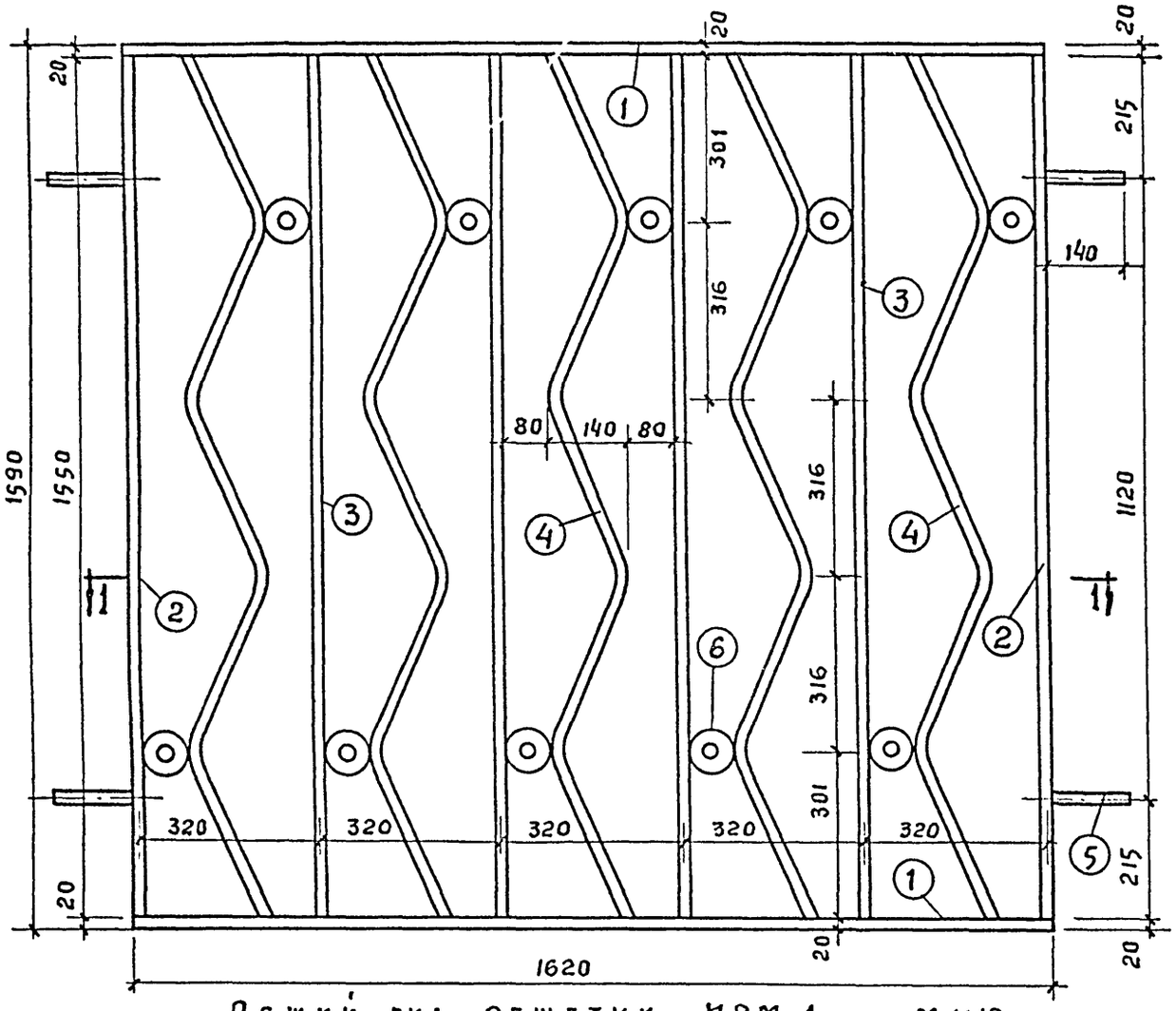

Общий вид решетки ИРМ-1 М 1:10

Изготовить 23 шт.

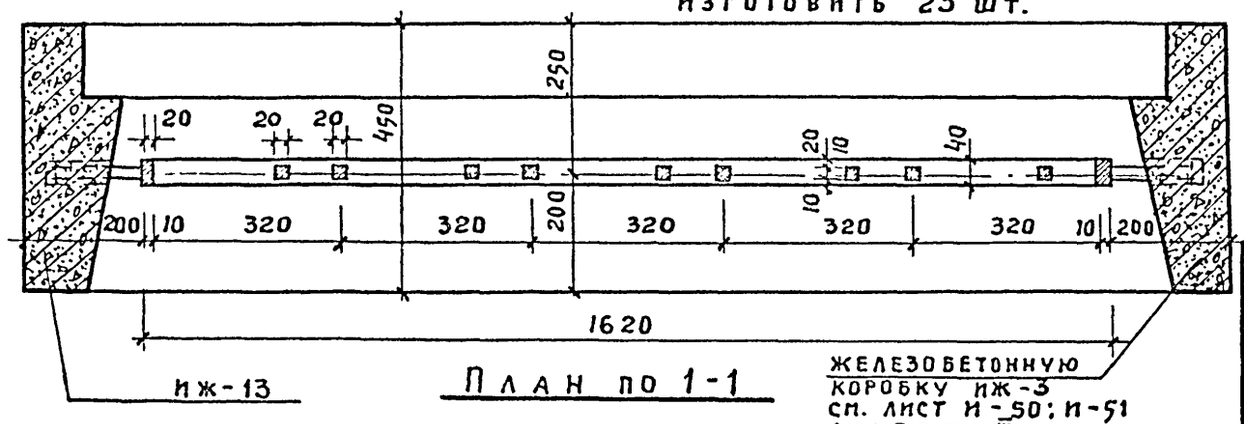

План по 1-1

ИЖ-13

Железобетонную коробку ИЖ-3 см. лист И-50; И-51 альбом III

Фрагмент ИРМ-1

М = 1:5

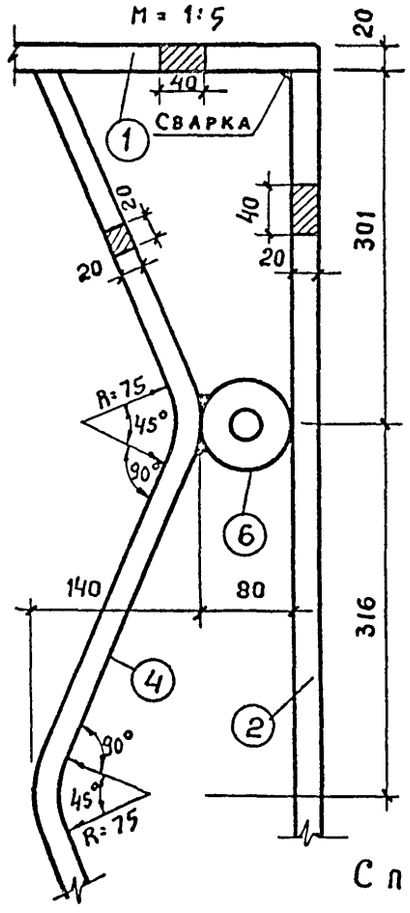

⑥ Фрагмент кольца

М = 1:2

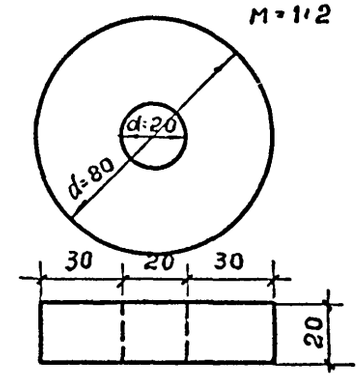

Изготовить 230 штук

Примечания:

1. Металлические решетки ИРМ-1 устанавливаются в окнах ОС18-18 1го этажа.
2. Установку решеток ИРМ-1 в ж.б. коробку ИЖ-13 см. лист АС-14.

Спецификация металла Ст-3 на один элемент.

NN поз	Сечение сортамент	Колич шт.	Длина 1 поз. в мм.	Длина всех поз в мм.	Вес в кг. 1 позиц	Вес в кг. всех позиций	Общий вес в кг.	ГОСТ
1	– 40×20	2	1620	3.24	10,17	20,35	94,65	103-57*
2	– 40×20	2	1550	3,1	9,73	19,47		"
3	– 20×20	4	1550	6,2	4,87	19,47		2591-71
4	– 20×20	5	1670	8,35	5.24	26,20		"
5	– 20×20	4	140	0,056	0,44	1,76		"
6	ф = 80	10	—	—	0,74	7,40		см. фрагмен

Рук. маст	Милашевский	
Гл. инж.	Волков	
Гл. конст.	Леонтьев	
Гл. арх. пр	Горшков	
Гл. инж. пр	Зимелихина	
Рук. гр. арх	Захаров	
Ст. арх.	Нанушьян	
Проверил	Горшков	

1978

ТП 264-24-8

Оконная решетка ИРМ-1

Стадия	Лист	Листов
Р	КМ-2	

ЦНИИЭП зрелищных зданий и спортивных сооружений им. Б.С. Мезенцева

Формат 12

660-06

Типовой проект 264-24-8 Альбом V

Общий вид окна ИО-1 М 1:10

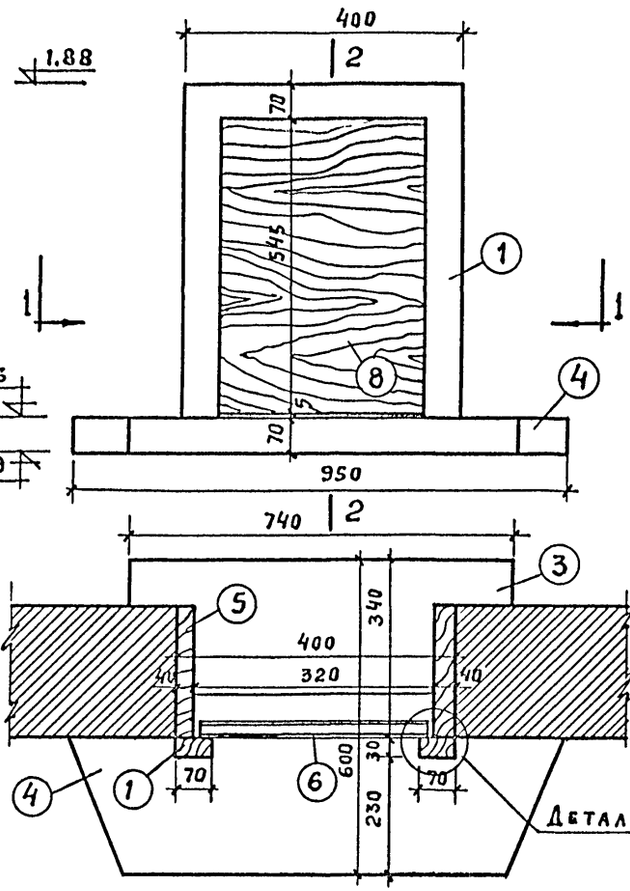

По 1-1 М 1:10

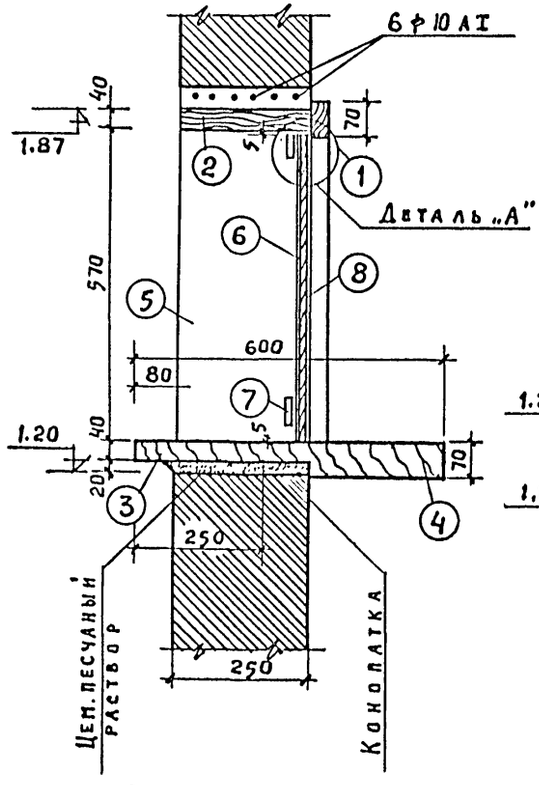

По 2-2 М 1:10

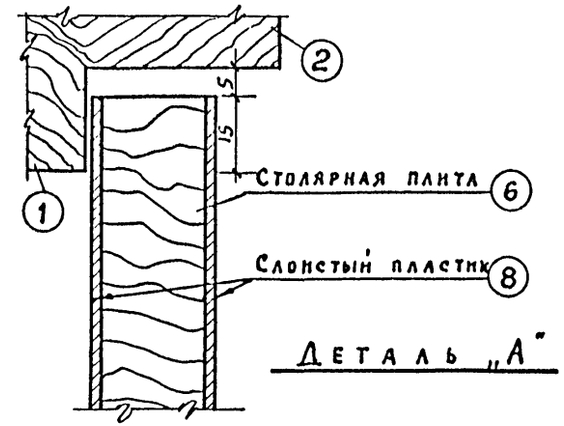

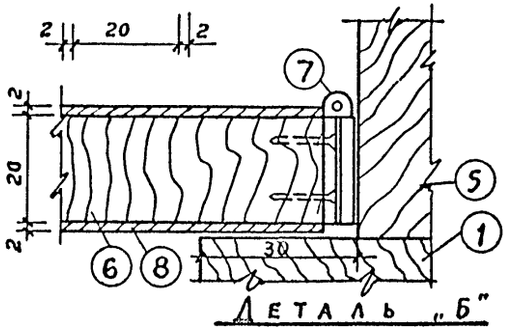

Спецификация материалов

NN поз.	Наименование материалов	Размеры в мм. b	h	e	кол. шт.	Объем м³	Материал	ГОСТ
1	Дерев. брусок	30	70	1540	1	0,003	сосна	
2	Доска	40	250	400	1	0,004	—"—	
3	Доска	40	250	740	1	0,007	—"—	
4	Доска	70	350	950	1	0,02	—"—	
5	Доска	40	250	570	2	0,06	—"—	
6	Столярная плита	20	560	310	1	0,003	Береза	
7	Столярные петли откры				2	—		
8	Слоистый пластик	2	560	310		0,17 м²		

Примечания:

1. Лицевые поверхности деревянных конструкций покрываются матовым лаком.
2. Шурупы с полупотайной головкой — хромированные.

Рук. маст.	Милашевский		1978	ТП 264-24-8	
Гл. инж.	Волков				
Гл. конст.	Леонтьев				
Гл. арх. пр.	Горшков				
Гл. инж. пр.	Зимелихина				
Рук. гр. арх	Захаров				
Ст. арх.	Нанушьян				
Проверил	Горшков				

Окно ИО-1

Стадия	Лист	Листов
Р	КД-1	

ЗРЕЛИЩНЫХ ЗДАНИЙ И СПОРТИВНЫХ СООРУЖЕНИЙ им. Б.С. МЕЗЕНЦЕВА

660-06

Формат 12

Согласовано

Типовой проект 264-24-8 Альбом V

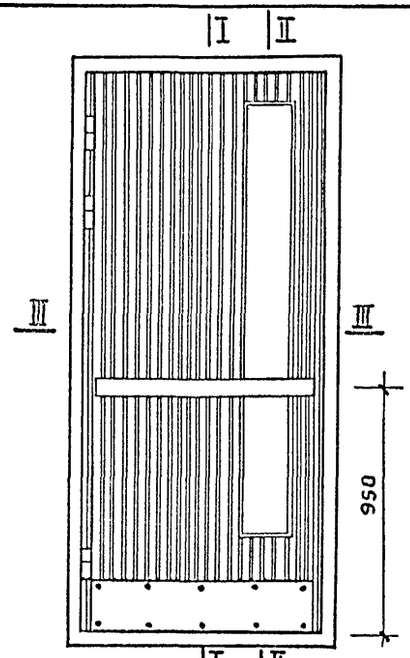

Дверь ИД-1

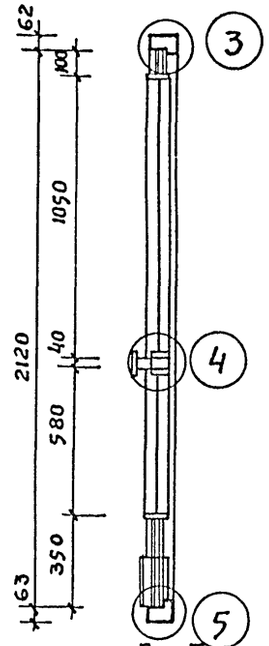

По II-II

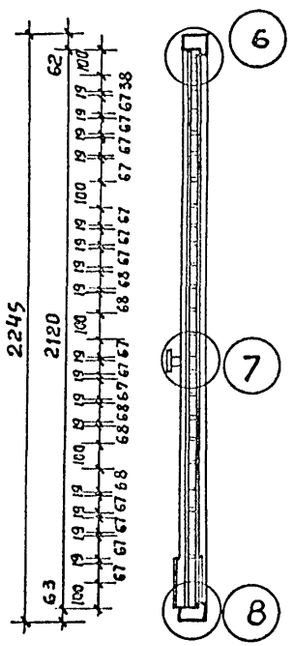

По I-I

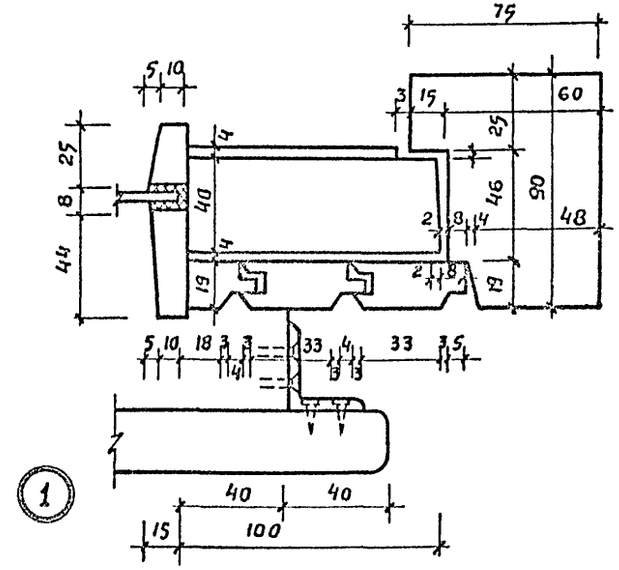

Монтажный элемент крепления ручки

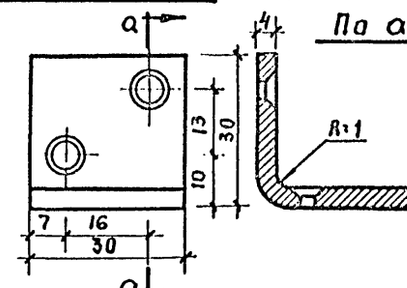

По a-a

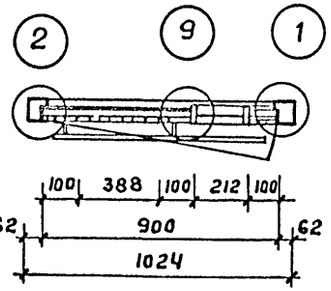

По III-III

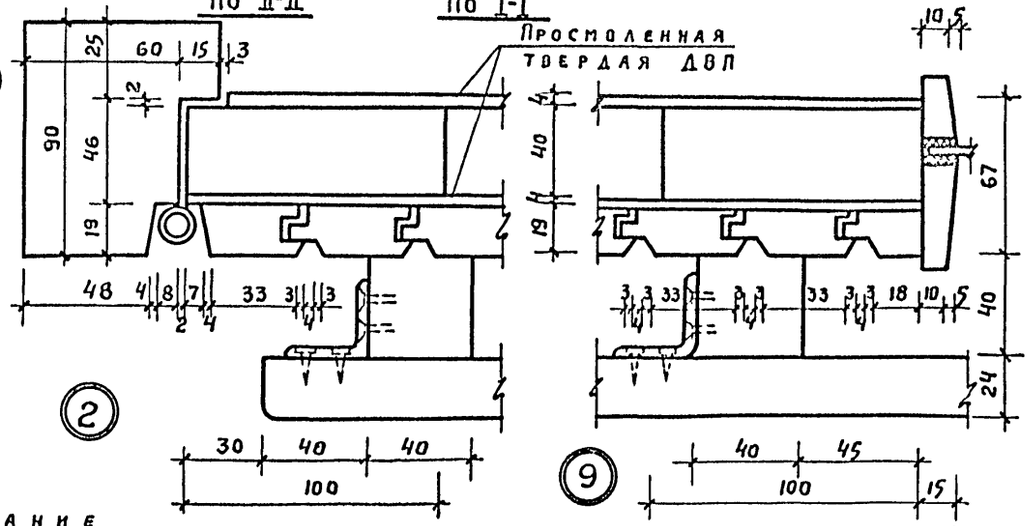

Примечание

1. Узлы 3,4,5,6,7,8 см. лист

Рук. маст.	Миллашевский		
Гл. инж.	Волков		
Гл. конст.	Леонтьев		
Гл. арх. пр.	Горшков		
Гл. инж. пр	Зимелихина		
Рук. гр. арх	Захаров		
Ст. арх.	Нанушьян		
Проверил	Горшков		

1978 ТП 264-24-8

Дверь ИД-1. Общий вид, разрезы, узлы.

Стадия	Лист	Листов
Р	КД-2	

ЦНИИЭП зрелищных зданий и спортивных сооружений им. Б.С. Мезенцева

Формат 12

660-06

Согласовано

Типовой проект 264-24-8 Альбом V

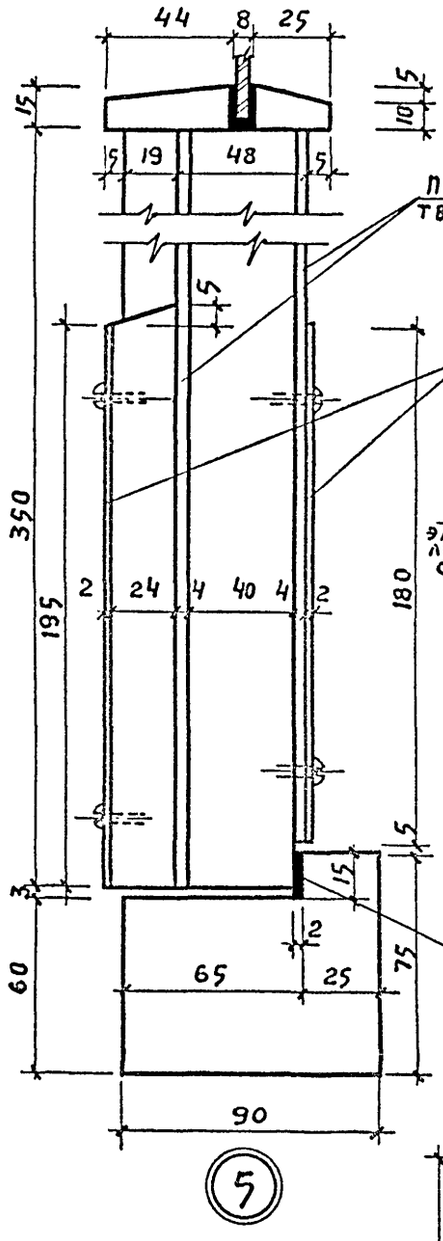

5

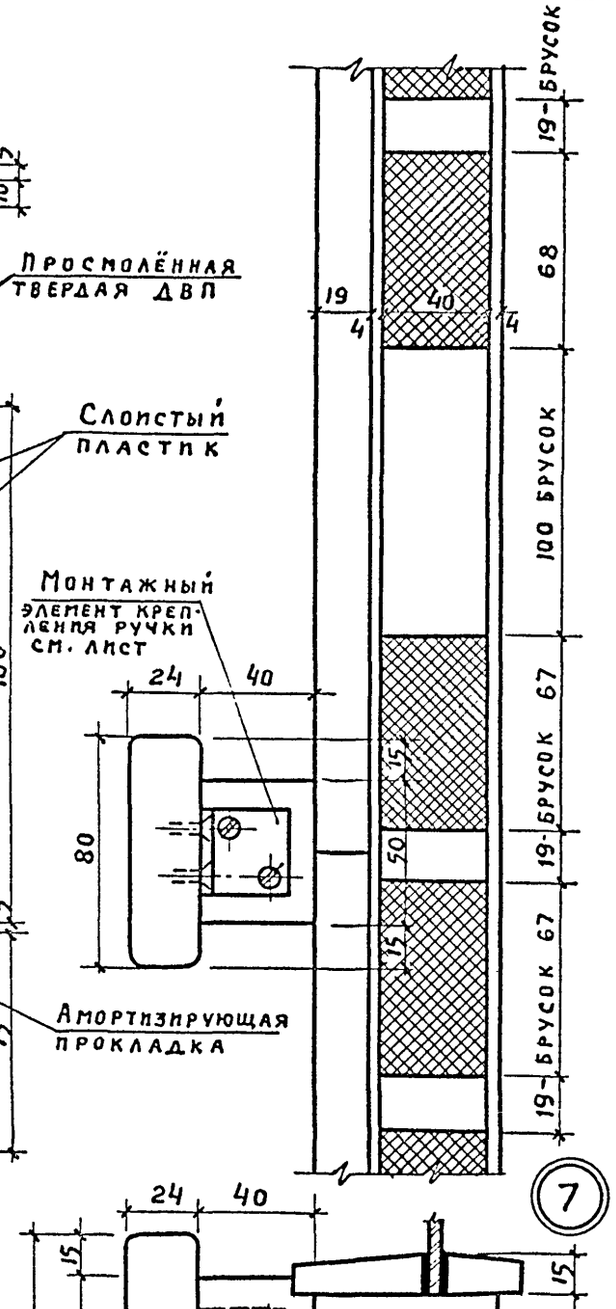

7 4

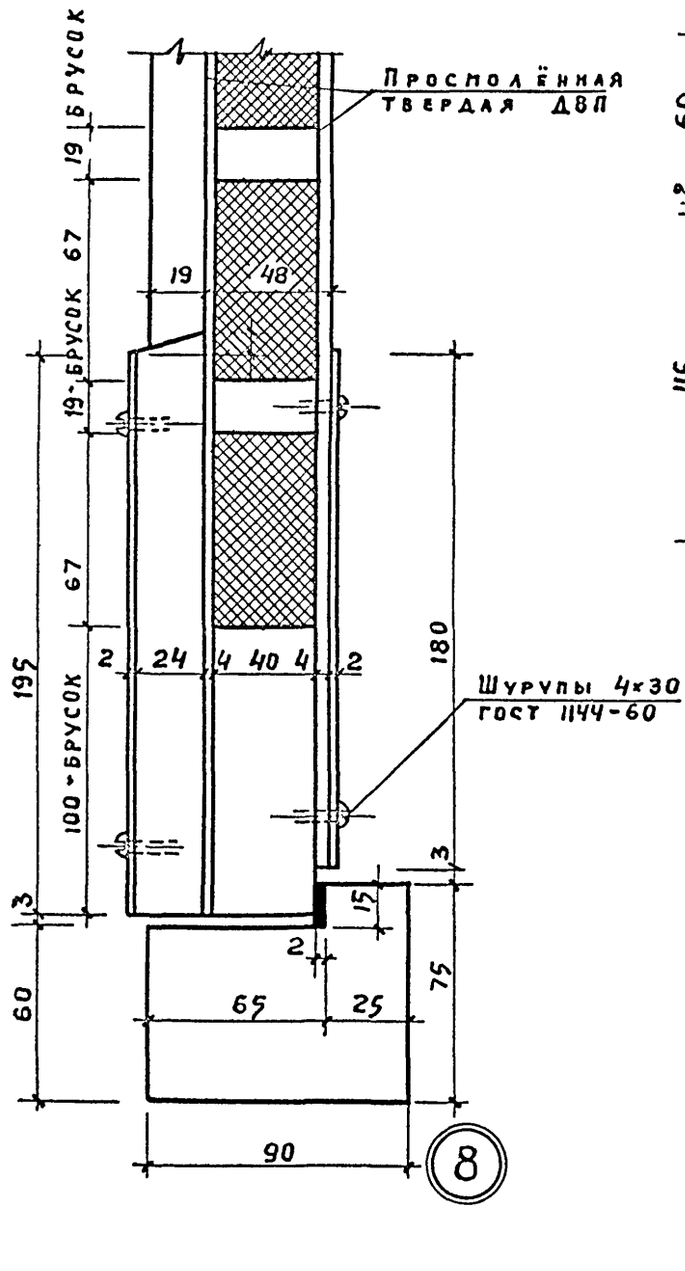

8

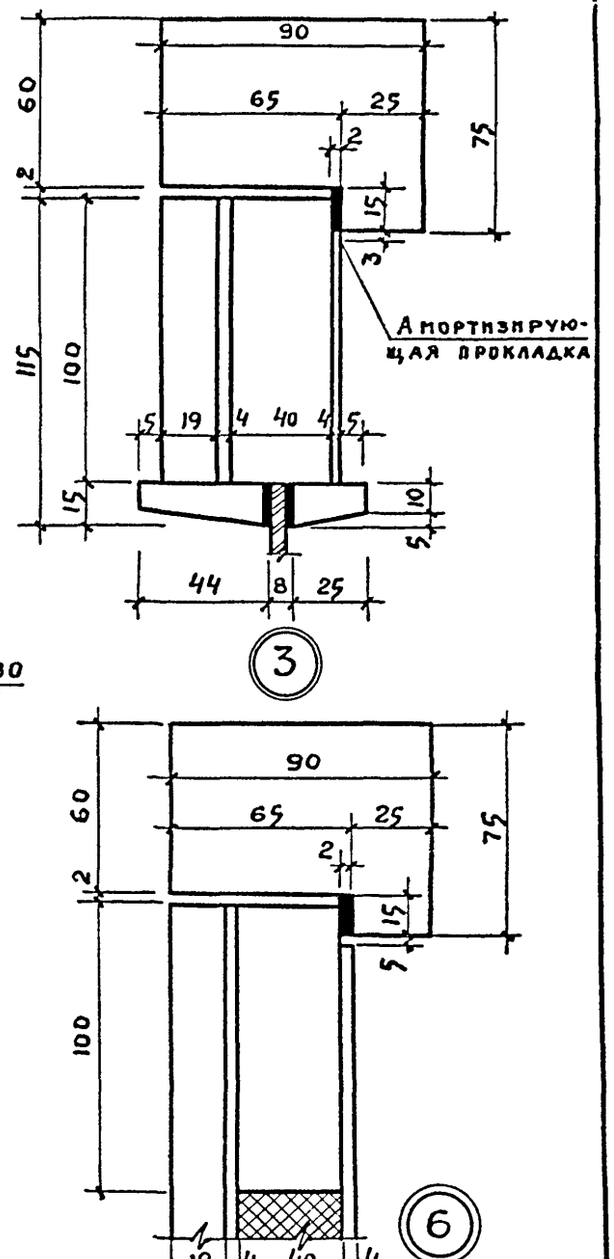

3

6

Рук.маст.	Милашевский	1978	ТП 264-24-8
Гл.инж.	Волков		
Гл.конст.	Леонтьев		
Гл.арх.пр	Горшков	Дверь ИД-1 Узлы	Стадия Р; Лист КД-3; Листов
Гл.инж.пр.	Эпмелихина		ЦНИИЭП зрелищных зданий и спортивных сооружений им. Б.С. Мезенцева
Рук.гр.арх.	Захаров		
Ст. арх.	Нанушьян		
Проверил	Горшков		

660-06

Формат 12

Согласовано

Типовой проект 264-24-8 Альбом V

Дверь ИД-2

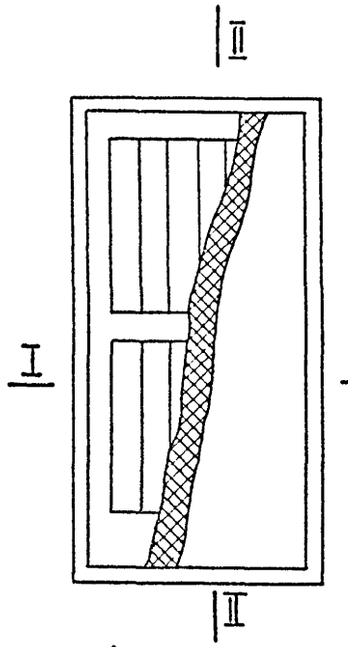

Дверь ИД-2

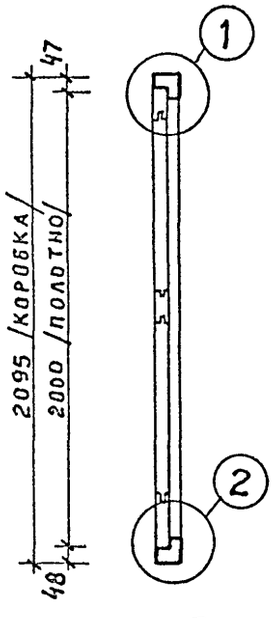

По II-II

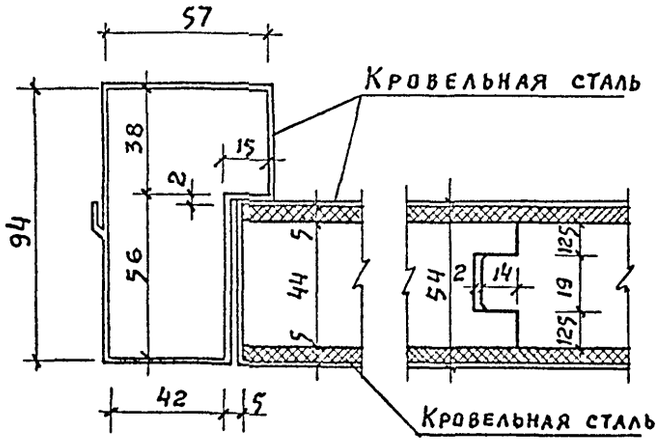

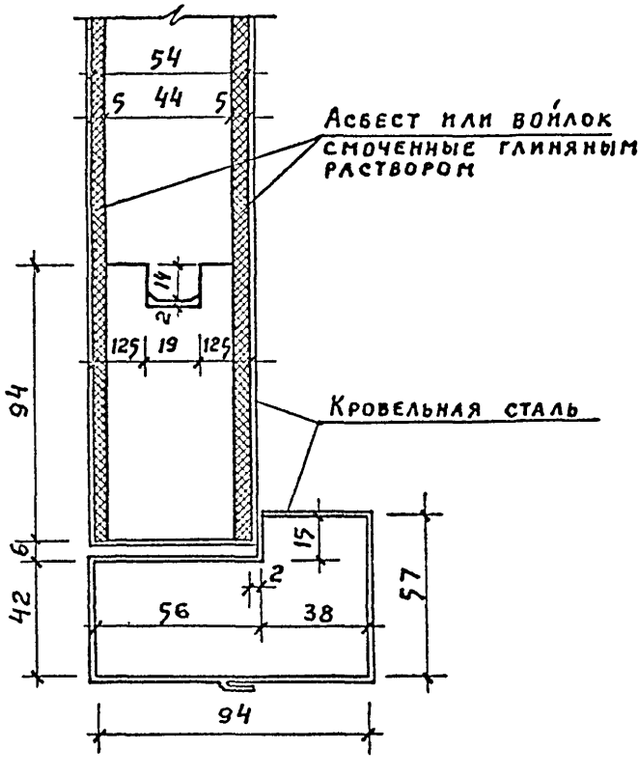

1

2

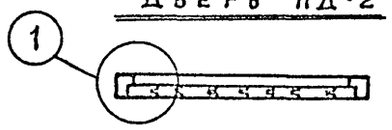

Дверь ИД-2

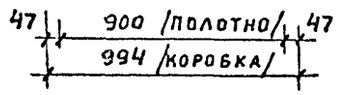

По I-I

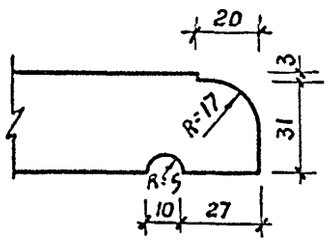

Подоконная доска ПД 55

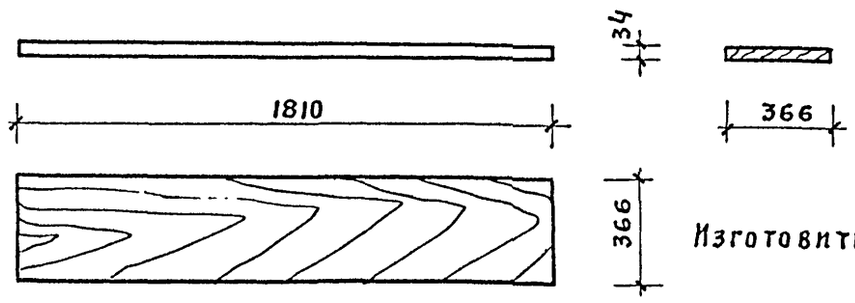

Изготовить 39 шт.

Рук. маст	Милашевский		1978	ТП-264-24-8
Гл. инж.	Волков			
Гл. конст.	Леонтьев			
Гл. арх. пр.	Горшков		Дверь - ИД-2 Подоконная доска - ПД 55	Стадия: Р; Лист: КД-4; Листов:
Гл. инж. пр.	Зимелихина			ЦНИИЭП зрелищных зданий и спортивных сооружений им. Б.С. Мезенцева
Рук. гр. арх.	Захаров			
Ст. арх.	Нанушьян			
Проверил	Горшков			

660-06

Формат 12

Согласовано

Типовой проект 264-24-8 Альбом V

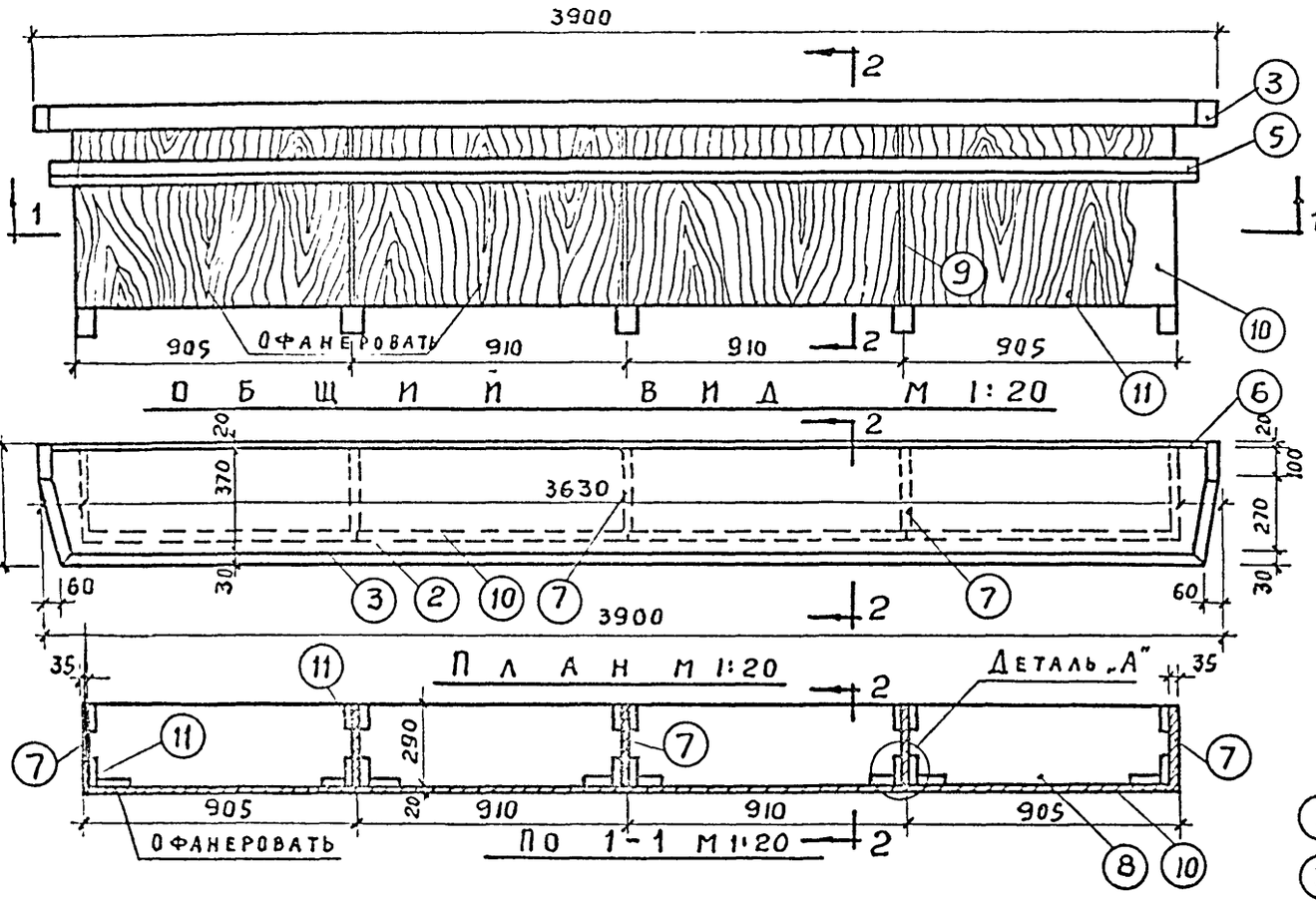

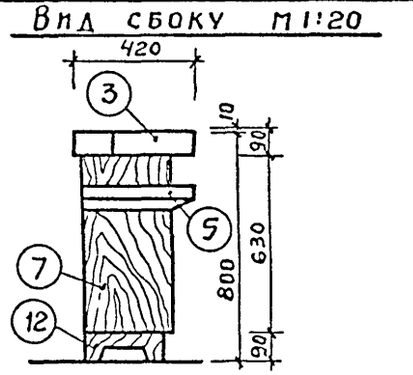

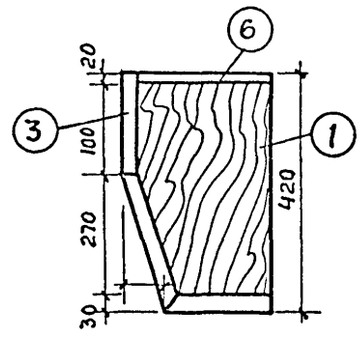

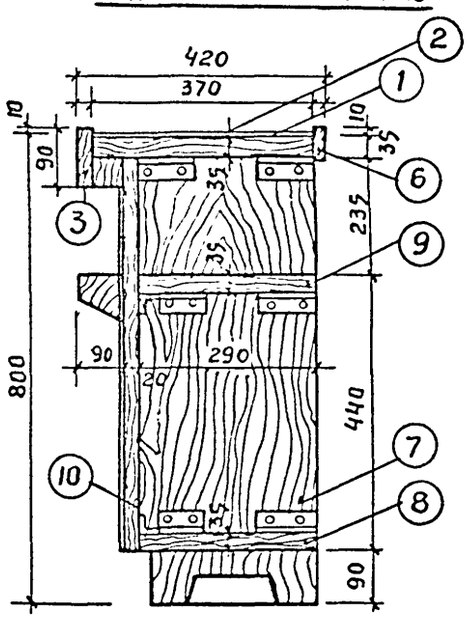

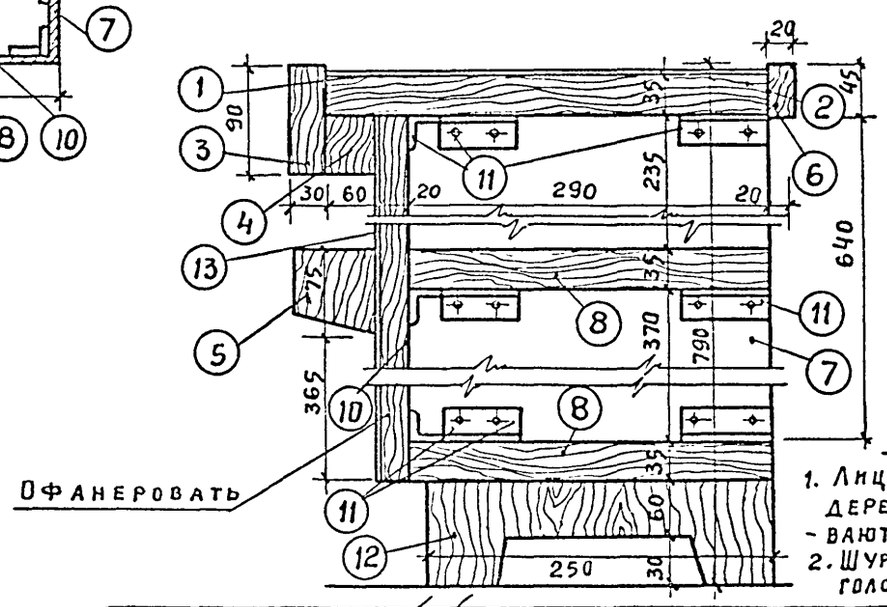

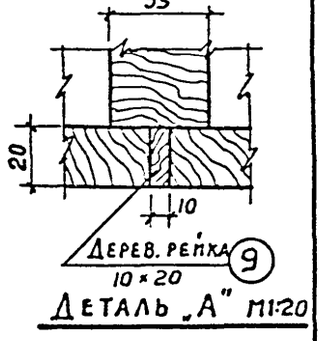

Примечания:

1. Лицевые поверхности деревянных частей покрываются матовым лаком.
2. Шурупы с полупотайной головкой – хромированные.

Спецификация материалов

N N поз.	Наименование материалов	Размеры в мм b	h	e	Кол. шт.	м² и м³ на 1 эл.	м² и м³ общий	Материал	ГОСТ
1	Слоистый пластик или фанера δ=1,5мм	1,5	370	1930	2	0,71м²	1,42м²		
2	Деревоплита	35	370	1930	2	0,71м²	1,42м²	сосна	
3	Деревянный брус	30	90	4600	1	0,012м³	0,012м³	береза	
4	—"—	60	45	3630	1	0,01м³	0,01м³	береза орех	
5	—"—	75	90	4600	1	0,03м³	0,03м³	—"—	
6	—"—	20	45	3830	1	0,003м³	0,003м³	—"—	
7	Деревоплита	35	290	675	5	0,20м²	1,00м²	сосна	
8	—"—	35	290	875	8	0,25м²	2,00м²	—"—	
9	Деревянная рейка	10	20	675	3	0,001м³	0,003м³	береза орех	
10	Дерев. стружечная плита	20	675	900	4	0,61м²	2,44м²		10632-70* 10637-73
11	L 30×6			60	72	Вес 3,8 кг.	Общий кг.	сталь алюминия	8509-72
12	Дерев. брусок для ножек	60	90	250	5	0,0013м³	0,0065м³	береза	
13	Фанера или пластик с рисунком ценной древес	12	675	900	4	0,61м²	2,44м²		

Рук. маст.	Милашевский		1978
Гл. инж.	Волков		
Гл. конст.	Леонтьев		
Гл. арх. пр.	Горшков		
Гл. инж. пр	Зимелихина		
Рук. гр. арх	Захаров		
Ст. арх.	Нанушьян		
Проверил	Горшков		

ТП 264-24-8

Стойка гардероба

Стадия	Лист	Листов
Р	КД-5	

ЦНИИЭП зрелищных зданий и спортивных сооружений им. Б.С. Мезенцева

660-06

Формат 12

Согласовано

gost.e-ecolog.ru