ТИПОВОЙ ПРОЕКТ
264-24-8

ГОСУДАРСТВЕННЫЙ АРХИВ

НА 500 ТЫСЯЧ ЕДИНИЦ ХРАНЕНИЯ

СО СТЕНАМИ ИЗ КИРПИЧА

АЛЬБОМ-III

ЧЕРТЕЖИ ЭЛЕКТРООБОРУДОВАНИЯ РАДИО СВЯЗИ И ПОЖАРНОЙ СИГНАЛИЗАЦИИ

gost.e-ecolog.ru

ТИПОВОЙ ПРОЕКТ
264-24-8

ГОСУДАРСТВЕННЫЙ АРХИВ
НА 500 ТЫСЯЧ ЕДИНИЦ ХРАНЕНИЯ

СО СТЕНАМИ ИЗ КИРПИЧА

АЛЬБОМ-III

СОСТАВ ПРОЕКТА

АЛЬБОМ О	МАТЕРИАЛЫ ДЛЯ ПРИВЯЗКИ И ЧЕРТЕЖИ НУЛЕВОГО ЦИКЛА РАБОТ.	АЛЬБОМ IV	ЗАДАНИЕ ЗАВОДАМ-ИЗГОТОВИТЕЛЯМ.
АЛЬБОМ I	АРХИТЕКТУРНО-СТРОИТЕЛЬНЫЕ И ТЕХНОЛОГИЧЕСКИЕ ЧЕРТЕЖИ.	АЛЬБОМ V	ИЗДЕЛИЯ ЗАВОДСКОГО ИЗГОТОВЛЕНИЯ.
АЛЬБОМ II	ЧЕРТЕЖИ САНИТАРНО-ТЕХНИЧЕСКИХ СИСТЕМ И УСТРОЙСТВ.	АЛЬБОМ VI	ЗАКАЗНЫЕ СПЕЦИФИКАЦИИ.
АЛЬБОМ III	ЧЕРТЕЖИ ЭЛЕКТРООБОРУДОВАНИЯ, РАДИО, СВЯЗИ И ПОЖАРНОЙ СИГНАЛИЗАЦИИ.	АЛЬБОМ VII	С М Е Т Ы.

АЛЬБОМ VIII ВАРИАНТ ДВОЙНОГО ИСПОЛЬЗОВАНИЯ ПОМЕЩЕНИЙ 1-ГО ЭТАЖА

РАЗРАБОТАН
ЦНИИЭП ЗРЕЛИЩНЫХ ЗДАНИЙ И СПОРТИВНЫХ СООРУЖЕНИЙ ИМ. Б.С. МЕЗЕНЦЕВА

ГЛАВНЫЙ ИНЖЕНЕР ИНСТИТУТА Ю. ГЕРЧИКОВ
ГЛАВНЫЙ АРХИТЕКТОР ПРОЕКТА А. ГОРШКОВ

ТЕХНИЧЕСКИЙ ПРОЕКТ УТВЕРЖДЕН ГОСГРАЖДАНСТРОЕМ ПРИКАЗОМ № 3 от 6.I.1969г
РАБОЧИЕ ЧЕРТЕЖИ ВВЕДЕНЫ В ДЕЙСТВИЕ ЦНИИЭП ЗРЕЛИЩНЫХ ЗДАНИЙ И СПОРТИВНЫХ СООРУЖЕНИЙ ИМ. Б.С. МЕЗЕНЦЕВА ПРИКАЗОМ № 36 от 28.III.1978г

660-04

Типовой проект 264-24-8 Альбом III

Ведомость чертежей

Лист	Наименование	Стр.	Примечан.
1	2	3	4
	Титульный лист	1	
	Электрооборудование		
Э-1	Заглавный лист. Начало	2	
Э-2	Заглавный лист. Окончание	3	
Э-3	Сводная спецификация оборудования и материалов. Начало	4	
Э-4	Сводная спецификация оборудования и материалов. Продолжение.	5	
Э-5	Сводная спецификация оборудования и материалов. Окончание.	6	
Э-6	Питающая сеть ~ 380/220 в. Схема принципиальная однолинейная	7	
Э-7	Вводно-распределительное устройство. Опросный лист	8	
Э-8	Электроосвещение. План подвала Дополнительные условные обозначения	9	
Э-9	Электроосвещение. План 1 этажа Примечания.	10	
Э-10	Электроосвещение. План 2,3,4 этажей. Расчетная схема питающей сети.	11	
Э-11	Электроосвещение. План технического этажа и кровли	12	
Э-12	Шкаф распределительный 1ШР-С. Схема принципиальная однолинейная	13	
Э-13	Шкафы управления 1ШУ-С ÷ 7ШУ-С. Шкаф распределительный 2ШР-С. Схемы принципиальные однолинейные.	14	
Э-14	Шкафы управления 1ШУ-С, 2ШУ-С, 6ШУ-С. Схемы подключений	15	
Э-15	Шкафы управления 3ШУ-С, 4ШУ-С. Схемы подключений	16	
Э-16	Шкафы управления 5ШУ-С, 7ШУ-С. Схемы подключений.	17	
Э-17	Приводы 1,2,4,7 Схемы принципиальные	18	
Э-18	Приводы 3,5,6,8 ÷ 10, 37, 38 Схемы принципиальные	19	
Э-19	Кнопки пожарных кранов 1 КПК ÷ 6 КПК. Схемы подключений. Привод 38 Схема принципиальная.	20	
Э-20	Трубно-кабельный журнал Начало.	21	
Э-21	Трубно-кабельный журнал. Окончание.	22	
Э-22	План подвала. Расположение электрооборудования и прокладка труб.	23	
Э-23	План 1-го этажа. Расположение электрооборудования и прокладка труб.	24	
Э-24	План 2-го, 3-го, 4-го этажа. Насосная Расположение электрооборудования и прокладка труб.	25	
Э-25	Венткамеры. Системы П-1 и П-2. Расположение электрооборудования и прокладка труб.	26	
Э-26	Установка кнопки в шкафу пожарного крана. Общие примечания к чертежам прокладки труб.	27	
	Радио и связь		
РС-1	Заглавный лист	28	
РС-2	Сводная спецификация устройств радио и связи	29	
РС-3	Схемы сетей.	30	
РС-4	Сети на плане 1 этажа и подвала	31	
РС-5	Сети на планах 2,3,4 и технического этажей.	32	
	Пожарная сигнализация		
ПС-1	Заглавный лист	33	
ПС-2	Спецификации	34	
ПС-3	Принципиальная схема питания сигнализационной пожарной установки СДПУ-1 и прибора охранной сигнализации „Сигнал ЗМ-1"	35	
ПС-4	Шкаф сигнализации ШС. Общий вид. Перечень надписей	36	
ПС-5	Шкаф сигнализации ШС. Монтажная схема.	37	
ПС-6	Размещение элементов охранной сигнализации и разводке кабельной сети на плане подвала.	38	
ПС-7	Размещение элементов охранной сигнализации и разводке кабельной сети на плане 1-го этажа	39	
ПС-8	Расстановка извещателей на плане 2 этажа и разводка кабельной сети	40	
ПС-9	Расстановка извещателей на плане 3 этажа и разводка кабельной сети	41	
ПС-10	Расстановка извещателей на плане 4 этажа и разводка кабельной сети	42	
ПС-11	2 этаж, 3 этаж, 4 этаж. Схема внешних соединений.	43	
ПС-12	Установка датчиков охранной сигнализации на одностворчатую дверь в деревянной обвязке. Установка датчиков охранной сигнализации на открывающееся окно в деревянной обвязке	44	
ПС-13	Кабельный журнал	45	

Типовой проект разработан в соответствии с действующими нормами и правилами и предусматривает мероприятия, обеспечивающие взрывобезопасность и пожаробезопасность при эксплуатации здания.

Гл инженер проекта [подпись] Герман

Согласовано:

Инв. № подл.

			1978	ТП 264-24-8	
			Государственный архив на 500 тысяч единиц хранения со стенами из кирпича		
				Стадия	Лист	Листов
Нач. отд.	Бенгин	[подпись]		Р	Э-1	26
Гл. инж. отд.	Зуйков	[подпись]				
Гл. инж. пр.	Герман	[подпись]	Заглавный лист. Начало.	ЦНИИЭП	Зрелищных зданий и спортивных сооружений им. Б.С. Мезенцева	
Проверил	Герман	[подпись]				
Разработ.	Ростованова	[подпись]				

Копироб. № 660-04 формат: 22Г

Пояснительная записка

I. Электроснабжение

Установленная мощность электроприемников составляет 195,0 квт, в том числе:

электроосвещение – 110,0 квт

силовое электрооборудование – 85 квт

Общая потребляемая мощность 110,0 квт, или 131 ква при cos φ – 0,84.

По степени обеспечения надежности электроснабжения электроприемники здания относятся: электродвигатели пожарных насосов к I категории, остальные приемники – ко II категории.

Питание электроприемников осуществляется от двухсекционного вводно-распределительного устройства (панели серии ВРУ), установленного в электрощитовой.

Вводно-распределительное устройство получает питание от ближайшей трансформаторной подстанции по двум кабельным линиям, сечение и марка которых определяется при привязке.

На вводах предусмотрен учет электроэнергии.

Напряжение сети ~380/220 в с глухозаземленной нейтралью.

II. Электроосвещение.

Проектом предусмотрено два вида освещения: рабочее и аварийное для эвакуации.

Питание рабочего и аварийного освещения осуществляется от разных секций ВРУ.

Величины освещенностей приняты в соответствии с действующими нормами.

В качестве источников света приняты светильники с люминесцентными лампами, в помещениях архивохранилищ и подсобных помещениях – лампы накаливания.

Для возможности подключения иллюминационного освещения на кровле предусмотрены клеммные коробки УБ14.

В качестве групповых щитков приняты щитки серии СУ9400 и УОЩВ.

Питающая и групповая сеть выполнены проводом АПВ-500 в винипластовых трубах скрыто, кроме помещений архивохранилищ, подвала и технического этажа, где проводка выполнена кабелем АВРГ-500 открыто.

III. Силовое электрооборудование

Силовыми электроприемниками здания являются электродвигатели установок водоснабжения, кондиционирования воздуха, вентиляции и лифта; технологическое оборудование лабораторий и мастерских.

Все электродвигатели поставляются комплектно с технологическим оборудованием.

Питание силовых электроприемников осуществляется от вводно-распределительного устройства здания (ВРУ).

В качестве распределительных пунктов приняты щитки серии СУ9400.

В качестве пусковой аппаратуры для электродвигателей используются магнитные пускатели, установленные в шкафах управления нормализованной серии ШУ5100 и ШУ5400.

Автоматизация сантехустройств предусматривается в проекте автоматизации.

Для подключения переносных электроприемников предусмотрены 2Х и 3Х фазные розетки с заземляющим контактом.

Питающая и распределительная сети силового электрооборудования выполнены проводом АПВ-500 в винипластовых трубах скрыто в подготовке пола.

Подвод питания к электродвигателям, установленным на виброоснования осуществляется гибким проводом ПГВ-500.

IV. Защитные мероприятия

В здании должно быть выполнено защитное заземление в соответствии с главой 1-7 ПУЭ.

Для заземления используется нулевой провод сети, металлические конструкции и трубопроводы здания. Связь с нулевой точкой трансформаторов и контуром заземления подстанции осуществляется через алюминиевые оболочки питающих кабелей и нулевую жилу.

Типовой проект 264-24-8 Альбом III

Инв. № подл. | Подпись и дата | Взам. инв. №

			1978	ТП 264-24-8		
			Государственный архив на 500 тысяч условных хранения со стенами из кирпича			
Нач. отд.	Бенгин			Стадия	Лист	Листов
Гл. инж. отд.	Зуйков			Р	3-2	26
Гл. инж. пр.	Герман		Заглавный лист окончание	Эрецицонный институт по проектированию сооружений им. В.С. Мезенцева		
Проверил	Герман					
Разработал	Ростовцев					

Копировал Буб 660-04 формат А2

Позиц. обозначение	Обозначение	Наименование	Кол-во	Масса ед. т.	Примечание
1	2	3	4	5	6
		I Комплектные устройство			
1.	Опросный лист Э-7	Вводно-распределительное устройство, состоящее из одной панели ВРУ-В1 и двух распределительных панелей ВРУ-Р13	комплект	1	
		II Щитки, шкафы управления, аппараты			
2	СУ9445-37	Щиток групповой, 380/220В, с 6 трехполюсными автоматами А3163 с расцепителями 15А и 6 однополюсными автоматами 1×25А 2×20А 3×15А /1ШР-С/	шт	1	
	СУ9443-18	4 трехполюсными автоматами А3163 с расцепителями 1×25А 3×15А и 2 однополюсными автоматами А3161 с расцепителями 15А /2ШР-С/	шт	1	
4	СУ9442-11	12 однополюсными автоматами А3161 с расцепителями 20А /2ЩО ÷ 5ЩО/	шт	4	
5	СУ9441-11	8 однополюсными автоматами А3161 с расцепителями 20А /1ЩО/	шт	1	
		Шкаф управления асинхронным двигателем с к.з. ротором, мощностью до 10кВт:			
6	ШУ5102-13В2Г	однофидерный, автомат с комбинированным расцепителем 40А ток нагревателей теплового реле пускателя 32А /2ШУ-С/	шт	1	
		двухфидерный:			
7	ШУ5104-03В2И	автоматы с комбинированными расцепителями А-1, А-2-8А, ток нагревателей тепловых реле пускателя ТЭ-1, ТЭ-2-6,3А /1ШУ-С/	шт	1	
8	ШУ5104-03В2М	автоматы с комбинированными расцепителями А-1; А-2-16А; ток нагревателей тепловых реле пускателя ТЭ-1, ТЭ-2-12,5А /4ШУ-С/	шт	1	
		трехфидерный, автоматы с комбинированными расцепителями:			
9	ШУ5106-03В2	А-1-4А; А-2-6,3А; А-3-3,2А; ток нагревателей тепловых реле пускателя ТЭ1-32А; ТЭ-2-5А, ТЭ-3-2,5А. /5ШУ-С/	шт	1	
10	ШУ5106-03В2	А-1-4А; А-2-1,6А; А-3-6,3А; ток нагревателей тепловых реле пускателя ТЭ-1-3,2А, ТЭ-2-1,25А ТЭ-3-5А /7ШУ-С/	шт	1	
11	ШУ5402-03В2А	Шкаф управления реверсивным асинхронным двигателем с к. з. ротором, мощностью до 10 кВт, автомат с комбинированным расцепителем 1,6А; ток нагревателей теплового реле пускателя 1,25 А /3ШУ-С; 6 ШУ-С/	шт	2	
12	АП50-3Т	Выключатель автоматический 380/220В, 50А с расцепителями 16А, в пластмассовом кожухе /1А ÷ 4А/	шт	4	
13	АП 50-3	Выключатель неавтоматический, 380/220В, 50А, без расцепителей, в пластмассовом кожухе,	шт	3	

Альбом 117

Типовой проект 264-24-8

Согласовано:

Инв. № подл.

			1978	ТП 264-24-8	
			Государственный архив на 500 тысяч единиц хранения во стенами из кирпича		
				Стадия	Лист	Листов
Нач. отд.	Бенгин			Р	Э-3	26
Гл. инж. арх.	Зубков					
Гл. инж. пр.	Герион		Сводная спецификация электрооборудования и материалов. Начало.	ЦИЭП	зрелищных зданий и спортивных сооружений им. Е.С. Немчинова	
Проверил	Гильянов					
Разработ	Ростовцев					

Копиров. 44 660-04 формат 22Г

Типовой проект 264-24-8 Альбом III

Позиц. Обозначение	Обозначение	Наименование	Кол-во	Масса ед. т.	Примечание
1	2	3	4	5	6
		Пост управления кнопочный, в защищенном исполнении:			
14	ПКЕ-212-3	трехштифтовый с надписями „Открыто," „Закрыто," „Стоп" шт	2		
15.	ПКЕ-212-2	двухштифтовый с надписями „Пуск", „Стоп", шт	5		
16	ПКЕ-221-1	одноштифтовый, с надписью „Пуск" шт	6		
		Ящик с понизительным трансформатором, 250ВА, напряжением			
17	ЯТП-0,25	220/36 В шт	3		
18	ЯТП-0,25	220/12 В шт	1		
19	САЧУ-И672П	Счетчик активной энергии, прямоточный, для четырехпроводной сети, ~380/220В; 20А шт	1		
	III Установочные изделия				
20	У-85М	Выключатель однополюсный, малогабаритный, 250В, 4А, для скрытой установки шт	100		
21	Арт. 47	Выключатель однополюсный, 250В, 6А, в брызгонепроницаемом исполнении, для открытой установки шт	115		
22	У86-КСМ	Розетка штепсельная, двухполюсная, 250В, 6А, комбинированная малогабаритная, для скрытой установки шт	62		
23	Индекс 03730	Розетка штепсельная, двухполюсная, 36В, 10А, в брызгонепроницаемом исполнении шт	8		
24	А585	Щиток с четырехполюсной розеткой шт	4		
25	У94-С	Розетка штепсельная, двухполюсная, 250В, 10А с заземляющим контактом, для скрытой установки шт	10		
26	А-701	Вилка штепсельная, 250В; 25А, шт	4		
27	У94-БА	Вилка штепсельная, 250В; 10А шт	10		
	IV Осветительные приборы. Источники света				
		Арматура для люминесцентных ламп, комплектно с компенсирующим устройством: потолочная, с рассеивателем из оргстекла:			
28	ЛП002-4×40/П-01	4×40 шт	19		
29	ЛП002-2×40/П-01	2×40 шт	85		
30	ПВЛП-2×40	уплотненная 2×40 шт	35		
31	ОЛС-3	настенная, с рассеивателем из оргстекла 1×40 шт	39		
32	ЛДОР-2×40	подвесная, с экранирующей решеткой 2×40 шт	16		
		Арматура для ламп накаливания:			
33	Арт. 38	потолочная, с рассеивателем из оргстекла до 100вт. шт	5		
34	ПУН-100М	уплотненная, до 100вт. шт	755		
35	БУН-60М	настенная, уплотненная до 60вт шт	4		
36	ППР-200	подвесная, промышленная до 200вт шт	15		
37	СР-2	Лампа ручная, переносная, с защитной сеткой шт	2		
38	ЛБ	Лампа люминесцентная, прямая, белого света 220В, мощностью 40 вт шт	400		
39	СК-220	Стартер с конденсатором для подавления радиопомех, 220В мощностью 40вт шт	400		
		Лампа накаливания общего назначения, 220В с цоколем Р-27-1, мощностью:			
40		200вт шт	6		
41		150вт шт	10		

Согласовано

Инв. № подл.

Нач. отд.	Бенгин		1978	ТП 264-24-8	
Гл. инж. отд.	Зуйков		Государственный архив на 500 тысяч единиц хранения со стенами из кирпича		
Гл. инж. пр.	Герман			Стадия	Лист	Листов
Проверил	Гильман			Р	3-4	26
Разработ.	Ростовцева		Сводная спецификация электрооборудования и материалов. Продолжение.	ЦНИИЭП зрелищных зданий и спортивных сооружений им. Б.С. Мезенцева	

Копировал: Ц- 660-04 формат 22Г

Позиц. обозначение	Обозначение	Наименование	Кол-во	Масса ед. т.	Примечание
1	2	3	4	5	6
42		100 Вт шт	300		
43		60 Вт шт	10		
44		Лампа накаливания местного освещения, 36 В, мощностью 25 Вт шт	3		
		V Кабельная продукция			
	АПВ	Провод одножильный с алюминиевой жилой, с поливинилхлоридной изоляцией и сечением жил:			
45		1×16 кв. мм м	650		
46		1×10 кв. мм м	300		
47		1×6 кв. мм. м	650		
48		1×4 кв. мм м	1000		
49		1×2,5 кв. мм м	6500		
	АВВГ	Кабель силовой, с алюминиевыми жилами, с изоляцией и оболочкой из поливинилхлоридного пластиката, числом и сечением жил:			
50		2×2,5 кв. мм м	1200		
51		3×2,5 кв. мм м	400		
52		4×2,5 кв. мм м	100		
		Изделия и материалы, поставляемые подрядчиком			
		VI Монтажные конструкции и детали (изделия заводов)			
53	К1082	Ввод гибкий шт	10		
54	К1085	шт	5		
55	К1087	шт	1		
56	У75	Коробка ответвительная шт	6		

1	2	3	4	5	6
57	У995	Коробка протяжная шт	5		
58	У996	шт	2		
59	К305	Стойко для крепления оборудования шт	5		
60	К235	Профиль шт	25		
61	К238	шт	19		
62	КП-4	Коробка стальная, для встраивания малогабаритных выключателей и розеток шт	200		
		Крышка декоративная для коробок КП-4:			
63	У-89А	на одно окно шт	120		
64	У-90	на два окна шт	70		
65	У-91	на три окна шт	10		
		Коробка пластмассовая, пыленепроницаемая, для открытой установки:			
66	КОР-73	на три направления шт	800		
67	КОР-74	на четыре направления шт	200		
68		Коробка стальная подштукатурная шт	150		
69	У614	Коробка клеммная шт	5		

1	2	3	4	5	6
		VIII Трубы			
		Труба винипластовая, на рабочее давление 6 кгс/см² прямая, длиной не менее 3 м, наружным диаметром и толщиной стенок:			
70		25×2 м	1300		
71		25×3 м	500		
72		32×4 м	350		
73		51×6 м	200		
		Муфта соединительная, из винипласта, на условное давление 10 кгс/см², условным проходом:			
74		10-20 шт	850		
75		10-25 шт	175		
76		10-40 шт	100		

Альбом III

Типовой проект 264-24-8

Согласовано

Инв. № подл.

Нач. отд.	Бенгин		1978	ТП 264-24-8	
Гл. инж. отд.	Зуйков		Государственный архив на 500 тыс. ед. хранения со стенами из кирпича		
Гл. инж. пр.	Гернон			Стадия	Лист	Листов
Проверил	Гильман			Р	3-5	26
Разработ.	Ростовцева		Сводная спецификация электрооборудования и материалов. Окончание.	ЦНИИЭП зрелищных зданий и спортивных сооружений им. Б.С. Мезенцева		

Копировал: Ц – 660-04

Типовой проект 264-24-8 Альбом III

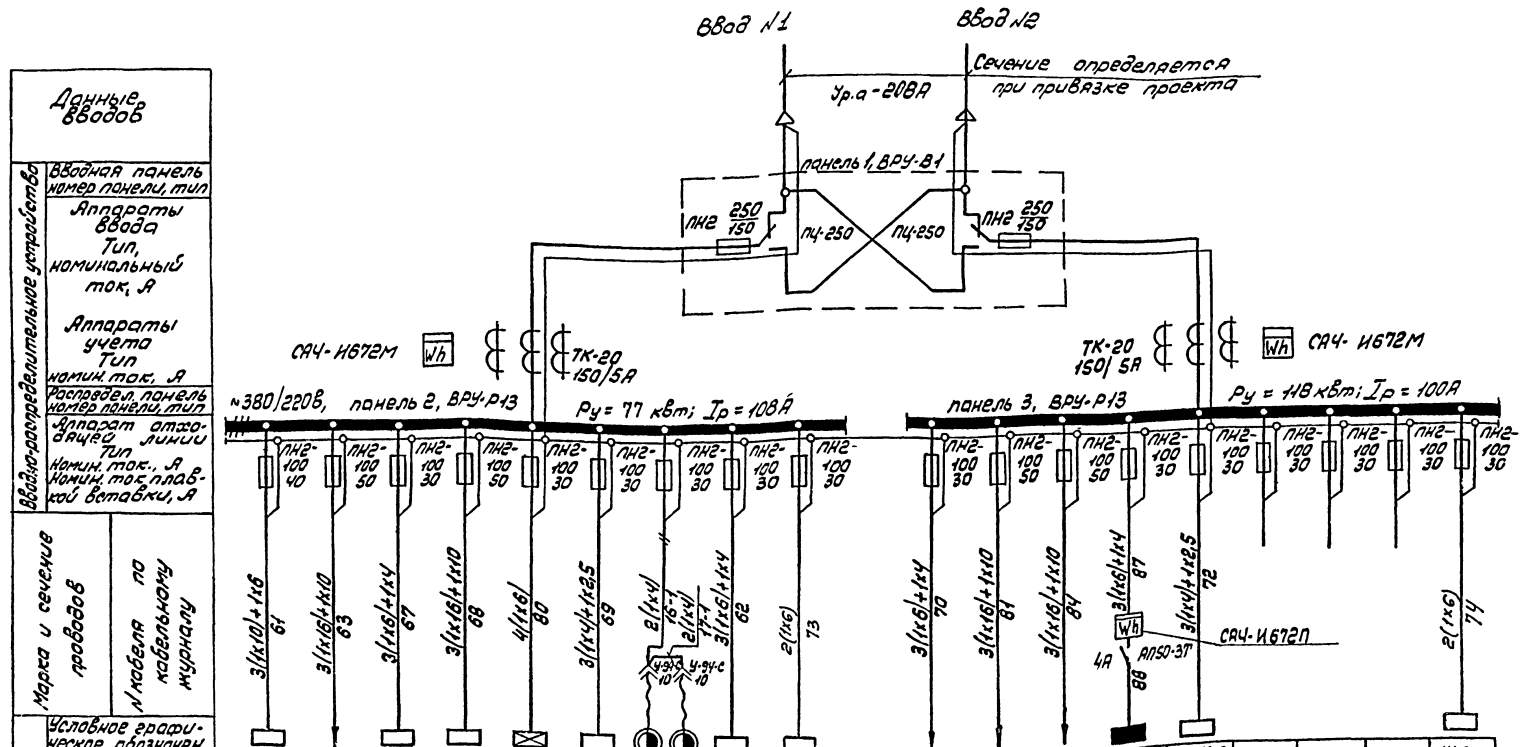

Данные вводов																				
Вводно-распределительное устройство: Вводная панель номер панели, тип																				
Аппараты ввода Тип, номинальный ток, А																				
Аппараты учета Тип номин. ток, А																				
Распредел. панель номер панели, тип																				
Аппарат отходящей линии Тип Номин. ток, А Номин. ток плавкой вставки, А																				
Марка и сечение проводов / кабеля по кабельному журналу		3/(1х10)+1х6 61	3/(1х16)+1х10 63	3/(1х6)+1х4 67	3/(1х16)+1х10 68	4/(1х6) 80	3/(1х4)+1х2,5 69	2/(1х4) 16-1; 2/(1х4) 77-1	3/(1х6)+1х4 62	2(1х6) 73		3/(1х6)+1х4 70	3/(1х16)+1х10 81	3/(1х16)+1х10 84	3/(1х6)+1х4 87	3/(1х4)+1х2,5 72				2(1х6) 74
Электрооборудование: Условное графическое обозначение																				
Обозначение, номер по плану		1ШР-С	4ШУ-С; 7ШУ	Лифт	2ШУ-С	1ЩАО	1ШУ-С	16Ш; 17Ш	2ШР-С	ШС		3ШУ-С; 4ШУ-С	1,2ЩА 2А	3Щ0÷5Щ0	ЗА	1ШУ-С				ШС
Установленная мощность, кВт		23,8	14,6	7/3,5	18,0	1,0	3,0	2,4	7,2	1,0		57	28	76,5	5,0	3,0				1,0
Расчетный ток, А		24,5	22	16,3	27	1,6	5,7	18,2	12,5			11,0	43	35	15	5,7				
Наименование электроустройства, места установки		Технологические нагрузки	Приточная венткамера	Лифт пассажирский	Электрообогреватель	Аварийное освещение	Пожарный насос	Холодильник	Технологическая нагрузка	Пожарная сигнализация		Задвижка и приводы №15 приточной венткамеры	Рабочее освещение	Рабочее освещение	Иллюминация	Пожарный насос	резерв			Пожарная сигнализация

Начата	Бенгин		1978	ТП 264-24-8
Гл.инж.сект	Зуйков			
Гл.инж.пр.	Герман			Государственный архив на 500 тысяч единиц хранения со стенами из кирпича
Ст.инж.	Растабанова			

Стадия	Лист	Листов
Р	3-6	26

Питающая сеть ~380/220В
Схема принципиальная однолинейная

ЦНИИЭП зрелищных зданий и спортивных сооружений им. С.К. Чернышева

Копировал: Гапон 660-04 Формат А2Г

Типовой проект 264-24-8 Альбом III

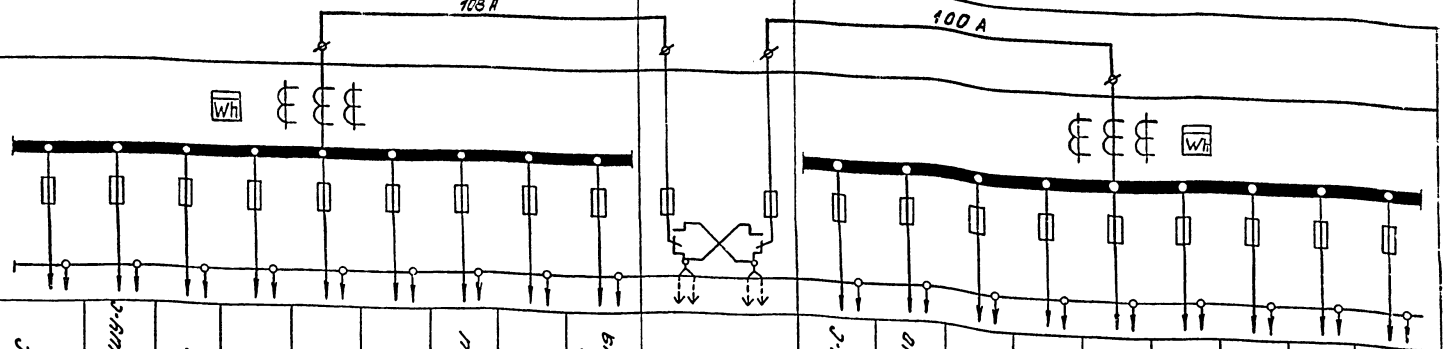

Схема межпанельных соединений	108 А											100 А								
Схема ВРУ																				
Название линии (надпись в рамке)	1шр-с	4шу-с÷7шу-с	Лифт	2шу-с	1щ АО	1шу-с	16ш; 17ш	2шр-с	Пожарная сигнализация шс	Ввод №1	Ввод №2	3шу-с, 4шу-с	1щ0, 2щ0, 6щ0	3щ0÷5щ0	7щ0	1шу-с	Резерв	Резерв	Резерв	Пожарная сигнализация шс
Тип панели	ВРУ-Р13									ВРУ-В1		ВРУ-Р13								
N панели	2									1		3								
Тип предохранителя	ПН-2	ПН-2	ПН-2	ПН-2	ПН-2	ПН-2	ПН-2	ПН-2	ПН-2	ПН-2	ПН-2	ПН-2	ПН-2	ПН-2	ПН-2	ПН-2	ПН-2	ПН-2	ПН-2	ПН-2
Номинальный ток предохранителя	100	100	100	100	100	100	100	100	100	250	250	100	100	100	100	100	100	100	100	100
Номинальный ток плавкой вставки предохранителя	40	50	30	50	30	30	30	30	30	150	150	30	50	50	30	30	30	30	30	30
Тип трансформатора тока	ТК-20 150/5											ТК-20 150/5								
Тип счетчика	САЧ-И672М 380/220в											САЧ-И672М 380/220в.								

I	Наименование объекта	Государственный архив на 500 тысяч единиц хранения со стенами из кирпича
II	Наименование заказчика его адрес, министерство	
III	Наименование проектной организации, ее адрес	ЦНИИЭП Зрелищных зданий и спортивных сооружений им. Б.С. Мезенцева Москва, Проспект Вернадского, 29

ВРУ-Р13	ВРУ-В1	ВРУ-Р13
2	1	3

Начотд	Бенгин		1978	ТП 264-24-8
Гл.инж.отд	Зубков			
Гл.инж.пр	Герман			
Ст.инж	Ростованова			

Государственный архив на 500 тысяч единиц хранения со стенами из кирпича

Стадия	Лист	Листов
Р	3-7	26

Вводно-распределительное устройство. Опросный лист

ЦНИИЭП зрелищных зданий и спортивных сооружений им. Б.С. Мезенцева

согласовано

Инв. № подл.

660-04 Формат 22Г

Типовой проект 264-24-8 Альбом III

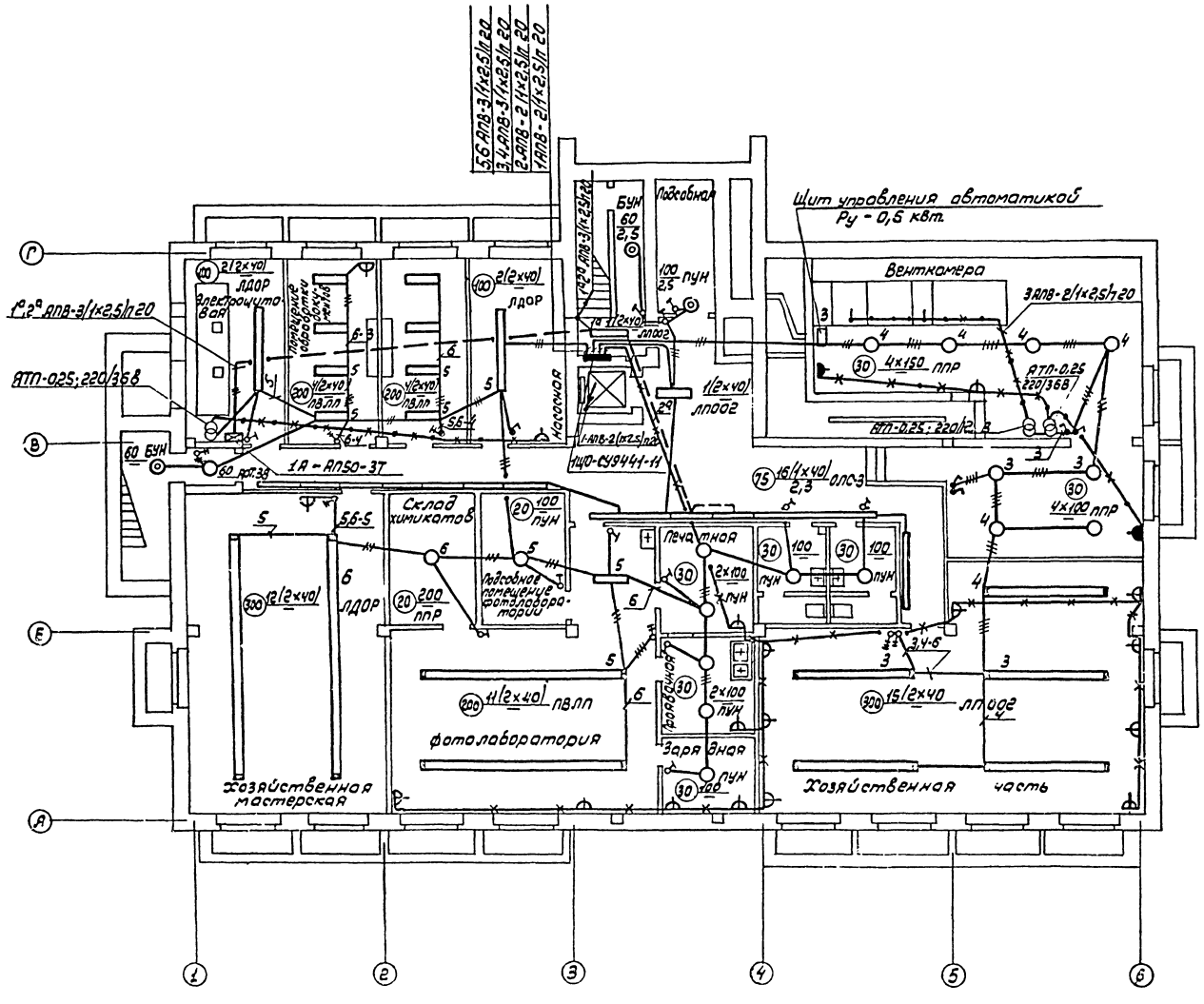

Дополнительные условные обозначения

Обозначение	Наименование
а) б)	Розетка штепсельная, двухполюсная для скрытой установки; под одной декоративной крышкой устанавливаются: а) одна розетка, б) две розетки.
а) б) в)	Выключатель однополюсный для скрытой установки; под одной декоративной крышкой устанавливаются: а) один выключатель, б) два выключателя, в) три выключателя
а-б	а- номер группы б- количество проводов в линии Число проводов менее 5 указывается засечками
	Линия сети, прокладываемая в полу

Примечание

Примечания см. лист Э-9

Нач.отд.	Бенгин		1978	ТП 264-24-8
Гл.инж.отд.	Зуйков			
Гл.инж.пр.	Герман			
Гл.инж.	Ростованова			

Государственный архив на 500 тысяч единиц хранения со стенами из кирпича

Стадия	Лист	Листов
Р	Э-8	26

Электроосвещение План подвала. Дополнительные условные обозначения

ЦНИИЭП Зрелищных зданий и спортивных сооружений им. Б.С. Мезенцева

Согласовано

Инв. № подл.	Подп.	Дата
Инст. № 4	Горшков	
Отд. № 2	Пукемо	
Отд. № 3	Сидоров	

650-04 формат 22

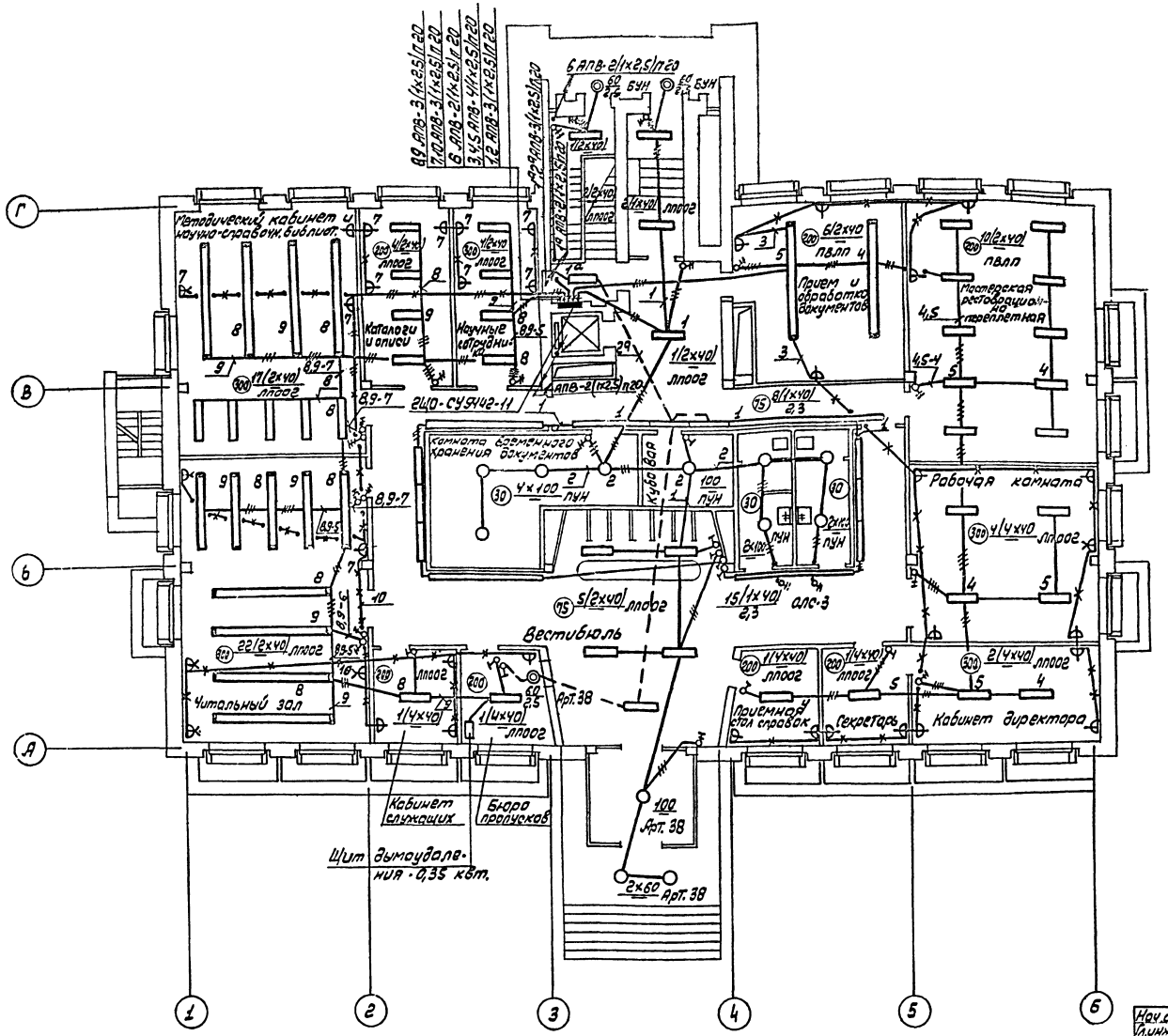

Примечания

1. Напряжение сети 380/220 В.
2. Высота установки от пола:
   а). групповых щитков и понизительных трансформаторов до верхней кромки кожуха - 1,8 м.
   б). выключателей - 1,5 м.
   в) штепсельных розеток - 0,8 м.
3. Нумерация групп на планах соответствует номерам автоматов на щитках.
4. Проводка выполняется:
   а) в подвале и на 1-ом этаже проводом АПВ в винипластовых трубах скрыто; спуски к выключателям и подъемы к штепсельным розеткам - проводом АПВ под штукатуркой.
   б) на 2-ом, 3-ем, 4-ом и техническом этажах - кабелем АВВГ открыто; спуски к выключателям, установленным на стеллажах, выполнить кабелем АВВГ в стальных трубах.
5. Светильники в лифтовой шахте устанавливаются на 1 м выше верха дверного проема каждого этажа.
6. Заземление выполняется в соответствии с ПУЭ; для заземления используется рабочий нулевой провод.
7. Условные обозначения приняты по ГОСТ 2754-72; дополнительные условные обозначения приведены на листе Э-8.

Нач. отд.	Бенгин		1978	ТП 264-24-8
Гл. инж. отд.	Зуйков			
Гл. инж. пр.	Герман			
Ст. инж.	Ростованова		Государственный архив на 500 тысяч единиц хранения со стенами из кирпича	
			Стадия	Лист	Листов
			Р	Э-9	26
			Электроосвещение. План 1 этажа. Примечания	ЦНИИЭП зрелищных зданий и спортивных сооружений им. Б.С. Мезенцева

Копировал: Формат 22Г

660-04

Альбом III

Типовой проект 264-24-8

согласовано

Инв. № подл.	Подп.	Дата
	Мост. № 4	Горшков
	Отд. № 2	Пугенко
	Отд. № 3	Сидоров

Типовой проект 264-24-8 Альбом III

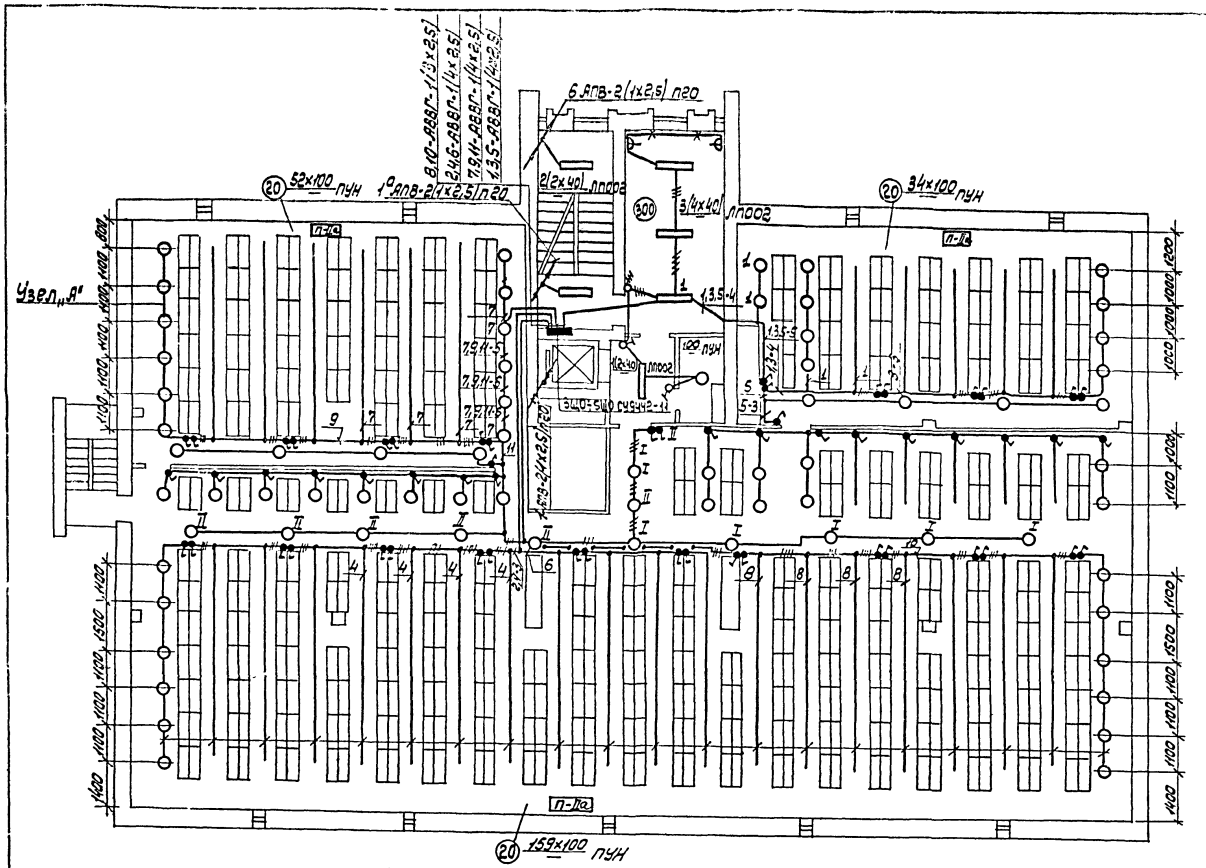

Светильники в проходах между стеллажами устанавливаются аналогично крайним рядам каждого помещения.

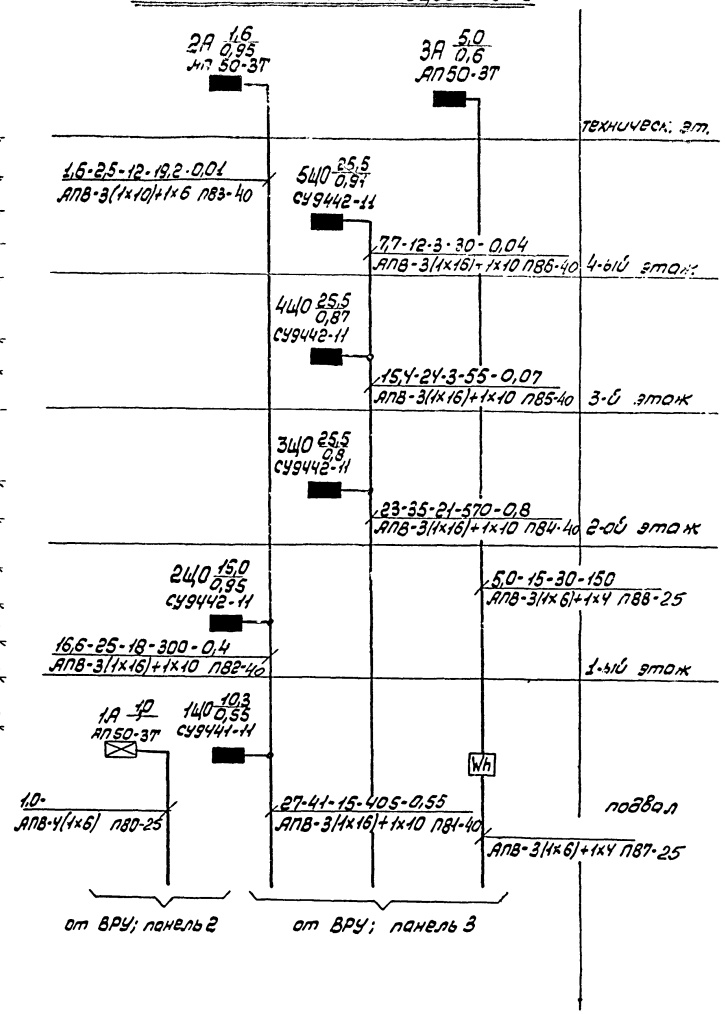

Примечания см. лист Э-9, дополнительные условные обозначения – лист Э-8

Нач.отд	Бенгин		1978	ТП 264-24-8
Гл.инж.отд	Зуйков			
Гл.инж.пр.	Герман			
Ст.инж.	Растованова			Государственный архив на 500 тысяч единиц хранения со стенами из кирпича
			Стадия	Лист / Листов
			Р	Э-10 / 26
			Электроосвещение. Планы 2,3 и 4 этажей. Расчетная схема питающей сети.	ЦНИИЭП зрелищных зданий и спортивных сооружений им. Б.С. Мезенцева

Согласовано

Инв.№ подл.	Мост.№	Горшков
	Отд.№	Пукемо
	Отд.№	Сидоров

Копировал: 660-04 формат 22г

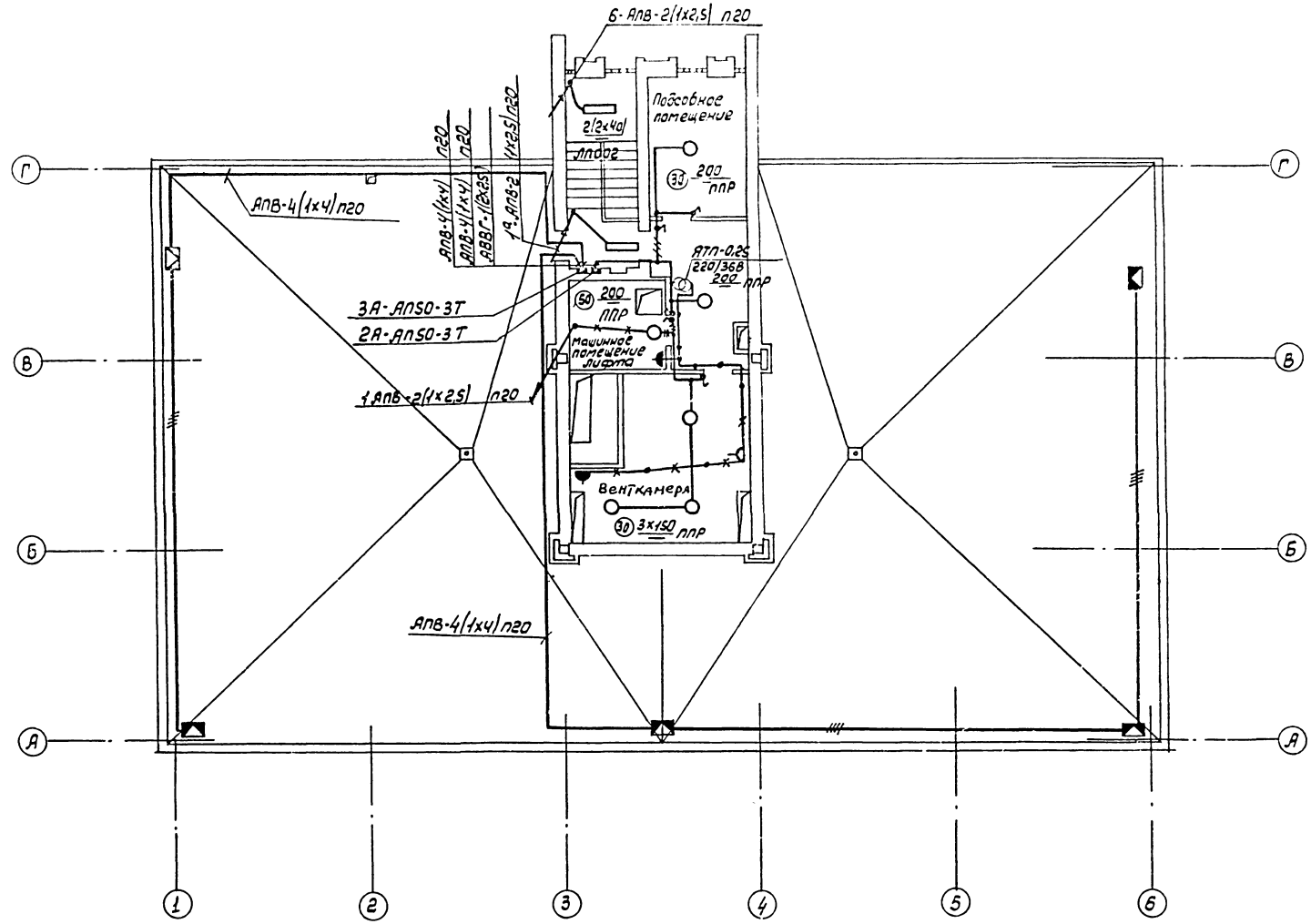

Примечания

Светильники ПСХ-75 в лифтовой шахте устанавливаются на 1м. выше верха дверного проема каждого этажа, лампы мощностью 40вт

Основные примечания см. лист Э-9.
Дополнительные условные обозначения - Э-8.

Нач.отд	Бенгин		1978	ТП 264-24-8
Гл.инж.отд	Зуйков			
Гл.инж.пр.	Герман			
Ст.инж.	Ростованова			

Государственный архив на 500 тысяч единиц хранения со стенами из кирпича

Стадия	Лист	Листов
Р	Э-11	26

Электроосвещение. План технического этажа и кровли

Зрелищных зданий и спортивных сооружений им. Б.С. Мезенцева

Копировал: Фирма 660-04 формат 22г

Альбом III

Типовой проект 264-24-8

Согласовано

Инв.№подл.	Подп.	Дата
	Н.отд.№4	Горшков
	Отд.№2	Пукенко
	Отд.№3	Сидоров

Типовой проект 264-24-8 Альбом III

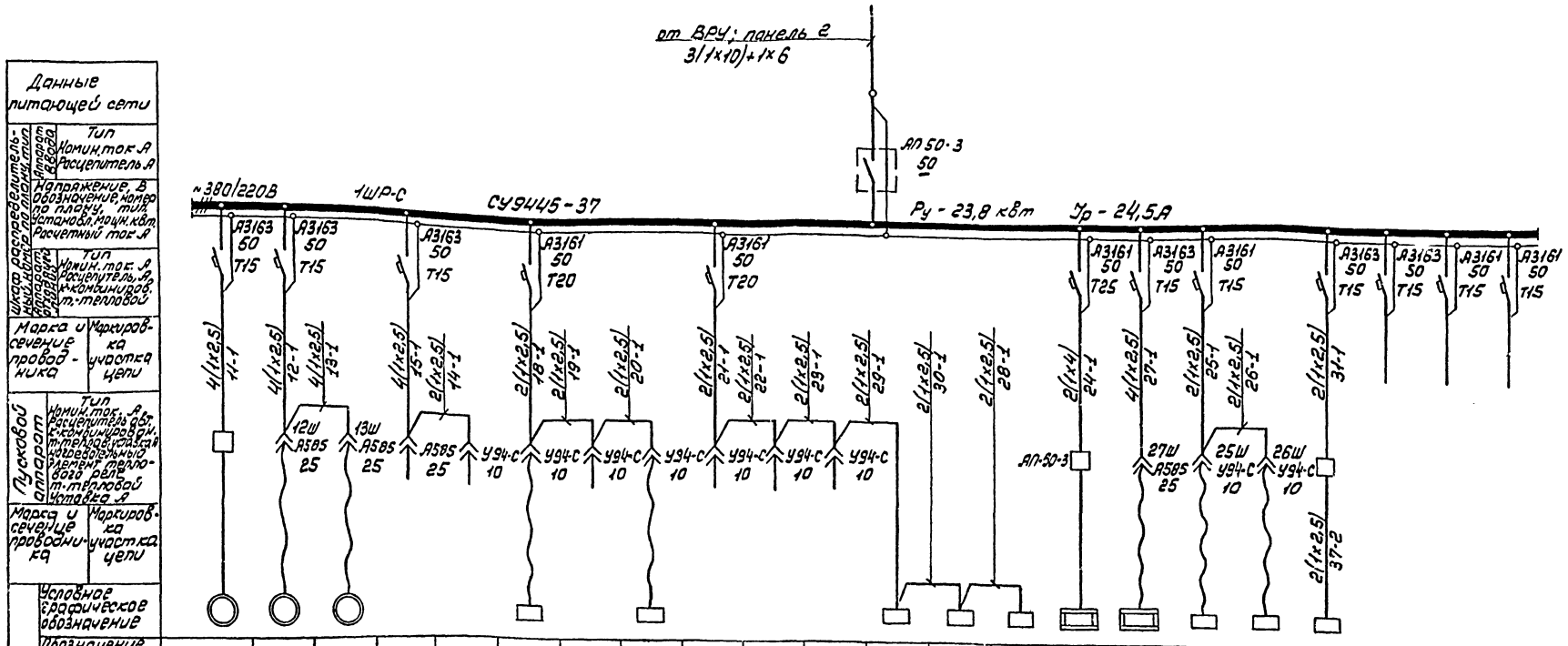

Данные питающей сети		
Шкаф распределительный, номер по плану, тип	Аппарат ввода	Тип Номин. ток А Расцепитель А
	Напряжение, В обозначение, номер по плану, тип. Установл. мощн. квт. Расчетный ток А	
	Аппарат отходящих	Тип Номин. ток А Расцепитель А, к-комбиниров. т.-тепловой
Марка и сечение проводника	Маркировка участка цепи	
Пусковой аппарат	Тип Номин. ток А Расцепитель авт. к-комбинирован. т-теплов. уставка А Нагревательный элемент теплового реле т-тепловой Уставка А	
Марка и сечение проводника	Маркировка участка цепи	

Электроприемник																					
Условное графическое обозначение																					
Обозначение номер по плану	11	12	13	15Ш	14Ш	18	19Ш	20Ш	21Ш	22Ш	23Ш	29	30	26	24	27	25	26	31			
Установлен. мощность, квт	1,75	0,6	0,23	—	—	2,0	—	0,8	—	—	—	0,04	0,04	0,04	4,0	6,5	0,4	0,035	1,3			
Наименование механизма по плану	Точильно-шлифовальный двухсторонний станок 3Б632 40	Станок настольный сверлильный НС-12А 39	Станок настольный токарный Т-28 38	Штепсельные розетки для переносных электроприемников мощностью до 1 квт.		Установка для микрофотокопирования АКМ-01 17	Штепсельная розетка для переносных электроприемников мощностью до 1 квт.	Контрольно-монтажный аппарат АКМ-1 49	Штепсельные розетки для переносных электроприемников мощностью до 1 квт			Фотоосветители 46			Прибор сушки и глянцевания отпечатков АПСО-5М 36	Проявочная машина 60П-4 20	Фотоувеличитель „Белорусь" 23	Копировальный агрегат МКП-3 22	Дезкамера КДФЭ-А 16	Резерв		

Примечание

1. Вся сеть выполняется проводом АПВ.
2. При одинаковых марке и сечении проводов от шкафа до пускового аппарата и от последнего до электроприемника, сечение показывается один раз.
3. Пусковой аппарат, тип которого на чертеже не указан, поставляется комплектно с механизмом вместе с проводами от аппарата до электроприемника.

Нач. отд.	Бенгин		1978	ТП 264-24-8
Гл. инж. отд.	Зубков			
Гл. инж. пр.	Герман			
Ст. инж.	Ростовонова			

Государственный архив на 500 тысяч единиц хранения со стенами из кирпича

Стадия	Лист	Листов
Р	Э-12	26

Шкаф распределительный 1ШР-С. Схема принципиальная однолинейная.

ЦНИИЭП зрелищных зданий и спортивных сооружений им. Б.С. Мезенцева

Копировал: [signature] 660-04 формат 22Г

согласовано

Альбом III

Типовой проект 264-24-8

Шкафы управления 1ШУ-С ÷ 7ШУ-С

Схемы принципиальные однолинейные

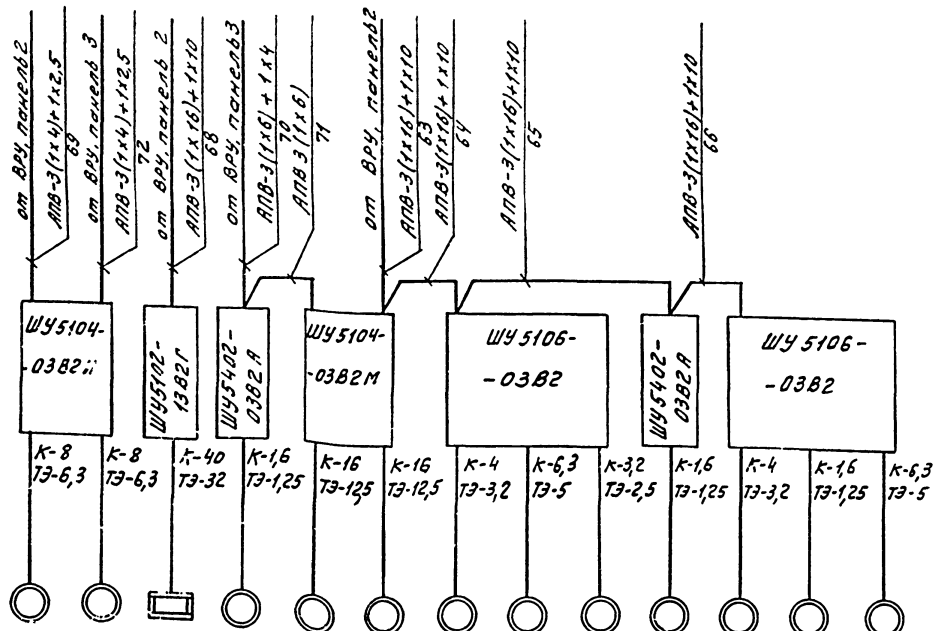

Данные питающей сети													
Шкаф управления: Тип шкафа	ШУ5104-03В2Л	ШУ5102-13В2Г	ШУ5402-03В2А	ШУ5104-03В2М	ШУ5106-03В2					ШУ5402-03В2А	ШУ5106-03В2		
Шкаф управления: расцепитель автомата, А; К-комбиниров.; ТЭ-ток теплового элемента реле, А	К-8 ТЭ-6,3	К-8 ТЭ-6,3	К-40 ТЭ-32	К-1,6 ТЭ-1,25	К-16 ТЭ-12,5	К-16 ТЭ-12,5	К-4 ТЭ-3,2	К-6,3 ТЭ-5	К-3,2 ТЭ-2,5	К-1,6 ТЭ-1,25	К-4 ТЭ-3,2	К-1,6 ТЭ-1,25	К-6,3 ТЭ-5
Электроприемник: № по плану	1	2	3	4	5	6	8	10	9	7	38	39	37
Электроприемник: Номинальная мощность, кВт	3,0	3,0	18	0,18	5,5	5,5	1,5	2,2	1,1	0,18	1,5	0,4	2,2
Наименование механизма или электроприемника	Пожарный насос №1	Пожарный насос №2	Электроводонагреватель	Задвижка	П-1 Вентилятор №1	П-1 Вентилятор №2	Циркуляционный насос	П-2	Дренажный насос	Задвижка	В-1	В-2	В-3
№ шкафа	1ШУ-С		2ШУ-С	3ШУ-С	4ШУ-С		5ШУ-С			6ШУ-С	7ШУ-С		
Место установки	Насосная			Коридор подвала	Венткамера №1						Венткамера №2		

Шкаф распределительный 2ШР-С

Схема принципиальная однолинейная

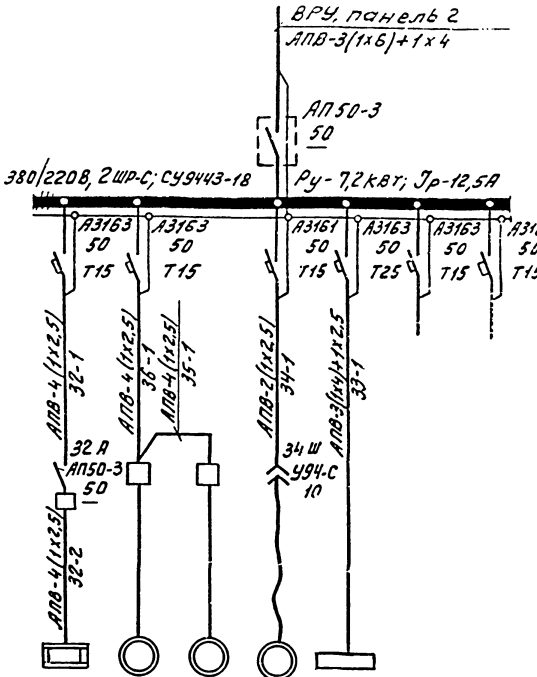

Данные питающей сети							
Шкаф распределительный номер по плану, тип	Аппарат ввода: Тип, номин. ток, А, расцепитель, А						
	Напряжение, В; обозначение, номер по плану, тип; Установл. мощн., кВт; Расчетный ток, А						
	Аппарат отходящей линии: Тип, номин. ток, А, расцепитель, А, К-комбиниров., Т-тепловой						
Марка и сечение проводника	Маркировка участка цепи						
Пусковой аппарат	Тип, номин. ток, А, расцепитель авт., К-комбинирован., Т-теплов. уставка, А; Нагревательный элемент теплового реле, Т-теплов. уставка, А						
Марка и сечение проводника	Маркировка участка цепи						
Электроприемник	Условное графическое обозначение						
	Обозначение номер по плану	32	36	35	34	33	
	Установлен. мощность, кВт	3,0	0,27	0,08	0,8	3,0	
	Наименование механизма по плану	Электрокипятильник КНЭ-25 43	Проволоко-швейная машина БШП-4 8	Сверлильная машина МС-25 М 7	Промышленная швейная машина класса 23-А 48	Вытяжной шкаф ШВК-66 15	резерв

Нач. отд.	Бенгин		1978	ТП 264-24-8
Гл. инж. отд.	Зуйков			
Гл. инж. пр.	Герман			
Ст. инж.	Ростованова			

Государственный архив на 500 тысяч единиц хранения со стенами из кирпича

Стадия	Лист	Листов
Р	Э-13	26

Шкафы управления 1ШУ-С ÷ 7ШУ-С. Шкаф распределительный 2ШР-С. Схемы принципиальные однолинейные

ЦНИИЭП зрелищных зданий, испортивных сооружений им. Б.С. Мезенцева

Копировал БИ- 660-04 формат 22Г

Согласовано

Инв. № подл.

Типовой проект 264-24-8 Альбом III

Согласовано

Инв. № подл. | Подп. и дата | Взам. инв. №

Шкаф 1 ШУ-С

Вид спереди

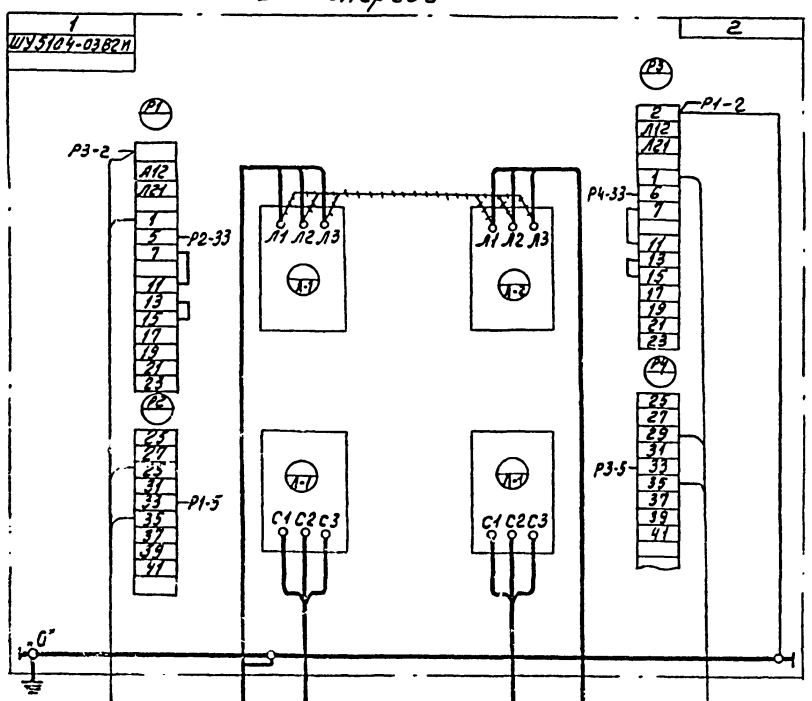

Шкаф 2 ШУ-С

Вид спереди

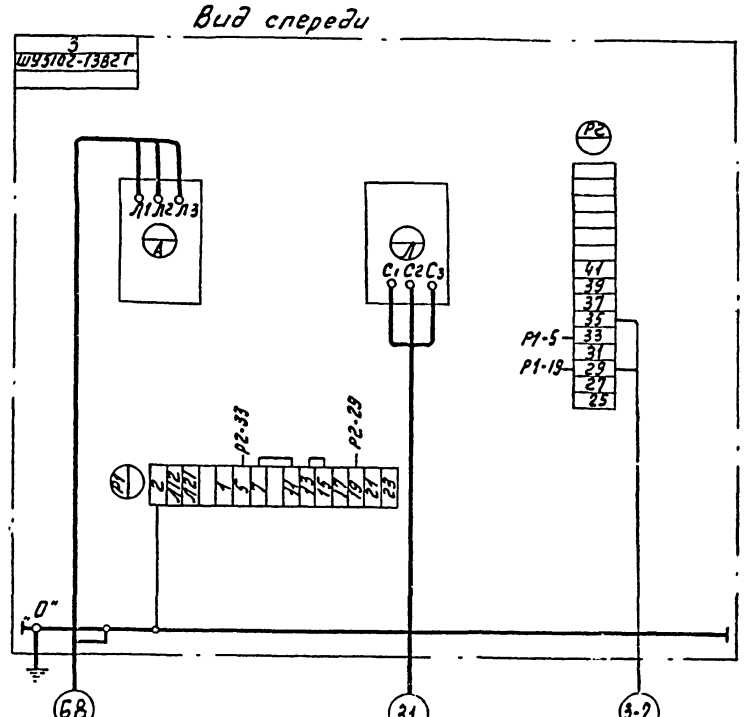

Шкаф 6 ШУ-С

Вид спереди

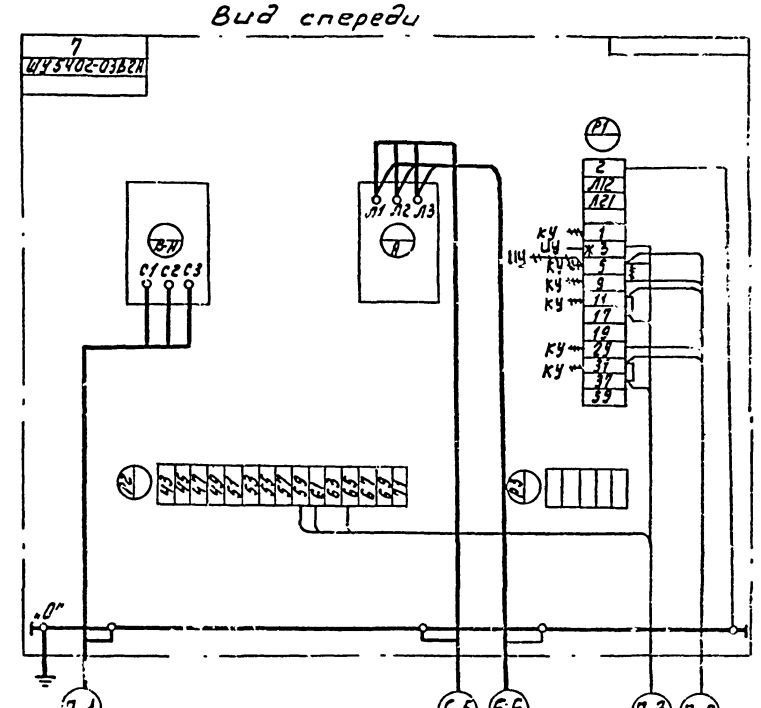

~~~~~~~~~~ Демонтировать

* Домаркировать

Нач.отд	Бенгин		1978	ТП 264-24-8	
Гл.инж.отд	Зуйков				
Гл.инж.пр	Герман				
Ст.инж.	Ростовцева		Государственный архив на 500 тысяч единиц хранения со стенами из кирпича		
				Стадия	Лист	Листов
				Р	Э-14	26
			Шкафы управления 1 ШУ-С; 2 ШУ-С, 6 ШУ-С Схемы подключений	ЦНИИЭП зрелищных зданий и спортивных сооружений им. Б.С. Мезенцева	

Копировал БЧ-660-04 формат 22 Г
~~~~~~~~~~

Типовой проект 264-24-8 Альбом III

Шкаф 3 ШУ-С

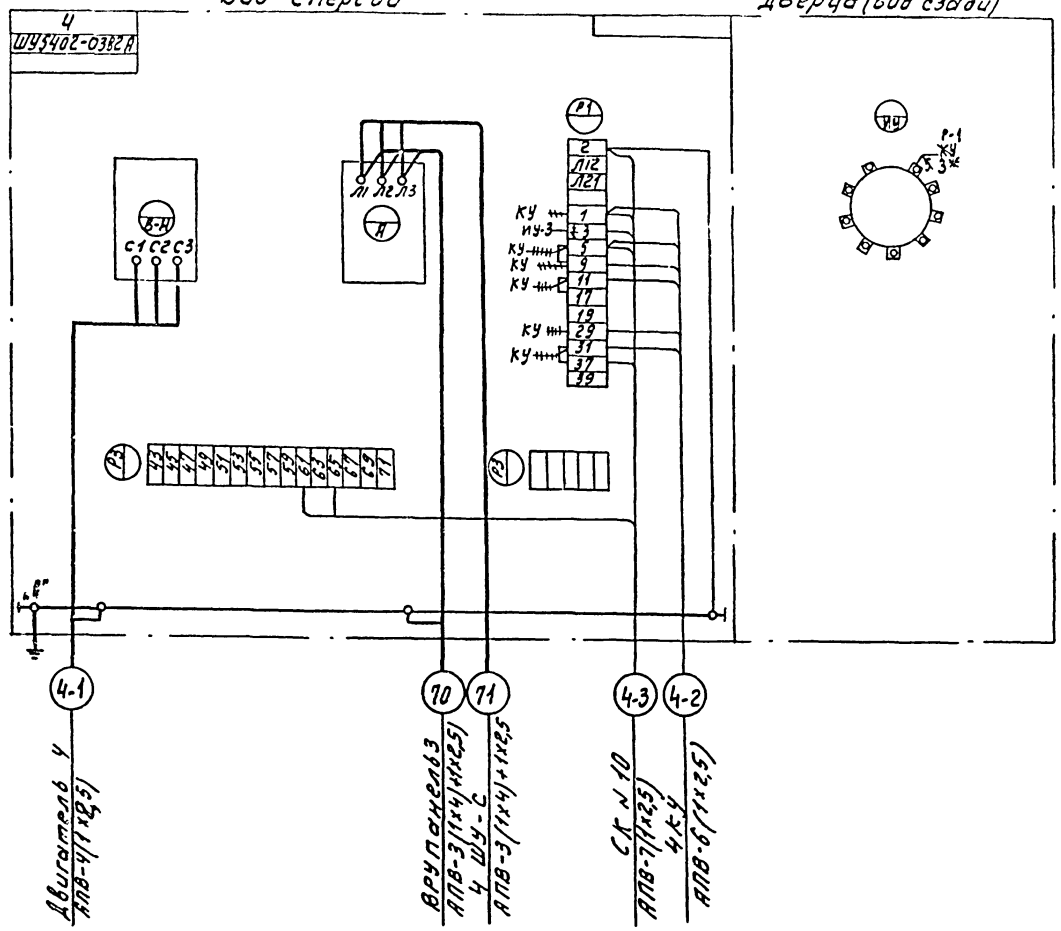

Шкаф 4 ШУ-С

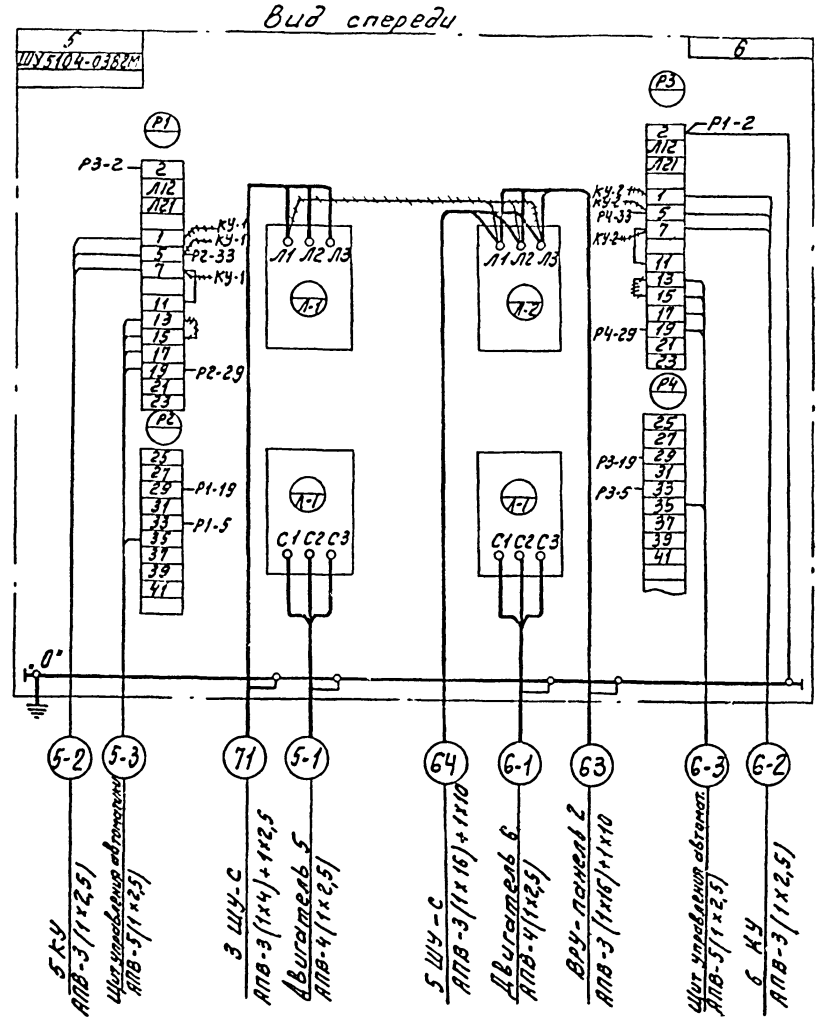

Демонтировать

* Домаркировать

Нач. отд.	Бенгин		1978	ТП 264-24-8
Гл. инж. отд.	Зуйков			
Гл. инж. пр.	Герман			
Ст. инж.	Ростованова			

Государственный архив на 500 тысяч единиц хранения со стенами из кирпича

Стадия	Лист	Листов
Р	Э-15	26

Шкафы управления 3ШУ-С, 4ШУ-С. Схемы подключений

ЦНИИЭП зрелищных зданий и спортивных сооружений им. Б.С. Мезенцева

Согласовано

Инв. № подл.

Копировал

Типовой проект 264-24-8 Альбом III

Согласовано

Инв.№ подл.

Шкаф 5 ШУ-С

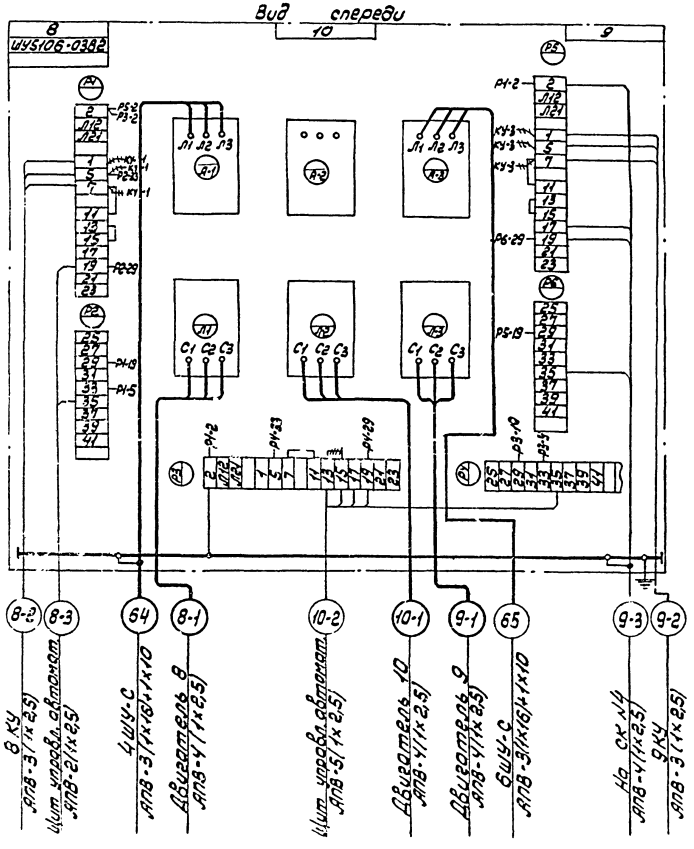

Шкаф 7 ШУ-С

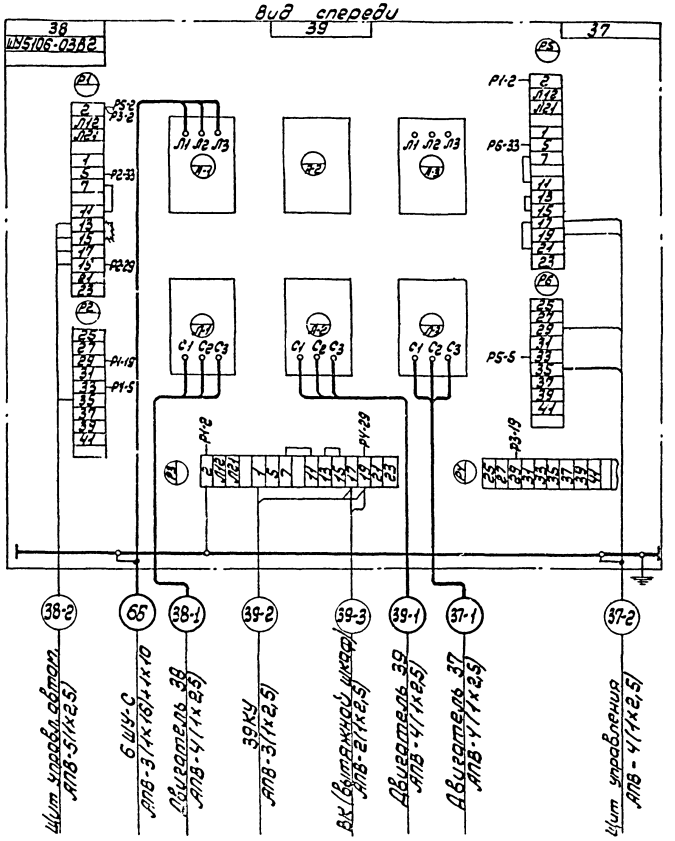

++++++++ Демонтировать

Начата	Бенгин		1978	ТП 264-24-8
Гл.инж.отд	Зуйков			
Гл.инж.пр.	Герман			Государственный архив на 500 тысяч единиц хранения со стенами из кирпича
Ст.инж.	Ростовцева			

стадия	лист	листов
Р	3-16	26

Шкафы управления 5ШУ-С*; 7ШУ-С.

Типовой проект разработан Государственным архивным проектным институтом Госкомитета СССР по делам архивов

Копировал: [illegible] 1-890-04

Типовой проект 264-24-8 Альбом III

Схема № 1
Приводы: 1, 2

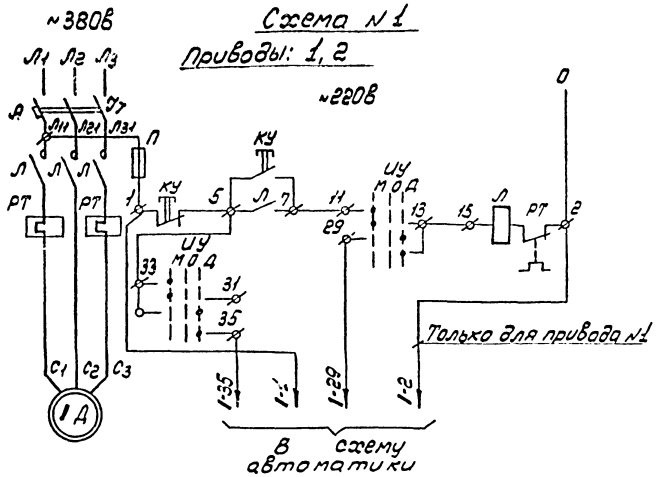

Схема № 2
Привод 7

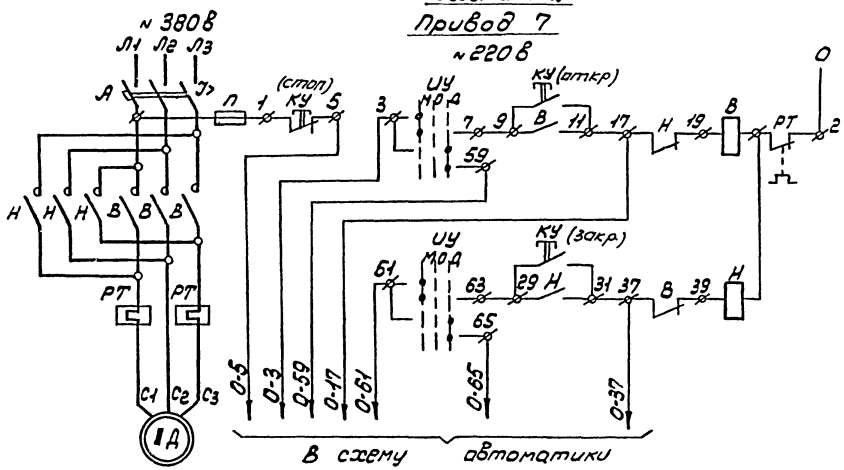

Схема № 3
Привод 4.

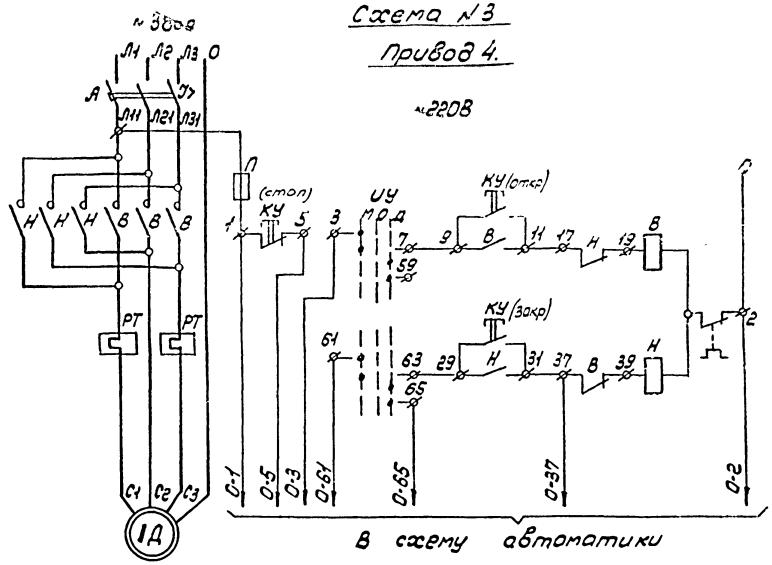

Таблица применения.

N.N схемы	№ привода по плану	Обозначение привода по технологическому проекту	№ шкафа управления	№ панели щита	Тип электро-двигателя	Технические данные электрооборудования: мощность (кВт)	Напряжение (В)	Скорость об/мин.	Тип шкафа	Технические данные шкафа: I н.р (А)	Iтэн (А)
1	1	Пожарный насос №1	1ШУ-С		АОЛ-2-31-2	3,0	380	2900	ШУ5102-03В2И	8	63
	2	Пожарный насос №2				3,0	380	2900		8	6,3
3	4	Задвижка	3ШУ-С		АОЛ-11-2Ф2	0,18	380	2800	ШУ5402-03В2А	1,6	1,25
5	3	Электронагреватель	2ШУ-С			18	380	—	ШУ5102-13В2Г	40	32
2	7	Задвижка	6ШУ-С		АОЛ-11-2Ф2	0,18	380	2800	ШУ5402-03В2А	1,6	1,25
4	5	П-1 Вент. №1	4ШУ-С		АО2-51-6	5,5	380	970	ШУ5104-03В2М	16	12,5
	6	П-1 Вент. №2			АО2-51-6	5,5	380	970		16	12,5
8	8	Циркул. насос	5ШУ-С		АОЛ2-22-4	1,5	380	1400	ШУ5106-03В2	4	3,2
4	10	П-2			АО2-32-6	2,2	380	950		6,3	5
6	9	Дренажн. насос			АОЛ-12-2	1,1	380	2815		3,2	2,5
4	38	В-1	7ШУ-С		АО2-31-6	1,5	380	950	ШУ5106-03В2	4	3,2
9	39	В-2			АОЛ2-11-6	0,4	380	915		1,6	1,25
7	37	В-3			АО2-32-6	2,2	380	950		6,3	5

Нач.отд	Бенгин	1978	ТП 264-24-8
Гл.инж.отд	Зуйков		
Гл.инж.пр.	Герман		
Ст.инж	Ростованова		

Государственный архив на 500 тысяч единиц хранения со стенами из кирпича

Стадия	Лист	Листов
Р	Э-17	26

Приводы 1,2,4,7. Схемы принципиальные.

ЦНИИЭП зрелищных зданий и спортивных сооружений им. Б.С.Мезенцева

Согласовано

Инв. № подл.

Копировал: 660-04 формат 22г

Альбом III

Типовой проект 264-24-8

Согласовано

Инв. № подл. | Подпись и дата | Взам. инв. №

Схема №4
Приводы: 5,6,10,38

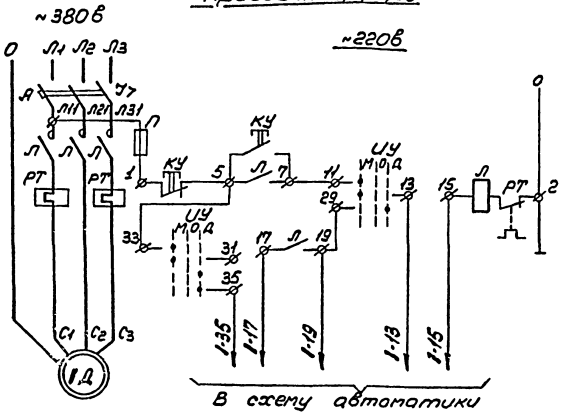

Схема №6
Привод 9

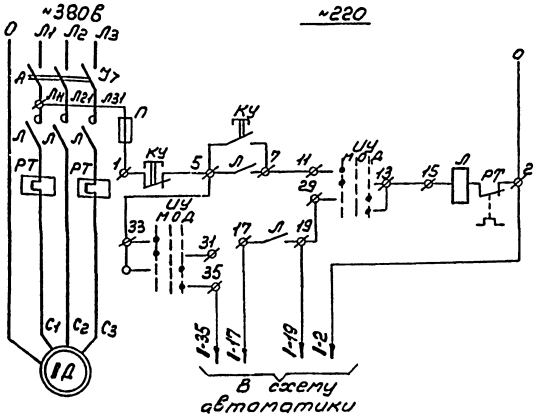

Схема №8
Привод 8

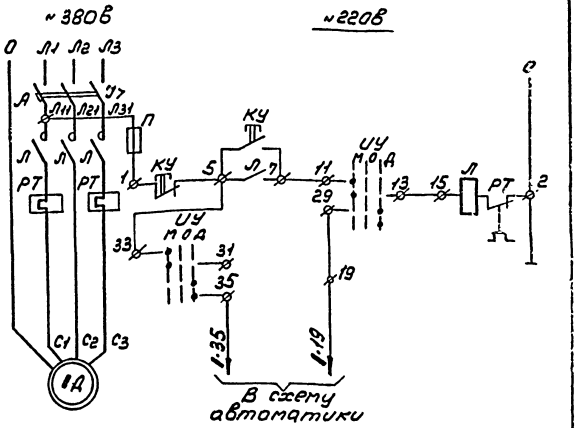

Схема №5
Привод 3

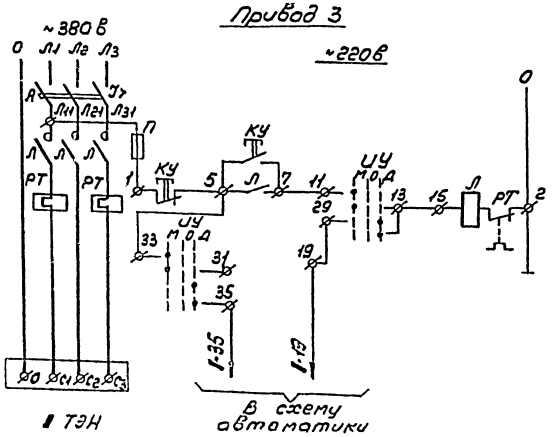

Схема №7
Привод 37

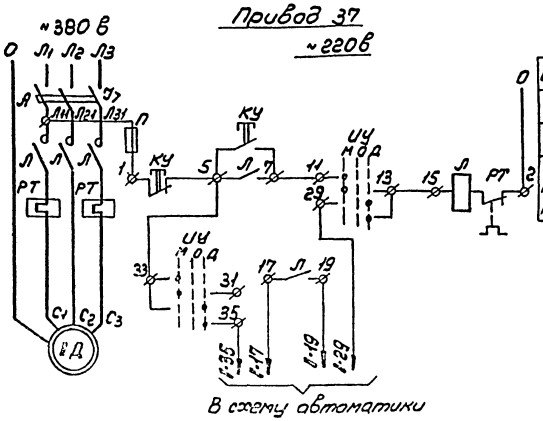

Перечень элементов

Обознач.	Наименование	Тип	Технические данные	К-во	Примеч.
1Д	Двигатель	См. таблицу применения		12	У механизма
1ТЭН	Электронагреватель	См. таблицу применения		1	
А, Л, РТ, П, КУ, УУ	Шкаф управления	См. таблицу применения		7	

Примечание.

1. Символ 1 в обозначении аппаратов и маркировок цепей управления, данной на схемах, соответствует номеру привода.
2. Схемы автоматизации см. Альбом II

Нач.отд	Бенгин		1978	ТП 264-24-8	
Гл.инж.отд	Зуйков				
Гл.инж.пр	Гермон		Государственный архив на 500 тысяч единиц хранения со стенами из кирпича		
Ст.инж.	Реброва				
				Стадия	Лист	Листов
				Р	3-18	26
			Приводы 3,5,6,8÷10,37,38 Схемы принципиальные	Электрические схемы и соединительные коробки		

Копировал: Гамов Формат А2П

660-04

Кнопки пожарных кранов

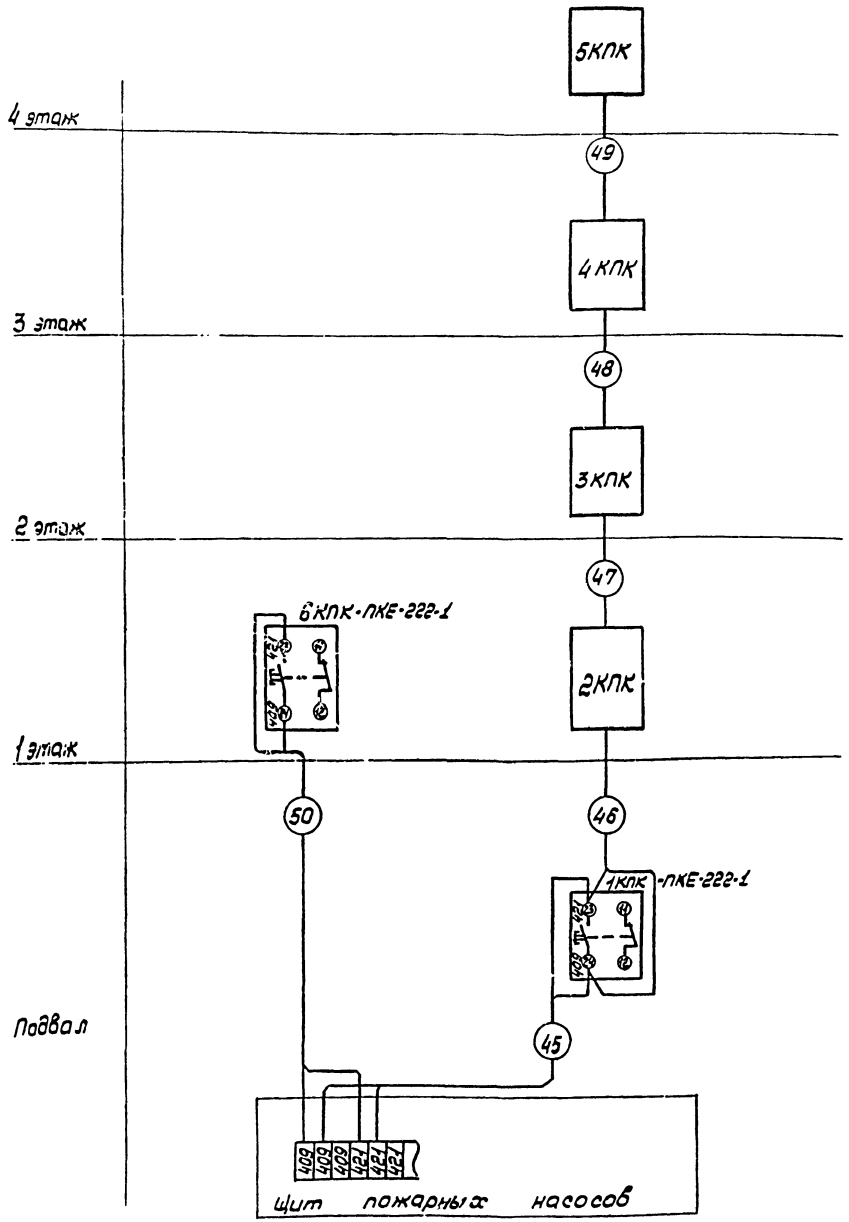

Номера кнопок соответствуют номерам пожарных кранов

Схема № 9

Привод 39

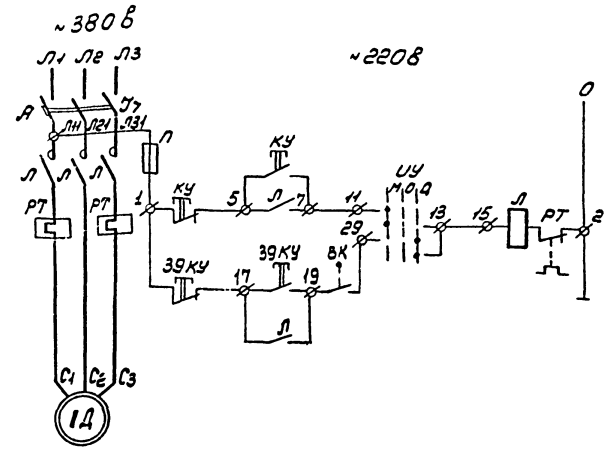

Перечень элементов

Обозначение	Наименование	Тип	Техническая характеристика	Кол-во	Примечание
	Шкаф 7ШУ-С				
Л,РТ,Л Н1, КУ	Шкаф управления	ШУ5106-0342	Uц~380В;Uу~220В Iт.в.:Т 9-4,25	1	
	Вытяжной шкаф				
ВК	Выключатель конечный	ВК-211А	1НО; 1НЗ	1	
	Реставрационно-переплетная мастерская				
39КУ	Кнопка управления	КЕ-212-2	2НО; 2НЗ.	1	

ВК

Выключатель конечный ВК-211А

Обозначение цепи	Назначение цепи	Разомкнут	Нажат
1	Включение вентилятора		X
2	не используется	X	

Начата	Бенгин		1978	ТП 264-24-8	
Гл.инж.отд	Зуйков			Государственный архив на 500 тысяч единиц хранения со стенами из кирпича	
Гл.инж.пр.	Герман				
Ст.инж	Реставратор				
				Стадия: Р	Лист: 3-19
					Листов: 26
				Кнопки пожарных кранов (КПК-5КПК) Схемы подключений. Схема привода 39. Схема принципиальная	ЦНИИЭП зрелищных зданий и спортивных сооружений им. Б.С. Мезенцева

Копировал: Гремл. 660-04 формат 22г

Альбом III

Типовой проект 264-24-8

Инв.№подл. | Подпись и дата | Взам.инв.№ | Инв.№дубл. | Подпись и дата

согласовано

Типовой проект 264-24-8 Альбом III

N кабеля провода или трубы	Трасса: Начало	Трасса: Конец	Проходы: Через трубы	Проходы: Через ящики протяжные	Трубы: Расчетная длина, м	Трубы: Условный проход, мм	Кабели, провода: По проекту: Марка	По проекту: Число жил и сечение	По проекту: Расчетн. длина±10% м	Проложено: Марка	Проложено: Число жил и сечение	Проложено: Длина м
1	2	3	4	5	6	7	8	9	10	11	12	13
	Силовое электрооборудование											
	Распределительная и контрольная сеть											
	Насосная и венткамера N1											
1-1	Шкаф 1ШУ-С	Двигатель 1	П1-1		5,0	20	АПВ	4(1×2,5)	32			
1-2	Шкаф 1ШУ-С	Щит пожарных насосов	П1-2		3,0	25	АПВ	4(1×2,5)	24			
2-1	Шкаф 1ШУ-С	Двигатель 2	П2-1		4,0	20	АПВ	4(1×2,5)	28			
2-2	Шкаф 1ШУ-С	Щит пожарных насосов	П1-2		–	25	АПВ	3(1×2,5)	24			
3-1	2ШУ-С	Электроводонагрев 3	П3-1		5,0	40	АПВ	3(1×16)	24			
								+1×10	8			
3-2	2ШУ-С	СК N5	П3-2		7,0	20	АПВ	2(1×2,5)	20			
4-1	3ШУ-С	Двигатель 4	П4-1		8	25	АПВ	4(1×2,5)	40			
4-2	3ШУ-С	4КУ	П4-2		7	25	АПВ	6(1×2,5)	60			
4-3	3ШУ-С	СК N10	П4-3		9	25	АПВ	7(1×2,5)	84			
5-1	4ШУ-С	Двигатель 5	П5-1		8	25	АПВ	4(1×2,5)	48			
5-2	4ШУ-С	5КУ	П5-1		–	25	АПВ	3(1×2,5)	36			
5-3	4ШУ-С	Щит управления автоматикой	П5-3		11	25	АПВ	5(1×2,5)	80			
6-1	4ШУ-С	Двигатель 6	П6-1		10	25	АПВ	4(1×2,5)	60			
6-2	4ШУ-С	6КУ	П6-1		–	25	АПВ	3(1×2,5)	45			
6-3	4ШУ-С	Щит управления автоматикой	П5-3		–	25	АПВ	5(1×2,5)	80			
7-1	6ШУ-С	Двигатель 7	П7-1		7	25	АПВ	4(1×2,5)	44			
7-2	6ШУ-С	7КУ	П7-1		–	25	АПВ	5(1×2,5)	33			
7-3	6ШУ-С	Щит пожарных насосов	П7-3	1ЯП	28	25	АПВ	7(1×2,5)	165			
8-1	5ШУ-С	Двигатель 8	П8-1		3	25	АПВ	4(1×2,5)	28			
8-2	5ШУ-С	8КУ	П8-1		–	25	АПВ	3(1×2,5)	21			
8-3	5ШУ-С	Щит управления автоматикой	П8-3		12	25	АПВ	2(1×2,5)	34			
9-1	5ШУ-С	Двигатель 9	П9-1		5	25	АПВ	4(1×2,5)	36			
9-2	5ШУ-С	9КУ	П9-1		–	25	АПВ	3(1×2,5)	27			

N кабеля провода или трубы	Трасса: Начало	Трасса: Конец	Проходы: Через трубы	Проходы: Через ящики протяжные	Трубы: Расчетная длина, м	Трубы: Условный проход, мм	Кабели, провода: По проекту: Марка	По проекту: Число жил и сечение	По проекту: Расчетн. длина±10% м	Проложено: Марка	Проложено: Число жил и сечение	Проложено: Длина м
1	2	3	4	5	6	7	8	9	10	11	12	13
9-3	5ШУ-С	СК N4	П9-3		5	20	АПВ	4(1×2,5)	36			
10-1	5ШУ-С	Двигатель 10	П10-1		7	20	АПВ	4(1×2,5)	44			
10-2	5ШУ-С	Щит управления автоматикой	П8-3		–	25	АПВ	5(1×2,5)	85			
	Хоз. мастерская, фотолаборатория											
11-1	1ШР-С	Точ. шлиф. станок 11	П11-1		8	20	АПВ	4(1×2,5)	44			
12-1	1ШР-С	Розетка 12Ш	П12-1		13	20	АПВ	4(1×2,5)	65			
13-1	Розетка 12Ш	Розетка 13Ш	П13-1		5	20	АПВ	4(1×2,5)	25			
14-1	Розетка 15Ш	Розетка 14Ш	П14-1		3	20	АПВ	2(1×2,5)	10			
15-1	1ШР-С	Розетка 15Ш	П15-1		16	20	АПВ	4(1×2,5)	76			
16-1	ВРУ; панель 2	Розетка 16Ш	П16-1		25	20	АПВ	2(1×4)	70			
17-1	Розетка 16Ш	Розетка 17Ш	П17-1		3	20	АПВ	2(1×4)	10			
18-1	1ШР-С	Розетка 18Ш	П18-1		13	20	АПВ	2(1×2,5)	32			
19-1	Розетка 18Ш	Розетка 19Ш	П19-1		3,0	20	АПВ	2(1×2,5)	10			
20-1	Розетка 19Ш	Розетка 20Ш	П20-1		5,0	20	АПВ	2(1×2,5)	13			
21-1	1ШР-С	Розетка 21Ш	П21-1		25	20	АПВ	2(1×2,5)	60			
22-1	Розетка 21Ш	Розетка 22Ш	П22-1		3,0	20	АПВ	2(1×2,5)	10			
23-1	Розетка 22Ш	Розетка 23Ш	П23-1		5,0	20	АПВ	2(1×2,5)	13			
24-1	1ШР-С	Прибор сушки и глянцевания (36)	П24-1		25	20	АПВ	2(1×4)	60			
25-1	1ШР-С	Розетка 25Ш	П25-1		25	20	АПВ	2(1×2,5)	60			
26-1	Розетка 25Ш	Розетка 26Ш	П26-1		5,0	20	АПВ	2(1×2,5)	13			
27-1	1ШР-С	Розетка 27Ш	П27-1		25	20	АПВ	4(1×2,5)	120			
28-1	Фотоосветитель (30)	Фотоосветитель (28)	П28-1		5,0	20	АПВ	2(1×2,5)	13			
29-1	Розетка 23Ш	Фотоосветитель (29)	П29-1		5,0	20	АПВ	2(1×2,5)	13			
30-1	Фотоосветитель (29)	Фотоосветитель (30)	П30-1		4,0	20	АПВ	2(1×2,5)	12			
31-1	1ШР-С	Щит дезкамеры	П31-1		16	20	АПВ	2(1×2,5)	40			
31-2	Щит дезкамеры	Дезкамера	П31-2		5,0	20	АПВ	2(1×2,5)	13			
	Кубовая, реставрационно-переплетная мастерская											
32-1	2ШР-С	Автомат 32А	П32-1		7	20	АПВ	4(1×2,5)	40			
32-2	32А	Электрокипятильник	П32-2		2,0	20	АПВ	4(1×2,5)	16			
33-1	2ШР-С	Щиток вытяжного шкафа	П33-1		17	25	АПВ	3(1×4)+	60			
								1×2,5	20			

Примечание

Подключение двигателей N N4,5,6,7,10 37,38 и 39, устанавливаемых на виброоснованиях, осуществляется проводом марки ПГВ сеч. 1,5кв. мм.

Переход провода АПВ на ПГВ осуществляется в распаячных коробках устанавливаемых вблизи двигателей.

Согласовано:

Инв. N подл.

Нач отд.	Бенгин	
Гл.инж.отд.	Зуйков	
Гл.инж.пр.	Гернан	
Рук. гр.	Косырева	

1978 ТП 264-24-8

Государственный архив на 500 тысяч единиц хранения со стенами из кирпича

Стадия	Лист	Листов
Р	Э-20	26

Трубно-кабельный журнал. Начало.

ЦНИИЭП зрелищных зданий и спортивных сооружений им. Б.С. Мезенцева

Копировал Ц-660-04 формат 22

№ кабеля провода или трубы	Трасса: Начало	Трасса: Конец	Проходы: через трубы	Проходы: через ящики, перегородки	Трубы: расчетная длина, м	Трубы: условный проход, мм	Кабели, провода по проекту: марка	Кабели, провода по проекту: число жил и сечение	Кабели, провода по проекту: расчетная длина, м	Прокладка: марка	Прокладка: число жил и сечение	Прокладка: длина, м
1	2	3	4	5	6	7	8	9	10	11	12	13
34-1	2ШР-С	Розетка 34Ш	П34-1		25	20	АПВ	2(1×2,5)	60			
35-1	Проволока-шл мош. 36	Сбер. мош 35	П35-1		2,0	20	АПВ	4(1×2,5)	20			
36-1	2ШР-С	Проволока-шл. мош. 36	П36-1		22	20	АПВ	4(1×2,5)	108			
	Венткамера №2											
37-1	7ШУ-С	Двигатель 37	П37-1		4	20	АПВ	4(1×2,5)	32			
37-2	7ШУ-С	Щит управления	П38-2		–	25	АПВ	4(1×2,5)	150			
38-1	7ШУ-С	Двигатель 38	П38-1		3	20	АПВ	4(1×2,5)	28			
38-2	7ШУ-С	Щит управления автоматикой	П38-2	1ЭП	45	25	АПВ	5(1×2,5)	250			
39-1	7ШУ-С	Двигатель 39	П39-1		5	20	АПВ	4(1×2,5)	36			
39-2	7ШУ-С	39КУ (реостат. м.)	П39-2		30	20	АПВ	3(1×2,5)	105			
39-3	7ШУ-С	ВК (выт.эл.шк.)	П39-2		–	20	АПВ	2(1×2,5)	70			
	Управление пожарными насосами											
45	Шкаф пожарных насосов	1КПК	П45		7	20	АПВ	2(1×2,5)	18			
46	1КПК	2КПК	П46		3,0	20	АПВ	2(1×2,5)	8			
47	2КПК	3КПК	П47		3,0	20	АПВ	2(1×2,5)	8			
48	3КПК	4КПК	П48		3,0	20	АПВ	2(1×2,5)	8			
49	4КПК	5КПК	П49		3,0	20	АПВ	2(1×2,5)	8			
50	Щит пожарных насосов	6КПК	П50		18	20	АПВ	2(1×2,5)	45			
	Питающая сеть											
55	Ввод №1	ВРУ; панель 1	сечение питающих кабелей выбирается при привязке									
56	Ввод №2	ВРУ; панель 1										
	Силовое электрооборудование											
61	ВРУ; панель 2	1ШР-С	П61		7	40	АПВ	3(1×10)	36			
								+1×6	12			
62	ВРУ; панель 2	2ШР-С	П62		30	25	АПВ	3(1×6)	120			
								+1×4	40			
63	ВРУ; панель 2	4ШУ-С	П63	1ЭП	35	40	АПВ	3(1×16)+ 1×10	135 45			

№ кабеля провода или трубы	Трасса: Начало	Трасса: Конец	Проходы: через трубы	Проходы: через ящики, перегородки	Трубы: расчетная длина, м	Трубы: условный проход, мм	Кабели, провода по проекту: марка	Кабели, провода по проекту: число жил и сечение	Кабели, провода по проекту: расчетная длина, м	Прокладка: марка	Прокладка: число жил и сечение	Прокладка: длина, м
1	2	3	4	5	6	7	8	9	10	11	12	13
64	4ШУ-С	5ШУ-С	П64		30	40	АПВ	3(1×16)	18			
								+1×10	6			
65	5ШУ-С	6ШУ-С	П65		3,0	40	АПВ	3(1×16)+	18			
								1×10	6			
66	6ШУ-С	7ШУ-С	П66	1ЭП	35	40	АПВ	3(1×16)+	120			
								1×10	40			
67	ВРУ; панель 2	Вводное устройство лифта	П67		35	25	АПВ	3(1×6)+	135			
								1×4	45			
68	ВРУ; панель 2	2ШУ-С	П68		15	40	АПВ	3(1×16)+	70			
								1×10	23			
69	ВРУ; панель 2	1ШУ-С	П69		15	20	АПВ	3(1×4)+	70			
								1×2,5	23			
70	ВРУ; панель 3	3ШУ-С	П70		35	25	АПВ	3(1×4)+	135			
								1×2,5	45			
71	3ШУ-С	4ШУ-С	П71	1ЭП	7	20	АПВ	3(1×4)+	30			
								1×2,5	10			
72	ВРУ; панель 3	1ШУ-С	П72		15	20	АПВ	3(1×4)+	70			
								1×2,5	23			
73	ВРУ; панель 2	ШС	П73		20	20	АПВ	2(1×6)	50			
74	ВРУ; панель 3	ШС	П74		20	20	АПВ	2(1×6)	50			
	Электроосвещение											
80	ВРУ; панель 2	1А АП50-3Т в щитовой	П80		3,0	25	АПВ	4(1×6)	40			
81	ВРУ; панель 3	1ЩО	П81		18	40	АПВ	3(1×16)+	81			
								1×10	27			
82	1ЩО	2ЩО	П82		3,0	40	АПВ	3(1×16)+	15			
								1×10	5			
83	2ЩО	2А-	П83		13	40	АПВ	3(1×10)+	45			
								1×6	15			
84	ВРУ; панель 3	3ЩО	П84		25	40	АПВ	3(1×16)+	99			
								1×10	33			
85	3ЩО	4ЩО	П85		3,0	40	АПВ	3(1×16)+	15			
								1×10	5			
86	4ЩО	5ЩО	П86		3,0	40	АПВ	3(1×16)	15			
								1×10	5			
87	ВРУ; панель 3	Счетчик	П87		6,0	25	АПВ	3(1×6)+	30			
								1×4	10			
88	Счетчик	4А	П88		3	25	АПВ	3(1×6)+	15			
								+1×4	5			
89	4А	3А	П89		30	25	АПВ	3(1×6)+	111			
								1×4	37			

Альбом III

Типовой проект 264-24-8

Согласовано:

Инв. № подл.

Нач. отд.	Бенгин		1978
Гл. инж. отд.	Зуйков		ТП 264-24-8
Гл. инж. пр.	Гернон		Государственный архив на 500 тысяч единиц хранения со стенами из кирпича
Рук. гр.	Косырева		

Стадия	Лист	Листов
Р	Э-21	26

Трубно-кабельный журнал. Окончание.

ЦНИИЭП зрелищных зданий и спортивных сооружений им. Б.С. Мезенцева

Копировал И-660-04 формат А2Г

Альбом III

Типовой проект 264-24-8

1	10	Счетчик	СА4И672П			
15	11	Профиль	К235			
5	12	Профиль	К238			

Спецификация

Кол.	Поз.	Наименование	Обозначен. сортамент	Технические данные размеры	Общ. масса	Примеч.
1	1	Шкаф распределительн. 1ШР-С	СУ9445-37			
9	2	Штепсельная розетка 25Ш; 26Ш; 14Ш; 18Ш÷23Ш	У94-С			
4	3	Штепсельная розетка 27Ш; 12Ш; 13Ш; 15Ш.	А585			
2	4	Автомат 1А, 3А	АП-50-3Т			
1	5	Соединительная коробка СК N10				См. альб. 3 констр. тепл. II
1	6	Кнопка управления 4КУ	ПКЕ-2123			
1	7	Шкаф управления 3ШУС	Ш95402038ЭА			
1	8	Вводное устройство	ВРУ-81			
2	9	Распределительное устройство	ВРУ-Р13			

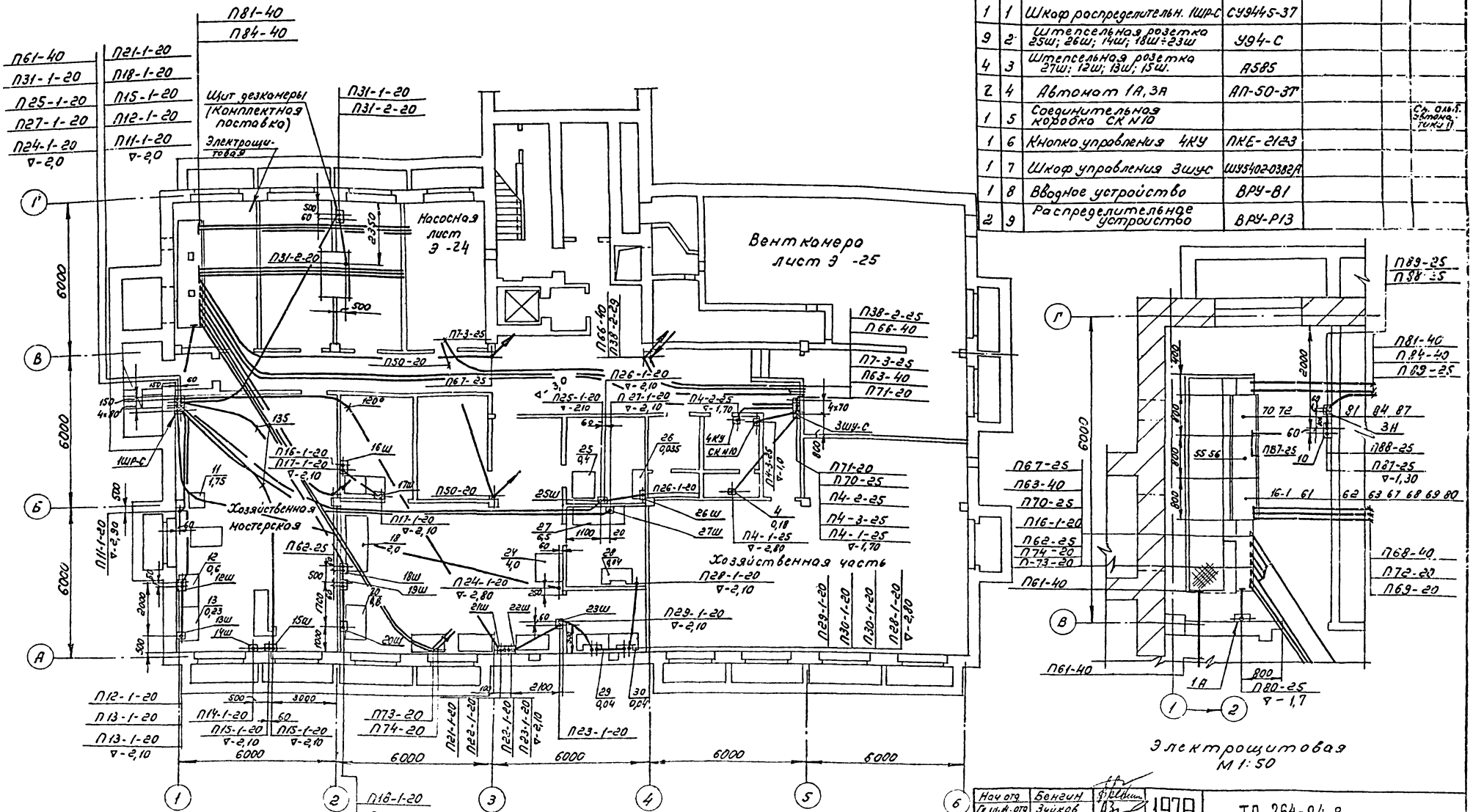

Электрощитовая
М 1:50

1. Трубно-кабельный журнал листы Э-20, Э-21
2. Общие примечания к чертежам прокладки труб лист Э-26

Нач. отд.	Бенгин		1978	ТП 264-24-8	
Гл. инж. отд.	Зуйков			Государственный архив на 500 тысяч единиц хранения со стенами из кирпича	
Гл. инж. пр.	Гермон				
Рук. гр.	Косырева				
				Стадия: Р; Лист: Э-22; Листов: 26	
				План подвала. Расположение электрооборудования и прокладка труб	ЦИТП Госгражданстроя

Согласовано:

Мастерская	Гольцов	
Отделение	Пустошкина	
Отделение	Сивцов	

Инв. № подл. | Подпись и дата | Взам. инв. №

Копировал: 1/4 680-04 Формат А2

Типовой проект 264-24-8 Альбом III

Спецификация

Кол	Поз	Наименование	Обозначен. сортамент	Технические данные, размеры	Об. масса	Примеч.
1	1	Шкаф распределительный 2ШР-С	СУ9443-18			
1	2	Автомат 32А	АП 50-3			
1	3	Розетка штепсельная 3УШ	У 94-С			
2	4	Установка кнопки в шкафу пожарного крана		Э-26		
1	5	Щиток освещения 2ЩО	СУ9442-11			
3	6	Профиль	К238			
1	7	Кнопка управления 39К	ПКЕ-212-2			
1	8	Ящик протяжной 2ЯП	У996			
2	9	Ввод гибкий	К1082			

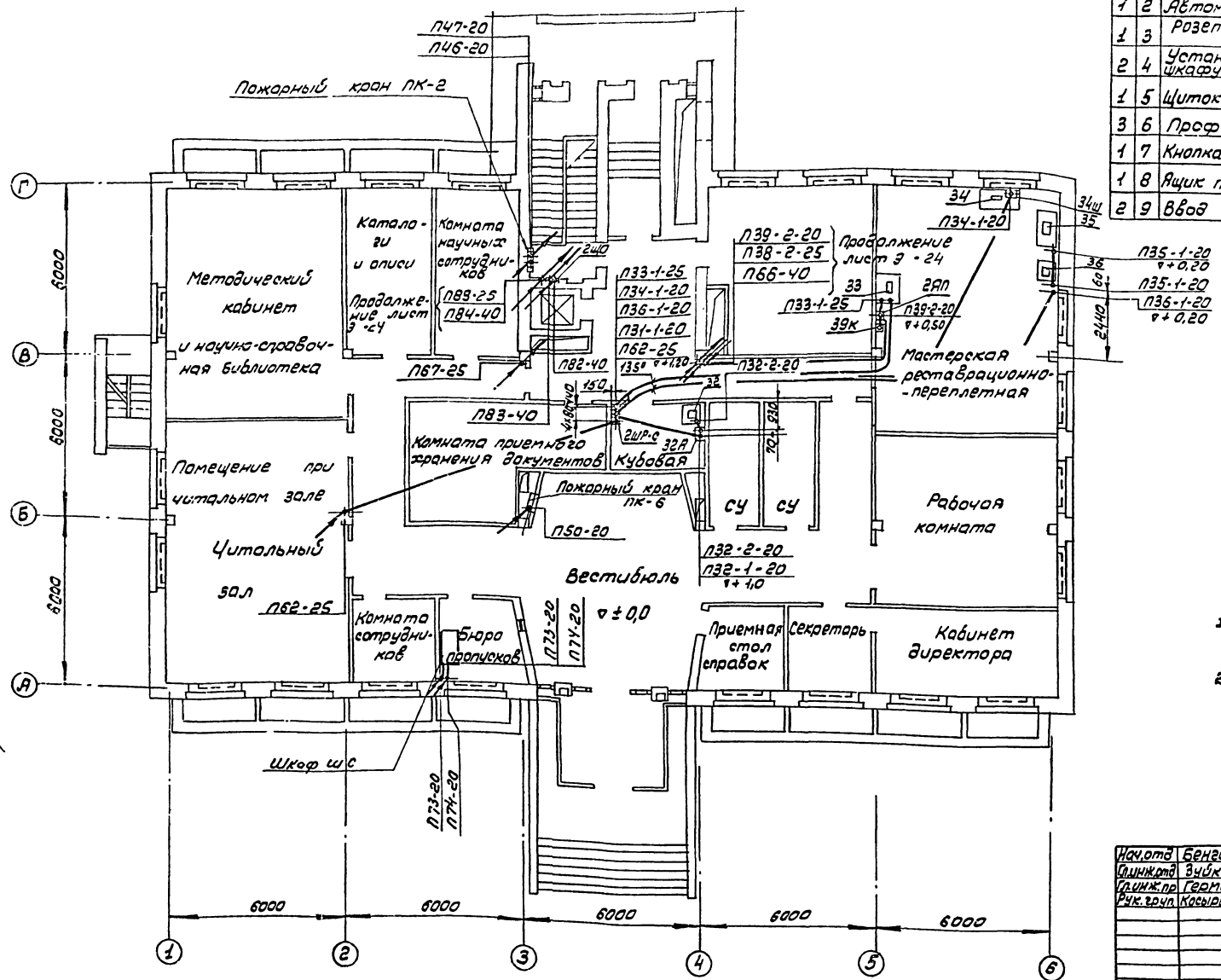

1. Трубно-кабельный журнал листы Э-20, Э-21
2. Общие примечания к чертежам прокладки труб лист Э-26

Нач.отд	Бенгин		1978	ТП 264-24-8	
Гл.инж.отд	Зубков				
Гл.инж.пр	Герман				
Рук.груп	Косырева				
				Стадия	Лист	Листов
				Р	Э-23	26

Государственный архив на 500 тысяч единиц хранения со стенами из кирпича

План 1-го этажа. Расположение электрооборудования и прокладка труб

ЦНИИЭП зрелищных зданий и спортивных сооружений им. Б.С. Мезенцева

Копировал: Гипро-660-04 формат 22г

Согласовано
Инв.№подл. | Взам.инв.№ | Подпись и дата
Отд.№2 Гриднев
Отд.№3 Пухеко
Отд.№5 Сидоров

Альбом III

Типовой проект 264-24-8

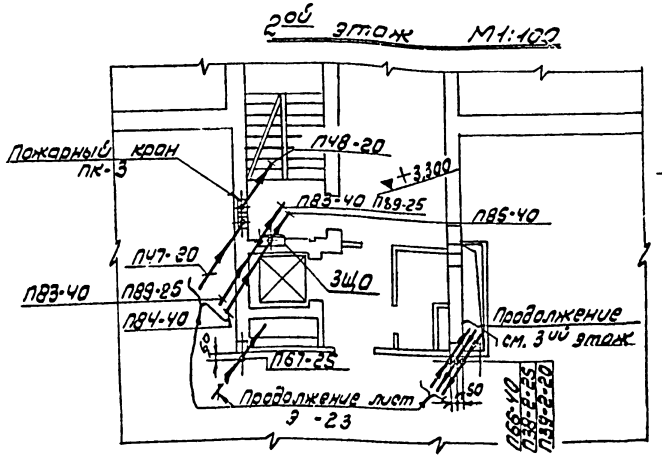

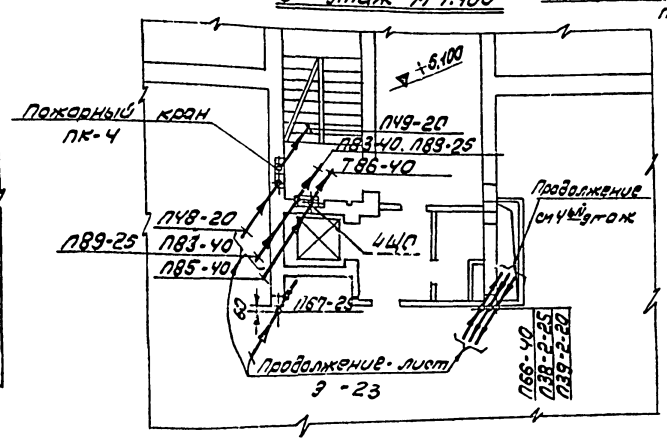

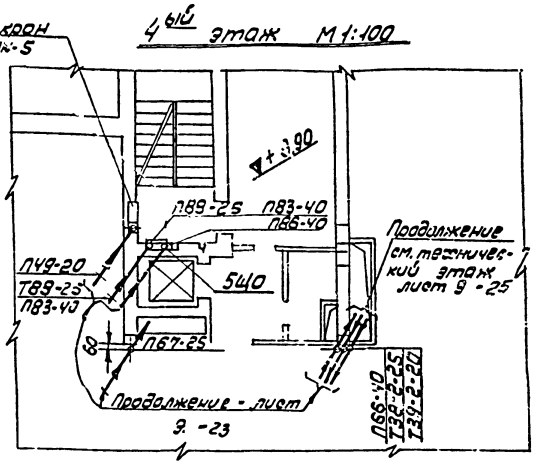

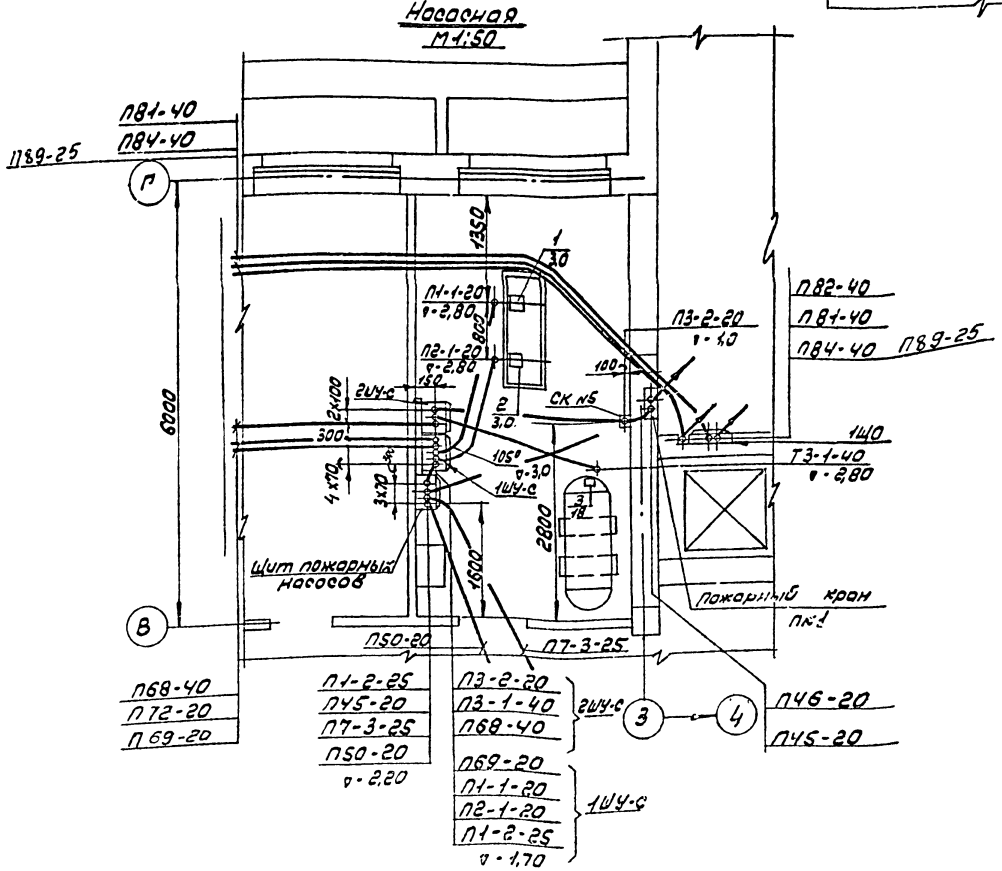

Спецификация

Кол	Поз	Наименование	Обозначен, сортамент	Технические данные, размеры	Общ. масса	Примеч.
1	1	Шкаф управления 1ШУ-С	ШУ5104-0382Н			
1	2	Шкаф управления 2ШУ-С	ШУ5102-1382Г			
1	3	Соединительная коробка СК N5				Смотри альбом автоматики II
1	4	Щит пожарных насосов				
1 Э	5	Щиток освещения 1Щ0 3Щ0÷5Щ0	СУ9441-11 СУ9442-11			
4	6	Конструкция установки кнопки в шкафу пожарного крана		Э-26		
3	7	Ввод гибкий	К 1082			
1	8	Ввод гибкий	К 1087			
8	9	Профиль	К 235			
6	10	Профиль	К 238			

1. Трубно-кабельный журнал листы Э-20, Э-21
2. Общие примечания к чертежам прокладки труб лист Э-26

Нач.отд	Бенгин		1978	ТП 264-24-8
Гл.инж.отд	Зуйков			
Гл.инж.пр.	Герман			
Рук. гр.	Косырева			

Государственный архив на 500 тысяч единиц хранения со стенами из кирпича

Стадия	Лист	Листов
Р	Э-24	26

План 2-20; 3-20; 4-20 этажа. Насосная. Расположение электрооборудования и подкладка труб.

Копировал: [illegible] 660-04 [illegible]

Согласовано

Инж.	Ильина	
Инженер	Гарнеков	
Отдел	Пулемо	
Отдел	Сидоров	

Альбом III

Типовой проект 264-24-8

1. Трубно-кабельный журнал см. листы Э-20, Э-21
2. Общие примечания к чертежам проходки труб см. лист Э-26

5	8	Коробка протяжная	У995	
4	9	Кнопка 5КУ; 6КУ; 8КУ; 9КУ	ПКЕ-212-2	
1	10	Кнопка 7КУ	ПКЕ-212-3	
5	11	Труба винипластовая по ТУМКП 4251-54	25×3	ℓ = 1000
15	12	Болт ГОСТ 7805-70	М5×25	
15	13	Гойка ГОСТ 5927-70	М5	
15	14	Шайба ГОСТ 11371-72	5	
3	15	Профиль	К235	
5	16	Профиль	К238	
2	17	Автомат 2А; 4А	АП50-3Т	

Спецификация

Кол.	Поз	Наименование	Обозначение сортамент	Технические данные размеры	Общ. масса	Примеч.
1	1	Шкаф управления 4ШУ-С	ШУ5104-0382Р			
2	2	Шкаф управления 5ШУ-С; 7ШУ-С	ШУ5106-0382			
1	3	Шкаф управления 6ШУ-С	ШУ5402-0382Р			
1	4	Ящик протяжной 1ЯП	У996			
5	5	Ввод гибкий	К1082			
5	6	Ввод гибкий	К1085			
5	7	Стойка	К305			

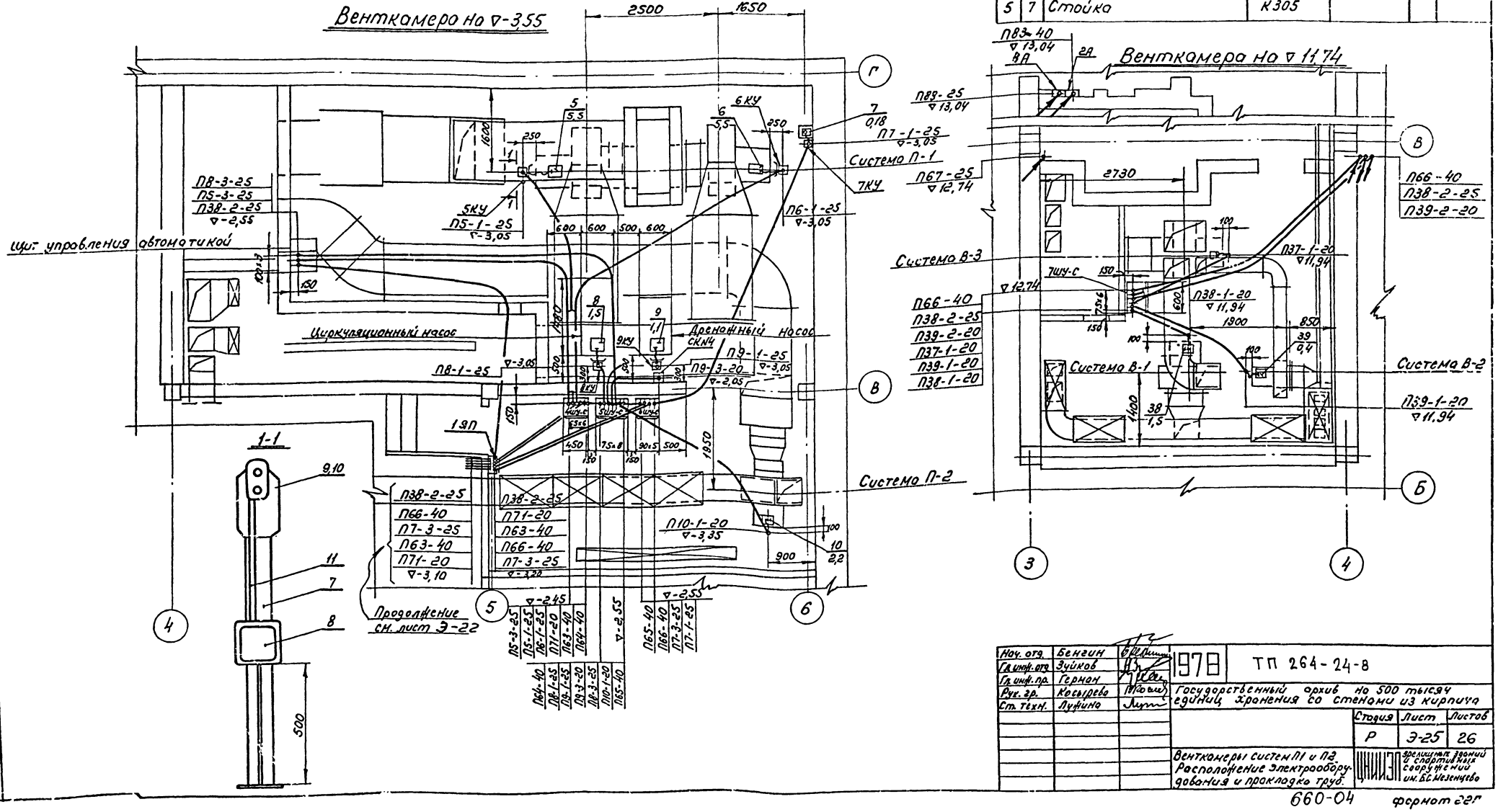

Нач. отд.	Бенгин		1978 ТП 264-24-8
Гл. инж. отд.	Зуйков		
Гл. инж. пр.	Гернон		Государственный архив на 500 тысяч единиц хранения со стенами из кирпича
Рук. гр.	Косырева		
Ст. техн.	Лунина		Стадия Р; Лист Э-25; Листов 26
			Венткамеры систем П1 и П2. Расположение электрооборудования и прокладка труб.
			ЦНИИЭП зрелищных, зрелищно-спортивных сооружений им. Б.С. Мезенцева

660-04 формат А2Г

Согласовано:
Инв. № подл. | Подп. и дата | Взам. инв. №
Инв. № подл. | Подп. и дата | Взам. инв. №

Альбом III

Типовой проект 264-24-8

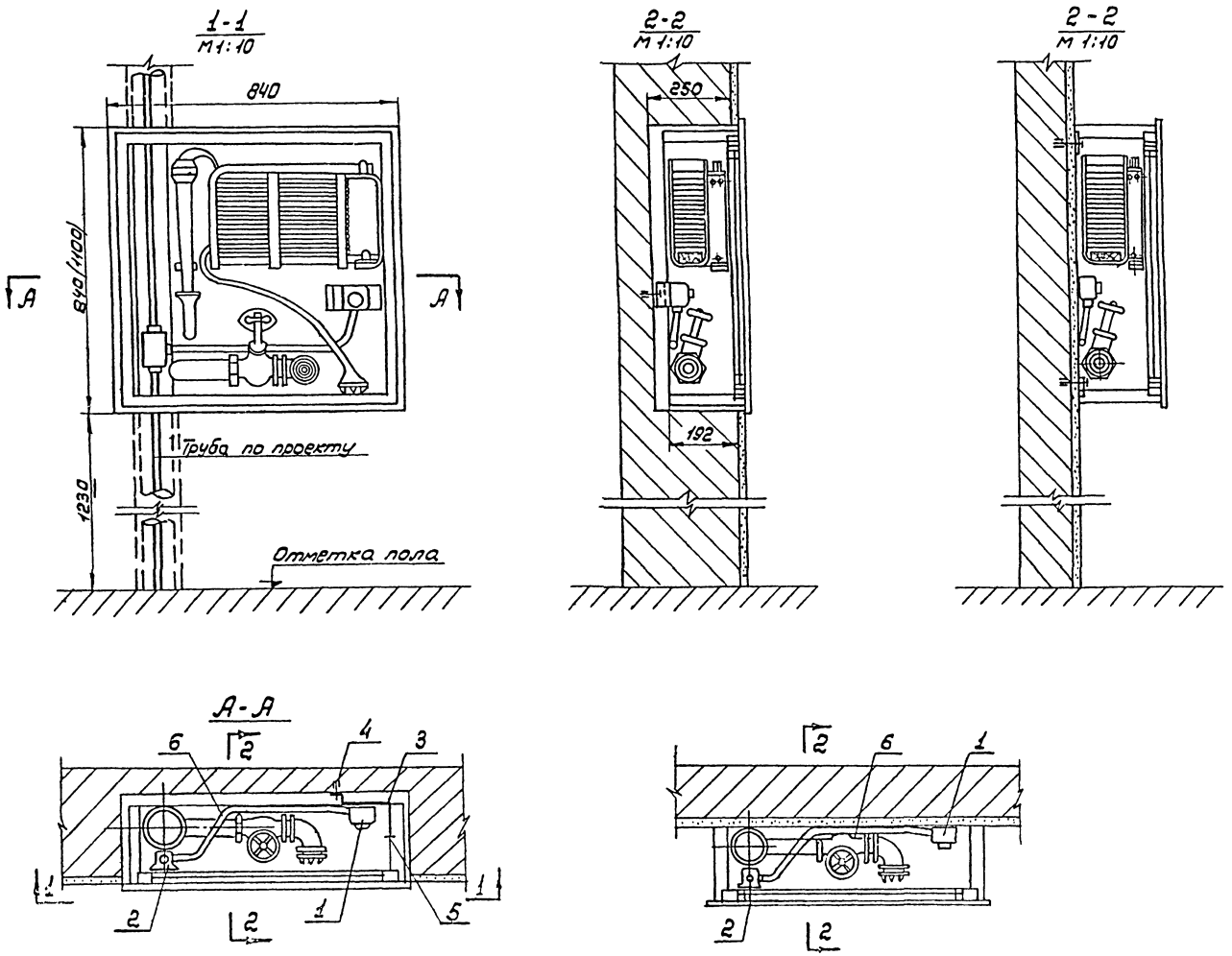

Изготовить 6 конструкций

Спецификация

Кол	Поз	Наименование	Обозначен. сортамент	Технические данные, размеры	Общ. масса	Примечание
1	1	Кнопка	ПКЕ-222-1			
1	2	Коробка	У 75			
1	3	Скоба ГОСТ 19903-74	ст. лист δ = 2 мм	80×310	0,47	
1	4	Дюбель	К 435			
4	5	Шуруп ГОСТ 1144-70	⌀ 5×20			
–	6	Труба по ТУ МХП 4251-54	П15×2,5	1 м		

Общие примечания к чертежам прокладки труб.

1. Кнопки управления и автоматические выключатели установить на высоте 1500 мм от уровня пола до оси аппарата; щитки освещения на 1800 мм до верха щитка.
2. Все концы труб, прокладываемых к щитам, напольным шкафам и пультам, вывести на 100 мм, во всех остальных случаях, кроме особо указанных - на 200 мм над уровнем чистого пола.
3. Концы всех труб, выведенных из пола к щиткам, пускателям, двигателям и т.д. должны иметь нарезку, кроме труб, прокладываемых к щитам, напольным шкафам и пультам.
4. После прокладки труб и установки патрубков в проемах - проемы заделать.
5. Прокладку проводов от конца трубы или от протяжной коробки до электродвигателя или конечного выключателя выполнить в гибком металлорукаве.
6. На выносках к электродвигателям дробно указаны:
   а) в числителе - номер по плану;
   б) в знаменателе - мощность в квт.
7. В качестве проводников заземления использовать нулевой провод сети.

Нач.отд.	Бенгин		1978	ТП 264-24-8
Гл.инж.отд.	Зуйков			
Гл.инж.пр.	Герман			
Ст.инж.	Косырева			

Государственный архив на 500 тысяч единиц хранения со стенами из кирпича

Стадия	Лист	Листов
Р	Э-26	26

Установка кнопки в шкафу пожарного крана. Общие примечания к чертежам прокладки труб

ЦНИИЭП зрелищных зданий и спортивных сооружений им. В.С. Мезенцева

Копировал: [illegible] 660-04 формат 22 г

Согласовано

Инв. № подл.

Альбом III

Типовой проект 264-24-8

Ведомость чертежей

Наименование	Лист	Стр.
Заглавный лист	РС-1	28
Сводная спецификация устройств радио и связи	РС-2	29
Схемы сетей	РС-3	30
Сети на плане 1 этажа и подвала	РС-4	31
Сети на планах 2,3,4 и технического этажей	РС-5	32

Пояснительная записка

1. В здании государственного архива предусмотрены:
   — телефонизация от городской телефонной сети;
   — местная оперативно-служебная связь директора;
   — электрочасофикация;
   — радиофикация от городской радиотрансляционной сети.
2. Для телефонизации от городской телефонной сети предусмотрен кабельный ввод с установкой одной телефонной распределительной коробки емкостью 10×2. Количество городских телефонов и помещения, в которых они устанавливаются, должны быть уточнены до заселения здания. Телефонный ввод проектируется при привязке проекта.
3. В кабинете директора госархива предусмотрена установка телефонного комплекта ТКМС для местной оперативно-служебной связи. Питание комплекта осуществляется от сети переменного тока.
4. В помещении бюро пропусков оборудуется установка электрочасофикации, в составе электропервичных часов и выпрямителя для питания установки.
5. Для радиофикации здания от городской радиотрансляционной сети предусмотрена установка на кровле здания вводной трубостойки, оснащенной абонентским трансформатором. Опорное крепление для установки трубостойки предусмотрено архитектурно-строительной частью проекта. Радиоввод проектируется при привязке проекта.
6. Сети в здании выполняются:
   — скрытым способом с устройством канализации из труб, прокладываемых в подготовке полов и бороздах стояков;
   — скрытым способом с прокладкой по стенам в металлорукаве;
   — открыто по стене.
7. Шкаф в нише (1 шт) опорное крепление трубостойки предусмотрены архитектурно-строительной частью проекта
8. При привязке данного проекта уточняются и определяются:
   - место присоединения и способ устройства телефонного и радиотрансляционного вводов в зависимости от условий присоединения к городским телефонной и радиотрансляционной сетям;
   - место и способ заземления трубостойки и количество электродов заземления в зависимости от характеристики грунта.
9. Конструктивные чертежи подпольной коробки включены в альбом нестандартизированного оборудования серия 2.290-3 выпуск 2.
10. Работы производить согласно „Правилам по строительству линейных сооружений городских телефонных сетей и „Правилам строительства и ремонта воздушных линий связи и радиотрансляционных сетей" Министерства связи СССР.

Типовой проект разработан в соответствии с действующими нормами и правилами и предусматривает мероприятия, обеспечивающие взрывобезопасность и пожаробезопасность при эксплуатации здания

гл. инженер проекта Герман

Условные обозначения:

- Телефонный аппарат городской АТС
- Телефонный аппарат местной связи
- Часы электровторичные
- Розетка радиотрансляционная
- Трансформатор абонентский
- Коробка ответвительная УК-2П
- Коробка ограничительная УК-2С
- Коробка телефонная распределительная городской телефонной сети
- Муфта телефонная соединительная
- Трубы стальные с указанием 3-20 количества (3), диаметра трубы (20) и кабелей, прокладываемых в этих трубах: ПТПЖ 2×0,6 / ПРППМ 2×0,8 / ТРВ 1×2×0,5
  - ПТПЖ 2×0,6 — радиотрансляционной сети;
  - ПРППМ 2×0,8 — электрочасовой сети;
  - ТРВ 1×2×0,5 — местной телефонной сети
- Трасса прокладки кабеля открытым способом
- МР-10 Трасса прокладки проводов в металлорукаве
- Коробка монтажная КП-4
- Коробка подпольная 200×200 мм
- У-198 Коробка протяжная с указанием типа
- Стояк с указанием направления

Нач. отд.	Бенгин		1978	ТП 264-24-8	
Гл. инж. отд.	Зуйков			Государственный архив на 500 тысяч единиц хранения со стенами из кирпича	
Гл. инж. пр.	Герман				
Рук. гр.	Штейнбрехт				
Ст. инж.	Баколдина			Стадия Р / Лист РС-1 / Листов 5	
			Заглавный лист	ЦНИИЭП зрелищных зданий и спортивных сооружений им. Б.С. Мезенцева	

Согласовано

Инв. № подл. | Подпись и дата | Взам. инв. №

Копировал БИ-660-04 формат 22Г

Сводная спецификация на устройства радио и связи

Позиц. обозначение	Обозначение	Наименование	Кол-во	Масса Е.Т.	Примечание
		Оборудование и аппаратура связи			
1		Телефонный комплект местной связи ТКМС-К-Т шт	1		
2	ГОСТ 7412-63	Электропервичные часы Пкл 3-24 шт	1		
3	ГОСТ 7412-63	Электровторичные часы ВП-300-24-66К шт	1		
4	СТУ33-1-46-62	Выпрямительное устройство ВУ-24/0,6М шт	1		
5	Г23843.005ТУ	Громкоговоритель абонентский „Гжатск" шт	17		
6	ГОСТ 7659-69	Трансформатор абонентский ТАГ-10м шт	1		
		Кабели и провода			
7	ТУ.165.05.131.71	Кабель телефонный ТПВ-10х2х0,5 м	15		
8	ГОСТ6437-65	Провод телефонный ТРВ 1х2х0,5 м	280		
9	ГОСТ 10254-62	Провод радиофикации ПТПЖ-2х1,2 м	30		
10	ГОСТ10254-62	Провод радиофикации ПТПЖ-2х0,6 м	270		
11	МРТУ16505-045-70	Провод радиофикации ПРППМ 2х0,8 м	100		
12	ГОСТ 433-73	Кабель силовой АНРГ 2х4 м	5		
		Монтажные материалы и изделия			
13	МРТУ-45-907-64	Муфта соединительная ПКСМ10х2 шт	1		
14	ГОСТ5689-73	Коробка распределительная телефонная КРТП-10 шт	1		
15	ГОСТ 10040-75	Коробка универсальная УК-2П шт	6		
16	ГОСТ 10040-75	Коробка универсальная ограничительная УК-2С шт	17		
17		Трубостойка габ. 0,8 м. шт	1		
18	ГОСТ 11292-65	Розетка штепсельная У-86 КСМ шт	17		
19	ГОСТ 8594-70	Коробка подштукатурная КП-4 шт	30		
20	ГОСТ 11292-65	Крышка декоративная У-89ГМ шт	13		
21	ГОСТ 11292-65	Крышка декоративная У-89АМ шт	17		
22	ТУ3614 49-70	Коробка протяжная У-198 шт	8		
23	ТУ 36-УССР-15-69	Коробка протяжная У-994 шт	6		
24	ТУМХП 4257-54	Труба винипластовая, средняя ф40мм м	55		
25	ТУМХП 4257-54	Труба винипластовая, средняя ф25мм м	35		
26	ТУМХП 4257-54	Труба винипластовая, средняя ф20мм м	300		
27	ОТУ-22-118-66	Металлорукав Р-I-Ц-Х-10 м	50		
28	ГОСТ2590-71	Сталь круглая ф6 мм м	20		
29	ГОСТ 8509-72	Сталь угловая 50х50х5 шт	6		
30	ГОСТ 103-68	Сталь полосовая 40х4 м	25		

Альбом III

Типовой проект 264-24-8

Согласовано

Инв. № подл.

Нач. отд.	Бенгин		1978	ТП 264-24-8	
Гл. инж. отд.	Зуйков				
Гл. инж. пр.	Герман				
Рук. арх.	Штейнберг				
Рук. гр.	Сахалина			Государственный архив на 500 тысяч единиц хранения со стенами из кирпича	
				Стадия: Р; Лист: РС-2; Листов: 5	
				Сводная спецификация устройств радио и связи	ЦНИИЭП зрелищных зданий и спортивных сооружений им. В.С. Мезенцева

Копировал А4-660-01 формат А4

Типовой проект 264-24-8 Альбом III

Схема стояков

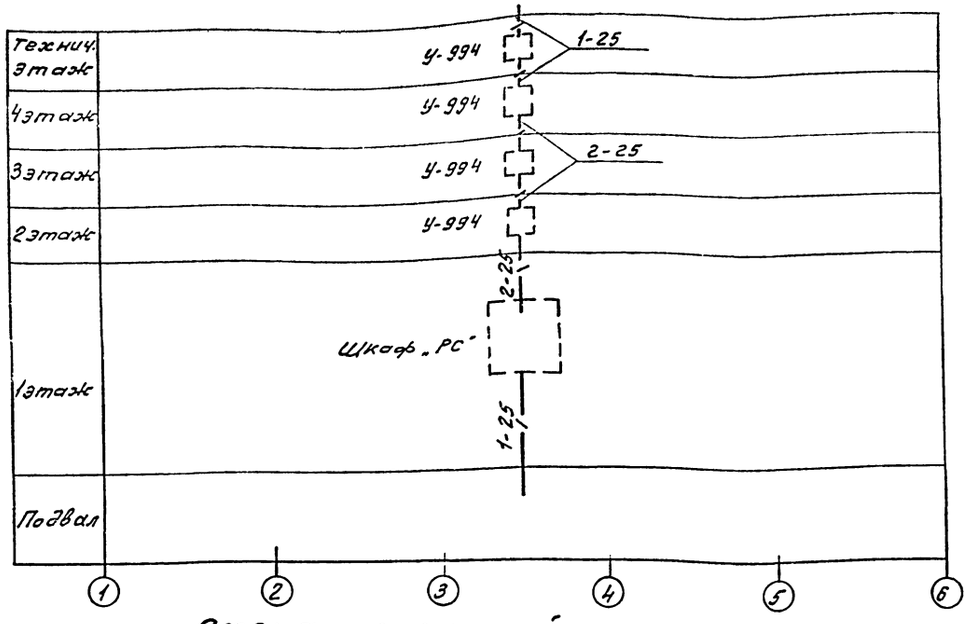

Схема радиотрансляционной сети

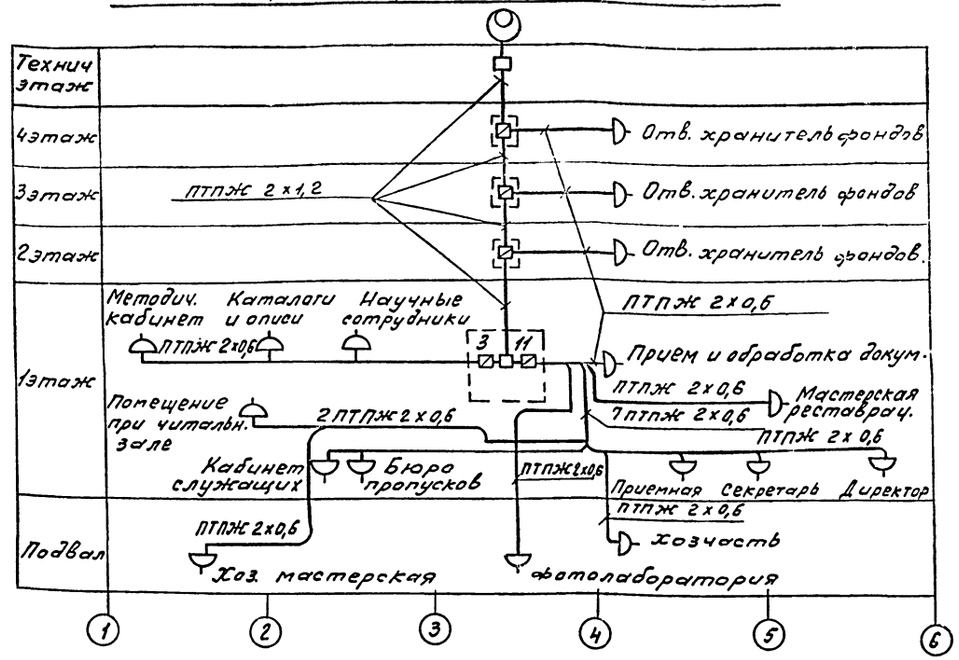

Схема телефонной сети

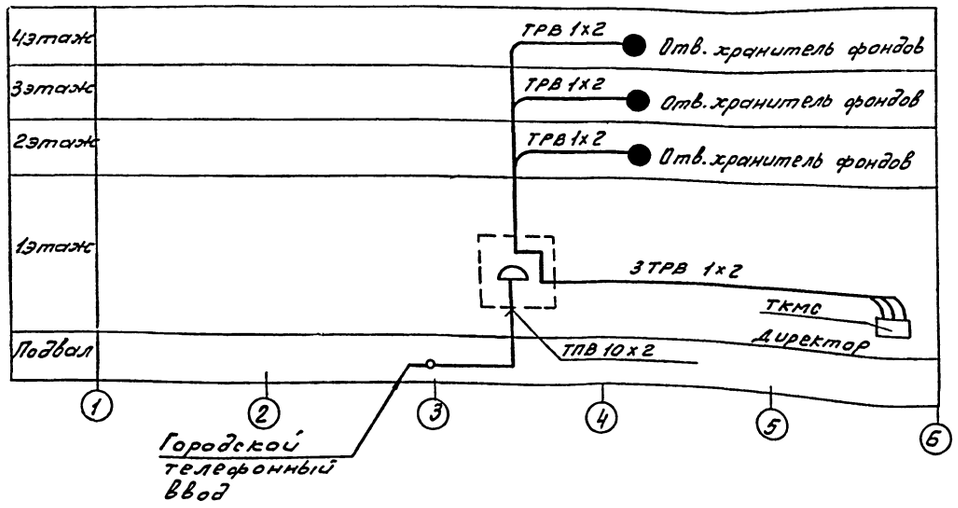

Схема электрочасовой сети

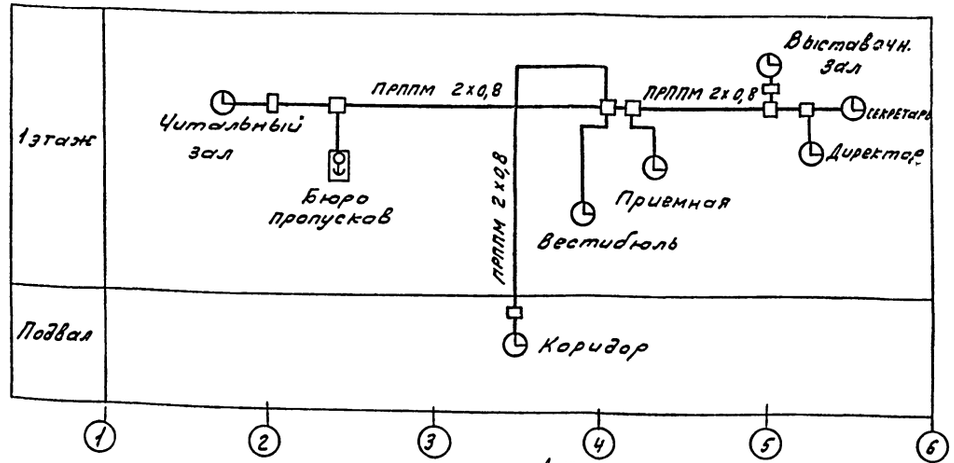

Нач. отд.	Бенгин		1978	ТП 264-24-8
Гл. инж. от.	Зуйков			
Гл. инж. пр.	Герман			Государственный архив на 500 тысяч единиц хранения со стенами из кирпича
Рук. гр.	Штейнфорт			
Ст. инж.	Баходдина			

Стадия	Лист	Листов
Р	РС-3	5

Схемы сетей

ЦНИИЭП зрелищных зданий и спортивных сооружений им. Б.С. Мезенцева

Согласовано

Инв. № подл.

Копировал Бл-660-04 Формат 22Г

Типовой проект 264-24-8 Альбом III

План 1-го этажа

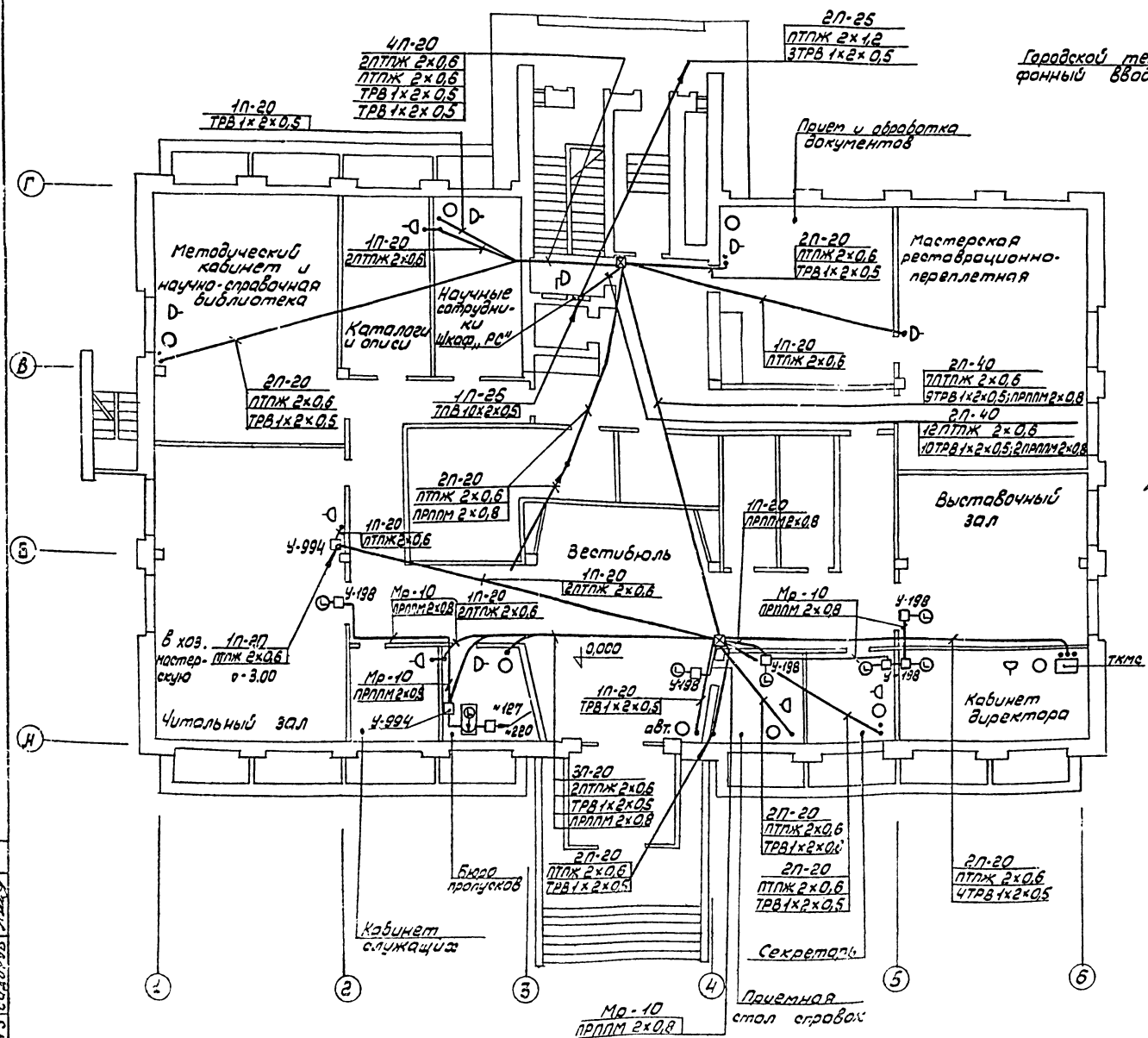

План подвала

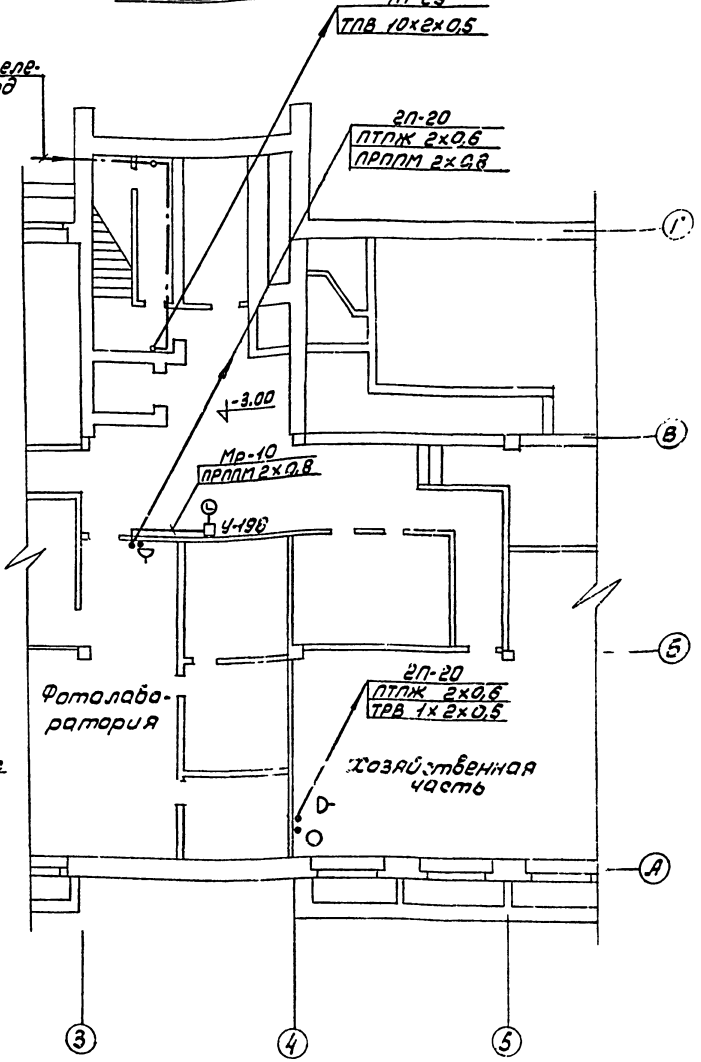

Нач. отд.	Бенгин		1978	ТП 264-24-8
Гл. инж. отд.	Зуйков			
Гл. инж. пр.	Герман			
Рук. бр.	Штейнберг		Государственный архив на 500 тысяч единиц хранения со стенами из кирпича	
Рук. гр.	Бахолдина			
			Стадия: Р; Лист: РС-4; Листов: 5	
			Сети на плане 1-го этажа и подвала	

Инв. № подл. | Подпись и дата | Взам. инв. №

Гип	Ягодин		
Нач. отд.	Кочетов		
Отд. №2	Соляков		
Отд. №3	Сидоров		

Копировал Ефимов Формат А2х

Альбом III

Типовой проект 264-24-8

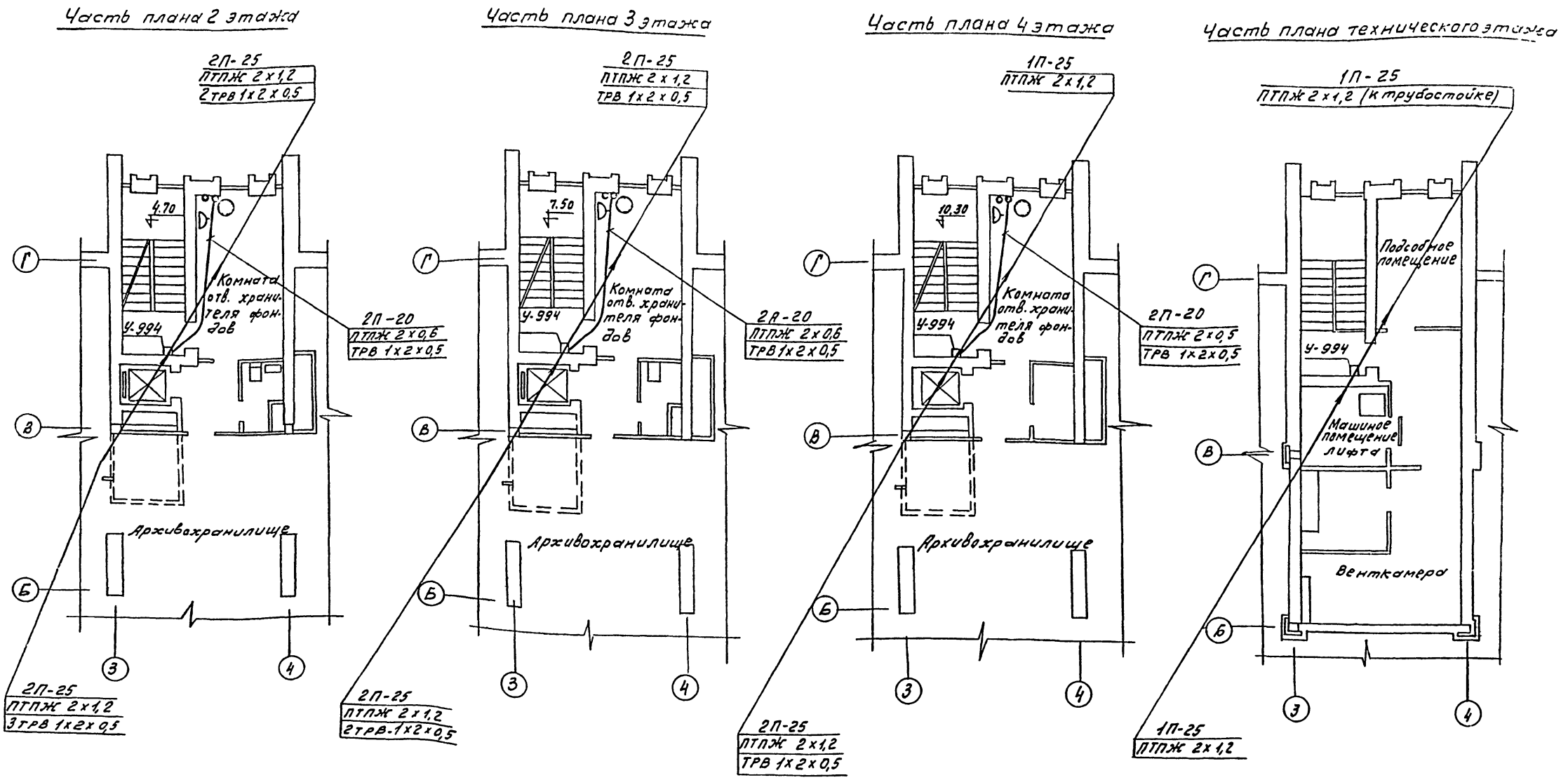
Часть плана 2 этажа

Часть плана 3 этажа

Часть плана 4 этажа

Часть плана технического этажа

Нач. отд.	Бенгин		1978	ТП 264-24-8
Гл. инж. отд.	Зуйков			
Гл. инж. пр.	Герман			Государственный архив на 500 тысяч единиц хранения со стенами из кирпича
Рук. бр.	Штейнбрехт			
Ст. инж.	Бахолдина			

Стадия	Лист	Листов
Р	РС-5	5

Сети на планах 2, 3, 4 и технического этажей

ЦНИИЭП зрелищных зданий и спортивных сооружений им. Б.С. Мезенцева

Согласовано

Инв. №	Стр.	Инв. №
Нач.	Горшков	
Отд. № 2	Солдатов	
Отд. № 3	Сидоров	

Копировал Бол-660-04 формат 22Г

Типовой проект 264-24-8 Альбом III

Ведомость чертежей

Наименование	Лист	
Заглавный лист	ПС-1	
Спецификация	ПС-2	
Принципиальная схема питания сигнализационной пожарной установки СДПУ-1 и прибора охранной сигнализации „Сигнал 3м-1".	ПС-3	
Шкаф сигнализации ШС. Общий вид Перечень надписей.	ПС-4	
Шкаф сигнализации ШС. Монтажная схема	ПС-5	
Размещение элементов охранной сигнализации и разводка кабельной сети на плане подвала	ПС-6	
Размещение элементов охранной сигнализации и разводка кабельной сети на плане 1го этажа.	ПС-7	
Расстановка извещателей на плане 2го этажа и разводка кабельной сети.	ПС-8	
Расстановка извещателей на плане 3го этажа и разводка кабельной сети.	ПС-9	
Расстановка извещателей на плане 4го этажа и разводка кабельной сети.	ПС-10	
2 этаж, 3 этаж, 4 этаж. Схема внешних соединений	ПС-11	
Установка датчиков охранной сигнализации на одностворчатую дверь в деревянной обвязке. Установка датчиков охранной сигнализации на открывающееся окно в деревянной обвязке.	ПС-12	
Кабельный журнал	ПС-13	

Условные обозначения

№№ п/п	Наименование	Условные обозначения
1	Датчик электроконтактный	
2	Ответвительная коробка	
3	Блокировка окон и дверей	
1	Комбинированный извещатель КН-1	
2	Комбинированный извещатель КН-1 с сопротивлением	
3	Розетка контрольная	
4	Розетка силовая	
5	Шкаф сигнализации	

VI Заземление

Все устанавливаемое оборудование по данному проекту подсоединяется к существующему контуру заземления согласно ПУЭ гл 1-7.

Пояснительная записка

I Общая часть

Настоящим проектом предусматриваются устройства автоматической пожарной и охранной сигнализации здания Госархива на 400 тысяч единиц хранения.

Исходя из конкретных условий (особенности помещений, наличия пожароопасных материалов, характеристика их горения и прочее) в проекте принята система автоматического обнаружения места пожара и извещения о пожаре, для ликвидации которого необходимо применение ручных средств пожаротушения.

II Устройство пожарной сигнализации.

В связи с тем, что в контролируемых помещениях хранятся материалы, выделяющие при горении значительное количество дыма и тепла в проекте принята сигнализирующая пожарная установка СДПУ-1, в комплект которой входит:

а) приемная станция СД-10 емкостью на 10 лучей с блоком питания;
б) преобразователь ТПН-70;
в) комплект извещателей типа КИ-1, устанавливаемых в контролируемых помещениях образуя лучевую систему;
г) испытательный переносной прибор.

Извещатели КИ-1 устанавливаются из расчета: один извещатель на 60-100 кв.м. контролируемой площади на расстоянии не более 5м от стен и 10м друг от друга.

Проектом предусмотрено использование 2 установок СДПУ-1.

При появлении дыма или повышении температуры в защищаемых помещениях свыше 50°С извещатель КИ-1 срабатывает, что вызывает работу реле приемной станции. Контакты этих реле осуществляют звуковую сигнализацию о пожаре и световую с указанием помещения, в котором возник пожар.

Установка подает предупредительные сигналы:

а) о неисправности лучевой системы (обрыв, короткое замыкание);
б) о неисправности питающей установку сети.

Пунктом приема сигналов является помещение бюро пропусков.

III Охранная сигнализация

Разработанная система охранной сигнализации действует на принципе нарушения блокировки мест возможного проникновения в подвал и на 1й этаж здания. Учитывая небольшое сопротивление (менее 1000 ом) шлейфа блокировки окон и дверей подвала и первого этажа, в качестве приемного аппарата выбран прибор „Сигнал 3м-1" емкостью в один шлейф.

Прибор воспринимает импульс о нарушении блокировки и автоматически включает световую и звуковую сигнализацию.

IV Расстановка оборудования.

Проектом предусмотрена следующая расстановка аппаратуры: станции СД-10, распределительные коробки, пускатель магнитный, пакетные выключатели, автоматы вводов питания и сигнальные лампы смонтированы в шкафу сигнализации „ШС" типа ЩШ-ПД, установленном в помещении бюро пропусков в защищаемых помещениях устанавливаются датчики КИ-1, образуя лучевую систему.

В конце каждого луча устанавливается извещатель с сопротивлением 100 ком для контроля целостности луча в каждом защищаемом помещении устанавливается розетка с отводами от луча, для подключения испытательного прибора и силовая розетка ~220 в.

Сети сигнализации от соединительных коробок к извещателям и розеткам прокладываются скрыто по стенам и потолкам проводом ППВС, сечением 2×1,5 кв.мм. Кабельные разводки между соединительными коробками выполняются кабелем КВВГ в стальных тонкостенных трубах вдоль карнизов и по стенам. В связи с тем, что в защищаемых помещениях установлены стеллажи от потолка на расстоянии 30см. датчики установлены в каждом пролете между стеллажами.

V Электропитание установки

Электропитание аппаратуры пожарной и охранной сигнализации осуществляется от двух независимых источников переменного тока напряжением 220 в. Потребляемая мощность устройств пожарной охранной сигнализации не более 1 квт. В случае исчезновения питания на рабочем вводе автоматически включается резервное питание с помощью магнитного пускателя ПМЕ-041, установленного в шкафу сигнализации ШС.

			1978	ТП 264-24-8
Рук. маст.	Милашевский		Государственный архив на 500 тысяч единиц хранения со стенами из кирпича	
Гл. инж.	Волков			
Гл. конст.	Леонтьев			Стадия: Р; Лист: ПС-1; Листов:
Гл. арх. пр.	Горшков			
Гл. инж. п.	Зим. Елихин			
Рук. гр.	Захаров		Заглавный лист	Зрелищных зданий и спортивных сооружений им. В. С. Мезенцева
Ст. арх.	Нанушьян			
Проверил	Горшков			

660-01

№№ п/п	Наименование и технические данные	Един. изм.	К-во	Примеч.
1	2	3	4	5
	Спецификация электрооборудования №1 (пожарная сигнализация)			
	Автоматическая противопожарная установка ТОЛ 10/100 с количеством лучей в комплекте:			
1	10 лучей а) 100 шт.	компл.	1	
2	5 лучей б) 50 шт./дымовые/		1	
	Спецификация электрооборудования №2 (охранная сигнализация)			
1	Прибор охранной сигнализации „Сигнал 3М-1"	шт.	1	
2	Датчик электроконтактный ДЭК-2	шт.	194	
	Спецификация комплектных устройств №3			
1.	Щит управления и сигнализации ШС по черт. Э-4	компл.	1	
	Спецификация материалов №4 (пожарная сигнализация)			
	I Кабельная продукция			
	Кабель контрольный КВВГ с медными жилами в поливинилхлоридовой оболочке сечением:			
1	27×1,5 кв.мм.	м	20	
2	19×1,5 кв.мм.	м	15	
3	10×1,5 кв.мм.	м	15	
4	Провод ППВС с медными жилами в поливинилхлоридовой оболочке плоский 2×1,5 кв.мм.	м	800	

1	2	3	4	5
	II Металлы. Металлические изделия			
	Труба стальная водогазопроводная, легкая с накатной резьбой, комплектно с муфтой длиной 6 м ГОСТ 3262-62			
5	ЛНЦМ 40	м	40	
6	ЛНЦМ 20	м	20	
	III Монтажные конструкции и детали (изделия заводов)			
	Соединительная коробка:			
7	СК-24	шт.	1	
8	СК-16	шт.	1	
9	СК-12	шт.	1	
10	Розетка штепсельная в нормальном исполнении: 220 В, 6 А	шт.	14	
11	Фанера листовая Б=1,2 мм	м³	0,05	
	Спецификация материалов №5 (охранная сигнализация)			
	I Кабельная продукция			
1.	Кабель с медными жилами с поливинилхлоридовой изоляцией телефонный распр. ГОСТ 6437-65 марки ТРВК сеч. 1×2×0,5	м	490	
2	Провод медный изолированный лакостойким эмальлаком марки ПЭЛ-0,12	м/кг	700 6,052	
	II Монтажные конструкции и детали (изделия заводов)			
3	Ответвительная коробка КО-1	шт.	3	комплект ДЭК-1
4	Ответвительная коробка КО-2	шт.	96	
5	Пластина гетинакса		194	
6	Клемма контактная	шт	194	
7	Контактная пластина		194	
8	Шуруп ГОСТ 1145-60 3×20	шт	376	

Типовой проект 264-24-8 Альбом III

Согласовано

			1978	ТП 264-24-8	
Рук. маст	Мильшевский		Государственный архив на 500 тысяч единиц хранения со стенами из кирпича		
Гл. инж.	Болков				
Гл. конструктор	Леонтьев			Стадия	Лист	Листов
Гл. арх. пр.	Горшков			Р	ПС-2	
Гл. инж. пр.	Земелихина					
Рук. гр. арх.	Захарьев					
Ст. арх.	Нанушьян		Спецификация	ЦНИИЭП зрелищных зданий и спортивных сооружений им. Б.С. Мезенцева	
Проверил	Горшков				

Формат 22г

660-04

Типовой проект 264-24-8 Альбом III

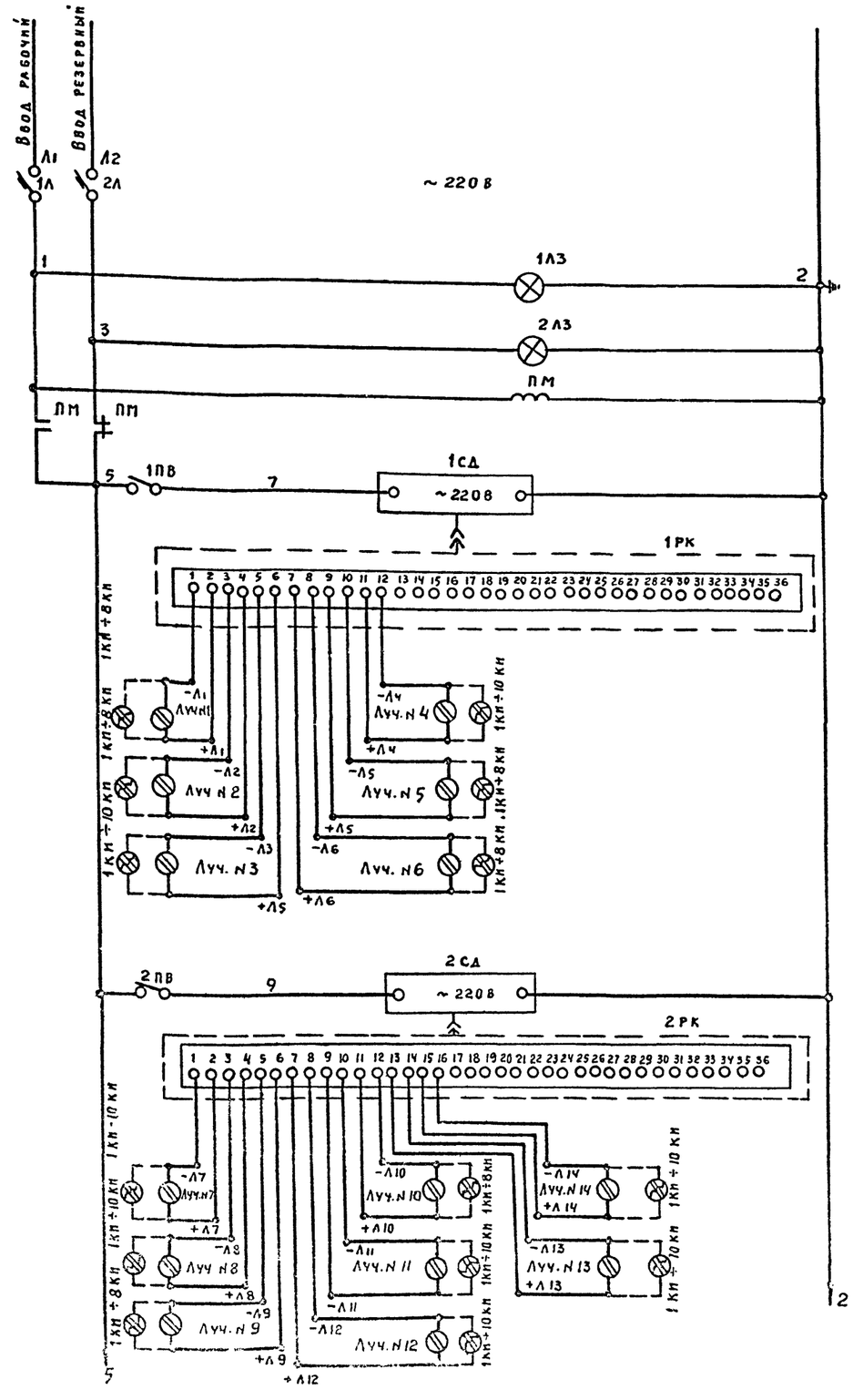

Питание схемы
Контроль напряжения на рабочем вводе
Контроль напряжения на резервном вводе
Автоматическое включение резервного питан.
Приемная станция
Распределит. коробка 1РК
Лучи N1÷N6
Приемная станция
Распределительная коробка 2РК
Лучи N7÷N12 N13÷N14

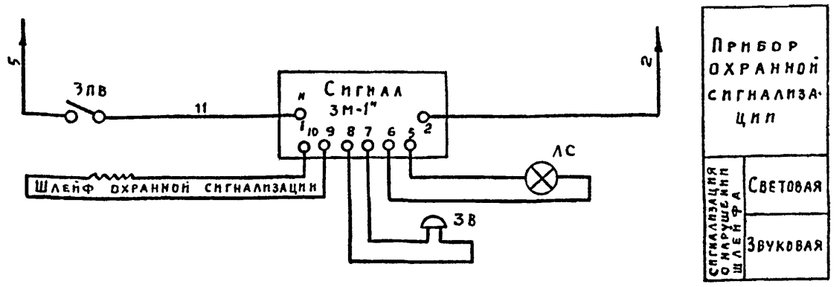

Примечание

1. Принципиальную и монтажную схему приемной станции СД-10 с распределительной коробкой смотреть в Техническом описании „Сигнализационная дымовая пожарная установка СДПУ-1. Техническое описание, инструкция и паспорт." - Сигнала 3М-1- „Техническое описание и инструкция по эксплуатации".

ЗВ	Звонок	3-220	~220В	1	
1Л3, 2Л3	Арматура сигнальной лампы	АС-220	~220В с лампой РИЦ-220-Ю	2	С зелен. колпачк.
АС				1	С красн. колпачк.
1ПВ, 2ПВ, 3ПВ.	Пакетный выключатель	ПВМ-1-10	~220В. 6.3А Iисполнение	3	
1А 2А	Автоматический выключатель	А63-МГ	~220В, 25А расц. 10А	2	
ПМ	Пускатель магнитный	ПМЕ-041	~220В 4н.о, 2н.з. кон	1	
1РК, 2РК	Распределительная коробка	—	—	2	В комплекте
1СД 2СД	Приемная станция		~220В	2	ТОЛ 10/100
Шкаф сигнализации Ш.С.					
Обозначение по схеме	Наименование	Тип	Технические данные	Кол-во	Примечан
Спецификация электрооборудования.					

			1978	ТП 264-24-8		
Рук. маст.	Милашевский		Государственный архив на 500 тысяч единиц хранения со стенами из кирпича			
Гл. инж.	Волков					
Гл. конст.	Леонтьев					
Гл. арх. пр.	Горшков			Стадия	Лист	Листов
Гл. инж. пр.	Зиммельхакк			Р	ВС-3	
Рук. гр. арх.	Захаров		Принципиальная схема питания сигнализационной пожарной установки СДПУ-1 и прибора охранной сигнализации „Сигнал-3М-1"		Зрелищных зданий и спортивных сооружений ЦИИЭП им. Б.С. Мезенцева	
Ст. арх.	Нанушьян					
Проверил	Горшков					

Формат А2 г 260-04

Согласовано

Типовой проект 264-24-8 Альбом III

Фасад

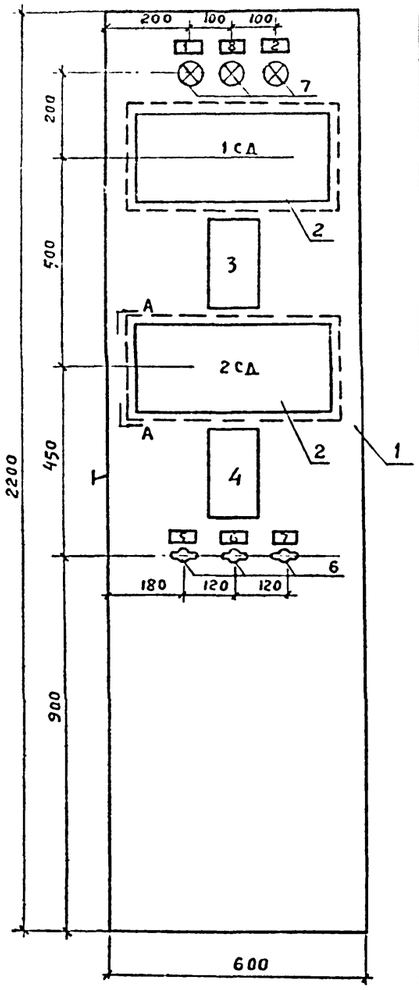

Правая стенка (вид со стороны монтажа)

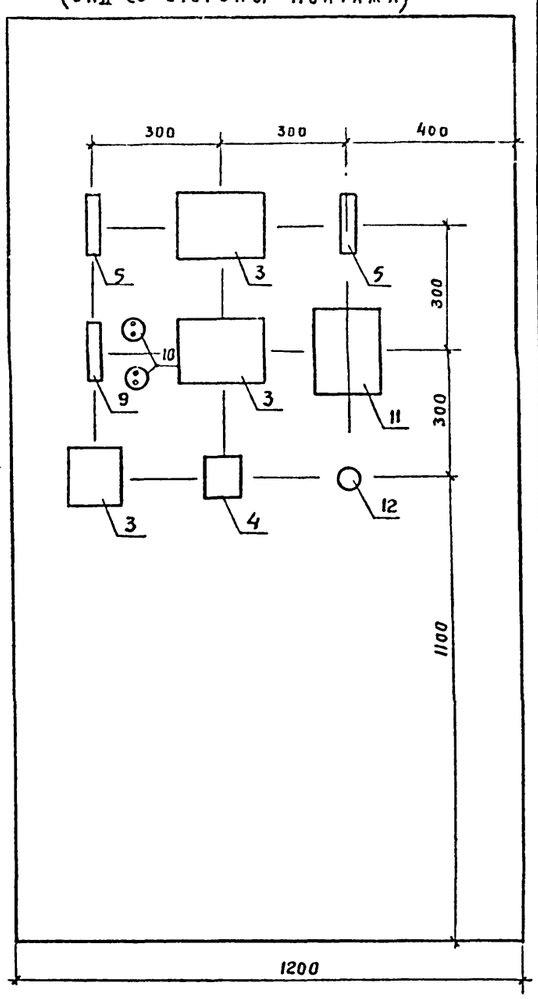

Перечень надписей

№ надписи	Обозначение по схеме	Место надписей	Текст надписей
1	1ЛЗ	Табличка	Рабочий ввод
2	1ЛЖ	—"—	Резервный ввод
3	—	Панель	Таблица расшифровки чисел на сигнальном пульте приемной ст-ии 1СД Числа / Наименование объекта 1 Луч №1 2 Луч №2 3 Луч №3 4 Луч №4 5 Луч №5 6 Луч №6 2й этаж 3й этаж
4	—	—"—	Таблица расшифровки чисел на сигнальном пульте приемной ст-ии 2СД Числа / Наименование объекта 1 Луч №7 2 Луч №8 3 Луч №9 4 Луч №10 5 Луч №11 6 Луч №12 7 Луч №13 8 Луч №14 3й этаж 4й этаж 1й этаж подвал
5	1ПВ	Табличка	Станция 1СД
6	2ПВ	—"—	Станция 2СД
7	3ПВ	—"—	Сигнал 3М-1
8	ЛС	—"—	Нарушение шлейфа охранной сигнализации

Окно в панели для установки станции 1СД, 2СД

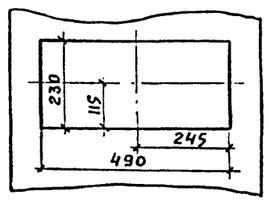

А-А

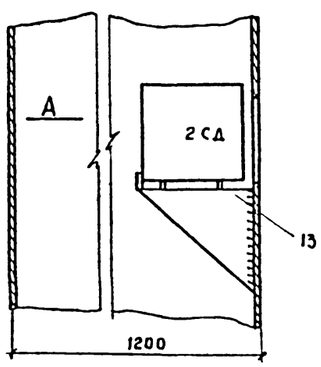

Вид А

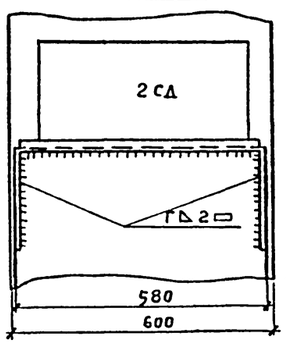

Развертка кронштейна поз. 13

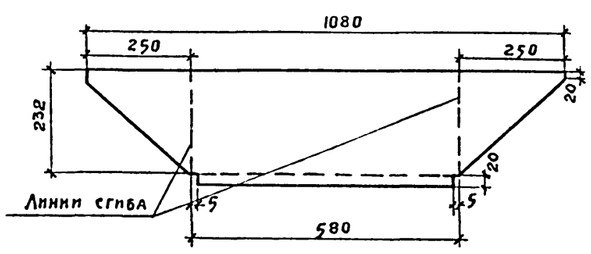

№ поз	Гост, ост нормаль	Наименование	Материал марка	Ед. изм	К-во	Вес кг. Един	Вес кг. Общ.	Прим
13	ГОСТ 3680-57	Сталь прокатная тонколистовая толщина 3мм		шт	1	6	6	

Спецификация материалов

№ поз			Наименование	Кол-во	Тип	Ед. изм	К-во	Вес кг. Един	Вес кг. Общ.	Прим
12		ЗВ	Звонок	1	З-220			~220		
11		—	Прибор охранной сигнализац.	1	Сигнал. 3М-1					
10		1РО, 2РО	Розетка 2х полюсная штепсельная	2	0321		6	~250		
9		АО	Автоматический выключатель	1	А63-МГ	—	—	~220	Jрасц = 1А	
8		ТР	Трансформатор понижающ.	1	Т-150				~220/36	
7		ЛС 1ЛЗ, 2ЛЗ	Арматура сигнальной лампы	1 2	АС-220	—	—	~220	С лампой РНЦ-220-10	Красный колпачек Зеленый колпачек
6		1ПВ, 2ПВ, 3ПВ	Пакетный выключатель	3	ПВМ-1-10	—	—	~220	Jн = 6,3А	Исполн. I
5		1А, 2А	Автоматический выключатель	2	А63-МГ	—	—	~220	Jрасц = 10А	
4		ПМ	Пускатель магнитный	1	ПМЕ-041			~220	К-ты 2н.з + 4н.о	
3		1РК, 2РК	Распределительная коробка	2	—	—	—	—	—	В комплекте
2		1СД 2СД	Приемная станция	2	—	—	—	—	—	ТОА 10/100
1		ШС	Щит шкафной ГОСТ 3244-68	1	ЩШ-ЭД	—	—	—	2200×600×1200	

Спецификация электрооборудования

NN п/п	N панели	Обозначен. по схеме	Наименование	Кол-во	Тип	Номин. данные: Гл. цепи, ИВ	Гл. цепи, JA	Цепи упр., UВ	Дополнительные данные	Примечание

Примечания:

1. Щит изготовить в соответствии с ТУ716-66 ММСС СССР
2. Цифры у аппаратов соответствуют номерам позиций по спецификации электрооборудования.
3. Монтажную схему см. черт. N ПС-5

Рук. маст.	Милашевский		1978	ТП 264-24-8
Гл. инж.	Волков		Государственный архив на 500 тысяч единиц хранения со стенами из кирпича	
Гл. конст.	Леонтьев			
Гл. арх. пр	Горшков		Стадия: Р	Лист: ПС-4
Гл. инж. пр.	Зимелихина			
Рук. гр. арх	Захаров		Шкаф сигнализации ЩС Общий вид	ЦНИИЭП зрелищных зданий и спортивных сооружений им. Б.С. Мезенцева
Ст. арх.	Нанушьян			
Проверил	Горшков			

Согласовано

Формат 22г 660-04

Типовой проект 264-24-8 Альбом III

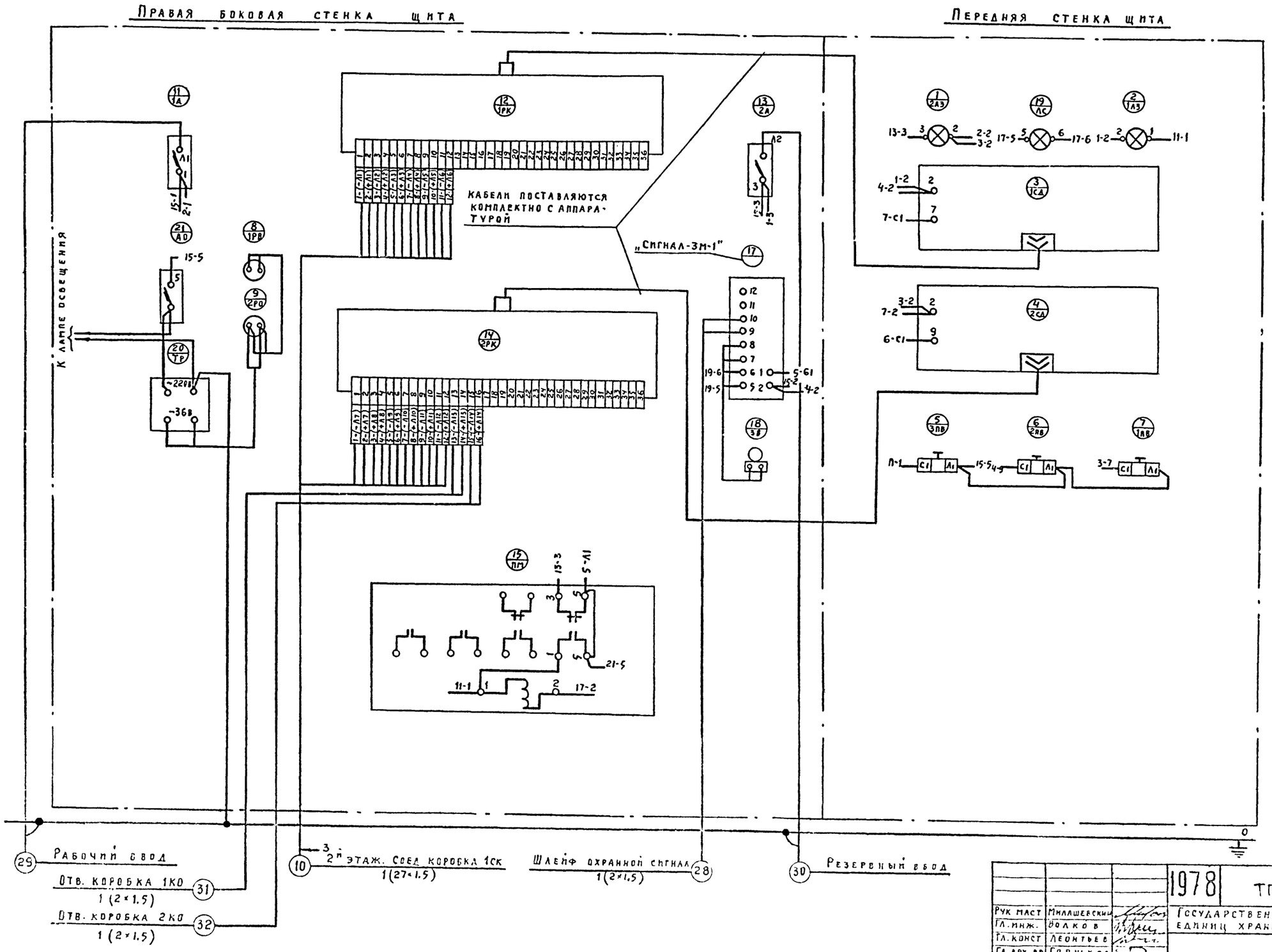

Примечания

1. Для концов проводов и жил кабелей предусмотреть маркировочные втулки, на которых писать то, что указано на соответствующих клеммах.
2. Коммутацию шкафа выполнить медным проводом сечением 1.5 мм²

Рук маст	Милашевский		1978	ТП 264-24-8
Гл. инж.	Волков		Государственный архив на 500 тысяч единиц хранения со стенами из кирпича	
Гл. конст	Леонтьев			
Гл. арх пр	Горшков			
Гл. конс пр	Зимелихина			
Рук гр арх	Захаров			
Ст. арх	Нанушьян			
Проверил	Горшков			

Стадия	Лист	Листов
Р	ПС-5	

Шкаф сигнализации ШС
Монтажная схема

Согласовано

Типовой проект 264-24-8 Альбом III

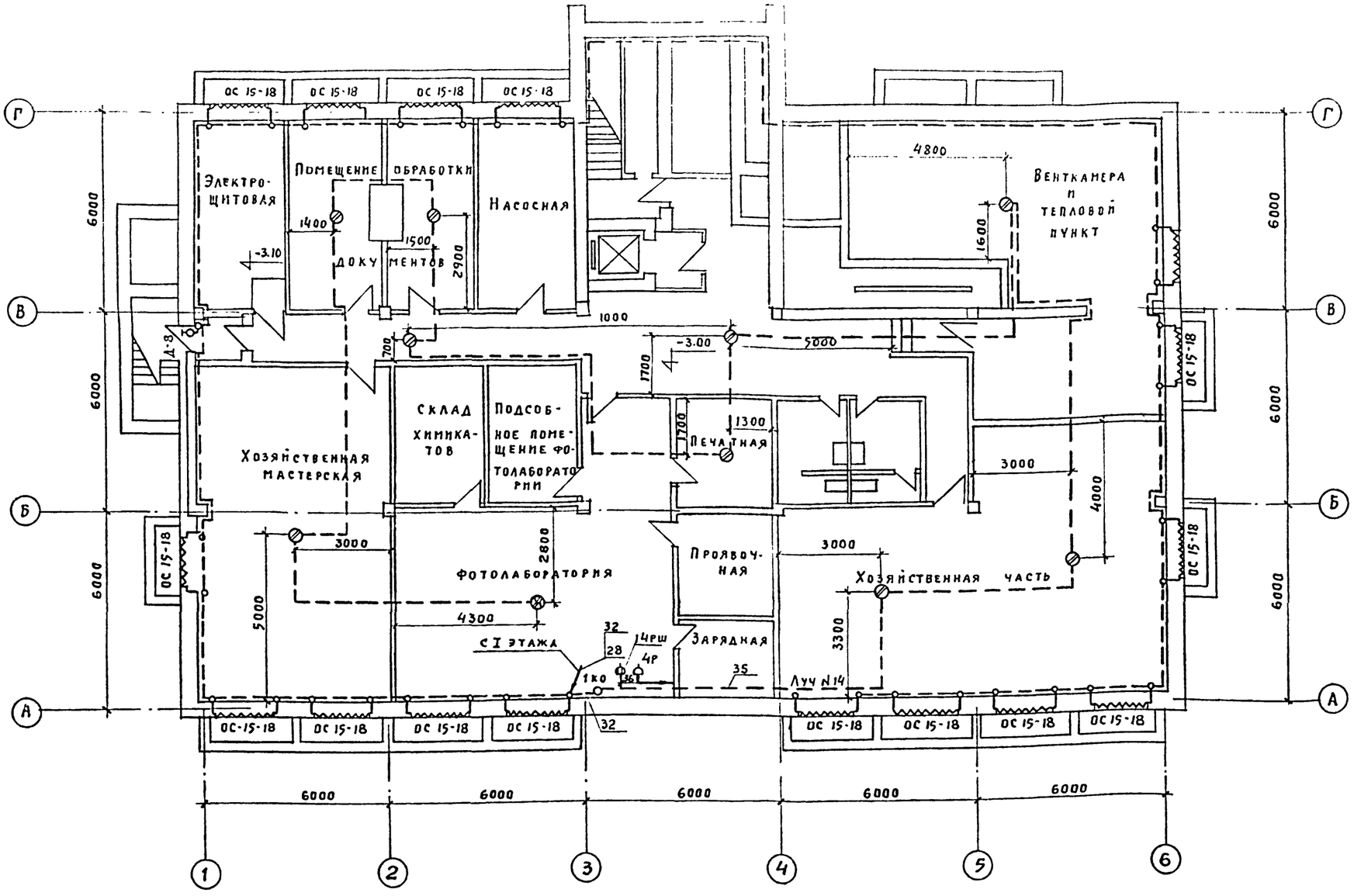

Количество	№ позиции	Наименование	Обозначение материал сортамент	№ чертежа технические данные и размеры	1 шт.	Вес кг общ.	Примечание
		Спецификация					
1	6	Розетка штепсельная контрольная 14 РШ					Поставл. комплектно
10	5	Комбинированный извещатель	КИ-1				с СДПУ-1
50	4	Ответвительная коробка	КС-2				
1	3		КС-1				
1	2	Розетка силовая 4 Р	РШ-2-220-66				
2	1	Датчик электроконтактный	ДЭК-2				

Примечания

1. Условные обозначения см. лист ПС-1
2. Установку датчика охранной сигнализации на одностворчатую дверь в деревянной обвязке см. лист ПС-12,
3. Установка датчиков охранной сигнализации на открывающееся окно в деревянной обвязке см. лист ПС-12.

Рук. маст.	Милашевский		1978 ТП 264-24-8
Гл. инж.	Волков		Государственный архив на 500 тысяч единиц хранения со этенами из кирпича
Гл. констр.	Леонтьев		Стадия Р; Лист ПС-6; Листов
Гл. арх. пр.	Горшков		
Гл. инж. пр.	Зиненихина		
Рук. гр. арх.	Захаров		Размещение элементов охранной сигнализации и разводка кабельной сети на плане подвала
Ст. арх.	Нанушьян		ЦНИИЭП зрелищных зданий и спортивных сооружений им Б.С. Мезенцева
Проверил	Горшков		660-04

Формат 22 Г

Согласовано

Типовой проект 264-24-8 Альбом III

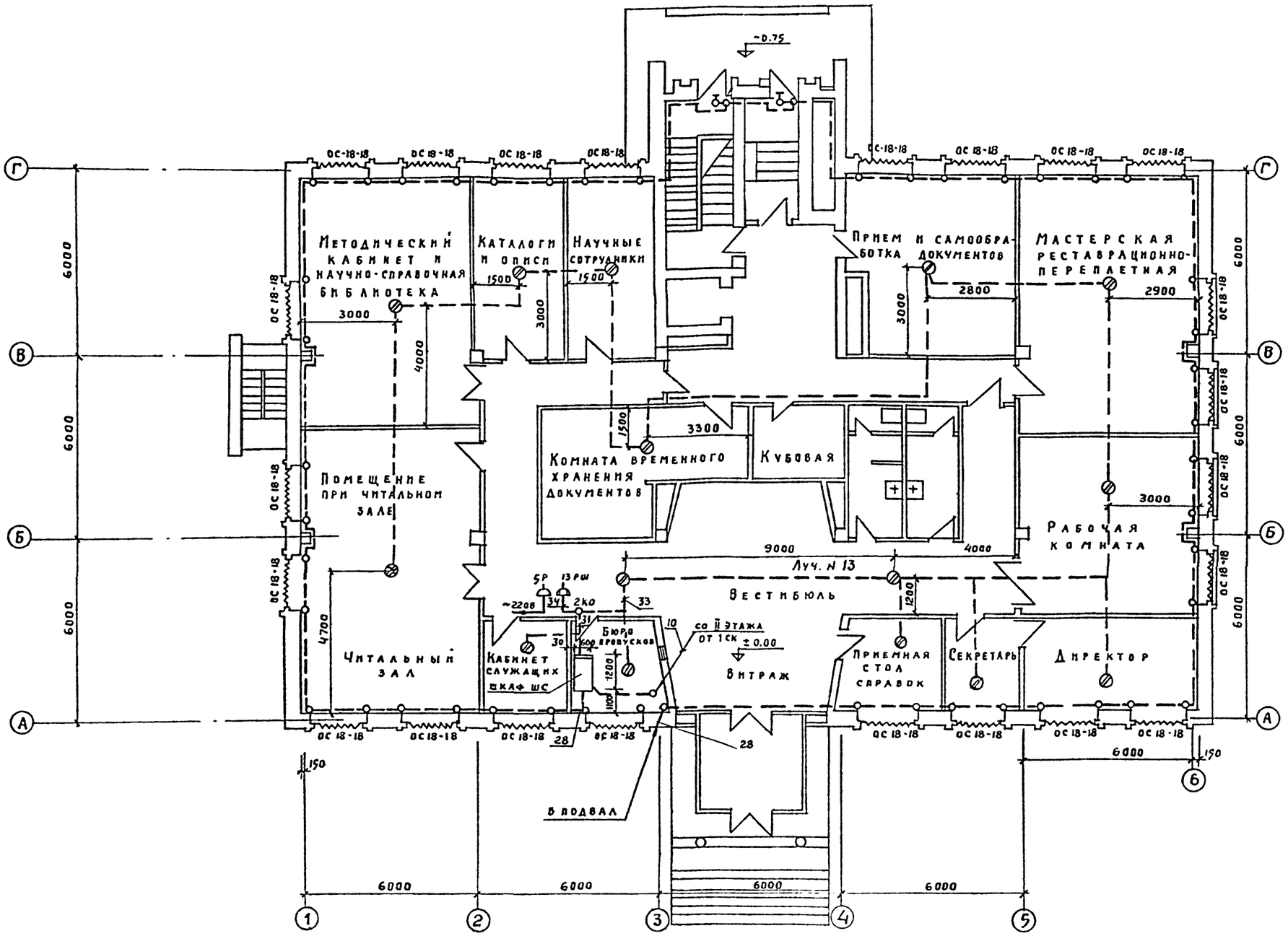

Примечания

1. Условные обозначения см. лист ПС-1.
2. Установка датчика охранной сигнализации на одностворчатую дверь в деревянной обвязке см. лист. ПС-12.
3. Установка датчиков охранной сигнализации на открывающееся окно в деревянной обвязке см. лист ПС-12

Количество	№ позиции	Наименование	Обозначение материала и сортамент	№ чертежа технические данные и размеры	1 шт.	Общ. вес, кг	Примечание
1	7	Розетка силовая 5Р	РШ-2-220-56				
47	6	Ответвительная коробка	КО-2				
2	5	Ответвительная коробка	КО-1				
1	4	Розетка штепсельная контрольная 13Рш					поставка комплектно с случ.
10	3	Комбинированный извещатель	КИ-1				
4	1	Датчик электроконтакти-	ДЭК-2				

Спецификация

Рук. маст.	Милашевский		1978 ТП 264-24-8
Гл. инж.	Волков		Государственный архив на 500 тысяч единиц хранения со стеллажами из кирпича
Гл. конст.	Леонтьев		
Гл. арх. пр	Горшков		Стадия Р; Лист ПС-7; Листов
Гл. инж. пр	Зиммельхаг		
Рук. гр. арх	Захаров		Размещение элементов охранной сигнализации и разводка кабельной сети на плане 1-го этажа.
Ст. арх.	Нанушьян		ЦНИИЭП зрелищных зданий и спортивных сооружений им. Б.С. Мезенцева
Проверил	Горшков		

Согласовано

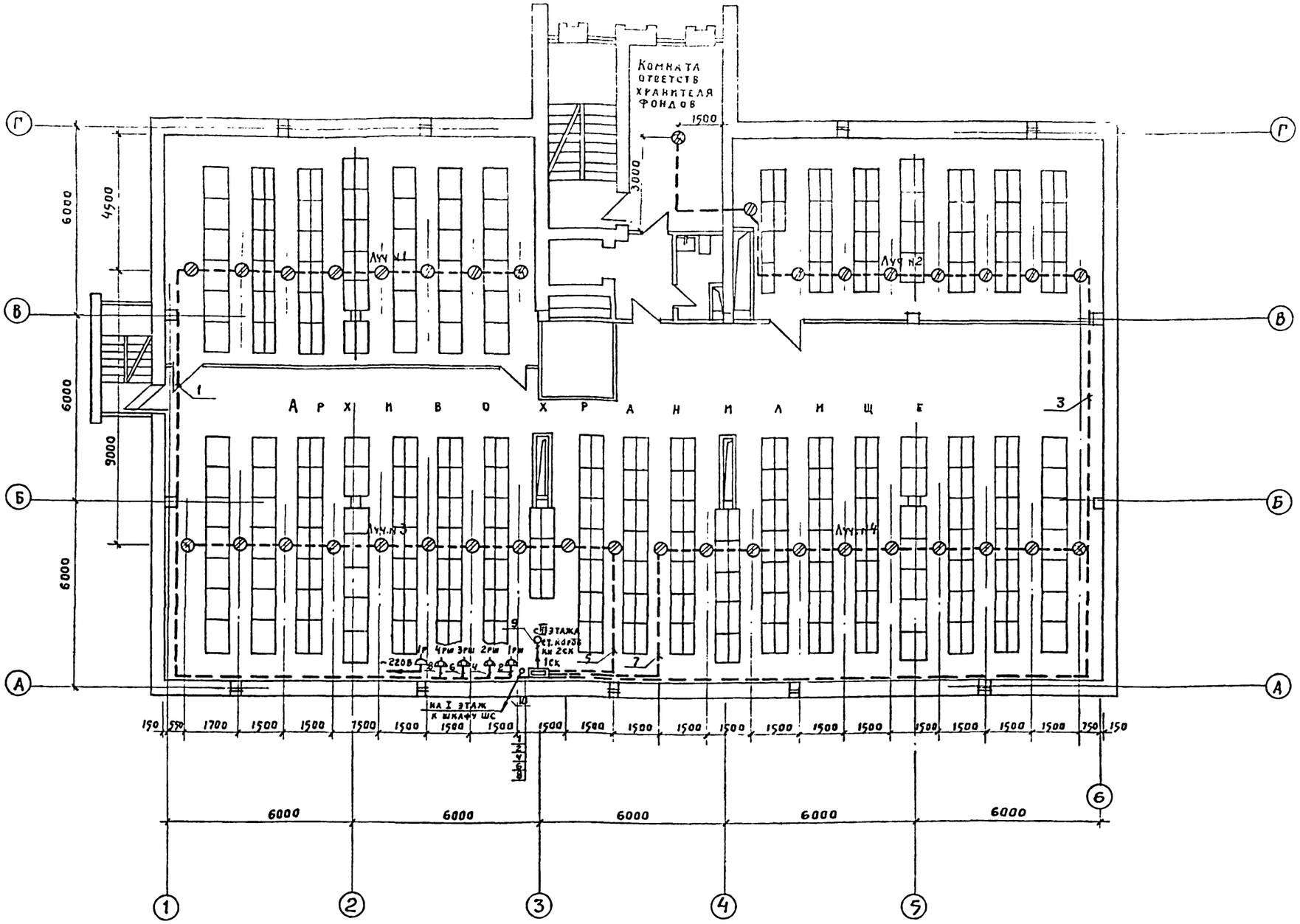

Количество	№ позиции	Наименование	Обозначение материал и сортамент	№ чертежа технические данные	1 шт	Общ. вес, кг.	Примечание
1	4	Соединительная коробка 1СК	СК-24				
1	3	Розетка силовая 1Р, 2Р	РШ-2-220-66				
4	2	Розетка штепсельная контрольная 1РШ ÷ 4РШ					Поставл. комплектно с СДПУ-1
37	1	Комбинированный извещатель	КИ-1				

Спецификация

Примечания:

1. Сеть противопожарной сигнализации выполняется проводом ППВС скрыто под штукатуркой и кабелем КВВГ в трубах.
2. Установку комбинированных извещателей на железобетонном перекрытии выполнить на деревянных подрозетниках. Подрозетники крепить к дюбелям с волокнистым заполнителем к 411 (ф5мм, l=35мм), которые забиваются в перекрытие.
3. Условные обозначения см. лист ПС-1.

Согласовано

Рук. маст.	Милашевский		1978	ТП-264-24-8	
Гл. инж.	Волков		Государственный архив на 500 тысяч единиц хранения со стенами из кирпича		
Гл. конструктор	Леонтьев			Стадия	Лист	Листов
Гл. арх. пр	Горшков			Р	ПС-8	
Гл. инж. пр	Зимелихина					
Рук. гр. арх	Захаров		Расстановка извещателей на плане 2 этажа и разводка кабельной сети	ЦНИИЭП зрелищных зданий и спортивных сооружений им. Б.С. Мезенцева	
Ст. арх.	Нанушьян				
Проверил	Горшков				

660-04

Формат 22 Г

Типовой проект 264-24-8 Альбом III

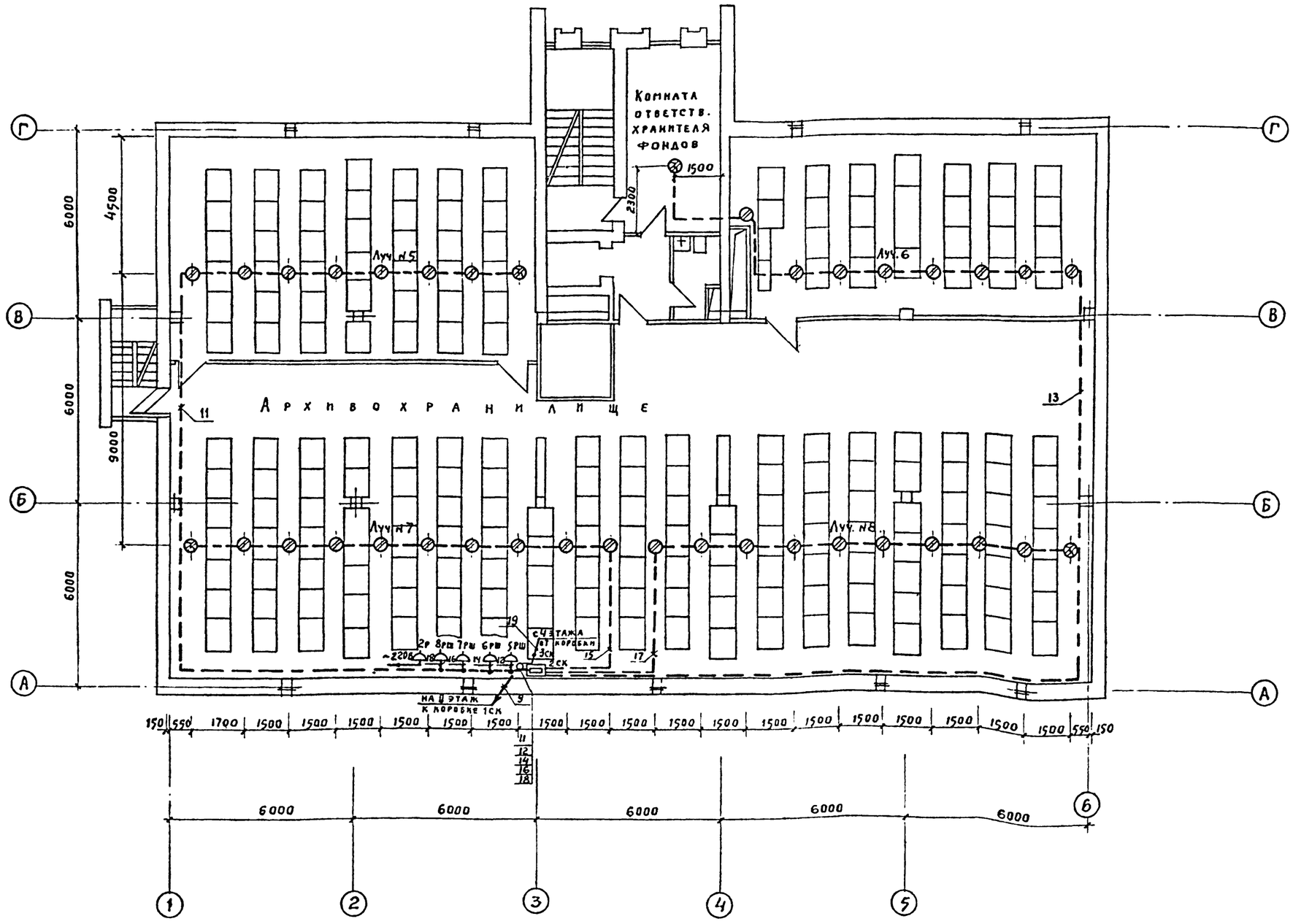

Примечание

1. Общие примечания см. лист ПС-8.

Количество	№ позиций	Наименование	Обозначен. материал и сортамент	№ чертеж. техничд. данные	1 шт	Овщ	Примечан.
1	4	Соединительная коробка 2 ск	ск-16				
1	3	Розетка силовая 2р	рш-2-220-66				
4	2	Розетка штепсельная контрольная 5рш-8рш					Поставл. комплектно с СДПУ-1
37	1	Комбинированный извещатель	ки-1				
		Спецификация.			Вес кг		

Рук. маст.	Милашевский		1978	ТП-264-24-8
Гл. инж.	Волков		Государственный архив на 500 тысяч единиц хранения со стенами из кирпича	
Гл. конст.	Леонтьев		Стадия: Р	Лист: ПС-9
Гл. арх. пр.	Горшков			
Гл. инж. пр.	Зимелихина			
Рук. гр. лех.	Захаров		Расстановка извещателей на плане 3-го этажа и разводка кабельной сети.	Зрелищных зданий и спортивных сооружений им. Б. С. Мезенцева
Ст. арх.	Нанушьян			
Проверил	Горшков			

Формат 22

Согл. ...но

Типовой проект 26-24-8 Альбом III

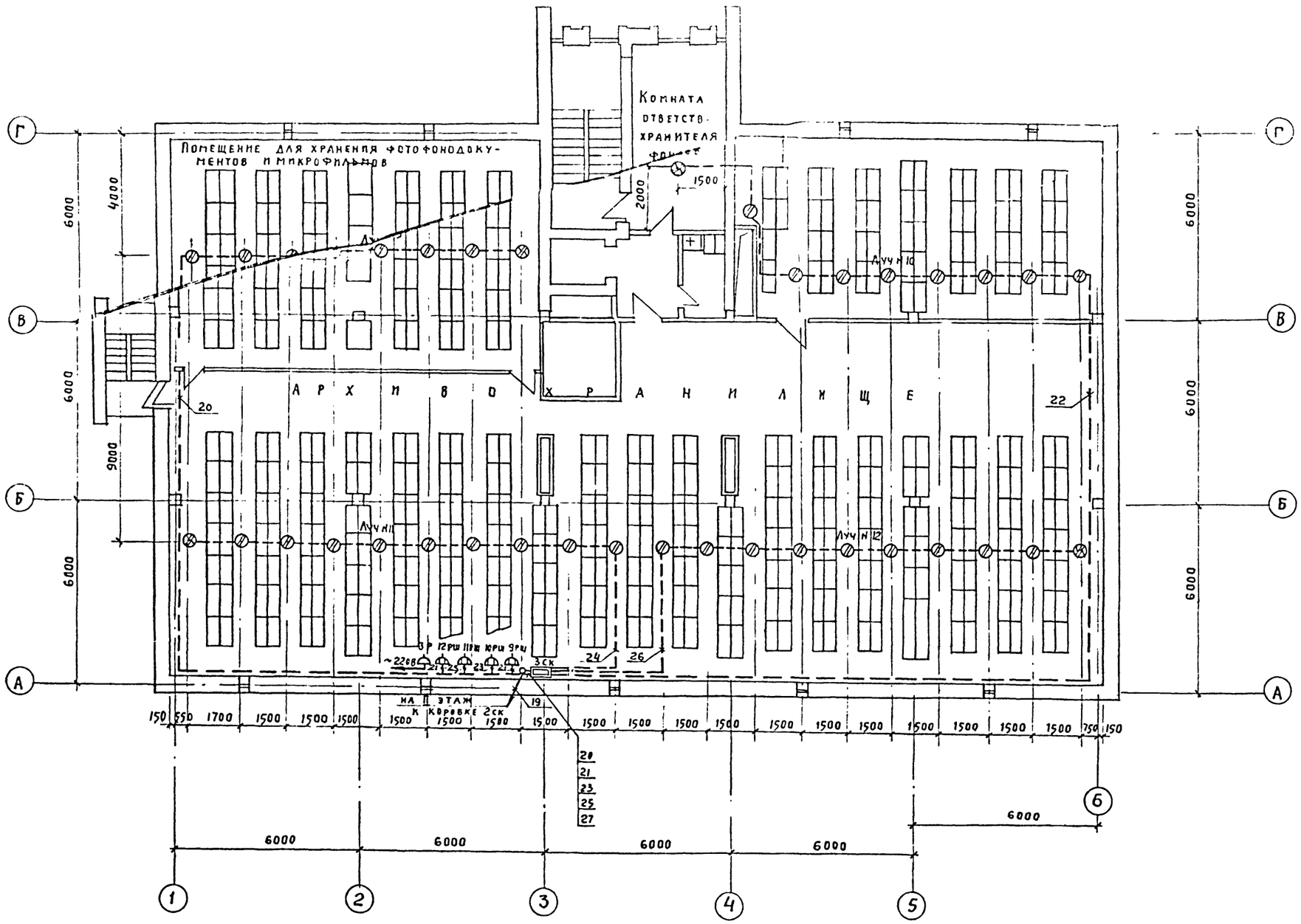

Количество	№ позиции	Наименование	Обозначение материала и сортамент	№ чертежа технические данные и размеры	1 шт	Общ	Примечание
		Спецификация			Вес кг		
1	4	Соединительная коробка 3 СК	СК-12				Поставл. компл. с СДПУ-1
1	3	Розетка силовая 3Р	РШ-2-220-68				
4	2	Розетка штепсельная контрольная ЭРШ-12 РШ					
37	1	Комбинированный извещатель	КИ-1				

Примечание

1. Общие примечания см. лист ПС-8

			1978	ТП 264-24-8	
Рук. маст.	Милашевский		Государственный архив на 500 тысяч единиц хранения со стенами из кирпича		
Гл. инж.	Волков				
Гл. констр.	Леонтьев				
Гл. арх. пр.	Горшков			Стадия	Лист	Листов
Гл. инж. пр.	Эпштейн			Р	ПС-10	
Рук. гр. арх.	Захаров					
Ст. арх.	Нанушьян		Расстановка извещателей на плане 4-го этажа и разводка кабельной сети.	ЦНИИЭП зрелищных зданий и спортивных сооружений им. Б.С. Мезенцева	
Проверил	Горшков				

Согласовано

Формат 22г

660-04

Типовой проект 264-24-8 Альбом III

4 ЭТАЖ

3 ЭТАЖ

2 ЭТАЖ

1 ЭТАЖ

Подвал

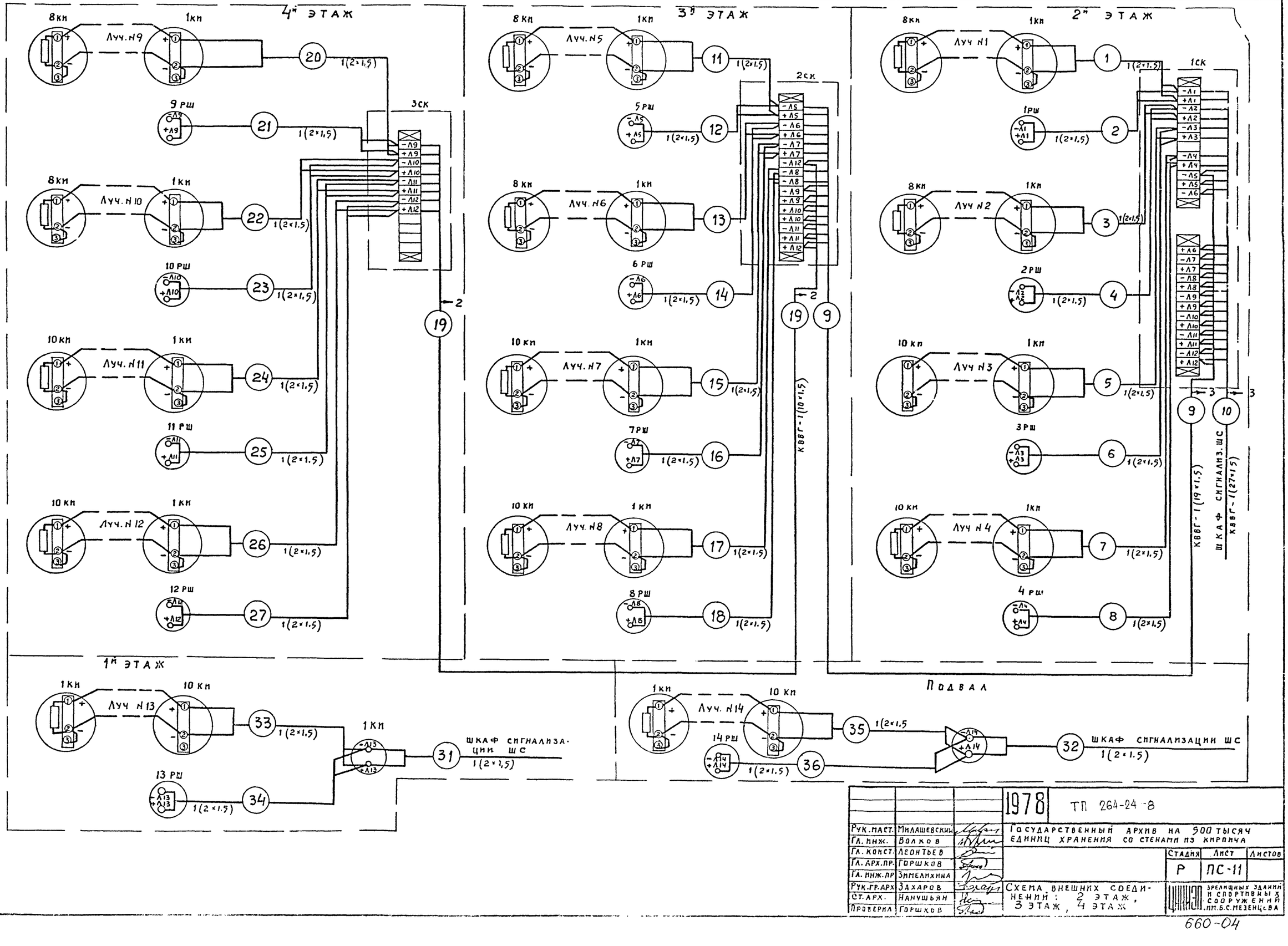

СОГЛАСОВАНО

			1978	ТП 264-24-8	
Рук.маст.	Милашевский		Государственный архив на 900 тысяч единиц хранения со стеками из кирпича		
Гл. инж.	Волков				
Гл. конст.	Леонтьев				
Гл. арх.пр.	Горшков			Стадия	Лист	Листов
Гл. инж.пр	Зимелихина			Р	ПС-11	
Рук.гр.арх	Захаров		Схема внешних соединений: 2 этаж, 3 этаж, 4 этаж	ЦНИИЭП зрелищных зданий и спортивных сооружений им.Б.С.Мезенцева	
Ст.арх.	Нанушьян				
Проверил	Горшков				

660-04

Типовой проект 264-24-8 Альбом III

Общий вид узла
М 1:20

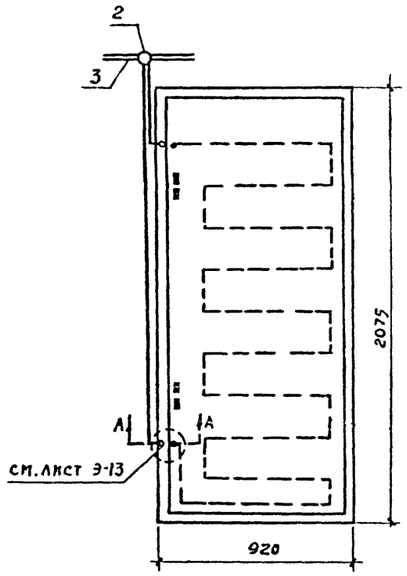

Примечание:

Для блокировки полотна двери прорезать канавки глубиной 5 мм, проложить провод ПЭЛ, зашпаклевать и закрасить под цвет двери.

Общий вид узла N1 М 1:20
(окно ос 15-18)

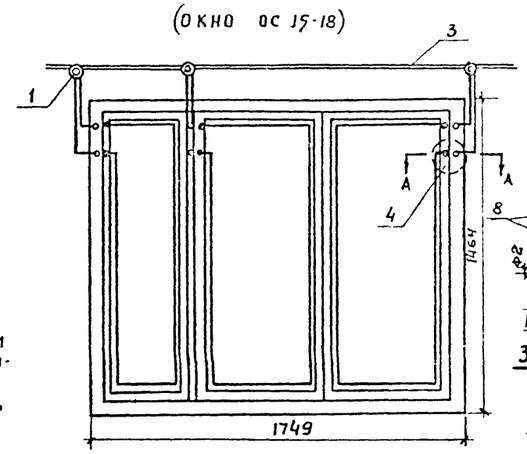

Общий вид узла N2 М 1:20
(окно ос 18-18)

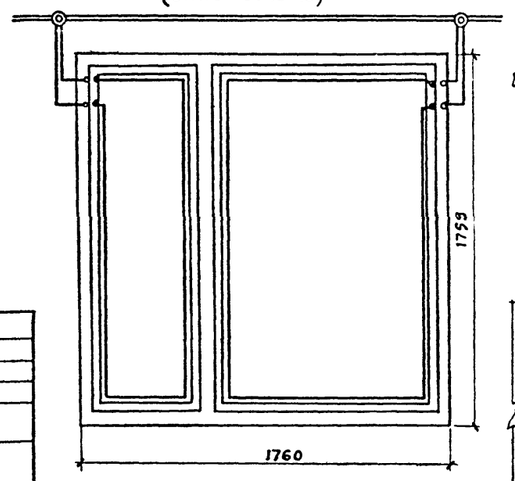

Сечение А-А М 1:1

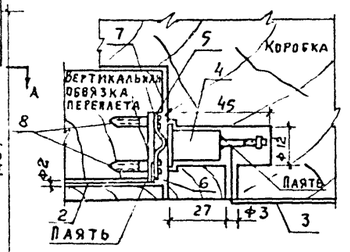

Заготовка по сечению А-А
(с открытым окном)
М 1:10

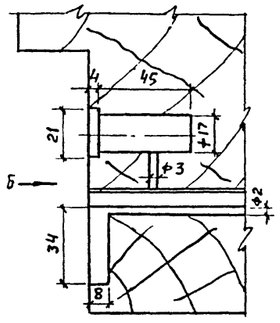

Вид Б
М 1:1

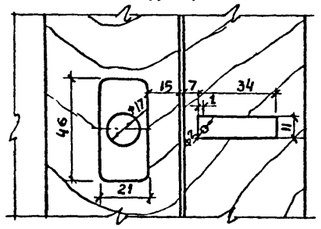

№ поз.	Обозн.	Наименование	Ед. изм.	Кол.	Матер.	1 шт. Длина	Общ. Длина	1 шт. Вес кг	Общ. Вес кг
8	—"—	Пластина гетинакса	шт.	2					
7	—"—	Клемма контактная	шт.	2					
6	комплект ДЭК-1	Контактная пластина	шт	2					
5	ТУК ОММ 505-139-55	Провод ПЭЛ-0,12	м	10					
4	ГОСТ 1145-60	Шуруп ф3, ℓ=20	шт.	4					
3	ГОСТ 6437-65	Кабель ТРВК 1×2×0,5	м	0,3					
2	ГОСТ 8223-61	Ответвительная коробка типа КО-1	шт	1					
1		Датчик электроконтактный ДЭК-2	шт.	2					

Спецификация

Установка датчиков охранной сигнализации на одностворчатую дверь в деревянной обвязке

Установка датчиков охранной сигнализации на открывающееся окно в деревянной обвязке

Примечания

1. Отверстия после монтажа проводов зашпаклевать окрасить под цвет рамы
2. Перед наклейкой провода на стекло, последнее очищается, обезжиривается, промазывается клеем, после чего на клеевую полосу накладывается провод ПЭЛ, который после просушки закрашивается белилами.
3. Для наклейки провода ПЭЛ-0,12 применять белила или клей БФ-6.

№ поз.	Обозн.	Наименование	Ед. изм.	Кол.	Матер.	1 шт. Длина	Общ. Длина	1 шт. Вес кг	Общ. Вес кг
8	ГОСТ 1145-60	Шуруп ф3, ℓ=20	шт.	12					
7	—"—	Пластина гетинакса	шт.	6					
6	—"—	Клемма контактная	шт.	6					
5	комплект ДЭК-1	Контактная пластина	шт.	6					
4		Датчик электроконтактный ДЭК-2	шт.	6					
3	ГОСТ 6437-52	Кабель ТРВК-1×2×0,5	м	3					
2	ТУК ОММ 505-139-55	Провод ПЭЛ-0,12	м	15					
1	ГОСТ 8223-61	Коробка ответвительная типа КО-2	шт.	3					

Спецификация для узла N1

Спецификация для узла N2

1978	ТП 264-24-8		
Рук. маст.	Мплашевский	Государственный архив на 500 тысяч единиц хранения со стенами из кирпича	
Гл. инж.	Волков		
Гл. констр.	Леонтьев		
Гл. арх. пр.	Горшков		
Гл. инж. пр.	Зимелихина		
Рук. гр. арх.	Захаров		
Ст. арх.	Нанушьян		
Проверил	Горшков		

Стадия	Лист	Листов
Р	ПС-12	

Установка датчиков охранной сигнализации на окна и двери.

ЦНИИЭП зрелищных зданий и спортивных сооружений им. Б.С. Мезенцева

660-04

Согласовано

Формат 22 г

Типовой проект 264-24-8 Альбом III

N кабеля, провода или трубы	Трасса: Начало	Трасса: Конец	Основные способы прокладки	Трубы: Расчетная длина м	Трубы: Условный проход, мм	Кабели и провода по проекту: Марка	Кабели и провода по проекту: Число жил и сечение	Кабели и провода по проекту: Расчетная длина 10% м	Проложено: Марка	Проложено: Число жил и сечение	Проложено: Длина м
1	2	3	4	5	6	7	8	9	10	11	12
			II этаж								
1	Соединительн. коробка 1СК	Луч. N1	по потолку			ППВС	2×1,5	50			
2	—"—	Розетка 1РШ	по стене			ППВС	2×1,5	5			
3	—"—	Луч. N2	по потолку			ППВС	2×1,5	45			
4	—"—	Розетка 2РШ	по стене			ППВС	2×1,5	5			
5	—"—	Луч. N3	по потолку			ППВС	2×1,5	20			
6	—"—	Розетка 3РШ	по стене			ППВС	2×1,5	5			
7	—"—	Луч. N4	по потолку			ППВС	2×1,5	25			
8	—"—	Розетка 4РШ	по стене			ППВС	2×1,5	4			
9	—"—	III этаж. Соединительная коробка 2СК	по стене	12	40	КВВГ	19×1,5	15			
10	—"—	Шкаф сигнализации ШС	—"—	16	40	КВВГ	27×1,5	20			
			III этаж								
11	Соединительная коробка 2СК	Луч. N5	по потолку			ППВС	2×1,5	50			
12	—"—	Розетка 5РШ	по стене			ППВС	2×1,5	5			
13	—"—	Луч. N6	по потолку			ППВС	2×1,5	45			
14	—"—	Розетка 6РШ	по стене			ППВС	2×1,5	5			
15	—"—	Луч. N7	по потолку			ППВС	2×1,5	20			
16	—"—	Розетка 7РШ	по стене			ППВС	2×1,5	5			
17	—"—	Луч. N8	по потолку			ППВС	2×1,5	25			
18	—"—	Розетка 8РШ	по стене			ППВС	2×1,5	4			
19	—"—	4й этаж соединительная коробка 3СК	по стене	12	40	КВВГ	10×1,5	15			
20	Луч. N9	—"—	по потолку			ППВС	2×1,5	50			
21	Розетка 9РШ	—"—	по стене			ППВС	2×1,5	5			
22	Соединительная коробка 3СК	Луч. N10	по потолку			ППВС	2×1,5	45			
23	—"—	Розетка 10РШ	по стене			ППВС	2×1,5	1			
24	—"—	Луч. N11	по потолку			ППВС	2×1,5	20			
25	—"—	Розетка 11РШ	по стене			ППВС	2×1,5	4			
26	—"—	Луч. N12	по потолку			ППВС	2×1,5	25			
27	—"—	Розетка 12РШ	по стене			ППВС	2×1,5	4			
			1й этаж и подвал								
28	Шкаф сигнализации ШС	Шлейф блокировки охранной сигнализации		15	20	ПЭЛ ТРВ	0,12 1(2×0,5)	680 355			
			Бюро пропусков								
29	—"—	Рабочий ввод									
30	—"—	Резервный ввод									
			1й этаж и подвал								
31	—"—	Отв. коробка 1КО	по стене			ППВС	2×1,5	6			
32	—"—	Отв. коробка 2КО	по стене			ППВС	2×1,5	10			
33	Отв. коробка 1КО	Луч. N13	по потолку			ППВС	2×1,5	100			
34	—"—	Розетка 13РШ	по стене			ППВС	2×1,5	4			
35	Отв. коробка 2КО	Луч. N14	по потолку			ППВС	2×1,5	120			
36	—"—	Розетка 14РШ	по стене			ППВС	2×1,5	4			

Всего по кабельному журналу

ППВС	— 2×1,5 кв.мм.	— 734 м
КВВГ	— 27×1,5 кв.мм.	— 20 м
КВВГ	— 19×1,5 кв.мм.	— 15 м
КВВГ	— 10×1,5 кв.мм.	— 15 м
ПЭЛ	— 0,12 мм	— 630 м
ТРВ	— 1×2×0,5 кв.мм.	— 355 м
ЛПЦМ	— ф 40 мм.	— 40 м
ЛПЦМ	— ф 20 мм	— 15 м

Рук.маст.	Милашевский	
Гл.инж.	Волков	
Гл.конст.	Леонтьев	
Гл.арх.пр.	Горшков	
Гл.инж.пр.	Змеланкина	
Рук.гр.арх.	Захаров	
Ст.арх.	Нанушьян	
Проверил	Горшков	

1978 ТП 264-24-8

Государственный архив на 500 тысяч единиц хранения со стенами из кирпича

Стадия	Лист	Листов
Р	ПС-13	

Кабельный журнал

ЦИТП Зрелищных зданий и спортивных сооружений им Б.С.Мезенцева

660-04

Согласовано

gost.e-ecolog.ru